ТИПОВОЙ ПРОЕКТ

218-1-432.87

ДЕТСКИЕ ЯСЛИ – САД НА 50 МЕСТ

СО СТЕНАМИ ИЗ МОНОЛИТНОГО БЕТОНА

АЛЬБОМ I

АРХИТЕКТУРНО-СТРОИТЕЛЬНЫЕ,
ТЕХНОЛОГИЧЕСКИЕ ЧЕРТЕЖИ

22644-01

СФ ЦИТП 620062, г. Свердловск, ул. Чебышева, 4 Зак. № 4627
Инв. № 22644-01 Тираж 100 Сдано в печать 23.08.1988 Цена 472

				Привязан
Инв. №				

3-001-1

gost.e-ecolog.ru

ТИПОВОЙ ПРОЕКТ

218-1-432.87

ДЕТСКИЕ ЯСЛИ-САД НА 50 МЕСТ

СО СТЕНАМИ ИЗ МОНОЛИТНОГО БЕТОНА

АЛЬБОМ I

СОСТАВ ПРОЕКТА

АЛЬБОМ	I	АРХИТЕКТУРНО-СТРОИТЕЛЬНЫЕ, ТЕХНОЛОГИЧЕСКИЕ ЧЕРТЕЖИ.
АЛЬБОМ	II	САНИТАРНО-ТЕХНИЧЕСКИЕ ЧЕРТЕЖИ, ЧЕРТЕЖИ ЭЛЕКТРООБОРУДОВАНИЯ, СВЯЗИ, СИГНАЛИЗАЦИИ, АВТОМАТИКИ ВЕНТИЛЯЦИИ.
АЛЬБОМ	III	ВЕДОМОСТИ ПОТРЕБНОСТИ В МАТЕРИАЛАХ.
АЛЬБОМ	IV	СПЕЦИФИКАЦИИ ОБОРУДОВАНИЯ.
АЛЬБОМ	V	СМЕТЫ.

РАЗРАБОТАН
ПРОЕКТНЫМ ИНСТИТУТОМ
ЦНИИПИ НПСО „МОНОЛИТ"

УТВЕРЖДЕН Госграждансторем, приказ № 346 от 24.10.86 г.

22644-01

ГА. ИНЖЕНЕР ИНСТИТУТА Дорфман А.Э.
ГА. АРХИТЕКТОР ПРОЕКТА Сабо А.С.

ГА. КОНСТРУКТОР ИНСТИТУТА Лурье А.С.
НАЧАЛЬНИК АПМ-3 Пичугин В.А.

ПРИВЯЗАН

ИНВ. №

3-001-2

Лист	Наименование	Примечание. Страница
	Титульный лист	1
	Содержание альбома	2
	Архитектурно-строительные чертежи - АС	
1	Общие данные (начало)	3
2	Общие данные (продолжение)	4
3	Общие данные (окончание)	5
4	Схема генерального плана	6
5	Схема расположения фундаментов, приямков и крылец.	
	Сечения	7
6	Фасады 1-6; А-Е; Б-1; Е-А	8
7	Фасады 1-6; А-Е (вариант с чердачной крышей)	9
8	Фасады Б-1; Е-А (вариант с чердачной крышей)	10
9	План	11
10	План опалубочный	12
11	Спецификация элементов заполнения проемов	
	спецификация столярных изделий	13
12	Разрезы I-I, II-II. Узлы	14
13	Фрагмент фасада. План. Сечения	15
14	Развертки стен групповой. Экран ЭС-1. Детали	16
15	Армирование стен над проемами	17
16	Схема расположения элементов покрытия	18
17	Монолитные участки ум-1, ум-2. Карниз	19
18	План кровли. Разрез. Узлы. Сечения	20
19	Фрагмент плана кровли со схемой расположения	
	элементов шатровой крыши и навеса. Разрезы. Узлы.	
	Шахты вентиляционные	21
20	Схема расположения элементов крыши (вариант с	
	чердачной крышей). План кровли	22
21	Схема расположения элементов крыши (вариант с	
	чердачной крышей) Разрезы. Узел.	23
22	Ферма навеса. Слуховое окно	24
23	Металлические изделия	25
24	Схема расположения перегородок	26
	Технологические чертежи - ТХ	
1	Общие данные	27
2	План с расстановкой мебели и оборудования	28
3	Фрагменты планов постирочной и пищеблока с привязками	
	подводов воды, канализации, электроэнергии к	
	технологическому оборудованию	29

Типовой проект 218-1-432.87, Альбом I

Ведомость основных комплектов рабочих чертежей

Обозначение	Наименование	Примечание
АС	Архитектурно-строительные чертежи	
ТХ	Технологические чертежи	
ОВ	Отопление и вентиляция	
ВК	Водопровод и канализация	
ЭОМ	Электрооборудование	
СС	Связь, сигнализация	
АВ	Автоматика вентиляции	

Ведомость рабочих чертежей основного комплекта АС

Лист	Наименование	Примечание, страница
1	2	3
1	Общие данные (начало)	3
2	Общие данные (продолжение)	4
3	Общие данные (окончание)	5
4	Схема генерального плана	6
5	Схема расположения фундаментов, приямков и крылец.	
	Сечения	7
6	Фасады 1-6, 6-1, А-Е, Е-А	8
7	Фасады 1-6, А-Е (вариант с чердачной крышей)	9
8	Фасады 6-1, Е-А (вариант с чердачной крышей)	10
9	План	11
10	План опалубочный	12
11	Спецификация элементов заполнения проемов,	
	спецификация столярных изделий	13
12	Разрезы I-I; II-II. Узлы.	14
13	Фрагмент фасада, план. Сечения	15
14	Развертки стен групповой. Экран ЭС-1. Детали	16
15	Армирование стен над проемами	17
16	Схема расположения элементов покрытия	18
17	Монолитные участки УМ-1, УМ-2. Карниз	19
18	План кровли. Разрез. Узлы	20
19	Фрагмент плана кровли со схемой расположения	
	элементов шатровой крыши и навеса. Разрезы. Узлы.	
	Шахты вентиляционные	21
20	Схема расположения элементов крыши (вариант	
	с чердачной крышей). План кровли	22

Продолжение

1	2	3
21	Схема расположения элементов крыши (вариант с	
	чердачной крышей). Разрезы. Узел	23
22	Ферма навеса. Слуховое окно	24
23	Металлические изделия	25
24	Схема расположения перегородок	26

Ведомость спецификаций

Лист	Наименование	Примечание Страница
5	Спецификация к схеме расположения фундаментов,	
	приямков и крылец	7
11	Спецификация элементов заполнения проемов	13
15	Спецификация к армированию стен над проемами	17
16	Спецификация к схеме расположения элементов	
	покрытия	18
17	Спецификация к монолитным участкам и карнизы	19
18	Спецификация к плану кровли	20
21	Спецификация к схеме расположения элементов	
	крыши (вариант с чердачной крышей)	23
22	Спецификация к ферме навеса и слуховому окну	24
23	Спецификация к металлическим изделиям	25
24	Спецификация панелей перегородок	26

Общие указания.

Типовой проект детских яслей-сада на 50 мест со стенами из монолитного бетона разработан мастерской АПМ-3 НПСО „Монолит" на основании задания на разработку типового проекта, утвержденного Госграждастроем от 4 апреля 1986 года.

Область применения: II и III климатические районы, IВ климатический подрайон с расчетными зимними температурами наружного воздуха -20, -30 (основное решение), -40°С с обычными геологическими условиями, в нормальной зоне влажности.

Характеристика здания:

Класс ответственности - I

Степень огнестойкости - II

Вес снегового покрова - 100 кгс/м² (1,0 кПа)

Скоростной напор ветра - 38 кгс/м² (0,38 кПа)

Примерная схема генерального плана разработана на основании „Строительных норм и правил застройки городов, поселков и сельских населенных мест" СНиП II-60-75** и ВСН 49-86 „Детские дошкольные учреждения. Нормы проектирования".

На участках предусмотрены зоны: детских яслей-сада и хозяйственного двора.

Предлагаемая схема генерального плана участка является рекомендацией, определяющей взаимосвязь зон участка. Участок благоустраивается и озеленяется.

Подъезд к зданию и кольцевая дорожка вокруг здания асфальтируется, подход к зданию имеет плиточное покрытие. Групповая площадка детей ясельного возраста имеет травяное покрытие, групповая площадка детей дошкольного возраста помимо травяного имеет покрытие, улучшенное местными строительными материалами. При каждой групповой площадке предусматривается теневой навес площадью 40 м² с деревянными полами.

По периметру участка устраивается защитная полоса зеленых насаждений.

В площадь озеленения включаются газоны, зеленые насаждения, цветники, огород-ягодник и травяное покрытие групповых и физкультурных площадок.

Объемно-планировочное решение.

Здание детских яслей-сада расчитано на 50 мест, выполнено в одноэтажном объеме, состоящем из трех блоков: блок яслей (в осях 4-6), блок детского сада (в осях 1-3) и блок обслуживания (в осях 2-4). Ориентация здания запроектирована в соответствии с ВСН 49-86 „Детские дошкольные учреждения. Нормы проектирования". Угловые окна в групповых увеличивают время инсоляции.

В проекте предусмотрено два варианта фасадов: с совмещенным плоским покрытием (основной вариант) и чердачным покрытием с кровлей по деревянным стропилам.

Фасад со входами в групповые акцентируется двумя прямоугольными башенками с навесами над каждым входом.

Объемно-планировочные показатели.

Площадь застройки - 505,00 м²

Нормируемая площадь - 380,90 м²

Общая площадь - 464,46 м²

Полезная площадь - 436,40 м²

Объем здания - 1779,26 м³

Здание состоит из трех прямоугольных блоков. Конструктивная система блоков - с продольными несущими наружными и внутренними стенами. Пространственная жесткость здания обеспечивается совместной работой стен с настилами покрытий из сборных железобетонных панелей.

Фундаменты запроектированы из монолитного тяжелого бетона. Наружные стены - из монолитного легкого бетона, внутренние стены - из тяжелого бетона.

Перегородки - кирпичные и гипсобетонные по деревянному каркасу (серия 1.231.9-7 в.1)

Покрытие - сборные железобетонные панели по серии 1.141-1, вып. 63.

Утеплитель - ячестый бетон γ=400 кг/м³, ГОСТ 5742-76.

Уклон кровли создается засыпкой керамзитовым гравием γ=500кг/м³.

Типовой проект разработан в соответствии с действующими нормами и правилами и предусматривает мероприятия, обеспечивающие взрывную, взрывопожарную и пожарную безопасность при эксплуатации здания

Гл. инженер проекта /Огнев Ю.К./

Типовой проект привязан в соответствии с действующими нормами и правилами и предусматривает мероприятия, обеспечивающие взрывную, взрывопожарную и пожарную безопасность при эксплуатации здания

Гл. инженер проекта

Инв.№ подл. | 3-001-4 | Подпись и дата | Взам. инв.№

Привязан

Инв.№

218-1-432.87 - АС

Норм. конт.	Баранов	
Нач. АПМ-3	Пичугин	
Гл. инж. АПМ-3	Пичугин	
ГАП	Сабо	
ГИП	Огнев	
Рук. гр. инж.	Каменцева	
Вед. инж.	Иванов	
Проверил	Каменцева	

Детские ясли-сад на 50 мест со стенами из монолитного бетона

Стадия	Лист	Листов
Р	1	24

Общие данные (начало)

ЦНИИПИ НПСО „Монолит"

Копировал

Формат 22

22644-01

Типовой проект 218-1-432.87, Альбом I

Наружная отделка

Пластическое решение наружных стен подчеркнуто западами, выполненными вкладышами в опалубке и выделенными цветом и фактурой.

По окончании бетонирования стен производится затирка раковин и неровностей с последующим набрызгом декоративно-защитного слоя из полимерцементной смеси на белом цементе с каменной крошкой до 2,5 мм („Днепропетровский способ отделки фасада").

Переплеты окон окрашиваются масляной краской светлых тонов.

Цветовая гамма поверхностей стен может меняться в зависимости от цвета и состава заполнителей и уточняется при привязке проекта.

Деревянные детали навесов над входами и полотна входных дверей покрываются горячей олифой за 2 раза по строганым поверхностям с последующим покрытием водостойким бесцветным лаком.

Детали и изделия деревянных конструкций должны быть защищены от биоразрушений в соответствии с ГОСТ 11047-72 с применением средств и способов защиты, указанных в ГОСТ 20022-82*.

Антикоррозийную защиту строительных конструкций осуществить в соответствии со СНиП 3.04.03-85.

При производстве работ в зимнее время руководствоваться указаниями СНиП III-17-78, СНиП III-15-76, СНиП III-16-80.

Внутреннюю отделку помещений см. лист 2.

Общие сведения об инженерном оборудовании

Водоснабжение от наружной сети, расчетный напор у основания стояков Н=12,0 м.

Канализация бытовая и производственная - в наружную сеть.

Отопление - централизованное от наружных сетей. Температура теплоносителя Т=95-70 °С.

Вентиляция - приточно-вытяжная с механическим побуждением и естественная.

Электроснабжение от внешней сети, напряжением 380/220 в.

Проектом предусмотрена радиофикация, телефонизация, телефикация.

Для обнаружения очага загорания и сообщения о месте его возникновения предусматривается устройство пожарной сигнализации. Предусматривается автоматическое отключение вентиляции при срабатывании пожарной сигнализации.

Применение прогрессивного метода монолитного домостроения в проекте детских яслей-сада позволяет с наибольшей гибкостью решать вопросы технологической и функциональной связи отдельных помещений, создает особый архитектурно-художественный образ здания, позволяет улучшить эксплуатационно-технические свойства здания, одновременно снижает капиталовложения и трудозатраты по сравнению с крупнопанельным домостроением, при наиболее рациональном использовании местных строительных материалов.

Указания по привязке проекта:

1. Лист примерного решения генплана при привязке аннулировать и заменить новым для конкретных условий строительства (лист 4).
2. При привязке настоящего проекта чертежи по фундаментам подлежат корректировке с учетом местных геологических и гидрогеологических условий строительства. Чертежи планов дополнить размерами привязок наружных стен к осям, взамен обозначения „а".
3. Схему нагрузок на фундаменты см. лист 5.
4. Не допускается без согласования с Госгражданстроем предусматривать ограждающие конструкции с сопротивлением теплопередачи, не соответствующим фактическим климатическим условиям строительства.
5. При несоответствии теплотехнических качеств материалов и изделий, принятых в настоящем типовом проекте для ограждающих конструкций, фактическим условиям района строительства, следует выполнить привязку отопления и ограждающих конструкций здания с учетом фактических условий на основе экономических условий, на основе экономически-целесообразного для данного района сопротивления теплопередаче ($R_o^{эк}$).
6. Привязку выполнять в соответствии с ГОСТ 21.202-78.
7. В соответствии с заданием на проектирование проектом предусматривается использование унифицированных элементов крупнощитовой опалубки „Гражданстрой", разработанных ЦНИИЭПжилища.

Кроме указанного типа опалубки возможно применение щитовой переставной опалубки, разработанной Гипросельстроем Минсельстроя БССР.

8. Проект разработан исходя из условий производства работ при положительных температурах наружного воздуха.
9. Установка опалубки, приготовление смесей, укладка смесей, мероприятия по уходу за бетоном, порядок и сроки их проведения, контроль за выполнением этих мероприятий, последовательность и сроки распалубки конструкций должны устанавливаться проектом производства работ (ППР).
10. При возведении стен из монолитного бетона обратить внимание на особенности производства работ в жаркую и сухую погоду.
11. Производство работ вести в соответствии с СНиП III-15-76.
12. Проект организации строительства ПОС разработан на стадии проект (П) и при привязке должен быть откорректирован.

Ведомость ссылочных и прилагаемых документов

Обозначение	Наименование	Примечание
1	2	3
СНиП II-60-75**	Планировка и застройка городов, поселков	
	и сельских населенных мест	
СНиП 3.04.03-85	Защита строительных конструкций и	
	сооружений от коррозии	
СНиП II-17-78	Каменные конструкции	
СНиП III-15-76	Бетонные и железобетонные конструк-	
	ции монолитные	
СНиП III-16-80	Бетонные и железобетонные конструкции	
	сборные	
ГОСТ 7251-77	Линолеум поливинилхлоридный на тканевой	
	подоснове	
ГОСТ 16914-71	Линолеум резиновый многослойный-релин	
ГОСТ 6787-80*	Плитки керамические для полов	
ГОСТ 530-80	Кирпич и камни керамические	
ГОСТ 103-76*	Полоса стальная горячекатанная	
ГОСТ 5781-82*	Сталь горячекатанная для армирования	
	железобетонных конструкций	
ГОСТ 2379-85	Сетки арматурные сварные для железобе-	
	тонных конструкций и изделий	
ГОСТ 8509-72*	Уголки стальные горячекатанные равно-	
	полочные	
ОСТ-14-11-196-86	Сталь кровельная	
ГОСТ 9467-75	Электроды покрытые металлические для	
	ручной дуговой сварки конструкционных	
	и теплоустойчивых сталей	

Продолжение

1	2	3
ГОСТ 7798-70*	Болты с шестигранной головкой класса точнос-	
	ти В	
ГОСТ 5915-70*	Гайки шестигранные класс точности В	
ГОСТ 11371-78*	Шайбы	
ГОСТ 8732-78*	Трубы бесшовные горячедеформированные	
ГОСТ 11047-72	Детали и изделия деревянные для малоэтаж-	
	ных жилых и общественных зданий	
ГОСТ 20022.0-82*	Защита древесины	
ГОСТ 24698-81	Двери деревянные наружные для жилых и	
	общественных зданий	
ГОСТ 16289-86	Окна и балконные двери с тройным остек-	
	лением для жилых и общественных зданий	
ГОСТ 17280-79	Доски подоконные деревянные	
ГОСТ 23166-78	Окна и балконные двери деревянные.	
	Общие технические условия	
ГОСТ 9685-61*	Заготовки из древесины хвойных пород	
ГОСТ 5091-78*	Приборы и изделия для окон и дверей	
	вспомогательные	
ГОСТ 10632-77*	Плиты древесностружечные	
ГОСТ 8292-85	Краски масляные цветные густотертые	
ТУ 21-27-28-71	Рубероид кровельный	
ГОСТ 8717.0-84; ГОСТ 8717.1-84	Ступени железобетонные и бетонные	
Серия 1.141-1 в.63	Панели перекрытий железобетонные	
	многопустотные	
ГОСТ 5742-76	Плиты теплоизоляционные из ячеистого	
	бетона	
Серия 1.136-10	Двери деревянные внутренние для жилых	
	и общественных зданий	
Серия 1.136.5-19	Двери деревянные входные и служебные	
	для жилых и общественных зданий	
Серия 2.240-18.2	Детали перекрытий общественных зданий	
Серия 2.260-1 в.3 Серия 2.150-1/72 в.V	Детали покрытия общественных зданий	
Серия 1.269.1-4	Стаканы и подстаканники железобетонные	
Серия 1.231.9-7 в.1	Перегородки гипсобетонные	
Серия 1.231.9-10 в.1	Перегородки поэлементной сборки из гипсо-	
	картонных листов на деревянном каркасе	
Т.п. 218-1-432.87, альбом III	Ведомость потребности в материалах	
Т.п. 218-1-432.87, альбом V	Сметы	

Привязан

Инв. №

Инв. № подл. | 3-001-S | Подпись и дата | Взам. инв. №

Норм. контр.	Баранов		
Нач. АПМ-3	Пичугин		
Гл. инж. АПМ-3	Пичугин		
ГАП	Сабо		
ГИП	Огнев		
Рук. гр. инж.	Каменцева		
Рук. гр. инж.	Барминская		
Проверил	Каменцева		

218-1-432.87 - АС

Детские ясли-сад на 50 мест со стенами из монолитного бетона

Стадия	Лист	Листов
Р	2	

Общие данные (продолжение)

ЦНИИПИ НПСО „Монолит"

Копировал

Формат 22

22644-01

Типовой проект 218-1-432.87, Альбом I

Ведомость внутренней отделки помещений и крылец

№ пом.	Наименование помещений	Площадь м²	Пол: деталь пола по серии 2.244-1;1 в.4	Пол: материал покрытия	Потолок: вид отделки	Стены и перегородки: площадь м²	Стены и перегородки: вид отделки	Низ стен и перегородок (панель): площадь м²	Низ стен и перегородок (панель): вид отделки	Низ стен и перегородок (панель): высота, м	Примечания
1	2	3	4	5	6	7	8	9	10	11	12
1	Приемная ясельной группы	18,5	230	Линолеум поливинилхлоридный на тканевой основе ГОСТ 7251-77	Клеевая побелка	50,2	Затирка, силикатная окраска	—	—	—	Отделка на всю высоту
2	Раздевальная дошкольной группы	18,5				50,2		—	—	—	
3	Игральная ясельной группы	53,5	259			67,9		—	—	—	
4	Групповая дошкольной группы	53,5				67,9		—	—	—	
5	Спальные	100,9	230			148,3		—	—	—	
6	Туалетные	32,0	234	Линолеум резиновый многослойный Релин типа А, ГОСТ 16914-71		93,6	Затирка, масляная окраска	50,2	Глазурованная плитка	1,5 2,1	h=2,1 панели в душе
7	Буфетные	5,4				34,2		16,0		1,5	
8	Медицинская комната	8,6	230	Линолеум поливинилхлоридный на тканевой основе ГОСТ 7251-77		34,2		2,5		1,5	Глазурованная плитка в местах сантехприборов
9	Палата и приемная изолятора	10,0				45,3	Затирка, масляная окраска	—	—	—	Отделка на всю высоту
10,	Туалетные изолятора и персонала, душевая	8,4	234	Линолеум резиновый многослойный Релин типа А, ГОСТ 16914-71		69,8	То же	32,7	Глазурованная плитка	1,5	
11	Кабинет заведующего, завхоза, методиста	11,8	230	Линолеум поливинилхлоридный на тканевой основе, ГОСТ 7251-77		36,0	Затирка, окраска силикатной краской	—	—	—	Отделка на всю высоту
12	Кухня с раздаточной	15,6	250	Керамическая плитка, ГОСТ 6787-80*	Масляная окраска	42,9	Затирка, масляная окраска	20,1	Глазурованная плитка	1,5	
13	Заготовочный цех	7,1				28,4		19,7		2,1	
14	Моечная	3,7				20,23		10,23		1,5	
15	Кладовая овощей	3,9	240		Клеевая побелка	21,8		10,5		1,5	
16	Кладовая сухих продуктов	6,4	240	Керамическая плитка ГОСТ 6787-80*	Клеевая побелка	30,8	Затирка, масляная окраска	15,0	Глазурованная плитка	1,5	
17	Кладовая чистого белья	3,3	234	Линолеум резиновый многослойный-Релин типа А, ГОСТ 16914-71		22	Затирка, окраска силикатной краской	—	—	—	Отделка на всю высоту
18	Постирочная, гладильная	12,0	250	Керамическая плитка ГОСТ 6787-80*	Масляная окраска	36,9	Затирка, масляная окраска	18,4	Глазурованная плитка	1,5	
19	Хозяйственная кладовая	4,0	234	Линолеум резиновый многослойный-Релин типа А, ГОСТ 16914-71	Клеевая побелка	22,1		—	—	—	Отделка на всю высоту
20	Электрощитовая	6,4	240	Керамическая плитка ГОСТ 6787-80*		28,1		—	—	—	
21	Венткамера, узел ввода	11,7	245	Бетон марки В 15		36,8		—	—	—	
22	Коридоры	23,2	230	Линолеум поливинилхлоридный на тканевой основе ГОСТ 7251-77		91,4	Затирка, окраска силикатной краской	—	—	—	
23	Тамбуры	14,2	240	Керамическая плитка ГОСТ 6787-80*		74,6		—	—	—	
24	Загрузочная	4,7	240			18,2		—	—	—	
25	Крыльца	8,0	243	Бетон мозаичного состава М-200	—	—	—	—	—	—	
26	Крыльцо	16,0	239	Мозаичные плиты из бетона М-200	—	—	—	—	—	—	

План полов

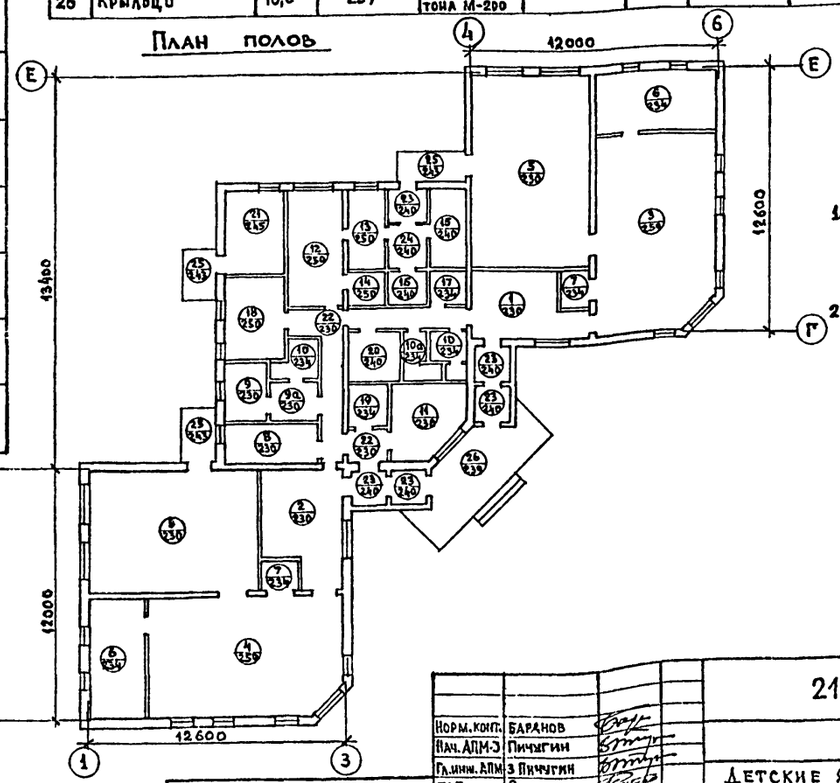

Технические требования

1. Номера колеров даны по альбому колеров, В.К. Крячкис, издание 6-е, Ленинград, Стройиздат, 1986 г.
2. На плане, в кружке обозначено: в числителе - номер помещения, в знаменателе - тип пола.

Ведомость отделки фасадов

Фасад	Элементы	Отделка	Колер
По периметру	Цоколь Стены	Набрызг декоративной полимерной смесью	N N20,77 (см. технические требования)
	Оконные проемы и двери	Окраска эмалевой краской за 2 раза	Светлый
	Деревянные детали	Покрытие лаком за 2 раза	

Привязан

Инв. №

Норм. контр.	Баранов	
Нач. АПМ-3	Пичугин	
Гл. инж. АПМ	Пичугин	
ГАП	Сабо	
ГИП	Огнев	
Рук. гр. арх.	Суворова	
Рук. гр. инж.	Каменцева	
Архитект.	Дедова	
Проверил	Сабо	

218-1-432.87 - АС

Детские ясли-сад на 50 мест со стенами из монолитного бетона

Стадия	Лист	Листов
Р	3	

Общие данные (окончание)

ЦНИИЭП ИПСО «Монолит»

Инв. № подл. | Подпись и дата | Взам. инв. №

3-004-6

Копировал

Формат 22

22644-01

Типовой проект 218-1-432.87, Альбом I

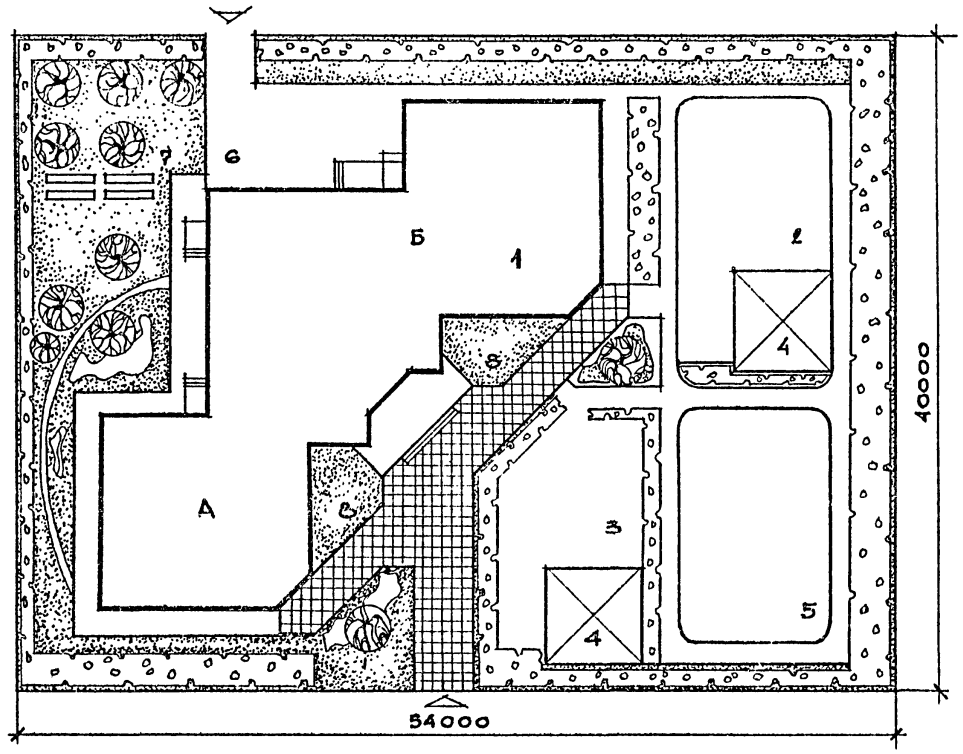

Экспликация

NN по генплану	Наименование	Площадь м²	Количество штук
1.	Детские ясли-сад на 50мест	505	
А	Групповая ячейка детского сада		
Б	Групповая ячейка яслей. Административ-		
	но-хозяйственный блок		
3	Групповая площадка детсада	180	1
2	Групповая площадка яслей	150	1
4	Теневые навесы	80	2
5	Физкультурная площадка	150	1
6	Хозяйственная площадка	75	1
7	Огород-ягодник	15	1
8	Цветник	30	2
	Дорожки	420	
	Озеленение	750	
	Общая площадь участка	2160	

Данный лист см. совместно с листом 1

Инв. № подл.	Подпись и дата	Взам. инв. №	
3-001-7			

				218-1-432.87 - АС	
	Норм. конт.	Баранов			
	Нач. АПМ-3	Пичугин			
	Гл. инж. АПМ-3	Пичугин			
Привязан	ГАП	Сабо			
	ГИП	Огиев		Детские ясли-сад на 50 мест со стенами из монолитного бетона	Стадия: Р; Лист: 4; Листов:
	Рук. гр. арх.	Суворова			
	Рук. гр. инж.	Каменцева		Схема генерального плана	ЦНИИПИ НПСО „Монолит"
	Рук. гр. атх.	Прохорова			
Инв. №	Провери.	Сабо			

Копировал

Формат А2

22644-01

Типовой проект 218-1-432.87, Альбом I

Схема расположения фундаментов, приямков и крылец

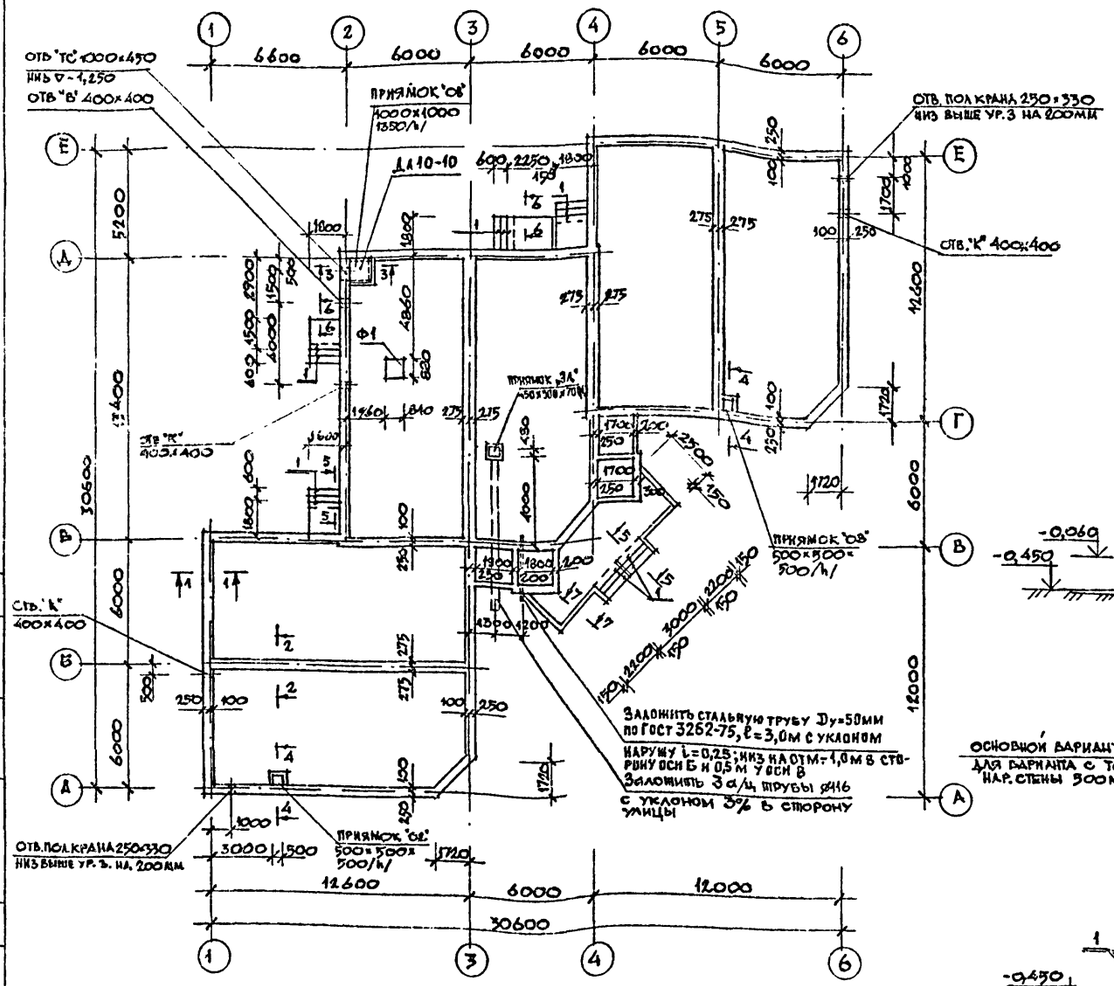

Д-А

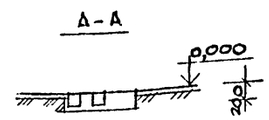

Ф1

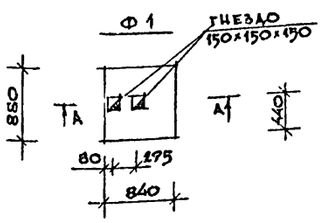

1-1

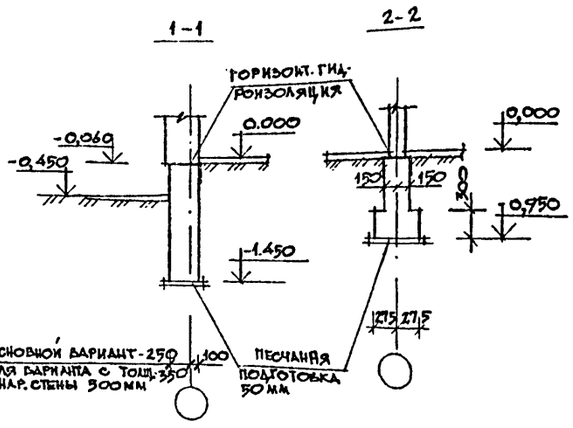

2-2

5-5

6-6

3-3

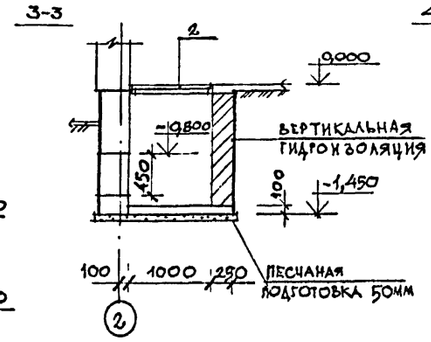

4-4

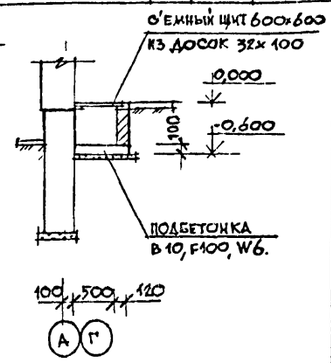

Спецификация к схеме расположения фундаментов, приямков и крылец

Марка поз	Обозначение	Наименование	Кол-во	Масса ед., кг	Приме-чание
		Ступени крылец			
1	ГОСТ 8717.0-84, ГОСТ 8717.1-84	АС 15-Б	18	153,0	
		Люк-ЛАЗ			
2	ГОСТ 24698-81	ДЛ 10-10	1	19,3	
		Материалы			
		Доска 32×100 п.м.	10	-	0,032м³
		Бетон В10 м³	95	-	

Технические требования

1. За условную отметку 0.000 принять уровень чистого пола 1 этажа, соответствующий абсолютной отметке [ ]
2. Грунты приняты непучинистые, непросадочные со следующими нормативными характеристиками: $\varphi_н = 24°$; $C_н = 13$ кПа (0,13 кгс/см²); $E = 16$ МПа (160 кгс/см²); $\gamma_н = 1,8$ тс/м³; $\gamma'_н = 1,7$ тс/м³.
   Коэффициент условий работы грунтового основания $\gamma_{c1} = 1$.
   Грунтовые воды отсутствуют.
3. Материал фундаментов под стены, крыльца и фундамент под оборудование: бетон марки В10, F=100, W6.
4. Горизонтальную гидроизоляцию выполнить на отм. -0.060 из двух слоев гидроизола на битумной мастике.
5. Вертикальную гидроизоляцию выполнить горячим битумом за 2 раза.
6. По периметру здания выполнить асфальтовую отмостку по серии 2.110-1 вып. 1 по аналогии с деталью 52 без установки бортового камня шириной 1000мм.
7. Устройство приямков производить до выполнения конструкции полов.
8. Стенки приямков выполнить из кирпича керамического рядового полнотелого обыкновенного по ГОСТ 530-80 марки 75 на растворе марки 25.
9. Нарушные поверхности стенок приямков, соприкасающиеся с грунтом, затереть цементным раствором и обмазать горячим битумом за 2 раза.
10. Обратную засыпку пазух фундаментов выполнить из непучинистых грунтов

Схема нагрузок

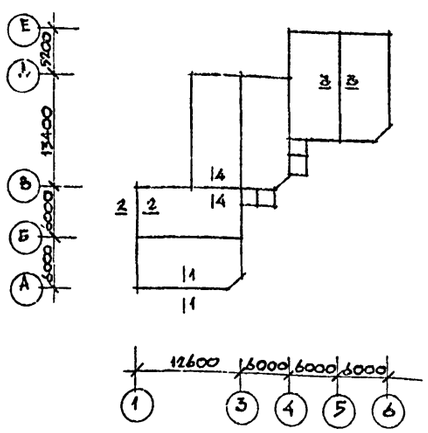

Таблица нормативных нагрузок

N N сечений	Нагрузка	Отметка, на которой дана нагрузка
1-1	33,8 кН/пм	-0,060
2-2	15,9 кН/пм	-0,060
3-3	51,2 кН/пм	-0,060
4-4	33,3 кН/пм	-0,060

Привязан

Инв. №

Гл. спец. ОВ	Тимаева	
Рук. гр. ВК	Разгина	
Рук. гр. ЭОМ	Зинников	
Гл. спец. СС	Челноковский	
Гл. спец.	Шилин	
Рук. гр.	Шилин	

Согласовано:

Согласовано:

Инв. № подл. | Подпись и дата | Взам. инв. №

3-001-8

Н. контр.	Баранов	
Нач. маст.	Пичугин	
Гл. кон. м.	Пичугин	
ГАП	Сабо	
ГИП	Огнев	
Рук. гр.	Каменцева	
Вед. инж.	Иванов	
Проверил	Каменцева	

218-1-432.87 - АС

Детские ясли-сад на 50 мест со стенами из монолитного бетона

Стадия	Лист	Листов
Р	5	

Схема расположения фундаментов, приямков и крылец. Сечения

ЦНИИПИ НПСО «Монолит»

Копировал Федин 22644-01 Формат 22

Типовой проект 218-1-432.87, Альбом I

Фасад 1-6

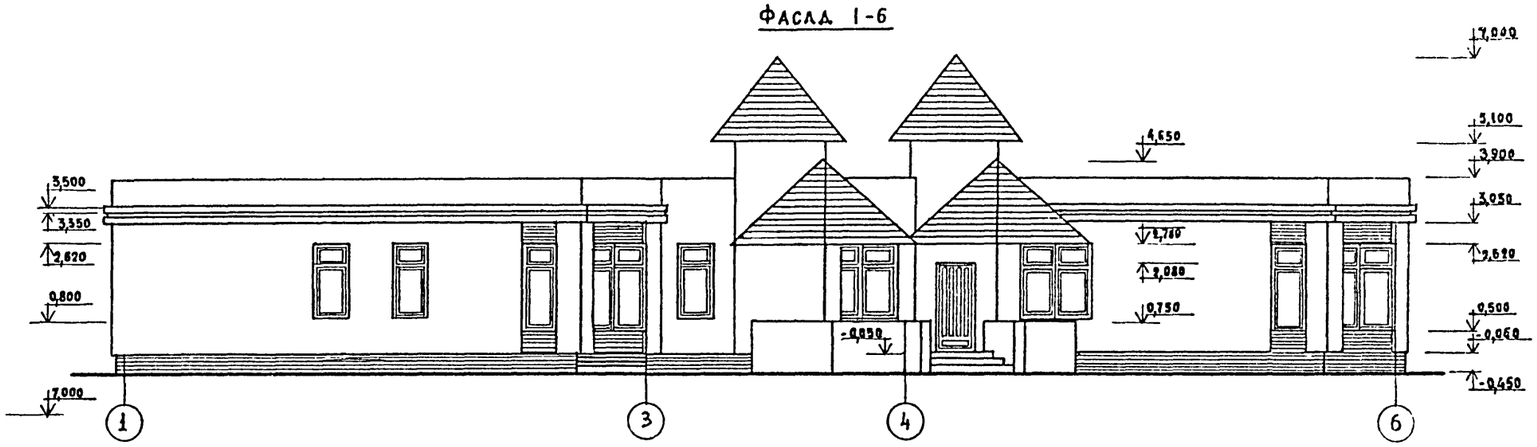

Фасад А-Е



Фасад 6-1



Фасад Е-А

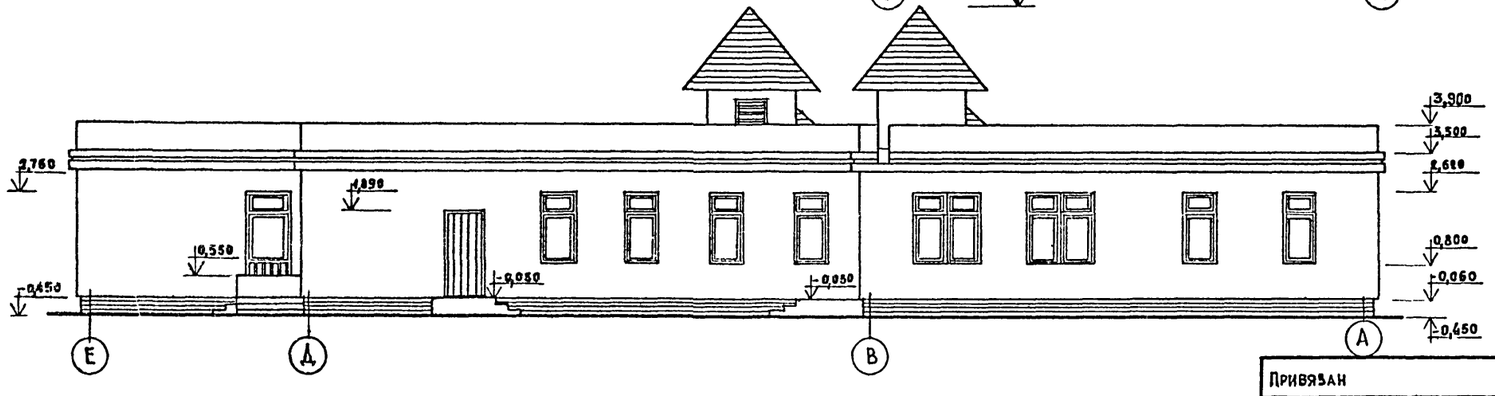

Привязан

Инв. №

Норм. контр.	Баранов		
Нач. АПМ-3	Личугин		
Гл. инж. АПМ-3	Личугин		
ГАП	Сабо		
ГИП	Огнев		
Рук. гр. Арх.	Суворова		
Рук. гр. инж.	Каменцева		
Архитект.	Дедова		
Проверил	Сабо		

218-1-432.87 - АС

Детские ясли-сад на 50 мест со стенами из монолитного бетона

Стадия	Лист	Листов
Р	6	

Фасады 1-6; А-Е; 6-1; Е-А

ЦНИИПИ НПСО „Монолит"

Инв. № подл. | 3-001-9 | Подпись и дата | Взам. инв. №

Копировал

Формат 22

22644-01

Типовой проект 218-1-432.87, Альбом I

Ф А С А Д 1-6



Ф А С А Д А-Е

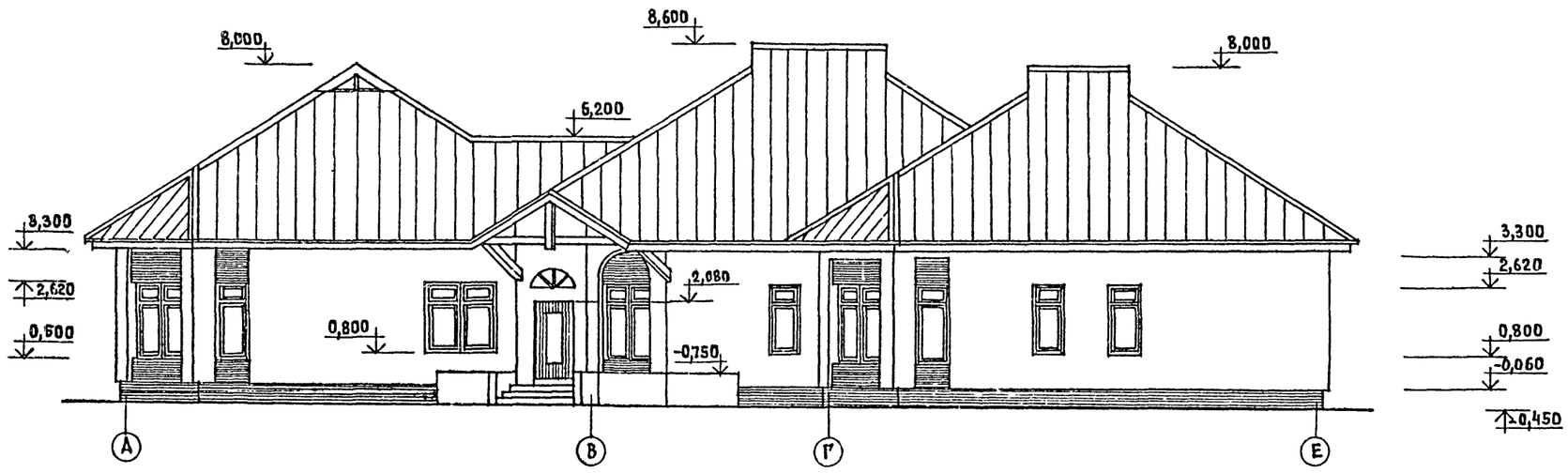

Норм. конт.	Баранов		218-1-432.87 - АС
Нач. АПМ-3	Пичугин		
Гл. инж. АПМ-3	Пичугин		
ГАП	Сабо		Детские ясли-сад на 50 мест со стенами из монолитного бетона
ГИП	Огнев		
Рук. гр. арх.	Суворова		Фасады 1-6; А-Е / вариант с чердачной крышей /
Рук. гр. инж.	Каменцева		
Архитект.	Дедова		
Проверил	Сабо		

Привязан	Инв. №

Стадия	Лист	Листов
Р	7	

ЦНИИПИ НПСО „Монолит"

Инв. № подл. 3-001-10 | Подпись и дата | Взам. инв. №

Копировал Дедова Формат 22

22644-01

Типовой проект 218-1-432.87. Альбом I

Ф А С А Д 6-1

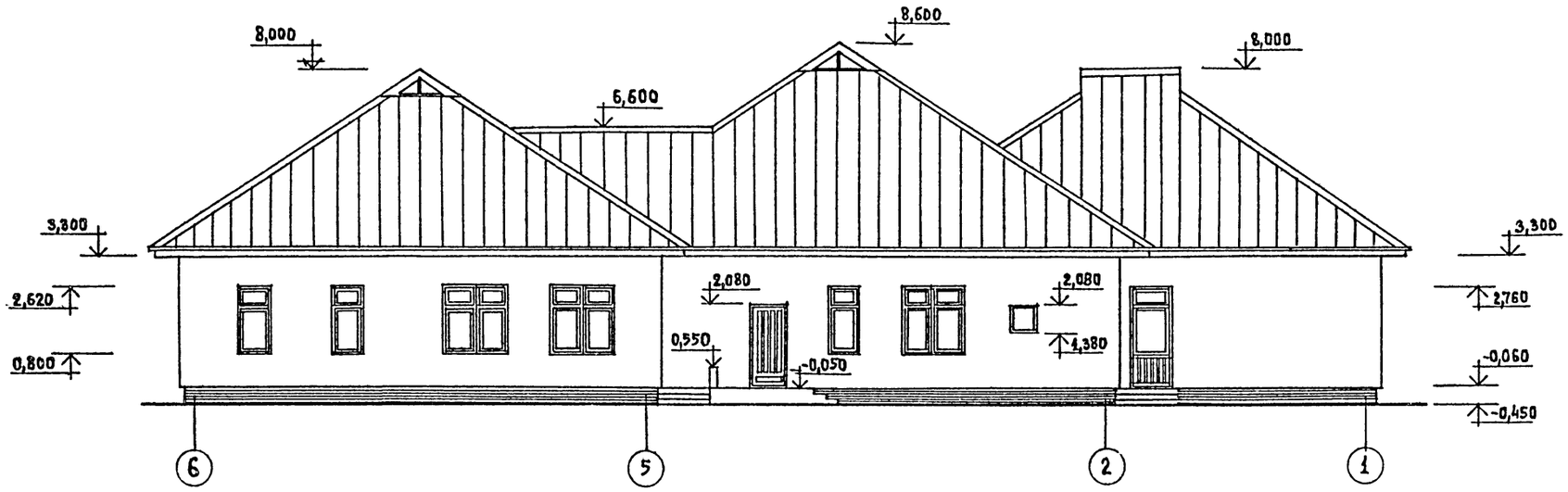

Ф А С А Д Е-А

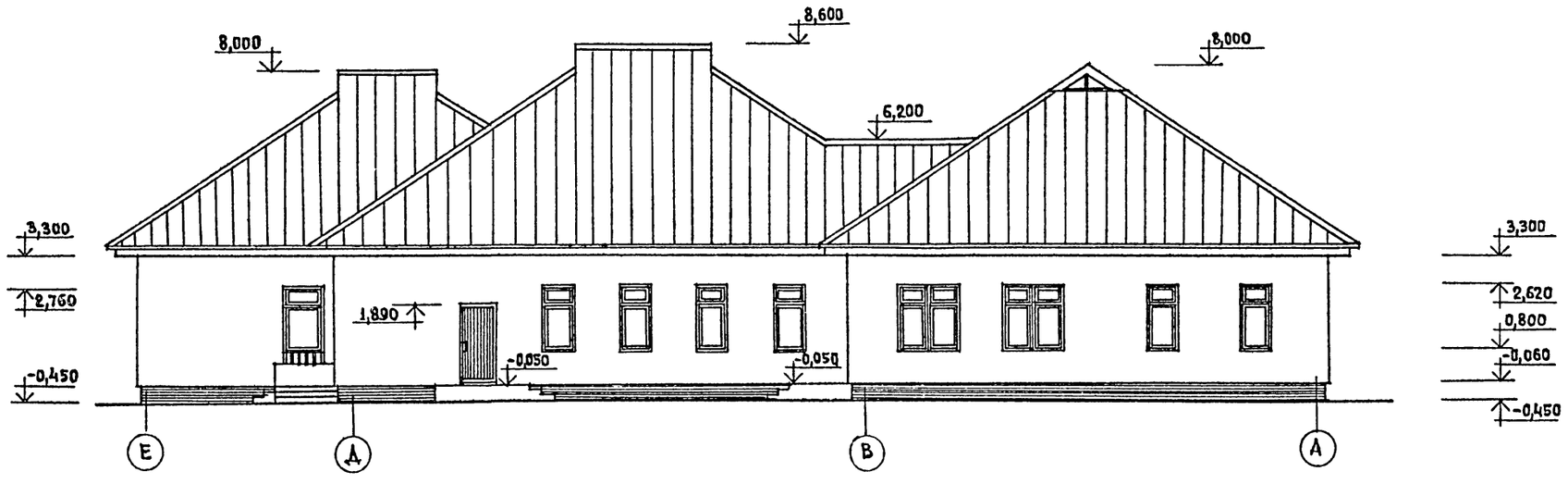

Инв. № подл. | Подпись и дата | Взамен инв. №
3-001-11

Норм. конт.	Баранов		218-1-432.87 - АС
Нач. АПМ-3	Пичугин		
Гл. инж. АПМ-3	Пичугин		
ГАП	Сабо		Детские ясли-сад на 50 мест со стенами из монолитного бетона
ГИП	Огнев		Стадия: Р; Лист: 8; Листов:
Рук. гр. арх.	Суворова		Фасады 6-1; Е-А (вариант с чердачной крышей)
Рук. гр. инж.	Каменцева		ЦНИИПИ НПСО "Монолит"
Архитект.	Дедова		
Проверил	Сабо		

Привязан

Инв. №

Копировал Дедиц

Формат 22

22644-01

Типовой проект 218-1-432.87, альбом I

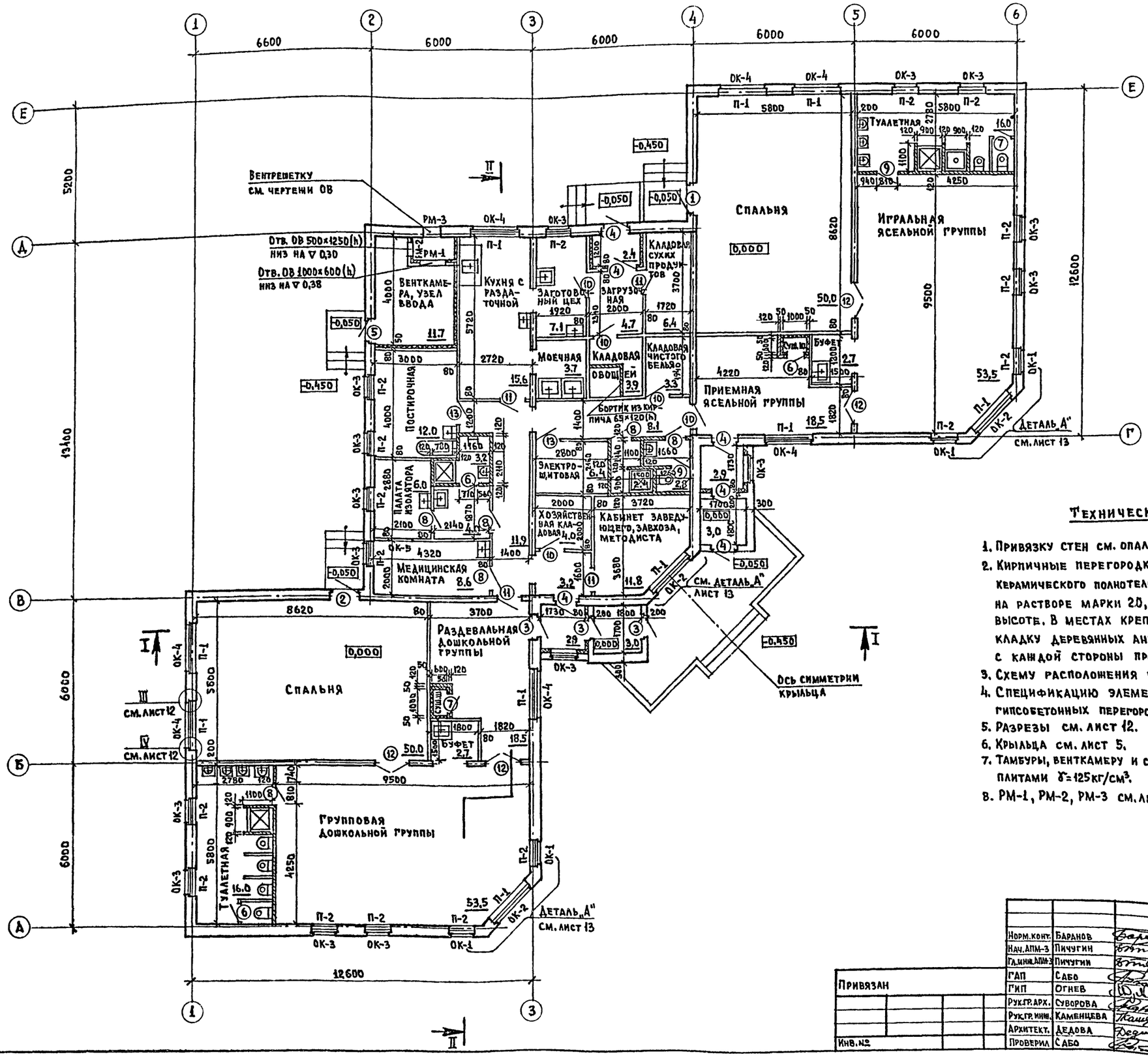

Технические требования

1. Привязку стен см. опалубочный план, лист 10.
2. Кирпичные перегородки (толщиной 120мм) выполнять из кирпича керамического полнотелого обыкновенного по ГОСТ 530-80 марки 75 на растворе марки 20, длиной более 5 м армировать 2 ϕ6 А-I по высоте. В местах крепления дверных коробок предусмотреть закладку деревянных антисептированных пробок по 2 шт. (по высоте) с каждой стороны проема.
3. Схему расположения гипсобетонных перегородок см. лист 24.
4. Спецификацию элементов заполнения проемов, спецификацию гипсобетонных перегородок и столярных изделий см. лист 11,24.
5. Разрезы см. лист 12.
6. Крыльца см. лист 5.
7. Тамбуры, венткамеру и сушильные шкафы утеплить минераловатными плитами $\gamma = 125 кг/см^3$.
8. РМ-1, РМ-2, РМ-3 см. лист 23

Инв. № подл. | 3-001-12 | Подпись и дата | Взам. инв. №

Привязан			
Инв. №			

Норм. конт.	Баранов	
Нач. АПМ-3	Пичугин	
Гл. инж. АПМ-3	Пичугин	
ГАП	Сабо	
ГИП	Огнев	
Рук. гр. арх.	Суворова	
Рук. гр. инж.	Каменцева	
Архитект.	Дедова	
Проверил	Сабо	

218-1-432.87 - АС

Детские ясли-сад на 50 мест со стенами из монолитного бетона

Стадия	Лист	Листов
Р	9	

План

ЦНИИПИ НПСО „Монолит"

Копировал Дедова Формат 22

22644-01

Типовой проект 218-1-432.87, Альбом I

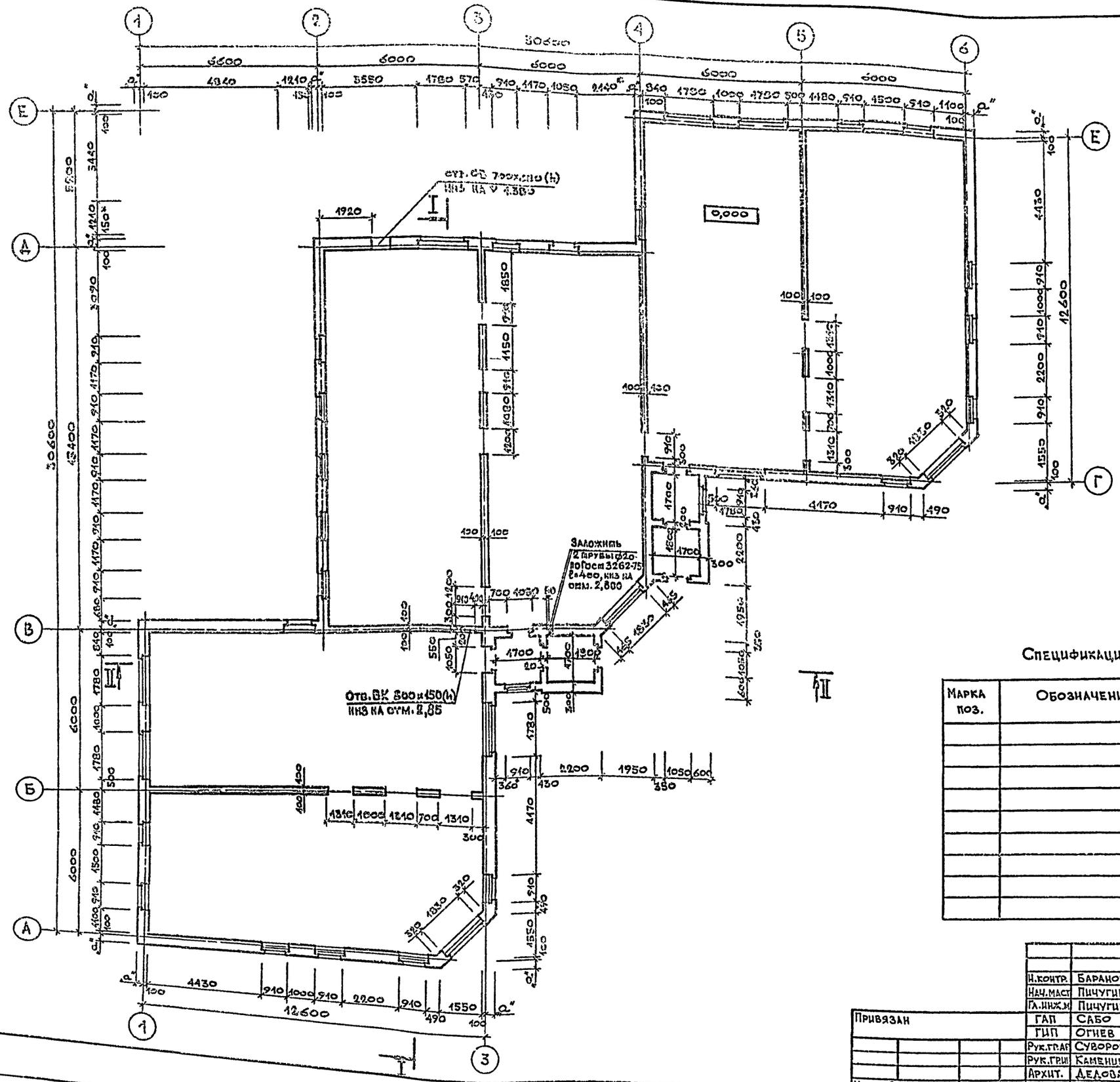

ТАБЛИЦА ПРИВЯЗКИ НАРУЖНЫХ СТЕН „а", мм			
МАТЕРИАЛ СТЕН	РАСЧЕТНАЯ ТЕМПЕРАТУРА НАРУЖНОГО ВОЗДУХА t°C		
	-20	-30	-40
КЕРАМЗИТОБЕТОН ПЛОТНОСТЬЮ D=1000, МАРКИ В 2,5	250	300	400

ТЕХНИЧЕСКИЕ ТРЕБОВАНИЯ

1. НАРУЖНЫЕ СТЕНЫ ВЫПОЛНЯТЬ ИЗ КЕРАМЗИТОБЕТОНА ПЛОТНОСТЬЮ D=1000, МАРКИ В 2,5.
2. БЕТОНИРОВАНИЕ СТЕН ВЕСТИ ДО ОТМ. 2,990.
3. В ДВЕРНЫХ И ОКОННЫХ ПРОЕМАХ ПРЕДУСМОТРЕТЬ ЗАКЛАДКУ ДЕРЕВЯННЫХ АНТИСЕПТИРОВАННЫХ ПРОБОК ПО 2 ШТ. (ПО ВЫСОТЕ) С КАЖДОЙ СТОРОНЫ ПРОЕМА ДЛЯ КРЕПЛЕНИЯ ОКОННЫХ И ДВЕРНЫХ КОРОБОК (СМ. ЛИСТ 13).
4. * ВЕЛИЧИНА ПЕРЕМЕННАЯ.
5. РАЗРЕЗЫ I-I, II-II СМ. ЛИСТ 12.

СПЕЦИФИКАЦИЯ К ПЛАНУ ОПАЛУБОЧНОМУ

МАРКА ПОЗ.	ОБОЗНАЧЕНИЕ	НАИМЕНОВАНИЕ	КОЛ-ВО ПРИ t°C -20	-30	-40	МАССА ЕД., КГ	ПРИМЕЧАНИЕ
		НАРУЖНЫЕ СТЕНЫ:					
		КЕРАМЗИТОБЕТОН В2,5	$м^3$ 112,15	123,32	146,22		
		ВХОД, КАРНИЗ, ПАРАПЕТ:					
		КЕРАМЗИТОБЕТОН В2,5	$м^3$ 37,64	37,64	37,64		
		ВНУТРЕННИЕ СТЕНЫ:					
		ОСНОВНОЕ РЕШЕНИЕ					
		БЕТОН В 7,5	$м^3$ 25,32	23,32	28,32		
		ВАРИАНТ					
		КЕРАМЗИТОБЕТОН В2,5	$м^3$ 28,32	28,32	28,32		

			218-1-452.87 - АС
Н.КОНТР.	БАРАНОВ		
НАЧ.МАСТ	ПИЧУГИН		
ГЛ.ИНЖ.М	ПИЧУГИН		
ГАП	САБО		
ГИП	ОГНЕВ		ДЕТСКИЕ ЯСЛИ-САД НА 50 МЕСТ СО СТЕНАМИ ИЗ МОНОЛИТНОГО БЕТОНА
РУК.ГР.АС	СУВОРОВА		
РУК.ГР.ВК	КАМЕНЦЕВА		
АРХИТ.	ДЕДОВА		ПЛАН ОПАЛУБОЧНЫЙ.
ПРОВЕР.	САБО		

СТАДИЯ	ЛИСТ	ЛИСТОВ
Р	10	

ЦНИИПИ НПСО „МОНОЛИТ"

ПРИВЯЗАН

ИНВ. №

СОГЛАСОВАНО: ГЛ.СПЕЦ. ОВ МИНАЕВА; РУК.ГР. ВК ГРЕБЕНИК; ГЛ.СПЕЦ. ОС ЧЕРКАСОВСКИЙ

ИНВ. № ПОДЛ. | ПОДПИСЬ И ДАТА | ВЗАМ. ИНВ. № | 3-001-13

КОПИРОВАЛ

ФОРМАТ А2

22644-01

Марка поз.	Обозначение	Наименование	Количество при t°C -20°	-30°	-40°	Масса ед., кг	Примечание
1	2	3	4	5	6	7	8
		Двери наружные					
1	ГОСТ 11214-86	Балконная дверь БС 28-12	1				
2	ГОСТ 11214-86	Балконная дверь БС 28-12л	1				
1	ГОСТ 11214-86	Балконная дверь БР 28-12		1			
2	ГОСТ 11214-86	Балконная дверь БР 28-12л		1			
1	ГОСТ 11214-86	Балконная дверь БРС 28-12			1		
2	ГОСТ 11214-86	Балконная дверь БРС 28-12л			1		
3	Серия 1.136.5-19	Дверной блок ДН21-10АП	3	3	3		
4	Серия 1.136.5-19	Дверной блок ДН 21-10АПл	6	6	6		
5	Серия 1.136.5-19	Дверной блок ДС 19-9ГТл	1	1	1		
		Двери внутренние					
6	Серия 1.136-10	Дверной блок ДГ21-7	3	3	3		
7	Серия 1.136-10	Дверной блок ДГ21-7л	2	2	2		
8	Серия 1.136-10	Дверной блок ДГ21-8	6	6	6		
9	Серия 1.136-10	Дверной блок ДГ21-8л	2	2	2		
10	Серия 1.136-10	Дверной блок ДГ21-9	5	5	5		
11	Серия 1.136-10	Дверной блок ДГ21-9л	4	4	4		
12	Серия 1.136-10	Дверной блок остекленный ДО 21-13	4	4	4		
13	Серия 1.136.5-19	Дверной блок служебный ДС 19-9ГТ	2	2	2		

1	2	3	4	5	6	7	8
		Окна					
ОК-1	ГОСТ 11214-86	Оконный блок ОС21-9в	4				
		Оконный блок ОР21-9в		4			
	ГОСТ 16289-86	Оконный блок ОРС21-9в			4		
ОК-2	ГОСТ 11214-86	Оконный блок ОС21-9в, 2шт.	3				
		Оконный блок ОР21-9в, 2шт.		3			
	ГОСТ 16289-86	Оконный блок ОРС21-9в, 2шт.			3		
ОК-3	ГОСТ 11214-86	Оконный блок ОС18-9в	15		3		
		Оконный блок ОР18-9в		15			
	ГОСТ 16289-86	Оконный блок ОРС18-9в			15		
ОК-4	ГОСТ 11214-86	Оконный блок ОС18-9в, 2шт.	7				
		Оконный блок ОР18-9в, 2шт.		7			
	ГОСТ 16289-86	Оконный блок ОРС18-9в, 2шт.			7		
ОК-5*	ГОСТ 11214-86	Оконный блок ОР 6-9	1	1	1		
ОК-6	см. лист 22, Альбом I	Слуховое окно	2	2	2		
		Подоконные доски					
П-1	ГОСТ 17280-79	ПД 19-25	10	10			
П-2	ГОСТ 17280-79	ПД 10-25	18	18			
П-1	ГОСТ 17280-79	ПД 19-35			10		
П-2	ГОСТ 17280-79	ПД 10-35			18		

Технические требования

1. ОК-5* – В проекте применены только наружные элементы окна марки ОР 6-9, при этом толщина бруска коробки увеличивается до 54 мм.
2. Данный лист смотреть совместно с листом 9

Норм. контр	Баранов		
Нач. АПМ-3	Пичугин		
Гл. инж. АПМ-3	Пичугин		
ГАП	Сабо		
ГИП	Отиев		
Рук. гр. арх.	Суворова		
Рук. гр. инж.	Каменцева		
Архитект.	Дедова		
Провери л	Сабо		

Привязан

Инв. №

218-1-432.87 - АС

Детские ясли-сад на 50 мест со стенами из монолитного бетона

Стадия	Лист	Листов
Р	11	

Спецификация элементов заполнения проемов. Спецификация столярных изделий

ЦНИИПИ НПСО „Монолит"

Копировал Дедова Формат 22

22644-01

Инв. № подл. | 3-001-14 | Подпись и дата | Взам. инв. №

Типовой проект 218-1-432.87, Альбом I

Разрез II-II

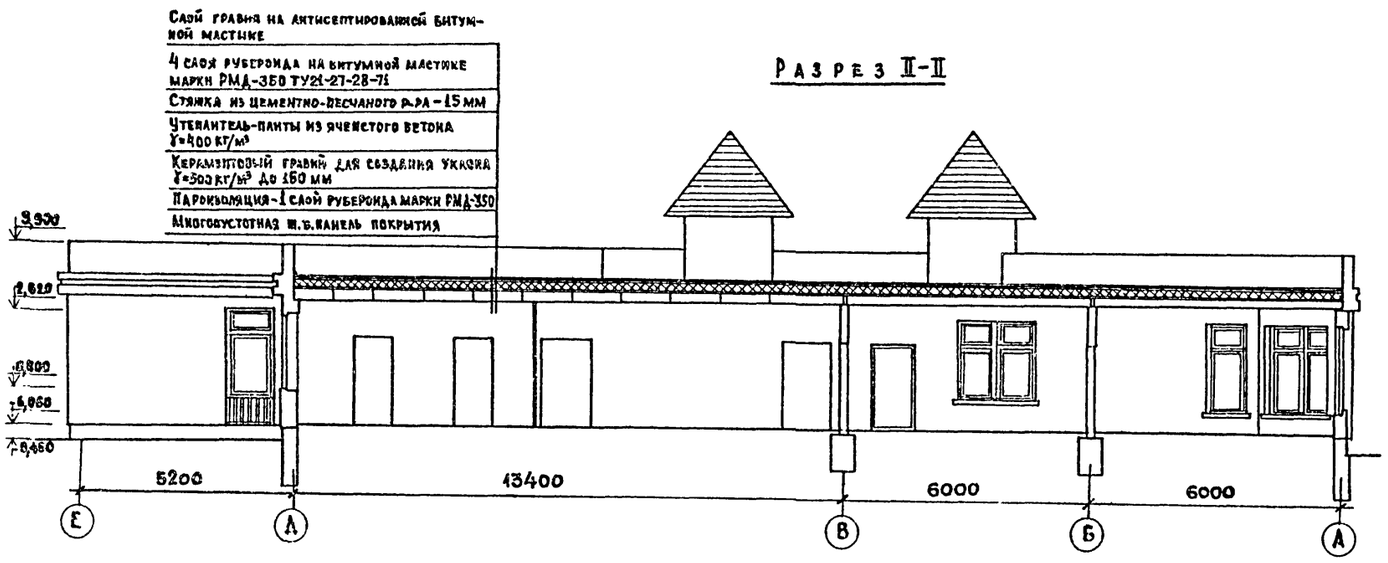

Разрез I-I

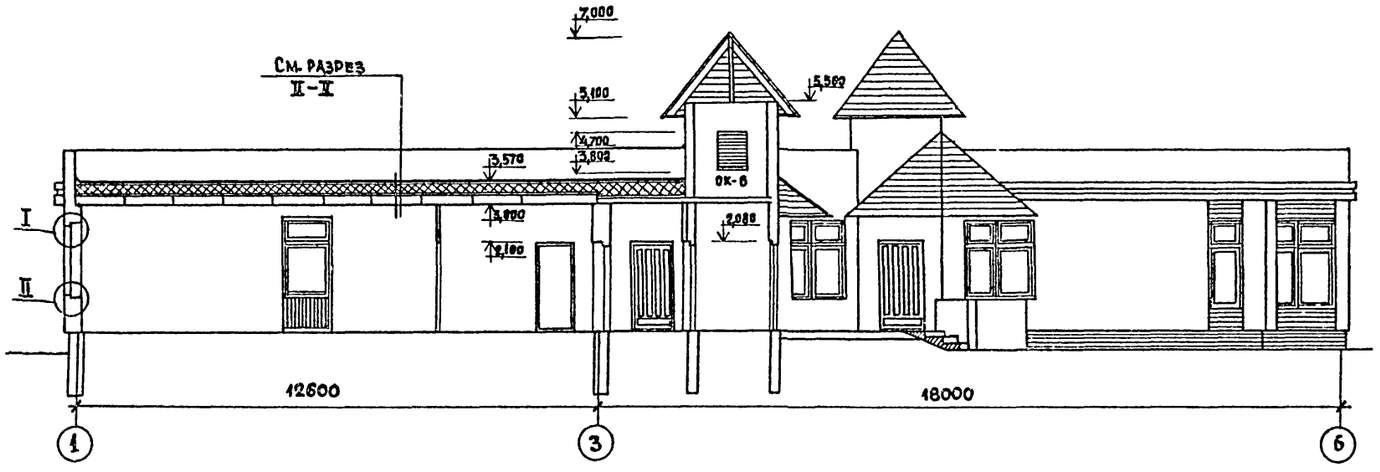

Таблица толщин утеплителя

Наименование утеплителя	γ кг/м³	λ ккал. м·час·град	Толщина утеплителя (см) $t_р$=-20°С	$t_р$=-30°С	$t_р$=-40°С
Ячеистый бетон	400	0,12	16	—	26
		0,13	—	20	—

Узлы разреза

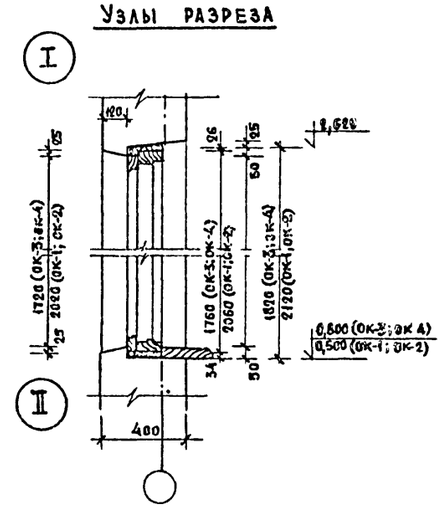

Узлы плана

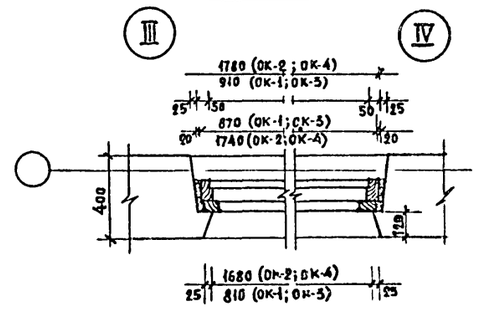

Данный лист смотреть совместно с листами 9, 10, 17, 11.

Привязан

Инв. №

Норм. контр.	Баранов	
Нач. АПМ-3	Пичугин	
Гл. инж. АПМ-3	Пичугин	
ГАП	Сабо	
ГИП	Огнев	
Рук. гр. арх.	Суворова	
Рук. гр. инж.	Каменцева	
Архитект.	Дедова	
Проверил	Сабо	

218-1-432.87 – АС

Детские ясли-сад на 50 мест со стенами из монолитного бетона

Стадия	Лист	Листов
Р	12	

Разрезы I-I и II-II. Узлы

ЦНИИПИ НПСО „Монолит"

Копировал

Формат 22

22644-01

Инв. № подл. 3-001-15 | Подпись и дата | Взам. инв. №

Типовой проект 218-1-432.87. Альбом I

Фрагмент фасада

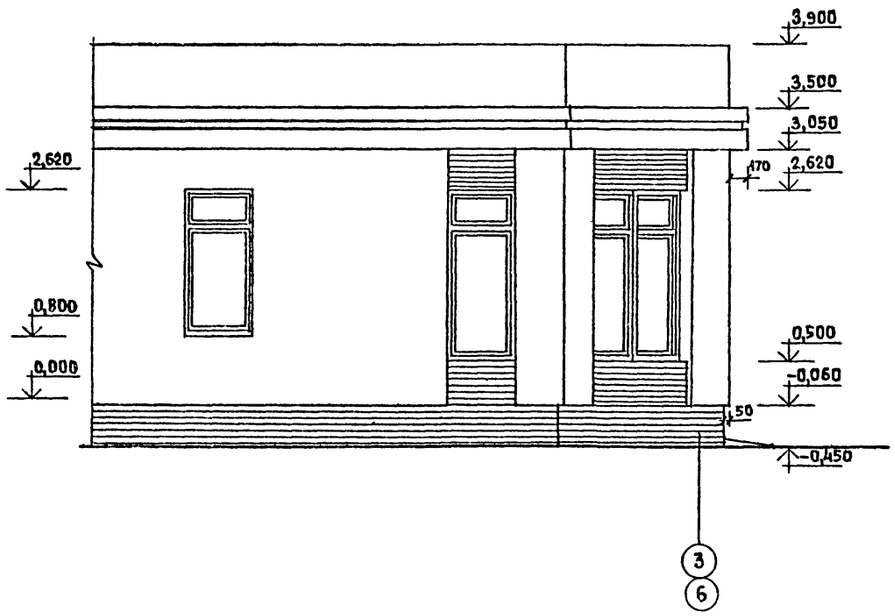

Сечение 1-1

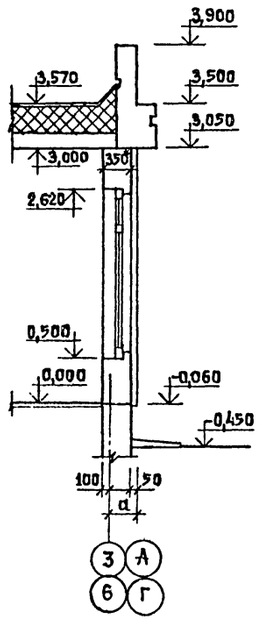

Сечение 2-2

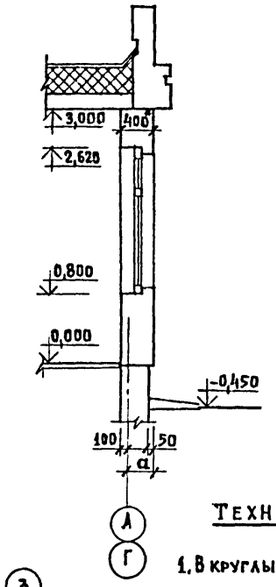

План фрагмента

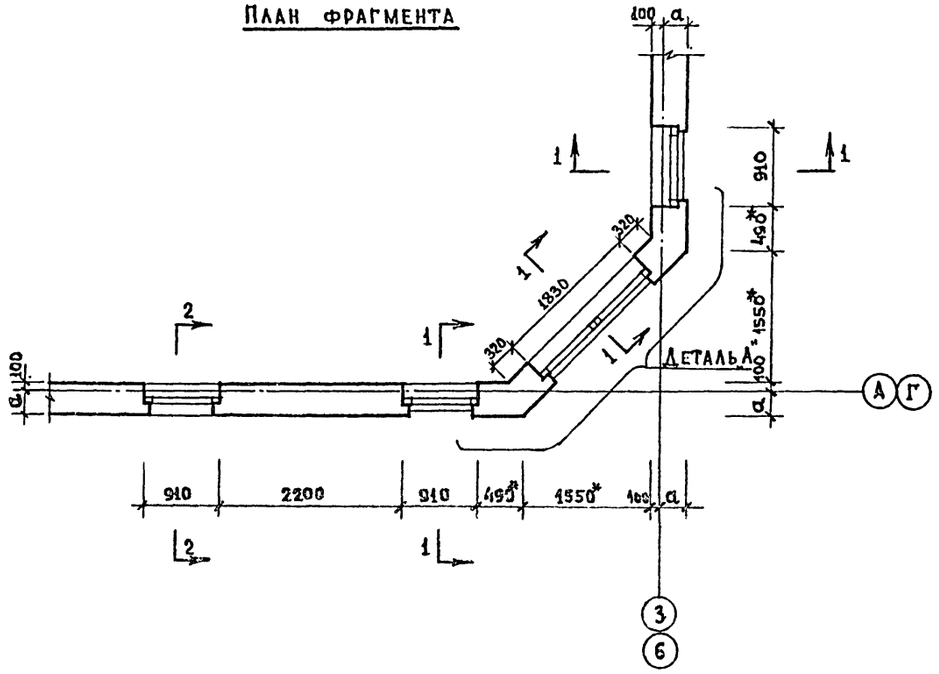

Деталь „А"

М1:20

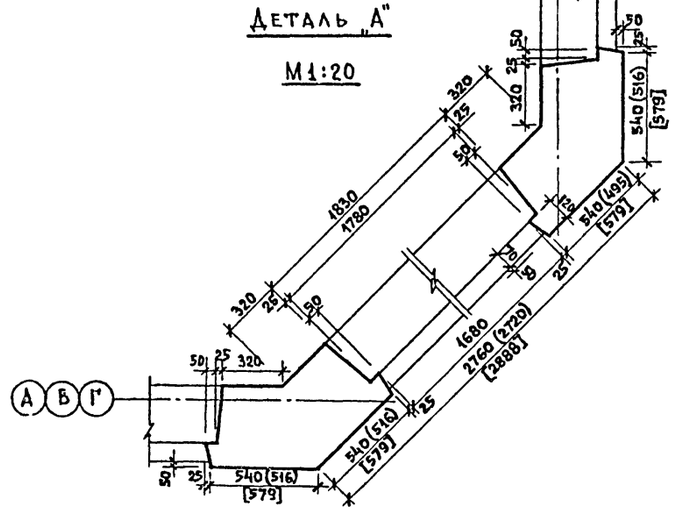

Технические требования

1. В круглых скобках даны размеры для толщины наружных стен - 350 мм, без скобок - для толщины наружных стен - 400 мм, в квадратных скобках - для толщины стен - 500 мм.
2. В оконных и дверных проемах заложить в стене по высоте в 2-х местах деревянные пробки.

* Переменная величина, в данном проекте соответствует толщине наружных стен 400 мм.

Инв.№ подл.	Подпись и дата	Взам.инв.№	
3-001-16			

Привязан			
Инв. №			

Норм.конт.	Баранов		
Нач. АПМ-3	Пичугин		
Гл.инж.АПМ-3	Пичугин		
ГАП	Сабо		
ГИП	Огиеь		
Рук.гр.арх.	Суворова		
Рук.гр.инж.	Каменцева		
Архитект.	Дедова		
Проверил	Сабо		

218-1-432.87 - АС

Детские ясли-сад на 50 мест со стенами из монолитного бетона

Фрагмент фасада. План. Сечения.

Стадия	Лист	Листов
Р	13	

ЦНИИПИ НПСО „Монолит"

Копировал Дедова

Формат 22

22644-01

Типовой проект 218-1-432.87, Альбом I

Развертки стен групповой

Вид А

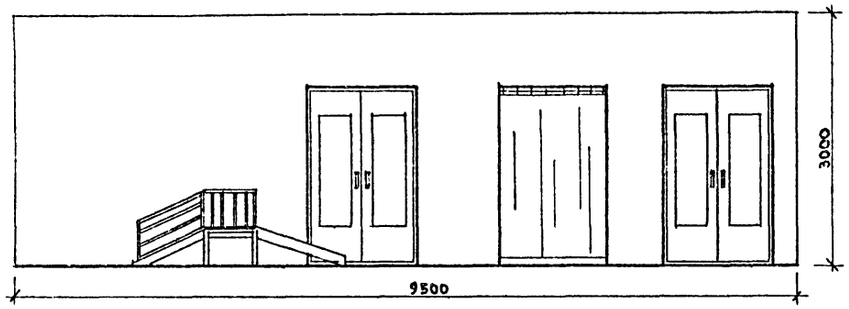

Вид Б

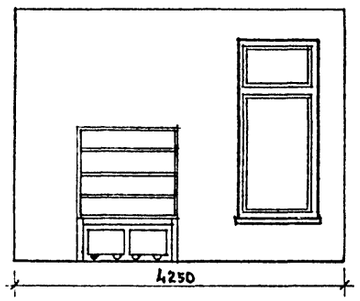

Вид В

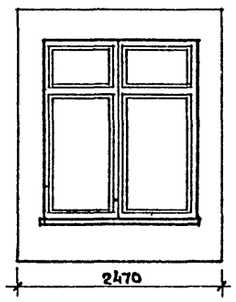

Вид Г

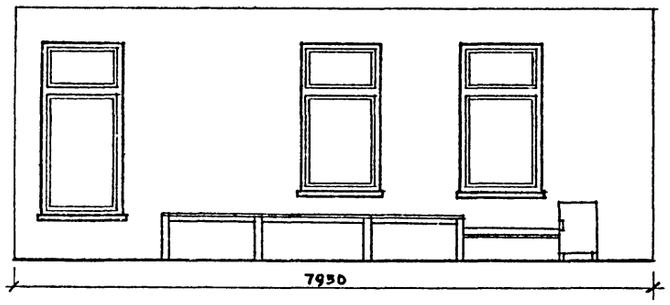

Вид Д

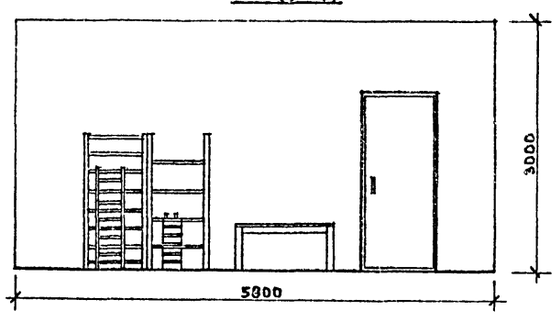

План

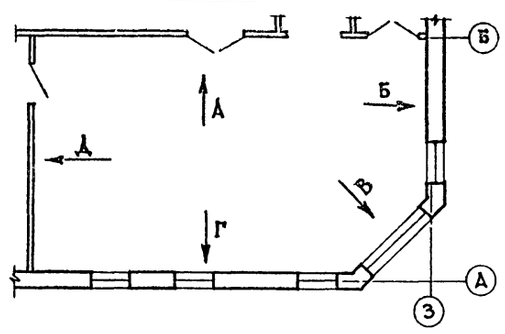

Экран ЭС-1

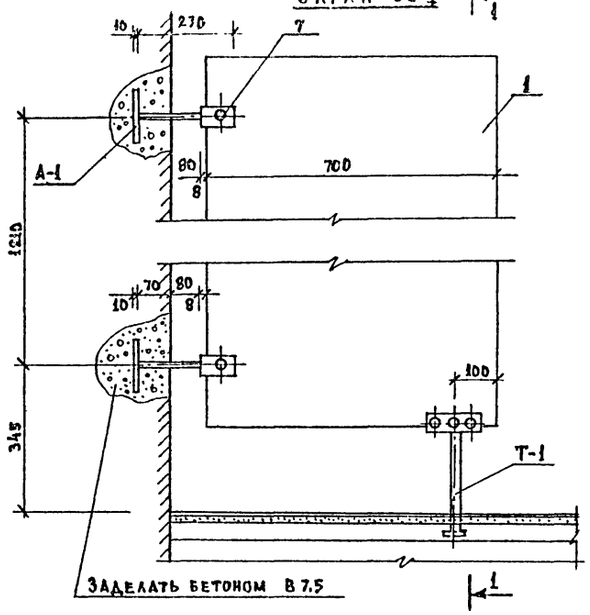

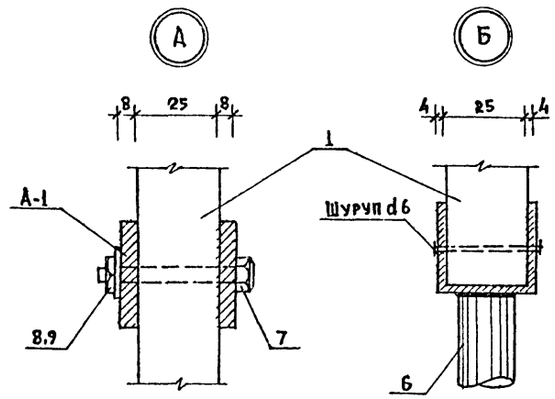

1-1

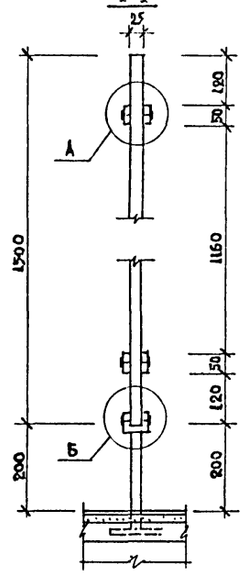

Общий вид ножки Т-1

Анкер А-1

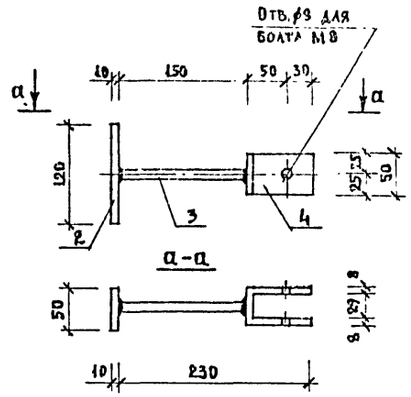

Поз. 1

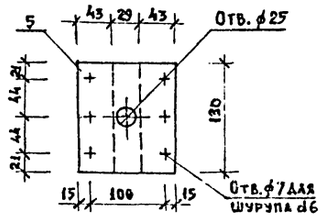

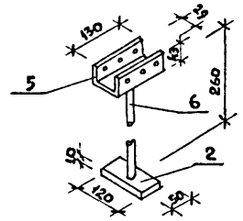

Спецификация изделий на экран ЭС-1 (всего на здание 2 шт.)

Марка поз.	Обозначение	Наименование	Кол.	Масса ед. кг.	Примечание
1	ГОСТ 10632-77*	Плита 1500х700х85	1	21	
		Анкер А-1			
2	ГОСТ 103-76*	-50х10х120	2	0,47	
3	ГОСТ 8732-78*	Труба 15х3 ℓ=150 8=10	2	0,14	
4	ГОСТ 103-76*	-50х8х220	2	0,70	
7	ГОСТ 7798-70*	Болт М8х60	4	—	
8	ГОСТ 5915-70*	Гайка М8	4	—	
9	ГОСТ 11371-78*	Шайба 8	4	—	
		Ножка Т-1			
2	ГОСТ 103-76*	-50х10х120	1	0,47	
5	ГОСТ 103-76*	-130х4х130	1	0,53	
6	ГОСТ 8732-78*	Труба 25х3 ℓ=260 8.10	1	0,42	

Технические требования.

1. Сварку деталей вести электродуговой ручной сваркой по ГОСТ 9467-75.
2. Металлические детали перед установкой очистить от ржавчины и окрасить за 2 раза масляной краской (ГОСТ 8292-85) по грунтовке.
3. Столярные плиты покрываются эмалевой краской 2 раза.

Привязан

Инв. №

Норм. контр.	Баранов	
Нач. АПМ-3	Пичугин	
Гл. инж. АПМ-3	Пичугин	
ГАП	Сабо	
ГИП	Огнев	
Рук. гр. арх.	Суворова	
Рук. гр. инж.	Каменцева	
Техник	Аюзина	
Проверил	Сабо	

218-1-432.87 - АС

Детские ясли-сад на 50 мест со стенами из монолитного бетона

Стадия	Лист	Листов
Р	14	

Развертки стен групповой. Экран ЭС-1. Детали

ЦНИИПИ КПСО „Монолит"

Инв. № подл. | Подпись и дата | Взам. инв. № | 3-001-17

Копировал Фич

Формат 22

22644-01

Типовой проект 218-1-432.87 Альбом I

Схема перемычек

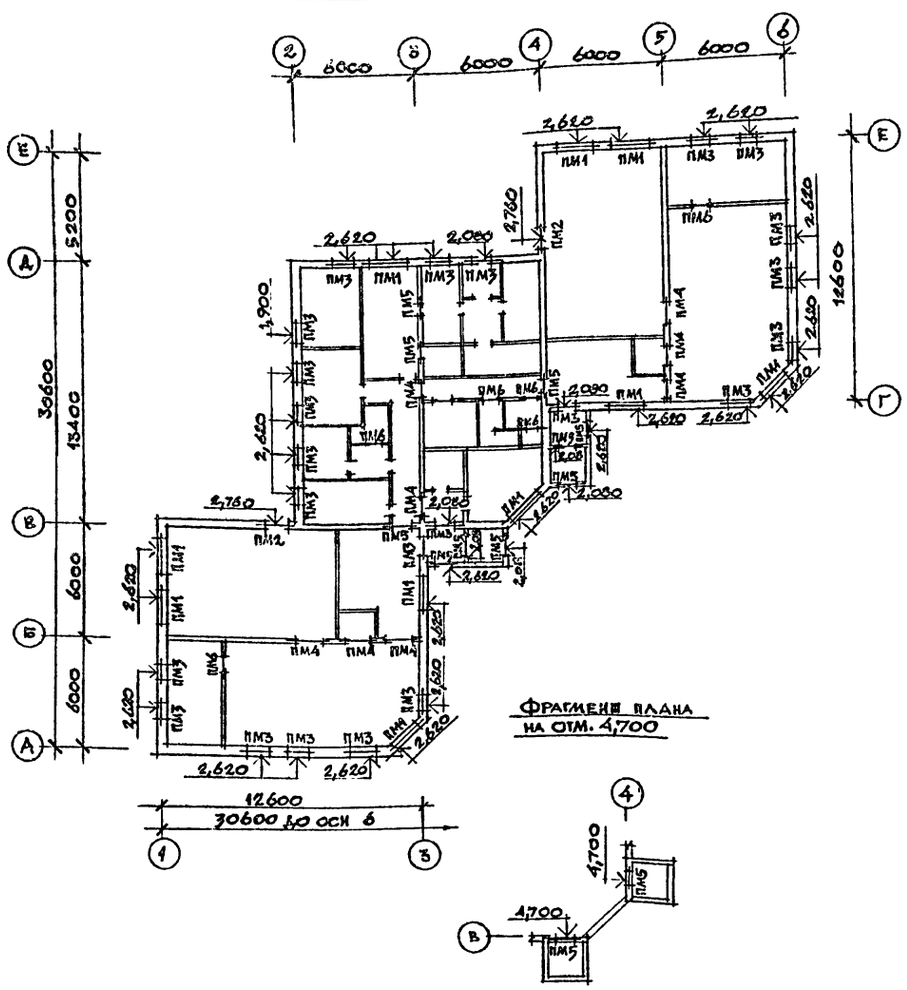

Ведомость расхода стали на элемент, кг

Марка элемента	Изделия арматурные				
	Арматура классов				
	A III		AI		Всего
	ГОСТ 5781-82*		ГОСТ 5781-82*		
	⌀10	Итого	⌀6	Итого	
ПМ1	7,96	7,96	2,91	2,71	10,87
ПМ2	6,11	6,11	2,04	2,04	8,15
ПМ3	5,18	5,18	2,04	2,04	7,22
ПМ4	4,07	4,07	1,20	1,20	5,27
ПМ5	3,45	3,45	1,20	1,20	4,65
ПМ6	-	-	0,58	0,58	0,58

Спецификация перемычек ПМ1 ÷ ПМ6

NN поз.	Обозначение	Наименование	Кол.	Примечание
		Перемычка ПМ1 (шт.10)		
1	ГОСТ 5781-82*	⌀10 A III l = 2150	6	
4	ГОСТ 5781-82*	⌀6 AI l = 200	39	
5	ГОСТ 5781-82*	⌀6 AI l = 380	14	
		Перемычка ПМ2 (шт. 2)		
2	ГОСТ 5781-82*	⌀10 A III l = 1650	6	
4	ГОСТ 5781-82*	⌀6 AI l = 200	27	
5	ГОСТ 5781-82*	⌀6 AI l = 380	10	
		Перемычка ПМ3 (шт. 23)		
3	ГОСТ 5781-82*	⌀10 A III l = 1400	6	
4	ГОСТ 5781-82*	⌀6 AI l = 200	27	
5	ГОСТ 5781-82*	⌀6 AI l = 380	10	
		Перемычки ПМ4 (шт. 3)		
2	ГОСТ 5781-82*	⌀10 A III l = 1650	4	
4	ГОСТ 5781-82*	⌀6 AI l = 200	18	
6	ГОСТ 5781-82*	⌀6 AI l = 180	10	
		Перемычка ПМ5 (шт. 12)		
3	ГОСТ 5781-82*	⌀10 A III l = 1400	4	
4	ГОСТ 5781-82*	⌀6 AI l = 200	18	
6	ГОСТ 5781-82*	⌀6 AI l = 180	10	
		Перемычка ПМ6 (шт. 6)		
7	ГОСТ 5781-82*	⌀6 AI l = 1310	2	

Технические требования

1. Перед установкой отдельные стержни сварить в каркасы

Инв. N подл. | Подпись и дата | Взам. инв. N | 3-004-18

Привязан

Инв. №

Н. контр.	Баранов	
Нач. маст.	Пичугин	
Гл. констр.	Пичугин	
ГАП	Сабо	
ГИП	Огнев	
Рук. гр. ин.	Каменцева	
Ст. инж.	Данилова	
Проверил	Каменцева	

218-1-432.87 - АС

Детские ясли-сад на 50 мест со стенами из монолитного бетона

Армирование стен над проемами

Стадия	Лист	Листов
Р	15	

ЦНИИПИ НПСО "Монолит"

Копировал

Формат А2

22644-01

Типовой проект 218-1-432.87, Альбом I

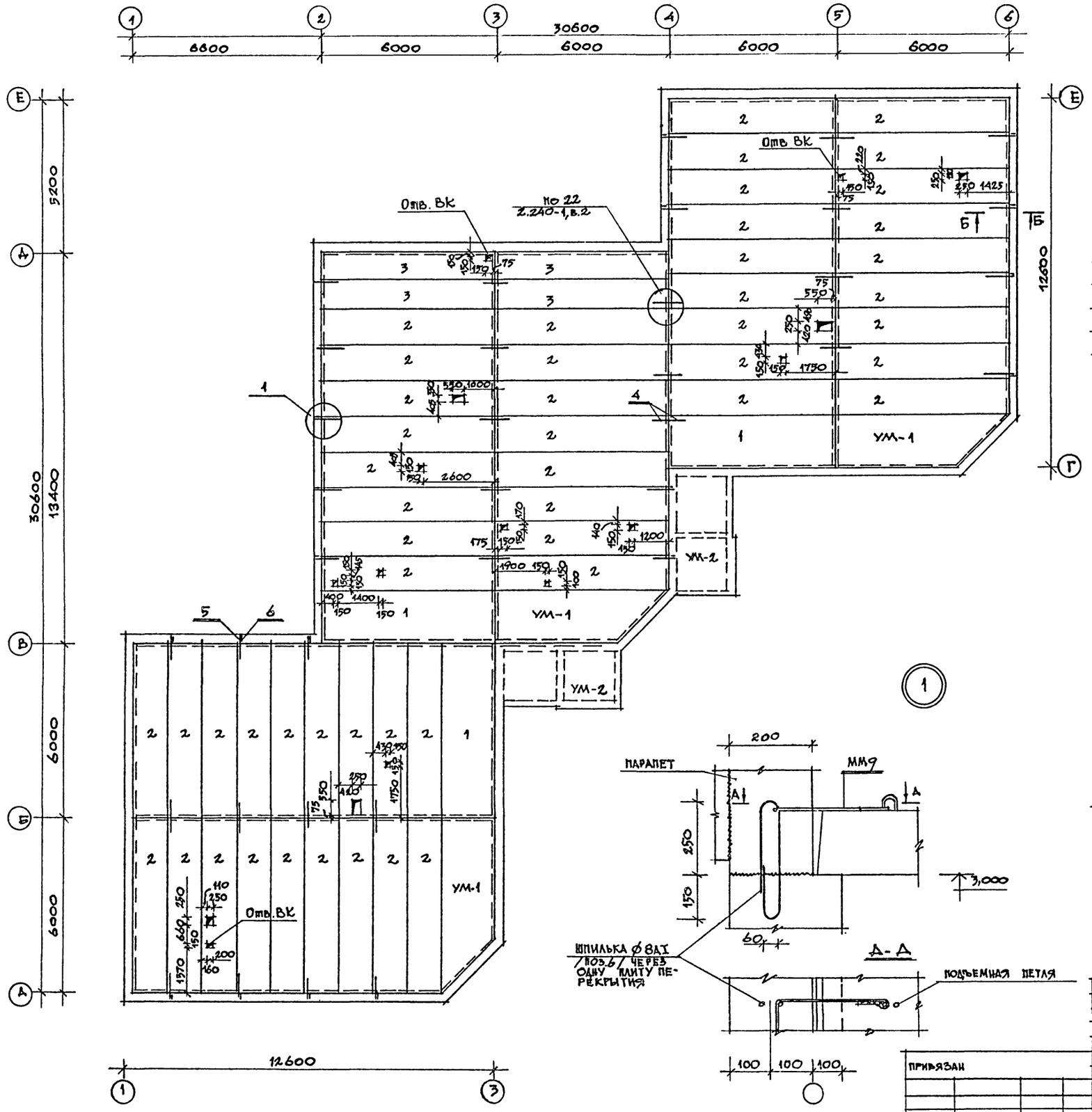

Спецификация к схеме расположения элементов покрытия

Марка поз.	Обозначение	Наименование	Кол. шт.	Масса ед., кг	Примечание
		Плиты перекрытия			
1	1.141-1 в.63	ПК 60.18-4АтVт	3	3175	
2	1.141-1 в.63	ПК 60.12-4АтVт	51	2100	
3	1.141-1 в.63	ПК 60.10-4АтVт	4	1725	
		Монолитные участки			
УМ 1	Альбом I,	л. 17 УМ-1	3	-	
УМ2	Альбом I,	л. 17 УМ-2	2	-	
		Монтажные элементы			
4	Серия 2.240-1 вып. 2	ММ11 l=430	32	0.27	
5	Серия 2.240-1, вып. 2	ММ9 l=725	18	0.45	
6	ГОСТ 5781-82*	Шпилька ⌀8АI l=1000	18	0.40	

Ведомость расхода стали на элемент, кг

Марка элемента, позиция	Монтажные детали				
	Арматура класса				Всего
	AI ГОСТ 5781-82*		AII ГОСТ 5781-82*		
	⌀10	Итого	⌀8	Итого	
4	0,27	0,27	-	-	0,27
5	0,45	0,45	-	-	0,45
6	-	-	0,40	0,40	0,40

Технические требования

1. Укладку панелей на стены и заделку швов между панелями производить на цементно-песчаном р-ре марки "100".
2. Металлические детали анкеровки панелей после устройства соединений защитить слоем цементного р-ра марки "100"
3. Отверстия сверлить по месту, не нарушая несущих ребер плит перекрытия. Привязки отверстий даны к верхней грани панели.
4. Данный лист смотреть совместно с листом 17.
5. Не оговоренные отв. - ОВ.

Согласовано:
Гл. спец. ОВ Минаева
Рук. гр. ВК Рагозина
Рук гр ЭОМ Овчинников

Инв. N подл. | Подпись и дата | Взам. инв. N
3-001-19

Привязан

Инв. №

			218-1-432.87 - АС
Н. контр.	Баранов		
Нач. маст.	Пичугин		
Гл. констр.	Пичугин		Детские ясли-сад на 50 мест со стенами из монолитного бетона
ГАП	Сабо		
ГИП.	Огнев		
Рук. гр.	Каменцева		Схема расположения элементов покрытия
Ст. инж.	Данилова		
Проверил	Каменцева		

Стадия	Лист	Листов
Р	16	

ЦНИИПИ НПСО "Монолит"

Копировал:

Формат А2

22644-01

Типовой проект 218-1-432.87, Альбом I

Монолитные участки УМ-1

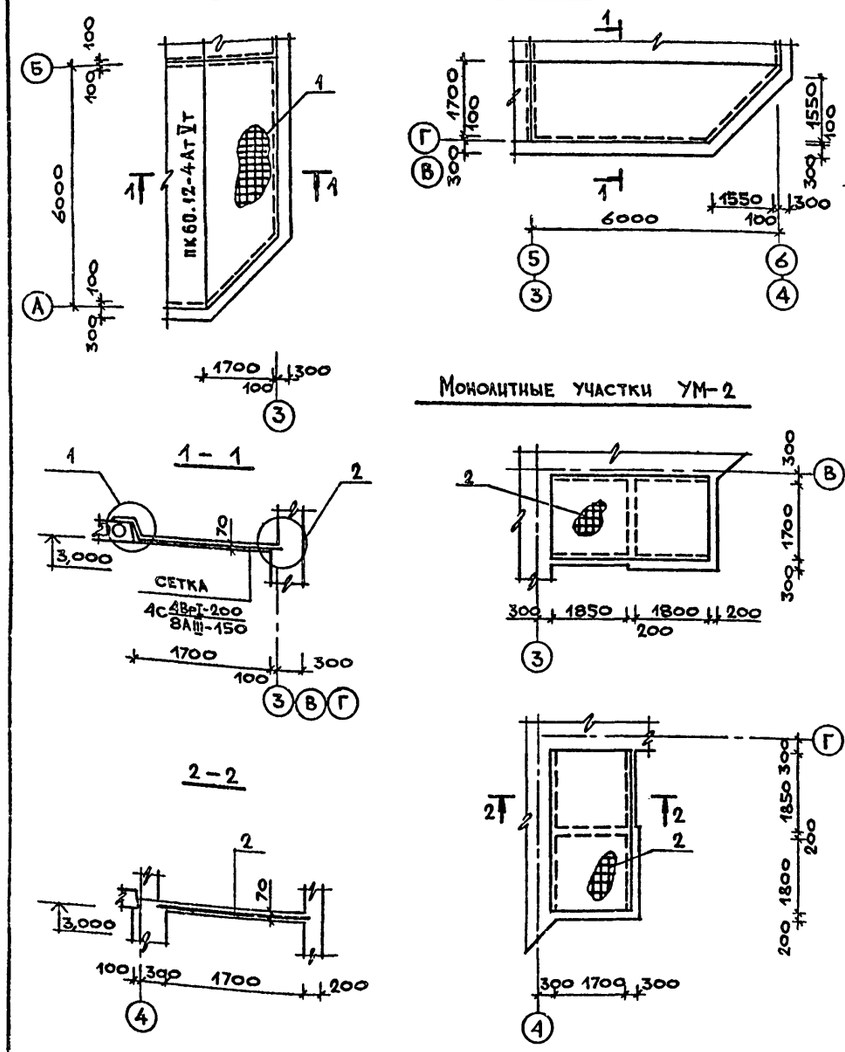

Монолитные участки УМ-2

Б – Б (см. лист 16)

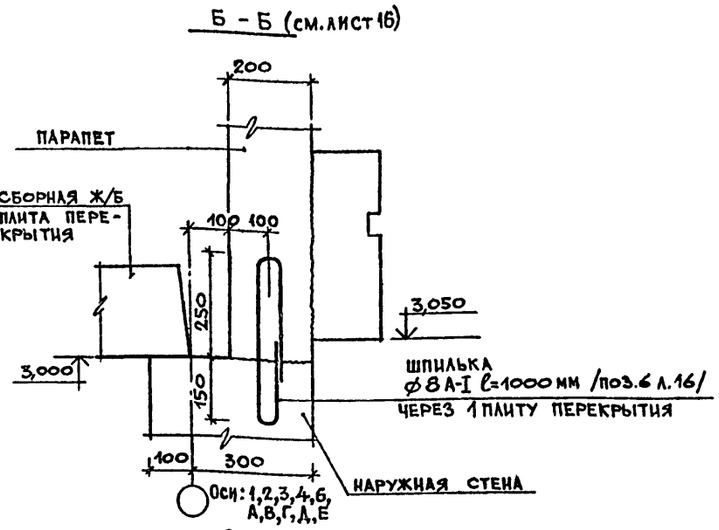

Опалубка и армирование карниза

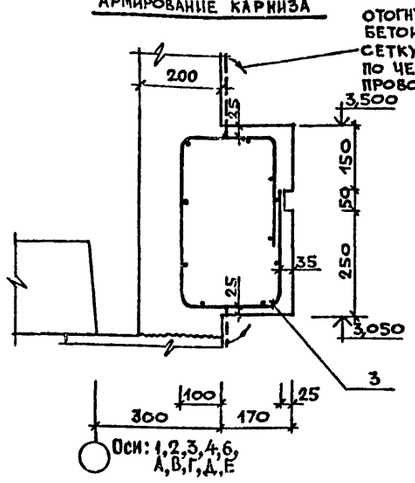

Спецификация монолитных участков УМ-1, УМ-2.

		Обозначение	Наименование	Кол.	Примечание
			Плита УМ-1		
			Сборочные единицы		
			Сетка арматурная		
	1	ГОСТ 23279-85	4с 4Вр-I-200 / 8А-III-150 260×600	1	
			Материалы на УМ-1		
			Бетон марки В15, м³	0,65	
			Плита УМ-2		
			Сборочные единицы		
			Сетка арматурная		
	2	ГОСТ 23279-85	4с 4Вр-I-300 / 8А-III-200 190×390	1	
			Материалы на УМ-2		
			Бетон марки В15, м³	0,35	
			Карниз		
			Сборочные единицы		
			Сетка арматурная		
	3	ГОСТ 23279-85	4с 3Вр-I-200 / 3Вр-I-150 135×150	70	
			Материалы		
			Бетон марки В15, м³	7,8	

Ведомость расхода стали на элемент, кг

Марка элемента	Изделия арматурные					Всего
	Арматура класса					
	А-III		Вр-I			
	ГОСТ 5781-82*		ГОСТ 6727-80			
	⌀8	итого	⌀3	⌀4	итого	
УМ-1 /шт.3/	42,13	42,13		8,32	8,32	50,45
УМ-2 /шт.2/	23,27	23,27		4,75	4,75	28,02
Карниз			103,37		103,37	103,37

(1)

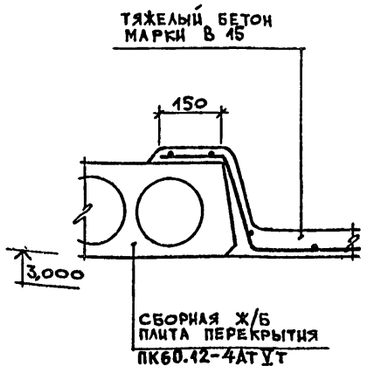

(2)

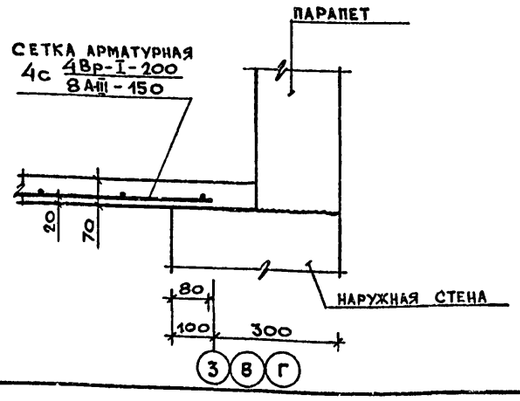

Данный лист см. совместно с листом 16.

Привязка наружных стен /300 мм/ дана для основного решения /$t_н^o$ = -30°С/.

Н.контр	Баранов		218-1-432.87 – АС
Нач.мас.	Пичугин		
Гл.конс	Пичугин		
ГАП	Сабо		Детские ясли-сад на 50 мест со стенами из монолитного бетона. Стадия: Р; Лист: 17; Листов:
ГИП	Огнев		
Рук.гр.	Каменцева		
Ст. инж	Данилова		Монолитные участки УМ-1, УМ-2. Карниз.
Провери	Каменцева		ЦНИИПИ НПСО „Монолит"

Привязан

Инв. №

Копировал

Формат А2

Инв. № подл. | 3-001-20 | Подпись и дата | Взам. инв. №

22644-01

Типовой проект 218-1-432.87, Альбом I

План кровли

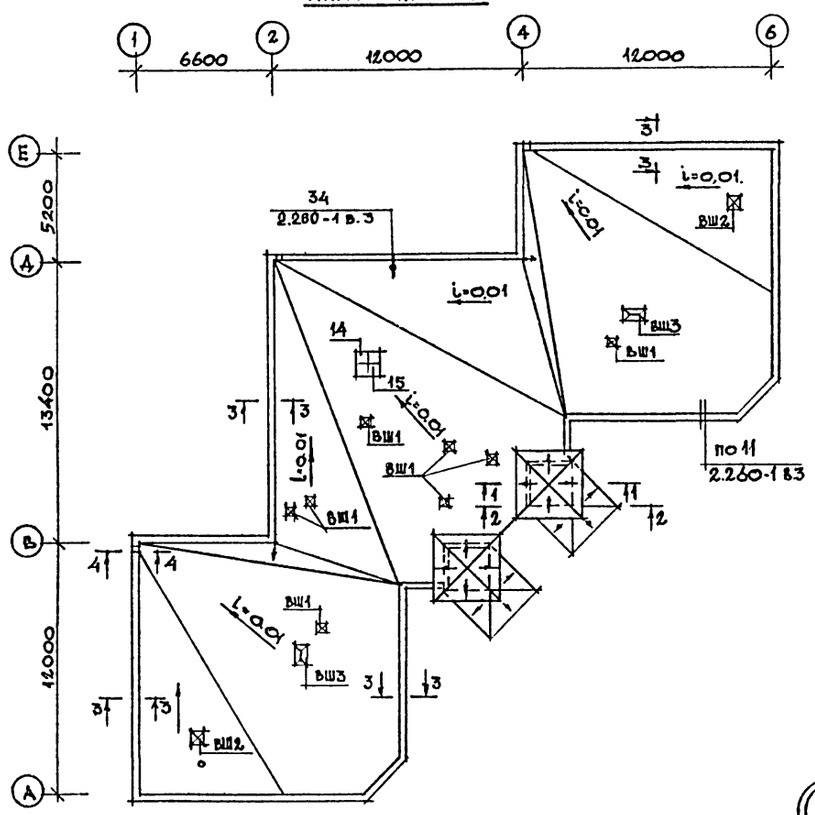

3 - 3

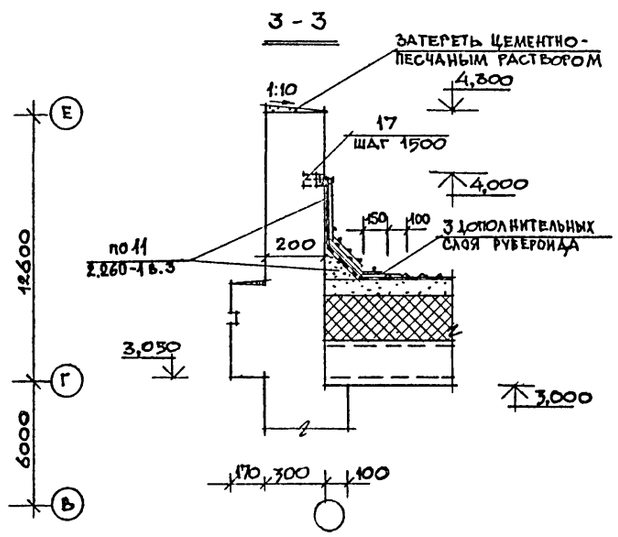

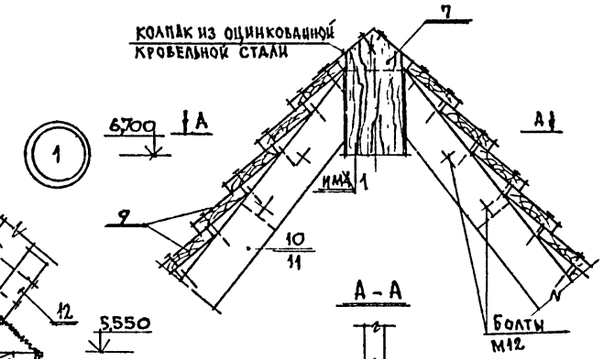

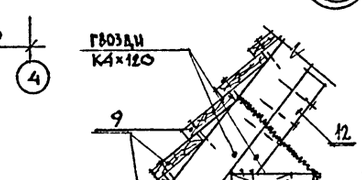

А - А

1 - 1

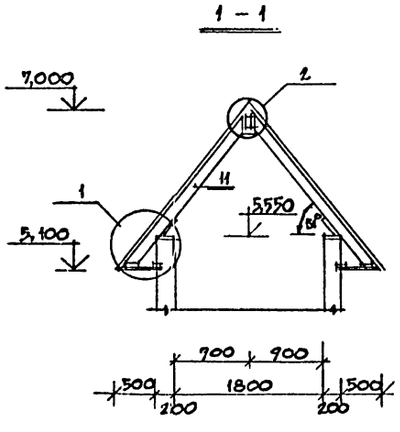

Спецификация к плану кровли

Марка, поз.	Обозначение	Наименование	Кол-во	Масса единицы кг/м³/ед.ч	Примечание
		Навес на отм. 2,700			
ИМ-4	Альбом I лист 23	Закладная деталь ИМ4	16	1,76	
ИМ5	Альбом I лист 23	Монтажный элемент ИМ5	8	0,55	
ИМ2	Альбом I лист 23	Монтажный элемент ИМ2	8	0,36	
ИМ3	Альбом I лист 23	Монтажный элемент ИМ3	4	1,68	
1	ГОСТ 24454-80Е*	Стропила 44×119; ℓ=2750	4	0,0072	
2	Альбом I лист 22	Ферма	4	28 кг.	
3	ГОСТ 24454-80Е*	Стропила 44×119; ℓ=1400	12	0,0028	
4	ГОСТ 24454-80Е*	Доски настила 19×144, пм	180	0,0038	
5	ГОСТ 24454-80Е*	Лобовая доска 44×94; ℓ=3050	6	0,0153	
		Шатер на отм. 5,100			
ИМ1	Альбом I лист 23	Монтажный элемент ИМ1	2	7,96	
7	ГОСТ 24454-80Е*	Бобышка ф140, ℓ=300	2	0,0065	
8	ГОСТ 24454-80Е*	Брусок 50×50; ℓ=2300	8	0,0092	
9	ГОСТ 24454-80Е*	Доски настила 19×144, пм	300	0,0038	
10	ГОСТ 24454-80Е*	Стропила 50×125; ℓ=2700	8	0,0169	
11	ГОСТ 24454-80Е*	Стропила 50×125; ℓ=2200	8	0,0138	
12	ГОСТ 24454-80Е*	Опорный брусок 50×50×400	16	0,0010	
13	ГОСТ 24454-80Е*	Обвязка 50×125; ℓ=3000	8	0,0188	
		Крышный вентилятор			
14	Серия 1.269.1-4	Подстаканник ПС-12-12	1	485	
15	Серия 1.269.1-4	Стакан СШ-7-7	1	250	
		Материалы			
16	ГОСТ 17715-72	Сталь кровельная δ=0,83 мм²	120,5	4,9	
17	ГОСТ 24454-80Е*	Деревянная пробка 50×50×150	200	0,0004	
18	ГОСТ 5781-82*	⌀8 AI пм	1882	7400	

Технические требования

1. Состав кровли см. разрез 1-1 на листе 12
2. В качестве молниезащиты принять сетку из арматуры ⌀ 8мм AI с ячейкой 700×500, уложенную в цементную стяжку кровли/ поз. 18/.
3. Кладку стен вентиляционных шахт выполнять из кирпича керамического полнотелого обыкновенного по ГОСТ 530-80 марки 75 на растворе марки 25.
4. Детали покрытия (кровли) выполнять в соответствии с серией 2.260-1, вып. 3.
5. Узлы крепления радиостойки и телеантенны выполнять соответственно по сериям 2.260-1, вып. 3 (уз. 35) и 2.190-1/72, вып. V, расположение - см. чертежи СС.
6. Цементную стяжку на кровле разрезать в плане на квадраты со сторонами 3м деформационными швами (см. узел 4 серии 2.260-1 вып. 3).

			218-1-432.87 - АС
Н.контр.	Баранов		
Нач маст	Пичугин		
Гл.коц.м	Пичугин		
ГАП	Сабо		Детские ясли-сад на 50 мест со стенами из монолитного бетона
ГИП	Огнев		
Рук.гр.	Каменцева		
Вед.инж.	Иванов		План кровли. Разрез. Узлы. Сечения
Провер	Каменцева		

Стадия	Лист	Листов
Р	18	

ЦНИИПИ НПСО "Монолит"

Привязан

Инв.№

Инв.№ подл. | Подпись и дата | Взам инв.№ | 3-001-21

Копировал 22644-01 Формат 22

Типовой проект 218-1-432.87, Альбом I

Фрагмент плана кровли со схемой расположения элементов шатровой крыши и навеса.

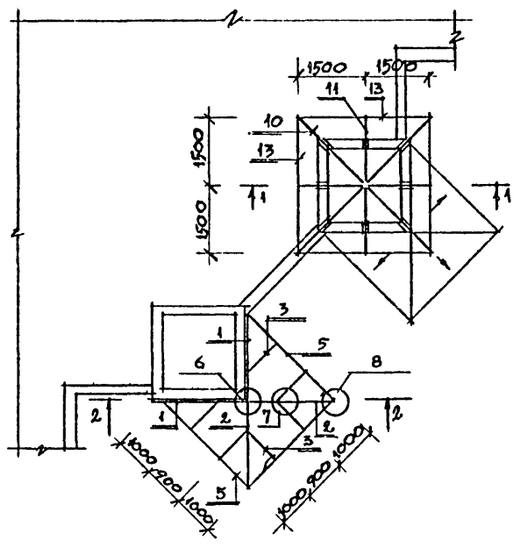

1 – 1

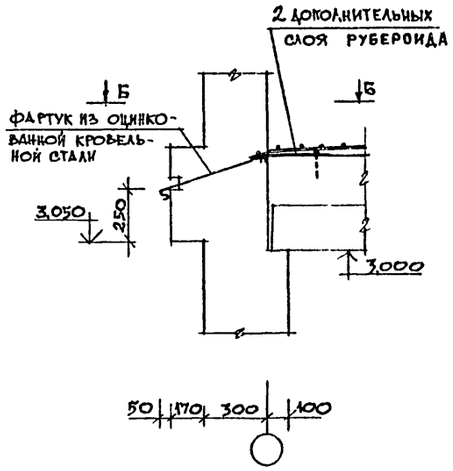

Б-Б

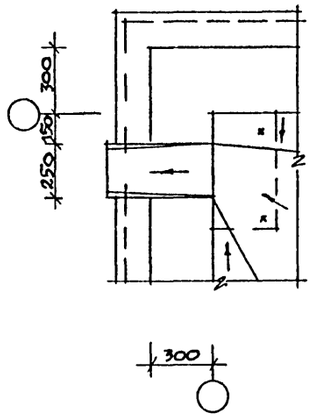

В – В

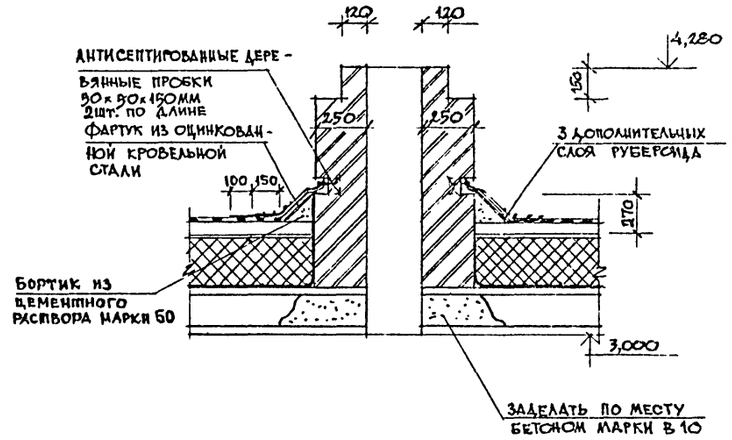

2 – 2

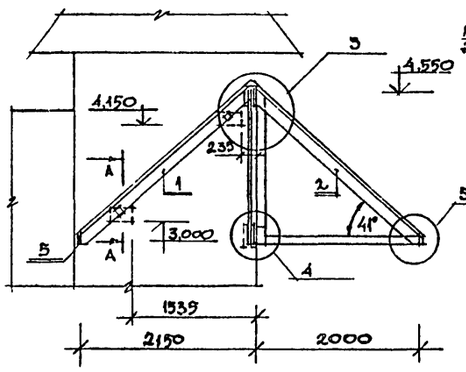

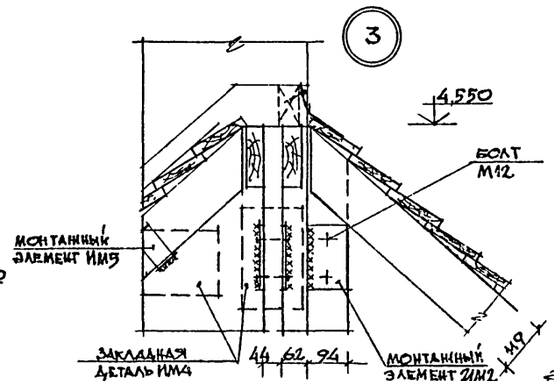

А - А

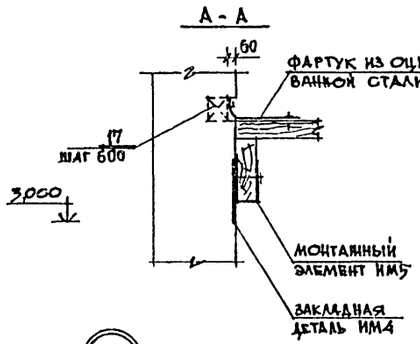

ВШ2
/ВШ1, ВШ3/

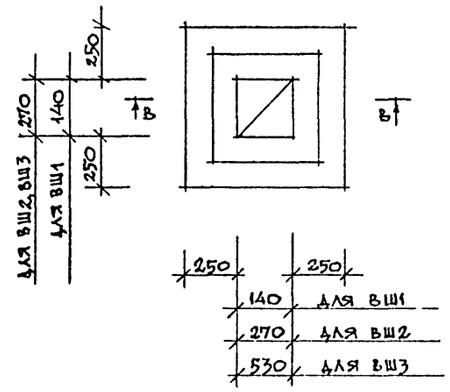

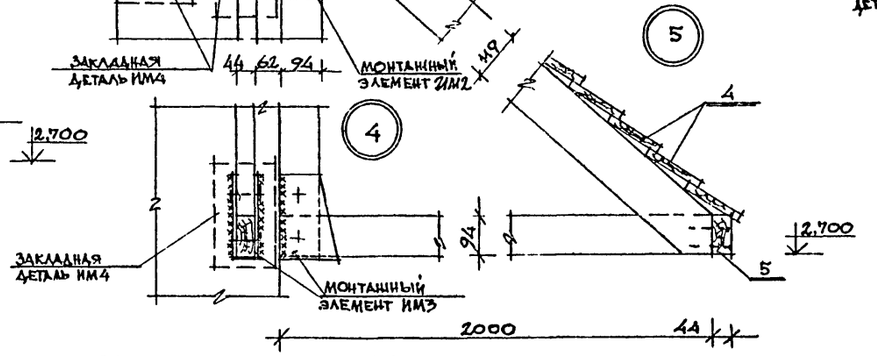

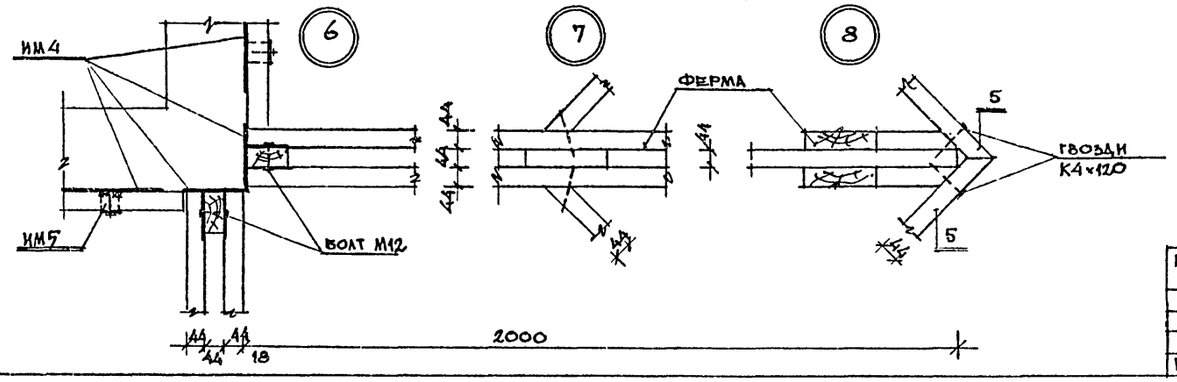

Технические требования

1. Настоящий чертеж читать совместно с листом 18.
2. Зонты на вентшахтах условно не показаны, см. листы "ОВ".
3. Сварку вести электродуговой ручной сваркой по ГОСТ 9467-75, $h_ш$=4мм.

Н.контр.	Баранов		
Нач. АПМ-3	Пичугин		
Гл. кон. м.	Пичугин		
ГАП	Сабо		
ГИП	Огнев		
Рук. гр.	Каменцева		
Вед. инж.	Иванов		
Провер.	Каменцева		

218-1-432.87 - АС

Детские ясли-сад на 50 мест со стенами из монолитного бетона

Фрагмент плана кровли со схемой расположения элементов шатровой крыши и навеса. Разрезы. Узлы. Шахты вентиляционные.

Стадия	Лист	Листов
Р	19	

ЦНИИПИ НПСО "МОНОЛИТ"

Привязан

Инв. № подл. | 3-001-22 | Подпись и дата | Взам. инв. №

Инв. №

Копировал: 22644-01 Формат 22

Типовой проект 218-1-432.87, Альбом 1.

Схема расположения элементов крыши /вариант с чердачной крышей/

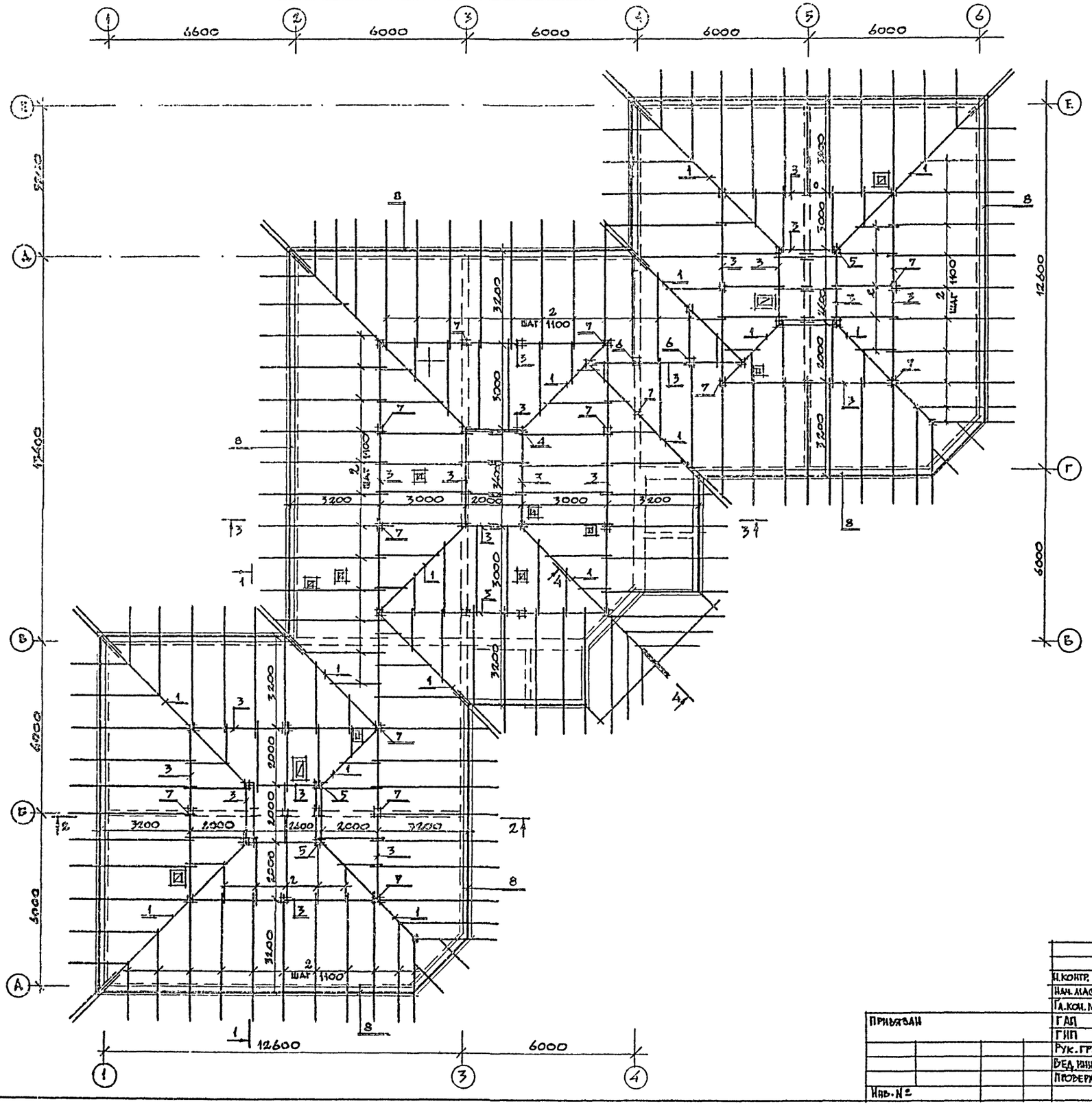

План кровли.

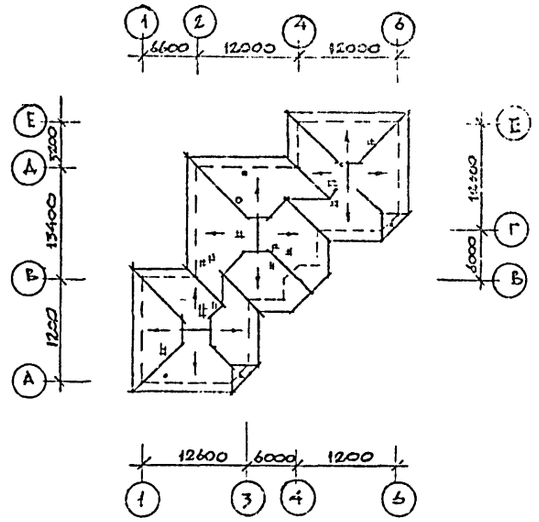

Технические требования

1. Элементы несущих конструкций изготовить из древесины хвойных пород с влажностью не более 15%. Качество древесины должно удовлетворять ГОСТ 9685-61*.
2. Деревянные конструкции, соприкасающиеся с бетоном, защитить от гниения прокладкой из 2х слоев толя и тщательно антисептировать.
3. Деревянные конструкции чердака обработать антипиренами.
4. Шаг обрешетки 750 мм.
5. На схеме расположения элементов стропил горизонтальные связи и подкосы не показаны.
6. Кирпичные столбики устанавливать на панель перекрытия на слое цементного раствора.
7. Стропильная крыша выполнена для нормативной снеговой нагрузки 0,77 кПа.
8. В спецификации даны длины стропильных ног и прогонов с учетом расхода на их стыковку по длине.
9. Лист читать с листами 7, 8, 21.
10. По утеплителю выполнить цементно-песчаную стяжку δ=30мм.

Н.контр.	Баранов		218-1-432.87 - АС		
Нач.маст.	Пичугин				
Гл.конс.м.	Пичугин				
ГАП	Сабо		Детские ясли-сад на 50 мест со стенами из монолитного бетона	Стадия	Лист	Листов
ГИП	Огнев			Р	20	
Рук.гр.	Каменцева		Схема расположения элементов крыши /вариант с чердачной крышей/. План кровли.	ЦНИИПИ НИСО Госгражданстроя		
Вед.инж.	Иванов					
Проверил	Каменцева					

Привязан

Инв.№

Инв.№ подл. | Подпись и дата | Взам.инв.№ 3-001-23

Копировал Ш 22644-01 Формат А2

Типовой проект 218-1-432.87, Альбом I

1 – 1

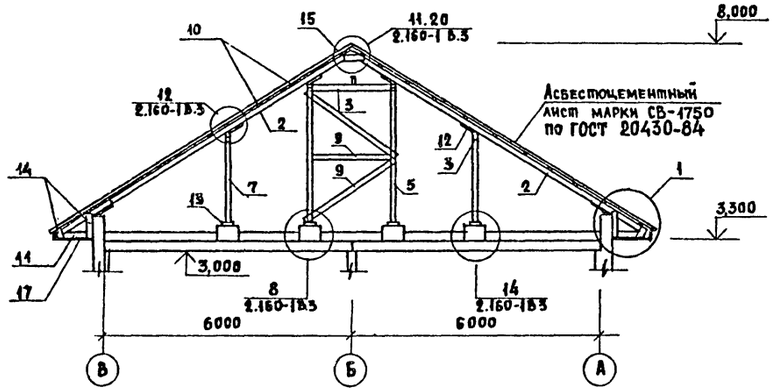

4 – 4

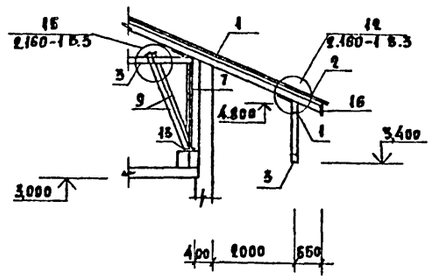

2 – 2

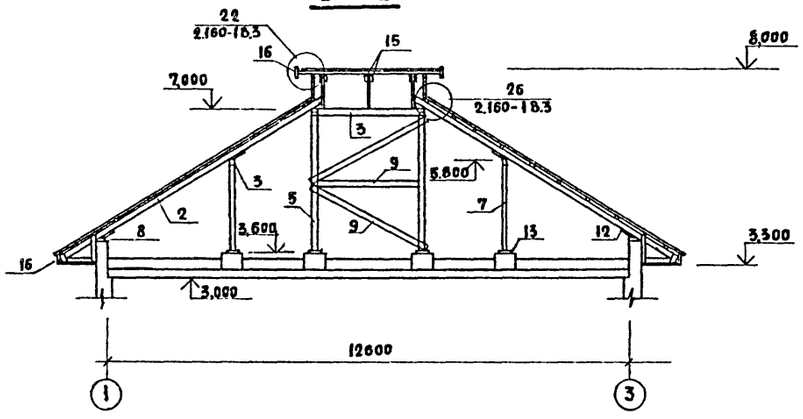

3 – 3

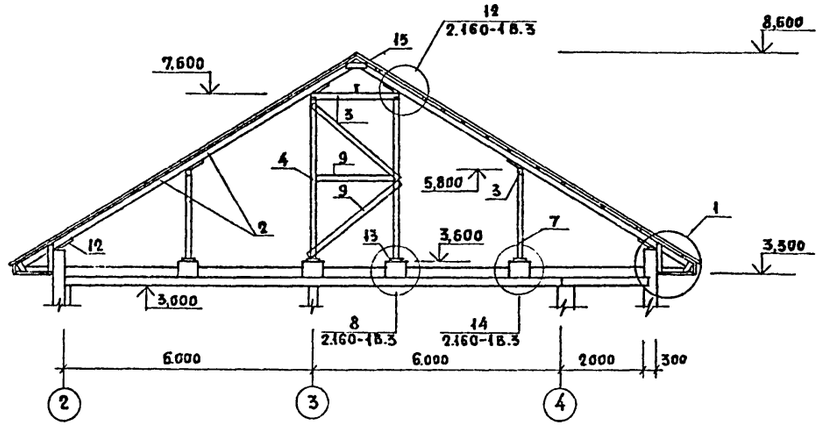

Спецификация к схеме расположения элементов крыши /вариант с чердачной крышей/

Марка поз.	Обозначение	Наименование	Кол-во	Масса ед., кг	Примеч. общ. об. м3
1	ГОСТ 24454-80Е*	Диагональная нога 100×150(h) п.м	150	–	2,2500
2	ГОСТ 24454-80Е*	Стропильная нога 50×150(h) п.м	1000	–	7,5000
3	ГОСТ 24454-80Е*	Прогон 100×150(h) п.м	150	–	2,2500
4	ГОСТ 24454-80Е*	Стойка 100×100; ℓ=3800	4	–	0,1520
5	ГОСТ 24454-80Е*	Стойка 100×100; ℓ=3200	8	–	0,2560
6	ГОСТ 24454-80Е*	Стойка 100×100; ℓ=2600	4	–	0,1040
7	ГОСТ 24454-80Е*	Стойка 100×100; ℓ=2000	31	–	0,6200
8	ГОСТ 24454-80Е*	Мауэрлат 50×100 п.м	130	–	0,6500
9	ГОСТ 24454-80Е*	Подкосы, раскосы 2×50×100 п.м	300	–	1,5000
10	ГОСТ 24454-80Е*	Обрешетка 50×50 п.м	1700	–	4,2500
11	ГОСТ 24454-80Е*	Гор. эл. свеса 50×100 п.м	130	–	0,6500
12	ГОСТ 24454-80Е*	Опорный брусок 50×50; ℓ=400	400	–	0,4000
13	ГОСТ 24454-80Е*	Подкладка 50×150; ℓ=250	47	–	0,0893
14	ГОСТ 24454-80Е*	Накладка 2×32×100 п.м	250	–	0,8000
15	ГОСТ 24454-80Е*	Накладка 25×150; ℓ=500	40	–	0,0750
16	ГОСТ 24454-80Е*	Лобовая доска 19×244 п.м	150	–	0,9375
17	ГОСТ 24454-80Е*	Подшивка 19×94 п.м	1350	–	3,3750

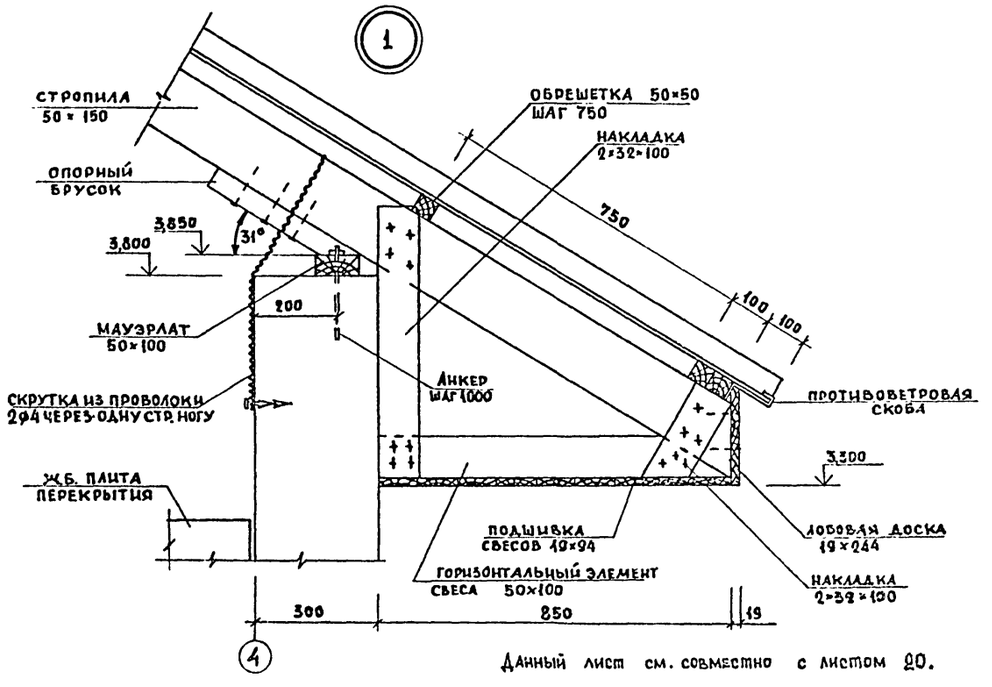

Данный лист см. совместно с листом 20.

				218-1-432.87 – АС
Норм. конт.	Бардов			
Нач. АПМ-3	Пичугин			
Гл. инж. м.	Пичугин			
ГАП	Сабо		Детские ясли-сад на 50 мест со стенами из монолитного бетона	Стадия: Р; Лист: 21; Листов:
ГИП	Огнев			
Рук. гр.	Каменцева		Схема расположения элементов крыши /вариант с чердачной крышей/. Разрезы. Узел	ЦНИИПИ КПСО „Монолит"
Зед. инж.	Иванов			
Проверил	Каменцева			

Привязан

Инв. №

Инв. № подл. | Подпись и дата | Взам. инв. №

3-001-24

Копировал

Формат А2

22644-01

Типовой проект 218-1-432.87, Альбом I

Слуховое окно ОК-6

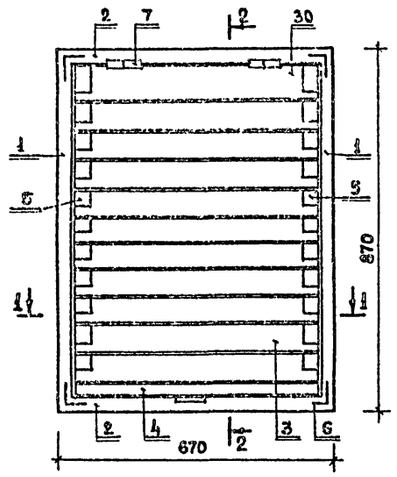

2-2

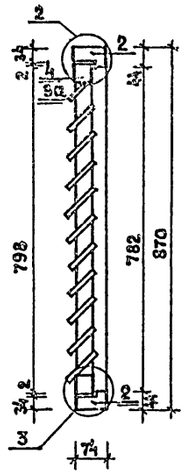

Ферма навеса

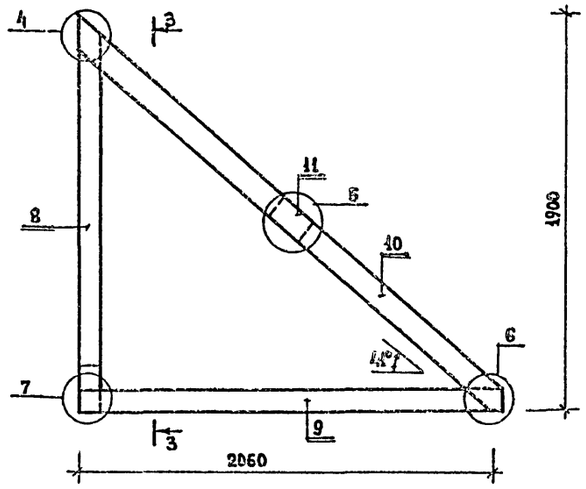

3-3

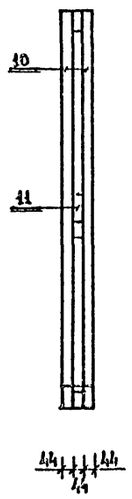

1-1

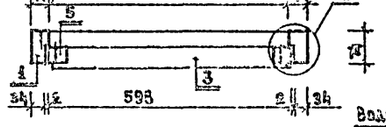

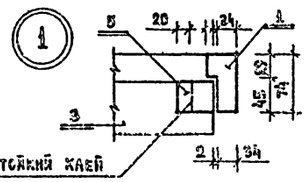

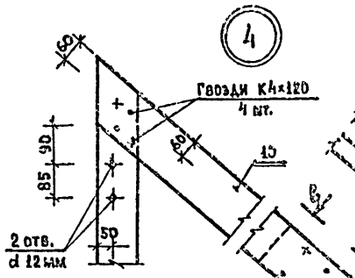

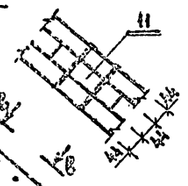

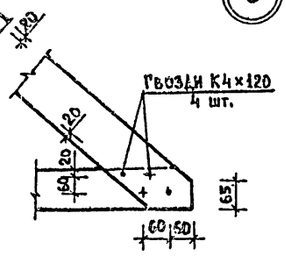

Поз. 1

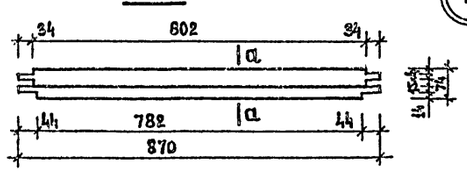

Поз. 2

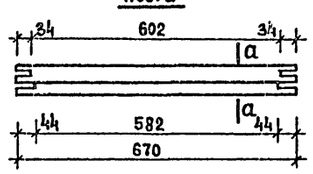

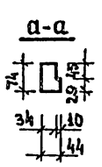

а-а

Поз. 3, 3а

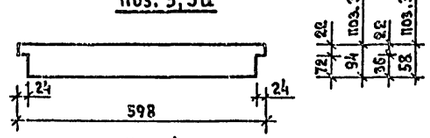

Поз. 4

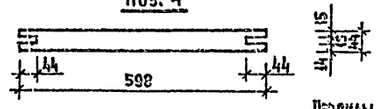

Поз. 5 лев.

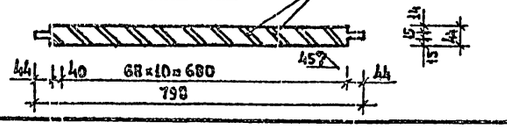

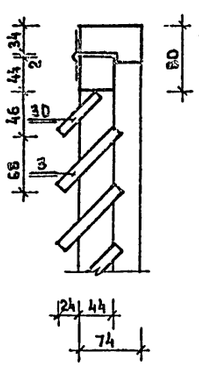

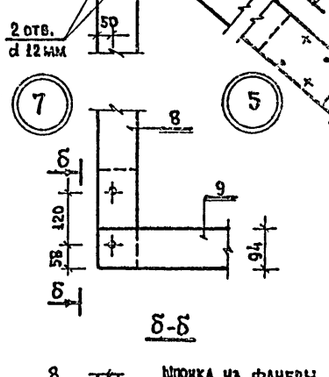

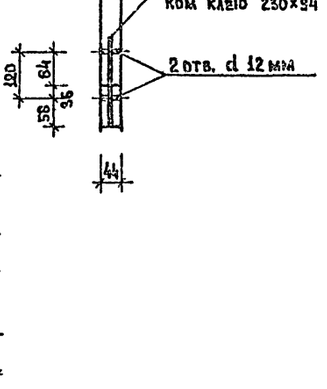

Спецификация к ферме навеса и слуховому окну

№№ поз	Марка, наименование изделия или детали	Сечение, мм: заготовки т.	заготовки ш.	детали т.	детали ш.	Длина детали мм	Объем или площ. заг. м³ (м²)	К-во на 1 изделие шт.	Объем или площ. общ. м³ (м²)	Масса ед. изд. кг	Группа кач-ва по ГОСТ 10617-72	Пропитка антисептик. Антип.	Влажность %
1	Вертик. брусок кор.	50	75	44	74	870	0,003	2	0,006		ГОСТ 23166-78		
2	Гориз. брусок кор.	50	75	44	74	670	0,003	2	0,006				
3	Доска решетки	16	100	13	94	598	0,001	10	0,010				
3а	Доска решетки	16	75	13	58	598	0,001	1	0,001				
4	Обвязка гориз.	50	50	44	44	598	0,001	2	0,002				
5	Обвязка вертик.	50	50	44	44	798	0,002	2	0,004				
						Итого:			0,029	14,5			
6	Угольник УГ-100							4			5091-7041		
7	Петли ПН1-85							2					
	Масса ≈ 16 кг												
8	Стойка	50	100	44	94	1806	0,009	1	0,009		1		
9	Брус горизонт.	50	100	44	94	2060	0,010	1	0,010		1		
10	Стропила	50	125	44	119	2650	0,018	2	0,036		1		
11	Вкладыш	50	125	44	119	200	0,001	1	0,001		2		
						Итого:			0,056	28,0			
	Гвоздь К4×120							12					
	Шпонка из фанеры δ=8 мм 230×94							1					
	Масса ≈ 29 кг												

Инв. № подл. 3-001-25 | Подпись и дата | Взам. инв. №

Привязан

Инв. №

Норм. конт.	Баранов	
Нач. АПМ-3	Пичугин	
Гл. инж. мас.	Пичугин	
ГАП	Сабо	
ГИП	Огнев	
Рук. гр. ин.	Каменцева	
Ст. инж.	Данилова	
Проверил	Каменцева	

218-1-432.87 – АС

Детские ясли-сад на 50 мест со стенами из монолитного бетона

Стадия	Лист	Листов
Р	22	

Ферма навеса. Слуховое окно.

ЦНИИПИ НПСО „Монолит"

Копировал

Формат 22

22644-01

Типовой проект 218-1-432.87, Альбом I

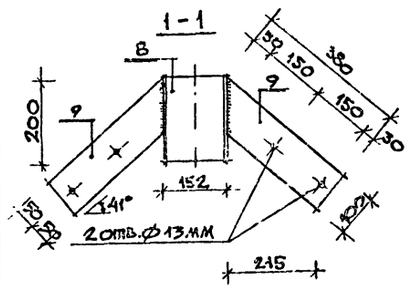

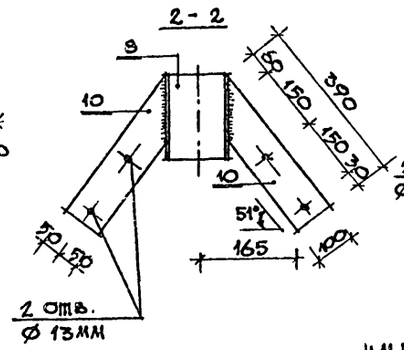

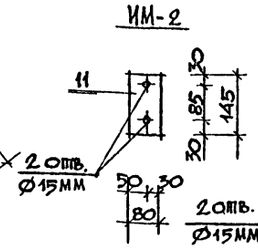

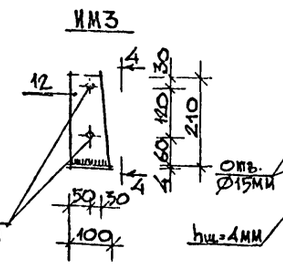

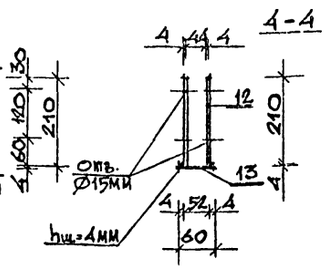

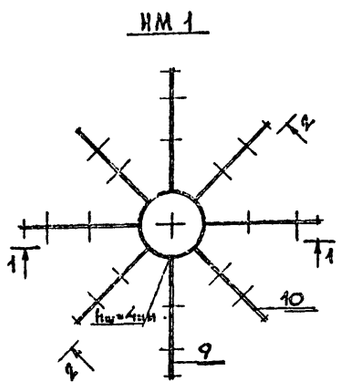

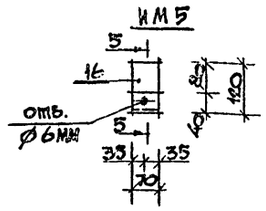

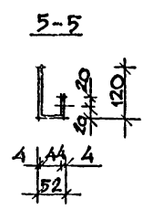

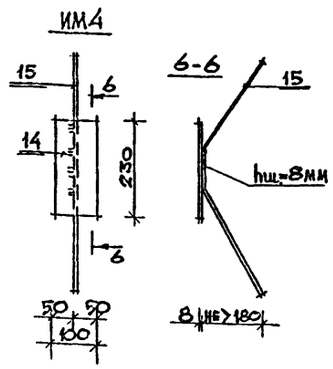

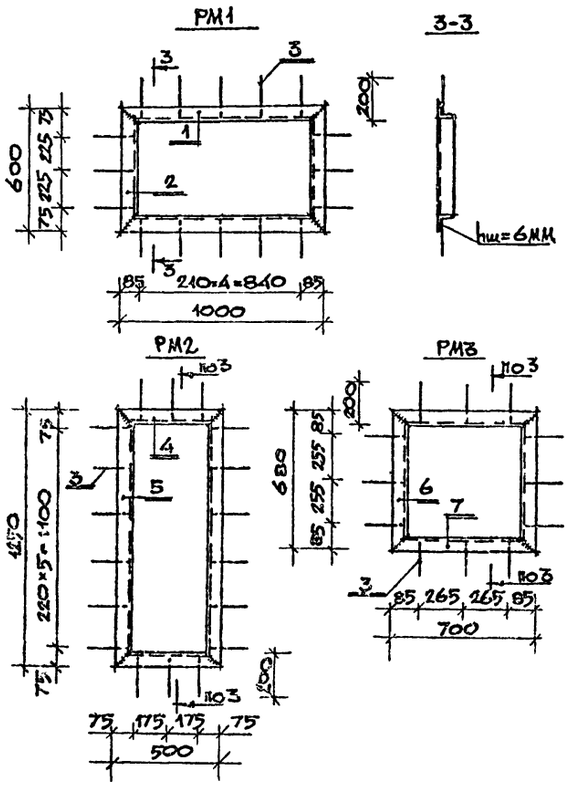

Технические требования

1. Сварку деталей вести электродуговой ручной сваркой по ГОСТ 9467-75.
2. Антикоррозийная защита: перед установкой детали очистить от ржавчины и окрасить за 2 раза масляной краской /ГОСТ 8292-85/ по грунтовке

Ведомость расхода стали на элемент, кгс

Марка элемента	Изделия металлические: Арматура класса AIII ГОСТ 5781-82* Ø8	итого	Арматура класса AI ГОСТ 5781-82* Ø8	итого	всего
РМ1	—	—	1,20	1,20	1,20
РМ2	—	—	0,60	0,60	0,60
РМ3	—	—	0,90	0,90	0,90
ИМ1	—	—	—	—	—
ИМ2	—	—	—	—	—
ИМ3	—	—	—	—	—
ИМ4	0,32	0,32	—	—	0,32
ИМ5	—	—	—	—	—

Марка элемента	Прокат марки Вст3кп2 по ГОСТ 380-71*: ГОСТ 103-76 -100×4	-80×4	-70×4	-100×8	итого	ГОСТ 8509-72* L63×6	итого	ГОСТ 8732-78* тр. d152 5-4,5мм	итого	всего	общий расход
РМ1	—	—	—	—	—	18,30	18,30	—	—	18,30	19,50
РМ2	—	—	—	—	—	20,02	20,02	—	—	20,02	20,62
РМ3	—	—	—	—	—	15,79	15,79	—	—	15,79	16,69
ИМ1	4,78	—	—	—	4,78	—	—	3,18	3,18	7,96	7,96
ИМ2	—	0,36	—	—	0,36	—	—	—	—	0,36	0,36
ИМ3	1,68	—	—	—	1,68	—	—	—	—	1,68	1,68
ИМ4	—	—	—	1,44	1,44	—	—	—	—	1,44	1,76
ИМ5	—	—	0,55	—	0,55	—	—	—	—	0,55	0,55

Спецификация металлических изделий

Поз.	Обозначение	Наименование	Кол.	Примечание
		Рамка РМ1		
1	ГОСТ 8509-72*	L63×6 l=1000	2	
2	ГОСТ 8509-72*	L63×6 l=600	2	
3	ГОСТ 5781-82*	Ø8AI l=190	16	
		Рамка РМ2		
4	ГОСТ 8509-72*	L63×6 l=500	2	
5	ГОСТ 8509-72*	L63×6 l=1250	2	
3	ГОСТ 5781-82*	Ø8AI l=190	9	
		Рамка РМ3		
6	ГОСТ 8509-72*	L63×6 l=680	2	
7	ГОСТ 8509-72*	L63×6 l=700	2	
3	ГОСТ 5781-82*	Ø8AI l=190	12	
		ИМ1		
8	ГОСТ 8732-70*	труба d152мм, δ=4,5мм l=200	1	
9	ГОСТ 103-76*	-100×4 l=380	4	
10	ГОСТ 103-76*	-100×4 l=390	4	
		ИМ2		
11	ГОСТ 103-76*	-80×4 l=145	1	
		ИМ3		
12	ГОСТ 103-76*	-100×4 l=210	2	
13	ГОСТ 103-76*	-100×4 l=60	1	
		ИМ4		
14	ГОСТ 103-76*	-100×8 l=230	1	
15	ГОСТ 5781-82*	Ø8AIII l=800	1	
		ИМ5		
16	ГОСТ 103-76*	-70×4 l=250	1	

Инв.№ подл. | Подпись и дата | Взам.инв.№ | 3-001-26

Привязан

Инв.№

Н.контр.	Баранов	
Нач.АПМ-3	Пичугин	
Гл.инж.АПМ	Пичугин	
ГАП	Сабо	
ГИП	Огнев	
Рук.гр.	Каменцева	
Ст.инж.	Данилова	
Проверил	Каменцева	

Копировал

218-1-432.87 - АС

Детские ясли-сад на 50 мест со стенами из монолитного бетона

Металлические изделия

Стадия	Лист	Листов
Р	23	

ЦНИИПИ ИПСО „Монолит"

Формат А2
22664-01

Типовой проект 218-1-432.87, Альбом I

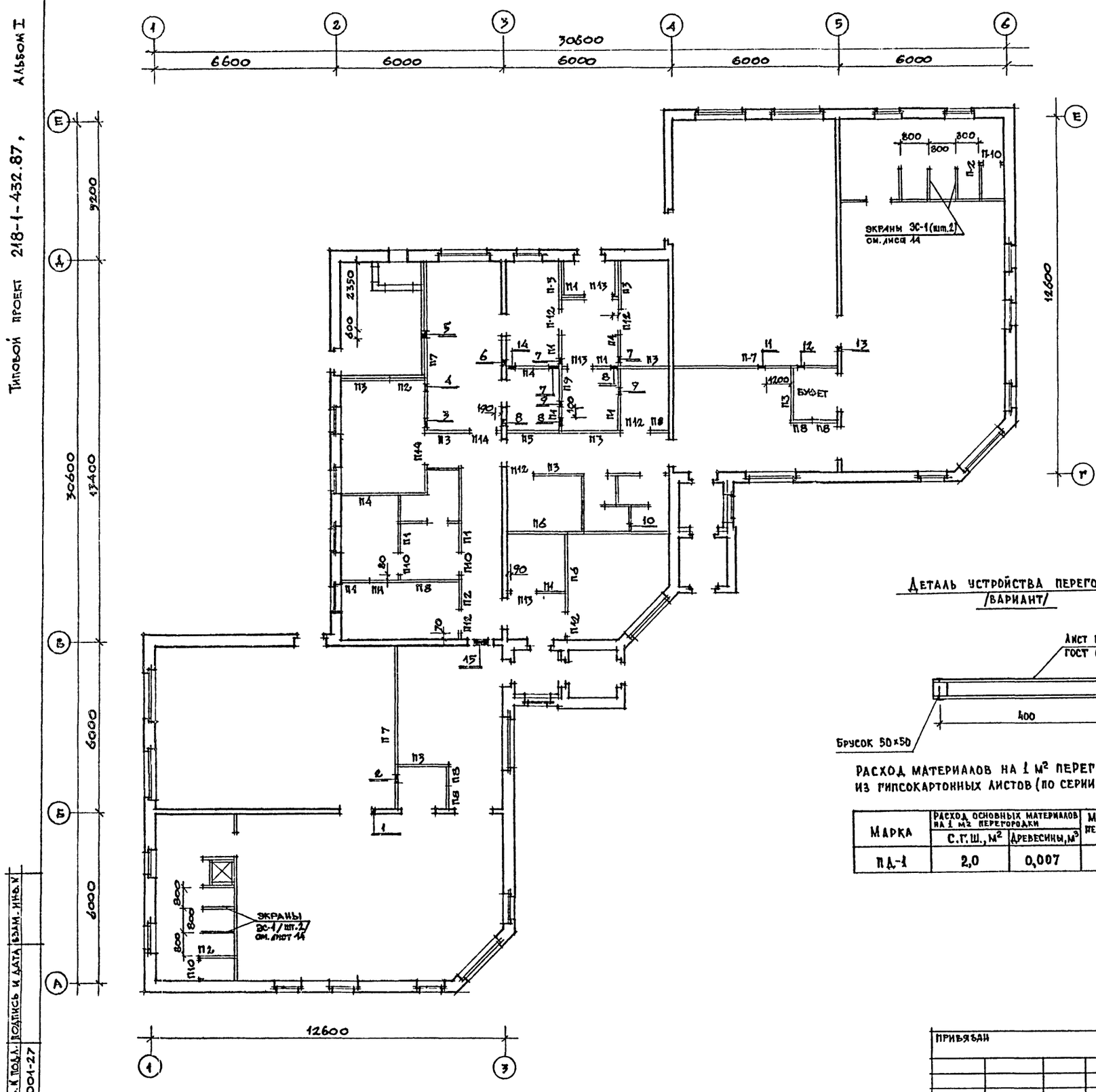

Спецификация панелей перегородок

Марка поз.	Обозначение	Наименование	Кол. шт.	Масса ед., кг	Примеч.
П1	Серия 1.231.9-7, вып. 1	ПГ10.30.8-5г	9	310	
П2	Серия 1.231.9-7 вып. 1	ПГ12.30.8-5г	4	375	
П3	Серия 1.231.9-7 вып. 1	ПГ 17.30.8-5г	9	535	
П4	Серия 1.231.9-7 вып. 1	ПГ21.30.8-5г	3	660	
П5	Серия 1.231.9-7 вып. 1	ПГ24.30.8-5г	2	750	
П6	Серия 1.231.9-7 вып. 1	ПГ27.30.8-5г	2	845	
П7	Серия 1.231.9-7 вып. 1	ПГ57.30.8-5г	3	1790	
П8	Серия . 1.231.9-7 вып. 1	ПГ8.6.8-5г /2 шт./	10	50	
	Серия 1.231.9-7 вып. 1	ПГ8.9.8-5г /2шт./	10	75	
П-9	Серия 1.231.9-7 вып. 1	ПГ9.6.8-5г /2шт./	2	57	
	Серия 1.231.9-7 вып. 1	ПГ9.9.8-5г /2шт./	2	85	
П10	Серия 1.231.9-7 вып. 1	ПГ8.9.8-5г	4	75	
П11	Серия 1.231.9-7 вып. 1	ПГ9.6.8-5г	1	57	
	Серия 1.231.9-7 вып. 1	ПГ9.9.8-5г /2шт./	2	85	
П12	Серия 1.231.9-7 вып. 1	ПГ9.9.8-5г	6	85	
П13	Серия 1.231.9-7 вып. 1	ПГ10.9.8-5г	3	94	
П14	Серия 1.231.9-7 вып. 1	ПГ12.9.8-5г	8	115	

Ведомость отверстий

№№ отв.	Назначение	Размер в мм	Низ отв. на отм.
1	ОВ	250×330h	2,65
2	ОВ	130×150h	2,75
3	ОВ	300×300h	2,70
4	ОВ	150×250h	2,50
5	ОВ	600×500h	2,50
6	ОВ	150×250h	2,75
7	ОВ	150×150h	2,80
8	ОВ	250×250h	2,75
9	ОВ	130×130h	2,75
10	ОВ	150×150h	2,75
11	ОВ	200×200h	2,80
12	ОВ	150×150h	2,80
13	ОВ	250×350h	2,65
14	ОВ	150×150h	2,60
15	В	300×150h	2,85

Деталь устройства перегородок /вариант/

Расход материалов на 1 м² перегородки из гипсокартонных листов (по серии 1.2319-10 в. 1)

Марка	Расход основных материалов на 1 м² перегородки		Масса 1 м² перегородки, кг
	С.г.ш., м²	Древесины, м³	
ПД-1	2,0	0,007	26,52

Инв. № подл. | Подпись и дата | Взам. инв. №

3-001-27

Привязан

Инв. №

Н. контр.	Баранов	
Нач. АПМ-3	Пичугин	
Гл. инж. АПМ-3	Пичугин	
ГАП	Сабо	
ГИП	Огнев	
Рук. гр. АР	Суворова	
Рук. гр. ИИ.	Каменцева	
Архит.	Дедова	
Проверил.	Каменцева	

218-1-432.87 – АС

Детские ясли-сад на 50 мест со стенами из монолитного бетона

Схема расположения перегородок

Стадия	Лист	Листов
Р	24	

ЦНИИЭП НПСО "Монолит"

Копировал

Формат А2

22644-01

Типовой проект 218-1-432.87, альбом I

Ведомость рабочих чертежей основного комплекта ТХ

Лист	Наименование	Стр.	Примечание
1	Общие данные	27	
2	План с расстановкой мебели и оборудования	28	
3	Фрагменты планов постирочной и пищеблока с привязками подводов воды, канализации, электроэнергии к технологическому оборудованию	29	

Ведомость ссылочных и прилагаемых документов

Обозначение	Наименование	Примечание
Прилагаемые документы		
Тх. СО	Спецификация технологического оборудования и мебели	Альбом IV

Пояснительная записка.

Технологическая часть проекта детских яслей-сада выполнена, исходя из следующего возрастного состава: в ясельной группе – 10 детей второго раннего возроста (от одного до двух лет) и 15 детей первого младшего возроста (от двух до трех лет); в дошкольной группе 25 детей от трех до семи лет.

Состав, площади помещений приняты в соответствии с требованиями ВСН-49-86 „Детские дошкольные учреждения."

Планировка помещений выполнена на основе изоляции помещений групповых ячеек и централизации служебно-бытовых и медицинских помещений.

Для оснащения помещений детского сада предусмотрено современное оборудование и мебель. Количество оборудования и мебели принято по типовым перечням мебели и оборудования, рекомендованным министерством просвещения СССР.

Пищеблок запроектирован работающим на сырье. Производственная мощность пищеблока – 270 блюд в сутки, производительность постирочной – 15кг белья в сутки. Пищеблок и постирочная оснащены тепловым оборудованием, работающим на электричестве

Условные обозначения /ЩУ; Н; №; W; Ф; Ш; Э; ; ТЗ; В1; d; /

ЩУ – щит управления;
Н – высота подвода в мм;
№ – номер позиции по спецификации;
W – мощность токоприёмника в Квт;
Ф – фазность тока;
Ш – штепсельная розетка;
Э – подвод электроэнергии;
– канализационный трап;
– подвод холодной и горячей воды к моечной ванне, раковине через смеситель d-15; Н-1100;
ТЗ – подвод горячей воды;
В1 – подвод холодной воды;
d – диаметр трубопровода;
– вентиль

Типовой проект разработан в соответствии с действующими нормами и правилами и предусматривает мероприятия, обеспечивающие взрывную, взрывопожарную и пожарную безопасность при эксплуатации здания
Гл. инженер проекта (подпись) /Чернецова З.Я./

Типовой проект привязан в соответствии с действующими нормами и правилами и предусматривает мероприятия, обеспечивающие взрывную, взрывопожарную и пожарную безопасность при эксплуатации здания
Гл. инженер проекта

Инв. № подл. | 3-001-26 | Подпись и дата | Взам. инв. №

Привязан

Инв. №

218-1-432.87 – ТХ

Н. контроль	Чернецова		
Нач. отд.	Головкин		
Гл. спец.	Чернецова		
Ст. инж.	Чернецкая		

Детские ясли-сад на 50мест со стенами из монолитного бетона

Стадия	Лист	Листов
Р	1	3

Общие данные

ЦНИИПИ НПСО „Монолит"

Копировал

Формат А2

22644-01

Типовой проект 218-1-432.87, Альбом I

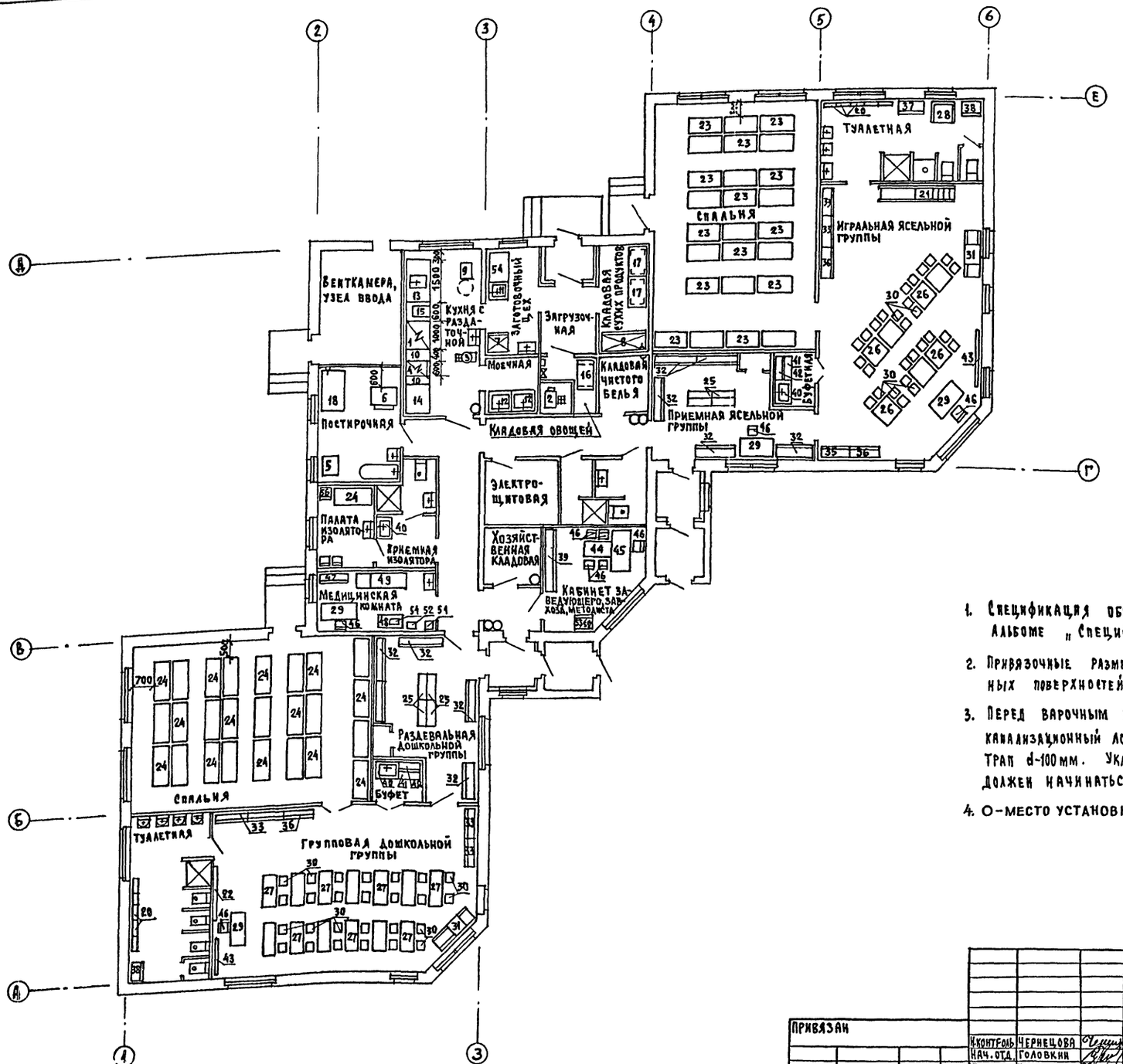

1. Спецификация оборудования приведена в альбоме „Спецификации оборудования".
2. Привязочные размеры даны в мм от обработанных поверхностей перегородок и стен.
3. Перед варочным устройством УЭВ-60 предусматривается канализационный лоток разм. 600×400 мм, внутри лотка — трап d-100 мм. Уклон пола к канализационному лотку должен начинаться за пределами установки УЭВ-60 (поз. 15)
4. О-место установки огнетушителя

Согласовано: ГАП САБО

Инв. № подл. | Подпись и дата | Взам. инв. №

3-001-29

Привязан

Инв. №

Н. контроль	Чернецова	
Нач. отд.	Головкин	
Гл. спец.	Чернецова	
Ст. инж.	Чернецкая	
Провер.	Чернецова	

218-1-432.87 — ТХ

Детские ясли-сад на 50 мест со стенами из монолитного бетона

Стадия	Лист	Листов
Р	2	

План с расстановкой мебели и оборудования

ЦНИИПИ НПСО „Монолит"

Копировал

Формат 22

22644-01

Типовой проект 218-1-432.87, Альбом I

Фрагмент плана пищеблока и постирочной с привязками подводов воды и канализации к технологическому оборудованию.

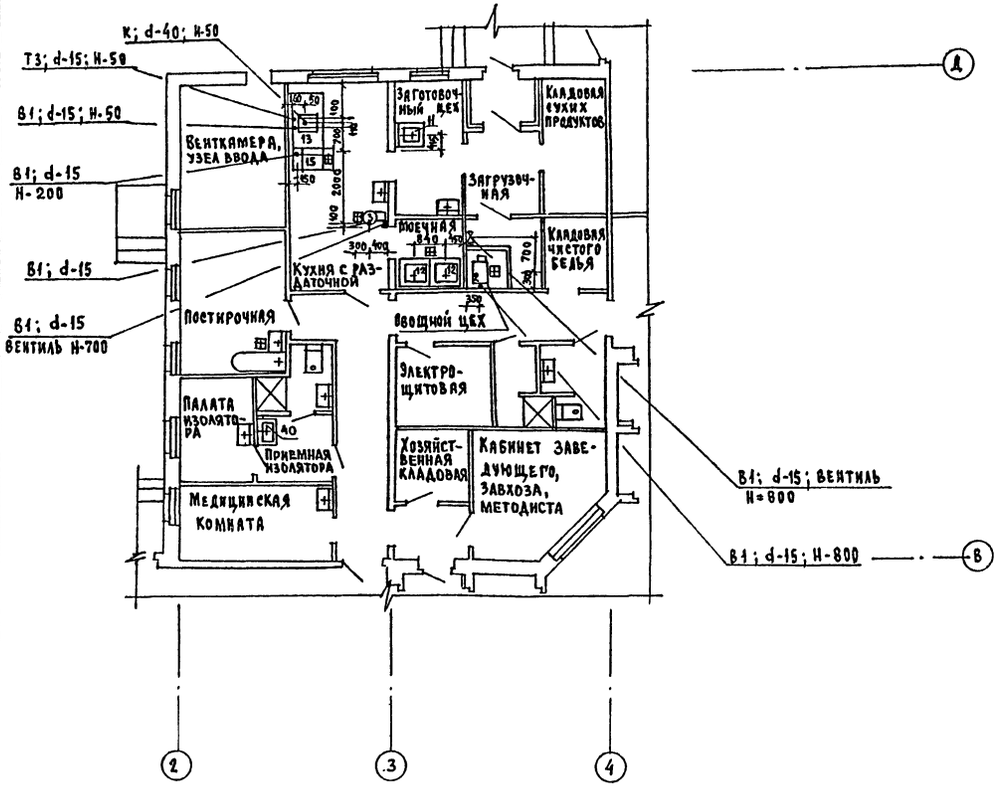

Фрагмент плана пищеблока и постирочной с привязкой подвода электроэнергии к технологическому оборудованию.

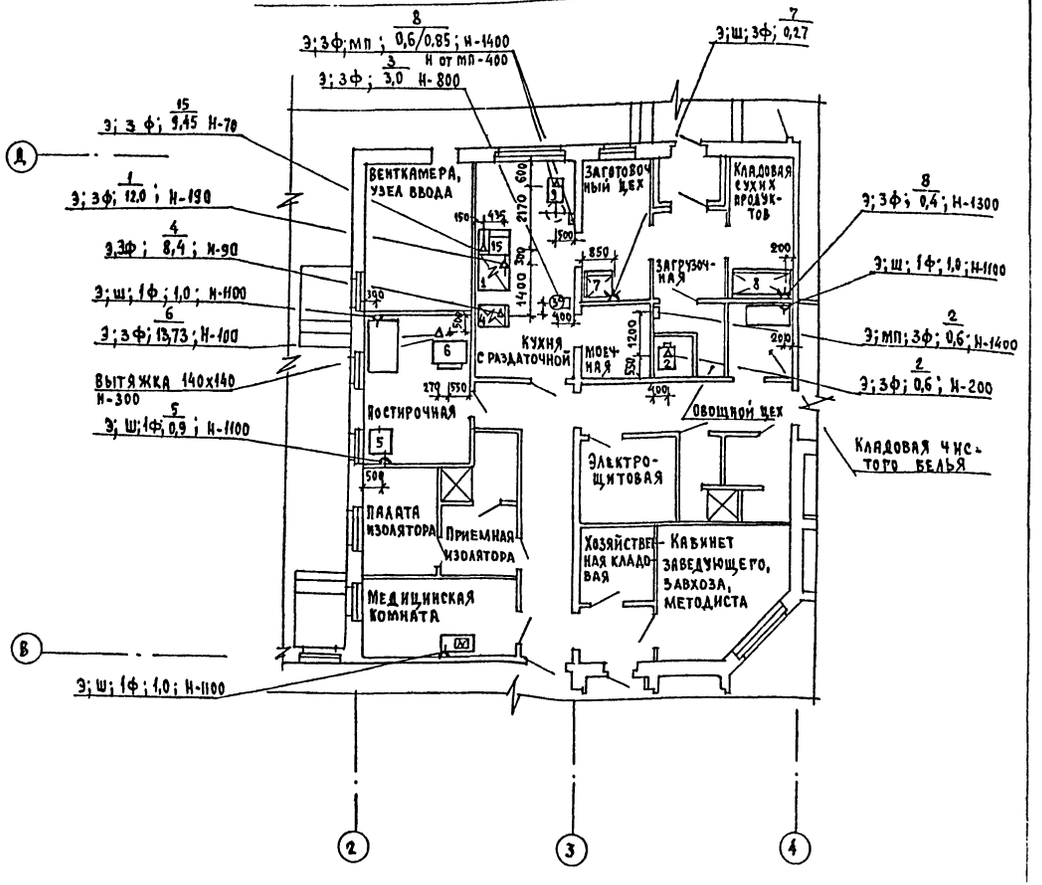

1. Спецификация оборудования приведена в альбоме „Спецификации оборудования".
2. Привязочные размеры даны в мм от обработанных поверхностей пола, перегородок, стен.
3. Условные обозначения даны на листе Тх-1.
4. Трап перед УЭВ-60 (поз. 15) устанавливается в канализационном лотке.

Инв. №	Подп.	Подпись и дата	Взам. инв. №	Согласовано: ГАП	Сабо		
3-30							

Привязан

Инв. №

Н. контроль	Чернецова	
Нач. отд.	Головкин	
Гл. спец.	Чернецова	
Ст. инж.	Чернецкая	
Проверил	Чернецова	

218-1-432.87 -ТХ

Детские ясли-сад на 50 мест со стенами из монолитного бетона

Стадия	Лист	Листов
Р	3	

Фрагменты планов постирочной и пищеблока с привязками подводов воды, канализации, электроэнергии к технологическому оборудованию

ЦНИИПИ НПСО „Монолит"

Копировал

Формат 22

22644-01

gost.e-ecolog.ru