КОМПЛЕКСНАЯ СЕРИЯ 192 ТИПОВЫХ ПРОЕКТОВ КРУПНОПАНЕЛЬНЫХ ЖИЛЫХ И ОБЩЕСТВЕННЫХ ЗДАНИЙ

ГОСКОМ АРХСТРОЙ РСФСР
КБ ПО ЖЕЛЕЗОБЕТОНУ ИМ. А. А. ЯКУШЕВА

ТИПОВОЙ ПРОЕКТ

211-1-526.91

ДЕТСКИЕ ЯСЛИ-САД НА 45 МЕСТ

АЛЬБОМ 1

АС - АРХИТЕКТУРНО-СТРОИТЕЛЬНЫЕ СТР. - 3-44
ТХ - ТЕХНОЛОГИЧЕСКИЕ ЧЕРТЕЖИ СТР. - 45-49

25260 - 01

Отпускная цена
на момент реализации
указана в счет - накладной

gost.e-ecolog.ru

КОМПЛЕКСНАЯ СЕРИЯ 192 ТИПОВЫХ ПРОЕКТОВ КРУПНОПАНЕЛЬНЫХ ЖИЛЫХ И ОБЩЕСТВЕННЫХ ЗДАНИЙ

ТИПОВОЙ ПРОЕКТ
211-1-526.91
ДЕТСКИЕ ЯСЛИ-САД НА 45 МЕСТ

ПЕРЕЧЕНЬ АЛЬБОМОВ

Альбом 1	АС-Архитектурно-строительные, ТХ-Технологические чертежи
Альбом 2	ОВ-Отопление и вентиляция ВК-Водопровод канализация ЭС-Электроснабжение СС-Связь и сигнализация
Альбом 3	Задание заводам изготовителям
Альбом 4	СО-Спецификация оборудования
Альбом 5	ВМ-Ведомости потребности в материалах
Альбом 6	Сметы

АЛЬБОМ 1

РАЗРАБОТАН:
КБ по железобетону
им. А.А.Якушева

Начальник КБ В.С.Сабуров

Гл. конструктор проекта А.В.Ивановский

Утвержден Госкомархстрой РСФСР
ПРИКАЗ ОТ 01.11.1991г №150

ВВЕДЕН В ДЕЙСТВИЕ
КБ по железобетону
им. А.А. Якушева
ПРИКАЗ ОТ 9.12.1991г №110

Лист	Наименование	Стр.	Примеч.
I	Содержание	2	
АС-1	Общие данные /начало/	3	
2,3	Общие данные /продолжение/	4.5	
4	Общие данные /окончание/	6	
5	План фундаментов	7	
6	План техподполья	8	
7	Развертки наружных и внутренних стен ниже отм. 0.000. Сечение 1-1 ÷ 4-4.	9	
8	Развертки внутренних стен ниже отм. 0.000. Сечения.	10	
9	Схема перекрытия над техподпольем	11	
10	Схема перекрытия над техподпольем. /вариант/	12	
11	Вход N1. Фрагмент фасада. Наличники окон. Наличники окон. /вариант/.	13	
12	Конструкция входа N1 /N2/	14	
13	Вход N1/2/ вариант/ с теневым навесом	15	
14	Конструктивный вариант входа N1/2/ с теневым навесом	16	
15	Порядовка наружных стен входа N1	17	
16	Порядовка наружных стен теневого навеса	18	
17	Вход N3. Фрагмент плана фасада. Вход N4. Фрагмент плана фасада, сечения. Узлы. Спецификация	19	
18	Конструкции входов N3 N4 и входа N5 в техподполье	20	
19	Конструкции воздуха заборной шахты; вентКамеры	21	
20	Сводная спецификация ниже отм. 0.000 /начало/	22	
21	Сводная спецификация ниже отм. 0.000/окончание/	23	
22	Фасады в осях „1-8", „8-1"	24	
23	Фасады в осях „А-И", „И-А"	25	
24	Фасады в осях „1-8", „8-1" /вариант/	26	
25	Фасады в осях „А-И", „И-А" /вариант/	27	
26	Развертки наружных стен	28	
27	План первого этажа	29	
28	Монтажный план стен выше отм. 0.000	30	
29	Схема расположения плит покрытия	31	
30	Схема расположения плит покрытия /вариант/	32	
31	Монтажный план парапетных панелей	33	
32	План кровли. Разрез I-I, II-II	34	

Лист	Наименование	Стр.	Примеч.
33	План расположения стоек, прогонов подкосов и раскосов.	35	
34	План расположения стропильных ног	36	
35	Разрезы 1-1 ÷ 3-3. Узлы.	37	
36	Спецификация древесины на крышу. Слуховое окно	38	
37	Остекленная перегородка	39	
38	Ограждение радиаторов ОР-1; ОР-2	40	
39	Спецификация столярных изделий	41	
40	Сводная спецификация выше 0.000 /начало/	42	
41	Сводная спецификация выше 0.000 /окончание/	43	
42	Ведомость отделки помещений. Экспликация помещ.	44	
ТХ-1	Общие данные	45	
2	План первого этажа с размещением технологического оборудования	46	
3	Фрагменты плана в осях „1-6" с привязкой подвалов, коммуникаций технологического оборудования.	47	
4	Спецификация технологического оборудования	48	
5	Спецификация технологического оборудования	49	

Ведомость основных комплектов.

Обозначение	Наименование	Примечан.
Альбом I	Архитектурно-строительные и технологические чертежи.	
Альбом II	Санитарно-технические чертежи. Электротехнические чертежи. Автоматика и слаботочные устройства.	
Альбом III	Задание заводам-изготовителям	
Альбом IV	Спецификация оборудования	
Альбом V	Ведомость потребности в материалах	
Альбом VI	Сметы.	

Ведомость спецификаций.

Лист	Наименование	Примечан.
20	Сводная спецификация ниже 0.000 /начало/	
21	Сводная спецификация ниже 0.000 /окончание/	
40	Сводная спецификация выше 0.000 /начало/	
41	Сводная спецификация выше 0.000 /окончание/	
39	Спецификация столярных изделий	
46	Спецификация технологического оборудования	
47	Спецификация технологического оборудования	

Типовой проект разработан в соответствии с действующими нормами и правилами и предусматривает мероприятия обеспечивающие взрывную и противопожарную безопасность при эксплуатации здания.

Главный архитектор проекта Сергеев Д. Л.
Главный конструктор проекта Ивановский А.В.

Инв. N подл. | Подпись и дата | Взам. инв. N

Привязан:

Инв. N

Нач. отд.	Красновидов	
Гл. кон.	Ивановский	
Вед. арх.	Романова	
Арх.	Новикова	

211-1 526.91 Альбом I

Детские ясли-сад на 45 мест

Стадия	Лист	Листов
РД	I	

Содержание

КБ по железобетону им. А.А. Якушева

25260-01 3

Альбом I

Обозначение	Наименование	Примечание
	Ссылочные документы	
серия 1.038.1-1вып.1	Перемычки железобетонные для зданий с кирпичными стенами	
серия 2.244-1 вып.4	Детали полов общественных зданий примыкания полов	
Гост 13580-85	Плиты железобетонные для ленточных фундаментов	
Гост 13579-78	Блоки бетонные для стен подвала	
Гост 530-80	Кирпич глиняный обыкновенный	
Гост 7484-78	Кирпич облицовочный керамический	
Гост 5781-82	Сталь горячекатаная для армирования железобетонных конструкций	
Гост 6727-80	Проволока из низкоуглеродистой стали холоднотянутая для армирования железобетонных конструкций	
Гост 103-76	Полоса стальная горячекатаная	
Гост 8509-86	Уголки стальные горячекатаные равнополочные	
Гост 8717.0-84* Гост 8717.1-84	Ступени железобетонные и бетонные	
Гост 6787-89	Керамическая плитка	
Гост 8242-88	Доски подоконные деревянные	
ГОСТ 24698-81	Двери деревянные наружные для жилых и общественных зданий	
ГОСТ 6629-74	Двери деревянные внутренние для жилых и общественных зданий	
Гост 11214-86	Окна и балконные двери деревянные с двойным остеклением для жилых и общественных зданий	
Гост 16289-86	Окна и балконные двери деревянные с тройным остеклением для жилых и общественных зданий	

Обозначение	Наименование	Примечание
	Прилагаемые документы:	
192 КЖ.И.1.1-26	Наружные трехслойные стеновые панели однорядной разрезки на гибких связях. Рабочие чертежи.	
192 КЖ.И.1.2-26	Арматурные изделия	
192 КЖ.И.2.1-33	Внутренние стеновые панели	
192 КЖ.И.3.1-28	Многопустотные панели перекрытий с диаметром пустот 159мм.	
192 КЖ.И.5.1-15	Перегородки керамзитобетонные и гипсобетонные	
192 УАС 1-30	Монтажные узлы	
192 КМ.И-31	Металлические изделия	
192-КЖ.Сц-41	Калькуляции стоимости железобетонных изделий	

№№	Наименование группы элементов конструкций	Код	Кол-во м³	Примеч.
1	Наружные стеновые панели	583100	174.35	
2	Внутренние стеновые панели	589400	4.75	
3	Перегородки	583309	24.81	
4	Плиты перекрытий	584200	144.18	
5	Перемычки	582800	0.65	
6	Плиты фундаментов	581300	20.30	
7	Блоки стен подвала	581400	24.36	
	Итого сборных ж/б конструкций	589999	393.41	

Условные обозначения.

1/4 Номер узла типовой детали или номер нескольких узлов по высоте панели. Цифра „1" обозначает номер части 192 УАС-1-30 „Монтажные узлы и детали".

1/АС-2 Номер узла
Лист настоящего альбома
Условные обозначения к марке металлических изделий МС-1 - изделие металлическое 192 КМ.И-31.

Инв.№ подл. | Подпись и дата | Взам. инв.№

Привязан:

Инв.№

Н.контр.	Ивановский	
Нач.отд.	Богородский	
Гл.кон.пр.	Ивановский	
Зав.сект.	Белова	
Инжен.	Бродецкая	

211-1.526.91 Альбом I АС

Детские ясли-сад на 45 мест

Стадия	Лист	Листов
Р	1	

Общие данные

КБ по железобетону им. А.А. Якушева

25260-01 4

Альбом I

Общая часть

Типовой проект яслей-сада на 45 мест из изделий серии 192 выполнен на основании „Задания на проектирование на разработку типовых проектов детских яслей-садов на 45 мест из конструкций серии 192 утвержденного Госстроем РСФСР. Основанием для составления задания является письмо Центрального института типового проектирования 21-462 от 29-XI-1989, договор 2718/66.

Проект детских яслей-садов выполнен на стадии-рабочая документация из изделий серии 192 для общественных зданий с высотой этажа 3.3 м.

Проект предназначен для строительства во II и III климатических районах I в климатическом подрайоне с расчетной зимней температурой -20°С-30°С /основное решение/ - 40°С с обычными геологическими условиями строительства.

В проекте предусматриваются следующие виды инженерного оборудования: центральное отопление, водопровод, горячее водоснабжение, электроснабжение, устройство связи. Применение пластмассовых труб.

За относительную отметку 0.000 принимается отметка чистого пола 1го этажа.

Проектом предусматриваются варианты:

Варианты фасадов-1

Перекрытия многопустотные железобетонные шириной-1,5 м толщиной 220 мм.

Перегородки крупнопанельные, керамзитобетонные толщиной 80 мм.

Оконные блоки спаренные и с тройным остеклением по серии 1.136.5-23.

Инженерное оборудование: отопление и вентиляция для различных температур наружного воздуха -20°С; -25°С; -35°С; -40°С.

Генеральный план.

Детские ясли-сад на 45 мест занимают участок 0.3 га, который полностью благоустраивается. Благоустройство участка включает в себя вертикальную планировку, искусственное покрытие площадок и проездов, сооружения малых архитектурных форм, спорт оборудование, а также зеленые насаждения, как по границам участка, так и внутри него для создания на участке искусственного микроклимата, защиты от ветра пыли и изоляции от шума.

Участок ограждается по периметру оградой высотой 1.2 м. Здание располагается в центре участка.

На участке имеется групповая площадка физкультурная площадка, хозяйственный двор, зоологическая площадка, фруктовый сад, огород и ягодник.

Хозяйственный двор имеет специальный проезд с улицы. Кольцевая дорожка для езды на велосипедах и педальных автомобилях шириной 1.5 м входит в комплекс игровых площадок.

Стационарное игровое оборудование, а также детские скамьи и столы должны быть затенены деревьями. На игровой площадке предусматривается место для игры в песок.

Покрытие хозяйственного двора - песчанный асфальт 3 см. по 10ти см. слою щебня, земляное полотно предварительно планируется и укладывается.

Покрытие площадок и дорожек устраивается из уплотненного грунта со щебнем.

Архитектурно-планировочное решение.

Здание яслей-сада спроектировано на основе 2 групповых ячеек и административно-хозяйственного блока, объединенного в органическую систему.

Для варианта разработаны 2 типовых навеса, включеные в единую планировочную композицию и обогащающие архитектурный облик здания.

Административно-хозяйственный блок включает в себя: кухню со всеми подсобными помещениями, /кладовая сухих продуктов, кладовая овощей, заготовочный цех, мойка и загрузочная/, имеющую свой отдельный вход в здание, помещение для директора и методиста, душевую, санузел, а так же медицинский пункт / медицинская комната приемная палата, туалет/. В состав помещений входит электрощитовая. Помещение венткамеры и тепловой узел располагаются в техподполье.

Групповая ячейка включает в себя приемную, игровую, спальную, туалетную и буфет для ясельного возраста.

Для групповой-садовского возраста соответственно раздевальная, игровая, спальная, туалетная и буфет.

В состав помещений входит также стиральная-гладильная, кладовая чистого белья и кладовая уборочного инвентаря.

Здание решено со стропильной крышей.

Отделка наружная и внутренняя.

Отделка наружных стеновых панелей выполняется в заводских условиях согласно инструкции по отделке фасадных поверхностей помещений для наружных стен ГОСТ 11024-84*. Цокольные панели темные, отделываются глазурованной керамической плиткой типа „Кабанчик".

Внутреннюю отделку основных помещений выполнить согласно „Ведомости отделочных работ" в данном проекте.

Конструктивная часть.

Здание яслей-сада разработано из конструкций 192 серии с продольными и поперечными несущими стенами с шагами несущих стен 6,6; 3,0 м. Жесткость здания обеспечивается совместной пространственной работой стен и дисков перекрытий. Крепление наружных и внутренних стеновых панелей между собой и с панелями перекрытий осуществляется монтажными связями с последующим замоноличиванием монтажных узлов.

Наружные стены трехслойные с утеплением из пенополистирола.

Внутренние стеновые панели толщиной 150 мм из тяжелого бетона.

Перекрытия - монолитные панели перекрытий 220 мм; преднапряженные для пролета 6.6 м, с обычным армированием для пролета 3.0 м. Кровая - скатная по деревянным стропилам.

Гидроизоляция: горизонтальная изоляция устраивается из 2-х слоев гидроизоляции на мастике по верхней грани цокольных панелей и из цементного раствора - состава 1-2. Вертикальная гидроизоляция выполняется промазкой горячим битумом за 2 раза.

Н.контр	Сергеев		211-1-526.91	Альбом I АС	
Нач.отд.	Богородский				
Гл.инж.пр	Ивановский				
ГАП	Сергеев		Детские ясли-сад на 45 мест	Стадия: Р; Лист: 2; Листов:	
Вед.арх.	Романова				
Арх.	Новикова		Общие данные /продолжение/	КБ по железобетону им. А.А. Якушева	

Инв.№подл. | Подпись и дата | Взам.инв.№

ОХРАНА ОКРУЖАЮЩЕЙ СРЕДЫ.

При привязке типового проекта и составлении проекта организации строительного производства необходимо осуществлять мероприятия и работы по охране окружающей природной среды, включающие восстановление растительного грунта и рекультивацию земель, предотвращение потерь природных ресурсов, предотвращение или очистку вредных выбросов в водоемы и атмосферу. На территории строящихся об'ектов не допускается порубка древесно-кустарниковой растительности, не предусмотренная документацией по отводу земель. Выпуск воды со строительной площадки непосредственно на склоны без надлежащей защиты от размыва не допускается. Устройство временных дорог и подъездов по территории сельхоз угодий не допускается.

При производстве строительно-монтажных работ на селитебной территории должны соблюдаться требования по предотвращению запыленности и загазованности воздуха.

Не допускается при уборке отходов и мусора сбрасывать их с этажей здания без применения закрытых лотков и бункеров-накопителей.

Буровые работы на водоносных горизонтах выполняются с учетом предотвращения неорганизованного излива и загрязнения подземных вод. Производственные и бытовые стоки, образующиеся на строительной площадке должны очищаться и обезвреживаться.

Попутная разработка природных ресурсов допускается только при наличии соответствующей проектной документации, так же как и работы по мелиорации земель, созданию прудов и водохранилищ ликвидации оврагов, балок, болот.

При производстве работ, связанных со сводкой леса и кустарника, строительство необходимо организовать так, чтобы обеспечить оттеснение животного мира за пределы строительной площадки.

Альбом I

Инв.№ подл. | Подпись и дата | Взам.инв.№

Норм.конт.	Сергеев		211-1526.91 Альбом I АС
Нач.отд.	Красновидов		
Гл.арх.	Сергеев		
Гл.кон.	Ивановский		
Вед.арх.	Романова		Детские ясли-сад на 45 мест — Стадия: Р. — Лист: 3 — Листов:
Арх.	Скачкова		Общие данные /продолжение/ — КБ по железобетону им. А.А.Якушева

Привязан:

Инв.№

25260-01 6

Альбом I

ФАСАД 1-8

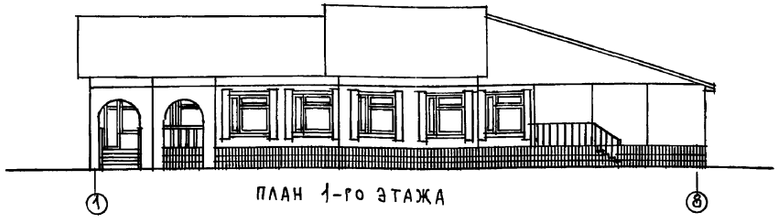

РАЗРЕЗ 1-1

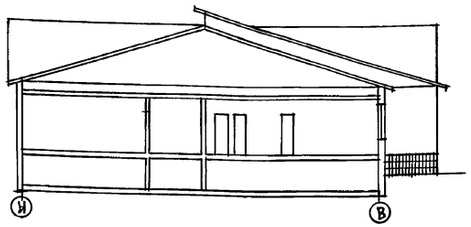

СХЕМА ГЕНЕРАЛЬНОГО ПЛАНА

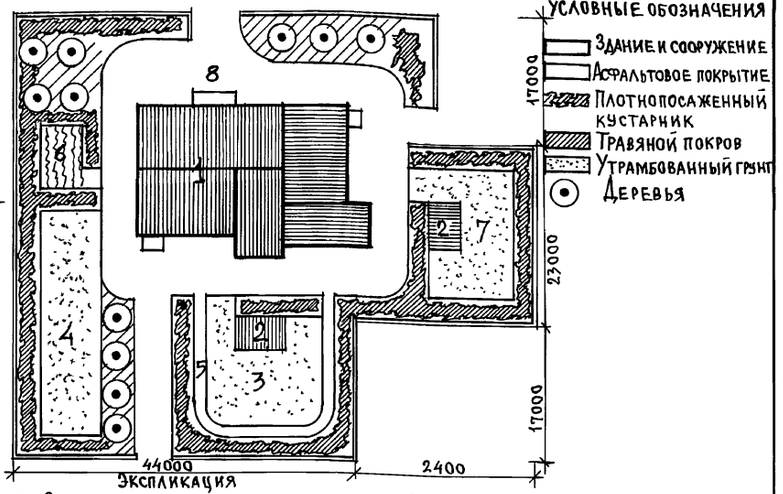

Экспликация

1. Здание детского ясли-сада – 709.3м²
2. Теневой навес – 40.0 м²
3. Дошкольная группа – 180.0м²
4. Спортплощадка – 250.0 м²
5. Дорожка для езды на педальных машинах и велосипедах
6. Огород-ягодник, площадка для содержания животных и птиц – 45.0м²
7. Ясельная группа – 150.0м²
8. Хозяйственная площадка – 70.0м²

Площадь участка – 0.30 га

ПЛАН 1-го ЭТАЖА

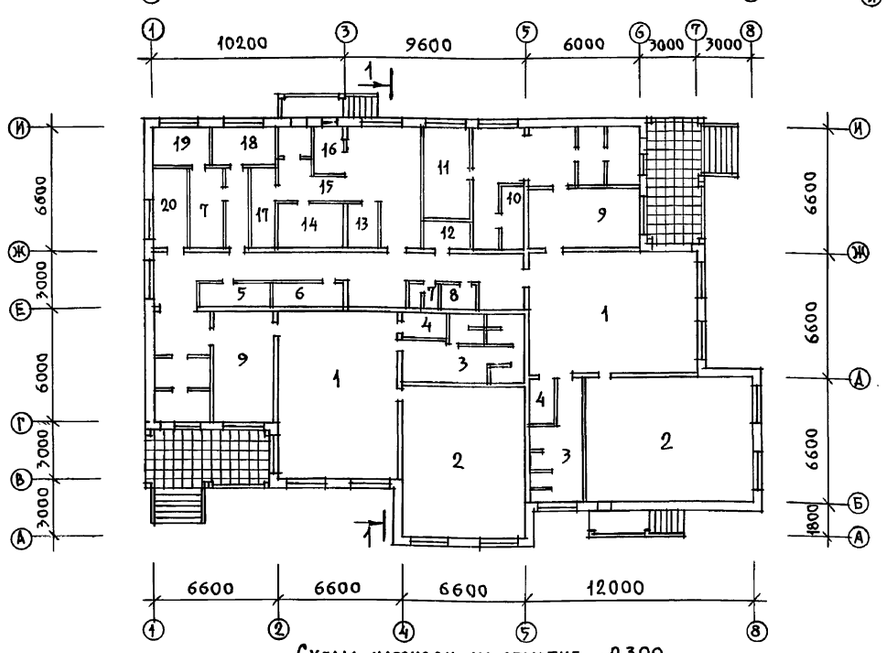

Схема нагрузок на отметке – 2.300

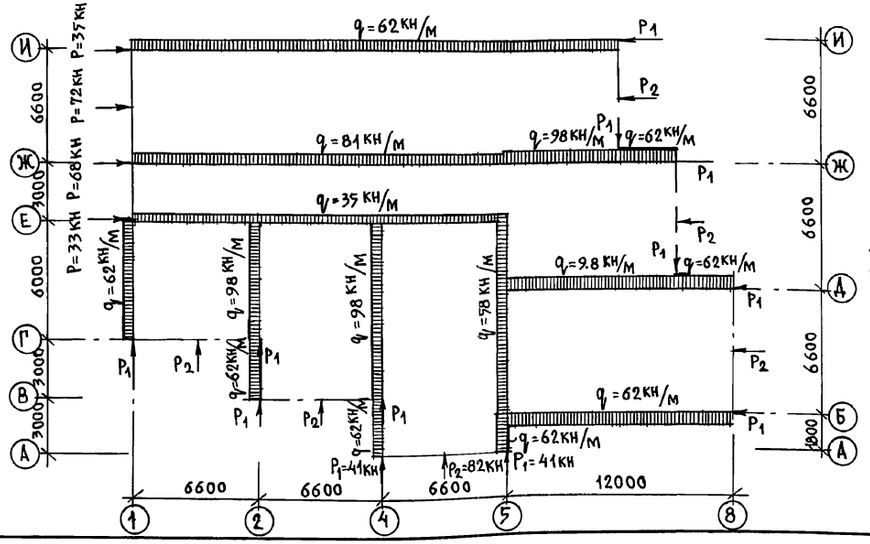

NN	Экспликация помещений	Площадь м²
1	Игровая	56.9
2	Спальные	109.7
3	Туалетная	16.1
4	Буфетная	3.46
5	Кладовая уборочного инв.	4.7
6	Кладовая чистого белья	4.7
7	Санузлы	7.3
8	Комната персонала	2.63
9	Приемная раздевальная	20.1
10	Хоз. кладовая	4.8
11	Стирально-гладильная	12.1
12	Электрощитовая	3.75
13	Мойка	3.7
14	Кладовая сухих продуктов	8.3
15	Загрузочная	6.4
16	Заготовочный цех	4.81
17	Кладовая овощей	6.5
18	Медицинская комната	6.72
19	Палата	6.0
20	Кабинет заведующего	7.8

1. Отметка земли принята условно – 1.100.
2. Нагрузки нормативные даны на уровне низа цокольных панелей.
3. Собственный вес покрытия, включая конструкцию крыши, принят 5.40 кн/м².
4. Снеговая нагрузка принята 1.00 кн/м².

Основные технико-экономические пок.

Наименование	Ед. изм.	Кол-во
Вместимость	место	45
Площадь застройки	м²	601.5
Общая площадь	м²	587.3
То же на 1 место	м²	13.05
Нормируемая	м²	373.61
Полезная площадь	м²	537.3
Строительный объем	м³	2003.5
Общая сметная стоим.	тыс.р.	178.23
В том числе строительно-монтажных работ	тыс.р	148.4
Стоимость 1 места	руб.	3960.67
Стоимость 1 м³	руб.	74.08
Стоимость 1м² раб. площ	руб.	477.04
Стоимость 1м² общ. площ	руб.	252.68

Инженерное оборудование

1. Водоснабжение-хозяйственно-питьевой от наружных сетей
2. Горячее водоснабжение от наружных сетей
3. Канализация-бытовая в наружные сети
4. Отопление-центральное, водяное от внешнего источника
5. Вентиляция-приточно-вытяжная и естественная
6. Электроосвещение-люминесцентное
7. Слаботочные устройства-телефонизация радиофикация
8. Автоматическая пожарная сигнализация

Н. контр.	Сергеев		211-1-526.91 Альбом I АС
Зав. отд.	Красновидов		
Гл. арх. отд	Сергеев		
Вед. арх.	Романова		Детские ясли-сад на 45 мест — Стадия Р, Лист 4, Листов
Арх.	Новикова		Общие данные / Окончание / ЦНИИЭП по железобетону им. А.А. Якушева

25260-01 7

Инв. N подл. | Подпись и дата | Взам. инв. N

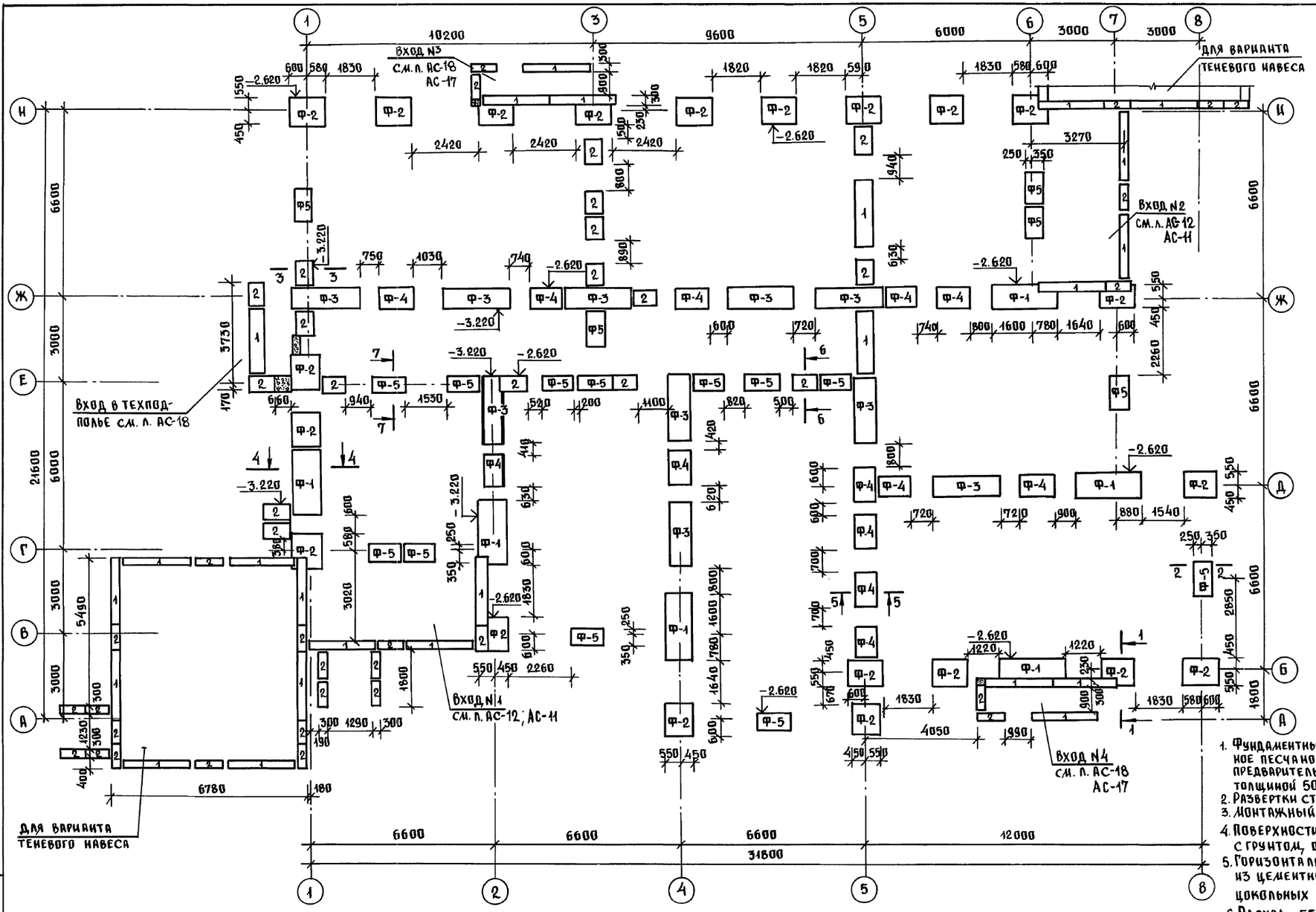

Таблица обозначений

Марка по проекту	Марка по серии
Ф-1	ФЛ 10.24-2
Ф-2	ФЛ 10.12-2
Ф-3	ФЛ 8.24-3
Ф-4	ФЛ 8.12-3
Ф-5	ФЛ 6.12-4
1	ФБС 24.3.6-т
2	ФБС 9.3.6-т

1. Фундаментные плиты укладываются на выровненное песчаное основание (при песчаных грунтах) или предварительно уплотненную песчаную подсыпку толщиной 50 мм.
2. Развертки стен и сечения см. на л. АС-7; 8
3. Монтажный план цокольных панелей см. л. АС-6.
4. Поверхности цокольных стен, соприкасающиеся с грунтом, обмазать горячим битумом за 2 раза.
5. Горизонтальная гидроизоляция выполняется из цементного раствора 1:2 по верху и низу цокольных панелей.
6. Расход бетона В-7,5 на добетонку фундаментных плит 0,20 м³.

Н.контр.	Ивановский		211-1-526.91 Альбом I АС
Привязан:			Детские ясли-сад на 45 мест
Нач.отд.	Богородский		Стадия Р; Лист 5; Листов
Гл.конс.пр.	Ивановский		
Зав.сект.	Белова		План фундаментов.
Инж.к.	Бродецкая		КБ по железобетону им. А.А. Якушева
Инв. №			

Инв. № подл. | Подпись и дата | Взам. инв. №

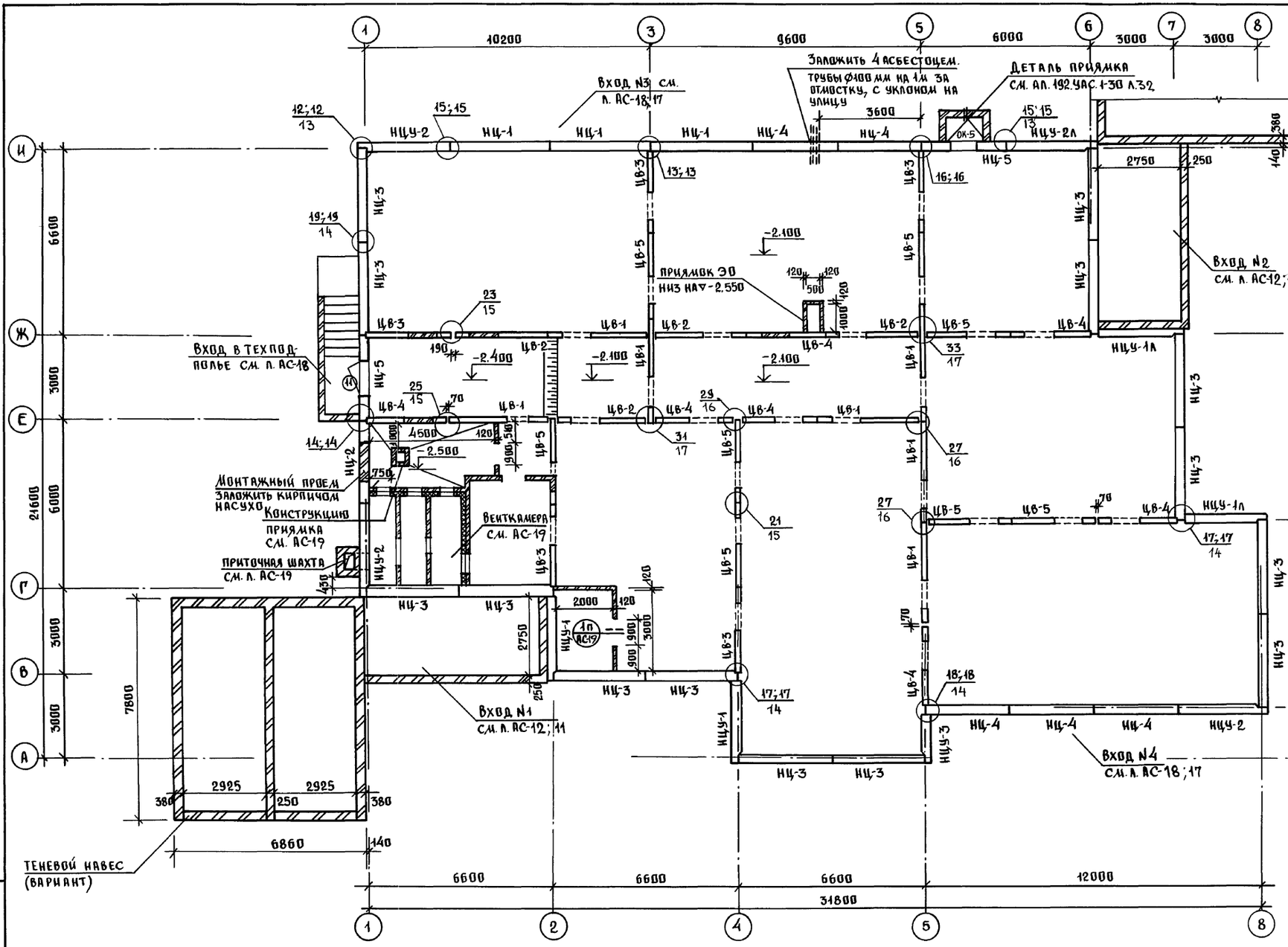

Таблица обозначений

Марка по проекту	Марка по серии
НЦ-1	1 НЦ-36.22.3,0-100л
НЦ-2	1 НЦ-30.22.3,0-100л-2
НЦ-3	1 НЦ-33.22.3,0-100л
НЦ-4	1 НЦ-30.22.3,0-100л
НЦ-5	1 НЦ-30.22.3,0-100л-1
НЦУ-1	1 НЦУ-30.22.3,0-100л
НЦУ-1л	1 НЦУ-30.22.3,0-100л-л
НЦУ-2	1 НЦУ-32.22.3,0-100л
НЦУ-2л	1 НЦУ-32.22.3,0-100л-л
НЦУ-3	1 НЦУ-18.22.3,0-100л-л
ЦВ-1	ПСП-36.20.1,6-150т
ЦВ-2	ПСП-33.20.1,6-150т
ЦВ-3	ПСП-30.20.1,6-150т
ЦВ-4	ПСП-28.20.1,6-150т
ЦВ-5	ПСП-30.20.1,6-150т-1

1. План фундаментов см. л. АС-5.
2. Развертки стен см. л. АС-7; АС-8.
3. Монтажные узлы см. Альбом 192 УАС. 1-30.

Н. контр.	Ивановский		211-1-526.91 Альбом I АС
Привязан:			
Нач. отд.	Богородский		Детские ясли-сад на 45 мест
Гл. арх. пр.	Падерин		
Гл. кон. пр.	Ивановский		
Зав. сект	Белова		План техподполья
Инжен.	Бродецкая		
Инв. №			

Стадия	Лист	Листов
Р	6	

КБ по железобетону им. А.А. Якушева

Инв. № подл. | Подпись и дата | Взам. инв. №

25260-01 9

Развертка стены по осям А; Б; В; Г.

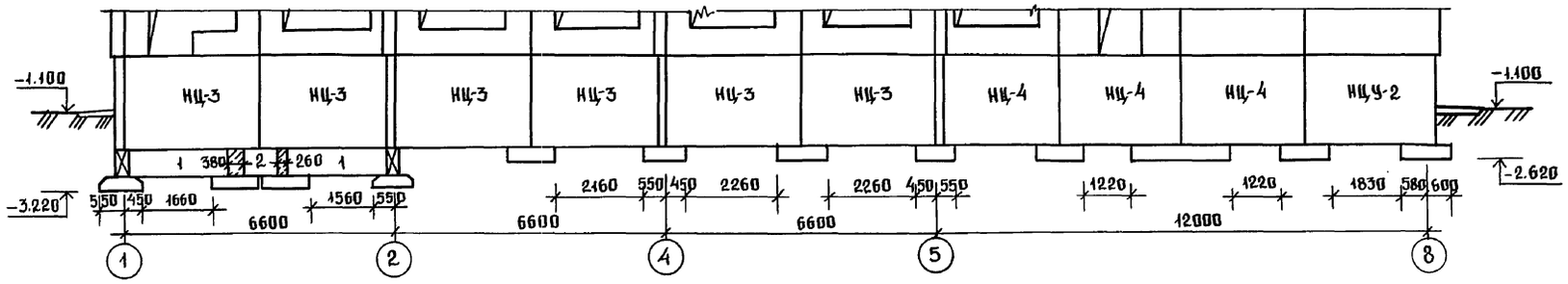

Развертка стены по осям И; Ж; Д.

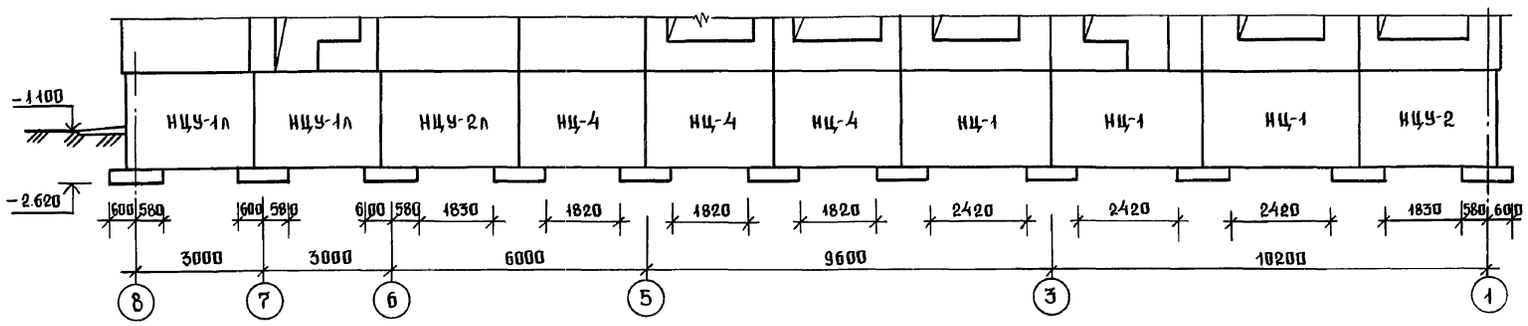

Развертка стены по осям 6; 7; 8.

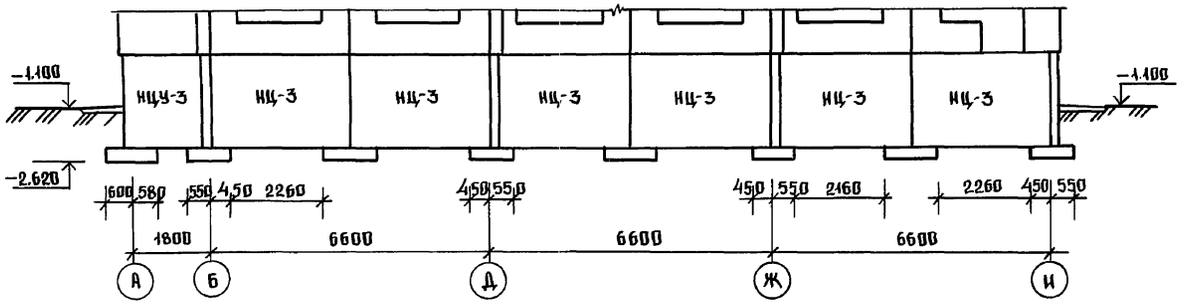

Развертка стены по осям 1; 2; 4

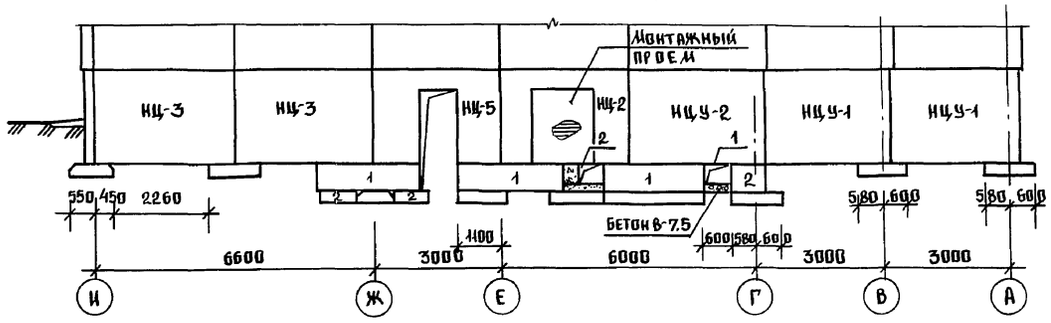

1-1

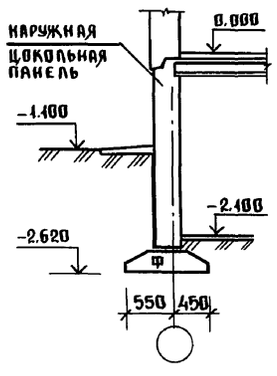

2-2

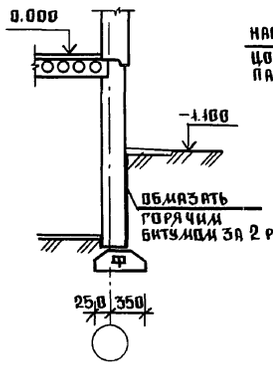

3-3

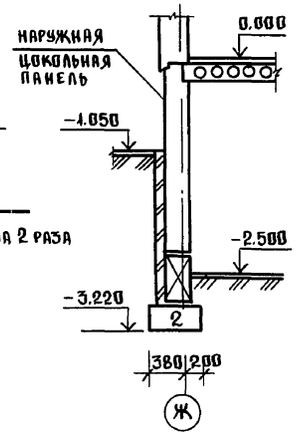

4-4

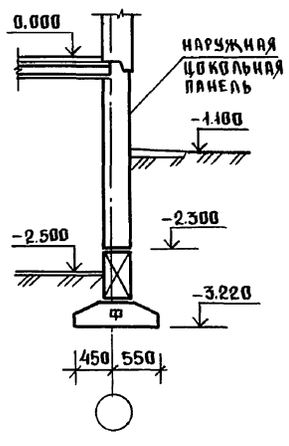

1. План фундаментов и обозначение см. л. АС-5.
2. План техподполья см. л. АС-6.
3. Обозначение фундаментов см. л. АС-5.

Н. контр.	Ивановский		211-1-526.91 Альбом I АС
Нач. отд.	Богородский		Детские ясли-сад на 45 мест
Гл. кон. пр.	Ивановский		Стадия Р; Лист 7; Листов
Зав. сект.	Белова		Развертки наружных и внутренних стен ниже отм. 0.000. Сечения 1-1 ÷ 4-4
Инжен.	Бродецкая		КБ по железобетону им. А.А. Якушева

Привязан:

Инв. №

Инв. № подл. | Подпись и дата | Взам. инв. №

25260-01 10

Развертка по оси „Ж"

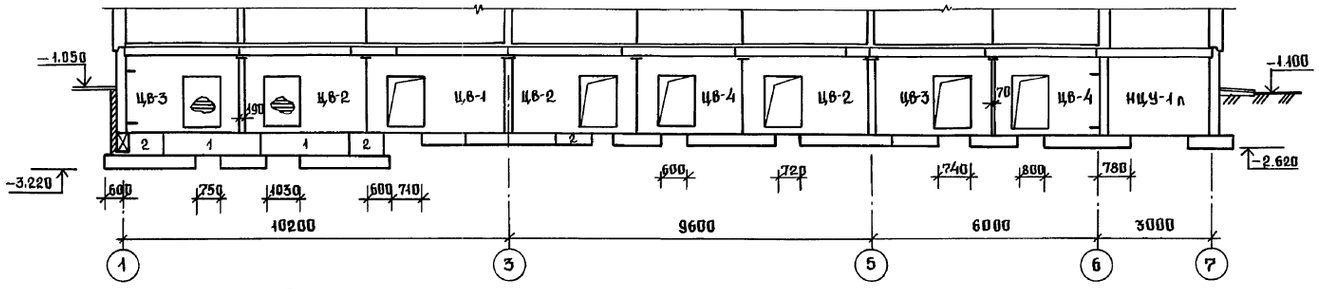

Развертка по оси „Д"

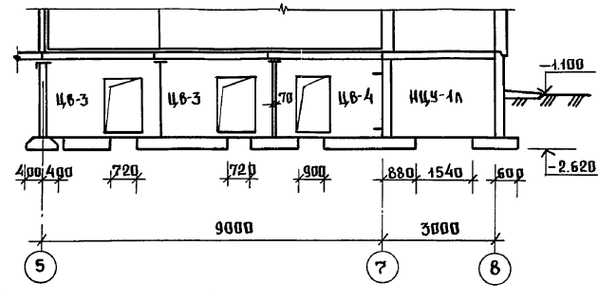

Развертка по оси „Е"

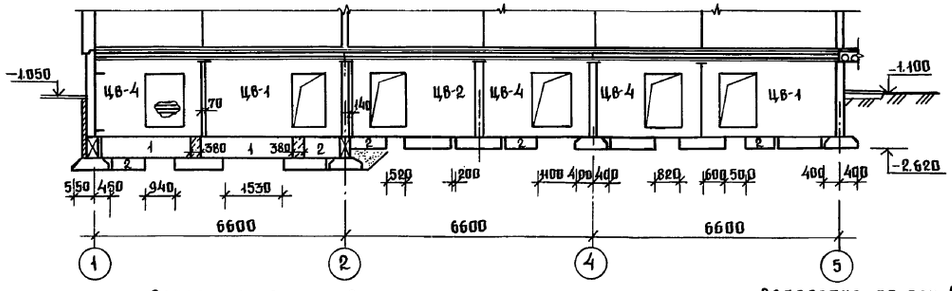

Развертка по оси „5"

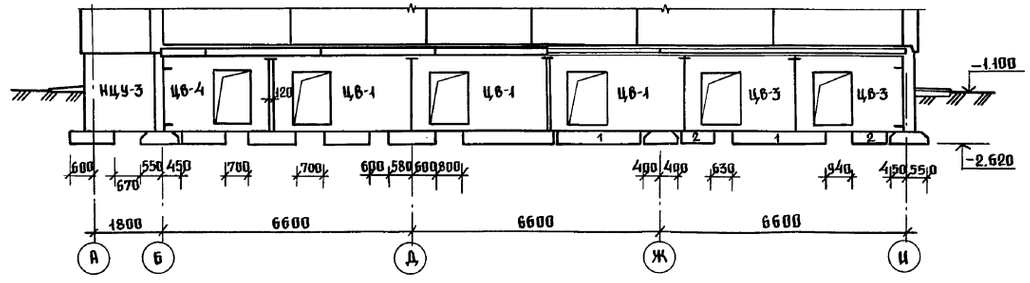

Развертка по оси 2

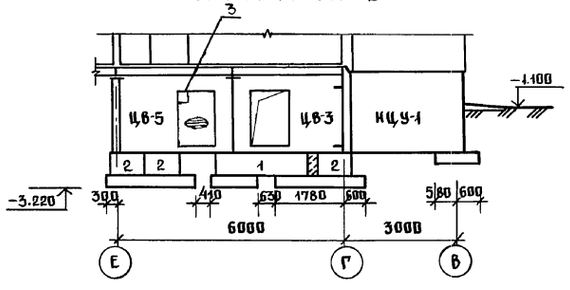

Развертка по оси 4

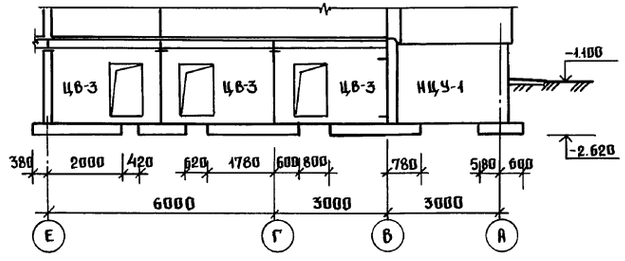

1. План фундаментов см. л. АС-5
2. План техподполья см. л. АС-6
3. Обозначение фундаментов см. л. АС-5

5-5

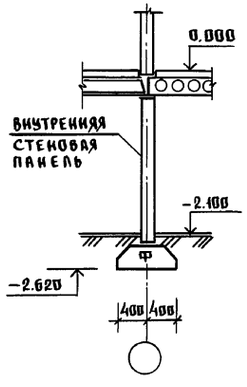

6-6

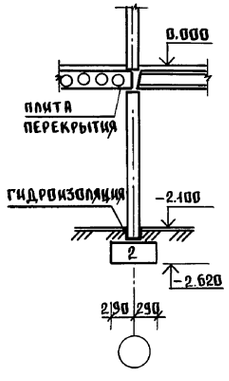

7-7

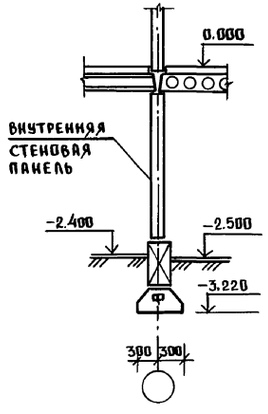

Н. контр.	Ивановский			211-1-526.91 Альбом I АС	
Нач. отд.	Богородский			Детские ясли-сад на 45 мест.	Стадия: Р; Лист: 8; Листов:
Гл. кон. пр.	Ивановский				
Зав. сект.	Белова			Развертки внутренних стен ниже отм. 0.000. Сечения.	КБ по железобетону им. А.А. Якушева
Инженер.	Бородецкая				

Привязан:

Инв. №

Инв. № подл. | Подпись и дата | Взам. инв. №

25260-01 11

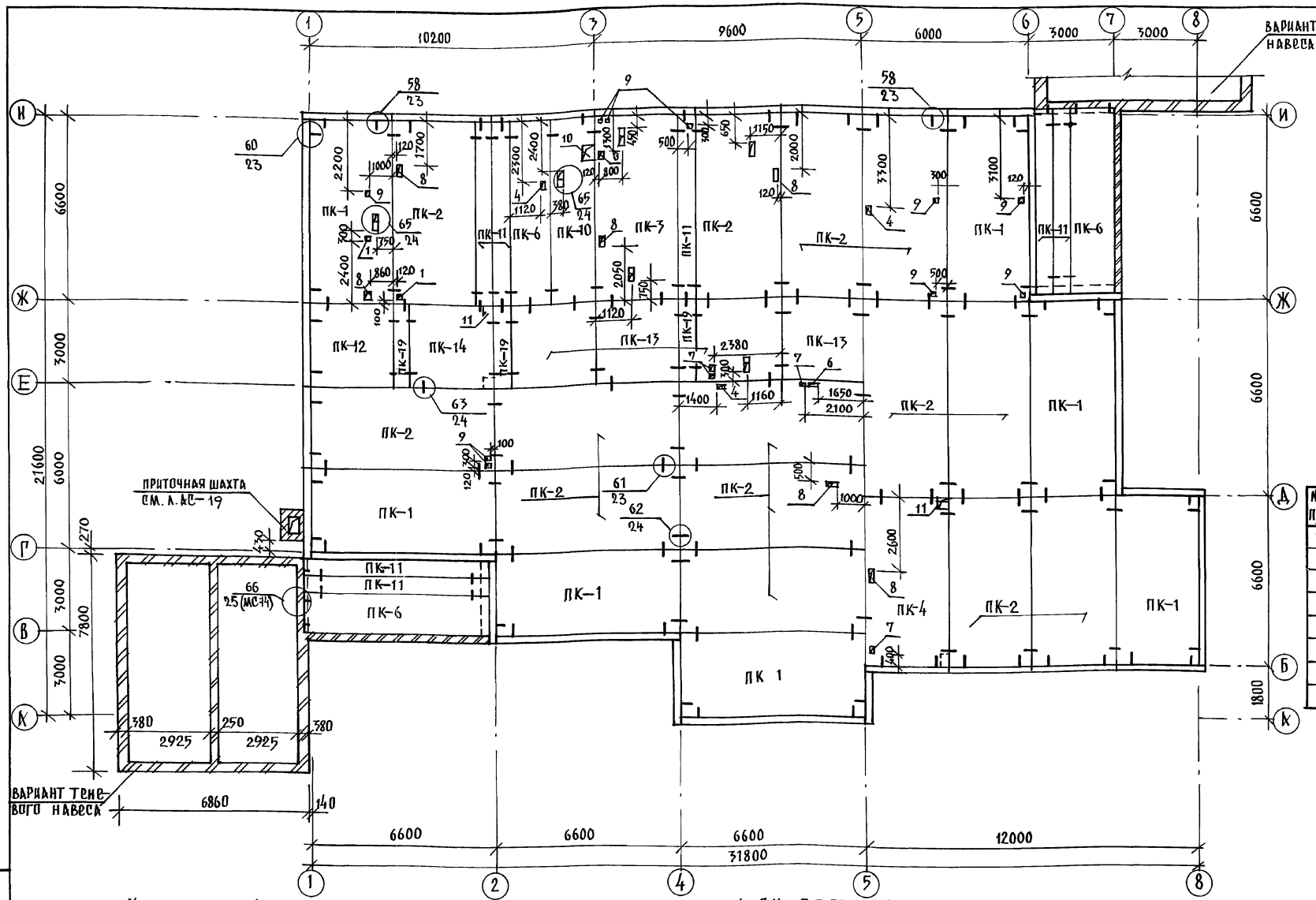

Таблица обозначений

Марка по проекту	Марка по серии
ПК-1	ПК5-66.30
ПК-2	ПК5-66.30-1
ПК-3	ПК6-66.30-1
ПК-4	ПК5-66.30-2
ПК-6	ПК5-66.15-1
ПК-10	ПК5-66.15-5
ПК-11	ПК5-66.6
ПК-12	ПК6-30.30
ПК-13	ПК6-30.30-1
ПК-14	ПК6-30.30-2
ПК-19	ПК6-30.6

Таблица отверстий

N N п/п	Размеры мм	Назначение
1	150×150	ВК
4	150×250	вентиляция
6	150×300	вентиляция
7	250×200	ВК
8	150×350	ВК
9	100×100	ВК
10	500×400	вентиляция
11	150×400	ВК

1. Монтаж панелей перекрытия производить с соблюдением требований СНиП 3.03.01-87.
2. Панели перекрытий монтируют по слою свежеуложенного пластичного цементного раствора М-100 толщиной 10мм, швы между панелями заделать раствором или бетоном на заполнителе мелкой фракции.
3. Для пропуска коммуникаций следует пробивать отверстия в смонтированных панелях, не нарушая целостности ребер.
4. Монтажные узлы см. Альбом 192 УАС.1-30. $\left(\frac{60}{23} - \frac{N\ узла}{N\ стр.}\right)$

Н.контр.	Ивановский		211-1-526.91 Альбом I АС
Нач.отд.	Богородский		Детские ясли-сад на 45 мест
Гл.кон.пр.	Ивановский		
Зав.сект.	Белова		Схема перекрытия над техподпольем
Инжен.	Бродецкая		

Стадия: Р | Лист: 9 | Листов:

КБ по железобетону им. А.А. Якушева

Привязан:

Инв. №

Инв. № подл. | Подпись и дата | Взам. инв. №

25260-01 12

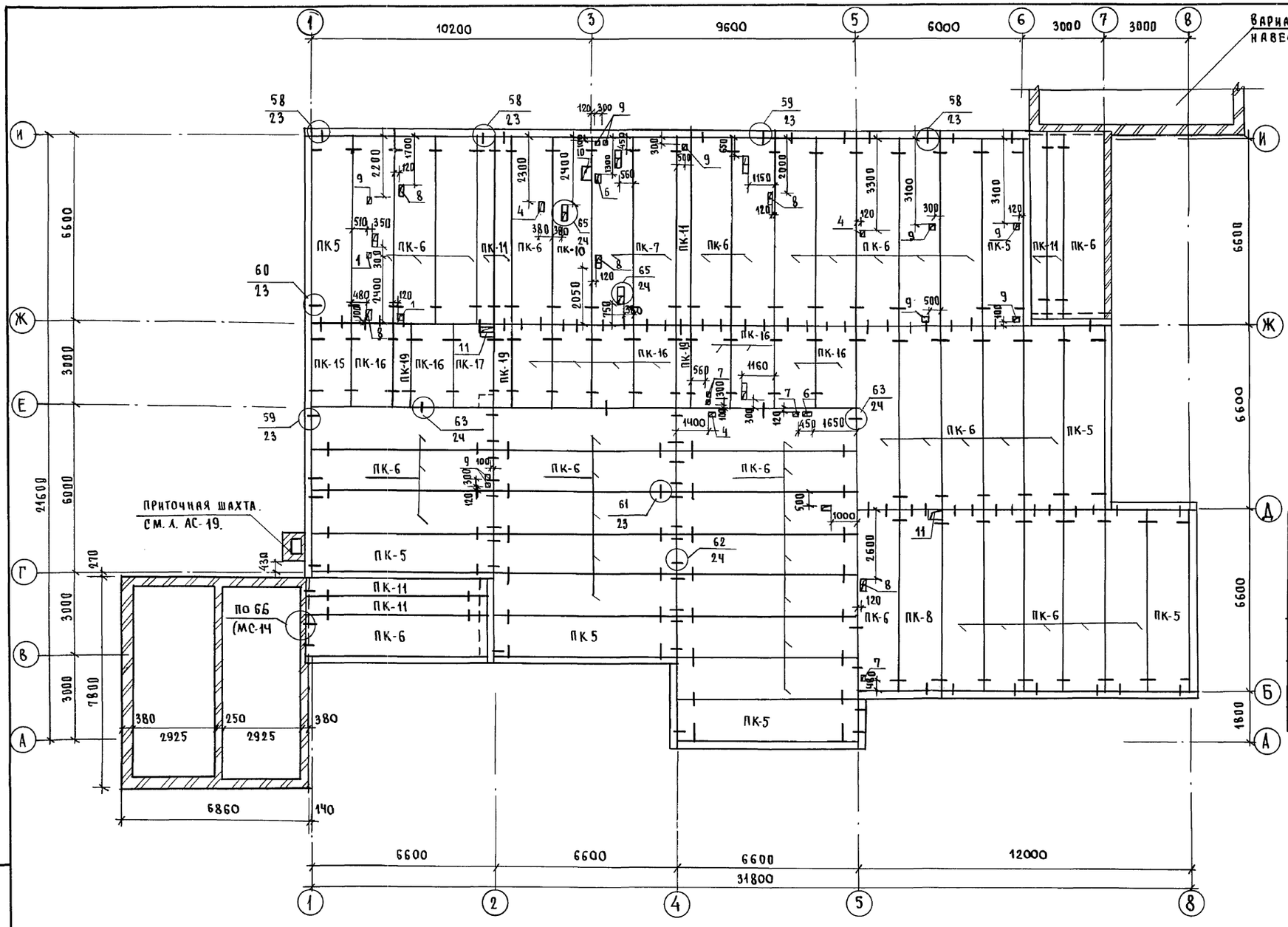

Таблица обозначений

Марка по проекту	Марка по серии.
ПК-5	ПК5-66.15
ПК-6	ПК5-66.15-1
ПК-7	ПК6-66.15-1
ПК-8	ПК5-66.15-2
ПК-10	ПК5-66.15-5
ПК-11	ПК5-66.6
ПК-15	ПК6-30.15
ПК-16	ПК6-30.15-1
ПК-17	ПК6-30.15-2
ПК-19	ПК6-30.6

Таблица отверстий.

№№ п/п	Размеры мм.	Назначение.
1	150 х 150	ВК
4	150 х 250	Вентиляция
6	150 х 300	Вентиляция
7	150 х 200	ВК
8	150 х 350	ВК
9	100 х 100	ВК
10	500 х 400	Вентиляция
11	150 х 400	ВК.

Основные примечания см. л. АС-9

Н. контр.	Ивановский		211-1-526.91 Альбом АС
Нач. отд.	Богородский		Детские ясли-сад на 45 мест. Стадия Р; Лист 10; Листов
Гл. кон. пр.	Ивановский		
Зав. сект.	Белова		Схема перекрытия над техподпольем/вариант/. КБ по железобетону им. А.А. Якушева
Инжен.	Бродецкая		

Привязан:

Инв. №

Инв. № подл. | Подпись и дата | Взам. инв. №

Альбом I

Вход N1 (фрагмент плана)

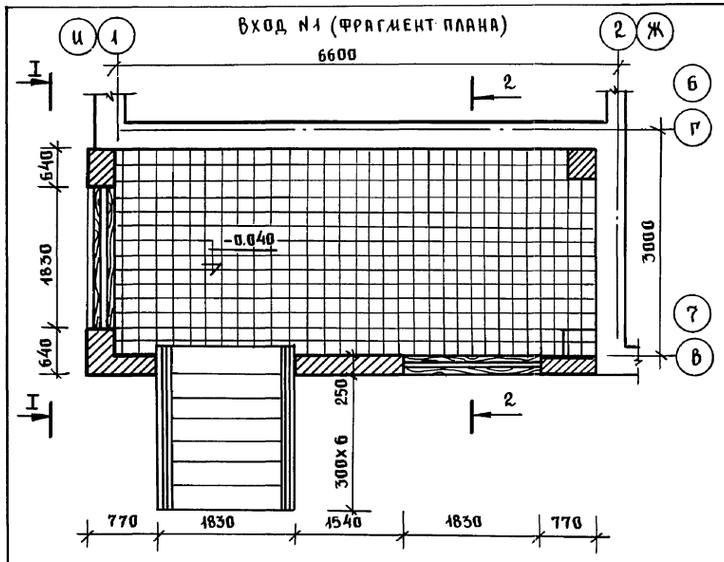

Вход N1 (фрагмент фасада)

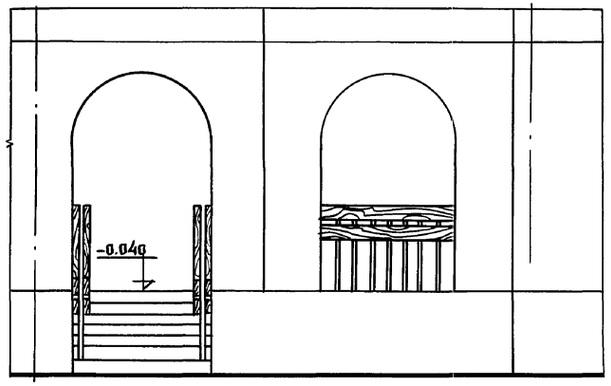

Наличники окон

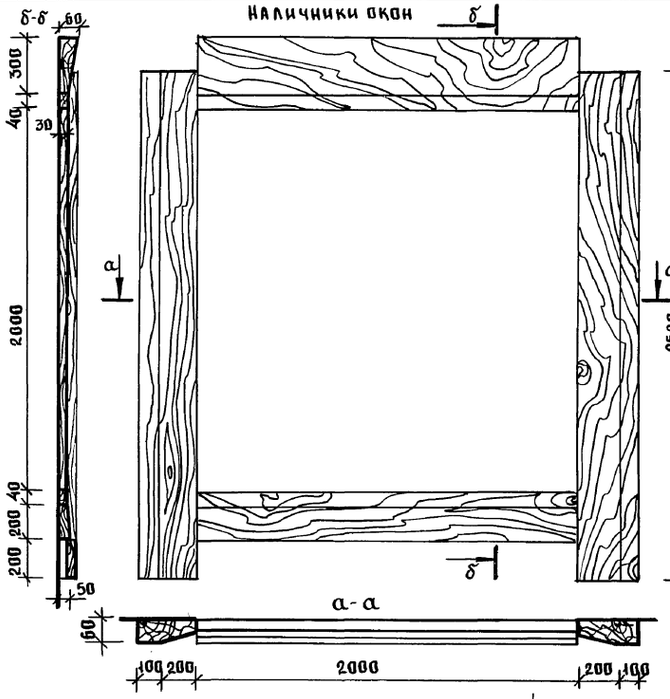

Наличники окон (вариант)

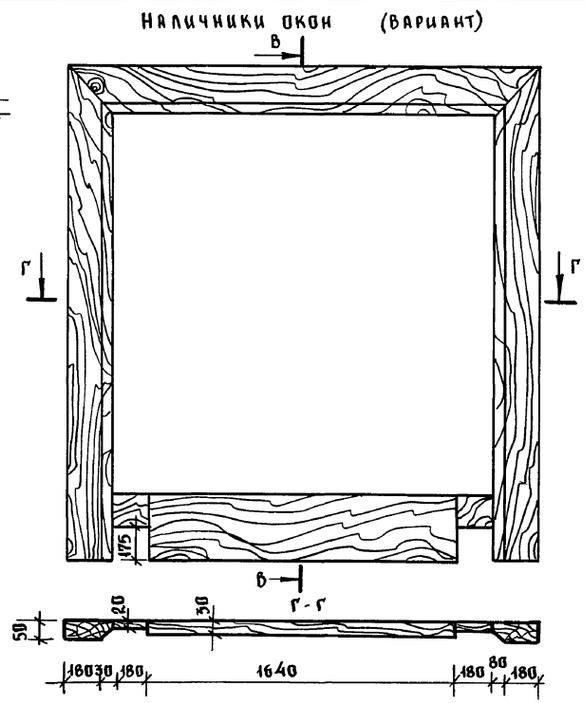

Данный лист см. совместно с листами АС-12.27, 20.

Расход древесины на вход N1: 0.1 м³

Расход древесины на наличники окон ОК-1 0.162 м³

Расход древесины наличники 0.1 м³ (вариант)

——«—— на деревянную вставку 0.0027 м³

Вход N2 выполняется зеркально входу N1

Конструкцию входа N1.2 см лист АС-12

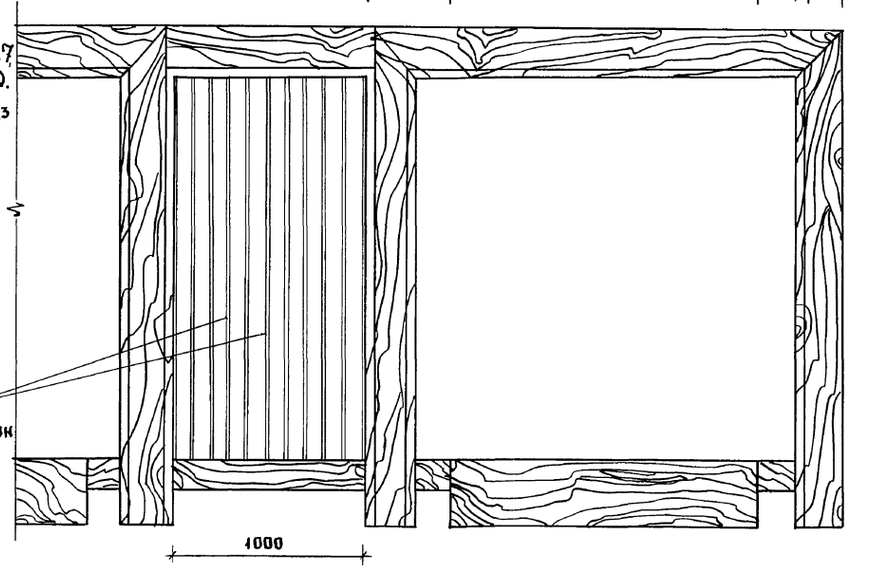

Вид I-I

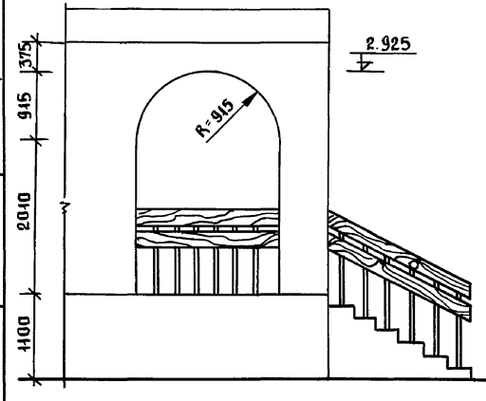

Разрез 2-2

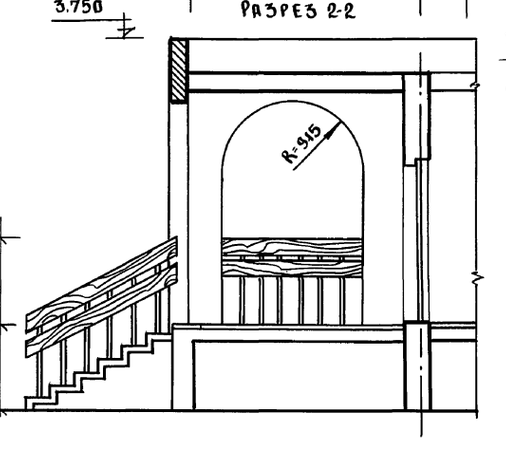

Норм. конт.	Сергеев		211-1-526.91		Альбом I АС
Нач. отд.	Красновидов		Детские ясли-сад на 45 мест	Стадия: Р	Лист: 11	Листов:
Гл. арх. пр.	Сергеев		Вход N1. Фрагмент фасада. Наличники окон. Наличники окон (вариант)	КБ по железобетону им. А.А. Якушева	
Вед. арх.	Романова				

Привязан:

Инв. №

Инв. № подл. | Подпись и дата | Взам. инв. №

25260-01 14

План входа N1

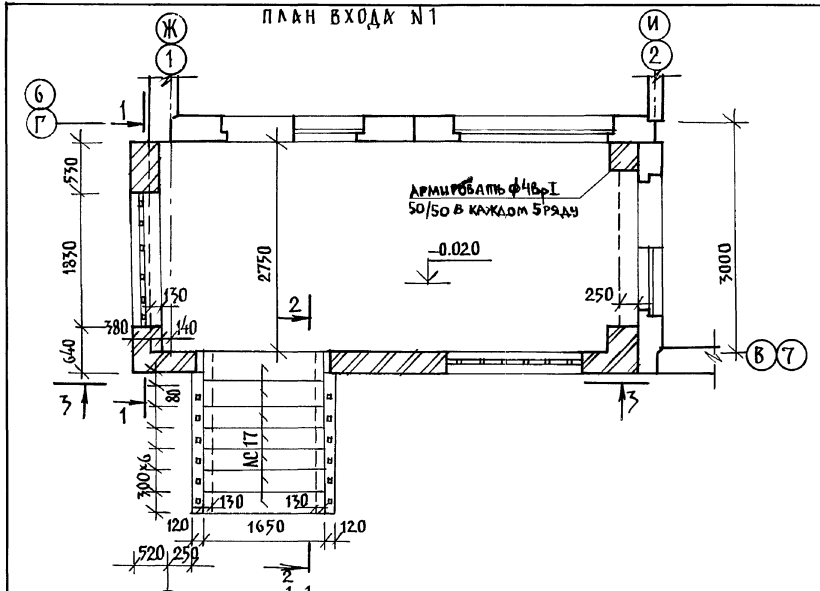

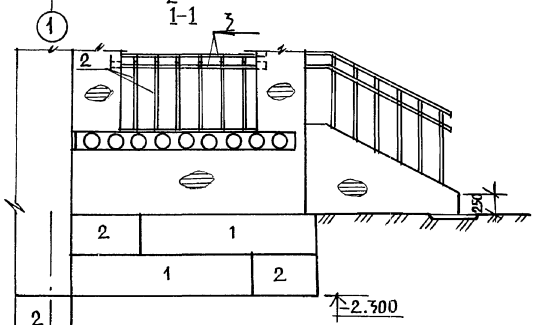

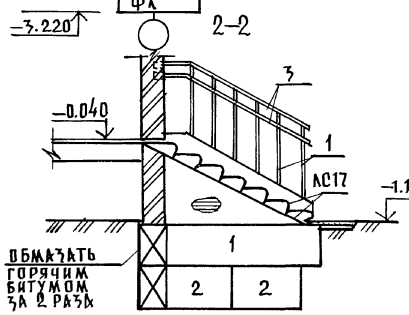

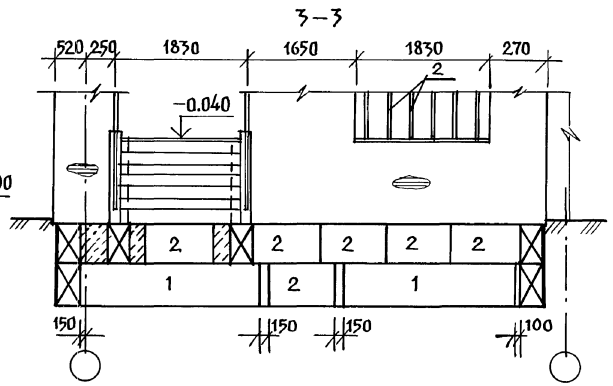

Позиция обознач.	Обозначение	Наименование	Кол. шт.	Масса кг 1 шт.	Примеч.
		Вход N1			
1	ГОСТ 2581 – 88	□20×20 ℓ = 1.15	12	3.30	
2	ГОСТ 2581 – 88	□20×20 ℓ = 1.05	12	3.01	
3	ГОСТ 103 –76	–40×4 ; ℓ = 2.0 п.м.	8	2.52	
4	—— " ——	–170×5 ; ℓ = 1.00	12	0.67	

1. Данный лист смотреть совместно с листами АС-11.
2. Кирпичную кладку выполнять из обыкновенного кирпича марки 75 на цементном растворе марки 50. Кирпичную кладку оштукатурить под цвет фактуры панели.
3. Деревянные конструкции подвергнуть глубокой пропитке антипиренами.
4. Позицию N4 см. на листе АС-11.
5. Спецификацию фундаментных блоков см. на листе АС-20.

Инв.№ подл. | Подп. и дата | Взам. инв.№

Привязки:	Н.контр.	Цвановский	214-1-526.91	Альбом I АС	
	Нач.отд.	Богородский	Детские ясли-сад на 45 мест	Стадия: Р	Лист: 12	Листов:
	Гл.кон.пр.	Ивановский				
	Зав.сект.	Белова	Конструкция входа N1 (N2)	ЦНИИЭП по железобетону им. А.А. Якушева	
Инв.№	Инжен.	Бродецкая			

Альбом I

ВХОД N1 /ФРАГМЕНТ ПЛАНА/

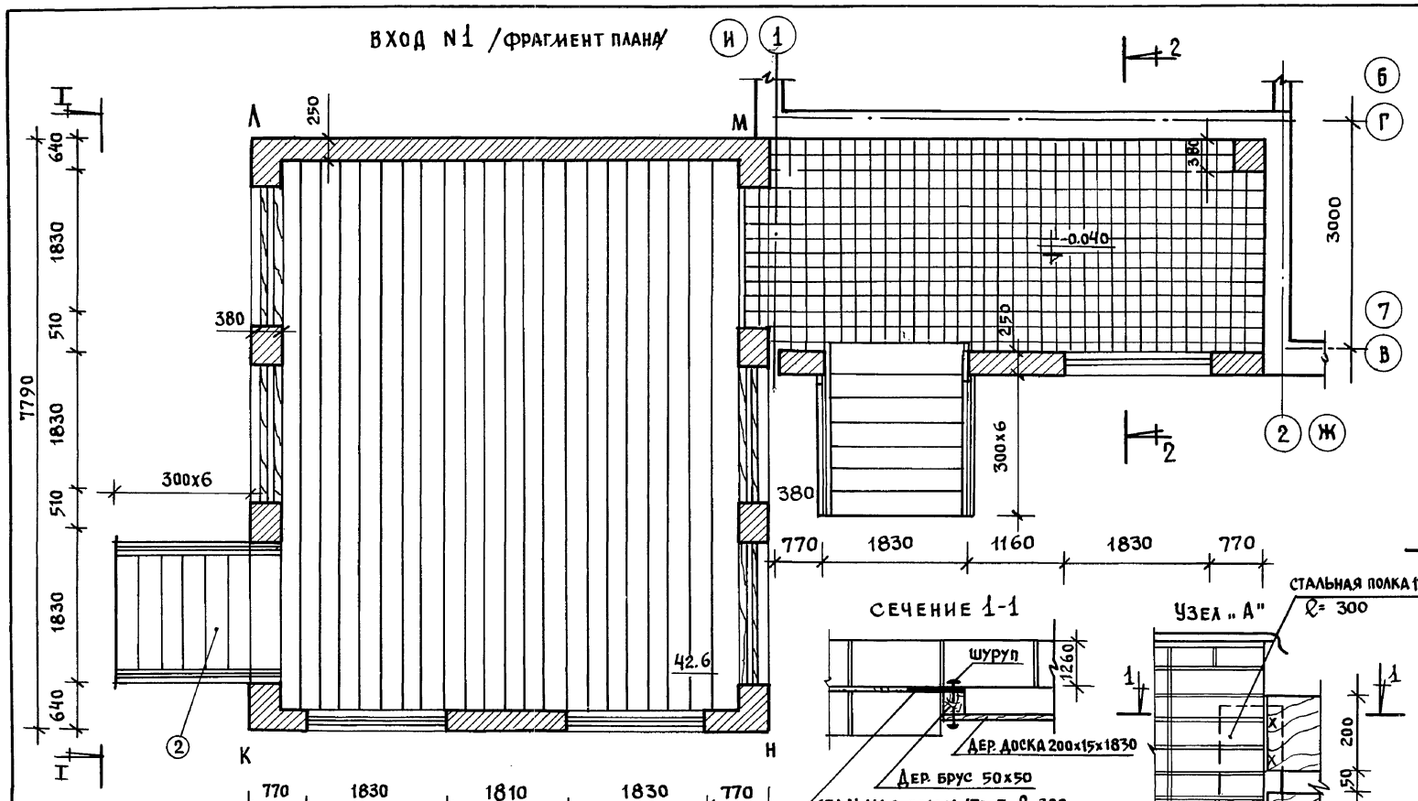

ВИД I-I

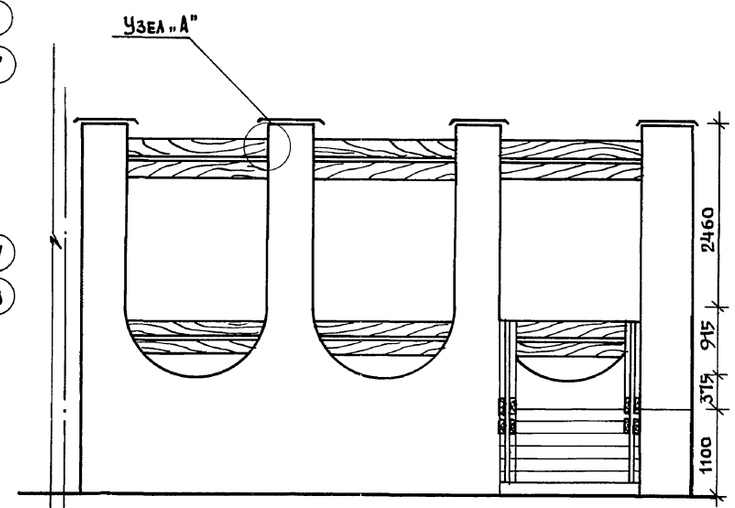

ВХОД N1 /РАЗРЕЗ 2-2/

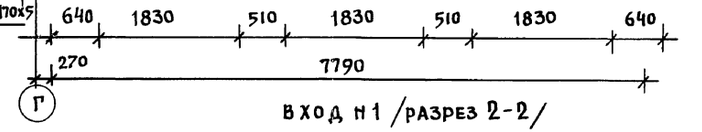

СЕЧЕНИЕ 1-1

Узел „А"

ВХОД N1 /ФРАГМЕНТ ФАСАДА/

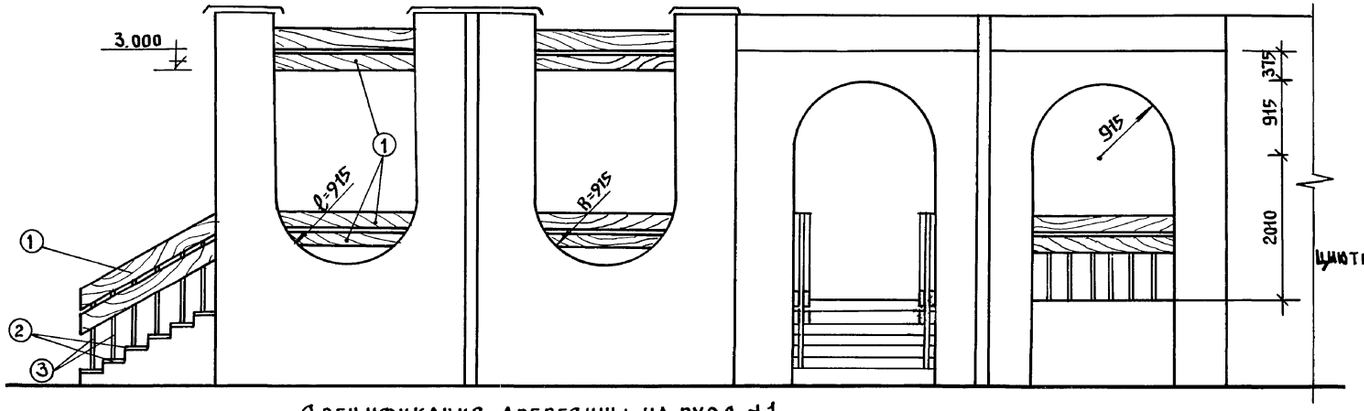

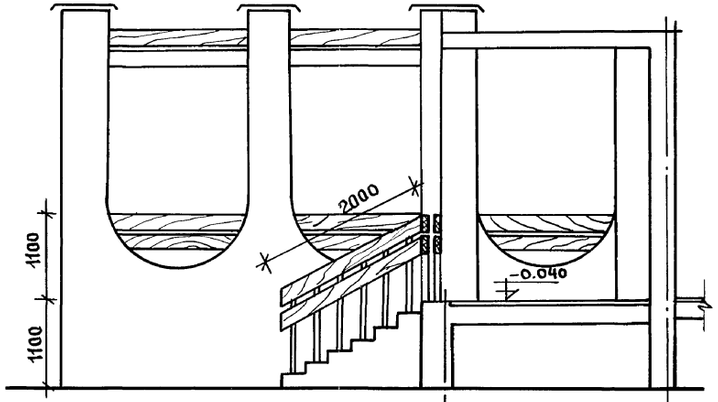

Порядовку наружных стен и конструкции стеневого навеса и входа N1 см. лист АС-14, 15, 16, 20.

Спецификация древесины на вход N1

N поз.	Наименование	Размеры мм ℓ	Размеры мм b	Размеры мм h	Кол-во	Ед. изм.	Расход матер.	Всего
1	Доска	—	200	15	109,0 п.м	м³	0,327	0,35
2	Доска	1830	300	40	6	м³	0,022	
3	Стойка	1000	20	20	12	м³	0.0048	

Привязан:

Инв. №

Н. контр.	Сергеев	
Нач. отд.	Красновидов	
Гл. арх. пр.	Сергеев	
Вед. арх.	Романова	

211-1-526.91

Альбом I АС

Детские ясли-сад на 45 мест

Стадия	Лист	Листов
Р	13	

Вход N1(2)/вариант/ стеневым навесом

КБ по железобетону им. А.А. Якушева

25260-01 16

Инв. N подл. | Подпись и дата | Взам. инв. N

План входа с теневым навесом

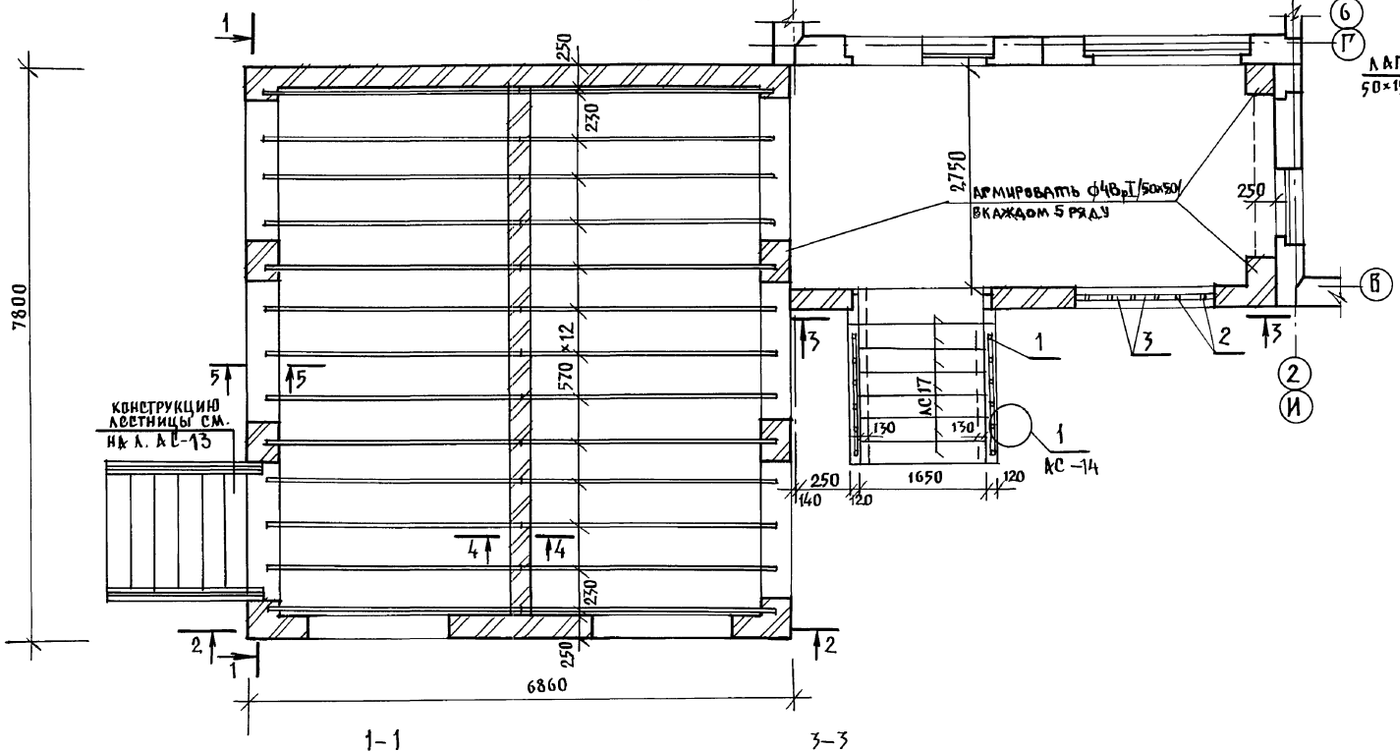

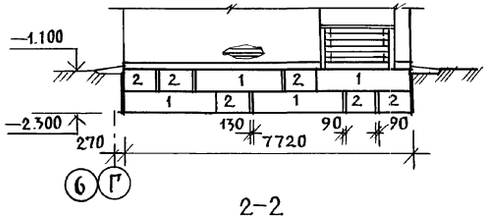

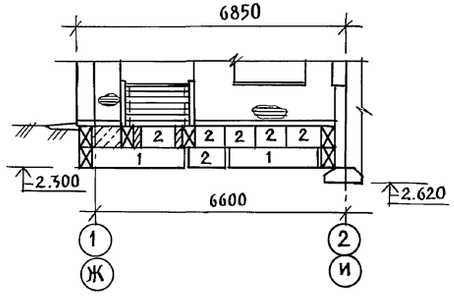

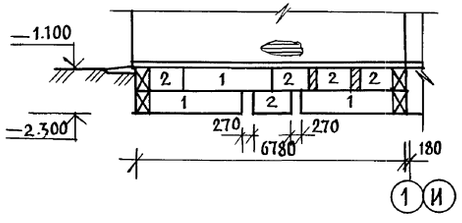

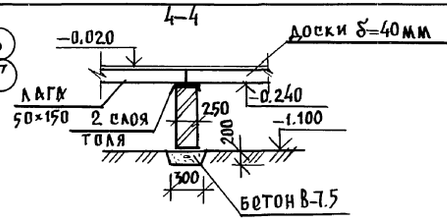

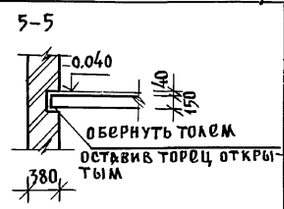

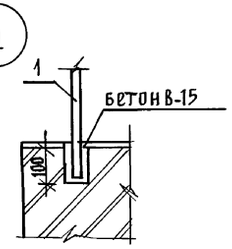

Позиц. обозн.	Обозначение	Наименование	Кол. шт.	Масса 1 шт, кг
		Вход №1/вариант/		
1	ГОСТ 2581-88	□20×20 ℓ=1.15	12	3.30
2		ℓ= 1.05	6	3.01
3	ГОСТ 103-76	-40×40 ; ℓ=2.0 пм	6	2.52
4		-170×5 ; ℓ=0.1	8	0.67

1. Данный лист смотреть совместно с л. АС-13.
2. Кирпичную кладку ниже отм. 0.000 выполнять из обыкновенного кирпича марки 75 на цементном растворе марки 50.
3. Деревянные конструкции подвергнуть глубокой пропитке антипиренами.
4. Спецификацию фундаментных блоков см. на листе АС-20.

Инв.№ подл. | Подпись и дата | Взам.инв.№

Н.контр.	Ивановский		211-1-526.91 Альбом I АС	
Привязан:			Детские ясли-сад на 45 мест	Стадия Р; Лист 14; Листов
Нач.отд.	Богородский			
Гл.кон.пр	Ивановский			
Зав.сект.	Белова		Конструктивный вариант входа №1(2) с теневым навесом	КБ по железобетону им. А.А. Якушева
Инженер.	Бродецкая			
Инв.№				

25260-01 17

Альбом I

Порядовка наружных стен входа н1

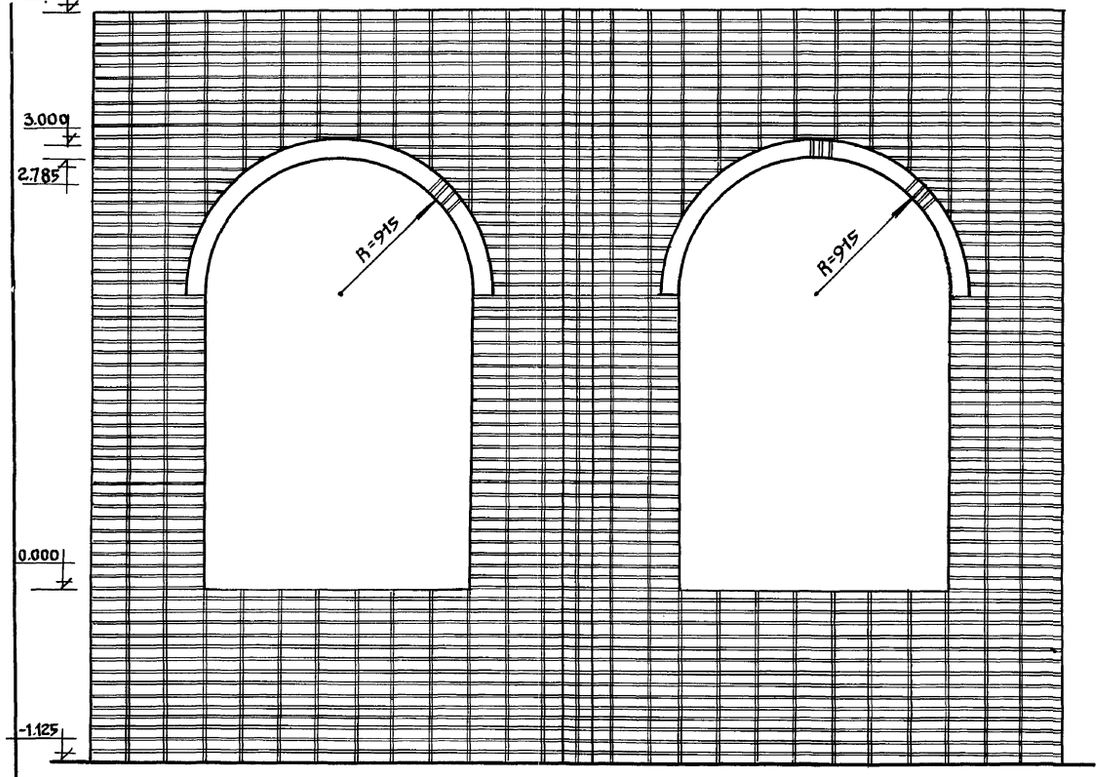

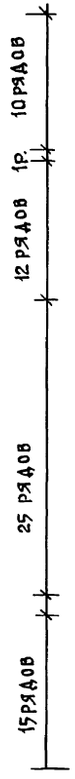

Вид сбоку

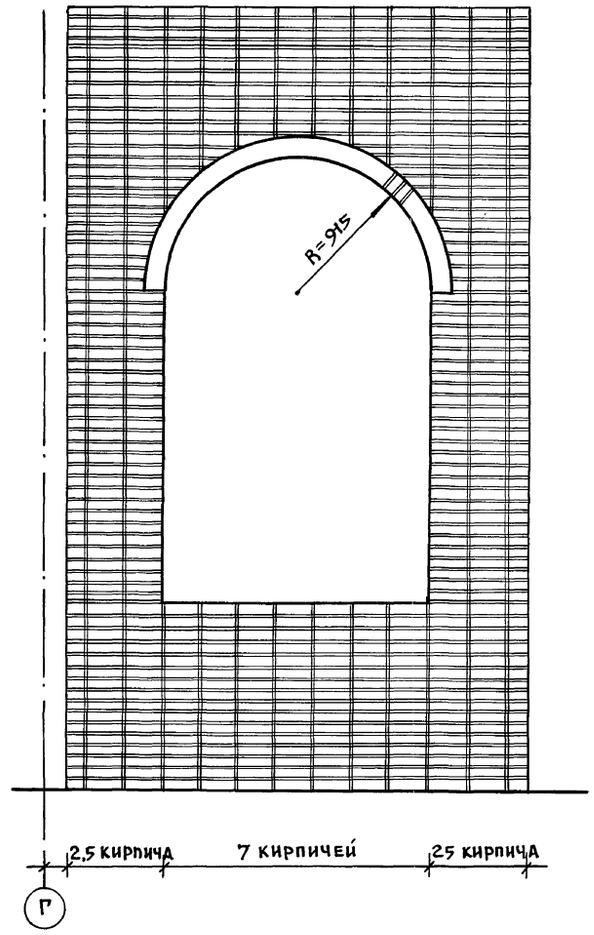

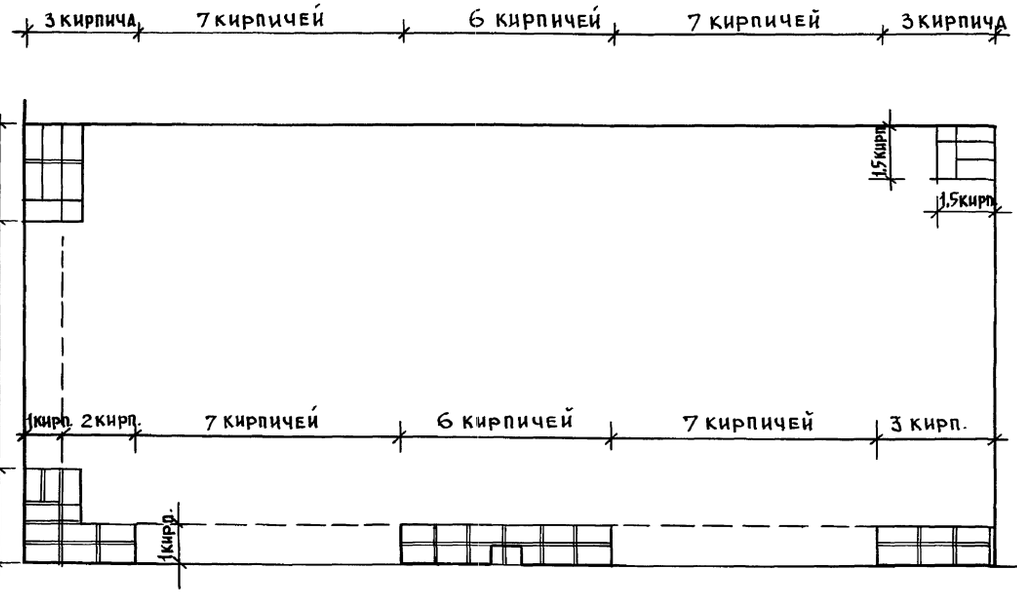

Кирпичную кладку входов вести из обыкновенного кирпича марки „75" на цементном растворе марки „50" с последующим оштукатуриванием и окраской под цвет и фактуру панели.

Вариант- из лицевого керамического кирпича ГОСТ 7484-78 марки „50" с расшивкой швов.

Н.контр	Сергеев		211-1-526.91	Альбом I АС	
Нач.отд.	Красновидов		Детские ясли-сад на 45 мест	Стадия: Р	Лист: 15	Листов:
Гл.архлр	Сергеев		Порядовка наружных стен входа н1	КБ по железобетону им. А.А. Якушева	
Вед.арх	Романова				

Привязан:

Инв. №

Инв.№ подлин. | Подпись и дата | Взам. инв.№

25260-01 18

Альбом I

Порядовка наружных стен теневого навеса по „Л"-„К"

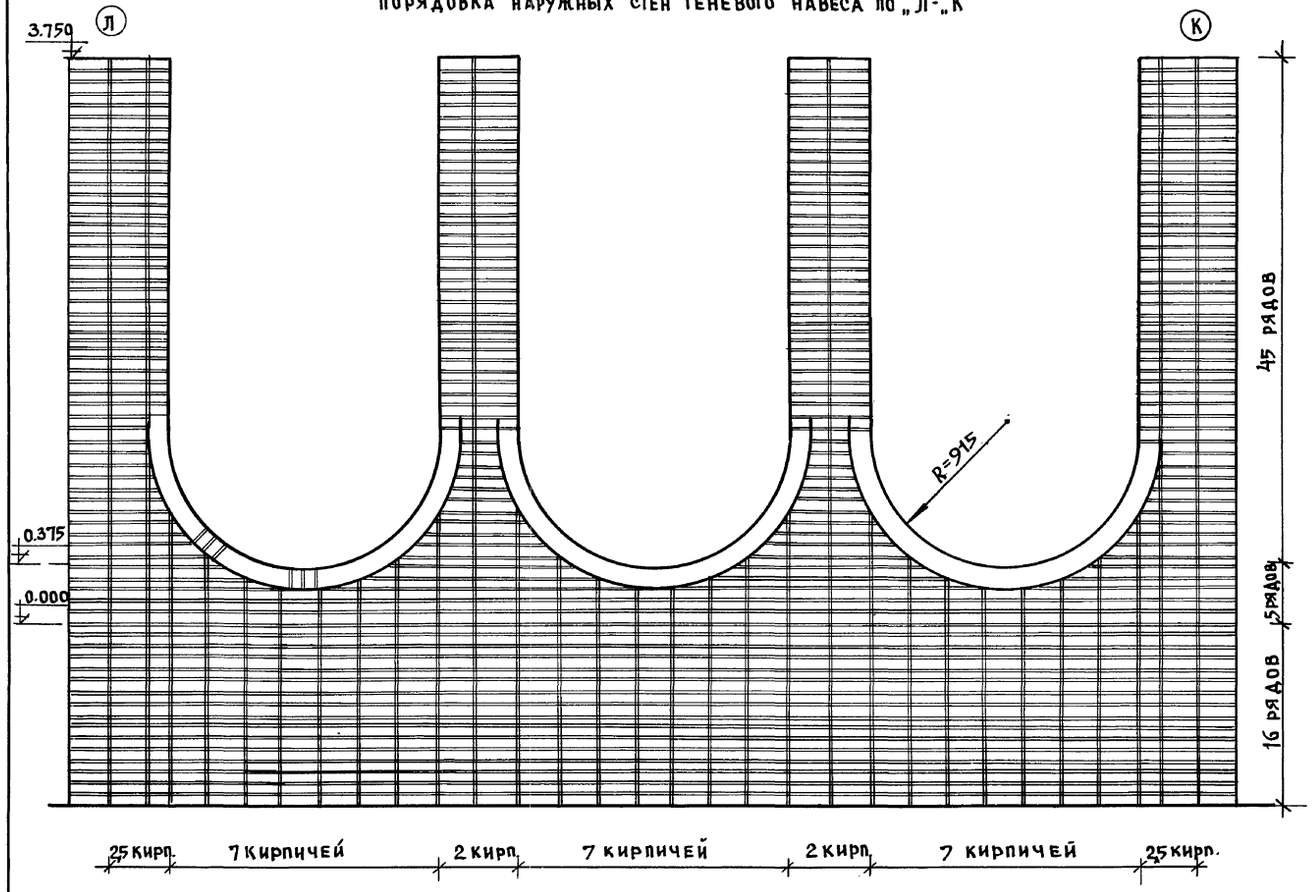

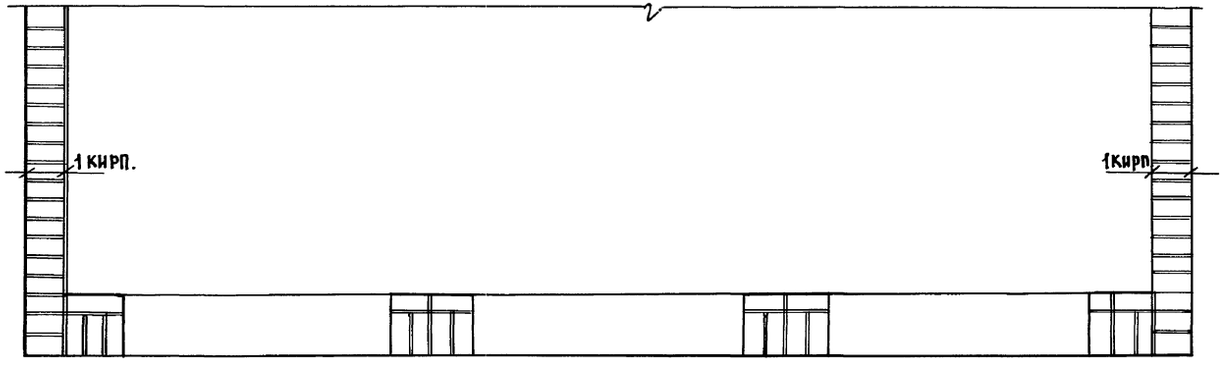

Схема кирпичной кладки в плане теневого навеса

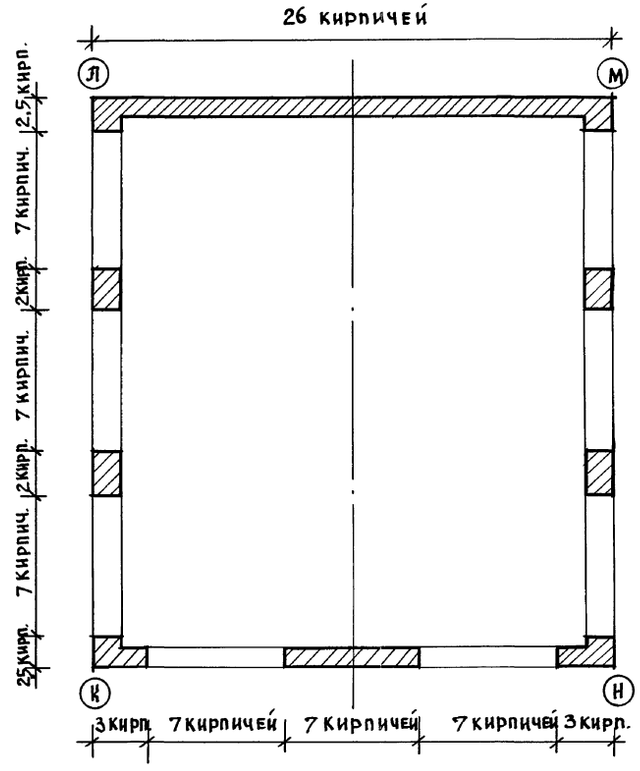

Кирпичную кладку вести из обыкновенного кирпича марки „75" на цементном растворе марки „50" с последующим оштукатуриванием и окраской под цвет и фактуру панели.

Вариант - из лицевого керамического кирпича по ГОСТ 7484-78 марки „50" с расшивкой швов.

Кирпичную кладку теневого навеса по стороне „К" - „Н" вести по горизонтали по данной схеме, по вертикали - аналогично порядовки стороны „Л" - „К".

Инв. № подл. | Подпись и дата | Взам. инв. №

Н. контр.	Сергеев		241-1-526.91	Альбом АС-	
Нач. отд.	Красноваров		Детские ясли-сад на 45 мест	Стадия: Р	Лист: 16	Листов:
Гл. Арх. пр.	Сергеев		Порядовка наружных стен теневого навеса.	КБ по железобетону им. А.А. Якушева	
Вед. арх.	Романова				

Привязан:

Инв. №

25260-01 19

Альбом I

Вход N4 (фрагмент плана)

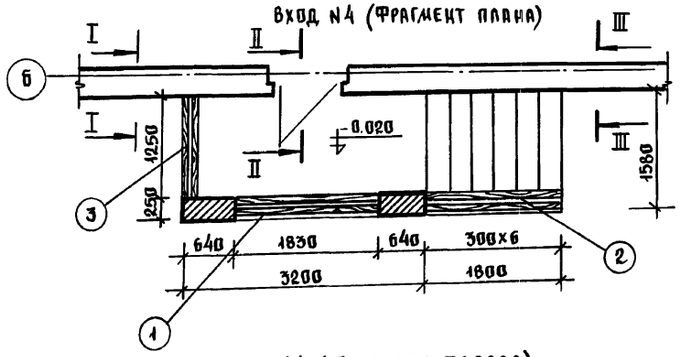

Вход N4 (фрагмент фасада)

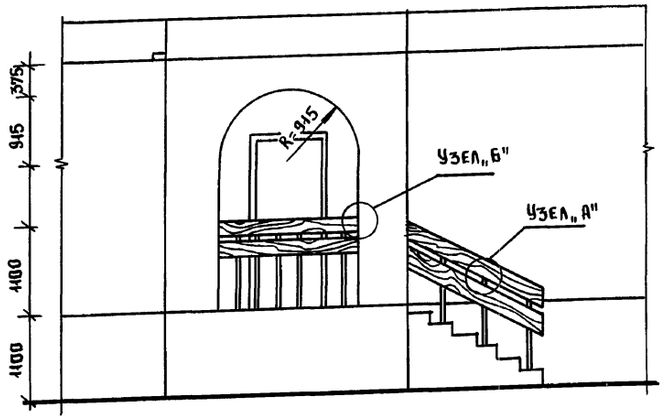

Узел „А"

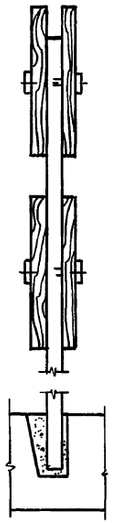

Сечение I-I

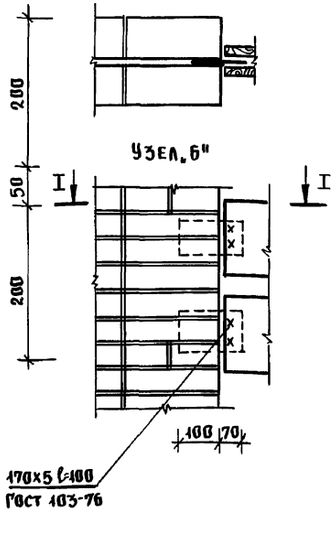

Узел „Б"

Вход N3 (фрагмент плана)

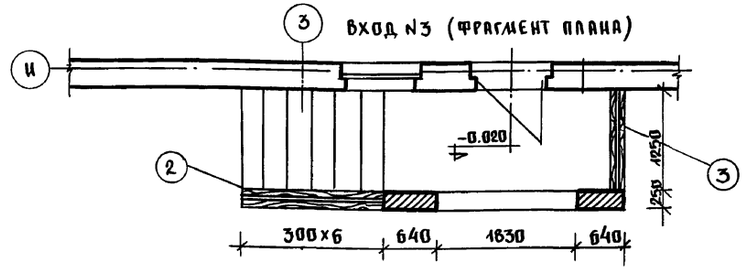

Вход N3 (фрагмент фасада)

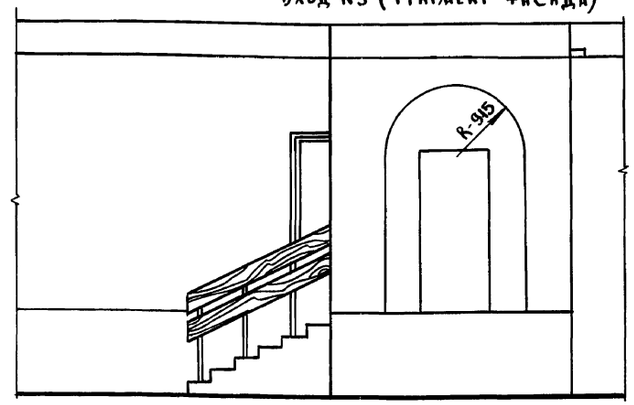

1. Конструкции входов см. лист АС-12
2. Кирпичную кладку входов вести из обыкновенного кирпича марки „75" на цементном растворе марки „50" с последующим оштукатуриванием и окраской под цвет и фактуру панели.
Вариант - из лицевого керамического кирпича по ГОСТ 7484-78 марки „50" с расшивкой швов.

I-I

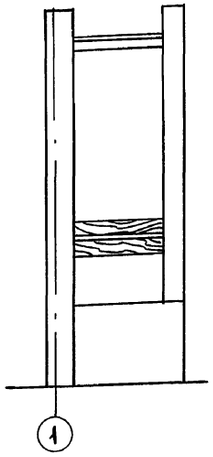

II-II

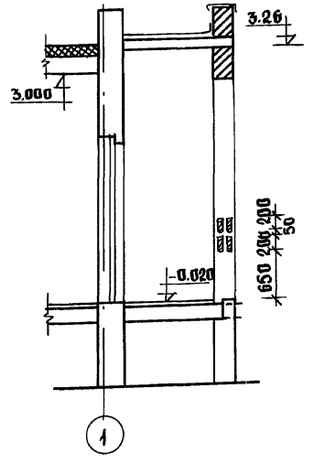

III-III

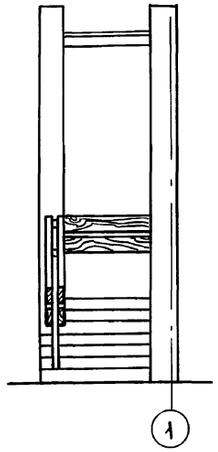

Спецификация древесины на входы N 3,4.

	Наименование	Размеры			Колич-во	Ед. изм.	Расход матер.
		l	b	h			
1	Доска	1830	200	15	8	м3	0.044
2	Доска	2000	200	15	8	м3	0.06
3	Доска	1130	200	15	8	м3	0.034
						Итого:	0.138

Привязан:

Инв. №

Н. контр.	Сергеев	
Нач. отд.	Красновидов	
Гл. арх. пр	Сергеев	
Гл. конс. пр	Ивановский	
Вед. арх.	Романова	

211-1-526.91

Альбом I АС

Детские ясли - сад на 45 мест

Стадия	Лист	Листов
Р	17	

Вход N3 фрагмент плана фасада Вход N4 фрагмент плана фасада, сечения. Узлы, спецификация.

КБ по железобетону им. А. А. Якушева

25260-01 20

Инв. № подл. | Подпись и дата | Взам. инв. №

Вход N4 в техподполье

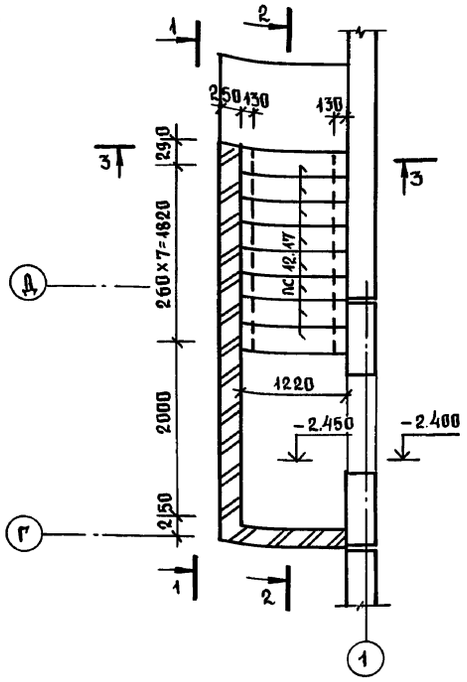

1-1

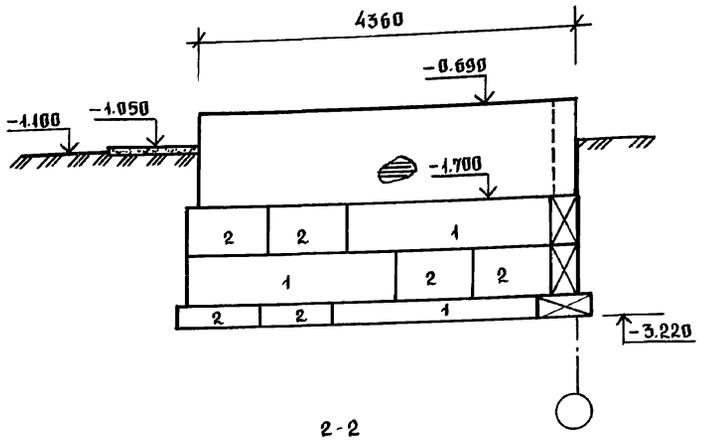

2-2

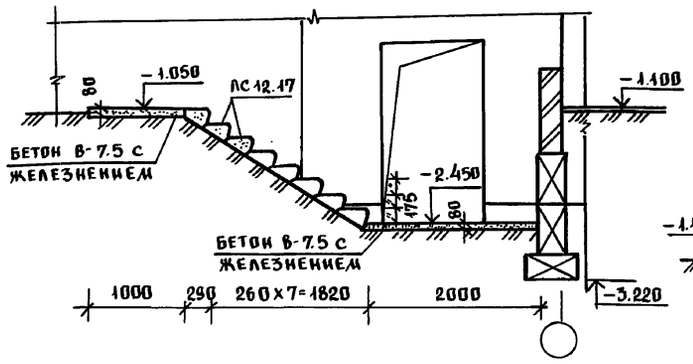

3-3

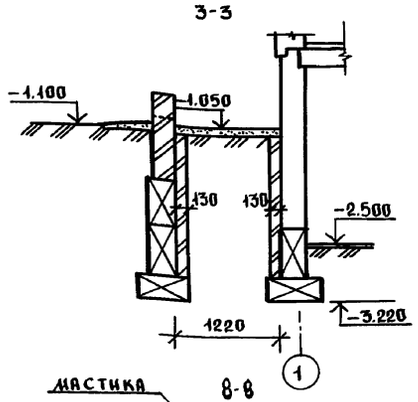

8-8

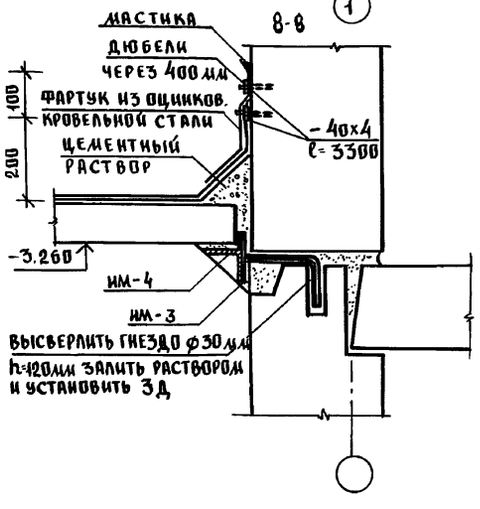

2

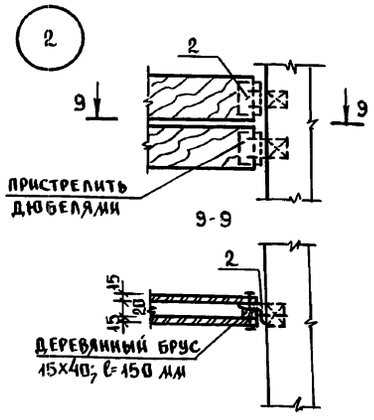

9-9

3

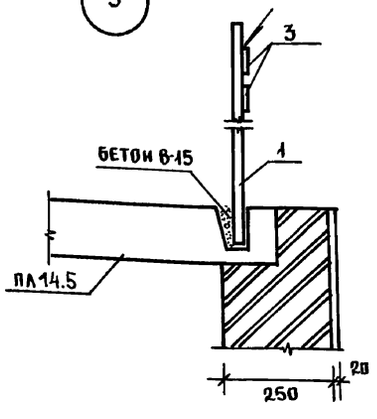

План входа N3 (N4)

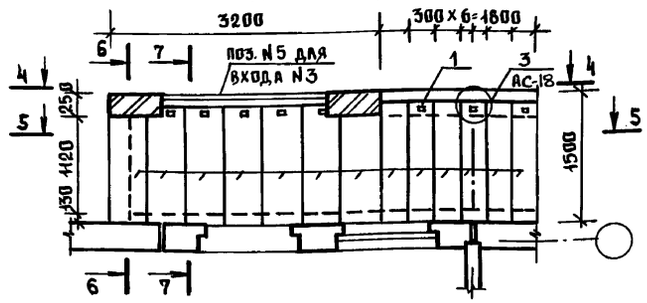

4-4

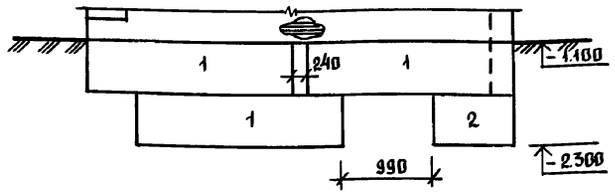

5-5

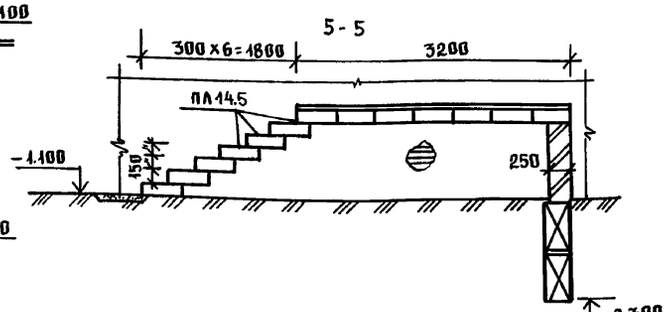

Козырек входа N3 (4)

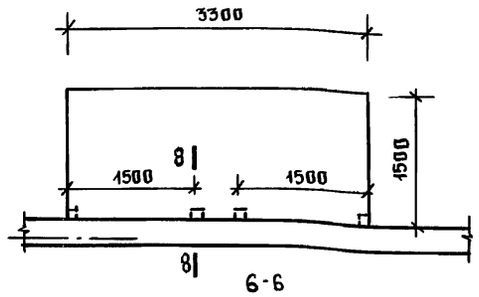

6-6

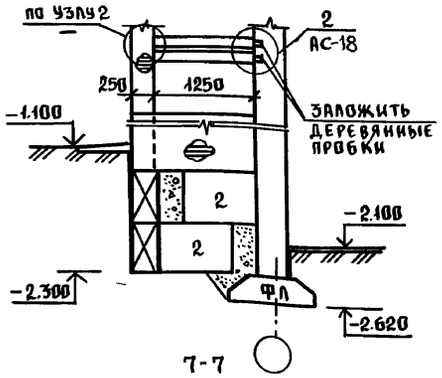

7-7

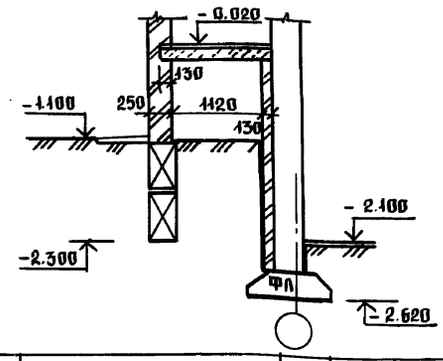

1. Конструкции входов N3; N4 - идентичны.
2. Привязку входов N3; N4 см. л. АС-5; 6.
3. Спецификацию фундаментных блоков см. на листе АС-20.

Позиция обознач.	Обозначение	Наименование	Кол. шт.	Масса 1 шт.	Примеч.
		Вход N2			
1	ГОСТ 2584-88	∠ 20×20; ℓ=1050	8	3.01	
2	ГОСТ 8509-86	L 56×36; ℓ=150	2	0.42	
3	ГОСТ 103-76	– 40×4; ℓ=10 п.м	—	12.60	
4	— " —	–170×5; ℓ=100	8	0.67	
		Вход N3			
1	ГОСТ 2584-88	∠ 20×20; ℓ=1050	3	3.01	
2	ГОСТ 8509-86	L 56×36; ℓ=150	2	0.42	
3	ГОСТ 103-76	– 40×4; ℓ=6.0 п.м	—	7.56	
4	— " —	–170×5; ℓ=100	2	0.67	
5	ГОСТ 8509-86	L 63×6; ℓ=3.0 п.м	1	17.16	

Н. контр.	Ивановский	
Нач. отд.	Богородский	
Гл. констр. пр.	Ивановский	
Зав. сект.	Белова	
Инженер	Бродецкая	

211-1-526.91 Альбом I АС

Привязан:

Инв. №

Детские ясли-сад на 45 мест

Стадия	Лист	Листов
Р	18	

Конструкции входов N4; N3 и входа N5 в техподполье.

КБ по железобетону им. А.А. Якушева

Взам. инв. № | Подпись и дата | Инв. № подл.

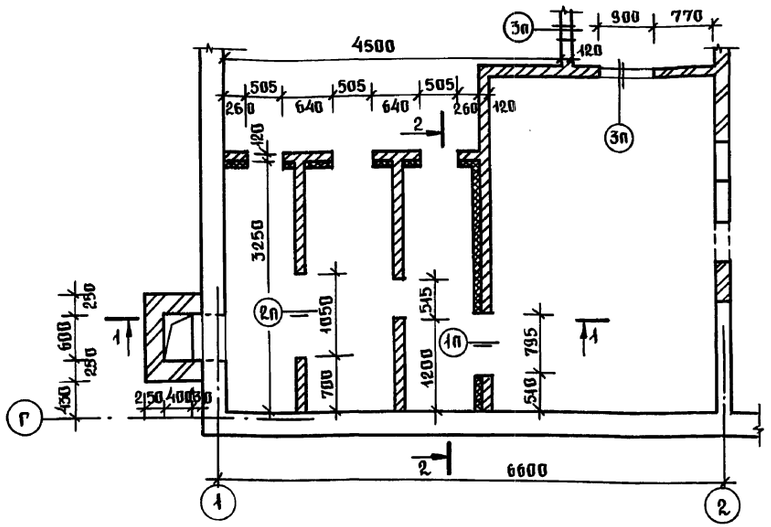

2-2

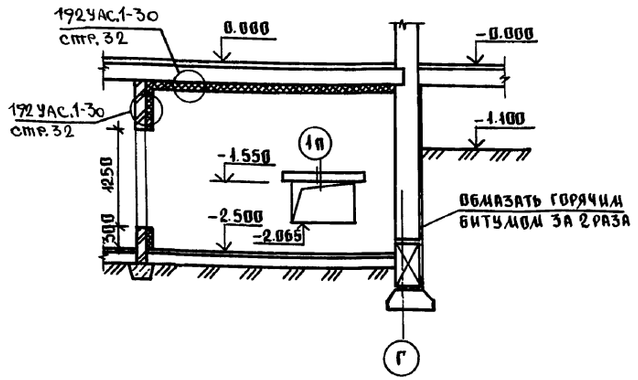

ВЕДОМОСТЬ ПЕРЕМЫЧЕК

ТИП	СХЕМА, СЕЧЕНИЕ	ОБОЗНАЧЕН.
1п	-1.550 — 1ПБ 10-1	ПБ-1
2п	-1.475 — 1ПБ 13-1	ПБ-2
3п	-0.600 — 1ПБ 13-1	ПБ-2

РАСХОД ДРЕВЕСИНЫ ДЛЯ ВОЗДУХОЗАБОРНОЙ ШАХТЫ.

NN ПОЗ	НАИМЕНОВАНИЕ	СЕЧЕН. ММ	КОЛ-ВО	ОБЪЕМ М3	МАТЕРИАЛ
1	НАСТИЛ ИЗ ДОСОК	100х19	4.75 м²	0.033	СОСНА
2	БРУС	60х80	4.10 п.м	0.005	—"—
3	БРУС КОСОЙ	100х100	0.60 п.м	0.006	—"—

1-1

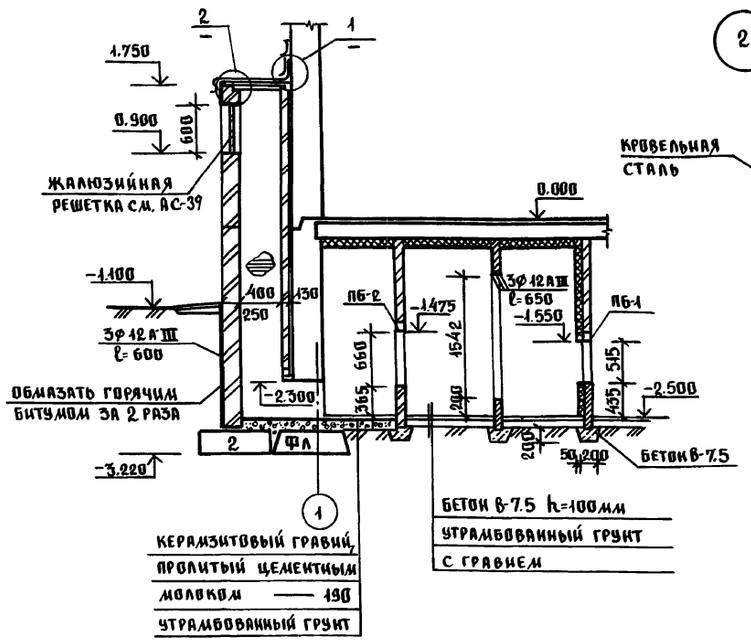

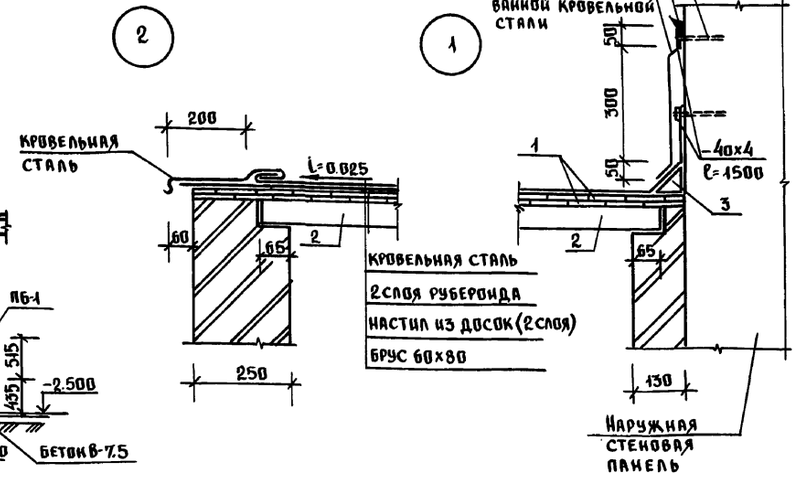

Конструкция приямка

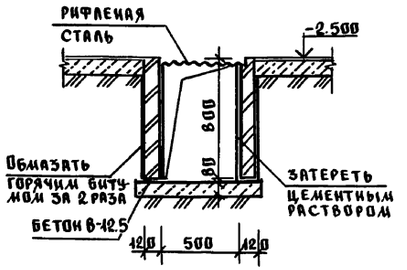

1. Стенки венткамеры выполнять из обыкновенного кирпича марки 75 на цементном растворе марки 50.
2. Внутренние поверхности шахты затереть цементным раствором.
3. Поверхности кирпичных стен, соприкасающиеся с грунтом, обмазать горячим битумом за 2 раза, предварительно затерев их цементным раствором.
4. Кирпичную кладку вентшахты выполнять из лицевого керамического кирпича по ГОСТ 7484-78 марки 50.
5. Деревянные конструкции подвергнуть глубокой пропитке антипиренами.

Инв. № подл. | Подпись и дата | Взам. инв. №

Н. контр.	Ивановский		211-1-526.91 Альбом I АС
Нач. отд.	Богородский		Детские ясли-сад на 45 мест
Гл. кон. пр	Ивановский		Стадия Р; Лист 19; Листов
Зав. сек.	Белова		Конструкции воздухозаборной шахты, венткамеры.
Инженер	Бродецкая		КБ по железобетону им. А.А. Якушева

Привязан:

Инв. №

Позиц. обозн.	Обозначение	Наименование	Кол. шт	Масса един. т	Примеч.
		Фундаменты			
Ф-1	Гост 13580-85	ФЛ 10.24-2	6	1.38	
Ф-2	—"—	ФЛ 10.12-2	21	0.65	
Ф-3	—"—	ФЛ 8.24-3	18	1.15	
Ф-4	—"—	ФЛ 8.12-3	15	0.55	
Ф-5	—"—	ФЛ 6.12-4	16	0.45	
1	Гост 13579-78	ФБС 24.3.6-Т	2	0.97	
2	—"—	ФБС 9.3.6-Т	12	0.35	
		Наружные стены			
НЦ-1	192 КЖ.И.1.1-26; стр.53	1НЦ-36.22.3.0-100Л	3	3.42	
НЦ-3	—"— стр.54	1НЦ-33.22.3.0-100Л	14	3.12	
НЦ-4	—"— стр.55	1НЦ-30.22.3.0-100Л	5	2.820	
НЦ-5	—"— стр.58	1НЦ-30.22.3.0-100Л-1	2	2.10	
НЦ-2	—"— стр.59	1НЦ-30.22.3.0-100Л-2	1	1.585	
НЦУ-1	—"— стр.62	1НЦУ-30.22.3.0-100Л	2	2.795	
НЦУ-1Л	—"— стр.62	1НЦУ-30.22.3.0-100Л-Л	2	2.795	
НЦУ-2	—"— стр.61	1НЦУ-32.22.3.0-100Л	3	3.01	
НЦУ-2Л	—"— стр.61	1НЦУ-32.22.3.0-100Л-Л	1	3.01	
НЦУ-3	—"— стр.63	1НЦУ-18.22.3.0-100Л-Л	1	1.580	
1	Гост 13579-78	ФБС 24.3.6-Т	5	0.97	
2	—"—	ФБС 9.3.6-Т	2	0.35	
	—"—				
	—"—				
		Внутренние стены			
ЦВ-1	192 КЖ.И.2.1-33; стр.23	ПСП-36.20.1,6-150Т	7	2.32	
ЦВ-2	—"— стр.24	ПСП-33.20.1,6-150Т	4	2.13	
ЦВ-3	—"— стр.25	ПСП-30.20.1,6-150Т	5	1.85	
ЦВ-4	—"— стр.27	ПСП-28.20.1,6-150Т	7	1.78	
1	Гост 13579-78	ФБС 24.3.6-Т	5	0.97	
2	—"—	ФБС 9.3.6-Т	6	0.35	
ЦВ-5	192 КЖ.И.2.1-33; стр.26	ПСП-30.20.1,6-150Т-1	8	1.85	
		Панели перекрытия шириной 2980 мм			
ПК-1	192 КЖ.И.3.1-28; стр.7	ПК5-66.30	7	6.13	
ПК-2	—"— стр.9	ПК5-66.30-1	14	6.13	
ПК-3	—"— стр.8	ПК6-66.30-1	1	6.13	
ПК-4	—"— стр.10	ПК5-66.30-2	1	6.05	
ПК-6	—"— стр.11	ПК5-66.15-1	1	3.00	
ПК-10	—"— стр.15	ПК5-66.15-5	1	2.95	
ПК-11	192 КЖ.И.3.1-28; стр.20	ПК5-66.6	3	1.45	
ПК-12	—"— стр.16	ПК6-30.30	1	2.85	
ПК-13	—"— стр.16	ПК6-30.30-1	3	2.85	
ПК-14	—"— стр.17	ПК6-30.30-2	1	2.75	
ПК-19	—"— стр.20	ПК6-30.6	3	0.68	
		Панели перекрытия шириной 1490 мм /вариант/			
ПК-5	192 КЖ.И.3.1-28; стр.11	ПК5-66.15	7	3.00	
ПК-6	—"— стр.11	ПК5-66.15-1	37	3.00	
ПК-7	—"— стр.11	ПК6-66.15-1	2	3.00	
ПК-8	—"— стр.12	ПК5-66.15-2	1	2.90	
ПК-10	—"— стр.15	ПК5-66.15-5	1	2.95	
ПК-11	—"— стр.20	ПК5-66.6	3	1.45	
ПК-15	—"— стр.18	ПК6-30.15	1	1.50	
ПК-16	—"— стр.18	ПК6-30.15-1	10	1.50	
ПК-17	—"— стр.19	ПК6-30.15-2	1	1.425	
ПК-19	—"— стр.20	ПК6-30.6	3	0.68	
		Воздухозаборная шахта и венткамера			
ПБ-1	сер.1.038.1-1 вып.1	1ПБ10-1	1	0.020	
ПБ-2	—"—	1ПБ13-1	4	0.025	
2	Гост 13579-78	ФБС 9.3.6-Т	2	0.35	
		Вход в подвал			
АС12.17	Гост 8717.1-84	АС12.17	8	0.128	
1	Гост 13579-78	ФБС 24.3.6-Т	3	0.97	
2	—"—	ФБС 9.3.6-Т	8	0.35	
		Вход N1; N2			
1	Гост 13579-78	ФБС 24.3.6-Т	16	0.97	
2	—"—	ФБС 9.3.6-Т	28	0.35	
АС17	Гост 8717.1-84	АС17	14	0.174	
ПК-6	192 КЖ.И.3.1-28; стр.11	ПК5-66.15-1	2	3.00	
ПК-11	—"— стр.20	ПК5-66.6	4	1.45	
		Вход N3; N4			
1	Гост 13579-78	ФБС 24.3.6-Т	6	0.97	
2	—"—	ФБС 9.3.6-Т	6	0.35	
ПА-14.5	192 КЖ.И.3.1-28 стр.21	ПА-14.5	26	0.216	

Позиц. обозн.	Обозначение	Наименование	Кол. шт.	Масса един. т	Примеч.
		Вход N1; N2 с теневым навесом /вариант/			
1	Гост 13579-78	ФБС 24.3.6-Т	36	0.97	
2	"	ФБС 9.3.6-Т	46	0.35	
АС	Гост 8717.1-84	АС17	14	0.174	
ПК-6	192 КЖ.И.3.1-28; стр.11	ПК5-66.15-1	2	3.0	
ПК-11	" стр.20	ПК5-66.6	4	1.45	

Взам. инв. № | Подпись и дата | Инв. № подл.

Привязан:

Инв. №

Н. контр.	Ивановский		211-1-526.91 Альбом I АС
Нач. отд.	Богородский		Детские ясли-сад на 45 мест
Гл. кон. пр.	Ивановский		Стадия Р; Лист 20; Листов
Зав. сект.	Белова		Сводная спецификация ниже отм. 0.000/начало/
Инженер	Бродецкая		КБ по железобетону им. А.А. Якушева

Сводная спецификация монтажных связей и металлоконструкций

Позиция обознач.	Обозначение	Наименование	Кол. шт.	Масса един. кг.	Примеч.
	Монтажные связи наружных стен				
МС-1	192.км.и-31; стр. 4	МС-1	32	0.50	
МС-2	—"— стр. 4	МС-2	18	0.28	
МС-3	—"— стр. 4	МС-3	54	0.24	
МС-4	—"— стр. 4	МС-4	8	0.58	
МС-5	—"— стр. 4	МС-5	42	0.22	
МС-14	—"— стр. 5	МС-14	6	1.06	
МС-18	—"— стр. 6	МС-18	2	0.72	
МС-21	—"— стр. 6	МС-21	16	0.47	
МС-25	—"— стр. 6	МС-25	2	0.71	
	Монтажные связи внутренних стен.				
ИМ-2	192.км.и-31; стр. 10	ИМ-2	2	0.98	
МС-15	—"— стр. 6	МС-15	14	0.02	
МС-19	—"— стр. 6	МС-19	6	0.24	
МС-21	—"— стр. 6	МС-21	15	0.47	
МС-22	—"— стр. 6	МС-22	2	0.59	
МС-23	—"— стр. 6	МС-23	3	0.71	
МС-24	—"— стр. 6	МС-24	4	0.94	
МС-32	—"— стр. 9	МС-32	2	2.58	
	Монтажные связи перекрытий шириной 3.0 м				
МС-1	192.км.и-31; стр. 4	МС-1	5	0,50	
МС-8	—"— стр. 4	МС-8	5	0,10	
МС-11	—"— стр. 4	МС-11	34	0,22	
МС-12	—"— стр. 4	МС-12	69	0,44	
	Монтажные связи перекрытий шириной 1.50 м				
МС-1	192.км.и-31; стр. 4	МС-1	5	0.50	
МС-8	—"— стр. 4	МС-8	5	0.10	
МС-11	—"— стр. 4	МС-11	64	0.22	
МС-12	—"— стр. 4	МС-12	119	0.44	

Позиция обознач.	Обозначение	Наименование	Кол. шт.	Масса един. кг.	Примеч.
	Металлоконструкции				
	Решетки для вытирания ног				
ИМ-6	192.км.и-31; стр. 12	ИМ-6	2	12.11	
		входов N1; N2			
	Альбом I; л. АС-12	—"—	2	103.92	
		входа N3			
	Альбом I; л. АС-18	—"—	1	35.93	
		входа N4			
	Альбом I; л. АС-18	—"—	1	42.88	
	Обрамления отверстий и проемов венткамеры				
L50×5	Гост 8509-86	L50×5; ℓ=13.70 пм	—	51.65	
	Изоляции венткамеры.				
ф12AI	Гост 5781-82*	ф12AI; ℓ=400	8	0,36	
	—"—	ℓ=420	9	0,38	
ф10AI	—"—	ф10AI ℓ=178 пм	—	110.0	
		приямка			
	192.УАС.1-30; стр. 32	—"—	1	52.32	
	входов N1; N2 /вариант с теневым навесом/				
	Альбом I; л. АС-14	—"—	2	78.14	

Инв. № подл.	Подпись и дата	Взам. инв. №	
Привязан:			
Инв. №			

Н. контр.	Ивановский	
Нач. отд.	Богородский	
Гл. кон. пр.	Ивановский	
Зав. сект.	Белова	
Инженер	Бродецкая	

211-1-526.91 Альбом I АС

Детские ясли-сад на 45 мест

Стадия	Лист	Листов
Р	21	

Сводная спецификация ниже отм. 0.000/окончание/

КБ по железобетону им. А.А. Якушева

Альбом I



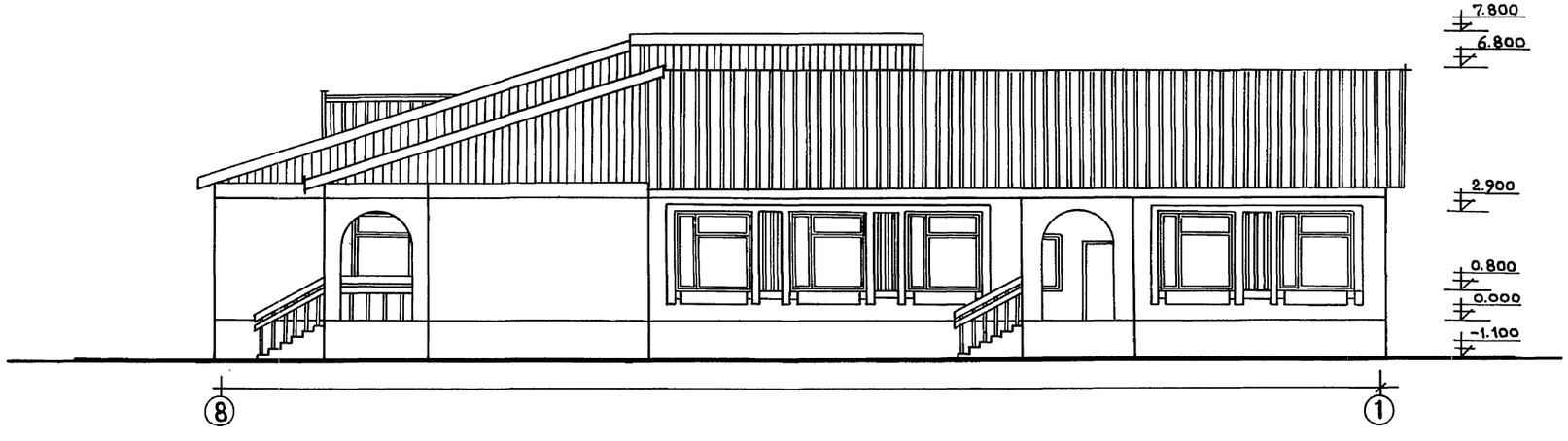

Данный лист см. совместно с листом АС-2.7, 26

НОРМ.КОН	СЕРГЕЕВ		
Нач. отд.	Красновидов		
ГАП	Сергеев		
Гл.кон.пр.	Ивановский		
Вед. арх.	Романова		
арх.	Володина		

211-1-526.91

Альбом I АС

Детские ясли-сад на 45 мест.

Стадия	Лист	Листов
Р	22	

Фасады в осях „1-8", „8-1"

КБ по железобетону им. А.А. Якушева

Привязан:

Инв. н

Инв. н подл. | Подпись и дата | Взам. инв.

25260-01 25

Альбом I

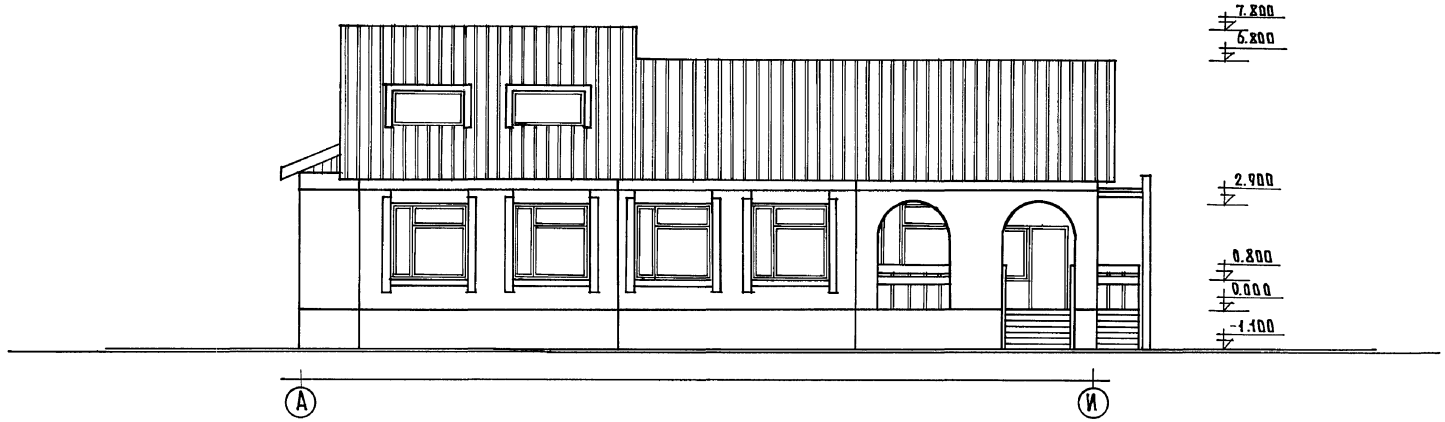

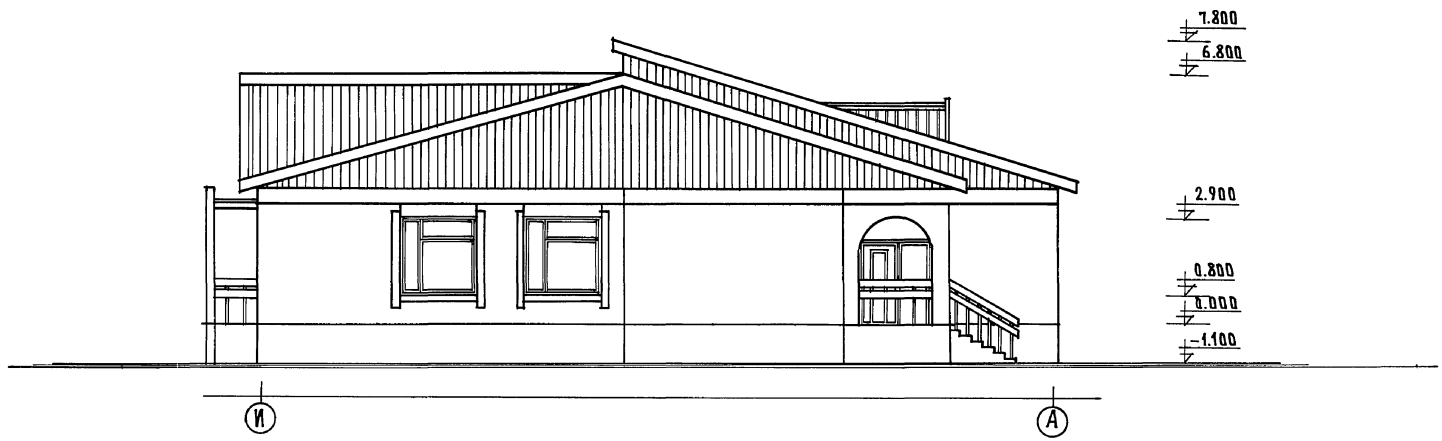

Данный лист см. совместно с листом АС-26.27

Н.контр	Сергеев		211-1-526.91. Альбом I АС			
Нач.отд.	Красновидов					
ГАП	Сергеев					
Гл.кон.пр	Ивановский		Детские ясли-сад на 45 мест	Стадия	Лист	Листов
Вед.Арх.	Романова			Р	23	
Арх.	Володина		Фасады в осях "А-И", "И-А"	КБ по железобетону им. А.А. Якушева		

Инв. № подл. | Подпись и дата | Взам. инв. №

25260-01 26

Альбом I

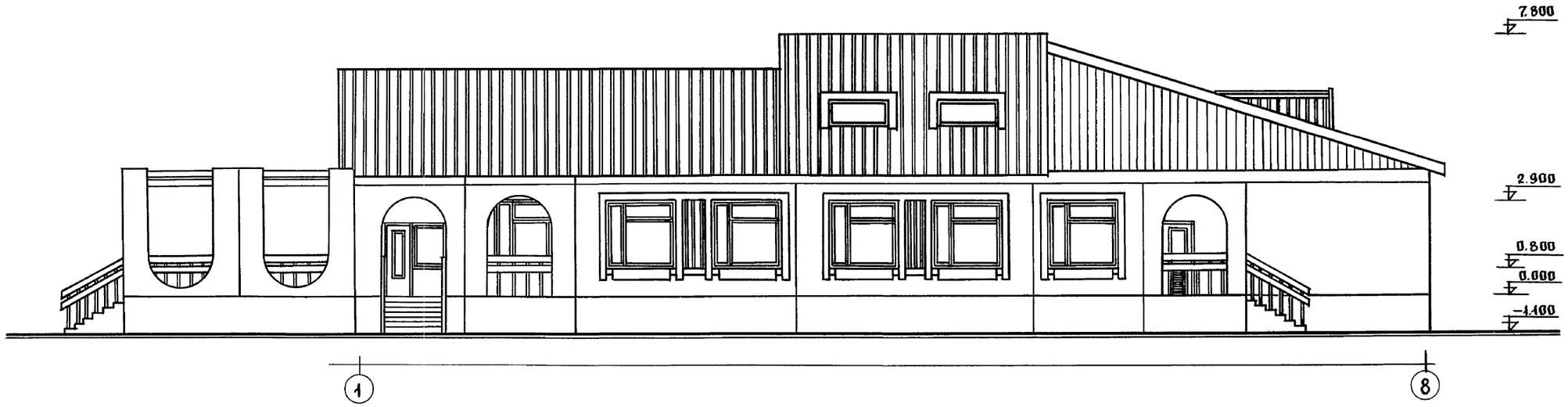

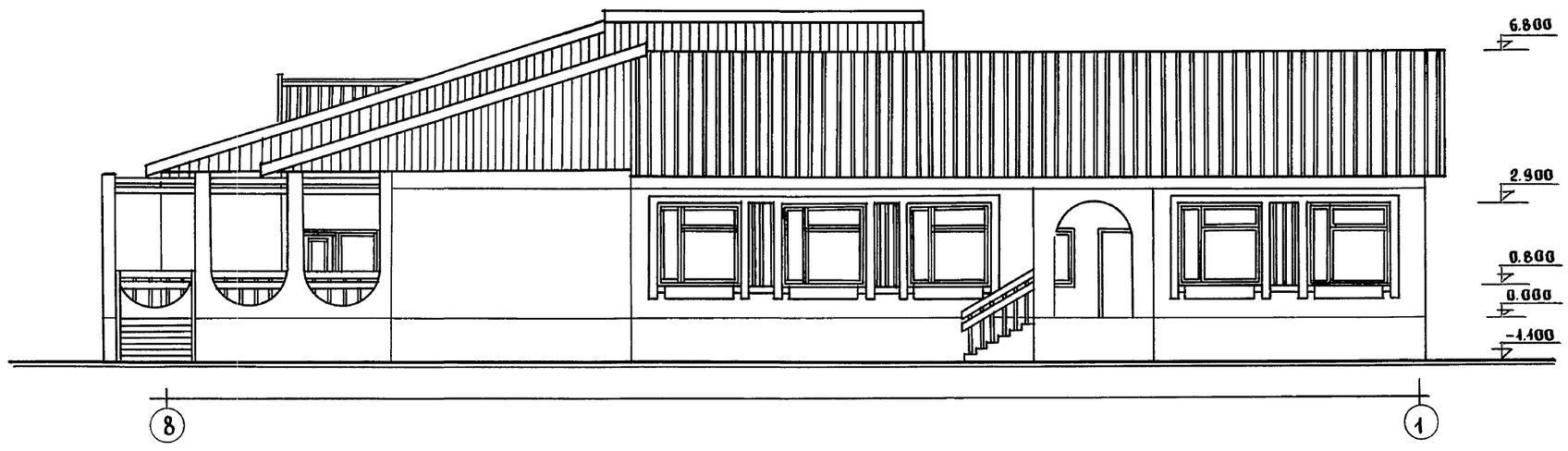

Данный лист см. совместно с листом АС-26,27

Н.контр	Сергеев		
Нач.отд.	Красовидов		
ГАП	Сергеев		
Гл.кон.пр.	Ивановский		
Вед.арх.	Романова		
Арх.	Володина		

211-1-526.91 Альбом I АС

Детские ясли-сад на 45 мест.

Стадия	Лист	Листов
Р	24	

Фасады в осях „1-8", „8-1" (вариант)

КБ по железобетону им. А.А. Якушева

25260-01 27

Инв. № подл. | Подпись и дата | Взам. инв. №

Альбом I

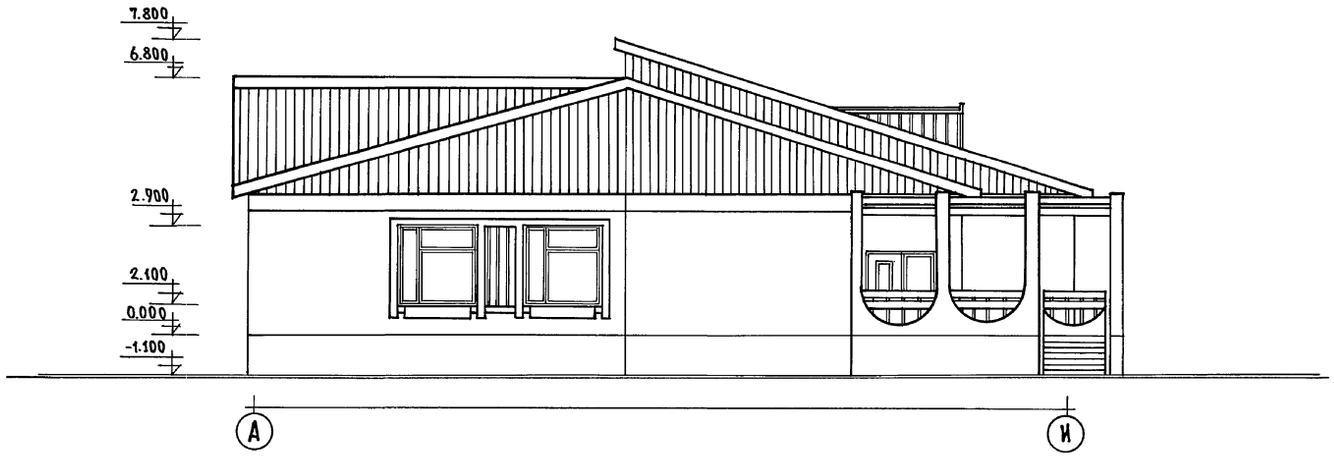

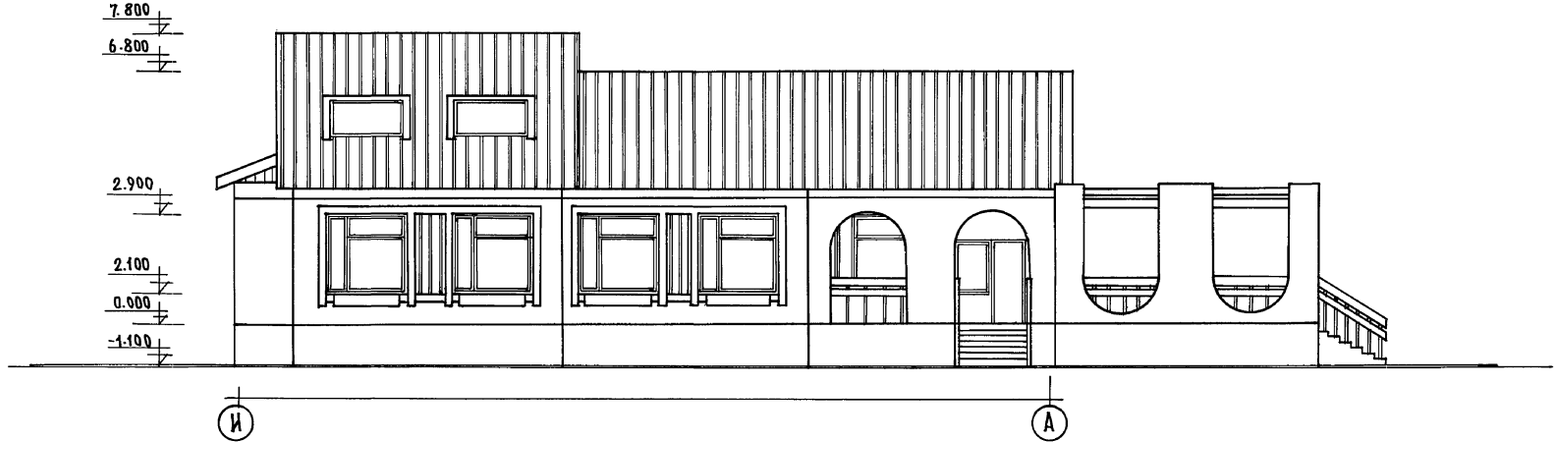

Данный лист см. совместно с листом АС-26,27

Н.контр	Сергеев			211-1-526.91	Альбом I АС	
Нач.отд.	Красновидов					
ГАП	Сергеев					
Гл.кон.пр.	Ивановский			Детские ясли-сад на 45 мест	Стадия: Р	Лист: 25	Листов:
Вед.арх.	Романова					
Арх.	Володина			Фасады в осях „А-И", „И-А" /Вариант/	КБ по железобетону им. А.А. Якушева	

Инв.№ подл. | Подпись и дата | Взам.инв.№

Альбом I

по осям А; Б; В; Г.

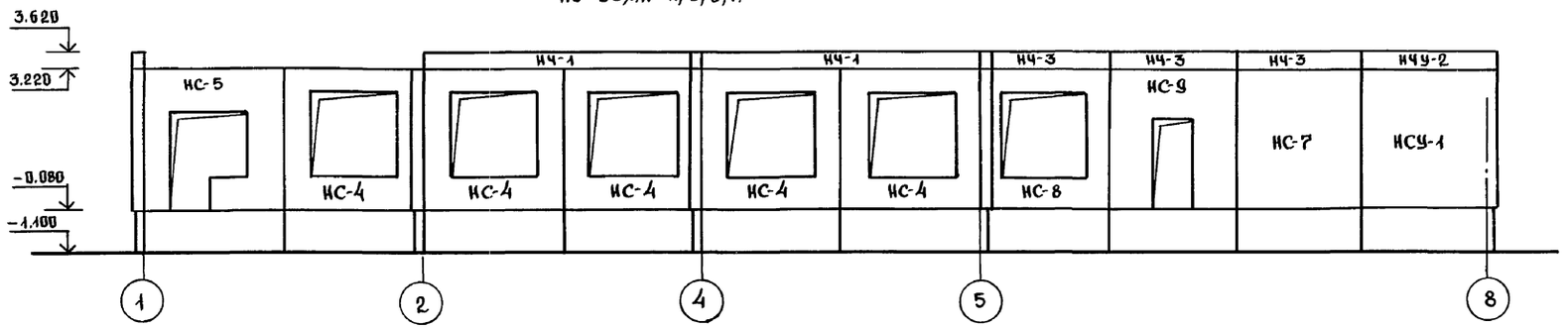

по осям Д; Ж; И.

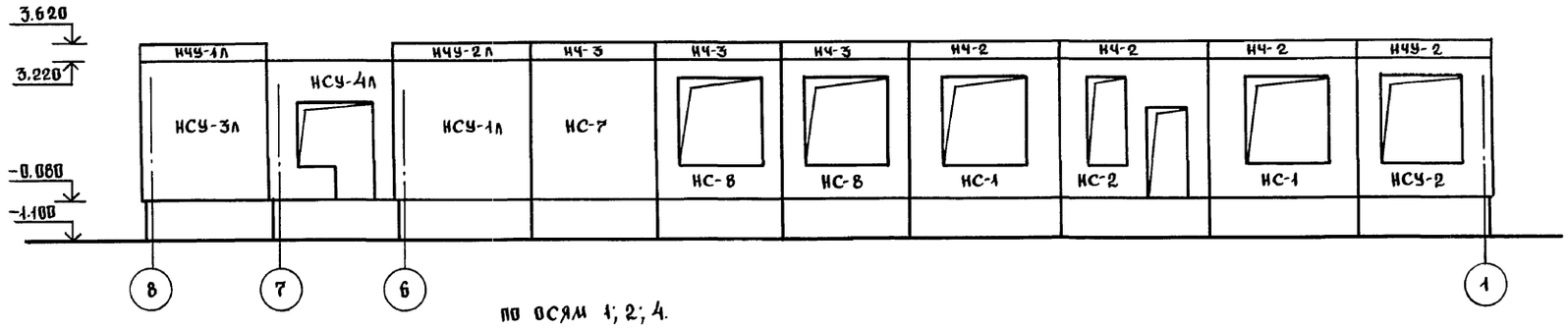

по осям 1; 2; 4.

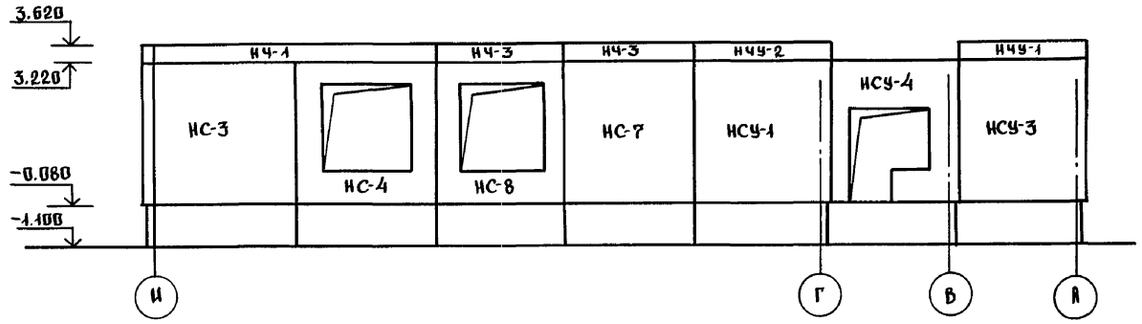

по осям 5; 8; 7; 6.

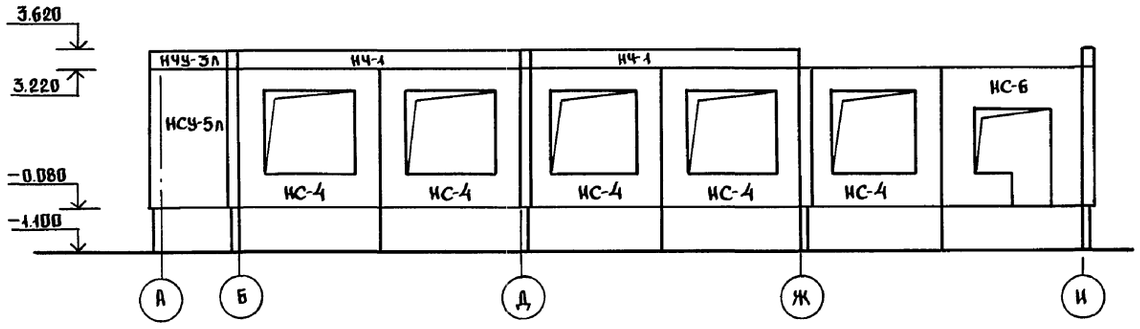

ТАБЛИЦА ОБОЗНАЧЕНИЙ

Марка по проекту	Марка по серии
НС-1	3НС-36.33.3,5-100л-1
НС-2	3НС-36.33.3,5-100л-2
НС-3	3НС-33.33.3,5-100л
НС-4	3НС-33.33.3,5-100л-1
НС-5	3НС-33.33.3,5-100л-3
НС-6	3НС-33.33.3,5-100л-3л
НС-7	3НС-30.33.3,5-100л
НС-8	3НС-30.33.3,5-100л-1
НС-9	3НС-30.33.3,5-100л-3
НСУ-1	3НСУ-33.33.3,5-100л
НСУ-1л	3НСУ-33.33.3,5-100л-л
НСУ-2	3НСУ-33.33.3,5-100л-1
НСУ-2л	3НСУ-33.33.3,5-100л-1л
НСУ-3	3НСУ-30.33.3,5-100л
НСУ-3л	3НСУ-30.33.3,5-100л-л
НСУ-4	3НСУ-30.33.3,5-100л-1
НСУ-4л	3НСУ-30.33.3,5-100л-1л
НСУ-5л	3НСУ-18.33.3,5-100л
НЧ-1	3НЧ-66.5.3,5-100л
НЧ-2	3НЧ-36.5.3,5-100л
НЧ-3	3НЧ-30.5.3,5-100л
НЧ-4	3НЧ-27.5.3,5-100л
НЧУ-1	3НЧУ-30.5.3,5-100л
НЧУ-1л	3НЧУ-30.5.3,5-100л-л
НЧУ-2	3НЧУ-33.5.3,5-100л
НЧУ-2л	3НЧУ-33.5.3,5-100л-л
НЧУ-3л	3НЧУ-18.5.3,5-100л-л

1. Данный лист см. совместно с листами АС-28; АС-31.
2. На развертках наружных стен даны отметки по верху панелей.

Инв. № подл. | Подпись и дата | Взам. инв. №

Н. контр.	Ивановский		211-1-526.91 Альбом I АС
Нач. отд.	Богородский		
Гл. арх. пр.	Сергеев		Детские ясли-сад на 45 мест.
Гл. кон. пр.	Ивановский		Стадия Р; Лист 26; Листов
Зав. сект.	Белова		Развертки наружных стен.
Инженер	Афанасьева		КБ по железобетону им. А.А. Якушева

Привязан:

Инв. №

25260-01 29

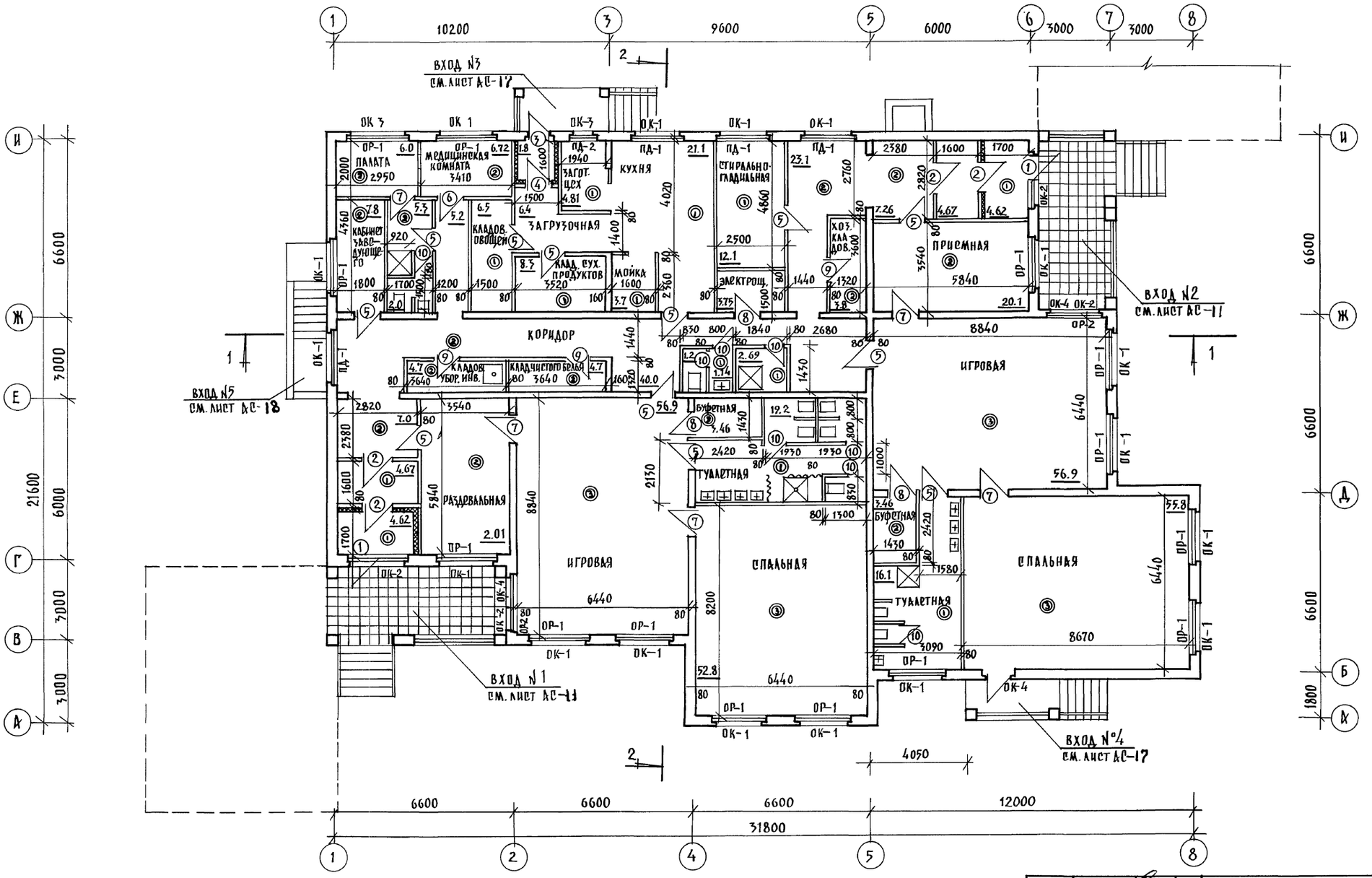

Альбом I

Данный лист см. совместно с листами АС-6

–тип пола см. лист АС– 42

Н.контр.	Сергеев		211-1-526.91 Альбом I АС
Привязан:			Детские ясли-сад на 45 мест
Нач. отд.	Красновидов		Стадия Р; Лист 27; Листов
ГАП	Сергеев		План первого этажа
Гл. инж. пр.	Ивановский		КБ по железобетону им. А.А. Якушева
Вед. арх.	Романова		
Инв. №			

Взам. инв. № | Подпись и дата | Инв. № подл.

25260-01 30

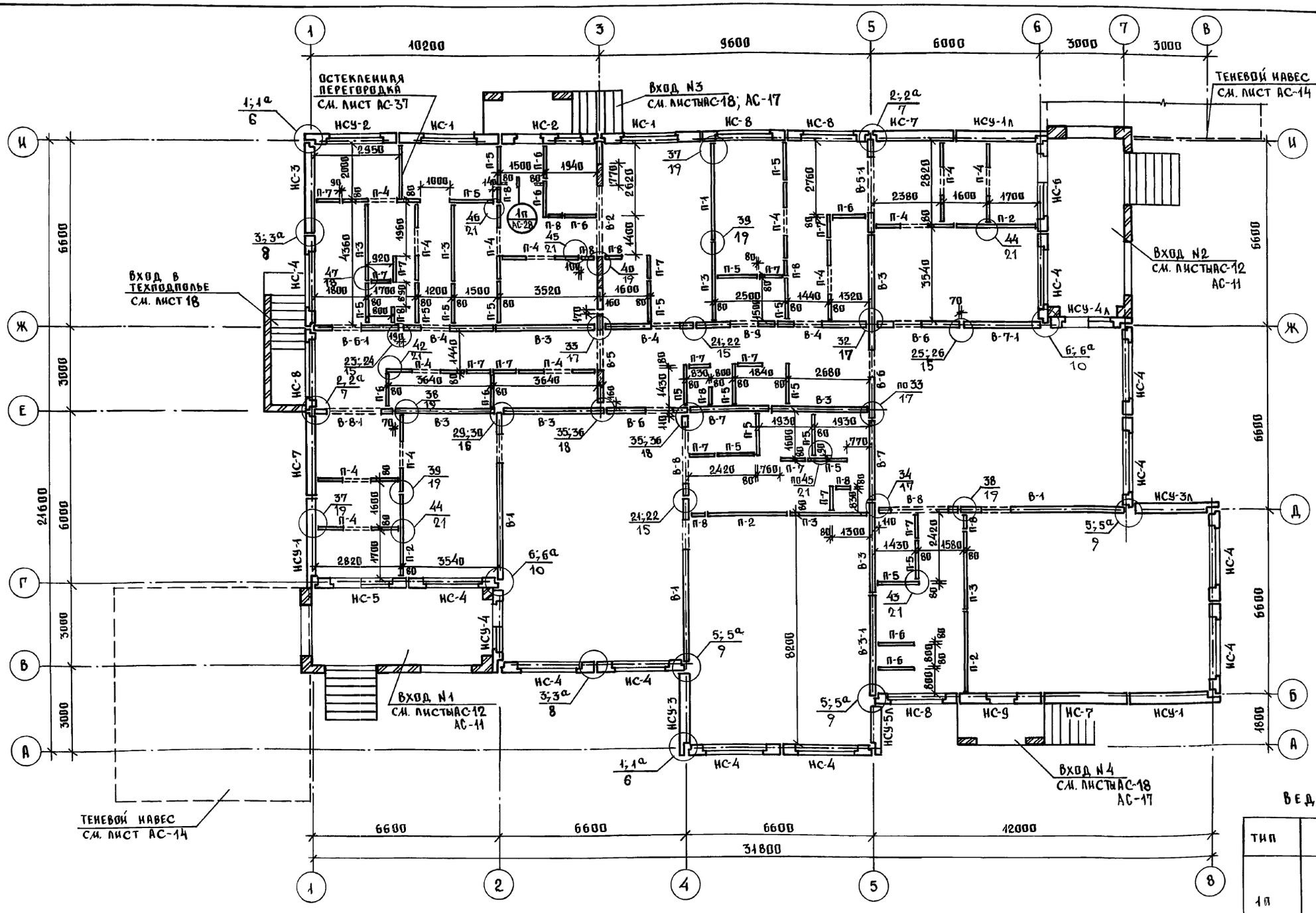

Таблица обозначений

Марка по проекту	Марка по серии
В-1	ПСВ-59.30.1,6-150т
В-2	ПСВ-59.30.1,6-150т-1
В-3	ПСВ-36.30.1,6-150т
В-3-1	ПСВ-36.30.1,6-150т-1
В-4	ПСВ-33.30.1,6-150т-1
В-5	ПСВ-33.30.1,6-150т-2
В-5-1	ПСВ-33.30.1,6-150т
В-6	ПСВ-30.30.1,6-150т-1
В-6-1	ПСВ-30.30.1,6-150т
В-7	ПСВ-28.30.1,6-150т
В-7-1	ПСВ-26.30.1,6-150т-3
В-8	ПСВ-28.30.1,6-150т-1
В-8-1	ПСВ-28.30.1,6-150т-4
В-9	ПСВ-28.30.1,6-150т-2
П-1	ПС-36.30
П-2	ПС-30.30
П-3	ПС-28.30
П-4	ПП-28.30-1
П-5	ПС-15.30
П-6	ПС-13.30
П-7	ПС-9.30
П-8	ПС-6.30
ПБ-2	1ПБ 13-1

Ведомость перемычек

Тип	Схема сечений
1П	2.070 — ПБ-2

1. Монтажные фасады см. лист АС-28.
2. Монтаж железобетонных элементов вести на цементном растворе М-100.
3. Монтажные узлы см. альбом 192.УАС.1-30.
4. Обозначение наружных стен см. лист АС-28.
5. Узлы крепления перегородок к панелям перекрытий см. альбом 192.УАС.1-30 листы 13;14;16
6. Детали заделки вертикальных и горизонтальных швов наружных стен см. альбом 192.УАС.1-30 листы 1;2.
7. Узлы крепления перегородок из керамзитобетона см. альбом 192.УАС.1-30 листы 15;16.
8. Детали заделки швов между гипсобетонными перегородками и другими конструкциями см. альбом 192.УАС.1-30 лист 14.

Взам.инв.№ | Подпись и дата | Инв.№ подл.

Привязан:

Инв. №

Н. контр.	Ивановский	
Нач. отд.	Богородский	
Гл. арх. пр.	Сергеев	
Гл. кон. пр.	Ивановский	
Зав. сект.	Белова	
Инженер	Афанасьева	

211-1-526.91 Альбом I АС

Детские ясли-сад на 45 мест

Стадия	Лист	Листов
Р	28	

Монтажный план стен выше отм. 0.000.

КБ по железобетону им. А.А. Якушева

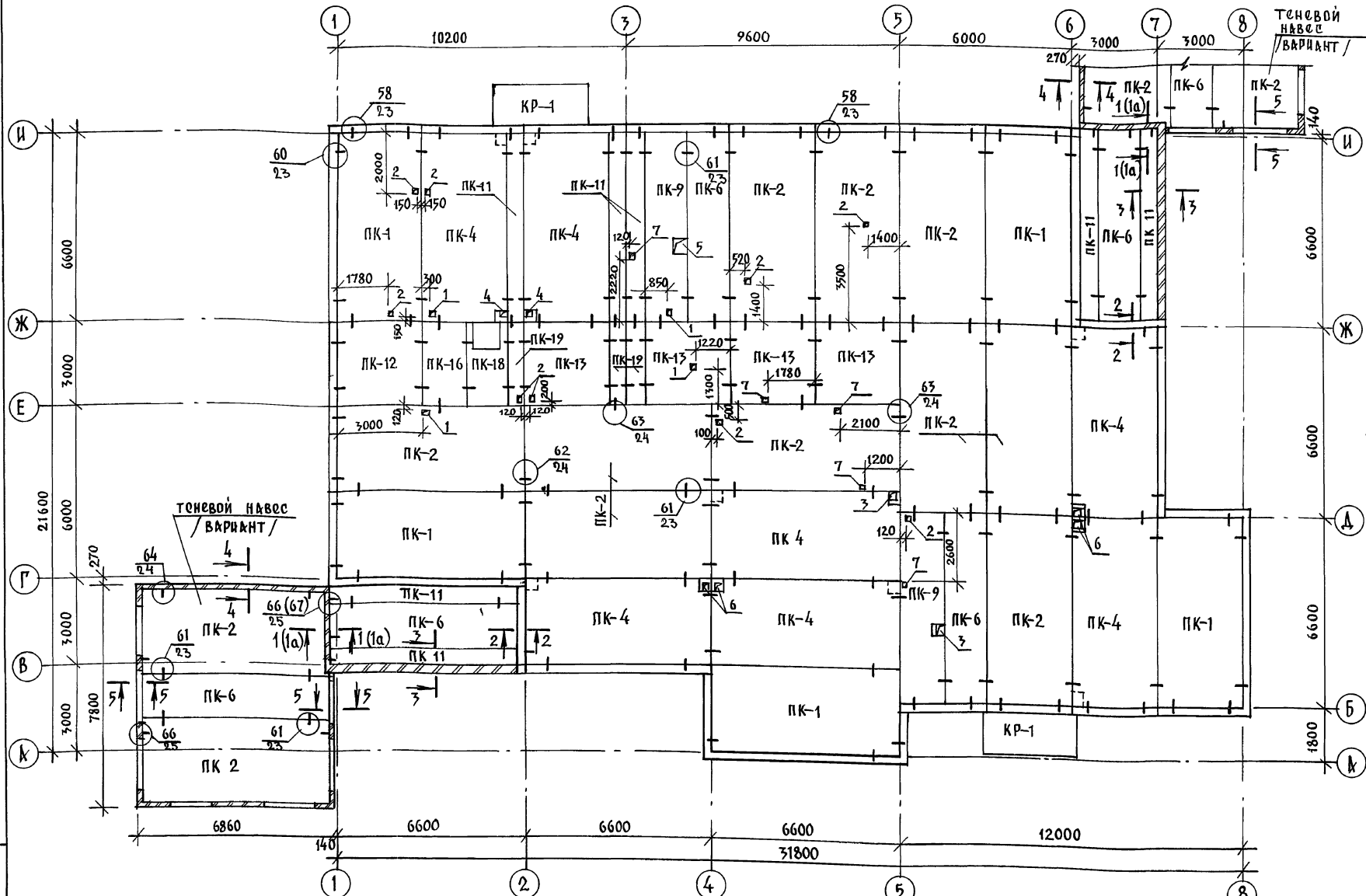

Таблица обозначений

Марка по проекту	Марка по серии
ПК-1	ПК5-66.30
ПК-2	ПК5-66.30-1
ПК-4	ПК5-66.30-2
ПК-6	ПК5-66.15-1
ПК-9	ПК5-66.15-3
ПК-11	ПК5-66.6
ПК-12	ПК6-30.30
ПК-13	ПК6-30.30-1
ПК-16	ПК6-30.15-1
ПК-18	ПК6-30.15-3
ПК-19	ПК6-30.6
ПБ-3	5ПБ 27-27п
ПБ-4	5ПБ-25-27п
КР-1	КР-33.15

Таблица отверстий

№№ п/п	Размеры мм	Назначение
1	150 × 150	вентиляция
2	100 × 150	— " —
3	400 × 250	— " —
4	150 × 250	— " —
5	500 × 500	— " —
6	150 × 300	— " —
7	150 × 200	канализация

1. Монтаж панелей перекрытия производить с соблюдением требований СНиП 3.03.01-87.
2. Панели перекрытия монтируют по слою свежеуложенного пластичного цементного раствора М-100 толщиной 10 мм, швы между панелями заделать раствором или бетоном на заполнители мелкой фракции.
3. Для пропуска коммуникаций следует пробивать отверстия в смонтированных панелях не нарушая целостности ребер.
4. Засыпку утеплителя производить после монтажа вентблоков и других узлов конструкций.
5. Сечение 1-1 ÷ 5-5 см. лист АС-30.
6. Сечения 1а-1а; 4-4; 5-5 и узел 67 даны для варианта с теневым навесом.
7. Монтажные узлы см. альбом 192.УАС.1-30.

Н.контр.	Ибановский	211-1-526.91	Альбом I АС
Нач.отд.	Богородский	Детские ясли-сад на 45 мест	Стадия Р; Лист 29; Листов
Гл.кон.пр	Ивановский	Схема расположения плит покрытия	КБ по железобетону им. А.А. Якушева
Зав.сект	Белова		
Инженер	Афанасьева		

Привязан:

Инв. №

Инв.№ подл. | Подпись и дата | Взам. инв. №

25260-01 32

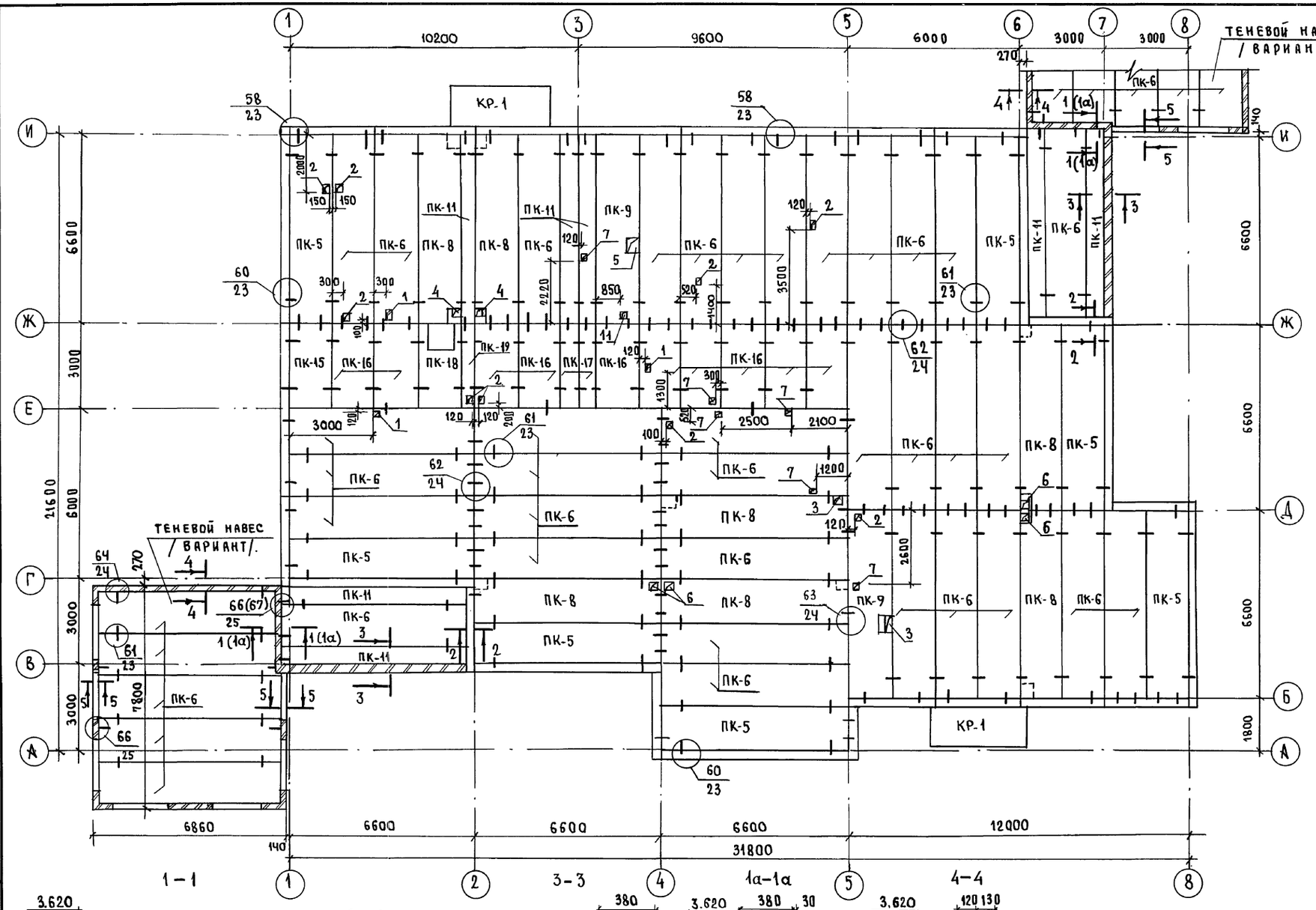

Таблица обозначений.

Марка по проекту.	Марка по серии.
ПК – 5	ПК5 – 66.15
ПК – 6	ПК5 – 66.15 – 1
ПК – 8	ПК5 – 66.15 – 2
ПК – 9	ПК5 – 66.15 – 3
ПК – 11	ПК5 – 66.6
ПК – 15	ПК6 – 30.15
ПК – 16	ПК6 – 30.15 – 1
ПК – 18	ПК6 – 30.15 – 3
ПК – 19	ПК6 – 30.6
ПБ – 3	5ПБ – 27.-27-П
ПБ – 4	5ПБ – 25 – 27-П
КР – 1	КР – 33.15

Таблица отверстий.

№№ п/п	Размеры мм	Назначение
1	150×150	Вентиляция
2	100×150	— " —
3	400×250	— " —
4	150×250	— " —
5	500×500	— " —
6	150×300	— " —
7	150×200	Канализация.

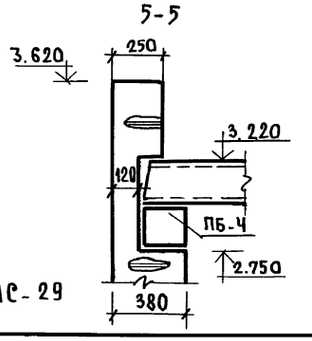

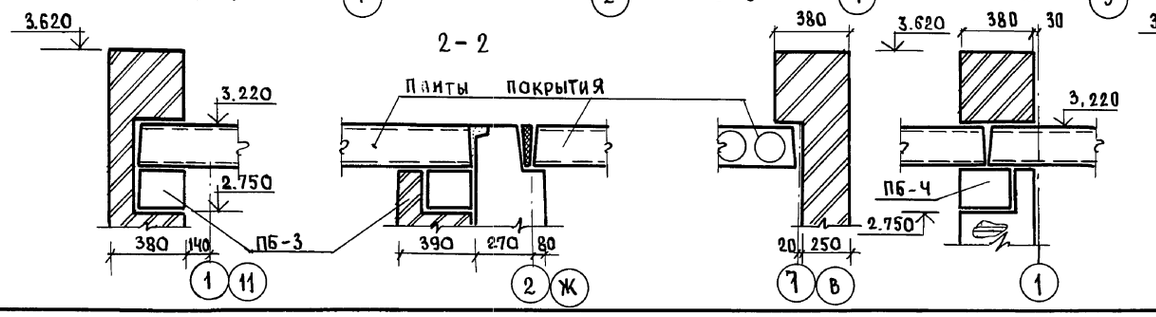

Общие примечания см. лист АС-29

Н.контр.	Ивановский	211-1-526.91 Альбом I АС	
Нач.отд.	Богородский	Детские ясли-сад на 45 мест.	Стадия: Р; Лист: 30; Листов:
Гл.кон.пр.	Ивановский	Схема расположения плит покрытия / вариант/.	КБ по железобетону им. А.А.Якушева
Зав.сект.	Белова		
Инжен.	Афанасьева		
Привязан:			
Инв.№			

Инв.№ подл. | Подпись и дата | Взам.инв.№

25260-01 33

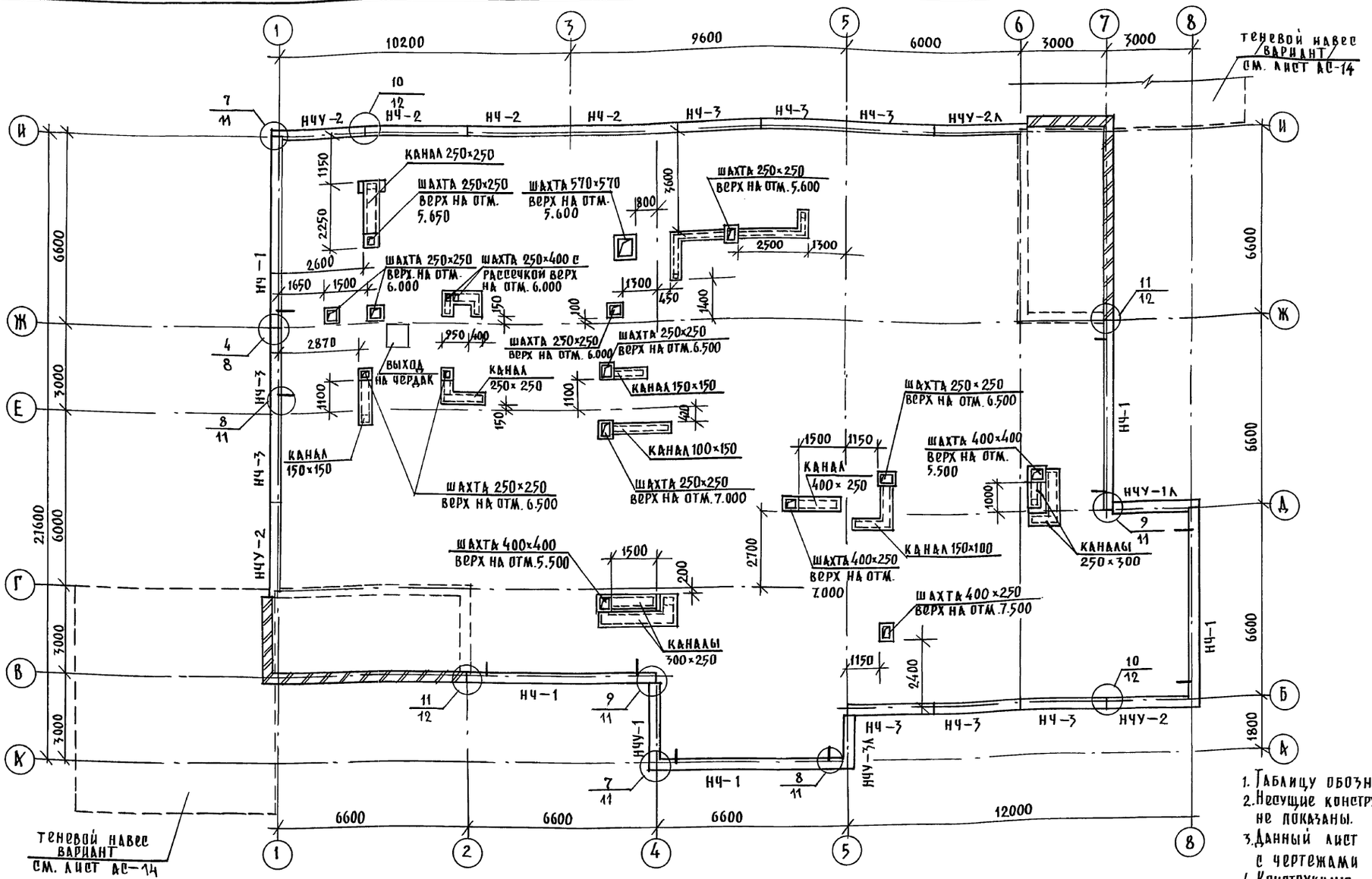
10200
9600
6000
3000
3000
теневой навес
ВАРИАНТ
см. лист АС-14
НЧУ-2
НЧ-2
НЧ-2
НЧ-2
НЧ-3
НЧ-3
НЧ-3
НЧУ-2А
НЧ-1
НЧ-3
НЧ-3
НЧ-1
НЧУ-2
НЧ-1
НЧ-1
НЧУ-1А
НЧ-3А
НЧ-3
НЧ-3
НЧ-3
НЧУ-2
НЧ-1
НЧУ-1
НЧУ-3А
НЧ-1
НЧ-1
НЧ-1

Альбом I АС

План кровли

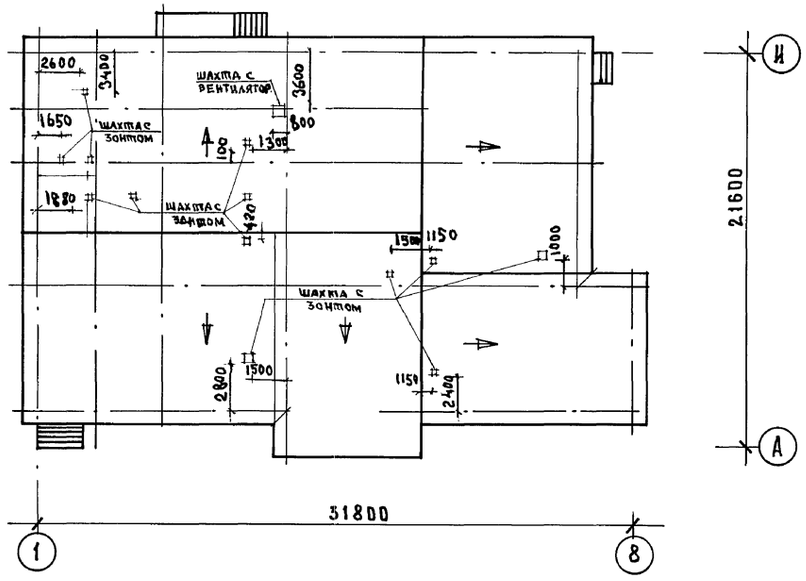

Разрез II-II

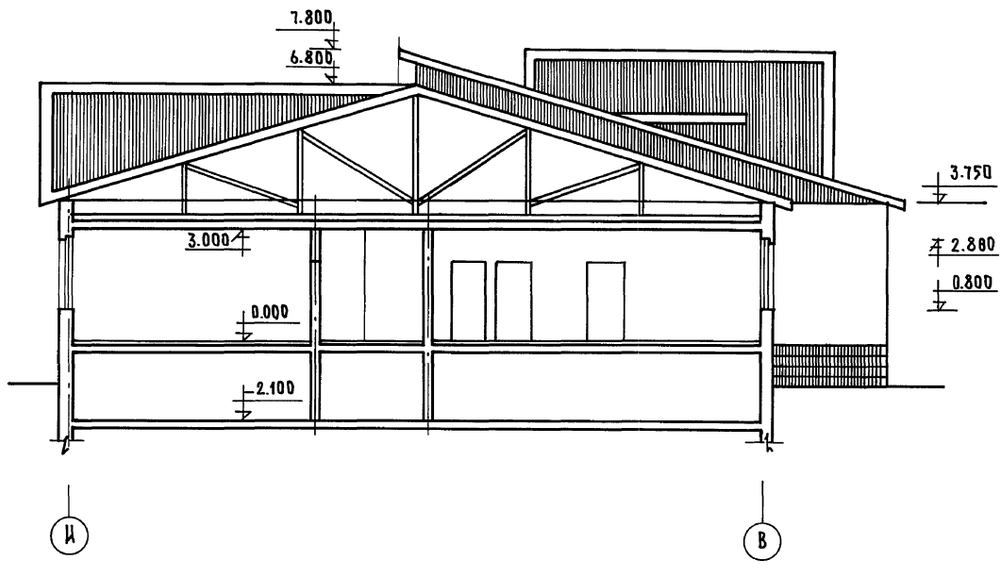

Разрез 1-1

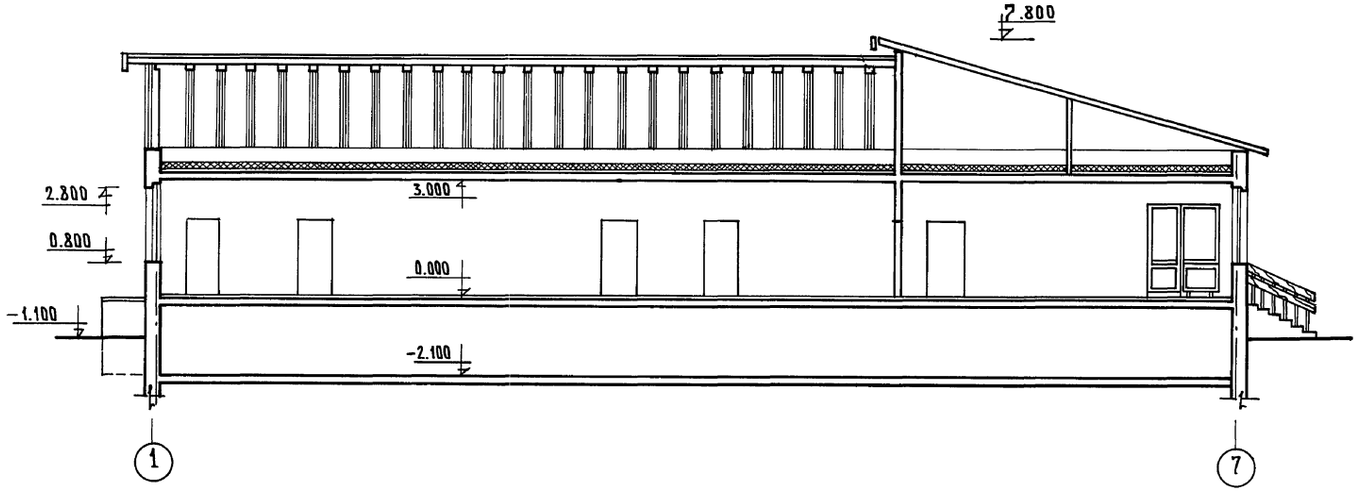

Данный лист см. совместно с листами АС-27,31.
Конструкцию крыши см. листы АС-30,31,32

Н.контр.	Сергеев	211-1-526.91	Альбом I АС
Нач.отд.	Красновидов	Детские ясли-сад на 45 мест	Стадия: Р; Лист: 32; Листов:
ГАП	Сергеев	План кровли. Разрез I-I, II-II	КБ по железобетону им. А.А.Якушева
Гл.кон.	Иваиовский		
Вед. арх.	Романова		

Привязан:

Инв. №

Инв. № подл. | Подпись и дата | Взам. инв. №

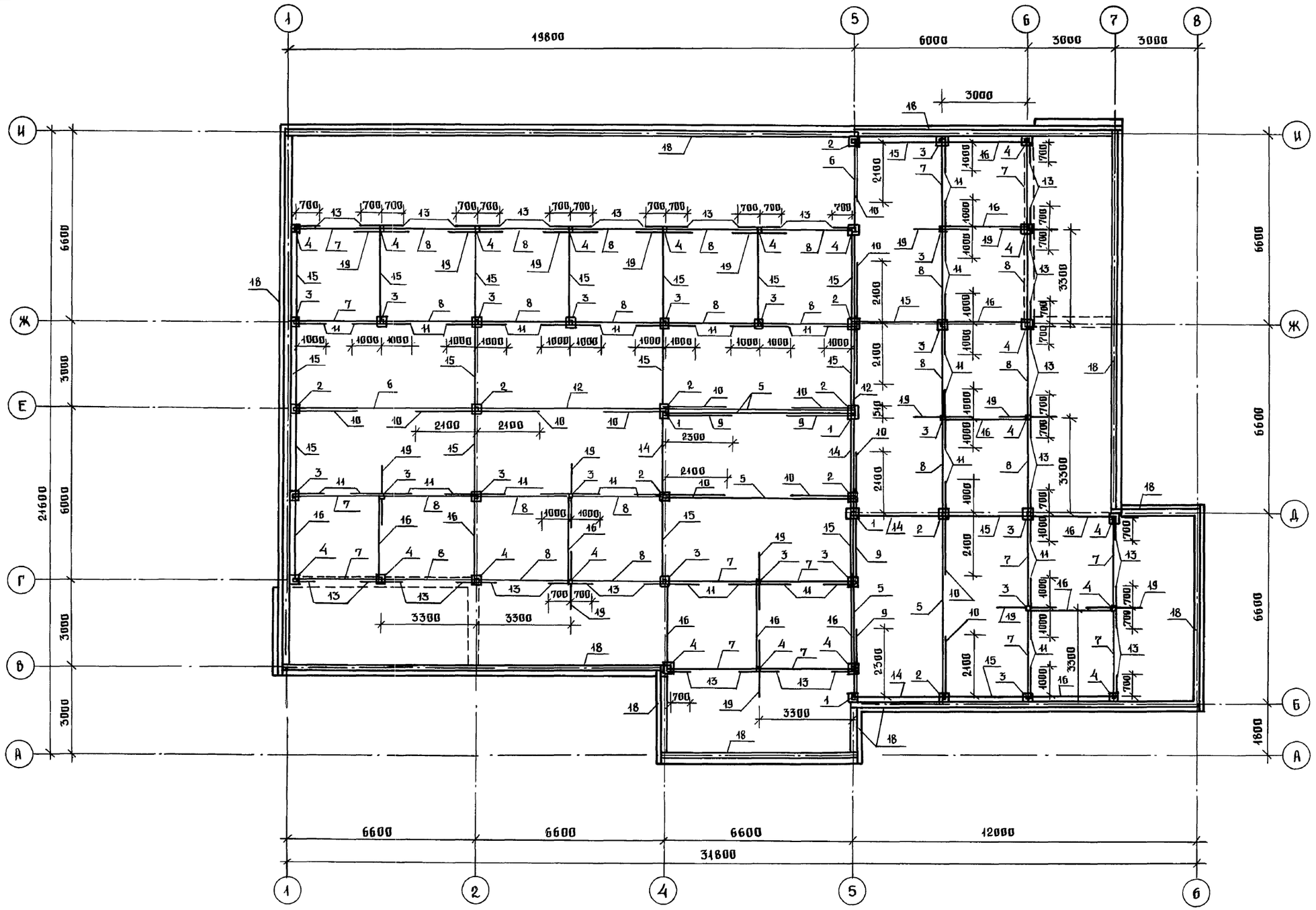

1. Деревянные элементы крыши покрыть огнезащитным составом за 2 раза.
2. Деревянные элементы, соприкасающиеся с бетоном, антисептировать и изолировать слоем толя.
3. Влажность древесины должна быть не более 20%.
4. В местах расположения вентиляционных шахт стропильные ноги обрезают по месту.
5. Данный лист смотреть с листами АС-34;35;36.

Н. контр.	Ивановский		211-1-526.91 Альбом I АС
Привязан:			Детские ясли-сад на 45 мест
Нач. отд.	Богородский		Стадия Р; Лист 33; Листов
Гл. конс. пр.	Ивановский		План расположения стоек, прогонов, подкосов, раскосов
Зав. сект.	Белова		КБ по железобетону им. А.А. Якушева
Инженер	Афанасьева		
Инв. №			

Взам. инв. № | Подпись и дата | Инв. № подл.

25260-01 36

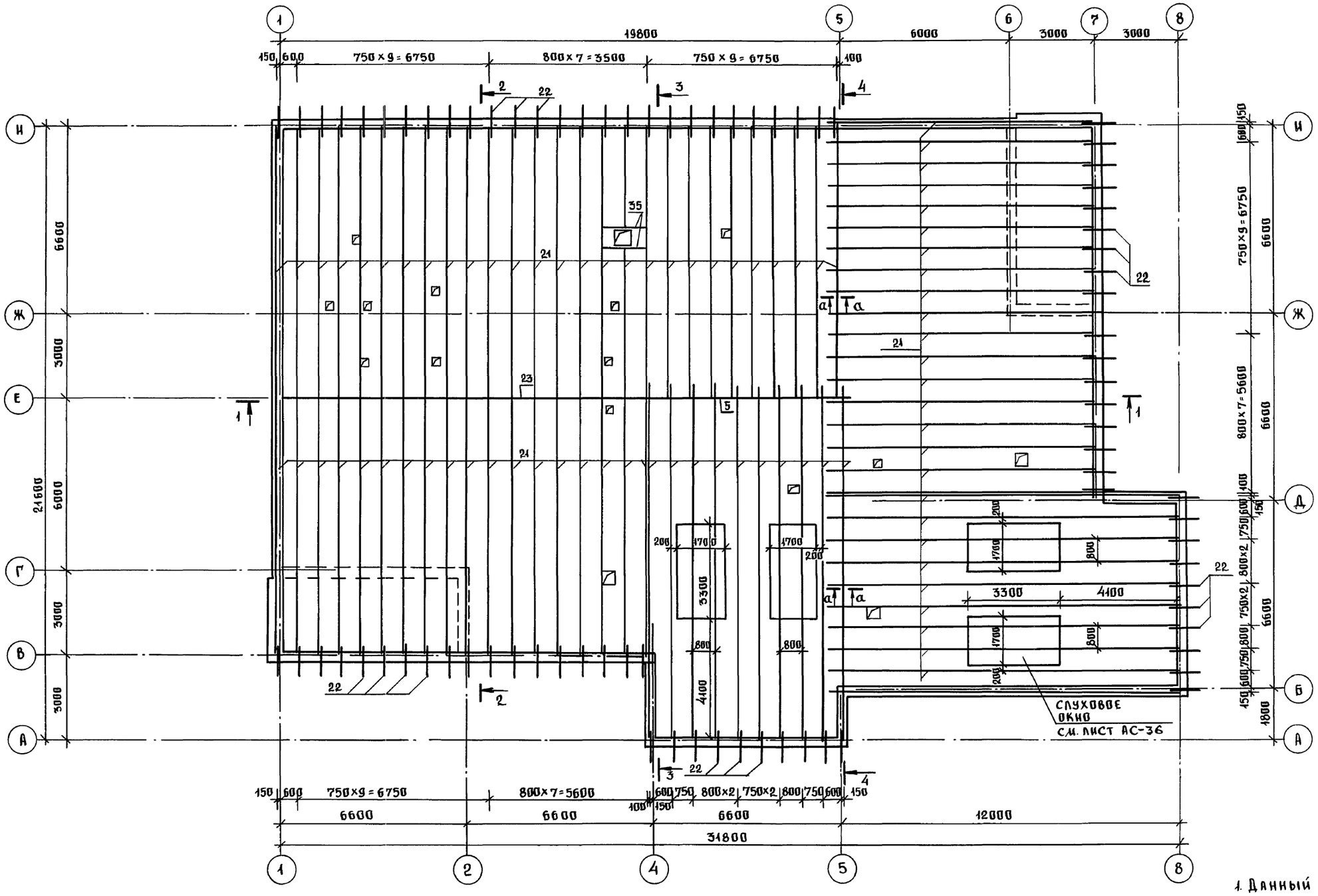

1. Данный лист см. совместно с листами АС-35,36.
2. Сечение а-а см. на листе 35.

Н. контр.	Ивановский		211-1-526.91 Альбом I АС		
Привязан:			Детские ясли-сад на 45 мест	Стадия	Лист	Листов
				Р	34	
Инв. №			План расположения стропильных ног.	КБ по железобетону им. А.А. Якушева		
Нач. отд.	Богородский				
Гл. инж. пр.	Ивановский				
Зав. сект.	Белова				
Инженер	Афанасьева				

Инв. № подл. | Подпись и дата | Взам. инв. №

25260-01 37

1-1

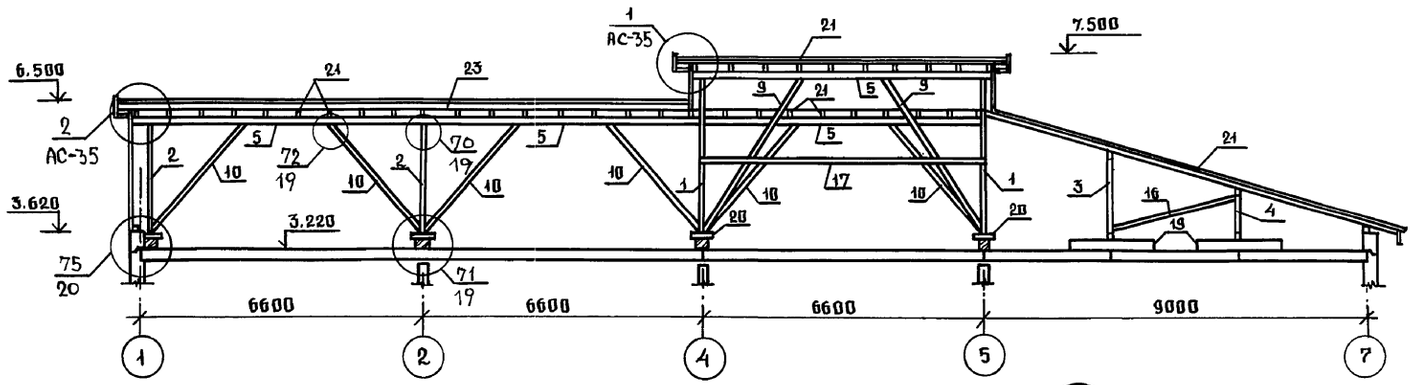

2-2

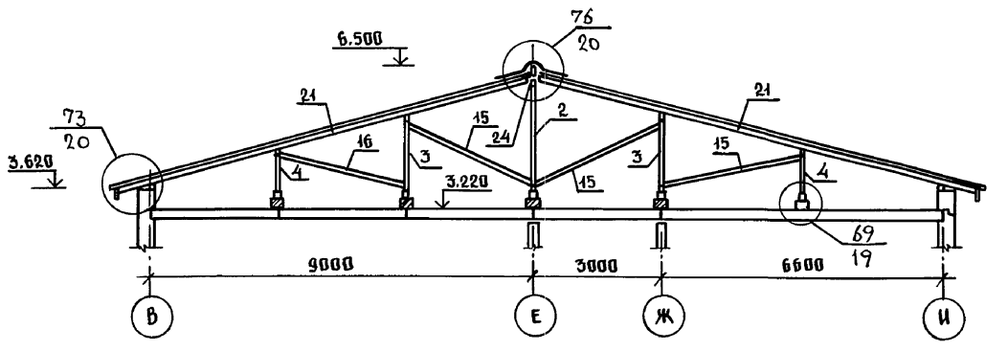

3-3

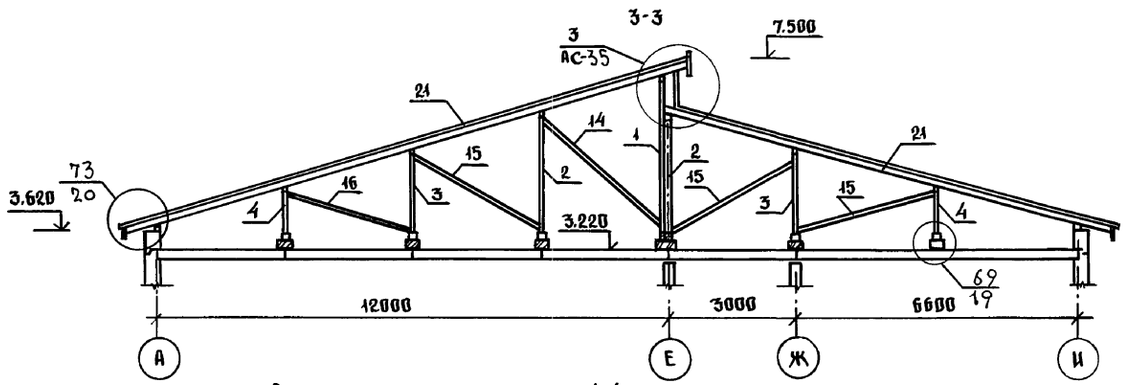

4-4

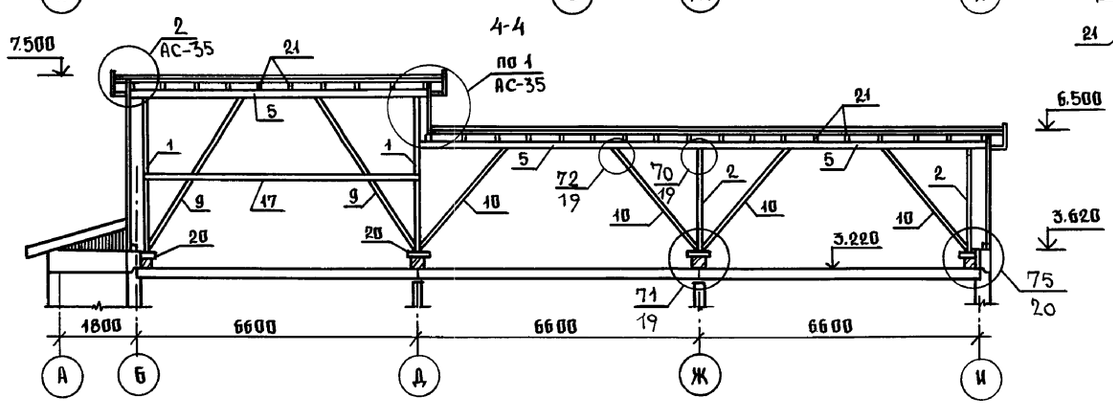

2

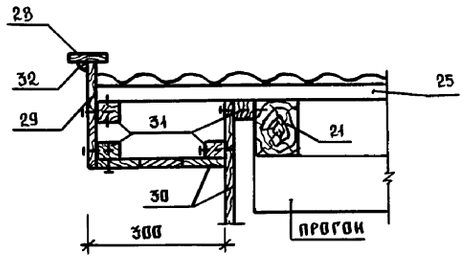

а-а

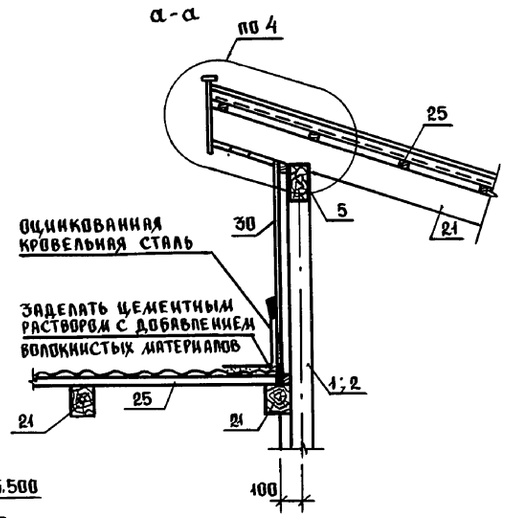

1

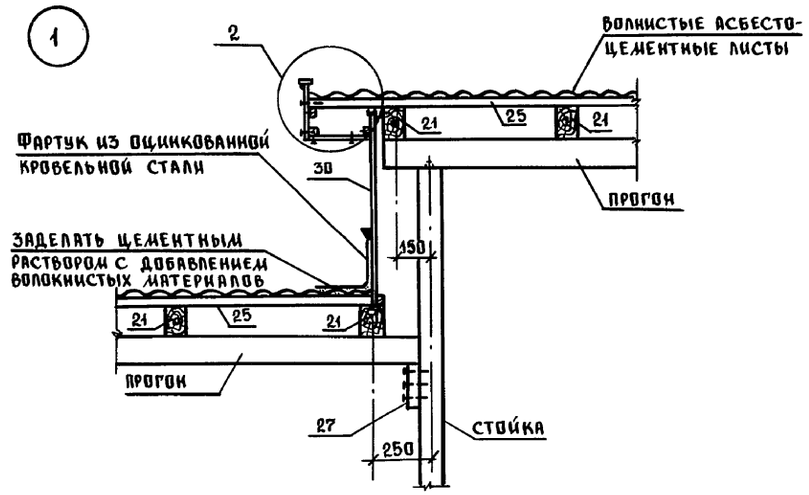

3

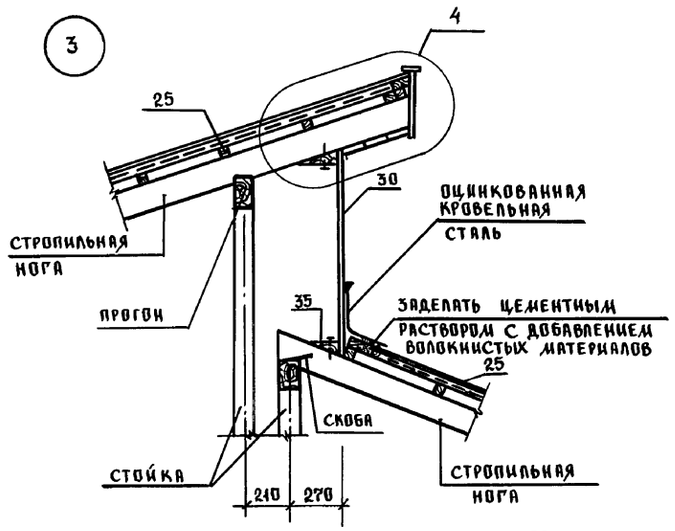

4

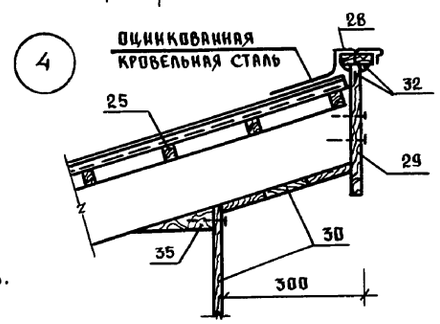

1. Данный лист см. совместно с листами АС-33;34;36.
2. Узлы см. альбом 192.У АС.1-30.

Инв. № подл.	Подпись и дата	Взам. инв. №					
			Привязан:				
			Инв. №				

Н. контр.	Ивановский		211-1-526.91		Альбом I		АС
Нач. отд.	Богородский		Детские ясли-сад на 45 мест		Стадия	Лист	Листов
Гл. констр.	Ивановский				Р	35	
Зав. сект.	Белова		Разрезы 1-1 ÷ 3-3 Узлы.		КБ по железобетону им. А.А. Якушева		
Инженер	Афанасьева						

25260-01 38

Позиц. обознач.	Обозначение	Наименование	Кол.	Объем на эл-т м3	Примеч.
1	Альбом I л. АС-33	Стойка 150×150 ℓ=3.30м	4	0.074	
2	—— // ——	Стойка 100×100 ℓ=2.49м	10	0.025	
3	—— // ——	ℓ=1.67м	20	0.017	
4	—— // ——	ℓ=0.85м	21	0.008	
5	—— // ——	Прогон 100×130 ℓ=7.00м	5	0.091	
6	—— // ——	ℓ=6.80м	2	0.088	
7	—— // ——	ℓ=3.50м	14	0.046	
8	—— // ——	ℓ=3.30м	22	0.043	
9	—— // ——	Подкос 100×130 ℓ=4.10м	4	0.053	
10	—— // ——	ℓ=3.30м	10	0.043	
11	—— // ——	ℓ=2.00м	36	0.026	
12	—— // ——	Прогон 100×130 ℓ=6.60м	2	0.039	
13	—— // ——	Подкос 100×130 ℓ=1.20м	36	0.016	
14	—— // ——	Раскос 50×100 ℓ=4.00м	4	0.020	
15	—— // ——	ℓ=3.50м	19	0.018	
16	—— // ——	ℓ=3.20м	14	0.016	
17	—— // —— л. АС-35	Затяжка 50×100 ℓ=6.50м	2	0.032	
18	—— // —— л. АС-33	Мауэрлат 100×150 ℓ=144.0 п.м	—	1.665	
19	—— // ——	Распределительный брус 200×200 ℓ=2.0м	16	0.08	
20	—— // —— л. АС-35	Опорный брус 150×150 ℓ=0.4м	110	0.009	
21	—— // ——	Стропильная нога 100×130 ℓ=859 п.м.	—	11.167	
22	—— // ——	Кобылка 40×100 ℓ=1.10	83	0.004	
23	—— // ——	Коньковый брус 50×100 ℓ=14.0 п.м.	—	0.070	
24	—— // ——	Накладка 40×100 ℓ=0.40м	36	0.002	
25	—— // ——	Обрешетка 40×50 ℓ=17.86 п.м	—	3.572	
26	—— // ——	Брус 50×120 ℓ=28.0 п.м.	—	0.168	
27	—— // ——	Опорный брус 50×50 ℓ=0.20м	10	0.0005	
28	—— // ——	Лобовая доска 25×75 ℓ=123.0 п.м	—	0.231	
29	—— // ——	Карнизная доска 25×300 ℓ=182.4 п.м.	—	1.368	
30	—— // ——	Доски зашивки δ=19 мм S=183 м2	—	3.477	
31	—— // ——	Черепной брус 40×50 ℓ=340.0 п.м	—	0.68	
32	—— // ——	Раскладка 25×25 ℓ=152 п.м	—	0.095	
33	—— // ——	Брус 50×50 ℓ=0.15м	156	0.0004	
34	—— // ——	Ригель 40×150 ℓ=3.0 п.м	—	0.018	
35	—— // ——	Косой брус 50×160 ℓ=15.5 п.м.	—	0.070	

Позиц. обознач.	Обозначение	Наименование	Кол.	Объем на эл-т м3	Примеч.
	Слуховое окно - 4 шт.				
36	Альбом I л. АС-36	Доска 50×130 ℓ=11.30 п.м.	—	0.073	
37	—— // ——	Доска 50×70 ℓ=13.56 п.м.	—	0.047	
38	—— // ——	Доска 40×200 ℓ=31.0 п.м.	—	0.248	
39	—— // ——	Доска 25×200 ℓ=3.70 п.м.	—	0.018	
40	—— // ——	Доски 19×100 ℓ=29.0 п.м	—	0.055	
41	—— // ——	Доски 30×120 ℓ=17 п.м	—	0.006	

Фрагмент плана слухового окна

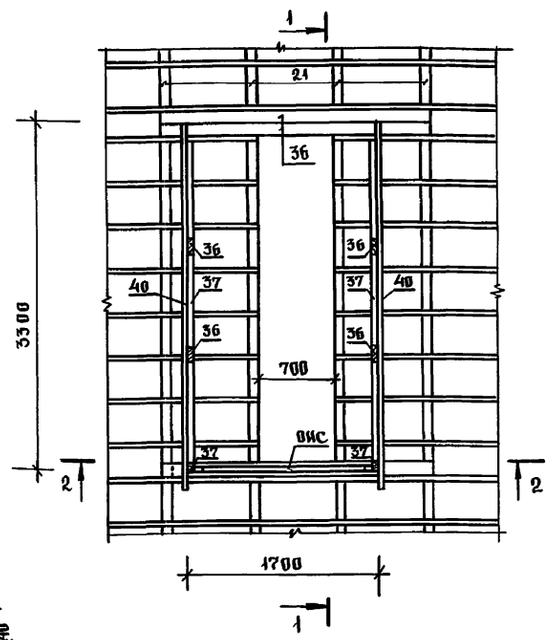

1-1

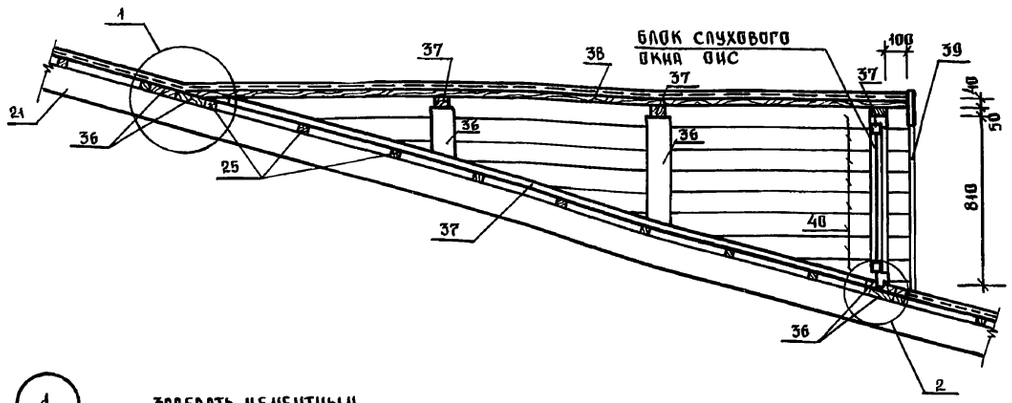

2-2

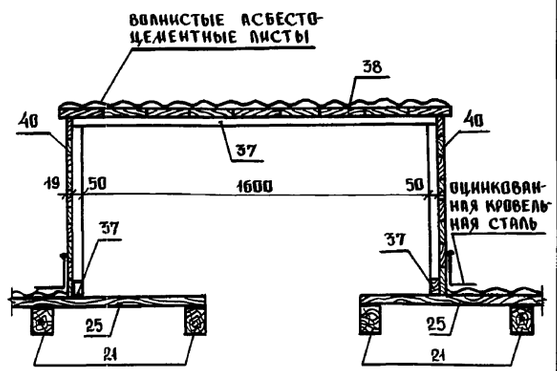

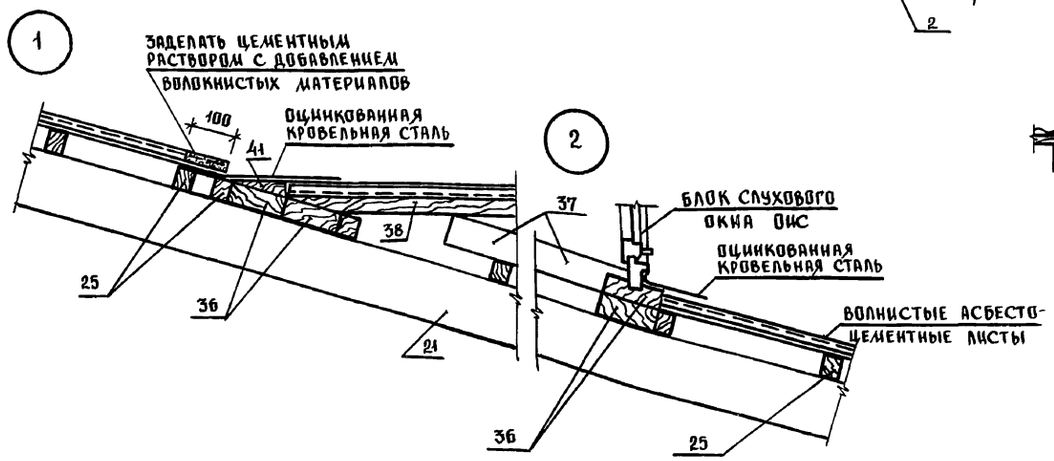

Н. контр.	Ивановский		211-1-526.91 Альбом I АС		
Привязан:			Детские ясли-сад на 45 мест	Стадия	Лист	Листов
				Р	36	
Инв. №	Нач. отд.	Богородский	Спецификация древесины на крышу. Слуховое окно.	КБ по железобетону им. А.А. Якушева	
	Гл. конс. пр.	Ивановский			
	Зав. сект.	Белова			
	Инженер	Афанасьева			

Инв. № подл. | Подпись и дата | Взам. инв. №

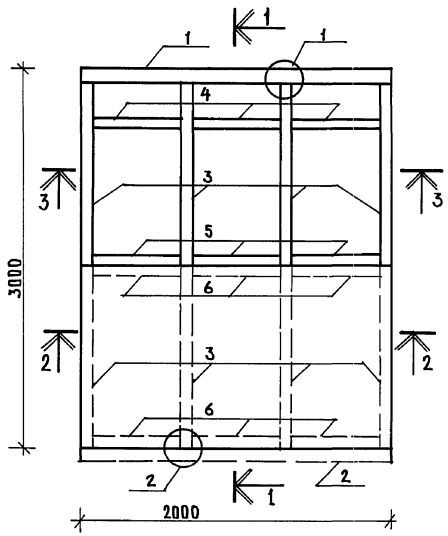

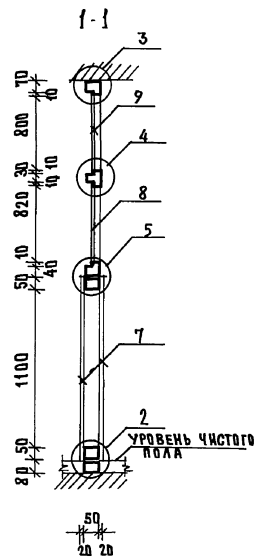

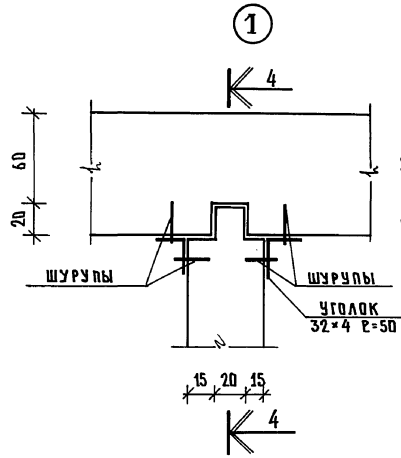

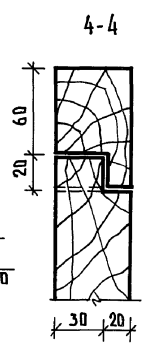

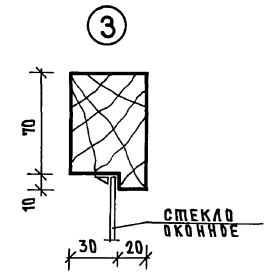

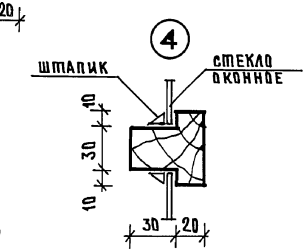

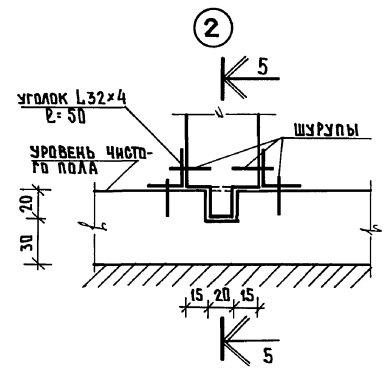

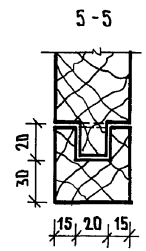

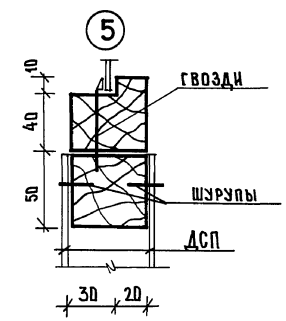

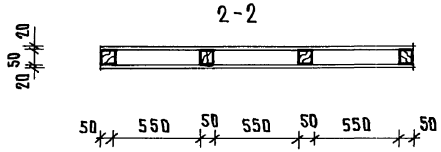

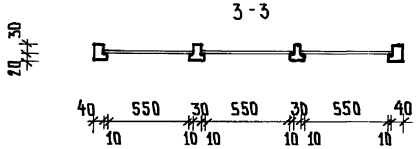

Спецификация деревянных изделий

N N поз.	Наименование	Кол-во шт	Об'ем 1 м³	Всего м³	Примечан.
1;2	Брус 80×50 ℓ=2000	2	0.008	0.016	
3	Брус 50×50 ℓ=2940	4	0.007	0.03	
4;5	Брус 50×50 ℓ=570	6	0.0014	0.009	
6	Брус 50×50 ℓ=570	6	0.0014	0.009	
7	ДСП	м²		0.06	
8	Стекло 840×570	3		1.44	
9	Стекло 800×570	3		1.37	
10	L 32×4 ГОСТ 8510-86	6			
	Итого расходов на: 0.124 м³				

Примечание:

1. Место установки ОП-1 см план этажа АС-27.

Н.контр.	Сергеев		211-1-526.91 Альбом I АС			
Нач.отд.	Красновидов		Детские ясли-сад на 45 мест	Стадия	Лист	Листов
ГАП	Сергеев			Р	37	
Вед.арх.	Романова		Остекленная перегородка	КБ по железобетону им. А.А. Якушева		
Арх.	Володина					

25260-01 40

Альбом I

Инв. N подл. | Подпись и дата | Взам. инв. N

Альбом I

ОГРАЖДЕНИЕ РАДИАТОРОВ ОР-1

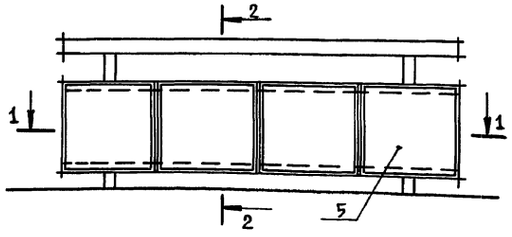

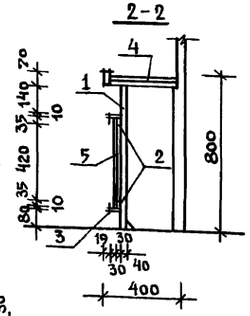

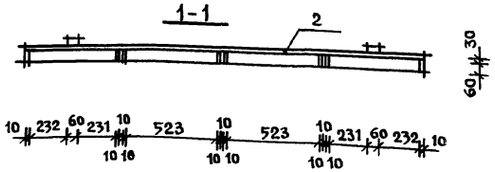

ПОДОКОННАЯ ДОСКА ОГРАЖДЕНИЯ РАДИАТОРОВ

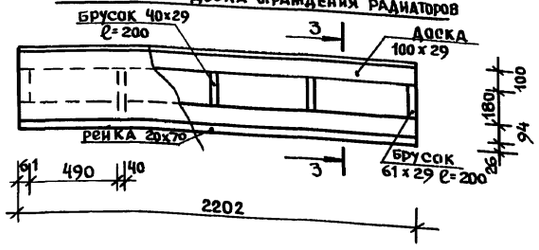

ОГРАЖДЕНИЕ РАДИАТОРОВ ОВ-2

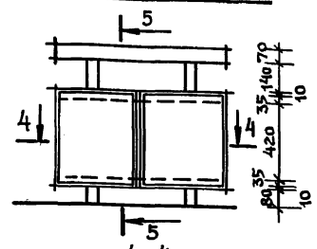

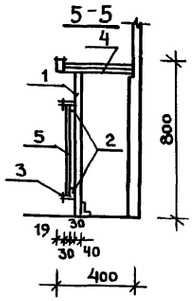

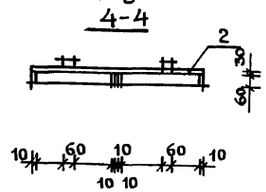

ПОДОКОННАЯ ДОСКА ОГРАЖДЕНИЯ РАДИАТОРОВ

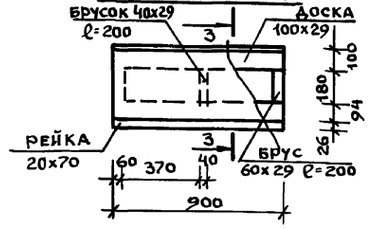

ДЕТАЛЬ ТЕПЛОИЗОЛЯЦИИ ТАМБУРА



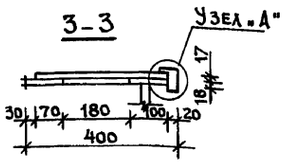

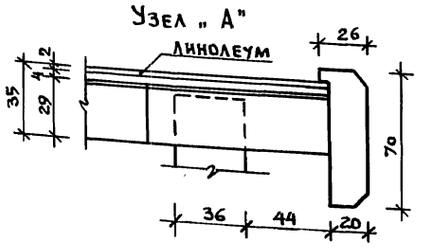

СПЕЦИФИКАЦИЯ МАТЕРИАЛОВ НА ОГРАЖДЕНИЕ РАДИАТОРОВ ОР-1

поз.	наименование	размеры ℓ	в	h	кол-во	ед. изм.	расход матер.
1.	стойка деревянная	61	40	770	2	м³	0.004
2.	брус деревянный	2202	30	61	2	"	0.008
3.	рейка из твердоволок. пород		6	10	8.1п.м	"	0.0005
4	линолеум	2202	400	2	1	м²	0.9
	фанера	2202	400	4	1	"	0.9
	доска	2202	100	29	1	м³	0.006
	брусок	60	200	29	2	"	0.0007
	брусок	40	200	29	3	"	0.0007
	рейка	2202	26	70	1	"	0.004
5	ц. фанерная древесностружечная плита	523	19	500	4	"	0.02
	итого древесины	/на 1	изделие/				0.044

ОГРАЖДЕНИЕ РАДИАТОРОВ ОР-2

размеры ℓ	в	h	кол-во	ед. изм.	расход матер.
60	40	770	2	м³	0.004
900	30	60	2	"	0.003
	6	10	3.31	"	0.0002
900	400	2	1	м²	0.4
900	400	4	1	"	0.4
900	100	29	1	м³	0.002
60	200	29	2	"	0.0007
40	200	29	1	"	0.0002
900	26	70	1	"	0.002
370	19	500	2	"	0.007
					0.02

Данный лист с.м. с листом АС-2 ?.

Н. контр.	Сергеев	211-1-526.91	Альбом I АС
Нач. отд.	Красновидов		
Гл. арх. пр.	Сергеев		
Вед. арх.	Романова	Детские ясли-сад на 45 мест.	Стадия Р. / Лист 38 / Листов
Арх.	Володина	Ограждение радиаторов ОР-1 ОР-2	КБ по железобетону им. А.А. Якушева

Привязан:

Инв. № подл. | Подпись и дата | Взам. инв. №

Инв. № 9

МАРКА, ПОЗ.	ОБОЗНАЧЕНИЕ	НАИМЕНОВАНИЕ	КОЛИЧЕСТВО ЛЕВ. / ПРАВ.	ПРИМЕЧАНИЕ
1	ГОСТ 24698-81	ДН 21-10А	2	
2	—— // ——	ДН 21-10	4	
3	—— // ——	ДН 21-10г	1	
4	—— // ——	ДН 21-10г	1	
5	ГОСТ 6629-74	ДГ 21-10	9 / 3	
6	—— // ——	ДГ 21-10 ФГ-1	1 / —	
7	—— // ——	ДО 21-10	3 / 2	
8	—— // ——	ДГ 21-8	— / 3	
9	—— // ——	ДГ 21-7	1 / 2	
10	—— // ——	ДГ 21-7, ФГ-2	5 / 3	
11	—— // ——	ДС 19-9	— / 1	
12	—— // ——	ДС		
ОК-1	ГОСТ 11214-78	ОР 21-21В	18	
	ГОСТ 11214-78 / 16289-86	ОС21-21В / ОРС 21-21В	18	ДЛЯ ВАРИАНТА
ОК-2	—— // ——	ОР 15-9	4	
	—— // ——	ОС 15-9 / ОРС 15-9	4	ДЛЯ ВАРИАНТА
ОК-3	—— // ——	ОР 21-9г	1	
	—— // ——	ОС21-9г / ОРС 21-9г	1	ДЛЯ ВАРИАНТА
ОК-4	—— // ——	БР 22-9	3	
	—— // ——	БС 22-9 / БРС 22-9	3	ДЛЯ ВАРИАНТА
ОК-5	—— // ——	ОР12-9 / ОС 12-9 / ОРС 12-9	1	ОКНО В ПРИЯМКЕ
ОР-1	АЛЬБОМ I ЛИСТ АС-36	ОГРАЖДЕНИЕ РАДИАТОРОВ	14	
ОР-2	—— // ——	—— // ——	2	
ПД-1	ГОСТ 8242-88	ПД-1-34х300х2200	4	
ПД-2	—— // ——	ПД-1-34х300х1000	1	
	ГОСТ 8242-88	ПЛИНТУС ПЛ-3	287 П.М	
Л-9	АС-42	ЛЮК НА ЧЕРДАК	1	
ЖР-1	АС-39	ЖАЛЮЗИЙНАЯ РЕШЕТКА	1	

ОК-1

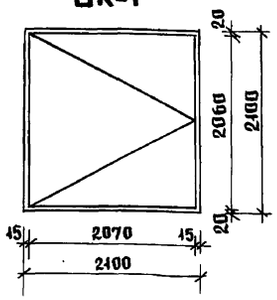

ОК-3

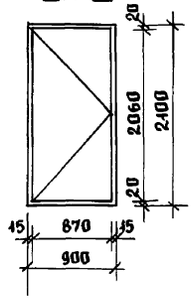

ОК-2

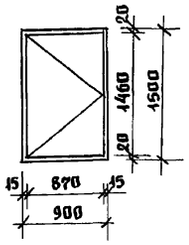

ОК-4

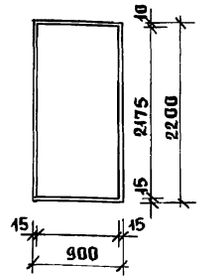

ФГ-1

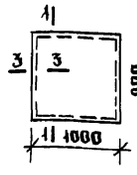

ФГ-2

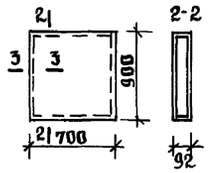

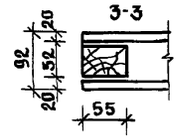

РАСХОД ДРЕВЕСИНЫ

ФГ-1	ФГ-2
БРУС 52х55 п.м. 9.8	БРУС 52х55 п.м. 3.2
ДВП 1.0х0.9х2=	ДВП 0.7х0.9х2=

ОКНО ИНДИВИДУАЛЬНОЕ СЛУХОВОЕ ОИС

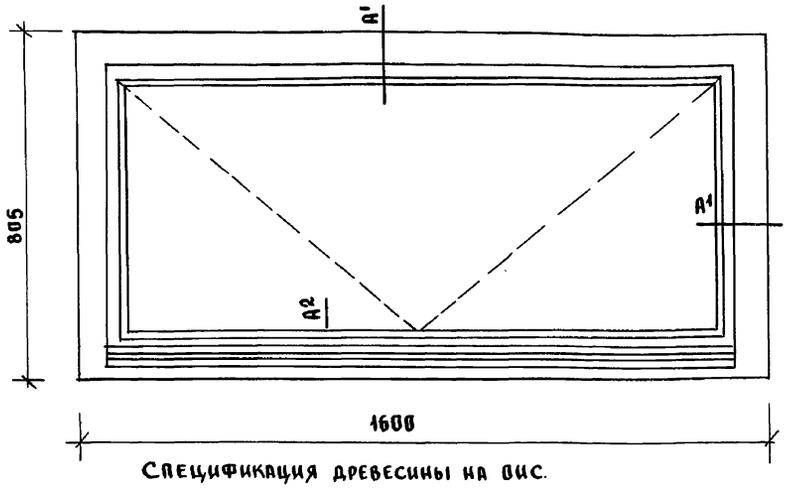

СЕЧЕНИЯ А'

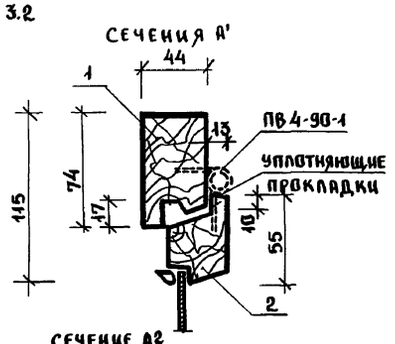

СЕЧЕНИЕ А2

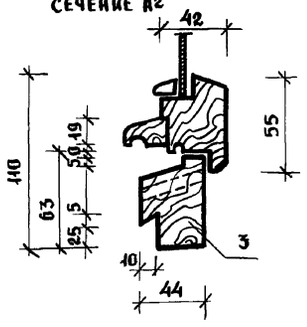

СПЕЦИФИКАЦИЯ ДРЕВЕСИНЫ НА ОИС.

ПОЗ.	НАИМЕНОВАНИЕ	РАЗМЕРЫ	КОЛИЧ.	ЕД. ИЗМ.	РАСХ. МАТ.
1	БРУС	74 х 44	3.210	М3	0.010
2	БРУС	55 х 42	4.218	М3	0.010
3	БРУС	65 х 44	1.600	М3	0.005
		ВСЕГО:			0.025 М3
	СТЕКЛО ГОСТ 111-78, 4 мм	600 х 1390	1 ШТ.	М2	0.834

ЖР-1

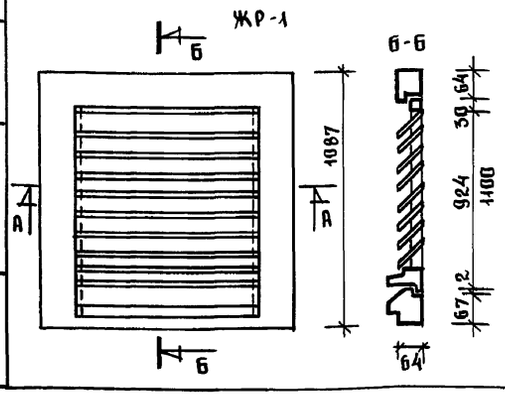

А-А

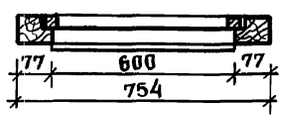

СПЕЦИФИКАЦИЯ МАТЕРИАЛОВ НА ЖАЛЮЗИЙНУЮ РЕШЕТКУ ЖР-1

ПОЗ.	ОБОЗНАЧЕНИЕ	НАИМЕНОВАНИЕ		КОЛИЧ.	ПРИМ.
1		БРУС 77х64	П.М.	3.66	0.02 М3
2		ДОСКА 10х80	ШТ.	8	0.004 М3
3		БРУС 30х40	П.М.	2.36	0.003 М3
4		БРУС 44х60	П.М.	0.6	0.002 М3
ВСЕГО: 0.029 М3					

НАЧ. КОН.	СЕРГЕЕВ		211-1-526.91 АЛЬБОМ I АС
НАЧ. ОТД.	КРАСНОВИДОВ		
ГЛ. АРХ. ПР.	СЕРГЕЕВ		ДЕТСКИЕ ЯСЛИ-САД НА 45 МЕСТ — СТАДИЯ Р, ЛИСТ 39, ЛИСТОВ
ГЛ. КОНС. ПР.	ИВАНОВСКИЙ		
ВЕД. АРХ.	РОМАНОВА		СПЕЦИФИКАЦИЯ СТОЛЯРНЫХ ИЗДЕЛИЙ. — КБ ПО ЖЕЛЕЗОБЕТОНУ ИМ. А.А. ЯКУШЕВА
АРХ.	ВОЛОДИНА		

Альбом I

Инв. № подл. | Подпись и дата | Взам. инв. №

Позиц. обознач.	Обозначение	Наименование	Кол. шт.	Масса т	Примеч.
	Наружные стены				
НС-1	192 КЖ.И.1.1-26 стр. 17	3НС-36.33.3.5-100Л-1	2	2.64	
НС-2	стр. 24	3НС-36.33.3.5-100Л-2	1	2.85	
НС-3	стр. 12	3НС-33.33.3.5-100Л	1	3.92	
НС-4	стр. 19	3НС-33.33.3.5-100Л-1	11	2.30	
НС-5	стр. 27	3НС-33.33.3.5-100Л-3	1	2.30	
НС-6	стр. 28	3НС-33.33.3.5-100Л-3Л	1	2.30	
НС-7	стр. 13	3НС-30.33.3.5-100Л	3	3.55	
НС-8	стр. 21	3НС-30.33.3.5-100Л-1	4	1.92	
НС-9	стр. 31	3НС-30.33.3.5-100Л-3	1	2.80	
НСУ-1	стр. 33	3НСУ-33.33.3.5-100Л	2	3.70	
НСУ-1Л	стр. 33	3НСУ-33.33.3.5-100Л-Л	1	3.70	
НСУ-2	стр. 40	3НСУ-33.33.3.5-100Л-1	1	2.30	
НСУ-3	стр. 35	3НСУ-30.33.3.5-100Л	1	3.32	
НСУ-3Л	стр. 35	3НСУ-30.33.3.5-100Л-Л	1	3.32	
НСУ-4	стр. 43	3НСУ-30.33.3.5-100Л-1	1	2.19	
НСУ-4Л	стр. 44	3НСУ-30.33.3.5-100Л-1Л	1	2.19	
НСУ-5Л	стр. 37	3НСУ-18.33.3.5-100Л	1	1.74	
НУ-1	стр. 46	3НЧ-66.5.3.5-100Л	5	1.37	
НУ-2	стр. 46	3НЧ-36.5.3.5-100Л	3	0.72	
НУ-3	стр. 48	3НЧ-30.5.3.5-100Л	8	0.61	
НЧУ-1	стр. 50	3НЧУ-30.5.3.5-100Л	1	0.60	
НЧУ-1Л	стр. 50	3НЧУ-30.5.3.5-100Л-Л	1	0.60	
НЧУ-2	стр. 50	3НЧУ-33.5.3.5-100Л	3	0.66	
НЧУ-2Л	стр. 50	3НЧУ-33.5.3.5-100Л-Л	1	0.66	
НЧУ-3Л	стр. 52	3НЧУ-18.5.3.5-100Л-Л	1	0.43	
	Внутренние стены				
В-1	192 КЖ.И.2.1-33 стр. 8	ПСВ-59.30.1,6-150т	3	6.40	
В-2	стр. 9	ПСВ-59.30.1,6-150т-1	1	2.73	
В-3	стр. 10	ПСВ-36.30.1,6-150т	6	4.37	
В-3-1	стр. 11	ПСВ-36.30.1,6-150т-1	1	4.37	
В-4	стр. 13	ПСВ-33.30.1,6-150т-1	3	3.15	
В-5	стр. 14	ПСВ-33.30.1,6-150т-2	1	1.92	
В-5-1	стр. 12	ПСВ-33.30.1,6-150т	1	1.92	
В-6	стр. 16	ПСВ-30.30.1,6-150т-1	2	2.78	
В-6-1	стр. 15	ПСВ-30.30.1,6-150т	1	2.78	
В-7	стр. 18	ПСВ-28.30.1,6-150т	2	3.43	
В7-1	стр. 21	ПСВ-28.30.1,6-150т-3	1	3.43	
В-8	стр. 19	ПСВ-28.30.1,6-150т-1	2	1.33	
В-8-1	стр. 22	ПСВ-28.30.1,6-150т-Ч	1	1.33	
В-9	192КЖ.И.2.1-33 стр. 20	ПСВ-28.30.1,6-150т-2	1	2.58	
	Перегородки гипсобетонные				
П-1	192 КЖ.И.5.1-15 стр. 6	ПС-36.30	1	1.16	
П-2	стр. 7	ПС-30.30	4	1.00	
П-3	стр. 8	ПС-28.30	5	0.90	
П-4	стр. 9	ПП-28.30-1	14	0.67	
П-5	стр. 10	ПС-15.30	17	0.47	
П-6	стр. 11	ПС-13.30	8	0.40	
П-7	стр. 12	ПС-9.30	10	0.28	
П-8	стр. 13	ПС-6.30	9	0.16	
	Перегородки керамзитобетонные /вариант/				
П-1	192 КЖ.И.5.1-15 стр. 6	ПП-36.30-100К	1	1.22	
П-2	стр. 7	ПП-30.30-100К	4	1.06	
П-3	стр. 8	ПП-28.30-100К	5	0.95	
П-4	стр. 9	ПП-28.30-100К-1	14	0.73	
П-5	стр. 10	ПП-15.30-100К	17	0.51	
П-6	стр. 11	ПП-13.30-100К	8	0.43	
П-7	стр. 12	ПП-9.30-100К	10	0.31	
П-8	стр. 13	ПП-6.30-100К	9	0.20	
	Панели перекрытия шириной 2980 мм.				
ПК-1	192 КЖ.И.3.1-28 стр. 7	ПК5-66.30	5	6.13	
ПК-2	стр. 9	ПК5-66.30-1	10	6.125	
ПК-4	стр. 10	ПК5-66.30-2	7	6.05	
ПК-6	стр. 11	ПК5-66.15-1	4	3.00	
ПК-9	стр. 13	ПК5-66.15-3	2	2.95	
ПК-11	стр. 20	ПК5-66.6	7	1.45	
ПК-12	стр. 16	ПК6-30.30	1	2.85	
ПК-13	стр. 16	ПК6-30.30-1	4	2.85	
ПК-16	стр. 18	ПК6-30.15-1	1	1.50	
ПК-18	стр. 19	ПК6-30.15-3	1	1.62	
ПК-19	стр. 20	ПК6-30.6	3	0.68	
	Панели перекрытия шириной 1490 мм /вариант/				
ПК-5	192 КЖ.И.3.1-28 стр. 11	ПК5-66.15	7	3.00	
ПК-6	стр. 11	ПК5-66.15-1	35	3.00	
ПК-8	стр. 12	ПК5-66.15-2	7	2.90	
ПК-9	стр. 13	ПК5-66.15-3	2	2.95	
ПК-11	стр. 20	ПК5-66.6	5	1.45	
ПК-15	стр. 18	ПК6-30.15	1	1.50	
ПК-16	стр. 18	ПК6-30.15-1	10	1.50	
ПК-18	192 КЖ.И.3.1-28 стр. 19	ПК6-30.15-3	1	1.62	
ПК-19	стр. 20	ПК6-30.6	3	0.68	
	Козырек				
КР-1	192 КЖ.И.3.1-28 стр. 22	КР-33.15	2	1.35	
	Перемычки				
ПБ-2	серия 1.038.1-1 вып. 1	1ПБ 13-1	1	0.025	
ПБ-3		5ПБ 27-27п	4	0.375	
	Теневой навес /вариант/				
	Плиты перекрытия шириной 2980 мм				
ПК-2	192 КЖ.И.3.1-28 стр. 9	ПК5-66.30-1	4	6.13	
ПК-6	стр. 11	ПК5-66.15-1	2	3.00	
ПБ-4	серия 1.038.1-1 вып. 1	5ПБ 25-27п	8	0.340	
ПБ-3		5ПБ 27-27п	2	0.375	
	Плиты перекрытия шириной 1490 мм /для варианта/				
ПК-6	132 КЖ.И.3.1-28 стр. 11	ПК5-66.15-1	10	3.00	
ПБ-4	серия 1.038.1-1 вып. 1	5ПБ-25-27п	8	0.340	
ПБ-3		5ПБ-27-27п	2	0.375	

Взам. инв. № | Подпись и дата | Инв. № подл.

Привязан

Инв. №

Н. контр.	Ивановский	
Нач. отд.	Богородский	
Гл. кон. пр.	Ивановский	
Зав. сект.	Белова	
Инженер	Афанасьева	

211-1-526.91 Альбом I АС

Детские ясли-сад на 45 мест

Стадия	Лист	Листов
Р	40	

Сводная спецификация выше 0.000 /начало/

КБ по железобетону им. А.А. Якушева

25260-01 43

Позиц. обознач.	Обозначение	Наименование	Кол. шт.	Масса ед. кг.	Примеч.
	Монтажные связи				
	Наружных стен				
МС-1	192.КМ.И-31; стр.4	МС-1	108	0.5	
МС-2	стр.4	МС-2	15	0.28	
МС-3	стр.4	МС-3	29	0.24	
МС-4	стр.4	МС-4	4	0.58	
МС-5	стр.4	МС-5	39	0.22	
МС-6	стр.4	МС-6	11	0.93	
МС-14	стр.5	МС-14	6	1.06	
МС-16	стр.6	МС-16	5	0.14	
МС-17	стр.6	МС-17	13	0.28	
МС-18	стр.6	МС-18	3	0.72	
МС-31	стр.9	МС-31	6	2.89	
	ГОСТ 6727-80	4ВрI; ℓ=2000	12	0.20	
	Внутренних стеновых панелей				
МС-15	192.КМ.И-31; стр.6	МС-15	44	0.02	
МС-19	стр.6	МС-19	6	0.24	
МС-20	стр.6	МС-20	2	0.35	
МС-21	стр.6	МС-21	42	0.47	
МС-22	стр.6	МС-22	2	0.59	
МС-23	стр.6	МС-23	8	0.71	
МС-24	стр.6	МС-24	8	0.94	
МС-32	стр.9	МС-32	4	2.58	
ИМ-1	стр.10	ИМ-1	4	1.49	
	Перегородки гипсобетонные				
МС-7	192.КМ.И-31; стр.4	МС-7	40	0.08	
МС-26	стр.7	МС-26	33	0.25	
МС-27	стр.7	МС-27	59	0.18	
МС-28	стр.7	МС-28	5	0.37	

Позиц. обознач.	Обозначение	Наименование	Кол. шт.	Масса ед. кг.	Примеч.
	Перегородки керамзитобетонные /вариант/				
МС-8	192.КМ.И-31 стр.4	МС-8	48	0.10	
МС-9	стр.4	МС-9	35	0.14	
МС-10	стр.4	МС-10	2	0.20	
МС-29	стр.8	МС-29	40	0.78	
МС-30	стр.8	МС-30	12	0.78	
	Перекрытия				
МС-1	192КМ.И-31 стр.4	МС-1	5	0.50	
МС-8	стр.4	МС-8	5	0.10	
МС-11	стр.4	МС-11	34	0.22	
МС-12	стр.4	МС-12	73	0.44	
	Перекрытия /вариант/				
МС-1	192.КМ.И-31 стр.4	МС-1	5	0.50	
МС-8	стр.4	МС-8	5	0.10	
МС-11	стр.4	МС-11	65	0.22	
МС-12	стр.4	МС-12	127	0.44	
	Теневой навес /вариант/				
	Перекрытия				
МС-12	192.КМ.И-31 стр.4	МС-12	8	0.44	
МС-13	стр.5	МС-13	4	0.93	
МС-33	стр.4	МС-33	4	0.36	
	Перекрытия /вариант/				
МС-12	192.КМ.И-31 стр.4	МС-12	16	0.44	
МС-13	стр.5	МС-13	4	0.93	
МС-33	стр.4	МС-33	4	0.36	

Позиц. обознач.	Обозначение	Наименование	Кол. шт.	Масса ед. кг.	Примеч.
	Входы N3 и N4				
ИМ-3	192.КМ.И-31 стр.11	ИМ-3	8	2.36	
ИМ-4	стр.11	ИМ-4	8	1.15	
	ГОСТ 103-76*	-40х3; ℓ=3300	4	3.10	
	Крепление крышного вентилятора.				
	192.УАС.1-30; стр.30	—	1	26.54	
	Крепление венткоробов				
	Альбом 192УАС.1-30; л.23	-60 х 4; ℓ=115пм	1	216.2	
	"	8АI; ℓ=270; ГОСТ 5781-82	210	0.11	
	Крепление радиостойки; телеантенны.				
ИМ-7	192.КМ.И-31; стр.13	ИМ-7	1	31.91	
ИМ-8	стр.16	-ИМ-8	1	25.55	
		4ВрI; ℓ=10.30; ГОСТ 6727-80	2	1.03	
	ГОСТ 103-76*	-6х150; ℓ=150	2	1.06	

Инв. № подл. | Подпись и дата | Взам. инв. №

Привязан

Инв. №

Н. контр.	Ивановский	
Нач. отд.	Богородский	
Гл. кон. пр	Ивановский	
Зав. сект.	Белова	
Инженер	Афанасьева	

211-1-526.91 Альбом I АС

Детские ясли-сад на 45 мест

Стадия	Лист	Листов
Р	41	

Сводная спецификация выше 0.000 /окончание/

КБ по железобетону им. А.А. Якушева

25260-01 44

Ведомость отделки помещений

Наименование помещений	Потолок		Стены		Низ стен и перегородок /панель/		
	площ.	вид отделки	площ.	вид отделки	площ	вид отделки	высота /мм/
Тамбур	20.72	побелка		водоэмульс. покраска		—	
Раздевальная	20.1	—"—	20.1	—"—	—	—	
Игровые	113.8	—"—	114.8	—"—	—	—	
Спальные	107.16	—"—	124.2	—"—	—	—	
Туалетные	38.4	масляная окраска	29.4	масляная окраска	76.8	панель h-1,5м глазуров. пан.	
Комната персон.	2.63	—"—	9.50	—"—	—	—"—	
Санузлы	9,64	—"—	14.2	—"—	38.1	—"—	
Стиральн.-гладильн.	12,1	—"—	3.2	—"—	26.4	—"—	
Кладов. убор. инв.	4,7	побелка	23.35	клеевая побелка	—	—	
Клад. чист. белья	4,7	—"—	23.35	—"—	—	—	
Хоз. кладов.	4,8	—"—	23.40	—"—	—	—	
Мойка	3,7	клеевая окраска	4.5	—"—	11.5	панель h-1,8м глазуров. пан.	
Кухня	21,1	—"—	7.5	—"—	19.8	—"—	
Загрузочная	6,4	побелка	16.0	—"—	—	—	
Кладов. сух. прод.	8,3	—"—	29.3	—"—	—	—	
Кладов. овощей	6,5	—"—	8.7	—"—	19.8	—	
Палата	6.0	—"—	19.70	водоэмульс. покраска	—	—	
Мед. комната	6,72	—"—	22.1	—"—	—	—	
Каб. завед.	7, 8	—"—	26.0	—"—	—	—	
Приемная	20,1	—"—	20.1	—"—	—	—	
Корридор	59,46	—"—	149.55	—"—	—	—	

Экспликация полов

Наименов. помещения по проекту	Тип пола по проекту	Схема пола или номер узла по серии	Элементы пола и их толщина	Площадь пола м²
Тамбур, санузлы, электрощит. ком. персон. стиральн., гладильн., кухня. мойка, загот. цех, клад. сух. продуктов, кладов. овощей, приемная, палаты.	1	—"— 122 стр. 37 лист 25	керамическая плитка	136,95
Раздевальн. приемная, буфетная, хоз. кладов кладов. чист. белья, мед. ком. палата, заведующ. коридор. кл. убор. инв.	2	—"— стр. 25 лист 13	линолеум на синтетическом каучуке	141,3
Игровая спальная	3	31 стр. 17 лист 5	паркет	222.4

Спецификация на 1 изделие

1.	Древесина коробки	м³	0.060
2.	Древесина крышки	м³	0.035
3.	Минеральная вата	м³	0.010
4.	Петли (2 шт)	кг	0.85
5.	Ручки-скобы	шт.	2
6.	Петля для противовеса 1/компл/	кг	0.15

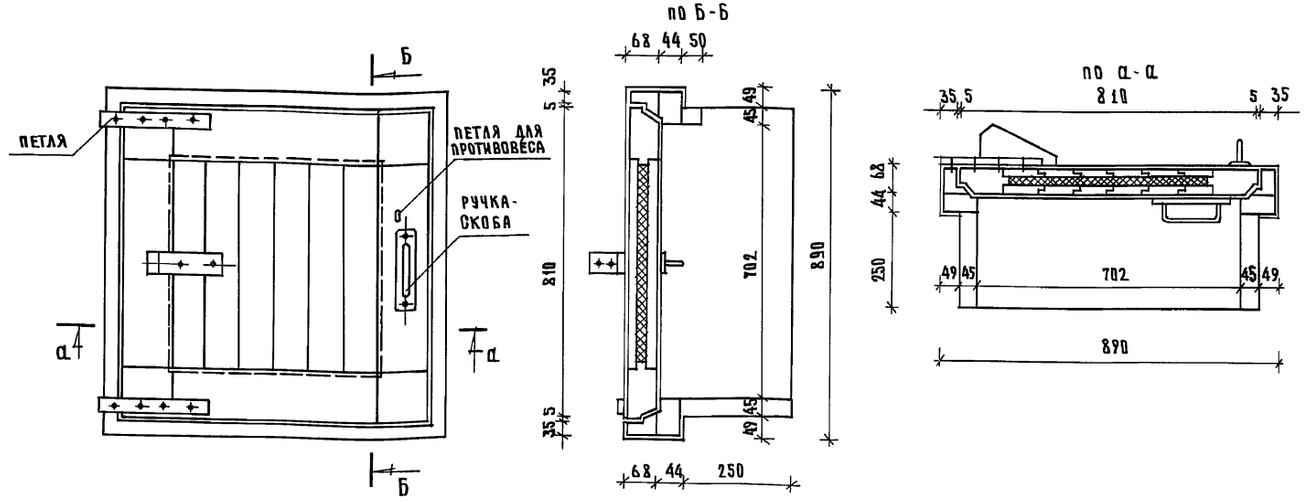

1. Люк обить листовым железом
2. Конструкция противовеса разрабатывается в проекте к конкретному расположению люка на месте.
3. Ручки-скобы, петли применять имеющиеся в местной промышленности.

Альбом I

Инв. № подл. | Подпись и дата | Взам. инв. №

Н. контр.	Сергеев		
Нач. отд.	Красновидов		
Гл. кон.	Ивановский		
Гл. арх.	Сергеев		
Вед. арх	Романова		
Арх.	Новикова		

Привязан:

Инв. №

211-1-526.91 Альбом I АС

Детские ясли-сад на 45 мест

Стадия	Лист	Листов
Р	42	

Ведомость отделки помещений. Экспликация полов.

КБ по железобетону им. А.А. Якушева

25260-01 45

Ведомость основных комплектов рабочих чертежей.

Обозначение	Наименование	Примечание
ТХ	Технологическая часть	

Ведомость рабочих чертежей основного комплекта

Лист	Наименование	Примечание
1	Общие данные	
2	План 1-го этажа с размещением технологического оборудования	
3	Фрагмент плана в осях 1-6 с привязкой подводов коммуникаций технологического оборудования	

Ведомость ссылочных и прилагаемых документов.

Обозначение	Наименование	Примечание
СНиП 2.08.02-89	Общественные здания и сооружения	

Ведомость спецификаций.

Лист	Наименование	Примечание
1	Спецификация оборудования	

Примечание.

Общее количество детей - 50 человек
Наполняемость групп - 2 ясельные подгруппы 10÷15 чел.
группа детского сада - 25 чел.
Режим работы - круглосуточный, штат - 17 человек
Пищеблок работает на сырье - 320 блюд
Постирочная - 13 кг/сутки.

Условные обозначения.	
	Умывальник с подводом холодной и горячей воды
	Розетка штепсельная 1ф 220в 1 квт
	Розетка штепсельная с защитным контактом 1 квт.
	Трап ф100
ХВ	Подвод холодной воды
ГВ	Подвод горячей воды
К	Отвод в канализацию
МП	Магнитный пускатель
ЩУ	Щит управления
Э	Подвод электроэнергии
ВШ	Встроенный шкаф

Настоящий проект выполнен в соответствии с действующими нормами и правилами с соблюдением норм по взрыво-пожарной безопасности.

Главный инженер проекта

Инв.№ подл. | Подпись и дата | Взам. инв.№

Привязан

Инв.№

Н.Конт.	Сергеев		
Нач. отд.	Красновидов		
ГАП	Сергеев		
Технолог	Гореликова		

211-1.526.91 Альбом I ТХ

Детский сад на 45 мест

Стадия	Лист	Листов
Р	1	

Общие данные

КБ по железобетону им. А.А. Якушева

Альбом I

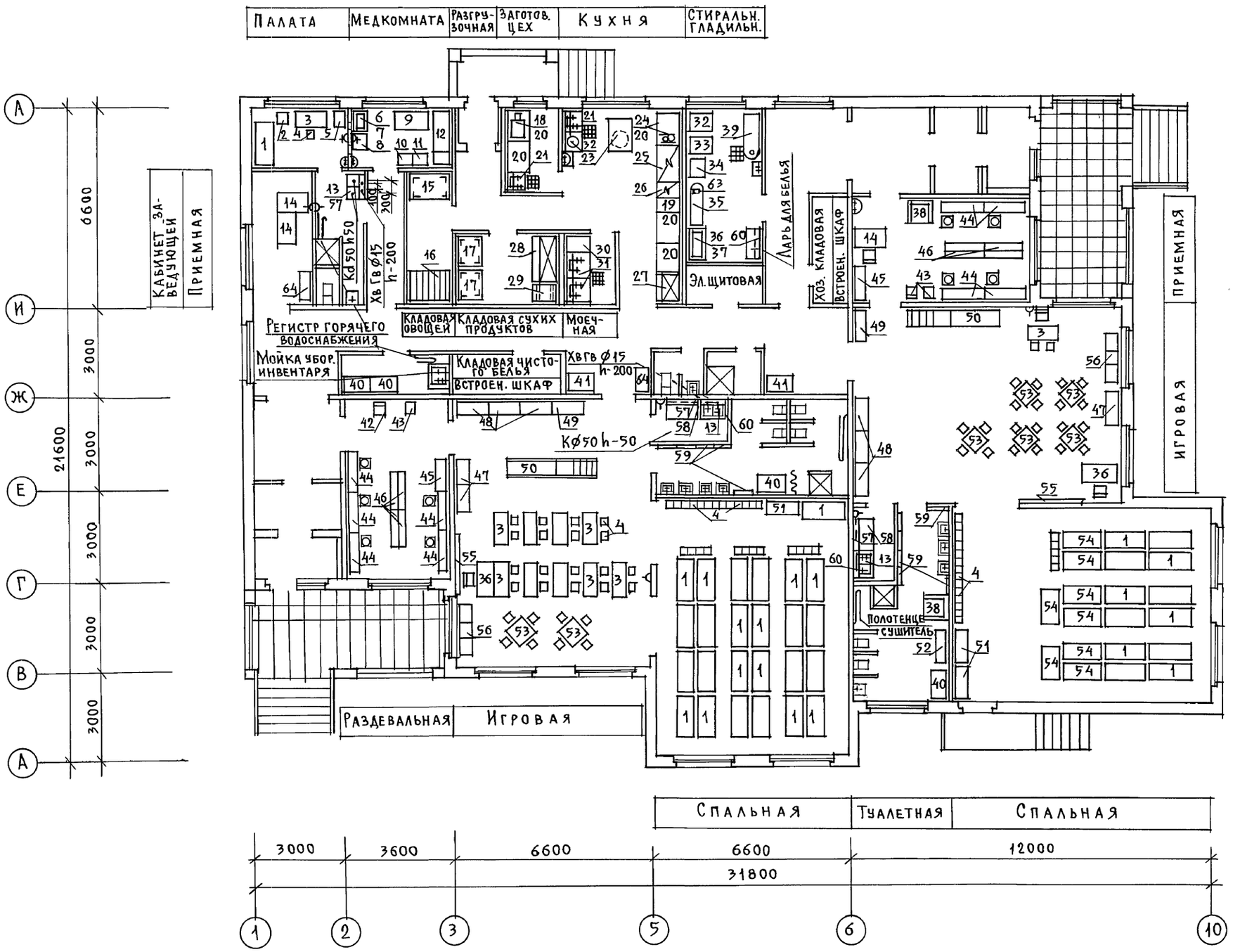

Н.контр.	Сергеев		211-1-526.91 Альбом I ТХ
Нач.отд.	Красновидов		Детские сад-ясли на 45 мест — Стадия: РД; Лист: 2; Листов:
ГАП	Сергеев		План 1 этажа с размещением технологического оборудования
Технолог	Гореликова		КБ по железобетону им. А.А. Якушева

Инв. N подл. | Подпись и дата | Взам. инв. N

25260-01 47

Альбом I

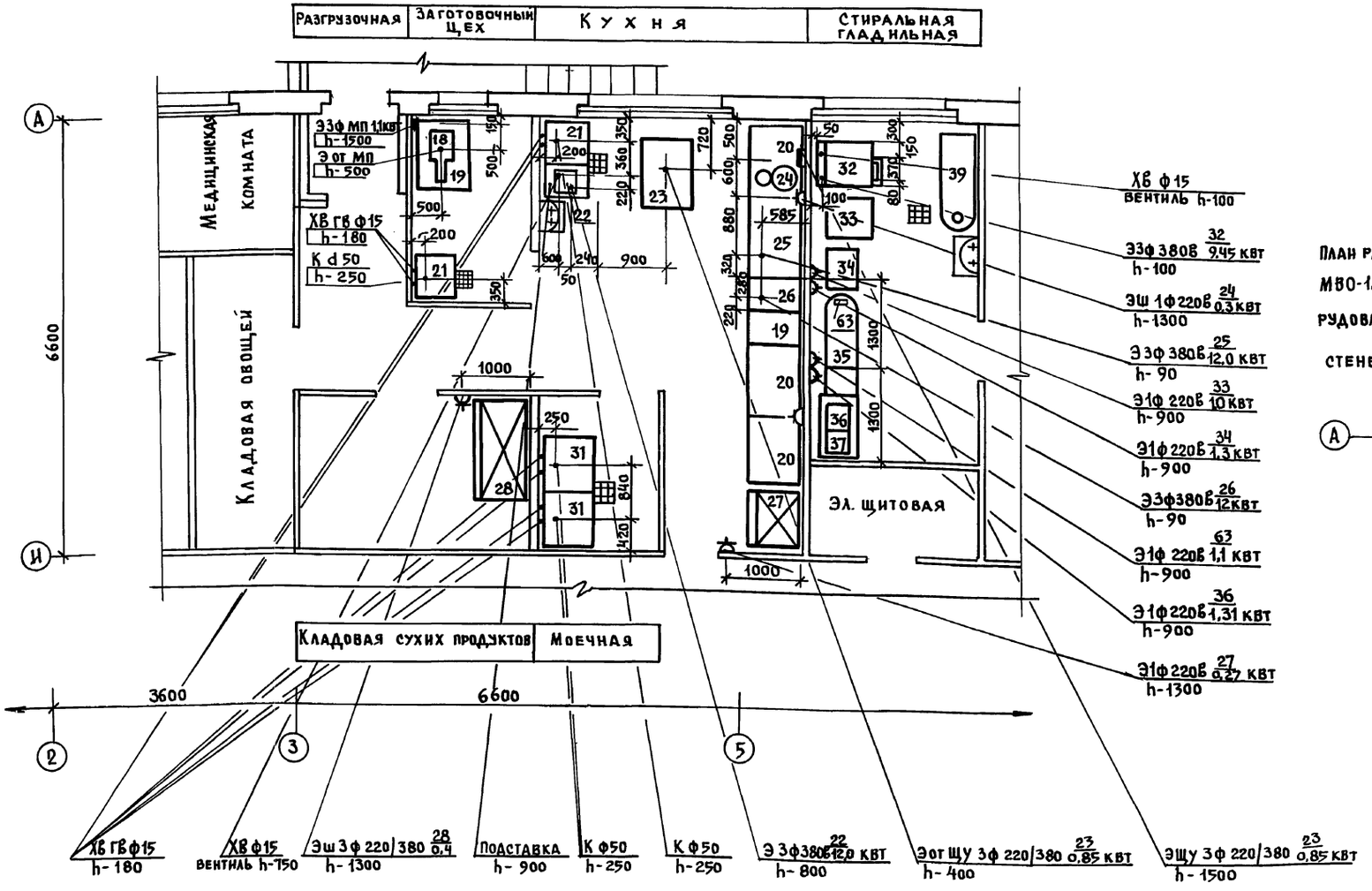

План расположения местных вентотсосов МВО-1.2, МВО-0,5-01 над тепловым оборудованием кухни. Вариант крепления к стене h-1650мм над уровнем ч. п.

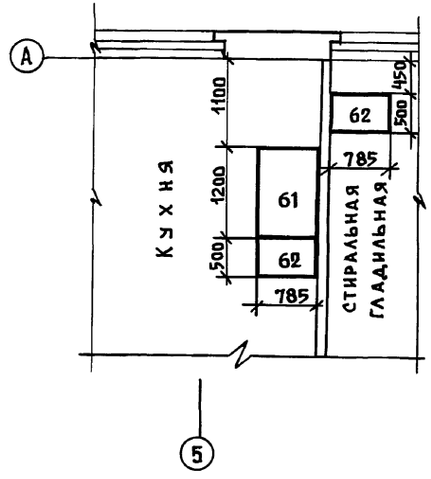

Примечание. 1. Поз. 22 устанавливается на подставке заводского изготовления h-900 мм.
2. Поз. 18 устанавливается на столе h-500 мм.

Норм.кон.	Сергеев		211-1-526-91 Альбом I ТХ	
Нач.отд.	Красновидов		Детские ясли-сад на 45 мест	Стадия: Р.Д. / Лист: 3 / Листов:
ГАП	Сергеев		Фрагменты плана в осях 1-6 с привязкой подводов коммуникаций технологического оборудования	КБ по железобетону им. А.А. Якушева
Проект.	Гореликова			

Инв.№ подл. | Подпись и дата | Взам. инв.№

25260-01 48

Позиция	Наименование и техническая характеристика оборудования и материалов	Тип марка оборудования, обозначение документа и номер опросного листа	Единица изм. наименование	Единица изм. код	Код оборудования, материала	Количество	Масса единицы, кг.
1	2	3	4	5	6	7	8
1	Кровать детская 1400 х 600 х 600/1000	ОН-2-949/37	шт	796		38	
2	Тумбочка прикроватная медицинская 475 х 400 х 740	ОН-7-301/5	шт	796		1	
3	Стол детский двухместный 1100 х 450 х 480	ОН-2-334/9	компл.	671		11	
4	Стул детский 200 х 260 х 430/240	ОН-1-549/20	шт	796		45	
5	Обучатель ртутно-кварцевый N-0,2 квт 500 х 575 х 1750	ОРК-21	шт	796	9444230003	1	32
6	Стерилизатор воздушный 400 х 425 х 500	ВП-10	компл.	671	9451221009	1	25
7	Столик инструментальный 650 х 446 х 800	СС-3	шт	796		1	
8	Ростомер 400 х 510 х 2200	ЯРМ-1	шт	796		1	
9	Стол врача 1100 х 630 х 740	ОН-7-301/1	шт	796		1	
10	Весы медицинские 677 х 370 х 1430	РП-150-МГ	шт	796		1	
11	Шкаф медицинский 450 х 400 х 1650	ШМ-1	шт	796		1	
12	Кушетка смотровая 1850 х 600 х 500	ОН-7-301/12	шт	796		1	
13	Мойка чугунная эмалированная на 2 отделения	МЧ-2 ШС	шт	796		1	
14	Стол рабочий однотумбовый 1200 х 700 х 730	ОР-2-234/2	шт	796		2	
15	Стеллаж 1500 х 800 х 2000	СЖ-1	шт	796		1	
16	Ларь для овощей 1470 х 1050 х 800	ЛО-1	шт	796		1	
17	Стеллаж 1000 х 800 х 2000	СН1-1А	шт	796		2	
18	Электромясорубка настольная N-1,1 квт 840 х 282 х 480	МИМ-250	шт	796	5151321001	1	70
19	Вставка к оборудованию 300 х 800 х 850	В-300-01	шт	796	5151580128	1	25
20	Стол производственный 1050 х 840 х 860	ТЛ-11	шт	796		4	
21	Ванна моечная 630 х 630 х 860	ВМСМ-1	шт	796	5151530011	2	
22	Электрокипятильник N-12,0 квт 515 х 380 х 800	КИЭ-100 МН	шт	796		1	39
23	Привод универсальный N-0,85 квт 1000 х 800 х 1380	П-II (1 компл)	шт	796	5151500025	1	100
24	Соковыжималка N-0,3 квт 200 х 300 х 300	СВ-2	шт	796		1	
25	Плита электрическая N-12,0 квт 1200 х 800 х 830	ПЭ-0,51-01	шт	796	5151201056	1	160
26	Шкаф жарочный N-12,0 квт 500 х 800 х 1500	ШЖЭ-0,85-01	шт	796	5151231024	1	165
27	Шкаф холодильный N-0,27 квт 800 х 800 х 2000	ШХ-0,71	шт	796	5151110040	1	180
28	Шкаф холодильный N-0,4 квт 1500 х 800 х 2000	ШХ-1,40	шт	796	5151110043	1	
29	Подтоварник 1050 х 630 х 280	ПТ-2А	шт	796		1	
30	Вставка к оборудованию 500 х 800 х 850	В-500-01	шт	796	5151580125	1	50
31	Ванна моечная 840 х 840 х 860	ВМСМ-5	шт	796		2	
32	Устройство электрическое варочное N-9,45 квт 600 х 800 х 1150	УЭВ-60	шт	796	5151290026	1	160
33	Стиральная машина Загр. 3 кг. N-1,0 квт 670 х 580 х 700	„Эврика"	шт	796		1	85
34	Бельесушильная машина N-1,3 квт 610 х 450 х 750	„Арника"	шт	796		1	45
35	Стол гладильный 1500 х 500 х 985	С-10	шт	796		1	
36	Стол воспитателя 1100 х 580 х 780	ОН-2-334/59	шт	796		2	
Б/N	Столик-термос для перевозки пищи N-0,8 квт 1215 х 630 х 305	СТП	шт	796		1	
37	Гладильная бытовая машина N-1,31 квт 785 х 310 х 240	„Калинка"	шт	796		1	
38	Стол туалетно-пеленальный 750 х 771 х 950	ОН-2-949/1	шт	796		2	
39	Ванна чугунная эмалированная 1500 х 700 х 450	В4М-1500	шт	796		1	
40	Шкаф для хозяйственного инвентаря 880 х 580 х 1880	ОН-7-921	шт	796		4	
41	Шкаф для одежды 850 х 630 х 2000	ЭШО-3	шт	796		2	
42	Стул полумягкий		шт	796		10	
43	Табурет 340 х 320 х 320	ОН-1-1241/11	шт	796		4	
44	Шкаф для одежды детей с подсушкой 1370 х 317 х 1210	ОХ-6-567	шт	796		9	
45	Шкаф для одежды персонала 1130 х 410 х 1850	ОН-7-967	шт	796		2	
46	Скамья для одевания 1250 х 250 х 200	ОС-8-960	шт	796		3	
47	Шкаф для крупного строительного материала 1050 х 400 х 1350	ОН-2-949/12	шт	796		3	
48	Шкаф для игрушек и пособий 1050 х 454 х 1403	ОН-2-949/2	шт	796		6	
49	Секция для индивидуальных комплектов детской одежды 900 х 470 х 450	ОН-1-885/5	шт	796		2	
50	Горка со скатом 2700 х 600 х 1040	ОН-2-334/6	шт	796		2	
51	Шкаф для белья 1050 х 454 х 1403	ОН-2-949/42	шт	796		3	
52	Шкаф для горшков 1050 х 304 х 1403	ОН-2-949/14	шт	796		1	
53	Стол детский четырехместный 700 х 700 х 340/500	ОН-2-334/6	шт	796		7	
54	Кровать детская с ограждением 1200 х 600 х 1000	ГОСТ 19301-3-73	шт	796		8	
55	Доска 2000 х 120 х 1029	ОН-1-799/18	шт	796		2	
56	Тумба для уголка природы 600 х 450 х 450; 450 х 450 х 450; 600 х 450 х 450	ОН-2-234/8А	шт	796		2	
57	Шкаф навесной для сушки посуды 800 х 300 х 600	—	шт	796		3	
58	Стол рабочий кухонный 800 х 600 х 800	—	шт	796		2	
59	Вешалка для полотенец пятиместная 650 х 520 х 140	ОХ-10-968	шт	796		9	
60	Шкаф навесной 800 х 300 х 600	—	шт	796		3	
61	Местный отсос 1200 х 785 х 580	МВО-1,2	шт	796	5151590028	1	
62	Местный отсос 500 х 785 х 580	МВО-0,5-01	шт	796	5151590031	2	
63	Утюг электрический N-1,1 квт 1ф 220 в	—	шт	796		1	
64	Шкаф конторский 1000 х 420 х 1840	ОН-4-696/11	шт	796		1	
Б/N	Диапроектор	„Этюд"	шт	796		1	
Б/N	Киноустановка	„Украина"	шт	796		1	
Б/N	Магнитофон	„Астра-206"	шт	796		1	
Б/N	Стереорадиола	„Вега-4"	шт	796		1	
Б/N	Телевизор	„Темп-1"	шт	796		1	
Б/N	Эпидиоскоп	ЭПД 755-1	шт	796		1	

Альбом I

Взам. инв. №

Подпись и дата

Инв. № подл.

Привязан:

Инв. №

Н. Контр.	Сергеев	
Нач. отд.	Красновидов	
ГАП	Сергеев	
Технолог	Гореликова	

211-1-526.91 Альбом I ТХ

Детские ясли-сад на 45 мест

Стадия	Лист	Листов
РД	4	

Спецификация оборудования

КБ по железобетону им. А.А. Якушева

1	2	3	4	5	6	7	8
Б/п	Киноустановка	„Украина"	шт	796		1	
Б/п	Магнитофон	„Астра-206	шт	796		1	
Б/п	Стереорадиола	„Вега-4"	шт	796		1	
Б/п	Телевизор	„Темп-1"	шт	796		1	
Б/п	Эпидмаскоп	ЭПД 755-1	шт	796		1	

Альбом I

Подл. | Подпись и дата | Взам. инв. №

Инв

gost.e-ecolog.ru