ТИПОВОЙ ПРОЕКТ
291-8-17 с.87

ФИЗКУЛЬТУРНО-ОЗДОРОВИТЕЛЬНЫЙ КОМПЛЕКС В ЛЕГКИХ МЕТАЛЛИЧЕСКИХ КОНСТРУКЦИЯХ /ФОК-2/

АЛЬБОМ I
ЧАСТЬ I (стр. 1÷58)

АРХИТЕКТУРНО-СТРОИТЕЛЬНЫЕ И ТЕХНОЛОГИЧЕСКИЕ ЧЕРТЕЖИ

gost.e-ecolog.ru

				Привязан:	
Инв №					

ТИПОВОЙ ПРОЕКТ

291-8-17 с.87

ФИЗКУЛЬТУРНО-ОЗДОРОВИТЕЛЬНЫЙ КОМПЛЕКС В ЛЕГКИХ МЕТАЛЛИЧЕСКИХ КОНСТРУКЦИЯХ /ФОК-2/

АЛЬБОМ I
ЧАСТЬ I

ПЕРЕЧЕНЬ АЛЬБОМОВ:

АЛЬБОМ	I	
ЧАСТЬ	I	АРХИТЕКТУРНО-СТРОИТЕЛЬНЫЕ И ТЕХНОЛОГИЧЕСКИЕ ЧЕРТЕЖИ
ЧАСТЬ	2	КОНСТРУКЦИЯ МЕТАЛЛИЧЕСКОЙ ВАННЫ
ЧАСТЬ	3	КОНСТРУКЦИЯ МОНОЛИТНОЙ ЖЕЛЕЗОБЕТОННОЙ ВАННЫ
АЛЬБОМ	II	КОНСТРУКЦИИ МЕТАЛЛИЧЕСКИЕ
АЛЬБОМ	III	
ЧАСТЬ	I	ОТОПЛЕНИЕ И ВЕНТИЛЯЦИЯ. ВНУТРЕННИЕ ВОДОПРОВОД И КАНАЛИЗАЦИЯ. СВЯЗЬ И СИГНАЛИЗАЦИЯ. ПОЖАРНАЯ СИГНАЛИЗАЦИЯ
ЧАСТЬ	2	ЭЛЕКТРООБОРУДОВАНИЕ. АВТОМАТИЗАЦИЯ ОТОПИТЕЛЬНЫХ И ВЕНТИЛЯЦИОННЫХ СИСТЕМ
АЛЬБОМ	IV	СТРОИТЕЛЬНЫЕ ИЗДЕЛИЯ
АЛЬБОМ	V	СПЕЦИФИКАЦИИ ОБОРУДОВАНИЯ
АЛЬБОМ	VI	ВЕДОМОСТИ ПОТРЕБНОСТИ В МАТЕРИАЛАХ
АЛЬБОМ	VII	СМЕТЫ
АЛЬБОМ	VIII	ОСНОВНЫЕ ПОЛОЖЕНИЯ ПО ПРОИЗВОДСТВУ МОНТАЖНЫХ РАБОТ

22985-01

РАБОЧИЙ ПРОЕКТ УТВЕРЖДЕН ГОСГРАЖДАНСТРОЕМ
ПРИКАЗ № 194 ОТ 24.06. 1987 ГОДА
ВВЕДЕН В ДЕЙСТВИЕ ИН-ТОМ „СОЮЗСПОРТПРОЕКТ"
ПРИКАЗОМ № 40 ОТ 11.02. 1988 ГОДА

РАЗРАБОТАН ИНСТИТУТОМ „СОЮЗСПОРТПРОЕКТ"
ГЛАВНЫЙ АРХИТЕКТОР ИНСТИТУТА ГУНСТ И.А.
ГЛАВНЫЙ ИНЖЕНЕР ПРОЕКТА МАВРИН Д.А.

Привязан:

Инв №

Альбом I
Часть 1

Типовой проект

Лист	Наименование	Примечание	Стр.
1	2	3	4
1	Общие данные (начало)		2
2	Общие данные (продолжение)		3
3	Общие данные (продолжение)		4
4	Общие данные (продолжение)		5
5	Общие данные (продолжение)		6
6	Общие данные (окончание)		7
	Комплект марки „АС"		
1	Схема генерального плана		8
2	План на отметке 0.000		9, 10
3	План на отметке 3.000		11
4	Экспликация полов. Ведомость отделки		
	помещений		12
5	Фрагмент плана 1		13
6	Разрезы 1-1, 2-2		14
7	Фасады в осях „1-8"; „8-1"		15
8	Фасады в осях „А-Д", „Д-А"		16
9	План расстановки мебели и оборудования на отметке 0.000; 3.000		17
10	Декоративный элемент. Общий вид. Разрез.		18
11	Шаблоны позиций 3,4,5,7		19
12	План установки закладных деталей в полу с синтетическим покрытием		20
13	Схема нагрузок		21
14	Схема расположения фундаментов		22
15	Схема расположения фундаментов (вариант)		23
16	Схема расположения подпольных каналов		24
17	Схема расположения подпольных каналов. Сечения.		25
18	Схема расположения закладных деталей		26
19	Конструкция фундаментов ФМ-1; ФМ-2; ФМ-3		27
20	Конструкция фундаментов ФМ-4, ФМ-5, ФМ-6, ФМ-6[б]		28
21	Конструкция фундаментов ФМ-7; ФМ-8		29
22	Конструкция фундаментов ФМ-9; ФМ-10; ФМ-11		30
23	Конструкция фундаментов ФМ-12; ФМ-13; ФМ-14; ФМ-15; ФМ-16		31
24	Конструкция фундаментов ФМ-17; ФМ-18; ФМ-19; ФМ-20; ФМ-21		32
25	Конструкция фундаментов ФМ-22; ФМ-23; ФМ-24; ФМ-25		33
26	Конструкция фундаментов ФМ-26, ФМ-27		34
27	Конструкция фундаментов ФМ-28; ФМ-29; ФМ-30		35
28	Узлы А, Б, В		36
29	Узлы Г, Д, Е		37
30	Конструкция крепления зеркала.		38
31	Конструкция крепления зеркала. Спецификация		39
32	Конструкция крепления гимнастических канатов		40
33	Конструкция крепления баскетбольных щитов и гимнастических стенок		41
34	Сечения 3-3; 4-4; 5-5		42
35	Крепление ограждающей сетки		43
36	Крепление ограждающей сетки. Узлы		44
37	Конструкция крепления инженерного оборудования		45
38	Конструкция крепления инженерного оборудования		46
39	Схема расположения элементов вентблоков		47
40	Вентблоки ВБ-1; ВБ-2; ВБ-4		48
41	Вентблок ВБ-3		49
42	Вентблоки ВБ-5; ВБ-6		50
43	Конструкция горизонтального воздуховода		51
44	Тобоган.		52
45	Тобоган. Узлы		53
	Комплект марки „ТХ"		
1	Общие данные		54
2	План расстановки спортивного и		
	медицинского оборудования		
	на отм. 0.000 и 3.000		55
3	Варианты I, II планов расстановки		
	спортивного оборудования в зале.		
	Сечения 1-1; 2-2. Узел 1.		56
4	Вариант III плана расстановки		
	спортивного оборудования в зале.		
	Сечения 1-1; 2-2; 3-3. Узел 1		57
	Комплект марки „ТХП"		
1	Буфет на 8 посадочных мест.		
	Расстановка технологического		
	оборудования. Монтажный план.		58
	Комплект марки „КМ"		
1	Общие данные		59
2	Техническая спецификация стали		60
3	Техническая спецификация стали		61
4	Конструкция КМ-1		62
5	КМ-1. Узлы		63
6	КМ-1. Узлы		64
7	КМ-1. Узлы		65
8	Детская ванна. МДВ-1		66
9	Детская ванна. МДВ-1. Узлы.		67
10	Днище ванны МДВ-2; МДВ-2[а]		68
11	Днище ванны МДВ-3л; МДВ-3п		69
12	Борт ванны МБВ-1, МБВ-1[а]; МБВ-1[б]		70
13	Борт ванны МБВ-2; лоток МЛВ-1; решетка МР-1		71
14	Лестницы МЛ-1; МЛ-2		72
15	Конструкция тобогана КМ-2		73
16	Конструкция желоба МК-1		74
17	Конструкция лестницы МЛ-3		75
18	Каскад. Конструкция КМ-3		76
19	Каскад. Конструкция подставки МП-1		77
20	Каскад. Конструкция МК-1		78
21	Каскад. Конструкция МК-2		79
22	Конструкция ножной ванночки КМ-4		80
23	Конструкция фермы Ф-1[т]; (Ф-1[н])		81
	Комплект марки „КЖ"		
1	Общие данные (начало)		82
	Общие данные (окончание)		83
2	Схема расположения элементов		
	ванн (сполубка). Разрезы		84
3	Схема расположения элементов ванн. Детали ванн		85
4	Схема расположения сеток днища и стенок А, Б, В, Г ванны		86
5	Схема расположения сеток стенок Д, Е ванны.		
	Узлы армирования 1÷11		87
6	Спецификация ванны железобетонной.		
	Ведомость расхода стали.		88
7	Схема расположения элементов сливных лотков.		
	Узлы. Сечения.		89
8	Схема расположения элементов		
	водоприемных решеток		90

Инв. № подл. | Подпись и дата | Взам. инв. №

Привязан

Инв. №

ТП 291-8-17 С.87

Нач. мас.	Цветков	
ГАП	Гунст	
ГИП	Маврин	
Исполнит.	Уткина	
Проверил	Пахомов	
Н. контр.	Горбачев	

Физкультурно-оздоровительный корпус в легких металлических конструкциях (ФОК-2)

Стадия	Лист	Листов
РП	1	6

Общие данные (начало)

СОЮЗСПОРТПРОЕКТ г. Москва

22985-01 3

Альбом I
Часть I

Типовой проект

Состав авторского коллектива

Часть проекта	Ф.И.О.	Должность	Степень участия	Подпись
1	2	3	4	5
	„Союзспортпроект"			
Архитектурно-планировочная часть	Коваль В.И.	Д-р ин-та	Рук.авт.кол.	
	Гунст И.А.	Гл.арх.ин-та	Рук.авт.кол.	
	Лахомов Е.П.	ГАП	Автор	
	Горбачев А.В.	ГАП	Автор	
	Уткина В.М.	Вед. арх.	Автор	
Конструктивная часть	Маврин Д.А.	ГИП	Автор	
	Петрова В.Н.	ГИП	Автор	
	Мареулия В.Г.	Рук.гр.инж.	Автор	
Спортивно-медицинская технология	Беленький Б.Л.	Нач.ОСТСКиЗ	Автор	
	Резников Н.Н.	Гл. спец.	Автор	
Отопление и вентиляция	Богомолец Э.М.	ГИП ОИО	Автор	
Водопровод и канализация	Карасев Л.М.	Гл.спец.ОИО	Автор	
Тепловые сети	Трушин Ю.М.	Нач. ОИО	Автор	
Электрооборудование	Паршин Н.А.	Гл.спец.ОЭО	Автор	
Связь и сигнализация	Осетрова Н.К.	Гл.спец.ОИО	Автор	
	ЦНИИЛМК			
Конструктивная часть	Галустян Ю.Л.	Гл.инж.ин-та	Автор	
	Усанов А.Н.	Гл.констр.ин.	Автор	
	Коренцвит Г.Я.	Гл.инж.пр.	Автор	
	Закутный Ю.П.	Зав. отд.	Автор	
	Аллатов М.Д.	Гл.констр.пр.	Автор	
	Тарасова Н.Н.	Гл.констр.пр.	Автор	
	Макунина Н.И.	Зав. отд.	Автор	
	Кузьмин А.К.	Гл.констр.пр.	Автор	
	Жайцер А.А.	Зав. отд.	Автор	
	Новикова М.И.	Гл.констр.пр.	Автор	
	Мягких В.С.	Гл.констр.пр.	Автор	
	Кашкинов П.П.	Зав. отд.	Автор	

1	2	3	4	5
	Авалова Н.А.	Зав. сек.	Автор	
	Протопопова М.П.	Зав. сек.	Автор	
	„Электропроект"			
Электрооборудование	Бунин Я.М.	ГИП	Автор	
	Брянский И.А.	Нач.отд.ОСУ	Автор	
	Рыбченко В.Т.	Гл.спец.ОЭП-2	Автор	
	Андреева Л.А.	Рук.гр.ОЭП-2	Автор	
	Исаева Т.П.	Рук.гр.ОЭП-2	Автор	
	Волкова О.Л.	Вед.инж.ОЭП-2	Автор	
	Ловеткин В.А.	Вед.инж.ОЭП-2	Автор	
	Колычев А.И.	Гл.спец.ОСУ	Автор	
	Зайцева Л.Ю.	Рук.гр.ОСУ	Автор	
	Чупров В.Я.	Рук.гр.ОСУ	Автор	
	Проектпромвентиляция			
Отопление и вентиляция	Петренко Б.И.	Гл.инж.пр.	Автор	
	Ловинский И.И.	Гл. спец.	Автор	
	Терехов О.К.	Гл.спец.	Автор	
	Михайлова Н.П.	Рук. гр.	Автор	
	Главстальконструкция			
Проект производства работ	Белов Ю.В.	Нач. отд.	Автор	
	Николашин С.А.	ГИП	Автор	

Ведомость основных комплектов рабочих чертежей

Обозначение	Наименование	Примечания
АС	Архитектурные решения	
КМ	Конструкции железобетонные	
КЖ	Конструктивные решения	
ТХ	Спортивная технология	
ТХП	Технология пищеблока	
ОВ	Отопление и вентиляция	
ВК	Водопровод и канализация	
ЭМ	Электрооборудование	
СС	Связь и сигнализация	
ОПС	Охранно-пожарная сигнализация	
ПП	Основные положения по производству работ	

Ведомость спецификаций

Лист	Наименование	Примечание
9	Спецификация оборудования	
10	Спецификация на один декоративный элемент	
12	Спецификация закладных элементов	
14	Спецификация на монолитные ж.б. фундаменты	
15	Спецификация на монолитные ж.б. фундаменты для ж.б. ванны (вариант)	
16	Спецификация на монолитные подпольные каналы	
18	Спецификация на закладные детали	
18,20,21, 22,23,24, 25,26,27	Спецификация монолитных ж.б. фундаментов	
31	Спецификация расхода материалов на конструкцию зеркала	
32	Спецификация расхода материалов на крепление гимнастических канатов	
33	Спецификация расхода материалов на баскетбольные щиты и гимнастические стенки	
35	Спецификация материалов на крепление ограждающей сетки	
37,38	Спецификация на крепление инженерного оборудования	
39	Спецификация на элементы вентблоков	
40,41,42	Спецификация на вентблоки	
43	Спецификация материалов на горизонтальный воздуховод	
44	Спецификация на конструкцию тобогана	

Привязан

Инв.№

Инв.№ подл. | Подпись и дата | Взам.инв.№

Гл.арх.ин.	Гунст		
Нач.мас.	Цветков		
ГАП	Гунст		
ГИП	Маврин		
Исполнил	Андреева		
Проверил	Панина		
Н.контр.	Горбачев		

ТП 291-8-17 С. 87

Физкультурно-оздоровительный комплекс в стеклянных металлических конструкциях (ФОК-2)

Стадия	Лист	Листов
РП	2	

Общие данные (продолжение)

СОЮЗСПОРТПРОЕКТ г. Москва

22985-01 4

22985-01

Альбом I
Часть 1

Типовой проект

Ведомость рабочих чертежей комплекта марки АС

Лист	Наименование	Примечание
1	Общие данные (начало)	
2	Общие данные (продолжение)	
3	Общие данные (продолжение)	
4	Общие данные (продолжение)	
5	Общие данные (продолжение)	
6	Общие данные (окончание)	
	Комплект марки „АС"	
1	Схема генерального плана	
2	План на отметке 0,000	
3	План на отметке 3,000	
4	Экспликация полов. Ведомость	
	отделки помещений	
5	Фрагмент плана „1"	
6	Разрезы 1-1, 2-2	
7	Фасады в осях „1-8"; „8-1"	
8	Фасады в осях „А-Д"; „Д-А"	
9	План расстановки мебели и обо-	
	рудования на отм. 0,000; 3,000	
10	Декоративный элемент. Общий	
	вид. Разрез	
11	Шаблоны позиций 3,4,5,7	
12	План установки закладных деталей	
	в полу с синтетическим покрытием	

Лист	Наименование	Примечание
13	Схема нагрузок	
14	Схема расположения фундаментов	
15	Схема расположения фундаментов	
	(вариант)	
16	Схема расположения подпольных	
	каналов	
17	Схема расположения подпольных каналов.	
	Сечения	
18	Схема расположения закладных	
	деталей	
19	Конструкция фундаментов Фм-1,	
	Фм-2, Фм-3	
20	Конструкция фундаментов Фм-4, Фм-5,	
	Фм-6, Фм-6²	
21	Конструкция фундаментов Фм-7, Фм-8	
22	Конструкция фундаментов Фм-9, Фм-10,	
	Фм-11	
23	Конструкция фундаментов Фм-12,	
	Фм-13, Фм-14, Фм-15, Фм-16	
24	Конструкция фундаментов Фм-17,	
	Фм-18, Фм-19, Фм-20, Фм-21	
25	Конструкция фундаментов Фм-22,	
	Фм-23, Фм-24, Фм-25	
26	Конструкция фундаментов Фм-26, Фм-27	
27	Конструкция фундаментов Фм-28,	
	Фм-29, Фм-30	
28	Узлы А, Б, В	
29	Узлы Г, Д, Е	
30	Конструкция крепления зеркала	
31	Конструкция крепления зеркала.	
	Спецификация	
32	Конструкция крепления гимнастичес-	
	ких канатов	

Лист	Наименование	Примечание
33	Конструкция крепления баскетбольных	
	щитов и гимнастических стенок	
34	Сечения 3-3, 4-4, 5-5	
35	Крепление ограждающей сетки	
36	Крепление ограждающей сетки.	
	Узлы	
37	Конструкция крепления инженерного	
	оборудования	
38	Конструкция крепления инженер-	
	ного оборудования	
39	Схема расположения элементов	
	вентблоков	
40	Вентблоки ВБ-1, ВБ-2, ВБ-4	
41	Вентблок ВБ-3	
42	Вентблоки ВБ-5, ВБ-6	
43	Конструкция горизонтального	
	воздуховода	
44	Тобогган	
45	Тобогган. Узлы	

Привязка настоящего типового проекта выполнена в соответствии с действующими нормами и правилами и предусматривает мероприятия, обеспечивающие взрывную, взрывопожарную и пожарную безопасность при эксплуатации здания

Гл.инженер проекта

Типовой проект разработан в соответствии с действующими нормами и правилами и предусматривает мероприятия, обеспечивающие взрывную, взрывопожарную и пожарную безопасность при эксплуатации здания

Гл.инженер проекта [подпись] /Маврин Д.А./

Инв. № подл. | Подпись и дата | Взам. инв. №

Привязан:

Инв. №

ТП 291-8-17 С.87

Гл.арх.ин	Гунст		Физкультурно-оздоровительный комплекс в легких металлических конструкциях (ФОК-2)	Стадия	Лист	Листов
Нач.пос.	Цветков			РП	3	
ГАП	Гунст					
ГИП	Маврин		Общие данные (продолжение)	СОЮЗСПОРТПРОЕКТ г.Москва		
Исполн.	Почина					
Провер.	Пахомов					
Инженер	Горбачев					

22985-01 5

22985-01

Альбом I
Часть 1

Типовой проект

Общие указания

1. Общая часть.

1.1 Типовой проект физкультурно-оздоровительного комплекса в легких металлических конструкциях (ФОК-2) разработан на основании задания на проектирование, утвержденного Госгражданстроем 20 января 1987г. и предназначен для строительства во II и III климатических районах, Iв, Iд климатических подрайонах с расчетной температурой -40°, -30°С и нормальной зоной влажности, с обычными геологическими условиями. Сейсмичность 8 и 7 баллов.

1.2 По типовому проекту принято:

- класс ответственности здания - III
- степень огнестойкости - IIIа
- по скоростным напорам ветра район - V
- скоростной напор ветра на выс. до 10м - 50 кг/м²
- по весу снегового покрова на 1м² горизонтальной поверхности земли - 150 кгс/см²

1.3 Физкультурно-оздоровительный комплекс в ЛМК (ФОК-2) предназначен для строительства в городах, посёлках городского типа и сельских населённых пунктах.

1.4 Единовременная расчетная пропускная способность комплекса - 46 человек в смену.

1.5 Проект предусматривает комплектную поставку конструкций и оборудования полной заводской готовности.

2. Архитектурно-строительные решения.

2.1 Схема генерального плана.

На участке проектом предусмотрено размещение собственно здания комплекса, спортивных плоскостных сооружений, малых форм и озеленения.

Вокруг здания запроектирован круговой противопожарный объезд.

Игровые площадки, не имеющие стационарного оборудования и газонного покрытия, зимой заливаются водой и используются для массового катания. Вокруг группы открытых плоскостных сооружений проходит „дорожка здоровья".

Перед началом строительства производится снятие плодородного слоя почвы и использование его при озеленении.

2.2 Архитектурно-планировочное решение

Здание комплекса проектируется в виде двухэтажного единого блока с антресольным этажом.

На 1 этаже (отм. 0.000) расположены:

- спортзал 24×12 м с высотой в игровой зоне 8.60м, предназначенный для занятий групп ОФП, спортивными играми (баскетбол, волейбол, бадминтон), художественной и спортивной гимнастикой;
- зона тренажеров;
- помещение универсального назначения площадью 72м² с возможностью размещения игровых автоматов, шахматных столов и др.
- здесь же расположены общие для всего комплекса: вестибюль, раздевальные, гардероб, душевые, сауны, сушилки, буфет, технические помещения, помещения администрации.

На втором этаже (отм. 3.000) размещен ванный зал бассейна с ванной для плавания 16.67×6.0м и глубиной воды 1.40м, детской ванной размером 6×3 м, глубиной воды 0.7м. Конструкция ванны разработана в двух вариантах:

- полносборная металлическая;
- из монолитного железобетона.

Зона подготовительных занятий находится на площадке, примыкающей к продольной стороне ванны бассейна.

Эвакуация занимающихся предусмотрена:

- из спортзала и обслуживающих его помещений, через вестибюль главного входа и дополнительный тамбур, примыкающий к спортзалу;
- из помещений антресольного этажа - по лестнице вниз в вестибюль и по наружной лестнице, примыкающей к обходной дорожке ванны бассейна.

2.3. Наружная и внутренняя отделка здания.

Металлическая поверхность панелей ограждения выполняется из стальных оцинкованных листов, окрашенных на непрерывных линиях в заводских условиях перед профилированием. Цвет голубой и белый.

Каркас (стальные рамы, стойки, прогоны) заводского изготовления. Окраска белая или светлосерая.

Цоколь - сфактуренный конструктивный бетон.

Окна, витражи, входные двери - алюминиевые.

Кровля индустриальная с двумя стальными, оцинкованными листами и утеплителем из минераловатных плит повышенной жесткости.

Водоотлив с кровли - наружный.

Перегородки - сборные из асбоцементных листов по стальному каркасу. Листы окрашены с двух сторон в два слоя красителем Э-ва-27, ГОСТ 19214-60. Класс покрытия - III, маслостойкий (20мк). Цвет - оранжевый или желтый.

Полы специального назначения синтетические типа „регупол" (ТУ 62-01-00-7720-84)

- по бетонному основанию (тип I)
- по стальному настилу (тип Iд).

Вариант для спортзала - полы из деревянного бруса 60×60 мм с масляной покраской.

В местах общественного пользования - полы из покрытия типа линолеум резиновый многослойный - релин (ГОСТ 16914-71).

На фасаде над главным входом устанавливается декоративная эмблема.

2.4 Конструктивная часть

Несущие и ограждающие конструкции здания разработаны с применением высокоэффективных стальных профилей, широкополочных и сварных двутавров, гнутосварных профилей, оцинкованного и окрашенного профнастила, а также с применением эффективного минераловатного утеплителя и алюминиевых элементов.

Основные несущие конструкции каркаса здания - рамы из двутавров, установленные с шагом 6м.

Фахверк - из гнутых и гнутосварных элементов. Рамы и фахверк объединены связями и элементами покрытия в пространственный блок.

				ТП 291-8-17 С.87			
Привязан		Нач. пр.	Цветков	Физкультурно-оздоровительный комплекс в легких металлических конструкциях (ФОК-2)	Стадия	Лист	Листов
		ГАП	Гунсто		РП	4	
		ГИП	Мавоин				
		Исполнит.	Панина	Общие данные (продолжение)	СОЮЗСПОРТПРОЕКТ г. Москва		
		Проверил	Пожатов				
Инв. №		Н. контр.	Лебедев				

22985-01 6

Стеновое ограждение решено в виде трёх слойных каркасных панелей с обшивками из профилита и минераловатным утеплителем толщиной 140 мм.

Кровельное покрытие с уклоном 10% предусмотрено листовой сборки, трёхслойное с обшивками из профлиста и утеплителем толщиной 160 и 200 мм из минераловатных плит.

Ванна для плавания металлическая на ж/б опорах. Как вариант предусматривается монолитная ж/б ванна на скользящих ж/б опорах.

Фундаменты под несущие конструкции здания запроектированы монолитными ж/б отдельно стоящими (марка бетона В15), объединенными между собой по всему периметру ж/б балками. Под всеми фундаментами устраивается подбетонка из бетона марки В7.5 толщиной 100мм.

Подпольные каналы выполняются из монолитного бетона марки В15.

3. Инженерное оборудование

3.1 Приточно-вытяжная вентиляция - с механическим и естественным побуждением.

Центральное отопление - от внешних источников.

Предусмотрена возможность подключения оконных бытовых кондиционеров 5К-1500.

3.2 Электроснабжение - от внешних источников (подстанций) напряжением 380/220 вольт с глухозаземленной нейтралью трансформатора.

3.3 Предусмотрена автоматизация отопления и вентиляции.

3.4 Водоснабжение хозяйственно-питьевого, противопожарного и технологического назначения - от внешних водопроводных сетей.
Необходимый напор на вводе - 25.0 м.

Канализация хозяйственно-фекальная и производственная - в наружные сети или к автономным очистным сооружениям, разработанным ЦНИИЭП инженерного оборудования.

Водоподготовка осуществляется компактной блочной установкой заводского изготовления (тип МК-ф-2).

3.5 Средства связи и информации - телефонизация, радиофикация, охранная и пожарная сигнализация согласно ПУЭ.

3.6 Устройство специальной системы молниезащиты не требуется.

Ведомость ссылочных и прилагаемых документов

Обозначение	Наименование	Примечание
	Ссылочные	
ГОСТ 8478-81	Сетки рулонные сварные	
ГОСТ 8509-72*	Сталь прокатная уголовая равнополоч.	
ГОСТ 8510-72*	Сталь прокатная уголовая неравнополоч.	
ГОСТ 24379.1-80	Болты анкерные	
ГОСТ 103-76*	Сталь полосовая	
ГОСТ 8240-72*	Швеллер	
ГОСТ 8239-72*	Балки двутавровые	
ГОСТ 2590-71*	Сталь круглая	
ГОСТ 8568-77*	Сталь листовая рифленая	
ГОСТ 19903-74	Сталь листовая горячекатанная	
ГОСТ 8486-86Е	Дерева	
ГОСТ 7798-70*	Болт	
ГОСТ 5915-70	Гайка	
ГОСТ 11371-78*	Шайба	
ГОСТ 4028-63*	Гвозди	
ГОСТ 1144-80*	Шуруп	
ГОСТ 10632-77	ДСП	
ГОСТ 10704-76*	Труба	
ГОСТ 19903-74*	Сталь полосовая	
ГОСТ 2590-71*	Сталь круглая	
ГОСТ 18124-75*	Асбестоцементный лист	
ТУ 34-5815-80	Самонарезающие болты	
ГОСТ 9467-75	Электроды	
ГОСТ 8278-83	Швеллер гнутый	
ОСТ 34-13-016-77	Болт	
ТУ-34-5831-71*	Профнистил	
ГОСТ 8645-68*	Трубы стальные прямоугольные	
	Прилагаемые	
СО	Спецификации оборудования	
ВМ	Ведомости потребности в материал.	

Привязан

Инв.№

Нач.мас	Цветков		
ГАП	Гунст		
ГИП	Маврин		
Исполн.	Панина		
Гл.спец.	Пахомов		
Н.контр.	Афанасов		

ТП 291-8-17 С.87

Физкультурно-оздоровительный комплекс с плоскостными конструкциями (ФОК-2)

Стадия	Лист	Листов
РП	5	

Общие данные (продолжение)

СОЮЗСПОРТПРОЕКТ г. Москва

22985-01 7

Инв.№подл. | Подпись и дата | Взам.инв.№

Альбом I
Часть 1

Типовой проект

Фасад 1-8

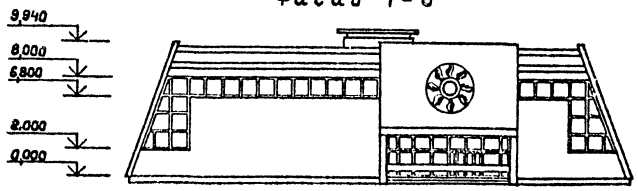

Разрез 1-1

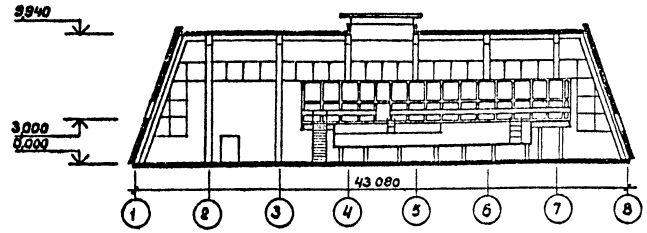

План на отм. 0,000

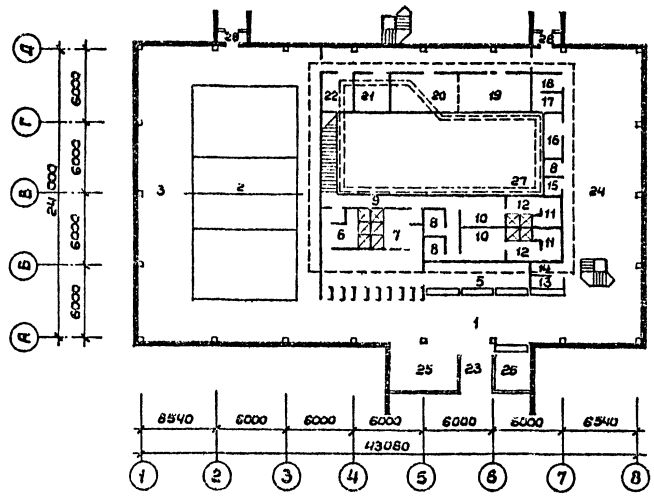

План на отм. 3,000

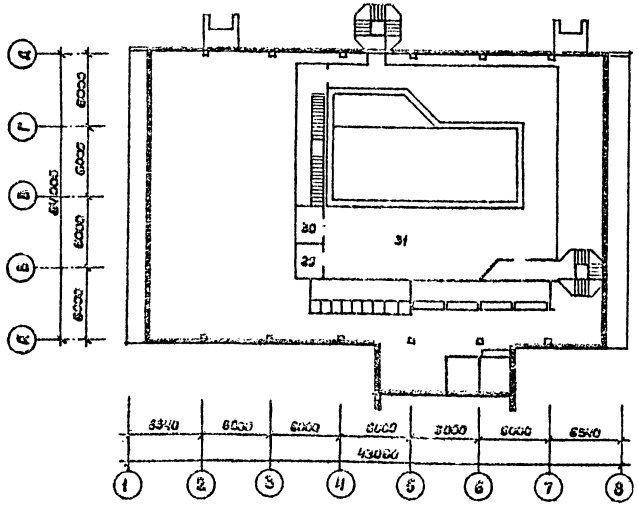

Экспликация помещений

Номер	Наименование	Площадь м²	Номер	Наименование	Площадь м²
	План на отм. 0,000		18	Тамбур	10,5
1	Вестибюль	82,6	19	Венткамера	22,8
2	Спортзал 24×12 м	306,2	20	Насосно-фильтрационная	22,8
3	Зона тренажеров	73,5	21	Помещение приготовления раствора	11,4
4	Раздевальная	31,5	22	Венткамера	10,5
5	Гардероб	23,4	23	Тамбур	9,0
6	Душевая женская	17,0	24	Помещение универсального назначения	117,0
7	Душевая мужская	17,0	25	Сушилка	18,5
8	Санузел	3,0	26	Администратор	7,5
9	Коридор	23,7	27	Техническое подполье	124,0
10	Раздевальная	10,0	28	Тамбур	3,9
11	Сауна	5,8		План на отм. 3,000	
12	Душевая	5,0	29	Помещение медсестры	7,5
13	Буфет	6,0	30	Инструкторская	7,5
14	Подсобная буфета	3,0	31	Помещение ванны бассейна	352,8
15	Аппаратная	3,0			
16	Помещение персонала	7,0			
17	Электрощитовая	7,0			

Инв. № подл. | Подпись и дата | Взам. инв. №

Привязан:

Инв. №

Нач. мас.	Цветков	
ГАП	Гунст	
ГИП	Мибрин	
Исполн.	Пачина	
Провер.	Пахомов	
Н. контр.	Горбачев	

ТП 291-8-17 С. 87

Физкультурно-оздоровительный комплекс в легких металлических конструкциях /ФОК-2/

Общие данные /окончание/

Стадия	Лист	Листов
РП	6	

СОЮЗСПОРТПРОЕКТ г. Москва

22985-01 8

Альбом I
Часть 1

Типовой проект

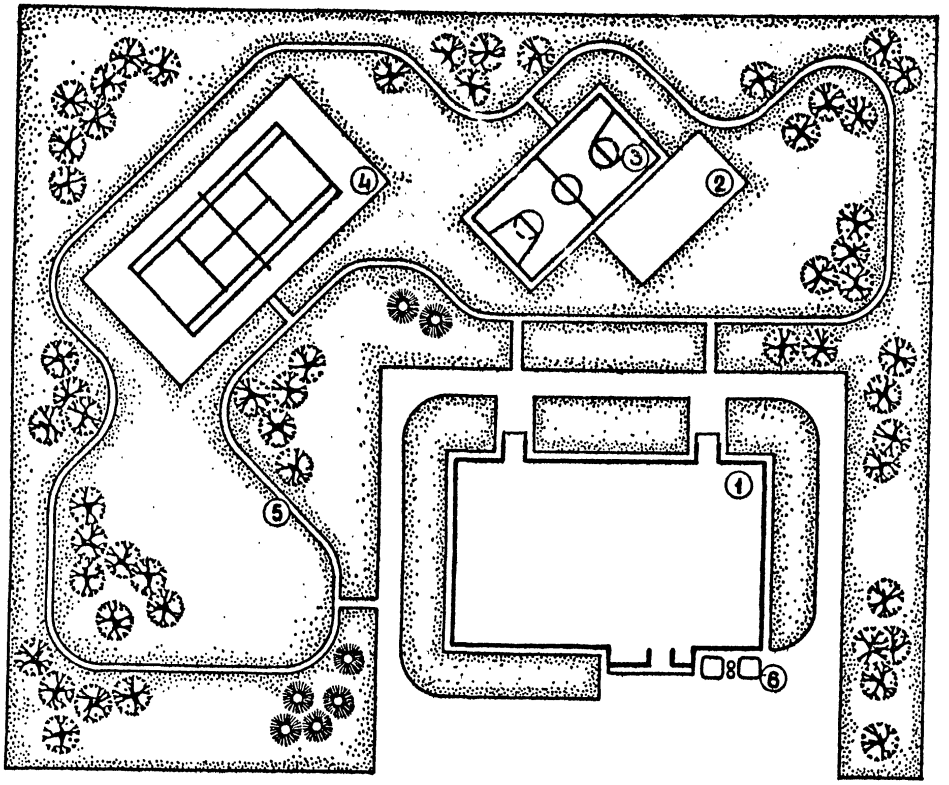

Экспликация зданий и сооружений

№ позиции на генплане	Наименование	Площадь застройки м²	Примечание
1	Здание физкультурно-оздоровительного комплекса 2	1100	
2	Площадка для тренажеров 20х10	200	
3	Комплексная площадка для игры в баскетбол и волейбол	612	
4	Площадка для игры в теннис	648	
5	Трасса дорожки „здоровья"	100	
6	Флагштоки, цветочницы		

Технико-экономические показатели

Наименование показателей	Един. изм.	По проекту	По привязке
Площадь застройки	м²	1170,4	
Строительный объем	м³	9893,0	
Количество расчетных единиц	м²	1391,1	
Полезная площадь	м²	1391,1	
Рабочая площадь	м²	1138,6	
$K_1 =$ Рабочая площадь / полезная площадь		0,82	
$K_2 =$ Строительный объем / рабочая площадь		8,52	
Строительный объем на расчетную единицу	м³	8,97	
Рабочая площадь на расчетную единицу	м²	0,82	
Полезная площадь на расчетную единицу	м²	1,0	
Сметная стоимость строительства	тыс. руб.	387,44	
В т.ч. строительно-монтажных работ	"	349,79	
В т.ч. оборудования	"	37,65	
Хоз. питьевой водопровод	м³/сут.	50,0	
Бытовая канализация	м³/час	5,0	
Теплоснабжение	квт. / ккал/час	417,5 / 360200	
Потребляемая мощность	квт.	69,3	

Инв. № подл. | Подпись и дата | Взам. инв. №

Привязан:

Инв. №

Гл. архит.	Гунст		
Нач. маст	Цветков		
ГАП	Гунст		
ГИП	Маврин		
Инж.	Панина		
Исполн.	Панина		
Провер.	Пахомов		
Н. контр.	Горбачев		

ТП 291-8-17 С. 87 АС

Физкультурно-оздоровительный комплекс в двух металлических конструкциях ФОК-2

Стадия	Лист	Листов
РП	1	

Схема генерального плана

СОЮЗСПОРТПРОЕКТ г. Москва

22985-01 9

22985-01

Альбом I
Часть 1

Типовой проект

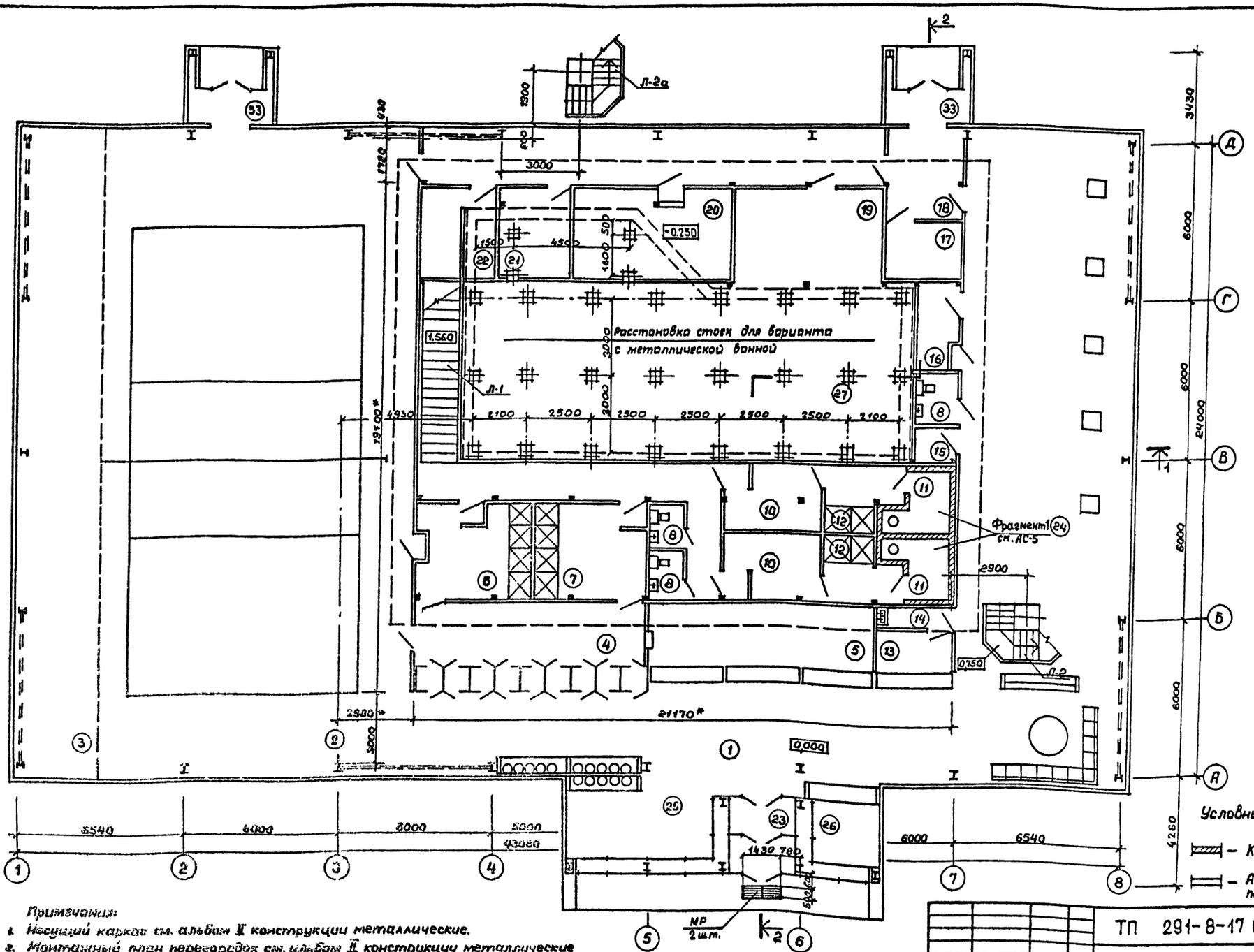

Условные обозначения:

- Кирпичные перегородки
- Асбоцементные перегородки

Примечания:

1. Несущий каркас см. альбом II конструкции металлические.
2. Монтажный план перегородок см. альбом II конструкции металлические
3. Габаритные размеры даны в осях стоек перегородок.
4. Экспликацию и отделку помещений см. лист АС-4
5. Данный лист см. совместно с листами АС-3,6.

Гл.архит.	Гунст		
Нач.мас.	Цветков		
ГАП	Гунст		
ГИП	Маврин		
Исполн.	Уткина		
Провер.	Пахомов		
Н.контр.	Горбачев		

Привязан:

Инв. №

ТП 291-8-17 С. 87 АС

Физкультурно-оздоровительный комплекс в легких металлических конструкциях (ФОК-2)

Стадия	Лист	Листов
РП	2	

План на отм. 0,000

СОЮЗСПОРТПРОЕКТ г.Москва

22985-01 10

22985-01

Согласовано: Инициатив ГИП, Электропроект ГИП, Крейцбит, Бунич, ОВ, ВК, Технолог, Богомолец, Карасев, Беленький

Инв. № подл. | Подпись и дата | Взам. инв. №

Альбом I
Часть I

Типовой проект

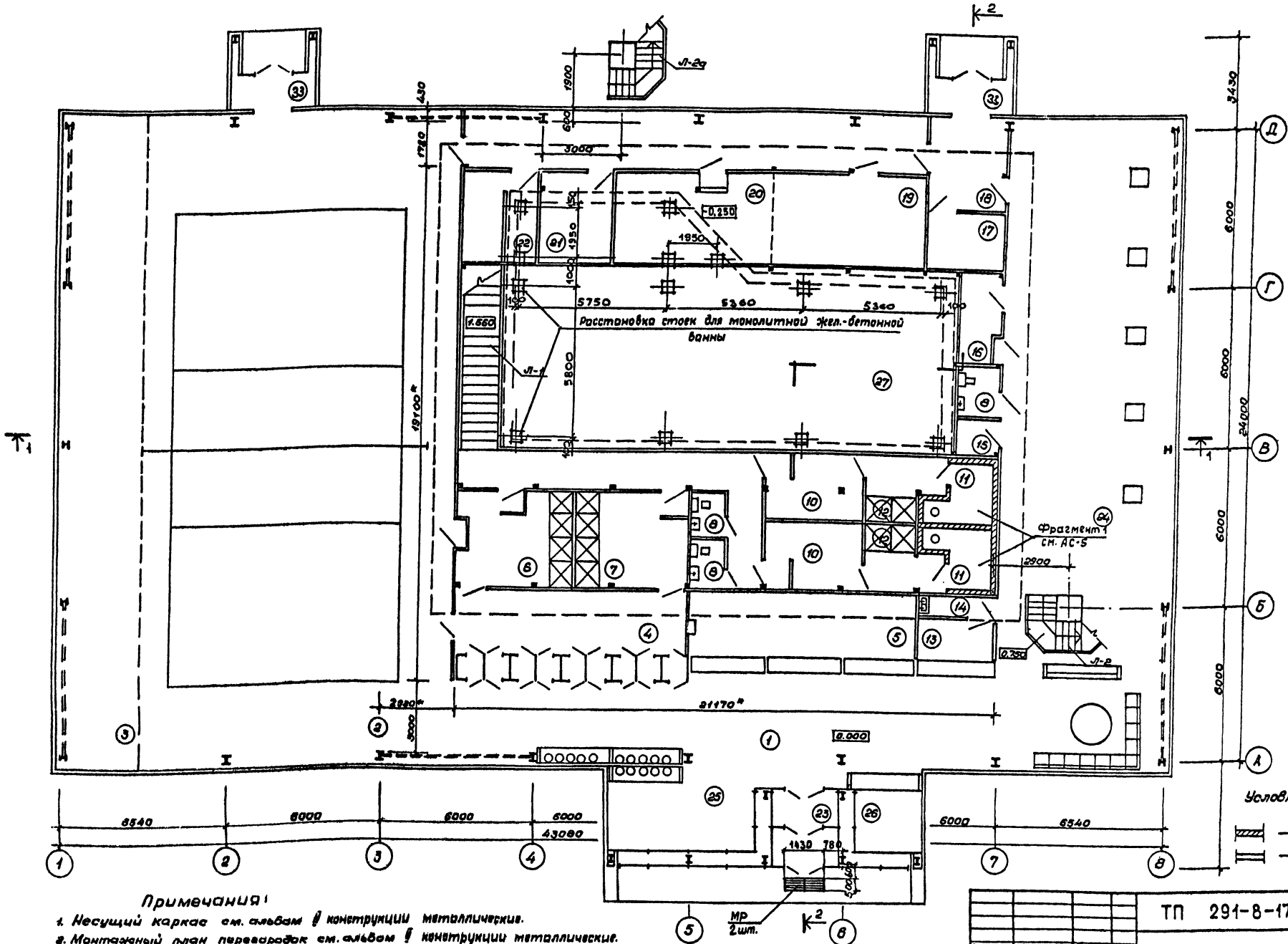

Условные обозначения

— Кирпичные перегородки

— Ясбоцементные перегородки

Примечания:

1. Несущий каркас см. альбом II конструкции металлические.
2. Монтажный план перегородок см. альбом II конструкции металлические.
3. Габаритные размеры даны в осях стоек перегородок.
4. Экспликацию и отделку помещений см. лист АС-4.
5. Данный лист см. совместно с листами АС-3,6.

Гл.архит.	Гунст		
Нач.мас.	Цветков		
ГАП	Гунст		
ГИП	Маврин		
Исполн.	Уткина		
Проверил	Пахомов		
Н.контр.	Афанасьев		

Привязан

Инв. №

ТП 291-8-17 С. 87 АС

Физкультурно-оздоровительный комплекс в легких металлических конструкциях (ФОК-2)

Стадия	Лист	Листов
Р.П.	2	

План на отм. 0.000 /вариант/

СОЮЗСПОРТПРОЕКТ г. Москва

22985-01 11

22985-01

Согласовано

ОВ	Богомолец		
ВК	Карасев		
Технолог	Беленький		
ГИП	Петрова		
ЦНИИ ПМК ГИП	Корнивит		
Электропроект ГИП	Бунич		

Инв. № подл. | Подпись и дата | Взам. инв. №

Альбом I
Часть I

Типовой проект

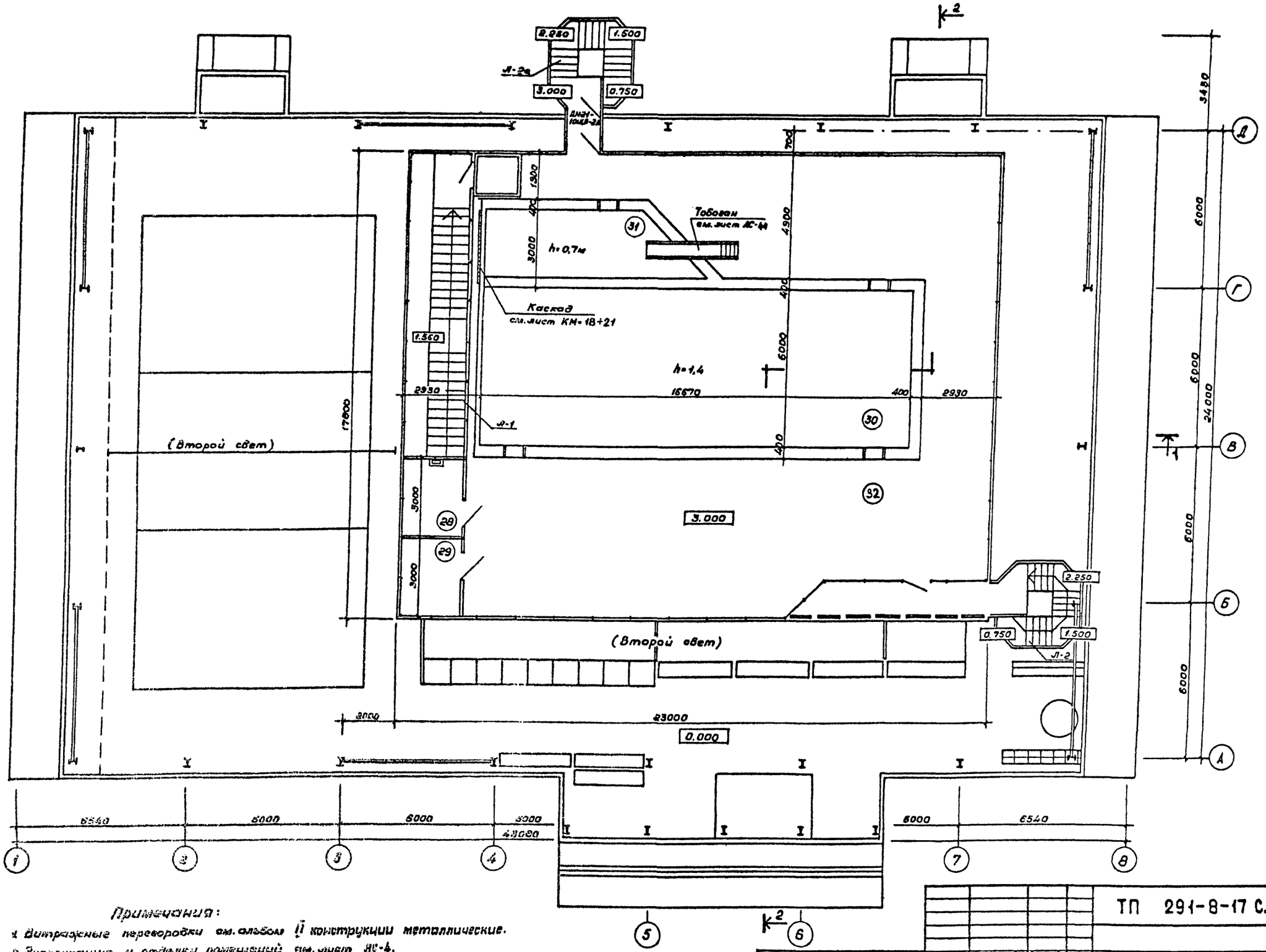

Примечания:

1. Витражные перегородки см. альбом II конструкции металлические.
2. Экспликацию и отделку помещений см. лист АС-4.
3. Данный лист см. совместно с листами АС-3, 8.

Привязан	Нач. маст.	Цветков		ТП 291-8-17 С. 87 АС	
	ГАП	Гунст		Физкультурно-оздоровительный комплекс в легких металлических конструкциях (ФОК-2)	Стадия: Р.П. / Лист: 3 / Листов:
	ГИП	Маврин			
	Исполнит.	Уткина		План на отм. 3.000	СОЮЗСПОРТПРОЕКТ г. Москва
	Проверил	Пахомов			
Инв. №	Н. контр.	Горбачев			

22985-01 12

22985-01

Согласовано: Цнилмк ГИП Кренцвит; Электропроект ГИП Бунич; Со Богомолец; БК Карасев; Технолог Беленький

Инв. № подл. | Подпись и дата | Взам. инв. №

Альбом I Часть I

Типовой проект

Экспликация полов

Наименование или номер помещения	Тип пола	Схема пола или номер узла по серии	Элементы пола и их толщина	Площадь пола м²
1, 2, 3, 4, 5, 6, 7, 8, 9, 10, 12, 13, 14, 15, 16, 17, 18, 19, 20, 21, 22, 23, 24, 25, 26, 34	I	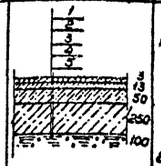	1. Наливной монолитный полиуретановый состав. Компонент А-8П марки „В" для компаунда „Вилад 8П" ТУ6-05-1769-81. Полиизацианат „ПНЦ" марки „Д" ТУ6-03-375-75. 2. Покрытие синтетическое „Регупол" ТУ62-01-00-7720-84. Клей типа „Вилад-17" ТУ6-05-1979-84. 3. Стяжка из мелкозернистого бетона марки 200. 4. Бетон марки 150. 5. Щебень, втрамбованный в грунт	877,7
28, 29, 33	I А	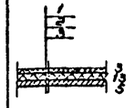	1. Наливной монолитный полиуретановый состав. Компонент А-8П марки „В" для компаунда „Вилад 8П" ТУ6-05-1769-81. Полиизацианат „ПНЦ" марки „Д" ТУ6-03-375-75. 2. Покрытие „Регупол" ТУ62-01-00-7720-84. Клей „Вилад-17" ТУ6-08-1979-84. 3. Стальной лист настила	255,3
2	II	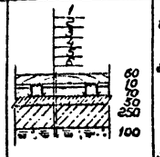	1. Деревянное покрытие - брус 60×60. 2. Лага - брус 80×100 (брус 70×100. Связи между лагами в шахматном порядке через 2м) 3. Прокладка из толя. 4. Стяжка из мелкозернистого бетона марки 200. 5. Бетон марки 150. 6. Щебень, втрамбованный в грунт.	306,2
1, 3, 4, 5, 9, 12, 13, 14, 15, 16, 17, 18, 19, 20, 21, 22, 23, 24, 25, 26, 34	III	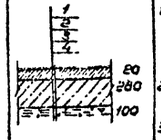	1. Линолеум резиновый многослойный - „релин" ГОСТ 16914-71. Клей „Бустилат". 2. Стяжка из мелкозернистого бетона марки 200. 3. Бетон марки 150 4. Щебень, втрамбованный в грунт	508,5
Вариант I 11	IV	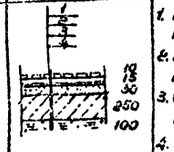	1. Керамическая плитка на цементно-песчаном растворе марки 150 2. Гидроизоляция из 3 слоев рубероида на 3. Стяжка из мелкозернистого бетона марки 200 4. Бетон марки 150 5. Щебень фракции 25-30мм втрамбованный в грунт	11,6
Вариант II 6, 7, 8, 10, 11				74,6

Ведомость отделки помещений

Номер по плану	Наименование	Площадь м²	Потолок или покрытие: Площадь м²	Потолок или покрытие: Вид отделки	Стены или перегородки: площадь м²	Стены или перегородки: Вид отделки	Рамы и ригели: площадь м²	Рамы и ригели: Вид отделки	Полы Вариант I: площадь м²	Полы Вариант I: тип пола	Полы Вариант II: площадь м²	Полы Вариант II: тип пола	Примечания
1	Вестибюль	82,6							82,6	I	82,6	III	
2	Спортзал 12×24	306,2							306,2	I	306,2	II	
3	Зона тренажеров	73,5							73,5	I	73,5	III	
4	Раздевальная	31,5			163,0	Эмаль Э-ВА-27 ГОСТ 19214-80			31,5	I	31,5	III	
5	Гардероб	23,4			35,3	"			23,4	I	23,4	III	
6	Душевая женская	17,0	17,0	Эмаль ПФ115 белая	42,0	"			17,0	I	17,0	IV	
7	Душевая мужская	17,0	17,0	"	37,8	"			17,0	I	17,0	IV	
8	Сан. узел	3,0×3	3,0×3	"	19,0×3	"			3,0×3	I	3,0×3	IV	
9	Коридор	23,7	23,7	Профнастил эмаль ПФ-115 белая	73,2	"			23,7	I	23,7	III	
10	Раздевальная	10,0×2	10,0×2	Эмаль ПФ-115 белая	27,2×2	"			10,0×2	I	10,0×2	IV	
11	Сауна	5,8×2	5,8×2	"	—	Кирпич с расшивкой швов			5,8×2	IV	5,8×2	IV	
12	Душевая	5,0×2	5,0×2	"	25,2×2	Эмаль Э-ВА-27 ГОСТ 19214-80			5,0×2	I	5,0×2	III	
13	Буфет	6,0			12,6	"			6,0	I	6,0	III	
14	Подсобная буфета	3,0			14,7	"			3,0	I	3,0	III	
15	Аппаратная	3,0	3,0	Эмаль ПФ115 белая	15,1	"			3,0	I	3,0	III	
16	Помещение персонала	7,0	7,0	"	30,3	"			7,0	I	7,0	III	
17	Электрощитовая	7,0	7,0	"	27,5	"			7,0	I	7,0	III	
18	Тамбур	10,5	10,5	"	24,3	"			10,5	I	10,5	III	
19	Венткамера	22,8	22,8	"	53,6	"			22,8	I	22,8	III	
20	Насосно-фильтровальная	22,8	22,8	"	53,6	"			22,8	I	22,8	III	
21	Пом. приготовления р-ра	11,4	11,4	"	28,1	"			11,4	I	11,4	III	
22	Венткамера	10,5	10,5	"	28,1	"			10,5	I	10,5	III	
23	Тамбур	9,0	9,0	Алюминий анодированный					9,0	I	9,0	III	
24	Пом. универсального назначения	117,0			53,0	Эмаль Э-ВА-27 ГОСТ 19214-80			117,0	I	117,0	III	
25	Сушилка	18,5							18,5	I	18,5	III	
26	Администратор	7,5							7,5	I	7,5	III	
27	Тех. подполье	124,0											
28	Помещение мед. сестры	7,5							7,5	I А			
29	Инструкторская	7,5							7,5	I А			
30	Ванна 6×16,67	100,0											
31	Детская ванна	22,5											
32	Зона подготовительных занятий	240,3							240,3	I А			
33	Тамбур	3,9×2	3,9×2	Алюминий анодированный					3,9×2	I	3,9×2	III	
	Здание модуль в ЛМК		1550	Эмаль ПФ115	1775	Эмаль ПФ115	2700	Эмаль ПФ115 белая	—	—	—	—	

Примечание

Данный лист см. с листом АС-2,3.

Совпасовано: Технолог Беленький

Инв. № подл. | Подпись и дата | Взам. инв. №

Привязан:

Инв. №

Нач. мас.	Цветков	
ГАП	Гунст	
ГИП	Маврин	
Исполнил	Уткина	
Проверил	Пахомов	
Н. контр.	Горбачев	

ТП 291-8-17 С. 87 АС

Физкультурно-оздоровительный комплекс в легких металлических конструкциях (ФОК-2)

Стадия	Лист	Листов
РП	4	

Экспликация полов. Ведомость отделки помещений.

СОЮЗСПОРТПРОЕКТ г. Москва.

22985-01 13

22985-01

Альбом I Часть 1

Типовой проект

Согласовано

План камеры

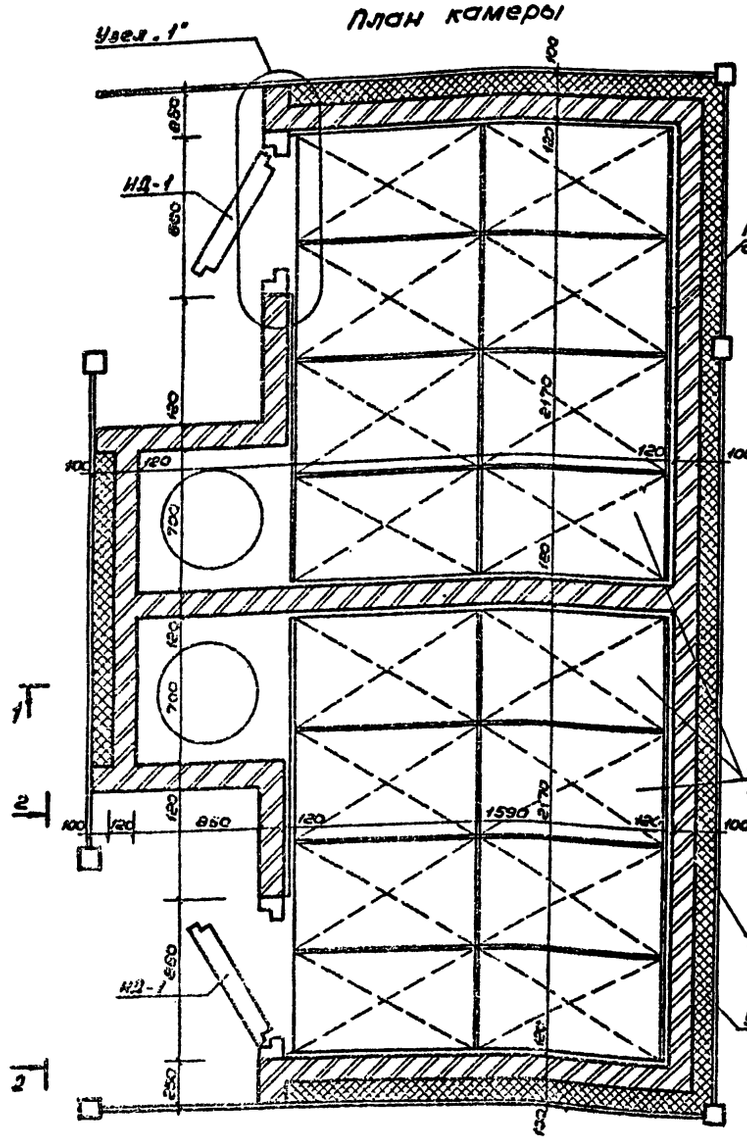

1 - 1

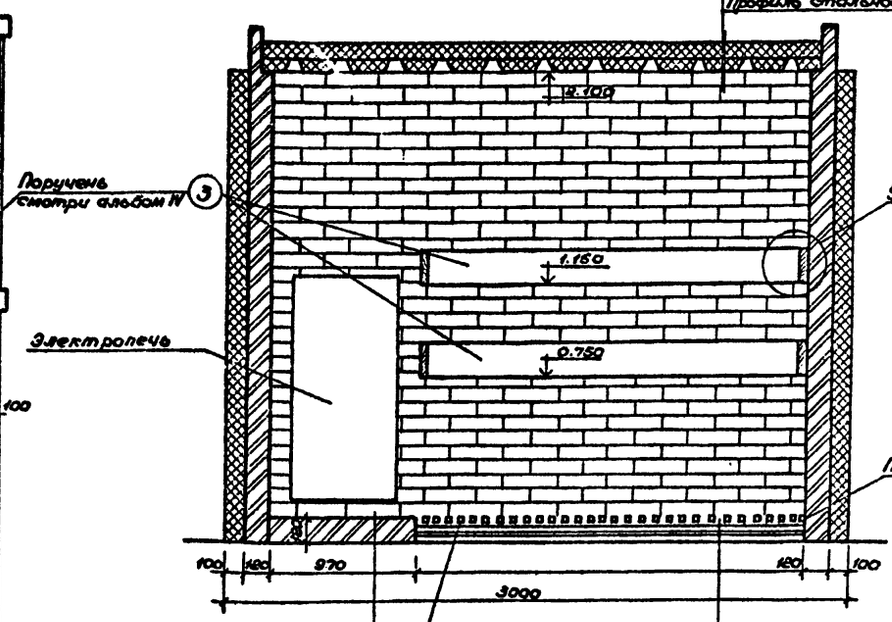

2 - 2

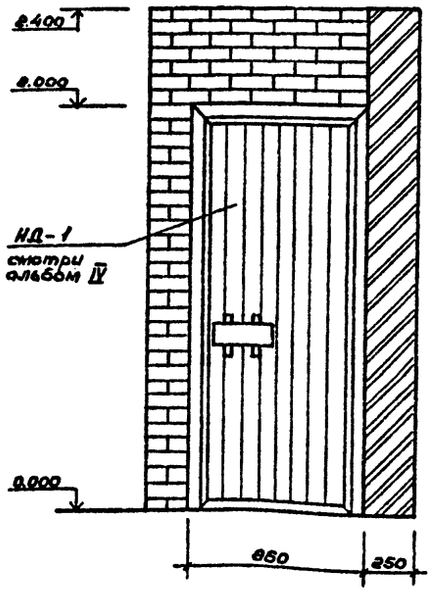

Таблица расхода материалов на 2 сауны

Марка позиции	Обозначение	Наименование	Кол-во	Масса ед.	Примечание
НД-1	Альбом IV АС.И.01.00.00 СБ	НД-1	2	0.392м³	
РД-1	Альбом IV АС.И.03.00.00 СБ	РД-1	16	0.03м³	
	Альбом IV АС.И.03.00.00 СБ	Поручень 30×160h ГОСТ 2695-83	4	17 п.м.	
	Материалы				
4	ГОСТ 8486-86 ГОСТ 24454-80 Е	Плинтус 40×100h	—	0.064м³	
1	ГОСТ 2895-83	Наличник 20×80h	6	9.8 п.м	
2	ГОСТ 2695-83	Наличник 20×40h	2	4.8 п.м	
	ГОСТ 8691-71	Кирпич овекулярный шамотный (тыс.шт.)	20.4	—	
	ТУ 480-1-18-78	Пеностекло γ 150кг/м³	—	2.75т	
	ГОСТ 24045-86	Профиль стальной оцинкованный Н60-782-08	4	304кг	
	ГОСТ 10354-82	Пленка полиэтиленовая δ=1мм	—	9м²	
	ГОСТ 618-73*	Фольга алюминиевая δ=1мм	—	13м²	
	ГОСТ 887-69*	Войлок δ=50мм	—	2.0м²	
	ГОСТ 7785-81	Болты 8×130	—	0,5кг	
	ГОСТ 4028-63*	Гвозди к2.5×50	—	5,0кг	
	ГОСТ 1145-70	Шурупы 6×100 45×30	—	1.0кг	
	ГОСТ 5088-78*	Петли накладные ПН2-150	6	—	

Привязан

Инв. №

Нач.упр.	Цветков	
ГАП	Гунст	
ГИП	Маврин	
Исполнил	Горбачев	
Проверил	Похомов	
Н.контр.	Афанасьев	

ТП 291-8-17 с. 87 АС

Физкультурно-оздоровительный комплекс в легких металлических конструкциях (ФОК-2)

Фрагмент плана № 1.

Стадия	Лист	Листов
Р.П.	5	

СОЮЗСПОРТПРОЕКТ г. Москва

22985-01 14

22985-01

Альбом I
Часть 1

Типовой проект

Разрез 1-1

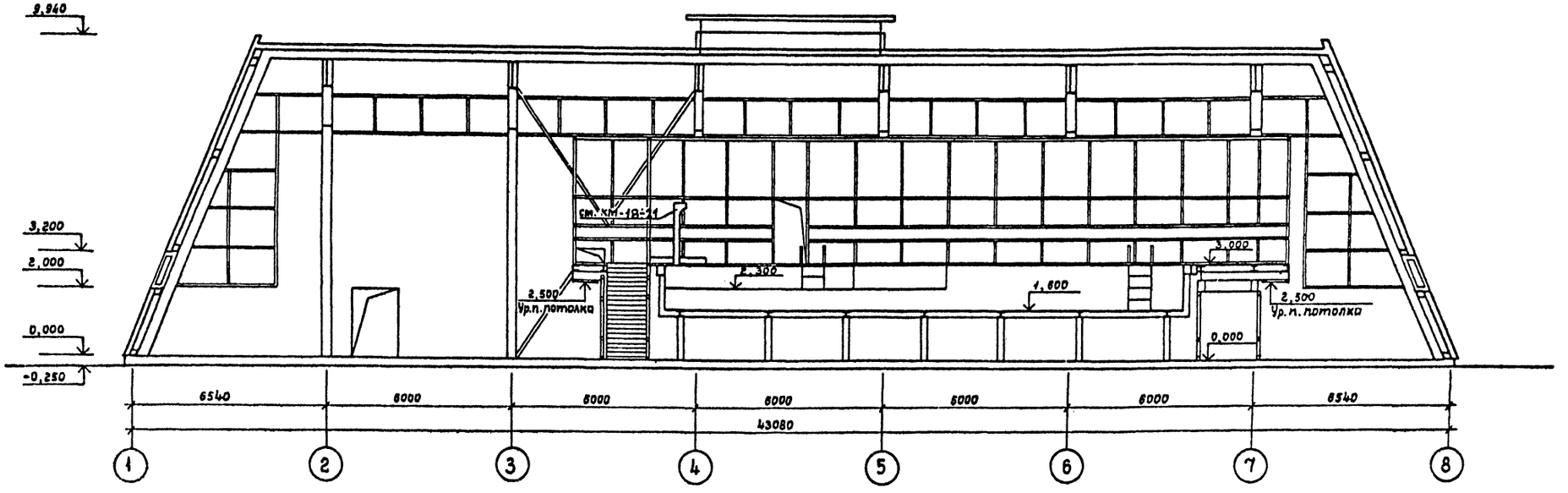

Разрез 2-2

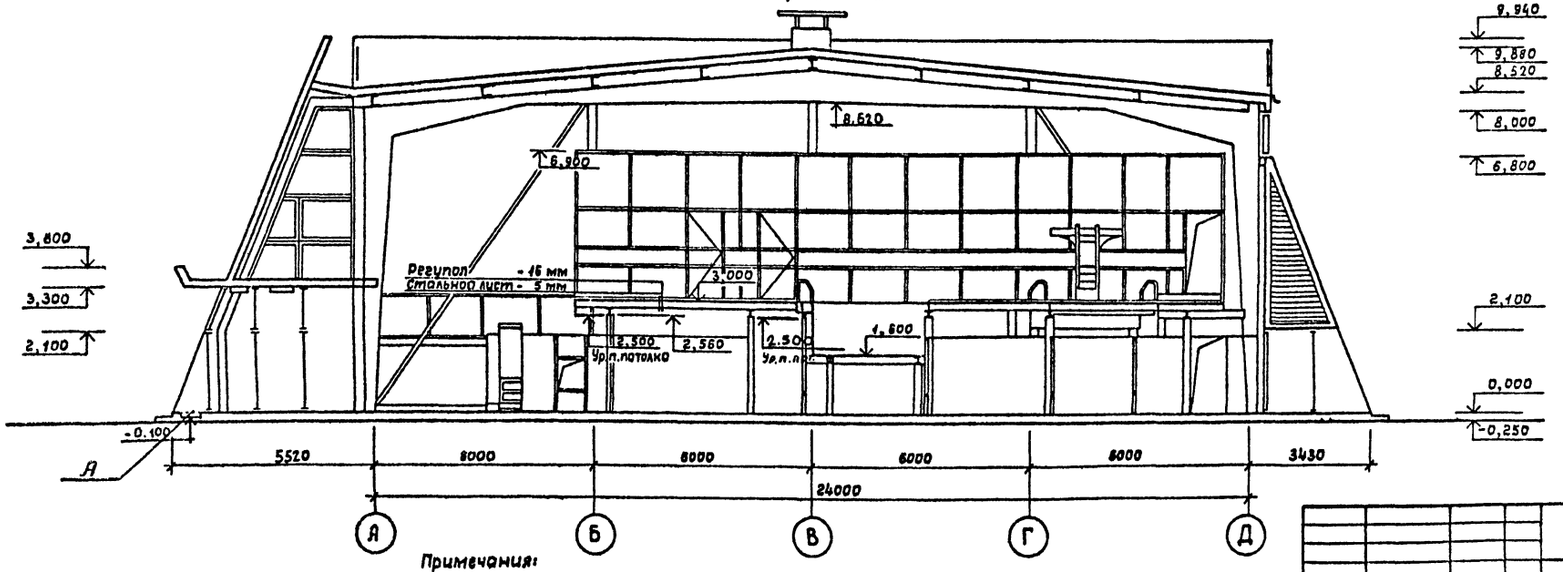

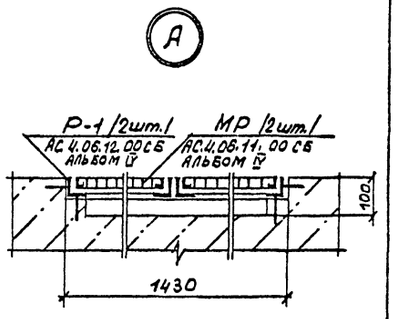

Примечания:

1. Ограждающие конструкции см. альбом II конструкции металлические.
2. Несущий каркас см. альбом II конструкции металлические.
3. Данный лист см. совместно с листами АС-2,3.

Привязан

Инв.№

Нач.маст	Цветков	
ГАП	Гунст	
ГИП	Маврин	
Исполн.	Горбачев	
Провер.	Пахомов	
Н.контр.	Яфанасьев	

ТП 291-8-17 С.87 АС

Физкультурно-оздоровительный комплекс в легких металлических конструкциях /ФОК-2/

Стадия	Лист	Листов
РП	6	

Разрезы 1-1; 2-2

СОЮЗСПОРТПРОЕКТ г. Москва

22985-01 15

22985-01

Согласовано:

ОВ	Безгинов	
ВК	Корсеев	
Технолог	Беляцкий	
Цинилмк	Корнеибит	
Электротехпроект	Бумин	

Инв.№ подл. | Подпись и дата | Взам.инв.№

Альбом I
Часть 1

Типовой проект

Фасад в осях 1-8

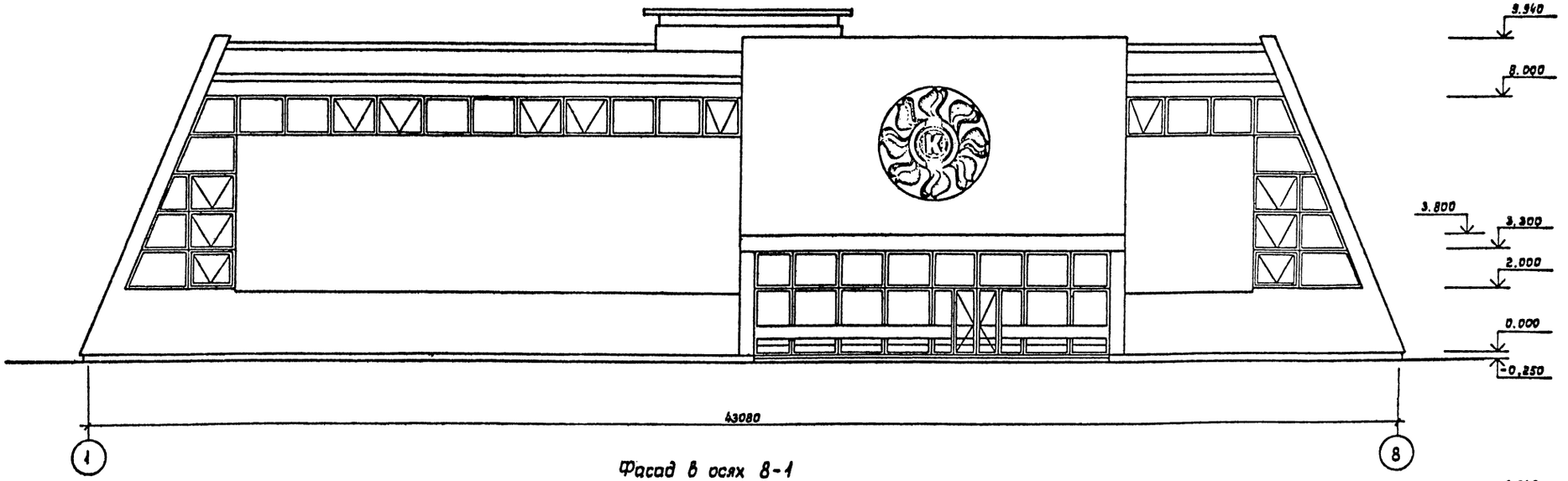

Фасад в осях 8-1

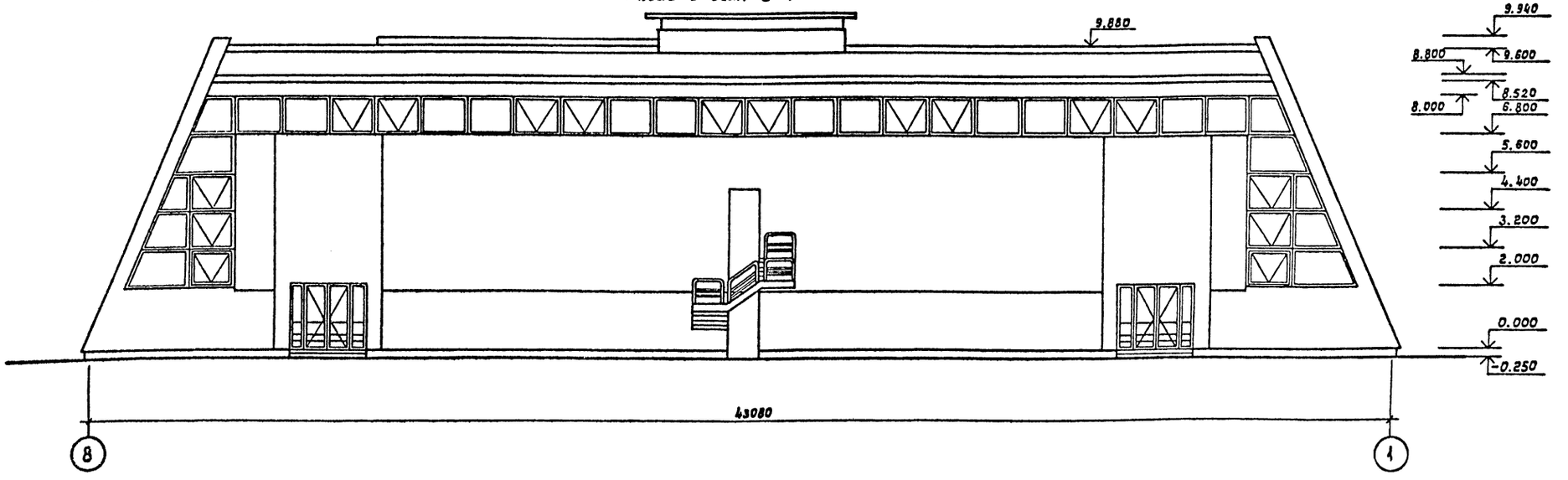

Примечания:

1. Раскладку панелей см. альбом II конструкции металлические.
2. Отделку фасадов см. альбом II конструкции металлические.
3. Монтажные схемы витражей см. альбом II конструкции металлические.

Гл.арх.и-та	Гунст		ТП 291-8-17 С. 87		АС
Нач.мас.	Цветков		Физкультурно-оздоровительный комплекс в легких металлических конструкциях (ФОК-2)	Стадия	Лист	Листов
ГАП	Гунст			РП	7	
ГИП	Маврин					
Исполнил	Уткина		Фасады в осях „1-8", „8-1"	СОЮЗСПОРТПРОЕКТ г. Москва		
Проверил	Пахомов					
Н.контр.	Горбачев					

Привязан

Инв. №

22985-01 16

22985-01

Согласовано

ОВ	Богомолец		
ВК	Карасев		
Технолог	Беленький		
ЦНИИ ЛМК ГИП	Корендвит		
Электропроект ГИП	Бунич		

Взам. инв. №

Подпись и дата

Инв. № подл.

Альбом I
Часть 1

Типовой проект

Фасад в осях „Д-А"

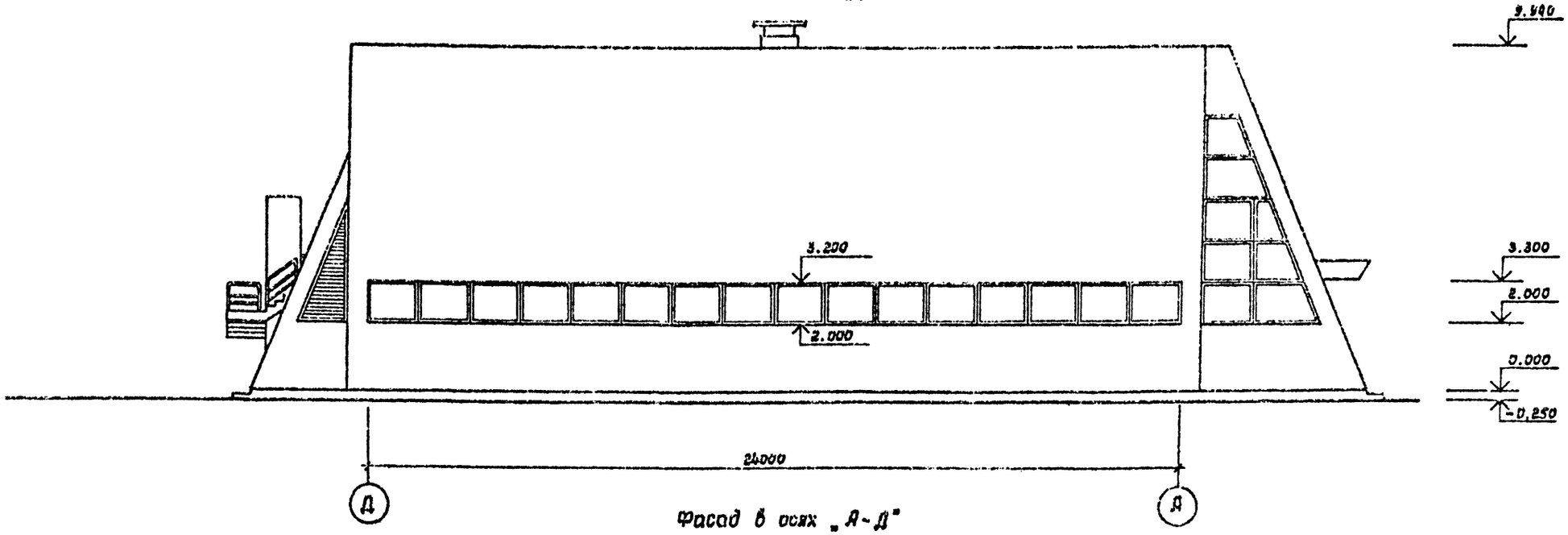

Фасад в осях „А-Д"

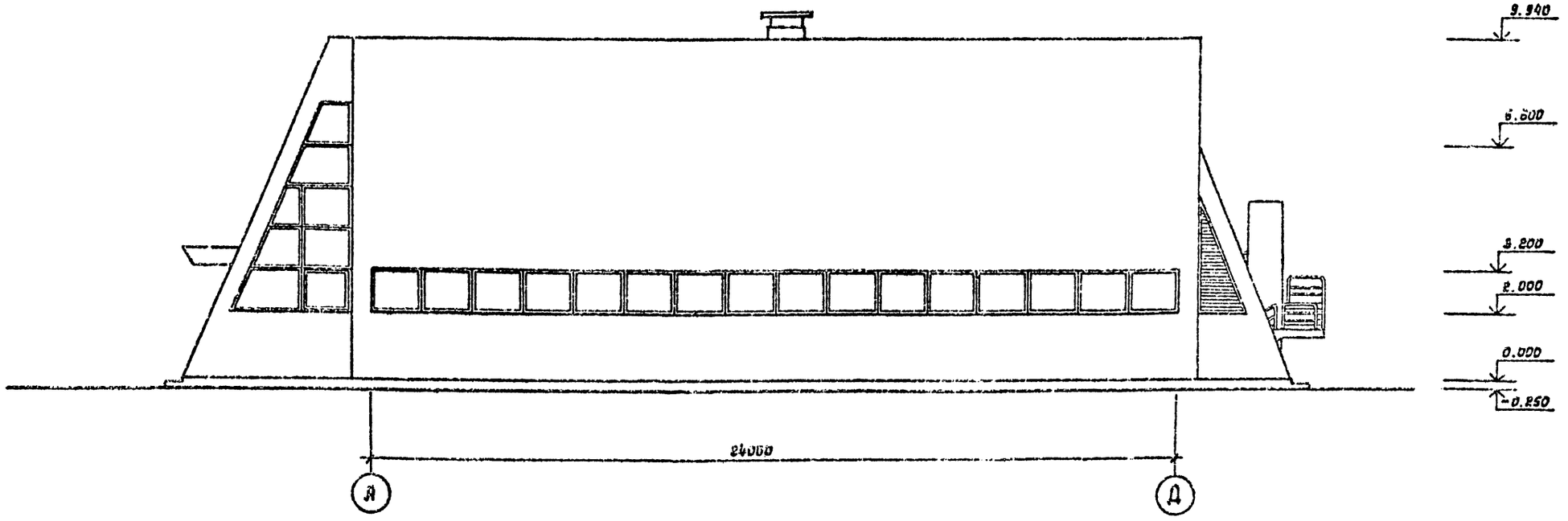

Примечания:

1. Раскладку панелей см. альбом II конструкции металлические.
2. Отделку фасадов см. альбом II конструкции металлические.
3. Монтажные схемы витражей см. альбом II конструкции металлические.

Гл. арх. и-та	Гунст		
Нач. маст.	Цветков		
ГАП	Гунст		
ГИП	Маврин		
Исполн.	Уткина		
Провер.	Пахомов		
Н. контр.	Горбачев		

Привязан

Инв. №

ТП 291-8-17 С. 87 АС

Физкультурно-оздоровительный комплекс в легких металлических конструкциях (ФОК-2)

Стадия	Лист	Листов
РП	8	

Фасады в осях „А-Д", „Д-А"

СОЮЗСПОРТПРОЕКТ г. Москва

22985-01 17

22985-01

Согласовано

Инж. лмк ГИП	Корнецкий	
Электропроект ГИП	Бунич	
ОВ	Богомолец	
ВК	Корсев	
Технолог	Беленький	

Инв. № подл. | Подпись и дата | Взам. инв. №

Альбом I
Часть 1

Типовой проект

Инв.№подл. | Подпись и дата | Взам.инв.№

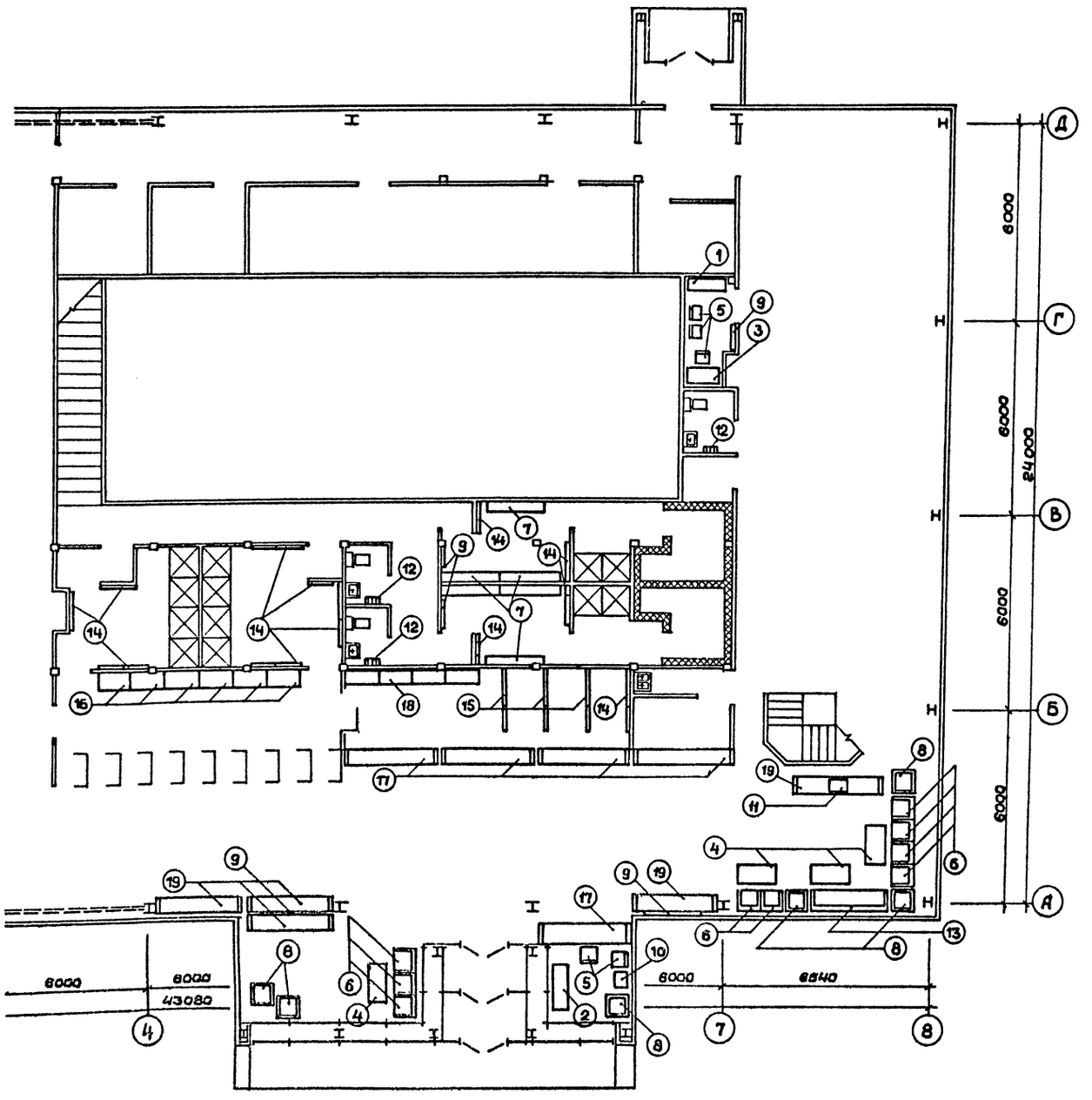

Фрагмент плана на отм. 3,000

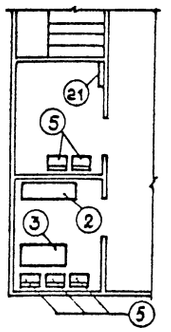

Спецификация оборудования

№№ поз.	Наименование	Кол. шт.
1	Шкаф-секция для верхней одежды	1
2	Шкаф канцелярский	2
3	Стол рабочий однотумбовый	2
4	Стол журнальный	4
5	Стул рабочий	9
6	Кресло для отдыха	9
7	Скамья для гардероба на 3 места	6
8	Цветочница квадратная на один поддон	3
9	Зеркало	5
10	Сейф	1
11	Телевизор	1
12	Электросушитель	3
13	Диван для отдыха на 3 места мягкий	1
14	Вешалка гардеробная настенная	13
15	Вешалка гардеробная напольная	6
16	Шкаф индивидуального пользования на 3 ячейки	12
17	Стойка барьерная инд.	5
18	Стеллаж пристенный	4
19	Скамейка инд.	5
20	Ведро педальное	6
21	Вешалка на 5 крюков	1

ТП 291-8-17 с. 87 АС

Привязан:

Инв.№

Нач.маст.	Цветков	Физкультурно-оздоровительный комплекс в легких металлических конструкциях ФОК-2	Стадия: РП; Лист: 9; Листов:
ГАП	Гунст		
ГИП	Маврин		
Исполн.	Андреева	План расстановки мебели и оборудования на отм. 0,000; 3,000	СОЮЗСПОРТПРОЕКТ г. Москва
Провер.	Горбачев		
Н.контр.	Яфонасьева		

22985-01 18

Альбом I
Часть 1

Типовой проект

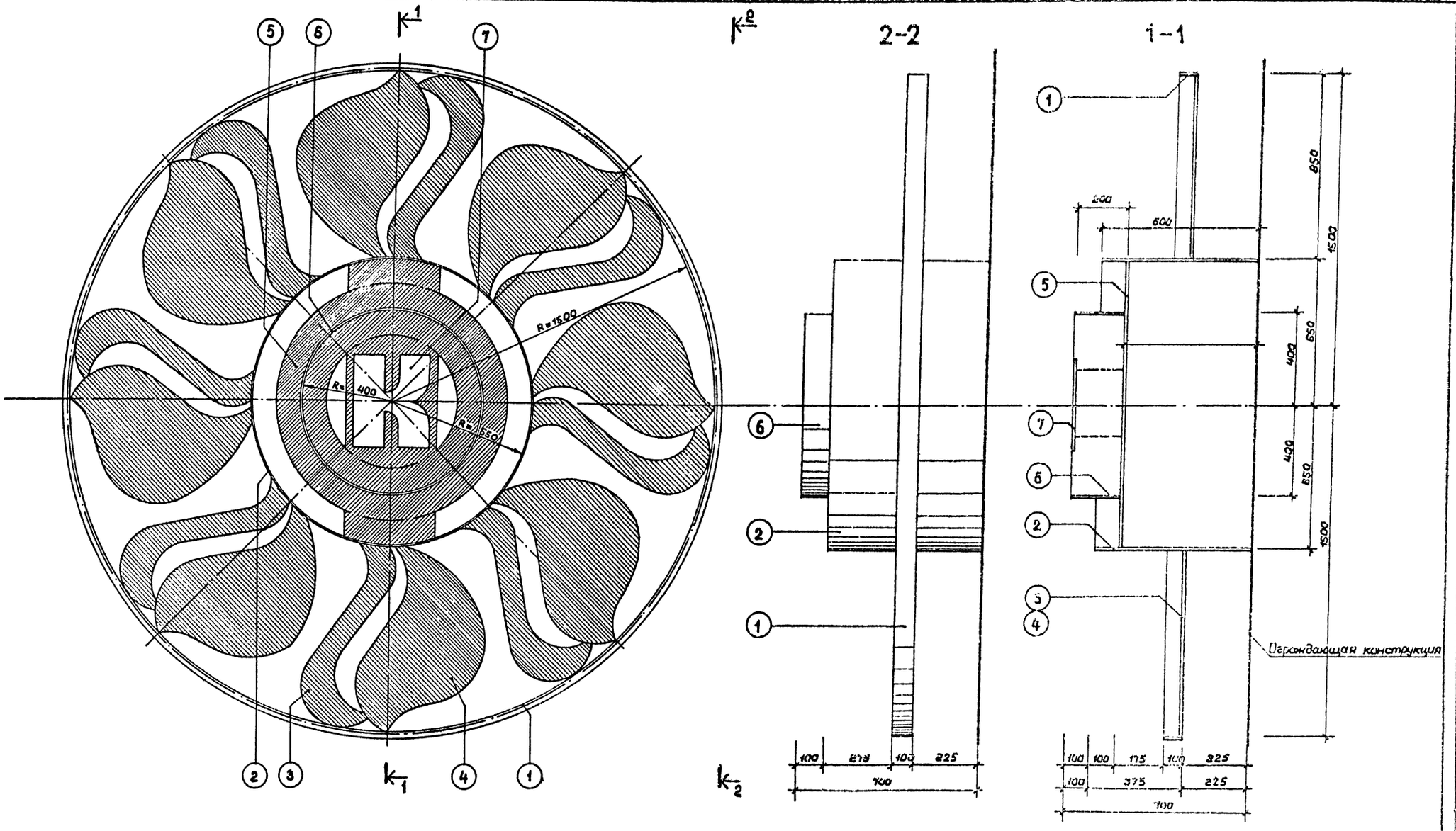

Спецификация на один декоративный элемент

№ позиции	1	2	3	4	5	6	7
Кол-во шт.	1	1	8	8	1	1	1
Масса поз. кг	103,6	122,5	25,1	45,5	147,8	4,7	14,1
Масса эл-та кг	499,2 кг						

1. Шаблоны позиций 3,4,5,7 смотри лист АС-11
2. Эмблема выполняется из стали толщ. 2 мм.
3. После монтажа эмблему окрасить эмалью за два раза.

Гл.арх.им	Гунст		
Нач.мас	Цветков		
ГАП	Гунст		
ГИП	Маврин		
Исполн.	Горбачев		
Провер.	Пахомов		
Н.контр	Горбачев		

Привязан:

Инв. №

ТП 291-8-17 С. 87 АС

Физкультурно-оздоровительный комплекс в легких металлических конструкциях ФОК-2

Декоративный элемент. Общий вид. Разрез

Стадия	Лист	Листов
РП	10	

СОЮЗСПОРТПРОЕКТ г. Москва

22985-01 19

22985-01

Инв. № подл. | Подпись и дата | Взам. инв. №

Альбом I
Часть 1

Типовой проект

Позиция „3"

Позиция „4"

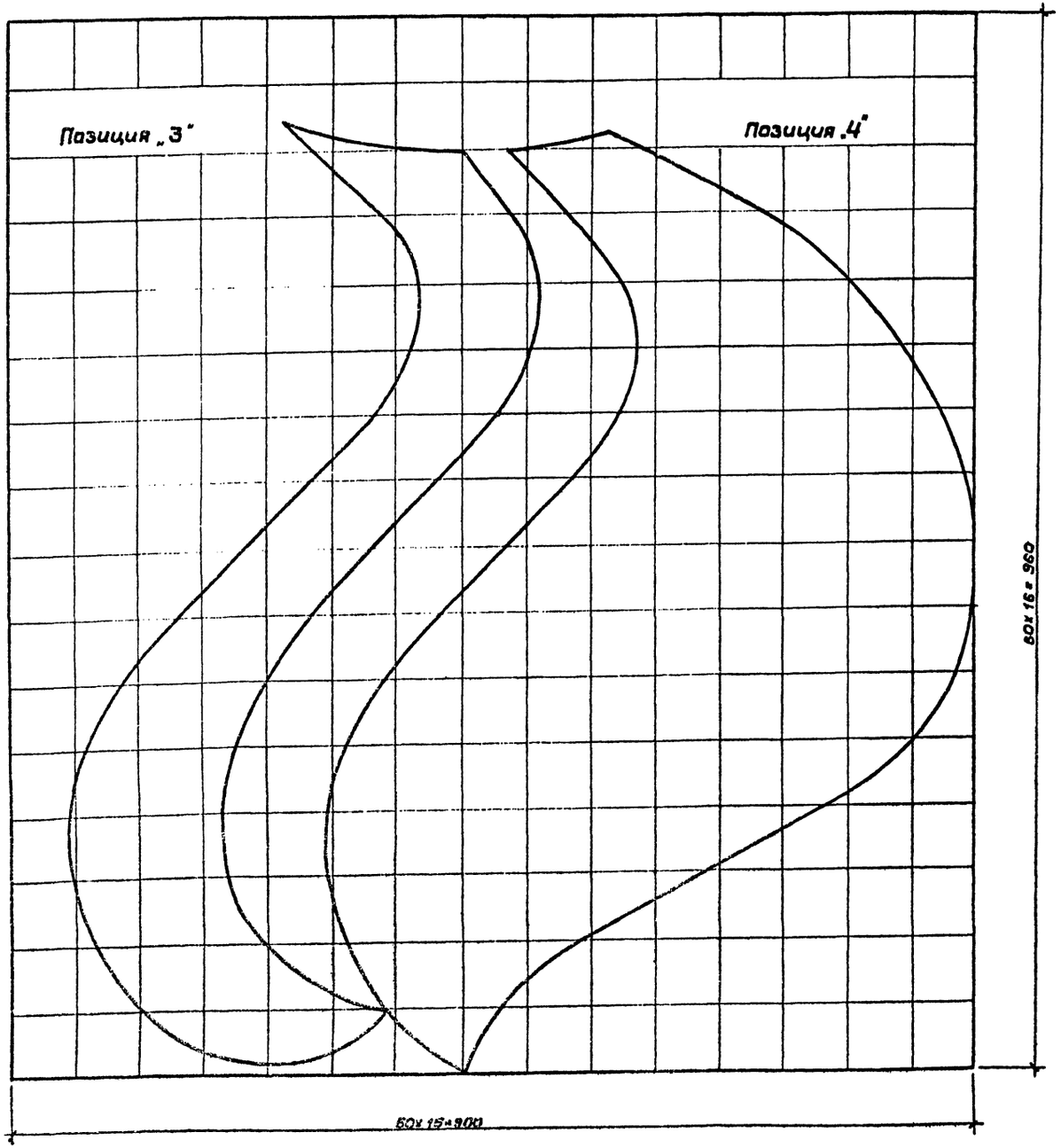

Позиция 7

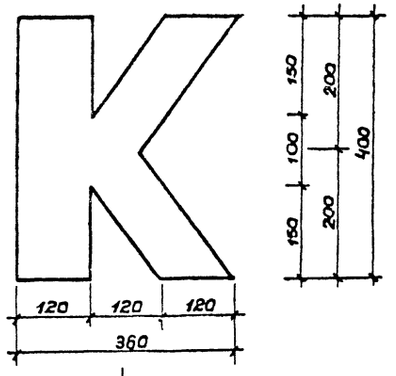

Позиция 5

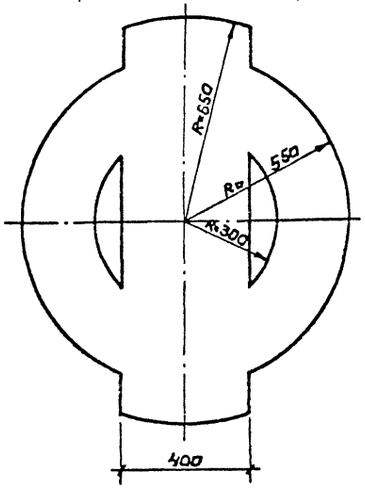

Привязан:

Инв. №

Гл.архит.	Гунст		
Нач.маст	Цветков		
ГАП	Гунст		
ГИП	Маврин		
Исполн.	Горбачев		
Провер.	Пахомов		
Н.контр.	Горбачев		

ТП 291-8-17 с. 87 АС

Физкультурно-оздоровительный комплекс в легких металлических конструкциях фак - 2

Стадия	Лист	Листов
РП	11	

Шаблоны позиций 3,4,5,7

СОЮЗСПОРТПРОЕКТ г.Москва

22985-01 20

Инв.№ подл. | Подпись и дата | Взам.инв.№

Альбом I
Часть 1

Типовой проект

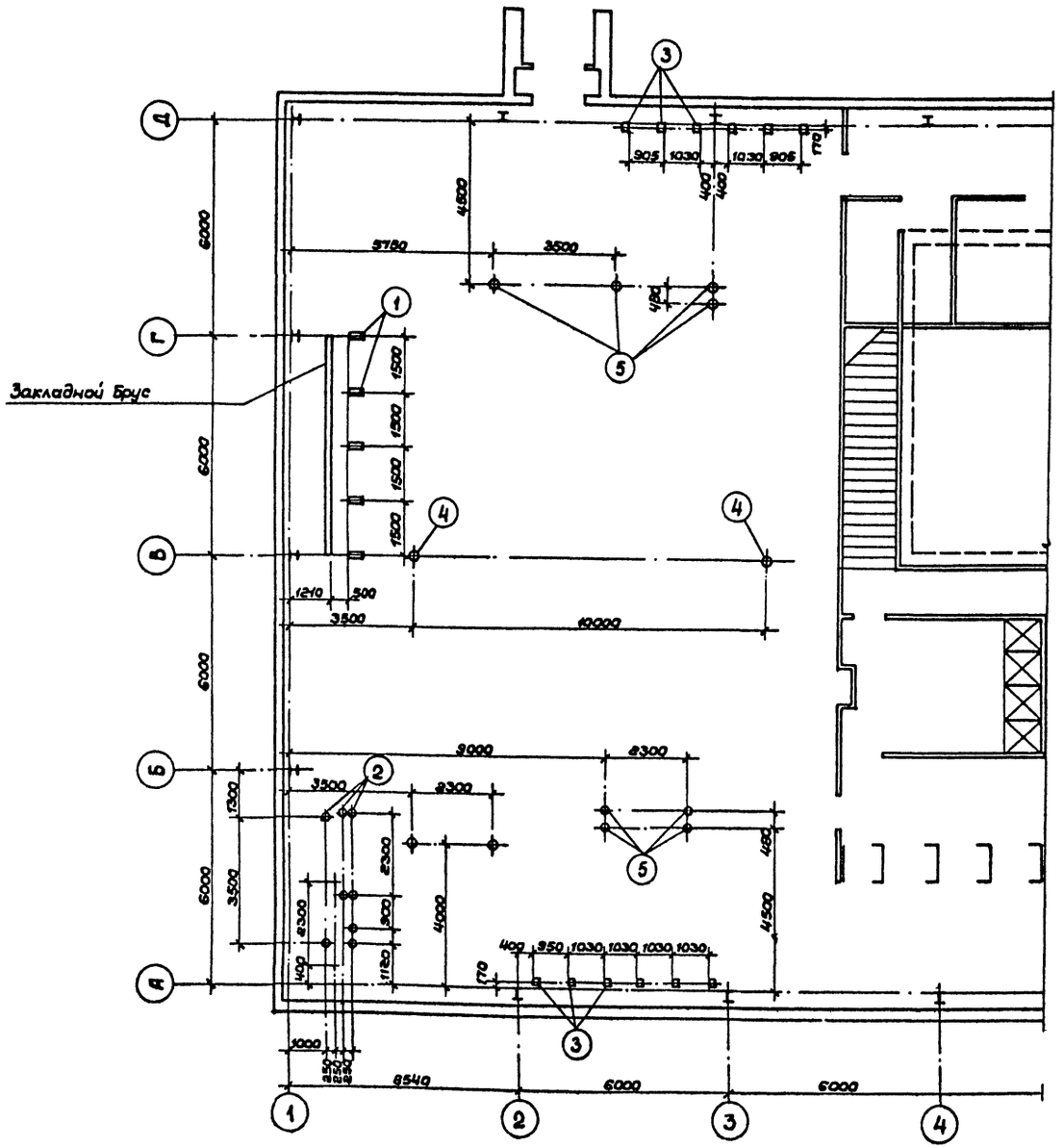

Спецификация закладных элементов

Формат	Зона	Поз.	Обозначение	Наименование	Кол.	Примеч.
		1	ГОСТ 8486-86Е	Брус 200×80×450	5	0,035м³
		2	ГОСТ 8734-75	Труба 85×4, L=350	8	
		3	ГОСТ 8486-86Е	Брус 200×80×300	12	0,06м³
			Стандартные изделия			
		4	ТУ 62-01-00-5587-84	Стакан стойки волейбольной	2	Поставляется с сооруж.
		5	ТУ 62-01-00-4363-84	Стакан для крепления школьного оборудования	8	"

Условные обозначения:

⊖ — позиция „5". Направление оси обязательно соблюсти

1. Все деревянные позиции подвергнуть пропитке антисептиками и антипиренами.
2. Верх закладных деталей соответствует отметки чистого пола 0,000.
3. Данный лист смотри совместно с листом ТХ-3
4. В варианте устройства деревянного пола (вариант II)

Согласовано:

Инв. № подл. | Подпись и дата | Взам. инв. №

Привязан:

Инв. №

Нач. мас	Цветков		
ГАП	Гунст		
ГИП	Маврин		
Исполн.	Горбачев		
Провер.	Пахомов		
Н. контр.	Афанасьев		

ТП 291-8-17 С. 87 АС

Физкультурно-оздоровительный комплекс в легких металлических конструкциях (ФОК-2)

Стадия	Лист	Листов
РП	12	

План установки закладных деталей в полу с синтетическим покрытием

СОЮЗСПОРТПРОЕКТ г. Москва

22985-01 21

Альбом I
Часть 1

Типовой проект

План каркаса на отметке -0,150

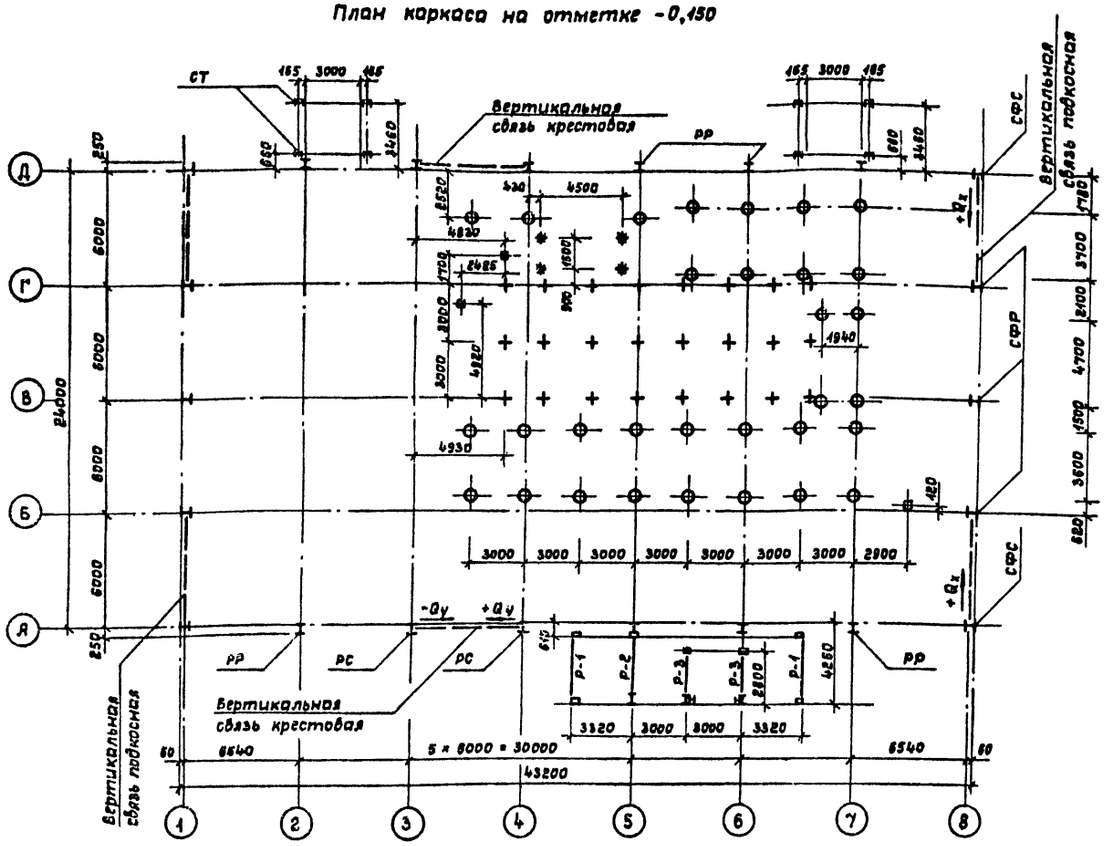

Условные обозначения

- ○ Стойки площадки
- \+ Ж.б. стойки большой ванны бассейна
- ✱ Ж.б. стойки детской ванны бассейна

Нормативные нагрузки на стойки площадки

Схема нагрузок	Нагрузка Па (кгс/м²)	Отметка верха стоек, м	Комбинация усилий	Нагрузки на фундаменты стоек N_1 (mc)	M_1 (mcm)	Q_x (mc)
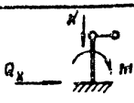	Основное сочетание	2,57		5,64	—	—
	Особое сочетание		Сейсмика 8 баллов		1,2	0,4

Нормативные нагрузки на стойки ванны

Схема нагрузок	Нагрузка	Собственный вес ванны + вода	Сейсмика 7 баллов	Сейсмика 8 баллов
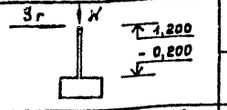	N_1 (mc)	7,5	7,5	7,5
	S_r (mc)	—	0,33	0,66
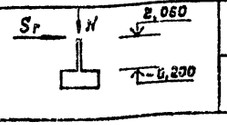	N (mc)	5	5	5
	S_r (mc)	—	0,20	0,41

Нормативные нагрузки на фундаменты

Схема нагрузок			Усилия	От собственного веса: от стойки рамы и стены	От собственного веса: от конструкций покрытия	Нагрузки: Снеговой район IV	Нагрузки: Снеговой район V	Нагрузки: Ветровой район IV	Нагрузки: Ветровой район V	От горизонтальных сейсмических воздействий: 7 баллов, в снеговых районах IV	От горизонтальных сейсмических воздействий: 7 баллов, в снеговых районах V	От горизонтальных сейсмических воздействий: 8 баллов, в снеговых районах IV	От горизонтальных сейсмических воздействий: 8 баллов, в снеговых районах V
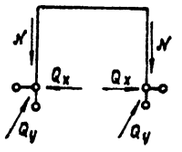	Рама рядовая РР		N mc	3,20	5,60	11,00	± 3,43			± 0,71	± 1,42		
			Q mc	—	2,33	4,56	± 3,12			± 0,84	± 1,68		
			Qy mc				± 0,78			± 0,40	± 0,80		
			Mx mcm										
			My mcm				± 0,48			± 0,56	± 1,20		
	Рама связевая РС		N mc	3,20	5,60	11,00	± 3,43	± 8,40		± 0,71	± 1,42	± 6,72	± 13,42
			Q_x mc	—	2,33	4,56	± 3,12			± 0,84	± 1,68		
			Qy mc				± 6,80			± 4,83	± 9,66		
			Mx mcm										
			My mcm				± 0,48			± 0,80	± 1,20		
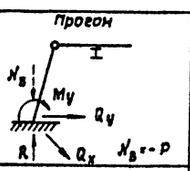	Стойка фахверка рядовая СФР		R mc	0,61	0,70	2,18	± 1,94			± 0,75	± 1,48		
			Qx mc				± 2,10			± 0,30	± 0,6		
			Qy mc	0,98	0,29	0,91	± 2,57			± 0,51	± 1,02		
			My mcm	2,05			± 6,72			± 1,37	± 2,73		
	Стойка фахверка связевая СФС		R mc	0,61	0,70	2,18	± 1,94			± 0,75	± 1,48		
			Qx mc				± 2,40			± 0,36	± 0,72		
			Qy mc	0,98	0,29	0,91	± 2,57			± 0,51	± 1,02		
			My mcm	2,05			± 6,72			± 1,37	± 2,73		
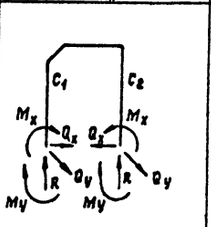	Рамы тамбура главного входа	Р1	Mx mcm	- 0,15	+ 0,41	+ 0,84	± 2,33			± 0,85	± 1,70		
		Стойка 1	Qx mc	- 0,03	- 0,24	- 0,50	± 1,29			± 0,33	± 0,65		
			Qy mc				± 0,40			± 0,23	± 0,45		
			R mc	+ 2,00	+ 0,74	+ 1,47	± 1,21			± 1,30	± 2,60		
			My mcm				± 0,9			± 0,50	± 1,00		
		Стойка 2	Mx mcm	+ 0,10	+ 0,16	+ 0,33	± 1,17			± 0,43	± 0,85		
			Qx mc	+ 0,02	- 0,27	- 0,56	± 0,60			± 0,46	± 0,32		
			Qy mc				± 0,45			± 0,08	± 0,18		
			R mc	+ 1,70	+ 0,24	+ 0,50	± 1,21			± 1,30	± 2,6		
			My mcm				± 2,7			± 0,60	± 1,2		
		Р2 Стойка 1	Mx mcm	- 0,12	+ 0,72	+ 1,50	± 4,17			± 0,70	± 1,40		
			Qx mc	- 0,03	- 0,05	- 0,09	± 2,33			± 0,16	± 0,32		
			Qy mc				± 1,1			± 0,53	± 1,05		
			R mc	+ 1,50	+ 1,28	+ 2,66	± 2,17			± 0,45	± 0,90		
			My mcm				± 3,40			± 1,50	± 3,00		
		Стойка 2	Mx mcm	+ 0,08	+ 0,29	+ 0,50	± 2,08			± 0,45	± 0,90		
			Qx mc	+ 0,02	- 0,05	- 0,10	± 1,08			± 0,10	± 0,20		
			Qy mc				± 0,45			± 0,08	± 0,16		
			R mc	+ 0,80	+ 0,44	+ 0,91	± 2,17			± 0,45	± 0,90		
			My mcm				± 2,70			± 0,60	± 1,20		
		Р3 Стойка 1	Mx mcm	- 0,10	- 0,50	- 1,00	± 3,08			± 0,85	± 1,70		
			Qx mc	- 0,02	- 0,10	- 0,15	± 1,50			± 0,33	± 0,65		
			Qy mc				± 1,10			± 0,53	± 1,05		
			R mc	+ 1,30	+ 2,60	+ 4,80	± 3,00			± 1,30	± 2,80		
			My mcm				± 3,40			± 1,50	± 3,00		
		Стойка 2	Mx mcm	+ 0,05	+ 0,27	+ 0,50	± 1,50			± 0,43	± 0,85		
			Qx mc	+ 0,01	+ 0,08	+ 0,08	± 0,75			± 0,16	± 0,32		
			Qy mc				± 0,45			± 0,08	± 0,16		
			R mc	+ 0,90	+ 0,80	- 1,30 + 0,80	± 3,00			± 1,30	± 2,60		
			My mcm				± 2,70			± 0,80	± 1,20		

				ТП 291-8-17 С. 87 АС			
			Нач.мас.	Цветков			
Привязан:			ГАП	Гунст			
			ГИП	Маврин	Физкультурно-оздоровительный комплекс в легких металлических конструкциях /ФОК-2/	Стадия: РП	Лист: 13	Листов:
			Рук.гр.	Маргулия			
			Исполн.	Уткин	Схема нагрузок	СОЮЗСПОРТПРОЕКТ г.Москва		
Инв.№:			Провер.	Маврин			
			Н.контр.	Гарбачев			

22985-01 22

22985-01

Согласовано: Цнииэпк корнейчук

Инв.№ подл. | Подпись и дата | Взам.инв.№

Альбом I
Часть 1

Типовой проект

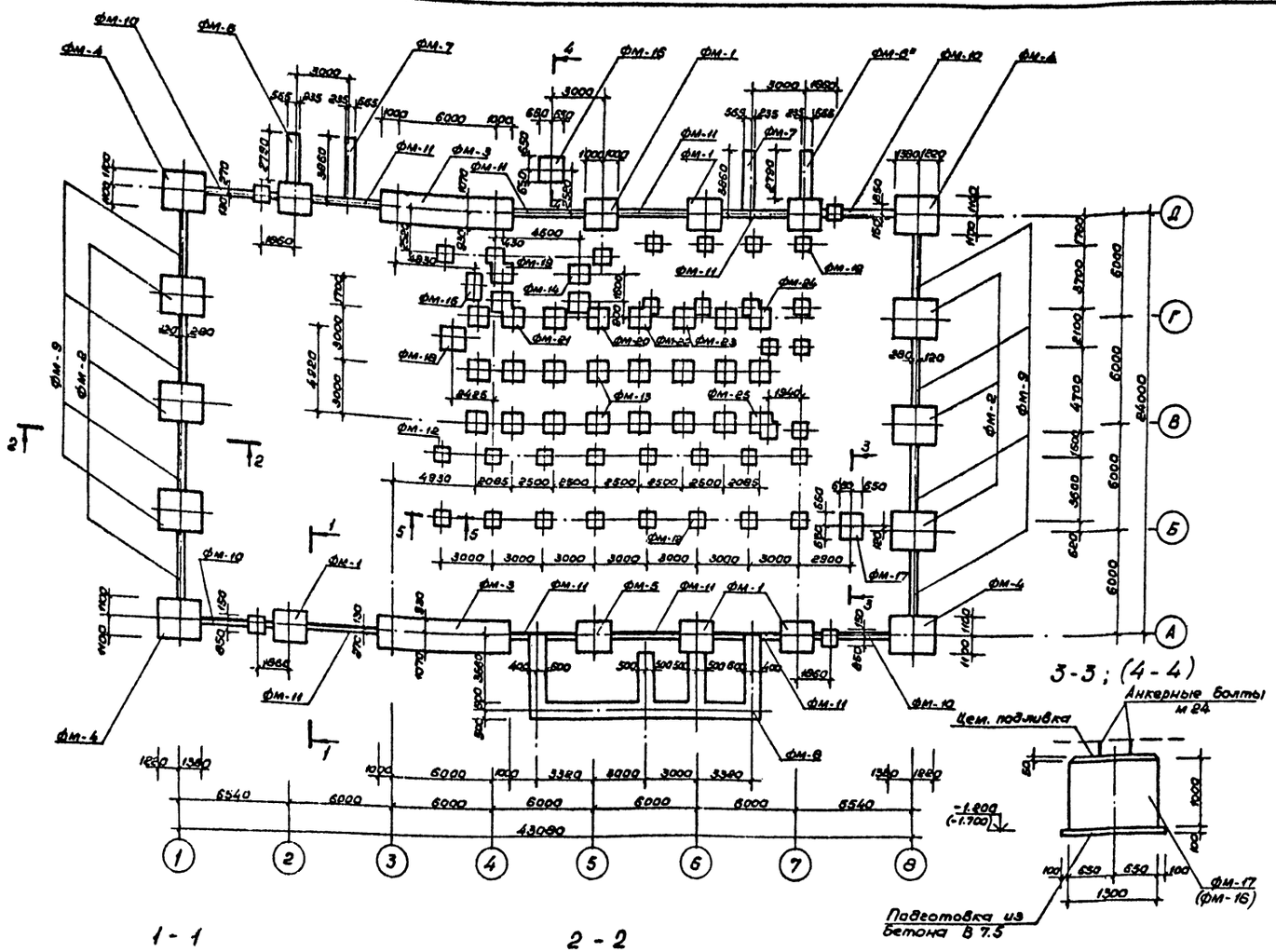

1 - 1

2 - 2

3-3; (4-4)

5 - 5

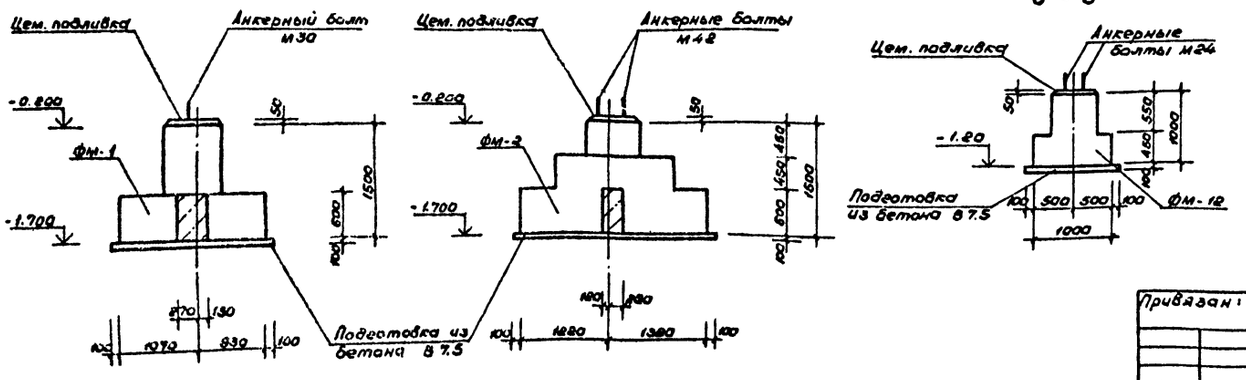

Формат	Зона	Поз.	Обозначение	Наименование	Кол.	Примеч.
			Фундаменты монолитные			
			АС-19	ФМ-1	5	
			АС-19	ФМ-2	6	
			АС-19	ФМ-3	2	
			АС-20	ФМ-4	4	
			АС-20	ФМ-5	1	
			АС-20	ФМ-6	1	
			АС-20	ФМ-6*	1	
			АС-21	ФМ-7	2	
			АС-21	ФМ-8	1	
			АС-22	ФМ-9	8	
			АС-22	ФМ-10	4	
			АС-22	ФМ-11	8	
			АС-23	ФМ-12	26	
			АС-23	ФМ-13	18	
			АС-23	ФМ-14	1	
			АС-23	ФМ-15	1	
			АС-23	ФМ-16	1	
			АС-24	ФМ-17	1	
			АС-24	ФМ-18	1	
			АС-24	ФМ-19	1	
			АС-24	ФМ-20	1	
			АС-24	ФМ-21	1	
			АС-25	ФМ-22	1	
			АС-25	ФМ-23	1	
			АС-25	ФМ-24	1	
			АС-25	ФМ-25	1	
				Подготовка из бетона В 7.5	—	31.40 м³
				Цементная подливка	—	1.61 м³

1. Все поверхности фундаментов, соприкасающиеся с грунтом, обмазать горячим битумом за 2 раза.
2. Фундаменты несущих конструкций запроектированы на максимальные неблагоприятные сочетания нагрузок.

Согласовано
ЦНИИ ЛМК Коренцвит

Инв. № подл. | Подпись и дата | Взам. инв. №

Привязан:

Инв. №

Нач. мас.	Цветков	
ГАП	Гунст	
ГИП	Маврин	
Рук. гр.	Маргулия	
Исполн.	Корнеев	
Проверил	Уткин	
Н. контр.	Горбачев	

ТП 291-8-17 С. 87 АС

Физкультурно-оздоровительный комплекс в легких металлических конструкциях (ФОК-2)

Стадия	Лист	Листов
РП	14	

Схема расположения фундаментов

СОЮЗСПОРТПРОЕКТ г. Москва

22985-01 23

Альбом I
Часть I

Типовой проект

Форм.	Зона	Поз.	Обозначение	Наименование	Кол.	Примеч.
				Фундаменты монолитные		
			АС-26	Фм-26	1	
			АС-26	Фм-27	1	
			АС-27	Фм-28	2	
			АС-27	Фм-28*	1	
			АС-27	Фм-29	1	
			АС-27	Фм-30	1	

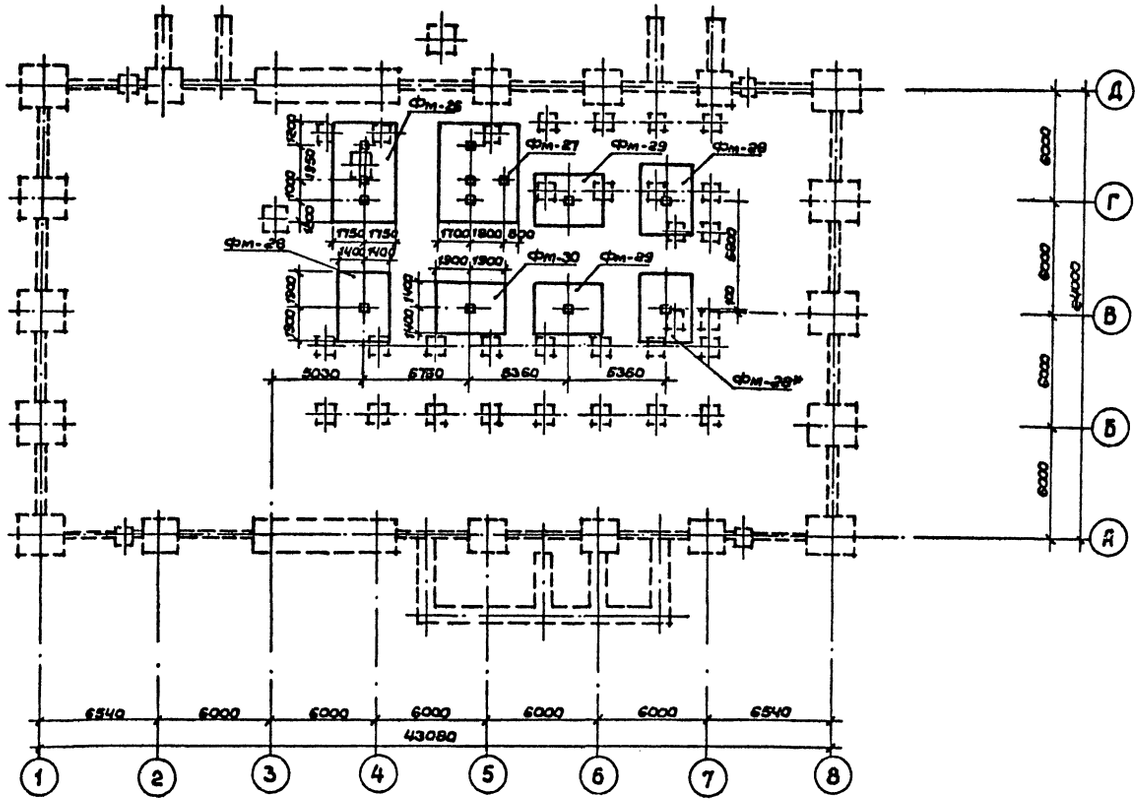

Фундаменты Фм-26 ÷ Фм-30 разработаны для ж/б ванны.

согласовано:

Инв.№подл. | Подп. и дата | Взам.инв.№

Привязан:

Инв.№

Нач.маст.	Цветков		
ГАП	Гунст		
ГИП	Маврин		
Рук.гр.	Мареуцля		
Исполн.	Шепилова		
Провер.	Уткина		
Н.контр.	Горбачев		

ТП 291-8-17 С. 87 АС

Физкультурно-оздоровительный комплекс в легких металлических конструкциях (ФАК-2)

Стадия: РП | Лист: 15 | Листов:

Схема расположения фундаментов (вариант)

СОЮЗСПОРТПРОЕКТ г. Москва

22985-01 24

Альбом I
Часть I
Типовой проект

Согласовано
Электротехнические
Вычисл.
ОВ
ВК
СС

Инв. № подл. | Подпись и дата | Взам. инв. №

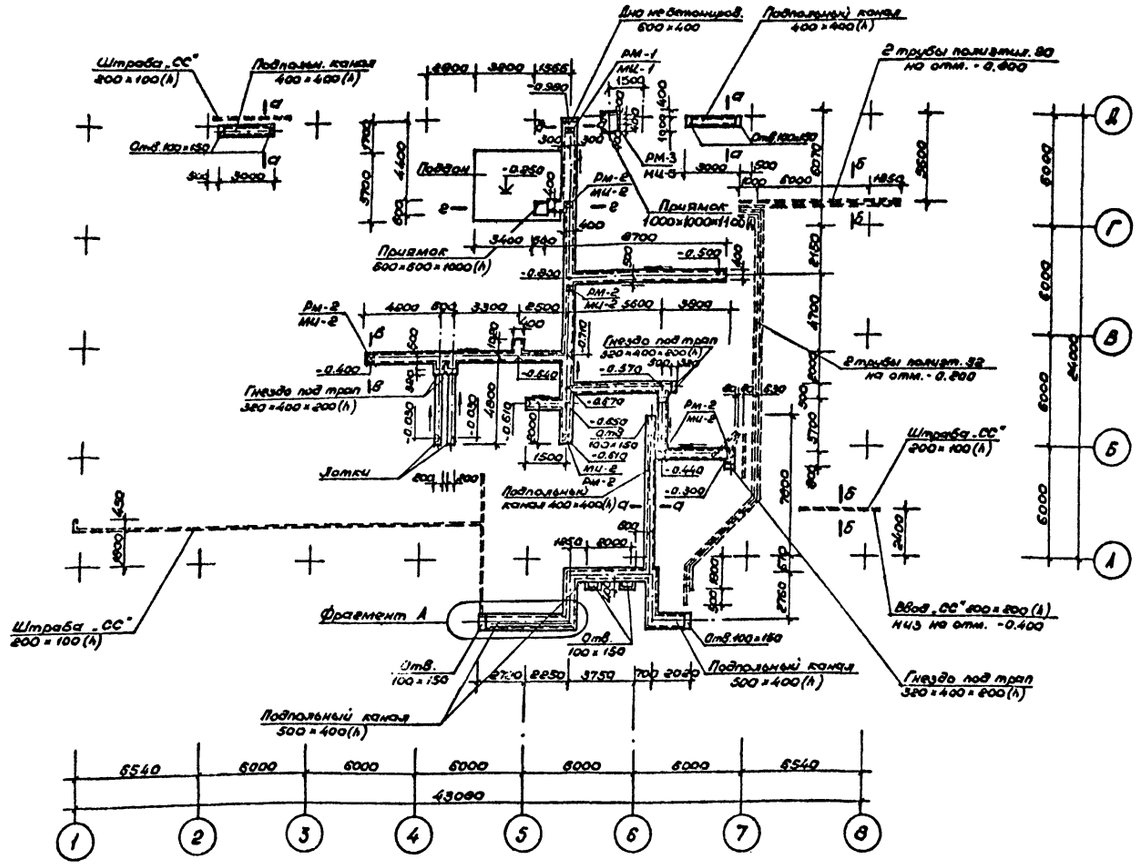

а - а

б - б

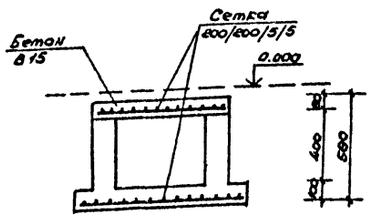

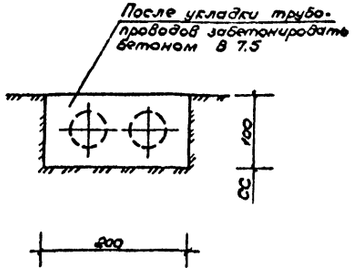

Формат	Зона	Поз.	Обозначение	Наименование	Кол.	Примеч.
				Рамки		
			АС.Ч.04.43.00 СБ	РМ-1	1	7.78 кг
			АС.Ч.04.45.00 СБ	РМ-2	6	4.76 кг
				Изделия металлические		
			АС.Ч.04.44.00 СБ	МИ-1	1	15.59 кг
			АС.Ч.04.46.00 СБ	МИ-2	6	9.37 кг
			АС.Ч.04.47.00 СБ	МИ-3	2	12.26 кг
			АС.Ч.04.48.00 СБ	МИ-4	2	7.80 кг
				Сетка 200/200/5/5		
				F = 122.4 м²		
				ГОСТ 8478-81	—	214.20 кг
			КЖ.Ч.30 000 СБ	РМ-3	1	17.64 кг
				Детали		
		1		Уголок L 50×5 ГОСТ 8509-72* / ВСТ.3кп2 ГОСТ 380-71*		
				L = 700	3	2.64 кг
			КЖ.Ч.30 100 СБ	МИ-5	1	69.81 кг
				Материал		
				Бетон В15	—	61.5 м³

1 Данный лист см. совместно с листом АС-17

2 Поверхности стен подпольных каналов, соприкасающихся с грунтом, обмазать горячим битумом за 2 раза.

Привязан

Инв. №

Нач.мас	Цветков		
ГАП	Гунст		
ГИП	Маврин		
Рук.гр.	Марцулия		
Исполнил	Климова		
Проверил	Шепилова		
Н.контр.	Горбачев		

ТП 291-8-17 С. 87 АС

Физкультурно-оздоровительный комплекс в легких металлических конструкциях (ФОК-2)

Стадия	Лист	Листов
РП	16	

Схема расположения подпольных каналов.

СОЮЗСПОРТПРОЕКТ г. Москва

22985-01 25

Альбом I
Часть 1

Типовой проект

Фрагмент А

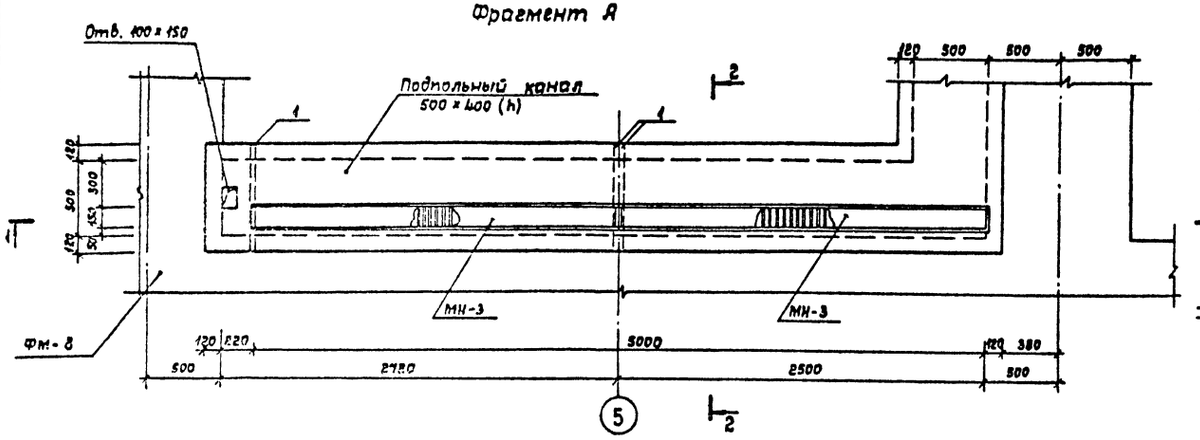

8 — 8

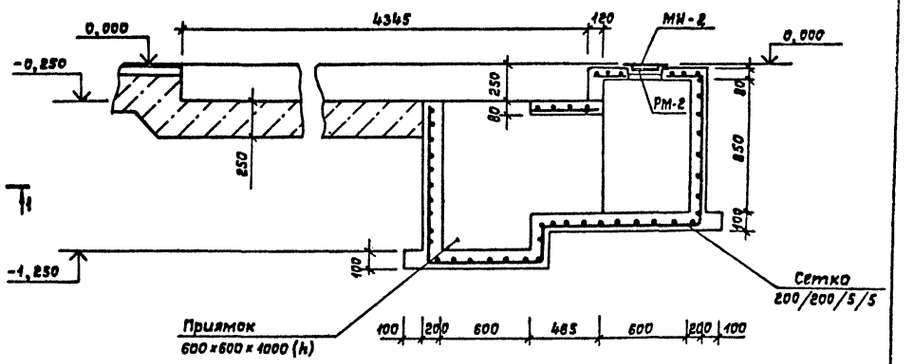

1 — 1

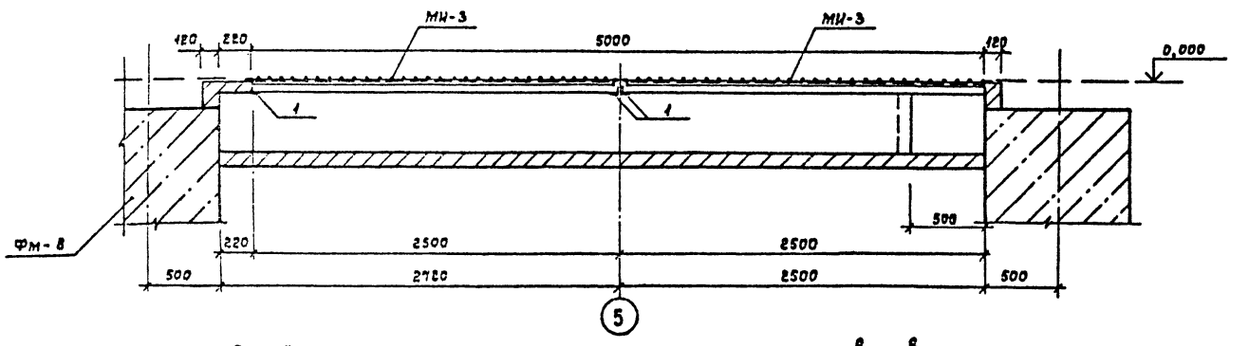

9 — 9

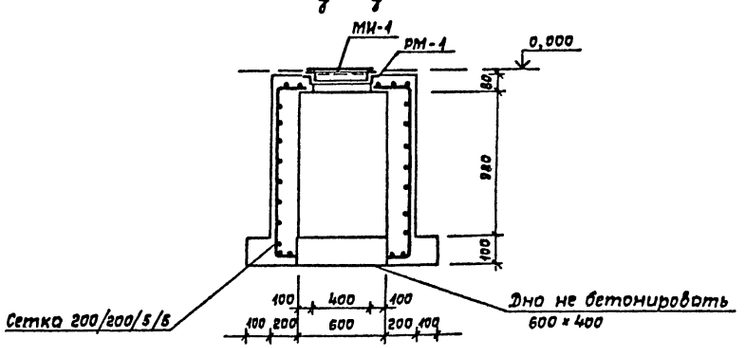

2 — 2

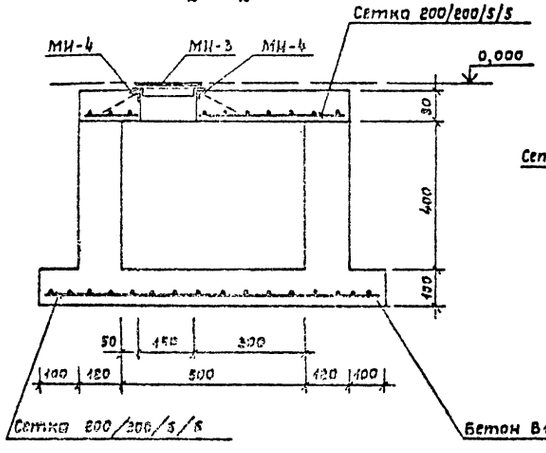

6 — 6

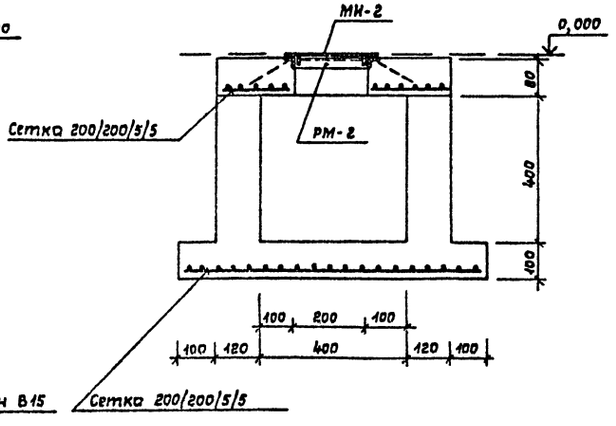

				ТП 291-8-17 С. 87	АС
Привязан:		Нач. мас.	Цветков		
		ГАП	Гунст	Физкультурно-оздоровительный комплекс в лёгких металлических конструкциях /ФОК - Е/	Стадия: РП; Лист: 17; Листов:
		ГИП	Моврин		
		Рук. гр.	Маргулия		
		Исполн.	Шепилова	Схема расположения подпольных каналов. Сечения	СОЮЗСПОРТПРОЕКТ г. Москва
Инв. №		Провер.	Уткин		
		Н. контр.	Горбачев		

22985-01 26

Инв. № подл. | Подпись и дата | Взам. инв. №

22985-01

Альбом I
Часть 1

Типовой проект

Схема расположения закладных деталей

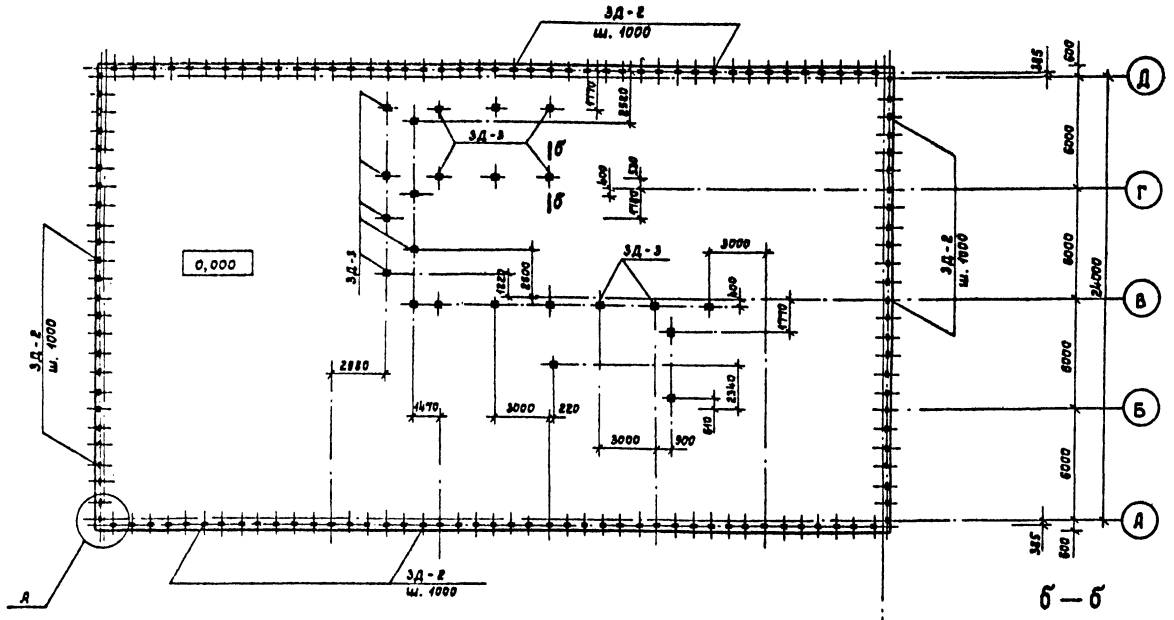

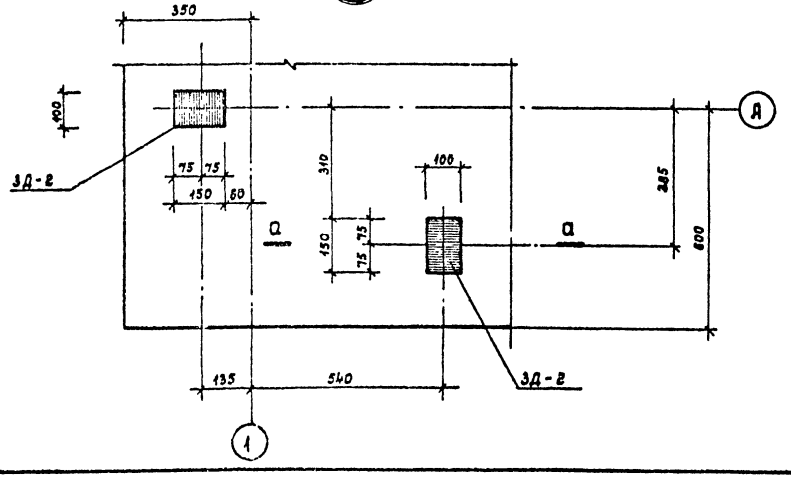

Формат	Зона	Поз.	Обозначение	Наименование	Кол.	Примечание
				Сборочные единицы		
				Закладная деталь		
			АС.И.04.36.00 СБ	3Д-2	136	0,9 кг
				Закладная деталь		
			АС.И.04.37.00 СБ	3Д-3	23	3,44 кг

Привязан:

Инв.№

Нач.мас.	Цветков	
ГАП	Гунст	
ГИП	Маврин	
Рук.гр.	Маргулия	
Исполн.	Климова	
Провер.	Шепилова	
Н.контр.	Горбачев	

ТП 291-8-17 С.87 АС

Физкультурно-оздоровительный комплекс в легких металлических конструкциях /ФОК-2/

Стадия	Лист	Листов
РП	18	

Схема расположения закладных деталей

СОЮЗСПОРТПРОЕКТ г. Москва

22985-01 27

Инв.№ подл. | Подпись и дата | Взам.инв.№

Альбом I Часть 1

Типовой проект

Фм-1

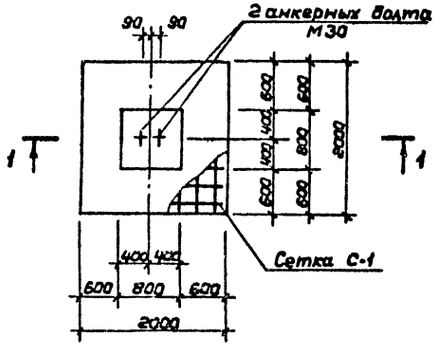

Фм-2

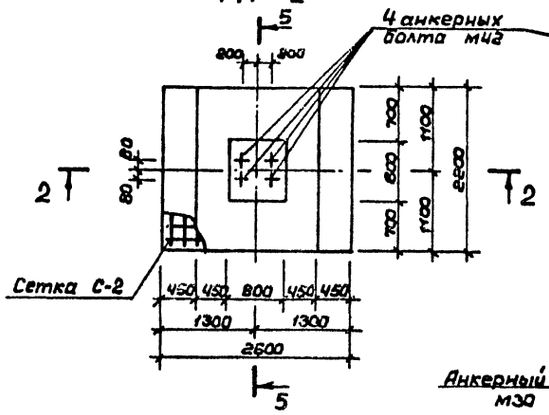

5 – 5

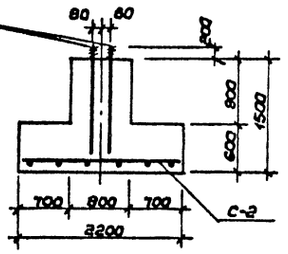

4 – 4

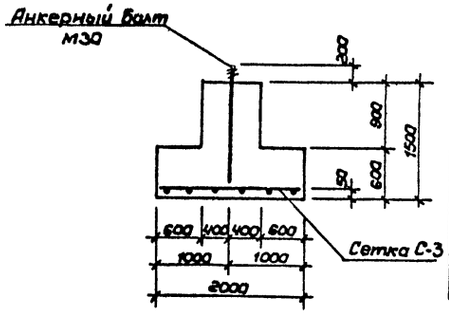

1 – 1

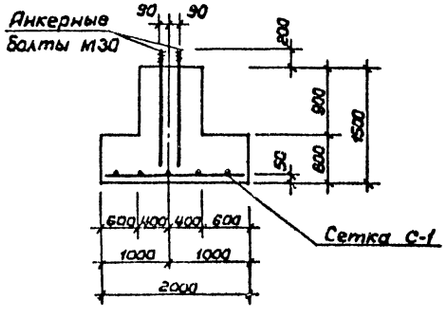

2 – 2

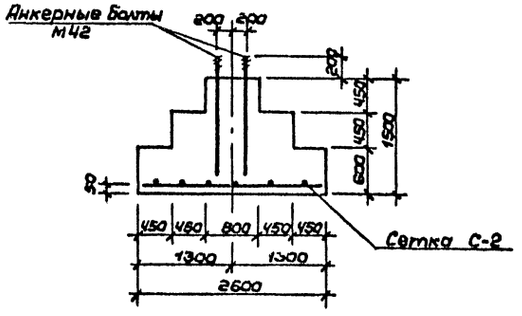

3 – 3

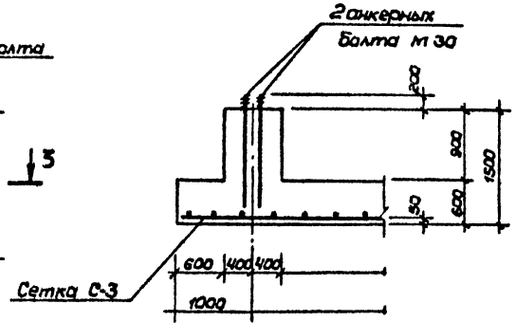

Фм-3

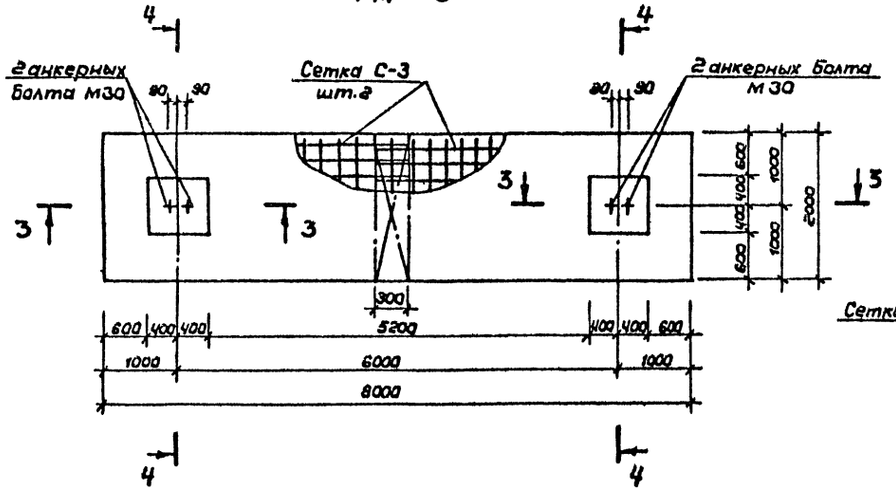

Форм.	Зона	Поз.	Обозначение	Наименование	Кол.	Примеч.
				Фундамент Фм-1	5	
				Сборочные единицы		
			АС.И.04.01.00 СБ	Сетка С-1	1	26,4 кг
				Болт 1.1 М30х1250.В ст.3 кп2		
				ГОСТ 24379.1-80	2	8,15 кг
				Материал		
				Бетон В-15	—	2,98 м³
				Фундамент Фм-2	6	
				Сборочные единицы		
			АС.И.04.02.00 СБ	Сетка С-2	1	37,46 кг
				Болт 2.1 М42х1000.В ст.3 кп2		
				ГОСТ 24379.1-80	4	19,27 кг
				Материал		
				Бетон В-15	—	5,4 м³
				Фундамент Фм-3	2	
				Сборочные единицы		
			АС.И.04.03.00 СБ	Сетка С-3	2	51,69 кг
				Болт 1.1 М30х1850.В ст.3 кп2		
				ГОСТ 24379.1-80	4	8,15 кг
				Материал		
				Бетон В-15	—	10,75 м³

Привязан:

Инв. № подл. | Подпись и дата | Взам. инв. №

Начпас	Цветков		
ГАП	Гунст		
ГИП	Маврин		
Рук.гр.	Маргулия		
Исполн.	Климова		
Провер.	Шепилова		
Н.контр.	Горбачев		

ТП 291-8-17 С. 87 АС

Физкультурно-оздоровительный комплекс в легких металлических конструкциях /ФОК-2/

Стадия	Лист	Листов
РП	19	

Конструкция фундаментов Фм-1, Фм-2, Фм-3

СОЮЗСПОРТПРОЕКТ г. Москва

Альбом I Часть 1

Типовой проект

Фм – 4

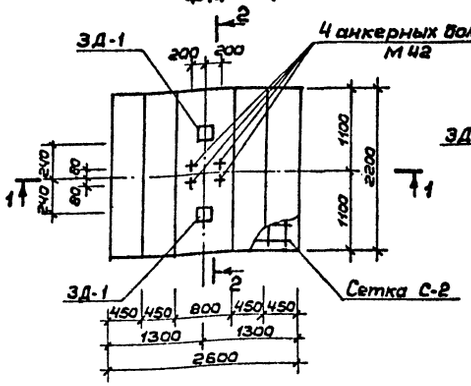

2 – 2

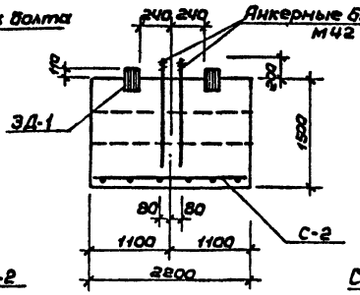

Фм – 5

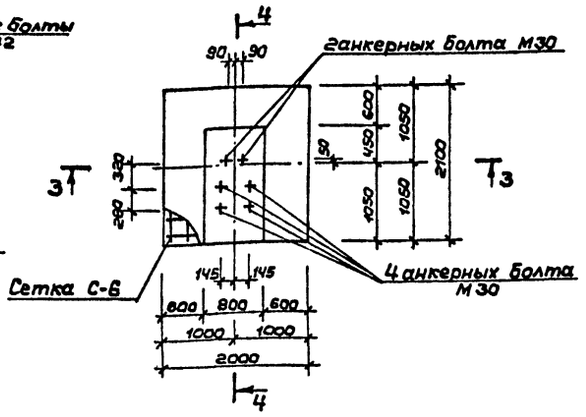

1 – 1

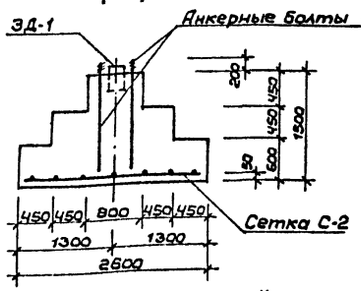

3 – 3

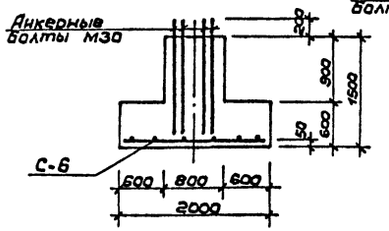

4 – 4

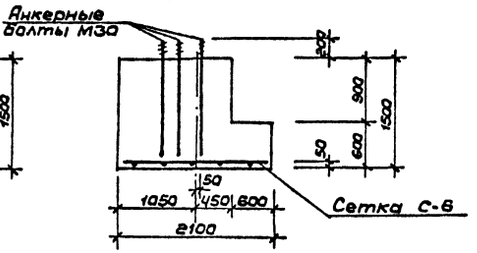

Фм-6; Фм-6*(зеркально)

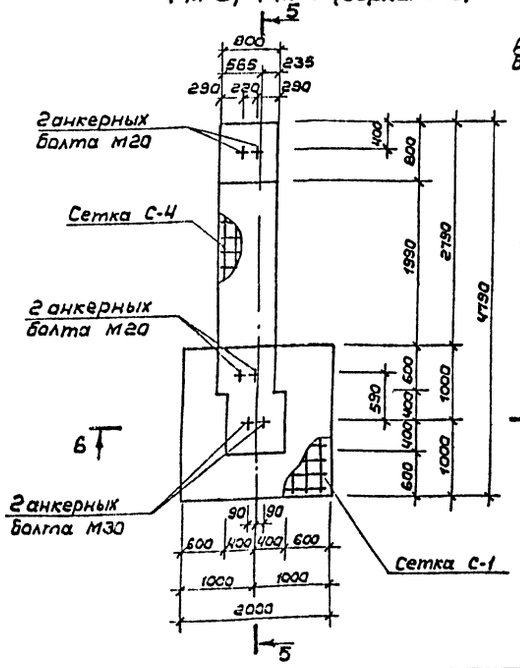

5 – 5

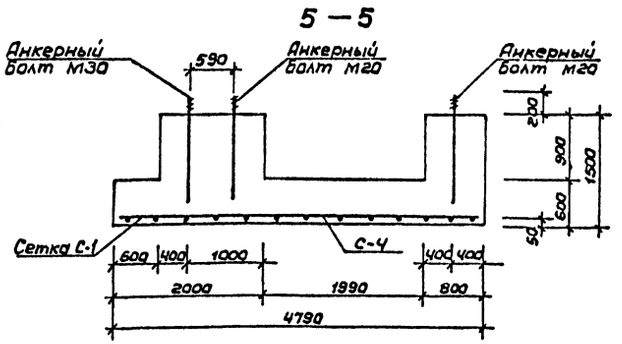

6 – 6

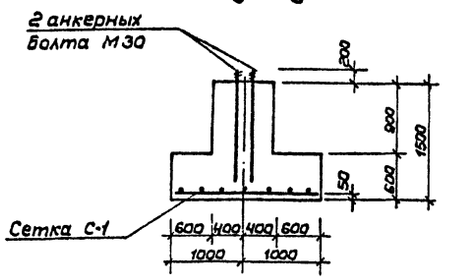

Форм.	Зона	Поз.	Обозначение	Наименование	Кол.	Примечание
				Фундамент Фм-4	4	
				Сборочные единицы		
			АС.И.04.02.00 СБ	Сетка С-2	1	37,46кг
				Болт 2.1М42х1000.В ст.3кп2		
				ГОСТ 24379.1-80	4	18,27кг
			АС.И.04.35.00 СБ	Закладная деталь 3Д-1	2	9,92 кг
				Материал		
				Бетон В15	–	5,91м³
				Фундамент Фм-5	1	
				Сборочные единицы		
			АС.И.04.06.00.СБ	Сетка С-6	1	27,06кг
				Болт 1.1М30х1250.В ст.3 кп2		
				ГОСТ 24379.1-80	6	8,15кг
				Материал		
				Бетон В15	–	3,59м³
				Фундамент Фм-6	1	
				Фундамент Фм-6*	1	
				Сборочные единицы		
			АС.И.04.01.00 СБ	Сетка С-1	1	26,4кг
			АС.И.04.04.00 СБ	Сетка С-4	1	16,81кг
				Болт 1.1М30х1250. В ст.3кп2		
				ГОСТ 24379.1-80	2	8,15кг
				Болт 1.1М20х900. В ст.3кп2		
				ГОСТ 24379.1-80	4	2,55кг
				Материал		
				Бетон В15	–	5,33м³

Привязан:

Инв.№

Нач.мас.	Цветков	
ГАП	Гунст	
ГИП	Маврин	
Рук.гр.	Маргулия	
Исполн.	Шепилова	
Провер.	Уткин	
Н.контр.	Горбачев	

ТП 291-8-17 С. 87 АС

Физкультурно-оздоровительный комплекс в легких металлических конструкциях (ФОК-2)

Стадия: РП | Лист: 20 | Листов:

Конструкция фундаментов Фм-4; Фм-5; Фм-6; Фм-6*

СОЮЗСПОРТПРОЕКТ г. Москва

22985-01 29

Инв.№ подл. | Подпись и дата | Взам.инв.№

22985-01

Альбом I
Часть I

Типовой проект

ФМ-7

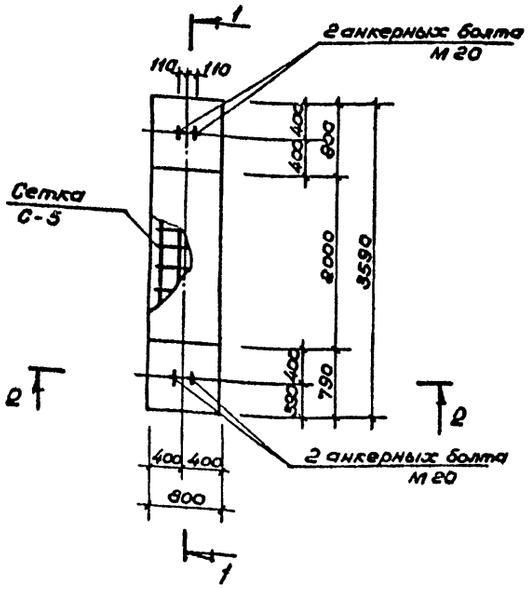

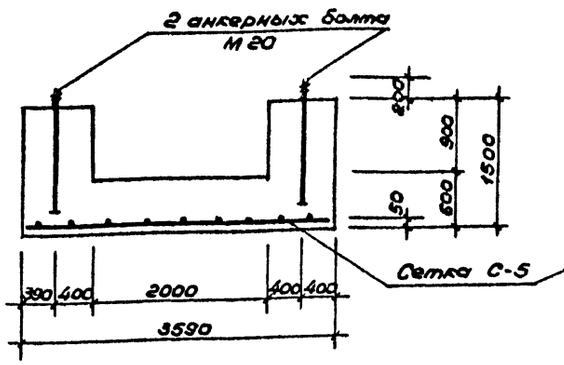

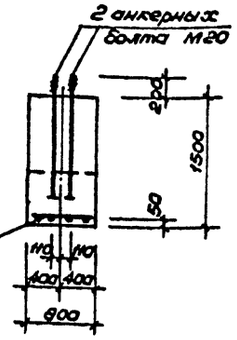

ФМ-8

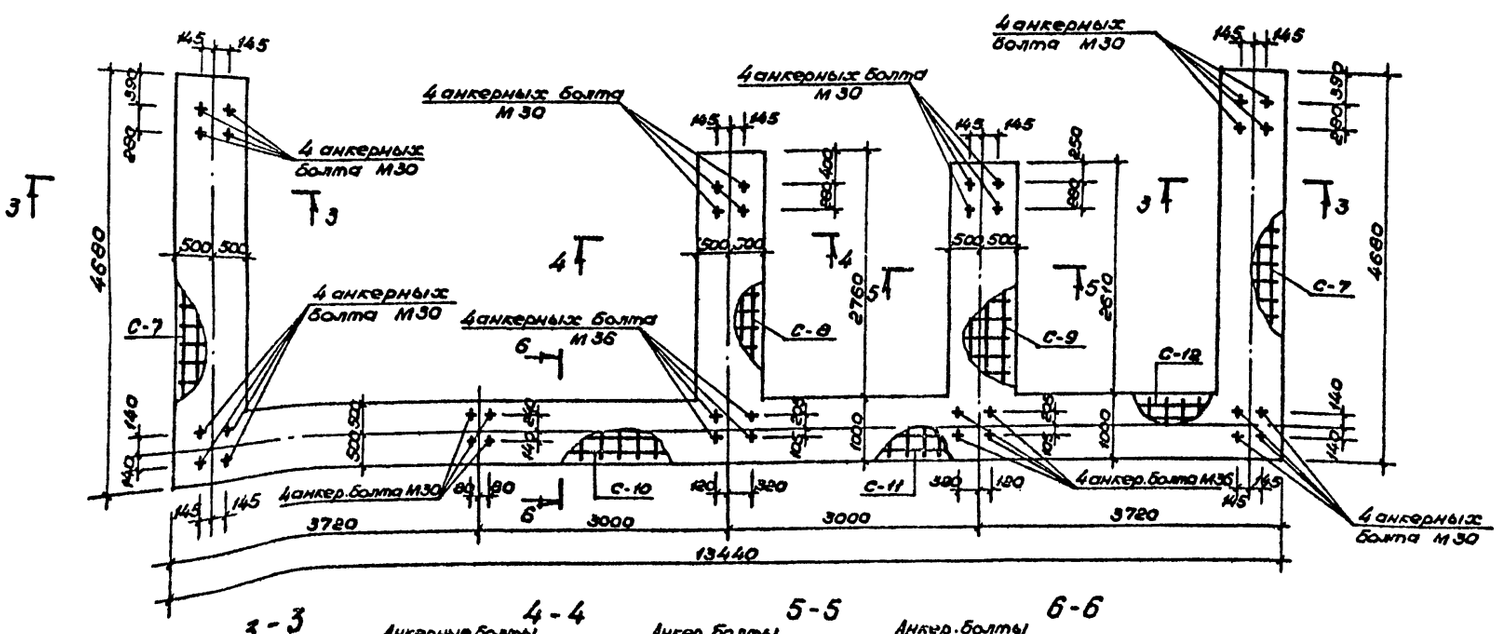

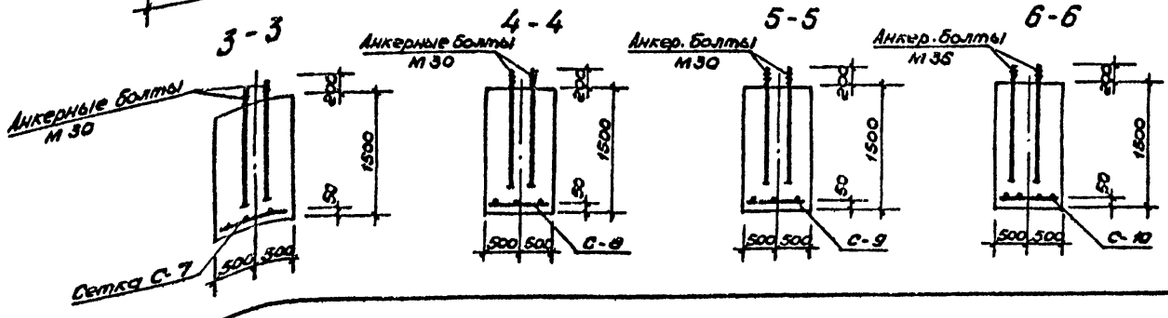

Формат	Зона	Поз.	Обозначение	Наименование	Кол.	Примеч.
				Фундамент ФМ-7	2	
				Сборочные единицы		
			АС.И.04.05.00 СБ	Сетка С-5	1	19.64 кг
				Болт 1.1 М20×900 Вст.3кп2		
				ГОСТ 24379.1-80	4	8.55 кг
				Материал		
				Бетон В15	–	2.87 м³
				Фундамент ФМ-8	1	
				Сборочные единицы		
			АС.И.04.07.00 СБ	Сетка С-7	2	31.32 кг
			АС.И.04.08.00 СБ	Сетка С-8	1	24.95 кг
			АС.И.04.09.00 СБ	Сетка С-9	1	24.41 кг
			АС.И.04.10.00 СБ	Сетка С-10	1	39.3 кг
			АС.И.04.11.00 СБ	Сетка С-11	1	17.86 кг
			АС.И.04.12.00 СБ	Сетка С-12	1	19.29 кг
				Болт 1.1 М30×1260 Вст.3кп2		
				ГОСТ 24379.1-80	28	8.15 кг
				Болт 2.1 М36×900 Вст.3кп2		
				ГОСТ 24379.1-80	8	12.39 кг
				Материал		
				Бетон В15	–	41.96 м³

Привязан

Инв. №

Нач.отд.	Цветкова		
ГАП	Гунст		
ГИП	Маврин		
Рук.гр.	Марегулов		
Исполн.	Климова		
Проверил	Шепилова		
Н.контр.	Горбачев		

ТП 291-8-17 с. 87 АС

Физкультурно-оздоровительный комплекс с плоскостными металлическими конструкциями (ФОК-2)

Стадия	Лист	Листов
РП	21	

Конструкция фундаментов ФМ-7; ФМ-8.

СОЮЗСПОРТПРОЕКТ г. Москва

22985-01 30

22985-01

Инв. № подл. | Подпись и дата | Взам. инв. №

Альбом I
Часть I

Типовой проект

Фм – 9

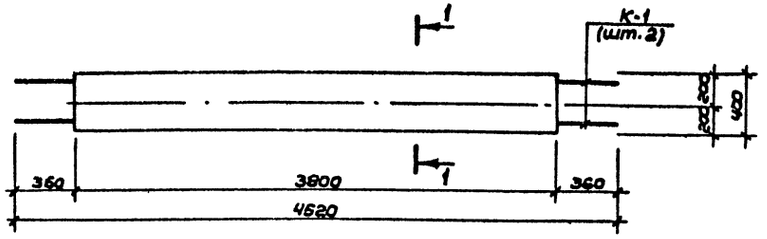

1 – 1

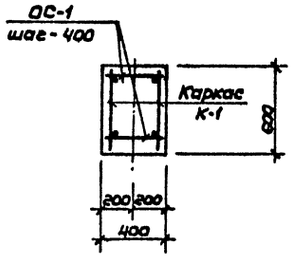

Фм – 10

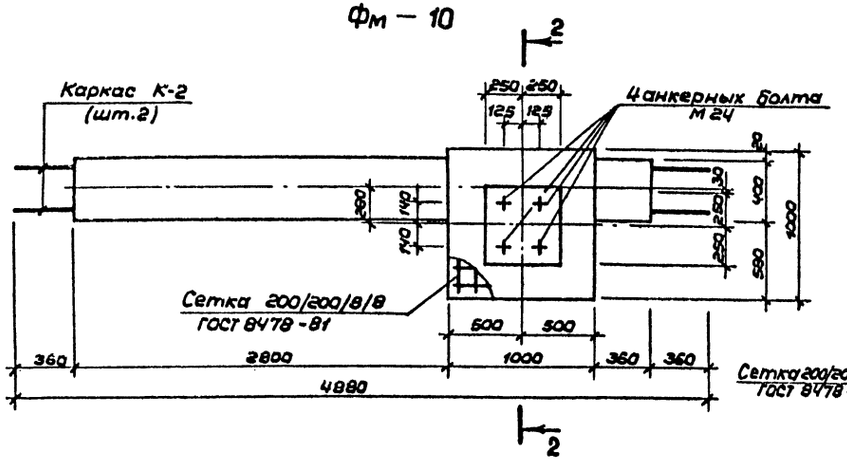

2 – 2

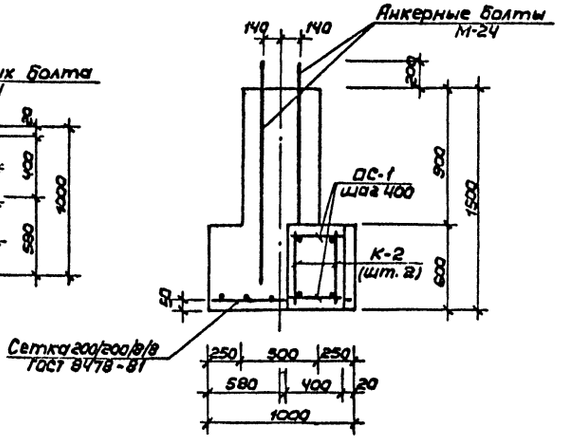

Фм – 11

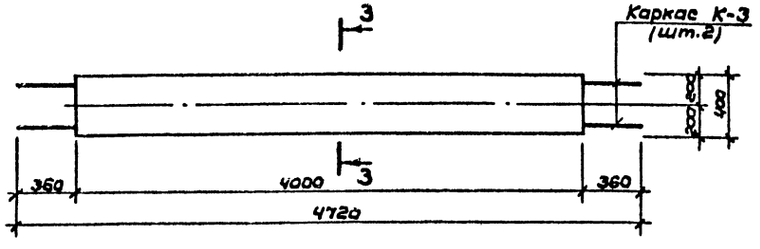

3 – 3

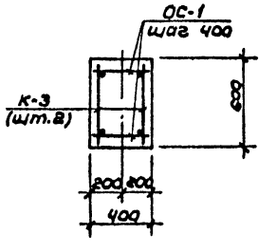

Форм.	Зона	Поз.	Обозначение	Наименование	Кол.	Примеч.
				Фундамент Фм-9	8	
				Сборочные единицы		
			АС.И.04.25.00 СБ	Каркас К-1	2	10,4 кг
			АС.И.04.33.00	Отд.стержень ОС-1	20	0,084кг
				Материал		
				Бетон В15	–	0,91 м³
				Фундамент Фм-10	4	
				Сборочные единицы		
			АС.И.04.26.00 СБ	Каркас К-2	2	11,3 кг
			АС.И.04.33.00	Отд. стержень ОС-1	22	0,084кг
				Сетка 200/200/8/8		
				ГОСТ 8478-81	F=1м²	4,25 кг
				Болт 1.1м24х1120.В ст.3кп2		
				ГОСТ 24379.1-80	4	4,56 кг
				Материал		
				Бетон В15	–	1,59 м³
				Фундамент Фм-11	8	
				Сборочные единицы		
			АС.И.04.27.00 СБ	Каркас К-3	2	10,92 кг
			АС.И.04.33.00	Отд. стержень ОС-1	22	0,084кг
				Материал		
				Бетон В15	–	0,98 м³

Инв.№подл. | Подпись и дата | Взам.инв.№

Привязан:

Инв. №

Нач.мас.	Цветков	
ГАП	Гунст	
ГИП	Маврин	
Рук.гр.	Маргулия	
Исполн.	Уткин	
Провер.	Шепилова	
Н.контр.	Горбачев	

ТП 291-8-17 С. 87 АС

Физкультурно-оздоровительный комплекс в легких металлических конструкциях (ФОК-2)

Стадия	Лист	Листов
РП	22	

Конструкция фундаментов Фм-9, Фм-10, Фм-11

СОЮЗСПОРТПРОЕКТ г. Москва

22985-01 31

22985-01

Альбом I
Часть I

Типовой проект

Фм — 12

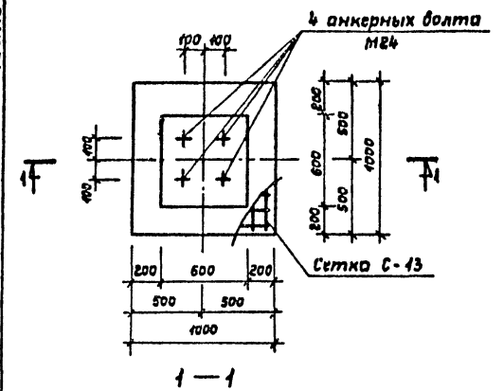

Фм — 13; Фм — 14

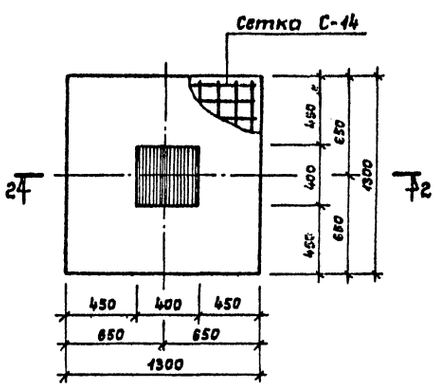

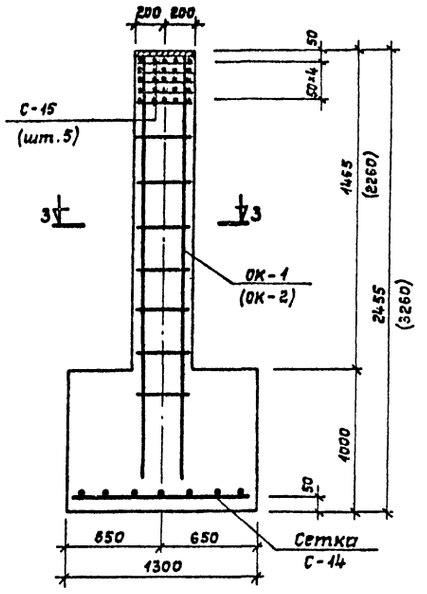

Фм — 15

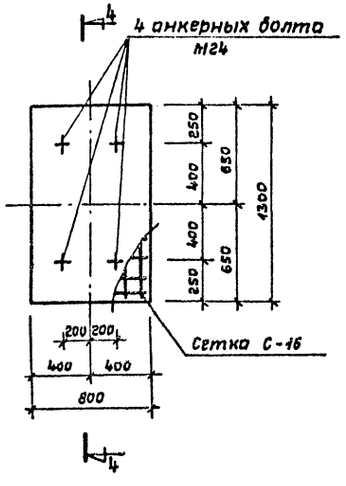

4 — 4

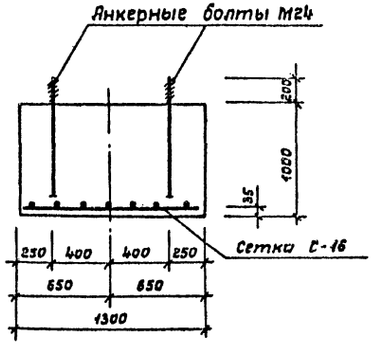

Фм — 16

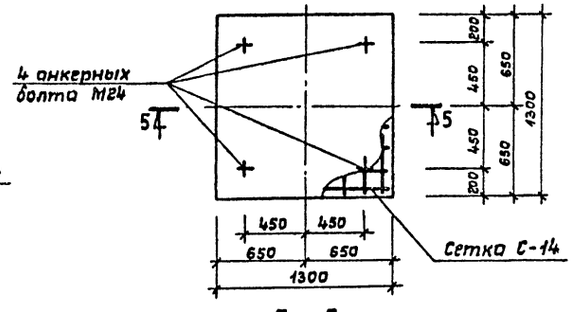

5 — 5

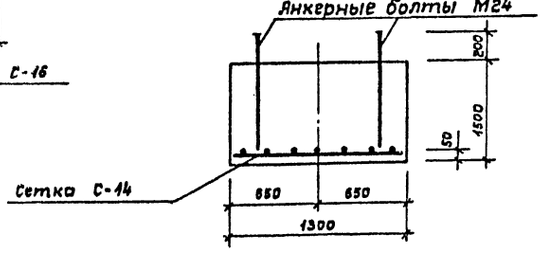

Формат	Зона	Поз.	Обозначение	Наименование	Кол.	Примечание
				Фундамент Фм-12	26	
				Сборочные единицы		
			АС.И.04.13.00 СБ	Сетка С-13	1	7,08
				Болт 1,1 М24х1120.Вст3кп2		
				ГОСТ 24379.1-80	4	4,58 кг
				Материал		
				Бетон В15	—	0,65 м³
				Фундамент Фм-13	18	
				Сборочные единицы		
			АС.И.04.14.00 СБ	Сетка С-14	1	10,78 кг
			АС.И.04.15.00 СБ	Сетка С-15	5	1,28 кг
			АС.И.04.28.00 СБ	Объемный каркас ОК-1	1	56,29 кг
				Материал		
				Бетон В15	—	1,91 м³
				Фундамент Фм-14	1	
				Сборочные единицы		
			АС.И.04.14.00 СБ	Сетка С-14	1	10,78 кг
			АС.И.04.15.00 СБ	Сетка С-15	5	1,28 кг
			АС.И.04.29.00 СБ	Объемный каркас ОК-2	1	71,78 кг
				Материал		
				Бетон В15	—	2,14 м³
				Фундамент Фм-15	1	
				Сборочные единицы		
			АС.И.04.16.00 СБ	Сетка С-16	1	7,07 кг
				Болт 1,1 М24х1120.Вст3кп2		
				ГОСТ 24379.1-80	4	4,58 кг
				Материал		
				Бетон В15	—	1,04 кг
				Фундамент Фм-16	1	
				Сборочные единицы		
			АС.И.04.14.00 СБ	Сетка С-14	1	10,78 кг
				Болт 1,1 М24х1120.Вст3кп2		
				ГОСТ 24379.1-80	4	4,58 кг
				Материал		
				Бетон В15	—	2,54 м³

Инв.№ подл. | Подпись и дата | Взам. инв.№

Привязан

Инв.№

Нач.мас.	Цветков	
ГАП	Гунст	
ГИП	Маврин	
Рук.гр.	Мареулия	
Исполн.	Корнеев	
Провер.	Шепилова	
Н.контр.	Горбачев	

ТП 291-8-17 с. 87 АС

Физкультурно-оздоровительный комплекс в легких металлических конструкциях (ФОК-2)

Стадия	Лист	Листов
РП	23	

Конструкция фундаментов Фм-12; Фм-13; Фм-14; Фм-15; Фм-16

СОЮЗСПОРТПРОЕКТ г. Москва

22985-01 32

Альбом V
Часть 1

Типовой проект

Фм — 17

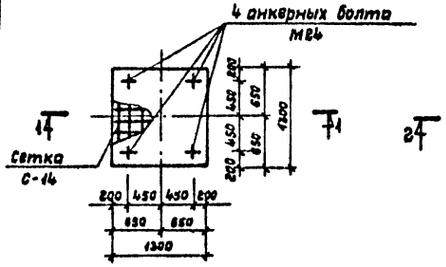

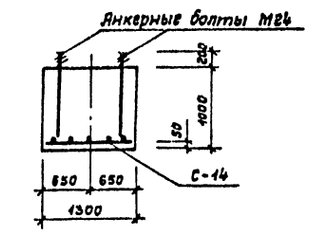

Фм — 18

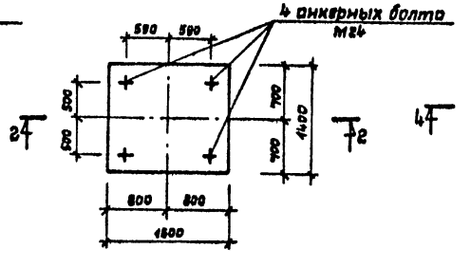

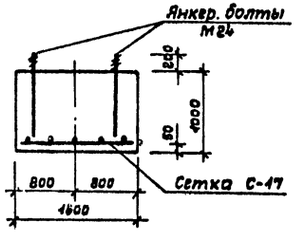

Фм — 19

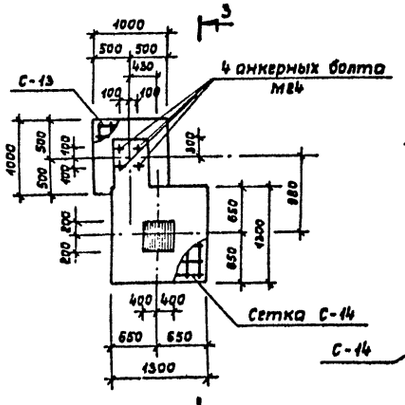

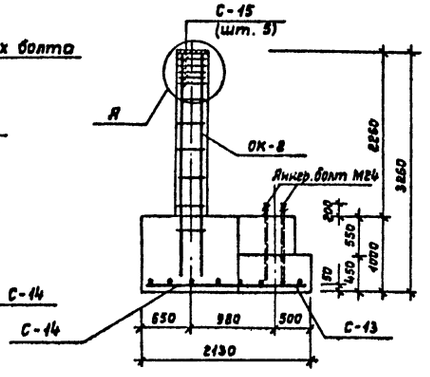

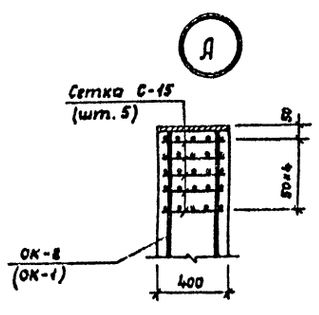

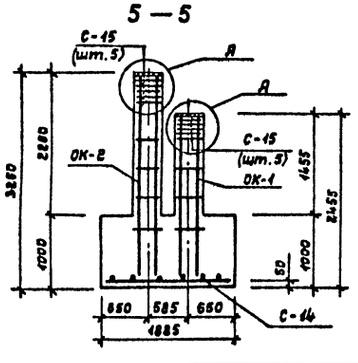

Фм — 20

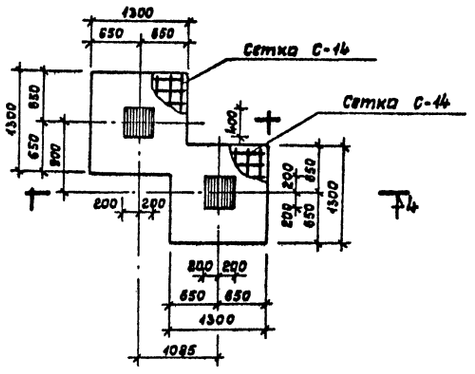

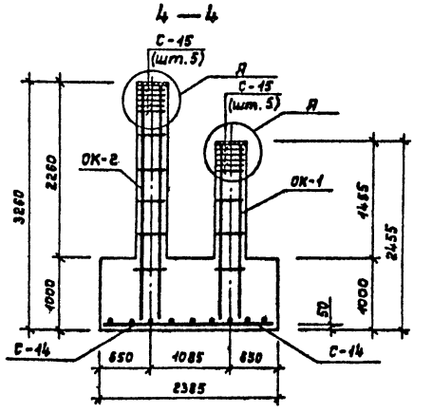

Фм — 21

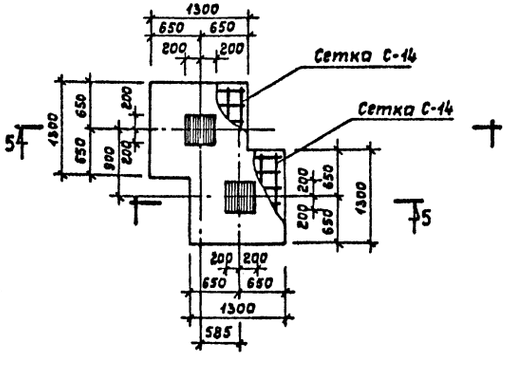

Формат	Зона	Поз.	Обозначение	Наименование	Кол.	Примечание
				Фундамент Фм-17	1	
				Сборочные единицы		
			АС.И.04.14.00 СБ	Сетка С-14	1	10,78 кг
				Болт 1,1 М24х1120 Вст3кп2		
				ГОСТ 24379.1-80	4	4,56 кг
				Материал		
				Бетон В15	—	1,69 м³
				Фундамент Фм-18	1	
				Сборочные единицы		
			АС.И.04.17.00 СБ	Сетка С-17	1	15,15 кг
				Болт 1,1 М24х1120. Вст3кп2		
				ГОСТ 24379.1-80	4	4,56 кг
				Материал		
				Бетон В15	—	2,24 м³
				Фундамент Фм-19	1	
				Сборочные единицы		
			АС.И.04.13.00 СБ	Сетка С-13	1	7,08 кг
			АС.И.04.14.00 СБ	Сетка С-14	1	10,78 кг
			АС.И.04.15.00 СБ	Сетка С-15	5	1,28 кг
			АС.И.04.29.00 СБ	Объемн.каркас ОК-2	1	71,78 кг
				Болт 1,1 М24х1120. Вст3кп2		
				ГОСТ 24379.1-80	4	4,56 кг
				Материал		
				Бетон В15	—	2,74 м³
				Фундамент Фм-20	1	
				Сборочные единицы		
			АС.И.04.14.00 СБ	Сетка С-14	2	10,78 кг
			АС.И.04.15.00 СБ	Сетка С-15	10	1,28 кг
			АС.И.04.28.00 СБ	Объемн.каркас ОК-1	1	56,29 кг
			АС.И.04.29.00 СБ	Объемн.каркас ОК-2	1	71,78 кг
				Материал		
				Бетон В15	—	3,96 м³
				Фундамент Фм-21	1	
				Сборочные единицы		
			АС.И.04.14.00 СБ	Сетка С-14	2	10,78 кг
			АС.И.04.15.00 СБ	Сетка С-15	10	1,28 кг
			АС.И.04.28.00 СБ	Объемн.каркас ОК-1	1	56,29 кг
			АС.И.04.29.00 СБ	Объемн.каркас ОК-2	1	71,78 кг
				Материал		
				Бетон В15	—	3,76 м³

Привязан:

Инв.№

Нач.мас.	Цветков	
ГАП	Гунст	
ГИП	Маврин	
Рук.гр.	Мореулия	
Исполн.	Корнеев	
Провер.	Уткин	
Н.контр.	Горбачев	

ТП 291-8-17 С.87 АС

Физкультурно-оздоровительный комплекс в легких металлических конструкциях /ФОК-2/

Стадия	Лист	Листов
РП	24	

Конструкция фундаментов Фм-17; Фм-18; Фм-19; Фм-20; Фм-21

СОЮЗСПОРТПРОЕКТ г. Москва

22985-01 33

Инв.№ подл. | Подпись и дата | Взам.инв.№

22985-01

Альбом I
Часть 1

Типовой проект

Фм — 22

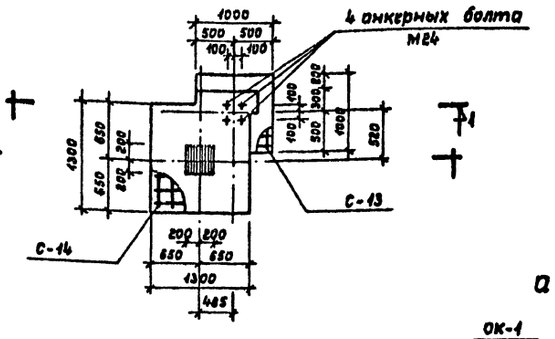

Фм — 23

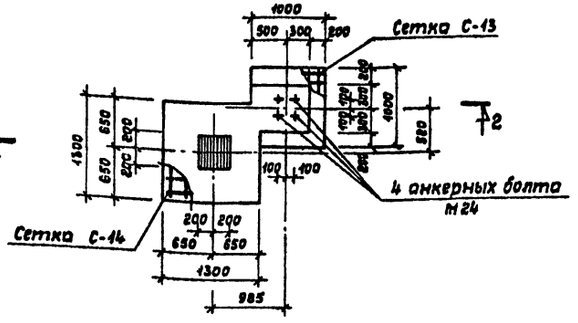

Фм — 24

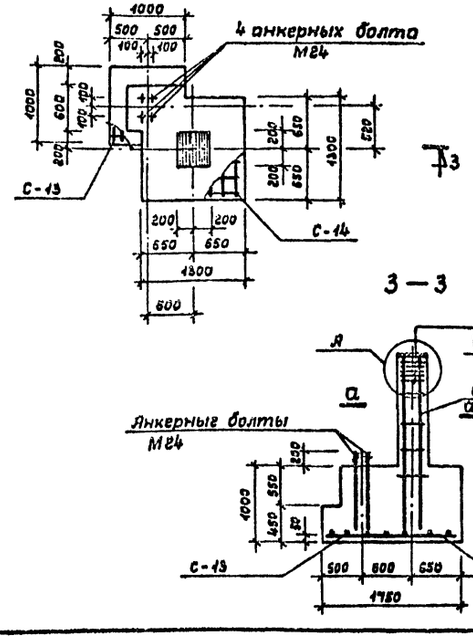

Фм — 25

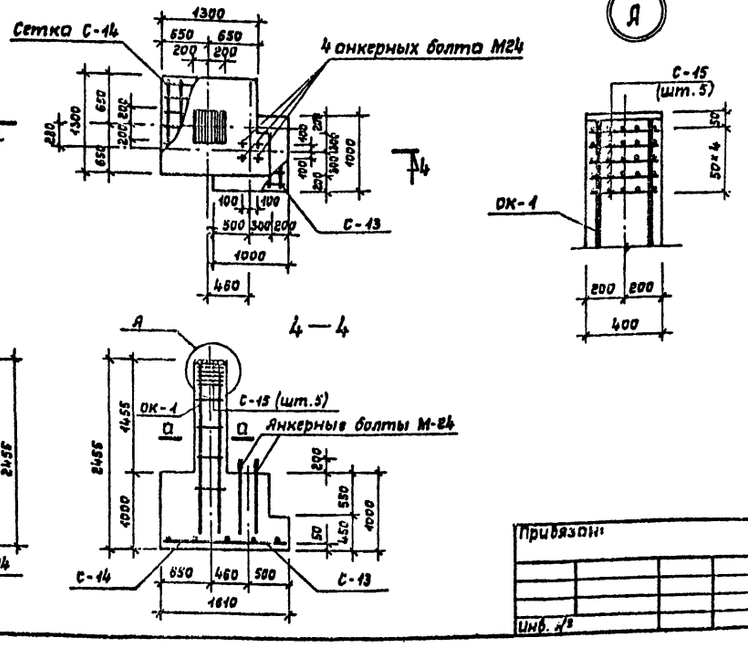

Формат	Зона	Поз.	Обозначение	Наименование	Кол.	Примечание
				Фундамент Фм-22	1	
				Сборочные единицы		
			АС.И.04.13.00 СБ	Сетка С-13	1	7,08 кг
			АС.И.04.14.00 СБ	Сетка С-14	1	10,78 кг
			АС.И.04.15.00 СБ	Сетка С-15	5	1,28 кг
			АС.И.04.28.00 СБ	Объемн. каркас ОК-1	1	56,29 кг
				Болт 1.1 М24×1120. Вст3кп2		
				ГОСТ 24379.1-80	4	4,56 кг
				Материал		
				Бетон В15	—	2,23 м³
				Фундамент Фм-23	1	
				Сборочные единицы		
			АС.И.04.13.00 СБ	Сетка С-13	1	7,08 кг
			АС.И.04.14.00 СБ	Сетка С-14	1	10,78 кг
			АС.И.04.15.00 СБ	Сетка С-15	5	1,28 кг
			АС.И.04.28.00 СБ	Объемн. каркас ОК-1	1	56,29 кг
				Болт 1.1 М24×1120. Вст3кп2		
				ГОСТ 24379.1-80	4	4,56 кг
				Материал		
				Бетон В15	—	2,52 м³
				Фундамент Фм-24	1	
				Сборочные единицы		
			АС.И.04.13.00 СБ	Сетка С-13	1	7,08 кг
			АС.И.04.14.00 СБ	Сетка С-14	1	10,78 кг
			АС.И.04.15.00 СБ	Сетка С-15	5	1,28 кг
			АС.И.04.28.00 СБ	Объемн. каркас ОК-1	1	56,29 кг
				Болт 1.1 М24×1120. Вст3кп2		
				ГОСТ 24379.1-80	4	4,56 кг
				Материал		
				Бетон В15	—	2,4 м³
				Фундамент Фм-25	1	
				Сборочные единицы		
			АС.И.04.13.00 СБ	Сетка С-13	1	7,08 кг
			АС.И.04.14.00 СБ	Сетка С-14	1	10,78 кг
			АС.И.04.15.00 СБ	Сетка С-15	5	1,28 кг
			АС.И.04.28.00 СБ	Объемн. каркас ОК-1	1	56,29 кг
				Болт 1.1 М24×1120. Вст3кп2		
				ГОСТ 24379.1-80	4	4,56 кг
				Материал		
				Бетон В15	—	2,32 м³

Привязан:

Инв. №

Инв. № подл. | Подпись и дата | Взам. инв. №

Нач. мас.	Цветков	
ГАП	Гунст	
Гип	Мабрин	
Рук. гр.	Моргулия	
Исполн.	Шепилова	
Провер.	Уткин	
Н. контр.	Горбачев	

ТП 291-8-17 с. 87 АС

Физкультурно-оздоровительный комплекс в легких металлических конструкциях (ФОК-2)

Стадия	Лист	Листов
РП	25	

Конструкция фундаментов Фм-22; Фм-23; Фм-24; Фм-25

СОЮЗСПОРТПРОЕКТ г. Москва

22985-01 34

Альбом I
Часть 1

Типовой проект

Фм — 26

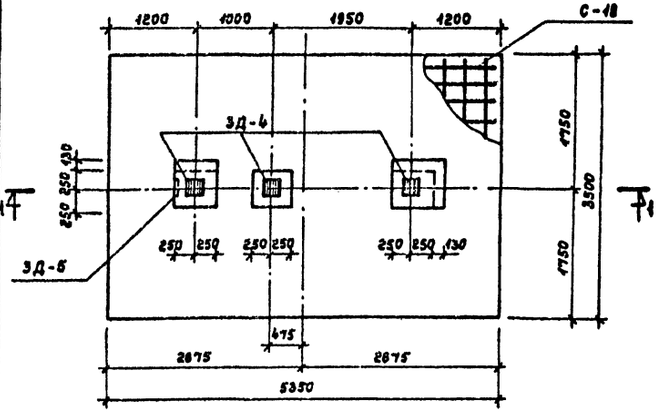

Фм — 27

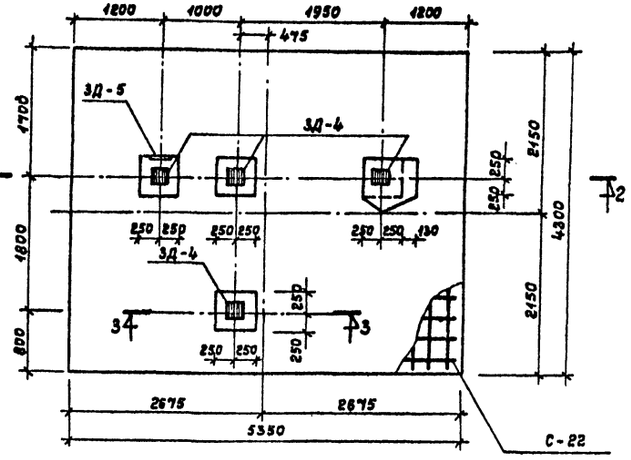

1 — 1

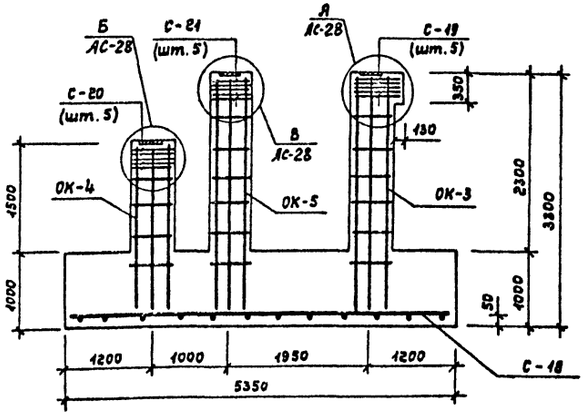

2 — 2

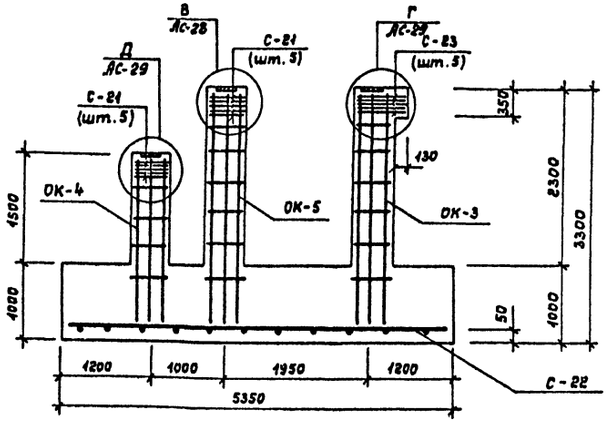

3 — 3

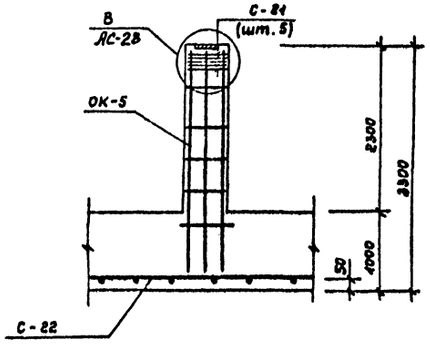

Формат	Зона	Поз.	Обозначение	Наименование	Кол.	Примечание
				Фундамент Фм-26	1	
				Сборочные единицы		
				Объемные каркасы:		
			АС.И.04.30.00 СБ	ОК-3	1	220,73 кг
			АС.И.04.31.00 СБ	ОК-4	1	164,61 кг
			АС.И.04.32.00 СБ	ОК-5	1	39,83 кг
			АС.И.04.18.00 СБ	Сетка С-18	1	231,96 кг
			АС.И.04.19.00 СБ	Сетка С-19	5	3,12 кг
			АС.И.04.20.00 СБ	Сетка С-20	5	2,62 кг
			АС.И.04.21.00 СБ	Сетка С-21	5	2,2 кг
			АС.И.04.38.00 СБ	Закладная деталь 3Д-4	3	15,82 кг
			АС.И.04.39.00 СБ	Закладная деталь 3Д-5	1	5,06 кг
			АС.И.04.34.00 СБ	Отдельный стержень ОС-2	6	6,16 кг
			АС.И.04.40.00	Ограничитель ОП-1	2	51,5 кг
			АС.И.04.42.00	Ограничитель ОП-3	1	41,61 кг
				Материал		
				Бетон В15	—	20,33 м³
				Фундамент Фм-27	1	
				Сборочные единицы		
				Объемные каркасы:		
			АС.И.04.30.00 СБ	ОК-3	1	220,73 кг
			АС.И.04.31.00 СБ	ОК-4	1	164,61 кг
			АС.И.04.32.00 СБ	ОК-5	2	39,83 кг
			АС.И.04.21.00 СБ	Сетка С-21	15	2,2 кг
			АС.И.04.22.00 СБ	Сетка С-22	1	284,72 кг
			АС.И.04.23.00 СБ	Сетка С-23	5	3,87 кг
			АС.И.04.38.00 СБ	Закладная деталь 3Д-4	4	15,82 кг
			АС.И.04.39.00 СБ	Закладная деталь 3Д-5	1	5,06 кг
			АС.И.04.34.00 СБ	Отдельный стержень ОС-2	4	6,16 кг
				Ограничитель перемеще-		
			АС.И.04.41.00 СБ	ний ОП-2	2	37,4 кг
				Детали		
				25 АI, ℓ = 250 мм		
				ГОСТ 5781-82*	2	0,96 кг
				Материал		
				Бетон В15	—	25,24 м³

Привязан:

Инв. №

Нач.мас	Цветков	
ГАП	Гунст	
ГИП	Маврин	
Рук.гр.	Моргулия	
Исполн.	Шепилова	
Провер.	Корнеев	
Н.контр	Горбачев	

ТП 291-8-17 с. 87 АС

Физкультурно-оздоровительный комплекс в легких металлических конструкциях (ФОК-2)

Стадия	Лист	Листов
РП	26	

Конструкция фундаментов Фм-26; Фм-27

СОЮЗСПОРТПРОЕКТ г. Москва

22985-01 35

Инв. № подл. | Подпись и дата | Взам. инв. №

Альбом I
Часть 1

Типовой проект

Фм — 28; Фм — 28* (зеркально) Фм — 29 Фм — 30

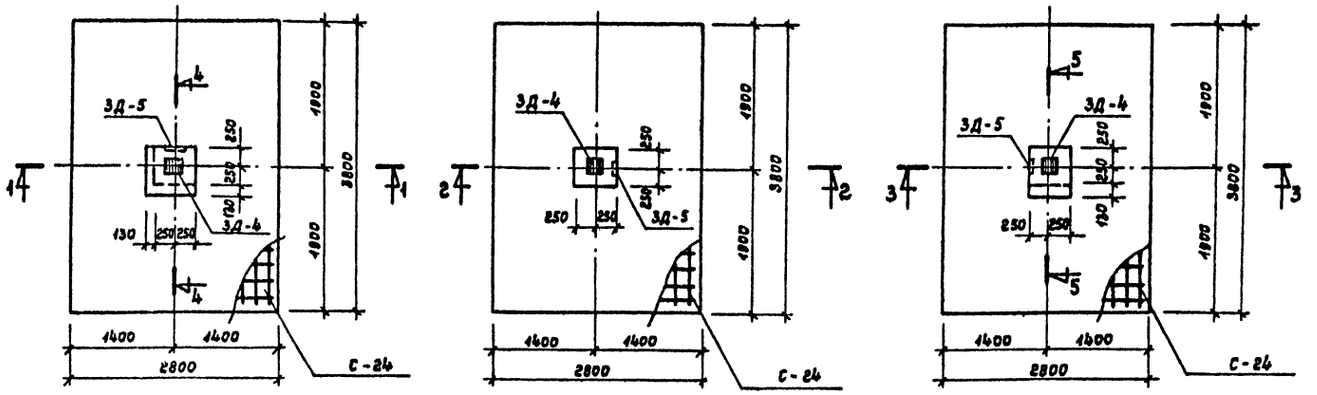

1 — 1 2 — 2 3 — 3

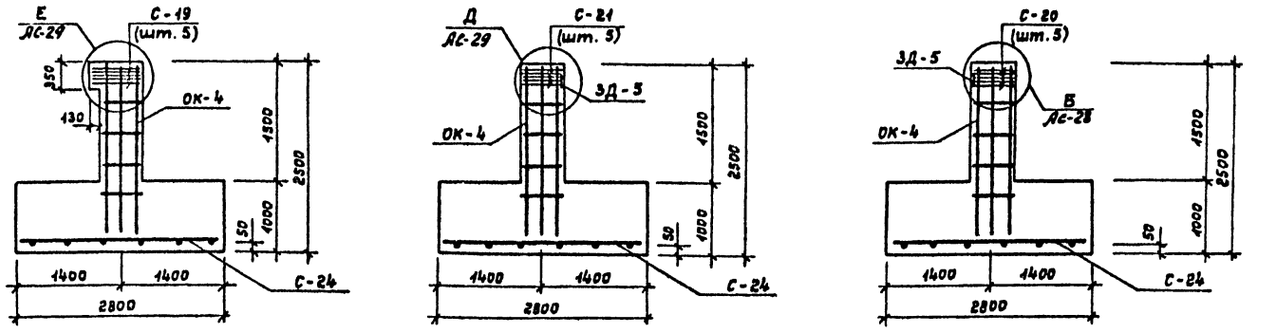

4 — 4 5 — 5

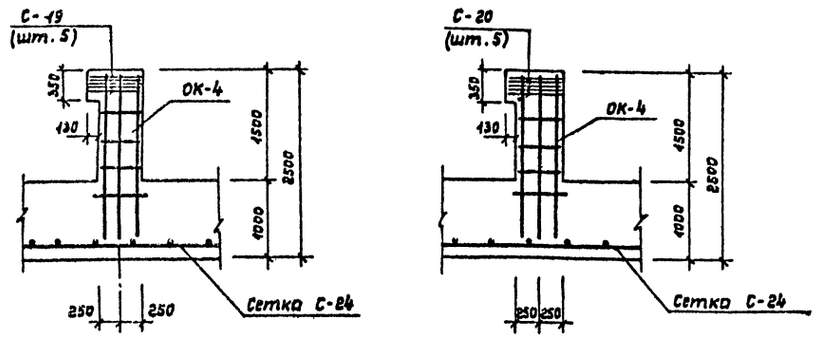

Формат	Зона	Поз.	Обозначение	Наименование	Кол.	Примечание
				Фундамент Фм-28	2	
				Фундамент Фм-28*	1	
				Сборочные единицы		
			АС.И.04.31.00 СБ	Объемный каркас ОК-4	1	164,61 кг
			АС.И.04.24.00 СБ	Сетка С-24	1	134,7 кг
			АС.И.04.19.00 СБ	Сетка С-19	5	3,12 кг
			АС.И.04.38.00 СБ	Закладная деталь 3Д-4	1	15,82 кг
			АС.И.04.39.00 СБ	Закладная деталь 3Д-5	1	5,06 кг
			АС.И.04.34.00	Отдельный стержень ОС-2	4	6,16 кг
			АС.И.04.40.00	Ограничитель перемещений		
				ОП-1	2	51,5 кг
				Материалы		
				Бетон В15	—	11,1 м³
				Фундамент Фм-29	2	
				Сборочные единицы		
			АС.И.04.31.00 СБ	Объемный каркас ОК-4	1	164,61 кг
			АС.И.04.24.00 СБ	Сетка С-24	1	134,7 кг
			АС.И.04.21.00 СБ	Сетка С-21	5	2,2 кг
			АС.И.04.38.00 СБ	Закладная деталь 3Д-4	1	15,82 кг
			АС.И.04.39.00 СБ	Закладная деталь 3Д-5	1	5,06 кг
				Материал		
				Бетон В15	—	11,02 м³
				Фундамент Фм-30	1	
				Сборочные единицы		
			АС.И.04.31.00 СБ	Объемный каркас ОК-4	1	164,61 кг
			АС.И.04.24.00 СБ	Сетка С-24	1	134,7 кг
			АС.И.04.20.00 СБ	Сетка С-20	5	2,62 кг
			АС.И.04.38.00 СБ	Закладная деталь 3Д-4	1	15,82 кг
			АС.И.04.39.00 СБ	Закладная деталь 3Д-5	1	5,06 кг
			АС.И.04.34.00	Отдельный стержень ОС-2	2	6,16 кг
				Ограничитель перемещений		
			АС.И.04.42.00	ОП-3	1	41,61 кг
				Материал		
				Бетон В15	—	11,04 м³

Инв. № подл. | Подпись и дата | Взам. инв. №

Привязан:

Инв. №

Нач. мас.	Цветков		
ГАП	Гунст		
ГИП	Маврин		
Рук. гр.	Маргулия		
Исполн.	Корнеев		
Провер.	Шепилова		
Н. контр.	Горбачев		

ТП 291-8-17 С. 87 АС

Физкультурно-оздоровительный комплекс в легких металлических конструкциях /ФОК-2/

Стадия: РП | Лист: 27 | Листов:

Конструкция фундаментов Фм-28; Фм-28*; Фм-29; Фм-30

СОЮЗСПОРТПРОЕКТ г. Москва

22985-01 36

Альбом I
Часть 1

Типовой проект

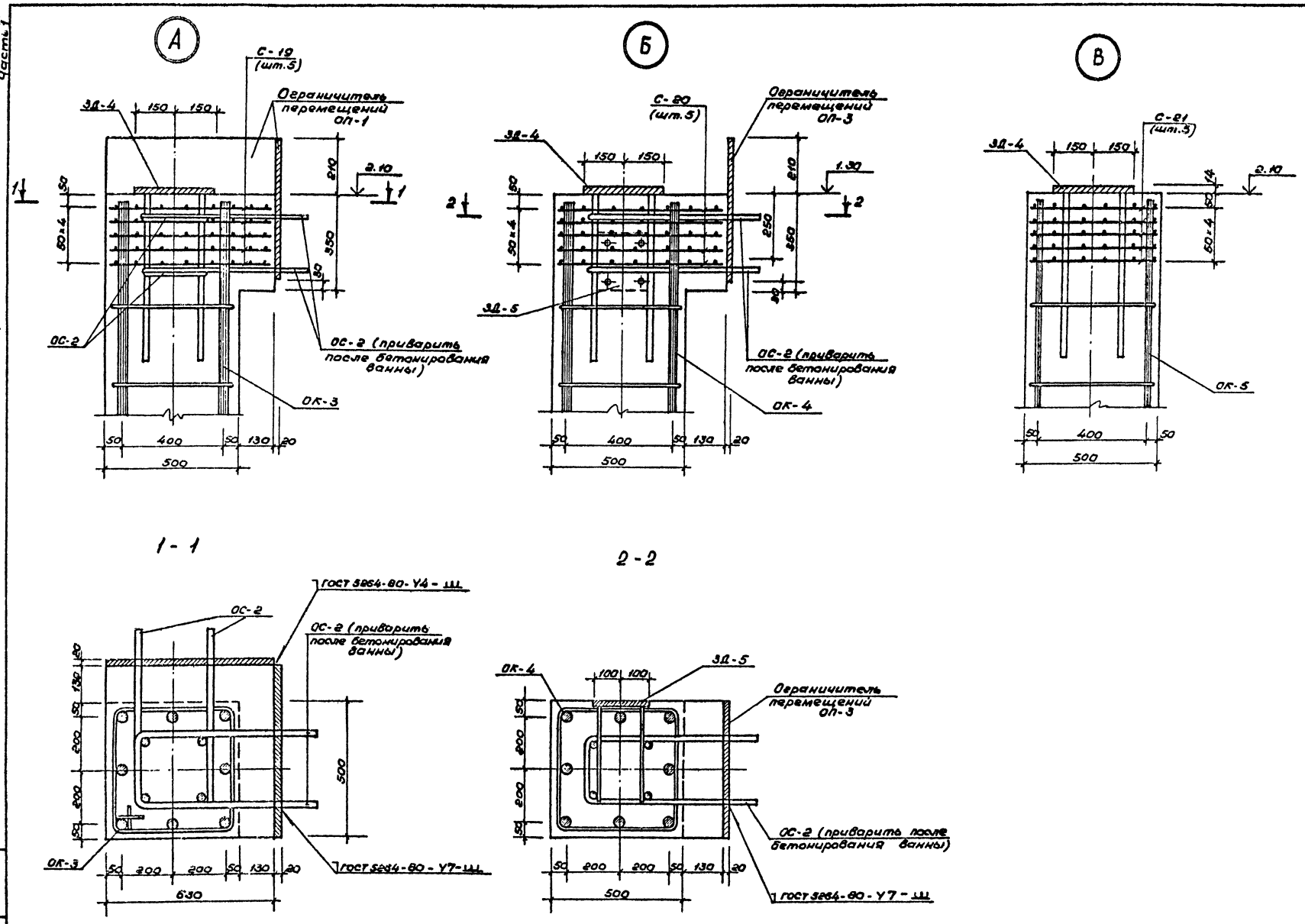

Нач.мас	Цветков		ТП 291-8-17 С.87 АС		
ГАП	Гунст		Физкультурно-оздоровительный комплекс в легких металлических конструкциях (ФОК-2)	Стадия	Лист	Листов
ГИП	Маврин			РП	28	
Рук.гр.	Маргулия					
Исполнит.	Уткин		Узлы А; Б; В	СОЮЗСПОРТПРОЕКТ г. Москва		
Проверил	Корнеев					
Н.контр.	Горбачев					

Привязан

Инв.№

22985-01 37

22985-01

Инв.№ подл. | Подпись и дата | Взам.инв.№

Альбом I Часть 1

Типовой проект

Г

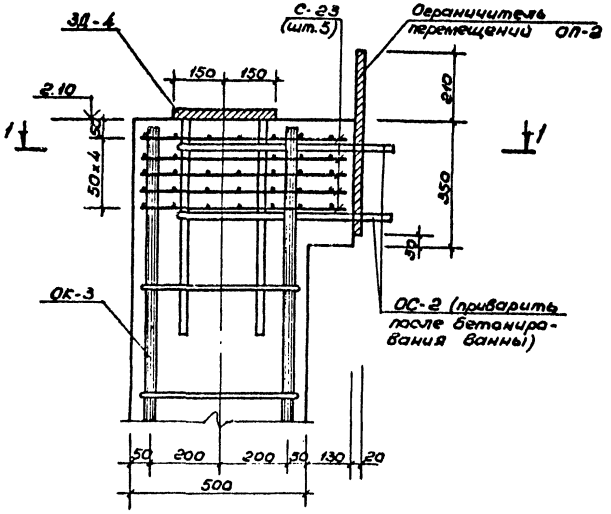

1 - 1

Д

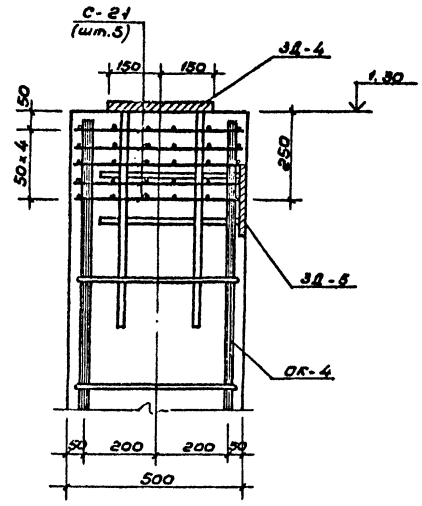

2 - 2

Е

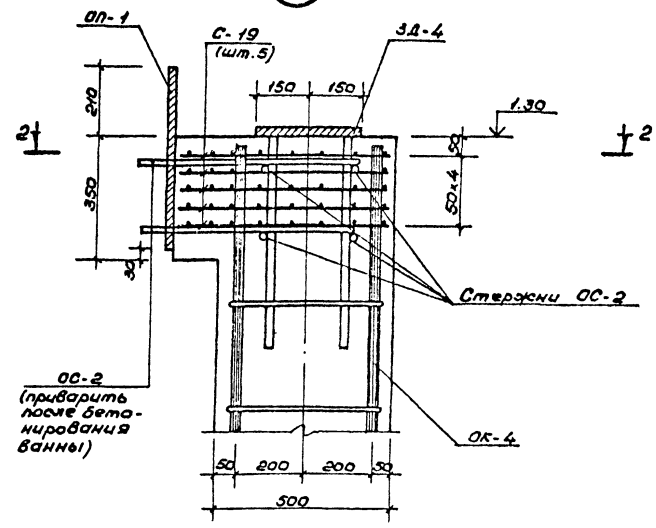

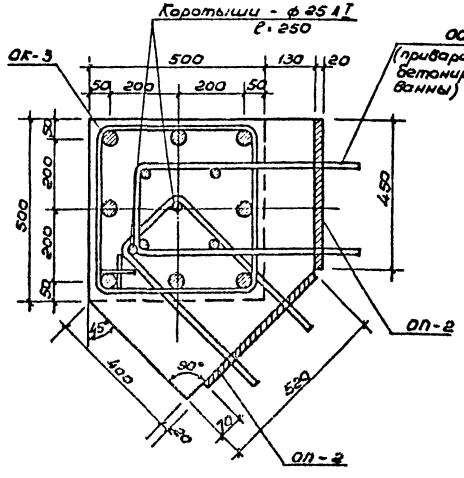

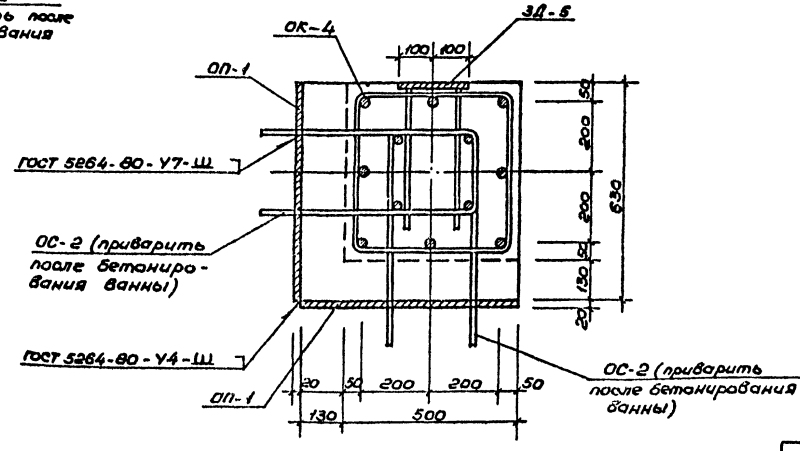

				ТП 291-8-17 С.87		Ас
Нач.мас	Цветков					
ГАП	Гунст			Физкультурно-оздоровительных комплексов в зданиях металлических конструкциях (ФОК-2)	Стадия	Лист	Листов
ГИП	Моврин				РП	29	
Рук.гр	Мюрзулин						
Исполн	Шепилова			Узлы Г; Д; Е	СОЮЗСПОРТПРОЕКТ г. Москва		
Проверил	Корнеев						
Н.контр	Горбачев						

Привязан

Инв.№

Инв.№ подл. | Подпись и дата | Взам.инв.№

22985-01 38

Альбом I Часть 1

Типовой проект

Схема расположения конструкций зеркала

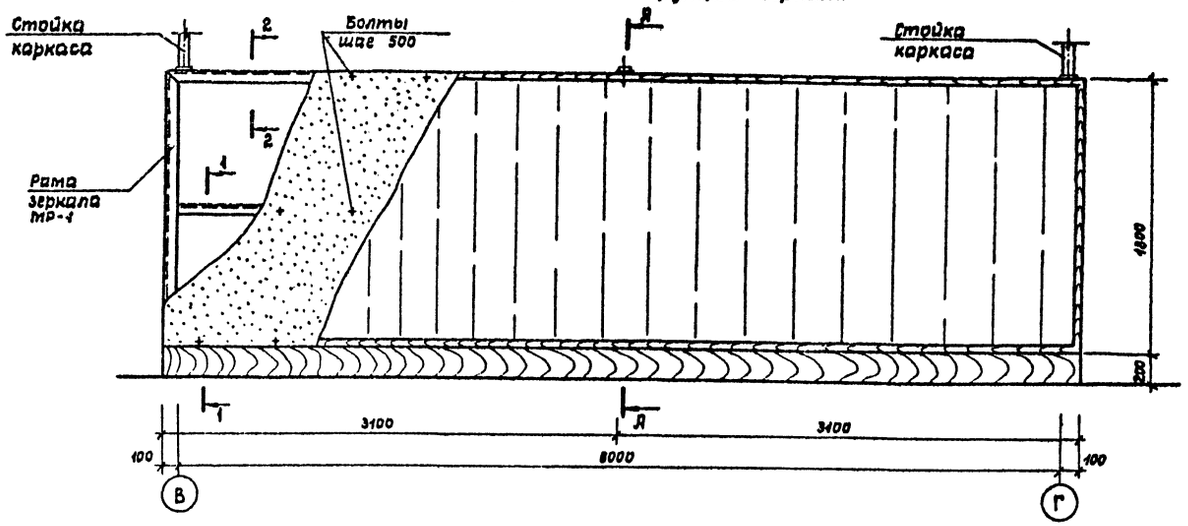

Схема металлических конструкций крепления зеркала

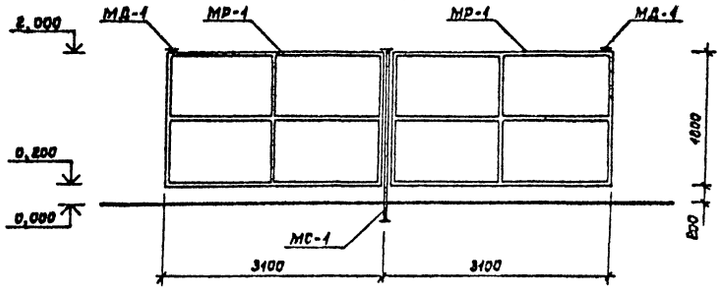

1 — 1

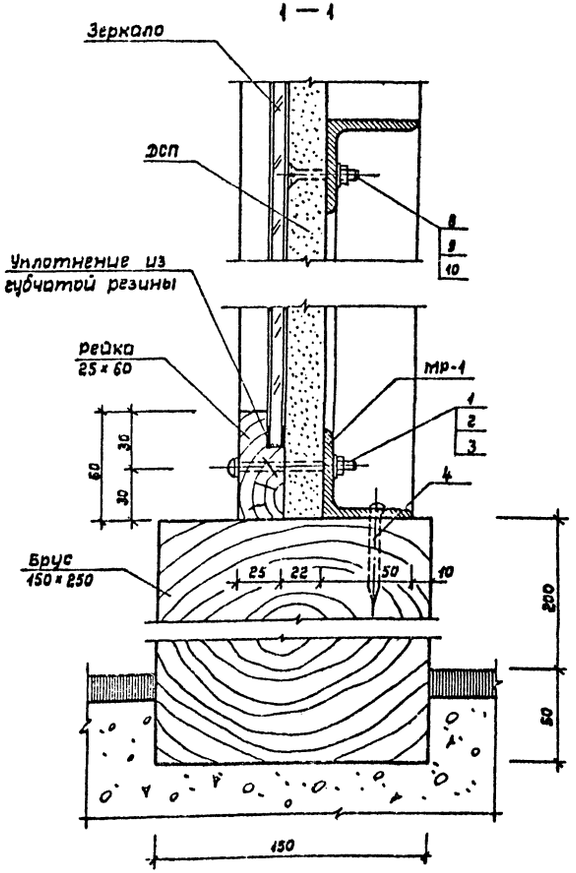

2 — 2

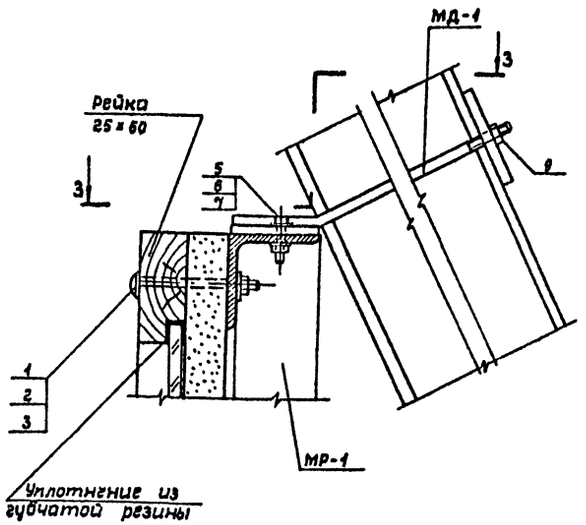

3 — 3

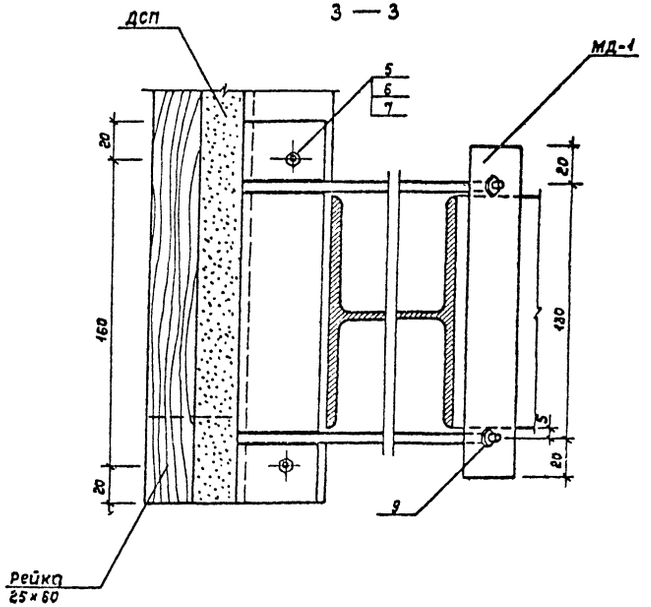

Разрез „А-А" смотри лист АС-31

Согласовано: Спорт. технолог Бельский

Инв. № подл. | Подпись и дата | Взам. инв. №

Привязан:

Инв. №

Нач. мас.	Цветков		
ГАП	Гунст		
ГИП	Маврин		
Рук. гр.	Моргулия		
Исполн.	Клитова		
Провер.	Шепилова		
Н. контр.	Горбачев		

ТП 291-8-17 с. 87 АС

Физкультурно-оздоровительный комплекс в легких металлических конструкциях (ФОК-2)

Стадия	Лист	Листов
РП	30	

Конструкция крепления зеркала

СОЮЗСПОРТПРОЕКТ г. Москва

22985-01 39

А — А

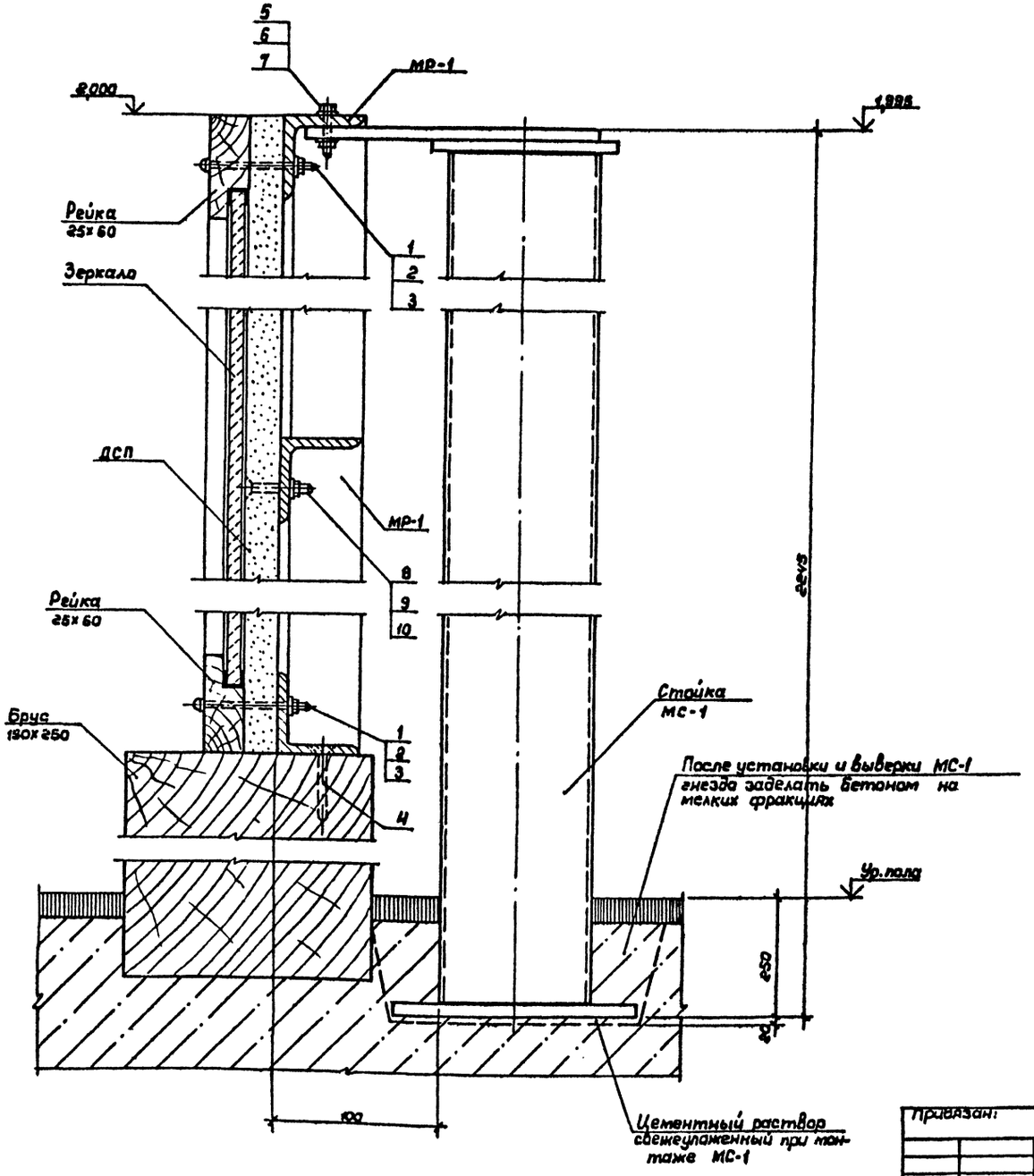

Форм	Зона	Поз.	Обозначение	Наименование	Кол.	Примеч.
				Конструкция крепления зеркала		
				Сборочные единицы		
			АС.05.01.00 СБ	Рама зеркала МР-1	2	53,57 кг
			АС.05.02.00. СБ	Стойка МС-1	1	44,59 кг
			АС.05.03.00.СБ	Крепежная деталь МД-1	2	0,98 кг
				Стандартные изделия		
		1		Болт М8х65 ГОСТ 5915-70* / Х18Н10Т ГОСТ 5632-72*	30	
		2		Гайка М8 ГОСТ 5915-70* / Х18Н10Т ГОСТ 5632-72*	30	
		3		Шайба В ГОСТ 11371-78* / Х18Н10Т ГОСТ 5632-72*		
		4		Шуруп Ф3х60 ГОСТ 1144-80* / Х18Н10Т ГОСТ 5632-72*	22	
		5		Болт М10 ГОСТ 5915-70* / Х18Н10Т ГОСТ 5632-72*	6	
		6		Гайка М10 ГОСТ 5915-70* / Х18Н10Т ГОСТ 5632-72*	12	
		7		Шайба 10 ГОСТ 11371-78* / Х18Н10Т ГОСТ 5632-72*	12	
		8		Болт М6х40 ГОСТ 7785-81 / Х18Н10Т ГОСТ 5632-72*	50	
		9		Гайка М6 ГОСТ 5915-70* / Х18Н10Т ГОСТ 5632-72*	50	
		10		Шайба 6 ГОСТ 11371-78* / Х18Н10Т ГОСТ 5632-72*	50	
				ДСП ПС-3 d^2=22 ГОСТ 10632-77*		11,16 м²
				Брус 150х250 L=6000 ГОСТ 8486-86Е		0,24 м³
				Рейка 25х60 L=16000 ГОСТ 8486-86Е		0,024 м³
				Зеркало 1710х5910		10,5 м²

Привязан:

Инв.№

Нач.мас.	Цветков	
ГАП	Гунст	
ГИП	Маврин	
Рук.гр.	Маргулия	
Исполн.	Климова	
Провер.	Шепилова	
Н.контр.	Горбачев	

ТП 291-8-17 С. 87 АС

Физкультурно-оздоровительный комплекс в легких металлических конструкциях (ФОК-2)

Стадия	Лист	Листов
РП	31	

Конструкция крепления зеркала А-А. Спецификация

СОЮЗСПОРТПРОЕКТ г. Москва

22985-01 40

Инв.№ подл. | Подпись и дата | Взам.инв.№

Альбом I
Часть 1

Типовой проект

Схема расположения подвески крепления канатов

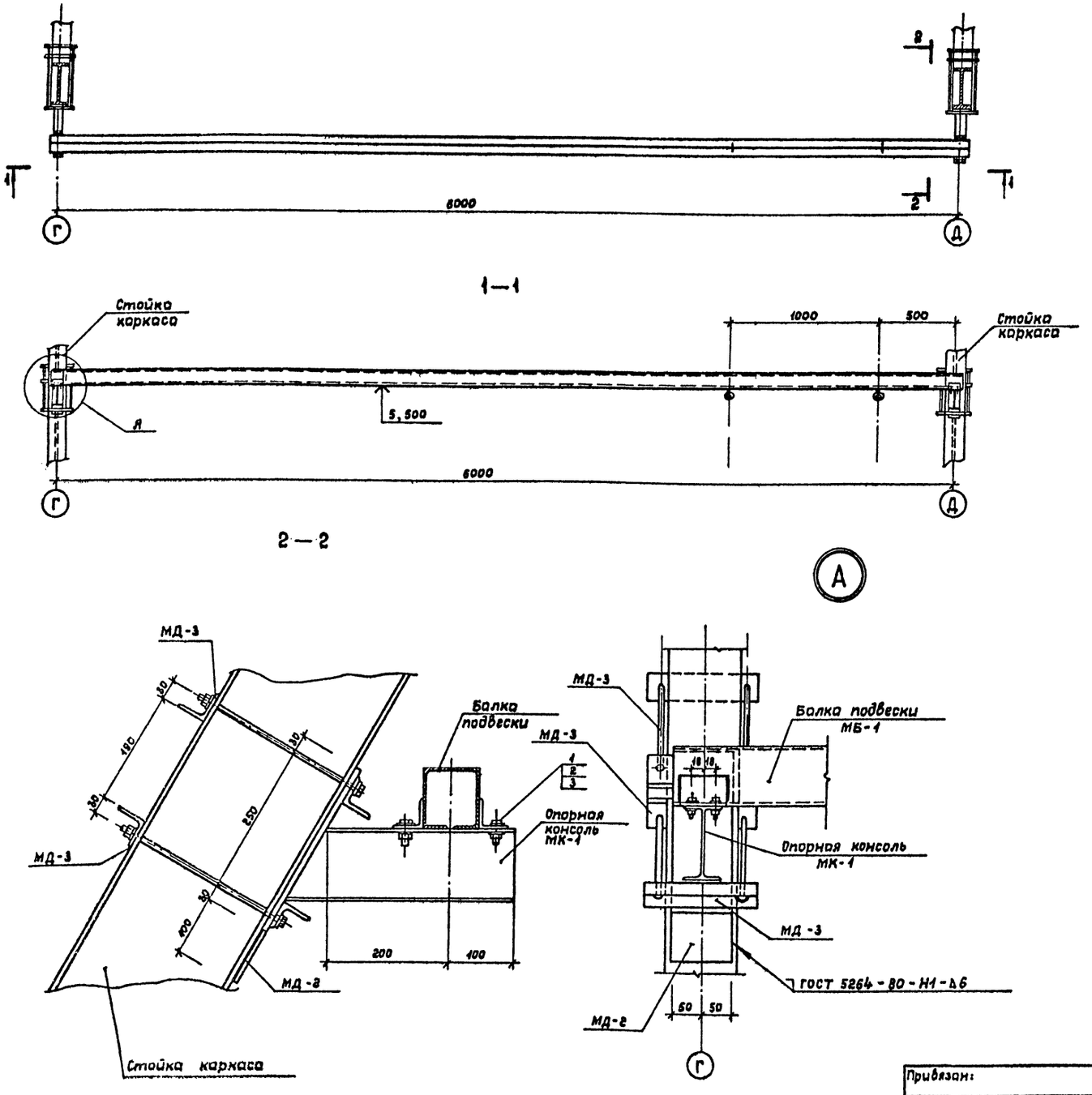

Формат	Зона	Поз.	Обозначение	Наименование	Кол.	Примечание
				Подвеска крепления	1	
				Сборочные единицы		
				Крепежная деталь		
			АСИ.05.06.00 СБ	МД-3	4	2,1 кг
				Балка подвески		
			АСИ.05.07.00 СБ	МБ-1	1	107,6 кг
				Опорная консоль		
			АСИ 05.05.00 СБ	МК-1	2	6,0 кг
			АСИ 05.04.00	Упор МД-2	2	0,47 кг
				Стандартные изделия		
		1		Болт М10×30 ГОСТ 7798-70* / Х18Н10Т ГОСТ 5632-72*	8	0,03 кг
		2		Гайка М10 ГОСТ 5915-70* / Х18Н10Т ГОСТ 5632-72*	16	0,01 кг
		3		Шайба 10 ГОСТ 11371-78* / Х18Н10Т ГОСТ 5632-72*	16	0,004 кг

Согласовано
Спорт. технолог Беленький
Взам. инв. №
Подпись и дата
Инв. № подл.

Привязан:

Инв. №

Нач. мас.	Цветков	
ГАП	Гунст	
ГИП	Маврин	
Рук. гр.	Маргулия	
Исполн.	Корнеев	
Провер.	Щепилова	
Н. контр.	Горбачев	

ТП 291-8-17 С.87 АС

Физкультурно-оздоровительный комплекс в легких металлических конструкциях /ФОК-2/

Стадия	Лист	Листов
РП	32	

Конструкция крепления гимнастических канатов

СОЮЗСПОРТПРОЕКТ г. Москва

22985-01 41

22985-01

Альбом I
Часть I

Типовой проект

1 — 1

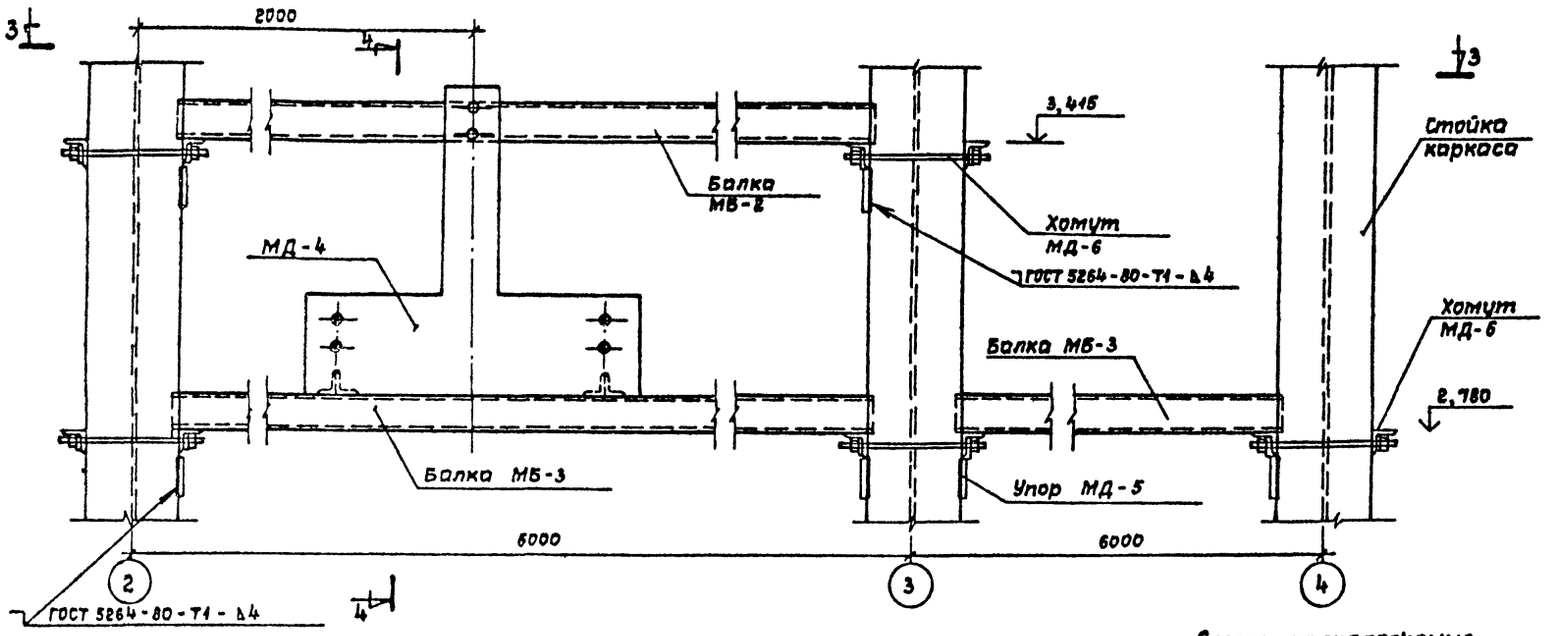

2 — 2

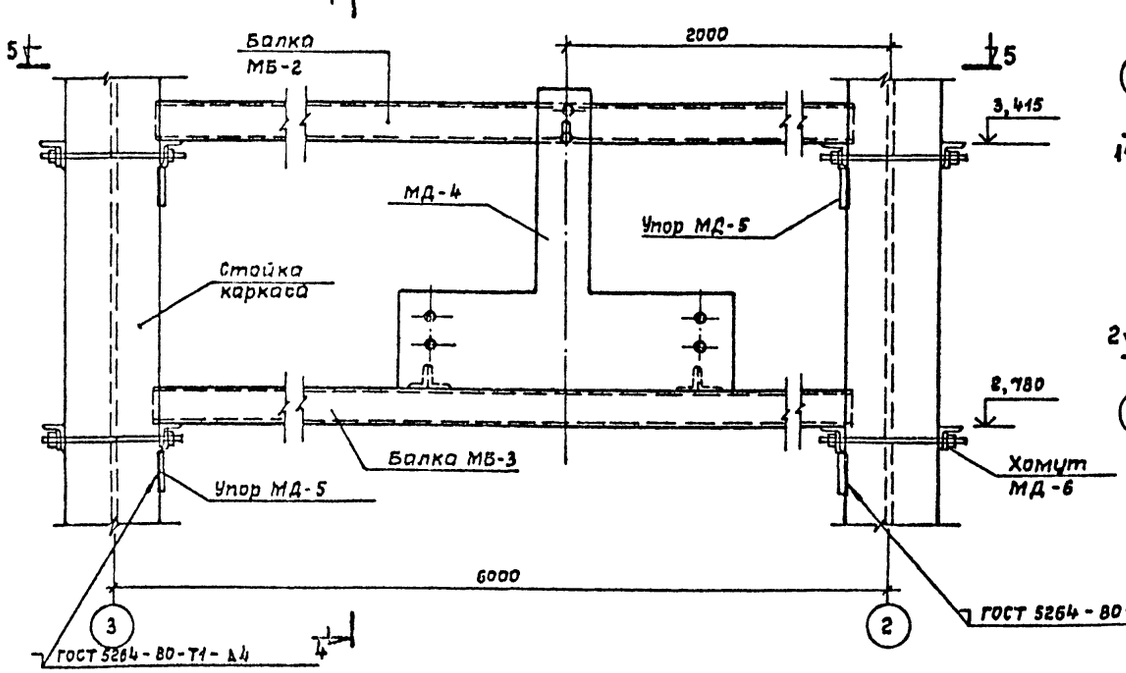

Схема расположения конструкций крепления баскетбольных щитов и гимнастических стенок

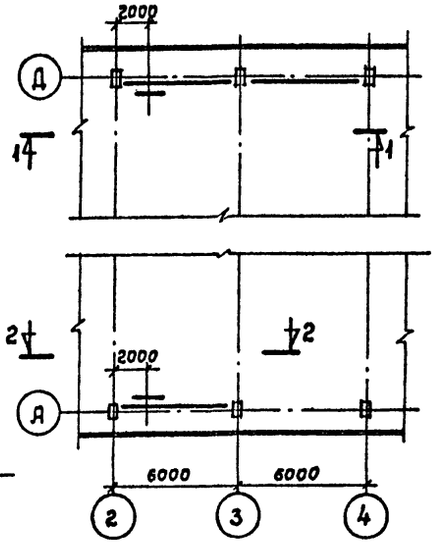

Формат	Зона	Поз.	Обозначение	Наименование	Кол.	Примечание
				Конструкция крепления баскет-		
				больного щита и		
				гимнастической		
				стенки (у оси „Д")		
				Сборочные единицы		
			АС.И.05.08.00 СБ	Балка МБ-2	1	99,64 кг
			АС.И.05.09.00 СБ	Балка МБ-3	2	99,64 кг
			АС.И.05.10.00 СБ	МД-4	1	22,98 кг
			АС.И.05.11.00 СБ	Упор МД-5	6	2,36 кг
			АС.И.05.12.00 СБ	Хомут МД-6	5	4,94 кг
				Конструкция крепления баскет-		
				больного щита и		
				гимнастической		
				стенки (у оси „А")		
				Сборочные единицы		
			АС.И.05.08.00СБ	Балка МБ-2	1	99,64 кг
			АС.И.05.09.00 СБ	Балка МБ-3	1	99,64 кг
			АС.И.05.10.00 СБ	МД-4	1	22,98 кг
			АС.И.05.11.00 СБ	Упор МД-5	4	2,36 кг
			АС.И.05.12.00 СБ	Хомут МД-6	4	4,94 кг

Согласовано:

Инв.№ подл. | Подпись и дата | Взам.инв.№ | Спорт.техн. Белянкий

Привязан:

Инв.№

Нач.мас.	Цветков	
ГАП	Гунст	
ГИП	Маврин	
Рук.гр.	Моргулия	
Исполн.	Корнеев	
Провер.	Уткин	
Н.контр.	Горбачев	

ТП 291-8-17 С.87 АС

Физкультурно-оздоровительный комплекс в легких металлических конструкциях /ФРК-2/

Стадия	Лист	Листов
РП	33	

Конструкция крепления баскетбольных щитов и гимнастических стенок

СОЮЗСПОРТПРОЕКТ г. Москва

Альбом I
Часть 1

Типовой проект

3 — 3

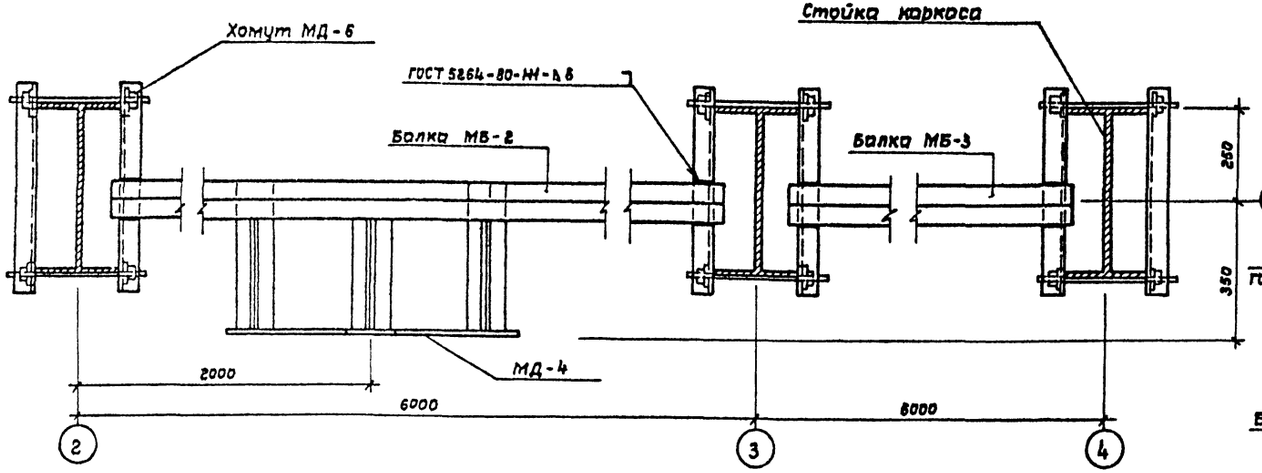

4 — 4

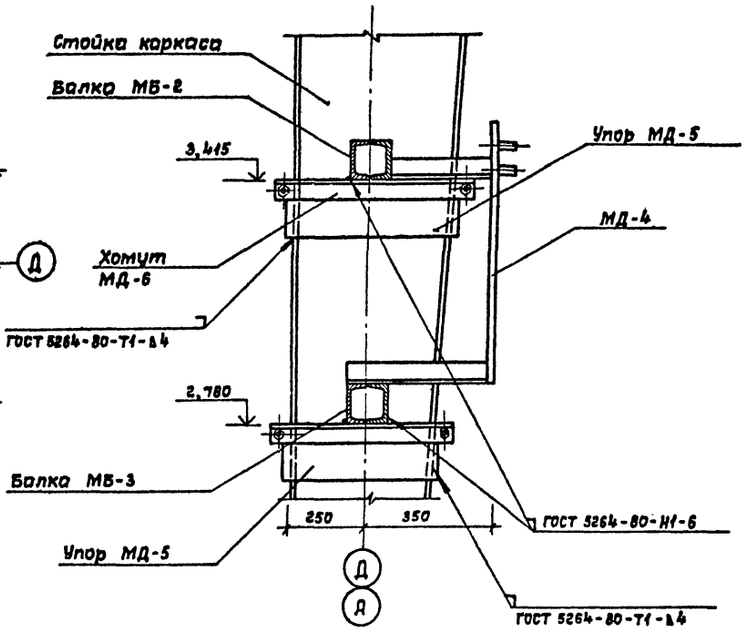

5 — 5

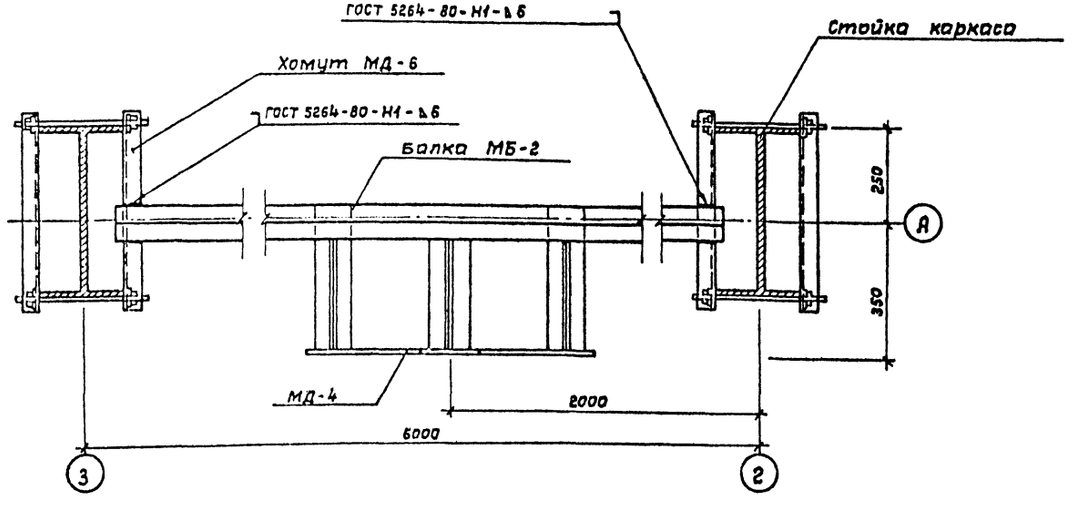

				ТП 291-8-17 С. 87	АС
Привязан:		Нач.мас	Цветков	Физкультурно-оздоровительный комплекс в лёгких металлических конструкциях / ФОК-8/	Стадия: РП; Лист: 34; Листов:
		ГАП	Гунст		
		ГИП	Маврин		
		Рук.гр.	Маргулия		
		Исполн.	Шепилова	Сечения 3-3; 4-4; 5-5	СОЮЗСПОРТПРОЕКТ г. Москва
Инв.№		Провер.	Уткин		
		Н.контр.	Горбачев		

22985-01 43

22985-01

Инв.№ подл. | Подпись и дата | Взам. инв.№

Альбом I Часть 1

Типовой проект

Схема расположения конструкций крепления ограждающей сетки

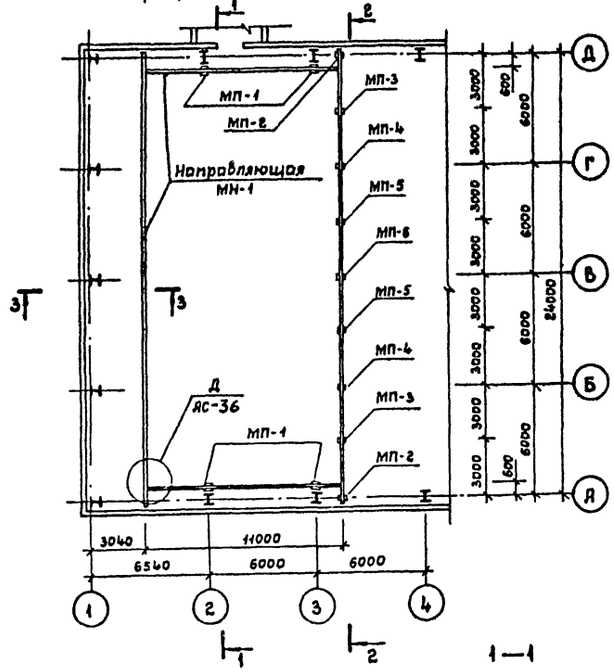

3—3

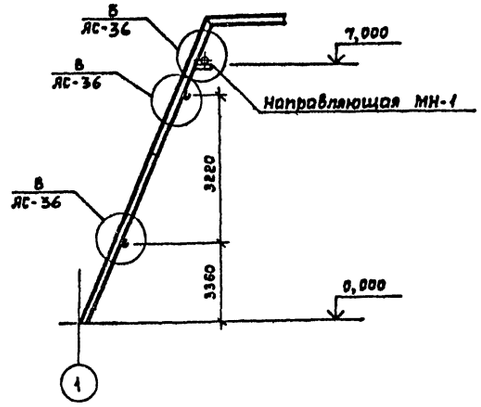

1—1

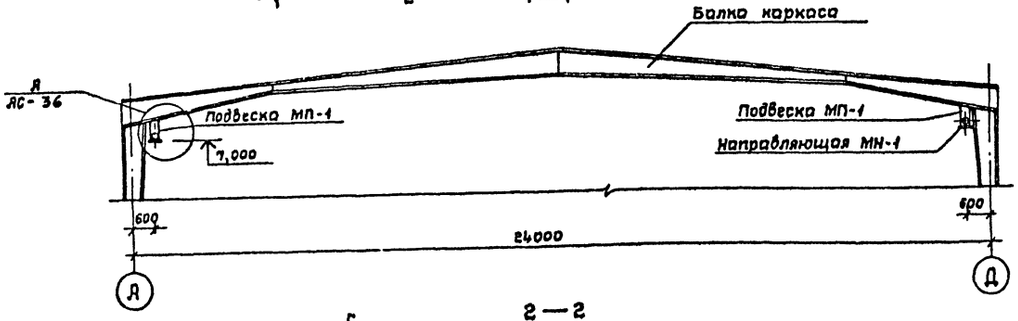

2—2

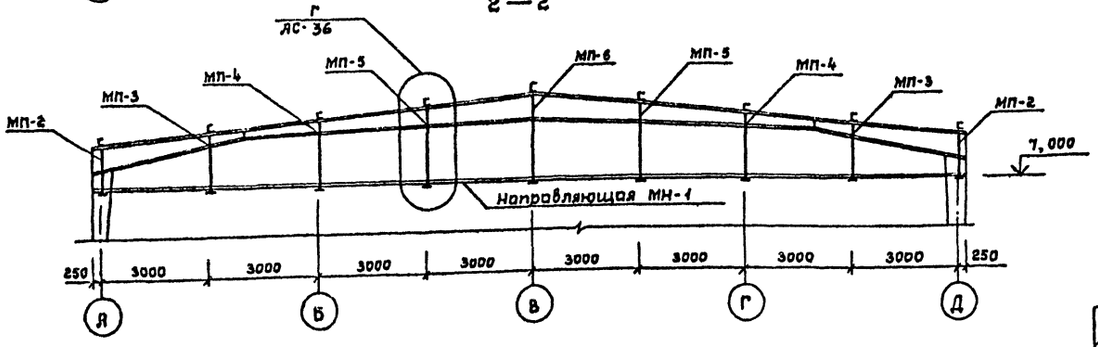

Формат	Зона	Поз.	Обозначение	Наименование	Кол.	Примечание
				Конструкция крепления ограждающей сетки		
				Сборочные единицы		
			Без чертежа	Направляющая МН-1		
				Труба $\frac{\phi 50\times3,5\ \text{ГОСТ}\ 10704\text{-}76^{*}}{\text{Ст.10 ГОСТ 1050-74}^{**}}$		
				$L_{об.}$ = 71 п.м	—	284,71 кг
			АС.У. 05.13.00 СБ	Подвеска МП-1	4	6,44 кг
			АС.У. 05.14.01 СБ	Подвеска МП-2	2	2,37 кг
			АС.У. 05.14.01 СБ	Подвеска МП-3	2	2,73 кг
			АС.У. 05.14.01 СБ	Подвеска МП-4	2	3,11 кг
			АС.У. 05.14.01 СБ	Подвеска МП-5	2	3,47 кг
			АС.У. 05.14.01 СБ	Подвеска МП-6	1	3,85 кг
				Опорная консоль		
			АС.У. 05.16.00 СБ	МК-2	5	3,06 кг
			АС.У. 05.04.00 СБ	Упор МД-2	5	0,47 кг
				Крепежные детали		
			АС.У. 05.06.00 СБ	МД-3	10	2,10 кг
			АС.У. 05.15.00 СБ	МД-7	10	0,05 кг
			АС.У. 05.17.00 СБ	МД-8	9	1,57 кг
			АС.У. 05.18.00 СБ	МД-9	9	1,30 кг
				Стандартные изделия		
		1		Болт $\frac{\text{М12×260 ГОСТ 7798-70}^{*}}{\text{Х18Н10Т ГОСТ 5632-72}^{**}}$	18	0,848 кг
		2		Гайка $\frac{\text{М12 ГОСТ 5915-70}^{*}}{\text{Х18Н10Т ГОСТ 5632-72}^{**}}$	18	0,015 кг
		3		Шайба $\frac{\text{12 ГОСТ 11371-78}^{*}}{\text{Х18Н10Т ГОСТ 5632-72}^{**}}$	36	0,006 кг

Согласовано: Спорт. технолог Беленький; Взам. инв. №; Подпись и дата; Инв. № подл.

Привязан:

Инв. №

Нач. мас.	Цветков	
ГАП	Гунст	
ГИП	Маврин	
Рук. гр.	Моргулия	
Исполн.	Шепилова	
Провер.	Уткин	
Н. контр.	Горбачев	

ТП 291-8-17 С. 87 АС

Физкультурно-оздоровительный комплекс в легких металлических конструкциях /ФОК-2/

Стадия	Лист	Листов
РП	35	

Крепление ограждающей сетки

СОЮЗСПОРТПРОЕКТ г. Москва

22985-01 44

Альбом I
Часть 1

Типовой проект

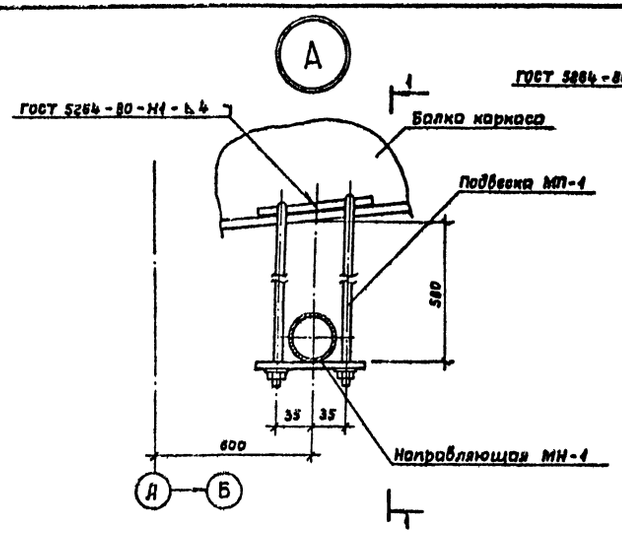

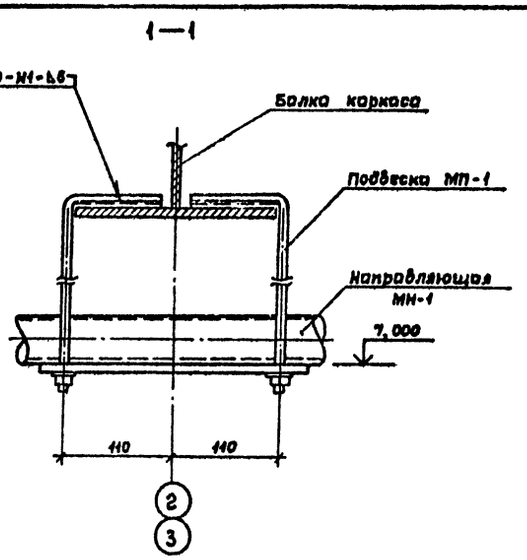

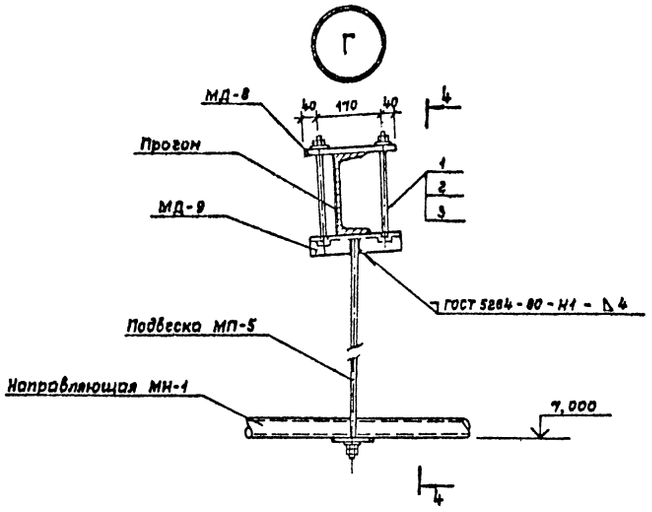

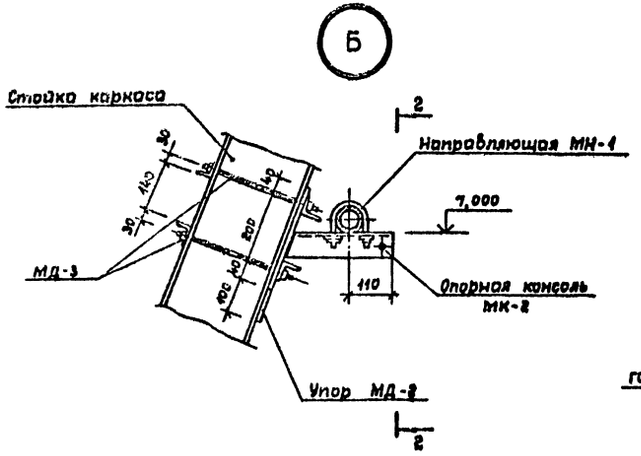

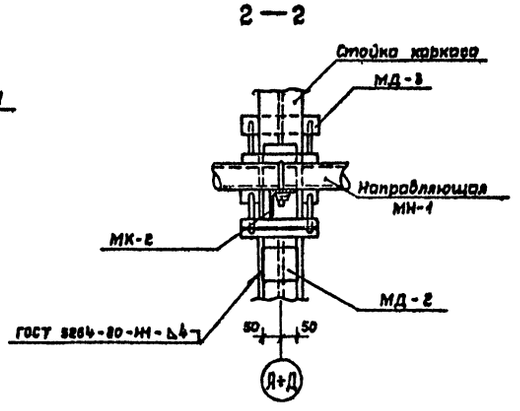

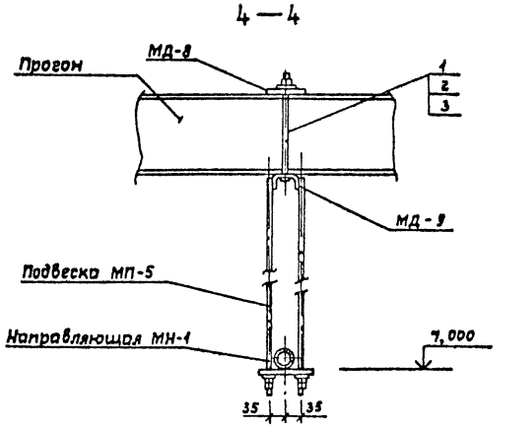

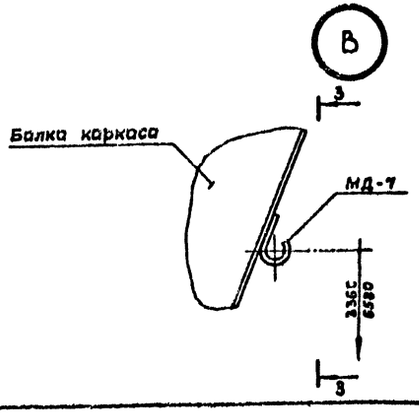

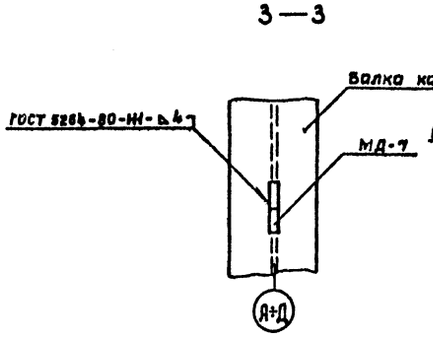

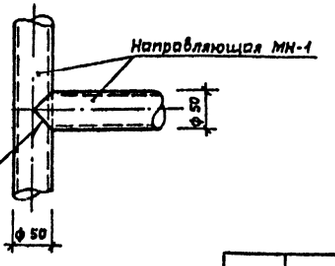

Инв.№ подл. | Подпись и дата | Взам.инв.№

				ТП 291-8-17 С. 87	АС
Нач.маст	Цветков				
ГИП	Гунст			Физкультурно-оздоровительный комплекс в легких металлических конструкциях /ФОК-Е/	Стадия: РП; Лист: 36; Листов:
ГИП	Таврин				
Рук.гр.	Мореулия				
Исполн.	Шепилова			Крепление ограждающей сетки. Узлы	СОЮЗСПОРТПРОЕКТ г.Москва
Провер.	Уткин				
Н.контр	Горбачев				

Привязан

Инв.№

22985-01 45

Альбом I Часть I

Типовой проект

Фрагмент схемы расположения конструкций крепления инженерного оборудования

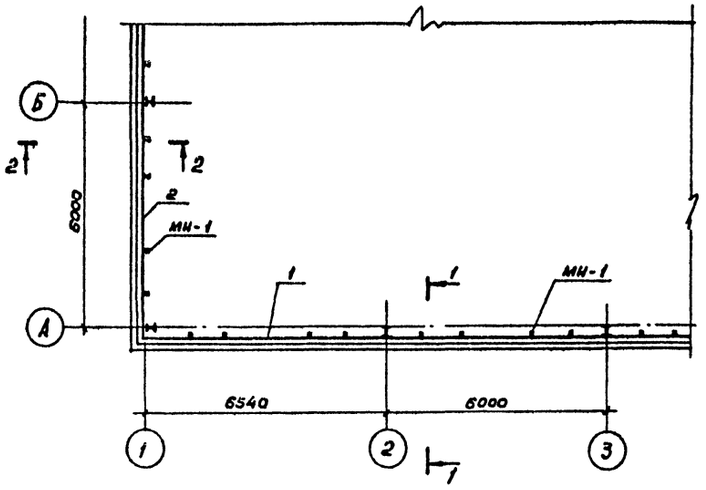

1 - 1

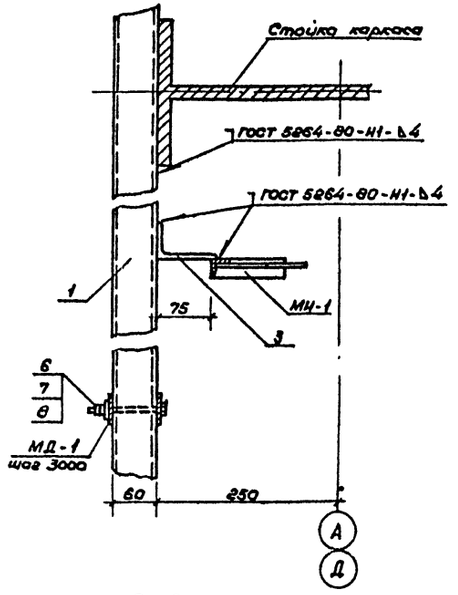

2 - 2

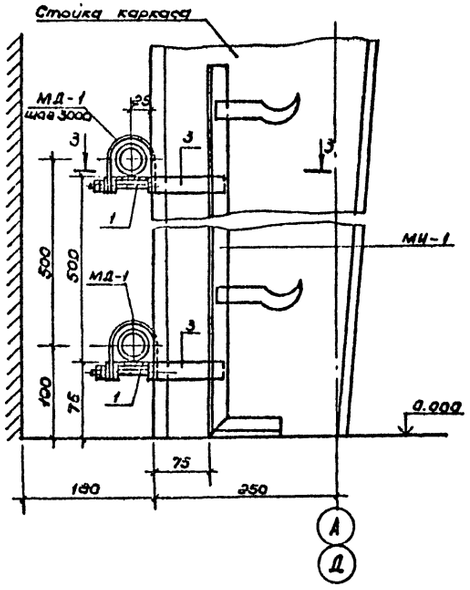

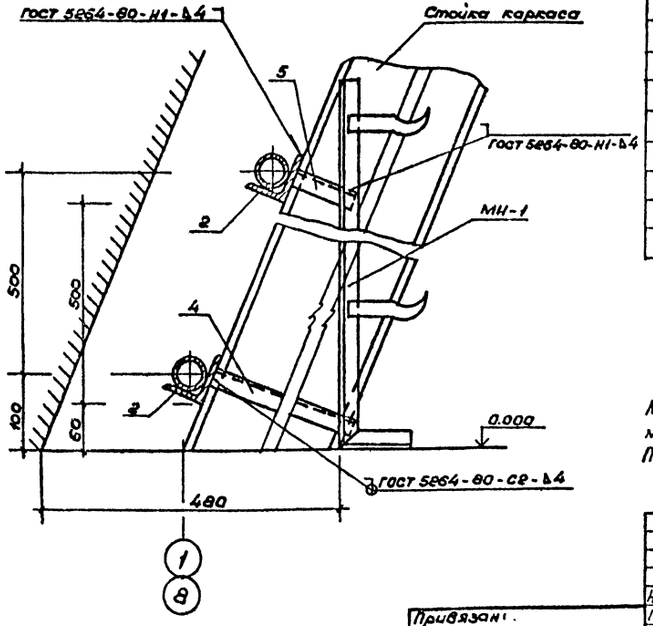

Формат	Зона	Позиц.	Обозначение	Наименование	Кол.	Примеч.
				Конструкция крепления		
				инженерного оборудования		
				Сборочные единицы		
		1	без чертежа	Швеллер гн 60×32×3 гост 8278-83 / ВСт.3пс гост 16523-70*		
				L общ. = 88.5 п.м.	—	249.57кг
		2	без чертежа	Уголок L75×30×5 гост 8510-72* / ВСт.3кп2 гост 380-71*		
				L общ. = 98.0 п.м.	—	469.42кг
				Металлическое		
			АС.И.06.01.00 СБ	изделие МИ-1	76	1.51кг
				Крепежная деталь		
			АС.И.06.02.00 СБ	МД-1	36	0.26кг
				Детали		
		3	без чертежа	Уголок L90×56×5.5 гост 8510-72* / ВСт.3кп2 гост 380-71*		
				L = 25	88	0.15кг
		4	без чертежа	Уголок L25×4 гост 8509-72* / ВСт.3кп2 гост 380-71*		
				L = 270	32	0.39кг
		5	без чертежа	Уголок L25×4 гост 8509-72* / ВСт.3кп2 гост 380-71*		
				L = 70	32	0.10кг
				Стандартные		
				изделия		
		6		Болт М6×100 гост 7798-70* / Х18Н10Т гост 5632-72*	36	0.04кг
		7		Гайка М6 гост 5915-70* / Х18Н10Т гост 5632-72*	72	
		8		Шайба 6 гост 11371-78* / Х18Н10Т гост 5632-72*	72	

Металлические изделия МИ-1 устанавливать при монтаже отопительных приборов.
Трубы отопления укладывать на асбестовые прокладки.

Согласовано

Инв.№ подл. | Подпись и дата | Взам. инв.№ | Инв.№ дубл. | Подпись

Привязан:

Инв.№

Нач.мас	Цветков		
ГАП	Гунет		
ГИП	Маврин		
Рук.гр.	Марцулия		
Исполн.	Шепилова		
Проверил	Уткин		
Н.контр.	Горбачев		

ТП 291-8-17 С.87 АС

Физкультурно-оздоровительный комплекс в сборных металлических конструкциях (ФОК-2)

Стадия	Лист	Листов
РП	37	

Конструкция крепления инженерного оборудования

СОЮЗСПОРТПРОЕКТ г. Москва

22985-01 46

Альбом I
Часть 1
Типовой проект

Схема расположения конструкций крепления инженерного оборудования

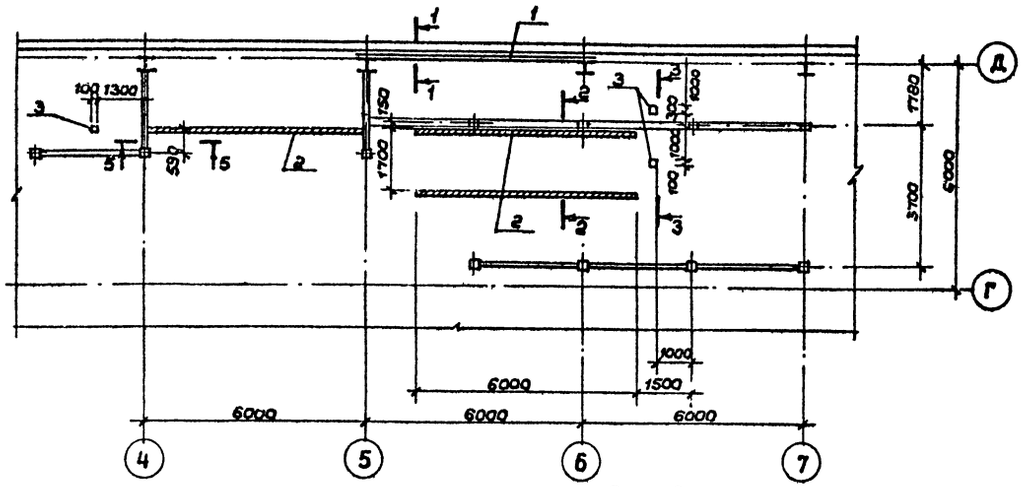

2 — 2

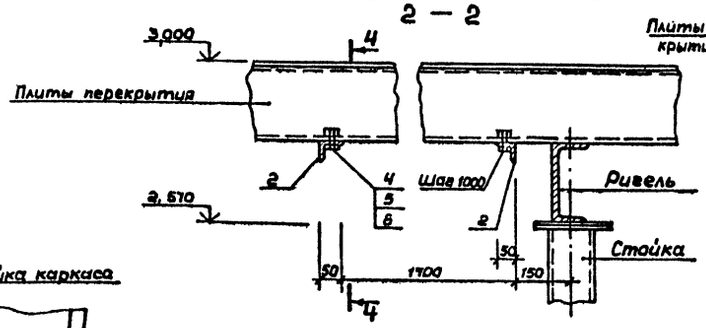

4 — 4

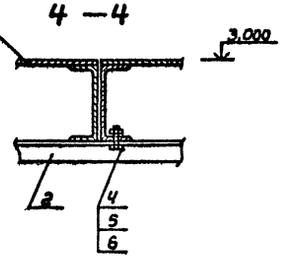

1 — 1

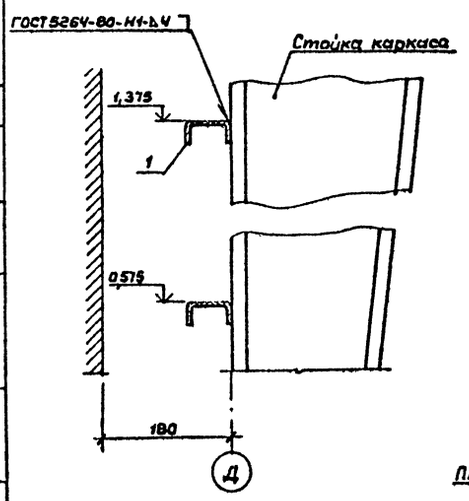

3 — 3

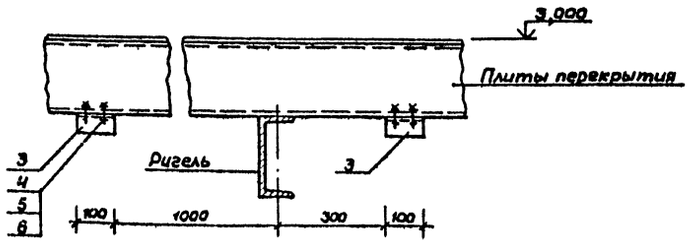

5 — 5

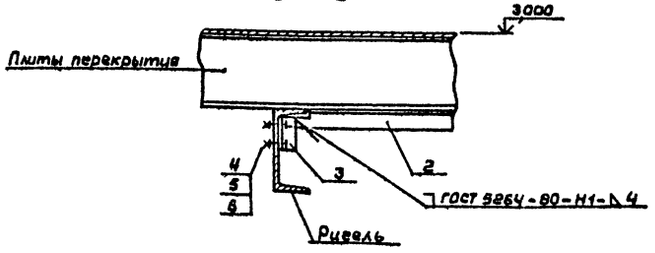

Форм.	Зона	Поз.	Обозначение	Наименование	Кол.	Примеч.
				Конструкция крепления инженерного оборудования		
				Сборочные единицы		
		1		Швеллер ГН. 60×32×3 ГОСТ 8278-83 / В ст. 3пс ГОСТ 16523-70*		
				L = 6300	1	17,77 кг
		2		Уголок L 50×5 ГОСТ 8509-72* / В ст. 3кп2 ГОСТ 380-71*		
				L = 6000	3	22,62 кг
		3		Уголок L 50×5 ГОСТ 8509-72* / В ст. 3кп2 ГОСТ 380-71*		
				L = 100	5	0,38 кг
				Стандартные изделия		
		4		Болт М6×20 ГОСТ 7798-70* / Х18Н10Т ГОСТ 5632-72*	23	
		5		Гайка М6 ГОСТ 5915-70* / Х18Н10Т ГОСТ 5632-72*	23	
		6		Шайба 6 ГОСТ 11371-78* / Х18Н10Т ГОСТ 5632-72*	46	

Согласовано:
Гл. спец. ОВ Богомолов
Эл. проект ГИП Бычин

Инв. № подл. | Подпись и дата | Взам. инв. №

Привязан

Инв. №

Нач. мас.	Цветков		
ГАП	Гунст		
ГИП	Маврин		
Рук. гр.	Маргулия		
Испол.	Шепилова		
Провер.	Уткин		
Н. контр.	Горбачев		

ТП 291-8-17 С. 87 АС

Физкультурно-оздоровительный комплекс в легких металлических конструкциях /ФОК-2/

Стадия	Лист	Листов
РП	38	

Конструкция крепления инженерного оборудования

СОЮЗСПОРТПРОЕКТ г. Москва

22985-01 47

Альбом I Часть I

Типовой проект

Схема расположения элементов

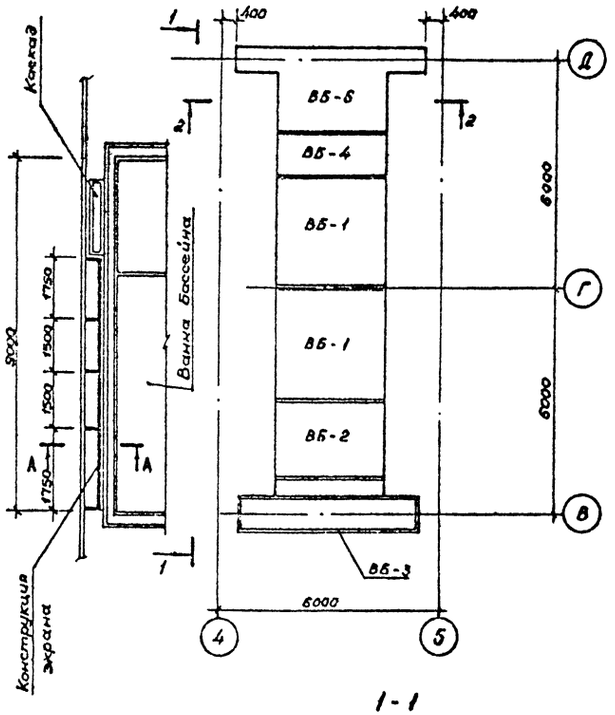

1-1

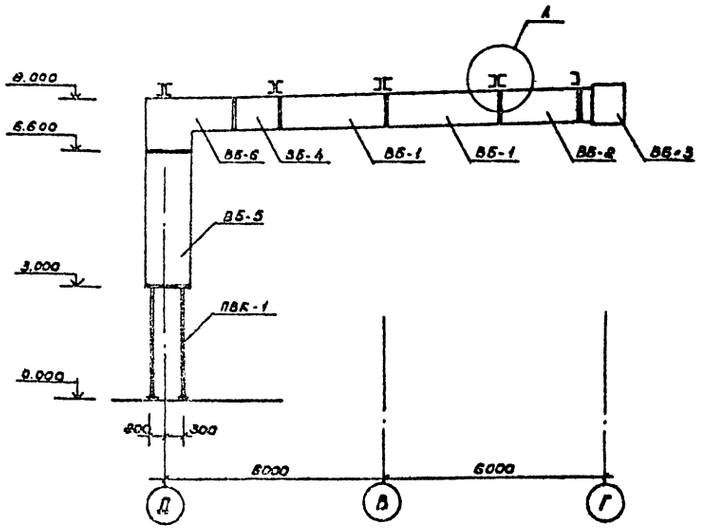

2-2

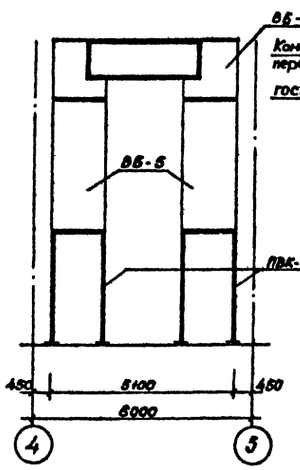

А - А

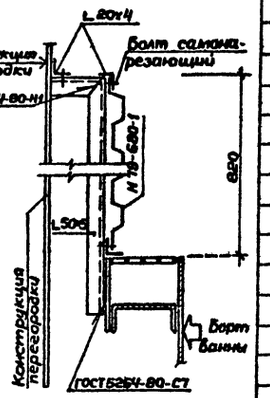

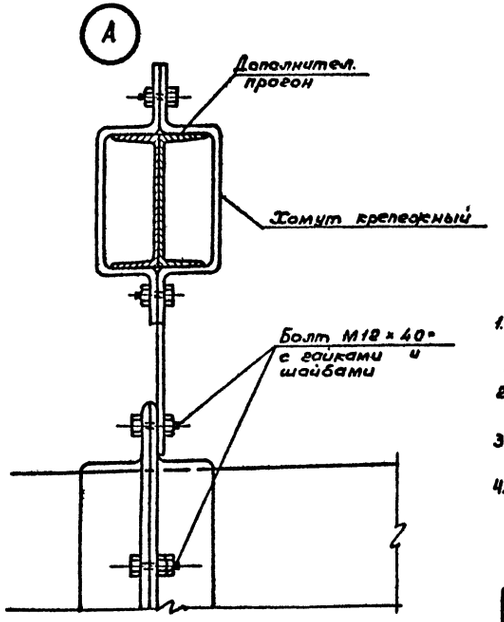

Формат	Зона	Поз.	Обозначение	Наименование	Кол.	Примеч.
				Сборочные единицы		
			АС.И. 06.03.01 СБ	ВБ-1	2	279.3 кг
			АС.И.06.04.01 СБ	ВБ-2	1	258.22 кг
			АС.И.06.05.01 СБ	ВБ-3	1	303.45 кг
			АС.И. 06.06.01 СБ	ВБ-4	1	160.02 кг
			АС.И. 06.07.01 СБ	ВБ-5	2	217.57 кг
			АС.И. 06.08.01 СБ	ВБ-6	1	383.73 кг
			АС.И. 06.09.01 СБ	ПВК-1	2	344.47 кг
				Дополнит. прогон		
				Швеллер [22 ГОСТ 8240-72* / В ст.3 кп2 ГОСТ 380-71*		
			Без чертежа	L = 6500	5	138.5 кг
			АС.И. 06. 10. 01 СБ	Хомут крепежный	10	8.08 кг
				Конструкция экрана		
				Уголок L 20х4 ГОСТ 8509-72* / В ст.3 кп2 ГОСТ 380-71*		
				$L_{общ.}$ = 13,5 м	—	22,4 кг
				Уголок L 50х5 ГОСТ 8509-72* / В ст.3 кп2 ГОСТ 380-71*		
				$L_{общ.}$ = 6,0 м	—	22,6 кг
			Стальной профилированный настил	Н 19-680-1 ТУ-34-5831-71* / В ст.3 кп2 ГОСТ 380-71*		
				S = 5,2 м²	—	67,6 кг
				Болт самонарезающий		
				М6-8g х 20.56.009, ОСТ 34-13-076-71 / Ст.10 ГОСТ 1050-74*	20	

1. Узел примыкания венткороба к вытяжной шахте в кровле разработан в чертежах института „Гипроспецлегконструкция."
2. Все металлические конструкции защитить от коррозии 2* слайным масляным покрытием.
3. Металлоконструкции вентблоков даны в альбоме II (строительные изделия).
4. Обшивка асбестоцементными листами и герметизация производится на стройплощадке.

Согласовано

Инв. № подл. | Подпись и дата | Взам. инв. №

Привязан

Инв. №

Нач. мас.	Цветков		
ГАП	Гунст		
ГИП	Маврин		
Рук. гр.	Марецкая		
Исполнил	Уткин		
Проверил	Шепилова		
Н. контр.	Горбачев		

ТП 291-8-17 С.87 АС

Физкультурно-оздоровительный комплекс с легкими металлическими конструкциями (ФОК-2)

Стадия	Лист	Листов
РП	39	

Схема расположения элементов вентблоков

СОЮЗСПОРТПРОЕКТ г. Москва

22985-01 48

22985-01

Альбом V
Часть 2

Типовой проект

Саматтово-6
Вентиляционная и газовая защита. Выпуск 03. Сметная (2) часть

ВБ-1

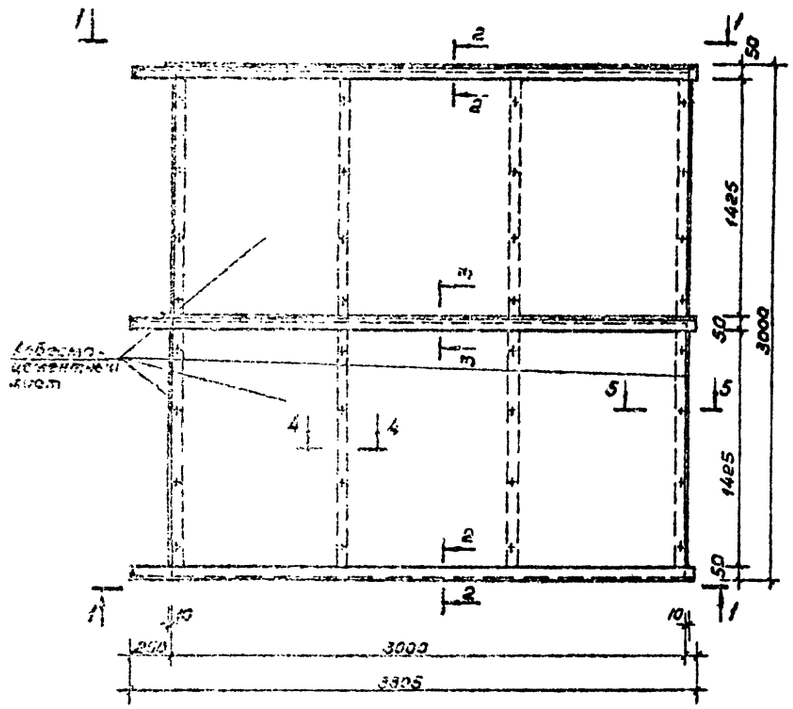

ВБ-2

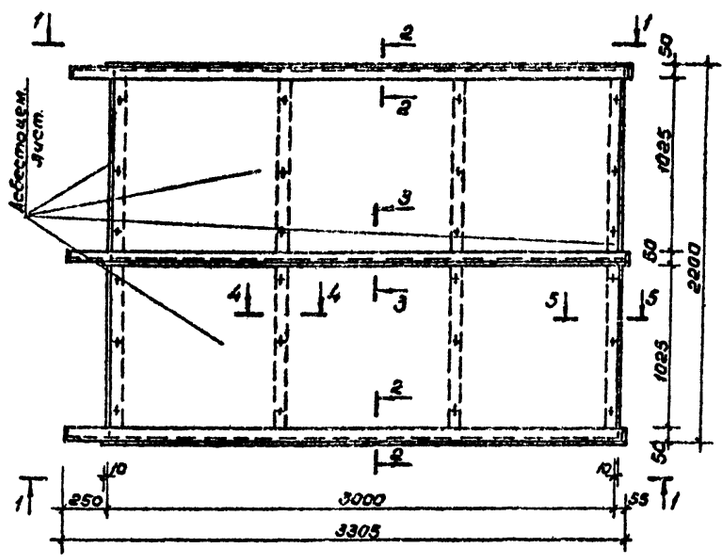

ВБ-4

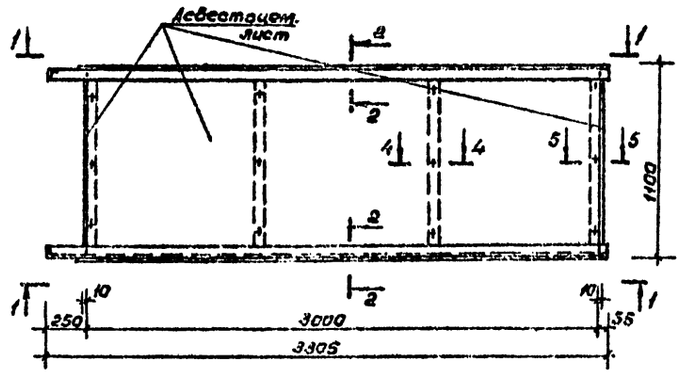

1-1

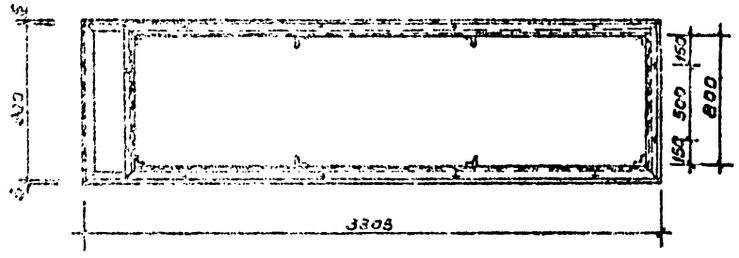

2-2

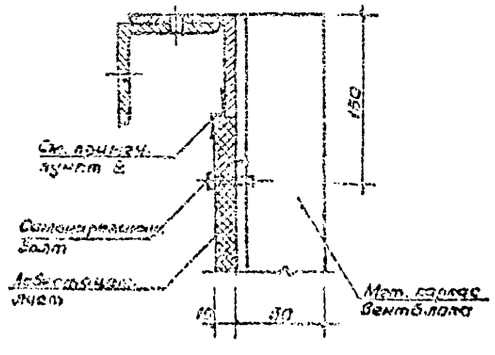

3-3

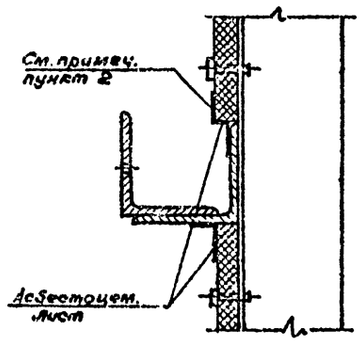

4-4

5-5

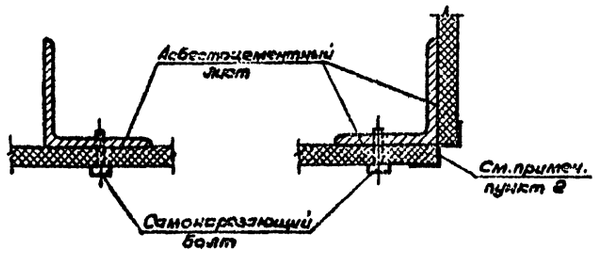

Формат	Зона	Поз.	Обозначение	Наименование	Кол.	Примеч.
				Вентблок ВБ-1		
				Сборочные единицы		
				Металлический каркас		
			АС.И. 06.03.01 СБ	ВБ-1	1	679.3 кг
				Асбестоцементный лист δ=8		
				ГОСТ 18124-75*	21.7	м²
				Стандартные изделия		
				Самонарезающие болты М-6		
				ТУ 34-5814-7	96	0.53
				Вентблок ВБ-2		
				Сборочные единицы		
				Металлический каркас		
			АС.И. 06.04.01 СБ	ВБ-2	1	235.2 кг
				Асбестоцементный лист δ=10		
				ГОСТ 18124-75*	13.6	м²
				Стандартные изделия		
				Самонарезающий болт М8		
				ТУ 34-5814-7	72	0.05 кг
				Вентблок ВБ-4		
				Сборочные единицы		
				Металлический каркас		
			АС.И. 06-06.01 СБ	ВБ-4	1	150.02 кг
				Асбестоцементный лист δ=10		
				ГОСТ 18124-75*	7.6	м²
				Стандартные изделия		
				Болт самонарезающий М8		

1. Электросварку производить электродами Э-42 по ГОСТ 9467-75.
2. Вентблоки собирать на клее ЭПЛ-1, узловые швы герметизировать одним слоем стеклоткани марки Т-10 ГОСТ 19170-73*.
3. Состав клея: эпоксидный полимер ЭД-5 ГОСТ 10587-84 — 100 весовых частей; полиэфир ПЭБ 17-55 — 20 весовых частей; полиэтиленполиамин ТУ 6-05-1582-72 — 10 весовых частей; портландцемент — 200 весовых частей.
4. Клеить при температуре не ниже 15°С, кромки листов предварительно зачистить, клей наносить тонким слоем.
5. Качество клеевого шва должно соответствовать ГОСТ 20182-74 „Конструкции асбоцементные клеевые. Метод определения прочности клеевых швов при сдвиге."

Привязан

Инв. №

Нач. мас.	Цветков		
ГАП	Гунот		
ГИП	Маврин		
Рук. гр.	Мареуция		
Исполн.	Уткин		
Проверил	Шепилова		
Н. контр.	Горбачев		

ТП 291-8-17 С. 87 АС

Физкультурно-оздоровительный комплекс в легких металлических конструкциях (ФОК-2)

Стадия	Лист	Листов
Р.П.	40	

Вентблоки ВБ-1; ВБ-2; ВБ-4.

СОЮЗСПОРТПРОЕКТ г. Москва

22985-01 49

Альбом I часть

Типовой проект

ВБ-3

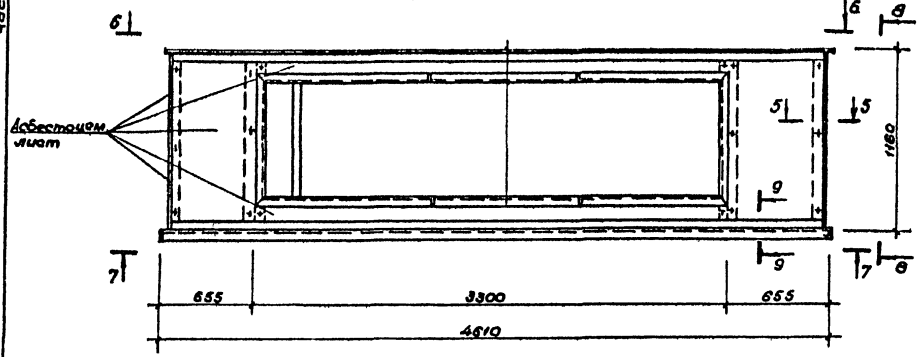

8-8

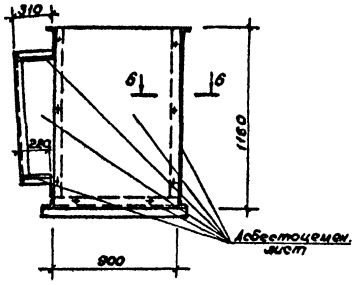

6-6

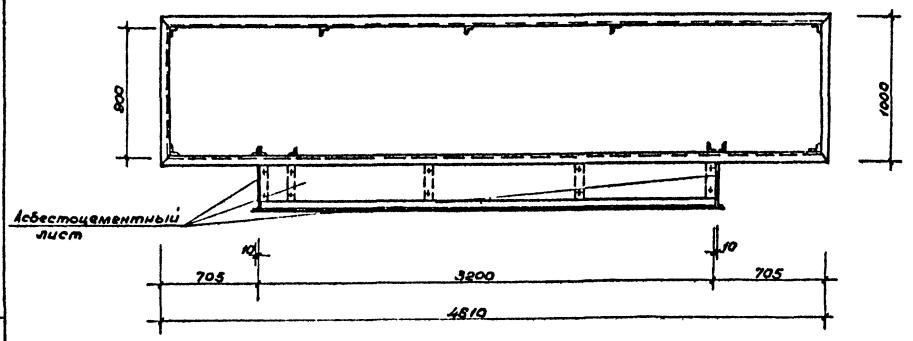

9-9

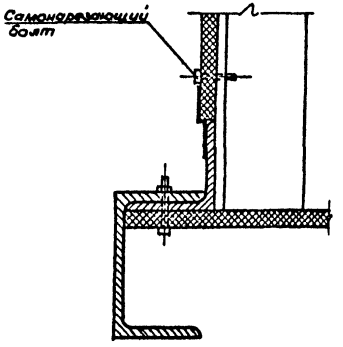

7-7

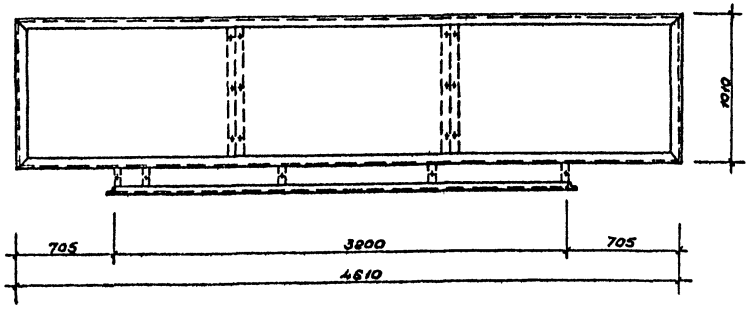

Формат	Зона	Поз.	Обозначение	Наименование	Кол.	Примеч.
				Венткороб ВБ-3		
				Сборочные единицы		
				Металлический каркас		
			АС.И. 06.05.01 СБ	ВБ-3	1	303.45 кг
				Асбестоцементный лист δ=10		
				ГОСТ 18124-75*	18.5	м²
				Стандартные изделия		
				Самонарезающий болт М6		
				ТУ 34-5814-7	90	0.05 кг

Данный лист см. совместно с листом АС-40

Согласовано

Сектор ОВ | Бозомолец

Инв. № подл. | Подпись и дата | Взам. инв. №

Привязан

Инв. №

Нач. мас.	Цветков	
ГАП	Гунст	
ГИП	Маврин	
Рук. ер.	Марчилия	
Исполнит.	Уткин	
Проверил	Корнеев	
Н. контр.	Горбачев	

ТП 291-8-17 С. 87 АС

Физкультурно-оздоровительный комплекс в легких металлических конструкциях (ФОК-2)

Стадия	Лист	Листов
РП	41	

Вентблок ВБ-3

СОЮЗСПОРТПРОЕКТ г. Москва

22985-01 50

22985-01

Альбом I
Часть 1

Типовой проект

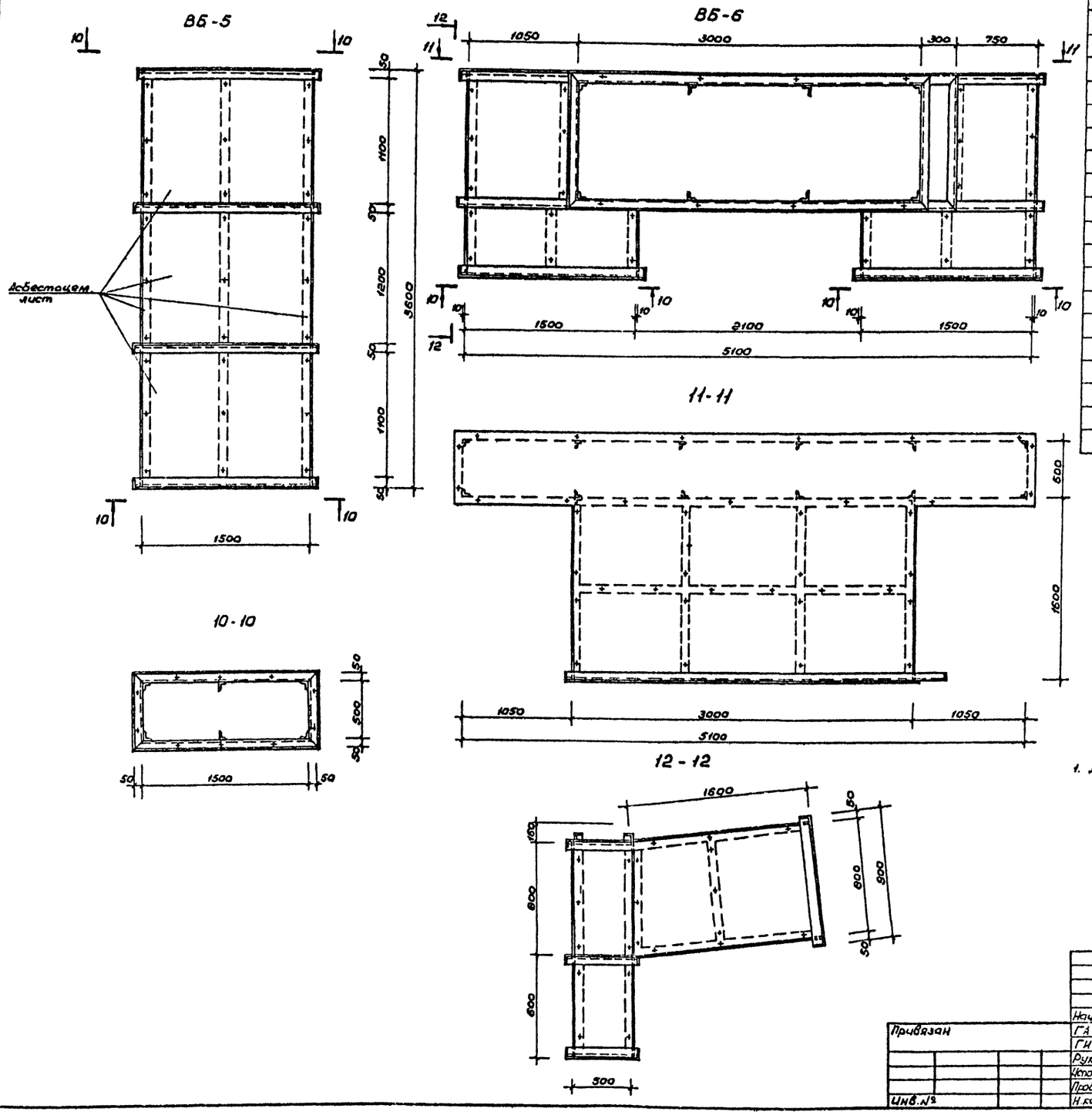

Формат	Зона	Поз.	Обозначение	Наименование	Кол.	Примеч.
				Венткороб ВБ-5	2	
				Сборочные единицы		
				Металлический каркас		
			АС.И.06.07.01 СБ	ВБ-5	1	217.57
				Асбестоцементный лист δ=10		
				ГОСТ 18124-75*	13,6	м²
				Стандартные изделия		
				Самонарезающий болт М6		
				ТУ 34-5814-7	108	
				Венткороб ВБ-6	1	
				Сборочные единицы		
				Металлический каркас		
			АС.И.06.08.01 СБ	ВБ-6	1	
				Асбестоцементный лист δ=10		
				ГОСТ 18124-75*	28.0	м²
				Стандартные изделия		
				Болт самонарезающий М6		
				ТУ 34-5814-7	192	

1. Данный лист смотреть совместно с листом АС-40

Согласовано
Сектор ОВ
Взам. инв. №
Подпись и дата
Инв. № подл.

Нач. маг.	Цветков		
ГАП	Гунст		
ГИП	Маврин		
Рук. гр.	Марцулия		
Исполнил	Корнеев		
Проверил	Шепилова		
Н. контр.	Горбачев		

Привязан

Инв. №

ТП 291-8-17 С. 87 АС

Физкультурно-оздоровительный комплекс в легких металлических конструкциях (ФОК-2)

Стадия	Лист	Листов
РП	42	

Вентблоки ВБ-5; ВБ-6.

СОЮЗСПОРТПРОЕКТ г. Москва

22985-01 51

22985-01

Альбом I
Часть 1

Типовой проект

Схема расположения элементов горизонтального воздуховода

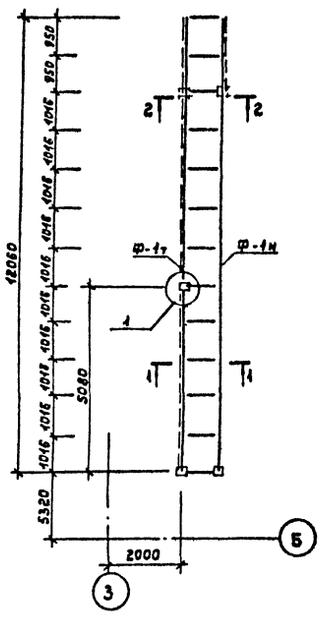

1 — 1

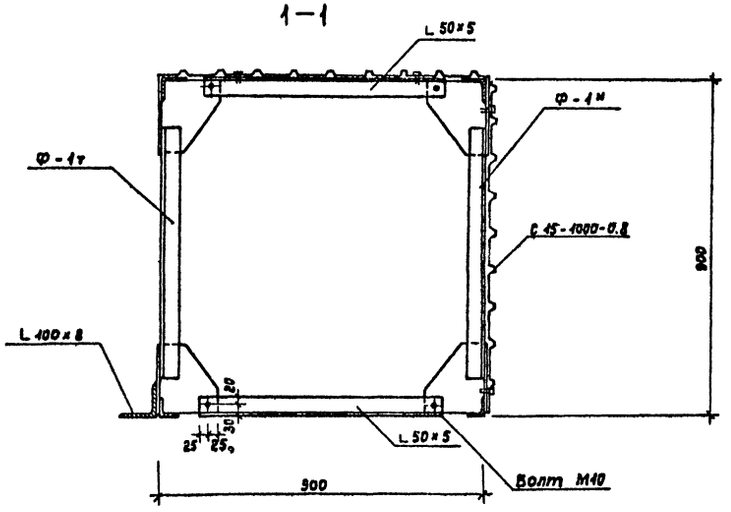

2 — 2

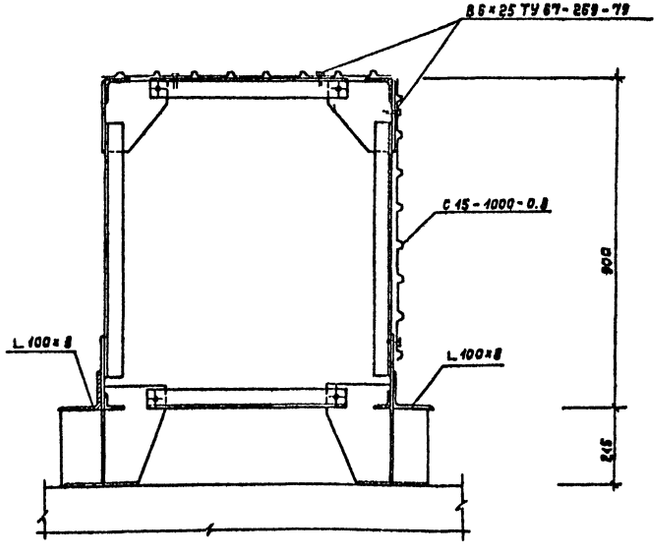

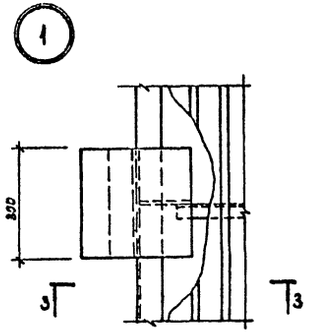

3 — 3

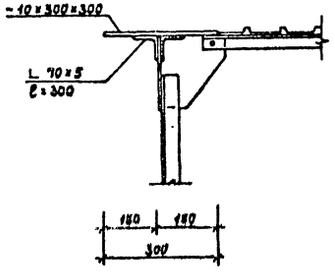

Формат	Зона	Поз.	Обозначение	Наименование	Кол.	Примечание
				Сборочные единицы		
				Ф-1т	1	
				Ф-1н	1	
				Детали		
			ГОСТ 8509-72*	L 70×5 ℓ=300	1	1,6
			ГОСТ 8509-72*	L 50×5 ℓ=660	26	2,5
			— " —	L 100×8 ℓ=12060	1	147,2
			— " —	L 100×8 ℓ=1900	1	23,2
				-10×300×300	1	23,2
				Профили гофрированные трапециевидной формой гофра		
			ТУ 36-1928-76	С 15-1000-0,8	24,2	м²
				Стандартные изделия		
				Болт М10×40 ГОСТ 7798-70* / Х18Н10Т ГОСТ 5632-72*	52	
				Гайка М10 ГОСТ 5915-70* / Х18Н10Т ГОСТ 5632-72*	52	
				Шайба ф10 ГОСТ 11371-78* / Х18Н10Т ГОСТ 5632-72*	104	
				Винт самонарезающий		
				8,6×25, ТУ 67-269-79	104	

Конструкцию фермы смотри лист Км-23 в альбоме I часть 2.
Сварные швы по ГОСТ 5264-80 hш=5 мм.

Привязан:

Инв.№

Взам.инв.№ | Подпись и дата | Инв.№ подл.

Нач.мас.	Цветков	
ГАП	Гунст	
ГИП	Моврин	
Рук.гр.	Марзулия	
Исполн.	Уткин	
Провер.	Шепилова	
Н.контр.	Горбачев	

ТП 291-8-17 С.87 АС

Физкультурно-оздоровительный комплекс в легких металлических конструкциях / ФОК-2 /

Стадия	Лист	Листов
РП	43	

Конструкция горизонтального воздуховода

СОЮЗСПОРТПРОЕКТ г. Москва

22985-01 52

Альбом I
Часть 1

Типовой проект

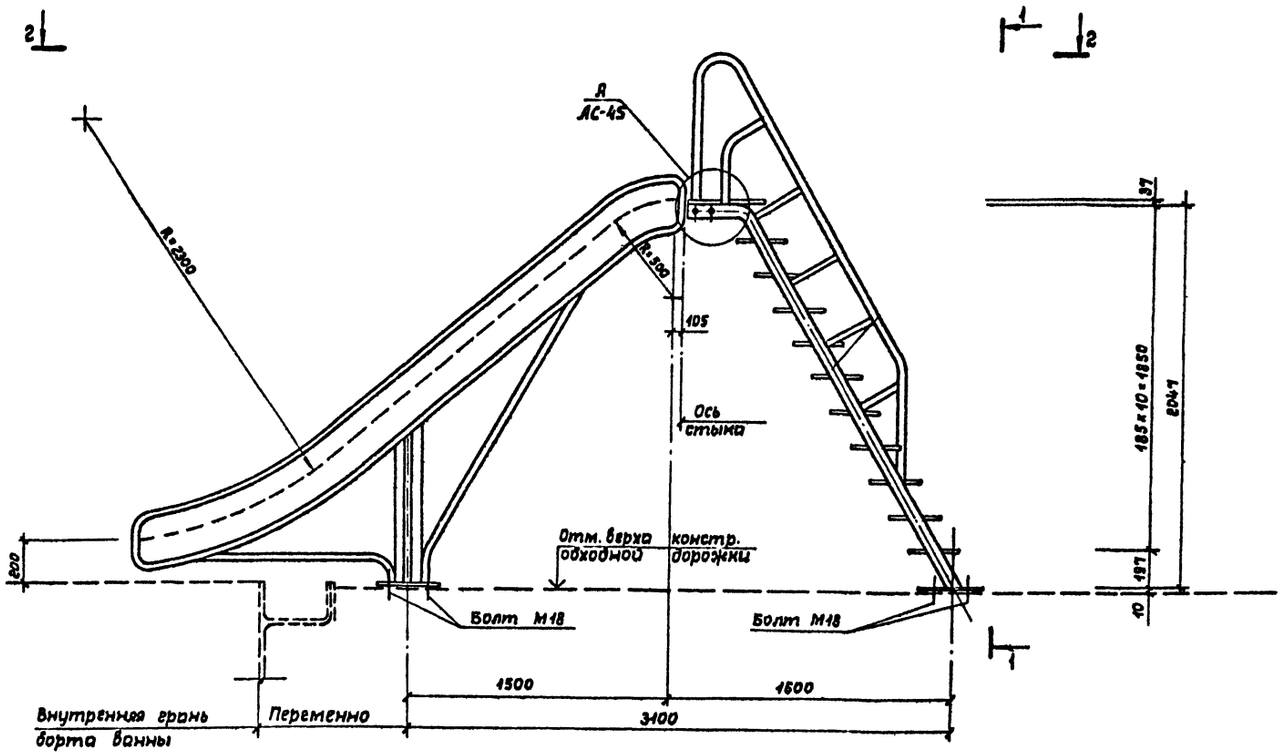

1 — 1

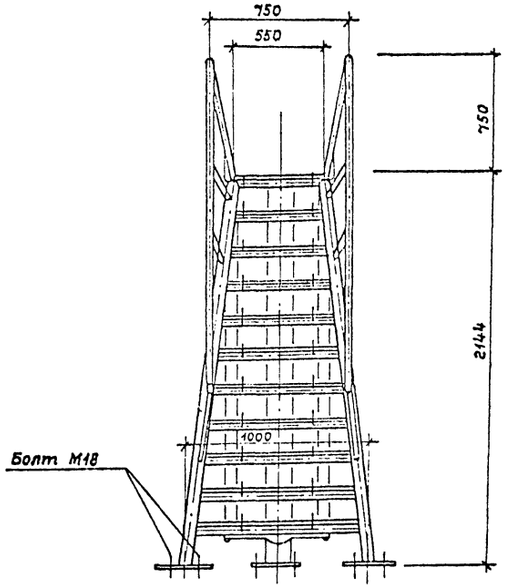

2 — 2

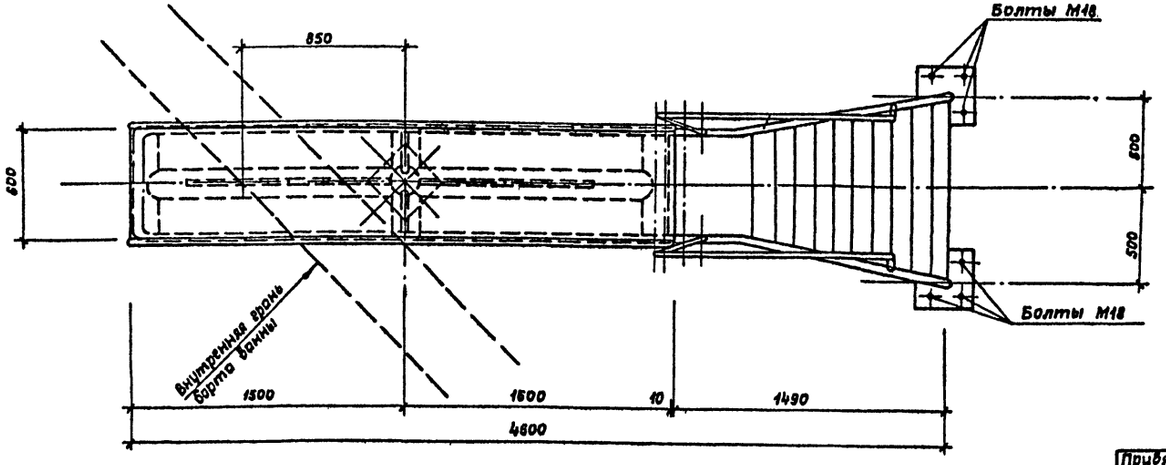

Формат	Зона	Поз.	Обозначение	Наименование	Кол.	Примечание
			АЛЬБОМ I, ч.2	Тобоган Км-2	1	
				Детали		
				Доска 37×200		
				ГОСТ 8486-86Е		
				L=15000	—	0,11 м³
				Стандартные изделия		
				Болт М8×50 ГОСТ 7785-81 / Х18Н10Т ГОСТ 5632-72*	50	0,01 кг
				Гайка М8 ГОСТ 5915-70* / Х18Н10Т ГОСТ 5632-72*	50	
				Шайба 8 ГОСТ 11371-78* / Х18Н10Т ГОСТ 5632-72*	50	
				Болт М18×250 ГОСТ 7798-70* / Х18Н10Т ГОСТ 5632-72*	12	0,57 кг
				Гайка М18 ГОСТ 5915-70* / Х18Н10Т ГОСТ 5632-72*	24	0,05 кг
				Шайба 18 ГОСТ 11371-78* / Х18Н10Т ГОСТ 5632-72*	24	0,01 кг

Привязан:

Инв. № подл. | Подпись и дата | Взам. инв. №

Нач.мас.	Цветков	
ГАП	Гунст	
ГИП	Маврин	
Рук. гр.	Маргулия	
Исполн.	Климова	
Провер.	Корнеев	
Н.контр	Горбачев	

ТП 291-8-17 С. 87 АС

Физкультурно-оздоровительный комплекс в легких металлических конструкциях /ФОК-2/

Стадия	Лист	Листов
РП	44	

Тобоган

СОЮЗСПОРТПРОЕКТ г. Москва

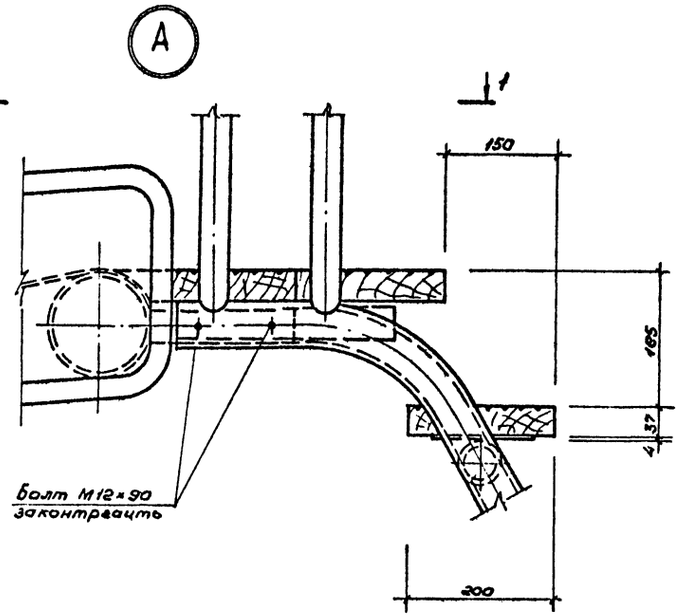

2-2

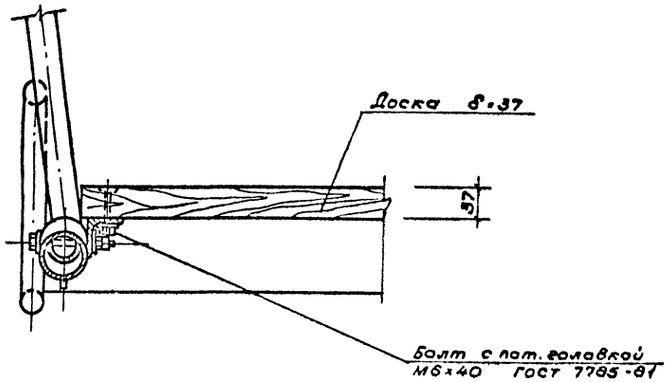

Деталь разделки лицевой поверхности проступи

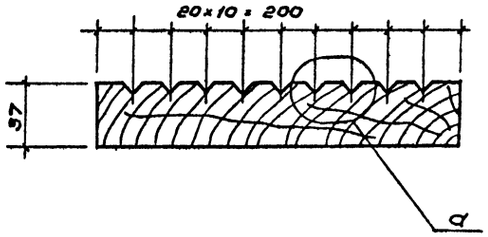

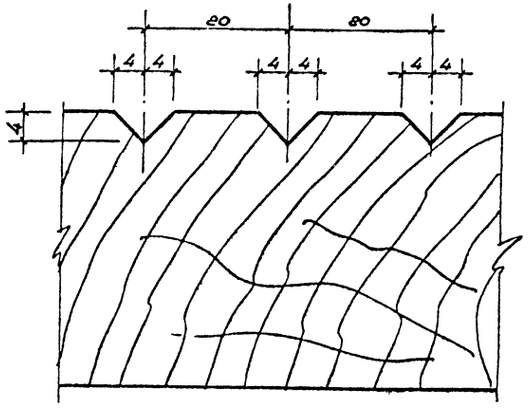

1-1

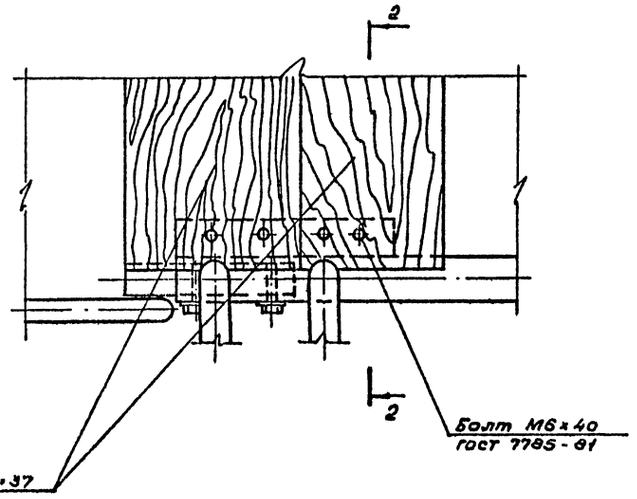

1. Все деревянные конструкции подвергнуть глубокой пропитке антисептиками и антипиренами.

				ТП 291-8-17 с. 87 АС			
Привязан		Нач. мас.	Цветков				
		ГАП	Гунст	Физкультурно-оздоровительный комплекс в легких металлических конструкциях (ФОК-2)	Стадия	Лист	Листов
		ГИП	Маврин		РП	45	
		Рук. гр.	Марецкая				
		Исполн.	Уткин	Тобоган. Узлы	СОЮЗСПОРТПРОЕКТ г. Москва		
		Проверил	Корнеев				
Инв. №		Н. контр.	Горбачев				

22985-01 54

Инв. № подл. | Подпись и дата | Взам. инв. №

Альбом I
Часть 1

Типовой проект

Ведомость основного комплекта рабочих чертежей марки ТХ

Лист	Наименование	Примечание
1	Общие данные	
2	План расстановки спортивного и медицинского оборудования на отм. 3,000 и 0,000	
3	Варианты I, II планов расстановки спортивного оборудования в зале. Сечения 1-1; 2-2. Узел I	
4	Вариант III плана расстановки спортивного оборудования в зале. Сечения 1-1; 2-2; 3-3. Узел I	

Ведомость ссылочных и прилагаемых документов

Обозначение	Наименование	Примечание
	Ссылочные документы	
Указатель действующих отраслевых стандартов и технических условий Спорткомитета СССР	Изделия для физической культуры, спорта и туризма	Разработан институтом ВИСТИ
	Прилагаемые документы	
ТХ.СО	Спецификация спортивного и медицинского оборудования к основному комплекту марки ТХ	

Общие указания.

Спортивно-технологическая часть.

В состав физкультурно-оздоровительного комплекса ФОК-2 входят: зал размером 24×12 м, бассейн с ванной 16,67 ×6 м и развлекательной ванной.

Зал предназначен для занятий групп здоровья, общефизической и атлетической подготовки, художественной и ритмической гимнастики и для спортивных игр: волейбола, баскетбола, бадминтона.

По границе игровой зоны зала на всю его высоту подвешена капроновая сетка с ячейкой 30×30 мм. Потолок также затянут заградительной капроновой сеткой с ячейкой 100×100 мм.

Для занятий групп здоровья и ОФП используются гимнастические стенки, устанавливаемые по торцевым сторонам зала, и гимнастические снаряды школьного типа: перекладина, брусья; бревно, „козел", закрепляемые в закладные стаканы в полу.

По длинной стороне зала в промежутке между стеной и заградительной капроновой сеткой размещается зона тренажеров, в которой устанавливаются тренажеры: велотренажер, „беговая дорожка", гимнастический комбинированный, устройство гребное, рычаг подвижный. Там же подвешиваются два каната для лазания, а для занятий художественной и ритмической гимнастикой устанавливаются зеркало и хореографический станок.

В зоне тренажеров отведено место для хранения гимнастического оборудования при возможных трансформациях зала.

Для варианта II (см. лист ТХ-3)-использование зала для игры в бадминтон, разделительная капроновая сетка перевешивается в зону тренажеров ближе к хореографическому станку, что исключает возможность занятий на находящихся там тренажерах. В этом случае оставшаяся часть зоны тренажеров используется только для хранения спортивного оборудования.

Площадки для бадминтона размещаются перпендикулярно направлению игры в волейбол и баскетбол (поперек зала).

Волейбольные стойки закрепляются в закладные стаканы в полу. Стойки для бадминтона устанавливаются с применением пригрузов без установки в стаканы. По торцам зала располагаются стационарные баскетбольные щиты.

Для занятий применяется различный спортивный инвентарь общего назначения: скамейки, обручи, палки гимнастические, медицинболы, мячи, гантели массивные и пр.

Единовременная пропускная способность зала в расчете на занятия групп здоровья составляет 30 человек в смену.

Плавательный бассейн с ванной 16,67×6 м и развлекательной ванной представляет собой физкультурно-оздоровительное сооружение, предназначенное для занятий взрослых и детей. Глубина основной ванны-1,4 м, развлекательной - 0,7 м. Дно ванны продольного уклона не имеет. По длинным сторонам ванны на глубине 1,2 м от поверхности воды имеется уступ для отдыха. В ванне натянуты две разделительные дорожки с волногасителями, образующие три дорожки для плавания.

Вдоль одной из длинных сторон ванны на обходной дорожке предусмотрена зона для общефизических упражнений, оборудованная тренажерами, и отдыха. На обходной дорожке ванны размещаются инструкторская и комната медсестры.

Развлекательная ванна глубиной 0,7 м, примыкающая к основной ванне 16,67×6 м, оборудована каскадом и тобоганом.

На первом этаже расположено помещение универсального назначения, в котором возможна организация настольных игр, собраний и пр., и бани сухого жара.

Единовременная пропускная способность бассейна составляет 20 человек в смену.

Предусмотрена система раздевания с охраняемым гардеробом и переодеванием в специальных проходных кабинах. Гардероб верхней одежды и охраняемый гардероб совмещены.

Переодевание в кабинах позволяет иметь общую раздевальную для женщин и мужчин. При таком решении возможно проведение различных систем занятий с попеременным использованием зала и бассейна одними и теми же посетителями каждой смены.

Из раздевальной можно попасть в зал, минуя душ, и через душ - в бассейн и сауны. В душевых на стенах предусмотрены крючки для подвешивания пакетов с утывальными принадлежностями и сменной одеждой (трусы, майка и т.д.).

Порядок прохождения через раздевальные: верхняя одежда сдается в гардероб, посетитель переодевается в кабине и проходит в общую раздевальную, где сдает домашние вещи, уложенные в спортивную сумку или портфель, в охраняемый гардероб.

С собой посетитель берет полиэтиленовый пакет с полотенцем, предметами туалета и сменной одеждой.

Посетитель имеет возможность после занятий в зале, пройдя через душ, поплавать в бассейне, подняшись в ванный зал или вначале пройти в сауну. Возможно сначала посетить бассейн, затем игровой зал. После занятий посетитель, по желанию, принимает душ, одевает сменную одежду, получает вещи, сданные в охраняемый гардероб, переодевается в кабине и выходит в коридор-вестибюль, где предусмотрена возможность сушки волос.

В раздевальной в дополнение к охраняемому гардеробу устанавливаются автоматические шкафы для хранения домашней одежды. После занятий в зале и бассейне посетитель имеет возможность посетить помещение универсального назначения.

Занятия в ФОК-2 могут быть групповые и индивидуальные, раздельно в зале и бассейне; комбинированные; отдельно в помещении универсального назначения. Наибольший интерес представляют занятия с использованием всех сооружений ФОК-2. При этом общая продолжительность занятий может варьироваться от 1,5 до 2 часов.

Индивидуальная форма занятий наиболее целесообразна в дневное время будних дней.

Полы в зале и помещениях раздевальных и душевых, а также покрытие обходных дорожек ванн бассейна, приняты синтетические из регупола с верхним монолитным полиуретановым слоем.

В зале полы могут выполняться также из дерева.

Типовой проект разработан в соответствии с действующими строительными нормами и правилами и предусматривает мероприятия, обеспечивающие взрывную, взрывопожарную и пожарную безопасность при эксплуатации здания.

Главный инженер проекта Д. Маврин

Привязан:

Инв. №

ТП 291-8-17 с. 87 ТХ

Нач. отд	Беленький	
Гл. спец.	Резников	
Гл. спец.	Прокудин	
Исполн.	Курьянова	
Провер.	Резников	
Н. контр.	Пугин	

Физкультурно-оздоровительный комплекс в легких металлических конструкциях ФОК-2/

Стадия	Лист	Листов
РП	1	4

Общие данные

СОЮЗСПОРТПРОЕКТ г. Москва

Инв. № подл. | Подпись и дата | Взам. инв. №

Альбом I
Часть 1

Типовой проект

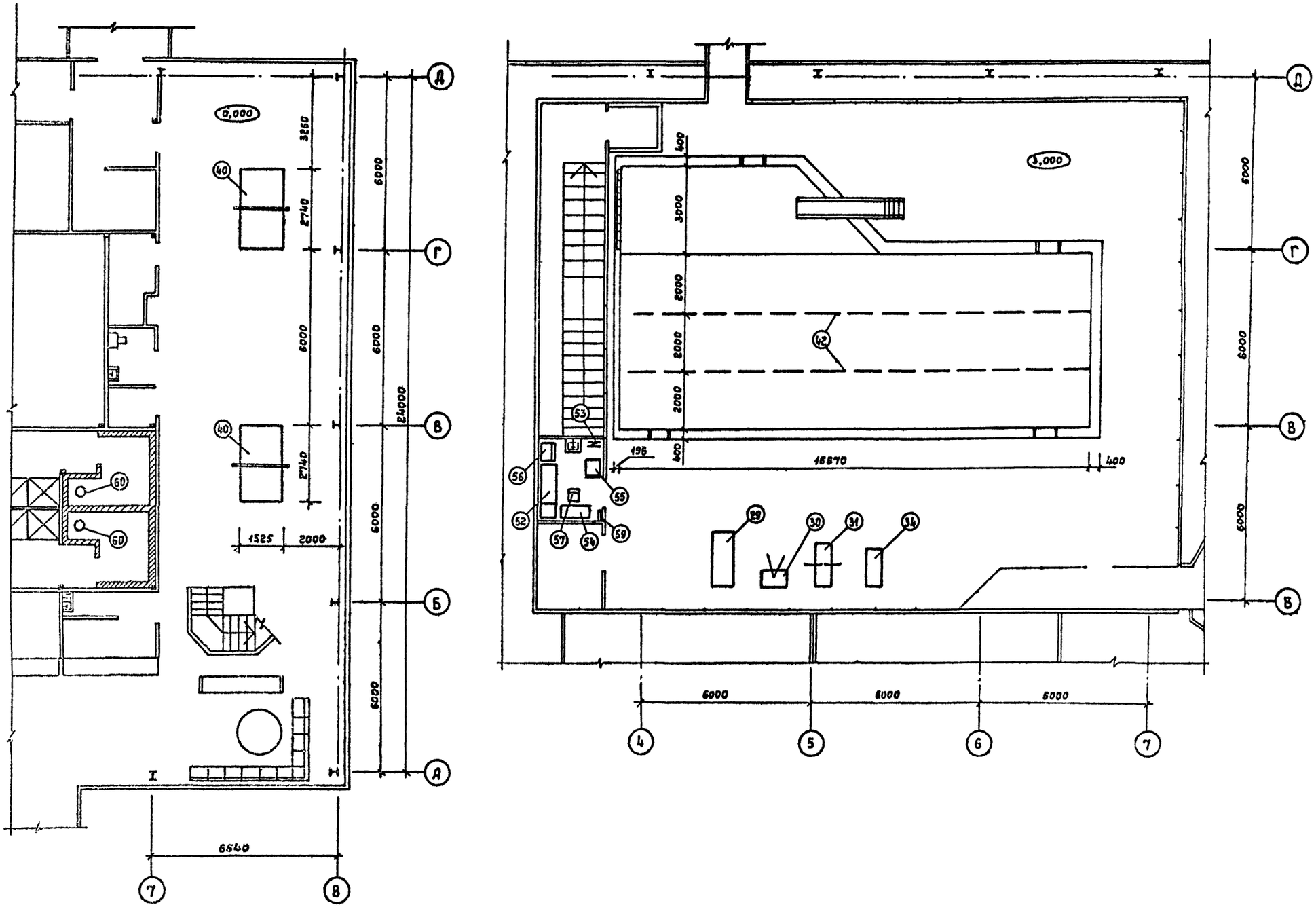

					ТП 291-8-17 С.87		ТХ
Привязан:							
		Нач.отд.	Беленький		Физкультурно-оздоровительный комплекс в легких металлических конструкциях /ФОК-2/	Стадия	Лист	Листов
		Гл.спец.	Резников			РП	2	
		Исполн.	Требунцова		План расстановки спортивного и медицинского оборудования на отм. 3,000 и 0,000	СОЮЗСПОРТПРОЕКТ г. Москва		
		Провер.	Прокудин					
Инв. №		Н.контр.	Пугин					

22985-01 56

22985-01

Согласовано: ГАП Гинст ГИП Мобрин

Инв. № подл. | Подпись и дата | Взам.инв.№

Альбом I
Часть 1

Типовой проект

Вариант I

Вариант II

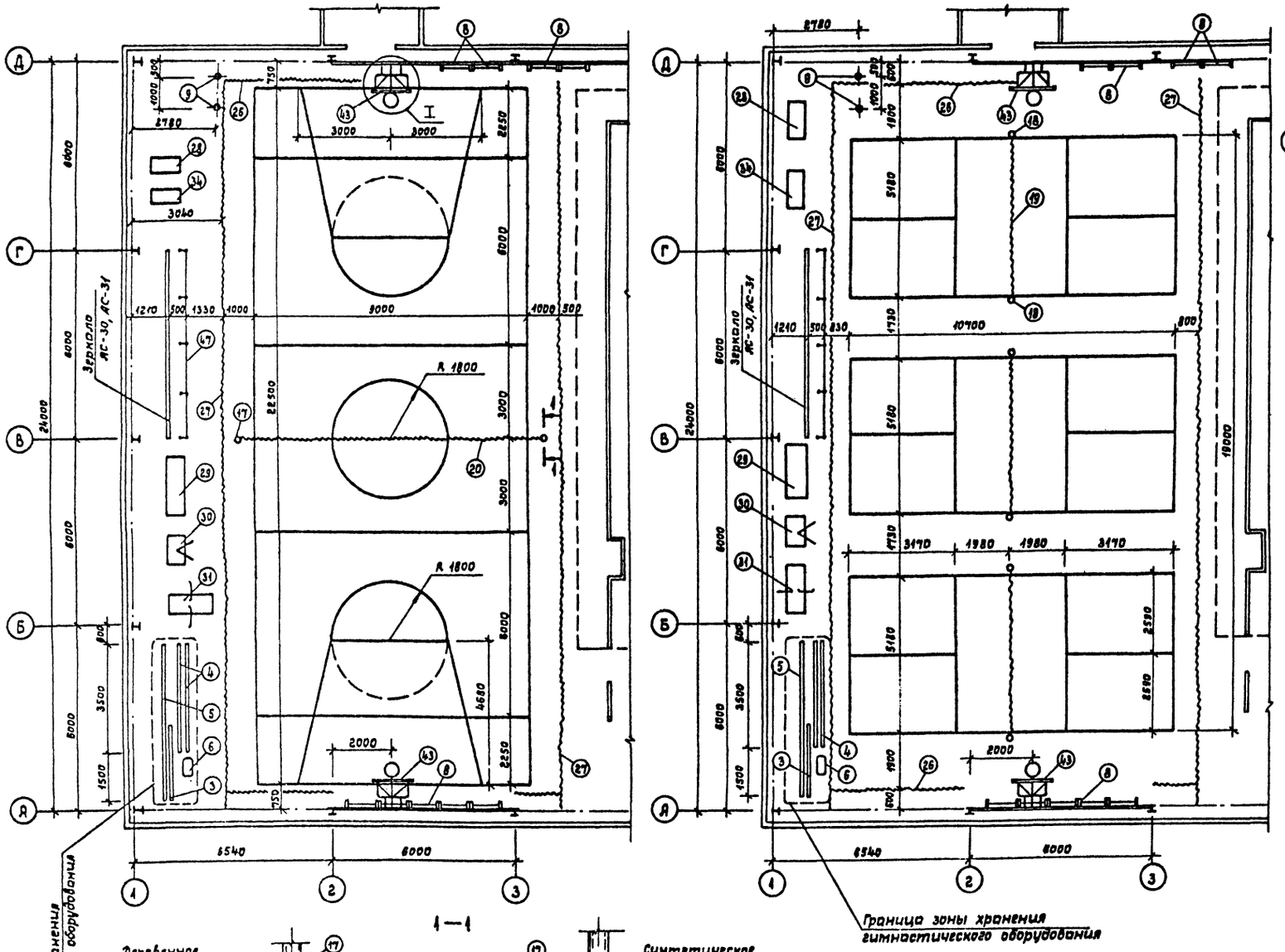

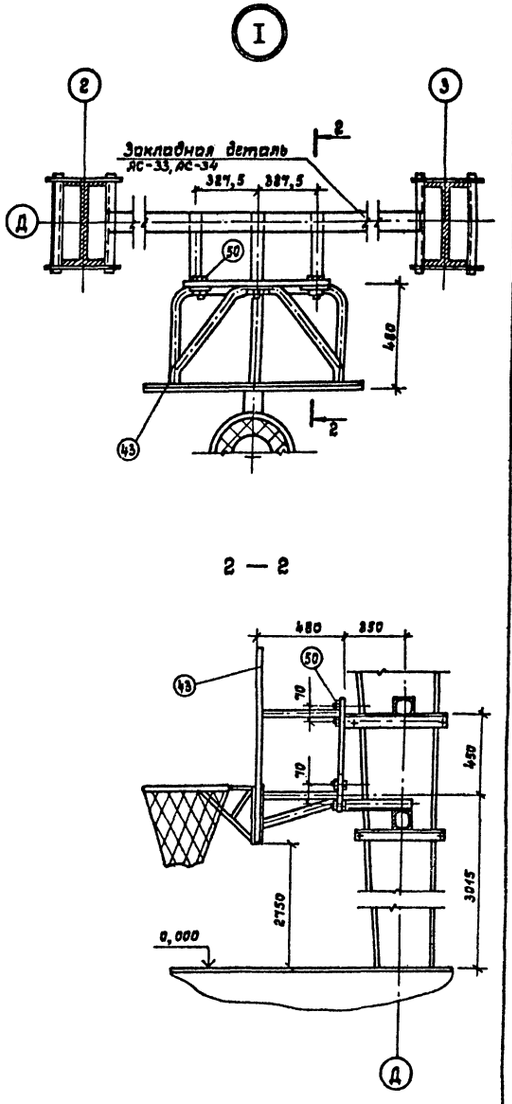

1—1

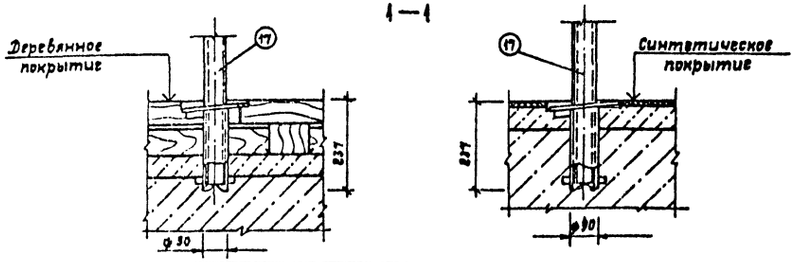

Привязан:	Нач.отд.	Беленький		ТП 291-8-17 с. 87		ТХ
	Гл.спец.	Резников		Физкультурно-оздоровительный комплекс в легких металлических конструкциях /ФОК-2/	Стадия	Лист	Листов
	Рук.гр.	Сухер			РП	3	
	Исполн.	Требунцова		Варианты I; II планов расстановки спортивного оборудования в зале. Сечения 1-1, 2-2. Узел I	СОЮЗСПОРТПРОЕКТ г. Москва		
	Провер.	Прокудин					
Инв. №	Н.контр.	Пугин					

22985-01 57

22985-01

Согласовано
ГАП Пунст
ГИП Маврин

Инв. № подл. | Подпись и дата | Взам. инв. №

Альбом I
Часть 1

Типовой проект

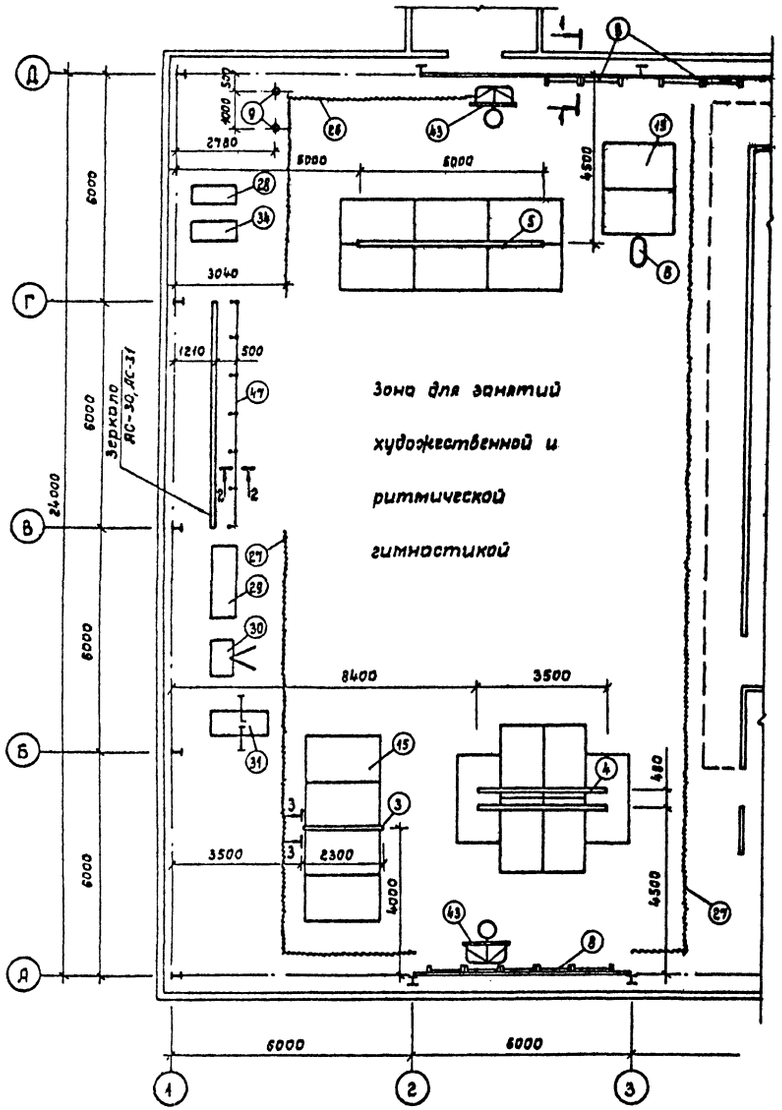

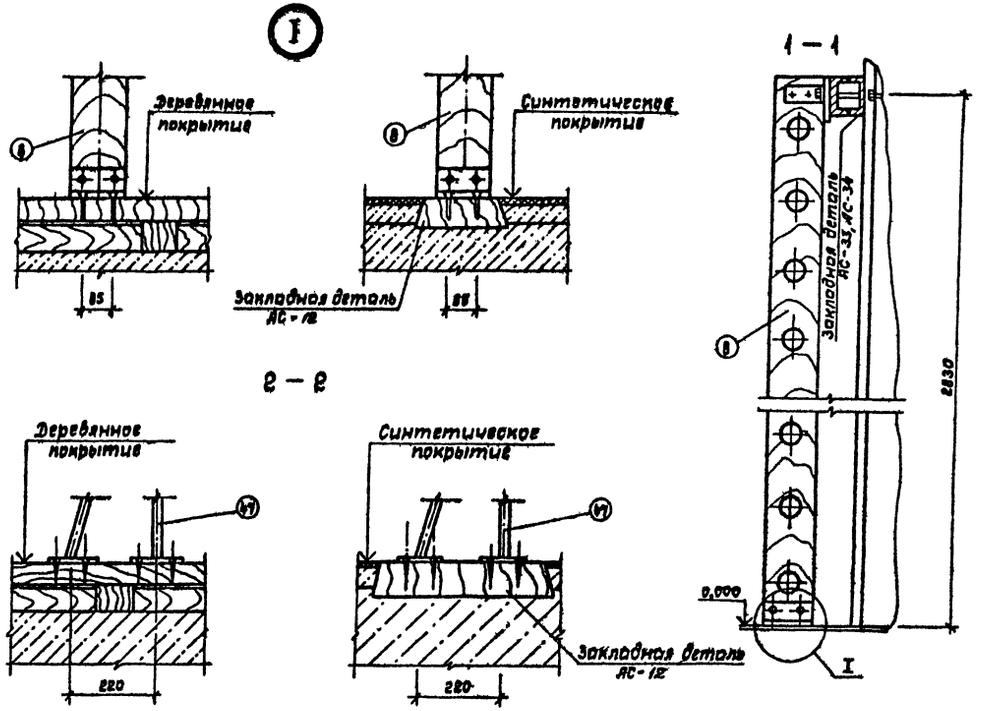

Согласовано:
ГАП Гунст
ГИП Мадрин

Инв.№ подл. | Подпись и дата | Взам. инв.№

Привязан:			ТП 291-8-17 с.87 ТХ
	Нач.отд.	Беленький	Физкультурно-оздоровительный комплекс в легких металлических конструкциях ФОК-Е / Вариант III. Планы расстановки спортивного оборудования в зале. Сечения 1-1, 2-2, 3-3. Узел I
	Гл.спец.	Резников	
	Рук.гр.	Сухер	
	Исполн.	Кирьянова	
	Провер.	Прокудин	
Инв.№	Н.контр.	Пугин	

Стадия	Лист	Листов
РП	4	

СОЮЗСПОРТПРОЕКТ г. Москва

22985-01 58

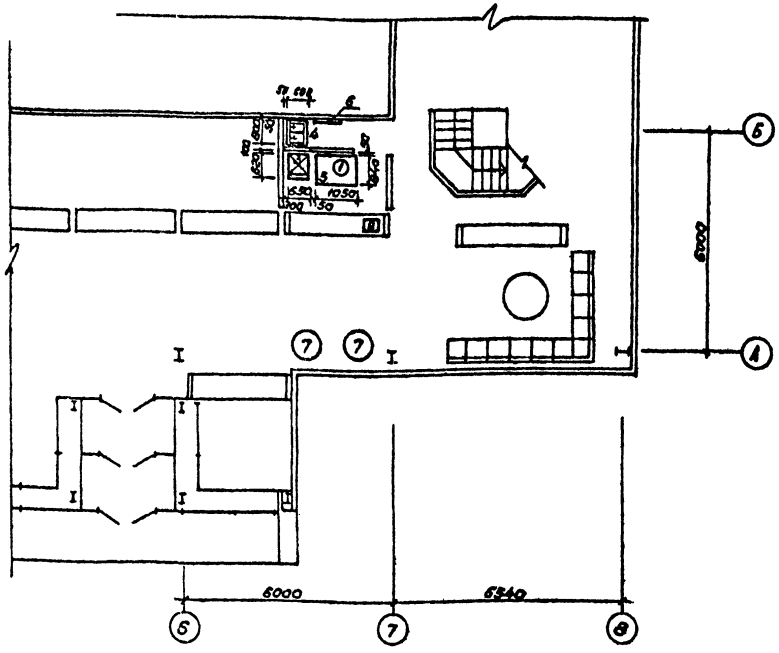

Монтажный план

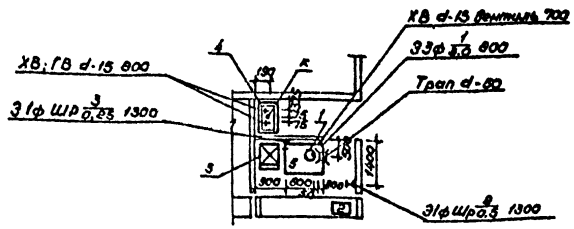

1. Все размеры даны в мм.
2. Привязки подводок коммуникаций к оборудованию даны от чистой отделки стен или перегородок.
3. Все электрооборудование должно быть заземлено или занулено.
4. Уклон пола к трапам 1,5%.

Ведомость ссылочных и прилагаемых документов

Обозначение	Наименование	Примечание
	Ссылочные	
СНиП II-л.8-71	Предприятия общественного питания. Нормы проектирования.	
СНиП II-76-78	Спортивные сооружения. Нормы проектирования.	
27-03.86	Типовые материалы для проектирования.	
	Прилагаемые	
ТХП.СО	Спецификация оборудования к	
	основному комплекту рабочих	
	чертежей марки ТХП.	

Общие указания

Рабочий проект технологической части выполнен на основании:

1. Задания на проектирование.
2. Архитектурно-строительной части проекта.

Условные обозначения

Э; ф; Шр, $\frac{N}{W}$, Н, ХВ, ГВ, d, К

Э - подвод электроэнергии
ф - фазность тока
Шр - штепсельная розетка
N - номер позиции по спецификации
Н - высота подвода коммуникации от уровня чистого пола
ХВ - холодная вода
ГВ - горячая вода
d - диаметр трубопровода
К - выпуск в канализацию с разрывом струи

Пищевая технология

В здании комплекса запроектирован буфет на 8 мест. Пропускная способность в смену 50 человек с обслуживающим персоналом 13 человек в максимальную смену. Оборачиваемость 1 места в буфете 6 раз в смену СНиП II-76-78. Ассортимент буфетной продукции принят следующий: горячие напитки (чай), кондитерские изделия, бутерброды. В буфете работает 1 человек в I смену. Буфет работает в 2 смены с 12 до 22 часов.

Типовой проект разработан в соответствии с действующими нормами и правилами и предусматривает мероприятия обеспечивающие взрывную, взрывопожарную и пожарную безопасность.

...авный инженер проекта /Маврин/

Согласовано
Гл. спец. ОВ Богомолов
Гл. спец. ВК Карасев
ГИП ЭО Бунич

Инв. № п.
Подпись и дата
Взам. инв. №

Привязан:

Инв. №

ТП 291-8-17 С.87 ТХП

Нач. ОИО	Трушин		Физкультурно-оздоровительный комплекс в легких металлических конструкциях (ФОК-2)	Стадия	Лист	Листов
Рук. гр.	Малашкина			РП	1	1
Разраб.	Малашкина		Буфет на 8 п.м. Расстановка технологического оборудования Монтажный план.	СОЮЗСПОРТПРОЕКТ г. Москва		
Проверил	Малашкина					
Н. контр.	Трушин					

22985-01 (59)

22985-01

Типовой проект

gost.e-ecolog.ru