ТИПОВОЙ ПРОЕКТ
291-3-47 с.88

БАССЕЙН
В ЛЕГКИХ МЕТАЛЛИЧЕСКИХ КОНСТРУКЦИЯХ
С ВАННОЙ 25х11 м /ФОБ/

АЛЬБОМ I
ЧАСТЬ I (стр. 1÷51)

АРХИТЕКТУРНО-СТРОИТЕЛЬНЫЕ И ТЕХНОЛОГИЧЕСКИЕ ЧЕРТЕЖИ

23303-01

gost.e-ecolog.ru

Привязан:

Инв. №

ТИПОВОЙ ПРОЕКТ
291-3-47 с.88

БАССЕЙН
В ЛЕГКИХ МЕТАЛЛИЧЕСКИХ КОНСТРУКЦИЯХ
С ВАННОЙ 25х11 м /ФОБ/

АЛЬБОМ I
ЧАСТЬ I

ПЕРЕЧЕНЬ АЛЬБОМОВ:

АЛЬБОМ	I	
ЧАСТЬ	I	АРХИТЕКТУРНО-СТРОИТЕЛЬНЫЕ И ТЕХНОЛОГИЧЕСКИЕ ЧЕРТЕЖИ
ЧАСТЬ	2	КОНСТРУКЦИЯ МЕТАЛЛИЧЕСКОЙ ВАННЫ
ЧАСТЬ	3	КОНСТРУКЦИЯ МОНОЛИТНОЙ ЖЕЛЕЗОБЕТОННОЙ ВАННЫ
АЛЬБОМ	II	КОНСТРУКЦИИ МЕТАЛЛИЧЕСКИЕ
АЛЬБОМ	III	
ЧАСТЬ	I	ОТОПЛЕНИЕ И ВЕНТИЛЯЦИЯ. ВНУТРЕННИЕ ВОДОПРОВОД И КАНАЛИЗАЦИЯ. СВЯЗЬ И СИГНАЛИЗАЦИЯ. ПОЖАРНАЯ СИГНАЛИЗАЦИЯ
ЧАСТЬ	2	ЭЛЕКТРООБОРУДОВАНИЕ. АВТОМАТИЗАЦИЯ ОТОПИТЕЛЬНЫХ И ВЕНТИЛЯЦИОННЫХ СИСТЕМ.
АЛЬБОМ	IV	СТРОИТЕЛЬНЫЕ ИЗДЕЛИЯ
АЛЬБОМ	V	СПЕЦИФИКАЦИИ ОБОРУДОВАНИЯ
АЛЬБОМ	VI	ВЕДОМОСТИ ПОТРЕБНОСТИ В МАТЕРИАЛАХ
АЛЬБОМ	VII	СМЕТЫ
АЛЬБОМ	VIII	ОСНОВНЫЕ ПОЛОЖЕНИЯ ПО ПРОИЗВОДСТВУ МОНТАЖНЫХ РАБОТ

23303-01

РАЗРАБОТАН ИНСТИТУТОМ «СОЮЗСПОРТПРОЕКТ»
ГЛАВНЫЙ АРХИТЕКТОР ИНСТИТУТА ГУНСТ И.А.
ГЛАВНЫЙ ИНЖЕНЕР ПРОЕКТА МАВРИН Д.А.

РАБОЧИЙ ПРОЕКТ УТВЕРЖДЕН ГОСГРАЖДАНСТРОЕМ
ПРИКАЗ N 351 ОТ 03.11 1987 ГОДА
ВВЕДЕН В ДЕЙСТВИЕ ИН-ТОМ СОЮЗСПОРТПРОЕКТ
ПРИКАЗОМ N 150 ОТ 14.06 1988 ГОДА

© СФ ЦИТП Госстрой СССР. 1988 г.

Привязан:

Инв. №

СОСТАВ АЛЬБОМА

Лист	Наименование	Примечан.	Стр.
1	2	3	4
1	Общие данные (начало)		2
2	Общие данные (продолжение)		3
3	Общие данные (продолжение)		4
4	Общие данные (продолжение)		5
5	Общие данные (окончание)		6
	Комплект марки „АС"		
1	Схема генерального плана		7
2	План на отм. 0,000		8,8
3	План на отм. 3,000		10
4	Экспликация полов. Ведомость отделки помещений		11
5	Фрагмент плана 1		12
6	Разрезы 1-1, 2-2		13
7	Фасады в осях „1-8", „8-1"		14
8	Фасады в осях „А-Д", „Д-А"		15
9	План расстановки мебели и оборудования на отм. 0,000 и 3,000		16
10	Декоративный элемент. Общий вид. Разрез		17
11	Шаблоны позиций 3, 4, 5, 7		18
12	Схема нагрузок		19
13	Схема расположения фундаментов		20
14	Схема расположения фундаментов (вариант)		21
15	Схема расположения подпольных каналов		22
16	Схема расположения подпольных каналов. Сечения		23
17	Схема расположения закладных деталей		24
18	Конструкция фундаментов ФМ-1, ФМ-2, ФМ-3		25
19	Конструкция фундаментов ФМ-4, ФМ-5, ФМ-6		26
20	Конструкция фундаментов ФМ-7, ФМ-8		27
21	Конструкция фундаментов ФМ-9, ФМ-10, ФМ-11		28
22	Конструкция фундаментов ФМ-12, ФМ-13 ФМ-14, ФМ-15		29
23	Конструкция фундаментов ФМ-16, ФМ-17, ФМ-18, ФМ-18*		30
24	Конструкция фундаментов ФМ-19, ФМ-19*, ФМ-20, ФМ-20*, ФМ-21		31
25	Конструкция фундаментов ФМ-22, ФМ-23 ФМ-23*, ФМ-24		32
26	Конструкция фундаментов ФМ-25, ФМ-25*, ФМ-26		33
27	Конструкция фундаментов ФМ-27, ФМ-28		34
28	Узлы А, Б		35
29	Узлы В, Г		36
30	Конструкция крепления инженерного оборудования		37
31	Конструкция крепления инженерного оборудования		38
32	Схема расположения элементов вентблоков		39
33	Вентблоки ВБ-1, ВБ-2		40
34	Вентблоки ВБ-3, ВБ-4, ВБ-5		41
35	Вентблоки ВБ-6		42
	Комплект марки „АС" варианта планировочного решения раздевальных с увеличенным кол. кабин для переодевания		
36	Вариант с увеличенным кол. кабин для переодевания. План на отм. 0,000		43,44
37	Вариант с увеличенным кол. кабин для переодевания. План на отм. 3,000		45
38	Вариант с увеличенным кол. кабин для переодевания. План расстановки мебели и оборудования на отм. 0,000; 3,000		46
39	Вариант с увеличенным кол. кабин для переодевания. Схема расположения закладных деталей		47
	Комплект марки „ТХ"		
1	Общие данные		48
2	План расстановки спортивного и медицинского оборудования на отм. 0,000		49
3	План расстановки спортивного и медицинского оборудования на отм. 3,000		50
	Комплект марки „ТХП"		
1	Буфет на 8 посадочных мест. Расстановка технологического оборудования. Монтажный план		51
	Комплект марки „КМ"		
1	Общие данные		52
2	Техническая спецификация стали		53
3	Техническая спецификация стали		54
4	Конструкция КМ-1		55
5	КМ-1. Узлы 1, 2		56
6	КМ-1. Узлы 3, 4, 5		57
7	Конструкция МЛ-1, МЛВ-1, МР-1		58
8	Днище ванны МД-1, МД-1л		59
9	Днище ванны МД-1п, МД-2		60
10	Днище ванны МД-2л, МД-2п		61
11	Днище ванны МД-2-1, МД-2-2		62
12	Борт ванны МБ-1, МБ-2		63
13	Борт ванны МБ-3, МБУ-1		64
14	Борт ванны МБУ-2		65
15	Ножная ванночка. Конструкция КМ-2		66
	Комплект марки „КЖ"		
1	Общие данные (начало)		67
1	Общие данные (окончание)		68
2	Схема расположения элементов ванны (опалубка). Разрезы		69
3	Схема расположения элементов ванны. Детали ванны		70
4	Схема расположения сеток. Узлы армирования		71
5	Спецификация ванны железобетонной. Ведомость расхода стали		72
6	Схема расположения элементов сливных лотков. Узлы. Сечения		73
7	Схема расположения элементов водоприемных решеток		74

Привязан:

Инв. №

ТП 291-3-47с.88

Бассейн в легких металлических конструкциях с ванной 25×11м (ФОБ)	Стадия	Лист	Листов
	РП	1	5
ГАП Гунст			
ГИП Маврин			
ГАП Иванов 11.05.88			
Вед.арх. Уткина 11.05.88			
Общие данные (начало)	СОЮЗСПОРТПРОЕКТ г. Москва		

Инв. № подл. | Подпись и дата | Взам. инв. №

Альбом I
Часть 1

Перечень чертежей основного комплекта марки „АС"

Лист	Наименование	Примечан.
1	2	3
1	Общие данные (начало)	
2	Общие данные (продолжение)	
3	Общие данные (продолжение)	
4	Общие данные (продолжение)	
5	Общие данные (окончание)	
	Комплект марки „АС"	
1	Схема генерального плана	
2	План на отм. 0,000	
3	План на отм. 3,000	
4	Экспликация полов. Ведомость отделки помещений	
5	Фрагмент плана 1	
6	Разрезы 1-1, 2-2	
7	Фасады в осях „1-8", „8-1"	
8	Фасады в осях „А-Д", „Д-А"	
9	План расстановки мебели и оборудования на	
	отм. 0,000; 3,000	
10	Декоративный элемент. Общий вид. Разрез	
11	Шаблоны позиций 3,4,5,7	
12	Схема нагрузок	
13	Схема расположения фундаментов	
14	Схема расположения фундаментов (вариант)	
15	Схема расположения подпольных каналов	
16	Схема расположения подпольных каналов. Сечения	
17	Схема расположения закладных деталей	

1	2	3
18	Конструкция фундаментов ФМ-1, ФМ-2, ФМ-3	
19	Конструкция фундаментов ФМ-4, ФМ-5, ФМ-6	
20	Конструкция фундаментов ФМ-7, ФМ-8	
21	Конструкция фундаментов ФМ-9, ФМ-10, ФМ-11	
22	Конструкция фундаментов ФМ-12, ФМ-13, ФМ-14, ФМ-15	
23	Конструкция фундаментов ФМ-16, ФМ-17, ФМ-18, ФМ-18*	
24	Конструкция фундаментов ФМ-19, ФМ-19*, ФМ-20, -20*, ФМ-21	
25	Конструкция фундаментов ФМ-22, ФМ-23, ФМ-23*, ФМ-24	
26	Конструкция фундаментов ФМ-25, ФМ-25*, ФМ-26	
27	Конструкция фундаментов ФМ-27, ФМ-28	
28	Узлы А, Б	
29	Узлы В, Г	
30	Конструкция крепления инженерного оборудования	
31	Конструкция крепления инженерного оборудования	
32	Схема расположения элементов вентблоков	
33	Вентблоки ВБ-1, ВБ-2	
34	Вентблоки ВБ-3, ВБ-4, ВБ-5	
35	Вентблок ВБ-6	
	Комплект марки „АС" варианта планировочного решения раздевальных с увеличенным количеством кабин для переодевания	
36	Вариант с увеличенным кол. кабин для переодевания. План на отм. 0,000	
37	Вариант с увеличенным кол. кабин для переодевания. План на отм. 3,000	
38	Вариант с увеличенным кол. кабин для переодевания. План расстановки мебели и оборудования на	
	отм. 0,000; 3,000	
39	Вариант с увеличенным кол. кабин для переодевания. Схема расположения закладных деталей	

Ведомость ссылочных и прилагаемых документов

Обозначение	Наименование	Примечан.
	Ссылочные	
ГОСТ 8478-81	Сетки рулонные сварные	
ГОСТ 8509-86	Сталь прокатная угловая равнополоч.	
ГОСТ 8510-86	Сталь прокатная угловая неравнополоч.	
ГОСТ 24379.1-80	Болты анкерные	
ГОСТ 103-76*	Сталь полосовая	
ГОСТ 8240-72*	Швеллер	
ГОСТ 8239-72*	Балки двутавровые	
ГОСТ 2590-71*	Сталь круглая	
ГОСТ 8568-77*	Сталь листовая рифленая	
ГОСТ 19903-74	Сталь листовая горячекатаная	
ГОСТ 8486-86Е	Дерево	
ГОСТ 7798-70*	Болт	
ГОСТ 5915-70	Гайка	
ГОСТ 11371-78*	Шайба	
ГОСТ 4028-63*	Гвозди	
ГОСТ 1144-80*	Шуруп	
ГОСТ 10632-77	ДСП	
ГОСТ 10704-76*	Труба	
ГОСТ 19903-74*	Сталь полосовая	
ГОСТ 2590-71*	Сталь круглая	
ГОСТ 18124-75	Асбестоцементный лист	
ТУ 34-5815-80	Самонарезающие болты	
ГОСТ 9467-75	Электроды	
ГОСТ 8278-83	Швеллер гнутый	
ОСТ 34-13-016-77	Болт	
ТУ-34-5831-71*	Профнастил	
ГОСТ 8645-68*	Трубы стальные прямоугольные	
	Прилагаемые	
СО	Спецификация оборудования	
ВМ	Ведомости потребности в материалах	

Привязка настоящего типового проекта выполнена в соответствии с действующими строительными нормами и правилами и предусматривает мероприятия обеспечивающие взрывную, взрывопожарную и пожарную безопасность при эксплуатации здания

Главный инженер проекта

Типовой проект разработан в соответствии с действующими строительными нормами и правилами и предусматривает мероприятия обеспечивающие взрывную, взрывопожарную и пожарную безопасность при эксплуатации здания

Главный инженер проекта /Маврин/

Инв. № подл. | Подпись и дата | Взам. инв. №

		ТП 291-3-47с.88	
ГАП	Гунст	Бассейн в легких металлических конструкциях с ванной 25×11м (ФОВ)	Стадия: РП; Лист: 2; Листов:
ГИП	Маврин		
ГАП	Иванов	Общие данные (продолжение)	СОЮЗСПОРТПРОЕКТ г. Москва
Вед.арх.	Уткина		

Инв. № подл. | Подпись и дата | Взам. инв. №

291-3-47с. 88 Типовой проект

123100 Мс. 01 „ОСО... ...КТ" Часть 1 Альбом I

Состав авторского коллектива

Часть проекта	Ф.И.О.	Должность	Степень участия	Подпись
1	2	3	4	5
Архитектурно-планировочная часть	„Союзспортпроект"			
	Коваль В.И.	Д-р ин-та	Рук.авт.кол.	
	Гунст И.А.	Гл.арх.ин-та	Рук.авт.кол.	
	Пахомов Е.П.	ГАП	Автор	
	Горбачев А.В.	ГАП	Автор	
	Уткина В.М.	Вед.арх.	Автор	
Конструктивная часть	Маврин Д.А.	ГИП	Автор	
	Петрова В.Н.	ГИП	Автор	
	Марсулия В.Г.	Рук.гр.инж.	Автор	
Спортивно-медицинская технология	Беленький Б.Л.	Нач.ОСТСКиЭ	Автор	
	Резников Н.Н.	Гл.спец.	Автор	
Отопление и вентиляция	Богомолец Э.М.	ГИП ОИО	Автор	
Водопровод и канализация	Карасев Л.М.	Гл.спец.ОИО	Автор	
Тепловые сети	Трушин Ю.М.	Нач. ОИО	Автор	
Электрооборудование	Паршин Н.А.	Гл.спец.ОИО	Автор	
Связь и сигнализация	Осетрова Н.К.	Гл.спец.ОИО	Автор	
Конструктивная часть	ЦНИИЛМК			
	Галустян Ю.Л.	Гл.инж.ин-та	Автор	
	Усанов А.Н.	Гл.конст.ин.	Автор	
	Коренцвит Г.Я.	Гл.инж.пр.	Автор	
	Закутный Ю.П.	Зав.отд.	Автор	
	Алпатов М.Д.	Гл.констр.пр.	Автор	
	Тарасова Н.Н.	Гл.констр.пр.	Автор	
	Макунина Н.М.	Зав.отд.	Автор	
	Кузьмин А.К.	Гл.констр.пр.	Автор	
	Хайцер А.А.	Зав.отд.	Автор	
	Новикова М.И.	Гл.констр.пр.	Автор	
	Мягких В.С.	Гл.констр.пр.	Автор	
	Кашкинов П.П.	Зав.отд.	Автор	

1	2	3	4	5
	Агапова Н.А.	Зав. сек.	Автор	
	Протопопова М.П.	Зав. сек.	Автор	
Электрооборудование	„Электропроект"			
	Бунич Я.М.	ГИП	Автор	
	Брянский И.А.	Нач.отд.ОСУ	Автор	
	Рыбченко В.Т.	Гл.спец.ОЭП-2	Автор	
	Андреева Л.А.	Рук.гр.ОЭП-2	Автор	
	Исаева Т.П.	Рук.гр.ОЭП-2	Автор	
	Волкова О.Л.	Вед.инж.ОЭП-2	Автор	
	Поветкин В.А.	Вед.инж.ОЭП-2	Автор	
	Колычев А.И.	Гл.спец.ОСУ	Автор	
	Зайцева Л.Ю.	Рук.гр.ОСУ	Автор	
	Чупров В.Я.	Рук.гр.ОСУ	Автор	
Отопление и вентиляция	„Проектпромвентиляция"			
	Петренко Б.И.	Гл.инж.пр.	Автор	
	Логвинский И.И.	Гл.спец.	Автор	
	Терехов О.К.	Гл.спец.	Автор	
	Михайлова Н.П.	Рук.гр.	Автор	
Проект производства работ	„Главстальконструкция"			
	Белов Ю.В.	Нач.отд.	Автор	
	Николашин С.А.	ГИП	Автор	

Ведомость основных комплектов рабочих чертежей

Обозначение	Наименование	Примечания
АС	Архитектурные решения	
КМ	Конструкции металлические	
КЖ	Конструкции железобетонные	
ТХ	Спортивная технология	
ТХП	Технология пищеблока	
ОВ	Отопление и вентиляция	
ВК	Водопровод и канализация	
ЭМ	Электрооборудование	
СС	Связь и сигнализация	
ОПС	Охранно-пожарная сигнализация	
ПП	Основные положения по производству работ	

Ведомость спецификаций

Лист	Наименование	Примечание
	Спецификация оборудования	
10	Спецификация на один декоративный элемент	
	Спецификация закладных элементов	
13	Спецификация на монолитные ж.б.фундаменты	
14	Спецификация на монолитные ж.б.фундаменты для ж.б. ванны (вариант)	
15	Спецификация на монолитные подпольные каналы	
17	Спецификация на закладные детали	
18÷27	Спецификация монолитных ж.б.фундаментов	
30,31	Спецификация на крепление инженерного оборудования	
32	Спецификация на элементы вентблоков	
33÷35	Спецификация на вентблоки	

Привязан

Инв. №

Нач.мас.	Цветков	
ГАП	Гунст	
ГИП	Маврин	
Исполнит.	Андреева	
Проверил	Панина	
Н.контр.	Горбачев	

ТП 291-3-47с. 88

Бассейн в легких металлических конструкциях с ванной 25×11м (ФОБ)

Общие данные (продолжение)

Стадия	Лист	Листов
РП	3	

СОЮЗСПОРТПРОЕКТ г. Москва

23303-01

Общие указания

1. Общая часть

Типовой проект физкультурно-оздоровительного бассейна в легких металлических конструкциях с ванной 25×11м (ФОБ) разработан на основании задания на проектирование, утвержденного Госгражданстроем 20 января 1987г. и предназначен для строительства во II и III климатических районах IA, IB, Iд подрайонах с расчетной температурой -40°, -30°С нормальной зоной влажности и обычными геологическими условиями. Сейсмика 8 и 7 баллов.

1.2 По типовому проекту бассейна принято:

- класс ответственности здания - III
- степень огнестойкости - IIIа
- по скоростным напорам ветра район - I
- скоростной напор ветра на выс. до 10м - 50 кг/м²
- по весу снегового напора район - IV
- вес снегового покрова на 1м² горизонтальной поверхности земли - 150 кгс/см²

1.3 Физкультурно-оздоровительный бассейн в ЛМК (ФОБ) предназначен для строительства в городах, поселках-городского типа, сельских населенных пунктах.

1.4 Единовременная расчетная пропускная способность комплекса - 32 человека в смену.

1.5 Проект предусматривает комплектную поставку конструкций и оборудования полной заводской готовности.

2. Архитектурно-строительные решения.

2.1 Схема генерального плана.

На участке проектом предусматривается размещение:

- собственно здания бассейна
- спортивных плоскостных сооружений
- малых форм и озеленения.

Игровые площадки, не имеющие стационарного оборудования и газонного покрытия, зимой заливаются водой и используются для массового катания.

Вокруг открытых плоскостных сооружений проходит „дорожка здоровья." Вдоль здания запроектирован круговой противопожарный объезд.

Перед началом строительства производится снятие плодородного слоя почвы и использование его при озеленении.

2.2 Архитектурно-планировочное решение.

Здание бассейна проектируется в виде единого блока с антресольным этажом.

На первом этаже (отм. 0.000) расположены: зона тренажеров, вестибюль, регистратура, гардероб, помещения для администрации, сушилка, буфет, комната персонала, раздевальные, душевые, комната для массажа, санузлы, технические службы.

На антресольном этаже (отм. 3.000) размещены: ванный зал с ванной 25×11м и глубиной 1.40м, тренерская, фотарий, помещения медсестры, инвентарная.

Эвакуация занимающихся из здания предусматривается: из помещений I этажа через вестибюль главного входа и дополнительный тамбур; с антресольного этажа - по лестнице вниз в вестибюль и по примыкающей к зданию наружной лестнице.

2.3 Наружная и внутренняя отделка здания.

Металлическая поверхность панелей ограждения выполняется из стальных оцинкованных листов, окрашенных на непрерывных линиях в заводских условиях перед профилированием. Цвет голубой и белый.

Каркас (стальные рамы, прогоны, стойки) заводского изготовления, окраска белая или светло-серая.

Цоколь - офактуренный конструктивный бетон.

Окна, витражи, входные двери - алюминиевые.

Кровля индустриальная с двумя стальными оцинкованными листами и утеплителем из минераловатных плит повышенной жесткости.

Водоотлив с кровли - наружный.

Перегородки сборные из асбоцементных листов по стальному каркасу. Листы окрашены с двух сторон в два слоя красителем Э-ВА-27 ГОСТ 19214-80. Класс покрытия III, маслостойкий (20мк). Цвет оранжевый или жёлтый.

Привязан		Нач.мас	Цветков		ТП 291-3-47с.88
		ГАП	Гунот		
		ГИП	Маврин		Бассейн в легких металлических конструкциях с ванной 25×11м (ФОБ)
		Исполнил	Панина		Стадия: РП; Лист: 4; Листов:
		Проверил	Лазомов		Общие данные (продолжение)
Инв.№		Н.контр.	Афанасьев		СОЮЗСПОРТПРОЕКТ г. Москва

Инв.№ подл. | Подпись и дата | Взам.инв.№

Полы специального назначения имеют синтетическое покрытие „регупол" (ТУ 62-01-00-7720-84)
- по бетонному основанию (тип I)
- по стальному листу (тип Iа)

В местах общественного насначения полы из покрытия типа линолеум резиновый многослойный релин ГОСТ 16914-71.

2.4 Конструктивная часть.

Несущие и ограждающие конструкции здания разработаны с применением высокоэффективных стальных профилей широкополочных и сварных двутавров, гнутосварных профилей, оцинкованного и окрашенного профнастила, а также с применением эффективного минераловатного утеплителя и алюминиевых элементов.

Основные несущие конструкции каркаса здания рамы из двутавров, установленные с шагом 6м. Фахверк из гнутых и гнутосварных элементов. Рамы и фахверк объединены связями и элементами покрытия в пространственный неизменяемый блок.

Стеновое ограждение решено в виде трехслойных каркасных панелей с обшивками из профлиста и минераловатным утеплителем толщиной 140 мм.

Кровельное покрытие с уклоном 10% предусмотрена полистовой сборки трехслойное с обшивками из профлиста и утеплителем толщиной 160и 200мм из минераловатных плит.

Ванна для плавания металлическая на ж/б. опорах. Как вариант предусматривается монолитная ж/б. ванна на скользящих ж/б. опорах.

Фундаменты под несущие конструкции здания запроектированы монолитными ж/б. отдельностоящими (марка бетона В15), объединенных между собой по всему периметру ж/б. балками. Под всеми фундаментами устраивается подбетонка из бетона марки В 7,5 толщиной 100 мм.

Подпольные каналы выполняются из монолитного бетона марки В 15.

3. Инженерное оборудование

3.1 Приточно-вытяжная вентиляция с механическим и естественным побуждением.

Центральное отопление-от внешних источников.

Предусмотрена возможность подключения оконных бытовых кондиционеров 5к-1500.

3.2 Водоснабжение хозяйственно-питьевого, противопожарного и технологического назначения - от внешних водопроводных сетей. Необходимый напор на вводе - 25,0м.

Канализация хозяйственно-фекальная и производственная - в наружные сети или к автономным очистным сооружениям, разработанным ЦНИИЭП инженерного оборудования.

Водоподготовка осуществляется компактной блочной установкой заводского изготовления (тип МК-Ф-3).

3.3 Электроснабжение-от внешних источников (подстанций) напряжением 380/220 вольт с глухозаземленной нейтралью трансформатора.

3.4 Предусмотрена автоматизация средств отопления и вентиляции.

3.5 Средства связи и информации-телефонизация, радиофикация охранная и пожарная сигнализация.

3.6 Устройство специальной системы молниезащиты не требуется.

В данном проекте разработан дополнительный вариант планировочных решений раздевальных с увеличенным количеством кабин для переодевания, на основании совместного решения Совета Министров СССР N 10 от 9.12.88г. и письма - заказа Госкомархитектуры N 2-56 от 17.02.89г., поставку которых Минмонтажспецстрой СССР будет осуществлять начиная с 1991 года.

Вариант включает следующую проектную документацию:

Альбом I часть 1	- комплект АС л.л. 36÷39 .
Альбом II	- комплект АС-3 л.л. 22÷25.
Альбом V	- спецификации оборудования л.л.
Альбом VIII	- сметы л. л.

По данному варианту внесение дополнений в архитектурную планировку разделов: спортивной технологии альбом I часть 1 и инженерного обеспечения разработанных институтами:
„Союзспортпроект" - альбом III часть 1 и
„Электропроект" - альбом III часть 2 не требуется в связи с комплектной поставкой зданий-модулей системы „КАНСК".

Инв.№ подл. | Подпись и дата | Взам.инв.№

Привязан:

Инв.№

ГАП	Гунст	
ГИП	Маврин	
ГАП	Иванов	
Вед.арх	Уткина	

ТП 291-3-47с. 88

Бассейн в легких металлических конструкциях с ванной 25×11м (ФОБ)

Общие данные (окончание)

Стадия	Лист	Листов
РП	5	

СОЮЗСПОРТПРОЕКТ г.Москва

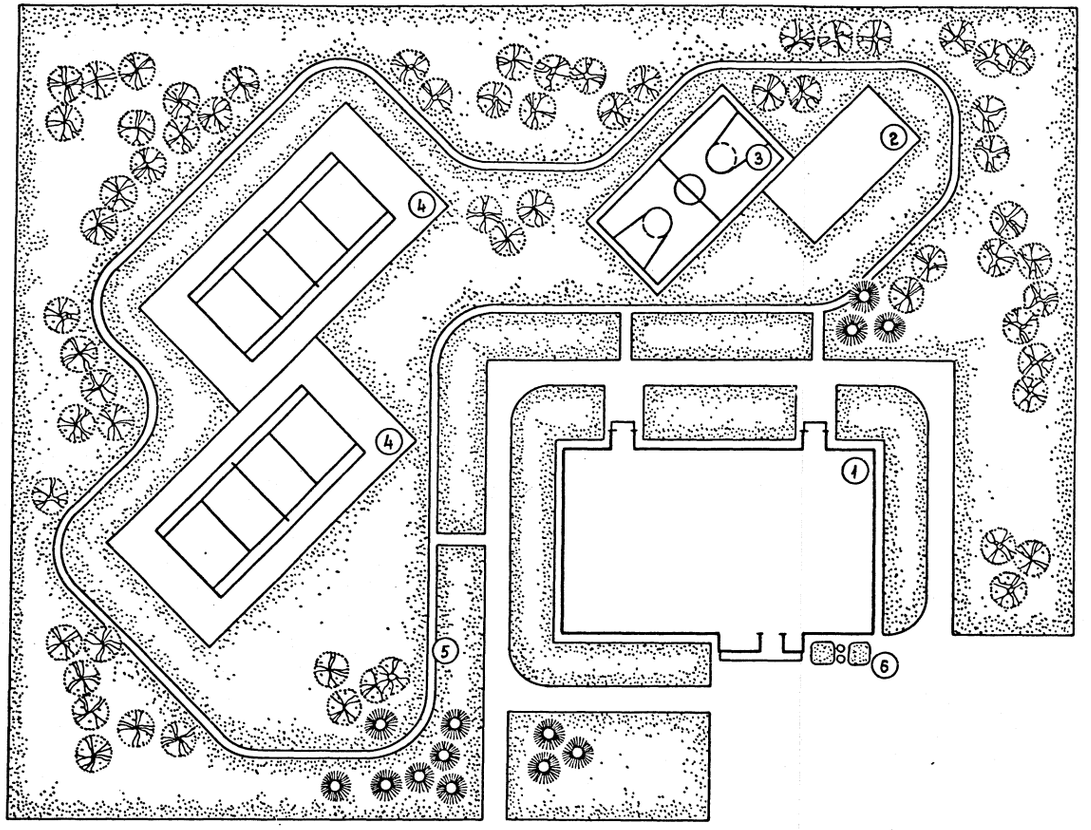

Экспликация зданий и сооружений

№ по ген-плану	Наименование	Площадь застройки	Примечание
1	Здание бассейна	1100	
2	Площадка для тренажеров 20×10 м	200	
3	Площадка для баскетбола	612	
4	Площадка для тенниса	1296	
5	Трасса „дорожки здоровья"	80	
6	Флагштоки, цветочницы		

Технико-экономические показатели

Наименование показателей	Единица измер.	По проекту	По привязке
Площадь застройки	$м^2$	1170,4	
Строительный объем	$м^3$	9699,0	
Количество расчетных единиц	$м^2$	275	
Полезная площадь	$м^2$	1580,3	
Рабочая площадь	$м^2$	1160,0	
$K_1 = \frac{\text{Рабочая площадь}}{\text{Полезная площадь}}$		0,73	
$K_2 = \frac{\text{Строительный объем}}{\text{Рабочая площадь}}$		8,36	
Строительный объем на расчетную единицу	$м^3$	35,26	
Полезная площадь на расчетную единицу	$м^2$	5,74	
Рабочая площадь на расчетную единицу	$м^2$	4,2	
Сметная стоимость строительства	тыс. руб.	411,03	
в т.ч. строительно-монтажных работ	—„—	374,58	
в т.ч. оборудования	—„—	26,80	
Хоз. питьевой водопровод	$м^3$/сут.	60.0	
Бытовая канализация	$м^3$/час.	4,5	
Теплоснабжение	квт / ккал/час.	704,0 / 606 800	
Потребляемая мощность	квт	74,5	

Привязан:

Инв.№

Гл.арх.ин.	Гунст	
Нач.мас.	Цветков	
ГАП	Гунст	
ГИП	Маврин	
Инжен.	Панина	
Исполн.	Панина	
Провер.	Пахотов	
Н.контр.	Горбачев	

ТП 291-3-47с. 88 АС

Бассейн в легких металлических конструкциях с ванной 25×11 м /ФОБ/

Стадия	Лист	Листов
РП	1	35

Схема генерального плана

СОЮЗСПОРТПРОЕКТ г. Москва

Инв.№ подл. | Подпись и дата | Взам. инв.№

Альбом I
Часть 1

Типовой проект 291-3-47с. 88

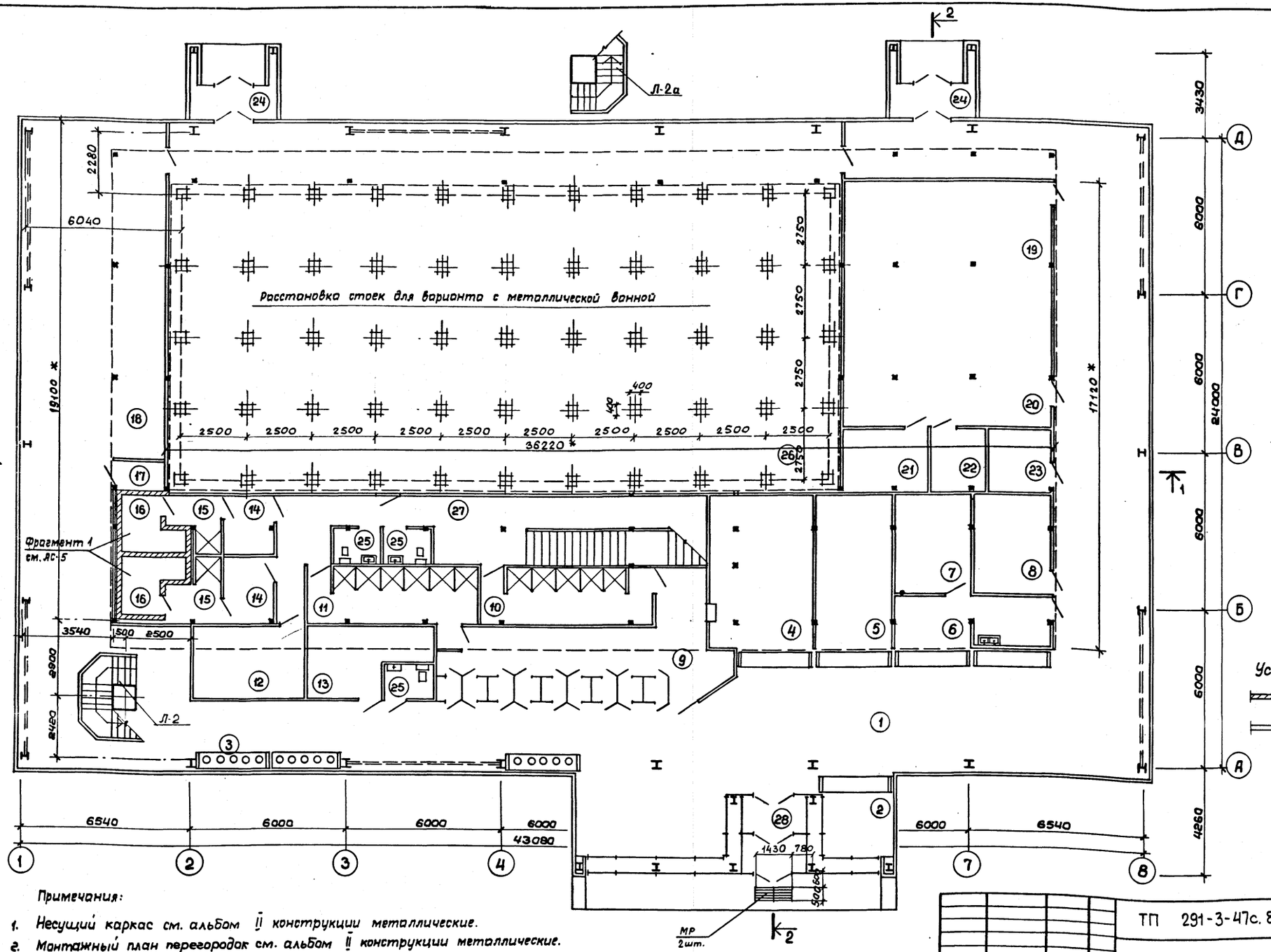

Примечания:

1. Несущий каркас см. альбом II конструкции металлические.
2. Монтажный план перегородок см. альбом II конструкции металлические.
3.* Габаритные размеры даны в осях стоек перегородок.

Нач.мас.	Цветков		
ГАП	Гунст		
ГИП	Маврин		
Исполн.	Уткина		
Провер.	Пахомов		
Н.контр.	Горбачев		

Привязан:

Инв. №

ТП 291-3-47с. 88 АС

Бассейн в легких металлических конструкциях с ванной 25×11м (ФОБ)

Стадия	Лист	Листов
РП	2	

План на отм. 0,000

СОЮЗСПОРТПРОЕКТ г. Москва

Согласовано: ЦНИИ ЛМК ГИП, Электропроект ГИП, Корендвит, Бунич

Инв. № подл. | Подпись и дата | Взам. инв. №

ОВ, ВК, Технолог, Богомолец, Карасев, Беленький

Типовой проект 291-3-47с.88 Альбом I Часть I

Петрова

ГИП

Согласовано

Инв.№подл. | Подпись и дата | Взам. инв.№

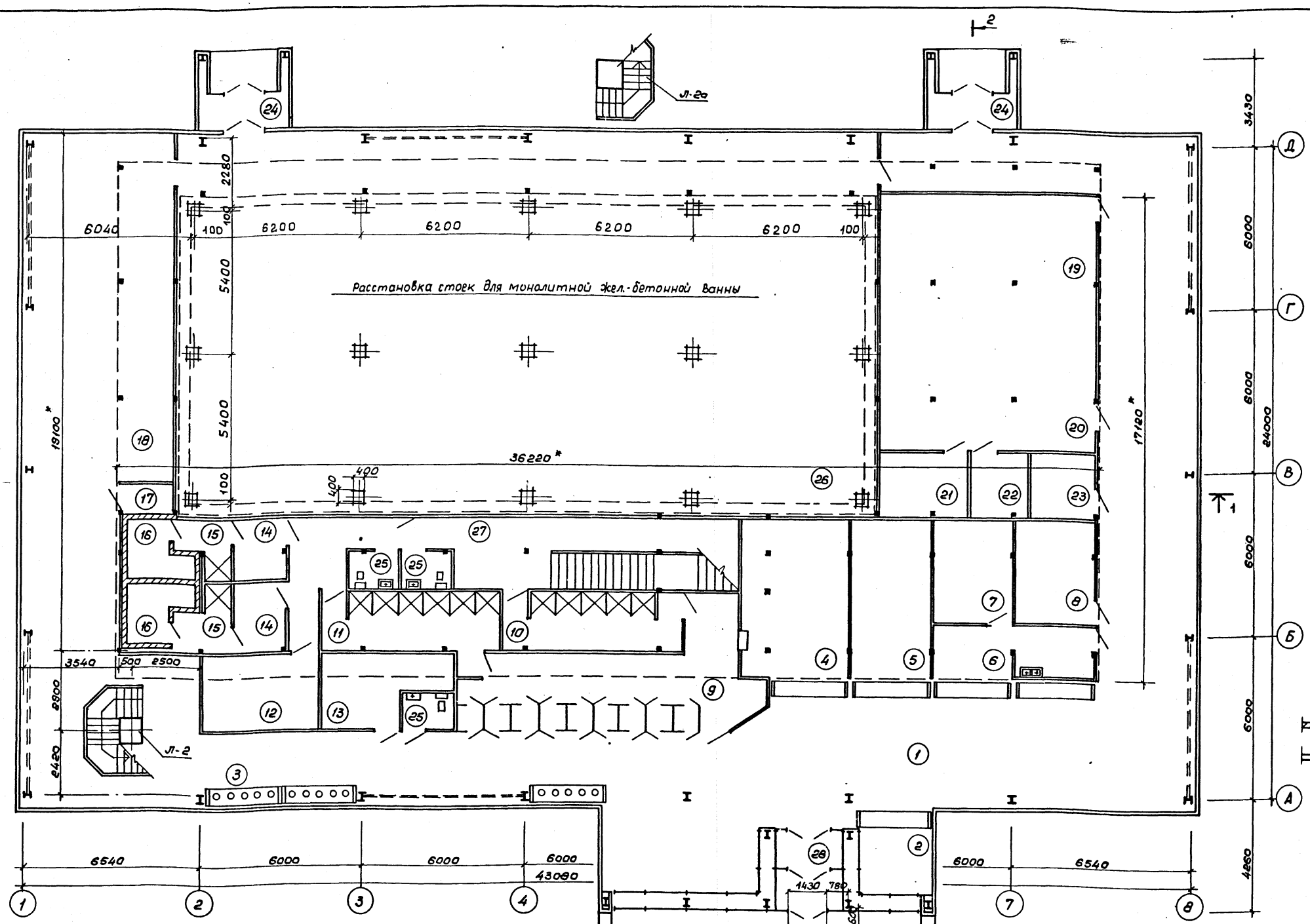

Примечания:

1. Несущий каркас см. альбом II конструкции металлические.
2. Монтажный план перегородок см. альбом II конструкции металлические.
3. *Габаритные размеры даны в осях стоек перегородок.
4. Экспликацию и отделку помещений см. лист АС-4.
5. Данный лист см. совместно с листами АС-3,6.

Привязан:

Инв.№

Нач.мас.	Цветков	
ГАП	Гунст	
ГИП	Маврин	
Исполнил	Уткина	
Проверил	Пахомов	
Н.контр.	Афанасьев	

ТП 291-3-47с.88 АС

Бассейн в легких металлических конструкциях с ванной 25×11м (ФОБ)

Стадия	Лист	Листов
РП	2	

План на отм. 0.000 (Вариант)

СОЮЗСПОРТПРОЕКТ г. Москва

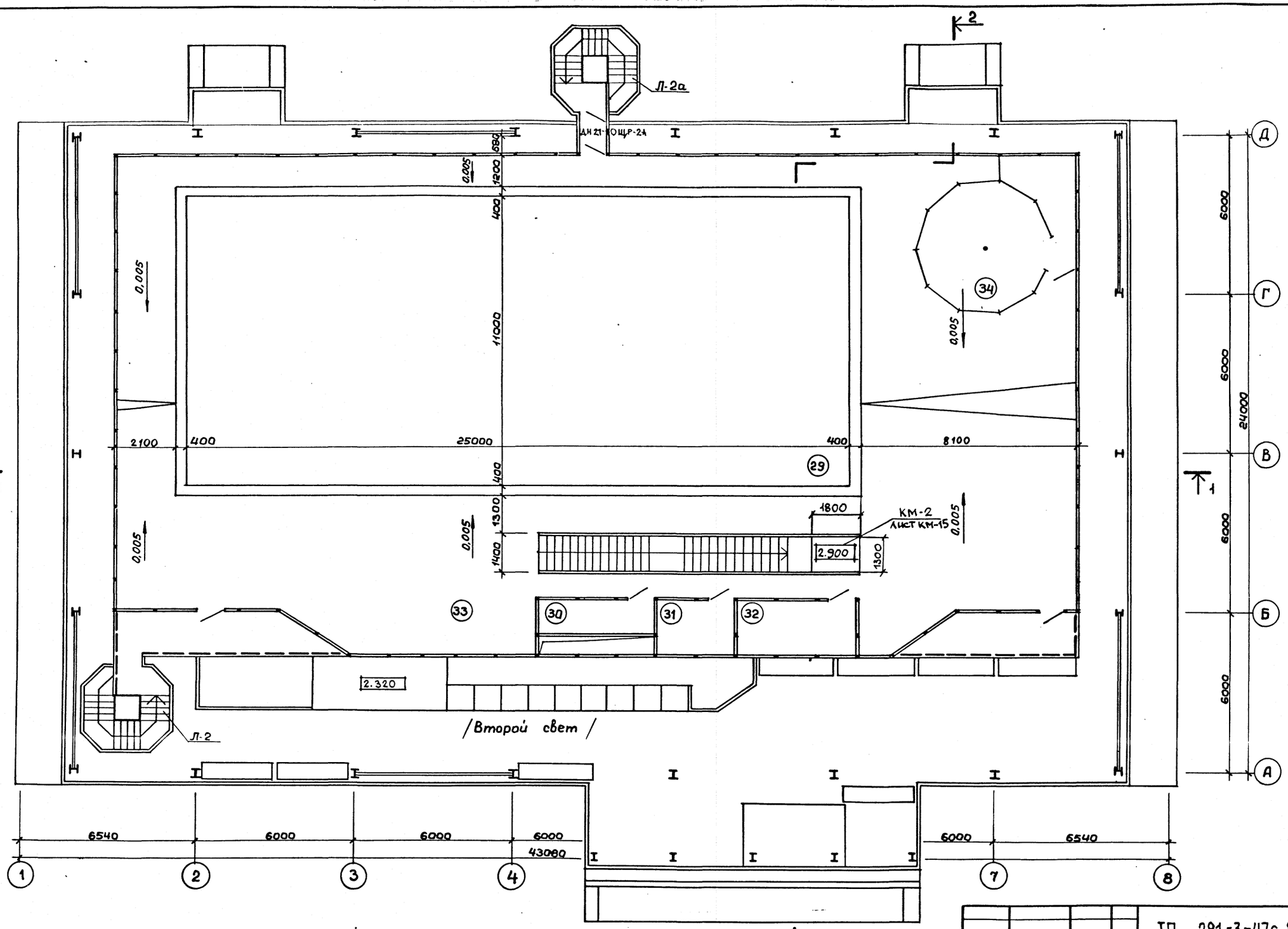

Примечания:

1. Витражные перегородки см. альбом II конструкции металлические.
2. Экспликацию и отделку помещений см. лист АС-4.

Привязан:				ТП 291-3-47с.88			АС
		Нач.мас.	Цветков	Бассейн в легких металлических конструкциях с ванной 25×11м (ФОБ)	Стадия	Лист	Листов
		ГАП	Гунст		РП	3	
		ГИП	Маврин				
		Исполн.	Уткина	План на отм. 3,000	СОЮЗСПОРТПРОЕКТ г.Москва		
		Провер.	Пахомов				
Инв.№		Н.контр.	Горбачев				

Согласовано: ОВ Богомолец; ВК Карасев; Технолог Беленький; ЦНИИЛМК ГИП Корнецвит; Электропроект ГИП Бунич

Типовой проект 291-3-47с.88 Альбом I Часть 1

Инв.№ подл. | Подпись и дата | Взам.инв.№

23303-01

Альбом I часть 1

Типовой проект

291-3-47с. 88

Экспликация полов

Наименование или номер помещения	Тип пола	Схема пола или номер узла по серии	Элементы пола и их толщина	Площадь пола м²
1,2,4,5,6,7,8,9,10,11,12,13,14,15,17,18,21,22,23,24,27,28	I	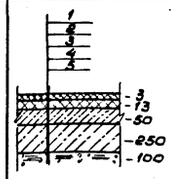	Регупол с верхним слоем. 1. Наливной монолитный полиуретановый состав. (Компонент А-8п марки „В" для компаунда „Вилад 8п" ТУ6-05-1769-81 Полиизоцианат „ПИЦ" марки Д ТУ6-03-375-75). 2. Покрытие - регупол ТУ62-01-00-7720-84. Клей типа „Вилад-17" ТУ6-05-1979-84. 3. Стяжка из мелкозернистого бетона марки 200. 4. Бетон марки 150. 5. Щебень фракции 25-30мм, втрамбованный в грунт.	498,7
30,31,32,33,34	IA	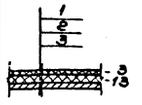	Регупол с верхним слоем. 1. Наливной монолитный полиуретановый состав. (Компонент А-8п марки „В" для компаунда „Вилад 8п" ТУ6-05-1769-81 Полиизоцианат „ПИЦ" марки Д ТУ6-03-375-75. 2. Покрытие - регупол ТУ62-01-00-7720-84. Клей типа „Вилад-17" ТУ6-05-1979-84. 3. Стальной лист настила.	316,6
1,2,4,5,6,7,8,9,12,13,14,17,18,21,22,23,24,27,28	II	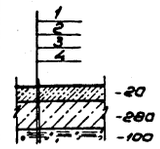	1. Линолеум резиновый многослойный - релин ГОСТ 16914-71 клей „Бустилат". 2. Стяжка из мелкозернистого бетона марки 200. 3. Бетон марки 150. 4. Щебень фракции 25-30мм, втрамбованный в грунт.	459,2
Вариант II 10,11,15,16,25 Вариант I 16,25	III	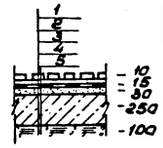	1. Керамическая плитка на цементно-песчаном растворе марки 150. 2. Гидроизоляция из 3⁵ слоев рубероида на битумной мастике 3. Стяжка из мелкозернистого бетона марки 150. 4. Бетон марки 150. 5. Щебень фракции 25-30мм втрамбованный в грунт.	59,5 20

Ведомость отделки помещений

Номер по плану	Наименование	Площадь м²	Потолок или покрытие		Стены или перегородки		Рамы и ригели		Полы				Примечания
									Вариант I		Вариант II		
			Площадь м²	Вид отделки	Площадь м²	Вид отделки	Площадь м²	Вид отделки	Площадь м²	Тип пола	Площадь м²	Тип пола	
1	Вестибюль	130.0	–	–	–	–			130.0	I	130.0	II	
2	Регистратура	9.0	–	–	–	–			9.0	I	9.0	II	
3	Сушилка	–	–	–	–	–			–		–		
4	Гардероб	25.8	25.8	Эмаль ПФ 115 белая	38.3	Эмаль ЭП-ВА-27 ГОСТ 19214-80			25.8	I	25.8	II	
5	Администратор	19.8	19.8	"	33.5	"			19.8	I	19.8	II	
6	Буфет	15.6	15.6	"	30.7	"			15.6	I	15.6	II	
7	Подсобная буфета	12.0	12.0	"	31.4	"			12.0	I	12.0	II	
8	Комната персонала	12.0	12.0	"	31.9	"			12.0	I	12.0	II	
9	Раздевальная	36.9	14.1	"	136.3	"			36.9	I	36.9	III	
10	Женская душевая	15.8	15.8	"	37.6	"			15.8	I	15.8	III	
11	Мужская душевая	16.3	16.3	"	32.0	"			16.3	I	16.3	III	
12	Массажная	13.1		Эмаль ПФ 115 белая	46.7	"			13.1	I	13.1	II	
13	Венткамера	12.2	12.2	"	35.9	"			12.2	I	12.2	II	
14	Раздевальная сауны	5×2	5×2	Эмаль ПФ 115 белая	25.5×2	"			5×2	I	5×2	II	
15	Душевая сауны	3.7×2	3.7×2	"	17.7×2	"			3.7×2	I	3.7×2	III	
16	Сауна	5.8×2	5.8×2	Эмаль ПФ 115 белая	–	Кирпич с рас. шивкой швов			5.8×2	III	5.8×2	III	
17	Аппаратная	2.0	2.0	"	11.0	Эмаль ЭП-ВА-27 ГОСТ 19214-80			2.0	I	2.0	II	
18	Зона тренажеров	85.5	4.0	"	51.4	"			85.5	I	85.5	II	
19	Вентустановка	44.5	44.5	"	287.1	"			44.5	–	44.5	–	
20	Установка водоподгот.	44.5	44.5	"	56.4	"			44.5	–	44.5	–	
21	Приготовление реагента	8.6	8.6	"	28.8	"			8.6	I	8.6	II	
22	Хранение реагентов	5.5	5.5	"	21.2	"			5.5	I	5.5	II	
23	Электрощитовая	6.0	6.0	"	23.8	"			6.0	I	6.0	II	
24	Тамбур	3.9×2	–	Алюминий анодирован.	–	–			3.9×2	I	3.9×2	II	
25	Сан. узел	2.8×3	2.8×3	Эмаль ПФ115 белая	18.5×3	Эмаль ЭП-ВА-27 ГОСТ 19214-80			2.8×3	III	2.8×3	III	
26	Техническое подполье	351.4	–		–	–			351.4	–	351.4	–	
27	Коридор	38.4	38.4	"	115.5	"			38.4	I	38.4	I	
28	Тамбур	9.0	–	Алюминий анодирован.	–				9.0	I	9.0	II	
29	Ванна 25×11	308	–						308	–	308	–	
30	Инвентарная	6.3	–						6.3	IA			
31	Тренерская	7.2	–						7.2	IA			
32	Помещение мед. сестры	10.8	–						10.8	IA			
33	Зона подготовит. занятий	272.7	–						272.7	IA			
34	Фотарий	19.6	–						19.6	IA			
	Здание модуль в ЛМК	–	1550	Эмаль ПФ 115 белая	1775	Эмаль ПФ 115	2700	Эмаль ПФ 115 белая	–	–	–	–	

Данный лист см. с листами АС-2, 3

Инв.№ подл. | Подпись и дата | Взам. инв.№

Привязан

Инв.№

Нач.мас.	Цветков	
ГАП	Гунст	
ГИП	Маврин	
Исполнил	Проворова	
Проверил	Пахомов	
Н.контр.	Горбачев	

ТП 291-3-47с. 88 АС

Бассейн в легких металлических конструкциях с ванной 25×11м (ФОБ)

Стадия	Лист	Листов
РП	4	

Экспликация полов. Ведомость отделки помещений.

СОЮЗСПОРТПРОЕКТ г. Москва

План камеры

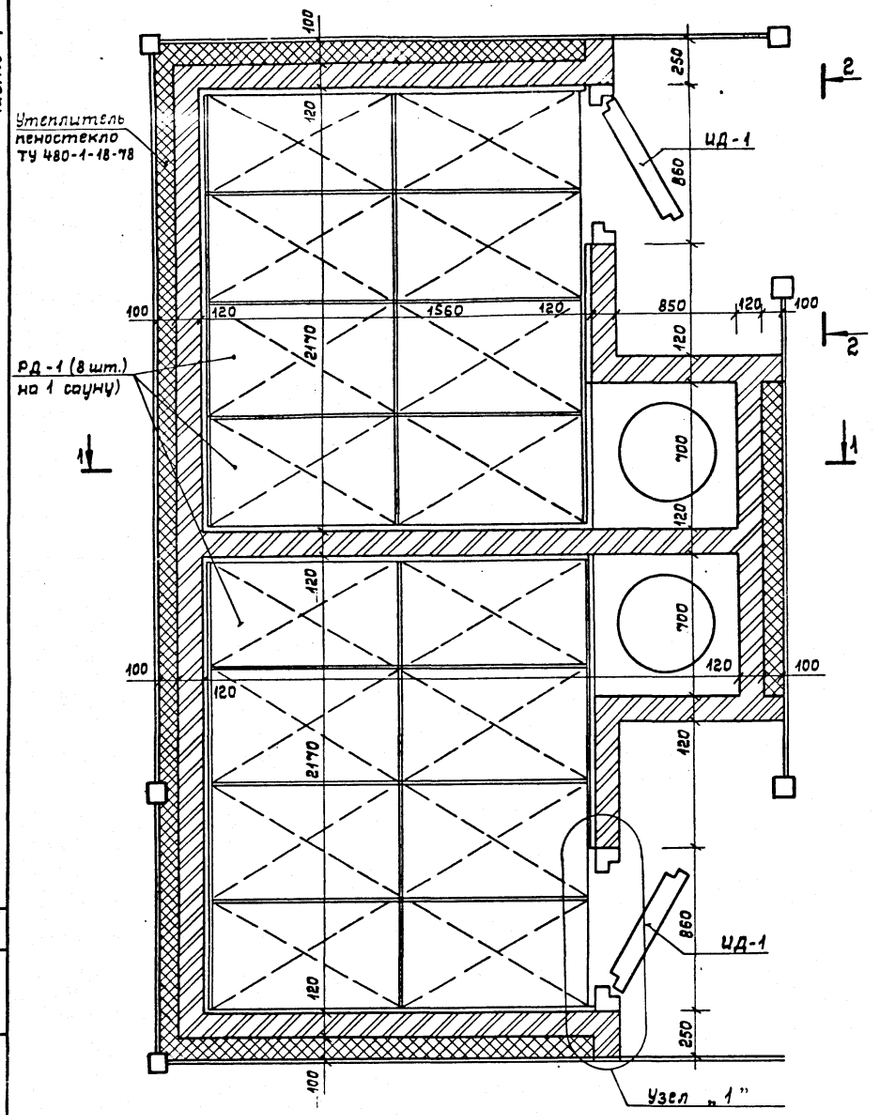

1 — 1

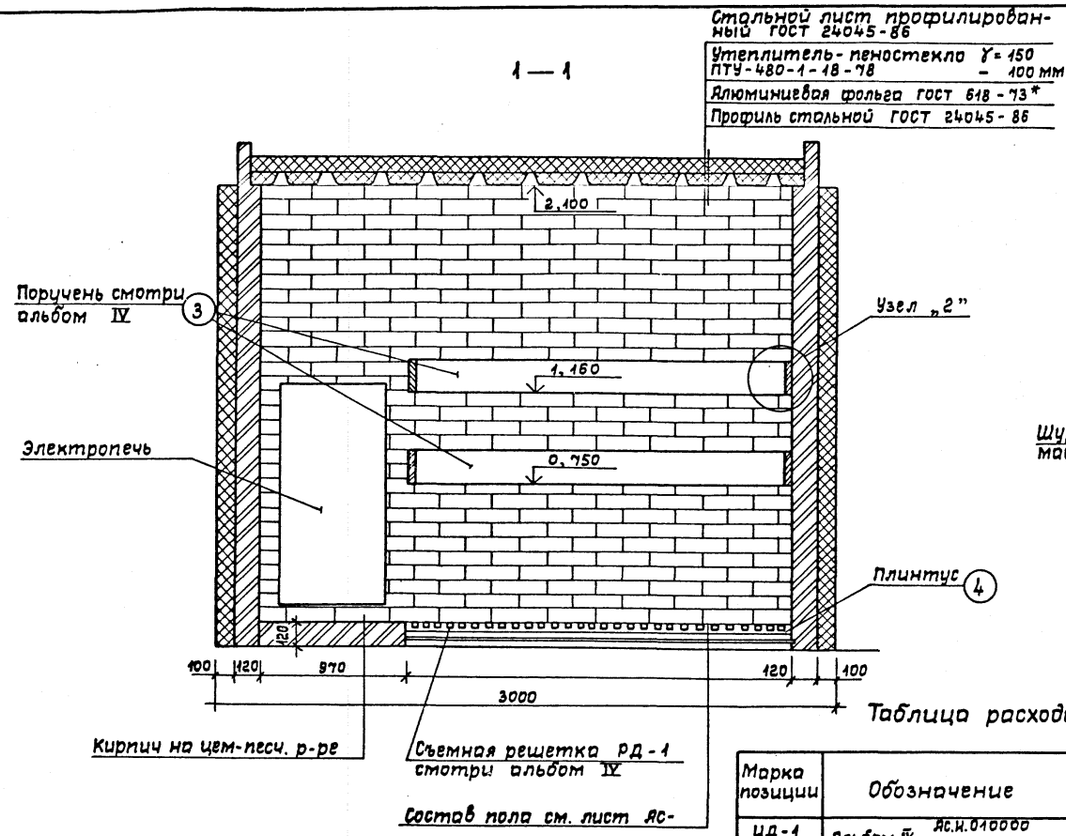

Узел „2"

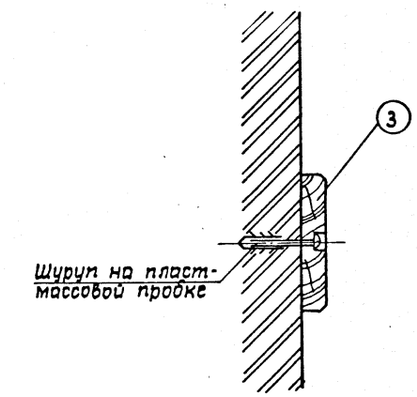

2 — 2

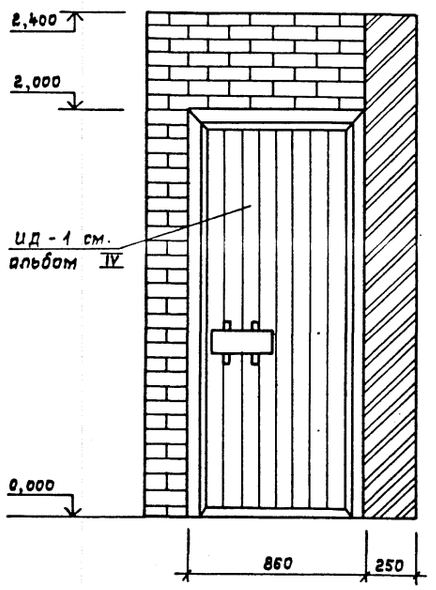

Узел „1"

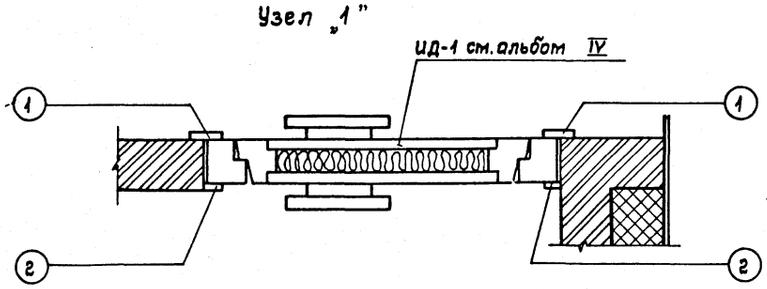

Таблица расхода материалов на 2 сауны

Марка позиции	Обозначение	Наименование	Кол-во	Масса ед.	Примечание
ИД-1	Альбом IV АС.И.010000	ИД-1	2	0,392 м³	
РД-1	Альбом IV АС.И.020000	РД-1	16	0,03 м³	
	Альбом IV АС.И.030000	Поручень 30×160 h ГОСТ 2695-83	4	17 п.м.	
	Материалы				
4	ГОСТ 8486-66; ГОСТ 24454-80Б	Плинтус 40×100 h	—	0,064 м³	
1	ГОСТ 2695-83	Наличник 20×80 h	6	9,8 п.м.	
2	ГОСТ 2695-83	Наличник 20×40 h	6	4,8 п.м.	
	ГОСТ 8691-71	Кирпич огнеупорный шамотный (тыс. шт.)	20,4	—	
	ТУ 480-1-18-78	Пеностекло γ 150 кг/м³	—	5,5 т	
	ГОСТ 24045-86	Профиль стальной оцинкованный Н60-782-08	4	304 кг	
	ГОСТ 10354-82	Пленка полиэтиленовая δ=1 мм	—	9 м²	
	ГОСТ 618-73*	Фольга алюминиевая δ=1 мм	—	13 м²	
	ГОСТ 287-68*	Войлок δ=50 мм	—	4,0 м²	
	ГОСТ 7785-81	Болты 8×130	—	1,0 кг	
	ГОСТ 4028-63	Гвозди К2,5×50	—	5,0 кг	
	ГОСТ 1145-70	Шурупы 6×100, 45×30	—	2,0 кг	
	ГОСТ 5088-78	Петли накладные ПН2-150	6	—	

Альбом I часть 1

291-3-47с. 88 Типовой проект

Согласовано: Технолог Беленький

Инв. № подл. | Подпись и дата | Взам. инв. №

Привязан:

Инв. №

Нач. мас.	Цветков	
ГАП	Гунст	
ГИП	Маврин	
Исполн.	Андреева	
Провер.	Горбачев	
Н. контр.	Афанасьев	

ТП 291-3-47с. 88 АС

Бассейн в легких металлических конструкциях с ванной 25×11м /ФОБ/

Фрагмент плана № 1

Стадия	Лист	Листов
РП	5	

СОЮЗСПОРТПРОЕКТ г. Москва

Типовой проект 291-3-47с.88 Альбом I Часть 1

Согласовано: ОВ Богомолец; ВК Карасев; Технолог Беленький; ЦНИИЛМК ГИП Коренцвит; Электропроект ГИП Бунич

Инв.№ подл. | Подпись и дата | Взам.инв.№

Разрез 1-1

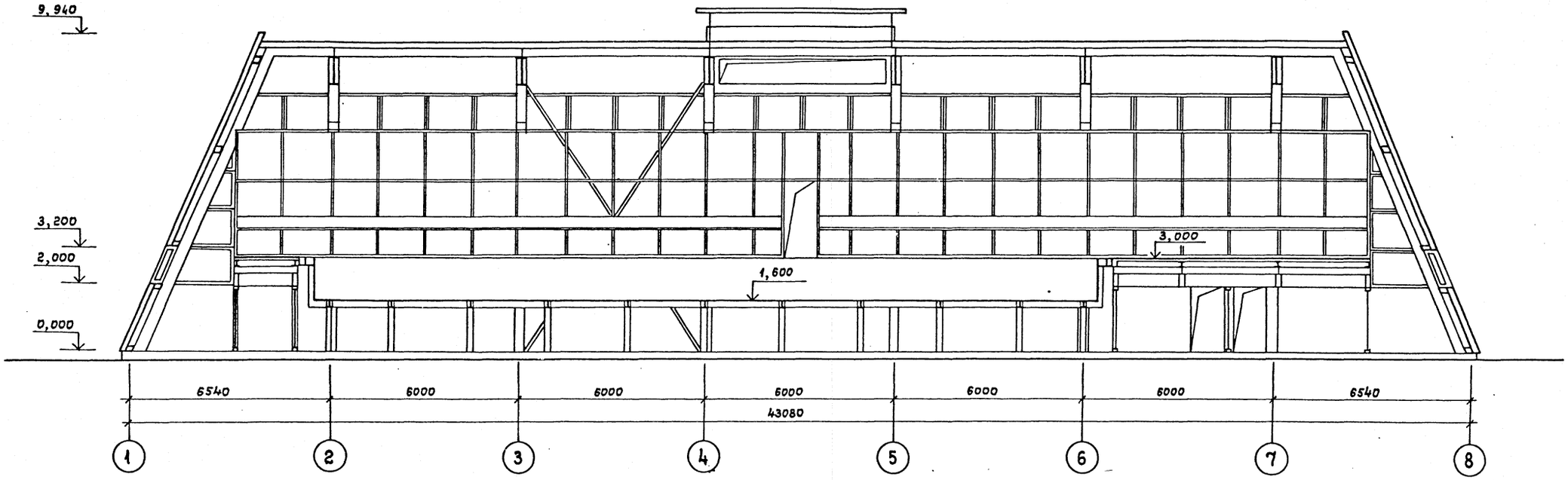

Разрез 2-2

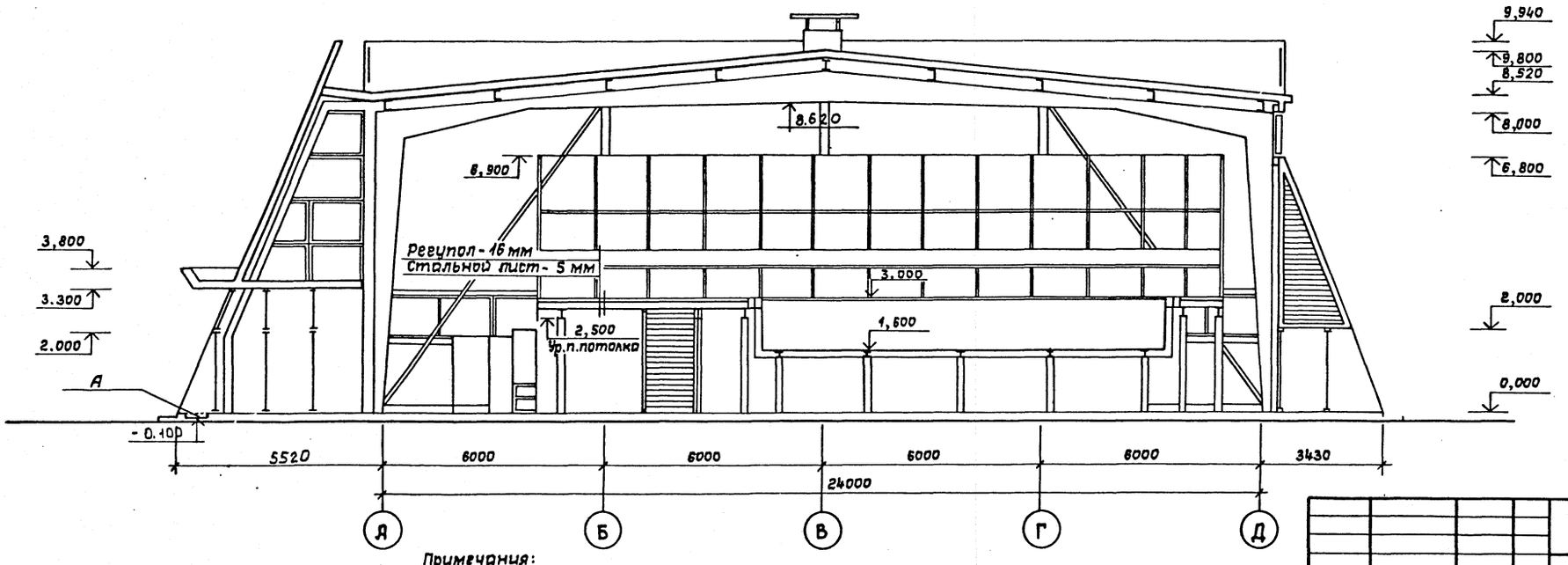

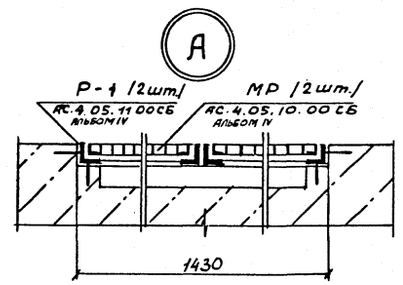

Примечания:

1. Ограждающие конструкции см. альбом II конструкции металлические.
2. Несущий каркас см. альбом II конструкции металлические.
3. Данный лист см. совместно с листами АС-2,3.

Привязан:	Нач.маст.	Цветков	
	ГАП	Гунст	
	ГИП	Маврин	
	Исполн.	Горбачев	
	Провер.	Пахомов	
Инв.№	Н.контр.	Афанасьев	

ТП 291-3-47с.88 АС

Бассейн в легких металлических конструкциях с ванной 25×11 м /ФОБ/

Стадия	Лист	Листов
РП	6	

Разрезы 1-1; 2-2

СОЮЗСПОРТПРОЕКТ г. Москва

Типовой проект 291-3-47с.88 Альбом I Часть 1

Фасад в осях 1-8

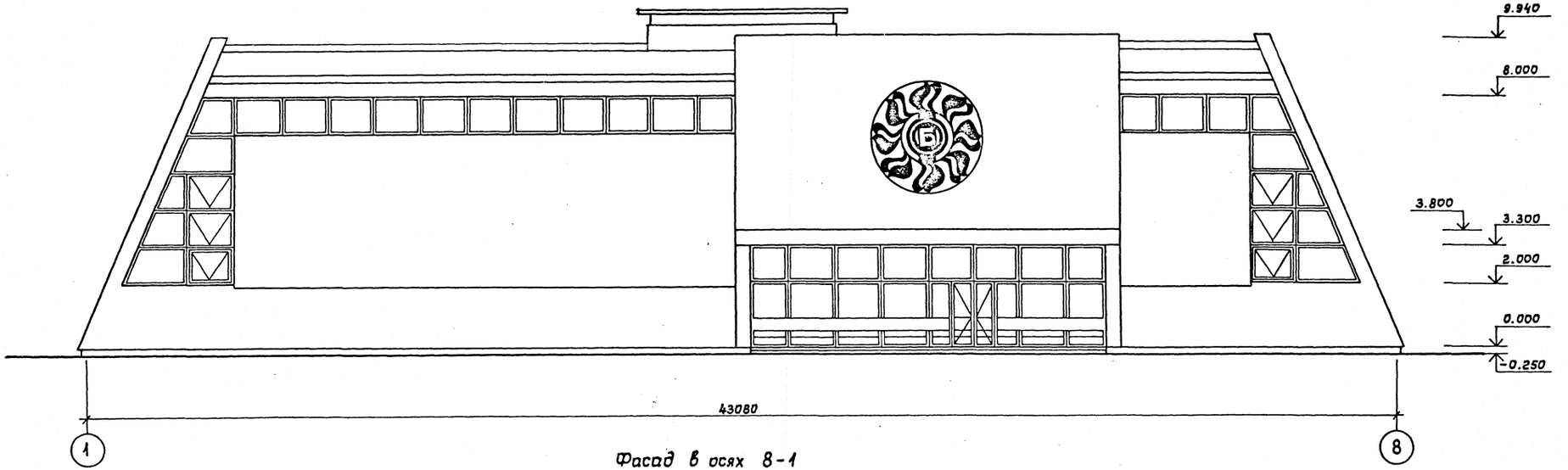

Фасад в осях 8-1

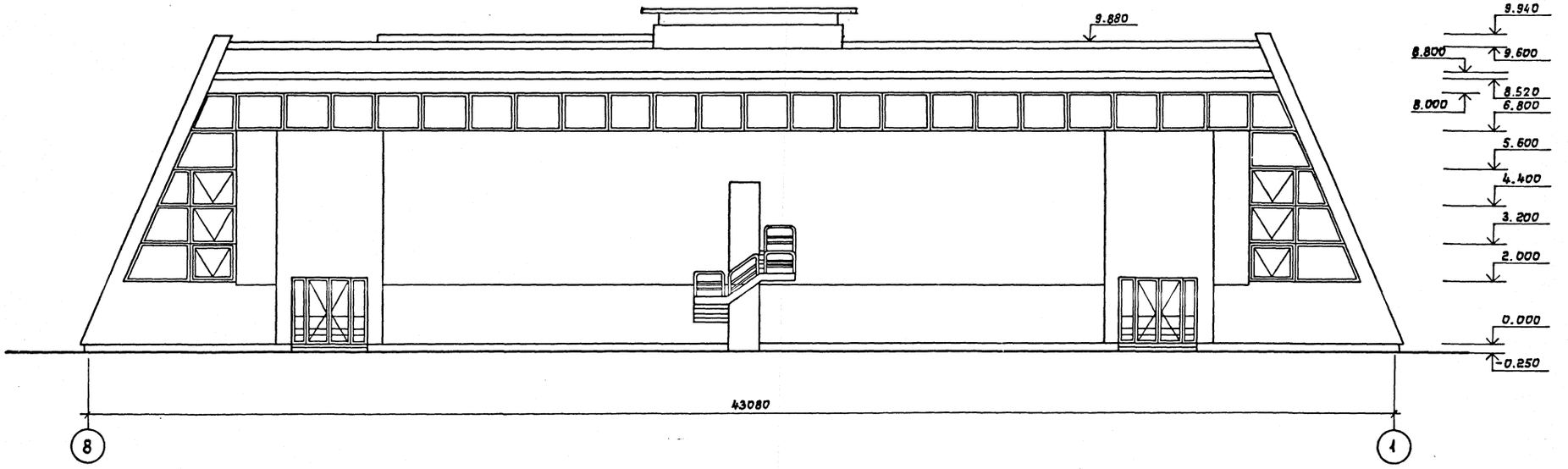

Примечания:

1. Раскладку панелей см. альбом II конструкции металлические.
2. Отделку фасадов см. альбом II конструкции металлические.
3. Монтажные схемы витражей см. альбом II конструкции металлические.

Гл. арх. ин.	Гунст	ТП 291-3-47с.88	АС
Нач. мас.	Цветков		
ГАП	Гунст	Бассейн в легких металлических конструкциях с ванной 25 × 11 м /ФОБ/	Стадия: РП; Лист: 7; Листов:
ГИП	Маврин		
Исполн.	Уткина	Фасады в осях „1-8", „8-1"	СОЮЗСПОРТПРОЕКТ г. Москва
Провер.	Пахомов		
Н. контр.	Горбачев		

Привязан

Инв. №

Согласовано: Цниилмк ГИП Коренцвит; Электропроект ГИП Бунич; ОВ Богомолец; ВК Карасев; Технолог Беленький

Инв. № подл. | Подпись и дата | Взам. инв. №

Типовой проект 291-3-47с.88 Альбом I Часть 1

Фасад в осях „Д-А"

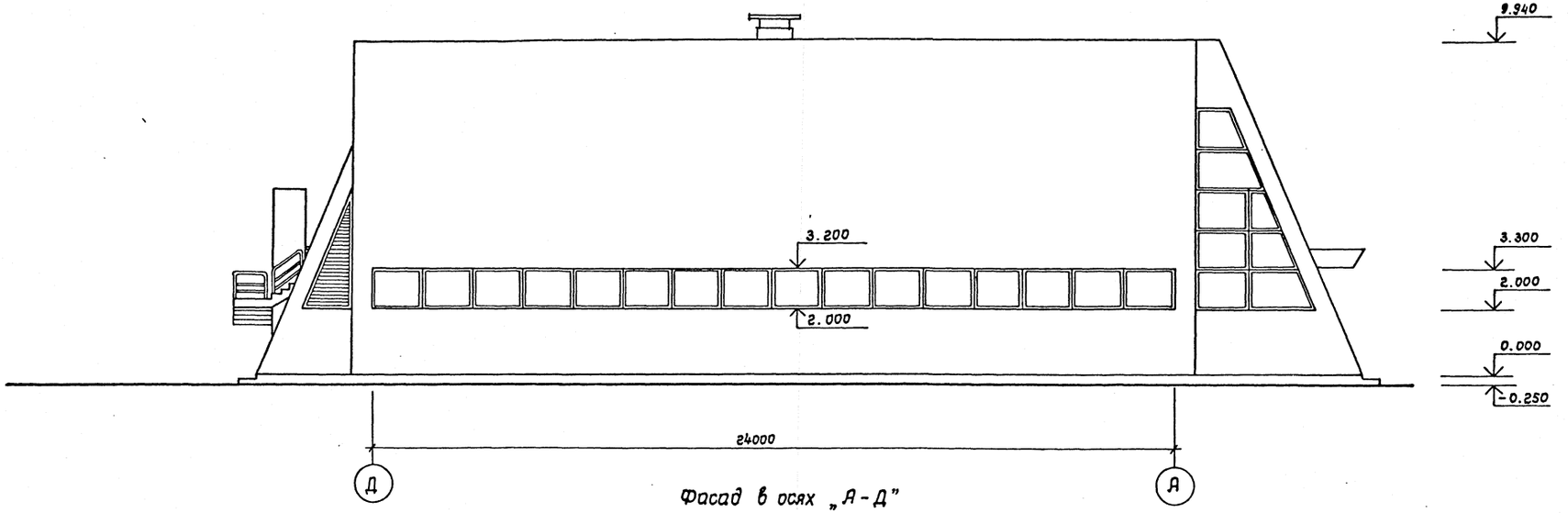

Фасад в осях „А-Д"

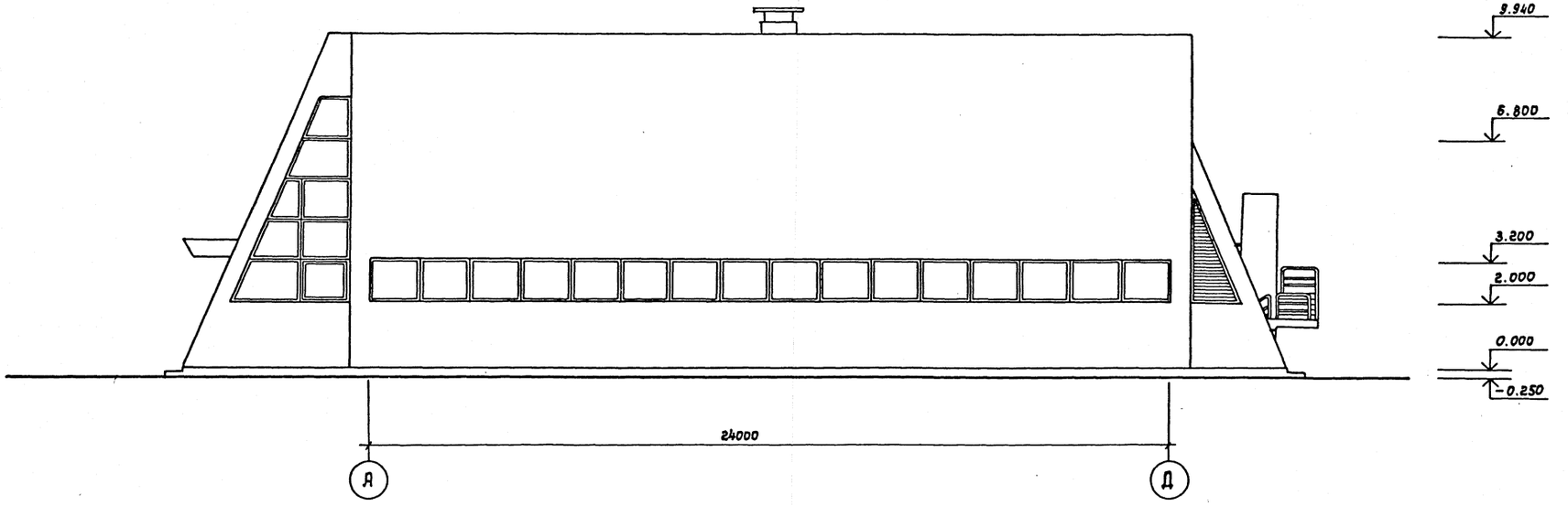

Примечания:

1. Раскладку панелей см. альбом II конструкции металлические.
2. Отделку фасадов см. альбом II конструкции металлические.
3. Монтажные схемы витражей см. альбом II конструкции металлические.

Согласовано							
ЦНИИЛМК	ГИП	Коренцвит					
Электропроект	ГИП	Бунич					

Альбом I
Часть 1

291-3-47с.88 Типовой проект

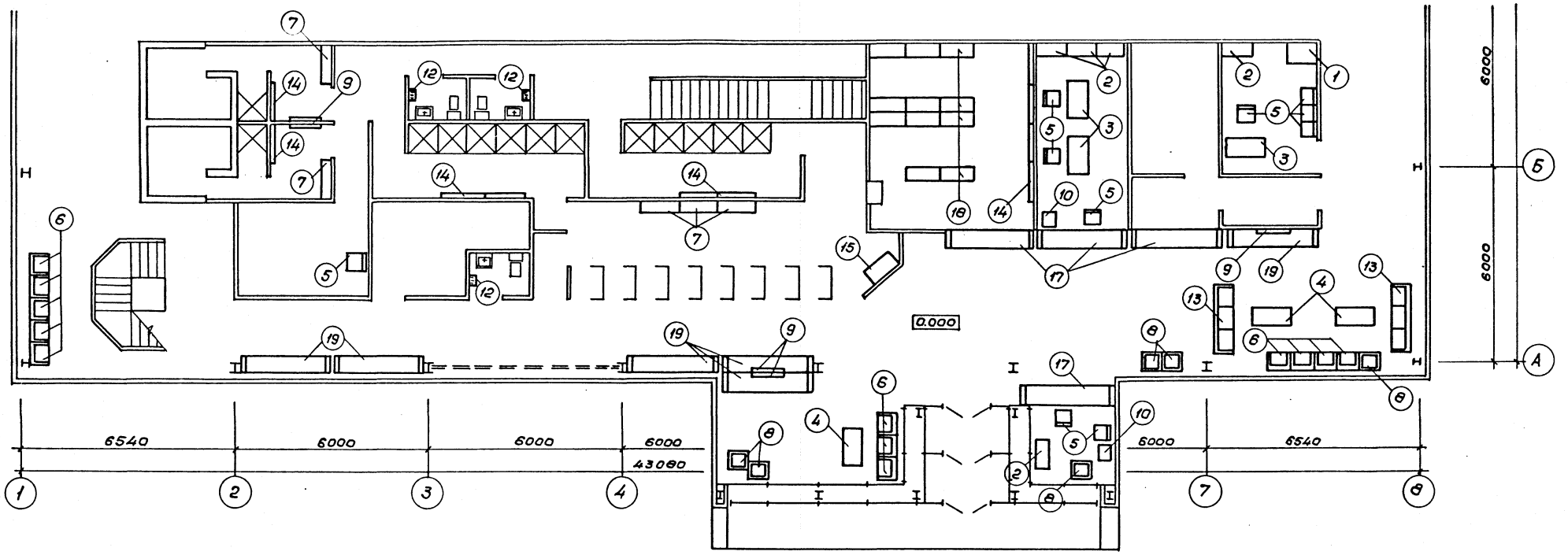

Спецификация оборудования

NN поз.	Наименование	Кол. шт.
1	2	3
1	Шкаф - секция для верхней одежды	1
2	Шкаф канцелярский	6
3	Стол рабочий однотумбовый	4
4	Стол журнальный	3
5	Стул рабочий	14
6	Кресло для отдыха	12
7	Скамья для гардероба на два места	6
8	Цветочница квадратная на один поддон	10
9	Зеркало	5
10	Сейф	2
11	Ведро педальное	6
12	Электросушитель	3
13	Диван для отдыха на три места мягкий	2
14	Вешалка гардеробная настенная	6
15	Шкаф индивидуального пользования „ШИП" на 3 ячейки	2
16	Вешалка на 5 крюков	1
17	Стойка барьерная инд.	4
18	Стеллаж пристенный	12
19	Скамейка индивидуальная	4

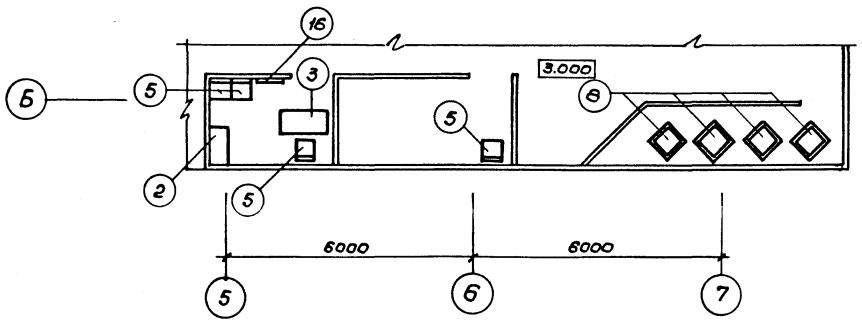

Привязан		Нач.мас.	Цветков	ТП 291-3-47с.88 АС	
		ГАП	Гунст	Бассейн в легких металлических конструкциях с ванной 25×11м (ФОБ)	Стадия: Р.П. / Лист: 9 / Листов:
		ГИП	Маврин		
		Исполн.	Андреева	План расстановки мебели и оборудования на отм. 0.000 3.000	СОЮЗСПОРТПРОЕКТ г. Москва
Инв.№		Проверил	Горбачев		
		Н.контр.	Афанасьев		

Инв.№ подл. | Подпись и дата | Взам.инв.№

23303-01

291-3-47с. 88 Типовой проект
Альбом I
Часть 1

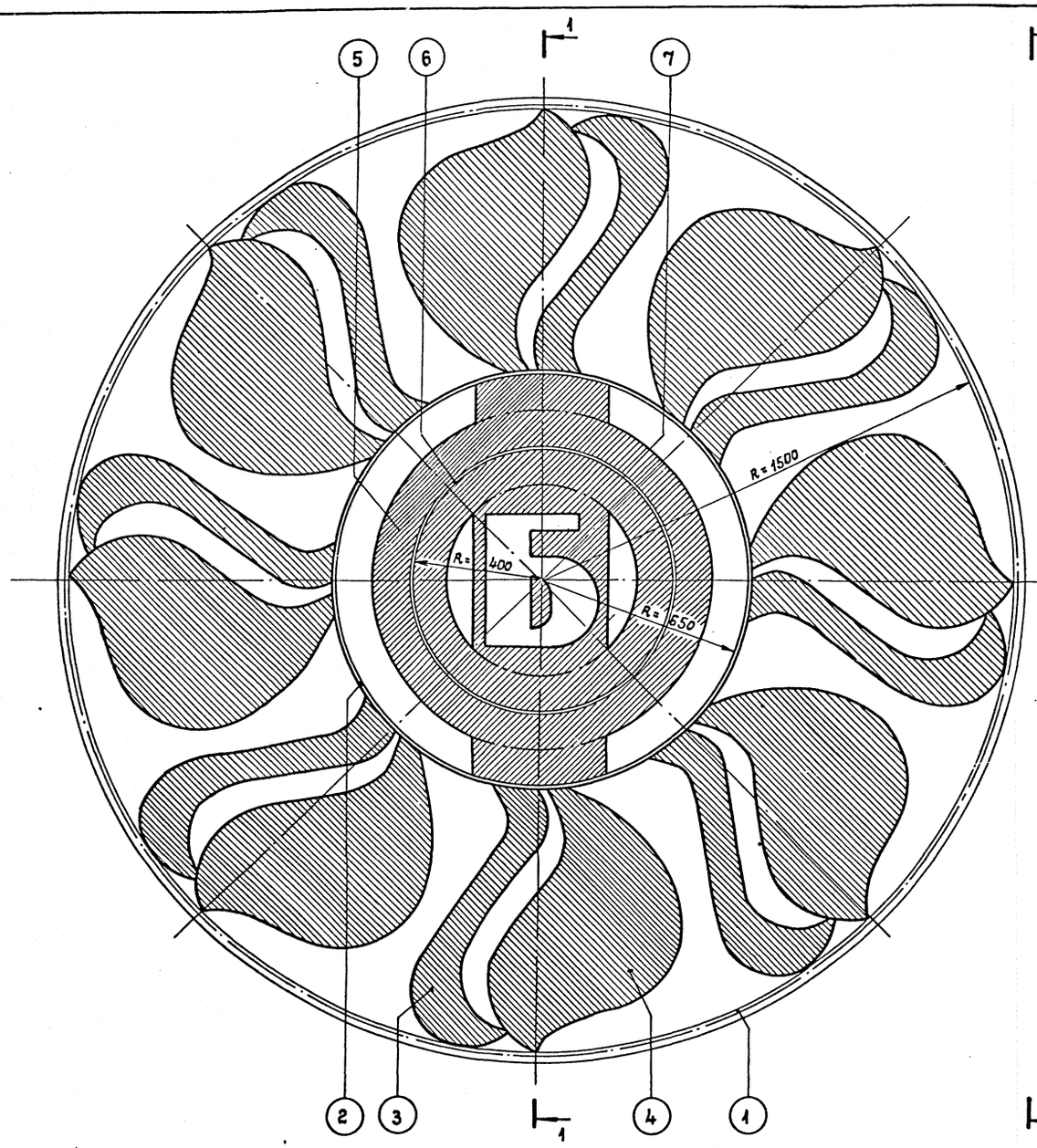

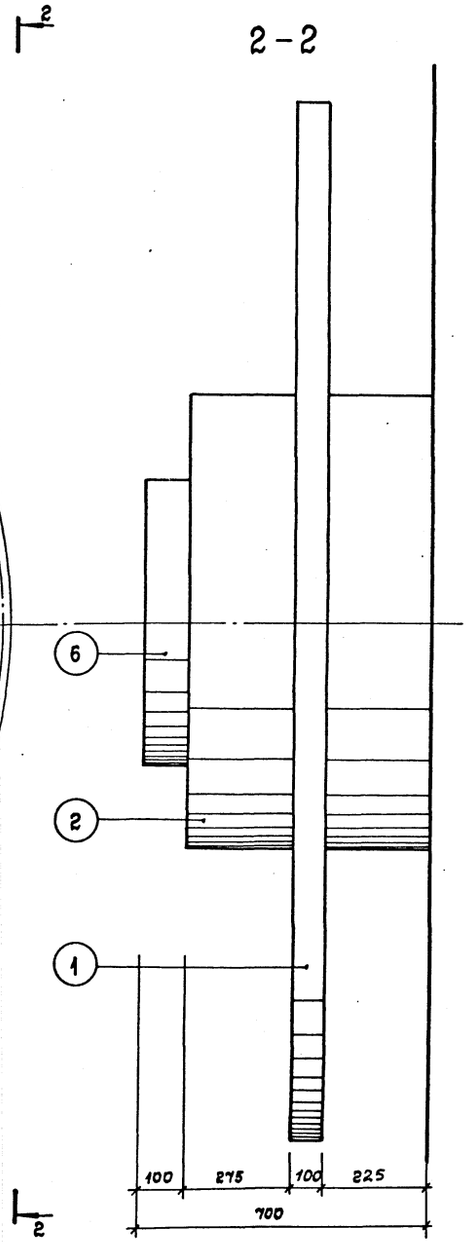

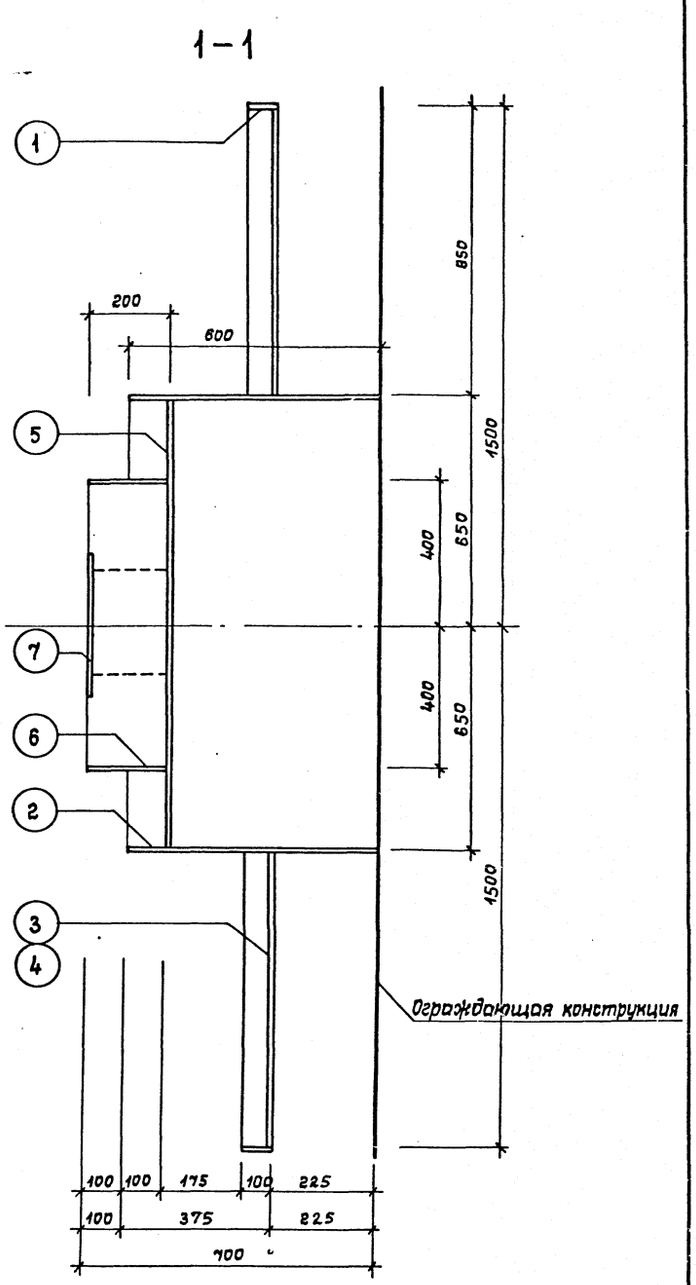

Спецификация
на один декоративный элемент

№ позиции	1	2	3	4	5	6	7
Кол-во шт.	1	1	8	8	1	1	1
Масса поз. кг	103,6	122,5	25,1	45,5	144,6	4,7	14,1
Масса эл-та кг	499,2 кг						

Примечание:

1. Шаблоны позиций 3,4,5,7 смотри лист АС-11.
2. Эмблема выполняется из стали толщ. 2 мм.
3. После монтажа эмблему окрасить эмалью за два раза.

Гл.арх.ин.	Гунст		
Нач.мас.	Цветков		
ГАП	Гунст		
ГИП	Маврин		
Исполн.	Горбачев		
Провер.	Пахомов		
Н.контр.	Афанасьев		

Привязан

Инв.№

ТП 291-3-47с. 88 АС

Бассейн в легких металлических конструкциях с ванной 25×11 м /ФОБ/

Стадия	Лист	Листов
РП	10	

Декоративный элемент. Общий вид. Разрез

СОЮЗСПОРТПРОЕКТ г. Москва

Инв.№ подл. | Подпись и дата | Взам. инв.№

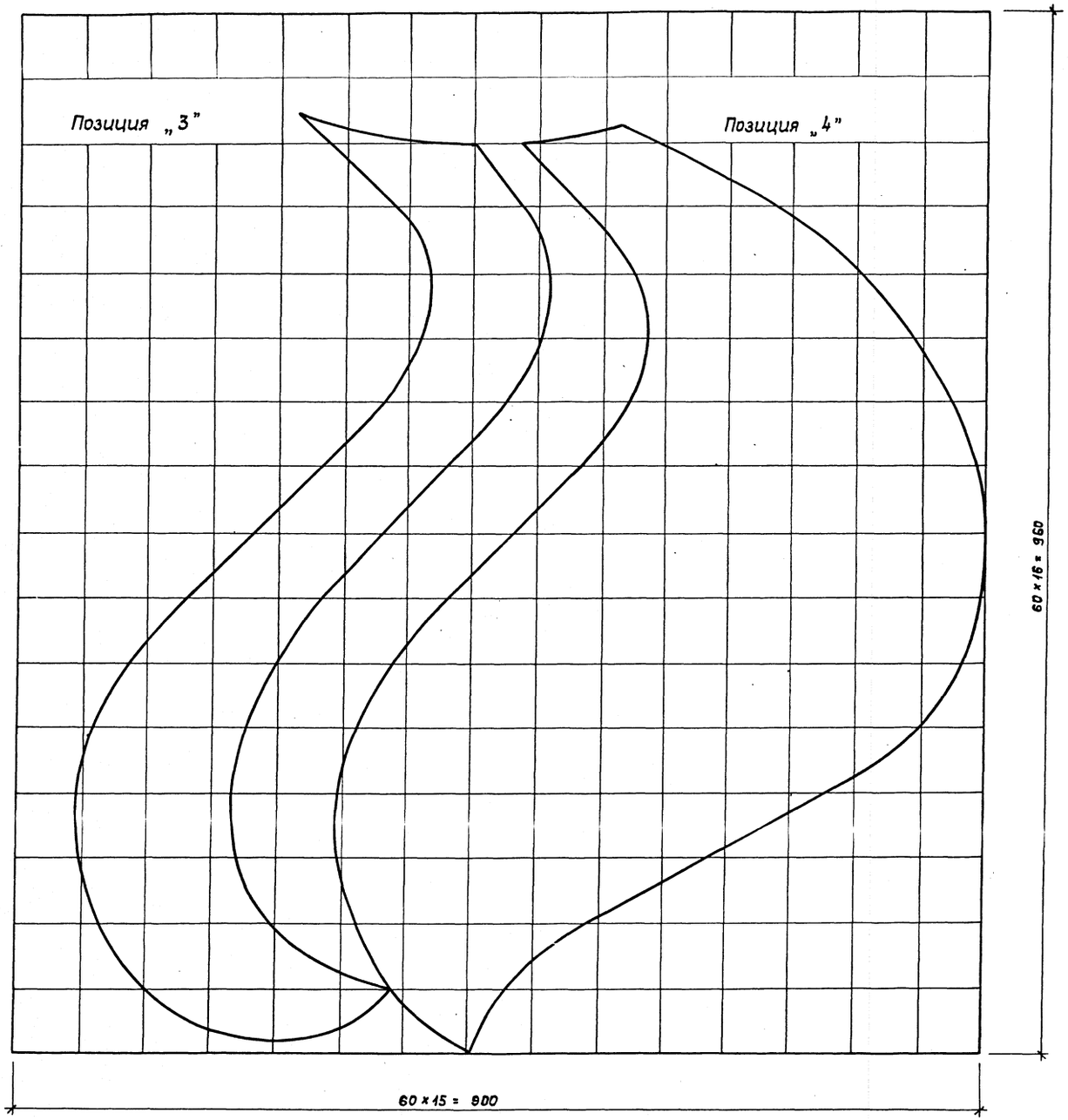

Позиция „7"

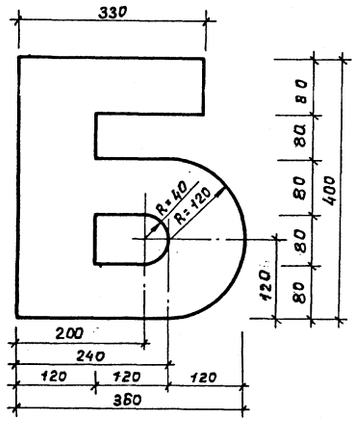

Позиция „5"

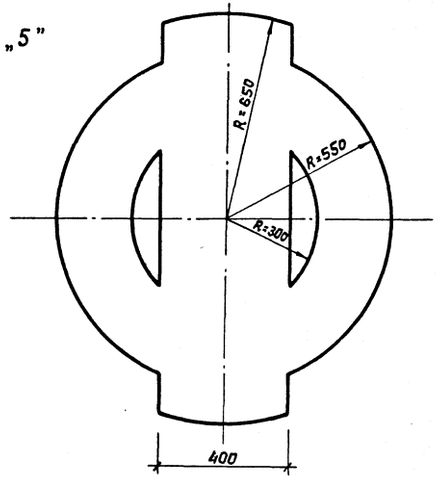

Инв.№ подл. | Подпись и дата | Взам. инв.№

Привязан:		ТП 291-3-47с. 88	АС
	Гл.арх.ин. Гунст		
	Нач.маст. Цветков	Бассейн в легких металлических конструкциях с ванной 25×11 м (ФОБ)	Стадия: РП; Лист: 11; Листов:
	ГАП Гунст		
	ГИП Маврин		
	Исполн. Горбачев	Шаблоны позиций 3,4,5,7	СОЮЗСПОРТПРОЕКТ г. Москва
Инв.№	Провер. Похомов		
	Н.контр. Афонасьев		

Альбом I часть 1

291-3-47с. 88 Типовой проект

План каркаса на отметке -0,150

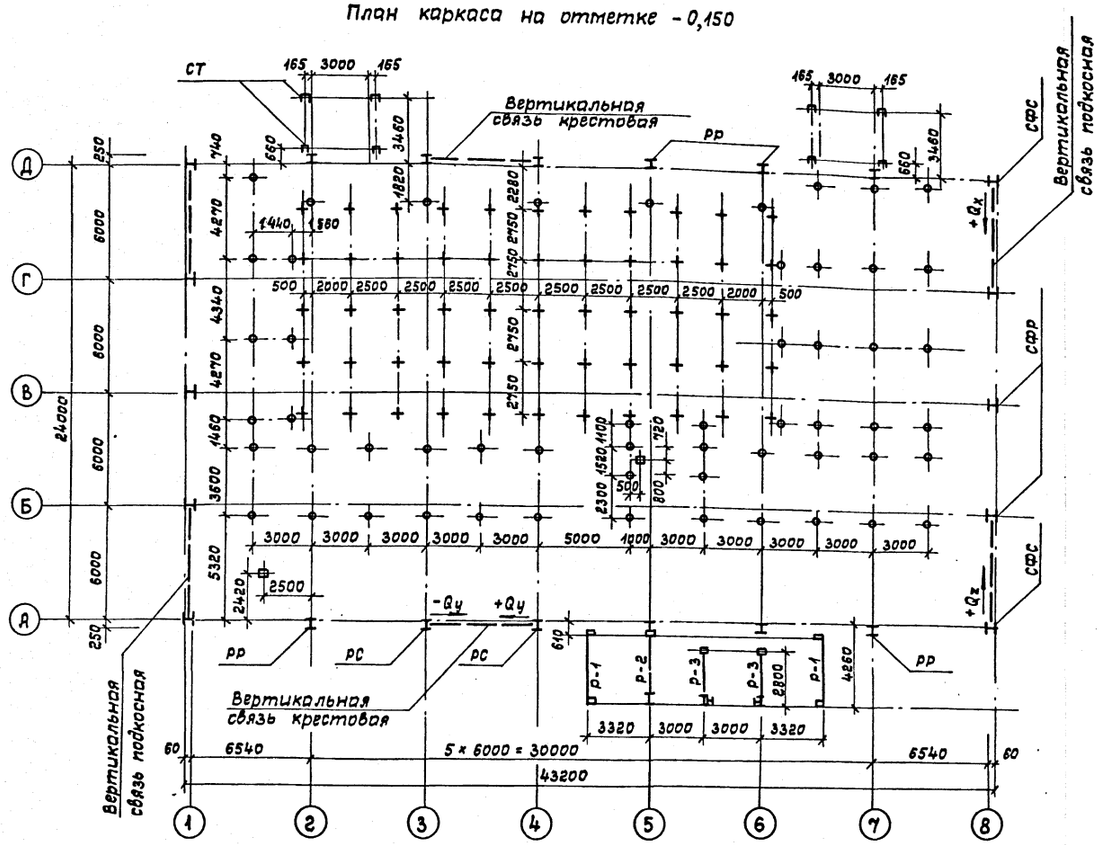

Условные обозначения:

- Стойки площадки
- Ж.б. стойки ванны бассейна

Нормативные нагрузки на стойки площадки

Схема нагрузок	Нагрузка $П_1$ (кгс/м²)	Отметка верха стоек, м	Комбинация усилий	Нагрузки на фундаменты стоек N_1 (тс)	M_1 (тсм)	Q_1 (тс)
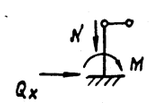	Основное сочетание	2,57		5,64	—	—
	Особое сочетание		Сейсмика 8 баллов		1,2	0,4

Нормативные нагрузки на стойки ванны

Схема нагрузок	Нагрузка	Собственный вес ванны + вода	Сейсмика 7 баллов	Сейсмика 8 баллов
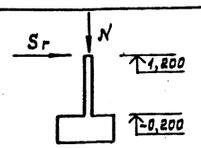	N (тс)	8,7	8,7	8,7
	Sr (тс)	—	0,46	0,92

Нормативные нагрузки на фундаменты

Схема нагрузок		Усилия	От собственного веса: от стойки рамы и стены	От собственного веса: от конструкций покрытия	Нагрузки: Снегов. районы IV	Нагрузки: Ветров. районы V	От горизонтальных сейсмическ. воздейств.: 7 баллов в снегов. р-нах IV	8 баллов в снегов. р-нах V
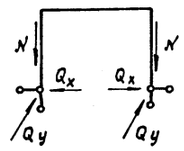	Рама рядовая РР	N тс	3,20	5,60	11,00	± 3,43	± 0,71	± 1,42
		Qx тс	—	2,33	4,56	± 3,12	± 0,84	± 1,68
		Qy тс				± 0,78	± 0,40	± 0,80
		Mx тсм						
		My тсм				± 0,48	± 0,56	± 1,20
	Рама связевая РС	N тс	3,20	5,60	11,00	± 3,43	± 0,71	± 1,42
						± 8,40	± 6,72	± 13,42
		Qx тс	—	2,33	4,56	± 3,12	± 0,84	± 1,68
		Qy тс				± 6,80	± 4,83	± 9,66
		Mx тсм						
		My тсм				± 0,48	± 0,60	± 1,20
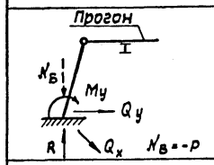	Стойка фахверка рядовая СФР	R тс	0,61	0,70	2,18	± 1,91	± 0,75	± 1,49
		Qx тс				± 2,10	± 0,30	± 0,6
		Qy тс	0,98	0,29	0,91	± 2,57	± 0,51	± 1,02
		My тсм	2,05			± 6,72	± 1,37	± 2,73
	Стойка фахверка связевая СФС	R тс	0,61	0,70	2,18	± 1,91	± 0,75	± 1,49
		Qx тс				± 2,40	± 0,36	± 0,72
		Qy тс	0,98	0,29	0,91	± 2,57	± 0,51	± 1,02
		My тсм	2,05			± 6,72	± 1,37	± 2,73
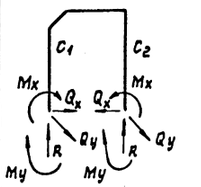	Рамы тамбура главного входа, р1, Стойка 1	Mx тсм	- 0,15	+ 0,41	+ 0,84	± 2,33	± 0,85	± 1,70
		Qx тс	- 0,03	- 0,24	- 0,50	± 1,29	± 0,33	± 0,65
		Qy тс				± 0,40	± 0,23	± 0,45
		R тс	+ 2,00	+ 0,71	+ 1,47	± 1,21	± 1,30	± 2,60
		My тсм				± 0,9	± 0,50	± 1,00
	Стойка 2	Mx тсм	+ 0,10	+ 0,16	+ 0,33	± 1,17	± 0,43	± 0,85
		Qx тс	+ 0,02	- 0,27	- 0,56	± 0,60	± 0,16	± 0,32
		Qy тс				± 0,45	± 0,08	± 0,16
		R тс	+ 1,70	+ 0,24	+ 0,50	± 1,21	± 1,30	± 2,6
		My тсм				± 2,7	± 0,60	± 1,2
	р2, Стойка 1	Mx тсм	- 0,12	+ 0,72	+ 1,50	± 4,17	± 0,70	± 1,40
		Qx тс	- 0,03	- 0,05	- 0,09	± 2,33	± 0,16	± 0,32
		Qy тс				± 1,1	± 0,53	± 1,05
		R тс	+ 1,50	+ 1,28	+ 2,66	± 2,17	± 0,45	± 0,90
		My тсм				± 3,40	± 1,50	± 3,00
	Стойка 2	Mx тсм	+ 0,08	+ 0,29	+ 0,60	± 2,08	± 0,45	± 0,90
		Qx тс	+ 0,02	- 0,05	- 0,10	± 1,08	± 0,10	± 0,20
		Qy тс				± 0,45	± 0,08	± 0,16
		R тс	+ 0,80	+ 0,44	+ 0,91	± 2,17	± 0,45	± 0,10
		My тсм				± 2,70	± 0,60	± 1,20
	р3, Стойка 1	Mx тсм	- 0,10	- 0,50	- 1,00	± 3,08	± 0,85	± 1,70
		Qx тс	- 0,02	- 0,10	- 0,15	± 1,50	± 0,33	± 0,65
		Qy тс				± 1,10	± 0,53	± 1,05
		R тс	+ 1,30	+ 2,60	+ 4,80	± 3,00	± 1,30	± 2,60
		My тсм				± 3,40	± 1,50	± 3,00
	Стойка 2	Mx тсм	+ 0,05	+ 0,27	+ 0,50	± 1,50	± 0,43	± 0,85
		Qx тс	+ 0,01	+ 0,08	+ 0,08	± 0,75	± 0,16	± 0,32
		Qy тс				± 0,45	± 0,08	± 0,16
		R тс	+ 0,90	+ 0,80	- 1,30 / + 0,80	± 3,00	± 1,30	± 2,60
		My тсм				± 2,70	± 0,60	± 1,20

В типовом проекте расчет фундаментов сооружения выполнен в соответствии с Инструкцией на типовое проектирование СН 227-82 П.2.3.

Нач. мас.	Цветков		
ГЛП	Гунст		
ГИП	Маврин		
Рук. гр.	Маргулия		
Исполн.	Шепилова		
Провер.	Маврин		
Н.контр.	Горбачев		

Привязан:

Инв. №

ТП 291-3-47с. 88 АС

Бассейн в легких металлических конструкциях с ванной 25×11 м /ФОБ/

Стадия	Лист	Листов
РП	12	

Схема нагрузок

СОЮЗСПОРТПРОЕКТ г. Москва

Согласовано: Цнилмис Коренев

Инв. № подл. | Подпись и дата | Взам. инв. №

Альбом I
Часть 1

291-3-47с.88 Типовой проект

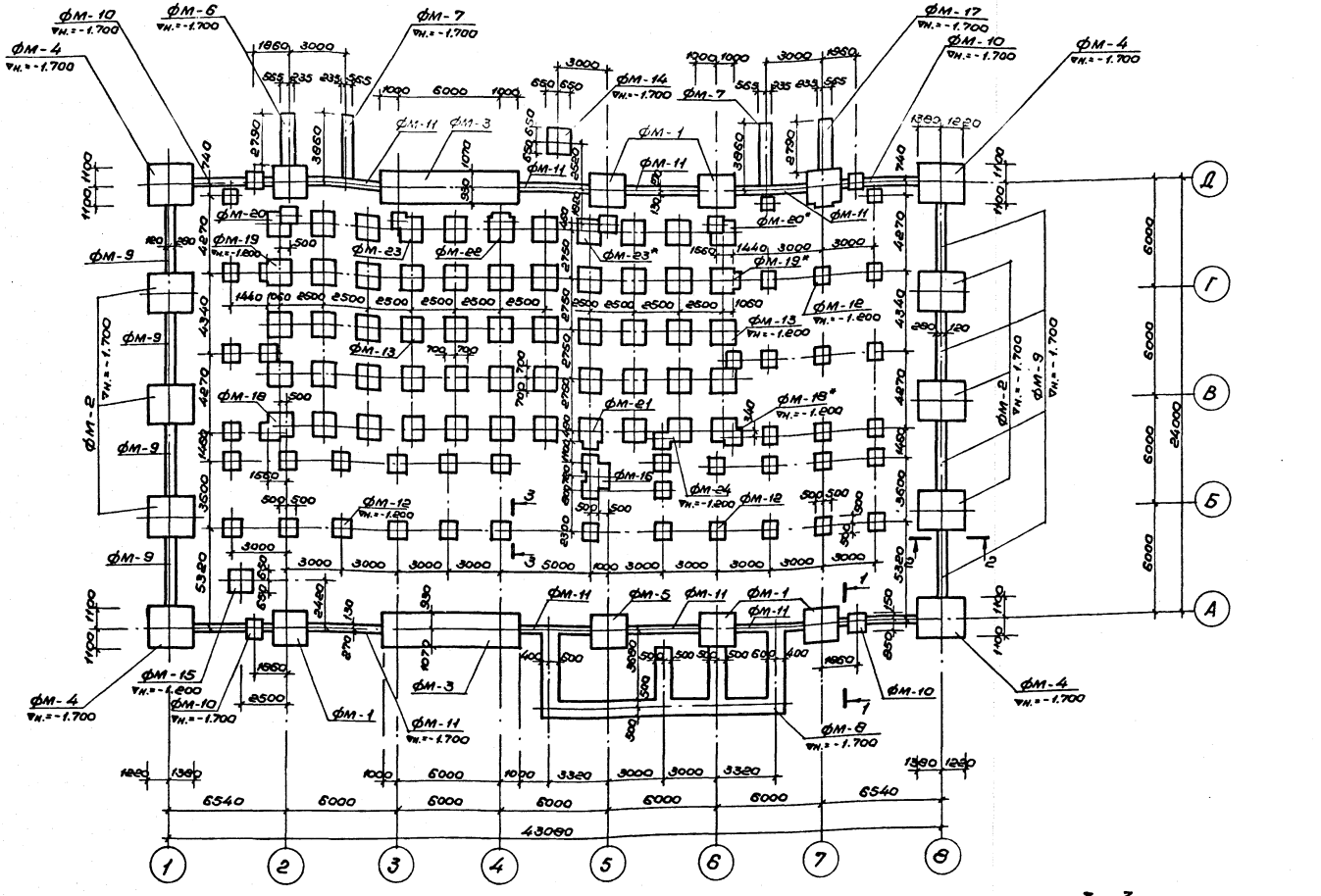

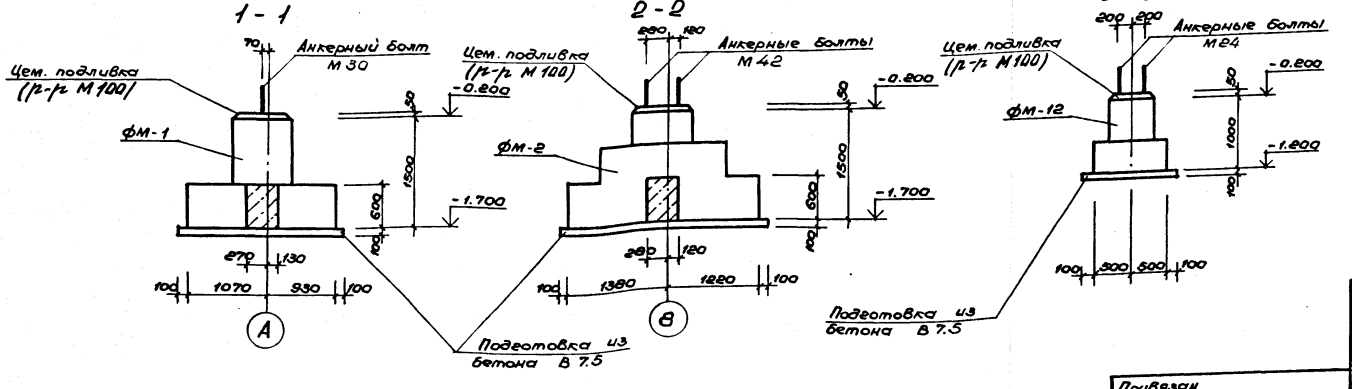

Формат	Зона	Поз.	Обозначение	Наименование	Кол.	Примеч.
				Фундаменты монолитные		
			АС-18	ФМ-1	5	
			"	ФМ-2	6	
			"	ФМ-3	2	
			АС-19	ФМ-4	4	
			"	ФМ-5	1	
			"	ФМ-6	1	
			АС-20	ФМ-7	2	
			"	ФМ-8	1	
			АС-21	ФМ-9	8	
			"	ФМ-10	4	
			"	ФМ-11	8	
			АС-22	ФМ-12	41	
			"	ФМ-13	44	
			"	ФМ-14	1	
			"	ФМ-15	1	
			АС-23	ФМ-16	1	
			"	ФМ-17	1	
			"	ФМ-18	1	
			"	ФМ-18*	1	
			АС-24	ФМ-19	1	
			"	ФМ-19*	1	
			"	ФМ-20	1	
			"	ФМ-20*	1	
			"	ФМ-21	1	
			АС-25	ФМ-22	1	
			"	ФМ-23	1	
			"	ФМ-23*	1	
			"	ФМ-24	1	
				Подготовка из		
				бетона В 7.5	-	40.60м³
				Цем. подливка	-	1.95м³

Все поверхности фундаментов, соприкасающиеся с грунтом, обмазать горячим битумом за 2 раза.

Согласовано
ЦНИИЛМК Корчевский

Инв. № подл. | Подпись и дата | Взам. инв. №

Привязан

Инв. №

Нач. мас	Цветков	
ГАП	Гунет	
ГИП	Маврин	
Рук. гр.	Марцулия	
Исполнил	Шепилова	
Проверил	Уткин	
Н. контр.	Горбачев	

ТП 291-3-47с.88 АС

Бассейн в легких металлических конструкциях с ванной 25×11м (ФОБ)

Схема расположения фундаментов

Стадия	Лист	Листов
РП	13	

СОЮЗСПОРТПРОЕКТ г. Москва

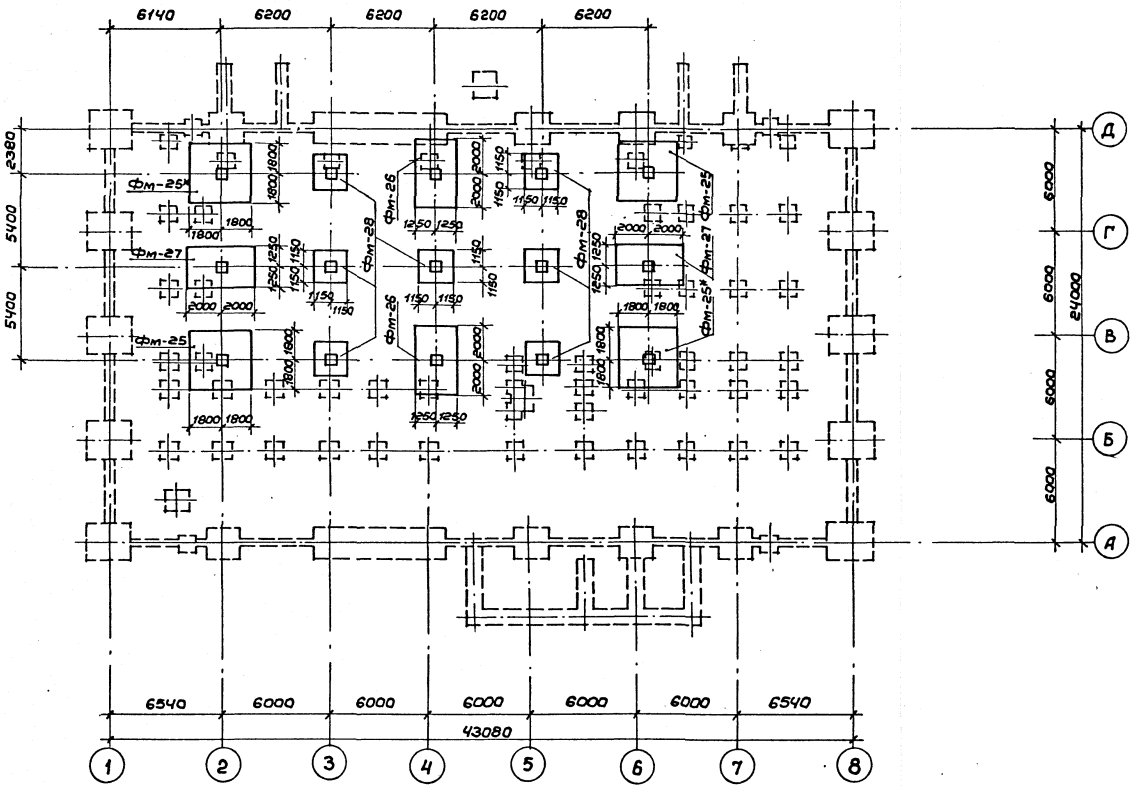

Форм.	Зона	Поз.	Обозначение	Наименование	Кол.	Примеч.
				Фундаменты монолитные		
			АС-26	Фм-25	2	
			"	Фм-25*	2	
			"	Фм-26	2	
			АС-27	Фм-27	2	
			"	Фм-28	7	

Фундаменты Фм-25 ÷ Фм-28 разработаны для железобетонной ванны

Альбом I Часть 1

291-3-47с. 88 Типовой проект

Согласовано:

Инв.№ подл. | Подпись и дата | Взам. инв.№

Привязан:

Инв. №

Нач.мас.	Цветков		
ГАП	Гунст		
ГИП	Маврин		
Рук.гр.	Марегулия		
Исполн.	Платова		
Провер.	Шепилова		
Н.контр.	Горбачев		

ТП 291-3-47с.88 АС

Бассейн в легких металлических конструкциях с ванной 25х11м /ФОБ/

Схема расположения фундаментов /вариант/

Стадия	Лист	Листов
РП	14	

СОЮЗСПОРТПРОЕКТ г. Москва

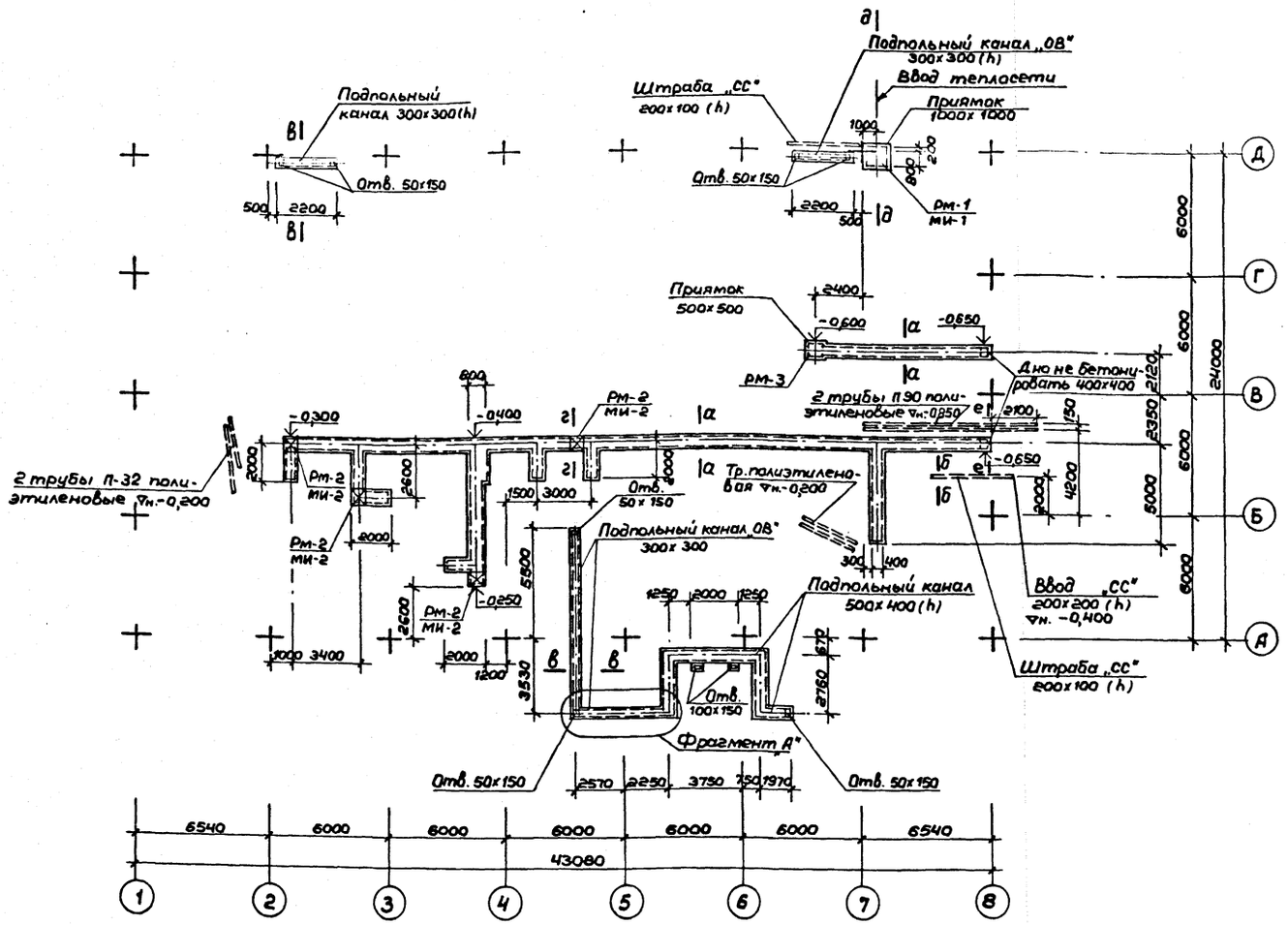

Форм.	Зона	Поз.	Обозначение	Наименование	Кол.	Примеч.
				Подпольные каналы		
				Сборочные единицы		
			АС.И.04.42.00 СБ	Рамка Рм-1	1	17,64 кг
			АС.И.04.43.00 СБ	Металлическое		
				изделие МИ-1	1	69,61 кг
			АС.И.04.44.00 СБ	Рамка Рм-2	4	4,76 кг
			АС.И.04.45.00 СБ	Металлическое		
				изделие МИ-2	4	3,37 кг
			АС.И.04.48.00 СБ	Рамка Рм-3	1	9,28 кг
			АС.И.04.46.00 СБ	Металлическое		
				изделие МИ-3	2	12,26 кг
			АС.И.04.47.00 СБ	Металлическое		
				изделие МИ-4	2	7,80 кг
				Сетка 200/200/5/5		
				ГОСТ 8478-81; F=130,8 м²	—	229,0 кг
		1		Уголок L50×5 ГОСТ 8509-72* / Вст.3кп2 ГОСТ 380-71*		
				L = 540	2	2,04 кг
				Материал		
				Бетон В15	—	27,0 м³

а — а

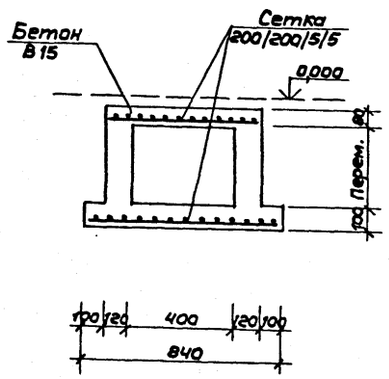

б — б

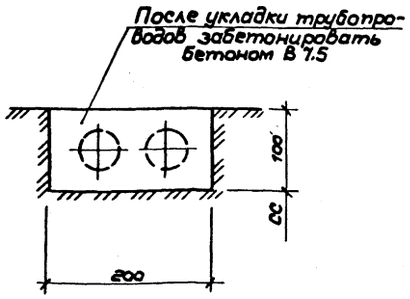

в — в

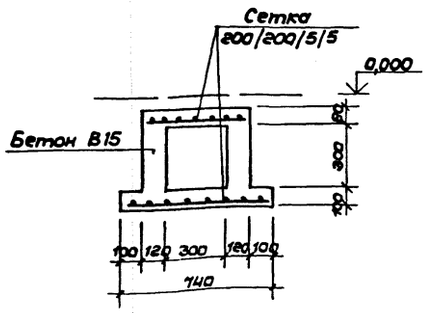

1. Данный лист см. совместно с листом АС-16.
2. Поверхности стен подпольных каналов, соприкасающиеся с грунтом, обмазать горячим битумом за 2 раза.

Типовой проект 291-3-47с.88 Альбом I Часть 1

Согласовано: ОВ Багомолец; ВК Карасев; ТПИ эл.проект Бунич; СС Осетрова

Инв. № подл. | Подпись и дата | Взам. инв. №

Привязан:

Инв. №

Нач.мас	Цветков	
ГАП	Гунст	
ГИП	Маврин	
Рук.гр.	Маргулия	
Исполн.	Климова	
Провер.	Уткин	
Н.контр.	Горбачев	

ТП 291-3-47с.88 АС

Бассейн в легких металлических конструкциях с ванной 25×11м /ФОБ/

Схема расположения подпольных каналов

Стадия	Лист	Листов
РП	15	

СОЮЗСПОРТПРОЕКТ г. Москва

23303-01

Фрагмент А

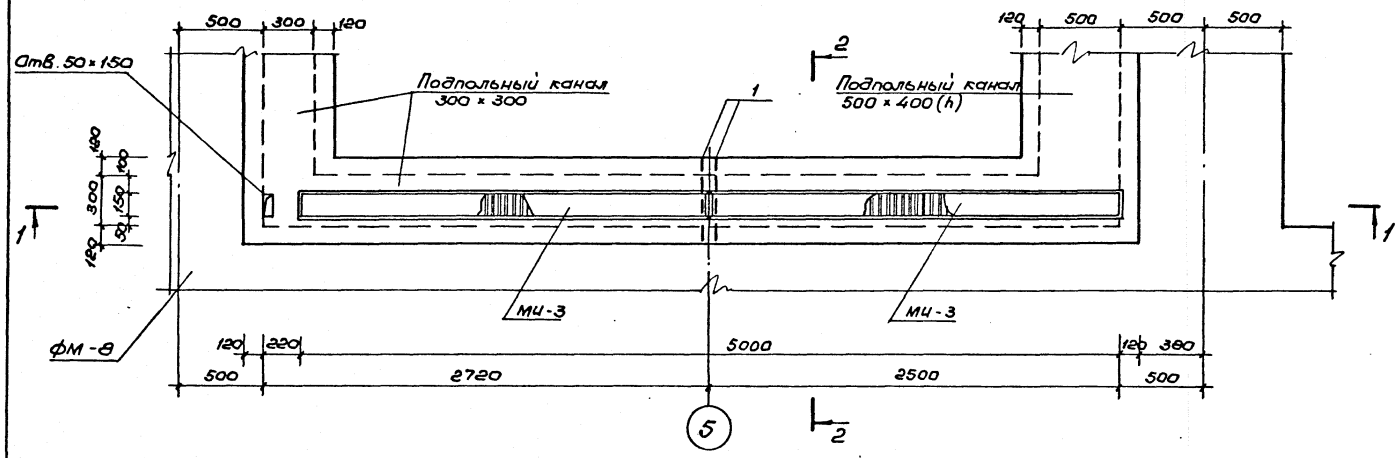

1 - 1

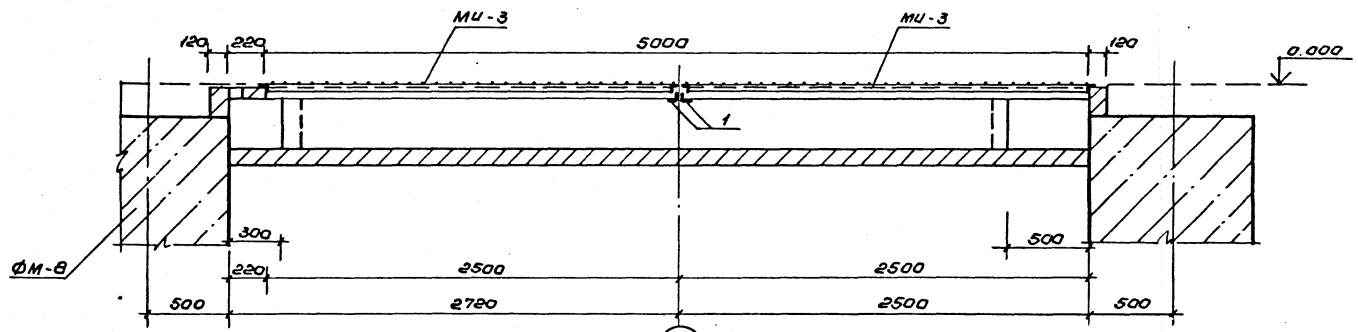

2 - 2

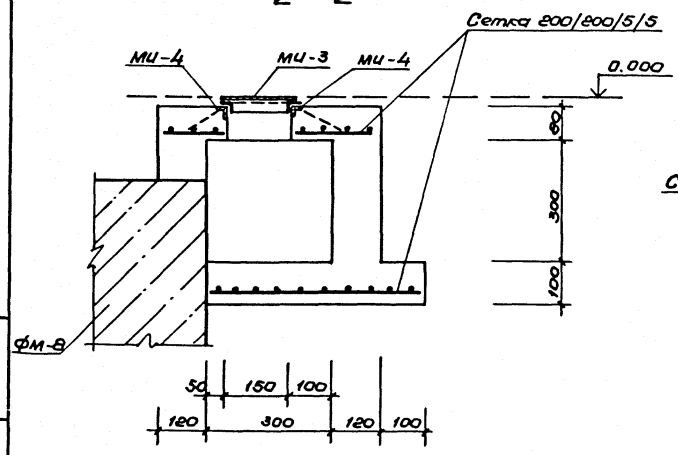

2 - 2

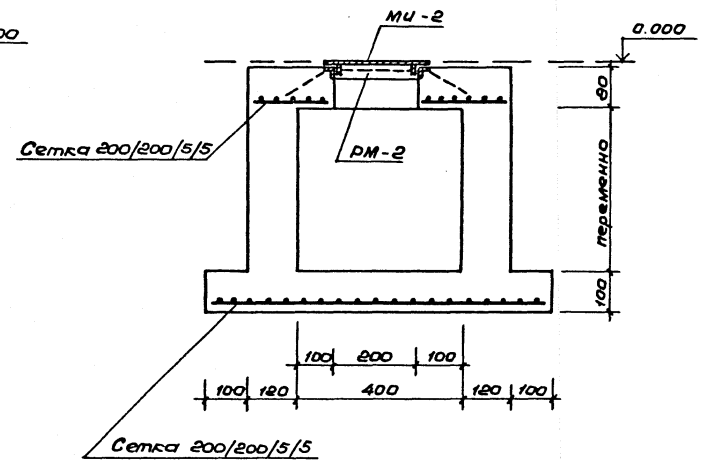

д - д

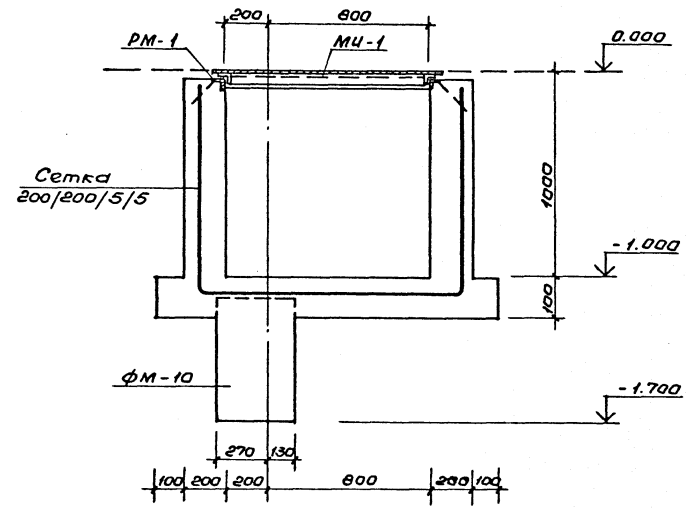

е - е

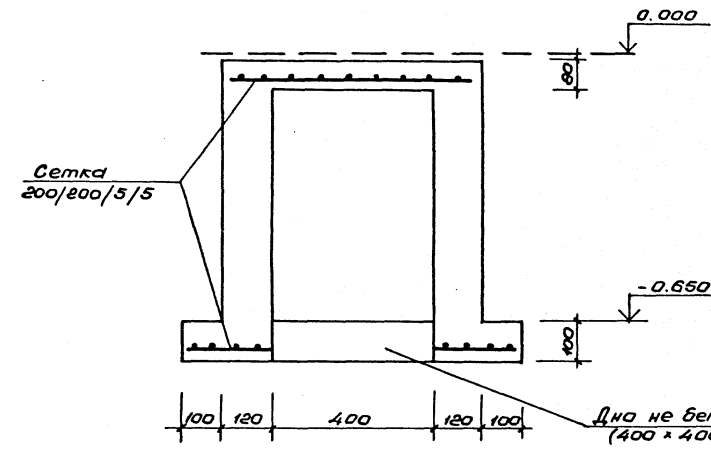

Инв.№ подл. | Подпись и дата | Взам. инв.№

Привязан			Нач.мос	Цветков		
			ГАП	Гунст		
			ГИП	Маврин		
			Рук.гр.	Марцулия		
			Исполнил	Шепилова		
			Проверил	Уткин		
Инв. №			Н.контр.	Горбачев		

ТП 291-3-47с.88 АС

Бассейн в легких металлических конструкциях с ванной 25×11м (ФОБ)

Стадия	Лист	Листов
Р.П.	16	

Схема расположения подпольных каналов. Сечения

СОЮЗСПОРТПРОЕКТ г. Москва

Альбом I
Часть 1

291-3-47с.88 Типовой проект

Схема расположения закладных деталей

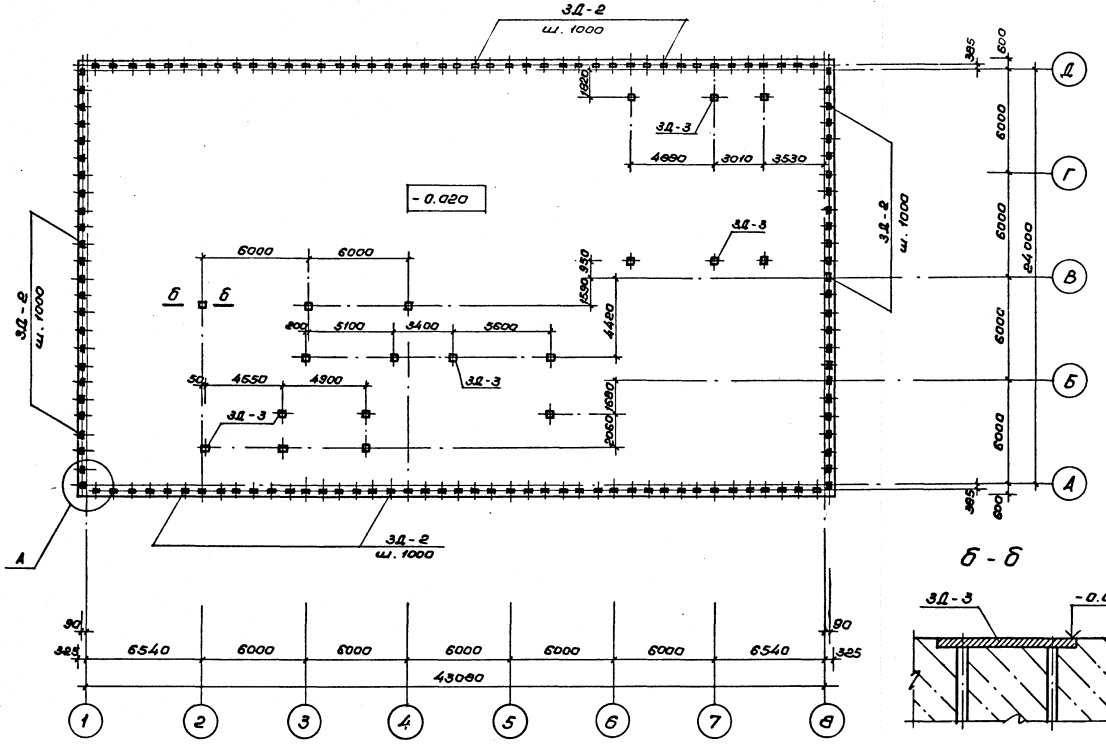

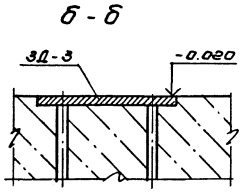

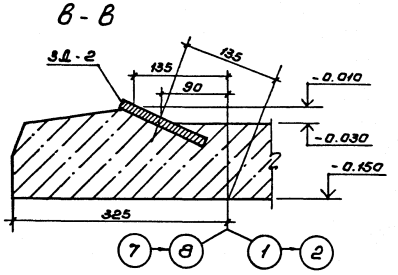

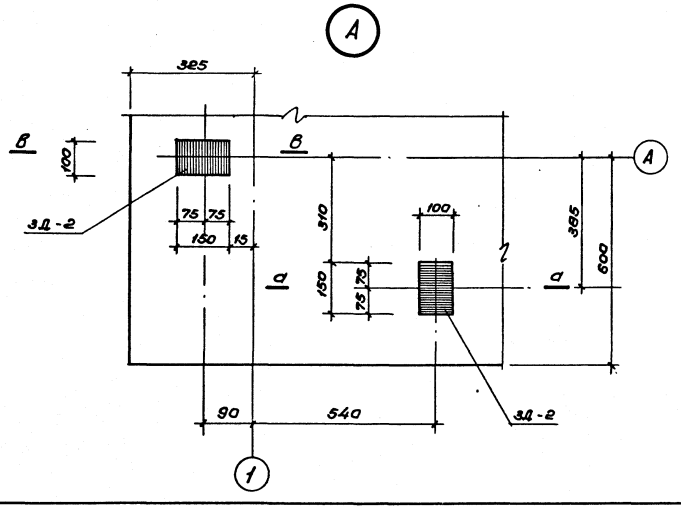

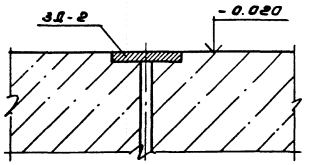

Форм.	Зона	Поз.	Обозначение	Наименование	Кол.	Примеч.
				Сборочные единицы		
				Закладная деталь		
			АС.И.04.34.00 СБ	3Д-2	136	0,9 кг
				Закладная деталь		
			АС.И.04.35.00 СБ	3Д-3	19	3,44 кг

Нач.мас	Цветков		ТП 291-3-47с.88 АС			
ГАП	Гунст		Бассейн в легких металлических конструкциях с ванной 25×11м (ФОБ)	Стадия	Лист	Листов
ГИП	Маврин			Р.П.	17	
Рук.гр.	Мареулия					
Исполнил	Шепилова		Схема расположения закладных деталей	СОЮЗСПОРТПРОЕКТ г. Москва		
Проверил	Уткин					
Н.контр.	Горбачев					

Привязан

Инв. №

Инв.№ подл. | Подпись и дата | Взам. инв.№

Альбом I Часть 1

Типовой проект 291-3-47с.88

Фм – 1

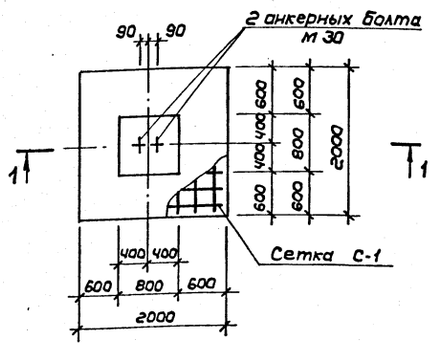

Фм – 2

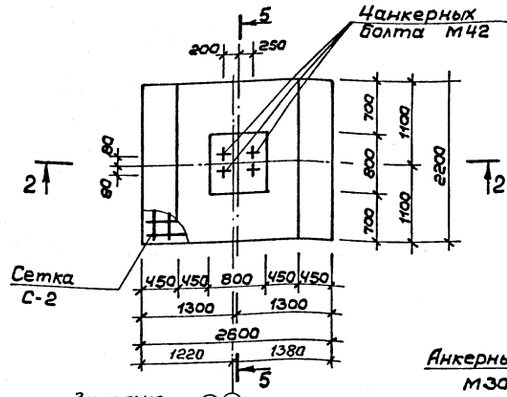

5 – 5

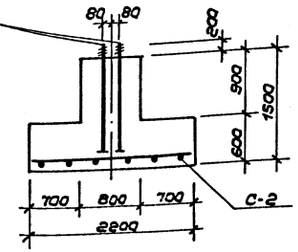

4 – 4

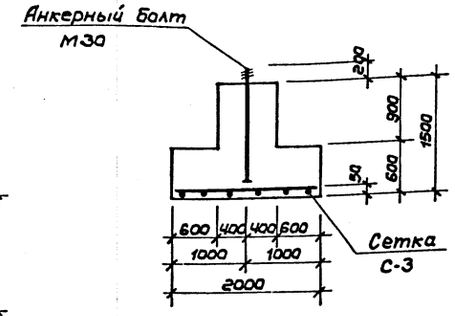

1 – 1

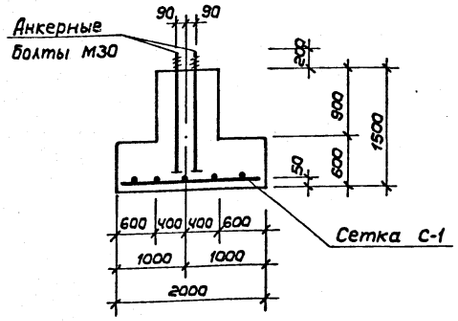

2 – 2

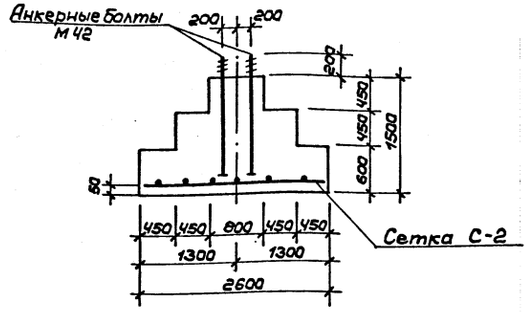

3 – 3

Фм – 3

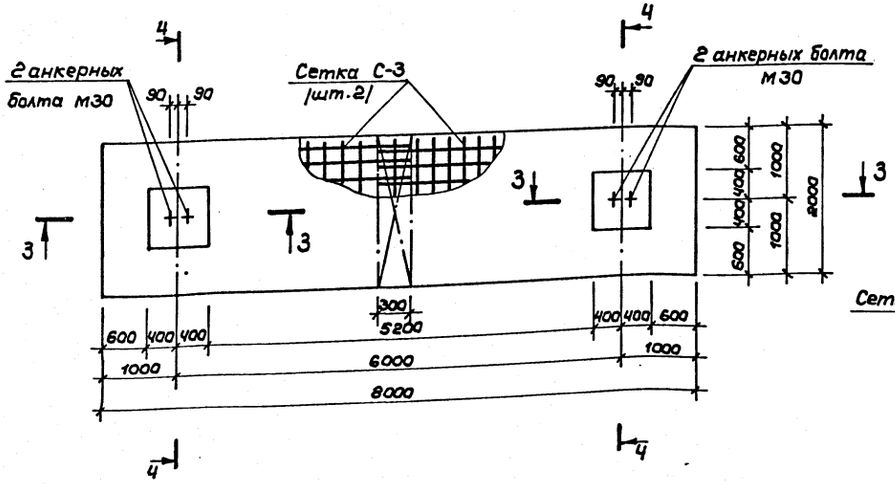

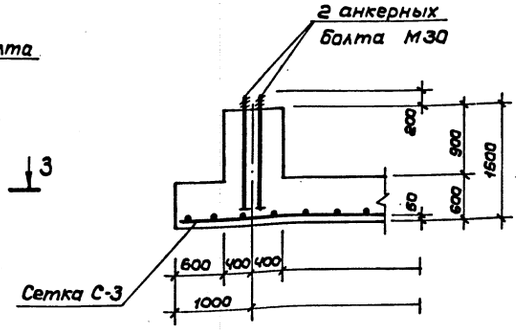

Формат	Зона	Поз.	Обозначение	Наименование	Кол.	Примеч.
				Фундамент Фм-1	5	
				Сборочные единицы		
			АС.И.04.01.00 СБ	Сетка С-1	1	26,4 кг
				Болт 1.1 М30х1250.В ст.3 кп2 ГОСТ 24379.1-80	2	8,15 кг
				Материал		
				Бетон В-15	–	2,98 м³
				Фундамент Фм-2	6	
				Сборочные единицы		
			АС.И.04.02.00 СБ	Сетка С-2	1	37,46 кг
				Болт 2.1 М42х1000.В ст.3 кп2 ГОСТ 24379.1-80	4	19,27 кг
				Материал		
				Бетон В-15	–	5,4 м³
				Фундамент Фм-3	2	
				Сборочные единицы		
			АС.И.04.03.00 СБ	Сетка С-3	2	51,69 кг
				Болт 1.1 М30х1250.В ст.3 кп2 ГОСТ 24379.1-80	4	8,15 кг
				Материал		
				Бетон В-15	–	10,75 м³

Привязан:

Инв. №

Нач.мас	Цветков	
ГАП	Гунст	
ГИП	Маврин	
Рук.гр.	Маргулия	
Исполн.	Климова	
Провер.	Шепилова	
Н.контр.	Горбачев	

ТП 291-3-47с.88 АС

Бассейн в легких металлических конструкциях с ванной 25х11м /ФОБ/

Конструкция фундаментов Фм-1, Фм-2, Фм-3

Стадия	Лист	Листов
РП	18	

СОЮЗСПОРТПРОЕКТ г. Москва

Инв.№ подл. | Подпись и дата | Взам.инв.№

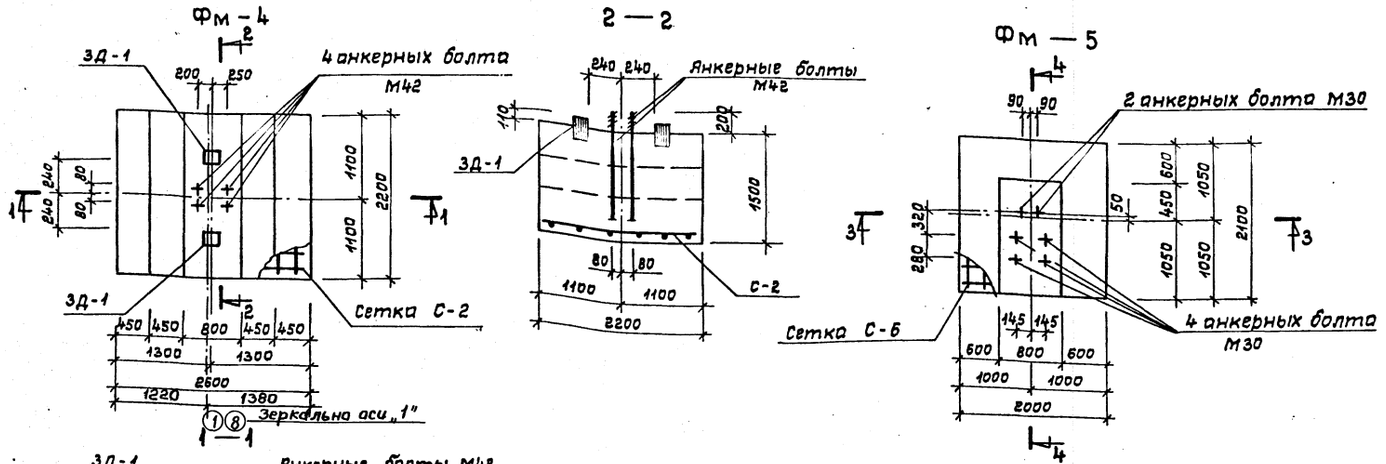

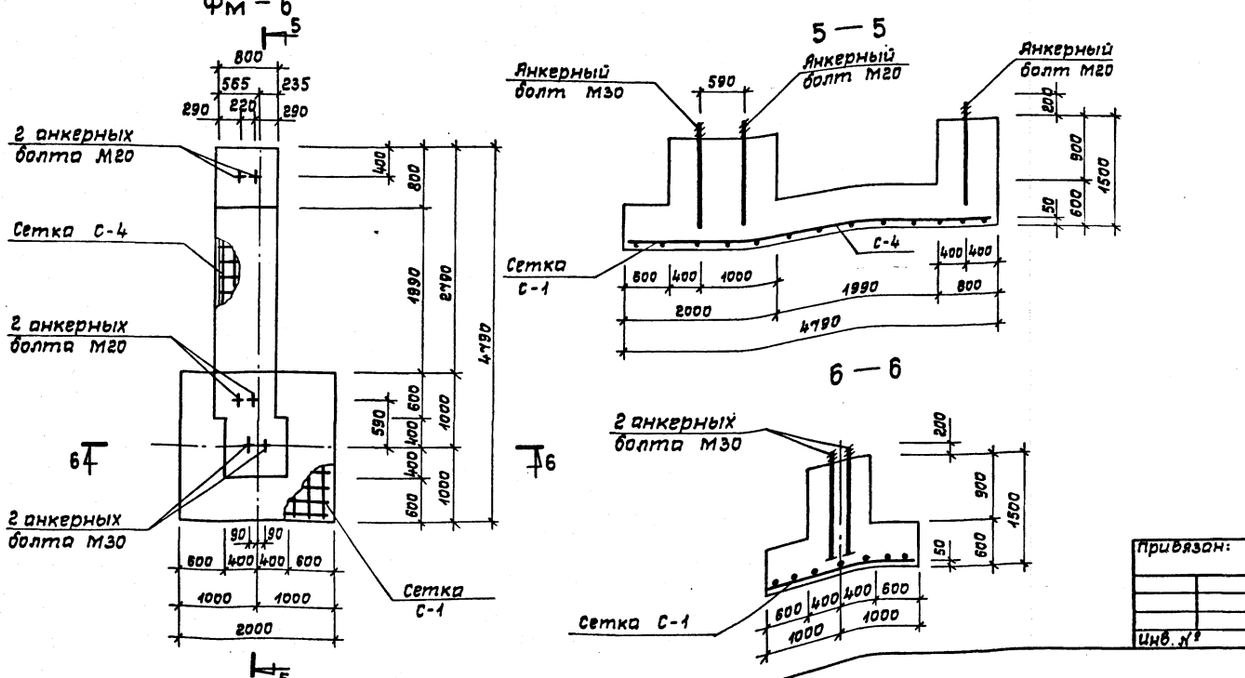

Формат	Зона	Поз.	Обозначение	Наименование	Кол.	Примечание
				Фундамент Фм-4	4	
				Сборочные единицы		
			АС.И.04.02.00 СБ	Сетка С-2	1	37,46 кг
				Болт 2,1 М42х1000. Вст 3 кп 2		
				ГОСТ 24379.1-80	4	19,27 кг
			АС.И.04.33.00 СБ	Закладная деталь 3Д-1	2	9,92 кг
				Материал		
				Бетон В15	—	5,91 м³
				Фундамент Фм-5	1	
				Сборочные единицы		
			АС.И.04.06.00 СБ	Сетка С-6	1	27,06 кг
				Болт 1,1 М30х1250. Вст 3 кп 2		
				ГОСТ 24379.1-80	6	8,15 кг
				Материал		
				Бетон В15	—	3,59 м³
				Фундамент Фм-6	1	
				Сборочные единицы		
			АС.И.04.01.00 СБ	Сетка С-1	1	26,4 кг
			АС.И.04.04.00 СБ	Сетка С-4	1	16,81 кг
				Болт 1,1 М30х1250. Вст 3 кп 2		
				ГОСТ 24379.1-80	2	8,15 кг
				Болт 1,1 М20х900. Вст 3 кп 2		
				ГОСТ 24379.1-80	4	2,55 кг
				Материал		
				Бетон В15	—	5,33 м³

Привязан:

Инв. № подл. | Подпись и дата | Взам. инв. №

Инв. №

Нач.мас.	Цветков	
ГАП	Гунст	
ГИП	Маврин	
Рук.гр.	Маргулия	
Исполн.	Шепилова	
Провер.	Уткин	
Н.контр.	Горбачев	

ТП 291-3-47с.88 АС

Бассейн в легких металлических конструкциях с ванной 25х11 м (ФОБ)

Стадия	Лист	Листов
РП	19	

Конструкция фундаментов Фм-4, Фм-5, Фм-6

СОЮЗСПОРТПРОЕКТ г. Москва

Фм-7

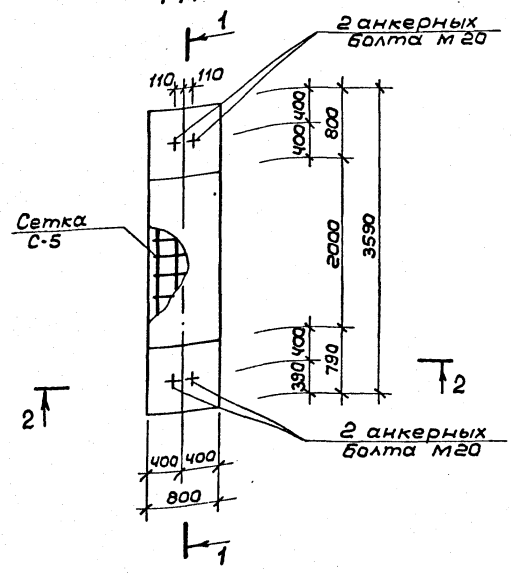

1 - 1

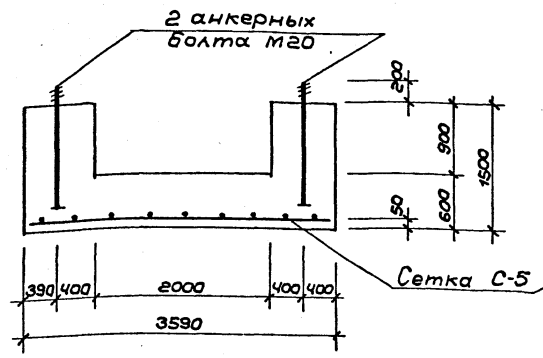

2 - 2

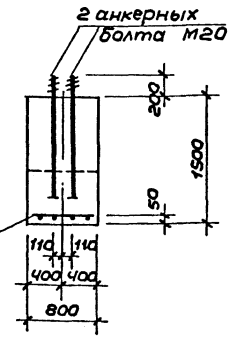

Фм — 8

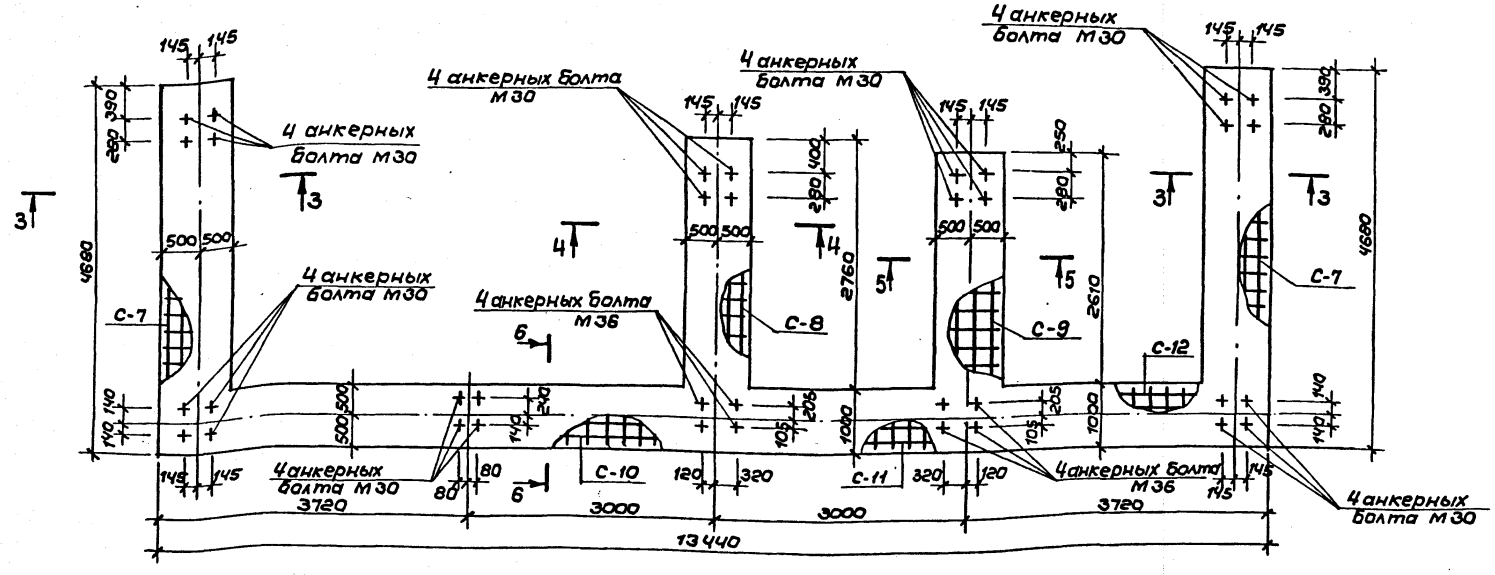

3 — 3

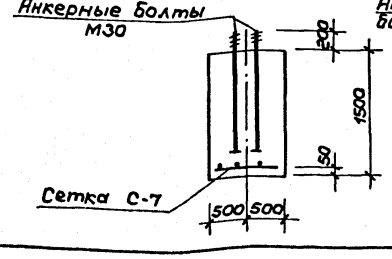

4 — 4

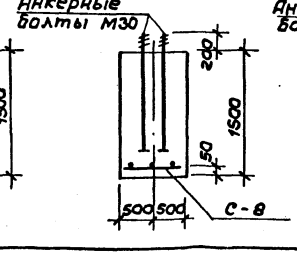

5 — 5

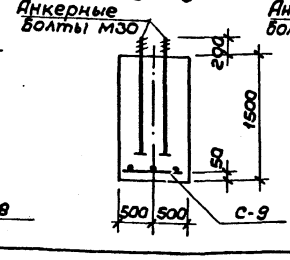

6 — 6

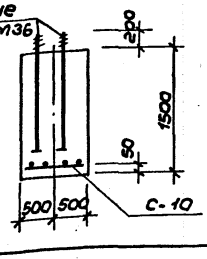

Форм.	Зона	Поз.	Обозначение	Наименование	Кол.	Примеч.
				Фундамент Фм-7	2	
				Сборочные единицы		
			АС.И.04.05.00.СБ	Сетка С-5	1	19,64кг
				Болт 1.1 М20х900.В ст.3кп2		
				ГОСТ 24379.1-80	4	2,55
				Материал		
				Бетон В15	-	2,87м³
				Фундамент Фм-8	1	
				Сборочные единицы		
			АС.И.04.07.00 СБ	Сетка С-7	2	31,32кг
			АС.И.04.08.00 СБ	Сетка С-8	1	24,95кг
			АС.И.04.09.00СБ	Сетка С-9	1	24,41кг
			АС.И.04.10.00СБ	Сетка С-10	1	39,3кг
			АС.И.04.11.00 СБ	Сетка С-11	1	17,86кг
			АС.И.04.12.00СБ	Сетка С-12	1	19,29кг
				Болт 1.1 М30х1250.В ст.3кп2		
				ГОСТ 24379.1-80	28	8,15 кг
				Болт 2.1 М36х900.В ст.3кп2		
				ГОСТ 24379.1-80	8	12,39кг
				Материал		
				Бетон В15	-	41,96м³

Привязан:

Инв. №

Инв.№ подл. | Подпись и дата | Взам.инв.№

Нач.м.	Цветков		
ГАП	Гунст		
ГИП	Маврин		
Рук.гр.	Маргулия		
Исполн.	Климова		
Провер.	Шепилова		
Н.контр.	Горбачев		

ТП 291-3-47с.88 АС

Бассейн в легких металлических конструкциях с ванной 25х11м (ФОБ)

Стадия: РП | Лист: 20 | Листов:

Конструкция фундаментов Фм-7; Фм-8

СОЮЗСПОРТПРОЕКТ г. Москва

Фм-9

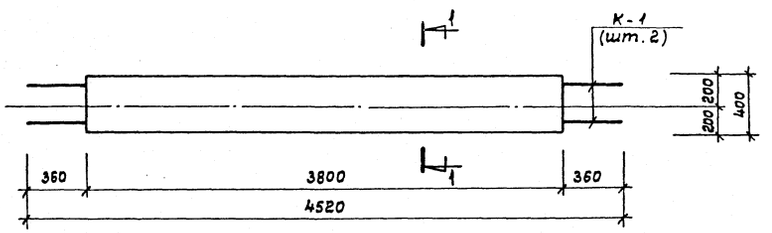

1—1

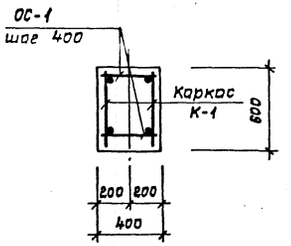

Фм-10

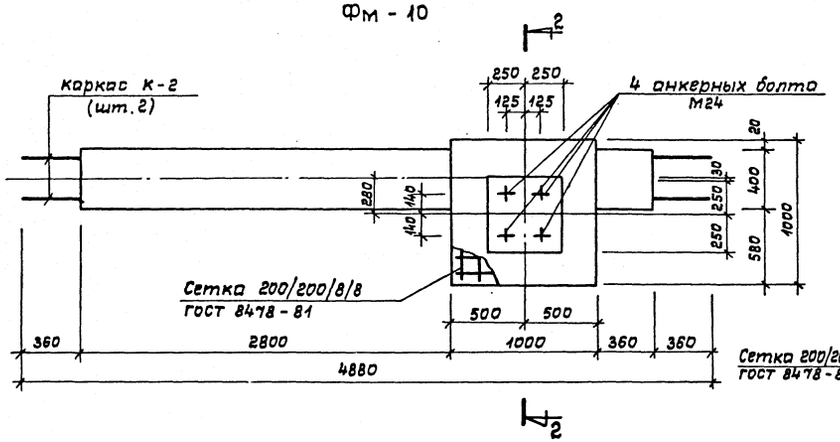

2—2

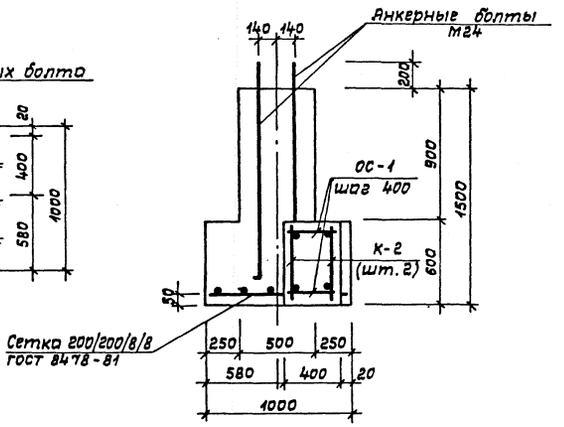

Фм-11

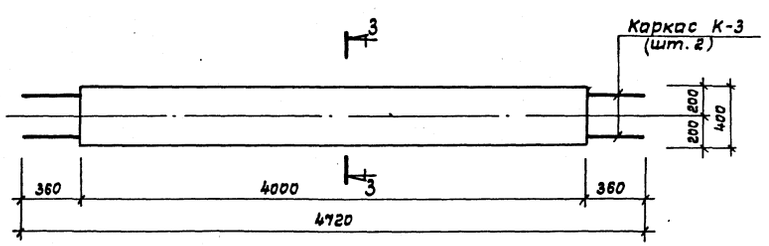

3—3

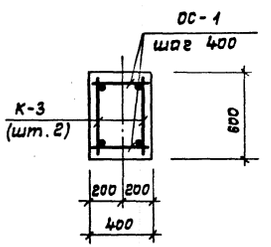

Формат	Зона	Поз.	Обозначение	Наименование	Кол.	Примечание
				Фундамент Фм-9	8	
				Сборочные единицы		
			АС.И.04.25.00.СБ	Каркас К-1	2	10,4 кг
			АС.И.04.31.00	Отд.стержень ОС-1	20	0,084 кг
				Материал		
				Бетон В15	—	0,91 м³
				Фундамент Фм-10	4	
				Сборочные единицы		
			АС.И.04.26.00.СБ	Каркас К-2	2	11,3 кг
			АС.И.04.31.00	Отд.стержень ОС-1	22	0,084 кг
				Сетка 200/200/8/8		
				ГОСТ 8478-81	F=1м²	4,25 кг
				Болт 1,1 М24х1120, Вст3кп2		
				ГОСТ 24379.1-80	4	4,56 кг
				Материал		
				Бетон В15	—	1,59 м³
				Фундамент Фм-11	8	
				Сборочные единицы		
			АС.И.04.27.00.СБ	Каркас К-3	2	10,92 кг
			АС.И.04.31.00	Отд.стержень ОС-1	22	0,084 кг
				Материал		
				Бетон В15	—	0,96 м³

Инв.№ подл. | Подпись и дата | Взам.инв.№

Привязан:

Инв.№

Нач.тос.	Цветков	
ГАП	Гунст	
ГИП	Таврин	
Рук.гр.	Марецлия	
Исполн.	Уткин	
Провер.	Шепилова	
Н.контр.	Горбачев	

ТП 291-3-47с.88 АС

Бассейн в легких металлических конструкциях с ванной 25×11 м (ФОБ)

Конструкция фундаментов Фм-9, Фм-10, Фм-11

Стадия	Лист	Листов
РП	21	

СОЮЗСПОРТПРОЕКТ г. Москва

Альбом I
Часть 1

Типовой проект

291-3-47с. 88

Фм – 12

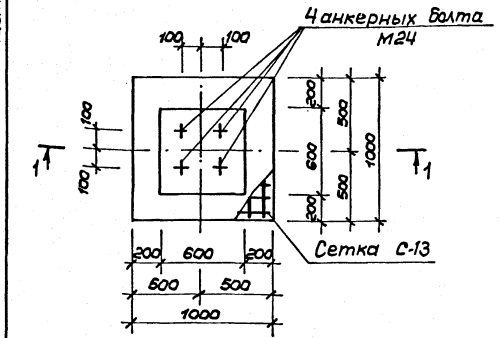

1 – 1

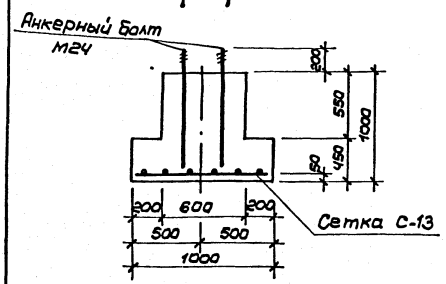

Фм – 13

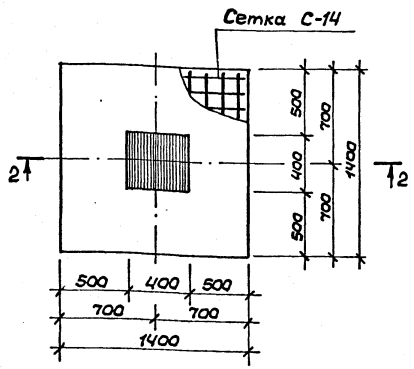

3 – 3

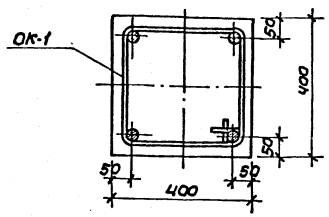

2 – 2

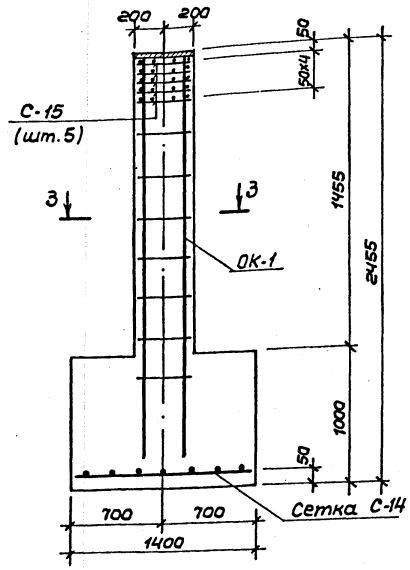

Фм – 14

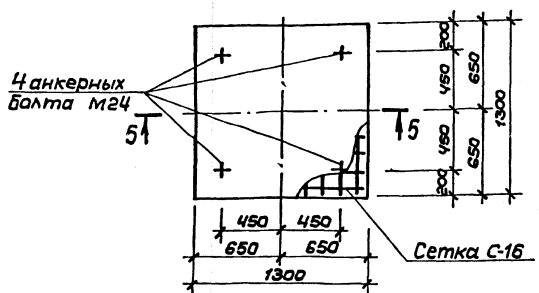

5 – 5

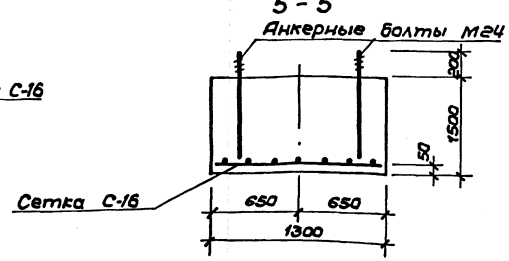

Фм – 15

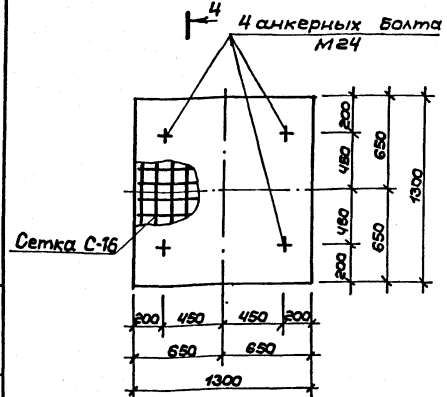

4 – 4

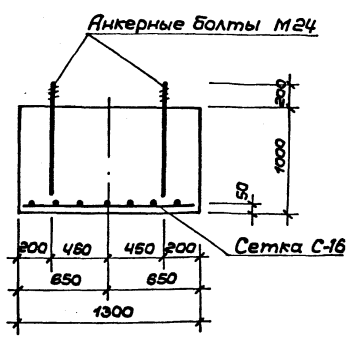

Фарм.	Зона	Поз.	Обозначение	Наименование	Кол.	Примечание
				Фундамент Фм-12	41	
				Сборочные единицы		
			АС.И.04.13.00.СБ	Сетка С-13	1	7,08
				Болт 1.1 М24х1120.Вст.3кп2 ГОСТ 24379.1-80	4	4,56 кг
				Материал		
				Бетон В15	–	0,65 м³
				Фундамент Фм-13	44	
				Сборочные единицы		
			АС.И.04.14.00.СБ	Сетка С-14	1	13,28 кг
			АС.И.04.15.00.СБ	Сетка С-15	5	1,28 кг
			АС.И.04.28.00.СБ	Объемный каркас ОК-1	1	56,29 кг
				Материал		
				Бетон В15	–	2,18 м³
				Фундамент Фм-14	1	
				Сборочные единицы		
			АС.И.04.16.00.СБ	Сетка С-16	1	10,78 кг
				Болт 1.1 М24х1120.Вст.3кп2 ГОСТ 24379.1-80	4	4,56 кг
				Материал		
				Бетон В15	–	2,54 м³
				Фундамент Фм-15	1	
				Сборочные единицы		
			АС.И.04.16.00.СБ	Сетка С-16	1	10,78 кг
				Болт 1.1 М24х1120.Вст.3кп2 ГОСТ 24379.1-80	4	4,56 кг
				Материал		
				Бетон В15	–	1,69 м³

Привязан:

Инв. №

Инв. № подл. | Подпись и дата | Взам. инв. №

Нач. мас.	Цветков	
ГАП	Гунст	
ГИП	Маврин	
Рук. гр.	Маргулия	
Исполн.	Корнеев	
Провер.	Шеплова	
Н. контр.	Горбачев	

ТП 291-3-47с. 88 АС

Бассейн в легких металлических конструкциях с ванной 25×11м (ФОБ)

Стадия	Лист	Листов
РП	22	

Конструкция фундаментов Фм-12; Фм-13; Фм-14; Фм-15

СОЮЗСПОРТПРОЕКТ г. Москва

Альбом I Часть I

291-3-47с. 88 Типовой проект

ФМ-17

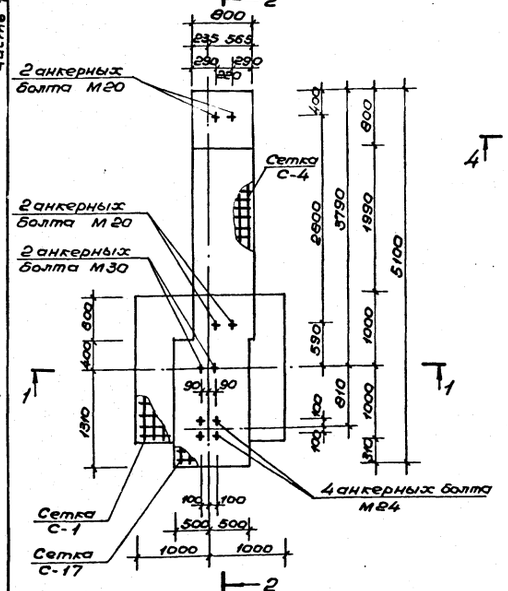

ФМ-16

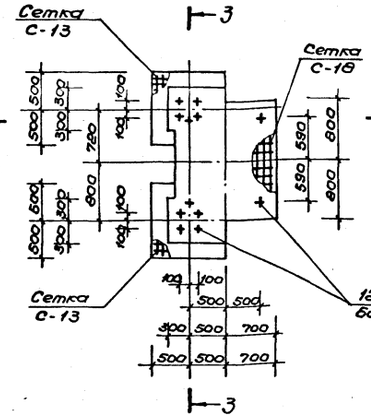

ФМ-18 ; ФМ-18*

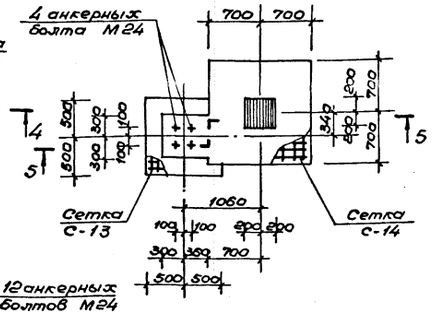

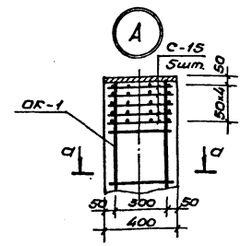

а-а

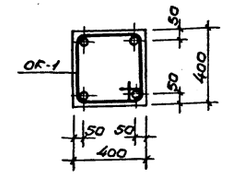

1-1

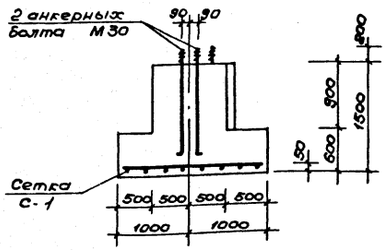

3-3

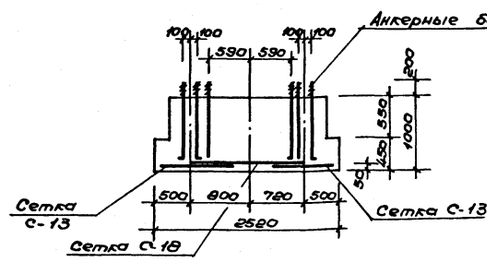

4-4

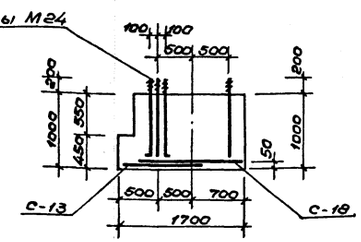

2-2

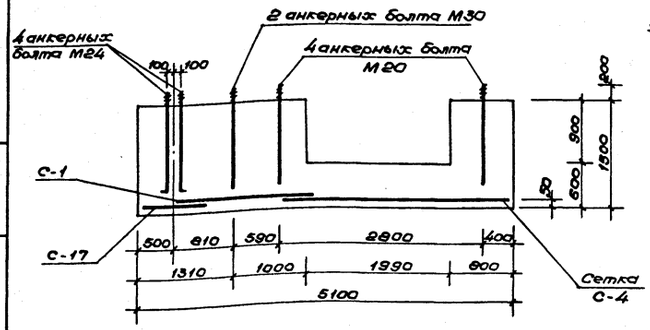

5-5

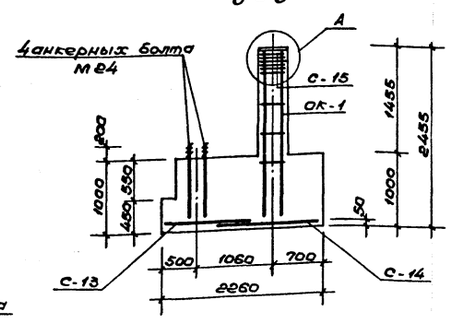

Формат	Зона	Поз.	Обозначение	Наименование	Кол.	Примечание
				Фундамент ФМ-16	1	
				Сборочные единицы		
			АС.И.04.13.00.СБ	Сетка С-13	2	7,08 кг
			АС.И.04.18.00.СБ	Сетка С-18	1	15,15 кг
				Болт 1,1 М24х1120 ВСт.3кп2		
				ГОСТ 24379.1-80	12	4,56 кг
				Материал		
				Бетон В15	–	3,48 м³
				Фундамент ФМ-17	1	
				Сборочные единицы		
			АС.И.04.01.00.СБ	Сетка С-1	1	26,4 кг
			АС.И.04.04.00.СБ	Сетка С-4	1	16,81 кг
			АС.И.04.17.00.СБ	Сетка С-17	1	4,46 кг
				Болт 1,1 М24х1120 ВСт.3кп2		
				ГОСТ 24379.1-80	4	4,56 кг
				Болт 1,1 М30х1250 ВСт.3кп2		
				ГОСТ 24379.1-80	2	8,15 кг
				Болт 1,1 М20х900 ВСт.3кп2		
				ГОСТ 24379.1-80	4	2,55 кг
				Материал		
				Бетон В15	–	6,48 м³
				Фундамент ФМ-18	1	
				Фундамент ФМ-18*	1	
				Сборочные единицы		
			АС.И.04.13.00.СБ	Сетка С-13	1	7,08 кг
			АС.И.04.14.00.СБ	Сетка С-14	1	13,28 кг
			АС.И.04.15.00.СБ	Сетка С-15	5	1,28 кг
			АС.И.04.28.00.СБ	Объемный каркас ОК-1	1	56,29 кг
				Болт 1,1 М24х1120 ВСт.3кп2		
				ГОСТ 24379.1-80	4	4,56 кг
				Материал		
				Бетон В15	–	2,54 м³

Привязан

Инв. №

Инв. № подл. | Подпись и дата | Взам. инв. №

Нач. мас.	Цветков	
ГАП	Гунст	
ГИП	Маврин	
Рук. гр.	Мареуция	
Исполн.	Шепилова	
Проверил	Уткин	
Н. контр.	Горбачев	

ТП 291-3-47с. 88 АС

Бассейн в легких металлических конструкциях с ванной 25×11м (ФОБ)

Стадия: РП | Лист: 23 | Листов:

Конструкция фундаментов ФМ-16; ФМ-17; ФМ-18; ФМ-18*

СОЮЗСПОРТПРОЕКТ г. Москва

Альбом I
Часть 1
Типовой проект
291-3-47с. 88

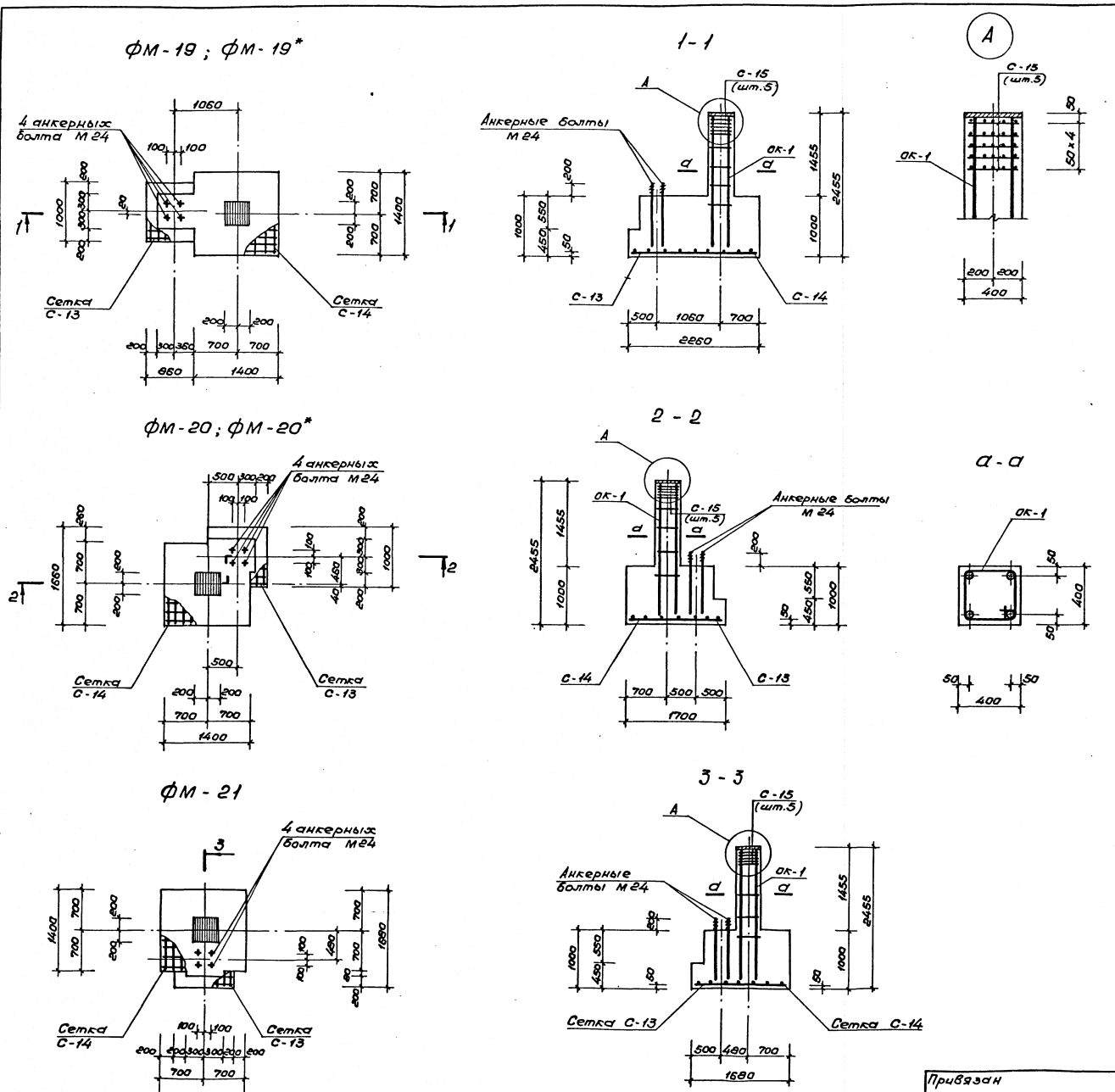

Форм.	Зона	Поз.	Обозначение	Наименование	Кол.	Примеч.
				Фундамент ФМ-19	1	
				Фундамент ФМ-19*	1	
				Сборочные единицы		
			АС.И.04.13.00 сб	Сетка С-13	1	7.08 кг
			АС.И.04.14.00 сб	Сетка С-14	1	13.28 кг
			АС.И.04.15.00 сб	Сетка С-15	5	1.28 кг
			АС.И.04.28.00 сб	Объемный каркас ОК-1	1	56.29 кг
				Болт 1,1 М24×1120 ВСт.3кп2		
				ГОСТ 24379.1-80	4	4,56 кг
				Материал		
				Бетон В15	–	2,44 м³
				Фундамент ФМ-20	1	
				Фундамент ФМ-20*	1	
				Сборочные единицы		
			АС.И.04.13.00 сб	Сетка С-13	1	7.08 кг
			АС.И.04.14.00 сб	Сетка С-14	1	13.28 кг
			АС.И.04.15.00 сб	Сетка С-15	5	1.28 кг
			АС.И.04.28.00 сб	Объемный каркас ОК-1	1	56.29 кг
				Болт 1.1 М24×1120 ВСт.3кп2		
				ГОСТ 24379.1-80	4	4.56 кг
				Материал		
				Бетон В15	–	2.66 м³
				Фундамент ФМ-21	1	
				Сборочные единицы		
			АС.И.04.13.00 сб	Сетка С-13	1	7,08 кг
			АС.И.04.14.00 сб	Сетка С-14	1	13.28 кг
			АС.И.04.15.00 сб	Сетка С-15	5	1,28 кг
			АС.И.04.28.00 сб	Объемный каркас ОК-1	1	56.29 кг
				Болт 1.1 М24×1120 ВСт.3кп2		
				ГОСТ 24379.1-80	4	4,56 кг
				Материал		
				Бетон В15	–	2,46 м³

Нач.мас	Цветков		ТП 291-3-47с.88	АС
ГАП	Гунст			
ГИП	Маврин		Бассейн в легких металлических конструкциях с ванной 25×11м (ФОБ)	Стадия: РП; Лист: 24; Листов:
Рук.гр.	Мареулия			
Исполнит	Климова		Конструкция фундаментов ФМ-19; ФМ-19*; ФМ-20; ФМ-20*; ФМ-21.	СОЮЗСПОРТПРОЕКТ г. Москва
Проверил	Шепилова			
Н.контр	Горбачев			

Привязан

Инв. №

Инв.№ подл. | Подпись и дата | Взам. инв.№

ФМ-22

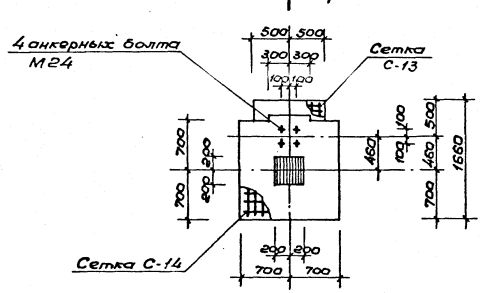

1-1

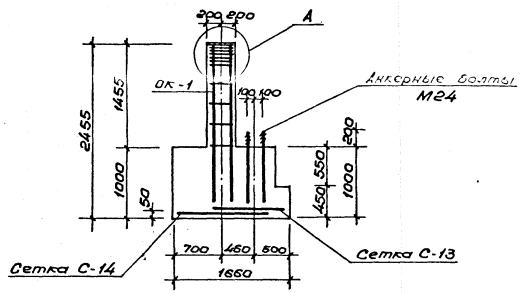

ФМ-23; ФМ-23*

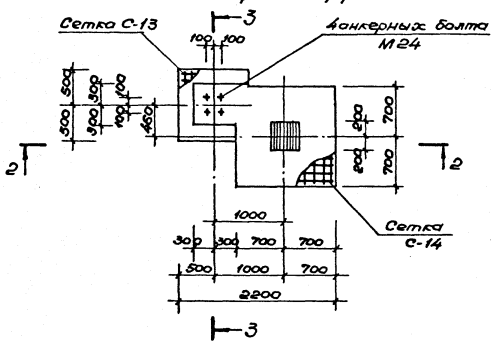

2-2

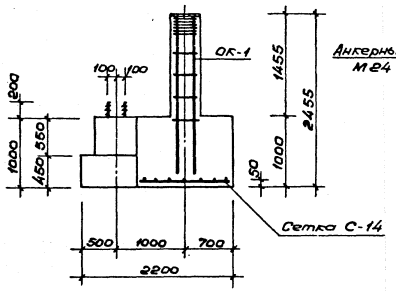

3-3

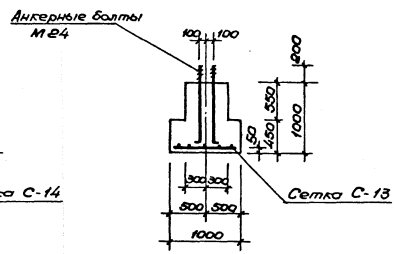

ФМ-24

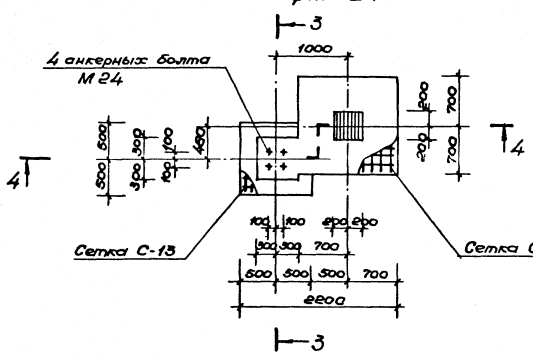

4-4

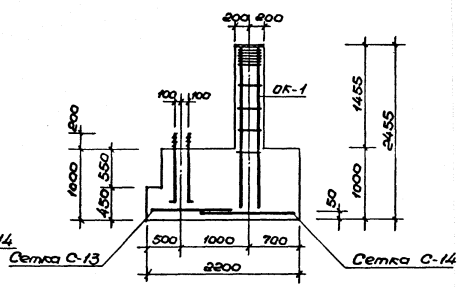

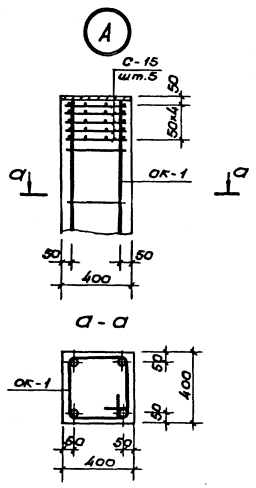

Формат	Зона	Поз.	Обозначение	Наименование	Кол.	Примеч.
				Фундамент ФМ-22	1	
				Сборочные единицы		
			АС.И.04.13.00.СБ	Сетка С-13	1	7,08 кг
			АС.И.04.14.00.СБ	Сетка С-14	1	13,28 кг
			АС.И.04.15.00.СБ	Сетка С-15	5	1,29 кг
			АС.И.04.28.00.СБ	Объемный каркас ОК-1	1	56,29 кг
				Болт 1.1 М24×1120 ВСт.3кп2		
				гост 24379.1-80	4	4,56 кг
				Материал		
				Бетон В15	–	2,44 м³
				Фундамент ФМ-23	1	
				Фундамент ФМ-23*	1	
				Сборочные единицы		
			АС.И.04.13.00.СБ	Сетка С-13	1	7,08 кг
			АС.И.04.14.00.СБ	Сетка С-14	1	13,28 кг
			АС.И.04.15.00.СБ	Сетка С-15	5	1,29 кг
			АС.И.04.28.00.СБ	Объемный каркас ОК-1	1	56,29 кг
				Болт 1.1 М24×1120 ВСт.3кп2		
				гост 24379.1-80	4	4,56 кг
				Материал		
				Бетон В15	–	3,03 м³
				Фундамент ФМ-24	1	
				Сборочные единицы		
			АС.И.04.13.00.СБ	Сетка С-13	1	7,08 кг
			АС.И.04.14.00.СБ	Сетка С-14	1	13,28 кг
			АС.И.04.15.00.СБ	Сетка С-15	5	1,29 кг
			АС.И.04.28.00.СБ	Объемный каркас ОК-1	1	56,29 кг
				Болт 1.1 М24×1120 ВСт.3кп2		
				гост 24379.1-80	4	4,56 кг
				Материал		
				Бетон В15	–	3,04 м³

Привязан

Инв.№

Нач.мас.	Цветков	
ГАП	Гунст	
ГИП	Маврин	
Рук.гр.	Марецкая	
Исполнил	Шепилова	
Проверил	Уткин	
Н.контр.	Горбачев	

ТП 291-3-47с.88 АС

Бассейн в легких металлических конструкциях с ванной 25×11м (ФОБ)

Конструкция фундаментов ФМ-22, ФМ-23, ФМ-23*, ФМ-24

Стадия	Лист	Листов
РП	25	

СОЮЗСПОРТПРОЕКТ г.Москва

Инв.№ подл. | Подпись и дата | Взам.инв.№

Фм-25; Фм-25* (зеркально)

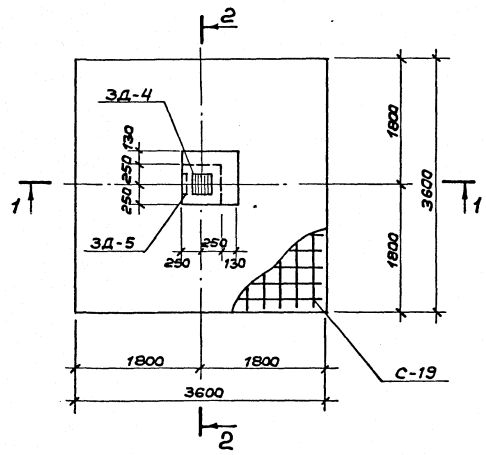

Фм-26

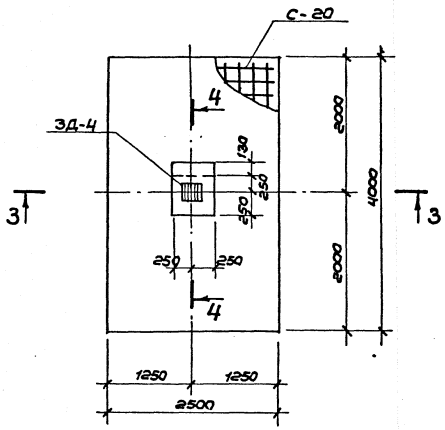

1 — 1

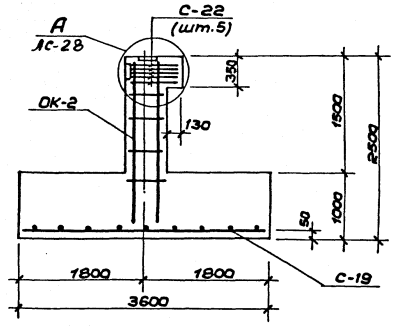

3 — 3

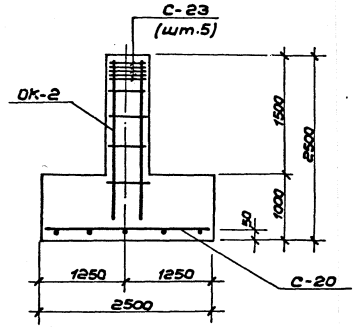

2 — 2

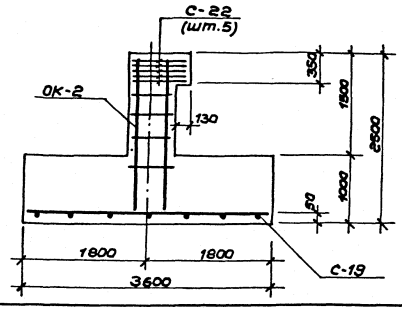

4 — 4

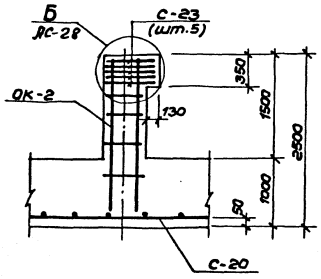

Обозначение	Наименование	Кол.	Примеч.
	Фундамент Фм-25	2	
	Фундамент Фм-25*	2	
	Сборочные единицы		
АС.И.04.19.00 сб	Сетка С-19	1	163,4 кг
АС.И.04.22.00 сб	Сетка С-22	5	3,12 кг
АС.И.04.29.00 сб	Объемный каркас ОК-2	1	164,61 кг
АС.И.04.36.00 сб	Закладная деталь ЗД-4	1	15,82 кг
АС.И.04.37.00 сб	Закладная деталь ЗД-5	1	5,06 кг
АС.И.04.32.00	Отдельный стержень ОС-2	4	6,16 кг
АС.И.04.39.00	Ограничитель ОП-1	1	52,4 кг
АС.И.04.40.00	Ограничитель ОП-2	1	52,4 кг
	Материал		
	Бетон В20	13,4	м³
	Фундамент Фм-26	2	
	Сборочные единицы		
АС.И.04.20.00 сб	Сетка С-20	1	124,56 кг
АС.И.04.23.00 сб	Сетка С-23	5	2,62 кг
АС.И.04.29.00 сб	Объемный каркас ОК-2	1	164,61 кг
АС.И.04.36.00 сб	Закладная деталь ЗД-4	1	15,82 кг
АС.И.04.32.00	Отдельный стержень ОС-2	2	6,16 кг
АС.И.04.41.00	Ограничитель ОП-3	1	41,61 кг
	Материал		
	Бетон В20	10,4	м³

Привязан:

Инв.№

Нач.мас.	Цветков	
ГАП	Гунст	
ГИП	Маврин	
Рук.гр.	Марегулия	
Исполн.	Платова	
Провер.	Уткин	
Н.контр.	Горбачев	

ТП 291-3-47с.88 АС

Бассейн в легких металлических конструкциях с ванной 25×11м (ФОБ)

Стадия	Лист	Листов
РП	26	

Конструкция фундаментов Фм-25; Фм-25*; Фм-26

СОЮЗСПОРТПРОЕКТ г.Москва

Инв.№ подл. | Подпись и дата | Взам.инв.№

Альбом I
Часть 1

Типовой проект 291-3-47с.88

Инв.№ подл. | Подпись и дата | Взам.инв.№

Фм – 27

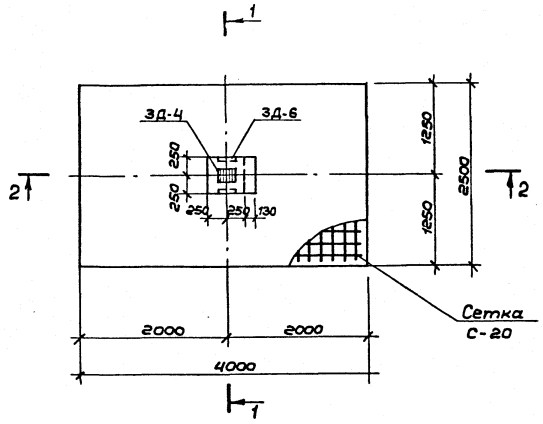

Фм – 28

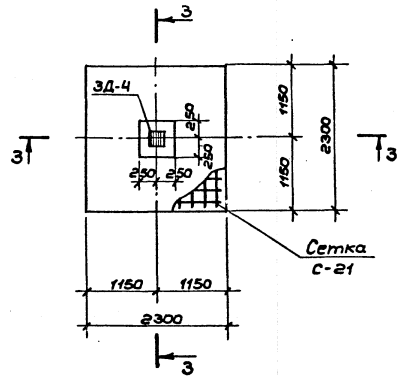

1 – 1

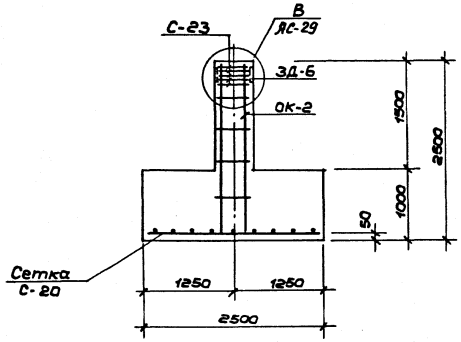

2 – 2

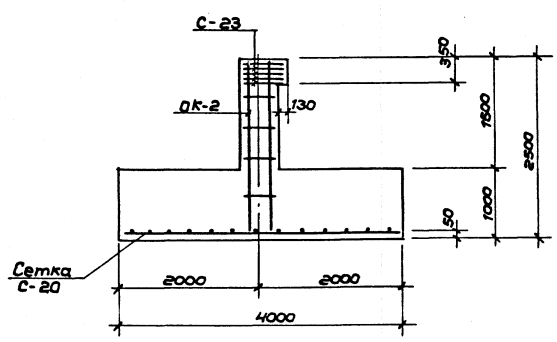

3 – 3

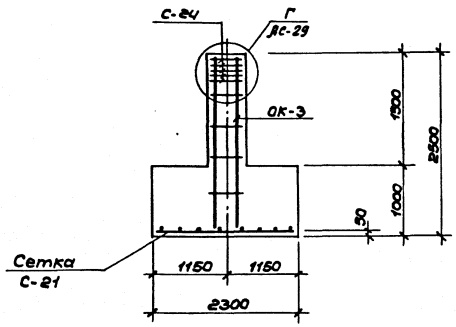

Форм.	Зона	Позиц.	Наименование	Обозначение	Кол.	Примеч.
				Фундамент Фм-27	2	
				Сборочные единицы		
			АС.Ц.04.29.00 сб	Объемный каркас ОК-2	1	164,81 кг
			АС.Ц.04.20.00 сб	Сетка С-20	1	124,56 кг
			АС.Ц.04.23.00 сб	Сетка С-23	5	2,62 кг
			АС.Ц.04.36.00 сб	Закладная деталь 3Д-4	1	15,82 кг
			АС.Ц.04.38.00 сб	Закладная деталь 3Д-6	1	8,60 кг
			АС.Ц.04.32.00	Отдельный стержень ОС-2	2	6,16 кг
				Ограничитель перемещ.		
			АС.Ц.04.41.00	ОП-3	1	41,61 кг
				Материал		
				Бетон В20	10,4	м³
				Фундамент Фм-28	7	
				Сборочные единицы		
			АС.Ц.04.30.00 сб	Объемный каркас ОК-3	1	36,27 кг
			АС.Ц.04.21.00 сб	Сетка С-21	1	65,28 кг
			АС.Ц.04.24.00 сб	Сетка С-24	5	2,2 кг
			АС.Ц.04.36.00 сб	Закладная деталь 3Д-4	1	15,82 кг
				Материал		
				Бетон В20	5,67	м³

Привязан:

Инв. №

Нач.мас.	Цветков	
ГАП	Гунст	
ГИП	Маврин	
Рук.гр.	Маргулия	
Исполн.	Платова	
Провер.	Шепилова	
Н.контр.	Горбачев	

ТП 291-3-47с.88 АС

Бассейн в легких металлических конструкциях с ванной 25х11м /ФОБ/

Стадия: РП | Лист: 27 | Листов:

Конструкция фундаментов Фм-27, Фм-28

СОЮЗСПОРТПРОЕКТ г.Москва

Типовой проект 291-3-47с.88 Альбом I Часть 1
Инв.№подл. | Подпись и дата | Взам.инв.№

А

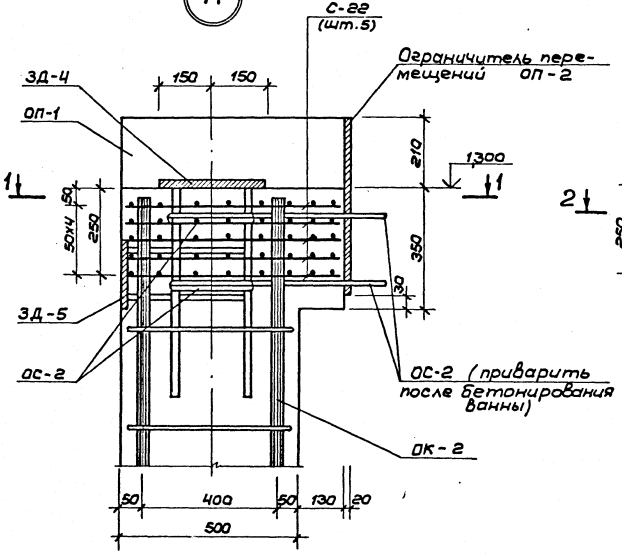

1 — 1

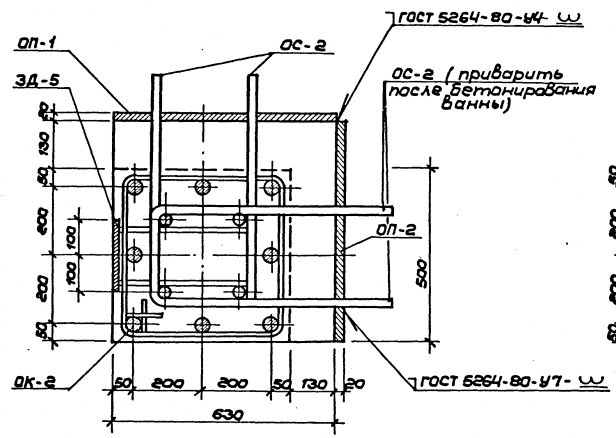

Б

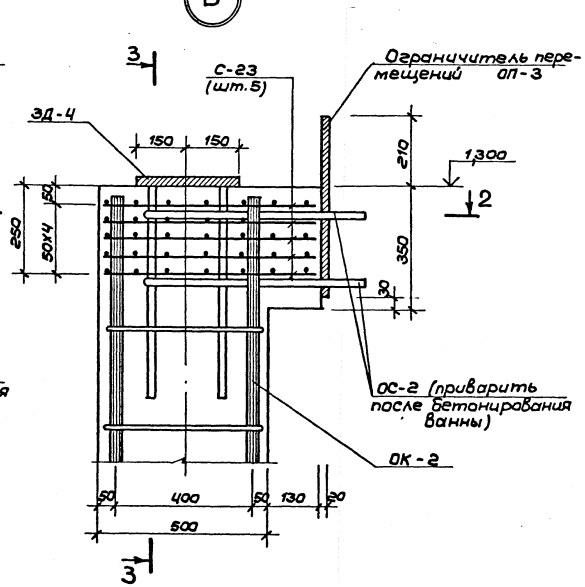

2 — 2

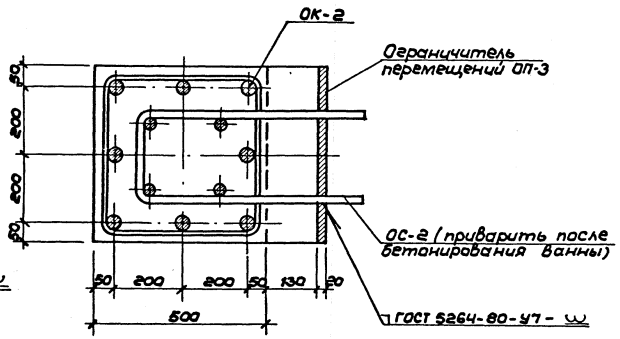

3 — 3

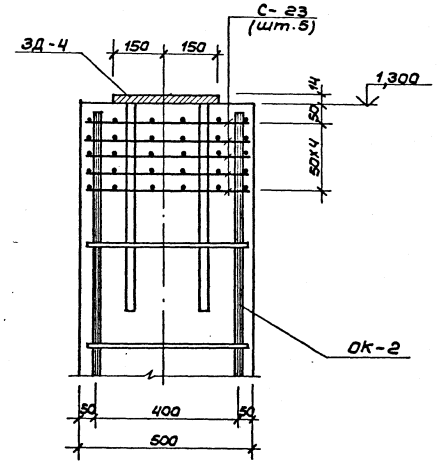

Привязан:				ТП 291-3-47с.88		АС
	Нач.мас	Цветков				
	ГАП	Гунст		Бассейн в легких металлических конструкциях с ванной 25×11м (ФОК)	Стадия	Лист	Листов
	ГИП	Маврин			РП	28	
	Рук.гр.	Маргулия					
	Исполн.	Платова		Узлы А; Б	СОЮЗСПОРТПРОЕКТ г.Москва		
	Провер.	Корнеев					
Инв. №	Н.контр.	Горбачев					

Инв.№ подл. | Подпись и дата | Взам.инв.№

В

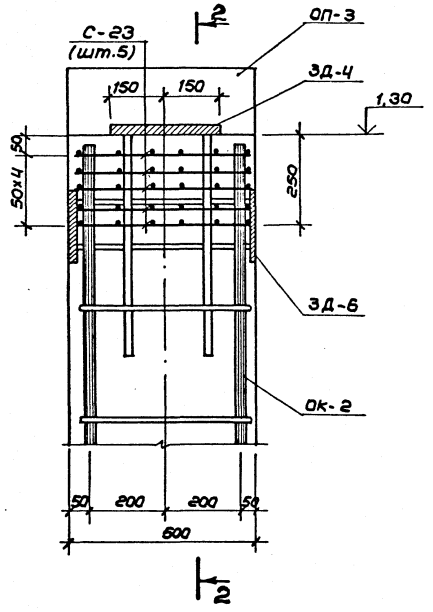

1 — 1

2 — 2

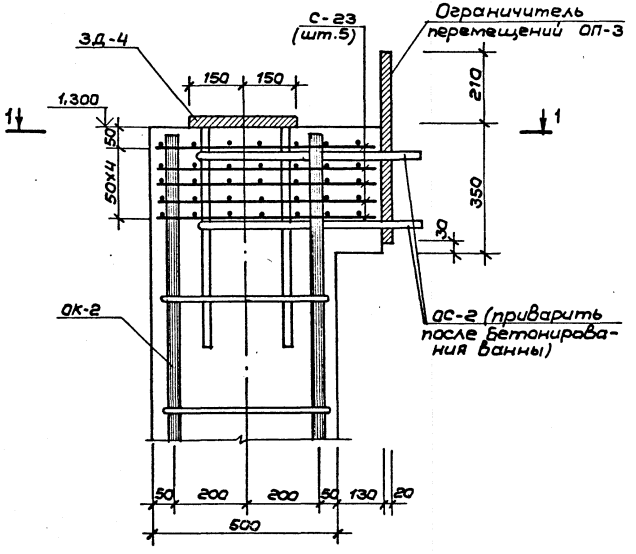

3 — 3

Г

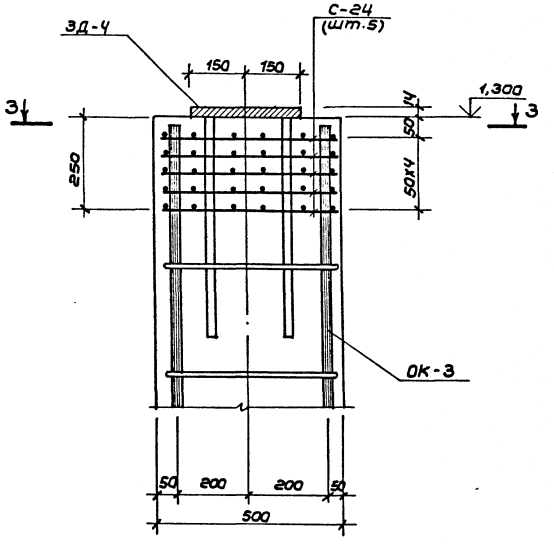

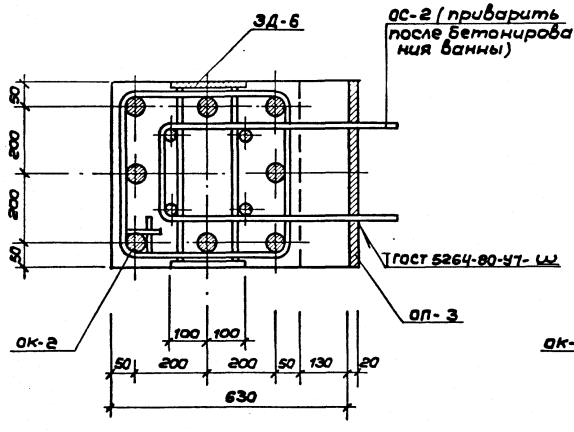

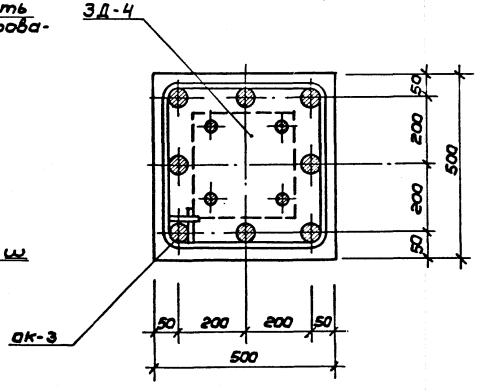

Привязан:	Нач.мас.	Цветков	ТП 291-3-47с. 88		АС
	ГАП	Гунст	Бассейн в легких металлических конструкциях с ванной 25х11м /ФОБ/	Стадия	Лист	Листов
	ГИП	Маврин		РП	29	
	Рук.гр.	Маргулия	Узлы В; Г	СОЮЗСПОРТПРОЕКТ г.Москва		
	Исполн.	Климова				
	Провер.	Шепилова				
Инв.№	Н.контр.	Горбачев				

Альбом I
291-3-47с. 88 Типовой проект Часть 1

Согласовано
ОВ Боковой

Инв.№ подл. | Подпись и дата | Взам. инв.№

Фрагмент схемы расположения конструкций крепления инженерного оборудования

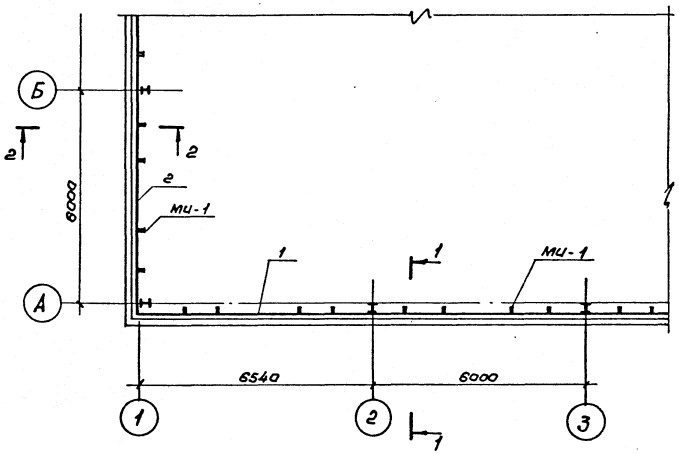

1 - 1

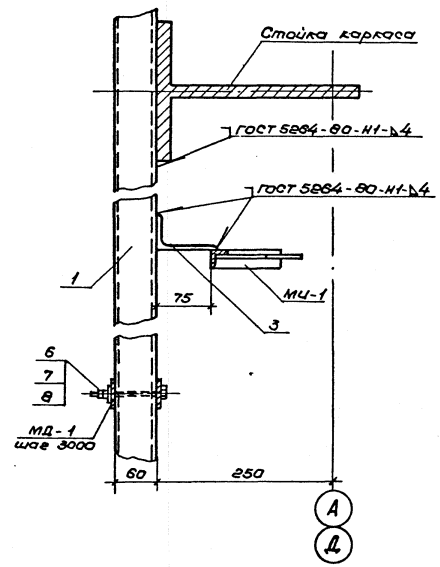

2 - 2

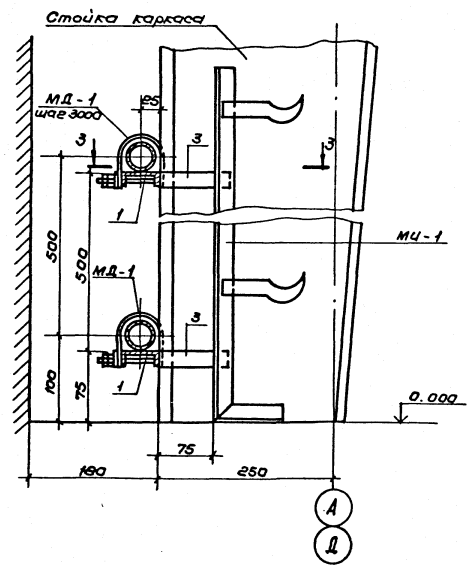

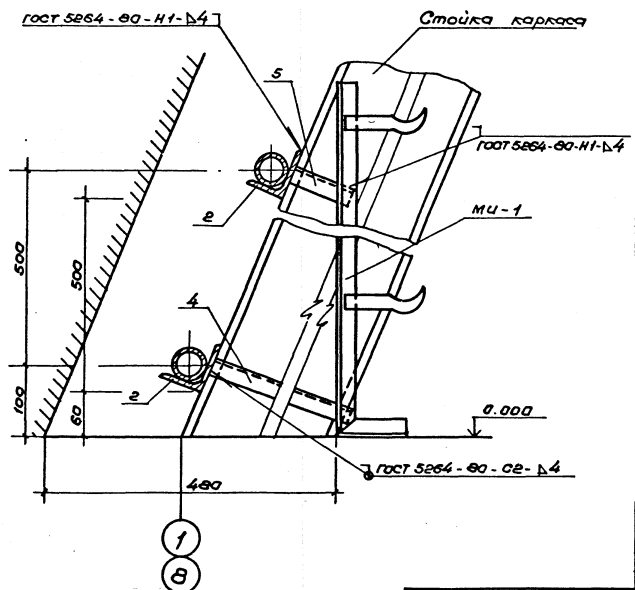

Формат	Зона	Поз.	Обозначение	Наименование	Кол.	Примеч.
				Конструкция крепления		
				инженерного оборудования		
				Сборочные единицы		
		1	Без чертежа	Швеллер 2н.80×32×3 ГОСТ 8278-83 / ВСт.3пс ГОСТ 16523-70*		
				L общ. = 88,5 п.м.	—	249,57 кг
		2	Без чертежа	Уголок L 75×50×5 ГОСТ 8510-72* / ВСт.3кп2 ГОСТ 380-71*		
				L общ. = 98,0 п.м.	—	469,42 кг
				Металлическое изделие		
				МИ-1	76	1,51 кг
				Крепежная деталь		
				МД-1	36	0,26 кг
				Детали		
		3	Без чертежа	Уголок L 90×56×5,5 ГОСТ 8510-72* / ВСт.3кп2 ГОСТ 380-71*		
				L = 25	88	0,15 кг
		4	Без чертежа	Уголок L 25×4 ГОСТ 8509-72* / ВСт.3кп2 ГОСТ 380-71*		
				L = 270	32	0,39 кг
		5	Без чертежа	Уголок L 25×4 ГОСТ 8509-72* / ВСт.3кп2 ГОСТ 380-71*		
				L = 70	32	0,10 кг
				Стандартные		
				изделия		
		6		Болт М6×100 ГОСТ 7799-70* / Х18Н10Т ГОСТ 5632-72*	36	0,04 кг
		7		Гайка М6 ГОСТ 5915-70* / Х18Н10Т ГОСТ 5632-72*	72	
		8		Шайба 6 ГОСТ 11371-78* / Х18Н10Т ГОСТ 5632-72*	72	

Металлические изделия МИ-1 устанавливать при монтаже отопительных приборов

				ТП 291-3-47с. 88	АС	
Привязан		Нач.мас.	Цветков			
		ГАП	Гунст			
		ГИП	Маврин	Бассейн в легких металлических конструкциях с ванной 25×11м (ФОБ)	Стадия: РП	Лист: 30	Листов:
		Рук.гр.	Мареуция			
		Исполнил	Шетилова	Конструкция крепления инженерного оборудования	СОЮЗСПОРТПРОЕКТ г.Москва	
		Проверил	Утехин			
Инв.№		Н.контр.	Горбачев			

Альбом I
Часть 1

291-3-47с.88 Типовой проект

Согласовано
ОВ
ТП Электропроект
Богомолов
Бунич

Инв. № подл. | Подпись и дата | Взам. инв. №

Схема расположения конструкций крепления инженерного оборудования

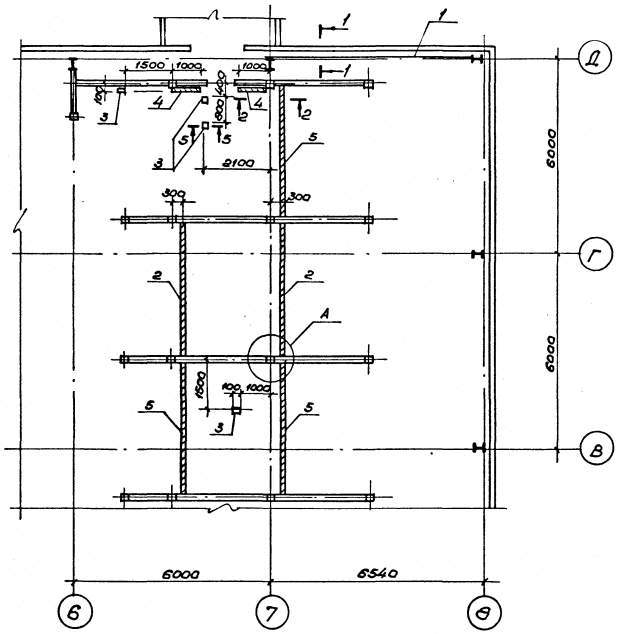

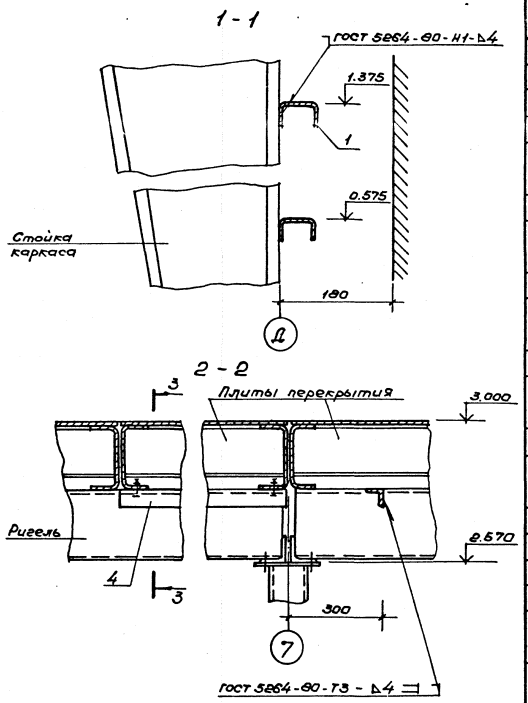

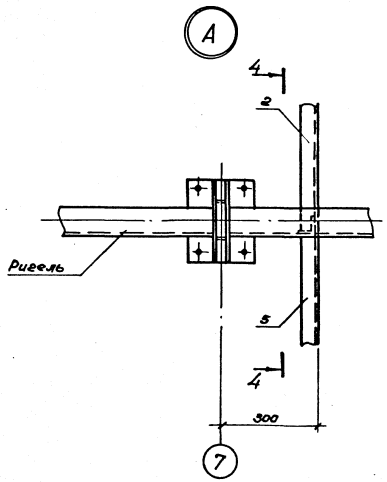

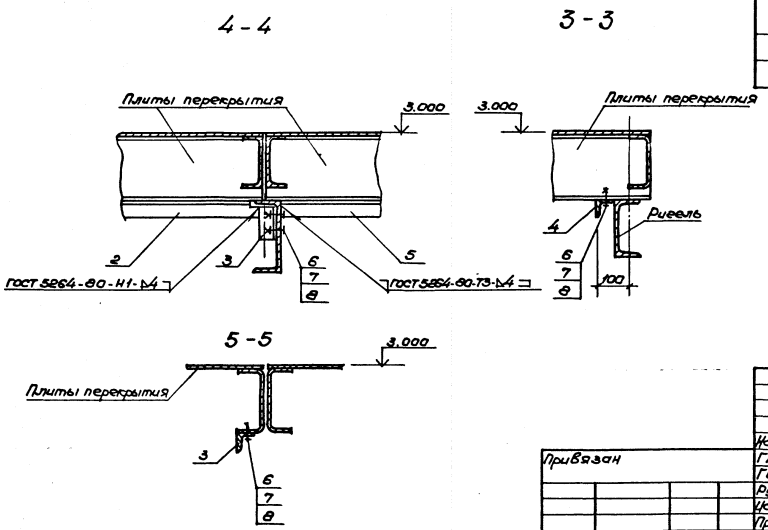

Формат	Зона	Поз.	Обозначение	Наименование	Кол.	Примеч.
				Конструкция крепления инженерного оборудования		
				Сборочные единицы		
		1		Швеллер $\frac{\text{ен } 60\times32\times3 \text{ ГОСТ } 8278\text{-}83}{\text{ВСт.3пс ГОСТ } 16523\text{-}70^*}$		
				L = 6070	1	17,12 кг
		2		Уголок $\frac{\text{L } 50\times5 \text{ ГОСТ } 8509\text{-}72^*}{\text{ВСт.3кп2 ГОСТ } 380\text{-}71^*}$		
				L = 4340	2	16,36 кг
		3		Уголок $\frac{\text{L } 50\times5 \text{ ГОСТ } 8509\text{-}72^*}{\text{ВСт.3кп2 ГОСТ } 380\text{-}71^*}$		
				L = 100	9	0,38 кг
		4		Уголок $\frac{\text{L } 50\times5 \text{ ГОСТ } 8509\text{-}72^*}{\text{ВСт.3кп2 ГОСТ } 380\text{-}71^*}$		
				L = 1000	2	3,77 кг
		5		Уголок $\frac{\text{L } 50\times5 \text{ ГОСТ } 8509\text{-}72^*}{\text{ВСт.3кп2 ГОСТ } 380\text{-}71^*}$		
				L = 4270	3	16,10 кг
				Стандартные изделия		
		6		Болт $\frac{\text{М6}\times20 \text{ ГОСТ } 7798\text{-}70^*}{\text{Х18Н10Т ГОСТ } 5632\text{-}72^*}$	22	
		7		Гайка $\frac{\text{М6 ГОСТ } 5915\text{-}70^*}{\text{Х18Н10Т ГОСТ } 5632\text{-}72^*}$	22	
		8		Шайба $\frac{6 \text{ ГОСТ } 11371\text{-}78^*}{\text{Х18Н10Т ГОСТ } 5632\text{-}72^*}$	22	

Нач.мас.	Цветков		
ГАП	Гунст		
ГИП	Маврин		
Рук.гр.	Мареулия		
Исполнил	Шепилова		
Проверил	Уткин		
Н.контр.	Горбачев		

Привязан

Инв. №

ТП 291-3-47с.88 АС

Бассейн в легких металлических конструкциях с ванной 25×11м (ФОБ)

Конструкция крепления инженерного оборудования

Стадия	Лист	Листов
РП	31	

СОЮЗСПОРТПРОЕКТ г. Москва

Альбом I
Часть 1

291-3-47с. 88 Типовой проект

Схема расположения элементов вентблока

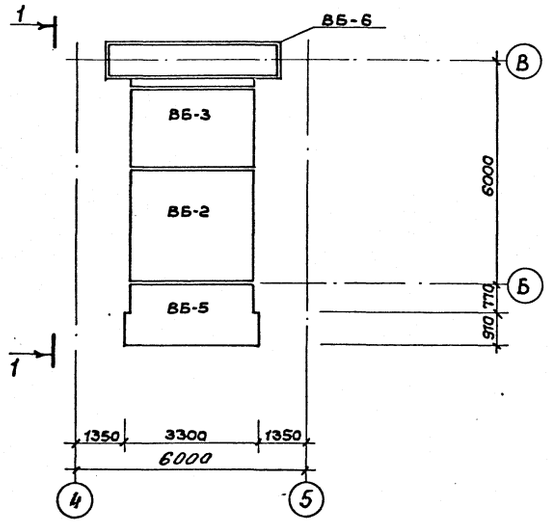

1-1

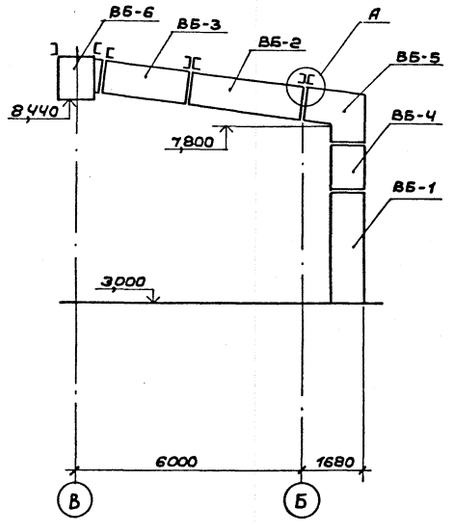

Форм.	Зона	Поз.	Обозначение	Наименование	Кол.	Примеч.
				Сборочные единицы		
			АС - 33	ВБ-1	1	279,3 кг
			АС - 33	ВБ-2	1	279,3 кг
			АС - 34	ВБ-3	1	255,2 кг
			АС - 34	ВБ-4	1	160,0 кг
			АС - 34	ВБ-5	1	213,16 кг
			АС - 35	ВБ-6	1	303,45 кг
				Дополнительный прогон		
				Швеллер [22 ГОСТ 8240-72* / В ст.3кп2 ГОСТ 380-71*		
			Без чертежа	L=6500	3	136,5 кг
				Хомут крепежный	6	3,08 кг

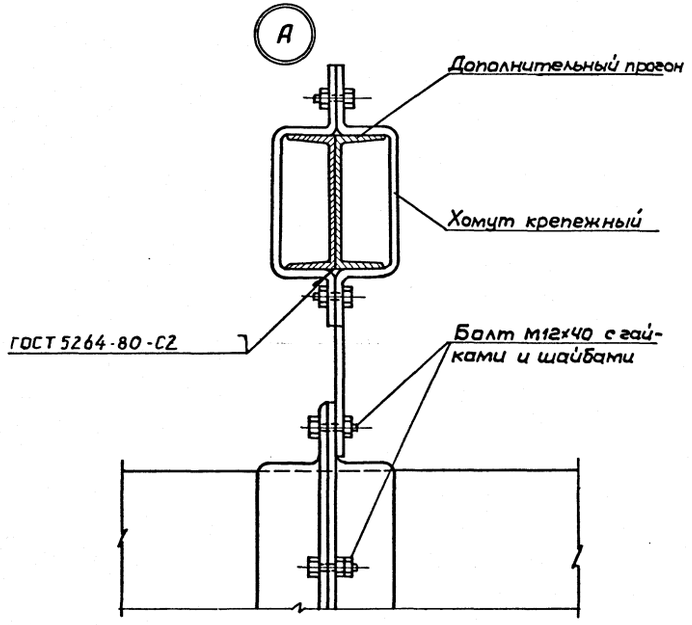

Узел примыкания венткороба к вытяжной шахте в кровле разработан в чертежах института „Гипроспецлегконструкция".

Нач.мас.	Цветкова		ТП 291-3-47с. 88		АС
ГАП	Гунст		Бассейн в легких металлических конструкциях с ванной 25х11м (ФОБ)	Стадия	Лист	Листов
ГИП	Маврин			РП	32	
Рук.гр.	Маргулия					
Исполн.	Уткин		Схема расположения элементов вентблока	СОЮЗСПОРТПРОЕКТ г. Москва		
Провер.	Шепилова					
Н.контр.	Горбачев					

Привязан:

Инв. №

Согласовано:
ОВ Богомолец
Гипроспецлегкон. Коренцвит

Инв. № подл. | Подпись и дата | Взам. инв. №

Альбом I Часть 1

291-3-47с. 88 Типовой проект

ВБ-1

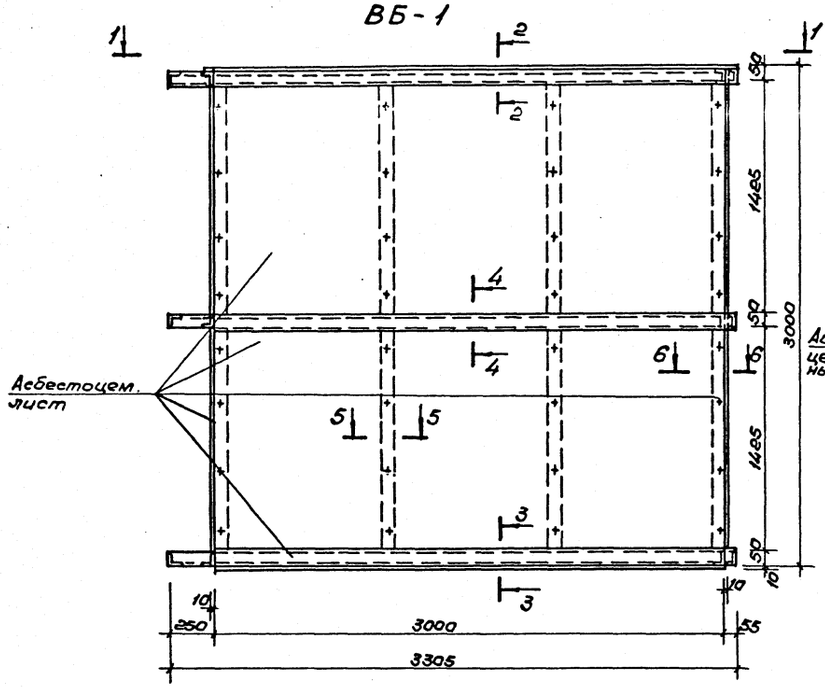

ВБ-2

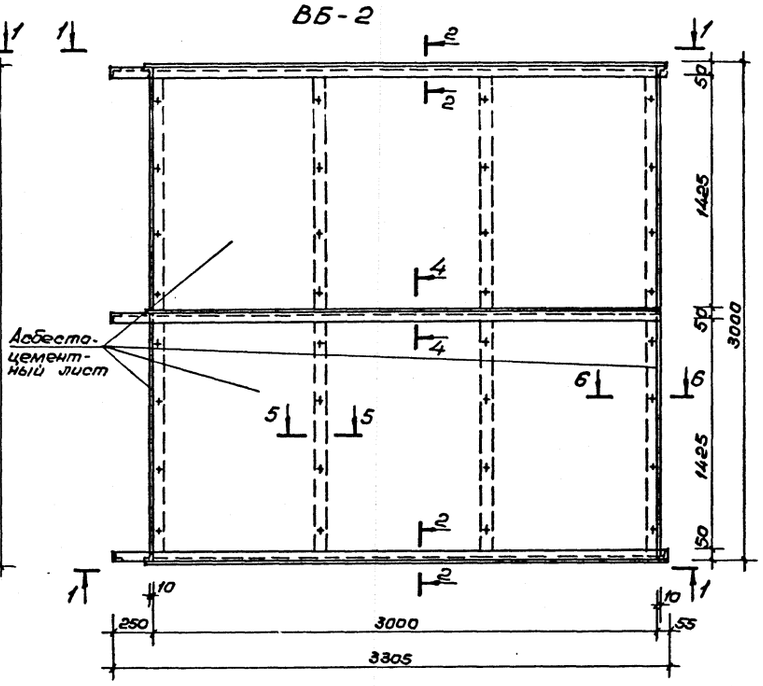

1-1

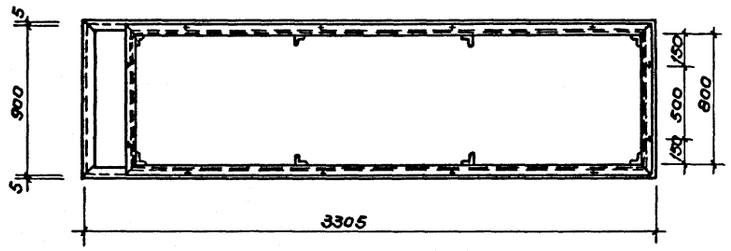

4-4

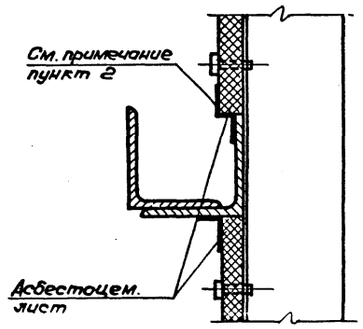

2-2

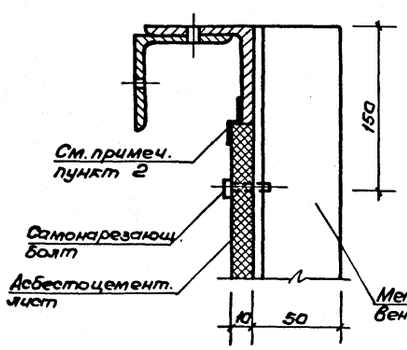

3-3

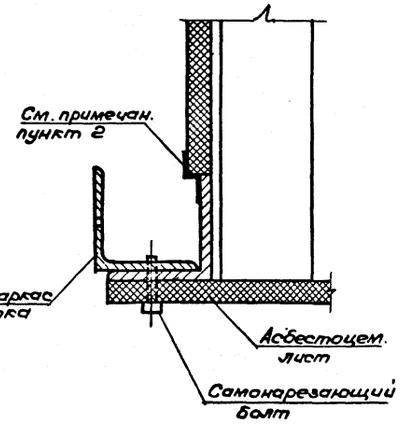

5-5 6-6

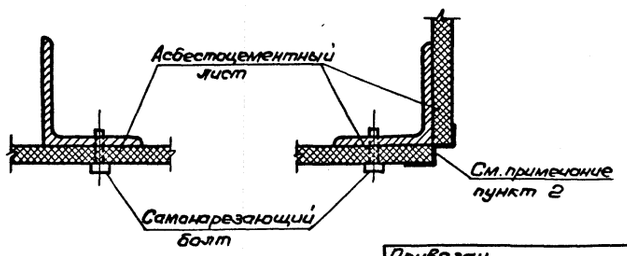

Формат	Зона	Поз.	Обозначение	Наименование	Кол.	Примеч.
				Вентблок ВБ-1		
				Сборочные единицы		
				Металлический каркас		
			АС.У.05.03.01 СБ	ВБ-1	1	279,3 кг
				Асбестоцементный лист δ=10		
				ГОСТ 18124-75	24,5	м²
				Стандартные изделия		
				Болт М16×40 ГОСТ 34-13-016-77 Х18Н10Т ГОСТ 5632-72*	116	0,05 кг
				Вентблок ВБ-2		
				Сборочные единицы		
				Металлический каркас		
			АС.У.05.04.01 СБ	ВБ-2	1	279,3 кг
				Асбестоцементный лист δ=10		
				ГОСТ 18124-75	21,7	м²
				Стандартные изделия		
				Болт М16×40 ОСТ 34-13-016-77 Х18Н10Т ГОСТ 5632-72*	96	0,05 кг

1. Электросварку производить электродами Э-42 по ГОСТ 9467-75.
2. Вентблоки собирать на клее ЭПЦ-1, угловые швы герметизировать одним слоем стеклоткани марки Т-13 ГОСТ 19170-73*.
3. Состав клея: эпоксидный полимер ЭД-5 ГОСТ 10587-84 — 100 весовых частей;
   полиэфир ТУ БУ 17-56 — 20 весовых частей;
   полиэтиленполиамид СТУ 49-2529-62 — 10 весовых частей;
   портландцемент — 200 весовых частей.
4. Клеить при температуре не ниже 15°С. Кромки листов предварительно зачистить, клей наносить тонким слоем.
5. Качество клеевого шва должно соответствовать ГОСТ 20192-74 „Конструкции асбоцементные клееные. Метод определения прочности клеевых швов при сдвиге."

Привязан

Инв. №

Нач.маст.	Цветков		
ГАП	Гунст		
ГИП	Маврин		
Рук.гр.	Марцинкя		
Исполн.	Уткин		
Проверил	Шепилова		
Н.контр.	Горбачев		

ТП 291-3-47с. 88 АС

Бассейн в легких металлических конструкциях с залом 25×11 м (ФОБ)

Стадия	Лист	Листов
РП	33	

Вентблоки ВБ-1; ВБ-2

СОЮЗСПОРТПРОЕКТ г. Москва

Инв.№подл. | Подпись и дата | Взам. инв.№

ВБ-3

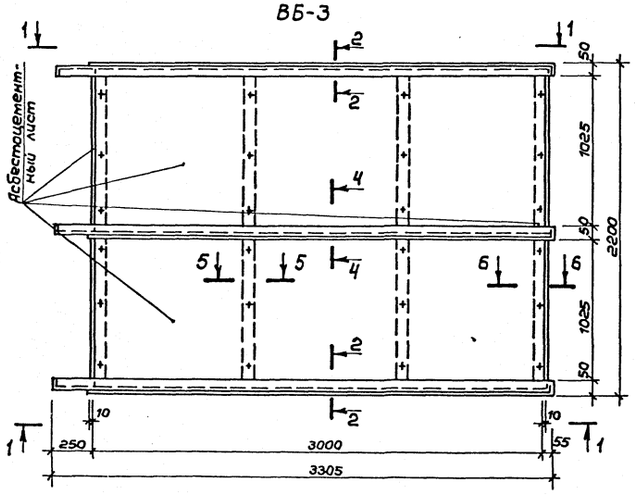

ВБ-5

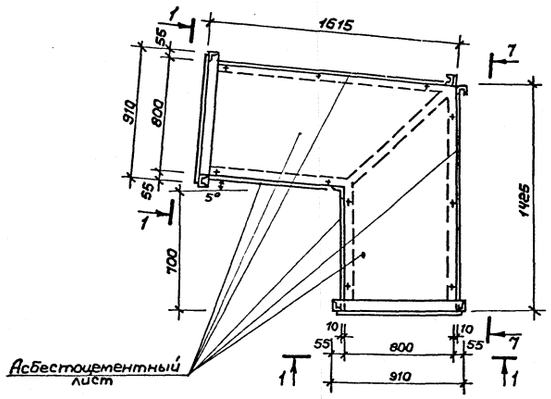

ВБ-4

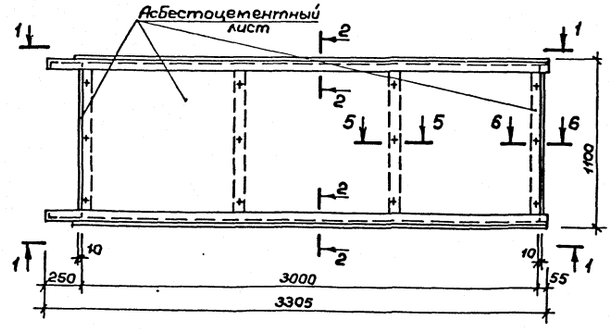

7 – 7

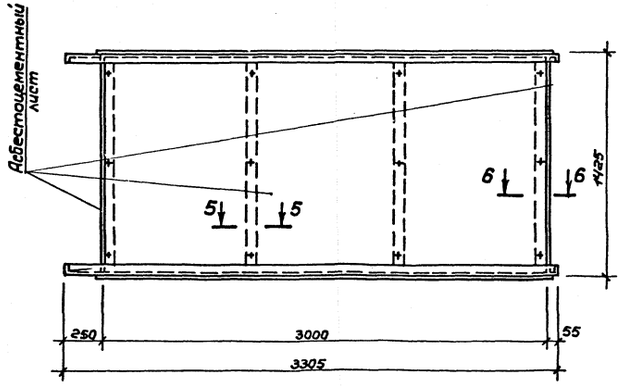

1 – 1

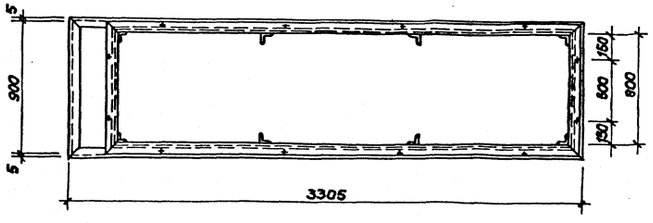

Формат	Зона	Позиц.	Обозначение	Наименование	Кол.	Примеч.
				Вентблок ВБ-3		
				Сборочные единицы		
				Металлический каркас		
			АС.И.05.05.01.СБ	ВБ-3	1	255,2 кг
				Асбестоцементный лист В:10	15,6	м²
				ГОСТ 18124-75		
				Стандартные изделия		
				Болт М6х40 ОСТ 34-13-0.16-77 Х18Н10Т ГОСТ 5632-72*	72шт	0,05 кг
				Вентблок ВБ-4		
				Сборочные единицы		
				Металлический каркас		
			АС.И.05.06.01.СБ	ВБ-4	1	160,0 кг
				Асбестоцементный лист В:10		
				ГОСТ 18124-75	7,6	м²
				Стандартные изделия		
				Болт М6х40 ОСТ 34-13-0.16-77 Х18Н10Т ГОСТ 5632-72*	36шт	0,08 кг
				Вентблок ВБ-5		
				Сборочные единицы		
				Металлический каркас		
			АС.И.05.07.01.СБ	ВБ-5	1	213,16 кг
				Асбестоцементный лист В:10		
				ГОСТ 18124-75	16,5	м²
				Стандартные изделия		
				Болт М6х40 ОСТ 34-13-0.16-77 Х18Н10Т ГОСТ 5632-72*	40шт	0,05 кг

Сечения 2-2; 4-4; 5-5; 6-6; общие указания см. лист АС-33

Инв.№ подл. | Подпись и дата | Взам.инв.№

Привязан:

Инв. №

Нач.мас	Цветков	
ГАП	Гунст	
ГИП	Маврин	
Рук.гр.	Маргулия	
Исполн.	Уткин	
Провер	Корноев	
Н.контр.	Горбачев	

ТП 291-3-47с. 88 АС

Бассейн в легких металлических конструкциях с ванной 25х11м /ФОБ/

Стадия	Лист	Листов
РП	34	

Вентблоки ВБ-3; ВБ-4; ВБ-5

СОЮЗСПОРТПРОЕКТ г. Москва

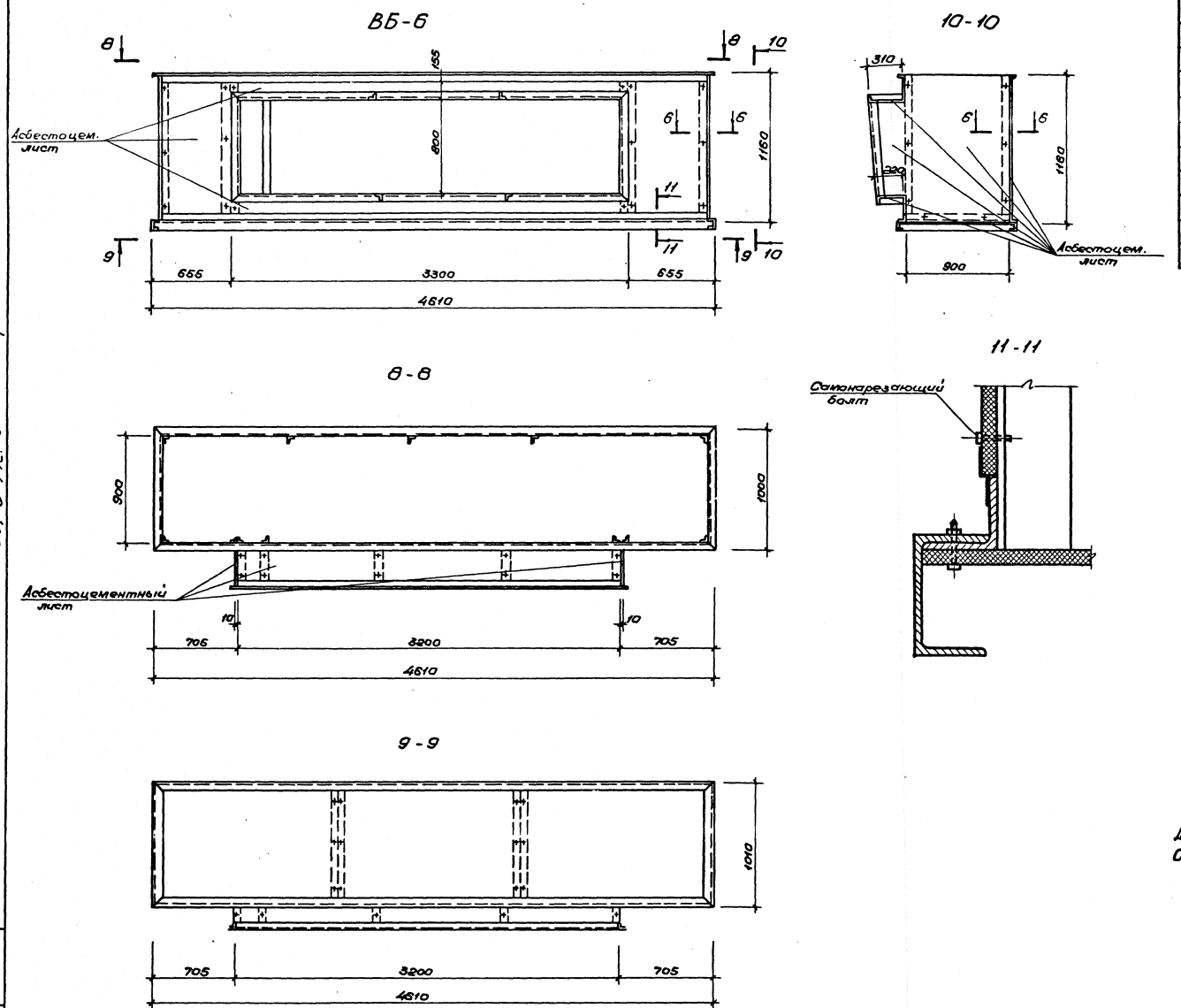

Форм.	Зона	Поз.	Обозначение	Наименование	Кол.	Примеч.
				Вентблок ВБ-6		
				Сборочные единицы		
				Металлический каркас		
			АС.И.05.08.01 СБ	ВБ-6	1	303,45кг
				Асбестоцементный лист б=10		
				ГОСТ 18124-75	16.5	$м^2$
				Стандартные изделия		
				Болт М6×40 ГОСТ 34-13-016-77 / Х18Н10Т ГОСТ 5632-72*	90	0.05 кг

Данный лист см. совместно с листом
Сечение 6-6 смотри лист АС-33

Нач.мас.	Цветков		ТП 291-3-47с.88 АС			
ГАП	Гунст		Бассейн в легких металлических конструкциях с ванной 25×11м (ФОБ)	Стадия	Лист	Листов
ГИП	Маврин			РП	35	
Рук. гр.	Маргулия					
Исполнил	Уткин		Вентблок ВБ-6	СОЮЗСПОРТПРОЕКТ г. Москва		
Проверил	Корнеев					
Н.контр.	Горбачев					

Привязан

Инв. №

Инв. № подл. | Подпись и дата | Взам. инв. №

291-3-47с.88 Типовой проект

Альбом I
Часть 1

Альбом I
Часть 1

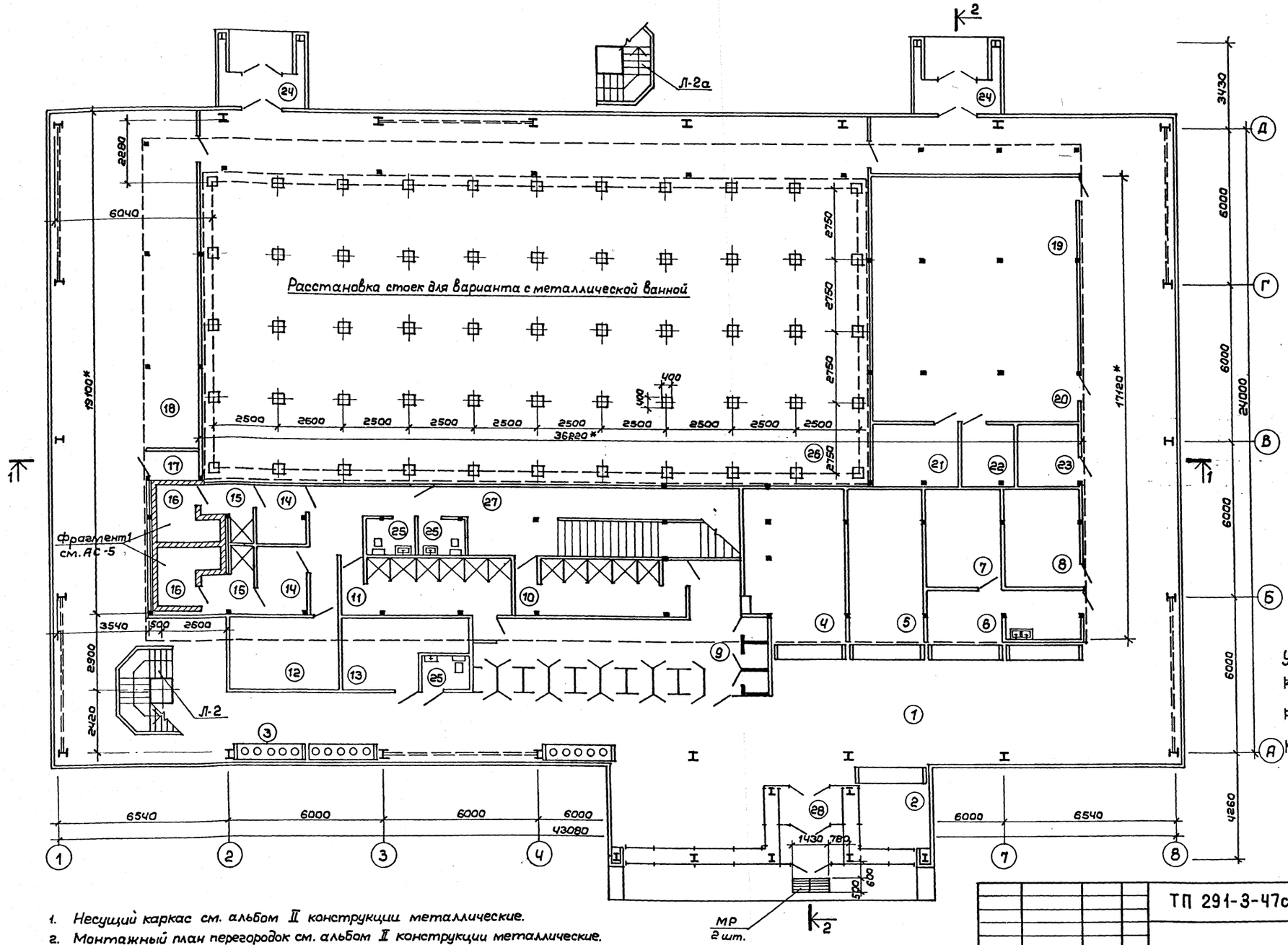

1. Несущий каркас см. альбом II конструкции металлические.
2. Монтажный план перегородок см. альбом II конструкции металлические.
3.* Габаритные размеры даны в осях стоек перегородок.
4. Данный лист см. совместно с листами АС-4, 6, 37

Согласовано: Упр. спортсооружений Госкомспорта СССР, Беленький

Инв. № подл. | Подпись и дата | Взам. инв. № | Упр. спортсооружений Госкомспорта СССР, Беленький

Привязан:

Инв. №

ГАП	Гунст	
ГИП	Маврин	
ГАП	Иванов	
Вед. арх.	Уткина	

ТП 291-3-47с.88 АС

Бассейн в легких металлических конструкциях с ванной 25×11м (ФОБ)

Стадия	Лист	Листов
РП	36	

Вариант с увеличенным кол. кабин для переодевания. План на отм. 0,000

СОЮЗСПОРТПРОЕКТ г. Москва

Альбом I
Часть 1

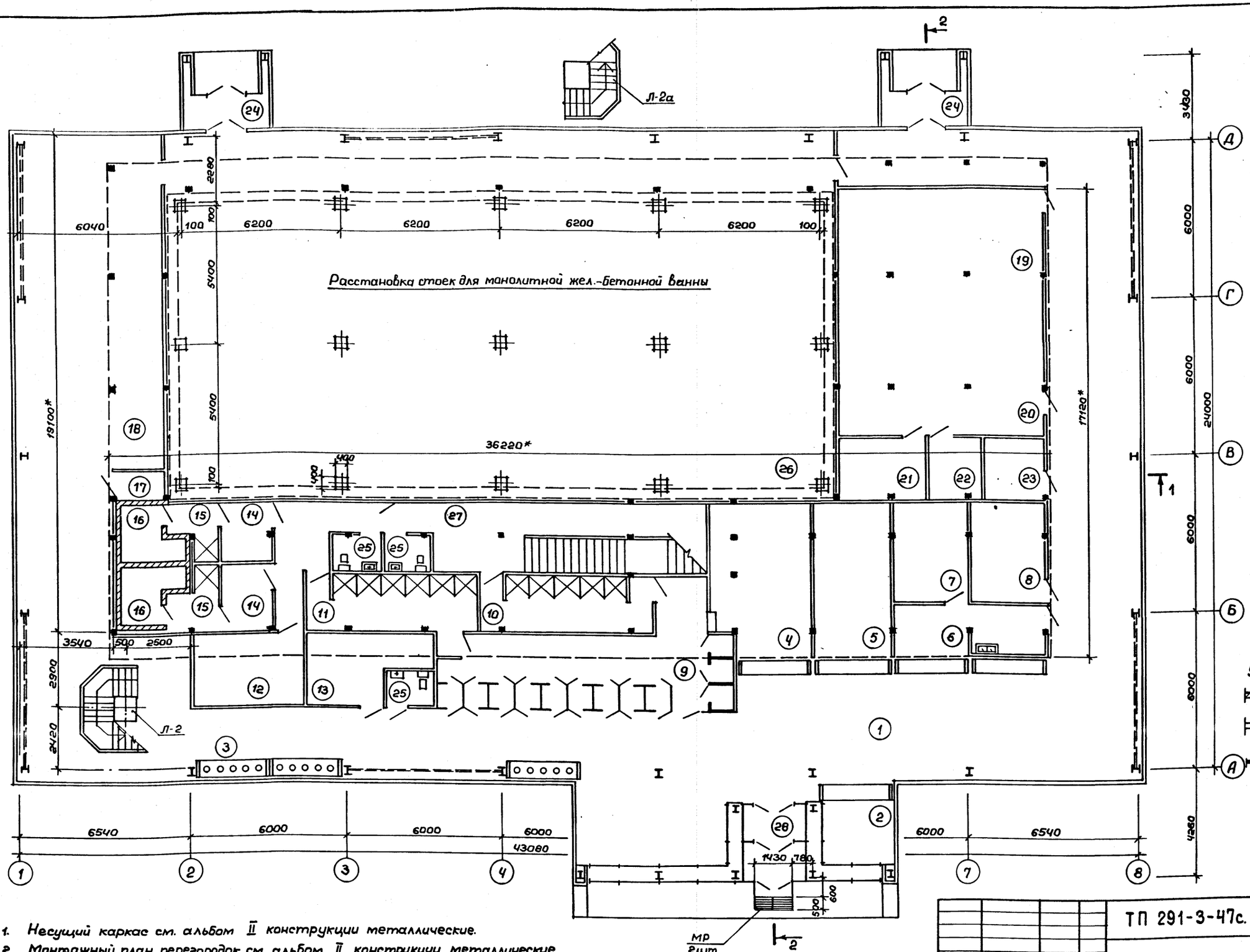

1. Несущий каркас см. альбом II конструкции металлические.
2. Монтажный план перегородок см. альбом II конструкции металлические.
3.* Габаритные размеры даны в осях стоек перегородок
4. Данный лист см. совместно с листами АС – 4, 6, 37

Согласовано:
Упр. спортсооружений Госкомспорта СССР
Еленькая

Инв. № подл. | Подпись и дата | Взам. инв. №

Привязан:
Инв. №

ГАП	Гунст	
ГИП	Маврин	
ГАП	Иванов	
Ведарх.	Уткина	

ТП 291-3-47с. 88 АС

Бассейн в легких металлических конструкциях с ванной 25×11м (ФОБ)

Стадия	Лист	Листов
РП	36	

Вариант с увеличенным кол кабин для переодевания. План на отм. 0,000. (Вариант)

СОЮЗСПОРТПРОЕКТ г. Москва

Альбом I
Часть 1

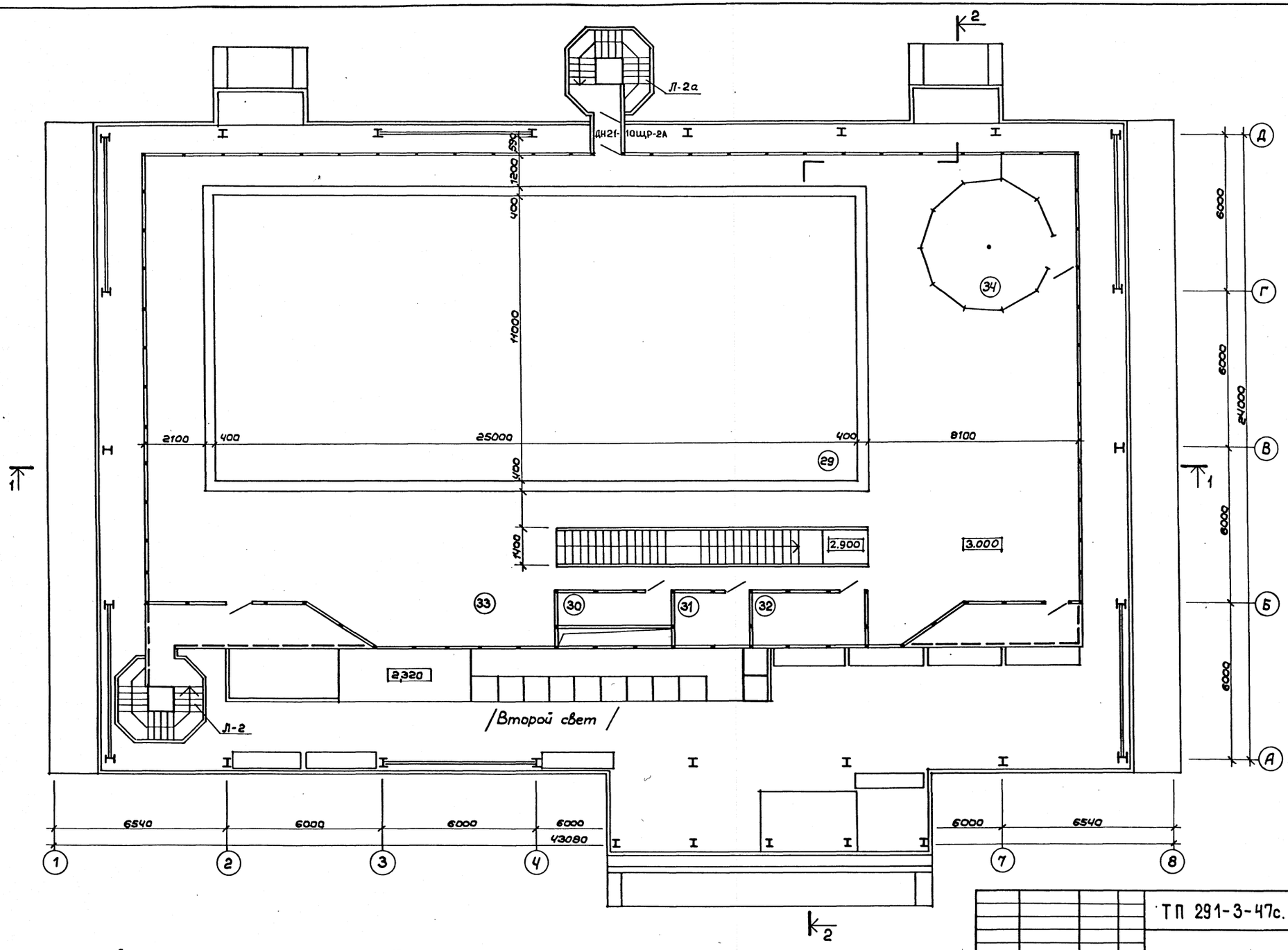

1. Витражные перегородки см. альбом II конструкции металлические.
2. Экспликацию и отделку помещений см. лист АС-4

Привязан:

Инв. №

ГАП	Гунст		
ГИП	Маврин		
ГАП	Иванов		
Вед.арх.	Уткина		

ТП 291-3-47с.88 АС

Бассейн в легких металлических конструкциях с ванной 25×11м (ФОБ)

Вариант с увеличенным кол. кабин для переодевания. План на отм. 3,000

Стадия	Лист	Листов
РП	37	

СОЮЗСПОРТПРОЕКТ г.Москва

Инв.№ подл. | Подпись и дата | Взам.инв.№

Альбом I
Часть 1

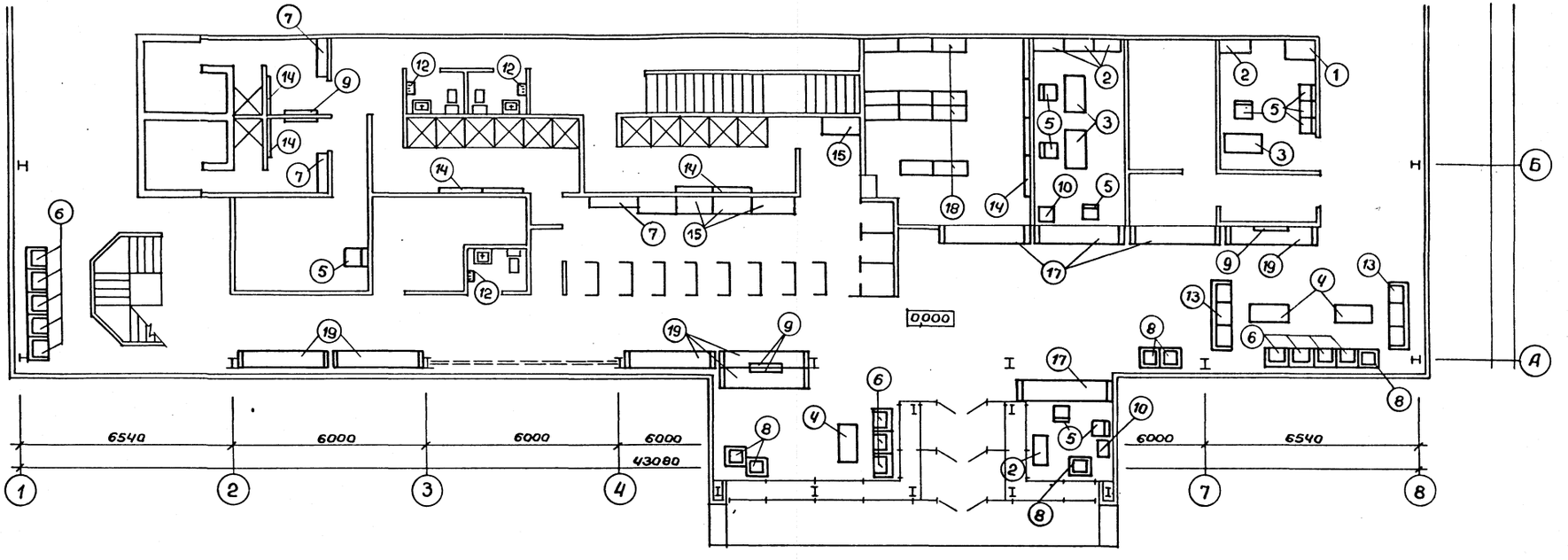

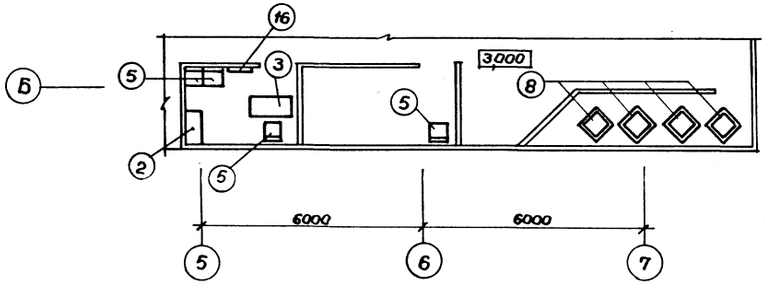

Инв.№ подл. | Подпись и дата | Взам.инв.№

				ТП 291-3-47с.88	АС
Привязан:				Бассейн в легких металлических конструкциях с ванной 25×11м (ФОБ)	Стадия: РП; Лист: 38; Листов:
	ГАП	Гунст		Вариант с увеличенным кол. кабин для переодевания. План расстановки мебели и оборудования на отм. 0,000; 3,000	СОЮЗСПОРТПРОЕКТ г. Москва
Инв.№	ГИП	Маврин			
	ГАП	Иванов			
	Вед.арх.	Уткина	11.85		

Альбом I
Часть 1

Схема расположения закладных деталей

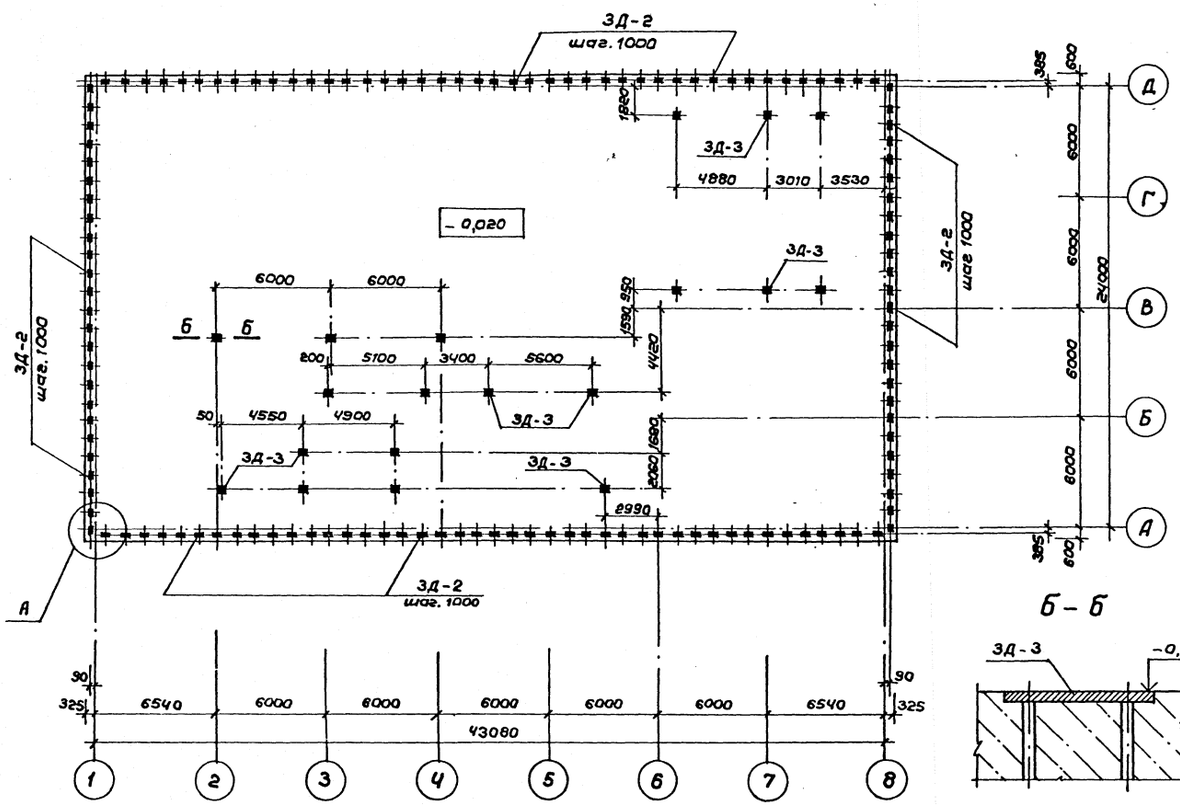

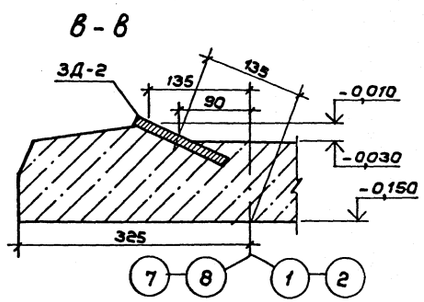

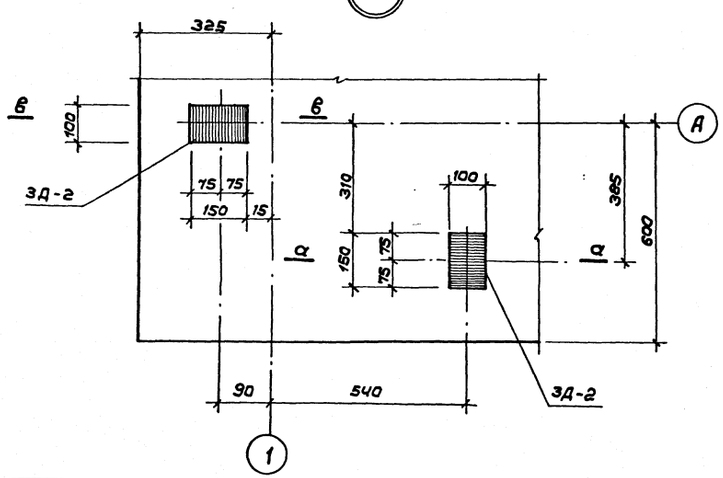

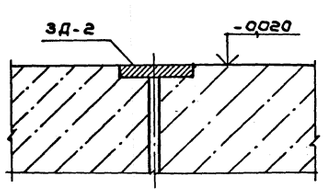

Форм.	Зона	Поз.	Обозначение	Наименование	Кол.	Примеч
				Сборочные единицы		
				Закладная деталь		
			АС.ц.04.34.00 СБ	3Д-2	136	0,9 кг
				Закладная деталь		
			АС.ц.04.35.00 СБ	3Д-3	19	3,44 кг

Согласовано:
Инв.№ подл. | Подпись и дата | Взам. инв.№

Привязан:
Инв. №

ГАП	Гунст	
ГИП	Маврин	
Зав.гр.	Марцулия	
Инжен.	Уткин	

ТП 291-3-47с.88 АС

Бассейн в легких металлических конструкциях с ванной 25х11м (ФОБ)

Вариант с увеличенным кол. кабин для переодевания. Схема расположения закладных деталей

Стадия	Лист	Листов
РП	39	

СОЮЗСПОРТПРОЕКТ г. Москва

Ведомость основного комплекта рабочих чертежей марки ТХ

Лист	Наименование	Примечание
1.	Общие данные	
2	План расстановки спортивного и медицинского оборудования на отметке 0,000	
3	План расстановки спортивного и медицинского оборудования на отметке 3,000	

Ведомость ссылочных и прилагаемых документов

Обозначение	Наименование	Примечание
	Ссылочные документы	
Указатель действующих отраслевых стандартов и технических условий спорткомитета СССР	Изделия для физической культуры, спорта и туризма	Разработан институтом ВИСТИ
	Прилагаемые документы	
ТХ.СО.	спецификация спортивного и медицинского оборудования к основному комплекту марки ТХ	

Типовой проект разработан в соответствии с действующими строительными нормами и правилами и предусматривает мероприятия обеспечивающие взрывную, взрывопожарную и пожарную безопасность при эксплуатации здания

Главный инженер проекта Д. Маврин

Общие указания.

Спортивно-технологическая часть.

Плавательный бассейн с ванной 25×11 м представляет собой физкультурно-оздоровительное сооружение, предназначенное для использования преимущественно подростками и взрослым населением.

Возможно использование бассейна умеющими плавать младшими школьниками и родителями с детьми.

Глубина бассейна - 1,4 м. Дно ванны продольного уклона не имеет. По периметру ванны на глубине 1,2 м от поверхности воды имеется уступ для отдыха.

В ванне натянуто пять разделительных дорожек с волногасителями, образующих четыре дорожки для плавания.

Ванна размещена в габаритах здания таким образом, что с одной из торцевых сторон создана свободная зона, предназначенная для отдыха занимающихся и размещения фотория.

Вдоль одной из длинных сторон ванны на обходной дорожке предусмотрена зона для общефизических упражнений, оборудованная различными тренажерами. На этой же отметке размещаются помещения для инструкторов и медсестры.

На первом этаже находится зона тренажеров, в которой расставлены „беговая дорожка", велотренажеры, силовые тренажеры для различных групп мышц.

На этой же отметке расположены бани сухого жара и массажная.

Единовременная пропускная способность бассейна - 32 человека в смену.

Для ФОБа предусмотрена система раздевания с охраняемым гардеробом и переодеванием в специальных проходных кабинах. Гардероб верхней одежды и охраняемый гардероб совмещены. Переодевание в кабинах позволяет иметь общую раздевальную для женщин и мужчин. Из раздевальной предусмотрены входы в душевые.

В душевых на стенках предусмотрены крючки для подвешивания пакетов с утывальными принадлежностями и сменной одеждой.

В раздевальной дополнительно к охраняемому гардеробу устанавливаются автоматические шкафы для хранения домашней одежды.

Порядок прохождения через раздевальные: верхняя одежда сдается в гардероб, посетитель переодевается в кабине и проходит в общую раздевальную, где сдает домашние вещи, уложенные в спортивную сумку или портфель, в охраняемый гардероб. С собой посетитель берет полиэтиленовый пакет с полотенцем, предметами туалета и сменной одеждой (майка, трусы и т.д.) После принятия душа посетитель поднимается в ванный зал, либо, минуя душ, проходит в зону тренажеров, расположенную на первом этаже.

Сауной посетитель может пользоваться в любое время: до, после или во время занятий.

После занятий посетитель, по желанию, принимает душ, одевает сменную одежду, получает вещи, сданные в охраняемый гардероб, переодевается в кабине и выходит в зону рекреации, где предусмотрена возможность сушки волос.

Время одного группового занятия - 1 час, в том числе на воде - 45 минут. Из-за затесненности вспомогательных помещений для занимающихся групповые занятия проводятся в два потока по 16 человек со смещением времени начала занятий на 15-20 минут.

Возможна организация групповых занятий с разделением мужчин и женщин по дням или времени дня, а также индивидуальных занятий с фиксированием в абонементе времени занятий 1,5-2 часа. Индивидуальная форма занятий наиболее целесообразна в дневные часы будних дней.

Обходные дорожки выполняются из синтетического покрытия регупол с монолитным полиуретановым верхним слоем.

Аналогичное покрытие предусмотрено в раздевальных помещениях, душевых и массажной.

Спортивное оборудование устанавливается без закрепления в закладные стаканы (детали) и показано на планах без привязки.

Техническая документация на изделия для физической культуры, спорта и туризма разработана институтом ВИСТИ и может быть представлена по требованию заказчика.

Привязан:

Инв. № подл. | Подпись и дата | Взам. инв. №

Инв. №

ТП 291-3-47с. 88 ТХ

Нач.отд.	Беленький		
Гл.спец.	Резников		
Гл.спец.	Прокудин		
Исполн.	Кирьянова		
Провер.	Резников		
Н.контр.	Пугин		

Бассейн в легких металлических конструкциях с ванной 25×11м /ФОБ/

Стадия	Лист	Листов
РП	1	3

Общие данные

СОЮЗСПОРТПРОЕКТ г. Москва

Альбом I Часть 1

Типовой проект 291-3-47с. 88

Согласовано:

ГАП	Гунст	
ГИП	Маврин	

Инв.№подл. | Подпись и дата | Взам.инв.№

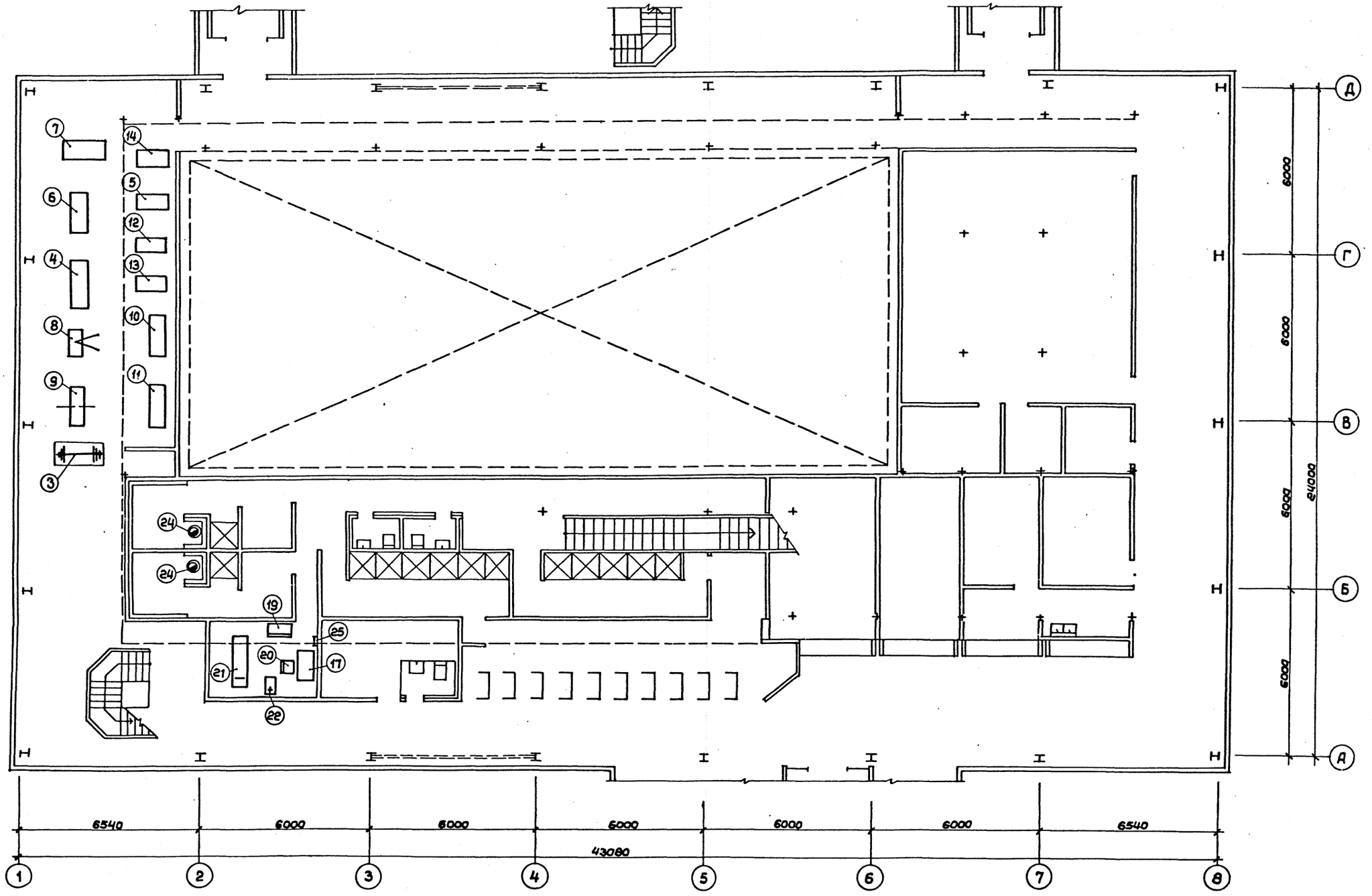

Привязан:

Инв.№

Нач.отд.	Беленький		
Гл.спец.	Резников		
Исполн.	Николаев		
Провер.	Прокудин		
Н.контр.	Пугин		

ТП 291-3-47с. 88 ТХ

Бассейн в легких металлических конструкциях с ванной 25х11м (ФОБ)

План расстановки спортивного и медицинского оборудования на отм. 0,000

Стадия	Лист	Листов
РП	2	

СОЮЗСПОРТПРОЕКТ г.Москва

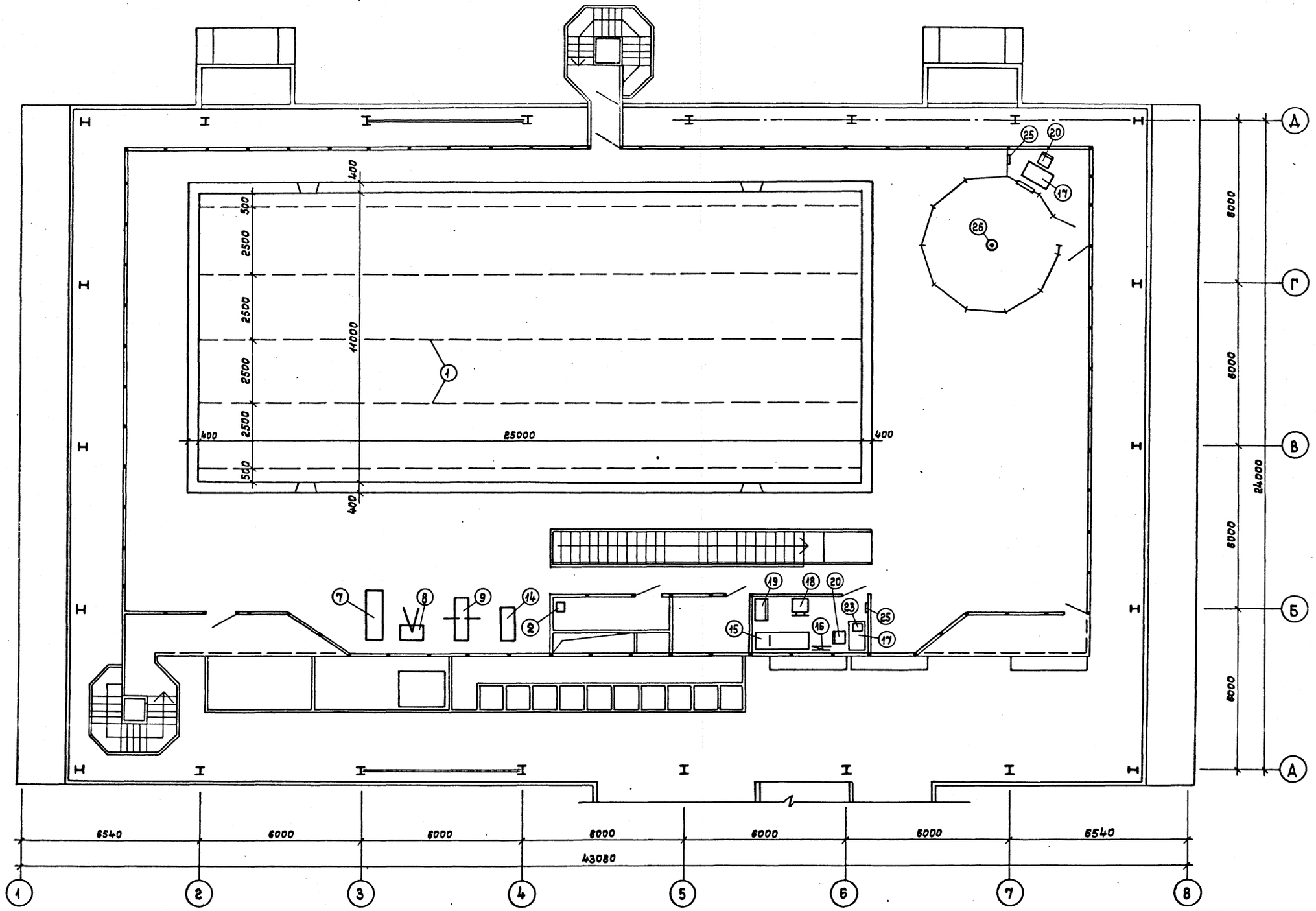

Альбом I
часть 1

291-3-47с.88 Типовой проект

Инв.№ подл. | Подпись и дата | Взам.инв.№

Согласовано:
ГАП Гунст
ГИП Мовчин

Привязан:

Инв.№

Нач.отд.	Беленький	
Гл.спец.	Резников	
Исполн.	Николаев	
Провер.	Прокудин	
Н.контр.	Пугин	

ТП 291-3-47с.88 ТХ

Бассейн в легких металлических конструкциях с ванной 25×11 м (ФОК)

План расстановки спортивного и медицинского оборудования на отметке 3,000

Стадия	Лист	Листов
РП	3	

СОЮЗСПОРТПРОЕКТ
г. Москва

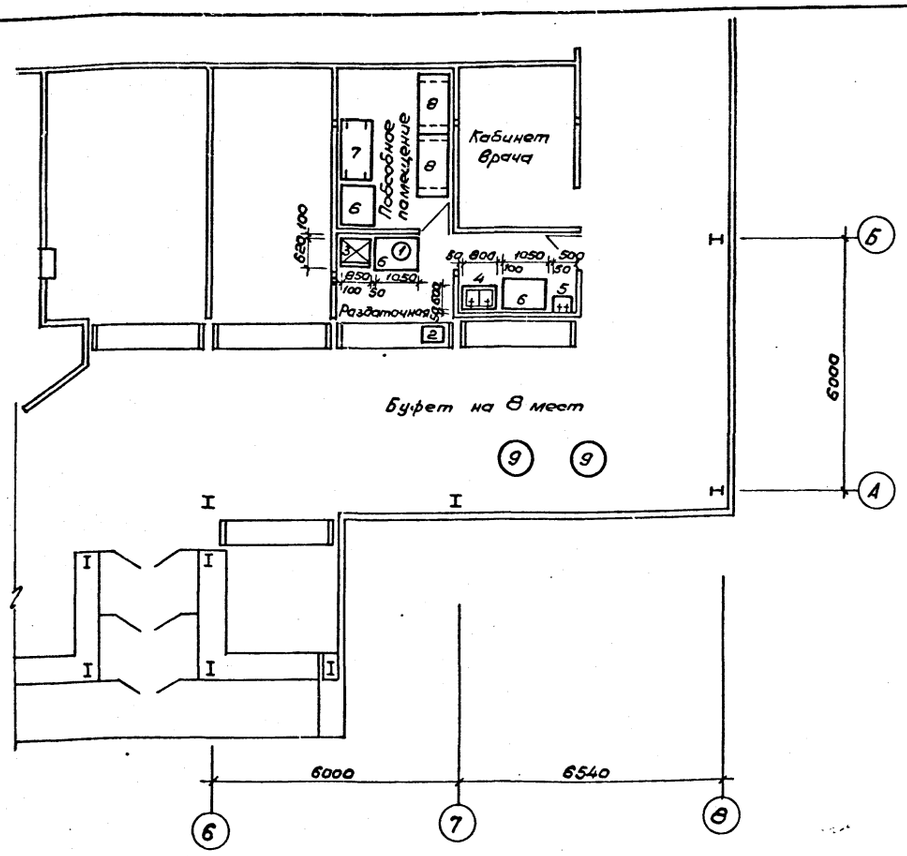

Монтажный план

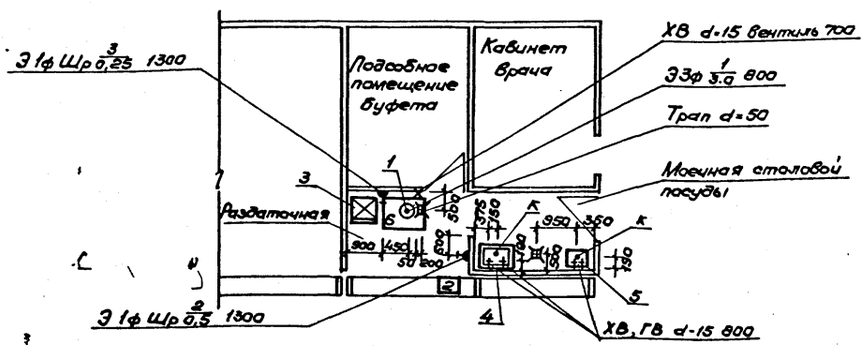

1. Все размеры даны в мм.
2. Привязки подводок коммуникаций к оборудованию даны от чистой отделки стен или перегородок.
3. Всё электрооборудование должно быть заземлено или занулено.
4. Уклон пола к трапам 1,5%.

Типовой проект разработан в соответствии с действующими нормами и правилами и предусматривает мероприятия обеспечивающие взрывную, взрывопожарную и пожарную безопасность.

Главный инженер проекта /Маврин Д.А./

Ведомость ссылочных и прилагаемых документов

Обозначение	Наименование	Примечание
	Ссылочные	
СНиП II-л.8-71	Предприятия общественного питания. Нормы проектирования.	
СНиП II-76-78	Спортивные сооружения. Нормы проектирования.	
27-0-3.86	Типовые материалы для проектирования	
	Прилагаемые	
ТХП. СО	Спецификация оборудования	
	к основному комплекту рабочих	
	чертежей марки ТХП.	

Общие указания

Рабочий проект технологической части выполнен на основании:

1. Задания на проектирование.
2. Архитектурно-строительной части проекта.

Условные обозначения

Э; ф; Шр; $\frac{N}{W}$; Н; ХВ; ГВ; d; К

Э — подвод электроэнергии
ф — фазность тока
Шр — штепсельная розетка
N — номер позиции по спецификации
Н — высота подвода коммуникаций от уровня чистого пола
ХВ — холодная вода
ГВ — горячая вода
d — диаметр трубопровода
К — выпуск в канализацию с разрывом струи

Пищевая технология

В здании бассейна запроектирован буфет на 8 мест. Пропускная способность 32 человека в смену с обслуживающим персоналом 15 человек в максимальную смену работы. Оборачиваемость 1 места в буфете 6 раз в смену СНиП II-76-78.

Ассортимент буфетной продукции принят следующий: горячие напитки (чай), бутерброды, кондитерские изделия. В буфете работает 1 человек в I смену. Буфет работает в 2 смены с 12 до 22 часов.

Согласовано: Гл.спец.ОВ, Гл.спец.ВК, ГИП; Взам.инв.№; Подпись и дата; Инв.№ подл.

Привязан

Инв.№

ТП 291-3-47с.88 ТХП

Нач.ОИО	Трушин		
Рук.гр.	Малышкина		
Разраб.	Малышкина		
Проверил	Малышкина		
Н.контр.	Трушин		

Бассейн в лёгких металлических конструкциях с ванной 25×11м (ФОБ)

Буфет на 8 п.м. Расстановка технологического оборудования. Монтажный план.

Стадия	Лист	Листов
РП	1	1

СОЮЗСПОРТПРОЕКТ г. Москва

gost.e-ecolog.ru