ТИПОВОЙ ПРОЕКТ
281-8-6.84

КОМПЛЕКСНЫЙ ПРИЁМНЫЙ ПУНКТ БЫТОВОГО ОБСЛУЖИВАНИЯ НА 25 РАБОЧИХ МЕСТ

С МАСТЕРСКИМИ МЕЛКОГО РЕМОНТА И ПАРИКМАХЕРСКОЙ ПУНКТОМ ПРОКАТА И ПРИЕМНЫМ ПУНКТОМ ПРАЧЕЧНОЙ НА 800 КГ В СМЕНУ, ВО ВСТРОЕННО – ПРИСТРОЕННОМ БЛОКЕ (В КОНСТРУКЦИЯХ 1.090.1-1).

АЛЬБОМ I

СОСТАВ ПРОЕКТА

Альбом I	АС I	Архитектурно-строительные решения
	ТХМ	Технология и механизация
	ОВ	Отопление и вентиляция
	ВК	Водопровод и канализация
	ЭОМ	Электроснабжение и силовое электрооборудование
	АУ	Автоматизация устройств инженерного оборудования
	СС	Связь и сигнализация
Альбом II	АС I.И1	Изделия железобетонные сборные
	АС I.И2	Изделия металлические
Альбом III	СО	Спецификация оборудования
Альбом IV	ВМ	Ведомость потребности в материалах
Альбом V	СМ	Сметы

Разработан
ЦНИИЭП торгово-бытовых зданий и туристских комплексов
Гл. инженер института Носков В.
Гл. архитектор проекта Смирнов Н.

Проект утвержден
Госгражданстроем приказ №126 от 29 апреля 1982 г
Рабочая документация введена в действие
ЦНИИЭПторгово-бытовых зданий и туристских комплексов приказ № 70 от 28.09 1984 г.

gost.e-ecolog.ru

ЦЕНТРАЛЬНЫЙ ИНСТИТУТ ТИПОВОГО ПРОЕКТИРОВАНИЯ
Свердловский филиал
620062, г.Свердловск-62, ул.Чебышева,4
Заказ №1679 Инв.№ 20051-01 тираж 300
Сдано в печать 20/VI 1985г цена 4-16

Типовой проект 281-1-181 Альбом I

Согласовано

Инв. № подл. | Подпись и дата | Взам. инв. №

ТИПОВОЙ ПРОЕКТ

281 - 1 - 181

АС АРХИТЕКТУРНО-СТРОИТЕЛЬНЫЕ РЕШЕНИЯ

Проект утвержден
Госгражданстроем
Приказ №126 от 29.04.1982г.

Рабочая документация введена в действие ЦНИИЭП торгово-бытовых зданий и туристских комплексов
Приказ № 70 от 28.8.1984

Авторский коллектив

Архитектор Ношина Ю.В.
Инженер Теплова А.Я.

Таблица 1

Ведомость основных комплектов

Обозначение	Наименование	Примечание
АС 1	Архитектурно-строительные решения	Альбом 1
ТХМ	Технология и механизация	
ОВ	Отопление и вентиляция	
ВК	Водопровод и канализация	
ЭОМ	Электрическое освещение и силовое электрооборудование	
АУ	Автоматизация устройств инженерного оборудования	
СС	Связь и сигнализация	

Привязка настоящего проекта выполнена в соответствии с действующими нормами и правилами

Гл. архитектор проекта привязки

Гл. инженер проекта привязки

Настоящий проект выполнен в соответствии с действующими нормами и правилами

Гл. архитектор проекта Смирнов Н.С.

Гл. инженер проекта Шурмухина А.В.

Таблица 2

Ведомость рабочих чертежей

Лист	Наименование	Примечание
	Обложка	
	Титульный лист	
1	Общие данные /начало/	
2	Общие данные /продолжение/	
3	Общие данные /продолжение/	
4	Общие данные /окончание/	
5	План техподполья. План вентКамеры на отм. -3.700	
6	План на отм. - 0.900	
7	Фрагменты планов	
8	Разрезы 1-1, 2-2	
9	Фасады Ж-А, 1-8	
10	Фасады А-Ж, 8-1	
11	Развертки стен	
12	Монтажный план гипсобетонных перегородок и перемычек	
13	Схема нагрузок на фундаменты	
14	Схема расположения элементов фундаментов	
15	Сечения и развертки к схемам расположения элементов фундаментов	
16	Схема расположения элементов перекрытия над техподпольем	
17	Схема расположения элементов покрытия	
18	Схема расположения цокольных панелей наружных и внутренних стен	
19	Схема расположения наружных и внутренних панелей 1 этажа	
20	Схема расположения парапетных панелей. План крыши	
21	Схемы расположения элементов вентиц	
22	Конструкция звена асбоцементного воздуховода	
23	Спецификация к схемам расположения панелей при толщине 400 мм	

Таблица 3

Ведомость ссылочных и прилагаемых документов

Обозначение	Наименование	Примечание
1	2	3
Ссылочные документы		
ГОСТ 13579-78	Блоки стен подвала	
1.090.1-1	Сборные железобетонные конструкции нежилищного применения для крупнопанельных общественных зданий и вспомогательных зданий промышленных предприятий с высотой этажа 3,0 и 3,3м	
1.090.1-1 вып. 5-1	Панели перекрытий многопустотные и ребристые длиной 2980мм, армированные стержнями из стали класса А-III, длиной 5980мм и 7180мм, армированные предварительно напрягаемой арматурой из стали класса Ат-V	
1.090.1-1 вып 1-1	Панели наружных стен нулевого цикла односложные	
1.090.1-1 вып. 3-1	Панели внутренних стен нулевого цикла	
1.090.1-1 вып. 2-1	Панели наружных стен однослойные	
1.090.1-1 вып. 4-1	Панели внутренних стен	
1.090.1-1 вып. 7-1	Узлы монтажные	
1.090.1-1 вып. 8-1	Изделия соединительные стальные	
1.055.1-1 вып. 1	Ступени бетонные и железобетонные	
	Перемычки железобетонные для зданий с кирпичными стенами	
1.138-10 вып. 1	Перемычки брусковые	
1.138-10 вып. 2	Перемычки плитные	
2.290-4 вып. 1	Охлаждаемые камеры	
1.231.9-7 вып 1	Панели перегородок гипсобетонные для общественных зданий	
2.230-1 вып 10	Крупнопанельные перегородки каркасно-панельных зданий	
2.230-1 вып. 5	Перегородки из мелкоштучных материалов, гипсобетонные	

Привязан

Инв. №

Рук. наст	Леонов		
Н. контр	Тимофеев		
Гл. инж	Шурмухина		
ГИП	Шурмухина		
ГАП	Смирнов		
Рук. гр. АС	Ношина		
ГАП	Смирнов		

281-8-684-АС1

Комплексный приемный пункт на 25 рабочих мест	Стадия	Лист	Листов
	Р	1	23
Общие данные /начало/	ЦНИИЭП торгово-бытовых зданий и туристских комплексов		

Типовой проект 281-8-6.84 Альбом I

Согласовано

Инв.№ подл. | Подпись и дата | Взам. инв.№

Продолжение таблиц

Обозначение	Наименование	Примечание
1	2	3
2.260-1 вып.3	Детали покрытий общественных зданий	
1.494-36 вып.1	Шахты дымоудаления производственных зданий промышленных предприятий	
ШИ-03-03 Альбом 71-84	Рабочие чертежи металлических изделий	
1.236-6 вып.1	Окна и балконные двери общественных зданий	
1.136-10	Двери деревянные внутренние для жилых и общественных зданий	
1.136.5-19	Двери деревянные входные наружные, тамбурные и служебные для жилых и общественных зданий	
1.136-2	Подоконные деревянные доски для жилых и общественных зданий	
2.244-1 вып 1	Детали полов общественных зданий	
1.279.9-2	Строительные штучные изделия для зданий торговли, общественного питания и бытового обслуживания	
1.236.4-7 вып.3	Витрины и тамбуры из алюминиевых сплавов для общественных зданий	
	Прилагаемые документы	
281-8-6.84-АС1, ч1	Изделия железобетонные сборные	Альбом II
281-8-6.84-АС1. ч2	Изделия металлические	
281-8-6.84-ВМ	Ведомость потребности в материалах	Альбом III
281-8-6.84-СМ	Сметы	Альбом IV

Ведомость спецификаций

Таблица 4

Лист	Наименование	Примечание
7	Спецификация элементов плана	
12	Спецификация элементов гипсобетонных перегородок	
12	Спецификация перемычек	
14	Спецификация к схемам расположения элементов фундаментов	
18	Спецификация к схемам расположения элементов стен техподполья	
19	Спецификация к схемам расположения элементов панельных	
20	Спецификация к схемам расположения элементов парапета	
16	Спецификация к схемам расположения элементов перекрытия над техподпольем	
17	Спецификация к схемам расположения элементов покрытия	
21	Спецификация к схемам расположения лестниц	
5	Спецификация материалов на венткамеру	
20	Спецификация элементов крыши	

Таблица 5

Расход стали кгс/м² полезной площади

	Контрольный показатель	По утвержденному проекту	По рабочим чертежам
Натуральной		10 67	13 4
Приведенной к стали 23		17 12	20.3

Таблица 6

Толщина слоя утеплителя

Плиты покрытия	Утеплитель	Толщина слоя утеплителя при t°C наружного воздуха		
		-20	-30	-40
Из тяжёлого бетона многопустотные δ=22см; γ=2500кгс/м³	Ячеистый бетон γ=400кгс/м³ λ=0,12ккал/м·ч·°С	100	140	180

Таблица 7

Толщина наружных стен, мм

Тип наружных ограждающих конструкций	Объемная масса кгс/м³	Толщ. стен при t°C нар. воздуха		
		-20	-30	-40
Стеновые панели из лёгких бетонов	900	350	350	400
Кирпичные стены	1600	380	510	640

Общие указания

Проект разработан для строительства в районах с обычными геологическими условиями в подрайона II и III климатических районов с расчётной температурой наружного воздуха -20, -30 (основное решение), -40°С зона влажности нормальная.

Основные исходные данные

- Класс здания-II, степень огнестойкости-II;
- рельеф участка ровный, площадка строительства горизонтальная;
- грунты нескальные, однородные, непучинистые, грунтовые воды отсутствуют;
- расчётные параметры механических свойств грунтов: $\gamma = 1800$ кгс/м³, $\gamma' = 1700$ кгс/м³, $t = 0{,}11$ кгс/см², $\varphi = 20°$;
- при определении расчётного давления на грунт основания условно принимается $m_1 = 1{,}1$; $m_2 = 1$; $K_н = 1$;
- скоростной напор ветра 45 кгс/м² (III район), (0,44 кПа);
- вес снегового покрова 100 кгс/м² (III район), (1,0 кПа);

Проект в полном объёме разработан для расчётной зимней наружной температуры -30°С.

Разработан вариант наружных панелей при температуре -40°С.

Привязан

Инв.№

Рук.м.т.	Леонов		
Нормок	Тимофеев		
Гл.инж.м	Шурмухина		
ГИП	Шурмухина		
ГАП	Смирнов		
Рук.гр.№	Ионина		
ГАП	Смирнов		

281-8-6.84-АС1

Комплексный приёмный пункт на 25 рабочих мест

Стадия	Лист	Листов
Р	2	

Общие данные/продолжение

ЦНИИЭП торгово-бытовых зданий и туристских комплексов

Т.п. 281-8-6.84 Ал. I

УКАЗАНИЯ ПО ПРОИЗВОДСТВУ РАБОТ

1. Строительство здания должно осуществлять в соответствии с проектами производства работ, учитывающими конкретные, условия строительства как в летний, так и в зимний периоды года. При производстве работ следует руководствоваться требованиями соответствующих разделов строительных норм и правил.

2. При производстве монтажных работ по панелям перекрытий и стеновым панелям руководствоваться указаниями раздела пояснительной записки серии 1.090.1-1

3. Способы и методы производства кирпичной кладки в зимнее время и временного усиления конструкций для сохранения их прочности и устойчивости определяются проектами привязки и производства работ в зависимости от наружной температуры и применяемых материалов. Настоящим проектом предполагается вести кирпичную кладку с введением добавок поташа на растворе марки 50.

4. Рабочие чертежи, предназначенные к производству работ в зимних условиях, должны иметь указание привязывающей проект проектной организации о произведенной проверке конструкций и возможности их применения в зимних условиях района строительства

УКАЗАНИЯ ПО АНТИКОРРОЗИОННОЙ ЗАЩИТЕ

Мероприятия по антикоррозионной защите выполняются при привязке проекта по СНиП II-28-73.

УКАЗАНИЯ ПО ПРИВЯЗКЕ ПРОЕКТА

1. Типовой проект может быть применен в строительстве после выполнения проектных работ по его привязке к конкретному участку.

2. Рабочие чертежи фундаментов должны быть проверены и в необходимых случаях переработаны на основании фактических расчетных данных параметров механических свойств грунтов, определенных на основании гидрогеологических изысканий, а также учетом рельефа климатических и других условий строительной площадки.

3. Чертежи рекламы и её крепление разрабатываются специализированной организацией при привязке проекта с учетом существующей застройки, местонахождения объекта и технологических возможностей изготовления.

4. При строительстве здания в зимний период в зависимости от наружной температуры, сроков возведения и других местных условий назначить способы выполнения фундаментов, кирпичной кладкой и при необходимости других конструкций здания. Дать рекомендации по временному креплению конструкций.

5. При применении проекта для строительства в районах с расчетной температурой наружного воздуха -20° и -40°С проект должен быть откорректирован в части толщин наружных стен /табл. 7/, утеплителя кровли /табл. 6/ и смежных с ними конструкций. Для расчетной температуры -40° заполнение световых проемов принимать с тройным остеклением согласно СНиП II-3.79 п.2.12

6. Проверить и при необходимости скорректировать принятую толщину стеновых панелей с учетом фактического объемного веса бетона панелей и экономически целесообразного для данного района сопротивления теплопередаче /R_0 9К/, руководствуясь СНиП II-3-79 п.п. 2.1 и 2.14

7. Произвести корректировку рабочих чертежей в соответствии с имевшими место после ввода проекта в действие изменениями норм и правил конструкции оборудования и т.п.

Схема генплана

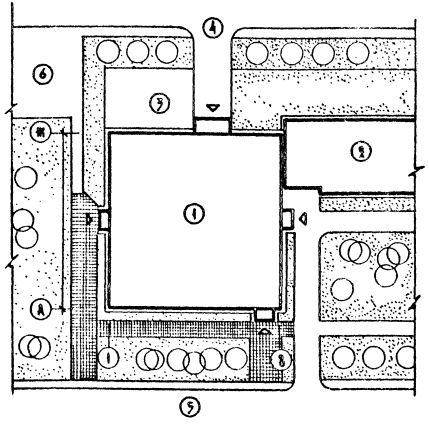

Экспликация

1. Здание комплексного приемного пункта на 25 рабочих мест.
2. Жилой дом
3. Хоздвор
4. Внутриквартальный проезд
5. Городская улица
6. Стоянка легковых автомобилей

Рук. м7	Леонов		281-8-6.84-АС1			
Нормоконт.	Тимофеев					
Гл. инж. м.	Журмухина		Комплексный приемный пункт на 25 рабочих мест	Стадия	Лист	Листов
ГИП	Журмухина			Р	3	
ГАП	Смирнов		Общие данные /продолжение/	ЦНИИЭП		
Рук. гр. арх.	Ромина					
ГАП	Смирнов					

Привязан

Инв. №

Согласовано

Взам. инв. №

Подпись и дата

Пом.	Наименование	Площадь м²	Пол по серии 2.244-1, вып.4 Деталь	Высота пола, мм	Покрытие	Потолок	Стены и перегородки	Панель h=1.6 м
	Техподполье							
1	Венткамера	26.2	245	100	Бетон М200	Известковая побелка	Известков. побелка	—
2	Тепловой пункт	12.8	245	100	то же	то же	то же	—
3	Водокамерный узел	15.7	245	100	"	"	"	
4	Коридоры	291.0	245	100	"	"	"	—
	1 этаж							
5	Зал приема и выдачи заказов	55.1/46.2	174/299	100	Мозаичные плиты	Высококачественная клеевая покраска	Высококачественная клеевая покраска	—
6	Мужской зал парикмахерской	8.9/8.0	158/225	100	Линолеум	Клеевая покраска	Масляная покраска	—
7	Женский зал парикмахерской	17.9/24.9	158/230	100	то же	то же	то же	—
8	Подсобное помещение	16.9	158/230	100	"	"	Клеевая покраска	Глазурован. плитка
9	Венткамера	21.9	245	100	Бетон М200	Известковая побелка	Известковая побелка	—
10	Кладовая трикотажных изделий	8.1	230	100	Линолеум	Клеевая покраска	Клеевая покраска	Масляная покраска
11	Кабина для примерки	4.26	239	100	Мозаичные плиты	то же	то же	то же
12	Цех ремонта и обновления швейных изделий	17.9/24.9	158/230	100	Линолеум	"		"
13	Кладовая швейных изделий	11.5	230	100	то же	"	"	"
14	Кладовая приемного пункта химчистки и крашения одежды	51.8	230	100	"	"	"	"
15	Кладовая пункта проката	50.8	230	100	"	"	"	"
16	Мастерская ремонта металлоизделий и бытовой техники	16.8	158	100	"	"	"	"
17	Салон срочного ремонта и приема заказов на изготовление обуви	52.09	174	100	Мозаичные плиты	"	"	"
18	Кладовая обуви	14.1	158	100	Линолеум	"		
19	Электрощитовая	12.4	184	100	Бетон М200	Известковая побелка	Известковая побелка	—
20	Разгрузочная площадка	12.8	175	100	Керамическ. плитка	Клеевая окраска	Клеевая окраска	
21	Кладовая уборочного инвентаря	3.7	250	100	то же	Известков. побелка	Известков. побелка	Глазурован. плитка

Пом.	Наименование	Площадь м²	Пол по серии 2.244-1, вып.4 Деталь	Высота пола, мм	Покрытие	Потолок	Стены и перегородки	Панель h=1.6
22	Женская уборная	2.78/2.78	180/250	98	Керамическая плитка	Известковая побелка	Известковая побелка	Глазурованная плитка
23	Кабина личной гигиены	6.3	180	98	то же	то же	то же	то же
24	Мужская уборная	2.4	250	98	"	"	"	"
25	Мужской гардероб с	12.2	158	100	Линолеум	Клеевая окраска	Клеевая окраска	Масляная покраска
	Душевой	1.8	180	98	Керамическ. плитки	Известков. побелка	Известковая побелка	Глазурованная плитка
26	Женский гардероб с	20.6	158	100	Линолеум	Клеевая окраска	Клеевая окраска	Масляная покраска
	Душевой	1.8	180	98	Керамическ. плитки	Известковая побелка	Известковая побелка	Глазурован. плитка
27	Комната персонала	12.0	158	100	Линолеум	Клеевая окраска	Клеевая окраска	Масляная покраска
28	Кабинет директора	9.7	158	100	то же	то же	то же	то же
29	Контора	7.3	158	100	"	"	"	"
30	Помещение выездных мастеров	15.9	158	100	"	"	"	"
31	Кладовая чистого белья	36.6/32.7	158/230	100	"	"	"	"
32	Комната персонала с	7.8	230	100	"	"	"	"
	гардеробом и душевой	2.6	250	98	Керамическ. плитки	Известков. побелка	Известков. побелка	Глазурован. плитка
33	Уборная	2.4	250	98	то же	то же	то же	то же
34	Помещение сортировки и хранения грязного белья	17.9/83.4	158/230	100	Линолеум	Клеевая окраска	Клеевая окраска	Масляная покраска
35	Ожидальная приема грязного белья	6.9/7.8	174/239	100	Мозаичные плиты	то же	то же	
36	Ожидальная выдачи чистого белья	14.8	174	100	то же	"	"	
37	Коридор	55.4	240	100	Керамическ. плитки	"	"	
38	Тамбур главного входа	2.7	174	100	Мозаичные плиты	"	"	
39	Тамбур прачечной	2.7	174	100	то же	"	"	
40	Тамбур	3.4	175	100	Керамическ. плитки	"	"	
41	Тамбур	3.2	175	100	то же	"	"	
42	Вестибюль	11.8	240	100	"	"	"	
43	Коридор	27.1	175	100	"	"	"	

В числителе указана площадь пола по перекрытию, в знаменателе - по грунту.

Т.п 281-8-6.84

Согласовано:

Подп.	Подп. и дата	Взам. инв.

Привязан

Рук. мас.	Леонов	
Н. контр.	Тимофеев	
Гл. ин. м.	Шурмухина	
ГИП	Шурмухина	
ГАП	Смирнов	
Рук. гр. ар.	Кошина	
ГАП	Смирнов	

281-8-6.84-АС1

Комплексный приемный пункт на 25 рабочих мест

Общие данные /окончание/

Стадия	Лист	Листов
Р	4	

ЦНИИЭП торгово-бытовых зданий и туристских комплексов

План техподполья

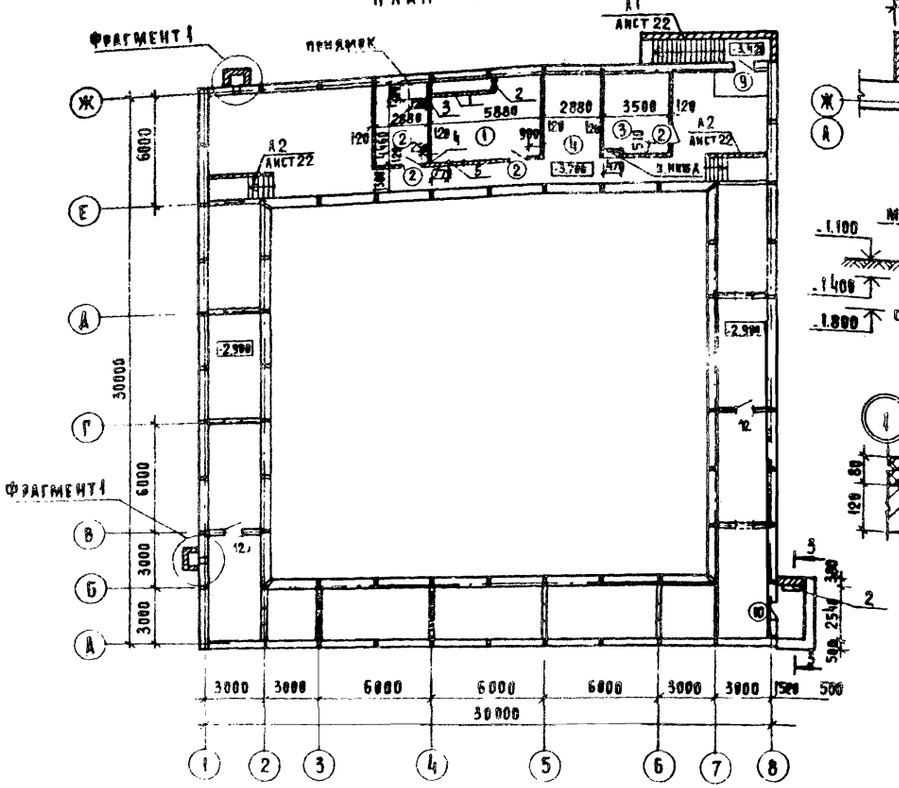

Фрагмент 1

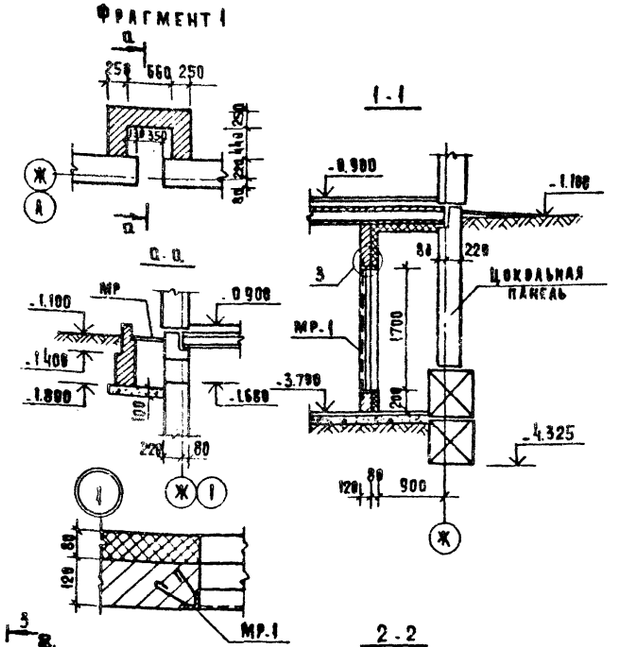

Спецификация материалов на венткамеру

Марка поз.	Обозначение		Кол	Масса ед. кг	Примечание
		Сборочные единицы и детали			
МР-1	281-8-6.84 АС1 И2-04 00	МР-1	1	23.6	
МР-2	-01	МР-2	1	16.4	
АН-1	281-8-6.84 АС1 И2-03 00	АН-1	15	0,31	
		Отдельные стержни			
1	ГОСТ 5781-82	ф 16 АI п.м	4.0	1.58	
2		ф 20 АI, ℓ=700	7	1.7	
		Материалы			
	ГОСТ 5336-80	Сетка штукатурная №20 - м²	12.0		
	ГОСТ 8486-66**	Деревянная рейка м³	0.005		
	ГОСТ 10140-80	Минер ватные плиты, м³	0.96		

План венткамеры

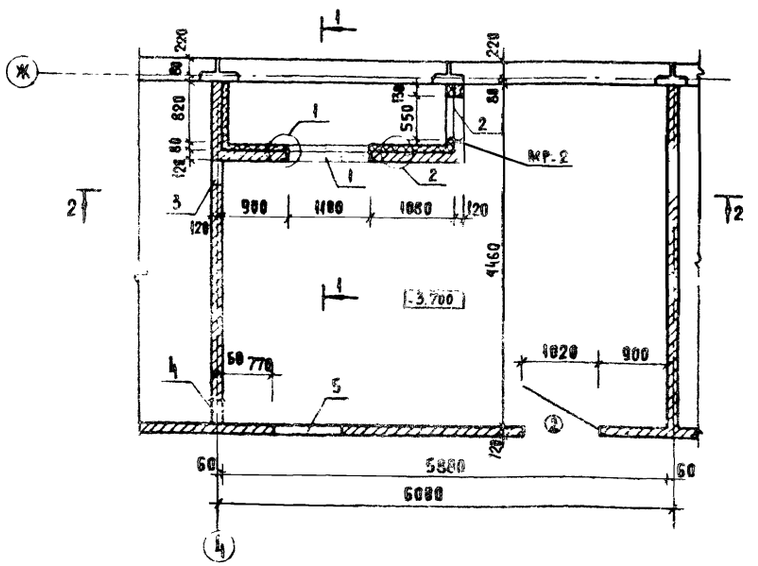

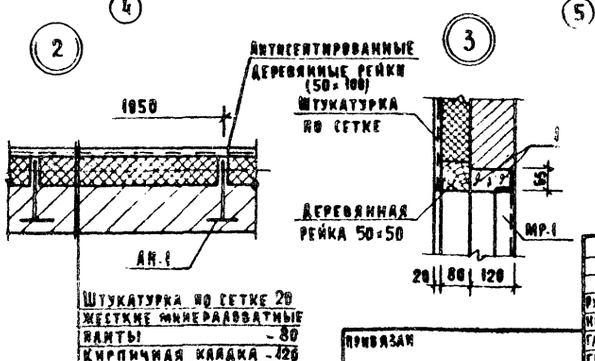

1. Стены внутри камеры изолируются жесткими минерал. ватными плитами толщиной 40 мм γ=300 кг/м³ по деревянному каркасу на гвоздях и битумной мастике с последующей штукатуркой по сетке
2. Кирпичная кладка из кирпича м75 на растворе м50
3. Рамки МР установить одновременно с кладкой кирпичных стен, огрунтовать за 2 раза и покрасить эмалью в черный цвет (ПХВ-25 черная ГОСТ 6993-79)
4. Деревянный каркас из брусков подвергнуть пропитке антипиренами, антисептировать.
5. После установки оборудования зазоры проемов заделать бетоном на мелком щебне.
6. Крепление утеплителя производить в соответствии с указаниями серии 2.290-4 вып.1
7. Экспликацию отверстий см. Лист 7

Рук. маст	Леонов		281-8-6.84-АС1
Нормок	Тимофеев		
Гл. инж. м	Шурмухина		Комплексный приемный пункт на 25 рабочих мест
ГИП	Шурмухина		Стадия Р; Лист 5; Листов
ГАП	Смирнов		План техподполья. План венткамеры на отм. -3.700
Рук. гр. арх.	Ношина		ЦНИИЭП торгово-бытовых зданий и туристских комплексов
Ст. инж.	Теплова		
Рук. гр. инж.	Бабушкина		

Привязан

Инв. №

Согласовано

Гл. инж. ОВ Кукьянова

Гл. инж. ВК Журавлева

Гл. инж. ЭО Ефимовская

Инв. № подл. | Подпись и дата | Взам. инв. №

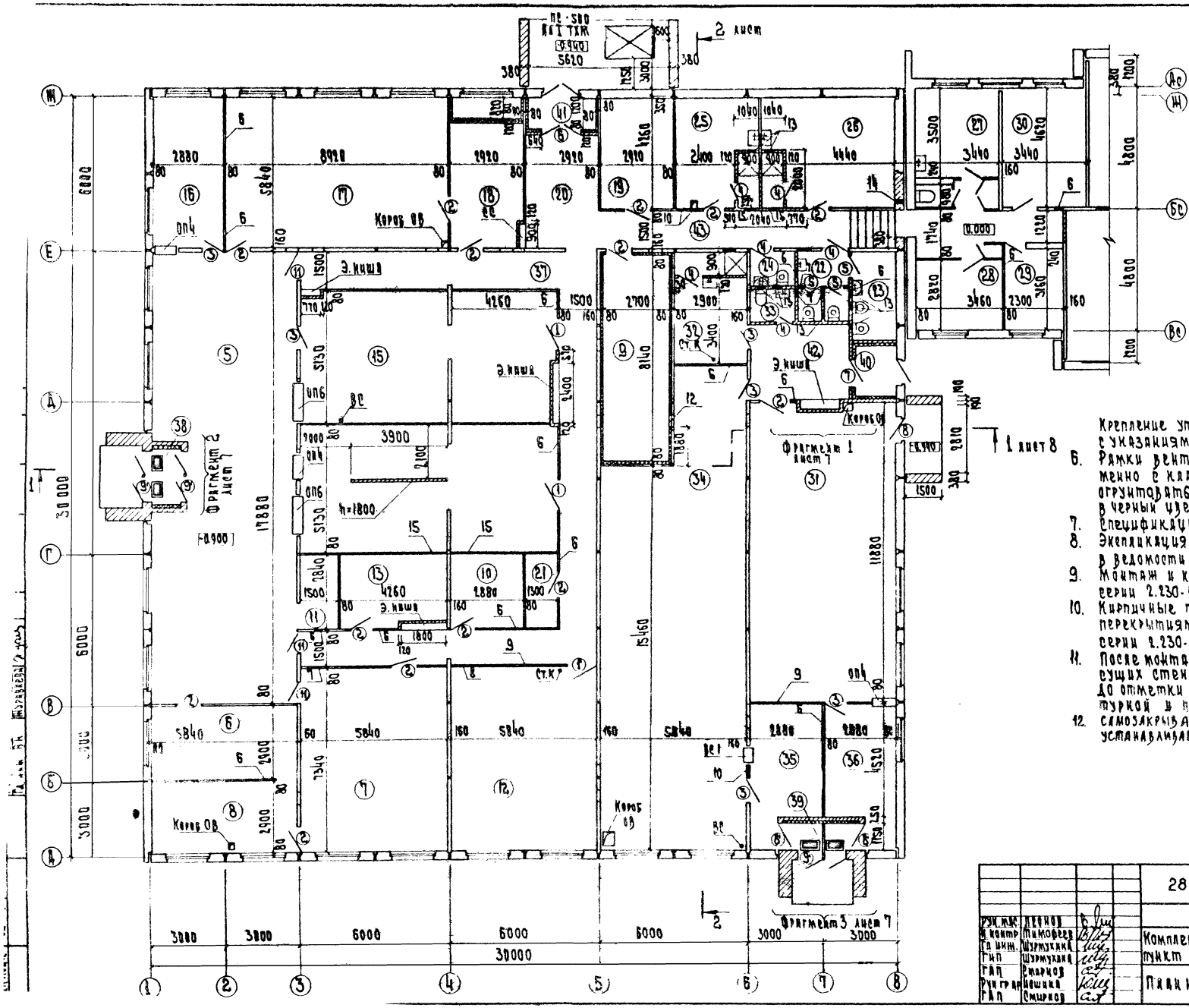

1. За условную отметку 0.000 принята отметка чистого пола жилого дома.
2. Отметка пола в уборных, тамбурах, душевых на 0.020 м ниже отметки чистого пола.
3. Кирпичные участки наружных стен выполнять из пустотелого кирпича / ГОСТ 530-80 / марки 75 на растворе М50. Кирпичные перегородки выполнять из кирпича М75 на растворе М25.
4. Устройство чистых полов производить после установки перегородок и прокладки в полу всех инженерных коммуникаций.
5. Тамбуры с внутренней стороны утеплить жесткими минераловатными плитами / γ = 400 кгс/м³, σ = 50 мм / по деревянному каркасу.

Крепление утеплителя вести в соответствии с указаниями серии 2.290-4, вып. 1

6. Рамки вентрешеток устанавливать одновременно с кладкой кирпичных перегородок, огрунтовать за два раза и окрасить эмалью в черный цвет.
7. Спецификация элементов плана на листе 6,
8. Экспликация помещений и их площади даны в ведомости отделки помещений на листе 3
9. Монтаж и крепление сборных перегородок по серии 2.230-1, вып. 10.
10. Кирпичные перегородки крепить к стенам и перекрытиям в соответствии с указаниями серии 2.230-1, вып. 5.
11. После монтажа окон приема и люков в несущих стенах, проемы заложить кирпичем до отметки низа окон, с последующей штукатуркой и покраской.
12. Самозакрывающаяся дверь ДС 15-9 ГТ, устанавливается по месту.

Привязан

Инв. №

281-8-6.84-АС1

Рук. мас.	Леонов		Комплексный приемный пункт на 25 рабочих мест	Стадия	Лист	Листов
Н. контр.	Тимофеев			Р	6	
Гл. инж.	Шурмухина					
Гип	Шурмухина					
Гап	Смирнов		План на отм. -0.900	ЦНИИЭП торгово-бытовых зданий и туристских комплексов		
Рук. гр. ар.	Ишина					
Гап	Смирнов					

Т.п. 281-8-6.84 Ал I

ФРАГМЕНТ 1

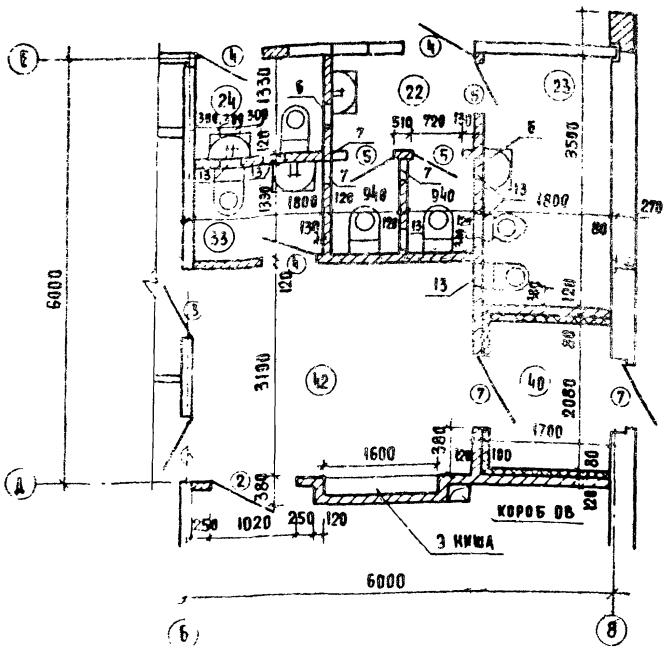

ФРАГМЕНТ 2

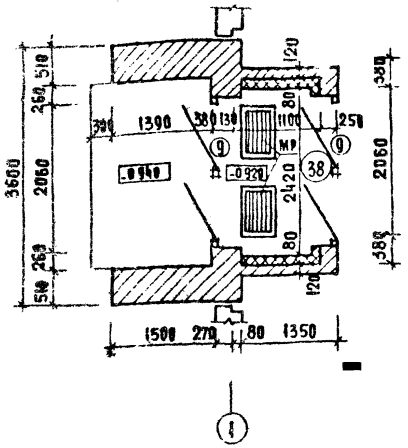

ФРАГМЕНТ 3

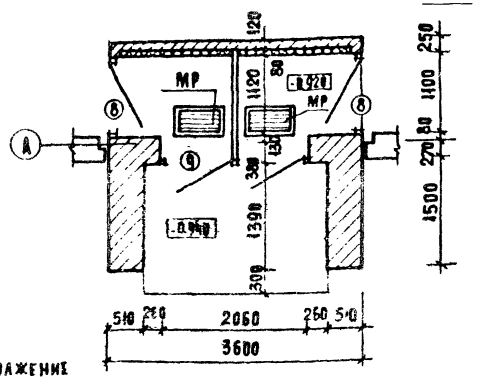

СПЕЦИФИКАЦИЯ ЭЛЕМЕНТОВ ПЛАНА

МАРКА ПОЗ.	ОБОЗНАЧЕНИЕ	НАИМЕНОВАНИЕ	КОЛ.	МАССА ЕД., КГ
1	СЕРИЯ 1.136-10	ДО 24-12	1	
1	СЕРИЯ 1.136-10	ДГ 21-12	2	
2		ДГ 21-10	9	
2		ДГ 21-10 А	8	
3		ДГ 21-9	1	
3		ДГ 21-9 А	1	
4		ДГ 21-8	1	
4		ДГ 21-8 А	4	
5		ДГ 21-7	2	
5		ДГ 21-7 А	1	
6	СЕРИЯ 1.136.5-19	ДН 21-15 АЩР2	1	
7		ДН 21-10 ЩР1	1	
8		ДА 13-10	1	
9		ДС 19-9 ГУ	1	
10		ДС 16-9 ГУ	1	
11	СЕРИЯ 1.136-10	ДО 21-9 А	3	
		РАЗНЫЕ ИЗДЕЛИЯ		
СС	СЕРИЯ 1.279 9-2	ШКАФ СЛАБОТОЧНЫХ УСТРОЙСТВ СУЗ	1	
ОП-4		ОКНО ПРИЕМА И ВЫДАЧИ ОП-1	3	
ОП-6		ОКНО ПРИЕМА И ВЫДАЧИ ОП-6	2	
АС 1		ЛЮК ДЛЯ СДАЧИ БЕЛЬЯ АС-1	1	
12	СЕРИЯ 1.136.5-19	ДС 16-9 ГТ	2	
		МЕТАЛЛИЧЕСКИЕ ИЗДЕЛИЯ		
8'	СЕРИЯ 1.236.4-7 вып 2	ТАД /Т/ 27-10 ПИ	1	
8'	СЕРИЯ 1.236.4-7 вып.2	ТАД /Т/ 27-10 ПИЛ	1	
9'	СЕРИЯ 1.236.4-7 вып.2	ТАД /Т/ 27-20 ПИ	3	
МР	ИИ-03-03 АЛЬБОМ 71-64	РЕШЕТКА ДЛЯ ВЫТИРАНИЯ НОГ	4	

ЭКСПЛИКАЦИЯ ОТВЕРСТИЙ

ТИП ОТВ	РАЗМЕРЫ, ММ В	РАЗМЕРЫ, ММ Н	ОТМ НИЗА	НАЗНАЧЕНИЕ
1	2	3	4	5
1	1100	1700	-3.50	ВЕНТИЛЯЦИЯ
2	550	1300	-3.20	ТО ЖЕ
3	300	300	-1.50	"
4	300	200	-1.40	"
5	900	500	-1.70	"
6	250	250	1.75	"
7	200	300	1.70	"

ПРОДОЛЖЕНИЕ

1	2	3	4	5
8	600	400	1.60	ВЕНТИЛЯЦИЯ
9	300	250	1.75	ТО ЖЕ
10	300	300	1.70	"
11	200	350	1.65	"
12	400	400	1.60	"
13	300	300	0.900	КАНАЛИЗАЦИЯ
14	150	150	1.900	
15	150	150	1.900	ДЫМОУДАЛЕНИЕ
16	300	300	1.55	ВЕНТИЛЯЦИЯ

ВЕДОМОСТЬ ДВЕРНЫХ ПРОЕМОВ

МАРКА ПОЗ	РАЗМЕР ПРОЕМА В КЛАДКЕ, ММ
2	1020 × 2100
4	820 × 2100
5	720 × 2100
6	1520 × 2100
7	1020 × 2100
8	1100 × 2700
9	2060 × 2700

ПРИВЯЗАН

ИНВ. №

РУК. М.	ЛЕОНОВ	
НОРМОК.	ТИМОФЕЕВ	
ГА.ИНЖ.М	ШУРМУХИНА	
ГИП	ШУРМУХИНА	
ГАП	СМИРНОВ	
РУК.ГР.АРХ	МОШИНА	
ГАП	СМИРНОВ	

281-8-684-АС1

КОМПЛЕКСНЫЙ ПРИЕМНЫЙ ПУНКТ НА 25 РАБОЧИХ МЕСТ

СТАДИЯ	ЛИСТ	ЛИСТОВ
Р	7	

ФРАГМ ПЛАНА

ЦНИИЭП ТОРГОВО-БЫТОВЫХ ЗДАНИЙ И ТУРИСТСКИХ КОМПЛЕКСОВ

СОГЛАСОВАНО

ИНВ. № ПОДЛ. | ПОДПИСЬ И ДАТА | ВЗАМ. ИНВ. №

1-1

1 слой гравия	-10
4 слоя	-20
цементно-песчанная стяжка из раствора м 50	-15
плиты из ячеистого бетона γ=400 кгс/м³ /гост 5742-76/	-140
пароизоляция - 1 слой рубероида	- 5
железобетонная плита	-220

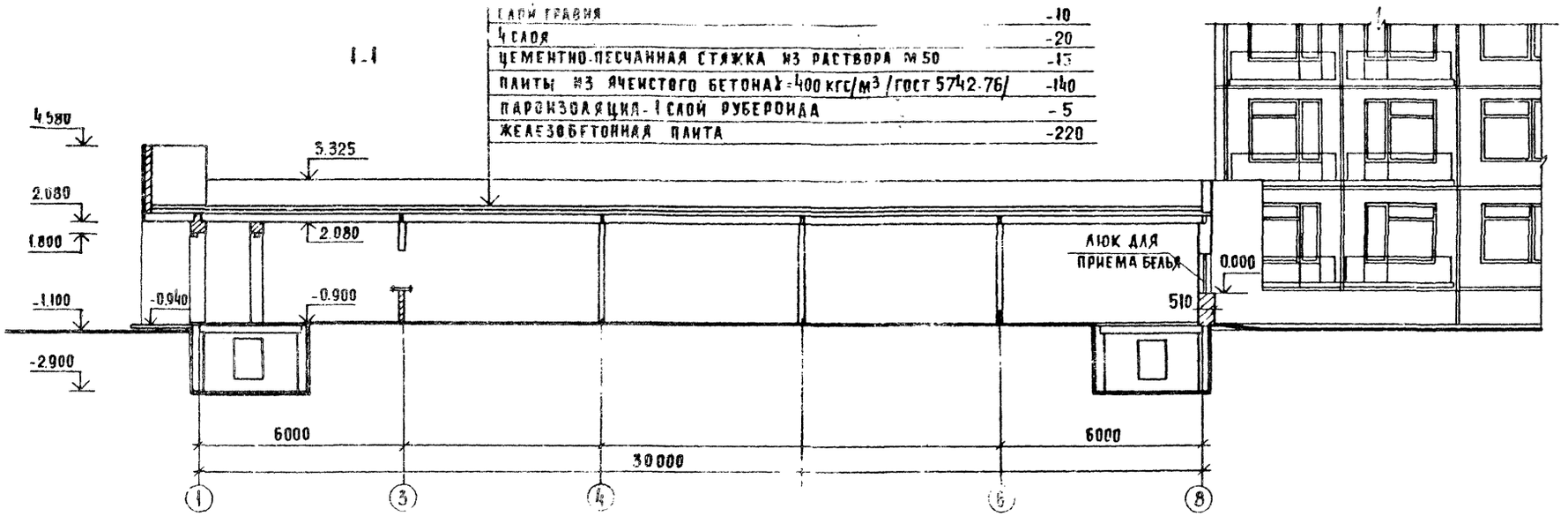

2-2

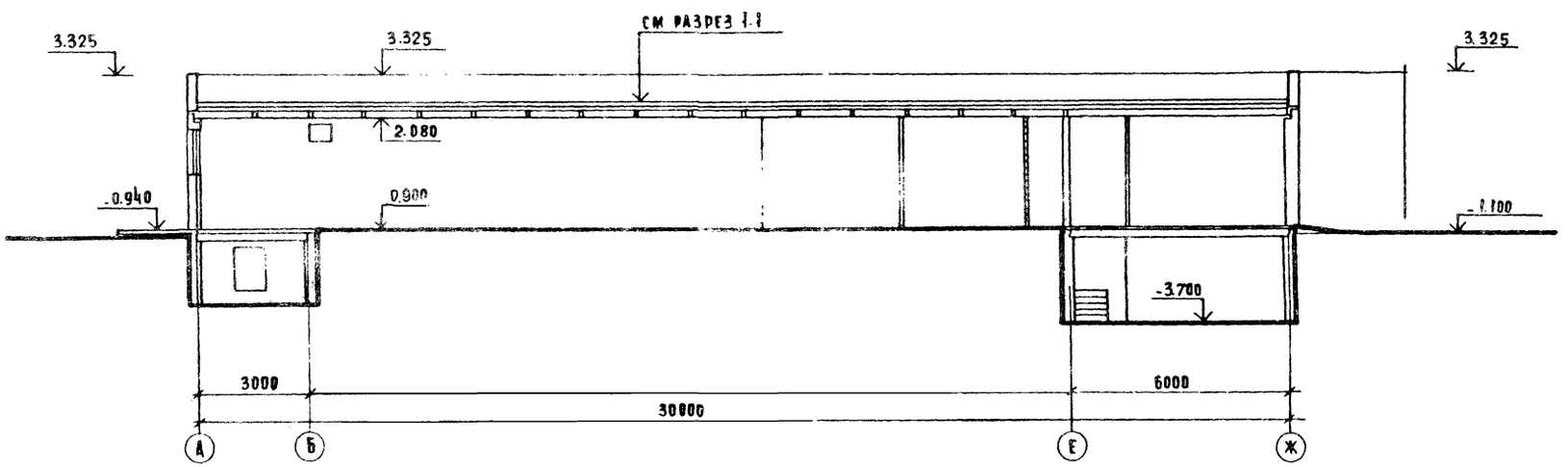

			281-8-684-АС1		
Привязан	Рук. м.7	Аедков	Комплексный приемный пункт на 25 рабочих мест	Стадия	Лист	Листов
	Нормкон	Тимофеев		Р	8	
	Гл.инж.м.	Шурмухина				
	ГИП	Шурмухина	Разрезы 1-1, 2-2	ЦНИИЭП торговых зданий и туристских комплексов		
	ГАП	Смирнов				
Инв. №	Рук.гр.арх.	Новина				
	ГАП	Смирнов				

Инв. № подл. | Подпись и дата | Взам. инв. №

п. 281-8-6 84

Фасад Ж-А

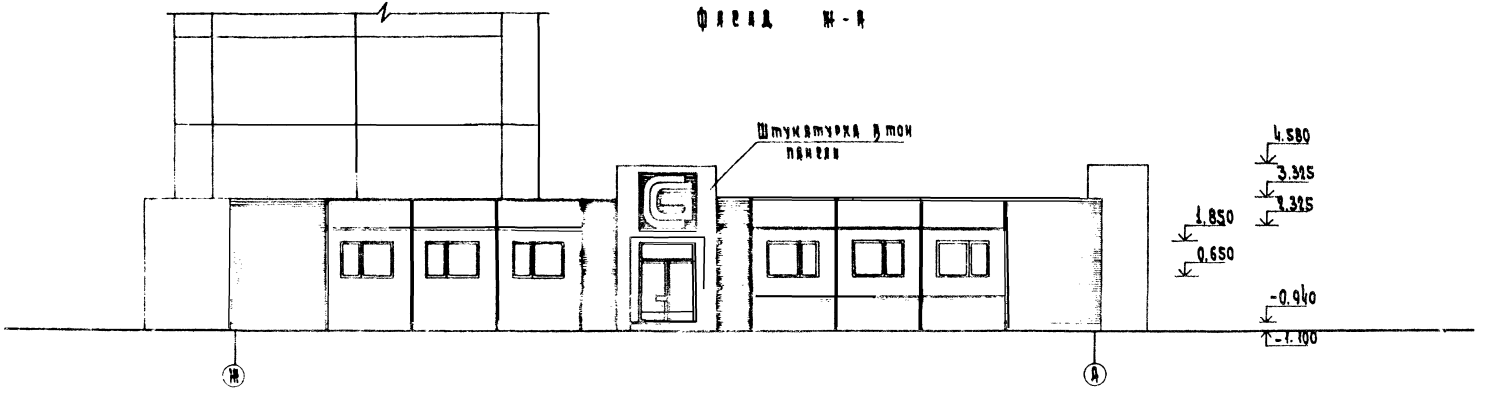

Фасад 1-8

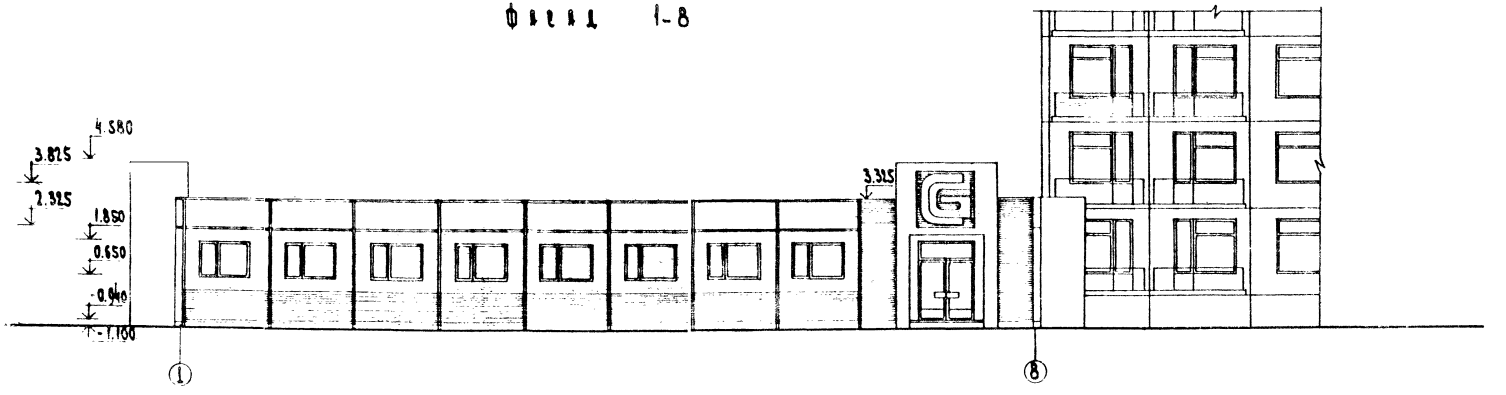

1. Чертежи рекламы разрабатываются при привязке проекта специализированной организацией. Реклама выполняется объемной из светопрозрачного материала. Подсвет изчутри
2. Отделку фасадов смотреть на листе 10.

Привязан					
Инв. №					

Рук. мас.	Леонов			281-8-684-АС1	
Н. конт.	Тимофеев				
Гл. инж. м.	Шурмухина			Комплексный приемный пункт на 25 рабочих мест	Стадия: Р; Лист: 9; Листов:
ГИП	Шурмухина				
ГАП	Смирнов			Фасады Ж-А, 1-8	ЦНИИЭП торгово-бытовых зданий, туристо-комплексов
Рук. гр. ар.	Ошина				
ГАП	Смирнов				

Фасад А-Ж

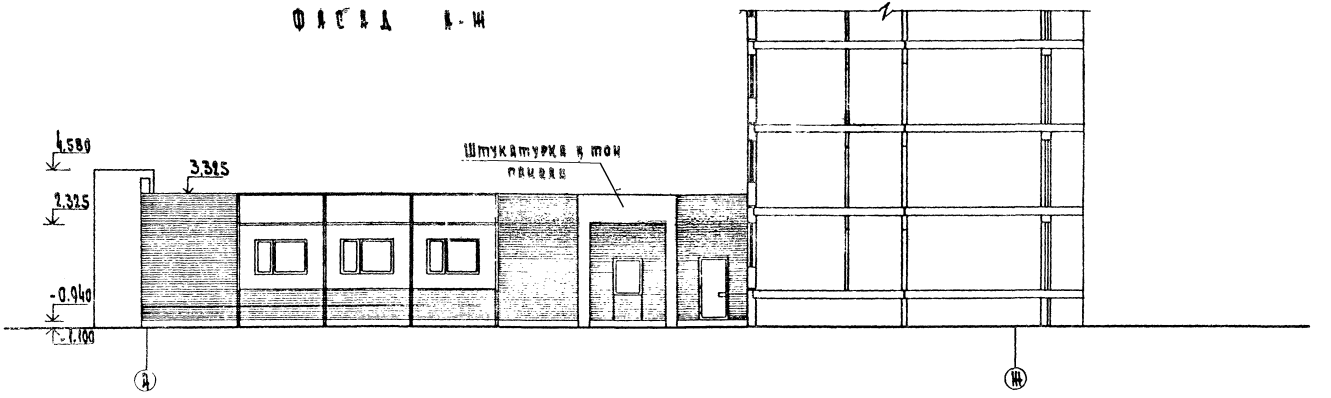

Фасад 8-1

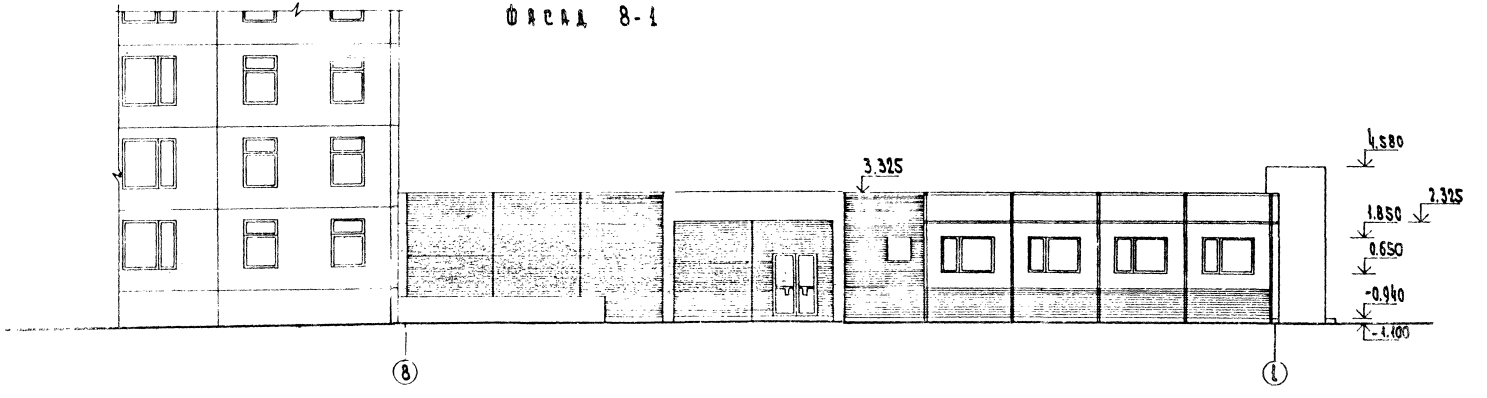

В отделке стеновых наружных панелей применяются цветные горячие эмали 2х контрастных тонов одного цвета. Цвет и рисунок определяются при привязке.
Заштрихованные поверхности - темный тон.
Незаштрихованные поверхности - светлый тон
Цоколь - темный кабанчик в цвет панелей

Привязан	Рук. мас.	Леонов	281-8-6.84-АС1	
	Н. контр.	Тимофеев	Комплексный приемный пункт на 25 рабочих мест	Стадия: Р; Лист: 10; Листов:
	Гл. инж. м.	Шурмухина		
	ГИП	Шурмухина		
	ГАП	Смирнов	Фасады А-Ж, 8-1	ЦНИИЭП торгово-бытовых зданий и туристских комплексов
Инв. N	Рук. гр. пр.	Пошина		
	ГАП	Смирнов		

Ал I

Т п 281-8-684

Развертка стены зала по оси 1

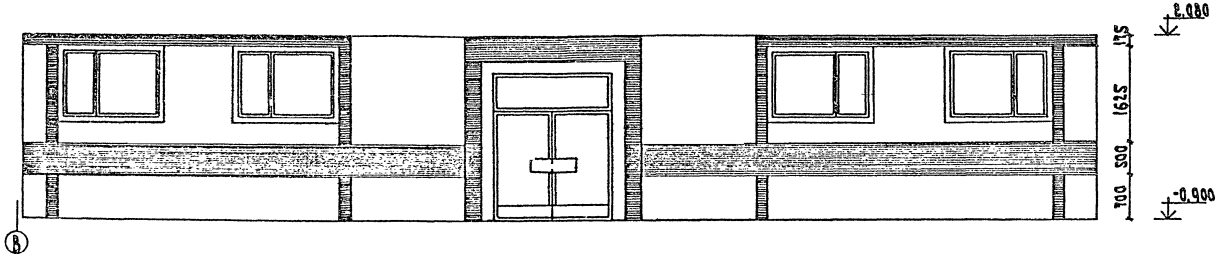

Развертка стены зала по оси 3

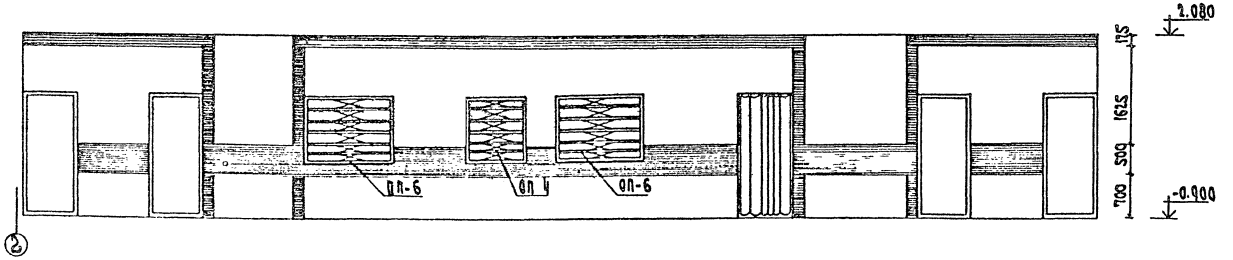

Развертка стены зала по оси Е

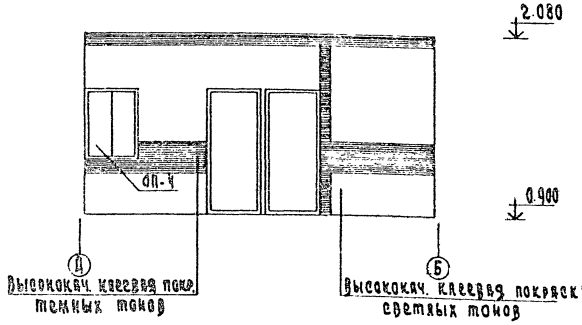

Развертка стены зала по оси В

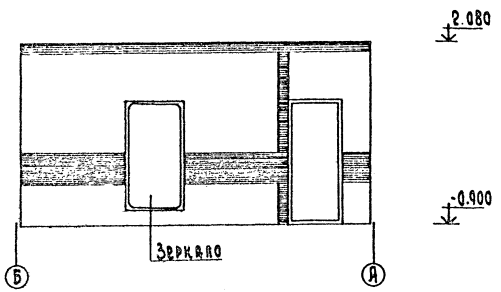

Стены зала приема и выдачи заказов окрашиваются высококачественной клеевой покраской светлых тонов с нанесением рисунка по данному чертежу более темным тоном

				281-8-684-АС1		
Привязан	Рук. мас	Леонов		Комплексный приемный пункт на 25 рабочих мест	Стадия	Лист	Листов
	Н. конт.	Тимофеев			Р	11	
	Гл. ин. м.	Шурмухина					
	ГИП	Шурмухина		Развертки стен	ЦНИИЭП торгово-бытовых зданий и туристских комплексов		
	ГАП	Смирнов					
	Рук. гр. ар.	Цошина					
Инв. №	ГАП	Смирнов					

Согласовано

Инв. № подл. | Подп. и дата | Взам. инв. №

III р - 281 - 0 - 6.84

План техподполья

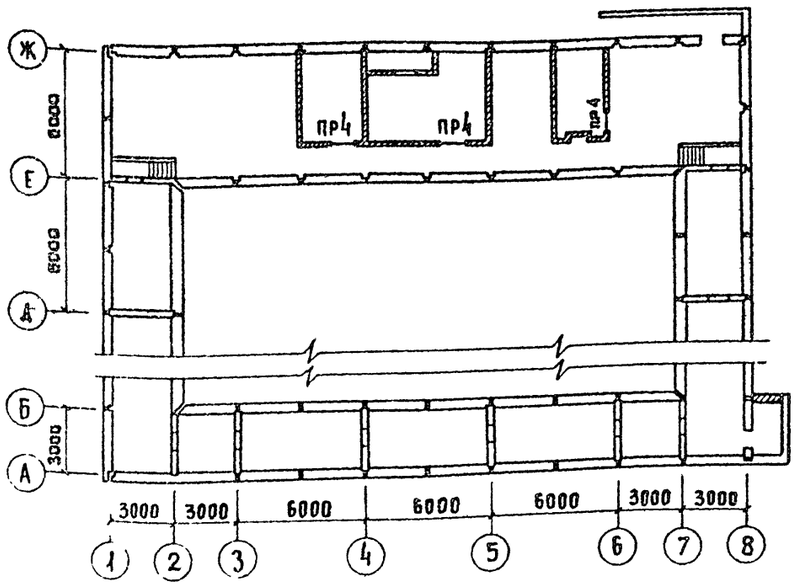

План на отм -0.900

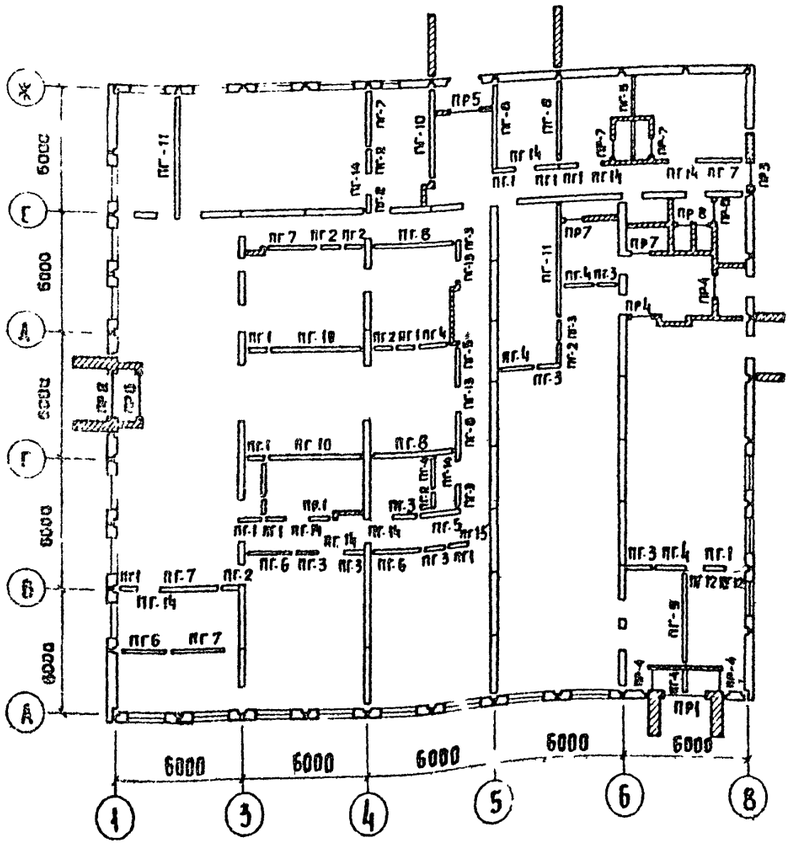

Ведомость перемычек

Тип	Сечение
1	2
	наружные для $t_н$ = -30°С
ПР1	1 ПР3-22.12.14; 1.850; 510
ПР2	1 ПР3-22.12.14; 1ПР28-24.23.22у; 1.850; 510
	наружные для $t_н$ = -20°С
ПР1	1 ПР3-22.12.14; 1.850; 330
ПР2	1ПР3-22.12.14; 1 ПР28-24.23.22у; 1.850; 880
	наружные для $t_н$ = -40°С
ПР1	1.ПР3-22.12.14; 1.850; 640
ПР2	540; 1.350; 1 ПР3-22.12.14; 1ПР28-24.25.22у
	внутренние для $t_н$ = -30°С
ПР3	1ПР28-18.23.22у; 2.000; 270
ПР4	1 ПР1-12.12.6; 1.850; 1.600; 120

1	2
ПР5	1ПР3-19.12.14; 1.200; 120
ПР6	1ПР3-22.12.14; 1.850; 250
ПР7	1ПР1-10.12.6; 1.200; 120
ПР8	1; 1.200; 120

Спецификация элементов гипсобетонных перегородок

Марка поз.	Обозначение	Наименование	Кол.	Масса ед.кг	Примечание
пг-1	1 231.8-7 вып 1	пг 10.30.8 - 5г	12		
пг-2		пг 11.30.8 - 5г	9		
пг-3		пг 12.90.8 - 5г	10		
пг-4		пг 17.30.8 - 5г	7		
пг-5		пг 21.30.8 - 5г	3		
пг-6		пг 24.30.8 - 5г	4		
пг-7		пг 27.30.8 - 5г	5		
пг-8		пг 42.30.8 - 5г	4		
пг-9		пг 45.30.8 - 5г	1		
пг-10		пг 48.30.8 - 5г	3		
пг-11		пг 60.30.8 - 5г	2		
пг-12		пг 9 9.8 - 5г	2		
пг-13		пг 12.9.8 - 5г	2		
пг-14		пг 10.9.8 - 5г	9		
пг-15		пг 12.6.8 - 5г	1		

Спецификация перемычек

Марка поз.	Обозначение	Наименование	Кол	Масса ед кг	Примечание
	1.138-10 вып 1	1 ПР3-22.12.14	6	100	
		1 ПР28-24.25.22у	1	325	
		1 ПР 28-18.23.22у	1	250	
		1 ПР 3-19.12.14	1	75	
		1 ПР 1-12.12.6	4	25	
		1 ПР 1-10.12.6	4	25	
		Металлические изделия			
		ф16АI, гост 5781-80 L=1000	8	1.56	

Рук.м.7	Леонов		281-8-6.84-АС1
Нормок.	Тимофеев		
Гл.инж.м.	Шурмухина		
ГИП	Шурмухина		Комплексный приемный пункт на 25 рабочих мест
ГАП	Смирнов		Стадия Р; Лист 12; Листов
РГА	Иошина		Монтажный план гипсобетонных перегородок и перемычек
Ст.инж.	Теплова		ЦНИИЭП торговых зданий и туристских комплексов
ГАП	Смирнов		

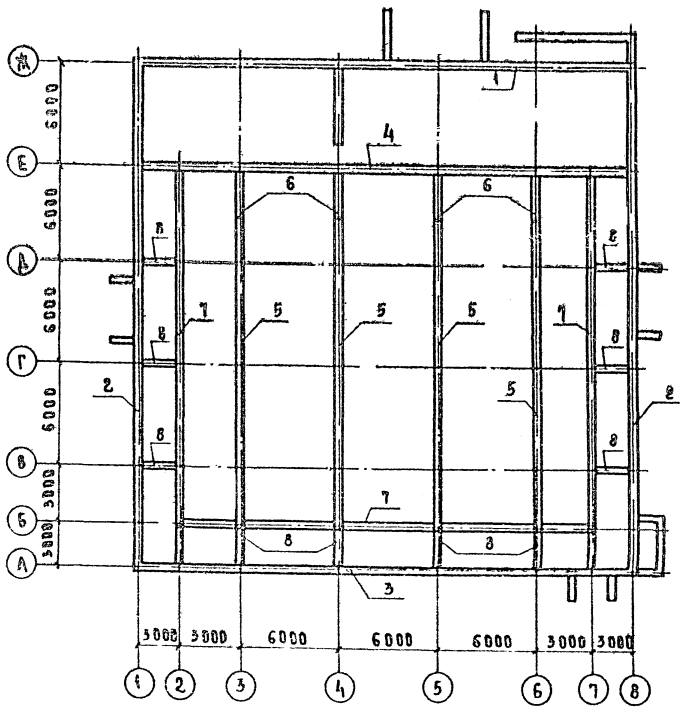

1. Расчетные нагрузки на фундаменты в таблице даны по верхнему обрезу фундаментов
2. Расчетное давление на грунт основания при ширине фундамента 1м и глубине заложения 2м принимается 2 кгс/см²
Грунты сухие, непучинистые
3. За условную отметку -0.000 принята отметка чистого пола первого этажа жилого дома
4. Кладку кирпичных стен ниже отм -0 900 выполнять из обыкновенного глиняного кирпича М 75 на цементном растворе М 50
5. Все поверхности наружных стен, соприкасающиеся с грунтом обмазать горячим битумом за 2 раза.
6. Горизонтальную гидроизоляцию выполнять из цементного раствора состава 1 2 слоем толщиной 20мм.
7. Под сборными фундаментами устраивать выравнивающую песчаную подготовку толщиной 50мм.
8. Данный лист смотреть совместно с листами 14, 15.

Таблица нагрузок

Обозначение	q тс/м при t° н	
	-20°-30°	-40°
1	9 60	11 5
2	5.60	6.72
3	3.90	4.7
4	6.00	7.2
5	4.91	5.9
6	7.56	9.07
7	2.30	2.76
8	6.20	7 44

Рук мас	Леонов		
Н. конт	Бабушкина		
Гл. инж	Шурмухина		
Гип	Шурмухина		
Гап	Смирнов		
Рук. гр	Ившина		
Ст. инж	Теплова		
Рук гр ц	Бабушкина		

Привязан

Инв №

281-8-6.84-АС1

Комплексный приемный пункт на 25 рабочих мест

Стадия	Лист	Листов
Р	13	

Схема нагрузок на фундаменты

ЦНИИЭП торгово-бытовых зданий и туристских комплексов

Т.п. 281-8-6.84

Ал I

Согласовано

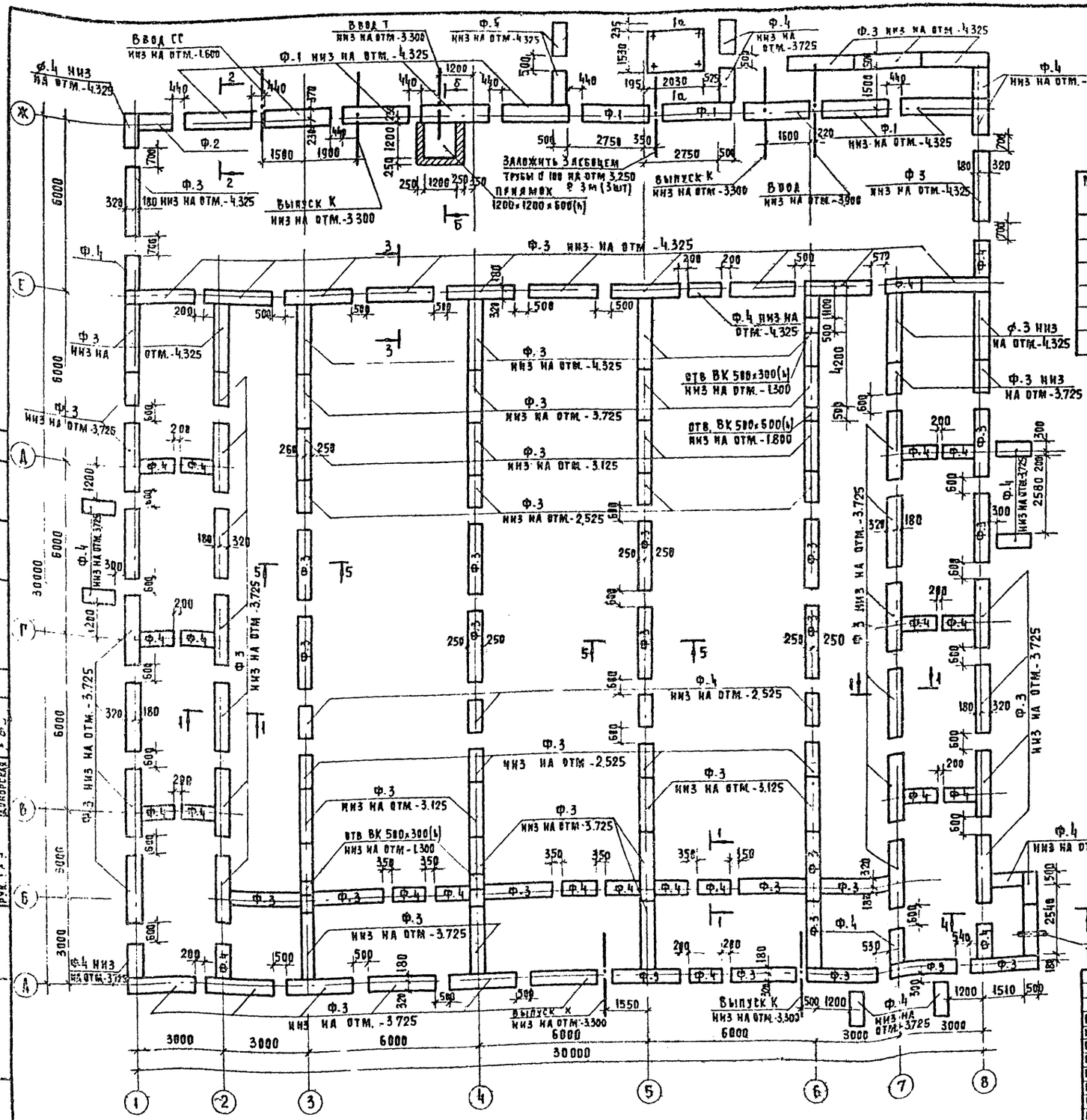

Спецификация к схемам расположения элементов фундаментов

Марка поз.	Обозначение	Наименование	Кол.	Масса ед. кг	Примечание
		Блоки стен подвала			
Ф.1	ГОСТ 13579 78	ФБС 24.6.6-Т	20	1960	
Ф.2		ФБС 12.6.6-Т	7	960	
Ф.3		ФБС 24.5.6-Т	189	1630	
Ф.4		ФБС 12.5.6-Т	115	790	
Ф.5		ФБС 12.5.3-Т	69	380	

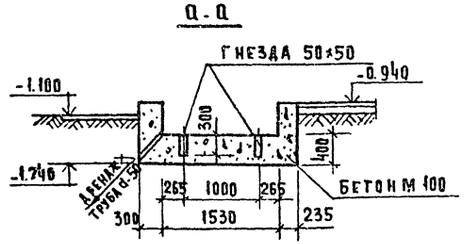

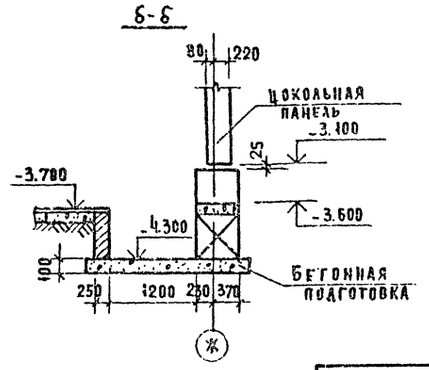

1. Общие примечания см. лист 13
2. Сечения и развертки см. лист 15

Привязан

Инв. №

Рук. маст	Леонов		
Н. контр.	Бабушкина		
Гл. инж. м.	Шурмухина		
ГИП	Шурмухина		
ГАП	Смирнов		
Рук. гр. АР	Мошина		
Ст. инж.	Теплова		
Рук. гр. инж.	Бабушкина		

281-8-6.84-АС1

Комплексный приемный пункт на 25 рабочих мест	Стадия	Лист	Листов
	Р	14	
Схема расположения элементов фундаментов	ЦНИИЭП торгово-бытовых зданий и туристских комплексов		

Т.П 281-8-6.84

Инв. № подл. | Подпись и дата | Взам. инв. №

Ал

Т.п. 281-8-6.84

Развертка по оси Ж

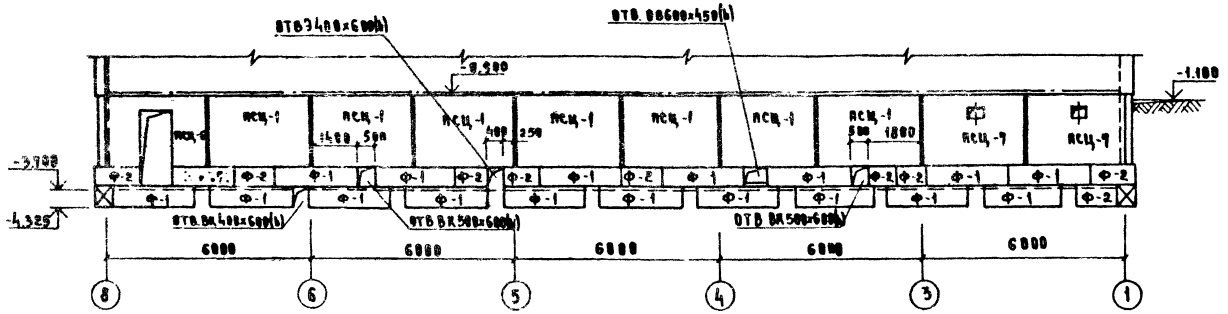

Развертка по оси 1

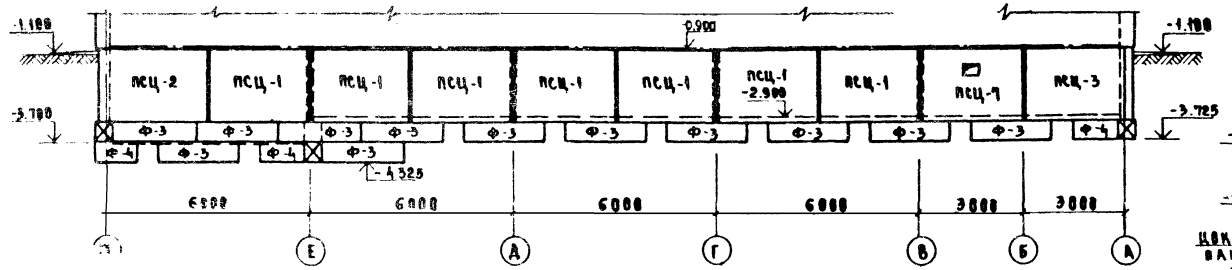

Развертка по осн 3,4

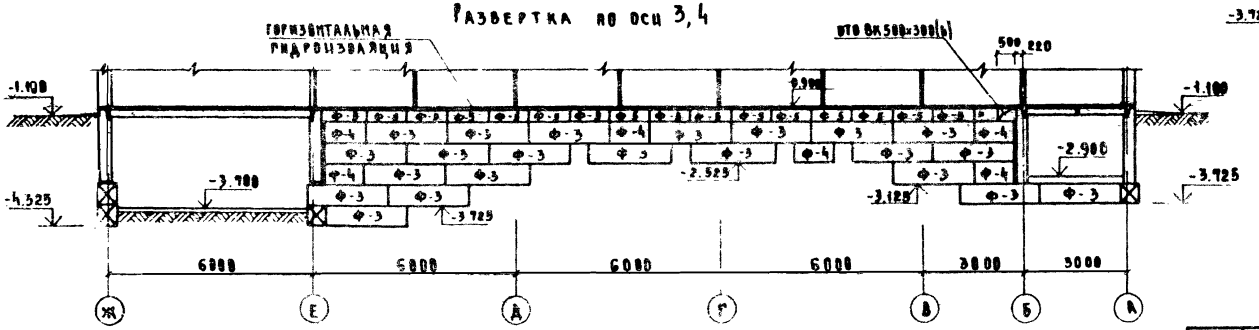

1-1

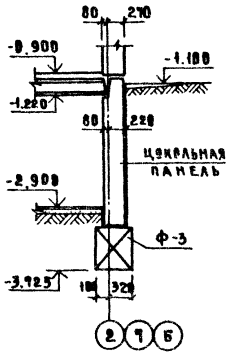

2-2; 3-3

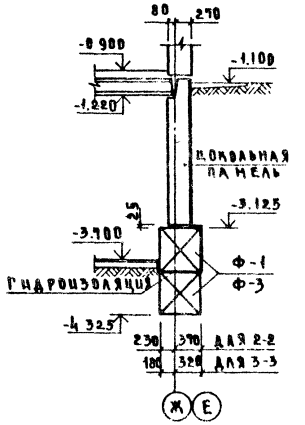

4-4

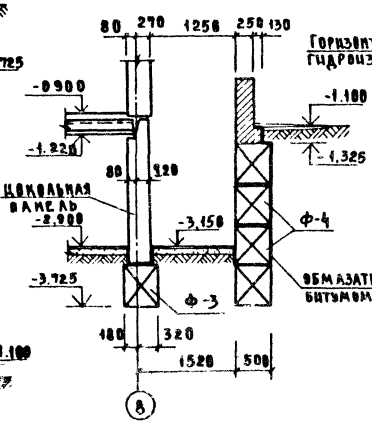

5-5

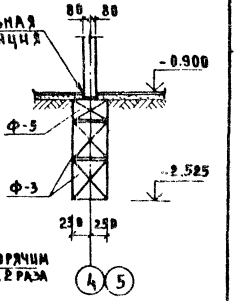

1. Расположение сечений см. лист 14
2. Общие примечания см. лист 15

				281-8-6.84 -АС1		
Рук. мас.	Леонов					
Н. контр.	Бабушкина					
Гл. инж.	Шурмухина			Комплексный приемный пункт на 25 рабочих мест	Стадия: Р	Лист: 15	Листов:
ГИП	Шурмухина					
ГАП	Смирнов					
Рук. гр.	Ошина			Сечения и развертки к схемам расположения элементов фундаментов	ЦНИИЭП торгово-бытовых зданий и туристских комплексов	
Ст. инж.	Теплова					
Рук. гр.	Бабушкина					

Привязан

Инв. №

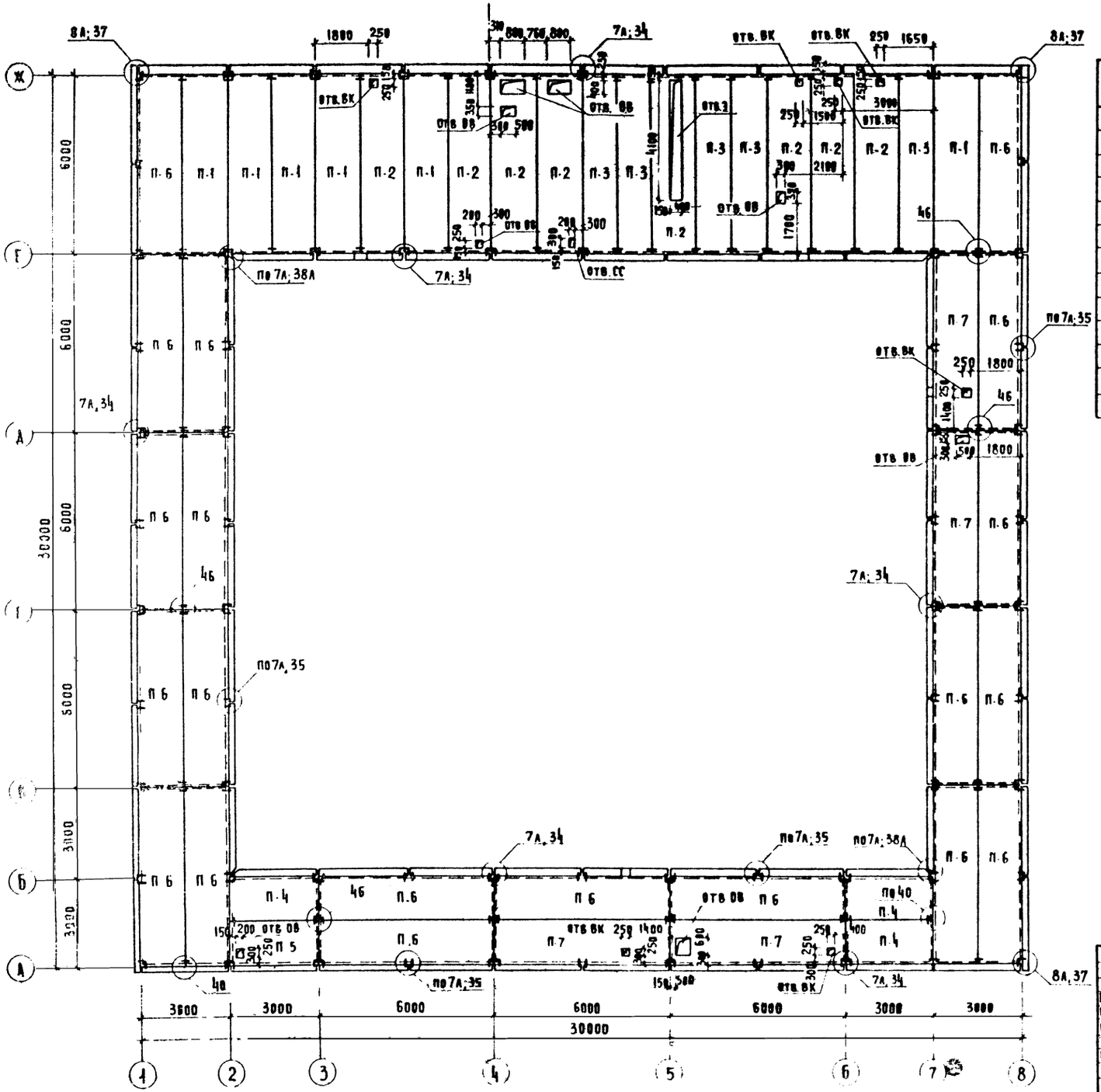

Спецификация к схемам расположения элементов перекрытия над техподпольем

Марка поз.	Обозначение	Наименование	Кол.	Масса ед. кг	Примечание
		Плиты перекрытий			
П-1	1.090.1-1 вып. 5-1	ПК 60.15-6АтVт	6	2800	
П-2		ПР 60.15-6АтVт	8	2595	
П-3		ПК 60.12-6АтVт	5	2080	
П-4		ПК 30.15-6АIIIт	3	1380	
П-5		ПР 30.15-6АIIIт	1	1327	
П-6		ПК 60.15-6АтVт-1	20	2767	
П-7	2.81-8-6.84-АС1 ИИ-06.00	ПР 60.15-6АтVт-Ф	4	2595	
		Изделия соединительные			
МС-5	1.090.1-1 вып. 8-1	МС-5	180	0.18	
МС-9		МС-9	8	0.23	
МС-12		МС-12	4	0.29	
МС-17		МС-17	24	0.13	

1. Монтаж производить по указаниям вып. 7-1 серии 1.090.1-1
2. Замоноличивание отверстий выполнять после прокладки коммуникаций бетоном М200 с укладкой арматурной сетки 200/200/8/8АIII для отверстий размером ≥ 300 мм.
3. Кровля в плитах ПР заполняется керамзитовым гравием $\gamma \leq 600$ кг/м^3 с последующей проливкой цементным раствором М100 после прокладки коммуникаций.
4. Узлы см. вып. 7-1 серии 1.090.1-1

Привязан

Инв. №

Рук. маст.	Леонов		
Н. контр.	Бабушкина		
Гл. инж.	Шурмухина		
ГИП	Шурмухина		
ГАП	Смирнов		
Рук. гр. арх.	Ношина		
Ст. инж.	Теплова		
Рж. гр. инж.	Бабушкина		

281-8 6.84-АС1

Комплексный приемный пункт на 25 рабочих мест

Стадия	Лист	Листов
Р	16	

Схема расположения элементов перекрытия над техподпольем

ЦНИИЭП торгово-бытовых зданий и туристских комплексов

Копировал

Формат А2

20051-01

Инв. № подл. | Подпись и дата | Взам. инв. №

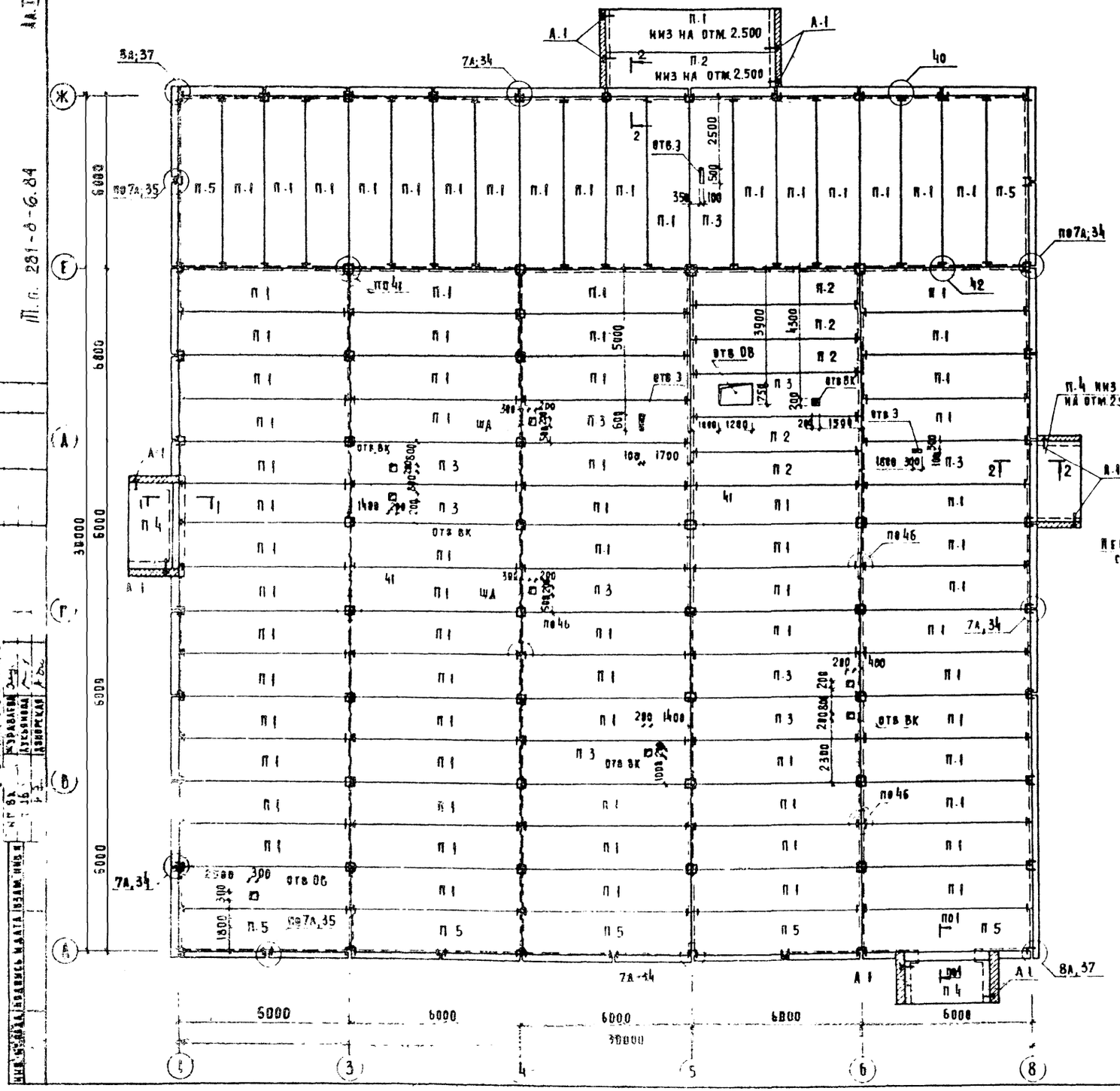

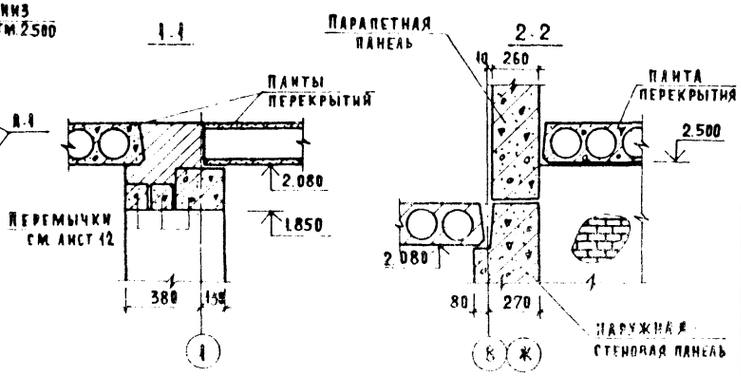

Спецификация к схемам расположения элементов покрытия

Марка поз	Обозначение	Наименование	Кол	Масса ед. кг	Примечание
		Плиты перекрытий			
П-1	1.090.1-1 вып.5.1	ПК 60.15-4.5 АтVт	79	2800	
П-2		ПК 60.12-4.5 АтVт	6	2080	
П-3		ПР 60.15-6АтVт	11	2595	
П-4		ПК 30.15-4.5 АтVт	3	1380	
П-5		ПК 60.15-4.5 АтVт.1	7	2757	
		Изделия соединительные			
МС-5	1.090.1-1 вып.8.1	МС-5	190	0.18	
МС-17		МС-17	72	0.13	
МС-19		МС-19	116	0.13	
А-1	281-8-6.84-АС1 И2.02.00	А-1	10	0.75	

1. Общие примечания см. лист 16
2. Отметка низа плит 2.080, кроме оговоренных
3. Отверстия в плитах перекрытия размером 100×100 и меньше условно не показаны

Привязан

Инв. №

Рук. маст.	Аёнов		
Н. контр.	Бабушкина		
Гл. инж. м.	Шурмухина		
ГИП	Шурмухина		
ГАП	Смирнов		
Рук. гр.	Ношина		
Ст. инж.	Теплова		
Рук. гр.	Бабушкина		

281-8-6.84-АС1

Комплексный приемный пункт на 25 рабочих мест	Стадия	Лист	Листов
	Р	17	
Схема расположения элементов покрытия	ЦНИИЭП торгово-бытовых зданий и туристских комплексов		

Согласовано

Инв. № подл. | Подпись и дата | Взам. инв. №

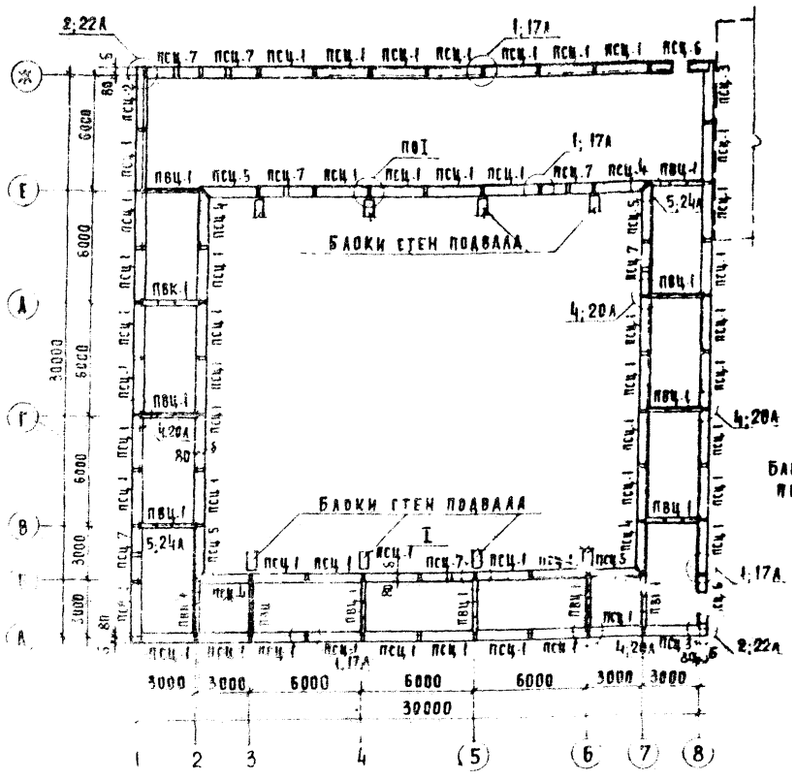

Толщина наружных стен, мм	δ, мм
300	220
350	270

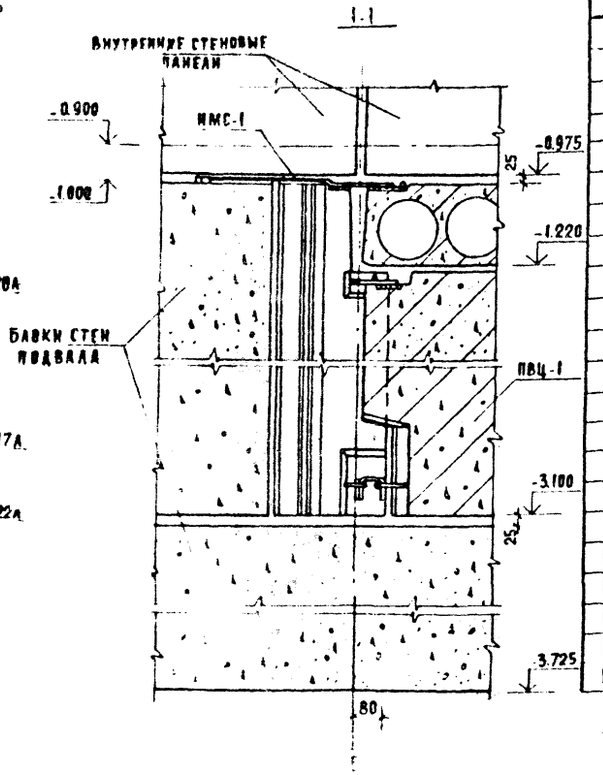

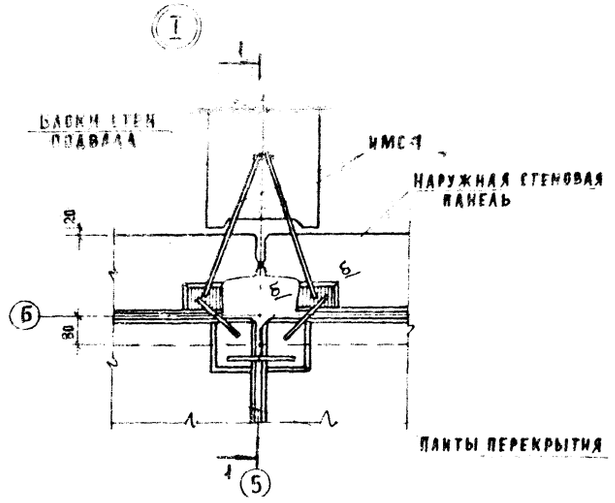

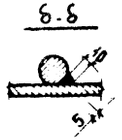

Спецификация к схемам расположения элементов стен техподполья

Марка поз	Обозначение	Наименование	Кол.	Масса ед. кг	Примечание
		Панели наружные стеновые			
ПСЦ-1	1.090.1-1 Вып. 1-1	ПСЦ 30.21.3.0-П	49		
ПСЦ-2		3ПСЦ 33.21.3.0-П	1		
ПСЦ-3		2ПСЦ 33.21.3.0-П	3		
ПСЦ-4		2ПСЦ 29.21.3.0-П	4		
ПСЦ-5		1ПСЦ 29.21.3.0-П	4		
ПСЦ-6		2ПСЦ 30.21.3.0-П	2		
ПСЦ-7	1.090.1-1 Вып. 1-1	1ПСЦ 30.21.3.0-П	7		
		Панели внутренние стеновые			
ПСЦ-1	1.090.1-1 Вып. 3.1	ПВЦ 30.19-1т	14		
		Изделия соединительные			
МС-1	1.090.1-1 Вып 8-1	МС-1	62	0,36	
МС-2		МС-2	62	0,42	
МС-5		МС-5	48	0,18	
МС-6		МС-6	52	0,3	
МС-9		МС-9	8	0,23	
МС-11		МС-11	4	0,54	
МС-12		МС-12	4	0,29	
МС-14		МС-14	8	0,36	
МС 15		МС-15	4	0,17	
ИМС-1	281-8-6.84-АС1 ИИ-0700	ИМС-1	16	0,34	

1 Узлы см. вып. 7.1 серии 1.090.1-1.
2 Монтаж стеновых панелей производить по указаниям вып. 7.1 серии 1.090.1-1. наружных - на растворе М75; внутренних - на растворе М100
3 Буквенная индексация панелей указывает на заполнение проемов столярными изделиями в заводских условиях

Привязан.

Рук. маст.	Леонов	
Н. контр.	Бабушкина	
Гл. инж. м.	Шурмухина	
Сип	Шурмухина	
ГАП	Смирнов	
Рук. гр. арх.	Мошина	
Ст. инж.	Тепцова	

281-8-6.84-АС1

Комплексный приемный пункт на 25 рабочих мест

Стадия	Лист	Листов
Р	18	

Схема расположения цокольных панелей наружных и внутренних стен

ЦНИИЭП торгово-бытовых зданий и туристских комплексов

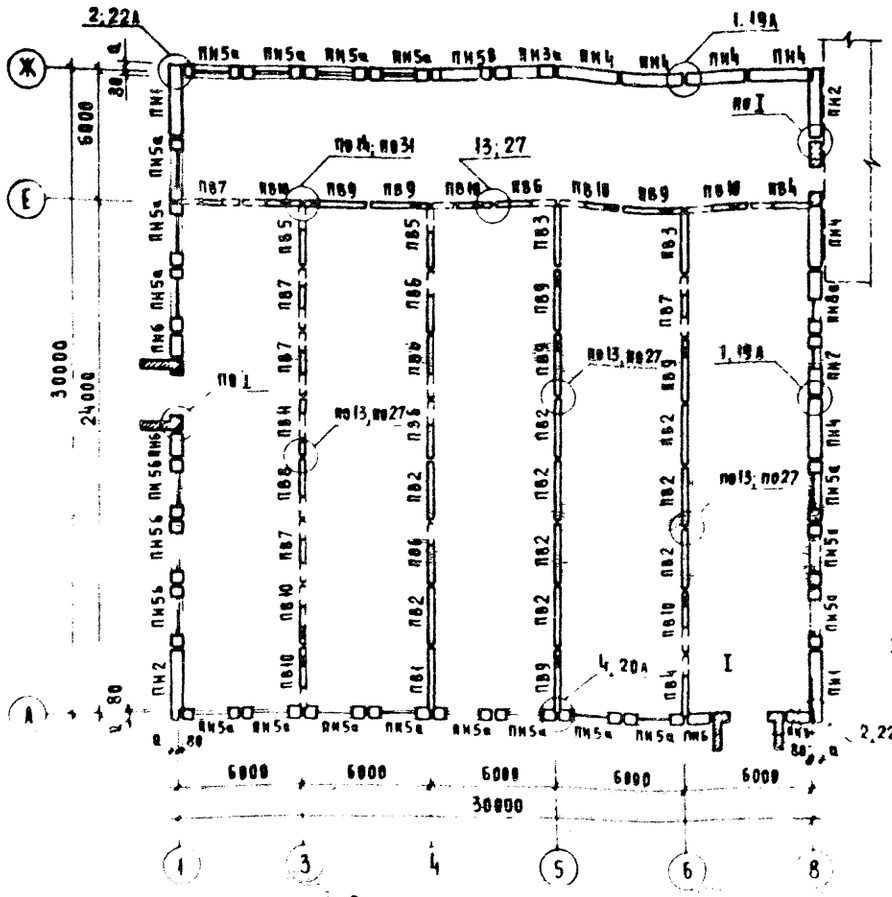

Толщина наружных стен, мм	d, мм
350	270
490	520

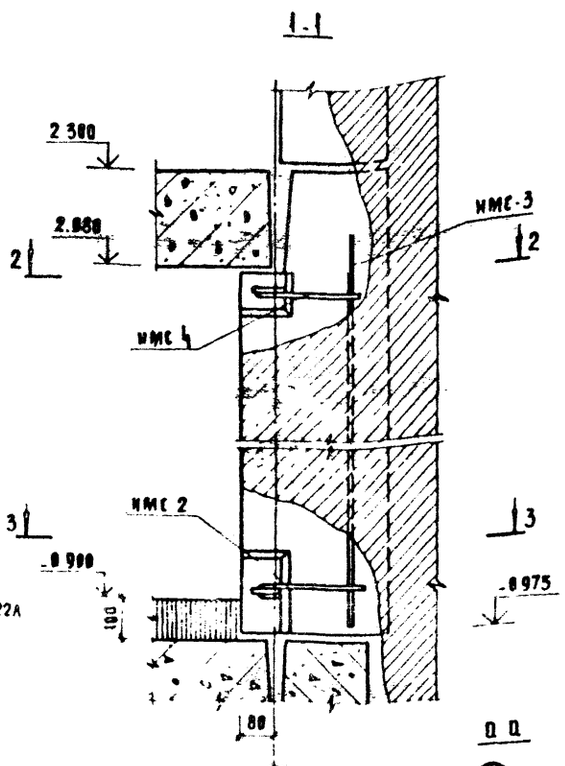

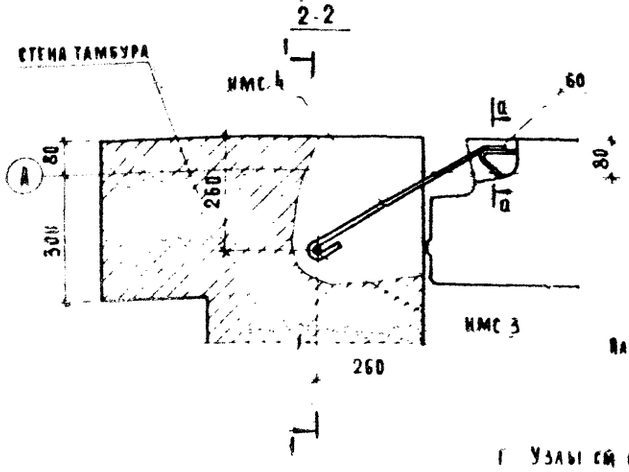

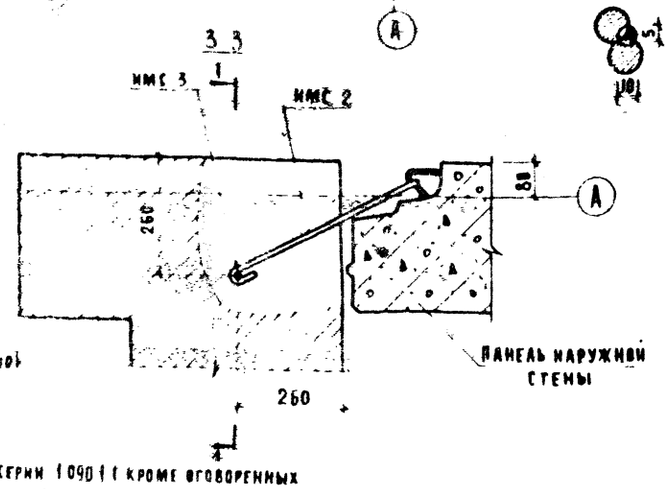

Панель наружной стены

Панель наружной стены

1 Узлы см. выпуск 7 I серии 1.090.1-1 кроме оговоренных

2 Монтаж стеновых панелей производить по указаниям вып 7-1 серия 1.090.1-4 наружных на растворе М 75 внутренних на растворе М100

3 Буквенная индексация панелей указывает на заполнение проемов столярными изделиями в заводских условиях

СПЕЦИФИКАЦИЯ К СХЕМАМ РАСПОЛОЖЕНИЯ ЭЛЕМЕНТОВ ПАНЕЛЬНЫХ СТЕН

Марка поз.	Обозначение	Наименование	Кол	Масса ед. кг	Примечание
		Панели наружные стеновые			
ПН1	1.090.1-1 вып. 2-1	1 ПС 33.33.3,5-П	2		
ПН2		2 ПС 33.33.3,5-П	2		
ПН3а	АС1 ИИ-02.00	3 ПСД 30.33.3,5-П-2а	1		
ПН4	1.090.1-1 вып. 2-1	ПС 30.33.3,5-П	6		
ПН5а	АС1 ИИ-03.00	6 ПСО 30.33.3,5-П-1а	18		
ПН5б	-04.00	6 ПСО 30.33.3,5-П-1б	3		
ПН6	1.090.1-1 вып. 2-1	ПС 12.33.3,5-П	4		
ПН7		1 ПСД 30.33.3,5-П-2	1		
ПН8а	АС1 ИИ-04.00	2 ПСД 30.33.3,5-П-2а	1		
ПН8б	-05.00	6 ПСО 30.33.3,5-П-1б	1		
		Панели внутренние стеновые			
ПВ1	1.090.1-1 вып. 4-1	1 ПВ 30.30-1т	1		
ПВ2		ПВ 30.30-1т	9		
ПВ3		ПВ 29.30-1т	2		
ПВ4		1 ПВГ 30.30.10-1т	2		
ПВ5		ПВГ 29.30.13-1т	2		
ПВ6		ПВГ 30.30.13-1т	6		
ПВ7		ПВТ 30.30.9-1т	5		
ПВ8		ПВГ 30.30.10-1т	2		
ПВ9		ПВ 30.30-1Т8	7		
ПВ10		ПВГ 30.30.13-1Т8	6		
ПВ11		ПВР 30.30.15-3т	1		
		Изделия соединительные			
МС-1	1.090.1-1 вып. 8-1	МС-1	33	0,36	
МС-2		МС-2	33	0,42	
МС-4		МС-4	54	0,25	
МС-5		МС-5	130	0,18	
МС-6		МС-6	12	0,3	
МС-9		МС-9	8	0,23	
МС-18		МС-18	24	0,82	
НМС-2	281-8-6.84 АС1 ИИ-08.00	НМС-2	6	0,62	
НМС-3	-09.00	НМС-3	6	2,75	
НМС-4	-10.00	НМС-4	6	0,52	

Согласовано

Инв. № подл. | Подпись и дата | Взам. инв. №

Привязан

Инв. №

Рук. маст.	Агонов	
Н. контр.	Бабушкина	
Гл. инж. пр.	Шурмухина	
ГИП	Шурмухина	
ГАП	Смирнов	
Рук. гр. арх.	Кошина	
Ст. инж.	Теплова	
Рук. гр. инж.	Бабушкина	

281-8-6.84-АС1

Комплексный приемный пункт на 25 рабочих мест	Стадия	Лист	Листов
	Р	19	
Схема расположения наружных и внутренних панелей 1 этажа	ЦНИИЭП торгово-бытовых зданий и туристских комплексов		

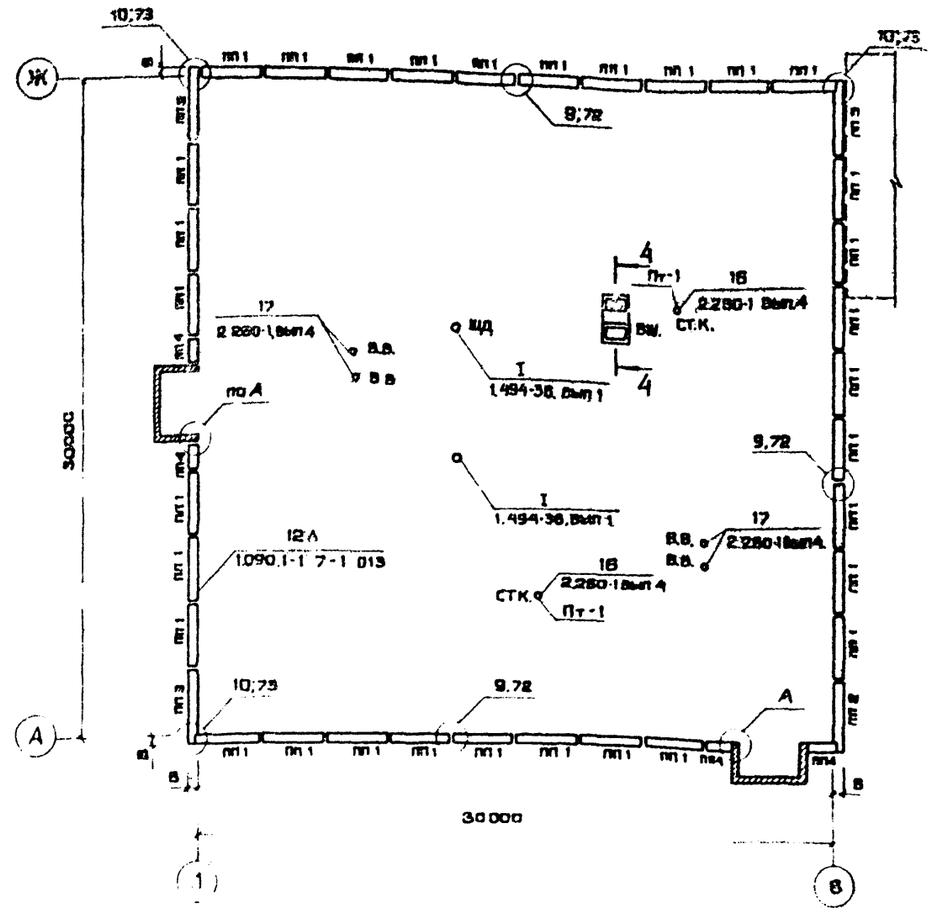

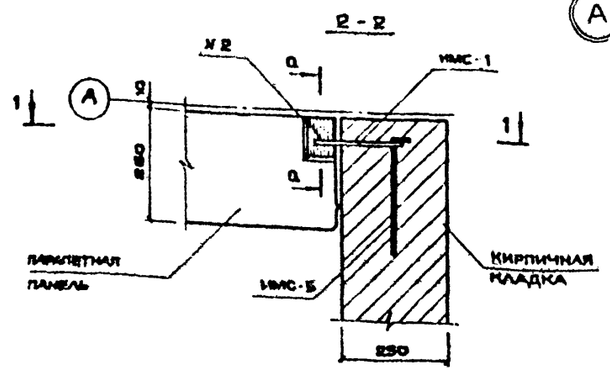

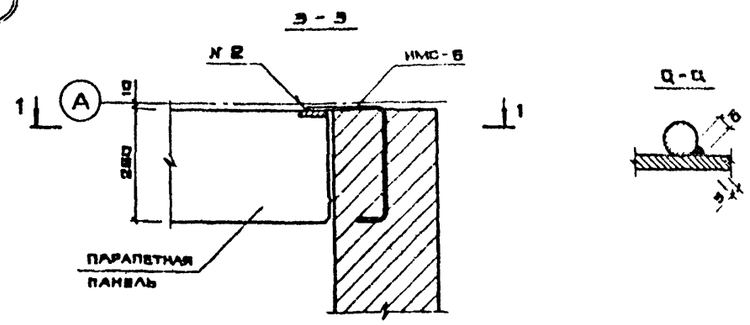

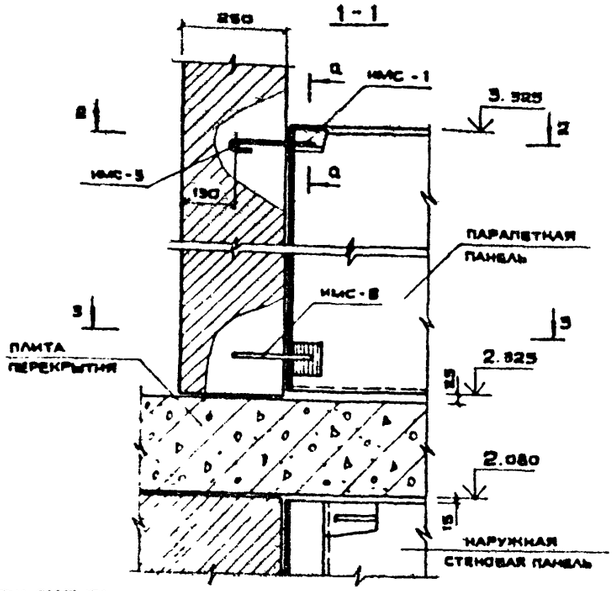

Спецификация к схемам расположения элементов парапета

Марка поз.	Обозначение	Наименование	Кол.	Масса ед.кг	Примечание
		Панели стеновые			
ПП 1	1.090.1-1 вып. 2-1	ПСП 30.10.2,6-п	32		
ПП 2		1ПСП 33.10.2,6-п	2		
ПП 3		2ПСП 33.10.2,6-п	2		
ПП 4		ПСП 12.10.2,6-п	4		
		Изделия соединительные			
МС 6	1.090.1-1 вып. 6-1	МС-6	38	0,26	
МС-25		МС-25	34	0,75	
МС-28		МС-28	4	1,53	
ИМС-1	АС 1.И1 - 07.00	ИМС-1	4	0,34	
ИМС-5	- 11.00	ИМС-5	4	0,4	
ИМС-6	- 12.00	ИМС-6	4	0,58	

Спецификация элементов крыши

Марка поз.	Обозначение	Наименование	Кол.	Масса ед.кг.	Примечание
		Изделия железобетонные			
ПР-1	1.138-10 вып. 1	1ПРЗ-19.12.14	15	75	
		Изделия металлические			
	2.260-1 вып. 3	Кровельная оцинков. сталь м³ δ=8 мм	52		
Пт-1	АС.1.И2-01.00	Пт-1	2	16,3	

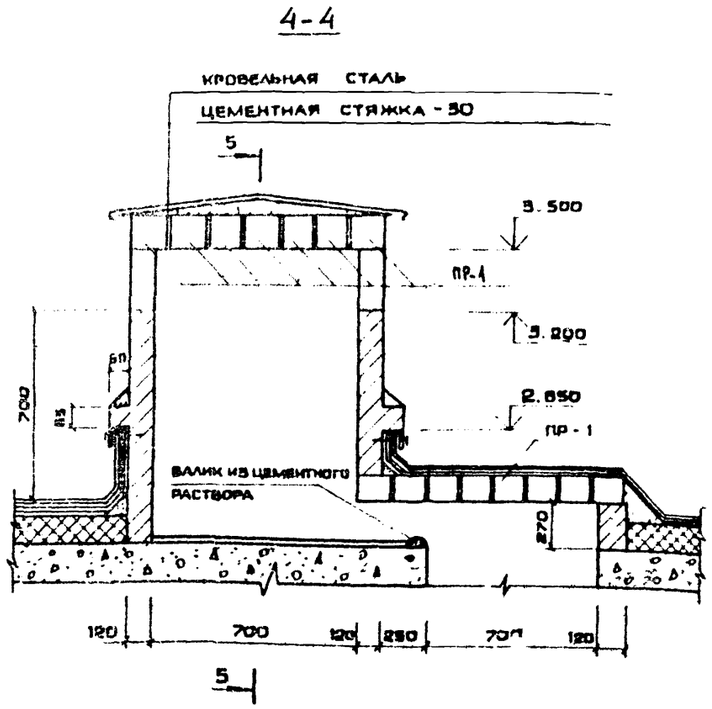

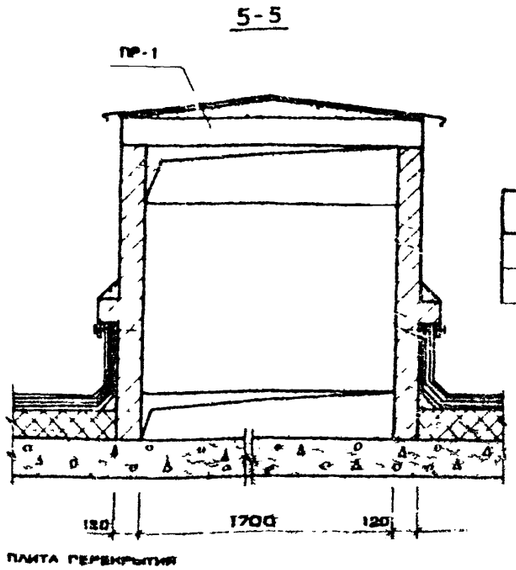

Толщина наружных стен, мм	В, мм
260	270
310	320

Рук М 7	Леонов	
Нормок	Тимофеев	
Гл. инж. М.	Шурмухина	
ГИП	Шурмухина	
ГАП	Смирнов	
РГА	Ишина	
Ст. инж.	Теплова	
ГАП	Смирнов	

Прибавки

Инв. №

281-8-6.84-АС1

Комплексный приемный пункт на 25 рабочих мест

Стадия	Лист	Листов
Р1	20	

Схема расположения парапетных панелей. План крыши

ЦНИИЭП торгово-бытовых зданий и туристских комплексов

20051-01

Т.п 281-8-6-84

Ал. I

Инв. № подл. | Подпись и дата | Взам. инв. №

Ал.I

Т п 281-8-6.84

Лестница N 1

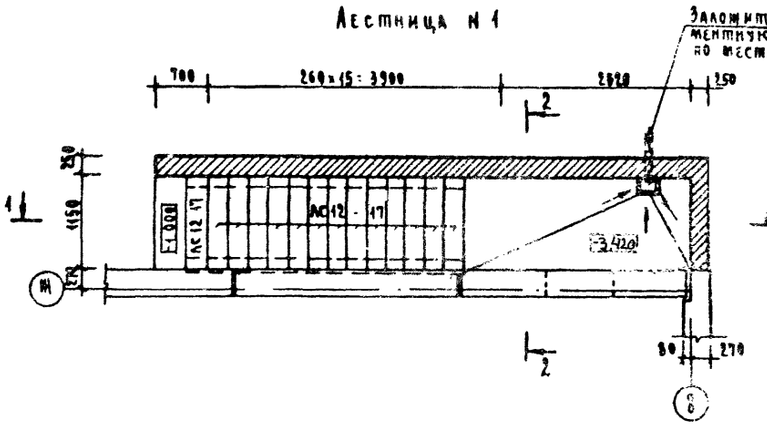

2-2

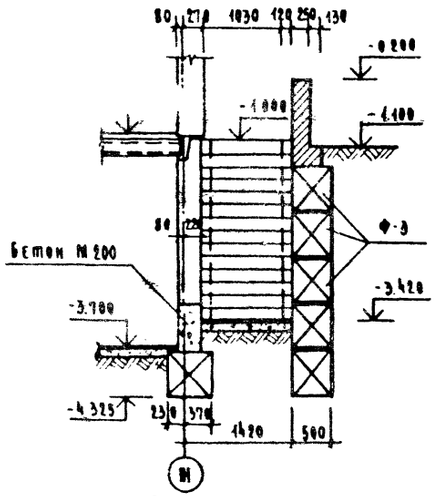

Спецификация к схемам расположения лестниц

Марка поз	Обозначение	Наименование	Кол	Масса ед.кг	Примечание
		Лестница N 1			
АС12-17	1056.1-1; вып. 1	АС12-17	14	130	
		Лестница N 2			
АС9-17	1055.1-1; вып. 1	АС9-17	5	100	
		Перемычки			
ПР-1	1138-10; вып. 2	2ПР3-11.38.6	6	72	
		Лестница N3			
АС15	1056.1-1; вып. 1	АС15	6	168	

1-1

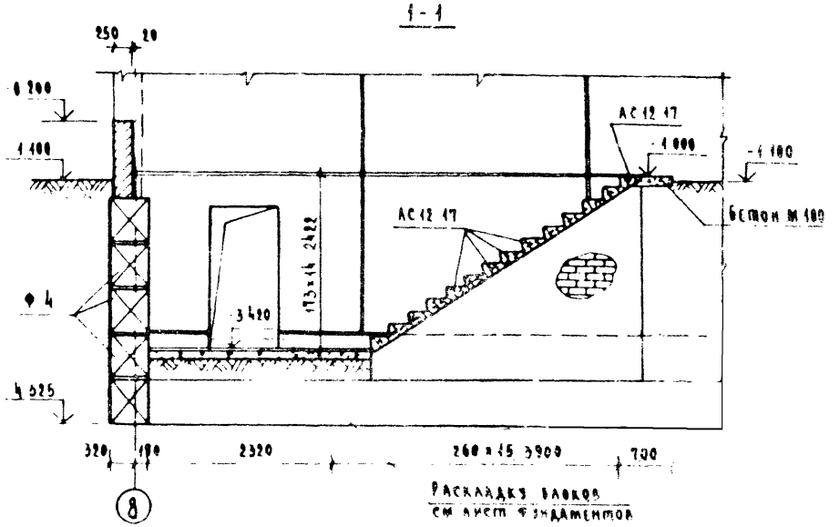

3-3

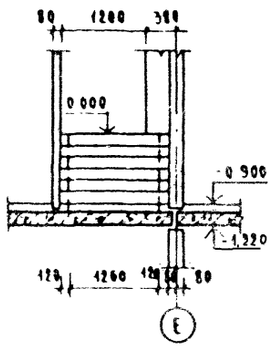

Лестница N2

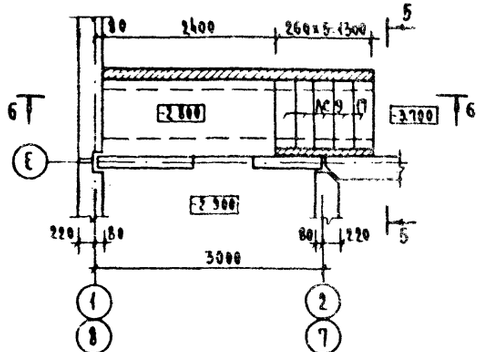

5-5

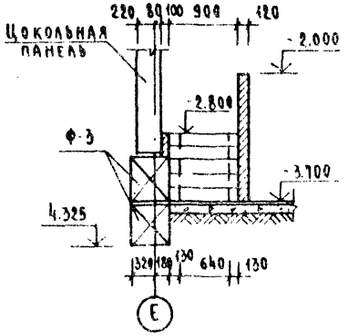

6-6

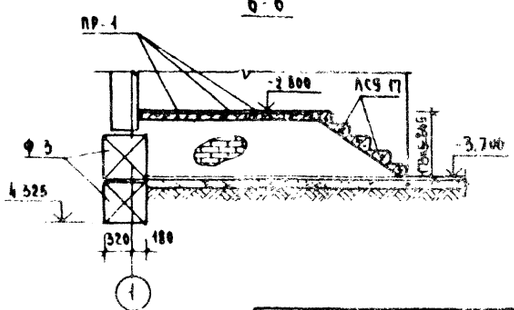

Лестница N 3

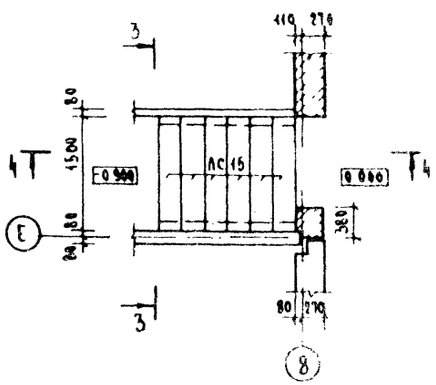

4-4

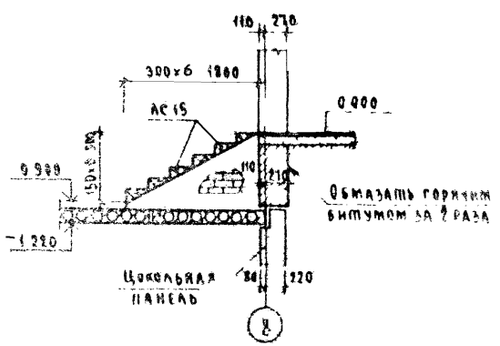

1 Все конструкции соприкасающиеся с грунтом обмазать горячим битумом за 2 раза
2 Лестницы замаркированы на листе 5; 6
3 Кирпичные стены выполнять из полнотелого красного кирпича М75 на растворе М50
4 Блоки стен подвала укладывать с перевязкой швов

Рук маст	Леонов		281 8-6.84 АС1
Н контр	Бабушкина		
Гл инж м	Шурмухина		Комплексный приемный пункт на 25 рабочих мест
Гип	Шурмухина		Стадия: Р; Лист: 21; Листов:
Гап	Смирнов		
Рук гр арх	Иошина		Схемы расположения элементов лестниц
Ст инж	Шеплова		ЦНИИЭП торгово-бытовых зданий и туристских комплексов
Рук гр инж	Бабушкина		

Привязан

Инв N°

Согласовано

Инв N° подл. | Подпись и дата | Взам инв N

Типовой проект 281-8-6.84 Ал

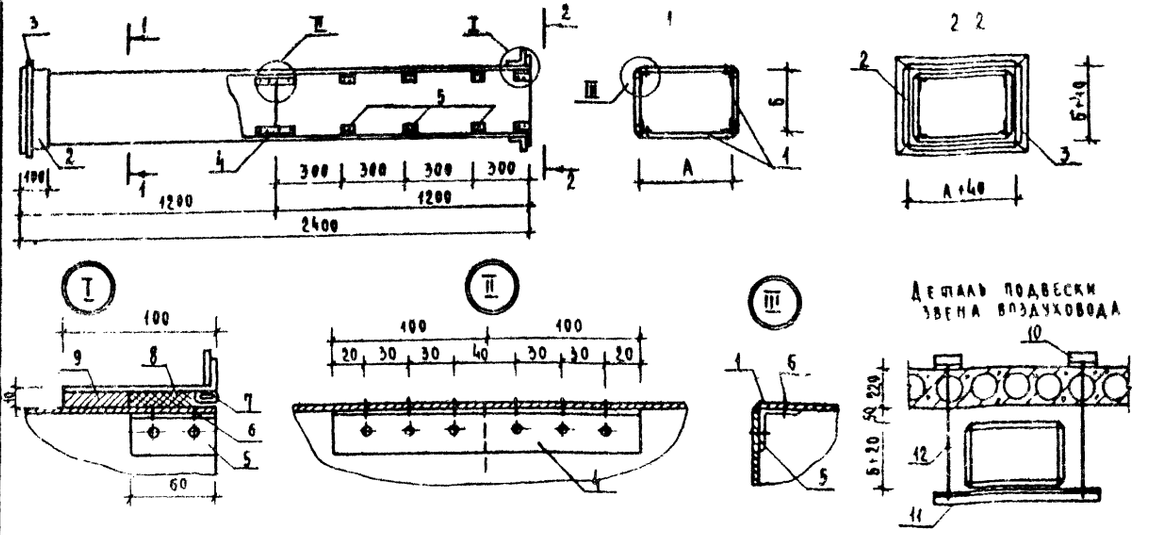

Тип	A мм	b мм
1	100	100
2	100	200
3	100	250
4	200	200
5	250	300
6	200	300
7	300	300
8	400	200
9	400	400
10	500	300
11	600	300

Марка поз	Обозначение	Наименование	Кол на тип 1	2	3	4	5	6	7	8	9	10	11	Масса ед.кг	Примечание
1		Асбоцементный лист ГОСТ 18124-75 δ 10													
		1200×80	8	4	4										
		180		4		8		4		4					
		230			4		4								
		280				4		4	8			4	4		
		380								4	8				
		480										4			
		580											4		
2		Лист Б ПН 01 ГОСТ 12865-74 δ 3 ПС ГОСТ 19903-74 07×420 мм	183	183	183	183	183	183	183	183	183	183	183	0,669	
3		Полоса Б-4-35 ГОСТ 103-76 Ст3 ГОСТ 535-79 ℓ 172	8	4	4										
		272		4		8		4		4					
		322			4		4								
		372				4		4	8			4	4		
		472								4	8				
		572										4			
		672											4		
4		Уголь 50×5 ГОСТ 19771-80 Ст3пс ГОСТ 380-71 ℓ 200	4	4	4	4	4	4	4	4	4	4	4		
5		ℓ 60	32	32	32	32	32	32	32	32	32	32	32		
6		Винт 4×16	176	176	176	176	176	176	176	176	176	176	176		
7		Уплотняющий канат пенька ⌀ 12мм	423	423	423	423	423	423	423	423	423	423	423		
		Уплотняющий раствор													
8		тип Г 0.001 м³	43	56	65	74	78	83	140	141	149	167	186		
9		тип Б 0.001 м³	68	70	82	93	101	104	170	172	187	210	233		
		Болт М6×20 ГОСТ 7798-80	6	6	6	8	8	8	8	12	12				
		Болт М8×25 ГОСТ 7798-80										18	20		
		Резина 3×20 п.м	10	11	12	13	14	14	14	17	20	23	25		
		Уголок Б-32×3-4 ГОСТ 8509-72 Ст3 ГОСТ 535-79													
10		ℓ 160	4	4	4	4	4	4	4	4	4	4	4		
11		200	2	2	2										
		300				2		2							
		350					2								
		400							2						
		500								2	2				
		600										2			
		700											2		
12		Ф10АI ГОСТ 5781-82 п.м	18	22	24	22	26	26	26	22	30	26	26		

1. Монтаж асбоцементных воздуховодов разрешается вести только специализированным организациям, ведущим монтаж стальных воздуховодов. Смонтированные воздуховоды подвергаются испытанию на плотность. Подсос или утечка воздуха в размере более 15% от расчетной производительности, в соответствии со СНиП 3-33-75 не допускается.
2. Муфта перед ее установкой внутри и торец воздуховода снаружи склеиваются тканью на водонепроницаемом клее, дающем надежную склейку металла и ткани. Закрепление муфты на воздуховоде производится в соответствии со СНиП 3-33-75 путем уплотнения зазора между муфтой и воздуховодом пеньковым канатом, смоченным казеиновым клеем и асбоцементным раствором с добавлением в него казеинового клея (тип Г), с последующим заполнением зазора асбоцементным раствором более густой консистенции, замешанном на расширяющемся цементе с добавлением казеинового клея (тип Б).
3. Муфты и фланец, предварительно перед установкой на воздуховод окрашиваются масляной краской.
4. Шов (см. узел Б) промазать мастикой из асбоцементного раствора с добавлением казеинового клея густой консистенции с последующей проклейкой 2 слоями ткани.
5. Каждое звено воздуховода перед отправкой на строительную площадку должно испытываться на плотность.
6. На чертеже дана максимальная длина звена, которая при необходимости может быть уменьшена.
7. При подвеске воздуховода, звено должно опираться в двух точках таким образом, чтобы опоры располагались по обе стороны шва, желательно на равных расстояниях от него и от фланцевого соединения.
8. После окончания монтажа воздуховоды штукатурятся по сетке толщиной 20мм.

Привязан

Инв. №

Гл. инж. проекта	Леонов		
Н. контр.	Бабушкина		
Гл. инж.	Шумихина		
ГИП	Шумихина		
ГАП	Смирнов		
Рук. гр.	Ношина		
Ст. инж.	Неплова		
Рук. гр.	Бабушкина		

281-8-6.84-АС1

Комплексный приемный пункт на 25 рабочих мест

Конструкция звена асбоцементного воздуховода

Стадия	Лист	Листов
Р	22	

ЦНИИЭП торгово-бытовых зданий и туристских комплексов

Марка поз.	Обозначение	Наименование	Кол.	Масса ед. кг	Примечание
		Панели наружные стеновые			
		Панели цокольные			
ПСЦ-1	1.090.1-1 Вып 1-1	ПСЦ 30 21 35 П	49		
ПСЦ-2		3ПСЦ 33 21 35 П	1		
ПСЦ-3		2ПСЦ 33 21 35 П	3		
ПСЦ-4		2ПСЦ 29 21 35 П	4		
ПСЦ-5		1ПСЦ 29 21 35 П	4		
ПСЦ-6		2ПСЦ 30 21 35 П	2		
ПСЦ-7	1.090.1-1 Вып 1-1	1ПСЦ 30 21 35 В	7		
		Панели стеновые			
ПН1	1.090.1-1 Вып 2-1	1ПС 33 33 40 П	2		
ПН2		2ПС 33 33 40 П	2		
ПН3а	281-8-6.84 АС1 ИМ 0200	3ПСД 30 33 40 П 2а	1		
ПН4	1.090.1-1 Вып 2-1	ПС 30 33 40 В	6		
ПН5а	281-8-6.84 АС1 ИМ 0300	6ПСО 30 33 40 В 1а	18		
ПН5б	0400	6ПСО 30 33 40 П 1б	3		
ПН6	1.090.1-1 Вып 2-1	ПС 12 33 40 П	4		
ПН7		1ПСД 30 33 40 П-2	1		
ПН8а	281-8-6.84 АС1 ИМ 0400	2ПСД 30 33 40 П 2а	1		
ПН9а	0500	2ПСА 30 33 40 П 2а	1		

Марка поз	Обозначение	Наименование	Кол	Масса ед. кг	Примечание
		Панели внутренние стеновые			
		Панели цокольные			
ПВц-1	1.090.1-1 Вып 3-1	ВВЦ 30 19-4т	14		
		Панели стеновые			
ПВ1	1.090.1-1 Вып 4-1	1ПВ 30 30-4т	1		
ПВ2		ПВ 30 30-4т	3		
ПВ3		ПВ 29 30-4т	2		
ПВ4		1ПВР 30 30 10-4т	2		
ПВ5		ПВГ 29 30 13-4т	2		
ПВ6		ДВГ 30 30 13-4т	6		
ПВ7		ПВТ 30 30 9-4т	5		
ПВ8		ПВР 30 30 10-4т	2		
ПВ9		ПВ 30 30-4тв	9		
ПВ10		ПВГ 30 30 13-4тв	6		
ПВ11		ПВР 30 30 15-3т	1		
		Панели парапетные			
		Панели стеновые			
ПП1	1.090.1-1 Вып 2-1	ПСП 30 10 31 П	32		
ПП2		1ПСП 33 10 31 П	2		
ПП3		2ПСП 33 10 31 П	2		
ПП4		ДСП 12 10 31-П	4		

Марка поз	Обозначение	Наименование	Кол	Масса ед. кг	Примечание
		Изделия соединительные			
МС-1	1.090.1-1 Вып 8-1	МС-1	95	0.56	
МС-2		МС-2	95	0.42	
МС-4		МС-4	64	0.25	
МС-5		МС-5	178	0.18	
МС-6		МС-6	64	0.3	
МС-8		МС-8	38	0.26	
МС-9		МС-9	16	0.23	
МС-11		МС-11	4	0.54	
МС-12		МС-12	4	0.89	
МС-14		МС-14	8	0.36	
МС-15		МС-15	4	0.47	
МС-18		МС-18	74	0.82	
МС-25		МС-25	34	0.715	
МС-28		МС-28	4	1.53	
ИМС-1	281-8-6.84-АС1 ИМ-0700	ИМС-1	16	0.34	
ИМС 2	-0800	ИМС-2	6	0.62	
ИМС 3	-0900	ИМС-3	6	2.75	
ИМС 4	-1000	ИМС-4	6	0.52	
ИМС 5	-1100	ИМС-5	4	0.4	
ИМС 6	-1200	ИМС 6	4	0.58	

Инв. № подл. | Подпись и дата | Взам. инв. №

Привязан

Инв. №

Рук. маст.	Кедров	
Н. контр.	Бабушкина	
Гл. инж.	Шумушина	
ГИП	Шумушина	
ГАП	Смирнов	
Вед. грав.	Мошина	
Стажир.	Пилова	
Рук. группы	Бабушкина	

281 8-6 84 АС1

Комплексный приемный пункт на 25 рабочих мест

Спецификация к схемам расположения панелей при толщине наружних стен 400 мм

Стадия	Лист	Листов
Р	23	

ЦНИИЭП торговых зданий и туристских комплексов

Типовой проект 281-8-6.84 Альбом I

ТИПОВОЙ ПРОЕКТ
281-8-6.84
ТХМ-технология и механизация

Проект утвержден
Госгражданстроем
Приказ №126 от 29.4 1982г.

Рабочая документация
введена в действие ЦНИИЭП
торгово-бытовых зданий и
туристских комплексов
Приказ №70 от 28.9.1984

Таблица 1

Ведомость рабочих чертежей

Лист	Наименование	Примечание
1	Общие данные /начало/	
2	Общие данные /окончание/	
3	План 1 этажа	
4	Подъемный стол ПС-500 Установочный чертеж	

Таблица 2

Ведомость ссылочных и прилагаемых документов

Обозначение	Наименование	Примечание
	Ссылочные документы	
Серия 1271-3	Каталог специального оборудования и мебели производственных помещений и салонов предприятий бытового обслуживания	
	Прилагаемые документы	
281-8-684-ТХМ СО	Спецификация оборудования	

Общие указания
Технология

В составе встроенно-пристроенного предприятия бытового обслуживания предусмотрены.

- комплексный приемный пункт на 25 р.м
- приемный пункт-прачечной на 800кг сухого белья в смену

Комплексный приемный пункт на 25 рабочих мест КПП представляет населению жилой зоны города следующие виды бытовых услуг:

- прием заказов на изготовление, ремонт и срочный ремонт обуви – 3р.м
- прием заказов на изготовление, ремонт и обновление, мелкий ремонт швейных изделий – 7р.м
- прием заказов на изготовление и ремонт трикотажных изделий – 1р.м
- прием заказов в химчистку и крашение – 2р.м
- прием заказов на изготовление и ремонт металлоизделий и бытовой техники, мелкий ремонт металлоизделий – 1р.м
- прием заказов и срочный ремонт часов – 1р.м
- прокат предметов домашнего обихода и культурно-бытового назначения – 1р.м
- парикмахерская, в том числе
  - женский зал – 5р.м
    /в том числе 1 маникюр/
  - мужской зал – 3р.м
- бюро обслуживания /прием заказов, заявок на выполнение широкого набора услуг предприятиями централизованного выполнения заказов специализированными предприятиями и на дому у заказчика, информация/ – 1р.м

Итого – 25р.м

Привязка настоящего типового проекта выполнена в соответствии с действующими нормами и правилами

Гл. инженер проекта

Настоящий проект выполнен в соответствии с действующими нормами и правилами

Гл. инженер проекта Дырченко

Гл. инженер проекта Проскурина

Согласовано

Инв. № подл. | Подпись и дата | Взам. инв. №

Нач. отд.	Калыгин		
Н. контр.	Куличенко		
ГИП	Дырченко		
Вед. инж.	Печникова		
Ст. инж.	Суворова		

Привязан

281-8-6.84-ТХМ

Комплексный приемный пункт на 25 рабочих мест	Стадия	Лист	Листов
	Р	1	4
Общие данные /начало/	ЦНИИЭП торгово-бытовых зданий и туристских комплексов		

Прием заказов на все виды услуг осуществляется в залах для посетителей. В мастерских производятся мелкий и частично средний ремон обуви, обновление и мелкий ремонт швейных изделий, мелкий ремонт металлоизделий / изготовление ключей, точка коньков / и бытовой техники, в основном, в присутствии заказчика. Крупный ремонт обуви, бытовой техники, изготовление швейных, трикотажных изделий и металлоизделий, пошив обуви по индивидуальным заказам, а также чистка одежды с полной обработкой производятся в специализированных предприятиях города.

Режим работы КПП принят полуторасменный. Парикмахерская работает в две смены.
Количество рабочих дней в году - 305.
Общий штат работающих - 47 человек.
В максимальную смену работает - 29 человек
в том числе: 9 - мужчин и 20 - женщин
Годовой объем работ - 153,7 тыс рублей

Приемный пункт прачечной на 800кг сухого белья в смену.
Работа приемного пункта прачечной предусмотрена по бесконтактному методу. Сдача белья в стирку осуществляется через специальный приемный люк.
Стирка белья с полной обработкой производится в специализированном предприятии
Режим работы - двухсменный
Штат работающих - 4 человека
Годовой объем работ - 16.6 тыс рублей

Таблица 3

Производственная программа

Наименование видов услуг	Кол. производственных рабочих и приемщиц	Выработка на 1 рабочего в год в рублях	Годовой объем работ в тыс. руб.
Ремонт обуви	4	3500	14.0
Ремонт швейных изделий	10	3300	33.0
Прием заказов на изготовление и ремонт трикотажных изделий	1	3500	0.4
Приемный пункт химчистки	3	4575	13.7
Ремонт часов	1	5200	5.2
Ремонт металлоизделий	1	5200	5.2
Пункт проката	2	7000	14.0
Парикмахерская	15	3400	51.0
Бюро обслуживания	4	4300	17.2
Итого	41		153.7

Таблица 4

Состав работающих

Категория по сан нормам	Количество работающих			
	Макс смена		Всего	
	Мужчин	Женщин	Мужчин	Женщин
Производственный персонал				
I а	5	14	8	25
I р	3	3	3	5
Итого	8	17	11	30
Административно-управленческий и непроизводственный персонал				
I а	1	1	1	2
I б		2	—	3
Итого	1	3	1	5
Всего по КПП	9	20	12	35
	29		47	

Механизация.

Доставка грузов осуществляется универсальным автотранспортом, преимущественно средней грузоподъемности.

Разгрузка автотранспорта, доставляющего грузы в комплексный приемный пункт, осуществляется со стороны фасада по оси „Ж" на крытую разгрузочную площадку.

Разгрузочная площадка оборудована подъемным столом „ПС-500, посредством которого осуществляется съем тяжелых грузов с автомашин.

Прием чистого белья осуществляется через люк-окно непосредственно в кладовую чистого белья.

Транспортировка доставленных грузов в кладовые на хранение осуществляется грузовыми тележками ТГ-250, ТГ-125.

Уборка подсобных помещений, салонов осуществляется электромеханическими агрегатами.

Согласовано
Инв. № подл. | Подп. и дата | Взам. инв. №

281-8-6.84-ТХМ

Привязан

Нач. отд.	Калугин	
Н. контр.	Кулинченко	
ГИП	Дурченко	
Нач. инж.	Пономарев	
Нач. инж.	Сухарева	

Комплексный приемный пункт на 25 рабочих мест

Стадия	Лист	Листов
Р	2	

Общие данные (окончание)

ЦНИИЭП Торгово-бытовых зданий в Украинской ССР

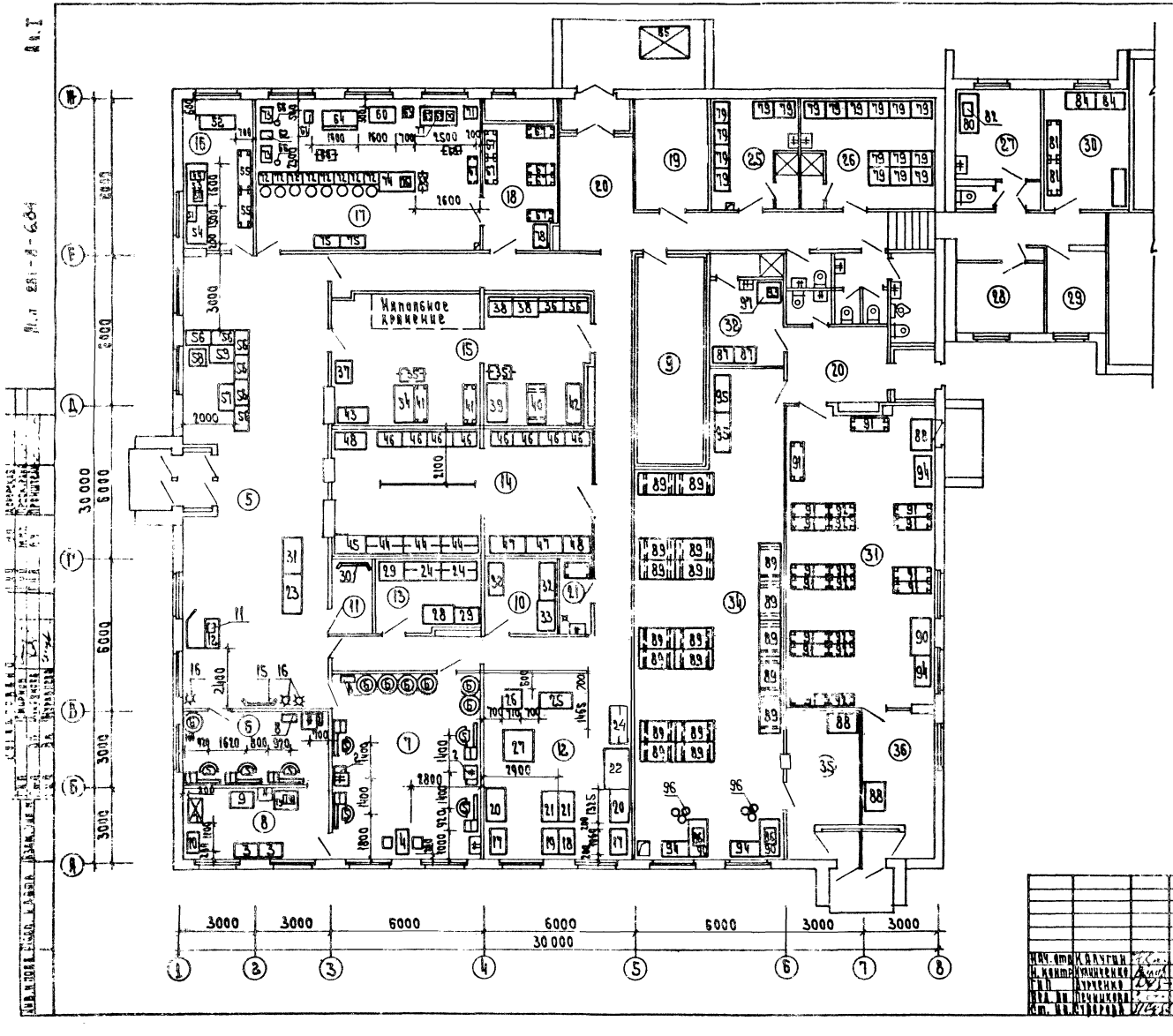

Экспликация помещений

Пом.	Наименование
5	Зал приема и выдачи заказов
6	Мужской зал парикмахерской
7	Женский зал парикмахерской
8	Подсобное помещение
9	Вентиляция
10	Кладовая трикотажных изделий
11	Кабина для примерки
12	Цех ремонта и обновления швейных изделий
13	Кладовая швейных изделий
14	Кладовая приемного пункта химчистки и крашения одежды
15	Кладовая пункта проката
16	Мастерская ремонта металлоизделий и бытовой техники
17	Салон срочного ремонта и приема заказов на изготовление обуви
18	Кладовая обуви
19	Электрощитовая
20	Разгрузочная площадка
21	Кладовая уборочного инвентаря
25	Мужской гардероб с душевой
26	Женский гардероб с душевой
27	Комната персонала
28	Кабинет директора
29	Контора
30	Помещение выездных мастеров
31	Кладовая чистого белья
32	Комната персонала с гардеробом и душевой
34	Помещение сортировки и хранения грязного белья
35	Ожидальная приема грязного белья
36	Ожидальная выдачи чистого белья

Привязан

Инв. №

281-8-6.84-ТХМ

Нач. отд.	Калугин		
Н. контр.	Кулинченко		
ГИП	Дурненко		
Нач. пр.	Печникова		
Ст. ин.	Суворова		

Комплексный приемный пункт на 25 рабочих мест

План 1 этажа

Стадия	Лист	Листов
Р	3	

ЦНИИЭП торгово-бытовых зданий и туристских комплексов

Ал. I

Т. п. 281-8-6.84

А-А повернуто

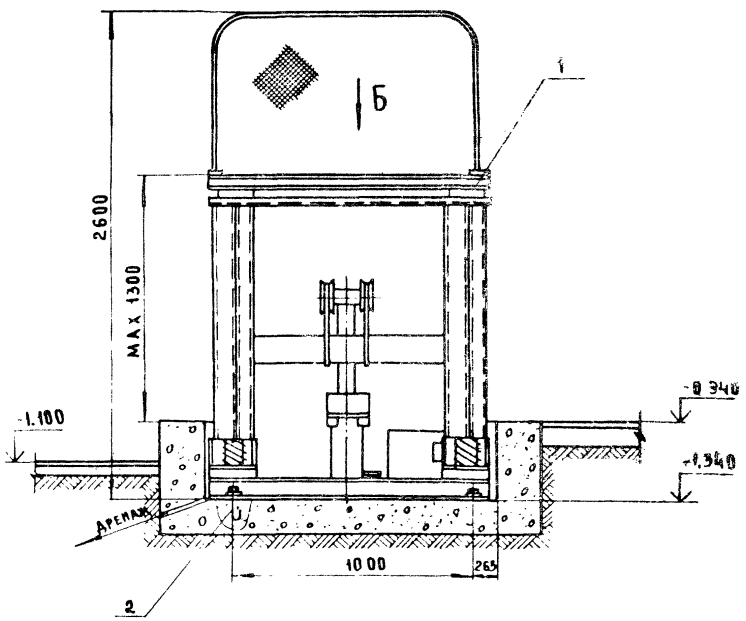

Схема расположения фундаментных болтов

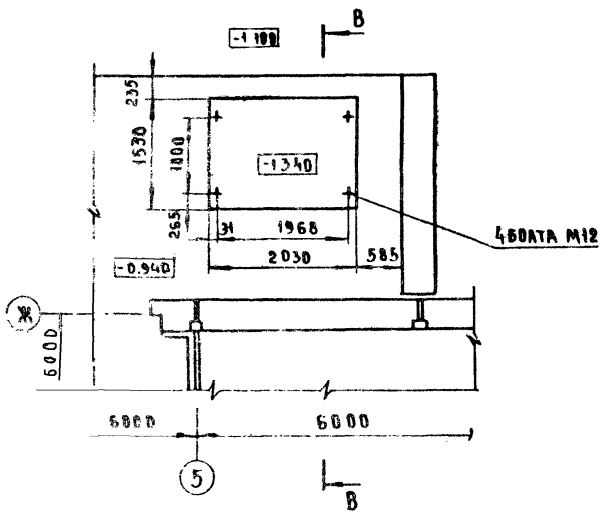

В-В повернуто

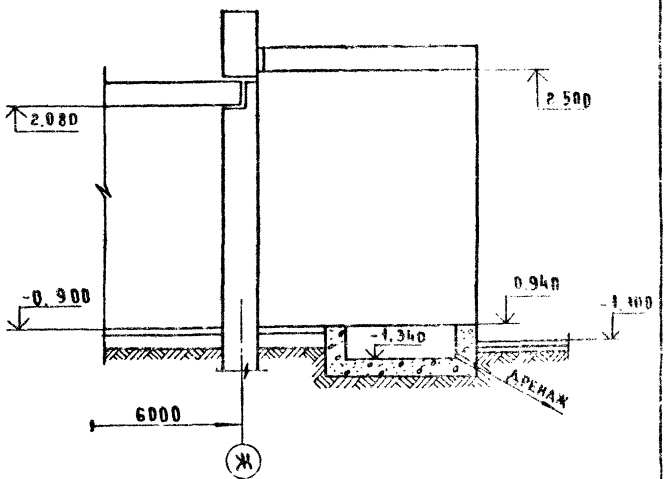

Спецификация элементов монтажа подъемного стола ПС-500

Марка поз.	Обозначение	Наименование	Кол.	Масса ед., кг	Примеч.
1	Киевский опытный завод	Подъемный стол ПС-500			
	торгового машиностроения	2000×1500×2600	1	750	2.5 квт
2	ГОСТ 24379.1-80	Болт 1.2 М12×300 В Ст3 пс2	4	0.35	

Вид Б

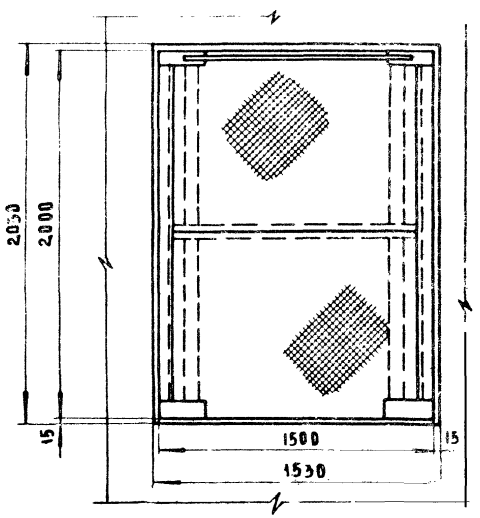

Фрагмент плана 1 этажа

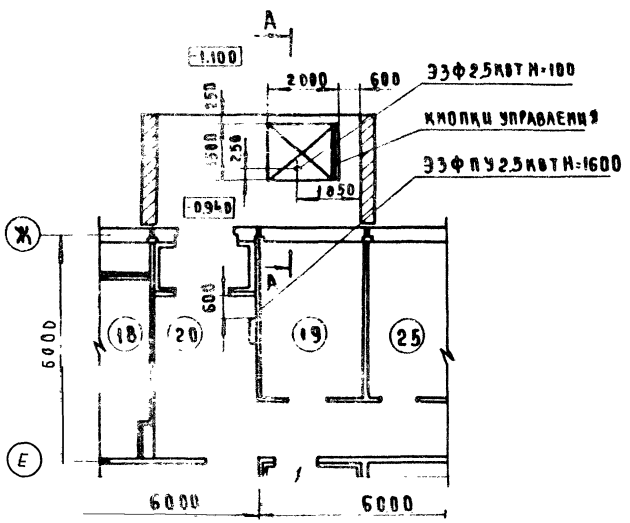

Техническая характеристика подъемного стола ПС-500

Грузоподъемность, кг	500
Максимальная высота подъема, мм	1300
Установочная мощность, квт	2.5

Лист 3

Привязан				281-8-6.84-ТХМ
	Нач. отд.	Калугин		Комплексный приемный пункт на 25 рабочих мест
	Н. контр.	Кулинченко		Стадия: Р; Лист: 4; Листов:
	Гип	Проскурина		Подъемный стол ПС-500
	Ст. инж.	Разводовская		Установочный чертеж
Инв. №	Ст. инж.	Филюкова		ЦНИИЭП торгово-бытовых зданий и туристских комплексов

Согласовано

Гап мастер	Смирнов	
Гип мастер	Шурмухина	
Гип технолог	Дурченко	

Инв. № подл.	Подпись и дата	Взам. инв. №

Типовой проект 281-8-6.84 Альбом I

Типовой проект
281-8-6.84
ОВ отопление и вентиляция

Технический проект
Утвержден Госгражданстроем
Приказ № 128 от 29.4.1982

Рабочие чертежи введены в действие ЦНИИЭПторгово-бытовых зданий и туристских комплексов г. Москва
Приказ № 70 от 28.9.1984

План схема

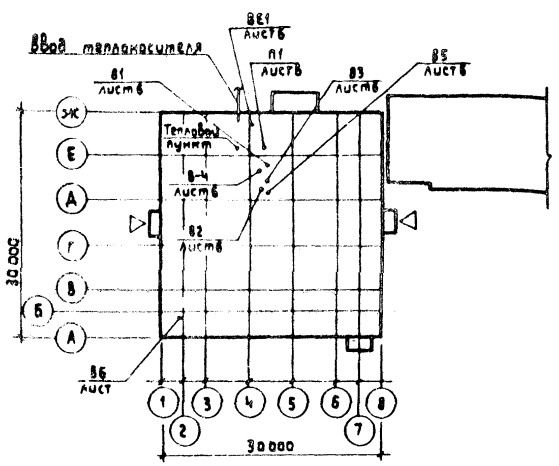

Ведомость рабочих чертежей основного комплекта

Лист	Наименование	Примечание
1	Общие данные (начало)	
2	Общие данные (продолжение)	
3	План технического подполья	
4	План 1 этажа	
5	Схема системы отопления. Узел управления.	
6	Схемы систем вентиляции П1, В1÷В6, ВЕ1	
7	Установка системы П1, В1÷В5.	
8	Установки систем П1, В1÷В5	

Ведомость ссылочных и прилагаемых документов

Обозначение	Наименование	Примечание
	Ссылочные документы	
1.494-10; 1.494-8	Решетки щелевые и регулируемые типа РиРРА	
5.904-5	Гибкие вставки к центробежным вентиляторам	
5.904-4	Двери и люки для вентиляционных камер	
5.904-13. В. 1-1	Заслонки воздушные унифицированные	
1.494-32	Зонты и дефлекторы вентиляционных систем	
4.904-25	Подставки под калориферы П0025	
	Прилагаемые документы	
281-8-6.84-ОВ ВМ	Ведомость материалов	
281-8-6.84-ОВ СО	Спецификация оборудования	

Показатели расхода черных материалов

Вид систем	Расход черных металлов			
	Всего т		На 1м² общей площади кг	
	стали	чугуна	стали	чугуна
отопление	1,775	3,132	1,45	2,56
В том числе отопительные приборы	0,180	2,90	0,147	2,36
Вентиляция	0,722	—	0,59	—

Основные показатели по чертежам отопления и вентиляции

Наименование здания (сооружения) помещения	Об'ем м³	Периоды года tн°С	Расход тепла Вт/ккал.час: на отопление	на вентиляцию	на воздушно-тепловые завесы	на горячее водоснабжение	Общий	Установленная мощность электродвигат в кВт
КПП на 25 рабочих мест		-20	65488 / 56455	110200 / 95000	— / —	133400 / 115000	309088 / 266455	4,93
		-30	75516 / 65100	142100 / 122500	— / —	133400 / 115000	351016 / 302600	
		-40	79808 / 68800	171680 / 148000	— / —	133400 / 115000	384888 / 331800	

Привязка настоящего типового проекта выполнена в соответствии с действующими нормами и правилами
Гл. инженер проекта привязки

Настоящий проект выполнен в соответствии с действующими нормами и правилами в том числе по взрыво-пожарной безопасности
Гл. инженер проекта /Лукьянова/

Согласовано

Взам. инв. №

Подпись и дата

Инв. № подл.

Привязан

Инв. №

281-8-6.84-ОВ

Нач отд	Вепринский	
Н.контр.	Зудина	
Гл.спец.	Кириллова	
ГИП	Лукьянова	
Рук.гр.	Киселева	
Ст.инж.	Урьев	

Комплексный приемный пункт на 25 рабочих мест

Стадия	Лист	Листов
Р	1	8

Общие данные (начало).

ЦНИИЭП торгово-бытовых зданий и туристских комплексов

Типовой проект 281-8-6.84 Альбом I

Характеристика отопительно-вентиляционных систем

Обозначение системы	Кол. систем	Наименование обслуживаемого помещения технологического оборудования	Тип установки	Вентилятор: Тип исполнение по взрывозащите	Вентилятор: №	Вентилятор: Схема исполнения	Вентилятор: Положение	Вентилятор: L м³/час	Вентилятор: P кгс/м²	Вентилятор: n об/мин	Электродвигатель: Тип исполнение по взрывозащите	Электродвигатель: N кВт	Электродвигатель: n об/мин	Воздухонагреватель: Тип	Воздухонагреватель: №	Воздухонагреватель: Кол.	Воздухонагреватель: т-ра нагрева °С от	Воздухонагреватель: т-ра нагрева °С до	Воздухонагреватель: Расход тепла ккал/час	Воздухонагреватель: ΔP кгс/м²	Примечание
П1	1	Салон, цеха и подсобные помещения	А6,3105-1	ВЦ4-70	6,3	1	Л0°	9155	50	950	4А100LВ6	2,2	950	КВБА	6П	2	-20	+16	95 000		
														КВСА	8П	2	-30	+16	122 500		
														КВБА	7	2	-40	+16	148 000		
В1	1	Санузлы и душевые	А2,5100-1	ВЦ4-70	2,5	1	П0°	1075	12	1400	4АА56А4	0,12	1400	—	—	—	—	—	—	—	
В2	1	Помещение сортировки и хранения грязного белья, кладовые	А4100-2	ВЦ4-70	4	1	П0°	2195	48	1410	4А71В4			—	—	—	—	—	—	—	
В3	1	Женский и мужской залы парикмахерской кладовые обуви, химчистки	А5090-2	ВЦ4-70	5	1	Л0°	4195	55	1410	4А80В4	1,5	1410	—	—	—	—	—	—	—	
В4	1	Машина для обработки деталей низа обуви	А2,5100-1	ВЦ4-70	2,5	1	Л0°	290	18	1400	4АА56А4	0,12	1400	—	—	—	—	—	—	—	
В5	1	Манекен паровоздушный	А2,5100-1	ВЦ4-70	2,5	1	Л0°	680	15	1400	4АА56А4	0,12	1400	—	—	—	—	—	—	—	
В6	1	Вытяжной шкаф (подсобное помещение)	—	06-300	4	—	—	720	12	1375	4АА56А4	0,12	1375	—	—	—	—	—	—	—	

Удельные расходы тепла

Наименование	Показатель при расчетной температуре °С: -20	-30	-40
Площадь здания общая	1223,3		
Площадь здания полезная м²	1197,9		
Удельный расход тепла на отопление на 1м² полезной пл.	47,1	54,3	57,4
Удельная поверхность нагрева отопительных приборов на 1м² полезной площади экм/м²	0,11	0,12	0,126

Коэффициент теплопередачи ккал/час м²/град

Наименование ограждений	К- при расчетной температуре: -20°С	-30°С	-40°С
Стеновая панель	0,93	0,93	0,82
Покрытие	0,77	0,61	0,51
Окно	2,7	2,7	1,67

Общие указания

Проект выполнен в соответствии со СНиП II-33-75 и СНиП II-80-75

Проект разработан для климатических районов с расчетной зимней температурой -20°С; -30°С; -40°С

Теплоснабжение здания осуществляется от внешних теплосетей с параметрами теплоносителя 150°-70°, горячее водоснабжение-централизованное.

Присоединение систем отопления через элеватор

Расчетные потери давления в системе отопления составляют 800 кгс/м²

В качестве нагревательных приборов приняты радиаторы М-140 АО, конвекторы „Ритм".

Регулировка теплоотдачи нагревательных приборов осуществляется кранами двойной регулировки и запорной арматурой

Воздухоудаление из системы отопления осуществляется воздуховыпускными кранами, установленными на приборах

Трубопроводы систем отопления и теплоснабжения прокладываются в техподполье Магистральные трубопроводы изолируются минеральной ватой δ=40мм с последующей оберткой лакостеклотканью

Воздуховоды всех систем изготовлены из асбоцементных листов, за исключением воздуховодов вентканеры, а также фасонных частей, которые должны изготовляться из металла.

Все металлические части систем вентиляции после монтажа окрасить масляной краской за 2 раза.

Монтаж систем отопления и вентиляции производить в соответствии со СНиП III-28-75

Для замены вентоборудования используется грузовая тележка ТГ-125 (см проект ТХМ лист)

Согласовано:

Инв. № подл. | Подпись и дата | Взам. инв. №

Привязан

Инв. №

Нач. отд.	Вепринский	
Н. контр.	Зудина	
Гл. спец.	Кириллова	
ГИП	Лукьянова	
Рук. гр.	Киселева	
Ст. инж.	Урьев	

281-8-6.84-ОВ

Комплексный приемный пункт на 25 рабочих мест

Стадия	Лист	Листов
Р	2	

Общие данные /окончание/

ЦНИИЭП торгово бытовых зданий и туристских комплексов

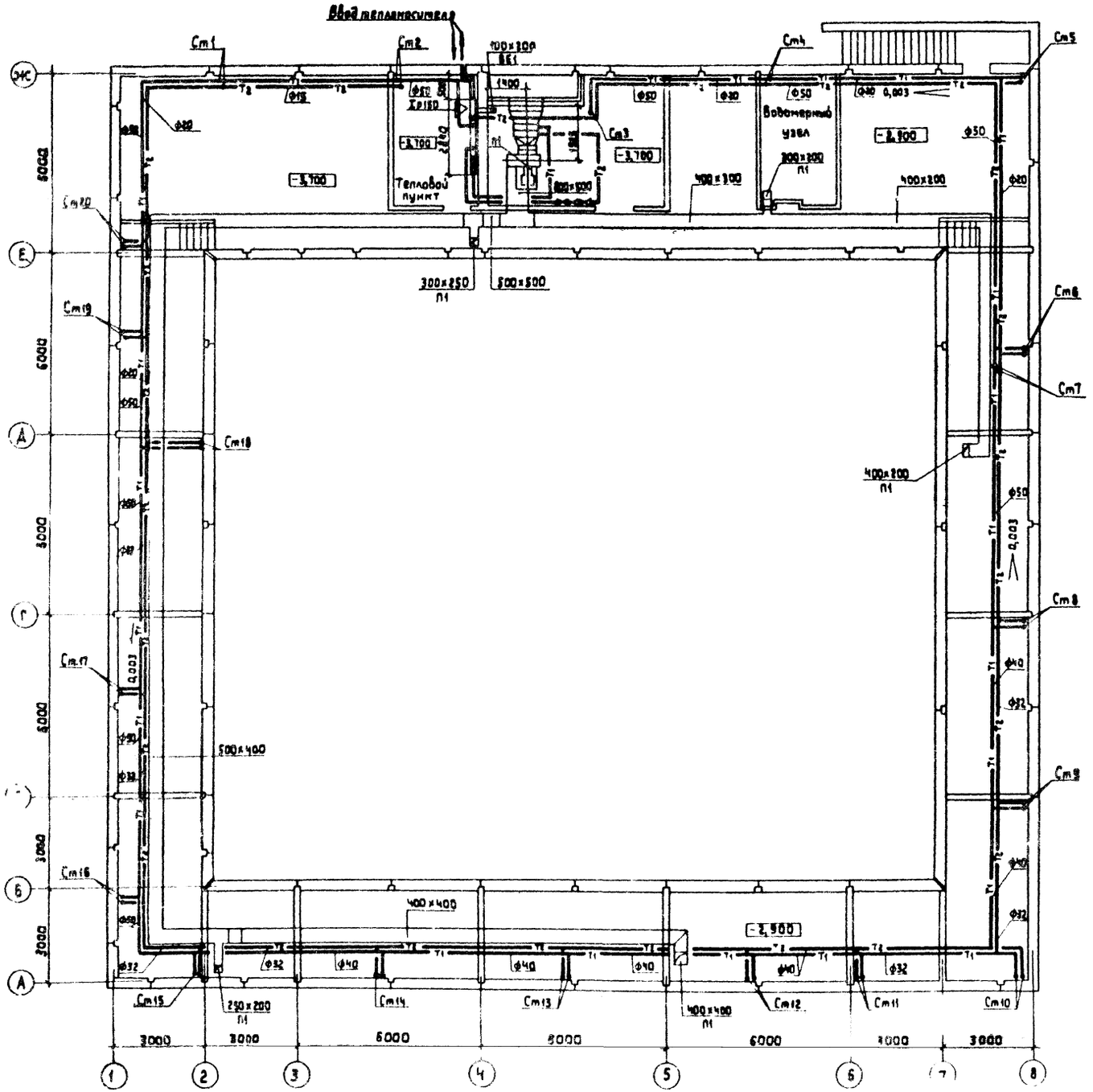

Типовой проект 281-8-6.84 Альбом I

Инв. № подл. | Подпись и дата | Взам. инв. №

Согласовано

Рук. гр. ВС | Дорожная | Гип. техн. | Дурченко

Привязан

Инв. №

				281-8-6 84-ОВ			
Нач. отд.	Вепринский			Комплексный приемный пункт на 25 рабочих мест.	Стадия	Лист	Листов
Н. контр.	Зудина				Р	3	
Гл. спец.	Кириллова			План технического подполья	ЦНИИЭП торгово-бытовых зданий и туристских комплексов		
ГИП	Лукьянова						
Рук. гр.	Киселева						
Ст. инж.	Уварова						

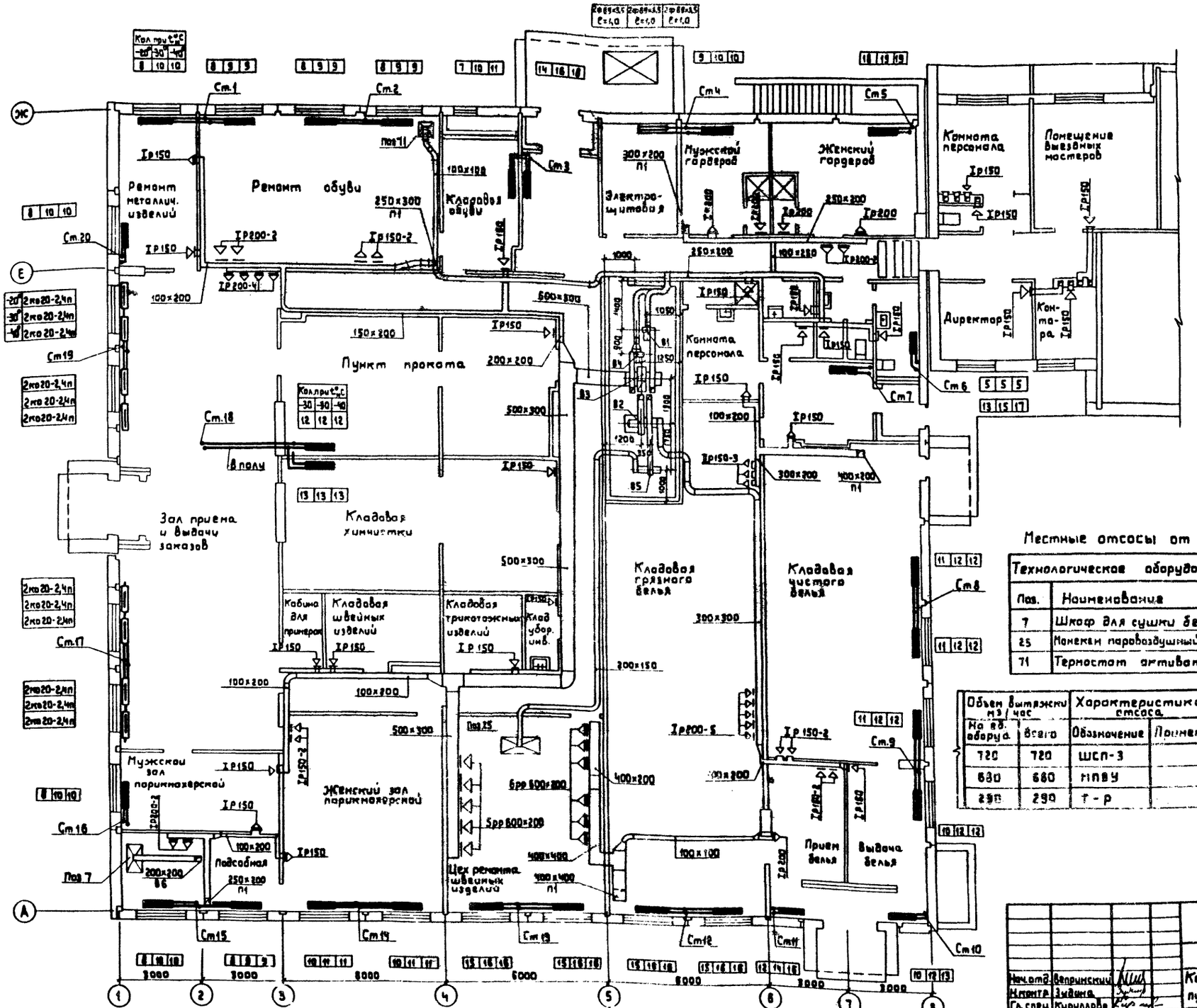

Местные отсосы от технологического оборудования

Технологическое оборудование			Характеристика выделяющейся вредности
Поз.	Наименование	Кол.	
7	Шкаф для сушки белья	1	тепло
25	Манекен паровоздушный МПВУ	1	тепло
71	Термостат активатор	1	тепло

Объем вытяжки м³/час		Характеристика местного отсоса		Обозначение системы	Примечание
На об. оборуд.	Всего	Обозначение	Применяемые документы		
720	720	ШСП-3		В6	
680	680	МПВУ		В5	
290	290	Т-Р		В4	

Привязан

Инв.№

Нач.отд.	Запринский		281-8-6.84-ОВ
Инженер	Зайцева		
Гл.спец.	Кириллова		
ГИП	Лукьянова		Комплексный приемный пункт на 25 рабочих мест. Стадия Р, Лист 4, Листов
Рук.гр.	Киселева		План 1 этажа.
Ст.инж.	Уварова		ЦНИИЭП торгово-бытовых зданий и туристских комплексов

Согласовано

Инв.№ подл. | Подпись и дата | Взам. инв.№

ГИП | ГИП ВК

Рук.гр. 30 | Тип техн. | Архитектура

Альбом 1991

Типовой проект 281-8-6.84 Альбом 1

А4.1

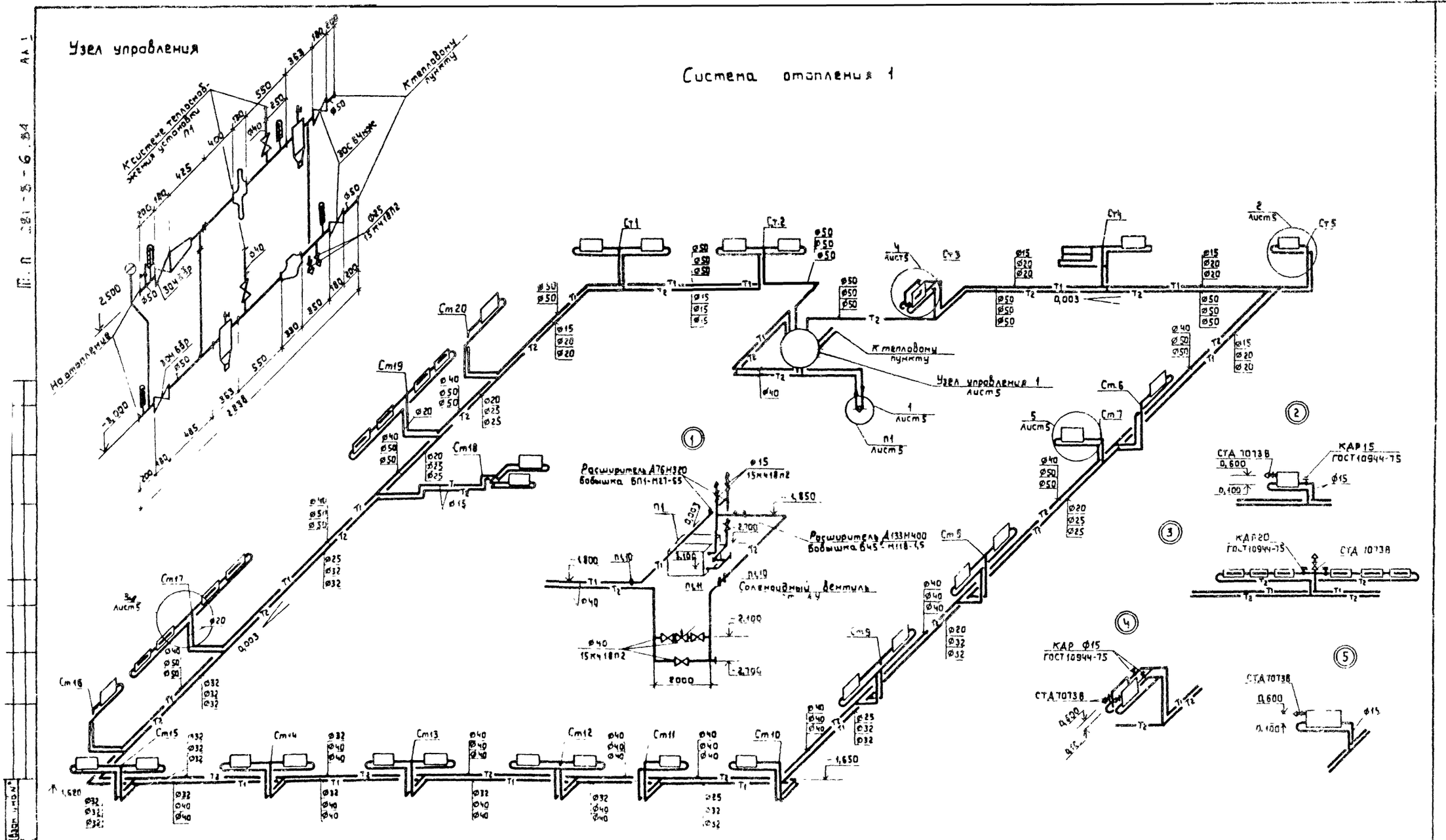

				201 в-684-08			
Привязан	Нач отд	Вепринский		Комплексный приемный пункт на 25 рабочих мест	Стадия	Лист	Листов
	Н конт	Уварова			Р	5	
	Гл спец	Кириллова		Схема системы отопления 1. Узел управления	ЦНИИЭП торгово-бытовых зданий и туристских комплексов		
	ГИП	Лукьянова					
Инв №	Рук.гр	Киселева					
	Ст инж	Зудина					

Типовой проект 281-8-6.84 Ал. I

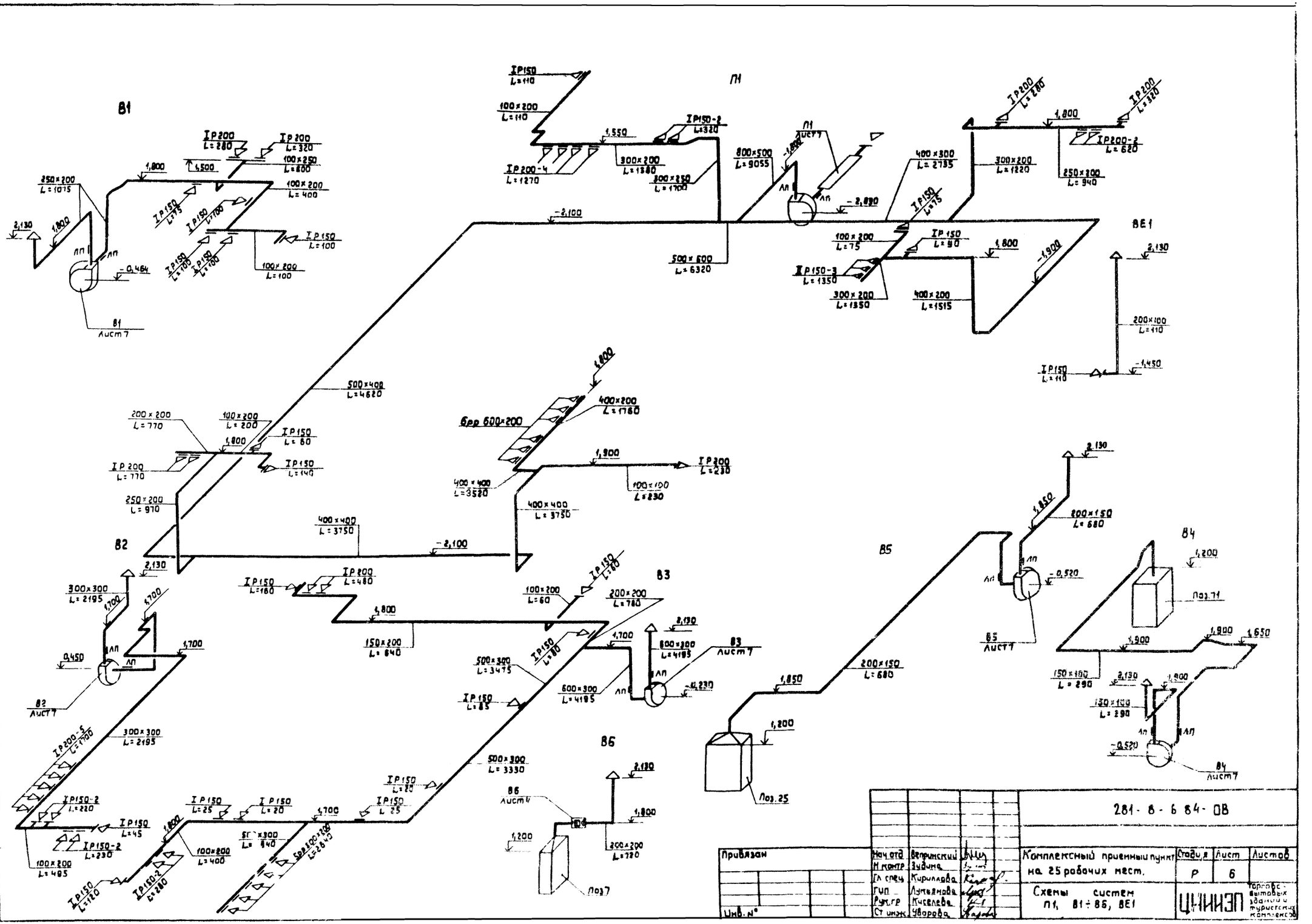

Привязан	Нач отд	Вепринский		281-8-6 84-ОВ	
	Н контр	Зудина			
	Гл спец	Кириллова		Комплексный приемный пункт на 25 рабочих мест.	Стадия: Р; Лист: 6; Листов:
	ГИП	Лукьянова			
	Рук.гр	Киселева		Схемы систем П1, В1÷В6, ВЕ1	ЦНИИЭП торгово-бытовых зданий и туристских комплексов
Инв. №	Ст инж	Уварова			

РАЗРЕЗ 1-1

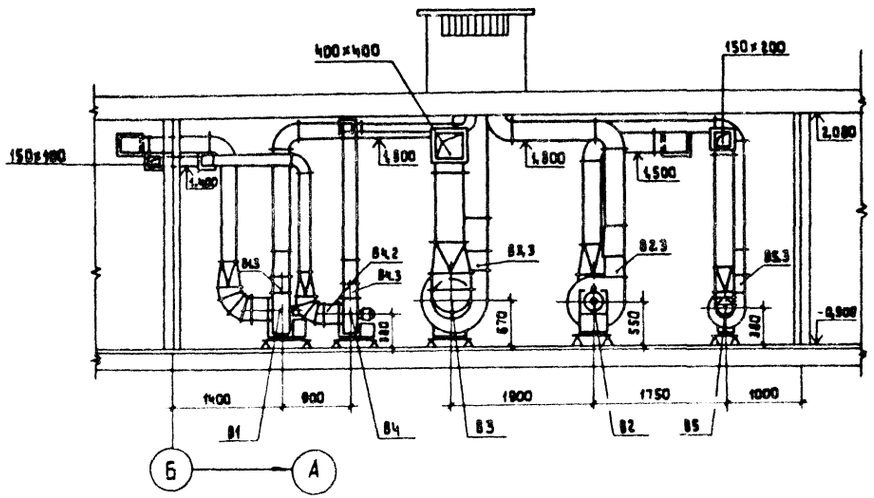

РАЗРЕЗ 2-2

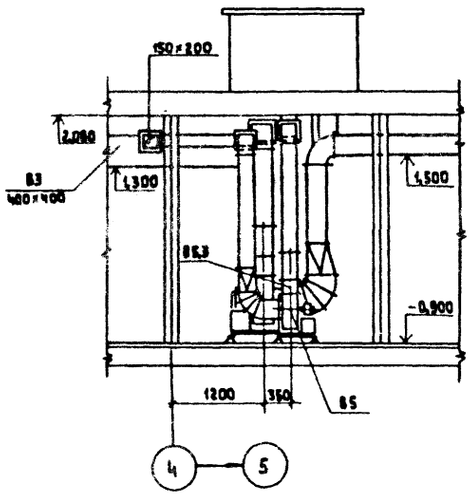

РАЗРЕЗ 1-1

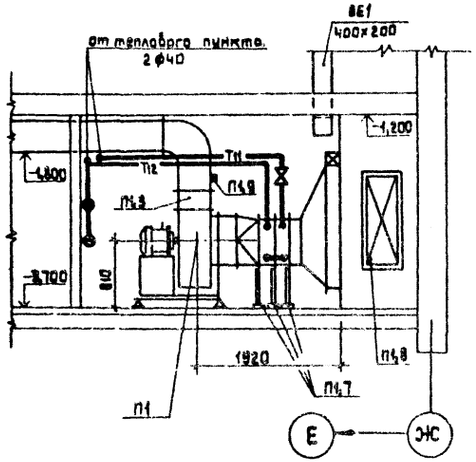

ПЛАН

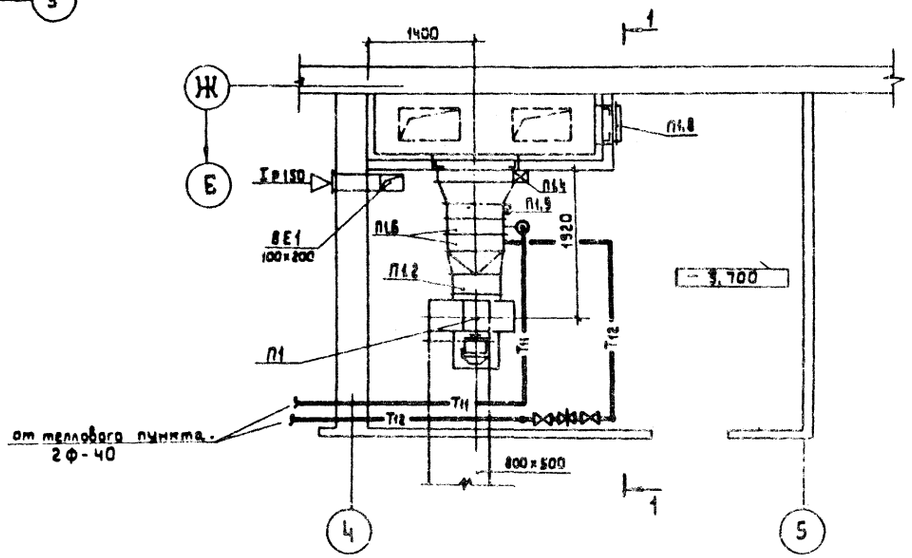

ПЛАН

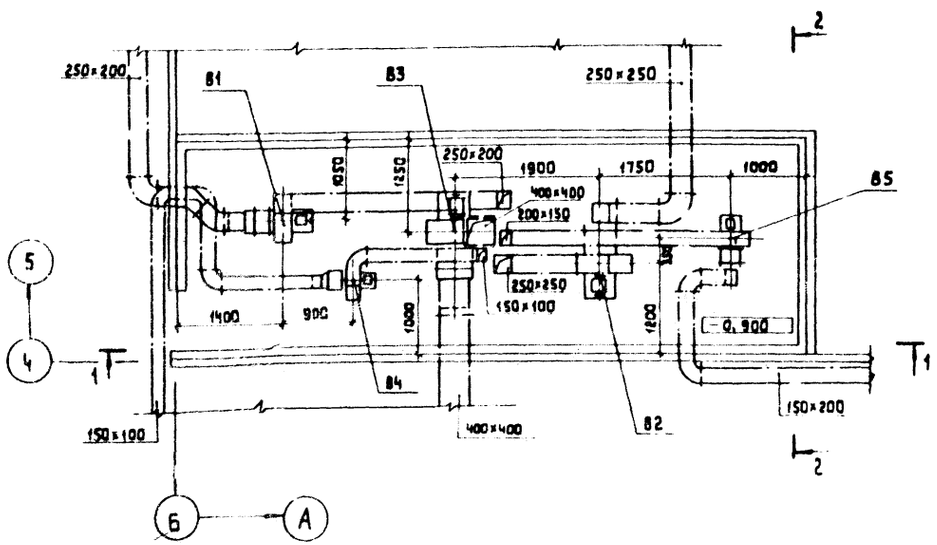

Привязан	Нач. отд.	Вепринский		281-5-6 84-ОВ		
	Н. контр.	Зудина		Комплексный приемный пункт на 25 рабочих мест.	Стадия	Лист	Листов
	Гл. спец.	Кириллова			Р	7	
	ГИП	Лукьянова		Установка систем П1, В1÷В5.	ЦНИИЭП торгово-бытовых зданий и туристских комплексов	
	Рук. гр.	Киселева				
Инв. №	Ст. инж.	Урьев				

Марка поз	Обозначение	Наименование	Кол.	Масса, ед.т	Примечание
		В1			
В1.1	Крюковский	Агрегат вентиляторный			
	Вентиляторный завод	А3.2105-1. комплектно	1		
		а. Вентилятор центробежный			
		Ц4-70№3.2. Исп1. пол.Пр0°			
		б.Электродвигатель 4АА63В4			
		0,37квт. 1400 об/мин.			
В1.2	5.904-5	Вставка ВВ-3,2	1		
В1.3	то же	Вставка ВНА-3.2			
		В2			
В2.1	Крюковский	Агрегат вентиляторный			
	Вентиляторный завод	А4100-1. комплектно	1		
		а.Вентилятор центробежный			
		Ц4-70№4. Исп1. пол. Пр0°			
		б Электродвигатель 4А71В4			
		0,75квт 1410об/мин			
В2.2	5.904-5	Вставка ВВ-4	1		
В2.3	то же	Вставка ВНА-4	1		
		В3			
В3.1	Вентспилсский	Агрегат вентиляторный			
	Вентиляторный завод	А5090-1 комплектно	1		
		а Вентилятор центробежный			
		Ц4-70№5 исп1. пол. Л0°			
		б.Электродвигатель 4А80В4			
		1,5квт 1420об/мин			
В3.2	5.904-5	Вставка ВВ-5	1		
В3.3	то же	Вставка ВНА-5	1		
		В4			
В4.1	Крюковский	Агрегат вентиляторный			
	Вентиляторный завод	А2.5100-1. комплектно	1		
		а.Вентилятор центробежный			
		Ц4-70№2,5 исп1. Пол Л0°			
		б.Электродвигатель 4АА56А4			
		0,12 квт. 1400 об/мин			
В4.2	5.904-5	Вставка ВВ-2,5	1		
В4.3	то же	Вставка ВНА-2,5	1		
		В5			
В5.1	Крюковский	Агрегат вентиляторный			
	Вентиляторный завод	А2,5100-1. комплектно	1		

Марка поз	Обозначение	Наименование	Кол	Масса, ед.т	Примечание
		а Вентилятор центробежный			
		Ц4-70№2,5. Исп1. пол. Л0°			
		б.Электродвигатель 4АА56А4			
		0,12квт. 1400 об/мин			
		П1			
П1.1	Вентспилсский	Агрегат вентиляторный			
	Вентиляторный завод	А6,3105-1. Комплектно.	1		
		а. Вентилятор центробежный			
		Ц4-70№6,3 исп1 пол. Л0°			
		б.Электродвигатель 4А100L6			
		2,2квт. 950об/мин.			
П1.2	5.904-5	Вставка ВВ-6,3	1		
П1.3	то же	Вставка ВНА-6,3	1		
П1.4	Вентспилсский	Заслонка утепленная			
	Вентиляторный завод	КВУ 1000×1600 С	1		
		электропривод			
П1.5	то же	Электроисполнительный			
		механизм ЕСПА-02П8	1		
П1.6	ГОСТ 7201-80	Калорифер пластинчатый			
		расчетная температура			
		tнр-20°С КВБ-6П	2		
		tнр-30°С КВС-9П	2		
		tнр-40°С КВБ-7П	2		
П1.7	4.904-25	Подставка под калорифер	6		
П1.8	4.904-4	Аверь герметическая			
		утепленная АУ 0,5×1,25	1		
П1.9	Изделие главмонтаж-	Бобышка БОМ 27×2	2		
	автоматики.				

Согласовано

Инв.№ подл. | Подпись и дата | Взам. инв.№

Привязан

Инв. №

Нач.отд	Вепринский		
М.контр	Зубина		
Гл.спец	Кириллова		
ГИП	Лукьянова		
Рук.гр	Киселева		
Ст.инж.	Уроев		

281-8-6.84-ОВ

Комплексный приемный пункт на 25 рабочих мест.

Установка систем П1, В1 ÷ В5.

Стадия	Лист	Листов
Р	8	

ЦНИИЭП Торгово-бытовых зданий и туристских комплексов

Типовой проект
281-8-6.84
ВК Водопровод и канализация

Технический проект утверждён Госгражданстроем

Приказ №126 от 29.4 1984г.

Рабочие чертежи введены в действие ЦНИИЭП торгово-бытовых зданий и туристских комплексов

Приказ №70 от 28.9 1984г.

Основные показатели по чертежам водопровода и канализации

Наименование системы	Потребный напор на вводе м вод ст	Расчетный расход м³/сут	м³/ч	л/сек	при пожаре л/с	Установ. мощность эл. двигат. квт	Примечание
Холодный водопровод	9.0	4.23	2.30	0.93			
Горячее водоснабжение	8.0	4.10	2.10	0.72			
Канализация		8.0	–	2.53			

Показатели расхода черных металлов

Вид системы	Всего, т		На 1 кв м общей площади, кг	
	стали	чугуна	стали	чугуна
Холодное и горячее водоснабжение	0.49		0.4	
Канализация		1.9		1.54

Ведомость рабочих чертежей основного комплекта

Лист	Наименование	Примечание
1	Общие данные	
2	Водопровод. Канализация. План техподполья.	
3	Водопровод. Канализация. План 1 этажа	
4	Схема системы В1, Т3.	
5	Разрезы системы К1, К3 и К2	

Ведомость ссылочных и прилагаемых документов

Обозначение	Наименование	Примечание
	Прилагаемые документы	
281-8-6.84 – ВК.ВМ	Ведомость потребности в материалах	
281-8-6.84 ВК.СО	Спецификация оборудования	

Схема генплана

1 Комплексный приемный пункт

2 Жилой дом

3 Хозяйственная зона

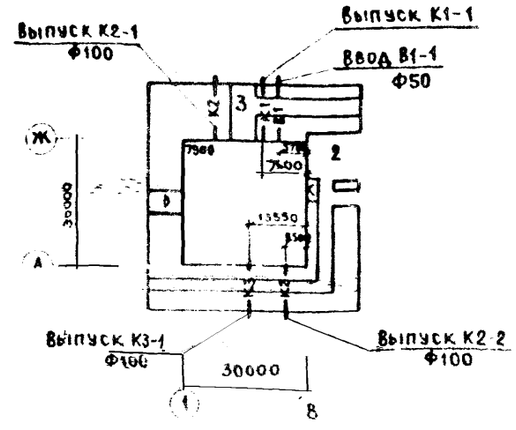

Общие указания.

Монтаж и приёмку санитарно-технических устройств производить в соответствии со СНиП III 28-75 „Санит техническое оборудование зданий и сооружений. Правила производства и приемки работ" и СН 478-80 по проектированию и монтажу сетей водоснабжения и канализации из пластмассовых труб.

Магистральные трубопроводы холодного водопровода изолируются минераловатными матами толщиной 30мм, обёртываются лакостеклотканью по рубероиду или пергамину.

Магистральные трубопроводы горячего водоснабжения изолируются минераловатными матами толщиной 30мм обертываются лакостеклотканью

Привязки внутренних трубопроводов даны от чистой отделки стен или перегородок.

Крепление трубопроводов холодного и горячего водоснабжения, канализации производить в точном соответствии со СНиП III-28-75.

Деталь пропуска вентиляционного стояка канализации через покрытие смотри архитектурно-строительные чертежи.

Трубопроводы холодного и горячего водоснабжения, прокладываемые по полу, закрываются плинтусом.

Трубопроводы, прокладываемые открыто, окрашиваются масляной краской в цвет отделки помещений.

Трубы горячего водоснабжения в местах пересечения с внутренними стенами и перегородками должны заключаться в гильзы из кровельной стали, заделанные заподлицо с поверхностью стен или выше уровня чистого пола на 20мм.

Настоящий проект выполнен в соответствии с действующими нормами и правилами

Гл. инженер проекта /Журавлева/

Гл. инженер проекта привязки

Инв №			Привязан	
			281-8-6.84 · ВК	
Нач отд	Вепринский		Комплексный приемный пункт на 25 рабочих мест	Стадия: Р; Лист: 1; Листов: 5
Н контр	Земскова			
Гл спец	Кириллова			
ГИП	Журавлева		Общие данные	ЦНИИЭП г Москва — Торгово бытовых зданий и туристских комплексов
Рук гр	Кузнецова			
Ст инж.	Лукашина			

Т.п. 281-8-6.84 Ал I

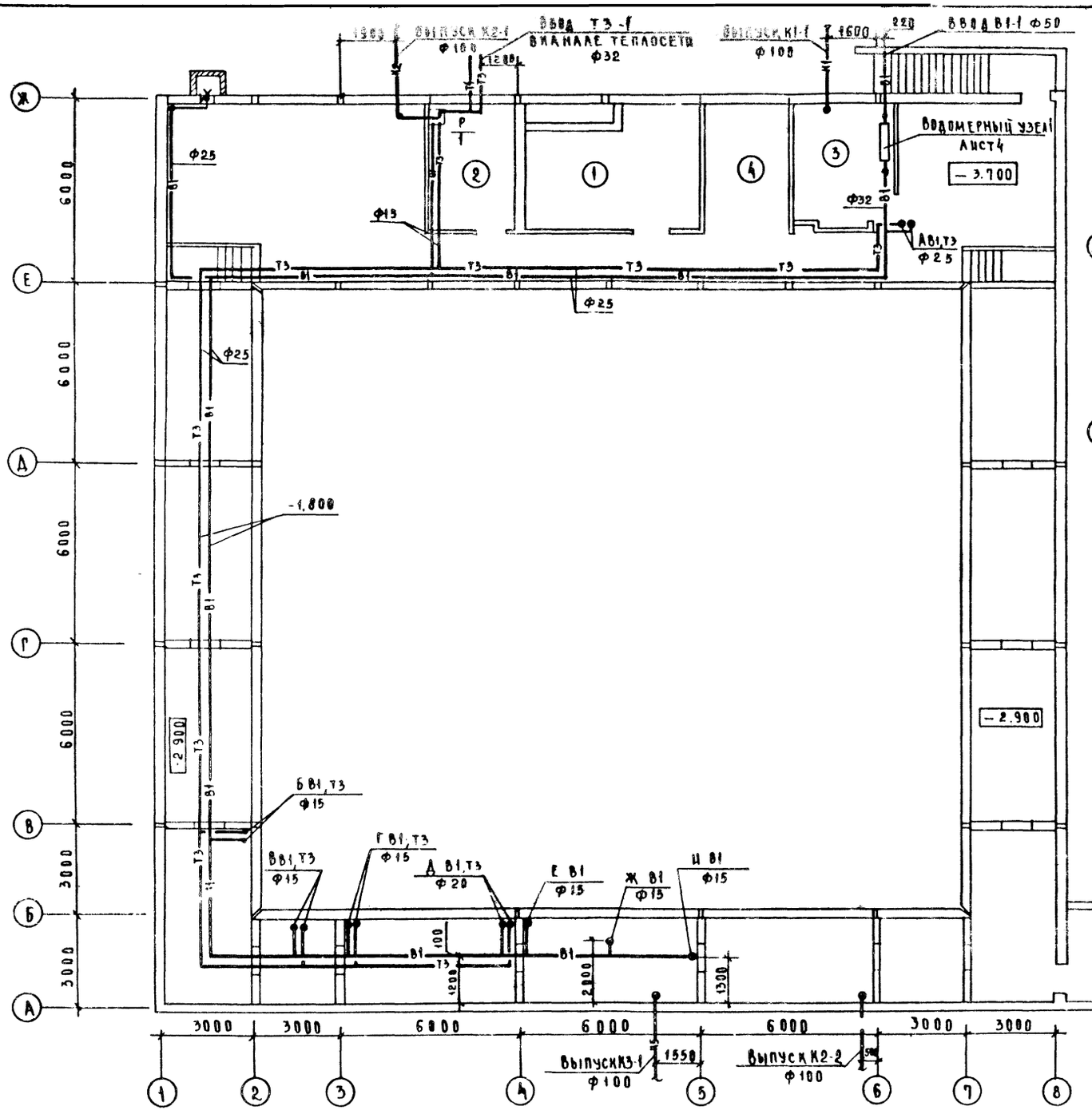

ФРАГМЕНТ ПЛАНА 1 ЭТАЖА СИСТЕМЫ В1, Т3

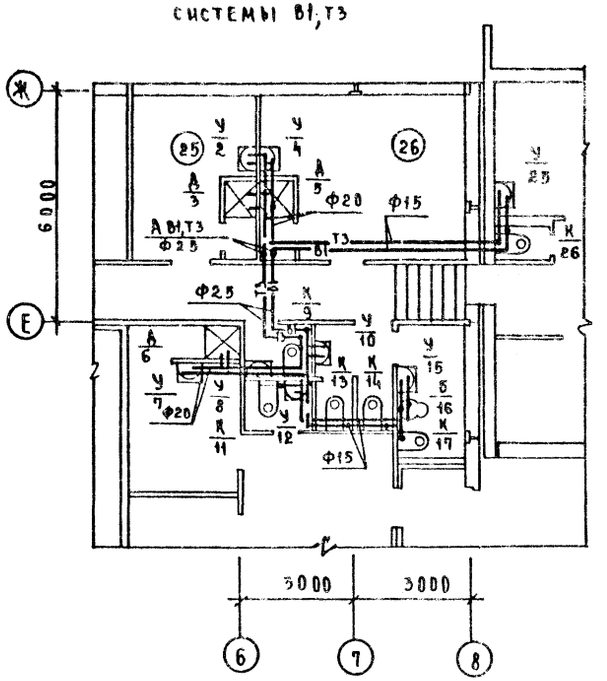

Экспликация помещений

Номер по плану	Наименование
1	Венткамера
2	Тепловой пункт
3	Водомерный узел
4	Коридоры

281-8-6.84-ВК					
Привязан	Нач отд	Вепринский	Комплексный приемный пункт на 25 рабочих мест	Стадия	Лист	Листов
	Н контр	Земскова		Р	2	
	Гл спец	Кириллова	Водопровод канализация план техподполья	ЦНИИЭП торгово бытовых зданий и туристских комплексов		
	Гип вк	Журавлева				
	Рук гр	Кузнецова				
Инв №	Ст инж	Лукашина				

Согласовано: Гип ОВ, Гип Э, Гип СС, Гип ТХ, Гип, Гип, Гип, Гип, Смирнов, Кузнецов, Дурченко, Лукьянова, Асмарская, Шишова

Инв № подл | Подпись и дата | Взам инв №

Типовой проект 281-8-6.84 Альбом I

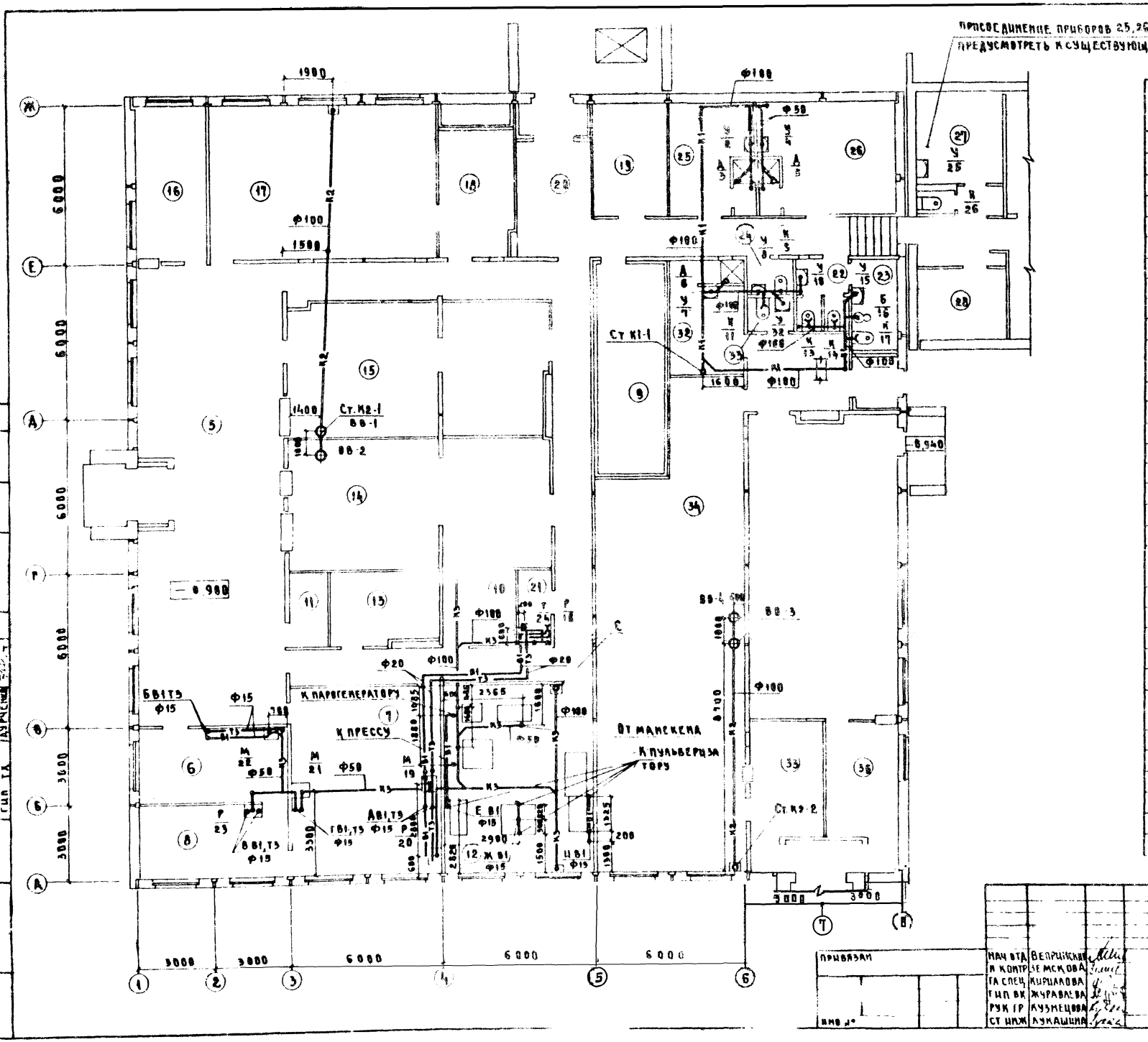

Экспликация помещений

	Наименование
5	Зал приема и выдачи заказов
6	Мужской зал парикмахерской
7	Женский зал парикмахерской
8	Подсобное помещение
9	Вентка мера
10	Кладовая трикотажных изделий
11	Кабина для примерки
12	Цех ремонта и обновления швейных изделий
13	Кладовая швейных изделий
14	Кладовая приемного пункта химчистки и крашения одежды
15	Кладовая пункта проката
16	Мастерская ремонта металлоизделий и бытовой техники
17	Салон срочного ремонта и приема заказов на изготовление обуви
18	Кладовая обуви
19	Электрощитовая
20	Разгрузочная площадка
21	Кладовая уборочного инвентаря
22	Женская уборная
23	Кабина личной гигиены
24	Мужская уборная
25	Мужской гардероб с душевой
26	Женский гардероб с душевой
27	Комната персонала
28	Кабинет директора
31	Кладовая чистого белья
32	Комната персонала с гардеробом и душевой
33	Уборная
34	Помещение сортировки и хранения грязного белья
35	Ожидальная приема грязного белья
36	Ожидальная выдачи чистого белья

281-8-6.84-ВК

Нач отд	Веприцкий		
Н контр	Земскова		
Гл спец	Кириллова		
Гип вк	Журавлева		
Рук гр	Кузнецова		
Ст инж	Лукашина		

Комплексный приемный пункт на 25 рабочих мест

Стадия	Лист	Листов
Р	3	

Водопровод канализация план 1 этажа

ЦНИИЭП торгово-бытовых зданий и туристских комплексов

Привязан

Инв. №

Инв. № подл. | Подпись и дата | Взам. инв. №

Гип 3 | Гип СО | Гип ТХ | Смирнов | Кузнецов | Дурченко | Гип 3 | Гип СО | Монокая | Шишова

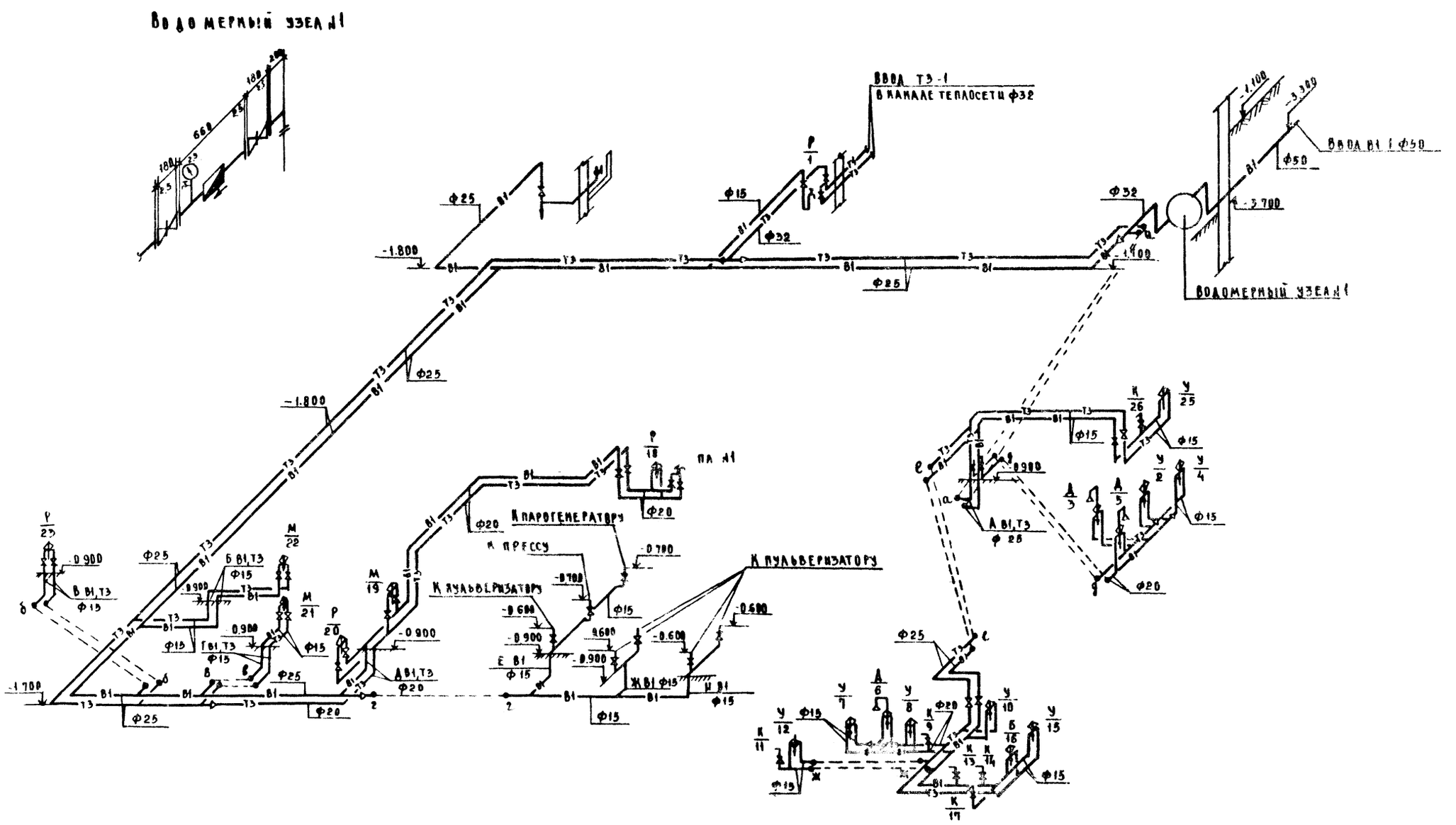

				281-8-6 84-ВК			
Привязан		Нач отд	Вепринский	Комплексный приемный пункт на 25 рабочих мест	Стадия	Лист	Листов
		Н контр	Земскова		Р	4	
		Гл спец	Кириллова				
		Гип вк	Журавлева	Схема системы В1, Т3	ЦНИИЭП торгово-бытовых зданий и туристских комплексов		
		Рук гр	Кузнецова				
Инв №		Ст инж	Лукашина				

Т.п. 281-8-6 84

Согласовано

Инв № подл | Подпись и дата | Взам инв №

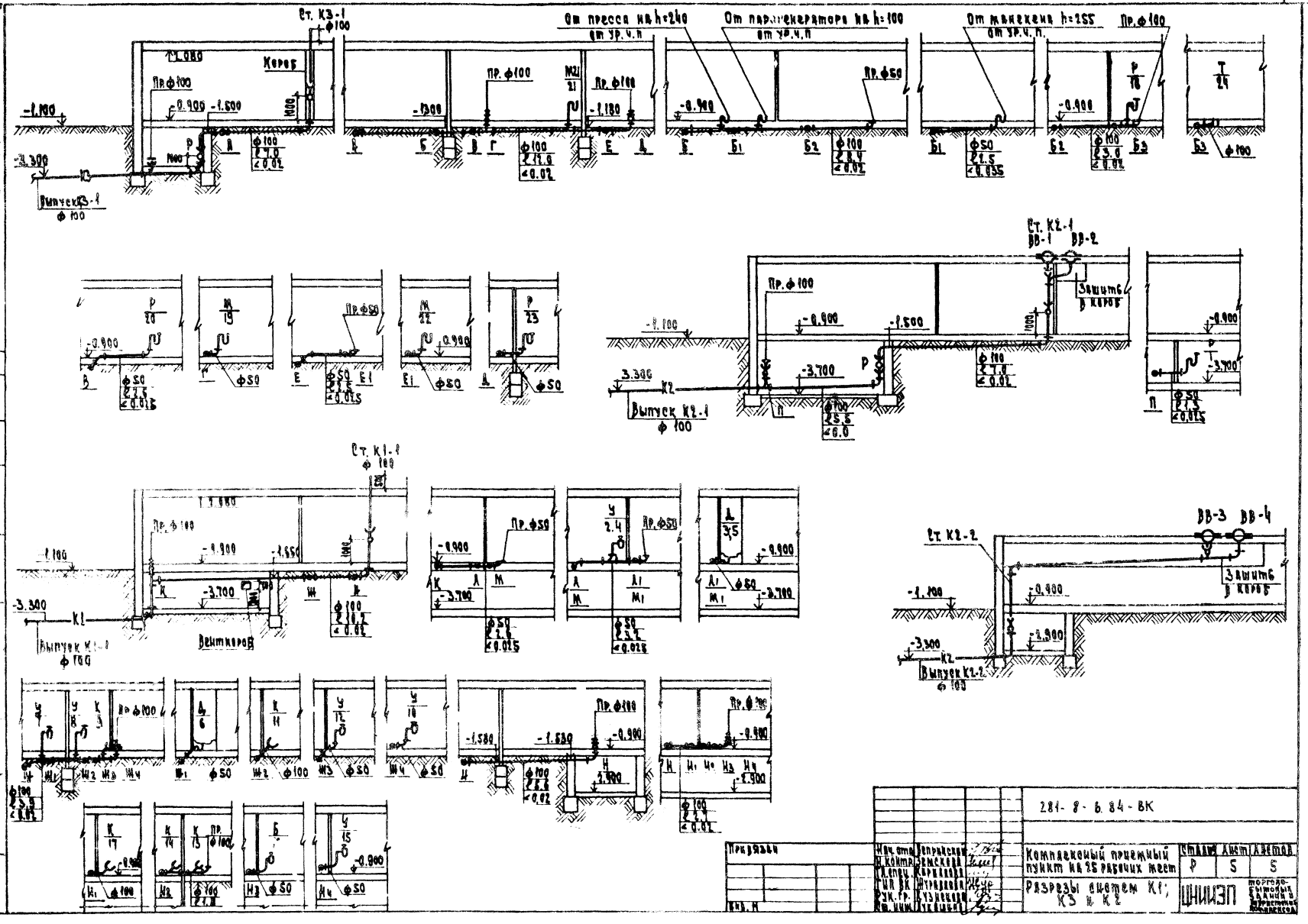
Ст. К3-1
От пресса на h=240
от ур.ч.п.
От парогенератора на h=100
от ур.ч.п.
От манежей h=155
от ур.ч.п.
Пр.ф100
Короб
Выпуск К3-1
ф 100
Ст. К2-1
ВВ-1
ВВ-2
Защита в коробе
Выпуск К2-1
ф 100
Ст. К1-1
ф 100
Выпуск К1-1
ф 100
Ветвь
Ст. К2-2
ВВ-3
ВВ-4
Защита в коробе
Выпуск К2-2
ф 100

| | | |

Типовой проект

281-8-6.84

ЭОМ. Электрическое освещение и силовое электрооборудование

Проект утвержден Госгражданстроем приказ № 126 от 29.4.1982г.

Рабочая документация введена в действие ЦНИИЭП торгово-бытовых зданий и туристских комплексов приказ № 70 от 28.9.1984

Таблица 1

Основные показатели

Наименование	
Категория токоприемников по условию обеспечения надежности электроснабжения	III
Напряжение, В	380/220
Расчетная активная мощность ввода, квт	62.0
Расчетная реактивная мощность ввода, квар	18.0
Потеря напряжения, %	1.6
Коэффициент мощности	0.92

Таблица 2

Ведомость рабочих чертежей основного комплекта ЭОМ

Лист	Наименование	Примечание
1	Общие данные / начало /	
2	Общие данные / окончание /	
3	Схема питающих сетей. Схема автоматического отключения вентиляции при пожаре	
4	План осветительных и питающих сетей техподполья. Экспликация помещений	
5	План осветительных сетей 1 этажа	
6	План силовых и питающих сетей 1 этажа	
7	Схема расчетная ЩС1, ЩС2	
8	Схема расчетная ЩС1, ЩС3	
9	Схема расчетная ЩС3, ЩС4	

Таблица 3

Ведомость ссылочных и прилагаемых документов

Обозначение, чертеж	Наименование	Примечан.
	Ссылочные документы	
5.407.13	Проходки кабельных труб взрывопожароопасных и невзрывоопасных помещениях	
4.407.129	Установка осветительных щитков	
	Прилагаемые документы	
281-8-6.84 ЭМ	Опросный лист на ВРЩ	Лист 1
СО ЭОМ	Спецификация оборудования	
	Ведомость потребности материалов	

Таблица 4

Ведомость изделий мастерских электромонтажных заготовок

Обозначение, чертеж	Наименование	Кол.	
4.407.129-87	Конструкция для установки щитков: исполнение 1	5	

Схема генплана.

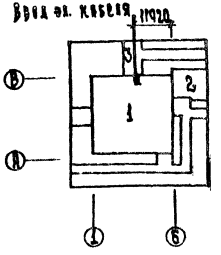

Экспликация

1. Комплексный приемный пункт
2. Жилой дом
3. Хозяйственная зона

Привязка настоящего типового проекта выполнена в соответствии с действующими нормами и правилами

Гл. инженер привязки

Настоящий проект выполнен соответствии с действующими нормами и правилами

Гл. инженер проекта Ширшаков

Инв. № подл. | Подп. и дата | Взам. инв. №

Привязан

281-8-6.84-ЭОМ

Гл. спец.	Петрушевская		Комплексный приемный пункт на 25 рабочих мест	Стадия Р	Лист 1	Листов 9
Н. контр.	Арабаджи					
Гл. инж.	Ширшаков		Общие данные / начало /	ЦНИИЭП торгово-бытовых зданий и туристских комплексов
Гл. инж.	Кононенко			
Гл. инж.	Шишковский			

Инв. № подл. | Подп. и дата | Взам. инв. №

Тип. 281-8-6.84 Ал. I

Т.п. 281-8-6.84 Кн.I

Общие указания

Проект электрооборудования здания комплексного приемного пункта на 25 рабочих мест разработан в соответствии с действующими „Правилами устройства электроустановок, инструкцией СН-543-82 и СНиП-II-80-75. По степени обеспечения надежности электроснабжения электроприемники здания относятся к III категории. Питание прибора охранно-пожарной сигнализации осуществляется двумя самостоятельными линиями начиная от вводно-распределительного устройства.

Электроснабжение выполняется при привязке проекта к конкретным условиям.

Проект внутреннего электрооборудования разработан на напряжение 380/220 в при глухозаземленной нейтрали трансформаторов на подстанции

Схема распределения электроэнергии, представленная однолинейной расчетной схемой, предусматривает электроснабжение здания по одному кабельному вводу

В здании предусмотрены следующие виды освещения а) рабочее, б) эвакуационное /аварийное/ Светильники рабочего и эвакуационного освещения включаются одновременно и создают нормируемую освещенность в нормальных условиях. При отключении рабочего освещения необходимая освещенность обеспечивается эвакуационным освещением. Светильники эвакуационного освещения должны иметь специальные знаки Величины освещенности приняты в соответствии со СНиП II-4-79

Расчет освещения произведен методом удельной мощности (вт/м²)

Принята система общего освещения всех помещений светильниками с люминесцентными лампами или лампами накаливания. Типы принятых к установке светильников указаны на планах. Управление освещением осуществляется выключателями, установленными по месту. Выключатели складских помещений и кладовых должны быть расположены вне этих помещений и установлены в ящики с приспособлением для пломбирования. В конторских помещениях предусмотрены штепсельные розетки для местного освещения, а в венткамерах-розетки на пониженном напряжении для ремонта и обмотра оборудования. Высота установки выключателей 1,5 м от пола, штепсельных розеток 0,8 м. Высоты установки розеток для технологического оборудования указаны на планах Проектом предусмотрено устройство рекламного освещения. Групповые осветительные сети выполняются проводом марки АПВ-660 сечением 2 мм² в пластмассовых из винипласта трубах по ТУ6-05-1796-76, прокладываемых в утеплителе кровли для первого этажа и кабелем АВВГ, прокладываемым открыто по техподполью и в пожароопасных помещениях первого этажа Спуски к выключателям выполняются проводом АППВС без труб под слоем штукатурки

Силовые распределительные сети выполняются проводом марки АПВ-660 в пластмассовых из винипласта трубах, прокладываемых в подготовке пола данного этажа и частично в утеплителе кровли

Питающие сети выполняются проводом марки АПВ-660 в пластмассовых из винипласта трубах, прокладываемых в утеплителе кровли, для подвода проводки к двигателям вентиляции, установленным на виброосновании предусмотрены медный провод ПВ-660 сеч 1,0 и гибкие вводы

В качестве силовых распределительных пунктов приняты щиты серии ПР-11, в качестве групповых осветительных щитов-щиты серии ОЩВ.

Управление электродвигателями вентиляции вытяжных систем производится по месту.

Управление электродвигателями вентиляции приточных систем-автоматическое /см. раздел автоматики/ Для автоматического отключения систем вентиляции при пожаре проектом предусмотрено блокирование этих систем с автоматической системой извещения о возникновении пожара.

Учет расхода электроэнергии производится трехфазным четырехпроводным счетчиком, установленном на вводно-распределительной панели ВРУ, которая устанавливается в помещении электрощитовой.

Учет принят единый для силовых и осветительных потребителей в соответствии с прейскурантом N 09-01 на тарифы на электрическую и тепловую энергии от 1 января 1982 г.

Все металлические нетоковедущие части электрооборудования, могущие оказаться под напряжением в случае порчи изоляции, заземляются путем присоединения к броне питающих кабелей, к нулевому проводу сети или к дополнительно проложенному проводнику для термического оборудования.

Заземление выполнить в соответствии с ПУЭ-1-7 и СН 102-76.

Привязан		Нач. отд.	Вепринский		281-8-6.84-ЭОМ		
		Н. контр.	Арабаджи		Комплексный приемный пункт на 25 рабочих мест	Стадия	Лист	Листов
		Г.И.П.	Ширшаков			Р	2	
		Рук. гр.	Донорская		Общие данные /окончание/	ЦНИИЭП торгово-бытовых зданий и туристских комплексов		
Инв. №		Ст. инж.	Михайловская					

380/220 в

Схема автоматического отключения вентиляции при пожаре

Схема электрическая принципиальная

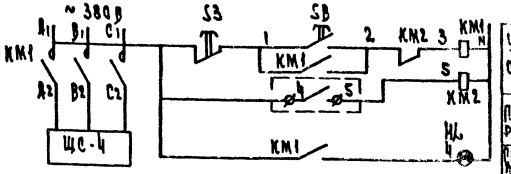

Схема внешних соединений

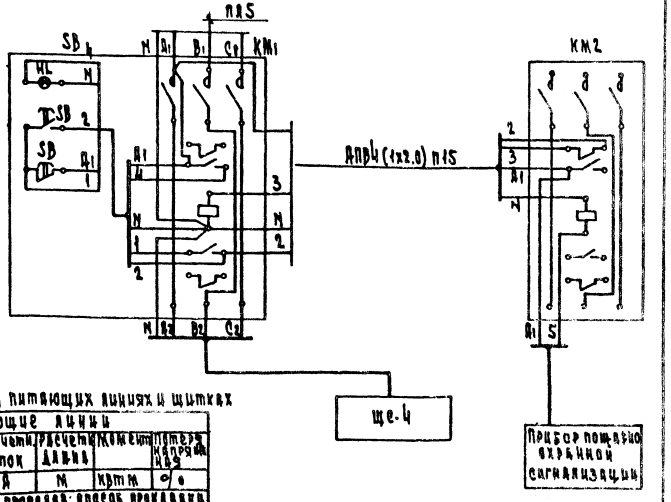

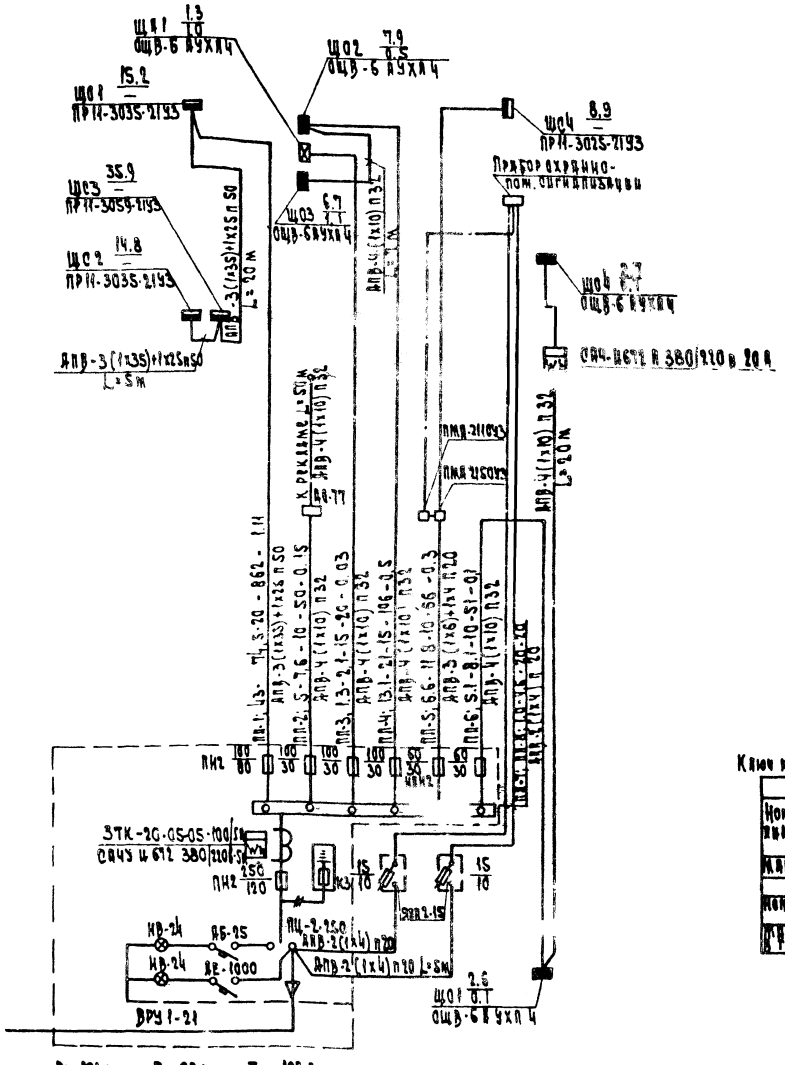

Ру=101 квт; Рр=62 квт; Iр=102 а

Кс=0.6; Cosy=0.92

Ключ к надписям на питающих линиях и щитках

Питающие линии					
Номер линии	Расчетная мощность	Расчетный ток	Расчетная длина	Момент	Потеря напряжения
	квт	А	м	квт м	%
Марка и сечение проводов; способ прокладки					
Щиты					
Номер щита по плану			Установленная мощность, квт		
Максимальная потеря напряжения в группе (для щитков освещения)					

Привязан

Инв. N

281-8-6.84-ЭОМ

Нач. отд.	Вепринский		Комплексный приемный пункт на 25 рабочих мест	Стадия	Лист	Листов
Н. контр.	Арабаджи			Р	3	
ГИП	Ширшаков					
Рук. гр.	Доборская		Схема питающих сетей. Схема автоматического отключения вентиляции при пожаре	ЦНИИЭП торгово-бытовых зданий и туристских комплексов		
Ст. инж.	Михайловская					

Т.п. 281-8-6.81

Инв. N

Подп. и дата

Взам. инв. N

Согласовано

Т.п. 281-8-6.81 Ал.1

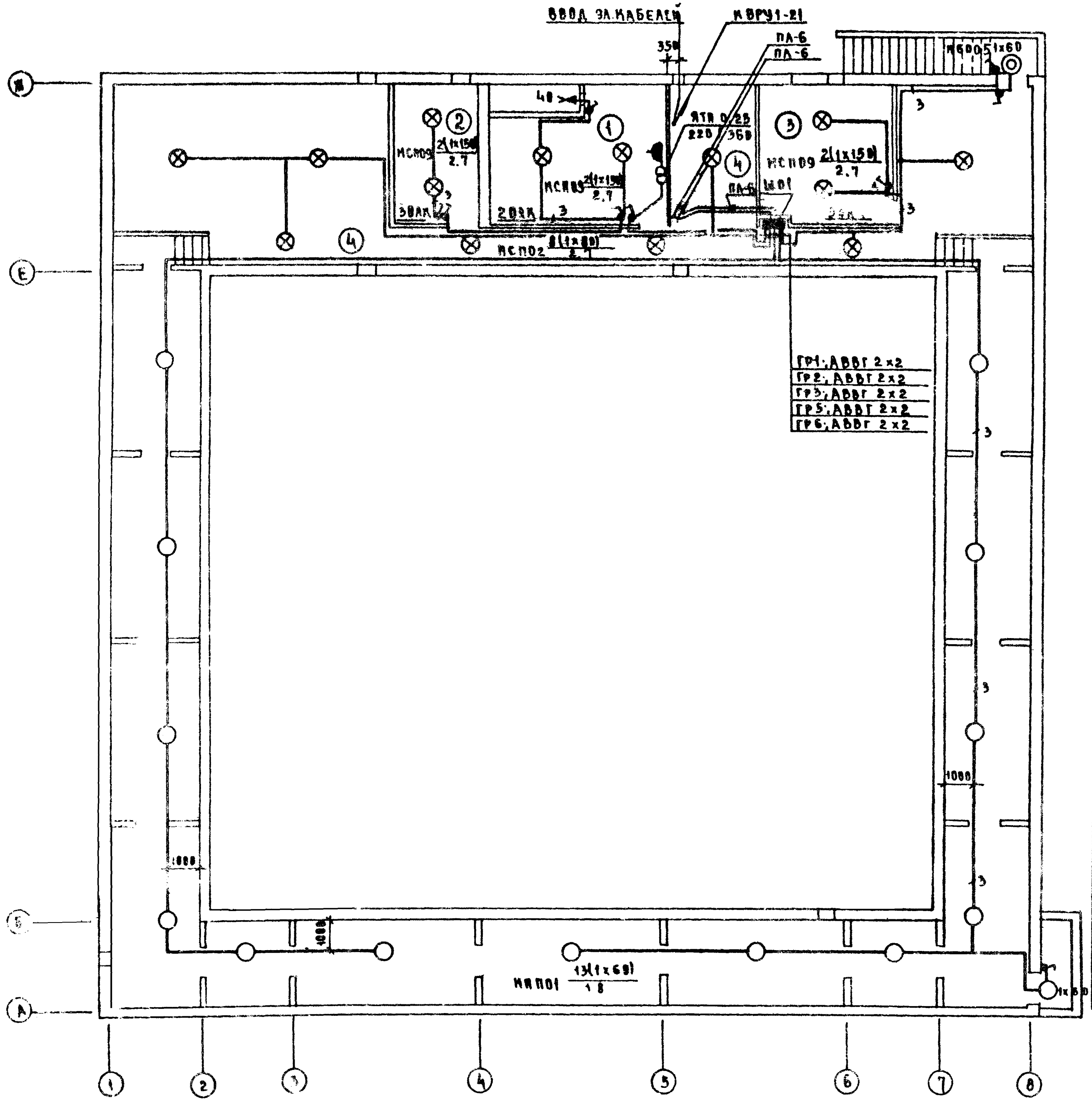

380/220В

Экспликация помещений

№ пом	Наименование
1	2
	ТЕХПОДПОЛЬЕ
1	Венткамера
2	Тепловой пункт
3	Водомерный узел
4	Коридоры
	ПЛАН 1 ЭТАЖА
5	Зал приема и выдачи заказов
6	Мужской зал парикмахерской
7	Женский зал парикмахерской
8	Подсобное помещение
9	Венткамера
10	Кладовая трикотажных изделий
11	Кабина для примерки
12	Цех ремонта и обновления швейных изделий
13	Кладовая швейных изделий
14	Кладовая приемного пункта химчистки и крашения одежды
15	Кладовая пункта проката
16	Мастерская ремонта металлоизделий и бытовой техники
17	Салон срочного ремонта и приема заказов на изготовления обуви
18	Кладовая обуви
19	Электрощитовая
20	Разгрузочная площадка
21	Кладовая уборочного инвентаря
22	Женская уборная
23	Кабина личной гигиены
24	Мужская уборная
25	Мужской гардероб с душевой

Продолжение

1	2
26	Женский гардероб с душевой
27	Комната персонала
28	Кабинет директора
29	Контора
30	Помещение выездных мастеров
31	Кладовая чистого белья
32	Комната персонала с гардеробом и душевой
33	Уборная
34	Помещение сортировки и хранение грязного белья
35	Ожидальная приема грязного белья
36	Ожидальная выдачи чистого белья
37	Коридор
38	Тамбур главного входа
39	Тамбур прачечной
40	Тамбур
41	Тамбур
42	Вестибюль
43	Коридор

Привязан

281-8-6.84-ЭОМ

Нач. отд	Вепринский	Комплексный приемный пункт на 25 рабочих мест	Стадия	Лист	Листов
Н. контр	Арабаджи		Р	4	
ГИП	Ширшаков	План осветительных и питающих сетей техподполья	ЦНИИЭП торгово-бытовых зданий		
Рук. гр	Доноуская				
Ст. инж	Михайловская				

380/220 В

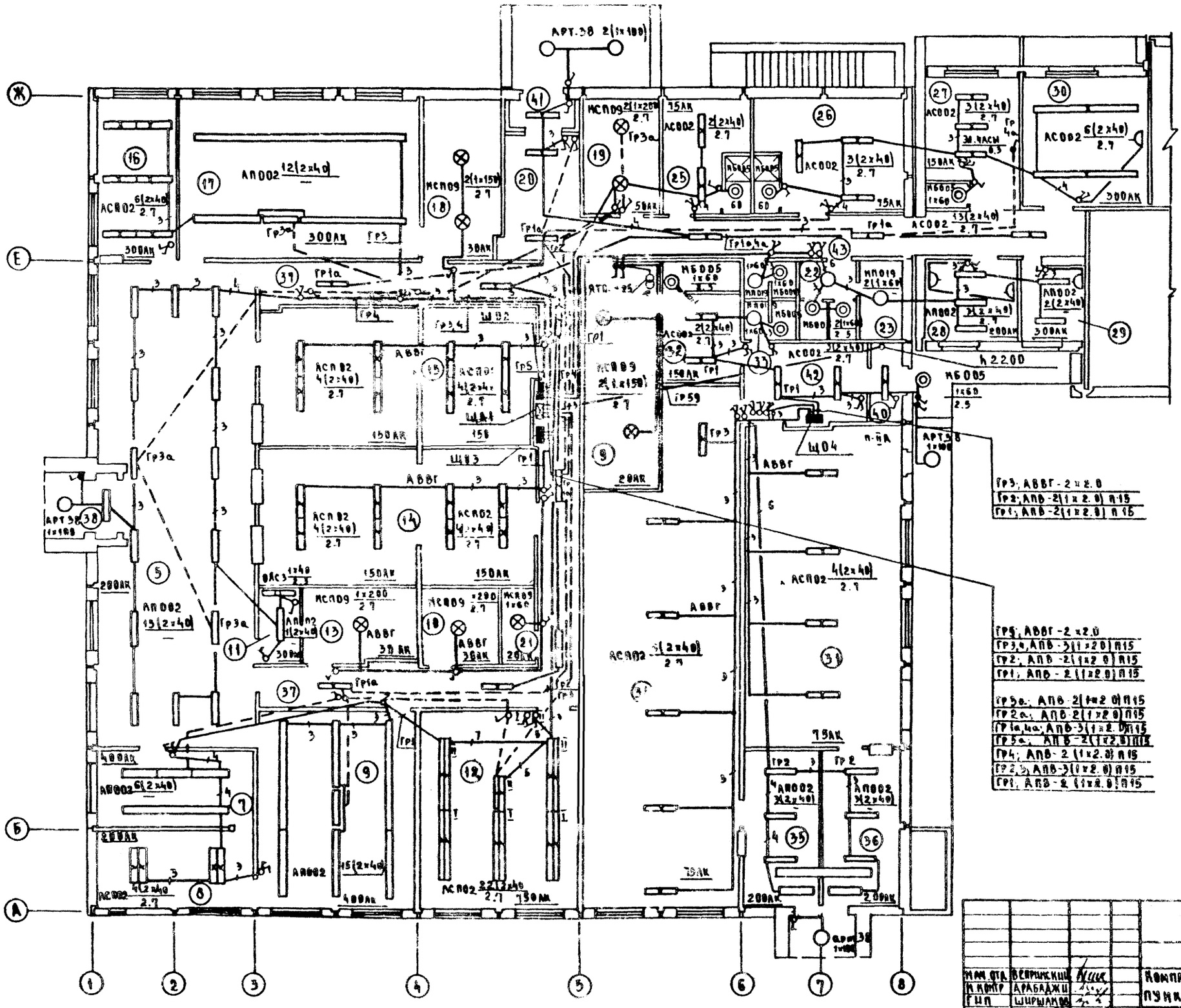

ГИП	ВК		
ГИП	СС		
ГАП	СМИРНЯВ		
ГИП	ШУРЫГИНА		
ГИП	ОВ (ЛУКЬЯНОВА)		
ИНВ.№ ПОДЛ.	ПОДПИСЬ И ДАТА	ВЗАМ. ИНВ.№	

СОГЛАСОВАНО

Т.п 281-8-6.84 Ал I

ПРИВЯЗАН		
ИНВ. №		

281-8-6.84-ЭОМ

НАЧ.ОТД	ВЕРШИНСКИЙ		КОМПЛЕКСНЫЙ ПРИЕМНЫЙ ПУНКТ НА 250 РАБОЧИХ МЕСТ
Н.КОНТР	АРАБАДЖИ		
ГИП	ШИРШАМОВ		
РУК.ГР	ДОНОРСКАЯ		ПЛАН ОСВЕТИТЕЛЬНЫХ СЕТЕЙ 1 ЭТАЖА
СТ.ИНЖ	МИХАЙЛОВСКАЯ		

СТАДИЯ	ЛИСТ	ЛИСТОВ
Р	5	

ЦНИИЭП торгово-бытовых зданий и туристских комплексов

380/220 В

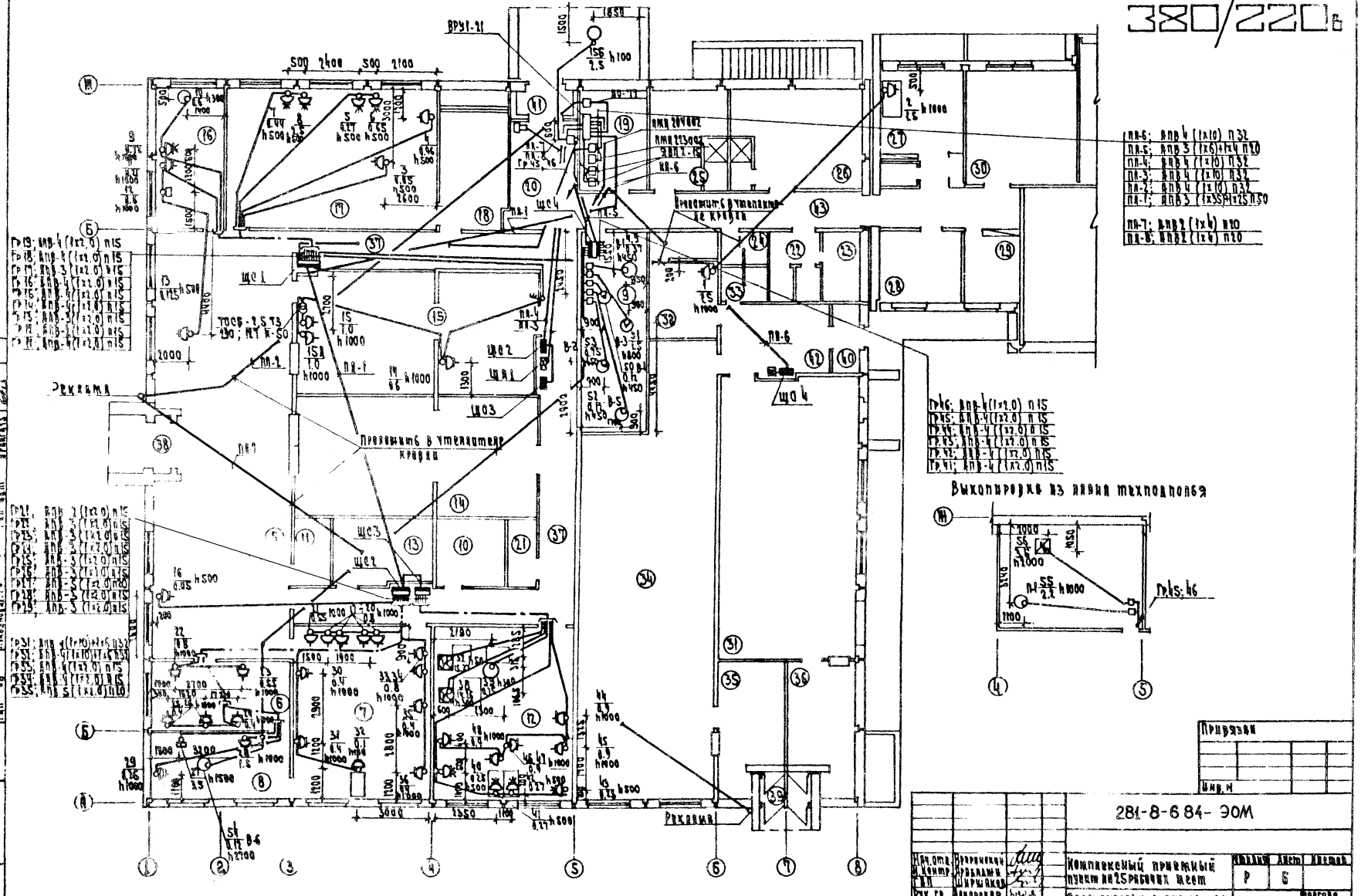
ВРУ1-21
ЩС1
ЩС2
ЩС3
ЩС4
ЩО1
ЩО2
ЩО3
ЩА1
ЩА4
ТП-1
ТП-2
ТП-3
ТП-4
ТП-5
ТП-6
ТП-7
ТП-8
Рекламма
Рекламма
Рекламма

Т.п. 281-8-6.84 Ал.I

380/220в

Данные распределительного щита	Предохранит. или автомат. Тип	Уставка	N распределительной линии	Распределительная линия допускается Рр, квт	Ір, а	Марка провода	Число и сечение проводов	Способ прокладки	Длина м	Пусковой аппарат Тип	Iном. Iуст.	Линия к электроприемнику Марка провода	Число и сечение проводов	Способ прокладки	Длина м	Электроприемник N по плану	Тип	Ру, квт	Ір, а	Условное обозначен. на плане	Наименование электроприемника
щс 1 ПР11-3035 Ру=15.2	АЕ2036	10	11	3.0	7.0	АПВ	4(1х2.0)	П15	20			АПВ	3(1х2.0)	П15	15	1		1.5	7.0	А	Электроплитка
																2		1.5	7.0	В	То же
	АЕ2036	6.0	12	0.05	0.2	АПВ	2(1х2.0)	П15	15							3		0.05	0.2		Кассовый аппарат
	АЕ2036	6.0	13	0.96	4.5	АПВ	3(1х2.0)	П15	18							4	Т-Р	0.96	4.5	комплектно	Термостат-активатор
	АЕ2036	6.0	14	0.93	2.83	АПВ	4(1х2.0)	П15	15							5	378 кл.	0.27	0.83		Швейная машина
	АЕ2036	10	15	2.94	8.1	АПВ	4(1х2.0)	П15	15			АПВ	4(1х2.0)	П15	3	6	ДСО-Р	0.65	2.0	комплектно	Машина для обработки деталей низа обуви
																7	ПНЖ-Р	0.44	1.9	комплектно	Машина для крепления набоек к женской обуви
	АЕ2036	6.0	16	1.32	4.5	АПВ	4(1х2.0)	П15	14			АПВ	4(1х2.0)	П15	3	8	ОМ-2-Р	2.5	6.2	комплектно	Машина для отделочных операций
																9	2М112	0.72	2.0	комплектно	Настольно-сверлильный станок
	АЕ2036	10	17	0.335	7.0	АПВ	3(1х2.0)	П15	14			АПВ	4(1х2.0)	П15	4	10	СУМ	0.6	2.5		Станок универсальный металлорежущий
																11	ИЭ9701	0.21	3.0	комплектно	Электроточило
	АЕ2036	12.5	18	2.0	8.7	АПВ	4(1х2.0)	П15	15	ПВ3-25		АПВ	3(1х2.0)	П15	4	12	ЩЭ-59	0.6	3.4		Щит электрораспределительный
						АПВ	3(1х2.0)	П15	10	ТОСБ-2.5-3 230; 12-4-50		АПВ	3(1х2.0)	П15	10	13		0.125	0.6		Штепсельная розетка
												АПВ	2(1х2.0)	П15	8	14		0.6	2.5	А	Паяльник
												АПВ	2(1х2.0)	П15	5	15		1.0	8.7	В	Переносные токоприемники
												АПВ	2(1х2.0)	П15	5	15А		1.0	5.1	С	То же
												АПВ	4(1х2.0)	П15	9	15Б	ПС-500	2.5	4.8		Под'емный стол
	АЕ2036	10	19	2.5	4.8	АПВ	4(1х2.0)	П15	20	комплектно											
	АЕ2036	10				Резерв															
щс-2 ПР11-3035 Ру=14.8	АЕ2036	6.0	21	0.05	0.2	АПВ	2(1х2.0)	П15	15							16		0.05	0.2		Кассовый аппарат
	АЕ2036	20	22	3.75	16.7	АПВ	3(1х2.0)	П15	5							17	СА-1	0.8	3.4		Аппарат для сушки волос
												АПВ	3(1х2.0)	П15	2	18	то же	0.8	3.4		То же
												АПВ	3(1х2.0)	П15	4	19	"	0.8	3.4		"
												АПВ	3(1х2.0)	П15	2	20	"	0.8	3.4		"
												АПВ	3(1х2.0)	П15		21	EL-5	0.55	3.09		Аппарат для электрозавивки волос

Продолжение см. лист 8

Согласовано

Подп. и дата | Взам. инв. N

Привязан

281-8-6.84-ЭОМ

Нач. отд.	Веприцкий	
Н. контр.	Арабаджи	
ГИП	Ширшаков	
Рук. гр.	Донорская	
Ст. инж.	Михайловская	

Комплексный приемный пункт на 25 рабочих мест

Схема расчетная щс1, щс2

Стадия	Лист	Листов
Р	7	

ЦНИИЭП торгово-бытовых зданий и аттракционных комплексов

380/220 в

Данные распределительного щита	Предохранитель или автомат: тип	Предохранитель или автомат: уставка А	N распределительной линии	Распределительная линия до пускателя: Pр, квт	Iр, А	Марка провода	Число и сечение проводов	Способ прокладки	Длина м	Пусковой аппарат: тип	I ном, I уст.	Линия к электроприемнику: Марка провода	Число и сечение проводов	Способ прокладки	Длина м	Электроприемник: N по плану	Тип	Pу, квт	Iр, А	Условное обозначение на плане	Наименование электроприемника
Начало см.	Лист 7 АЕ2036	8.0	23	1.35	6.5	АПВ	3(1x2.0)	П15	18							22	СА-1	0.8	3.4		Аппарат для сушки волос
												АПВ	3(1x2.0)	П15	5	23	EL-5	0.55	3.09		Аппарат для электрозавивки волос
	АЕ2036	8.0	24	1.2	5.7	АПВ	3(1x2.0)	П15	23							24		0.4	1.9		Стол-туалет парикмахерский
												АПВ	3(1x2.0)	П15	4	25		0.4	1.9		То же
												АПВ	3(1x2.0)	П15	4	26		0.4	1.9		То же
	АЕ2036	8.0	25	3.5	5.4	АПВ	5.(1x2.0)	П20	25							27	ШСП-2	3.5	5.4		Шкаф для сушки белья
	АЕ2036	8.0	26	1.5	7.0	АПВ	3(1x2.0)	П15	23							28		1.5	7.0		Эл. плитка
	АЕ2036	6.0	27	0.26	3.5	АПВ	3(1x2.0)	П15	30							29	ОВ-1	0.26	3.5		Машина для очистки парикмахерского белья
	АЕ2036	6.0	28	0.9	4.3	АПВ	3(1x2.0)	П15	12							30		0.4	1.9		Стол-туалет парикмахерский
												АПВ	3(1x2.0)	П15	5	31		0.4	1.9		То же
												АПВ	3(1x2.0)	П15	6	32		0.1	0.5		Стол маникюрши
	АЕ2036	12.5	29	2.2	10.8	АПВ	3(1x2.0)	П15	7							33	СА-1	0.8	3.4		Аппарат для сушки волос
												АПВ	3(1x2.0)	П15	3	34	СА-1	0.8	3.4		То же
												АПВ	3(1x2.0)	П15	4	35		0.4	1.9		Стол-туалет парикмахерский
	АЕ2036	6.0				→ Резерв						АПВ	3(1x2.0)	П15	5	36		0.4	1.9		То же
ЩС3 ПР11-3059 Ру=35 9	АЕ2046	25	31	15.27	23.3	АПВ	4(1x10)+1x6	П32	17							37	ПГ15/6	15.27	23.3	Встроен.	Парогенератор
	АЕ2046	32	32	14.16	25.2	АПВ	4(1x10)+1x6	П32	18							38	CS=313	14.26	25.2	Встроен.	Пресс-автомат с парогенератором
	АЕ2046	10	33	0.75	2.5	АПВ	4(1x2.0)	П15	15							39	МПВУ	0.75	2.5	Встроен.	Манекен паровоздушный
	АЕ2046	10	34	1.04	3.26	АПВ	4(1x2.0)	П15	20							40	1022 КА	0.25	0.8		Швейная машина
												АПВ	4(1x2.0)	П15	5	41	51-А КА	0.27	0.83		То же
												АПВ	4(1x2.0)	П15	3	42	26 КА	0.27	0.83		"
												АПВ	4(1x2.0)	П15	5	43	1022 КА	0.25	0.8		"

Продолжение см. лист 9

281-8-6 84-ЭОМ

Нач. отд.	Вепринский		Комплексный приемный пункт на 25 рабочих мест	Стадия: Р	Лист: 8	Листов:
Н. контр.	Прасоцкий				
ГИП	Ширшаков		Схема расчетная ЩС2, ЩС3	ЦНИИЭП торгово-бытовых зданий и туристских комплексов	
Рук. гр.	Данорская				
Ст. инж.	Михайловская				

Привязан

Инв. №

Т.п. 281-8-6.84 Ал. I

Согласовано

380/220в

Данные распределительного щита	Предохранитель QF автомат тип	Uном/Iном вкл. А	Iрасц. откл. А	Распределительная линия Pр, кВт	Iр А	Марка провода	Число и сечение проводов	Способ прокладки	Длина м	Пусковой аппарат тип	Iном, Iуст.	Линия к электроприемнику Марка провода	Число и сечение проводов	Способ прокладки	Длина м	Электроприемник № по плану	тип	Рр, кВт	Iр, А	Установ. P603 кВт, Iрасч. на плане	Наименование электроприемника
Начало см. лист 8	АЕ2046	12.5	35	4.5	8.6	АПВ	5(1х2.0)	П20	15							44		0.9	4.3	А	Стол в утюгом
												АПВ	5(1х2.0)	П20	4	45		0.9	4.3	А	То же
												АПВ	4(1х2.0)	П15	5	46		0.9	4.3	Б	"
												АПВ	4(1х2.0)	П15	3	47		0.9	4.3	Б	"
												АПВ	3(1х2.0)	П15	5	48		0.9	4.3	С	"
	АЕ2046	10		Резерв																	
	АЕ2036	4.0	47	0.49	1.64	АПВ	4(1х2.0)	П15	5	ПМА-122002	ТРА-10 1.6	АПВ	4(1х2.0)	П15	4	49	4А63В4	0.37	1.2		Вентилятор В-1
						АПВ	4(1х2.0)	П15	4	ПМА-122002	ТРА-10 0.65	АПВ	4(1х2.0)	П15	3	50	то же	0.12	0.44		То же, В-4
Щ4 ПРН-3025 Ру=8.9	АЕ2036	5.0	42	1.5	3.57	АПВ	4(1х2.0)	П15	5	ПМА-122002	ТРА-10 4.0	АПВ	4(1х2.0)	П15	5	51	4А80В4	1.5	3.57		" В-3
	АЕ2036	4.0	43	0.97	2.61	АПВ	4(1х2.0)	П15	6	ПМА-122002	ТРА-10 0.65	АПВ	4(1х2.0)	П15	8	52	4А56А4	0.12	0.44		" В-5
						АПВ	4(1х2.0)	П15	4	ПМА-122002	ТРА-10 4.6	АПВ	4(1х2.0)	П15	5	53	4А71В4	0.75	2.17		" В-2
	АЕ2036	12.6	44	0.12	0.44	АПВ	4(1х2.0)	П15	35	ПМА-122002	ТРА-10 0.65	АПВ	4(1х2.0)	П15	4	54	4А56А4	0.12	0.44		" В-6
	АЕ2036	10.0	45	2.2	5.65	АПВ	4(1х2.0)	П15	10	ПМА-224092	ТРА-25 8.0	АПВ	4(1х2.0)	П15	7	55	4А100L3Б	2.2	5.65		" П-1
	АЕ2036	8.0	46	3.6	5.6	АПВ	4(1х2.0)	П15	10	ПМА-224092	ТРА-25 8.0	АПВ	4(1х2.0)	П15	8	56		3.6	5.6		Утепленная завесника
	АЕ2036	10.0		Резерв																	
	АЕ2036	10.0		Резерв																	

Согласовано

Инв.№ подл. | Подп. и дата

Т.п. 281-8-6.84 Ал.I

Привязан			281-8-6.84- ЭОМ
Нач.отд.	Петрический		Комплексный приемный пункт на 25 рабочих мест
Н.контр.	Ширшакова		Стадия Р; Лист 9; Листов
Рук.гр.	Ленгерская		Схема расчетная щ63, щ4
Гл.инж.	Кашкаровская		ЦНИИЭП
Инв.№			

380/220в

План электрощитовой

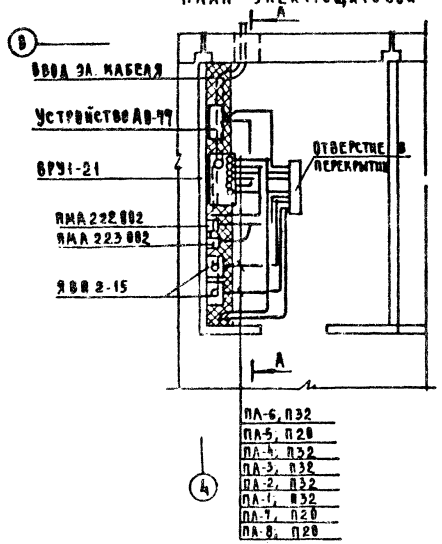

А-А

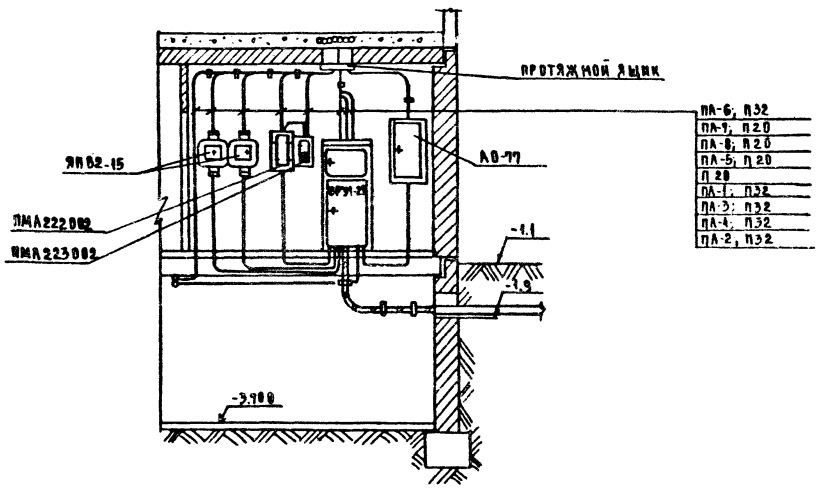

Указания по монтажу

Проходы труб через стены и перекрытия заделать негорючим легко пробиваемым раствором: состав цемента с песком 1:10 по объему. Щель в полу электрощитовой перекрыть рифленой.

Опросный лист

Схема ВРУ	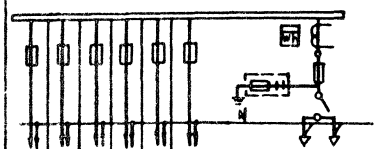						
Тип панели						ВРУ1-21	
№№ питающих линий	ПА-1	ПА-2	ПА-3	ПА-4	ПА-5	ПА-6	Ввод
Номинальный ток плавкой вставки, А	80	30	30	30	30	30	ПЦ-2-250 $\frac{250}{120}$ ПН-2 $\frac{250}{120}$
Тип и технические данные счетчика			—				САЧУ-И672М-380/220В-5а
Тип и технические данные тр-ра тока			—				3 ТК20-05-05-100/5а

Привязан				281-8-6 84- ЭОМ	
Инв.№	Нач.отд	Вершинский		Комплексный приемный пункт на 25 рабочих мест	Стадия: Р; Лист: 1; Листов:
	Н.контр	Арабаджи			
	ГИП	Ширыкалов			
	Рук.гр	Донорская		Опросный лист на ВРЩ	ЦНИИЭП торговых, бытовых зданий и туристских комплексов
	Ст.инж	Михайловская			

Согласовано

Инв.№ подл. | Подпись и дата | Взам.инв.№

Т.п. 281-8-6.84 Ал.I

ТИПОВОЙ ПРОЕКТ

281-8-6.84

АУ. Автоматизация устройств инженерного оборудования

Проект утвержден Госгражданстроем Приказ N 126 от 29.04.1982 г.

Рабочая документация введена в действие ЦНИИЭП торгово-бытовых зданий и туристских комплексов Приказ N 70 от 28.9.1984

Ведомость рабочих чертежей

Лист	Наименование	Примечание
1	Общие данные	
2	Приточная система П1.	
	Схемы функциональная и электрическая	
	принципиальная	
3	Приточная система П1.	
	Схема соединений внешних проводок	
4	Приточная система П1.	
	План расположения	

Ведомость ссылочных и прилагаемых документов

Обозначение	Наименование	Примечание
	Ссылочные документы	
ТМ4-142-75	Термометр технический ртутный в	
	оправе. Установка на трубопроводе	
	Д>76 мм или металлической стенке	
ТМ4-143-75	Термометр технический ртутный	
	в оправе. Установка на трубопро-	
	воде Д45,57	
ТМ4-149-75	Термометр сопротивления термо-	
	метр термоэлектрический. Установка	
	на трубопроводе Д45...76 мм	
ТМ4-219-76	Крепление трубопроводов кабелей	
	Установка на стене	
ТМ4-1229-76	Выключатель ГПВ или переключатель	
	ГПП герметического исполнения	
	(I величины) Установка на панели	
	Прилагаемые документы	
281-1-181. АУ.СО	Спецификация оборудования	
281-1-181. АУ. ВМ	Ведомость потребности в материалах	

Общие указания

Проектом предусмотрена автоматизация приточной системы П1 производительностью менее 10 тыс. м³/час.

Состав, содержание и оформление технической документации выполнены согласно ВСН281-75 и стандартов СПДС.

Схема автоматизации приточной системы П1 предусматривает:

автоматическую защиту калорифера от замораживания;

блокировку клапана наружного воздуха с вентилятором;

местное управление электродвигателем вентилятора и электронагревателем клапана наружного воздуха;

блокировку соленоидного вентиля установленного на трубопроводе обратной воды калорифера, с вентилятором;

Ручное опробование исполнительных механизмов клапана наружного воздуха и соленоидного вентиля;

местный контроль температуры воздуха и воды.

Защита калорифера от замораживания при работающей и неработающей системе обеспечивается регулятором типа ТУДЭ, установленным на обратном трубопроводе калорифера.

Защита от замораживания при пуске и при неработающей системе осуществляется постоянным пропуском горячей воды через байпас соленоидного вентиля в размере 10% от максимального расхода с помощью дроссельной шайбы.

Трассы внешних проводок выполнены кабелем АКВВГ.

Приборы и аппаратура, к которым подводится напряжение свыше 42 в, должны быть заземлены.

Установка первичных приборов и отборных устройств должна производиться по нормализованным чертежам, указанным на схемах соединений внешних проводок.

Закладные конструкции установки приборов и средств автоматизации на оборудовании и технологических трубопроводах предусматриваются в основном комплекте „Отопление и вентиляция".

Общие указания о привязке типового проекта.

При замене приборов и средств автоматизации следует внести соответствующие изменения во все документы типового проекта.

Согласовано:

Привязка настоящего типового проекта выполнена в соответствии с действующими нормами и правилами

Гл. инженер проекта

Настоящий проект выполнен в соответствии с действующими нормами и правилами.

Гл. инженер проекта [подпись] / Е. Грингауз /

Инв. N подл. | Подп. и дата | Взам. инв. N

				Привязан			
Инв. N				281-8-6.84-АУ			
Нач. отд.	Вепринский			Комплексный приемный пункт на 25 рабочих мест	Стадия	Лист	Листов
Н. контр.	Хлебыстина				Р	1	4
ГИП	Грингауз			Общие данные	ЦНИИЭП торгово-бытовых зданий и туристских комплексов		
Инж.	Беляева						

Т.п. 281-8-6.84 Ал.I

Схема функциональная

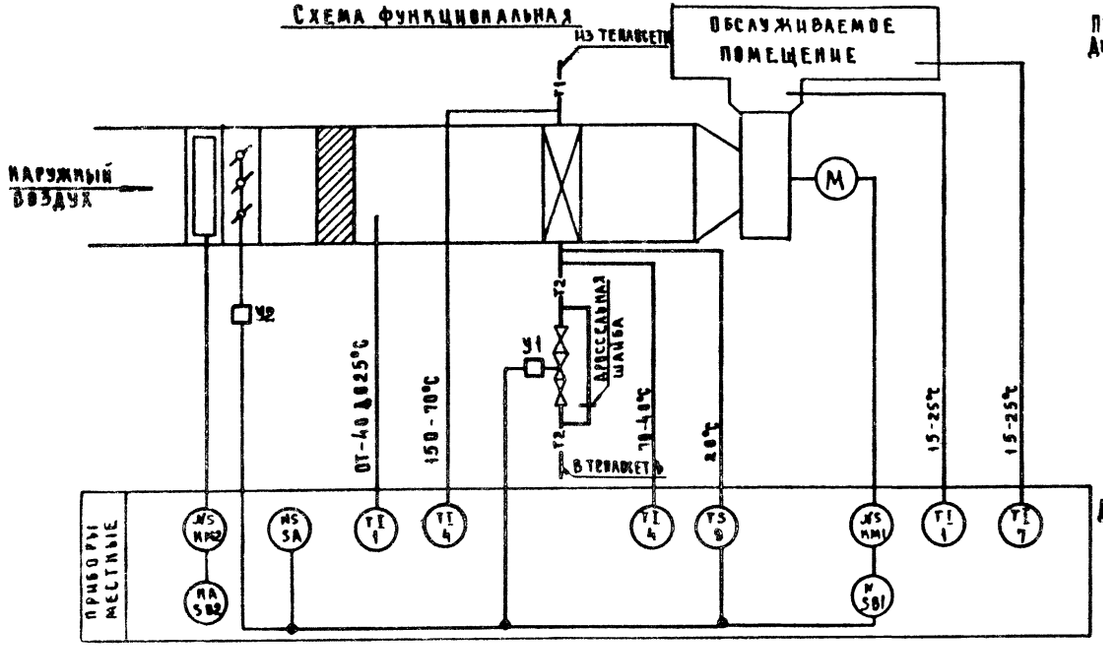

Схема электрическая принципиальная

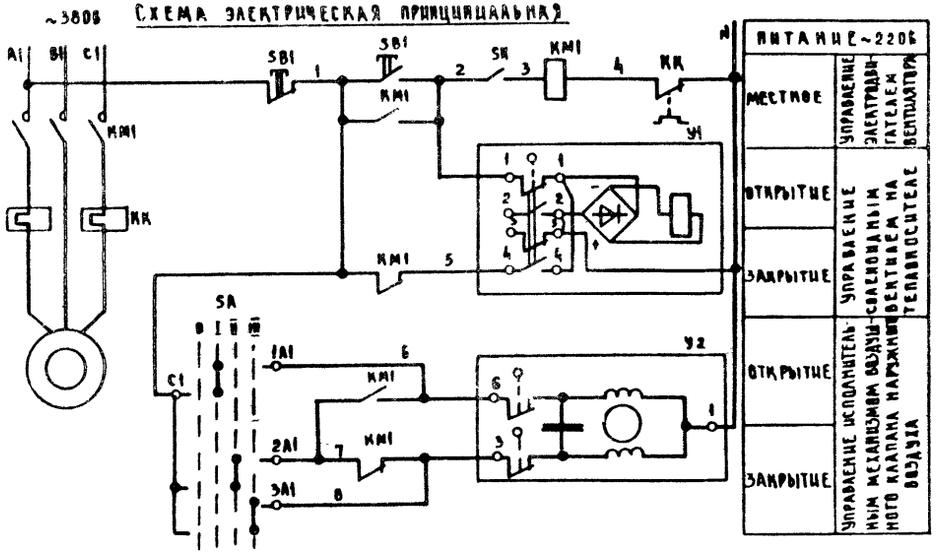

Питание ~220В	
Местное	Управление электродвигателем вентилятора
Открытие	Управление соленоидным вентилем на теплоносителе
Закрытие	
Открытие	Управление исполнительным механизмом воздушного клапана наружного воздуха
Закрытие	

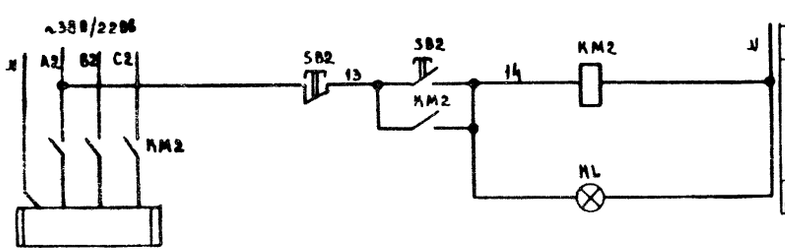

Питание ~220В	
Местное	Управление электронагревателем воздушного клапана наружного воздуха
Сигнализация нормальной работы	

Переключатель пакетный SA
Диаграмма работы контактов

Контакты	Положение рукоятки 0 Отка	I Ручное открытие	II Автоматическое	III Ручное закрытие	
C1-1A1		X			
C1-2A1			X		
C1-3A1				X	
C2-1A2		X			*
C2-2A2			X		*
C2-3A2				X	*

* не используется

Вентиль У1
Диаграмма работы контактов

Контакты	Ход выходного вала: Открыт	Закрыт	
1-1		■	
2-2	■		*
3-3		■	*
4-4	■		

* не используется

Механизм электрический У2
Диаграмма работы конечных выключателей

Контакты	Ход выходного вала: Открыт	Рабочий ход	Закрыт
1-6		■	
1-3	■	■	

Спецификация элементов системы П1

Марка поз.	Обозначение	Наименование	Кол. на систему	Кол. всего	Масса ед. кг	Примечание
		Схема функциональная				
1	По „Термоприбор",	Термометр технический				с оправой
	г. Клин	У-2-05°240-441	2		0.5	N5
4	То же	Термометр технический				с оправой
		У-6-1°-240-104	2		0.5	N2
7	То же	Термометр бытовой ТБ-2М	1		0.1	N1
9	Приборостроительный завод,	Устройство терморегулирующее				
	г. Каменец-Подольский	с н.о. контактом ТУДЭ-4	1		2	
		Схема электрическая				
		принципиальная				
		Аппаратура по месту:				
KM1		Пускатель магнитный с				по комплек
		тепловым реле КК	1			ту ЭОМ
KM2		Пускатель магнитный	1			то же
SA	Электротехнический завод	Переключатель пакетный				
	г. Ташкент	ГПП2-10/К3	1		3	
SB1		Пост управления				по комплек
		кнопочный	1			ту ЭОМ
SB2		Пост управления кнопочный				
		с сигнальной лампой HL	1			то же
SK		Устройство терморегули-				
		рующее ТУДЭ-4	1			поз. 9
У1	Арматурный завод,	Вентиль с электромагнитным				
	г. Семенов	приводом Ду25мм 15кч892п3	1		27.2	
У2		Механизм электрический				по комплек
		ЕСПА-02ПВ	1			ту ОВ

Устройство терморегулирующее SK
Диаграмма работы контактов

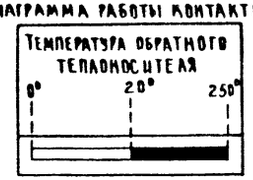

Дифференциал 4°С

Схемы составлены для одной приточной системы П1.

Привязан				281-8-6.84-АУ
Инв. №				

Нач. отд.	Вепринский		Комплексный приемный пункт на 25 рабочих мест	Стадия: Р	Лист: 2	Листов:
Н. контр.	Охлобыстина				
ГИП	Грингауз		Приточная система П1. Схемы функциональная и электрическая принципиальная	ЦНИИЭП торгово-бытовых зданий и туристских комплексов	
Инж.	Беляева				

Наименование параметра	—	—	Температура	—	—
Место отбора импульса	Приточный вентилятор	Трубопровод теплоносителя	Обратного калорифера	Воздушный клапан наружного воздуха	По месту
Закладная конструкция	—	Д25 L 160	Расширитель Д133 Н400 бобышка Б45° М18×15	—	—
Установочная нормаль	—	—	ТМ4-149-75	—	ТМ4-1229-76

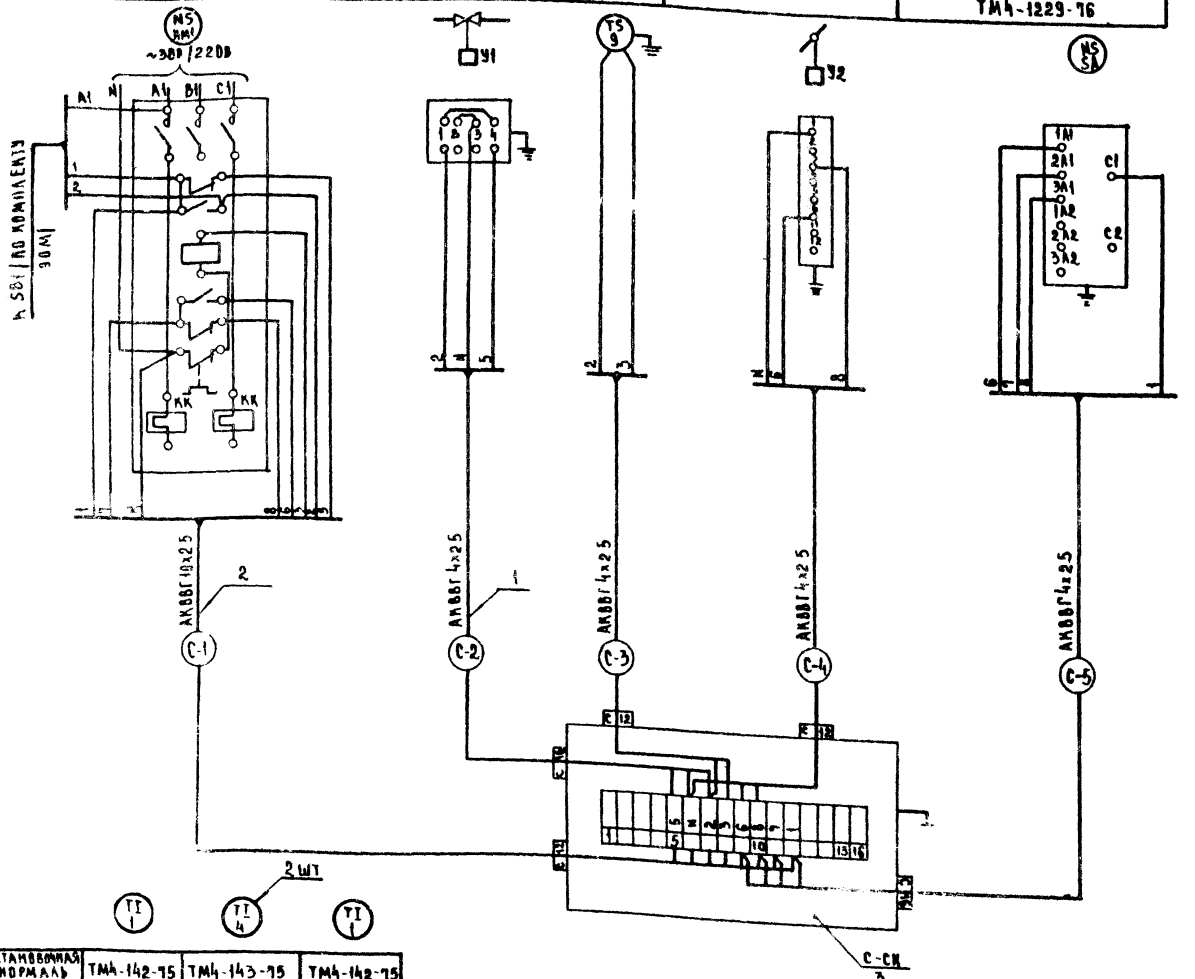

Установочная нормаль	ТМ4-142-75	ТМ4-143-75	ТМ4-142-75
Закладная конструкция	Бобышка БОМ 27×2	Расширитель Д76 Н320 бобышка БП1 М27-55	Бобышка БОМ 27×2
Место отбора импульса	Камера перед калорифером	Трубопровод прямого и обратного теплоносителя	Приточный воздуховод
Наименование параметра	Температура		

Таблица 1

Спецификация элементов системы П1

Марка, поз.	Обозначение	Наименование	Кол.	Масса ед. кг	Примечание
1		Кабель контрольный			
		с алюминиевыми жилами			
		сеч. 4×2.5 мм², АКВВГ	33		М
2		то же сеч. 10×2.5 мм², АКВВГ	5		М
3	Глазмонтажавто-	Коробка соединитель			
	матика	ная КСК-16	1	2.4	

Таблица 2

Длины кабелей

Система	Длина кабелей, м				
	С-1	С-2	С-3	С-4	С-5
П1	П1-1	П1-2	П1-3	П1-4	П1-5
	5	8	11	11	3
П	П-1	П-2	П-3	П-4	П-5
	—	—	—	—	—

1. Схема соединений внешних проводок составлена для одной приточной системы и применима для системы П1
2. В маркировке кабелей вместо индекса „С" проставить номер системы согласно табл. 2

Т.п. 281-8-6.84 Ал I

Согласовано

Взам. инв. №

Подп. и дата

Инв. № подл.

Нач. отд.	Вепринский		
Н. контр.	Охлобыстин		
ГИП	Гринглаз		
Инж.	Беляева		

Привязан

Инв. №

281-8-6.84-АУ

Комплексный приемный пункт на 25 рабочих мест

Стадия	Лист	Листов
Р	3	

Приточная система П1. Схема соединений внешних проводок

ЦНИИЭП торгово-бытовых зданий и туристских комплексов

Таблица 1

Спецификация элементов системы П1

Марка, поз	Обозначение	Наименование	Кол.	Масса ед. кг	Примечание
1	Главмонтажавтоматика	Профиль ZП 160	13	0,55	

План подвала

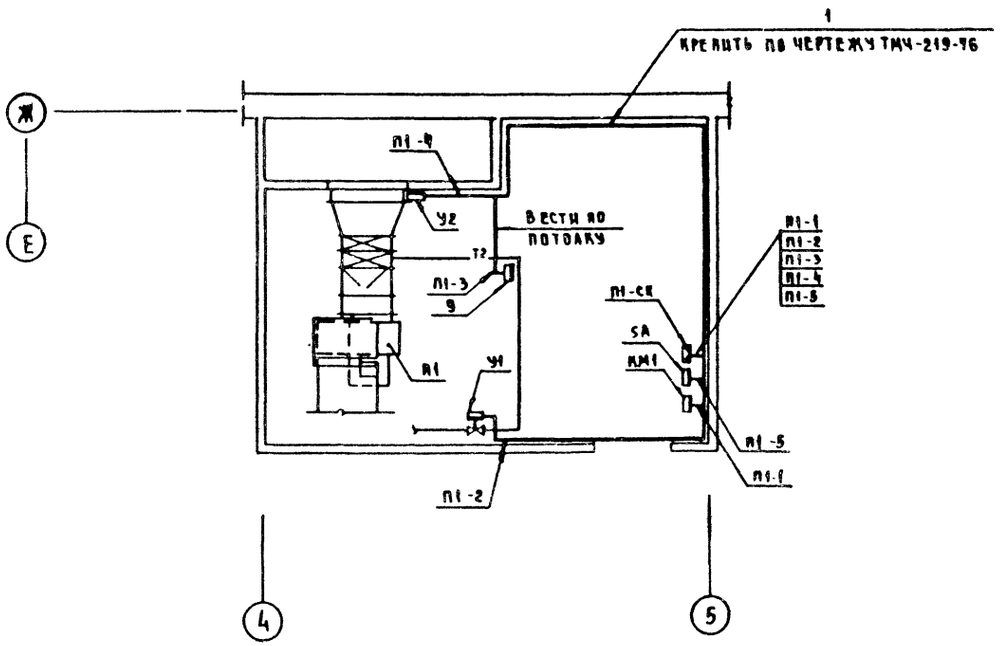

Таблица 2

Условные графические обозначения

Обозначение	Наименование
▭	Прибор регулятор, исполнительный механизм, электроаппаратура и другое оборудование, устанавливаемое вне щита

1. Соединительную коробку П1-СК установить на стене на высоте 2.20м от пола.
2. Переключатель SA установить на стене на высоте 1.5м от пола.
3. Трассы вести по стене на высоте 2.5м от пола
4. Схема соединений внешних проводок дана на листе 3

					281-8-6.84-АУ		
Привязан					Комплексный приемный пункт на 25 рабочих мест	Стадия	Лист	Листов
			Нач отд	Вепринский		Р	4	
			Н. контр	Охлобыстина				
			ГИП	Грингауз	Приточная система П1 План расположения	ЦНИИЭП торгово-бытовых зданий и туристских комплексов		
Инв №			Инж	Беляева				

Гп 281-8-6.84 АЦ

Типовой проект
281-8-6.84
СС Связь и сигнализация

Технический проект утвержден Госгражданстроем приказ № 126 от 29.4.1982

Рабочая документация выдана в действие ЦНИИЭП торговых бытовых зданий и туристских комплексов приказ № 70 от 28.9.1984

Инв. № подл. | 281-8-6.84 | Альб. I

Табаница 1

Ведомость рабочих чертежей

Лист	Наименование	Примечание
1	Общие данные	
2	Связь и сигнализация План технического подполья Схемы Экспликация помещений	
3	Связь и сигнализация План на отм. -0.900	
4	Охранно пожарная сигнализация Схемы Схемы блокировки окон и дверей	
5	Охранно-пожарная сигнализация. План технического подполья	
6	Охранно-пожарная сигнализация План на отм. -0.900	
7	Узлы скрытой проводки	

Табаница 2

Ведомость ссылочных и прилагаемых документов

Обозначение	Наименование	Примечание
	Ссылочные документы	
1.279 9-2	Строительные изучные изделия для зданий торговли общественного питания и бытового обслуживания	
	Прилагаемые документы	
	Ведомость потребности в материалах	
	Спецификация оборудования	

Привязка настоящего типового проекта выполнена в соответствии с действующими нормами и правилами

ГА инженер проекта привязки

Настоящий проект выполнен в соответствии с действующими нормами и правилами

ГА. инженер проекта /Шишова/

Табаница 3

Основные показатели

Наименование	Кол.
Городская телефонизация	
Емкость телефонного ввода, пар	10
в том числе используемых в здании	
количество абонентов	7
Радиофикация:	
количество абонентских точек	13
Электрочасофикация:	
количество устанавливаемых	
вторичных часов	12

Условные обозначения

- Г – телефонный аппарат ГТС
- КГ 00 / 7 – коробка телефонная распределительная для ГТС с указанием номера и загрузки
- БКТ 20.2 / 15 – бокс телефонный кабельный для сети охранно-пожарной сигнализации
- коробка ответвительная УК 2П
- коробка ограничительная УК-2С
- к1 – радиорозетка с указанием номера
- электропервичные часы
- электровторичные часы
- выпрямитель КВ-24 м
- 6 – коробка распределительная телевизионная
- прибор охранно-пожарной сигнализации
- 1/5 – пожарный извещатель с указанием номера луча /в числителе/ и номера извещателя /в знаменателе/
- 2 – датчик ДИМК с указанием количества
- 2 – датчик СМК с указанием количества
- блокировка деревянных дверей проводом ПМВ-0,2
- П-20 ТРП(3х4) – трубы, прокладываемые в подготовке пола, с указанием количества труб и марки провода
- П 20 ТРП(4х12) – то же, в слое утеплителя
- (ТТ, ЭЧ, РТ, ТВ, АЗ) – сеть городская телефонная, электрочасофикации, радиотрансляции, телевидения и лучи охранно-пожарной сигнализации

Городской телефонный ввод кабелем ТПП 10 × 2 × 0,5

Схема генплана

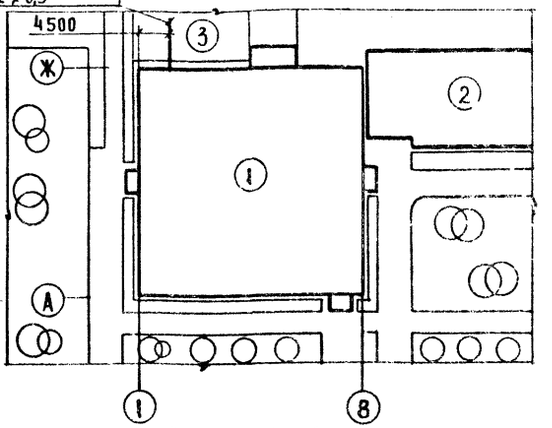

Экспликация

1. Здание комплексного приемного пункта на 25 рабочих мест
2. Жилой дом
3. Хоздвор

Общие указания

1. Монтаж труб для сетей связи и сигнализации вести совместно с монтажом труб для сетей охранно-пожарной сигнализации
2. Установку ответвительных коробок УК 2П для охранной сигнализации см схемы блокировки окон и дверей лист , для пожарной сигнализации см. узлы скрытой проводки лист
3. При привязке проекта к конкретным условиям решаются следующие вопросы:
   а/ телефонный, радиотрансляционный и телевизионный вводы
   б/ диаметр жилы кабеля городской телефонной сети в соответствии с нормами на затухание
   в/ подача сигнала тревоги на ПЦН
   г/ уточнение раздела охранной сигнализации в соответствии с техническими условиями местных отделов вневедомственной охраны.

Инв. № подл. | Подпись и дата | Взам. инв. №

Нач. отд.	Вепринский		
Н. контр.	Шенна		
ГИП	Пронштейн		
ГИП	Шишова		
Ст. инж.	Спиридонова		
Инженер	Манусова		

Привязан:

Инв. №

281-8-6.84-СС

Комплексный приемный пункт на 25 рабочих мест	Стадия	Лист	Листов
	Р	1	7
Общие данные	ЦНИИЭП торгово-бытовых зданий и туристских комплексов		

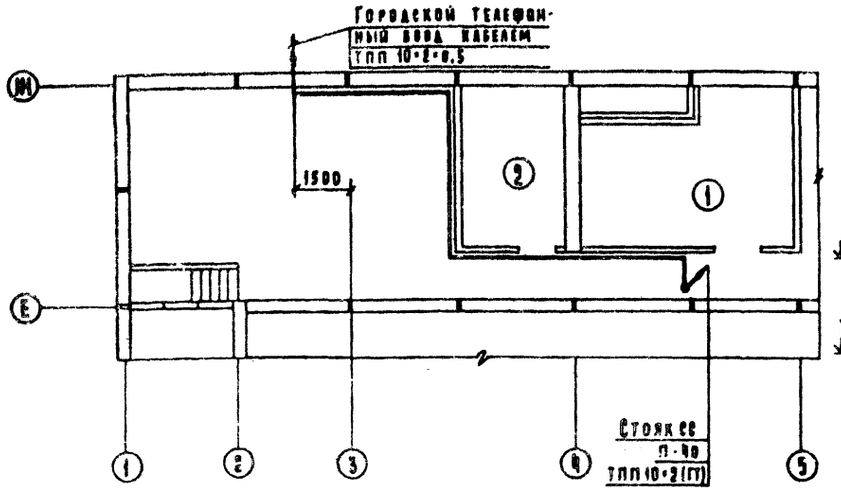

Схема городской телефонной сети

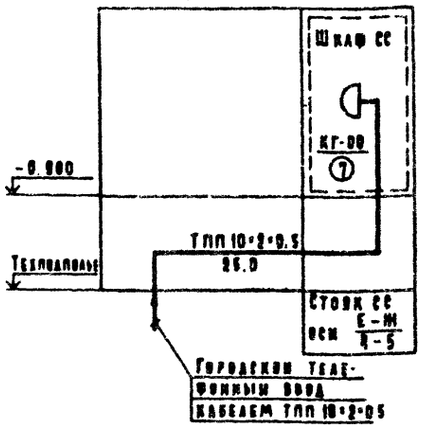

Схема радиофикации

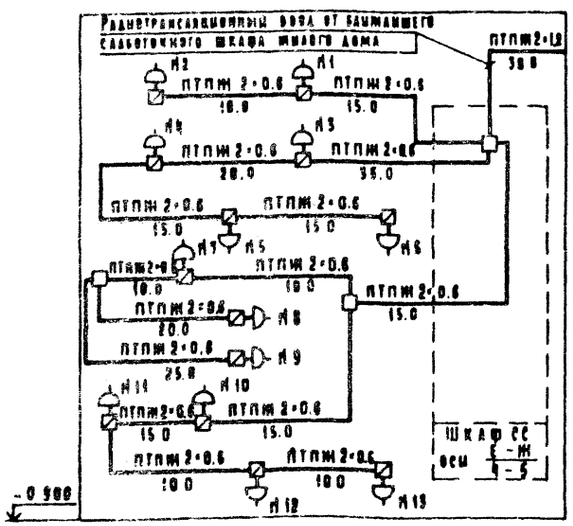

Схема электрочасофикации

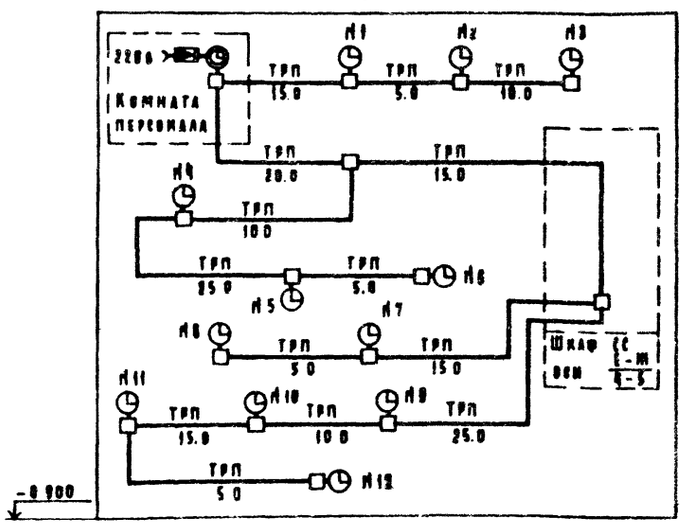

Схема телевидения

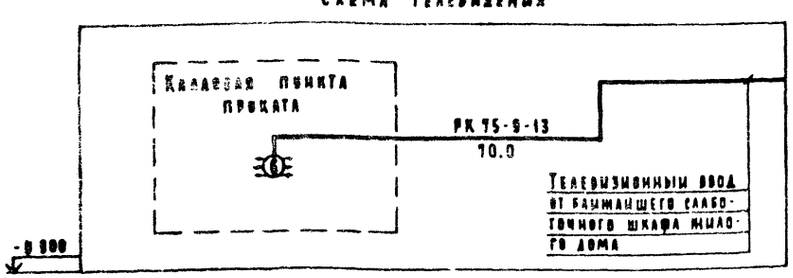

Экспликация помещений

Пом	Наименование
	Техническое подполье
1	Венткамера
2	Тепловой пункт
3	Водомерный узел
4	Коридоры
	1 этаж
5	Зал приема и выдачи заказов
6	Мужской зал парикмахерской
7	Женский зал парикмахерской
8	Подсобное помещение
9	Венткамера
10	Кладовая трикотажных изделий
11	Кабина для примерки
12	Цех ремонта и обновления швейных изделий
13	Кладовая швейных изделий
14	Кладовая приемного пункта химчистки и крашения одежды
15	Кладовая пункта проката
16	Мастерская ремонта металлоизделий и бытовой техники
17	Салон срочного ремонта и приема заказов на изготовление обуви
18	Кладовая обуви
19	Электрощитовая
20	Загрузочная площадка
21	Кладовая уборочного инвентаря

Продолжение

Пом	Наименование
22	Женская уборная
23	Кабина личной гигиены
24	Мужская уборная
25	Мужской гардероб с душевой
26	Женский гардероб с душевой
27	Комната персонала
28	Кабинет директора
29	Контора
30	Помещение выездных мастеров
31	Кладовая чистого белья
32	Комната персонала с гардеробом и душевой
33	Уборная
34	Помещение сортировки и хранения грязного белья
35	Операционная приема грязного белья
36	Операционная выдачи чистого белья
37	Коридоры
38	Тамбур главного входа
39	Тамбур прачечной
40	Тамбур
41	Тамбур
42	Вестибюль
43	Коридор

1 Условные обозначения см. лист 1.
2 Номера радиорозеток и электрочасов на схемах соответствуют номерам на плане

Нач. отд.	Петринский		
Н. контр.	Шейна		
ГИП	Пронштейн		
ГИП	Шишова		
Ст. инж.	Спиридонова		
Инженер	Манчесова		

281-8-6.84-СС

Комплексный приемный пункт на 25 рабочих мест
Связь и сигнализация
План технического подполья
Схемы экспликация помещений

Стадия	Лист	Листов
Р	2	

ЦНИИЭП торгово-бытовых зданий и туристских комплексов

Привязан

Инв. №

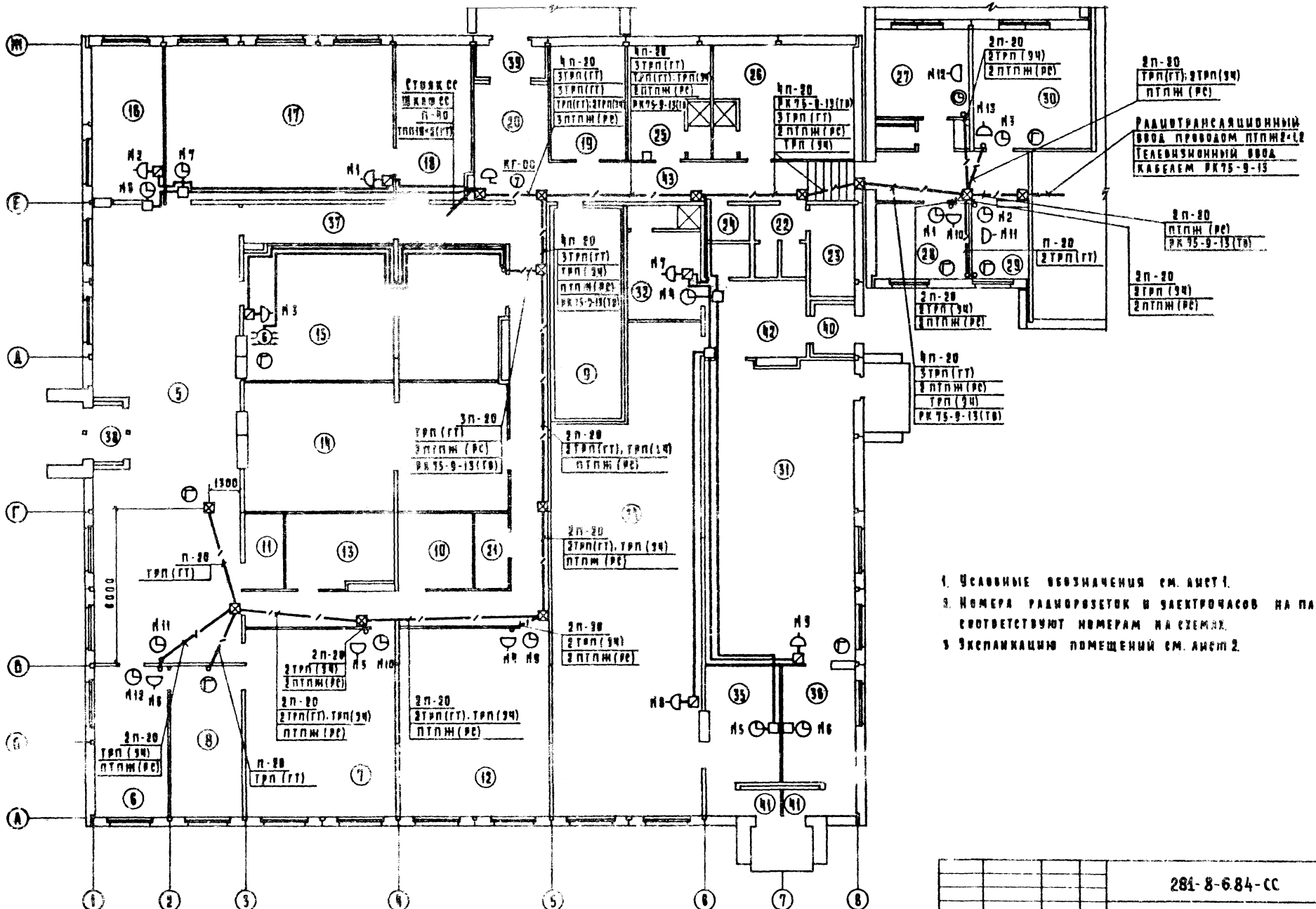

1. Условные обозначения см. лист 1.
2. Номера радиорозеток и электрочасов на плане соответствуют номерам на схемах.
3. Экспликацию помещений см. лист 2.

Привязан	Нач отд	Вепринский		281-8-6.84-СС		
	Н контр	Шеина		Комплексный приемный пункт на 25 рабочих мест	Стадия	Лист	Листов
	ГИП	Пронштейн			Р	3	
	ГИП	Шишова		Связь и сигнализация. План на отм -0 900	ЦНИИЭП		Торгово-бытовых зданий и туристских комплексов
Инв №	Ст инж	Спиридонова					
	Инженер	Манусова					

Т.п. 281-8-6.84 Ал.I

Согласовано
Смирнов
Кувшинова
Журавлева
Рук. гр. зом
Дзюрская
Инв № подл. | Подпись и дата | Взам инв №

Схема охранно-пожарной сигнализации КПП

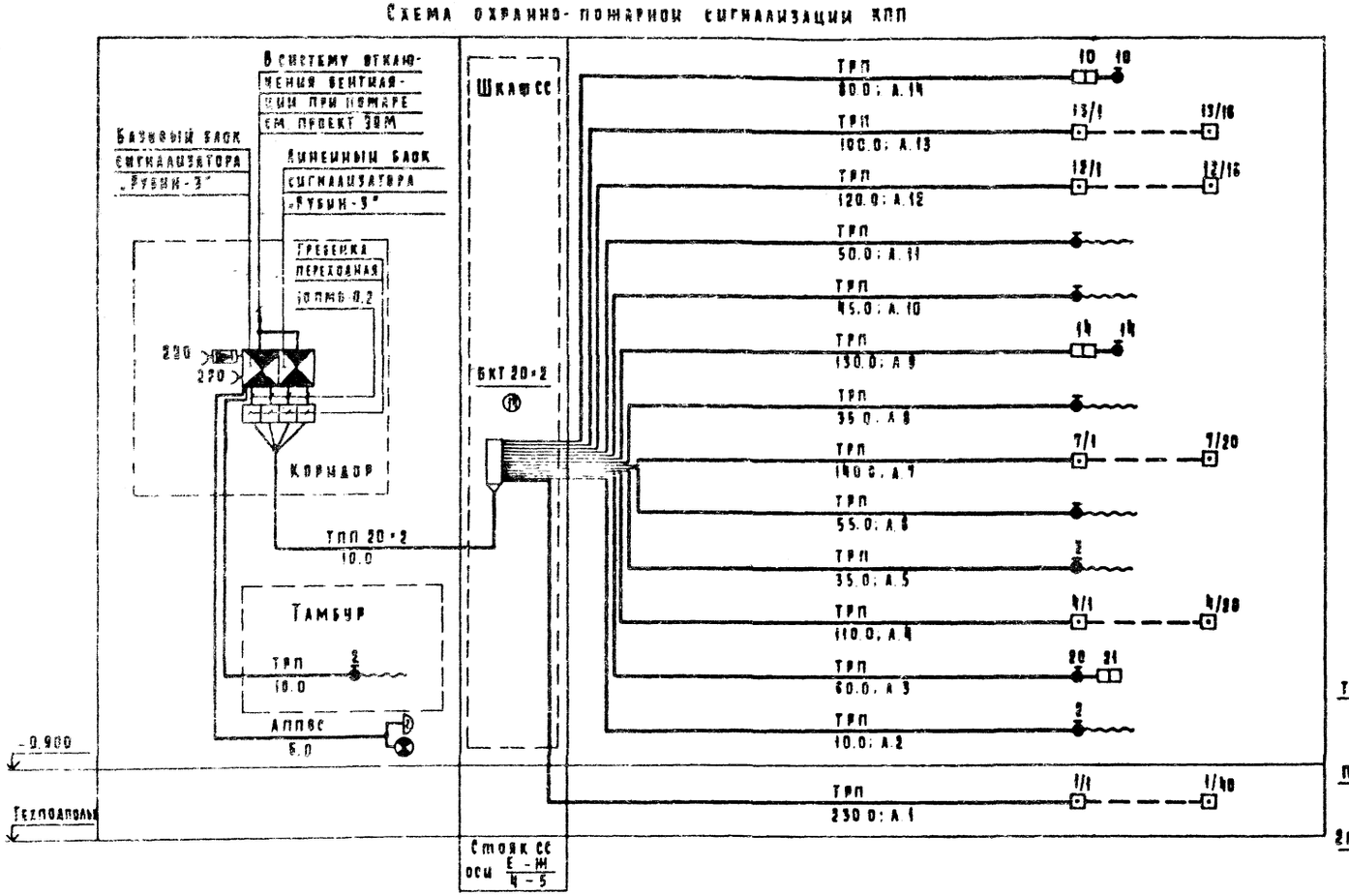

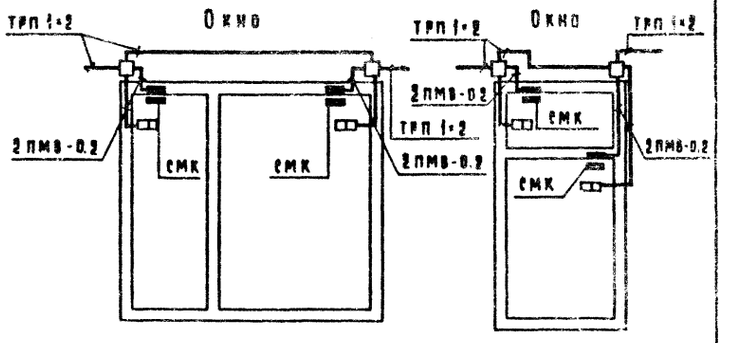

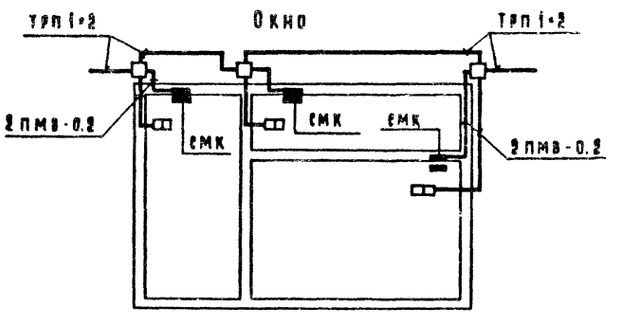

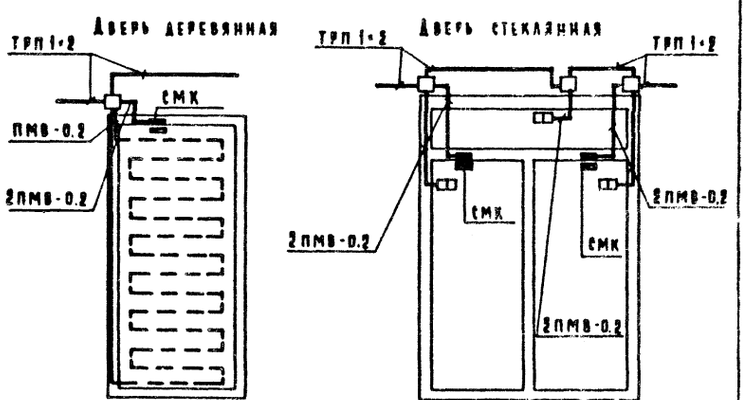

Схема охранно-пожарной сигнализации прачечной

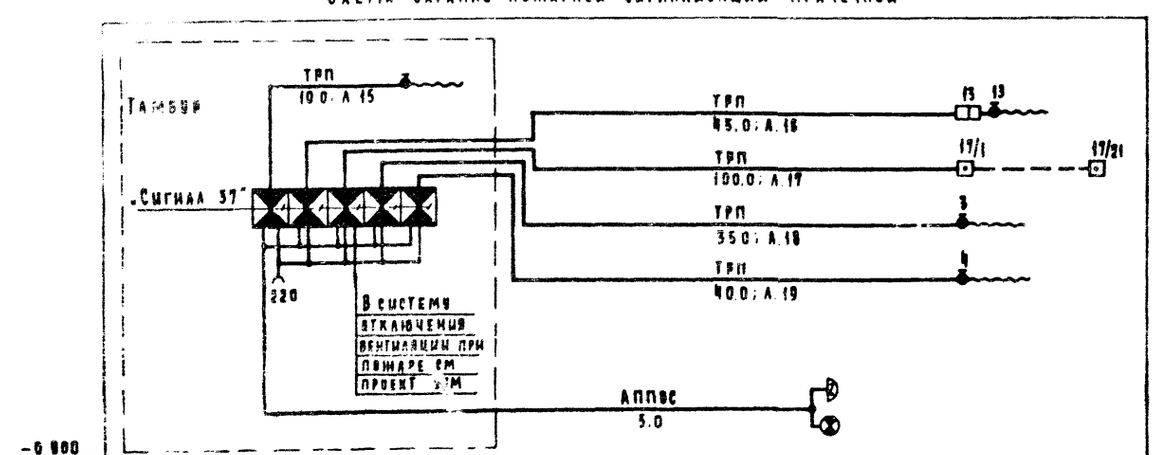

Условные обозначения см. лист 1.

Привязан		Нач. отд.	Белгинский	281-8-6.84-СС	
		Н. контр.	Шейна	Комплексный приемный пункт на 25 рабочих мест	Стадия: Р; Лист: 4; Листов:
		ГИП	Пронштейн		
		ГИП	Шишова	Охранно-пожарная сигнализация. Схемы. Схемы блокировки окон и дверей.	ЦНИИЭП торгово-бытовых зданий и туристских комплексов
Инв. №		Ст. инж.	Спиридонова		
		Инженер	Манусева		

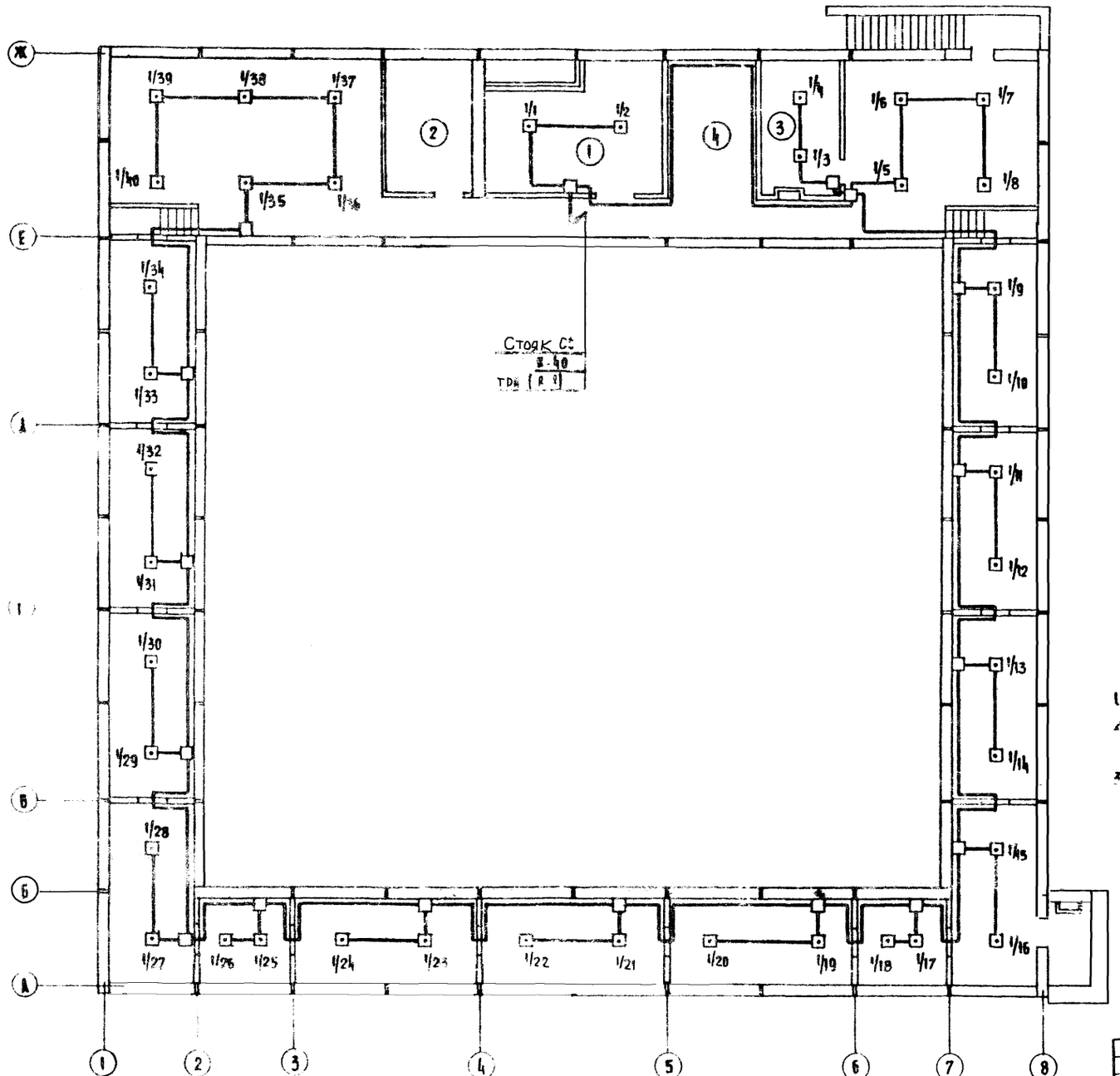

1. Условные обозначения см. лист лист 1
2. Пожарные извещатели устанавливать после монтажа электросветильников и вентькоробов
3. Экспликацию помещений см. лист 2

				281-8-6.84-СС			
Привязан		Нач отд	Вепринский	Комплексный приемный пункт на 25 рабочих мест	Стадия	Лист	Листов
		Н. контр	Шенна		Р	5	
		ГИП	Пронштейн				
		ГИП	Шишова	Охранно пожарная сигнализация план технического подполья.	ЦНИИЭП торгово бытовых зданий и туристских комплексов		
		Ст. инж.	Свиридонова				
Инв. №		Инженер	Манусова				

Тип. 281-8-6.84 Ал 1

Согласовано

Инв. № подл. | Подпись и дата | Взам. инв. №

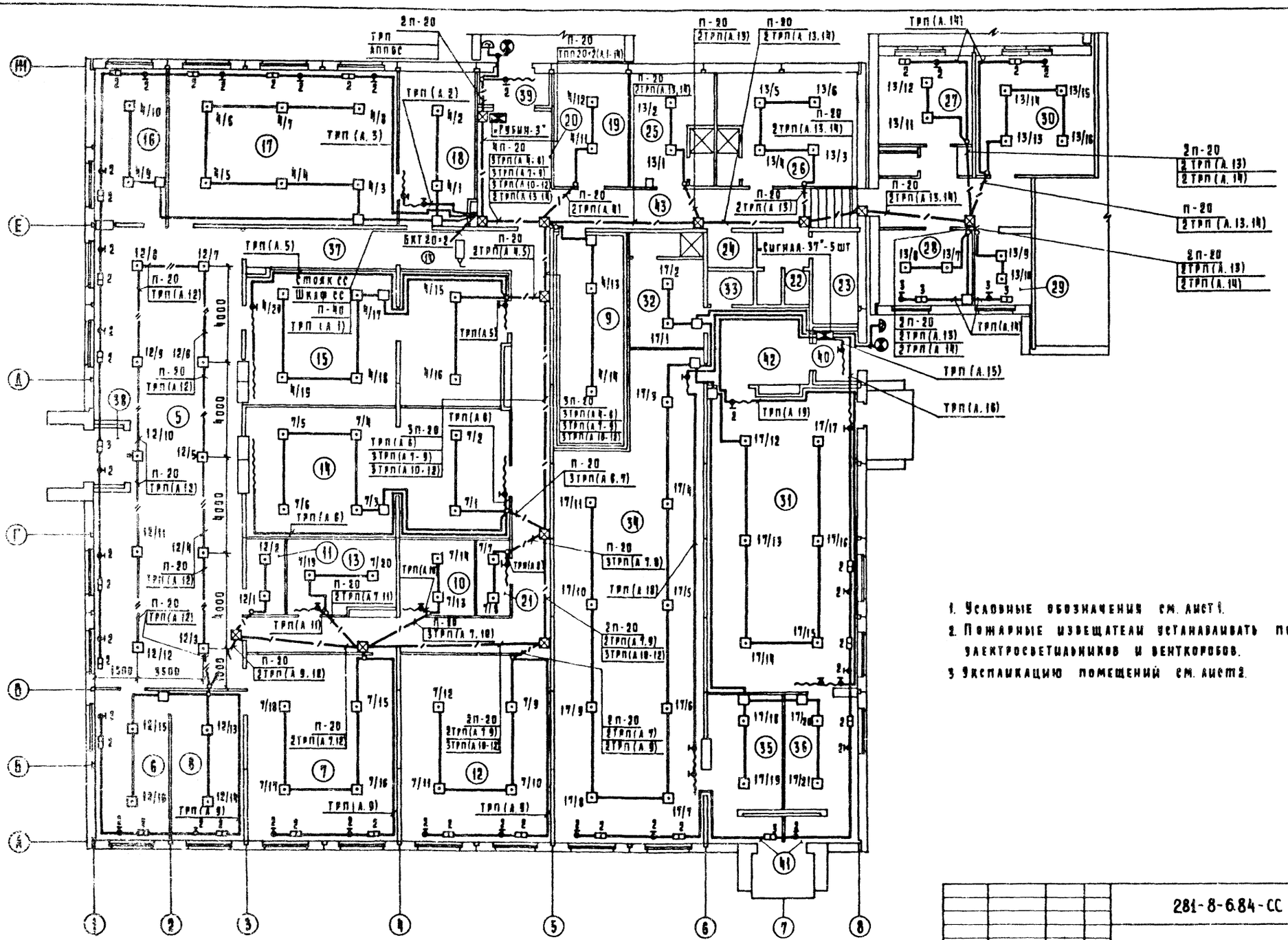

1. Условные обозначения см. лист 1.
2. Пожарные извещатели устанавливать после монтажа электросветильников и венткоробов.
3. Экспликацию помещений см. лист 2.

Нач отд	Белринский		281-8-6.84-СС		
Н контр	Шеина				
ГИП	Пронштейн		Комплексный приемный пункт на 25 рабочих мест	Стадия	Лист	Листов
ГИП	Шишова			Р	6	
Ст инж	Спиридонова		Охранно-пожарная сигнализация	ЦНИИЭП		торгово-бытовых зданий и туристских комплексов
Инженер	Манусова		План на отм -0 000			

Привязан

Инв №

Т.п. 281-8-6.84 Ал.7

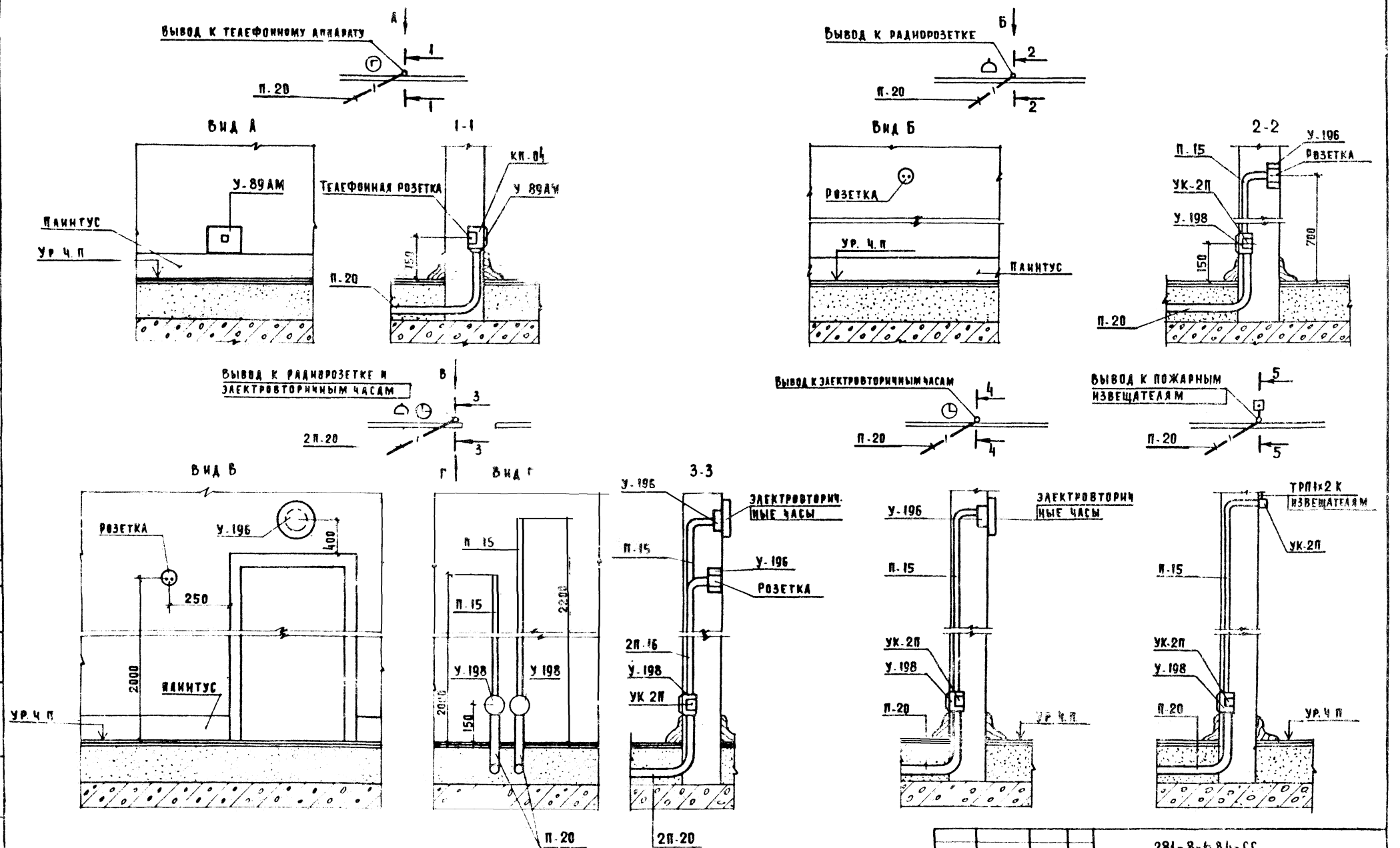

Т.П. 281-8-6.84 Ал II

				281-8-684-СС		
Привязан		Нач.отд.	Вепринский	Комплексный приемный пункт на 25 рабочих мест	Стадия	Лист	Листов
		Н.контр.	Шенина		Р	7	
		ГИП	Пронштейн	Узлы скрытой проводки	ЦНИИЭП торгово-бытовых зданий и туристских комплексов		
		ГИП	Шишова				
Инв. №		Ст.инж.	Спиридонова				
		Инженер	Манусова				

Согласовано
Смирнов

gost.e-ecolog.ru