ТИПОВОЙ ПРОЕКТ
294-3-39 м. 85

БАССЕЙН /СТЕНЫ КИРПИЧНЫЕ/ С КРЫТОЙ ВАННОЙ 25 × 16 м ДЛЯ РАЙОНОВ С ВЕЧНОМЕРЗЛЫМИ ГРУНТАМИ

АЛЬБОМ-I

ЧАСТЬ 1
СТР. 1 – 42

АРХИТЕКТУРНО - СТРОИТЕЛЬНЫЕ
И ТЕХНОЛОГИЧЕСКИЕ ЧЕРТЕЖИ.

gost.e-ecolog.ru

ПРИВЯЗАН

ИНВ. N

ТИПОВОЙ ПРОЕКТ
294-3-39 м. 85

БАССЕЙН /СТЕНЫ КИРПИЧНЫЕ/ С КРЫТОЙ ВАННОЙ 25×16 м ДЛЯ РАЙОНОВ С ВЕЧНОМЕРЗЛЫМИ ГРУНТАМИ

АЛЬБОМ-I

ЧАСТЬ 1 СТР. 1 – 42

СОСТАВ ПРОЕКТА:

АЛЬБОМ О-МАТЕРИАЛЫ ПО ПРИВЯЗКЕ, ЧЕРТЕЖИ НУЛЕВОГО ЦИКЛА.
АЛЬБОМ I – АРХИТЕКТУРНО-СТРОИТЕЛЬНЫЕ И ТЕХНОЛОГИЧЕСКИЕ ЧЕРТЕЖИ. /В 2-Х ЧАСТЯХ/
АЛЬБОМ II – ОТОПЛЕНИЕ И ВЕНТИЛЯЦИЯ
АЛЬБОМ III – ВОДОСНАБЖЕНИЕ И КАНАЛИЗАЦИЯ
АЛЬБОМ IV – ЭЛЕКТРООБОРУДОВАНИЕ, СВЯЗЬ И СИГНАЛИЗАЦИЯ
АЛЬБОМ V – АВТОМАТИЗАЦИЯ САНТЕХУСТРОЙСТВ.
АЛЬБОМ VI – АВТОМАТИЗАЦИЯ САНТЕХУСТРОЙСТВ. ЗАДАНИЕ ЗАВОДУ-ИЗГОТОВИТЕЛЮ
АЛЬБОМ VII – СПЕЦИФИКАЦИЯ ОБОРУДОВАНИЯ
АЛЬБОМ VIII – СМЕТЫ /В 2-Х ЧАСТЯХ/
АЛЬБОМ IX – ВЕДОМОСТЬ ПОТРЕБНОСТИ В МАТЕРИАЛАХ

РАЗРАБОТАН ЦНИИЭП им. Б.С.МЕЗЕНЦЕВА
ГЛАВНЫЙ ИНЖЕНЕР ИНСТИТУТА /Глинкин М.В./
ГЛАВНЫЙ АРХИТЕКТОР ПРОЕКТА /Чивиков Е.К./

ТЕХНИЧЕСКИЙ ПРОЕКТ УТВЕРЖДЕН ГОСГРАЖДАНСТРОЕМ ПРИКАЗ №286 ОТ 9 ОКТЯБРЯ 1984 ГОДА
РАБОЧИЕ ЧЕРТЕЖИ ВВЕДЕНЫ В ДЕЙСТВИЕ ЦНИИЭП им. Б.С.МЕЗЕНЦЕВА
ПРИКАЗ № 187 ОТ 18.12.85

				ПРИВЯЗАН:	

Альбом I, ч.1

Типовой проект 294-3-39м.85

Лист	Наименование	Стр.	Примечания
1	Перечень чертежей	2	
2	Общие данные /начало/	3	
3	Общие данные /продолжение/	4	
4	Общие данные /продолжение/	5	
5	Общие данные /окончание/	6	
6	План 1-го этажа на отм. 0.000 в осях „А"-„Ж" и „1"-„10"	7	
7	План 1-го этажа на отм. 0.000 и 1.200 в осях „А"-„М" и „1"-„10"	8	
8	План 2-го этажа на отм. 4.500 в осях „А"-„Ж" и „1"-„10"	9	
9	План 2-го этажа на отм. 4.500 и 5.700 в осях „Ж"-„М" и „1"-„10"	10	
10	План 3-го этажа на отм. 8.100 в осях „А"-„Ж" и „1"-„10"	11	
11	План 3-го этажа на отм. 8.100 и 9.000 в осях „Ж"-„М" и „1"-„10"	12	
12	Ведомость отделочных работ	13	
13	Спецификация элементов заполнения проемов	14	
14	План кровли, вентшахты № 1, 2, 3, 4, 5	15	
15	Детали кровли	16	
16	Разрез 1-1	17	
17	Разрез 2-2	18	
18	Фасад в осях „1"-„10"	19	
19	Фасад в осях „10"-„1"	20	
20	Фасад в осях .	21	
21	Фасад в осях „М"-„А"	22	
22	Фрагмент фасада -1 /главный вход/.	23	
23	Фрагменты фасадов -2, 3.	24	
24	Детали кладки стен.	25	
25	Фрагмент развертки стены зала ванны 25×16м по оси „Е".	26	
26	Развертки стен зала детской ванны витраж В-4.	27	
27	План подвесных потолков на отм. 3.000	28	
28	План подвесных потолков на отм. 7.500 экспликация полов.	29	
29	План подвесных потолков на отм. 9.700 и 11.100.	30	
30	Гардероб. Подвесная вешалка	31	
31	Стойка гардеробная.	32	
32	Перегородки в санузлах	33	
33	Деревянные каркасы стен сауны. Пол сауны.	34	
34	Камера сухого жара.	35	
35	Дверь камеры сухого жара ИД-1	36	
36	Витражи В-5 и В-6. Индивидуальное окно ОН-1	37	
37	Внутренние витражи В-1 и В-2	38	
38	Схема балок перекрытия на отм. 4.500	43	
39	Схема балок перекрытия на отм. 8.100	44	
40	Схема балок покрытия.	45	
41	Монтажный план ферм и связей.	46	
42	Схема балок перекрытия на отм. 4.500 сечения 1-1÷3-3. Узлы 1÷3	47	
43	Схема балок перекрытия на отм. 4.500 Узлы 4÷9. Сечения 4-4; 5-5	48	
44	Схема балок перекрытия на отм. 8 100 Узлы 1,2. Сечения 1-1÷6-6	49	

Лист	Наименование	Стр.	Примечания
45	План перекрытия на отм. 4.500 и 5.700 в осях „А"-„И"	50	
46	План перекрытия на отм. 4.500 и 5.700 в осях „И"-„М"	51	
47	План перекрытия на отм. 8.100 и 9.000 в осях „А"-„И"	52	
48	План перекрытия на отм. 8.100 в осях „И"-„М"	53	
49	План покрытия в осях „А"-„И"	54	
50	План покрытия в осях „И"-„М"	55	
51	Сечения 1-1 ÷ 8-8	56	
52	Сечения 11-11 ÷19-19	57	
53	Спецификация на перекрытия и покрытие	58	
54	Спецификация на перекрытия и покрытие /продолжение/.	59	
55	Общий вид ванны 25×16м. Спецификация на стартовые тумбы и обходную дорожку.	60	
56	Ванна 25×16 м. Общий вид. Сечения 1-1; 2-2. Узлы 1, 2	61	
57	Ванна 25×16 м. Узлы 3÷6	62	
58	Ванна 25×16 м. Опалубочные чертежи	63	
59	Ванна 25×16 м. Опалубка. Узлы 1, 2, 3, 7. Сечения 1-1; 2-2.	64	
60	Ванна 25×16 м. Опалубка. Сечения 3-3÷6-6	65	
61	План раскладки нижних сеток днища. Сечения 1-1; 2-2. Спецификация.	66	
62	Ванна 25×16 м. Раскладка верхних сеток днища спецификация на стенки ванны.	67	
63	Ванна 25×16 м. Армирование днища. Сечения 4-4 ÷ 10-10.	68	
64	Ванна 25×16 м. Армирование стен ванны.	69	
65	Ванна 25×16 м. Армирование стен ванны. Сечения. Спецификация.	70	
66	Детская ванна 10×6м. Общий вид. План, разрезы,	71	
67	Детская ванна 10×6 м. Общий вид. Детали.	72	
68	Детская ванна 10×6 м. Опалубка. План. Разрезы, детали	73	
69	Детская ванна 10×6м. Армирование днища чаши.	74	
70	Детская ванна 10×6 м. Армирование стенок чаши.	75	
71	Детская ванна 10×6 м. Спецификация.	76	
72	Детская ванна 10×6 м. Балка БМБ-1 опалубка и армирование.	77	
73	Детская ванна 10×6 м. Балки БМБ-2 и БМБ-3. Опалубка и армирование.	78	
74	Детская ванна 10×6 м. Каркасы и закладные детали.	79	
75	Ванна 25×16 м. Детская ванна 10×6 м. Ведомость расхода стали.	80	
76	Лифт. Разрезы 3-3; 4-4. Планы шахты и машинного помещения лифта.	81	
77	Развертка лифта.	82	
78	Лифт. Закладные детали.	83	
79	Лестницы №1 и №2	84	
80	Лестницы №1 и №2. Разрезы 4-4 ÷ 8-8.	85	
81	Лестницы №3 и №4.	86	
82	Лестницы №3 и №4. Разрезы 1-1; 2-2. Детали.	87	

Лист	Наименование	Стр.	Примечания
83	Трибуна. Сечения 1-1; 2-2.	88	
84	Насосно-фильтровальная станция.	89	
85	Электролизная. Металлическая лестница ЛМ-3.	90	
86	Металлический бак промывной воды.	91	
87	Металлические лестницы ЛМ-1; ЛМ-2.	92	
88	Электрощитовая.	93	
89	Венткамеры Л1 и Л2. План.	94	
90	Венткамеры Л1 и Л2. Разрезы.	95	
91	Венткамеры Л1 и Л2. Монолитные участки. Спецификация	96	
92	Венткамера Л3. План.	97	
93	Венткамера Л3. Разрезы.	98	
94	Венткамера Л3. Монолитные участки. Спецификация.	99	
95	Венткамера Л6. План. Разрез. Расход стали на венткамеры №№ 1, 2, 3, 6.	100	
96	Монолитная балка БМ-3. Монолитный участок УМ-19.	101	
97	Монолитные участки УМ-2; УМ-3; УМ-26т.н; УМ-5т.н.	102	
98	Монолитные участки УМ-12; УМ-16т; УМ-16н.	103	
99	Монолитные участки, сечения 25-25 ÷ 33-33.	104	
100	Монолитные участки. Каркасы КР-1 ÷ КР-9.	105	
101	Монолитные участки. Спецификация элементов.	106	
102	Монолитные участки. Спецификация элементов /продолжение/	107	
103	Монолитные участки. Спецификация элементов /продолжение/. Ведомость расхода стали.	108	
104	Ведомость перемычек ПР-1 ÷ ПР-4.	109	
105	Ведомость перемычек ПР-15 ÷ ПР-26.	110	
106	Спецификация перемычек.	111	
107	Монолитная опорная подушка МОП-1 и монолитный пояс МП-1	112	
108	Лестницы №№ 8 ÷ 11; 14; 15.	113	
109	Лестница Л 13	114	
110	Монолитные балки БМ-1; БМ-2.	115	
111	Монолитные опорные подушки МОП-2 ÷ МОП-4.	116	
112	Лестницы Л5 и Л6	117	
	Перечень чертежей комплекта ТО и ТЧ		
1	Расстановка технологического оборудования в детских раздевалках и сауне.	39	
2	Расстановка технологического оборудования в тренировочном зале и раздевалках. Разметка ванны.	40	
3	План мастерской, лаборатории анализа воды, кабинетов врача, медсестры, сауны с расположением технолог. оборуд. и мебели.	41	
ТЧ-1	Технологическая часть проекта буфета.	42	

Инв.№ подл. | Подпись и дата | Взам.инв.№

Привязан

Инв.№

Нач. маст.	Шумов	
Норм. кон.	Чивиков	
Гл. инж. м.	Песков	
ГАП	Чивиков	
ГИП	Моторина	
Ст. арх.	Карпов	
Архит.	Макаревич	

ТП 294-3-39 м.85 АС

Бассейн/стены кирпичные/ с крытой ванной 25×16м.

Стадия	Лист	Листов
Р	1	

Перечень чертежей

ЦНИИЭП им. Б.С. Мезенцева

Формат А2

Альбом I, ч.1

Типовой проект 294-3-39 м.85

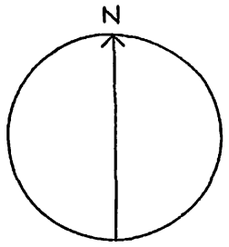

ГРАНИЦА УЧАСТКА

ЭКСПЛИКАЦИЯ

1. Проектируемый бассейн
2. Стадион
3. Спортивный зал
4. Спортивные площадки

Инв.№ подл. | Подпись и дата | Взам. инв.№

Привязан

Инв.№

Нач.маст.	Шумов	
Н.контр.	Чивиков	
Гл.инж.м.	Песков	
ГАП	Чивиков	
ГИП	Моторина	
Стл.арх.	Карпов	

ТП 294-3-39 м.85 АС

Бассейн /стены кирпичные/ с крытой ванной 25х16 м

Стадия	Лист	Листов
Р	2	

Общие данные /начало/

ЦНИИЭП им. Б.С. Мезенцева

I ОБЩАЯ ЧАСТЬ

Типовой проект бассейна /стены кирпичные/ с крытой ванной 25×16 м для районов с вечномерзлыми грунтами разработан в соответствии с планом типового проектирования института и на основании утвержденного государственным комитетом по гражданскому строительству и архитектуре при Госстрое СССР проекта /приказ № 286 от 9.х.1984/

Проект предназначен для строительства в I А; I Б; I Г климатических подрайонах с расчетными зимними температурами -50°С /основное решение/ и -55°С. Геологические условия - обычные, грунты - вечномерзлые, использование по первому принципу. Класс ответственности здания - II, степень огнестойкости - II, класс здания - II.

II ГЕНЕРАЛЬНЫЙ ПЛАН.

Здание бассейна предназначено для строительства в зоне спортивных сооружений общественных центров поселков, жилых районов, городов с населением в 12 тыс. чел. Здание размещается на участке размером 100×100 м, площадь которого - 1га, главный вход сориентирован и увязан с направлением господствующих ветров и таким образом обеспечивается незаносимость снегом входов в здание. Участок благоустраивается и озеленяется. Вокруг здания предусматривается об'езд и тротуар для подхода к служебным входам и эвакуации из здания.

III АРХИТЕКТУРНО-ПЛАНИРОВОЧНОЕ РЕШЕНИЕ.

Бассейн предназначен для физкультурно-спортивных занятий по плаванию.

Единовременная пропускная способность бассейна - 74 чел. в смену.

Здание решено компактным об'емом с размерами по главному фасаду 48 м, глубиной 45 м и высотой 13 м с проветриваемым подпольем, плоской кровлей и внутренними обогреваемыми водостоками. Планировочное решение обеспечивает четкую функциональную организацию помещений, отвечающую требованиям работы бассейна в различных режимах учебно-тренировочном и демонстрационном.

В состав бассейна входят: крытая ванна размером 25×16 м с глубиной от 1.2 до 1.8 м. При ванне предусматривается трибуна на 180 зрительских мест, крытая детская ванна размером 10×6 м с глубиной воды в мелкой части 0.8 м, в глубокой - 1.05 м; зал подготовительных занятий пловцов размером 18×9 м, высотой 5.4 м.

На архитектурное решение в значительной степени повлияли условия района строительства.

Чтобы избежать примыкания помещений повышенной влажности непосредственно к наружным стенам, ванные залы располагаются в глубине здания и обстраиваются помещениями с нормальными температурно-влажностными параметрами. Вестибюль-фойе с помещениями для переодевания, гардеробом верхней одежды и административные помещения располагаются на 1 м этаже ванные залы, зал ожидания, зал подготовительных занятий, раздевальные, буфет и зона отдыха располагаются на 2-м этаже, загрузка трибун осуществляется с 3 го этажа через кулуары. Связь по всем этажам осуществляется через 2 закрытые лестницы, имеющие непосредственные эвакуационные выходы на улицу. Технические помещения занимают часть 1-го и 3-го этажей.

Входная группа имеет двойной тамбур с поворотом, с перепадом уровней дверей, что соответствует нормам проектирования здания на вечномерзлых грунтах.

Типовой проект разработан в соответствии с действующими нормами и правилами и предусматривает мероприятия, обеспечивающие взрывную, взрывопожарную и пожарную безопасность при эксплуатации здания.

Главный архитектор проекта Чивиков Е.К.

Фасады решены просто и лаконично. Здание бассейна представляется скульптурным, свободно-стоящим объемом, который можно обойти. Отовсюду чувствуется повторение четырех, почти идентичных фасадов и только несколько ступеней и граненый камень тамбура отмечают главный вход и дают ориентацию.

IV НАРУЖНАЯ ОТДЕЛКА

В соответствии с заданием наружные стены облицовываются лицевым кирпичом в отделке фасадов частично используется алюминиевый профиль. Входные двери и окна деревянные. Остекление тройное.

V. ВНУТРЕННЯЯ ОТДЕЛКА

Отделка помещений предусмотрена в соответствии с их назначением.

Подвесные потолки в зале выполняются из алюминиевых реек, в коридорах, фойе, административных помещениях - из литых гипсовых плит.

Перегородки кирпичные, отделка стен - лицевой кирпич с расшивкой швов, водоэмульсионная и клеевая покраска. Отделка глазурованной плиткой.

Полы: линолеум, бетонный, керамическая плитка, мозаичный.

VI ПРОТИВОПОЖАРНЫЕ МЕРОПРИЯТИЯ.

В проекте учтены требования противопожарных норм в соответствии со СНиП II-280, как в планировочном решении, так и в конструктивном отношении.

Здание 3х этажное, II степени огнестойкости. Эвакуация из здания осуществляется по двум закрытым лестницам, а также через вестибюль-фойе на главный выход и дополнительно по двум одномаршевым лестницам из зала подготовительных занятий и раздевальных. Лестницы имеют естественное освещение и оборудованы самозакрывающимися дверями с уплотнением в притворах из каждого помещения. Для спортивных занятий имеется не менее 2х эвакуационных выходов. Для подъема и выхода на кровлю устраивается металлическая пожарная лестница на заднем фасаде.

VII КОНСТРУКТИВНОЕ РЕШЕНИЕ.

Стены выполняются из глиняного полнотелого кирпича пластического прессования, КР 100/1650/35 по ГОСТ 530-80. Наружные стены с отделкой лицевым кирпичом с теми же параметрами по ГОСТ 7484-78 на цементно-песчаном растворе М 50. Кладку вести в соответствии с чертежами серии 2.130-1 вып. 23 с заполнением воздушной прослойки жесткими минераловатными плитами γ = 200 кг/м³. Кладку армировать в соответствии с указаниями, данными на чертежах планов этажей.

Перекрытия и покрытия - из сборных железобетонных многопустотных панелей, покрытие бассейна - ребристые плиты по стальным фермам. Перемычки - сборные железобетонные. Лестницы из сборных железобетонных площадок, маршей, ступеней. Кровля плоская, совмещенная, с внутренним водостоком. Гидроизоляционный ковер - 4х слойный, рулонный из рубероида с защитным слоем из гравия на мастике. Перегородки кирпичные, толщиной 120 мм и гипсокартонные по деревянному каркасу поэлементной сборки серии

Ванны - основная и детская - монолитные железобетонные.

УКАЗАНИЯ ПО ПРОИЗВОДСТВУ РАБОТ ЗИМОЙ

Каменную кладку возводить на растворах с противоморозными добавками. Количество и состав добавок принимать по приложению I СНиП III-17-78. Каменные конструкции должны быть проверены расчетом, а их чертежи содержать указания о применении временных усилений на период оттаивания кладки, а также запись организации привязывающей проект о возможности производства работ при отрицательной температуре.

VIII УКАЗАНИЯ ПО ПРОИЗВОДСТВУ РАБОТ ПРИ ИЗГОТОВЛЕНИИ ВАНН БАССЕЙНА.

Бетонирование ванн производить в полном соответствии с требованиями СНиП III-15-75. Укладка бетона должна производиться без перерывов. Особое внимание следует обратить на качество бетонирования. У трехгранных углов и в местах установки закладных деталей. При перерывах в бетонировании в шов должна устанавливаться тканая сетка из проволоки 1мм с ячейкой 5×5 мм по ГОСТ 3826-66, которая крепится вязальной проволокой к рабочей арматуре. Перед бетонированием необходимо заложить все закладные детали в днище и стены ванн. Болты в закладных деталях устанавливать на герметизирующей мастике.

До устройства гидроизоляции железобетонную ванну следует тщательно расчистить и заполнить водой, а при обнаружении течи раковины залечить бетоном М„400" на растворяющемся цементе.

Гидроизоляция наносится на ровную огрунтованную поверхность изолированной конструкции.

ТЕХНИКО-ЭКОНОМИЧЕСКИЕ ПОКАЗАТЕЛИ

ОБЪЕМ СТРОИТЕЛЬНЫЙ ЗДАНИЯ	м³	22388.2
ОБЪЕМ СТРОИТЕЛЬНЫЙ НА 1м² ПОЛЕЗНОЙ ПЛОЩАДИ	м³	5,52
ТО ЖЕ НА 1м² РАБОЧЕЙ ПЛОЩАДИ ($К_2$)	м³	13,3
ТО ЖЕ НА РАСЧЕТНЫЙ ПОКАЗАТЕЛЬ	м³	48.66
ПЛОЩАДЬ ЗАСТРОЙКИ	м²	1931,1
ПОЛЕЗНАЯ	м²	4056.7
ОБЩАЯ	м²	4357,9
ПОЛЕЗНАЯ ПЛОЩАДЬ НА РАСЧЕТНЫЙ ПОКАЗАТЕЛЬ	м²	8,82
РАБОЧАЯ	м²	1683,4
ТО ЖЕ НА РАСЧЕТНЫЙ ПОКАЗАТЕЛЬ	м²	3,66
ТО ЖЕ НА 1м² ПОЛЕЗНОЙ ПЛОЩАДИ ($К_1$)		0,42
ОБЩАЯ СМЕТНАЯ СТОИМОСТЬ	ТЫС.РУБ.	
В ТОМ ЧИСЛЕ:		
- СТРОИТЕЛЬНО-МОНТАЖНЫХ РАБОТ	ТЫС.РУБ.	
- ТО ЖЕ НА 1м³ ЗДАНИЯ	ТЫС.РУБ.	
- ТО ЖЕ НА 1м² ОБЩЕЙ ПЛОЩАДИ	ТЫС.РУБ.	

Нач маст.	Шумов	
Нормок.	Чивиков	
Гл инж.м	Песков	
ГАП	Чивиков	
ГИП	Моторина	
Ст арх.	Карпов	
Архитект.	Макаревич	

Привязан

Инв.№

ТП 294-3-39 м.85 АС

Бассейн /стены кирпичные/ с крытой ванной 25×16 м.

Стадия	Лист	Листов
Р	3	

Общие данные /продолжение/

ЦНИИЭП им. Б.С. Мезенцева

Инв.№ подл. | Подпись и дата | Взам.инв.№

Формат А3

Типовой проект 294-3-39 м.85 Альбом I, ч.1

Ведомость ссылочных и прилагаемых документов

Обозначение	Наименование	Примечания
СНиП П-76-78ч II гл 76	Спортивные сооружения. Нормы проектирования	
СНиП А-5-70 ч II гл5	Противопожарные нормы проектирования зд. и сооружений	
СНиП В-8-71	Полы. Нормы проектирования	
СНиП II-23-76 ч.II гл76	Кровли	
СНиП III-В 4-72 гл.4	Каменные конструкции. Правила пр-ва и приема работ	
ГОСТ 111-78	Стекло оконное. Технич. условия	
ГОСТ 7481-78	Стекло армированное листовое технические условия	
ГОСТ 8645-68	Трубы стальные прямоугольные	
ГОСТ 8509-72	Сталь угловая равнобокая	
ГОСТ 5781-82	Сталь горячекатная. для армирования конструкций.	
ГОСТ 5336-80	Сетки стальные плетеные одинарные	
ГОСТ 2590-71	Сталь горячекатная круглая	
ГОСТ 8240-72	Сталь горячекатная швеллеры сортамент	
ГОСТ 3262-75	Трубы стальные водогазопроводные	
ГОСТ 4020-63	Гвозди строительные. Размеры и конструкция	
ГОСТ 5915-70	Гайки, конструкция и размеры	
ГОСТ 1145-80	Шурупы с потайной головкой. Конструкция и размеры	
ГОСТ 5088-78	Петли для окон и дверей. Основные размеры	
ГОСТ 20429-75	Фольгоизол	
ГОСТ 21631-76	Листы из алюминия и алюминиевых сплавов	
ГОСТ 7805-70	Болты строительные	
ВТУ 2-66 ММСС СССР ММЗ ст 70 ОСТ 14-21	Дюбели строительные	
ГОСТ 2695-83	Пиломатериалы лиственных пород	
ГОСТ 8486-66	Пиломатериалы хвойных пород	
ГОСТ 23790-79	Покрытие по древесине фосфатное огнезащитное	
ГОСТ 6629-74	Двери деревянные внутренние для жилых и общественных зданий	
ГОСТ 10632-77	Плиты древесностружечные. Технические условия.	
ГОСТ 3916-69	Фанера березовая	
ГОСТ 18124-75	Листы асбоцементные плоские	
ГОСТ 7484-78	Лицевой кирпич	
ГОСТ 10923-82	Рубероид. Технические условия	
ГОСТ 6141-82	Плитки керамические для внутренней облицовки стен	
ГОСТ 6787-80	Плитки керамические для мозаичных полов и ковры из них	
ГОСТ 530-80	Кирпич глиняный полнотелый	
Серия 1-245-1 вып.3	Унифицированные подвесные потолки	
Серия 2-244-1 вып.4	Детали полов общественных зданий	
Серия 1-136.5-17	Окна и балконные двери деревянные с тройным остеклением	
ТУ-36-5-1206-68	Резина техническая	

Обозначение	Наименование	Примечан.
Серия 1.225-2. в.9	Железобетонные прогоны	
Серия 1.225 1-3	Прогоны ш. б., длиной 448, 598 и 898 см, односторонней полкой и для наружных и внутренних кирп. стен общ. зданий	
Серия 1.225-2 в.11	Железобетонные прогоны	
Серия 1.138-10 в.1	Перемычки брусковые	
Серия 1.138-10 в.2	Перемычки плитные	
Серия 1.241-1 в.1	Типовые конструкции и детализаций и сооружений. Жел. бет. изделия	
Серия 1.141-1 в.15	Панели перекрытий железобетонные многопустотные	
Серия 1.141-1 в.60	Панели перекрытий железобетонные многопустотные	
Серия 1.243.1-4	Плиты, плоские жел. бет. длиной 80, 110, 130, 160 см.	
Серия 1.243.1-5 в.1	Панели перекрытия сплошные	
Серия 1.251.1-4 в.1	Лестничные марши и проступи	
Серия 1.252. 1-4 в.1	Лестничные площадки	
Серия 1.055. 1-1	Жел. бет. и бетонные ступени	
Серия 1.263.2-4 в.1	Унифицированные конструкции стальных ферм для покрытий зальных помещений общественных зданий	
Серия 2.240-1 в.2	Детали перекрытий жилых зданий	
Серия 2.270-1 в.2	Детали встроенного оборудования общественных зданий.	
Серия 1.256-1	Металлические ограждения лестниц	
Серия 2.250-2 в.1	Детали лестниц общественных зданий	
ГОСТ 22701.1-77	Плиты ЖБ ребристые предварительного напряжения разм. 6х3 для покр. произв. зданий. Плиты типа ПГ. Показатели и армир.	
ГОСТ 8240-72	Швеллеры с параллельными полками	
ГОСТ 8509-72	Уголки равнобокие	
ГОСТ 8510-72	Уголки неравнобокие	
ГОСТ 103-76	Полосовая сталь	
ГОСТ 8478-81	Сварные сетки	
ГОСТ 5781-82	Арматура круглая	
ГОСТ 82-70	Сталь широкополосная	
ГОСТ 10704-76	Трубы стальные электросварные	
ГОСТ 19903-74	Сталь листовая горячекатанная	
ГОСТ 8568-77	Сталь листовая рифленая	
Альбом заданий АТ-6.00-003	Раздел 5: Лифты грузовые.	
Альбом VII	Спецификации оборудования	
Альбом IX	Ведомости потребности в материалах	

Таблица N1

Вид стенового материала	Толщина конструкции при расчетной температуре наруж. воздуха -50°	-55°
Глиняный полнотелый кирпич КР 100/1650/25 ГОСТ 530-80 на растворе марки 50 с облицовкой лицевым кирпичом по ГОСТ 7484-78 с воздушной прослойкой, заполненной минераловатными плитами на битумном связующем γ = 200 кг/м³.	660	660
Толщина воздушной прослойки	160	160
Толщина полужестких минераловатных плит	120	120

Таблица N2

Вид утеплителя в покрытии и над проветриваемым подпольем		Толщина утеплителя при расчетной зимней температуре наружного воздуха -50°	-55°
Покрытие - полужесткие минераловатные плиты на битумном связующем γ = 200 кг/м³	Плиты ребристые	200	200
	Плиты многопустотные	180	180
Перекрытие над проветриваемым подпольем - плиты из ячеистого бетона γ = 400 кг/м³		400	400

Привязан

Инв. N

Взам. инв. N | Подпись и дата | Инв. N подл.

Нач. маст.	Шумов	
Н. контр.	Чивиков	
Гл. инж. м.	Песков	
ГАП	Чивиков	
ГИП	Моторина	
Ст. арх.	Карпов	
Архитек.	Макаревич	

ТП 294-3-39 м.85 АС

Бассейн /стенцы кирпичные/ с крытой ванной 25×16 м

Стадия	Лист	Листов
Р	4	

Общие данные /продолжение/

ЦНИИЭП им. Б.С. Мезенцева

Формат А2

ВЕДОМОСТЬ СПЕЦИФИКАЦИЙ

ЛИСТ	НАИМЕНОВАНИЕ
12	ВЕДОМОСТЬ ОТДЕЛОЧНЫХ РАБОТ
13	СПЕЦИФИКАЦИЯ ЭЛЕМЕНТОВ ЗАПОЛНЕНИЯ ПРОЕМОВ
14	ПЛАН КРОВЛИ М 1:200 ВЕНТШАХТЫ №1,2
22	ФРАГМЕНТ ФАСАДА 1/ГЛАВНЫЙ ВХОД/
23	ФРАГМЕНТ ФАСАДА 2,3
25	ФРАГМЕНТ РАЗВЕРТКИ СТЕНЫ БОЛЬШОГО ЗАЛА ПО ОСИ Е'. ДЕТАЛИ
26	РАЗВЕРТКА СТЕН МАЛОГО ЗАЛА, ВИТРАЖ В-4
27	ПЛАН ПОДВЕСНЫХ ПОТОЛКОВ НА ОТМ. 3.000
28	ПЛАН ПОДВЕСНЫХ ПОТОЛКОВ НА ОТМ. 7.500 ЭКСПЛИКАЦИЯ ПОЛОВ
29	ПЛАН ПОДВЕСНЫХ ПОТОЛКОВ НА ОТМ. 9.700 И 11.100
30	ГАРДЕРОБ. ПОДВЕСНАЯ ВЕШАЛКА
31	ГАРДЕРОВНАЯ СТОЙКА
32	ПЕРЕГОРОДКИ В САНУЗЛАХ
34	КАМЕРА СУХОГО ЖАРА
35	ДВЕРЬ КАМЕРЫ СУХОГО ЖАРА ИД-1
36	ВИТРАЖИ В-5 И В-6, ИНДИВИДУАЛЬНОЕ ОКНО ОИ-2
37	ВНУТРЕННИЕ ВИТРАЖИ В-1 И В-2
38	СХЕМА БАЛОК ПЕРЕКРЫТИЯ НА ОТМ. 4.500
39	СХЕМА БАЛОК ПЕРЕКРЫТИЯ НА ОТМ. 8.100
40	СХЕМА БАЛОК ПОКРЫТИЯ
41	МОНОЛИТНЫЙ ПЛАН ФЕРМ И СВЯЗЕЙ
53	СПЕЦИФИКАЦИЯ НА ПЕРЕКРЫТИЯ И ПОКРЫТИЕ
54	СПЕЦИФИКАЦИЯ НА ПЕРЕКРЫТИЯ И ПОКРЫТИЕ /ПРОДОЛЖЕНИЕ/
55	ОБЩИЙ ВИД ВАННЫ 25×16. СПЕЦИФИКАЦИЯ И СТАРТОВЫЕ ТУМБЫ И ОБХОДНУЮ ДОРОЖКУ
61	ПЛАН РАСКЛАДКИ НИЖНИХ СЕТОК ДНИЩА СЕЧЕНИЯ 1-1; 2-2. СПЕЦИФИКАЦИЯ
62	ВАННА 25×16. РАСКЛАДКА ВЕРХНИХ СЕТОК ДНИЩА. СПЕЦИФИКАЦИЯ НА СТЕНКИ ВАННЫ

ЛИСТ	НАИМЕНОВАНИЕ
63	ВАННА 25×16. АРМИРОВАНИЕ ДНИЩА СЕЧЕНИЯ 4-4 ÷ 10-10
65	ВАННА 25×16. АРМИРОВАНИЕ СТЕН ВАННЫ СЕЧЕНИЯ. СПЕЦИФИКАЦИЯ
69	ДЕТСКАЯ ВАННА 10×6М. АРМИРОВАНИЕ ДНИЩА ЧАШИ.
70	ДЕТСКАЯ ВАННА 10×6М. АРМИРОВЛНИЕ СТЕНОК ЧАШИ
71	ДЕТСКЛЯ ВАННА 10×6М. СПЕЦИФИКАЦИЯ
72	ДЕТСКАЯ ВАННА 10×6М. БАЛКА БМБ-1 ОПАЛУБКА И АРМИРОВЛНИЕ
73	ДЕТСКАЯ ВАННА 10×6М. БМБ БМБ-2 И БМБ-3 ОПАЛУБКА И АРМИРОВАНИЕ
74	ДЕТСКАЯ ВАННА 10×6М. КАРКАСЫ И ЗАКЛАДНЫЕ ДЕТАЛИ
75	ВАННА 25×16М ДЕТСКАЯ ВАННА 10×6М ВЕДОМОСТЬ РАСХОДА СТАЛИ
77	РАЗВЕРТКИ ЛИФТА
78	ЛИФТ. ЗАКЛАДНЫЕ ДЕТАЛИ
79	ЛЕСТНИЦЫ №1 И №2
81	ЛЕСТНИЦЫ №3 И №4
82	ЛЕСТНИЦЫ №3 И №4. РАЗРЕЗЫ 1-1; 2-2. ДЕТАЛИ.
83	ТРИБУНА. СЕЧЕНИЯ 1-1; 2-2
84	НАСОСНО-ФИЛЬТРОВАЛЬНАЯ СТАНЦИЯ.
85	ЭЛЕКТРОЛИЗНАЯ. МЕТАЛ. ЛЕСТНИЦА ЛМ-3
86	МЕТАЛ. БАК ПРОМЫВНОЙ ВОДЫ
87	МЕТАЛЛИЧЕСКИЕ ЛЕСТНИЦЫ ЛМ-1; ЛМ-2
88	ЭЛЕКТРОЩИТОВАЯ
90	ВЕНТКАМЕРЫ №1 И №2. РАЗРЕЗЫ
91	ВЕНТКАМЕРЫ №1 И №2. МОНОЛИТНЫЕ УЧАСТКИ. СПЕЦИФИКАЦИЯ
92	ВЕНТКАМЕРА №3. ПЛАН
94	ВЕНТКАМЕРА №3. МОНОЛ. УЧАСТКИ. СПЕЦИФИКАЦИЯ
95	ВЕНТКАМЕРА №6. ПЛАН. РАЗРЕЗ. РАСХОД СТАЛИ НА ВЕНТКАМЕРЫ №№ 1,2,3,6
96	МОНОЛИТНАЯ БАЛКА БМ-3 МОНОЛИТНЫЙ УЧАСТОК УМ-19

ЛИСТ	НАИМЕНОВАНИЕ
97	МОНОЛИТНЫЕ УЧАСТКИ УМ-2; УМ-3 УМ-26т;н; УМ-5т;н
98	МОНОЛИТНЫЕ УЧАСТКИ УМ-12; УМ-16т; 16н
100	МОНОЛИТНЫЕ УЧАСТКИ. КАРКАСЫ КР-1÷КР-9
101	МОНОЛИТНЫЕ УЧАСТКИ. СПЕЦИФИКЦИЯ ЭЛЕМЕНТОВ
102	МОНОЛИТНЫЕ УЧАСТКИ. СПЕЦИФИКАЦИЯ ЭЛЕМЕНТОВ. ПРОДОЛЖЕНИЕ
103	МОНОЛ. УЧАСТКИ. СПЕЦИФИКАЦИЯ 9А-708/ОКОНЧАНИЕ/ ВЕДОМОСТЬ РАСХОДА СТАЛИ
106	СПЕЦИФИКАЦИЯ ПЕРЕМЫЧЕК
107	МОНОЛИТНАЯ ОПОРНАЯ ПОДУШКА МОП-1 И МОНОЛИТНЫЙ ПОЯС МП-1
108	ЛЕСТНИЦЫ №№9÷11; 14; 15
109	ЛЕСТНИЦА №13
110	МОНОЛИТНЫЕ БАЛКИ БМ-1; БМ-2
111	МОНОЛ. ОПОРНЫЕ ПОДУШКИ МОП-2÷МОП-4
112	ЛЕСТНИЦЫ №5 И №6

ВЕДОМОСТЬ ОСНОВНЫХ КОМПЛЕКТОВ РАБОЧИХ ЧЕРТЕЖЕЙ

ОБОЗНАЧЕНИЕ	НАИМЕНОВАНИЕ	ПРИМЕЧАНИЕ
АС	АРХИТЕКТУРНО-СТРОИТЕЛЬНАЯ ЧАСТЬ	
ТО	ТЕХНОЛОГИЧЕСКАЯ ЧАСТЬ	
ВК	ВОДОСНАБЖЕНИЕ И КАНАЛИЗАЦИЯ	
ОВ	ОТОПЛЕНИЕ И ВЕНТИЛЯЦИЯ	
АУ	АВТОМАТИЗАЦИЯ САНТЕХУСТРОЙСТВ	
СС	СВЯЗЬ И СИГНАЛИЗАЦИЯ.	
ЭО	ЭЛЕКТРООБОРУДОВАНИЕ	

Инв.№ подл. | Подпись и дата | Взам.инв.№

Нач.маст.	Шумов		ТП 294-3-39 м.85 АС
Норм.конт.	Чибиков		
Гл.инж.м.	Песков		
ГАП	Чибиков		
УГИП	Моторина		Бассейн /стены кирпичные/ с крытой ванной 25×16м — Стадия Р; Лист 5; Листов
Ст.арх.	Карпов		
Архитект.	Мальревич		Общие данные /окончание/ — ЦНИИЭП им. Б.С. Мезенцева

Привязан

Инв.№

Формат А2

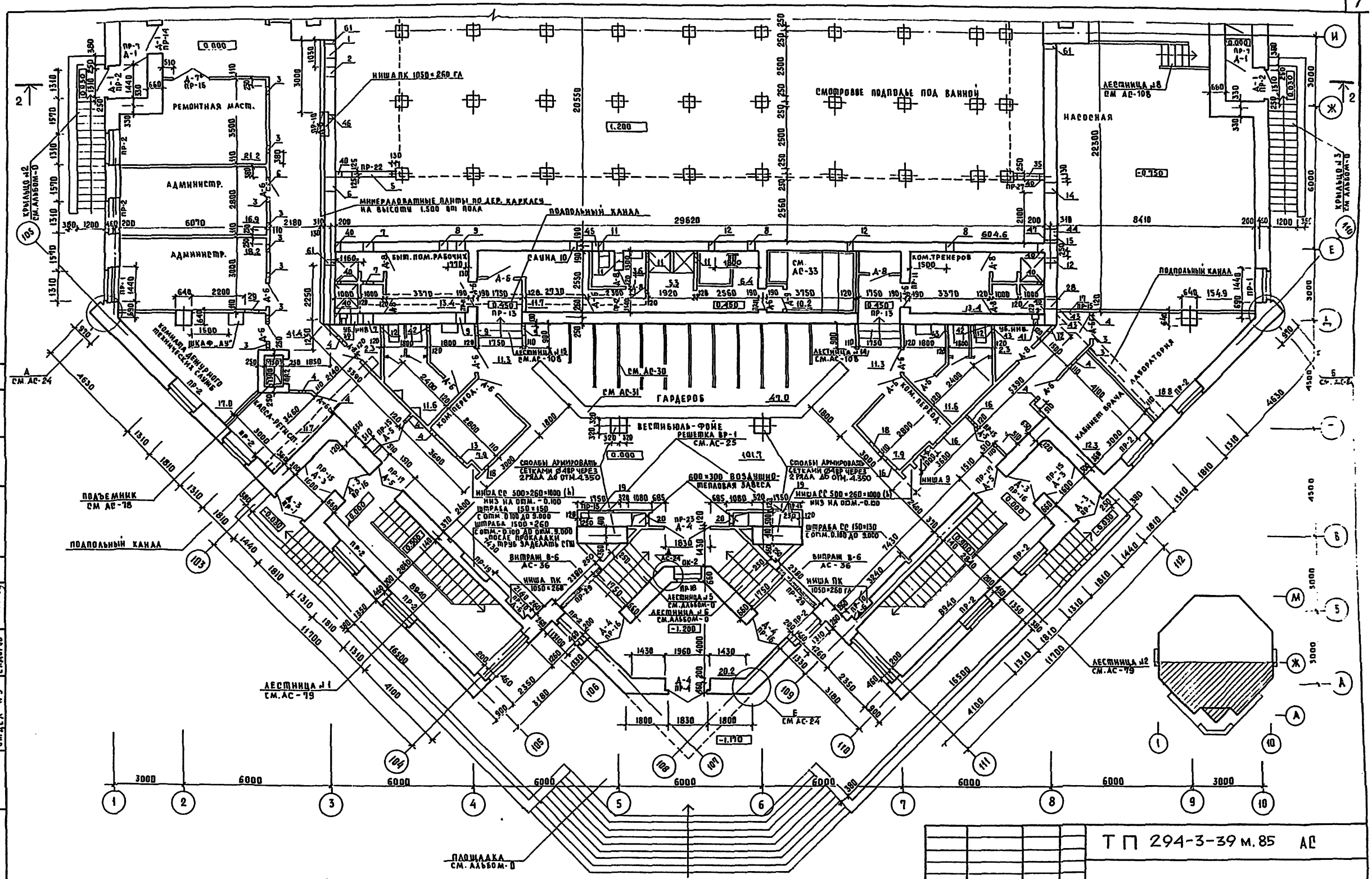

1. Данный лист смотреть совместно с листом АС-7
2. Детали кладки стен смотри на листе АС-21
3. Ведомость отверстий и ведомость проемов смотри лист АС-13

ТП 294-3-39 м.85 АС			
Бассейн/стены кирпичные/ с крытой ванной 25×16 м.	Стадия	Лист	Листов
	Р	6	
План 1го этажа на отм. 0.000 в осях „А-Ж"-„1-10"	ЦНИИЭП им. Б.С. Мезенцева.		

Нач.маст.	Шумов	
Нормок.	Чивиков	
Гл.инж.м	Песков	
ГАП	Чивиков	
ГИП	Моторина	
Ст.арх.	Карпов	

Привязан

Инв.№

Формат А2

Типовой проект 294-3-39 м.85 Альбом I,4

Отдел №1 | Отдел №2 | Отдел №3 | Отдел №4 | Гильман | Гонитель | Сидоров

Инв.№ подл. | Подпись и дата | Взам.инв.№

Альбом I, ч.1

Типовой проект 294-3-39 м.85

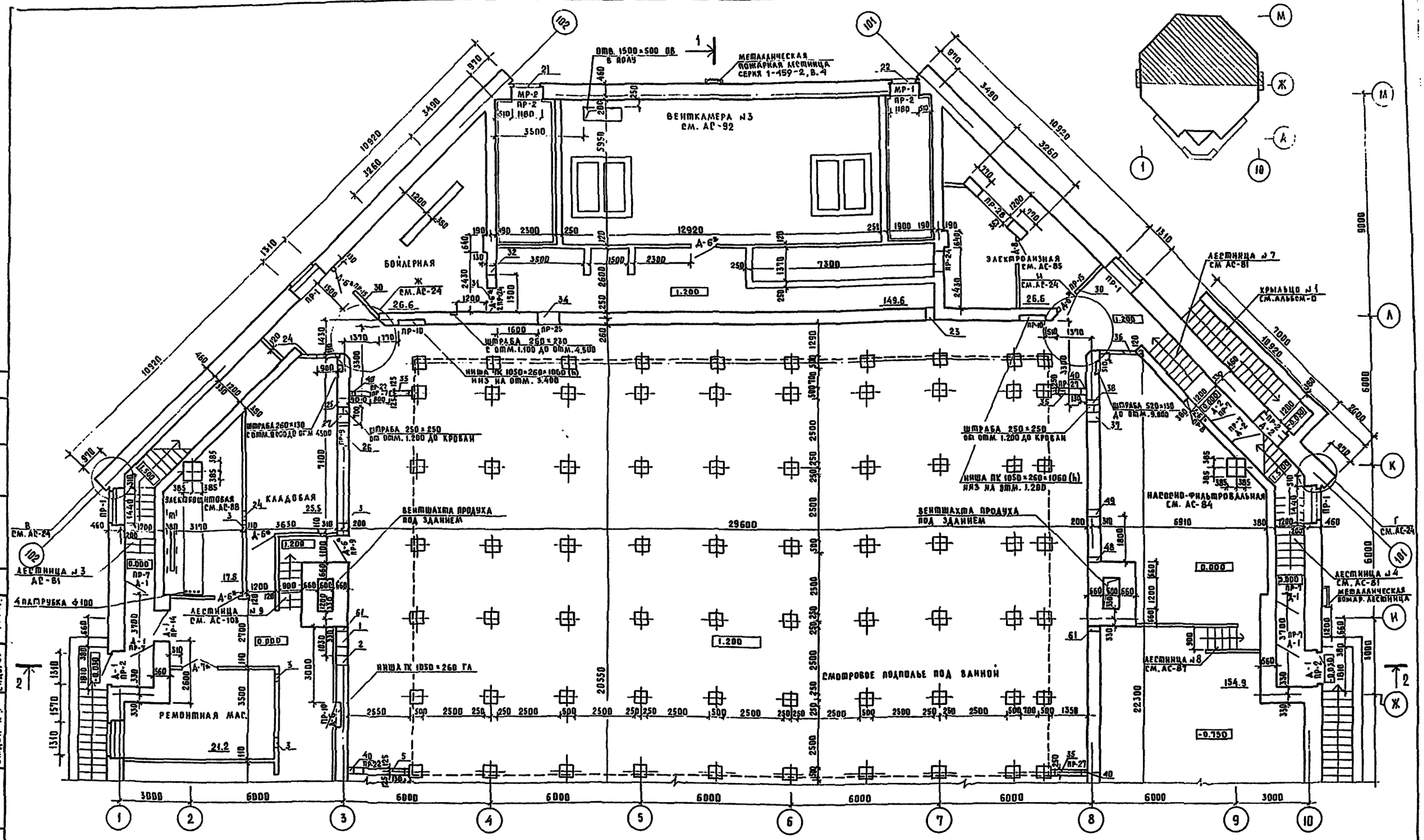

1. Данный лист смотреть совместно с листом АС-6.
2. Детали кладки стен смотри лист АС-24.
3. Ведомость отверстий и ведомость проемов смотри лист АС-13.

Т.П 294-3-39 м.85					АС
Нач. маст.	Шумов		Бассейн /стены кирпичные/ с крытой ванной 25×16 м	Стадия	Лист	Листов
Нормок.	Чивиков			Р	7	
Гл. инж. м.	Песков					
ГАП	Чивиков		План 1го этажа. на отм. 0.000 и 1.200 в осях „Ж-М" и „1-10"	ЦНИИЭП им. Б.С. Мезенцева		
ГИП	Моторина					
Ст. арх.	Карпов					

Привязан

Инв. №

Формат А2

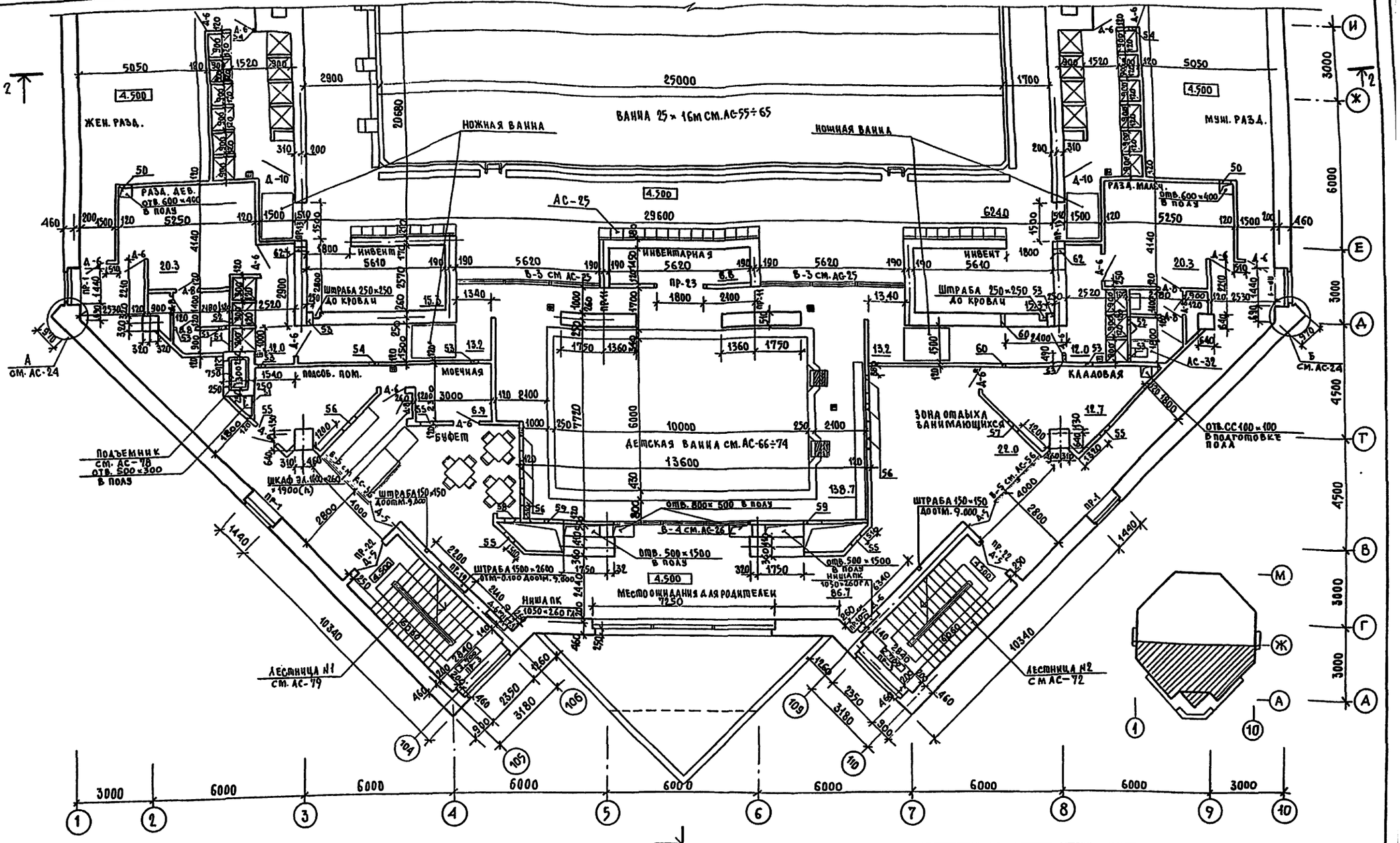

1. Данный лист смотреть совместно с листом АС-9.
2. Детали кладки стен смотри на листе АС-24.
3. Ведомость отверстий и ведомость проемом смотри л. АС-13.

Нач. маст.	Шумов		
Н. контр.	Чибиков		
Гл. инж. м.	Песков		
ГАП	Чибиков		
ГИП	Моторина		
Ст. арх.	Карпов		

ТП 294-3-39 м.85 АС

Бассейн (стены кирпичные с крытой ванной 25×16 м

План 2 этажа на отм. 4.500 в осях „А-Ж"-„1-10"

Стадия	Лист	Листов
Р	8	

ЦНИИЭП им. Б.С. Мезенцева

Прибязан

Инв. №

Формат А2

Типовой проект 294-3-39 м.85 Альбом I, ч.1

Отдел №1 Отдел №2 Отдел №3 Отдел №4 Гильман

Инв. № подл. | Подпись и дата | Взам. инв. №

Типовой проект 294-3-39 м.85 Альбом I, ч.1

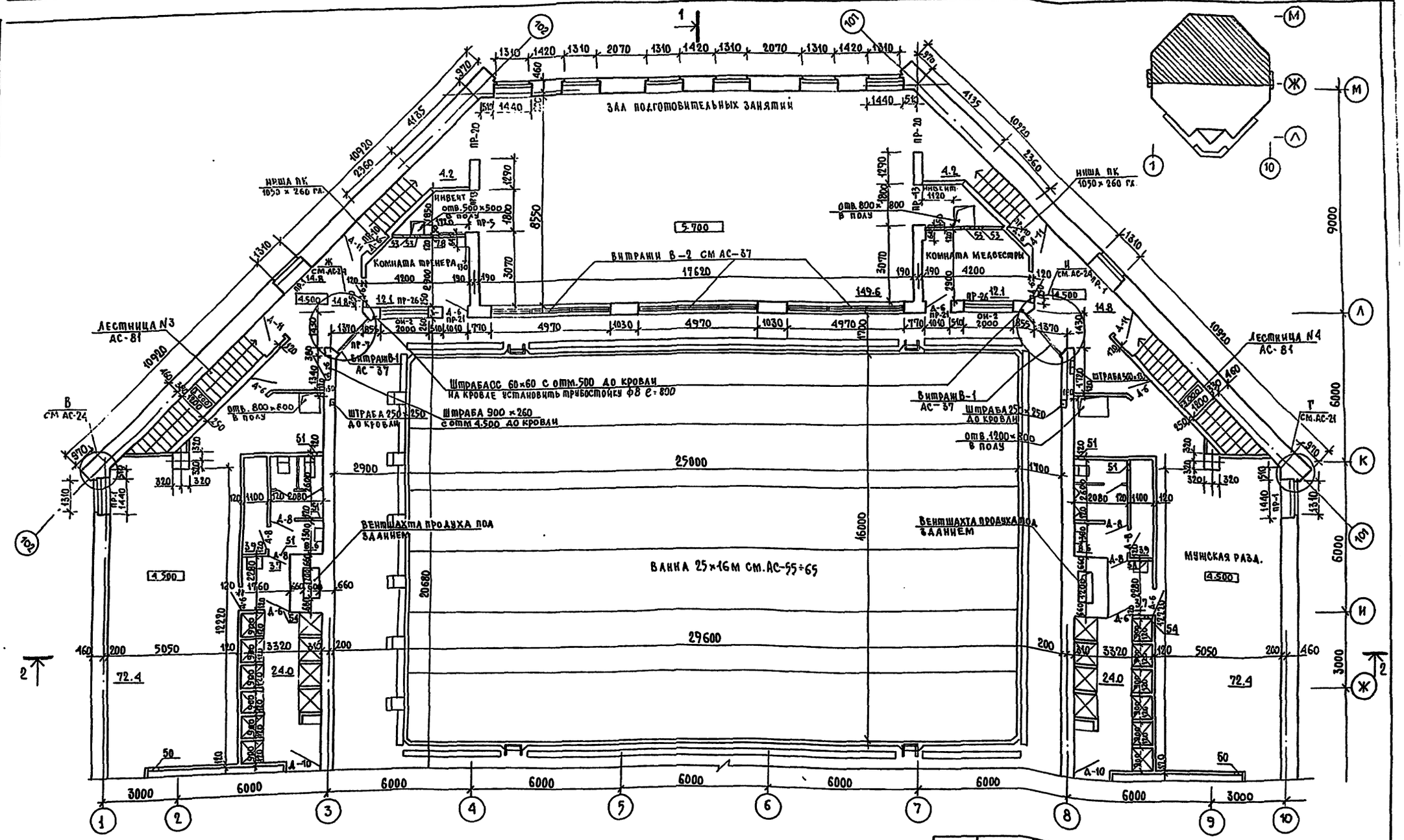

1. Данный лист смотреть совместно с листом АС-8.
2. Детали кладки стен смотри лист АС-24.
3. Ведомость отверстий и ведомость проемов смотри л. АС-13.

Привязан			
Инв. N			
Нач. маст.	Шумов		
Н. контр.	Чивиков		
Гл. инж. м.	Песков		
ГАП	Чивиков		
ГИП	Моторина		
Ст. арх.	Карпов		

ТП 294-3-39 м.85 АС

Бассейн /стены кирпичные/ с крытой ванной 25×16 м.

План 2-го этажа на отм. 4.500 и 5.700 в осях „Ж-М"-1-10

Стадия	Лист	Листов
Р.	9	

ЦНИИЭП им. Б.С. Мезенцева

Формат А2

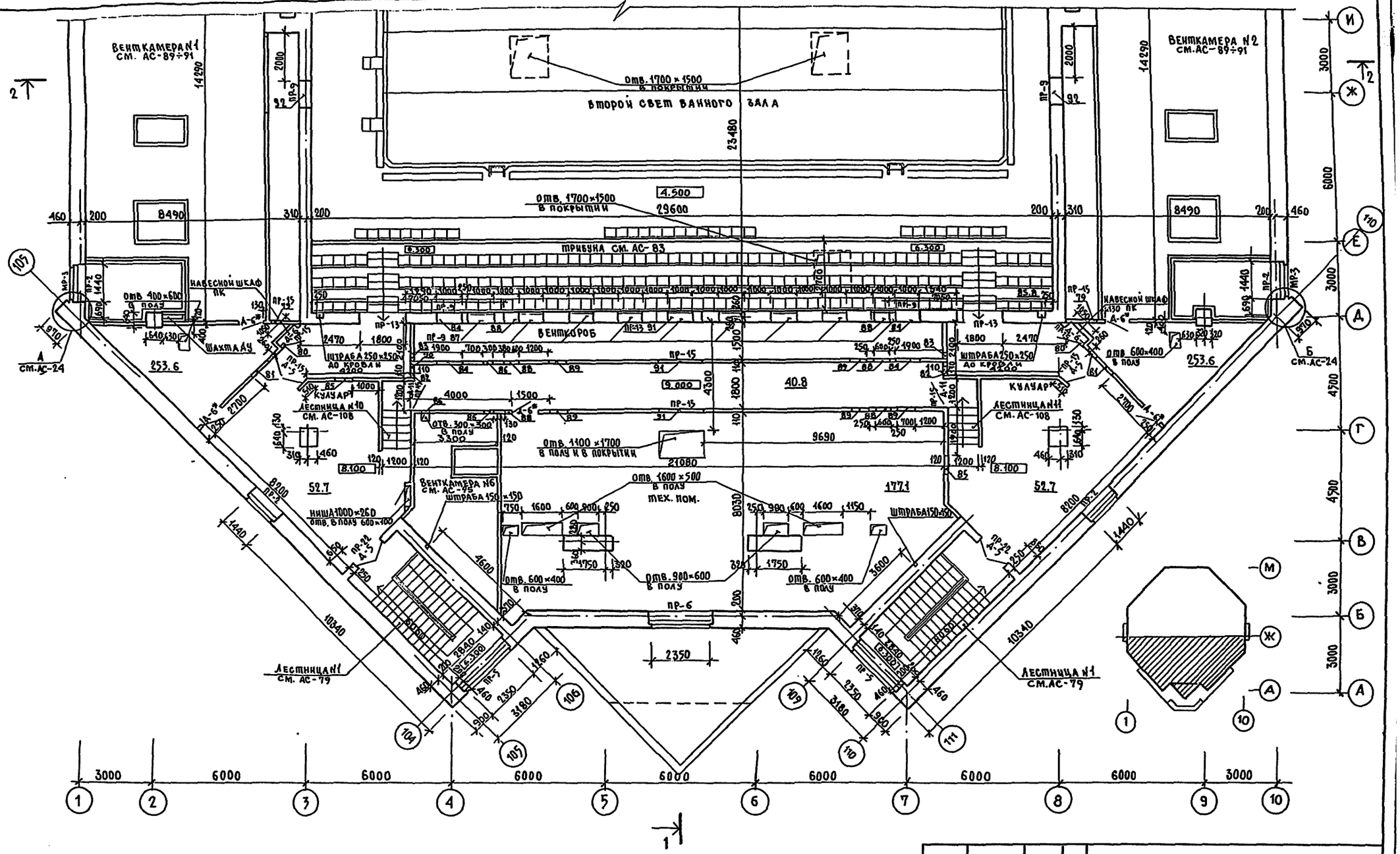

1. Данный лист смотреть совместно с листом АС-11.
2. Детали кладки стен смотри на листе АС-24.
3. Ведомость отверстий и ведомость проемов смотри лист АС-13.

Нач.маст.	Шемов		
Н.контр.	Чивиков		
Гл.инж.м.	Песков		
ГАП	Чивиков		
ГИП	Моторина		
Ст.арх.	Карпов		

ТП 294-3-39 м.85 АС

Бассейн /стены кирпичные/ с крытой ванной 25×16 м

Стадия	Лист	Листов
Р	10	

План 3-го этажа на отм. 8.100 и 9.000 в осях А-Ж-1-10

ЦНИИЭП им. Б.С. Мезенцева

Привязан

Инв.№

Отдел №1 | Отдел №2 | Отдел №3 | Отдел №4 | Гильман | Гонимель | Левкин

Инв.№ подл. | Подпись и дата | Взам.инв.№

Формат А2

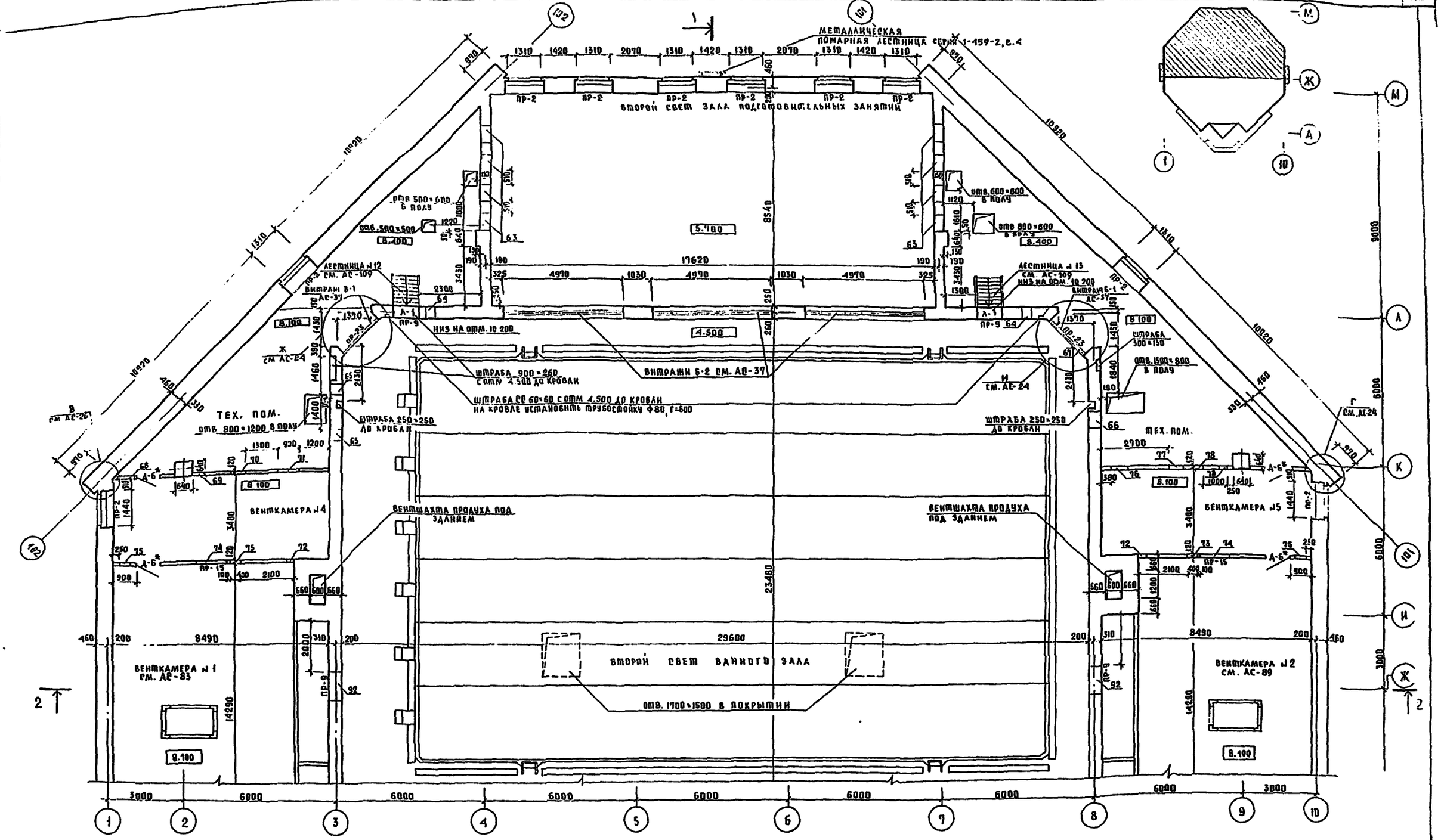

1. Данный лист смотреть совместно с листом АС-10.
2. Детали кладки стен смотри на листе АС-24.
3. Ведомость отверстий и ведомость проемов смотри лист АС-13.

Нач. маст.	Шумов		
Нормок.	Чивиков		
Гл. инж. м.	Песков		
ГАП	Чивиков		
ГИП	Моторина		
Ст. арх.	Карпов		

ПРИВЯЗАН

ИНВ №

ТП 294-3-39 м.85 АС

БАССЕЙН /СТЕНЫ КИРПИЧНЫЕ/ С КРЫТОЙ ВАННОЙ 25×16 м.

ПЛАН 3-го ЭТАЖА НА ОТМ. 8.100 В ОСЯХ „Ж-М"-„1-10"

Стадия	Лист	Листов
Р	11	

ЦНИИЭП им. Б.С. Мезенцева

ФОРМАТ А2.

Альбом I, ч.1

Типовой проект 294-3-39 м.85

Отдел №4 Гильман

Отдел №1 Гонитель

Отдел №2 Сидоров

Отдел №3

Инв № подл. | Подпись и дата | Взам. инв №

Наименование или номер помещения	Потолок		Стены или перегородки		Низ стен или перегородок		
	Площадь м²	Вид отделки	Площадь м²	Вид отделки	Площадь	Вид отделки	Высота, мм
1-ый этаж /0,000/							
Главный вход 1	19.4	Подвесной п-к сер. 1-245-1 вып3 водоэм. покр.	57.0	СГШ по каркасу водоэмульс. покраска			
Аванвестибюль 2	20,2	—"—	43.5	—"—			
Вестибюль-фойе 3	139.8	—"—	173.1	—"—			
Гардероб 4	49.8	—"—	45.6	—"—			
Касса-регистратура 5	11.7	—"—	42.9	—"—			
Ком. переодевания жен. 6	7.9	—"—	32.5	—"—			
Ком. переодевания муж. 7	7.9	—"—	32.5	—"—			
Ремонтная мастерская 8	21.5	Расшивка швов, побелка	81.9	СГШ по каркасу, водоэмульс. покраска			
Бойлерная 9	26.6	—"—	108.0	—"—			
Венткамера 10	147.6	—"—	217.6	—"—			
Электрощитовая 11	31.3	—"—	123,8	—"—			
Кладовая 12	17.2	—"—	80.2	—"—			
Электролизная 13	26.6	—"—	108.0	—"—			
Насосная 14	167.2	—"—	251.9	—"—			
Смотровое подполье ванны 15	609.8	—"—	440.6	—"—			
Тамбуры 16	28.2	Подвесной п-к сер. 1-245-1 в.3 водоэмул. покр.	166.9	СГШ по каркасу водоэмульс. покраска			
Пожарный пост 17	19.3	Расшивка швов, побелка	80.0	СГШ по каркасу клеевая покраска			
Администр. помещение 18	20.6	Подвесной п-к сер. 1-245-1. в.3 водоэм. покр.	28.6	СГШ по каркасу водоэмульс. покраска			
Администр. помещение 19	18.0	—"—	63.0	—"—			
Лаборатория 20	18.8	—"—	61,6	—"—			
Кабинет врача 21	12.3	—"—	41.2	—"—			
Санузел муж. 22	12.5	Расшивка швов водоэмульс. покр.	43.5	—"—	32.6	Глазурев. плитка	1800
Санузел жен. 23	12.5	—"—	43.5	—"—	32.6	—"—	1800
Уборочный инвентарь 24	2.3	Расшивка швов, побелка	32.8	—"—			
Пульт управления 25	1.8	—"—	21.0	—"—			
Быт. помещ. рабочих 26	8.4	—"—	44.2	—"—			
Душ при быт. помещ. 27	5.0	Расшивка швов водоэмульс. покр.	28.3	Ул. штукатур. водоэм. покр.	26,1	Глазурев. плитка	1800
Комната тренеров 28	8.4	Расшивка шв., побелка	44,2	СГШ по каркасу, водоэмульс. покраска			
Душ при комн. тренеров 29	5.0	Расшивка шв. водоэмульс. покраска	28.3	Ул. штукатур., водоэмульс. покраска	26,1	Глазурован. плитка	1800
Раздевалка сауны 30	11.7	Расшивка шв., побелка	45,7	—"—			
Санузел сауны 31	3.6	Расшивка шв., водоэмульс. покраска	16.6	—"—	15,3	Глазурев. плитка	1800
Душевая сауны 32	5.3	—"—	13.3	—"—	12.2	—"—	1800
Помещение хол. ванны 33	6.4	—"—	19.5	—"—	18,0	—"—	1800
Тамбур камеры сухого жара 34	0.8	—"—	3.9	—"—	3,6	—"—	1800
Камера сухого жара 35	9.4	Доски лиственных пород	12.7	Доски лиственных пород			
Коридоры 36	112.2	Расшивка швов побелка - 58.6 п.с. 1-245-1 в.3 - 53.6, водоэм. покр.	373.0	СГШ по каркасу водоэмульс. покраска			
2-ой этаж /4.500/							
Зал подготовит. занятий 37	150.7	Расшивка шв., побелка	231.7	Лицевой кирп. с расшивкой швов			
Раздевалка женская 38	86.4	—"—	177,7	СГШ по каркасу, водоэмульс. покраска			
Санузел при ж. раздевалке 39	12.3	Расшивка шв., водоэмульс. покраска	25.5	—"—	30,6	Глазурован плитка	1800
Душевая жен. 40	24.0	—"—	28.0	Ул. штукатур., водоэмульс. покраска	33,5	—"—	1800
Уборочный инвентарь 41	3.9	—"—	10.2	СГШ по каркасу, водоэмульс. покраска			
Раздевалка мужская 42	86.4	Расшивка шв., побелка	231.7	—"—			
Санузел при мужск. раздев. 43	12.3	Расшивка шв., водоэмульс. покраска	25.5	—"—	30,6	Глазурован. плитка	1800
Душевая муж. 44	24.0	—"—	28.0	Ул. штукатурка водоэмульс. покраска	33,5	—"—	1800
Уборочный инвентарь 45	3.9	—"—	10.2	СГШ по каркасу, водоэмульс. покраска			
Комната тренера 46	8.8	—"—	41,0	—"—			
Комната мед. сестры 47	8.8	—"—	41,0	—"—			
Инвентарная 48	7.8	—"—	33.0	—"—			
Инвентарная 49	7.8	—"—	33.0	—"—			
Помещение ванны 25х16 50	630,5	Подвесной п-к сер. 1-245-4-2 вып. 1	235,0	Глазурев. плитка			
Инвентарная 51	14.3	Расшивка шв., водоэмульс. покраска	31.2	СГШ по каркасу, водоэмульс. покраска			
Инвентарная 52	14.3	—"—	61,2	—"—			
Раздевалка д/девочек 53	20.3	Расшивка шв., побелка	39,4	—"—			
Санузел 54	7.5	Расшивка шв., водоэмульс. покраска	20,4	—"—	21.6	Глазурован плитка	1800
Уборочный инвентарь 55	1.5	—"—	21,0	—"—			
Душевая 56	12.0	—"—	14.3	Ул. штукатурка. водоэмульс. покраска	17.1	Глазурован. плитка	1800
Тамбур душевой 57	12.8	Расшивка шв. водоэмульс. покраска	35.0	Ул. штукатурка водоэмульс. покраска			
Раздевалка д/мальчиков 58	20.3	Расшивка шв., побелка	59.4	СГШ по каркасу водоэмульс. покраска			
Санузел 59	7.5	Расшивка шв. водоэмульс. покраска	20,4	—"—	2.6	Глазурев. плитка	1800
Уборочный инвентарь 60	1.5	—"—	16.5	—"—			
Душевая 61	12.0	—"—	14.3	Ул. штукатур. водоэмульс. покраска	17.1	Глазурев. плитка	1800
Тамбур душевой 62	12.8	—"—	35.0	—"—	31.5	—"—	1800
Помещение дет. ванны 63	148.7	Расшивка шв., водоэмульс. покраска	132.3	Глазурован. плитка			
Инвентарная 64	8.43	Расшивка шв., водоэмульс. покраска	54.0	СГШ по каркасу водоэмульс. покраска			
Буфет 65	26.0	Подвесной п-к с. 1-245-1 в.3 водоэм. покр.	69.2	—"—			
Моечная 66	5.0	Расшивка шв. водоэмульс. покраска	28.0	—"—			
Подсобное помещение 67	5.8	—"—	40,4	—"—			
Место ожидания родителей 68	60.0	Подвесной п-к с 1-245-1 в.3 водоэм. покр.	82.5	—"—			
Зона отдыха занимающ. 69	51.6	—"—	65.7	—"—			
Кладовая 70	8.4	Расшивка шв., водоэмульс. покраска	54.4	—"—			
Коридоры 71	100,0	П.п.с. 12.6-1 в.3 водоэм. -73,0 расш. шв. побелка 27.0	25.8	—"—			
3-ий этаж /8.100 и 9.000/							
Техническое помещение 72	253.0	Расшивка шв. побелка	321.1	СГШ по каркасу клеевая побелка			
Техническое помещение 73	253.0	—"—	321.1	—"—			
Кулуар 74	48.0	Подвесной п-к с. 1-245-1 в.3, водоэм. покр.	309.2	СГШ по каркасу водоэмульс. покраска			
Кулуар 75	18.0	—"—	309.2	—"—			
Коридор 76	40.0	—"—	159.8	—"—			
Техническое помещение 77	177.1	Расшивка шв. побелка	211.6	СГШ по каркасу клеевая побелка			
Лестница N1 78	18.0	—"—	210.0	СГШ по каркасу водоэмульс. покраска			
Лестница N2 79	18.0	—"—	210.0	—"—			
Лестница N3 80	30.6	—"—	197.4	—"—			
Лестница N4 81	30.6	—"—	197.4	—"—			
Трибуны 82	См. отд.	Пом. ванны	110.5	—"—			
Холл 83	25.2	Подв. потолок с 1-245-1 в.3 водоэм. покр.	67.8	—"—			

Взам. инв.№ | Подпись и дата | Инв.№ подл.

Привязан

Инв.№

Нач. маст.	Шумов	
Норм. кон	Чивиков	
Гл. инж. м.	Песков	
ГАП	Чивиков	
ГИП	Моторина	
Ст. арх.	Карпов	
Архитек.	Макаревич	

ТП 294-3-39 м.85 АС

Бассейн /стены кирпичные/ с крытой ванной 25х16 м

Стадия	Лист	Листов
Р	12	

Ведомость отделочных работ

ЦНИИЭП им. Б.С. Мезенцева

Формат А2

Альбом I, ч.1

Типовой проект 294-3-39 м.85

ВЕДОМОСТЬ ОТВЕРСТИЙ

тип отв	размеры В	размеры Н	отм. низа	назначение
1	600	500	3.400	ов
2	400	300	3.100	—"—
3	300	300	3.100	—"—
4	250	250	3.400	—"—
5	1700	500	2.900	—"—
6	600	350	3.150	—"—
7	400	300	3.900	—"—
8	400	250	3.650	—"—
9	350	200	3.650	—"—
10	250	350	3.650	—"—
11	400	250	3.650	—"—
12	400	150	3.650	—"—
13	400	350	3.100	—"—
14	400	500	3.600	—"—
15	500	500	3.400	—"—
16	600	300	3.400	—"—
17	1600	350	3.400	—"—
18	600	200	2.700	—"—
19	1000	500	1.900	—"—
20	250	1200	0.120	—"—
21	1000	1800	1.500	—"—
22	1000	600	1.500	—"—
23	300	300	5.100	—"—
24	600	100	1.100	эл
25	500	350		ов
26	800	1000	1.100	эл
27	400	350		ов
28	500	300	3.900	
29	600	100	-0.100	эл
30	1500	1000	3.100	ов
31	1100	600	4.600	—"—
32	400	350	3.100	—"—
33	2300	900	3.100	—"—
34	900	500	3.580	—"—
35	1000	600	3.100	—"—
36	400	350	2.600	—"—
37	500	350	2.600	—"—
38	200	300	3.100	—"—
39	250	250	0.000	вк
40	200	200	2.900	—"—
41	250	250	3.900	—"—
42	250	300	0.000	—"—
43	200	200	3.000	—"—
44	250	250	1.900	—"—
45	200	200	3.400	—"—
46	150	150	1.350	—"—
47	250	250	1.200	—"—
48	150	150	2.900	—"—
49	250	250	1.500	—"—
50	500	400	7.300	ов
51	400	350	7.300	—"—
52	250	300	7.300	ов
53	250	250	7.300	—"—
54	350	300	7.300	—"—
55	500	300	7.300	—"—
56	700	300	7.300	—"—
57	300	200	7.300	—"—
58	600	400	7.300	—"—
59	500	1000	6.300	—"—
60	100	100	подгот пола	эл
61	200	200	2.700	
62	150	150	7.400	
63	700	300	9.700	ов
64	350	350	10.550	—"—
65	400	350	10.550	—"—
66	650	300	10.550	—"—
67	400	300		—"—
68	900	600	8.500	—"—
69	500	600	8.500	—"—
70	400	300	8.400	—"—
71	900	600	8.700	—"—
72	250	350	10.400	—"—
73	400	900	10.700	—"—
74	1200	500	11.100	—"—
75	400	400	11.200	—"—
76	600	600	8.660	—"—
77	500	500	8.520	—"—
78	300	250	8.320	—"—
79	1100	900	10.550	—"—
80	1400	900	10.550	—"—
81	900	350	10.550	—"—
82	400	350	10.550	—"—
83	300	250	10.550	—"—
84	1000	300	10.550	—"—
85	700	600	11.400	—"—
86	300	300	11.400	—"—
87	1000	500	9.000	—"—
88	600	400	11.400	—"—
89	700	400	11.400	—"—
90	350	350	11.400	—"—
91	1700	600	10.550	—"—
92	1100	900	10.550	—"—

ВЕДОМОСТЬ ПРОЕМОВ

марка	размер проема в кладке, мм
ОК-1	1440 х 1885
2ОК-1	1440 х 3535
ОК-2	1180 х 2185
ОК-3	1440 х 1885
ОК-4	1570 х 2185
ОК-5	1440 х 2185
4ОК-6	2480 х 7285
ОК-6	2480 х 1885
6ОК-6,7	7250 х 3085
ОИ-1	1960 х 4335
ОИ-2	2130 х 1480
МР-1	1130 х 1890
МР-2	1130 х 610
МР-3	1440 х 2185
Д-1	1026 х 2405
Д-2	1026 х 2405
Д-3	2408 х 1516
Д-4	2408 х 1916
Д-5	2411 х 1512
Д-6	2091 х 1010
Д-7	2411 х 1512
Д-8	2091 х 810
Д-9	2027 х 896
Д-10	2091 х 1210
Д-11	2391 х 1210
Д-12	1300 х 1000
ПР-13	1750 х 3950
ПР-9	980 х 1250
ПР-20	2500 х 2400
ПР-13	1500 х 2400
ПР-13	1800 х 2400
В-1	1937 х 5200
В-2	4970 х 3456
В-3	5620 х 1530
В-4	5360 х 3600
В-6	2380 х 3080

СПЕЦИФИКАЦИЯ ЭЛЕМЕНТОВ ЗАПОЛНЕНИЯ ПРОЕМОВ

марка, поз.	обозначение	наименование	количество 1эт	2эт	3эт	всего	масса	примеч.
		ОКНА						
ОК-1	серия 1.236.5-9	ОРС 18-13,5г	6	12		18		
ОК-2		ОРС 21-12г	1			1		
ОК-3		ОРС 18-13,5В	14			14		
ОК-4		ОРС 21-13,5г		4	4	8		
ОК-5		ОРС 21-13,5В		4	2	6		
ОК-6		ОРС 18-24г	4	7	3	14		
ОК-7		ОРС 12-12г		6		6		
ОИ-1		Окон. блок индивид	3			3		см.АС-22
ОИ-2				2		2		см.АС-36
МР-1		Метал. вентрешетка	1			1		см.АС-19
МР-2			1			1		см.АС-19
МР-3					2	2		см.АС-19
		Подоконные доски						
П-1	ГОСТ 17280-79	ПД 14-45				33		
П-2		ПД 25-45				6		
П-3		ПД 13-45				1		
	Двери наружные и	тамбурные						
Д-1	серия 1.136-10	ДН-23-9-12	3п			7		
			4л					
Д-2		ДН 23-9-16	3л			3		
Д-3		ДН 23-7.7-14	6			6		
Д-4		ДН 23-9.9-14	4			4		
	Двери	внутренние						
Д-5	серия 1.136-10	ДО 24-15	4	4	4	12		самозакрывающиеся с уплотнением
Д-6 Д-6*		ДГ 21-10	18п	13п	6п	66		в том числе 19шт Д-6*
			11л	13л	5л			
Д-7*		ДГ 24-15	1			1		
Д-8		ДГ 21-8	6п	5п	1п	23		
			3л	6л	2л			
Д-9		Дверь в сауне	1			1		см.АС-35
Д-10	серия 1.136-10	ДГ 21-12		1п		2		
				1л				
Д-11		ДО 24-12		2п	1п	6		самозакрывающиеся с уплотнением и ми притворами
				2л	1л			
Д-12	серия 1.136.5-19	ДЛ 12-9			2	2		

Двери со знаком * выполняются противопожарными с обивкой кровельной сталью по асбестовому картону

Взам. инв.№ | Подпись и дата | Инв.№ подл.

Привязан

Инв.№

Нач.маст.	Шумов	
Норм.ков.	Чивиков	
Гл.инж.м.	Песков	
ГАП	Чивиков	
ГИП	Моторина	
Ст.арх.	Карпов	
Архит.	Макаревич	

ТП 294-3-39 м.85 АС

Бассейн /стены кирпичные/ с крытой ванной 25х16м

стадия	лист	листов
Р	13	

Ведомости отверстий и проемов. Спецификация эл-ов заполнения проемов

ЦНИИЭП им. Б.С.Мезенцева

Формат А2

Типовой проект 294-3-39 м.85 Альбом I, ч.1

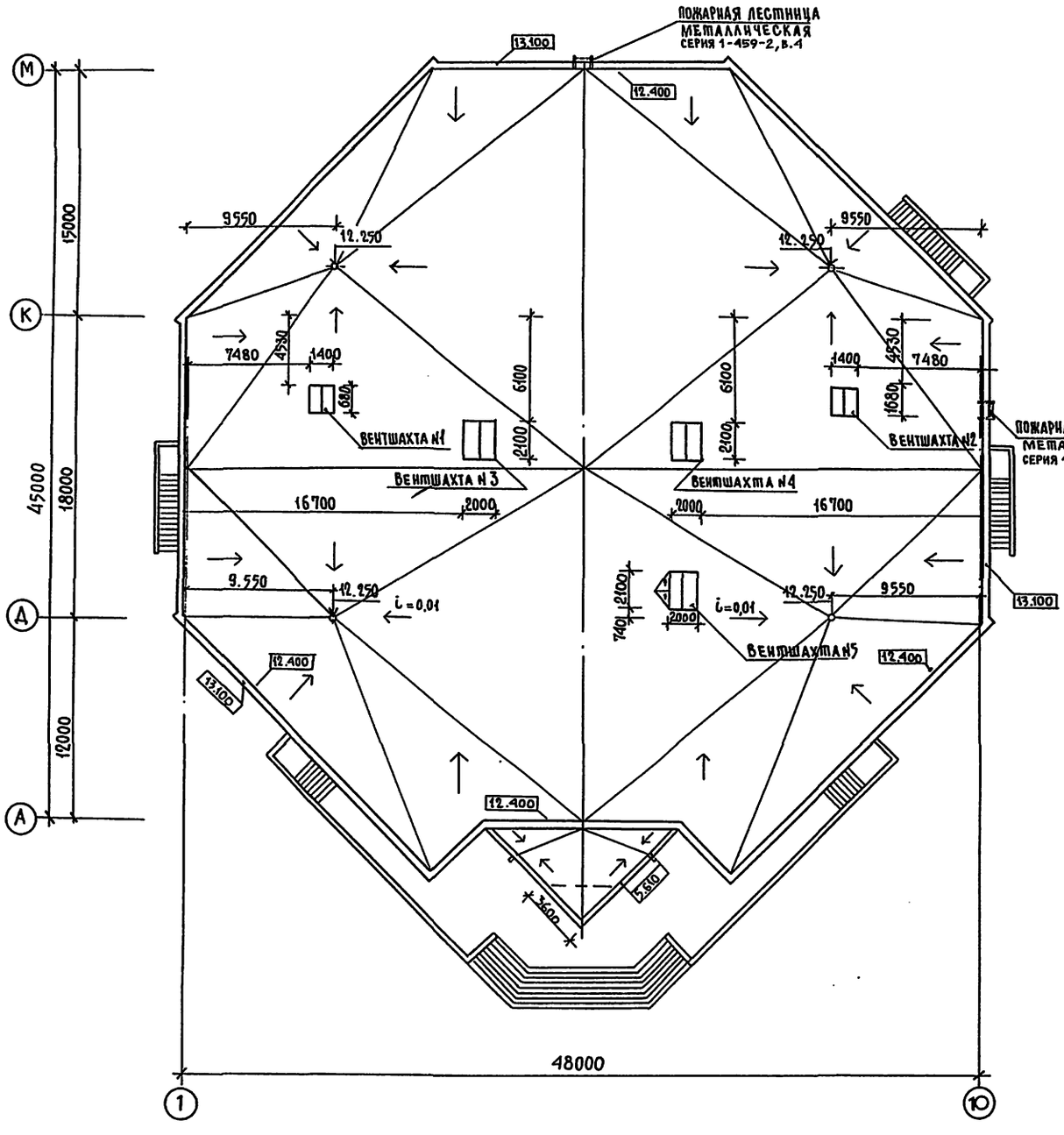

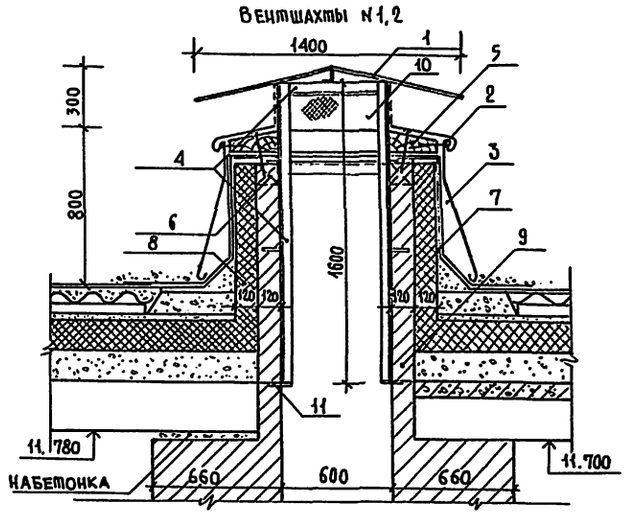

МАРКА	ОБОЗНАЧЕНИЕ	НАИМЕНОВАНИЕ	КОЛ.	МАССА ЕД, КГ	ПРИМЕЧ.
1	ГОСТ 17715-72	КРОВЕЛЬН.СТАЛЬ-ЗОНТ $м^2$	19,2	12,5	
2	—"—	ТО ЖЕ, НАКРЫВКА $м^2$	9,5	12,5	
3	—"—	ТО ЖЕ, ФАРТУК $м^2$	30,9	12,5	
4	ГОСТ 8509-72	L 50×5 м.п.	61,2	3,77	
5	ГОСТ 8486-66	АНТИСЕПТИР. ДОСКА 100×240 м.п.	36,4		
6	—"—	АНТИСЕПТИР. ПРОБКА 420×120×65 шт.	30		
7	ГОСТ 10923-82	РУБЕРОИД В 2 СЛ. НА АНТИСЕП. БИТУМ. МАСТИКЕ $м^2$	36,4		
8	ГОСТ 10140-80	ПЛИТЫ МИН. ВАТН. γ=200 $м^3$	5,9		
9	ГОСТ 530-80	ПОЛНОТЕЛЫЙ КИРПИЧ тыс шт.	1,8		
10	ГОСТ 5336-80	МЕТАЛ. СЕТКА 20×2 $м^2$	1,7	2,6	
11	ГОСТ 5781-82	АНКЕР • Ф5 А-I мп	2,1	0,154	

1. Детали кровли смотри на листе АС-15.
2. Спецификация дана на вентшахты NN 1,2,3,4,5.

Нач.маст.	ШУМОВ		
Н.контр.	ЧИВИКОВ		
Гл.инж.м.	ПЕСКОВ		
ГАП	ЧИВИКОВ		
ГИП	МОТОРИНА		
Ст.арх.	КАРПОВ		
АРХИТЕК.	МАКАРЕВИЧ		

ТП 294-3-39 м.85 АС

БАССЕЙН /СТЕНЫ КИРПИЧНЫЕ/ С КРЫТОЙ ВАННОЙ 25×16 М

Стадия	Лист	Листов
Р	14	

ПЛАН КРОВЛИ М 1:200
ВЕНТШАХТЫ N 1,2.

ЦНИИЭП им. Б.С. Мезенцева

Формат А2

Инв. N подл. | Подпись и дата | Взам. инв. N

Согласовано

Отдел N1 | Отдел N2 | Отдел N3 | Гонитель | Лейкин | Отдел N4 | Гильман

Инв. N

ДЕТАЛЬ УСТАНОВКИ ВОДОСТОЧНОЙ ВОРОНКИ

Защитн. слой гравия ГОСТ 8268-74 на горячей битумной мастике	10
Рулонная кровля и 4х слоев рубероида РМД-350 на горячей битумной мастике МБК-Г-55	20
Цем.-песчаная стяжка по А/ц листу	70
А/ц листы ВУ-200-К ГОСТ 8423-75	50
Кирпичный столбик 65×12×25 см через 65×90 см	65
Утеплитель-плиты жесткие из минваты на битум. связующ. ГОСТ 10140-80, γ = 200 кГ/м³	200
Керамзитовый гравий ГОСТ 9759-76, по уклону	
Цементно-песчаная стяжка из раст-ра М 100	20
Пароизоляция-полиэтиленовая пленка толщиной 200 мкм ГОСТ 10354-82 наклеенная на битумно-кукерсольной мастике	5
Цементно-песчаная стяжка из раст-ра М 100	25
Сборная жел. бет. плита	300

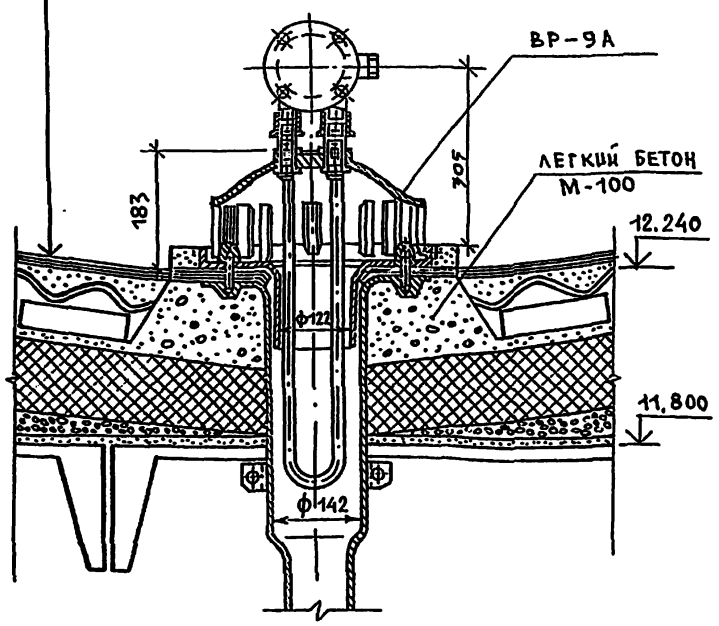

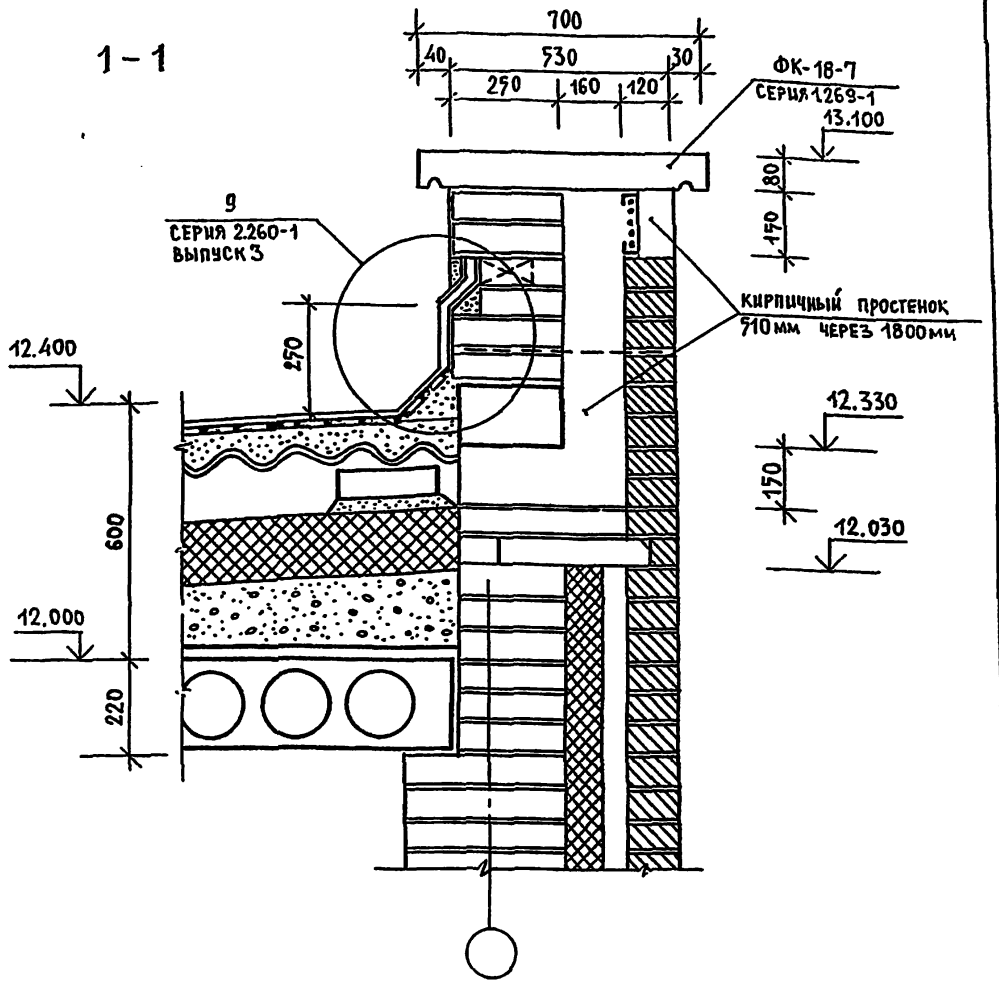

Данный лист читать совместно с планом кровли АС-14

					ТП 294-3-39м.85 АС		
			Нач.маст.	Шумов			
			Н.контр.	Чивиков			
Привязан			Гл.инж.м.	Песков	Бассейн /стены кирпичные/ с крытой ванной 25×16 м	Стадия: Р	Лист: 17	Листов:
			ГАП	Чивиков			
			ГИП	Моторина			
			Архитек.	Макаревич	Детали кровли	ЦНИИЭП им. Б.С.Мезенцева	
Инв. №							

Инв.№ подл. | Подпись и дата | Взам. инв. №

Типовой проект 294-3-39 м.85 Альбом I, ч.1

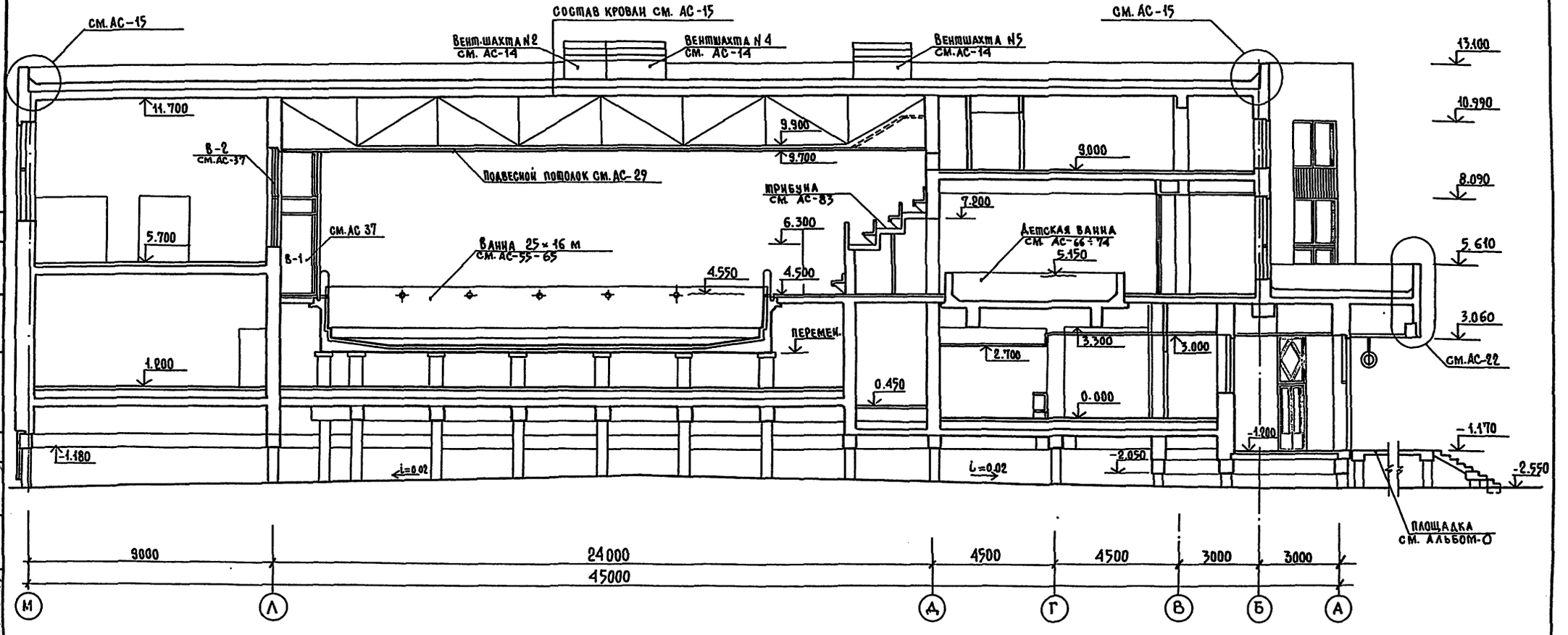

ГИДРОИЗОЛЯЦИЮ ДНА И СТЕНОК ДЕТСКОЙ ВАННЫ ВЫПОЛНИТЬ УСИЛЕННОЙ ИЗ 4 СЛОЕВ ГИДРОИЗОЛА НА ГОРЯЧЕЙ БИТУМНОЙ МАСТИКЕ.

НАЧ.МАСТ.	ШУМОВ		ТП 294-3-39 м.85 АС	
Н.КОНТР.	ЧИВИКОВ			
ГЛ.ИНЖ.М.	ПЕСКОВ		БАССЕЙН /СТЕНЫ КИРПИЧНЫЕ/ С КРЫТОЙ ВАННОЙ 25×16 М.	СТАДИЯ: Р; ЛИСТ: 16; ЛИСТОВ:
ГАП	ЧИВИКОВ			
ГИП	МОТОРИНА			
СТ.АРХ.	КАРПОВ		РАЗРЕЗ 1-1	ЦНИИЭП им. Б.С.МЕЗЕНЦЕВА

ПРИВЯЗАН

ИНВ. N

ОТДЕЛ N1 | ОТДЕЛ N2 | ОТДЕЛ N3 | ОТДЕЛ N4 | ГОНИТЕЛЬ | ГИЛЬМАН

ИНВ. N ПОДЛ. | ПОДПИСЬ И ДАТА | ВЗАМ. ИНВ. N

Формат А2

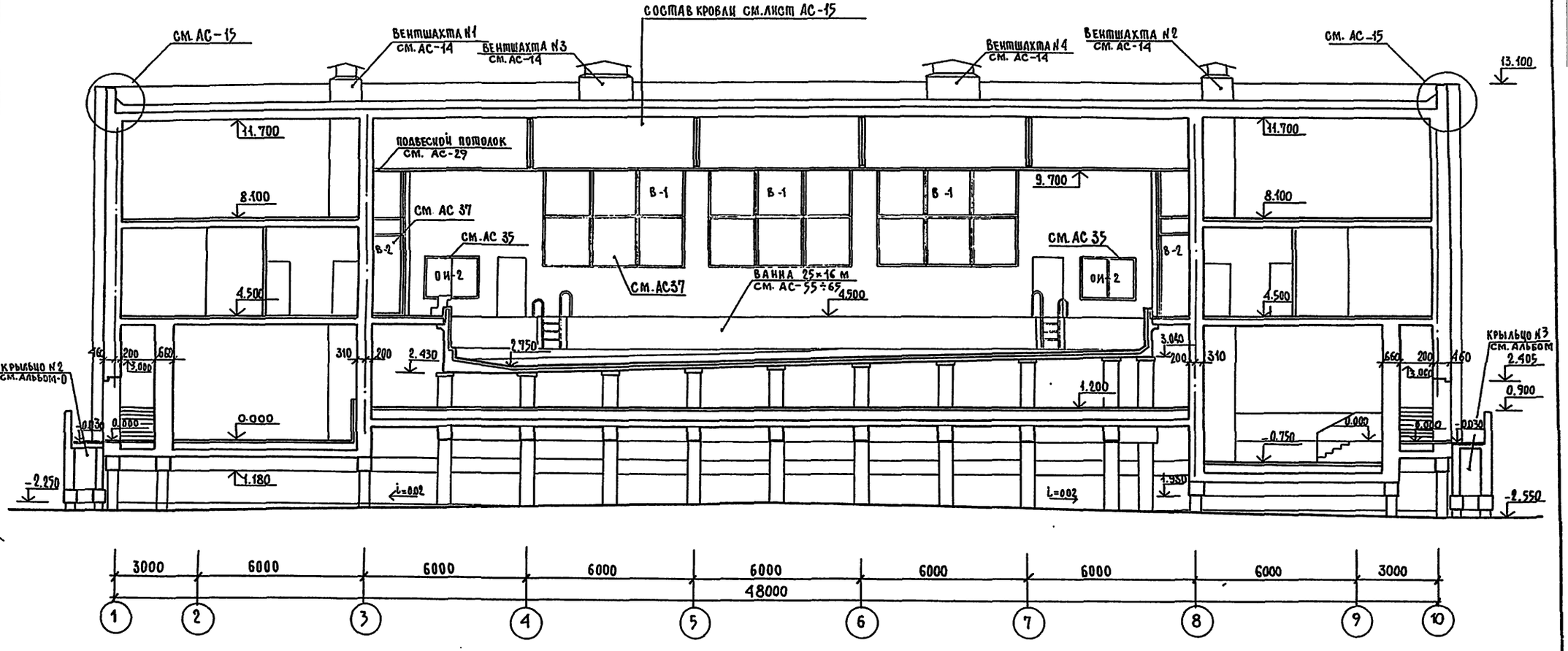

Гидроизоляцию пола в душевых мужской раздевалки и раздевалки мальчиков над насосно-фильтровальной выполнить усиленной из 4 слоев гидроизола на горячей битумной мастике.

Нач. маст.	Шумов		
Н. контр.	Чибиков		
Гл. инж. м.	Песков		
ГАП	Чибиков		
ГИП	Моторина		
Ст. арх.	Карпов		

Привязан

Инв. №

ТП 294-3-39 м.85 АС

Бассейн (стены кирпичные) с крытой ванной 25×16 м.

Стадия	Лист	Листов
Р	17	

Разрез 2-2

ЦНИИЭП им. Б.С. Мезенцева

Отдел №1 | Отдел №2 | Отдел №3 | Отдел №4 | Гильман | Гонитель

Инв. № подл. | Подпись и дата | Взам. инв. №

Формат А2

Типовой проект 294-3-39 м.85 Альбом I, ч.1

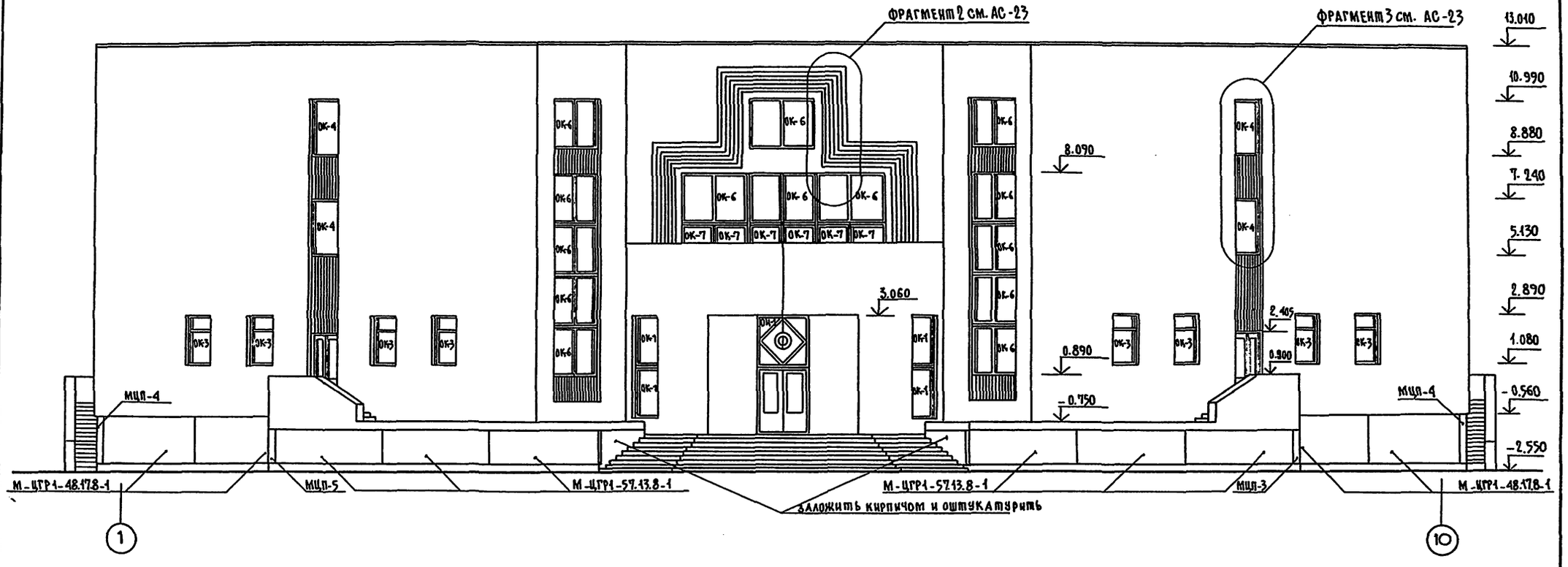

ФРАГМЕНТ ГЛАВНОГО ВХОДА СМ. АС-22.

НАЧ.МАСТ.	ШУМОВ		
Н.КОНТР.	ЧИБИКОВ		
ГЛ.ИНЖ.М	ПЕСКОВ		
ГАП	ЧИБИКОВ		
ГИП	МОТОРИНА		
СТ.АРХ.	КАРПОВ		

ТП 294-3-39 м.85 АС

БАССЕЙН /СТЕНЫ КИРПИЧНЫЕ/ С КРЫТОЙ ВАННОЙ 25×16 М.

Стадия	Лист	Листов
Р	18	

ФАСАД В ОСЯХ „1"-„10"

ЦНИИЭП им. Б.С.МЕЗЕНЦЕВА

ПРИВЯЗАН

ИНВ. №

СОГЛАСОВАНО

ОТДЕЛ №1 ГОНИТЕЛЬ

ОТДЕЛ №2 ЛЕЙКИН

ОТДЕЛ №3

ОТДЕЛ №4 ГИЛЬМАН

ИНВ. № ПОДЛ. | ПОДПИСЬ И ДАТА | ВЗАМ. ИНВ. №

Формат А2

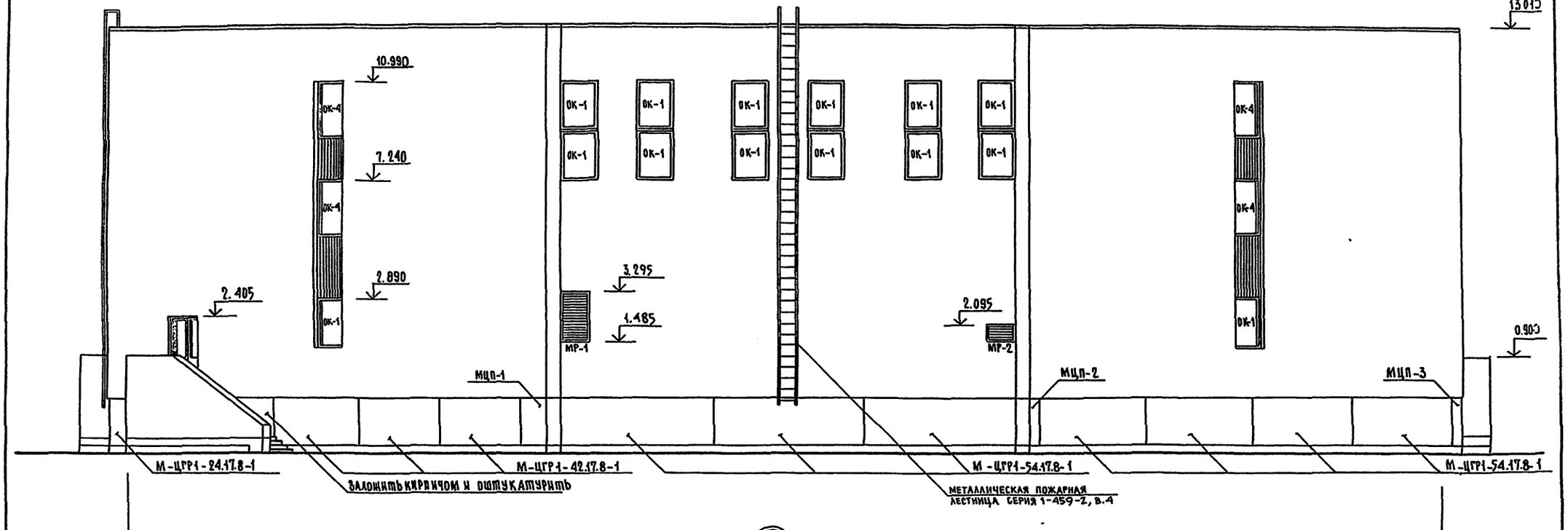

МЕТАЛЛИЧЕСКИЕ РЕШЁТКИ МР-1, МР-2, МР-3.

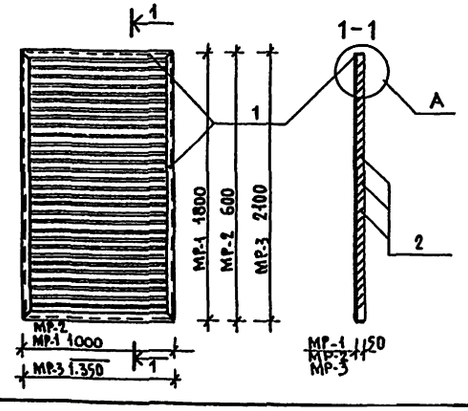



МАРКА	ОБОЗНАЧЕНИЕ	НАИМЕНОВАНИЕ	КОЛ.	МАССА ЕД. КГ	ПРИМЕЧ.
1	ГОСТ 8509-72	L 50×5 МП	15.9	3.77	
2	ГОСТ 103-76	-100×5 МП	70	3.95	

Нач.маст.	Шумов		
Н.контр.	Чивиков		
Гл.инж.м.	Песков		
ГАП	Чивиков		
ГИП	Моторина		
Ст.арх.	Карпов		

ТП 294-3-39 м.85 АС

БАССЕЙН (СТЕНЫ КИРПИЧНЫЕ) С КРЫШЕЙ ВАННОЙ 25×16 м

Стадия	Лист	Листов
Р	19	

ФАСАД В ОСЯХ „10"-„1"

ЦНИИЭП им. Б.С. Мезенцева

Привязан

Инв. №

Инв.№ подл. | Подпись и дата | Взам.инв.№

Формат А2

Типовой проект 294-3-39 м.85 Альбом I, ч.1

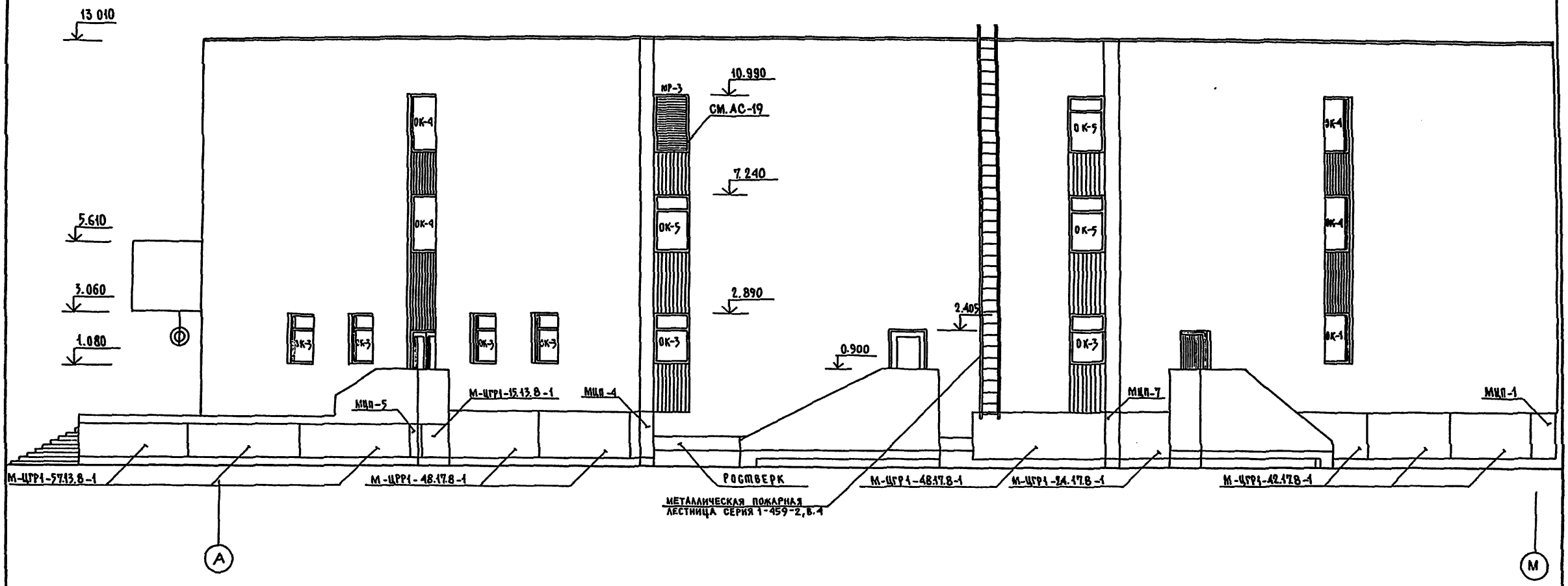

				ТП 294-3-39 м.85	АС
Нач.маст.	Шумов				
Н.контр.	Чивиков				
Гл.инж.м	Песков				
ГАП	Чивиков			Бассейн (стены кирпичные) с крытой ванной 25×16 м	Стадия: Р; Лист: 20; Листов:
ГИП	Моторина				
Ст.арх.	Карпов			Фасад в осях "А"-"М"	ЦНИИЭП им. Б.С.Мезенцева

Привязан

Инв. №

Инв.№ подл. | Подпись и дата | Взам.инв.№

Типовой проект 294-3-39 м.85 Альбом I, ч.1

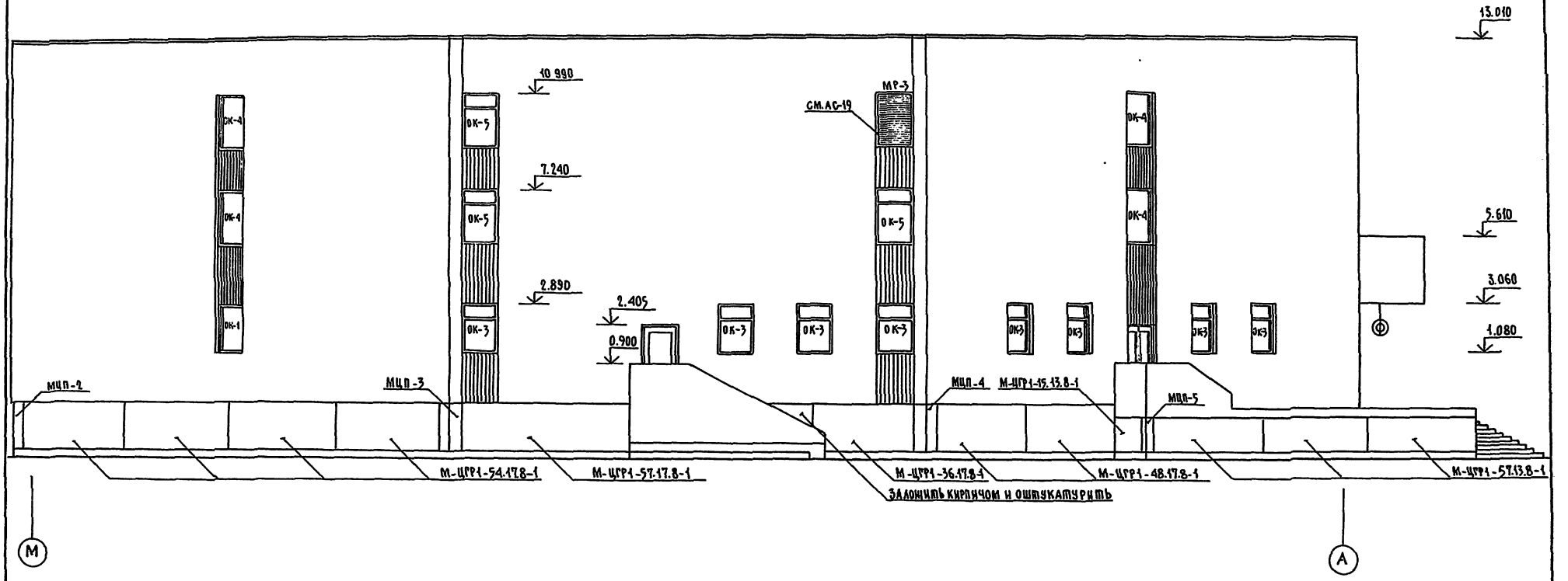

			ТП 294-3-39 м.85 АС		
Нач.маст.	Шумов				
Н.контр.	Чибиков				
Гл.инж.м.	Песков		Бассейн (стены кирпичные с крытой ванной 25×16 м	Стадия: Р	Лист: 21	Листов:
ГАП	Чибиков				
ГИП	Моторина				
Ст.арх.	Карпов		Фасад в осях „М"–„А"	ЦНИИЭП им. Б.С. Мезенцева	

Привязан

Инв. №

Инв. № подл. | Подпись и дата | Взам. инв. №

Формат А2

Типовой проект 294-3-39 м.85 Альбом I, ч.1

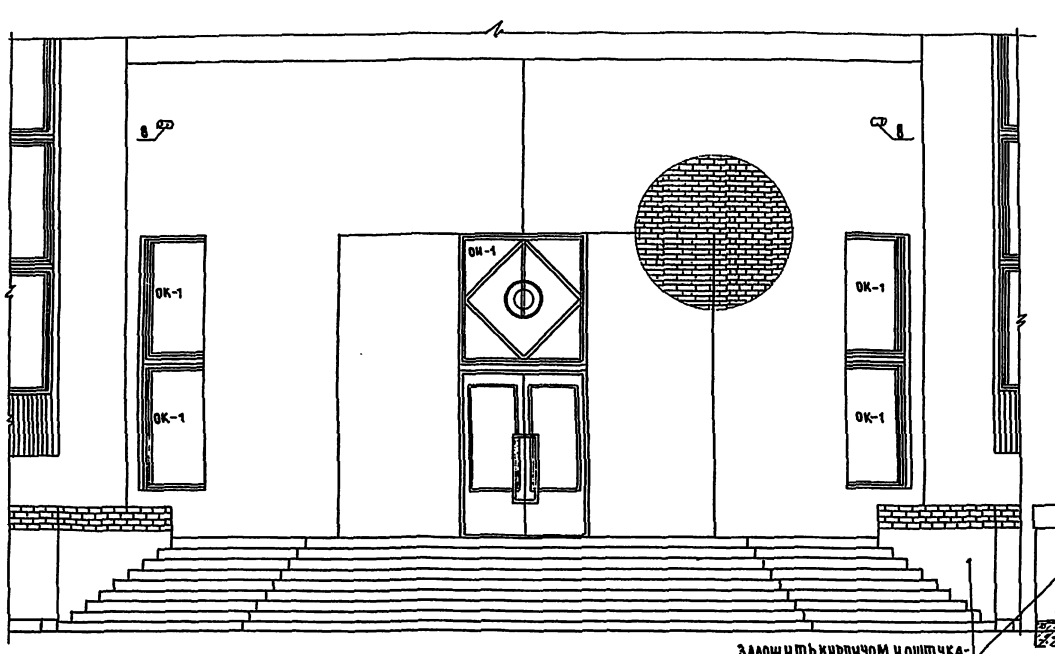

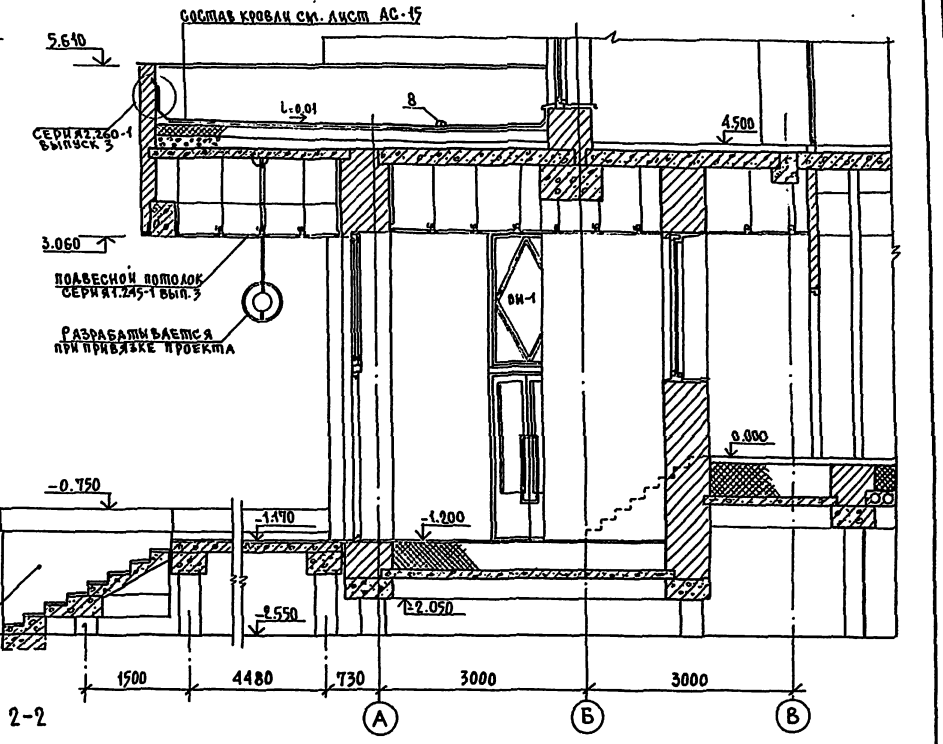

Окно ОН-1

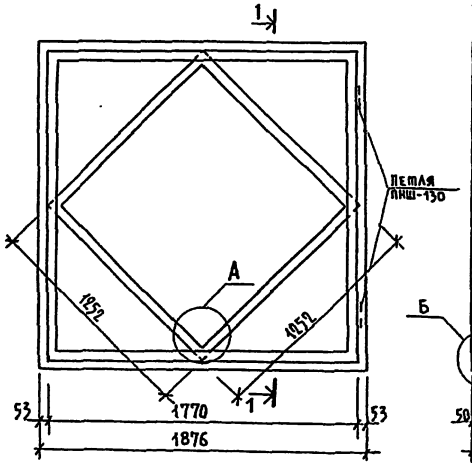

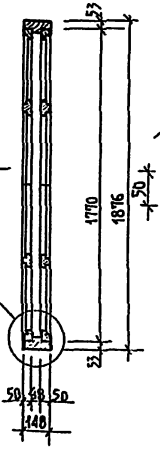

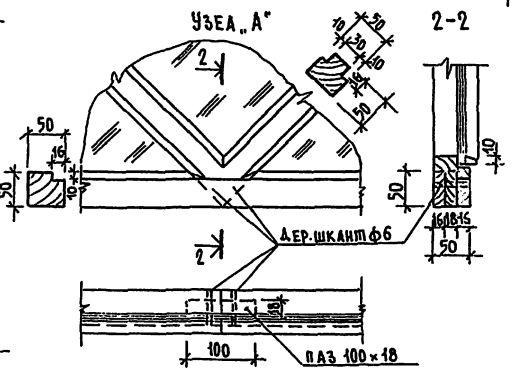

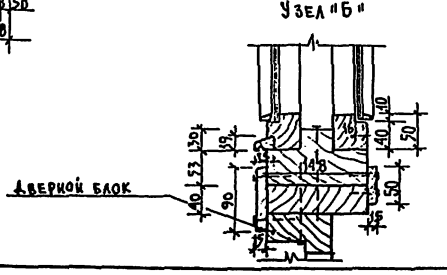

Марка	Обозначение	Наименование	Кол.	Масса ед кг	Примеч.
		Окно ОН-1	3		
1	ГОСТ 8486-66	Брусок 148×83 мм	7.5		
2	—"—	то же 50×50 мм	24.2		
3	—"—	то же 16×10 мм	34.2		
4	—"—	Шкант ф6 мм	1.0		
5	ГОСТ 7481-78	Стекло 1154×1154	2		
6	"	то же 1154×787×787	8		
7	ГОСТ 5088-78	Петля ПНШ-130	4		
8		Труба асбестоцем. ф100 ℓ=600	2		

Нач. маст.	Шумов		
Н. контр.	Чибиков		
Гл. инж. м.	Песков		
ГАП	Чибиков		
ГИП	Моторина		
Ст. арх.	Карпов		

Привязан

Инв. №

Инв. № подл. | Подпись и дата | Взам. инв. №

ТП 294-3-39 м.85 АС

Бассейн (стены кирпичные) с крытой ванной 25×16 м

Стадия Р | Лист 22 | Листов

Фрагмент фасада 1 / Главный вход /

ЦНИИЭП им. Б.С. Мезенцева

Формат А2

Фрагмент фасада 2

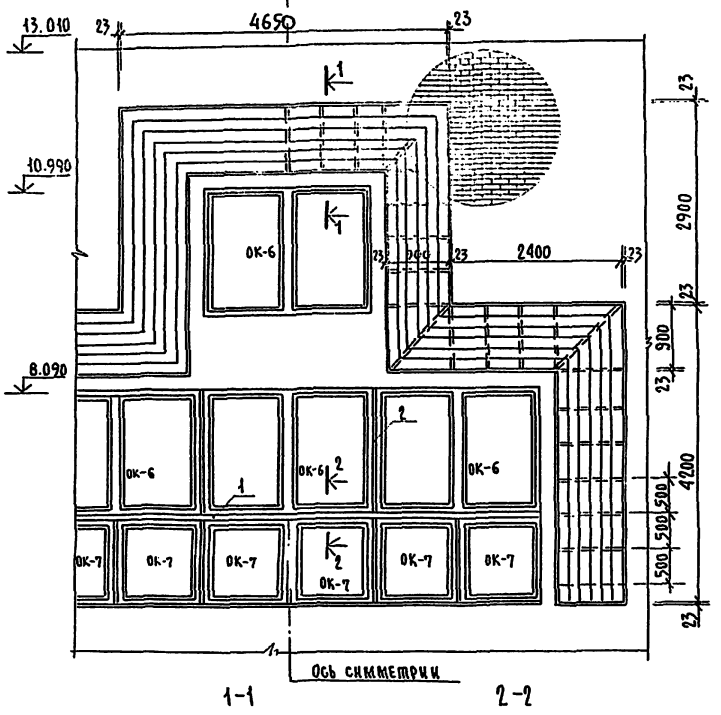

1-1

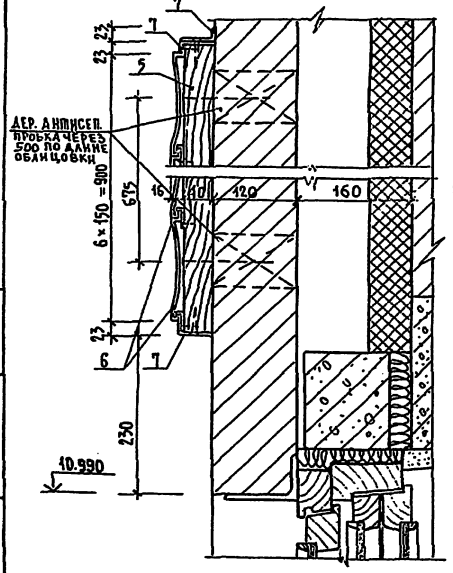

2-2

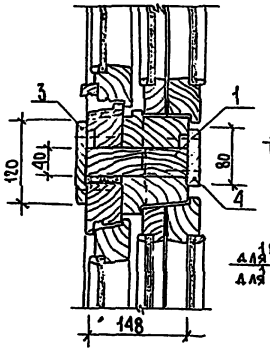

Фрагмент фасада 3

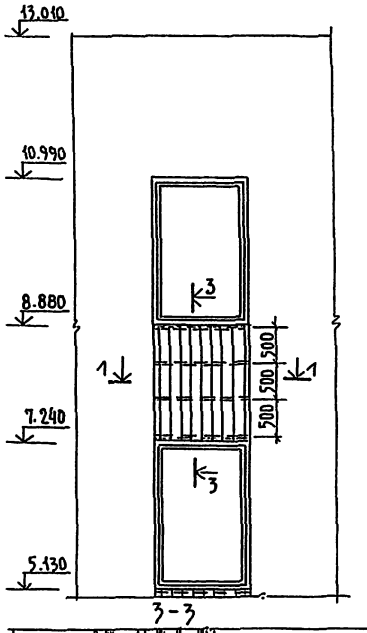

3-3

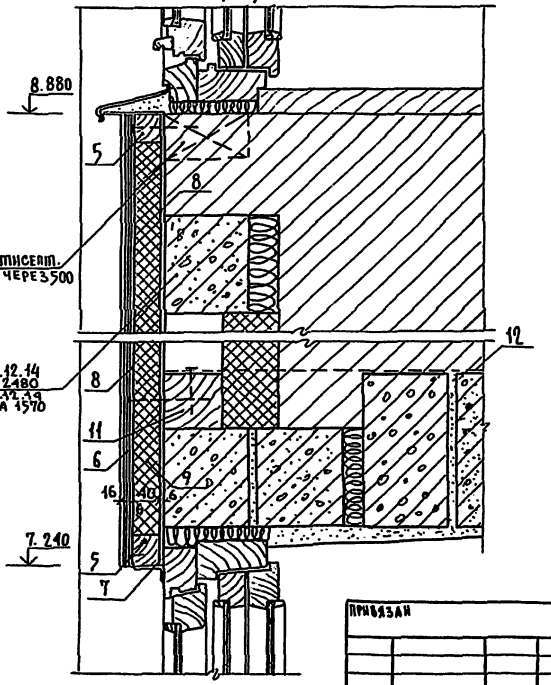

4-4

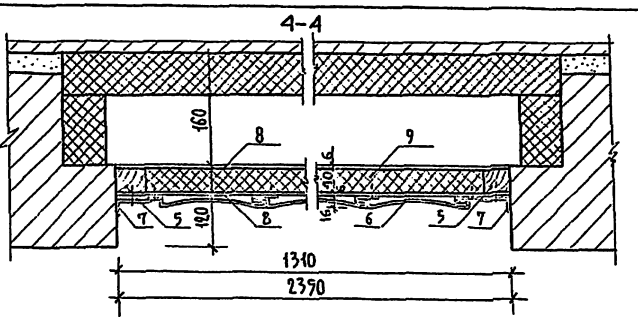

Марка	Обозначение	Наименование	Кол.	Масса ед. кг	Примеч.
1	ГОСТ 8486-66	Брусок 148×40 мп	38.1		
2	——— " ———	То же 148×30 мп	12.5		
3	——— " ———	Рейка 120×15 мп	50.6		
4	——— " ———	Рейка 80×15 мп	50.6		
5	——— " ———	Брусок 40×40 мп	214.4		Антисепт.
6	СПА-1532	Алюминиевая рейка мп	531	181.1	
7	СПА-2275-1	Алюм. уголок 47×23×3 мп	182	83.7	
8	ГОСТ 18124-75	Асбестоцем. лист	59.7 м²		
9	ГОСТ 10140-80	Минераловатные плиты	59.7 м²		
10	ГОСТ 1144-80	Шурупы 1-5×30.016		6.4	
11	ГОСТ 8486-66	Брусок 80×80 мп	35.6		Антисепт.
12	ГОСТ 2715-75	Штукатурная сетка 20×20-1	46.3 м²		

Нач. маст.	Шумов		
Н. контр.	Чибиков		
Гл. инж.-м	Песков		
ГАП	Чибиков		
ГИП	Моморина		
Ст. арх.	Карлов		

Привязан

Инв. №

Инв. № подл. | Подпись и дата | Взам. инв. №

ТП 294-3-39 м.85 АС

Бассейн стены кирпичные с крытой ванной 25×16 м

Стадия	Лист	Листов
Р	23	

Фрагменты фасадов 2,3

ЦНИИЭП им. Б.С. Мезенцева

Формат А2

Типовой проект 294-3-39м.85 Альбом I, ч.1

Инв.№ подл. | Подпись и дата | Взам.инв.№

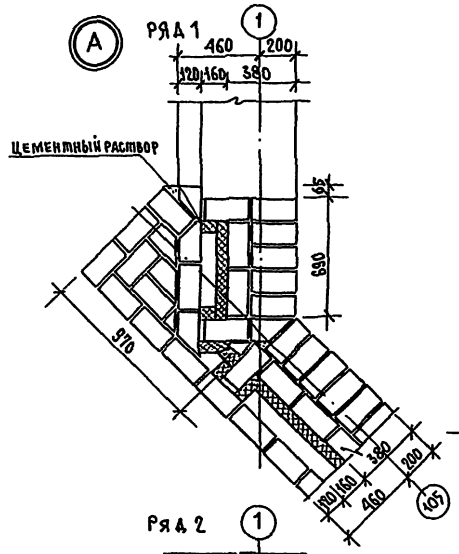

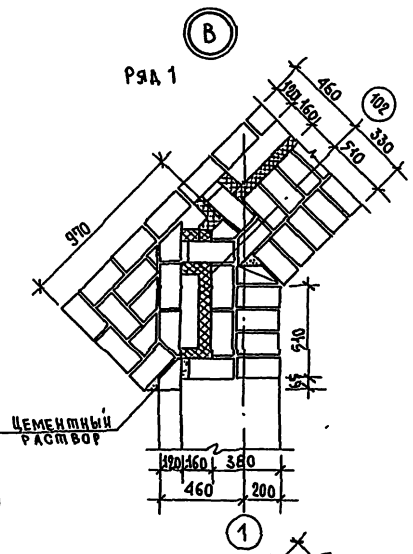

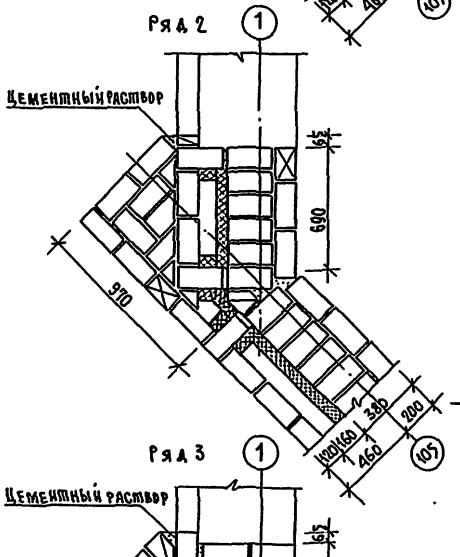

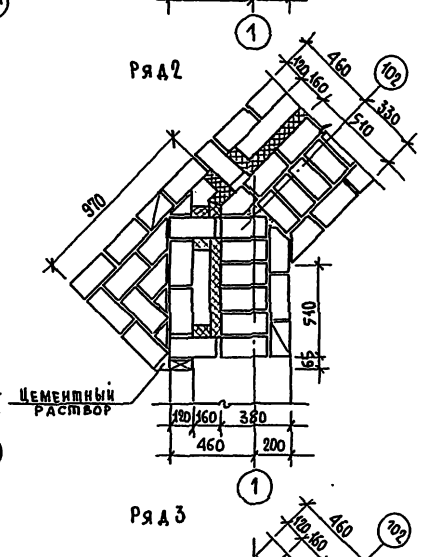

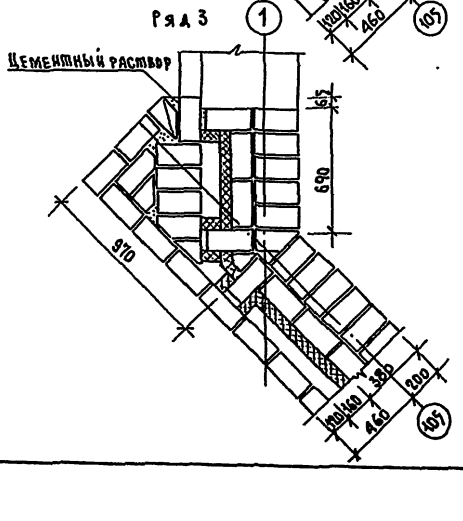

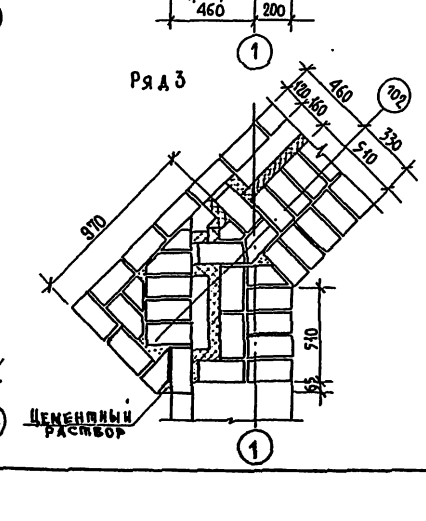

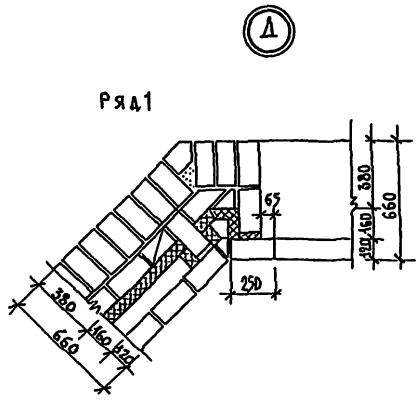

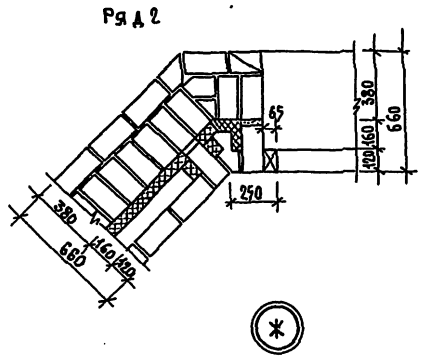

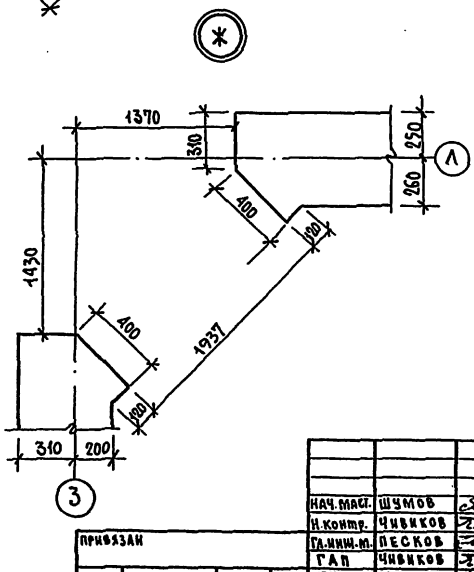

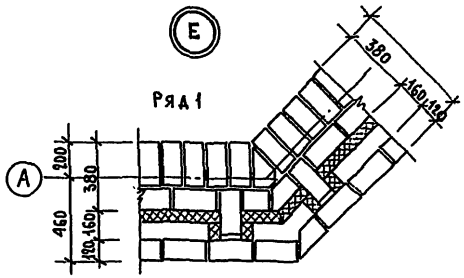

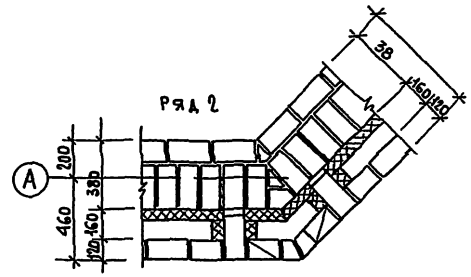

1. Данный лист смотреть совместно с планами этажей /АС-6 ÷ АС-11/
2. Узел Б выполняется зеркально узлу А, узел Г-зеркально узлу В, узел И-зеркально узлу Ж.

Нач.маст.	Шумов	
Н.контр.	Чивиков	
Гл.инж.-м.	Песков	
ГАП	Чивиков	
ГИП	Моторина	
Ст.арх.	Карпов	

Привязан

Инв.№

ТП 294-3-39м.85 АС

Бассейн (стены кирпичные) с крытой ванной 25×16 м

Стадия	Лист	Листов
Р	24	

Детали кладки стен

ЦНИИЭП им. Б.С. Мезенцева

Формат А2

ФРАГМЕНТ РАЗВЕРТКИ СТЕНЫ ЗАЛА ВАННЫ 25×16 ПО ОСИ "Е" М 1:50

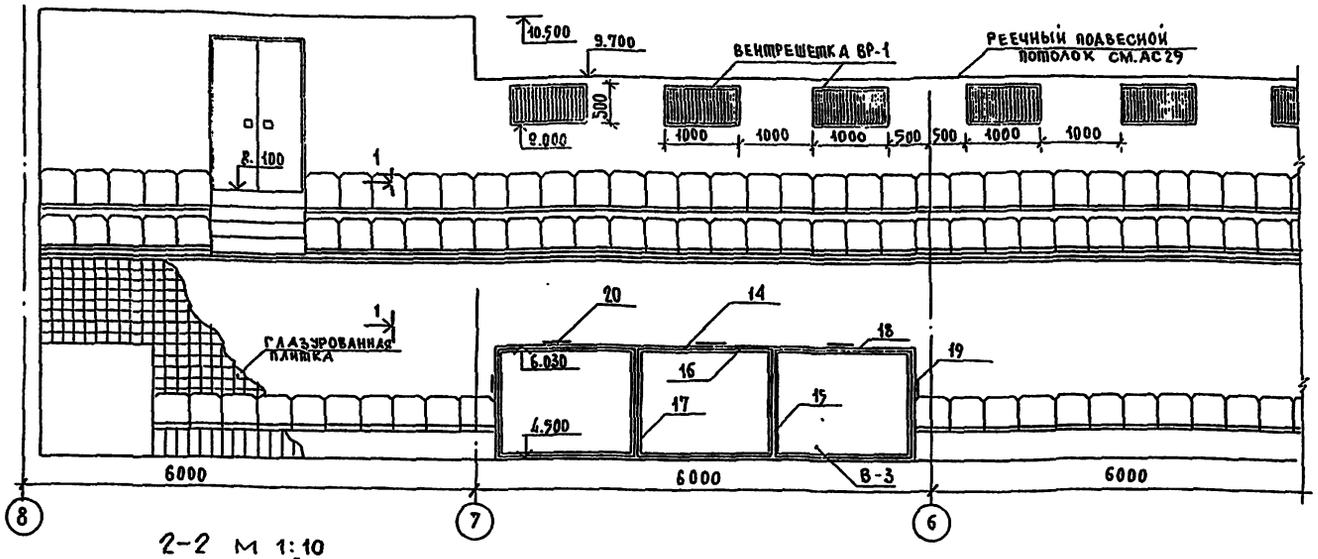

2-2 М 1:10

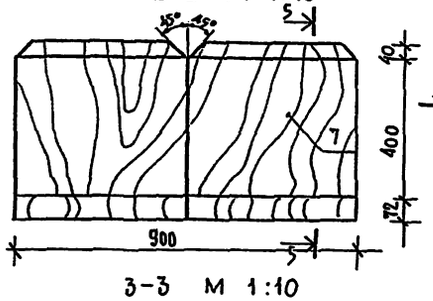

3-3 М 1:10



5-5

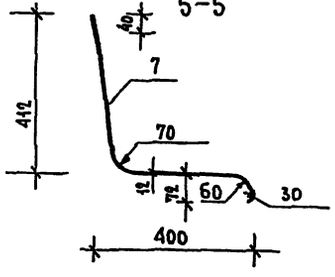

1-1 М 1:10

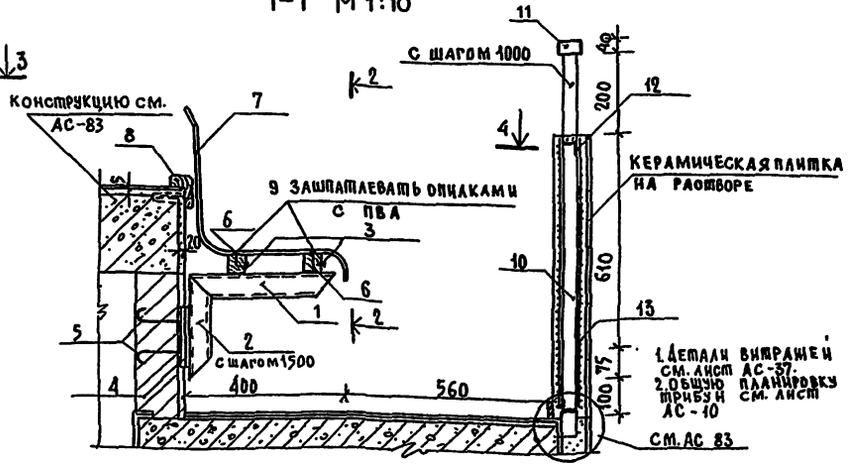

ВЕНТРЕШЕТКА ВР-1 М 1:10

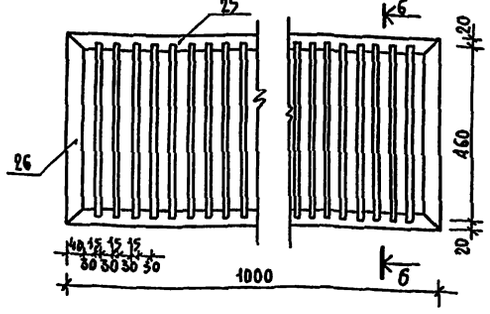

6-6

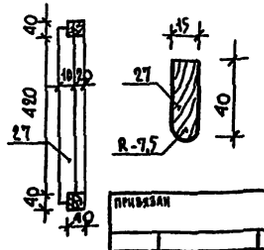

МАРКА	ОБОЗНАЧЕНИЕ	НАИМЕНОВАНИЕ	КОЛ.	МАССА ЕД. КГ.	ПРИМ.
		КРЕСЛО ДЛЯ ЗРИТЕЛЕЙ	260		
1	ГОСТ 8645-63	□63×45×3 ℓ=400	1	2.2	
2	——— " ———	ТО ЖЕ ℓ=300	1	1.8	
3	ГОСТ 8509-72	L50×5	1 м.п	3.8	по 1500
4	ГОСТ 103-57*	— 100×5 ℓ=150	1	0.6	через 1500
5	ГОСТ 2590-71*	●5 ℓ=200	2	0.03	
6	ГОСТ 8486-66 ГОСТ 23790-79	БРУСОК 50×50	1 м.п		
7	ГОСТ 11539-83	БАКЕЛИЗИРОВАННАЯ ФАНЕРА 900×450×12	1		ПОКРЫТЬ ЛАКОМ 2Р
8	ГОСТ 8486-66 ГОСТ 23790-79	БРУСОК 90×60	98 м.п.		ВСЕГО
9	ГОСТ 1145-80*	ШУРУП С ПОЛУКРУГЛОЙ ГОЛОВКОЙ 3×30 ММ	8	0.005	
		ОГРАЖДЕНИЕ ПРИБУН			
10	ГОСТ 2591-71	■ 50×50 ℓ=1050	32	19.8	
11	ГОСТ 12336-66	□63×45×3	32 м.п	4.5	
12	ГОСТ 8509-72	L50×5 м.п	36	3.8	
13	ГОСТ 2715-75	СЕТКА ШПАКЛЕВАННАЯ 20×20×1	60 м2		
		ВИТРАЖ В-3			
14	ГОСТ 12336-66	□70×36×2,5 ℓ=5620	2	21.0	
15		ТО ЖЕ ℓ=1530	4	5.7	
16	ГОСТ 8509-72	L20×3 ℓ=1840	12	1.6	
17		ТО ЖЕ ℓ=1500	12	1.3	
18		ТО ЖЕ ℓ=5650	4	5.0	
19		ТО ЖЕ ℓ=1550	4	1.4	
20	ГОСТ 103-76	— 120×5×200	5	0.7	
21	ГОСТ 7805-70	БОЛТ ф3 ℓ=10	120		
22	ВТУ 2-66 ММСС СССР ММЗ СТ 70 ОСТ 1421	ДЮБЕЛЬ ф4×40	10	0.1кг	ВСЕГО
23	ТУ 36-5-1206-68	РЕЗИН. ПРОКЛАДКА 3×50	20 м.п.		
24	ГОСТ 7481-78	СТЕКЛО АРМ. 1800×1430	3		
		ВЕНТРЕШЕТКА ВР-1	11		
25	ГОСТ 8486-66 ГОСТ 23790-79	БРУСОК 1000×40×40	2		
26		БРУСОК 500×40×40	2		
27		БРУСОК 40×15×460	20		

Нач.маст.	Шумов	
Н.контр.	Чубков	
Та-ник-м.	Песков	
ГАП	Чубков	
ГИП	Моторина	
Ст.арх.	Карпов	
Архитек.	Макаревич	

ТП 294-3-39м.85 АС

Бассейн (стены кирпичные) с крытой ванной 25×16 м

Стадия	Лист	Листов
Р	25	

Фрагмент развертки стены зала ванны 25×16 по оси Е. Детали

ЦНИИЭП им. Б.С.Мезенцева

Привязан

Инв. №

Инв. № подл. | Подпись и дата | Взам. инв. №

Формат А2

Типовой проект 294-3-39м.85 Альбом I, ч.1

РАЗВЕРТКИ СТЕН ЗАЛА ДЕТСКОЙ ВАННЫ м/о "В" и "Г" м 1:50

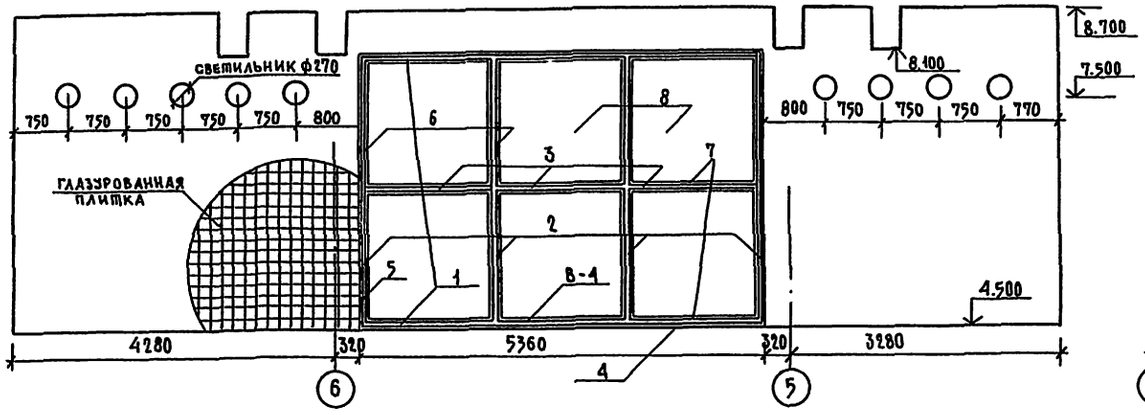

м/о "Г" и "Д"

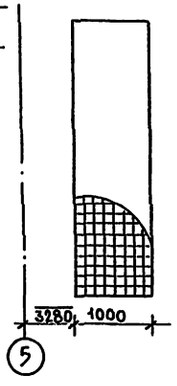

МАРКА	ОБОЗНАЧЕНИЕ	НАИМЕНОВАНИЕ	КОЛ.	МАССА ЕД. КГ	ПРИМ.
		ВИТРАЖ В-4			
1	ГОСТ 8645-68	□70×36 ℓ=5360	2	20.1	
2	——"——	то же ℓ=3600	4	13.5	
3	——"——	то же ℓ=1700	3	6.4	
4	ГОСТ 8509-72	L20×3 ℓ=5360	4	4.8	
5	——"——	то же ℓ=3600	4	3.3	
6	——"——	то же ℓ=1730	24	1.6	
7	——"——	то же ℓ=1700	24	1.53	
8	ГОСТ 7481-78	СТЕКЛО 1710×1680	6		
9	ГОСТ 103-76	—120×5×200	10	0.7	
10	Втр 2-66 ММСС СССР ММЗ СТ70 ОСТ 14-21	ДЮБЕЛЬ ф4×40	40	0.37	ВСЕГО
11	ГОСТ 7805-70	БОЛТ ф3 ℓ=10	125		
12	ТУ 36-5-1206-68	РЕЗИН. ПРОКЛАДКА 50×3	281 м.п.		
13	ГОСТ 6141-81	УГЛОВАЯ КЕРАМ. ПЛИТКА	550		ВСЕГО
	-				

м/о 4 и 5

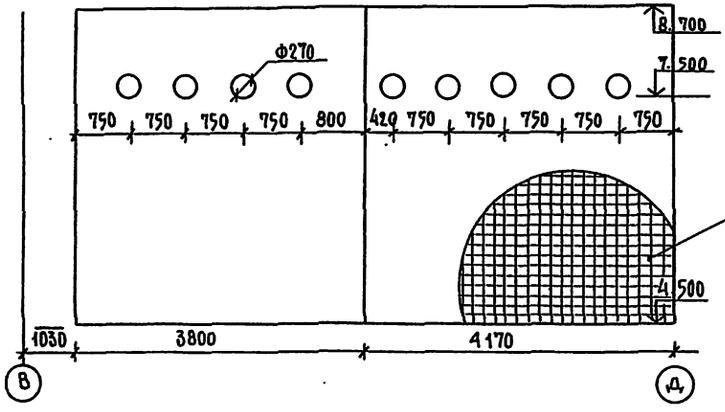

м/о 6 и 7

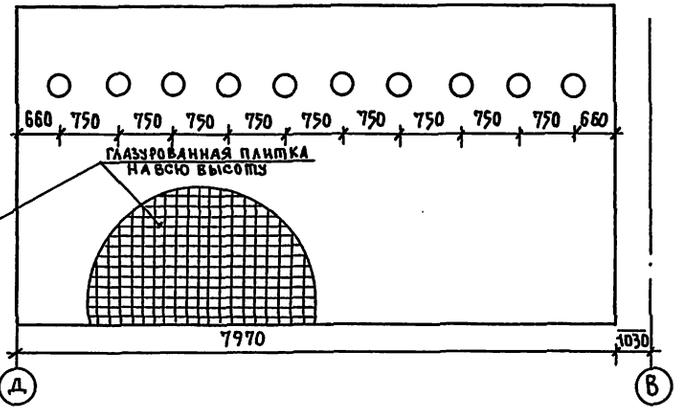

Работать с листами АС-8, АС-37.
ВСЕ УЗЛЫ ВИТРАЖА В-4 ДАНЫ НА ЛИСТЕ АС-37.

ПО ОСИ "Л"

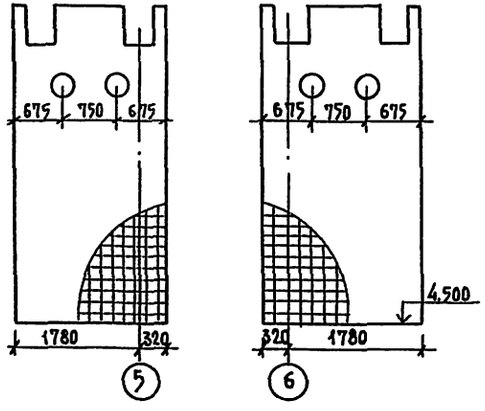

ПРИМЫКАНИЕ ВИТРАЖА К СТЕНЕ М 1:2

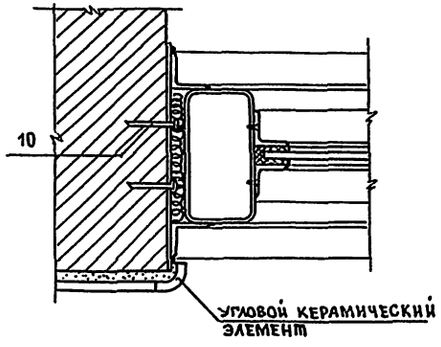

Нач.маст.	ШУМОВ	
Н.контр.	ЧИВИКОВ	
Гл.инж.м.	ПЕСКОВ	
ГАП	ЧИВИКОВ	
ГИП	МОТОРИНА	
Ст.арх.	КАРПОВ	
Архитек	МАКАРЕВИЧ	

ПРИВЯЗАН

ИНВ.Н

ТП 294-3-39м.85 АС

БАССЕЙН /СТЕНЫ КИРПИЧНЫЕ/ С КРЫТОЙ ВАННОЙ 25×11 М

Стадия	Лист	Листов
Р	26	

Развертки стен зала детской ванны. Витраж В-4

ЦНИИЭП им. Б.С.Мезенцева

формат А2

Инв.№ подл. | Подпись и дата | Взам.инв.№

Типовой проект 294-3-39 м.85 Альбом I, ч.1

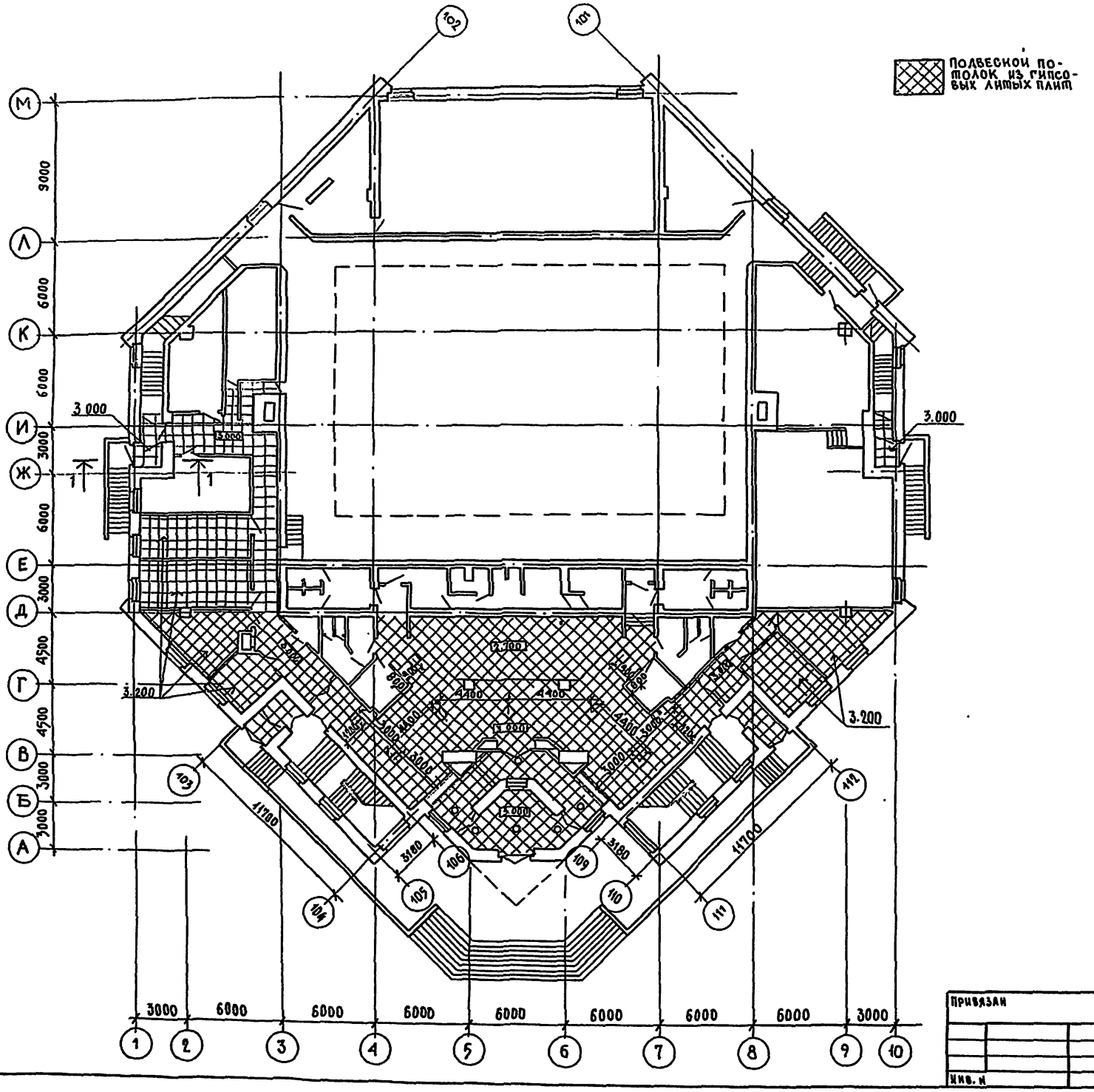

1 — 1 М 1:50

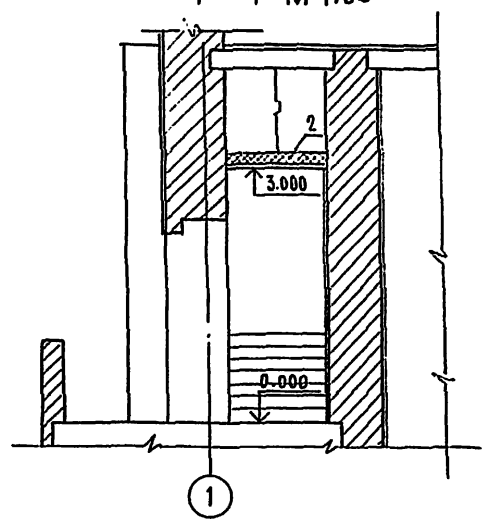

МАРКА	ОБОЗНАЧЕНИЕ	НАИМЕНОВАНИЕ	КОЛ.	МАССА	ПРИМ.
1	СЕРИЯ 1-245-1 УНИФИЦИРОВАН. ПОДВ. ПОТОЛКИ ВЫП. 3	ПОДВЕСНОЙ ПОТОЛОК ИЗ ГИПСОВЫХ ЛИТЫХ ПЛИТ	480 м²		
2	ГОСТ 10140-71	МИНЕРАЛОВАТНЫЕ ПЛИТЫ	40 м²		ВТАМЕУРАХ

НАЧ. МАСТ.	ШУМОВ	
Н. КОНТР.	ЧИВИКОВ	
ГЛ. ИНЖ. М.	ПЕСКОВ	
ГАП	ЧИВИКОВ	
ГИП	ЛЕБЕДЕВА	
СТ. АРХ.	КАРПОВ	
АРХИТЕКТ	МАКАРЕВИЧ	

ТП 294-3-39 м.85 АС

БАССЕЙН /СТЕНЫ КИРПИЧНЫЕ/ С КРЫТОЙ ВАННОЙ 25×16 М

ПЛАН ПОДВЕСНЫХ ПОТОЛКОВ НА ОТМ. 3.000

СТАДИЯ	ЛИСТ	ЛИСТОВ
Р	27	

ЦНИИЭП им. Б.С. МЕЗЕНЦЕВА

ПРИВЯЗАН

ИНВ. Н

ОТДЕЛ N 1 | ОТДЕЛ N 2 | ОТДЕЛ N 3 | ОТДЕЛ N 4 | ГОНИТЕЛЬ | ЛЕНКИН | ГИЛЬМАН

ИНВ. N ПОДЛ. | ПОДПИСЬ И ДАТА | ВЗАМ. ИНВ. N

Формат А2

Типовой проект 294-3-39 м.85 Альбом I, ч.1

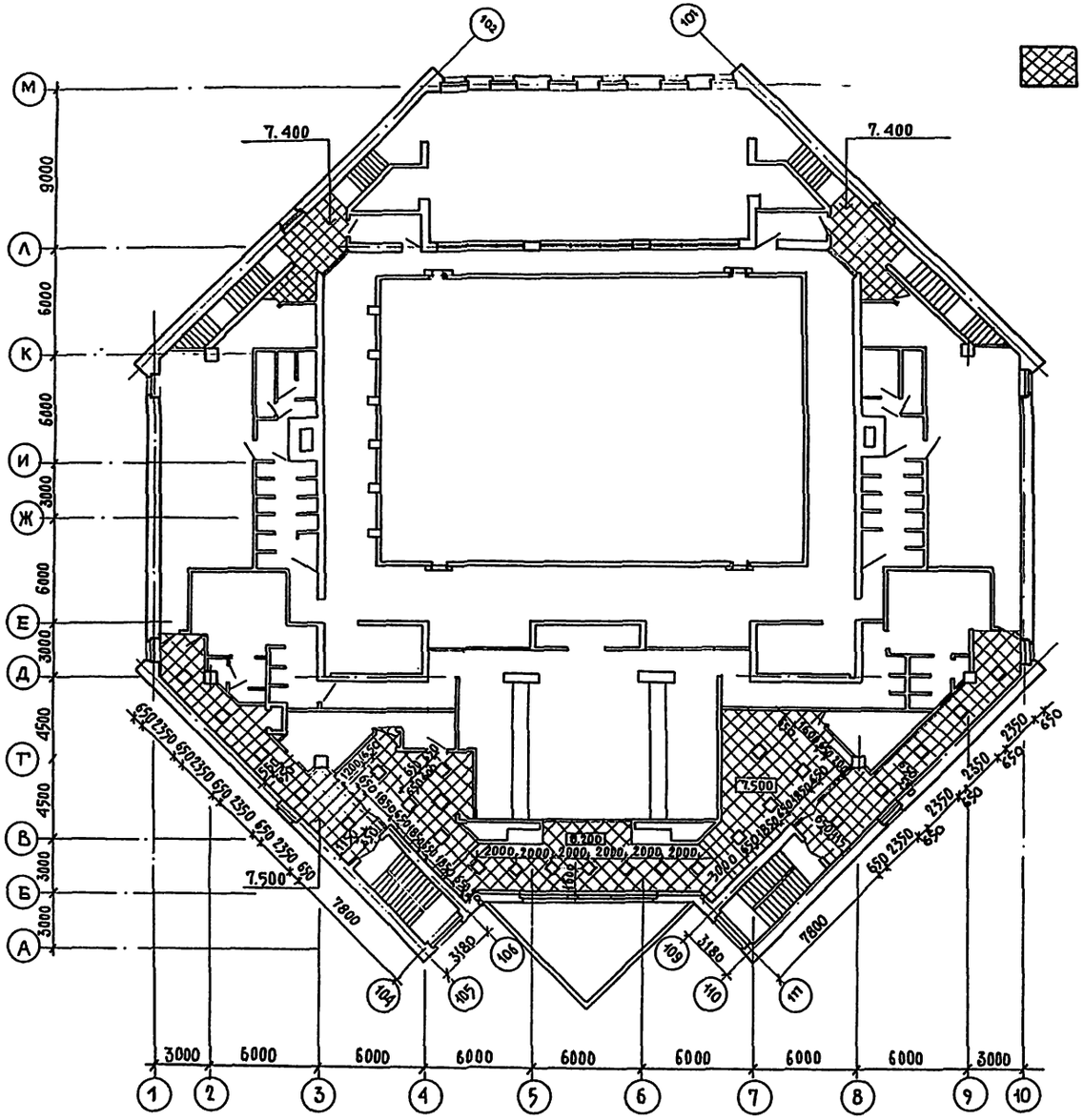

ПОДВЕСНОЙ ПОТОЛОК ИЗ ГИПСОВЫХ ЛИТЫХ ПЛИТ

МАРКА	ОБОЗНАЧЕНИЕ	НАИМЕНОВАНИЕ	КОЛ.	МАССА ЕД.КГ	ПРИМЕЧ.
1	СЕРИЯ 1-245-1 УНИФИЦИРОВАН. ПОДВ. ПОТОЛКИ ВЫП. 3	ПОДВЕСНЫЕ ПОТОЛКИ ИЗ ГИПСОВЫХ ЛИТЫХ ПЛИТ	410 М2		

ЭКСПЛИКАЦИЯ ПОЛОВ

НАИМЕНОВ. ИЛИ НОМЕР ПОМЕЩЕНИЯ ПО ПРОЕКТУ	ТИП ПОЛА ПО ПР-МУ	СХЕМА ПОЛА ИЛИ НОМЕР УЗЛА ПО СЕРИИ	ЭЛЕМЕНТЫ ПОЛА И ИХ ТОЛЩИНА	ПЛОЩАДЬ ПОЛА М²
2,3	1		1. ПОКРЫТИЕ - БЕТОННЫЕ ПЛИТЫ С МОЗАИЧНЫМ ПОКРЫТИЕМ - 20 ММ 2. ПРОСЛОЙКА - ЦЕМ. ПЕСЧ. Р-Р - 15 ММ 3. СТЯЖКА - ЦЕМ. ПЕСЧ. Р-Р - 25 ММ 4. ГИДРОИЗОЛЯЦИЯ - 2 СЛ. РУБЕРОИДА НА ГОРЯЧ. БИТУМ. МАСТИКЕ - 10 ММ 5. СТЯЖКА - ЦЕМ-ПЕСЧ. Р-Р - 20 ММ 6. УТЕПЛИТЕЛЬ - ПЛИТЫ ИЗ ЯЧЕИСТОГО БЕТОНА У-400 КГ/М3 7. ПАНЕЛЬ ПЕРЕКРЫТИЯ	160,0
1	2	ПО ТИПУ ПОЛА - 1	- ПУНКТЫ 1,2,3,4,5,7, КРОМЕ П.6	19.4
8; 26; 24; 41; 45; 55; 60; 30; 36; 76; 4; 64; 5; 6; 7; 51; 52.	3	ПО ТИПУ ПОЛА - 1	1. ПОКРЫТИЕ - ЛИНОЛЕУМ ПОЛИВИНИЛХЛОРИДНЫЙ МНОГОСЛОЙНЫЙ ГОСТ 14632-69 - 2,5 ММ - П - 2,3,4,5,6,7.	322,3
9; 15; 11; 12; 13; 14; 72; 73; 17; 77.	4	ПО ТИПУ ПОЛА - 1	1. ПОКРЫТИЕ - БЕТОН М200 - 20 ММ - ПУНКТЫ 2,3,4,5,6,7.	1584.0
22; 23; 27; 29; 31; 32; 39; 43; 54; 34; 59; 16; 38.	5	ПО ТИПУ ПОЛА 1	1. ПОКРЫТИЕ - КЕРАМИЧ. ПЛИТКА ПО ГОСТ 6787-80 - 10 ММ. 2. ГИДРОИЗОЛЯЦИЯ - 4СЛ. РУБЕРОИДА НА ГОРЯЧЕЙ БИТУМНОЙ МАСТИКЕ - ПУНКТЫ 2,3,5,6,7.	119,0
35	6	СМ. АС 34	СМ. АС 34	9.4
37	7	2.244-1 вып.4	ПОКРЫТИЕ - ДОСКИ ГОСТ 8242-75-37мм	150,7
38; 42; 53; 58; 71; 28; 46; 47; 48; 49; 82.	8	2.244-1 вып.4	ПОКРЫТИЕ - ЛИНОЛЕУМ ПОЛИВИНИЛХЛОРИДНЫЙ МНОГОСЛОЙНЫЙ ГОСТ 14632-69 - 2,5 ММ	436.0
74; 75; 65; 18; 19; 20; 21; 25; 66; 69	9	2-244-1 вып.4	ПОКРЫТИЕ - ШТУЧНЫЙ ПАРКЕТ ГОСТ 862-1-76 - 19 М	311,5
10	10	2-244-1 вып.4	ПОКРЫТИЕ - БЕТОН М200 - 20 ММ	147,6
78; 79; 80; 81	—	———	МОЗАИЧНЫЙ ПОЛ ЗАВОДСКОГО ИЗГОТОВЛЕНИЯ	—
50, 63, 66, 57, 61, 62, 56, 40, 44, 67	11	2.244-1 вып.4	ПОКРЫТИЕ - КЕРАМИЧЕСКАЯ ПЛИТКА ГОСТ 6787-80 - 10 ММ	807,5

СОГЛАСОВАНО

ОТДЕЛ №1	ОНИТЕЛЬ	ЛЕЙКИН
ОТДЕЛ №2		
ОТДЕЛ №3		
ОТДЕЛ №4		ГИЛЬМАН

ИНВ. № ПОДЛ. | ПОДПИСЬ И ДАТА | ВЗАМ. ИНВ. №

ПРИВЯЗАН

ИНВ. №

НАЧ. МАСТ.	ШУМОВ		
М. КОНТР.	ЧИБИКОВ		
ГЛ. ИНЖ. М.	ПЕСКОВ		
ГАП	ЧИБИКОВ		
ГИП	МОТОРИНА		
СП. АРХ.	КАРАВ		
АРХИТЕКТ.	МАКАРЕВИЧ		

ТП 294-3-39 м.85 АС

БАССЕЙН /СТЕНЫ КИРПИЧНЫЕ/ С КРЫТОЙ ВАННОЙ 25 × 16

СТАДИЯ	ЛИСТ	ЛИСТОВ
Р	28	

ПЛАН ПОДВЕСНЫХ ПОТОЛКОВ НА ОТМ. 7.500. ЭКСПЛИКАЦИЯ ПОЛОВ

ЦНИИЭП им. Б.С. МЕЗЕНЦЕВА

формат А2

Типовой проект 294-3-39 м.85 Альбом I

СОГЛАСОВАНО

Отдел №1	Гильман	
Отдел №2	Тонкимель	
Отдел №3	Лейкин	
Отдел №4		

Инв. № подл. | Подпись и дата | Взам. инв. №

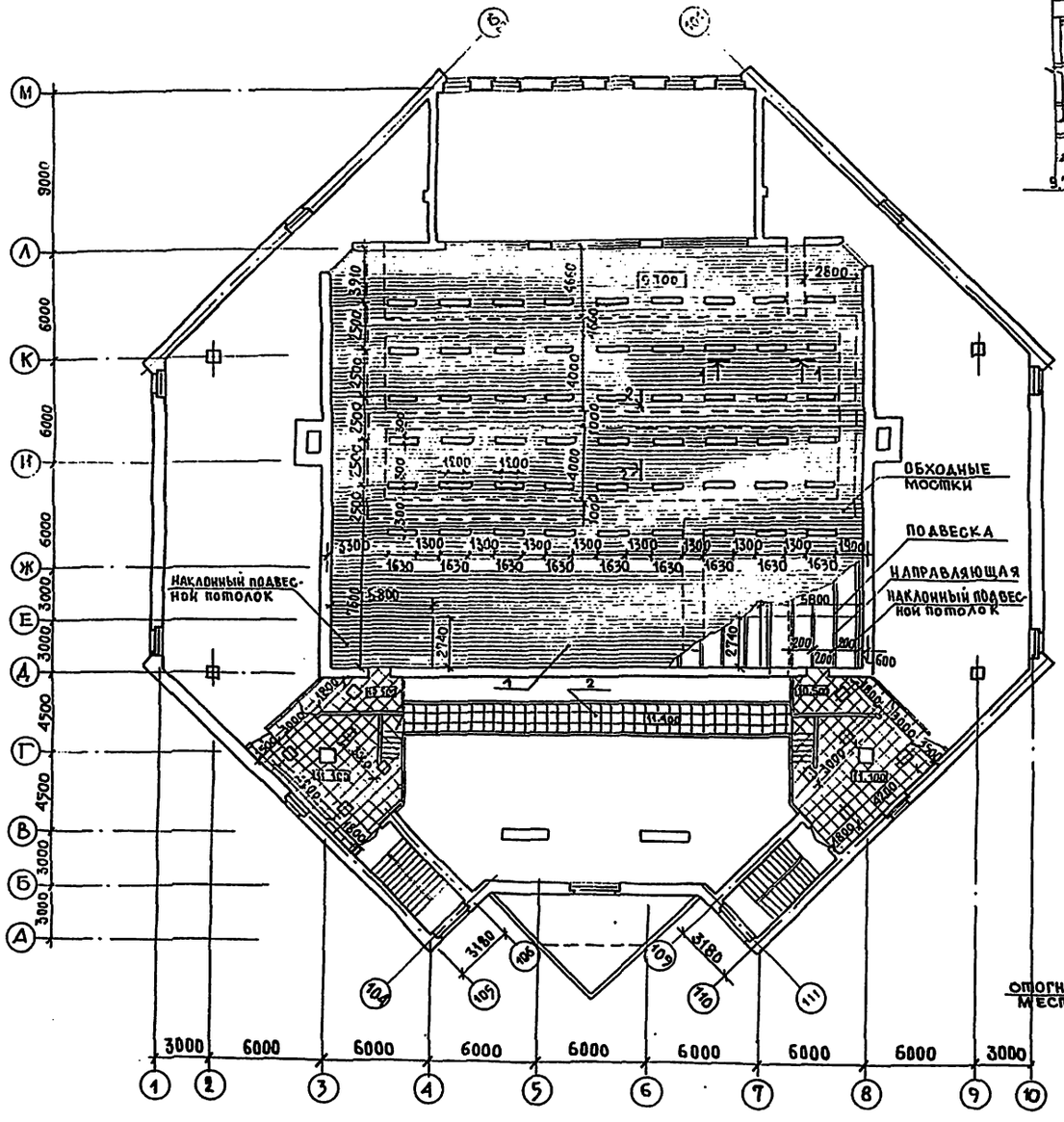

1-1 м 1:50

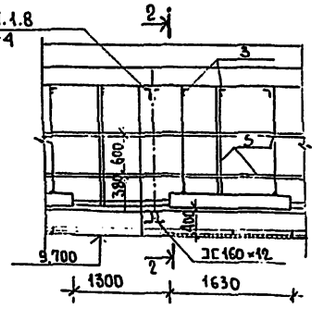

2-2 м 1:10

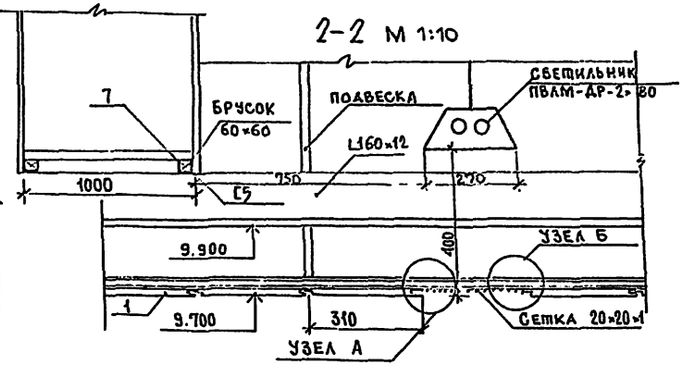

Реечный подвесной потолок из алюминиевых сплавов серия 1.245.4-2, выпуск 1.

Подвесной потолок из гипсовых литых плит серия 1-245-1 унифицированные подвесные потолки выпуск 3

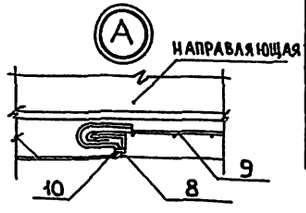

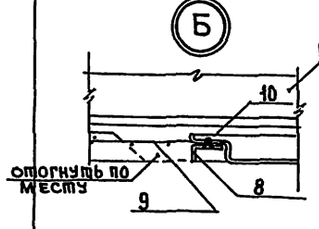

Марка	Обозначение	Наименование	Кол.	Масса ед. кг.	Прим.
1	Серия 1.245.4-2, выпуск-1	Реечный подв. потолок из алюминиев. сплавов	780 м²		
2	Серия 1-245-1 унифициров. подв. потолки вып.3	Подвесной потолок из гипсовых литых плит	150 м²		
		Обходные мостки			
3	ГОСТ 8509-72	L50×5	300 м.п.	3.77	
4	ГОСТ 8240-72		135 м.п.	4,84	
5	ГОСТ 5781-75	АТ Ф16	450 м.п.	1,58	
6	ГОСТ 18867-73	Брусок 60×60	135 м.п.		
7	ГОСТ 23790-79 ГОСТ 18867-73	Антипирированная доска 100×40×1000	1350 м.п.		
	Отверстия для светильников		54 шт		
8	ГОСТ 21631-76	L10×20 e=1630	177 м.п.		
9	ГОСТ 2715-75	Сетка 20×20×1 350×1630	54 шт.		
10	ГОСТ 10619-80	Винт самонарезной с полной головкой e=100	890 шт.		

Подвесной потолок между осями „Д и Е" в осях „3"-„4" и „7"-„8" выполнить наклонным по направлению нижнего пояса ферм.

Привязан		ТП 294-3-39 м.85	АС
Инв. №	Нач. маст. Шумов	Бассейн /стены кирпичные/ с крытой ванной 25×16 м	Стадия Р; Лист 29; Листов
	Нормокон. Чивиков		
	Гл. инж. пр. Песков		
	ГАП Чивиков	План подвесных потолков на отм. 9.700 и 11.100	ЦНИИЭП им. Б.С. Мезенцева
	Гл. н. Моторина		
	Ст. ар-р Карпов		
	Архитект. Макарейчик		

Формат А2

План гардероба М 1:100

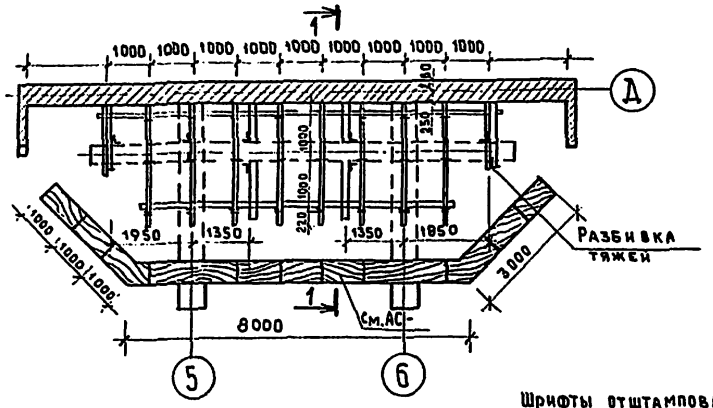

1-1 М 1:50

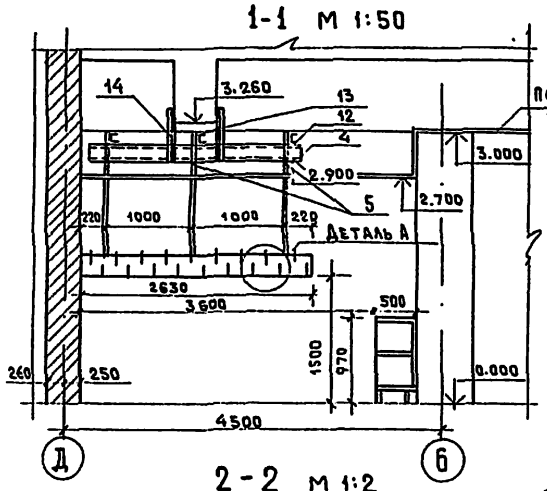

2-2 М 1:2

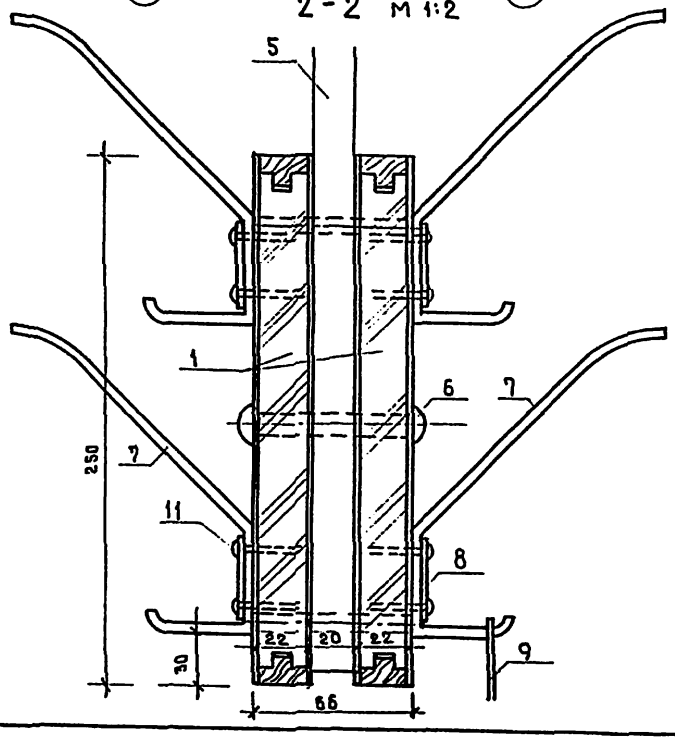

Торцевая пластина М 1:2

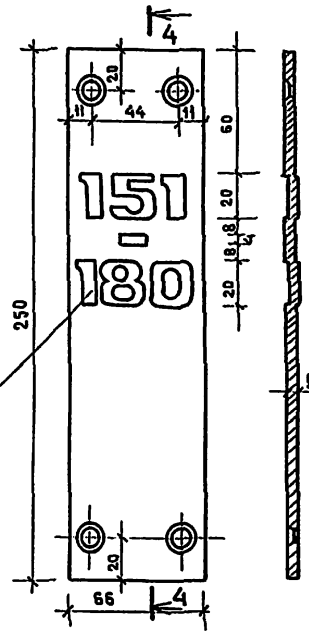

5-5 М 1:1

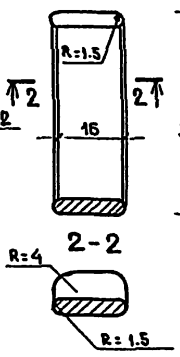

Болт двойной хромированный М8 ф10 L70

М 1:1

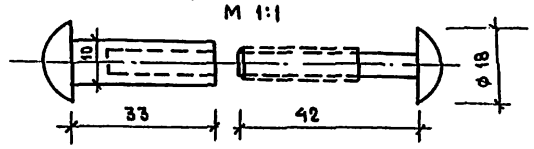

Шаблон крючка вешалки вид сбоку.

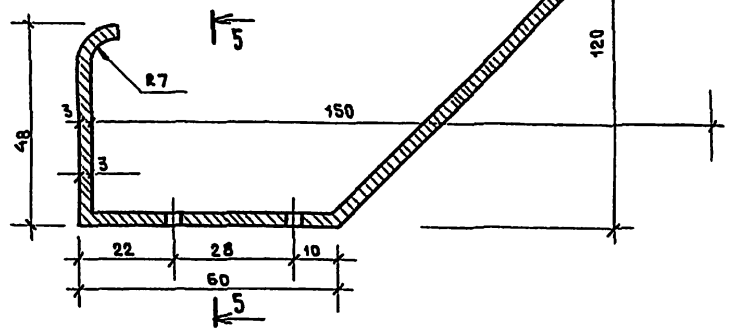

3-3

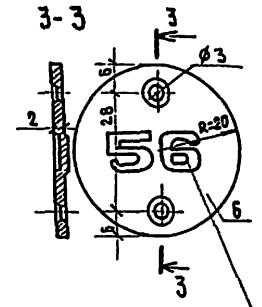

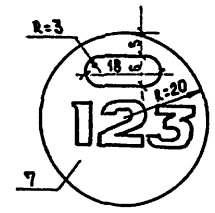

Деталь „А"

М 1:2

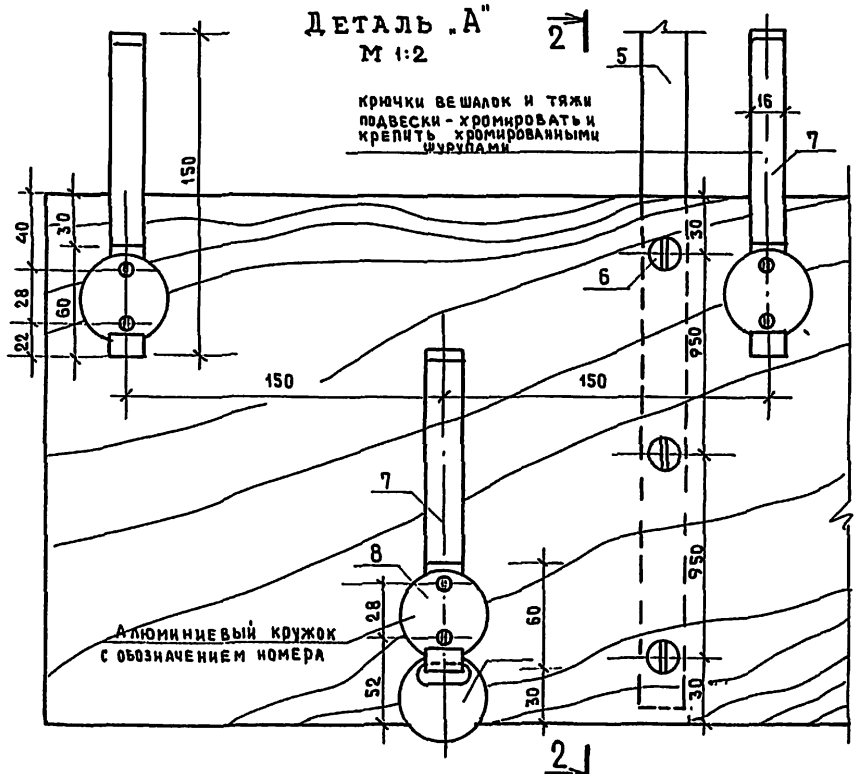

Марка	Обозначение	Наименование	Кол.	Масса ед. кг	Примеч.
1	ГОСТ 10632-77 ГОСТ 9590-76	Доска ДСП 250×22×1220	32	11.2 м²	Дуб. шпон
2	"	Доска ДСП 250×22×1450	4	1.5 м²	Дуб. шпон
3	ГОСТ 8240-72	[N18 ℓ=2550	2	41.6	
4	ГОСТ 8240-72	[N18 ℓ=1500	2	24.5	
5	ГОСТ 5781-82	Стержень подвески ø20×20 ℓ=1600	28	5.0	хромир.
6		Болт двойной М8 ℓ=70	84	82.1 кг=500 шт.	хромир.
7	ГОСТ 103-57*	Крючок вешалки 150×120×16×3	328	0.1	хромир.
8	ГОСТ 21631-76	Алюминиевый кружок ø40×2	328		
9	ГОСТ 21631-76	Алюминиевый номерок ø40×2	328		
10	ГОСТ 21631-76	Торцовая алюминиевая пластина 66×250×2	10		
11	ГОСТ 1144-70	Шуруп ø3, ℓ=18	680		хромир.
12	ГОСТ 8240-72	[N18 ℓ=7500	1	12.3	
13	ГОСТ 8240-72	[N18 ℓ=9250	2	150.0	
14	ГОСТ 8509-72	L 50×5 ℓ=450	8	1.9	

Работать совместно с листом АС-31.

Нач. маст.	Шумов		ТП 294-3-39 м.85 АС
Н. контр.	Чивиков		
Гл. инж. м.	Песков		
ГАП	Чивиков		Бассейн /стены кирпичные/ с крытой ванной 25×16
ГИП	Моторина		Стадия Р; Лист 30; Листов
Ст. Архит.	Карпов		Гардероб. Подвесная вешалка
Архитек.	Макаревич		ЦНИИЭП им. Б.С. Мезенцева

Привязан

Инв. №

Инв. № подл. | Подпись и дата | Взам. инв. №

Формат А2

Типовой проект 294-3-39м.85 Альбом I, ч.1

РЯДОВАЯ СТОЙКА
М1:20

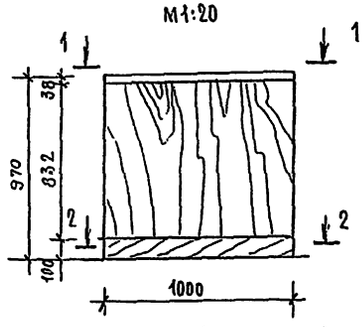

3–3

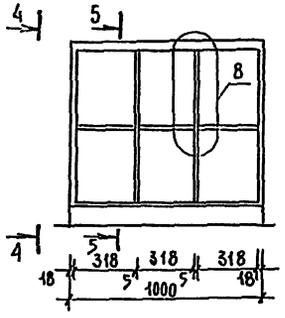

4–4

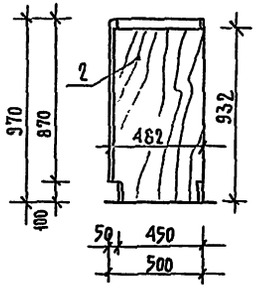

5–5

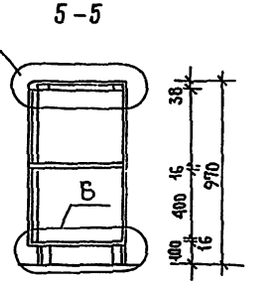

1–1

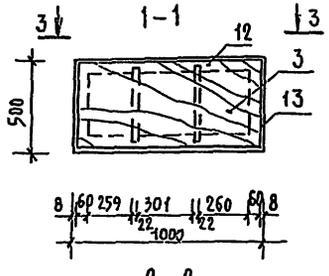

2–2

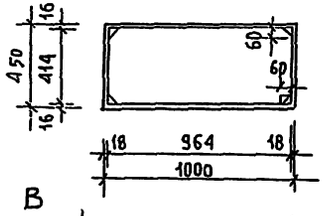

В
М 1:1

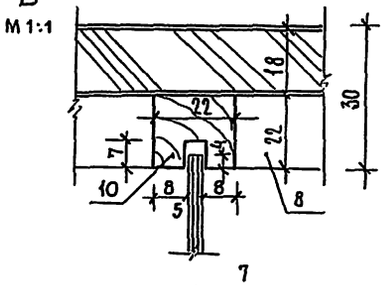

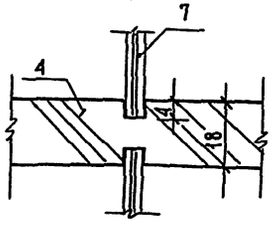

А
М 1:2

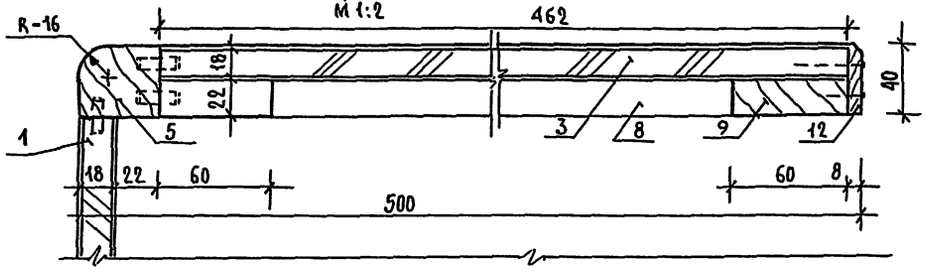

Б
М 1:2

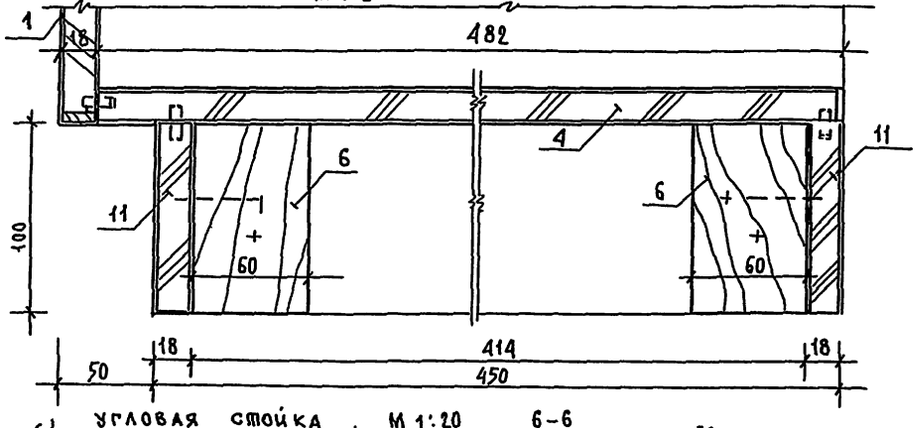

6
УГЛОВАЯ СТОЙКА М 1:20

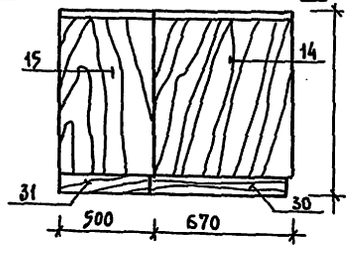

6–6

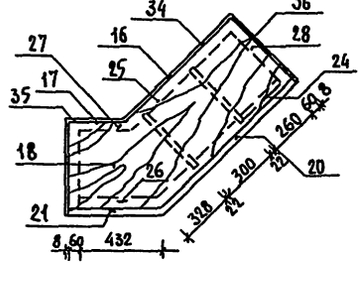

1. ПЛАНИРОВКУ ГАРДЕРОБА СМ. АС-30.
2. СОЕДИНЕНИЕ ПАНЕЛЕЙ НА ШКАНТАХ И КЛЕЕВА.

МАРКА	ОБОЗНАЧЕНИЕ	НАИМЕНОВАНИЕ	КОЛ.	МАССА	ПРИМ.
	РЯДОВАЯ СТОЙКА.		11		
1	ГОСТ 10632-77 ГОСТ 9590-76	ДСП, ОФАНЕРОВ. СЛОИСТЫМ ПЛАСТИКОМ 1000×832×18	1		
2	——— " ———	ТО ЖЕ 482×936×18	2		
3	——— " ———	ТО ЖЕ 984×452×18	1		
4	——— " ———	ТО ЖЕ 487×968×18	2		
5	ГОСТ 2645-71	РЕЙКА 40×40×1000	1		
6	ГОСТ 8486-66	РЕЙКА 60×60×100	4		
7	ГОСТ 3916-69	ФАНЕРА 412×474	4		БЕРЕЗА
8	ГОСТ 8486-66	РЕЙКА 60×22×452	2		
9	ГОСТ 8486-66	РЕЙКА 60×22×984	2		
10	ГОСТ 8486-66	РЕЙКА 22×22×452	2		
11	ГОСТ 10632-77 ГОСТ 9590-76	ДСП, ОФАНЕР. СЛОИСТЫМ ПЛАСТИКОМ 1000×100×18	2		
12	ГОСТ 2695-71	РЕЙКА 40×8×1000	1		
13	ГОСТ 2695-71	РЕЙКА 40×8×452	2		
	УГЛОВАЯ СТОЙКА.		2		2 ЗЕРКАЛЬНЫЕ
14	ГОСТ 10632-77 ГОСТ 9590-76	ДСП, ОФАНЕР. СЛОИСТЫМ ПЛАСТИКОМ 1000×832×18	1		
15	——— " ———	ТО ЖЕ 502×832×18	1		
16	——— " ———	ТО ЖЕ 800×832×18	1		
17	——— " ———	ТО ЖЕ 350×832×18	1		
18	——— " ———	ТО ЖЕ 1300×1100×18	3		
19	——— " ———	ТО ЖЕ 487×968×18	2		
20	ГОСТ 2645-71	РЕЙКА 40×40×1000	1		
21	——— " ———	РЕЙКА 40×40×502	1		
22	ГОСТ 8486-66	РЕЙКА 60×60×100	4		
23	ГОСТ 3916-69	ФАНЕРА 412×474	4		БЕРЕЗА
24	ГОСТ 8486-66	РЕЙКА 60×22×1150	1		
25	——— " ———	ТО ЖЕ 60×22×900	1		
26	——— " ———	ТО ЖЕ 60×22×550	1		
27	——— " ———	ТО ЖЕ 60×22×400	1		
28	——— " ———	ТО ЖЕ 60×22×452	2		
29	——— " ———	РЕЙКА 22×22×452	2		
30	ГОСТ 10632-77 ГОСТ 9590-76	ДСП, ОФАНЕР. СЛОИСТЫМ ПЛАСТИКОМ 1000×100×18	1		
31	——— " ———	ТО ЖЕ 500×100×18	1		
32	——— " ———	ТО ЖЕ 850×100×18	1		
33	——— " ———	ТО ЖЕ 400×100×18	1		
34	ГОСТ 2695-71	РЕЙКА 40×8×800	1		
35	——— " ———	ТО ЖЕ 40×8×350	1		
36	——— " ———	ТО ЖЕ 40×8×452	2		

Нач. маст.	Шумов		ТП 294-3-39 м.85 АС
Н. контр.	Чивиков		
Гл. инж. м.	Песков		
ГАП	Чивиков		Бассейн / стены кирпичные / с крытой ванной 25×16 м
Гип	Моторина		Стадия Р; Лист 31; Листов
Ст. арх.	Карпов		Стойка гардеробная
Архит.	Макарева		ЦНИИЭП им. Б.С. Мезенцева

Привязан

Инв. № подл. | Подпись и дата | Взам. инв. №

Формат А2

ПЛАНЫ САНУЗЛОВ М 1:100

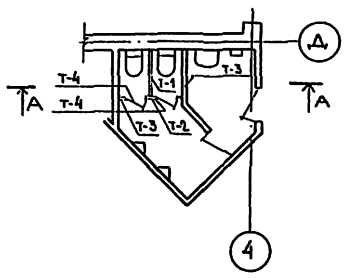

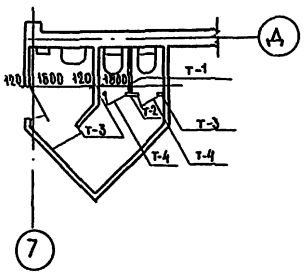

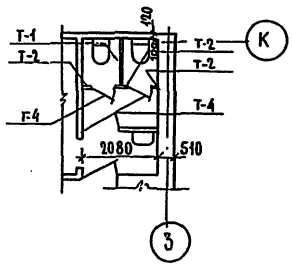

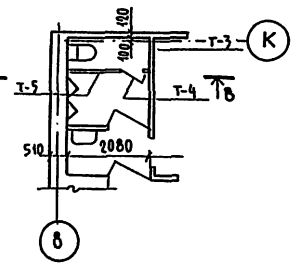

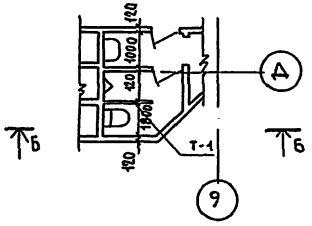

Б-Б М 1:50

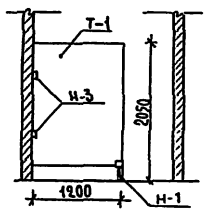

А-А М 1:50

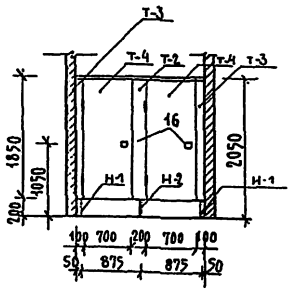

В-В М 1:50

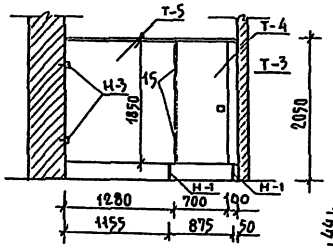

Работать совместно с листами АС-6,7,8,9,10,11.

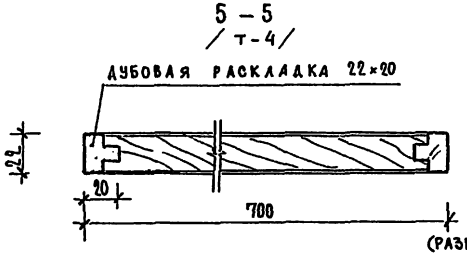

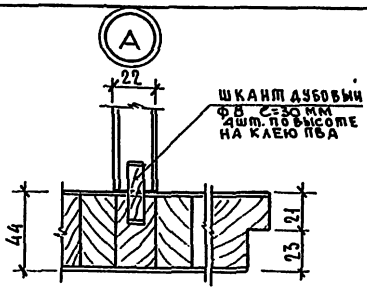

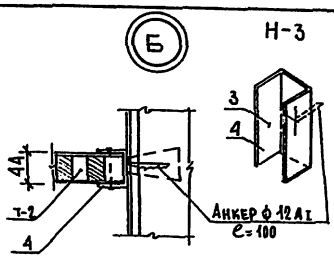

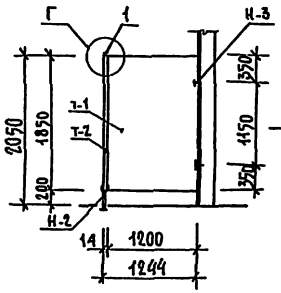



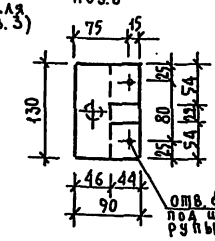

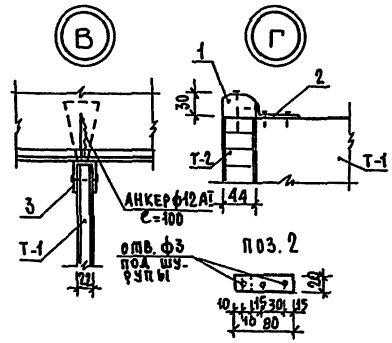

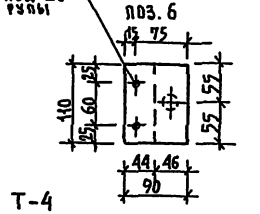

Т-1 Т-2 Т-3 Т-4

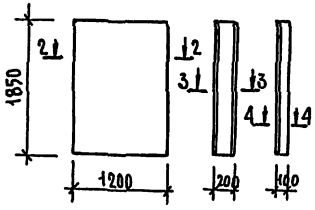

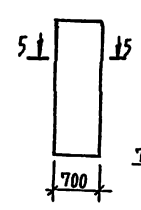

Н-2

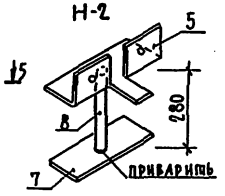

Н-1

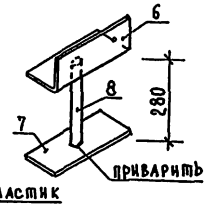

2-2

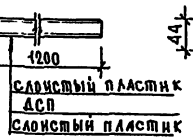

3-3

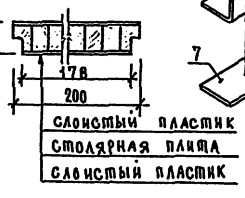

4-4

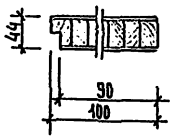

МАРКА	ОБОЗНАЧЕНИЕ	НАИМЕНОВАНИЕ	КОЛ	МАССА ЕД. КГ	ПРИМ.
1	ГОСТ 7319-74	РЕЙКА СЕЧ. 44×30	1		
2	ГОСТ 3680-57*	ГНУТАЯ – 20×2 ℓ=80	10	0.03	
3	ГОСТ 103-76	–110×4; ℓ=110	8	0,38	
4	——— " ———	–110×4; ℓ=130	16	0.45	
5	——— " ———	–90×4 ℓ=130	6	0.36	
6	——— " ———	–90×4 ℓ=110	9	0,34	
7	——— " ———	–50×10 ℓ=120	15	0.47	
8	ГОСТ 3262-75	ТРУБА ф15 ℓ=280	15	0.32	
9 /Т-1/	ГОСТ 10632-77 ГОСТ 9590-76	АСП. ОФАН. СЛОИСТЫМ ПЛАСТИКОМ 1200×1850×22	4		
10 /Т-2/	ГОСТ 13715-78 ГОСТ 9590-76	ДЕРЕВОПЛИТА ОФАН. СЛОИСТ ПЛАСТИКОМ 200×1850×44	5		
11 /Т-3/	——— " ———	ТО ЖЕ 100×1850×44	5		
12 /Т-4/	ГОСТ 10632-77 ГОСТ 9590-76	АСП. ОФАН. СЛОИСТЫМ ПЛАСТИКОМ 700×1850×22	7		
13 /Т-5/	ГОСТ 13715-78 ГОСТ 9590-76	ДЕРЕВОПЛИТА, ОФАН. СЛОИС ПЛАСТИКОМ 1280×1850×44	1		
14	ГОСТ 7319-74	ДУБОВАЯ РАСКЛАДКА 22×20			
15		ПЕТЛЯ ДВЕРНАЯ	14		
16		РУЧКА ДВЕРНАЯ	7		
17		ЗАДВИЖКА	7		

Нач. маст.	Шумов	
Н. контр.	Чивиков	
Гл. инж. м.	Песков	
ГАП	Чивиков	
ГИП	Моторина	
Ст. арх.	Карпов	
Архитек.	Макаревич	

ТП 294-3-39 м 85 АС

БАССЕЙН /СТЕНЫ КИРПИЧНЫЕ/ С КРЫТОЙ ВАННОЙ 25×16 м

Стадия Р | Лист 32 | Листов

ПЕРЕГОРОДКИ В САНУЗЛАХ.

ЦНИИЭП им. Б.С. Мезенцева

Привязан

Инв. № подл. | Подпись и дата | Взам. инв. №

Формат А2

План сауны

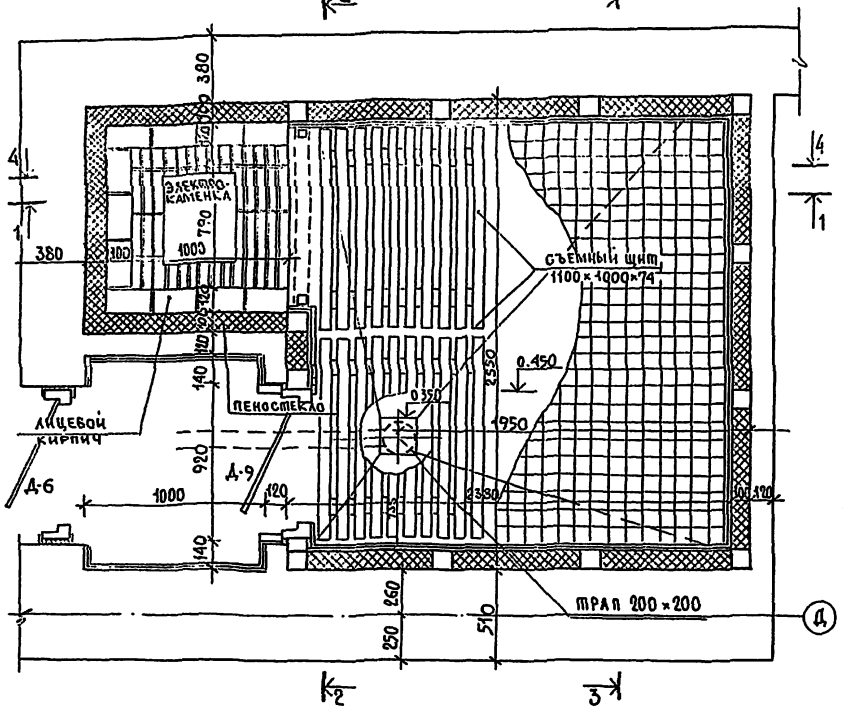

2-2 М 1:20

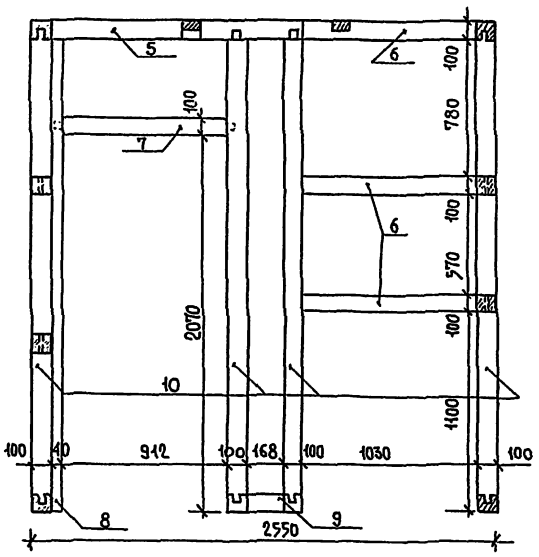

3-3 М 1:20

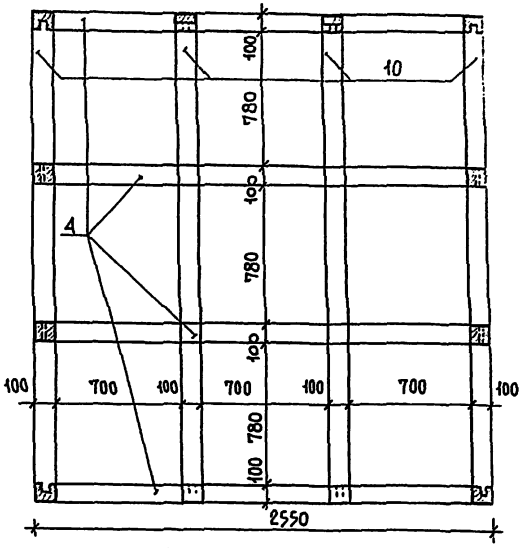

4-4 М 1:20

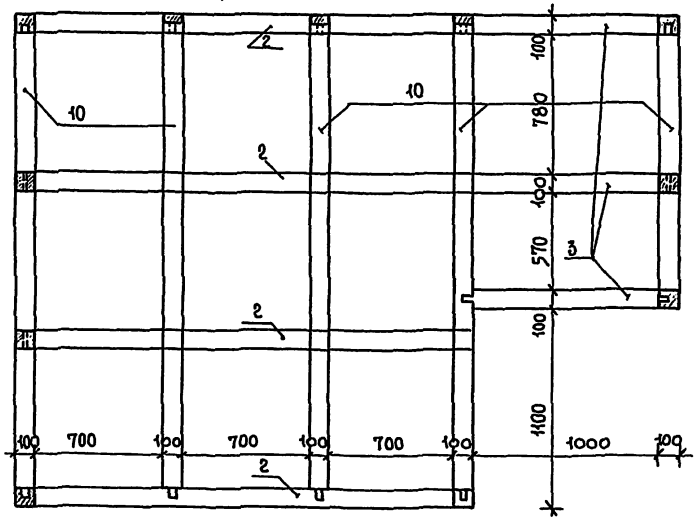

Узлы стыков каркаса

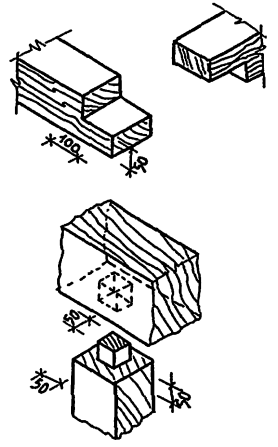

1-1 М 1:20

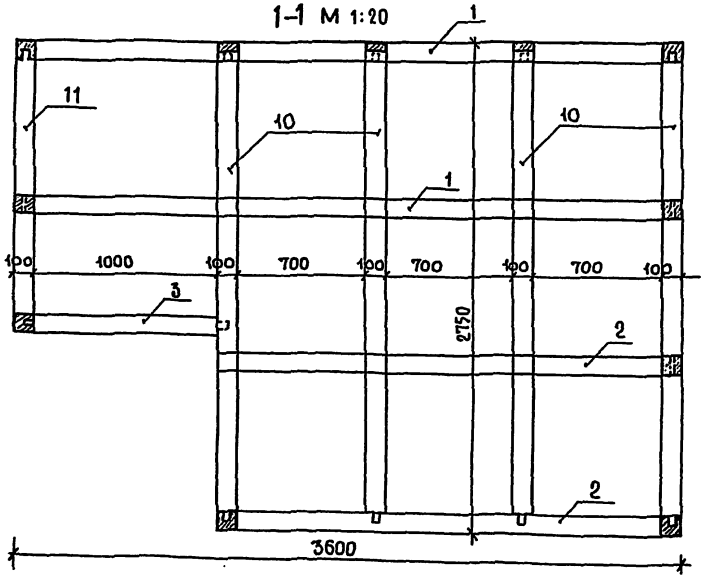

1. Общую планировку см. лист АС-6
2. Спецификацию материалов см. листы АС-34.
3. Дверь дана на листе АС-35.

Нач.маст.	Шумов	
Н. контр.	Чибиков	
Гл.инж.м.	Песков	
ГАП.	Чибиков	
ГИП	Моварина	
Ст.арх.	Карпов	
Архитек.	Макаревич	

Привязан

Инв. №

Инв.№ подл. | Подпись и дата | Взам.инв.№

ТП 294-3-39 м.85 АС

Бассейн /стены кирпичные/ с крытой ванной 25×16 м

Стадия	Лист	Листов
Р	33	

Деревянные каркасы стен сауны. План сауны.

ЦНИИЭП им. Б.С. Мезенцева

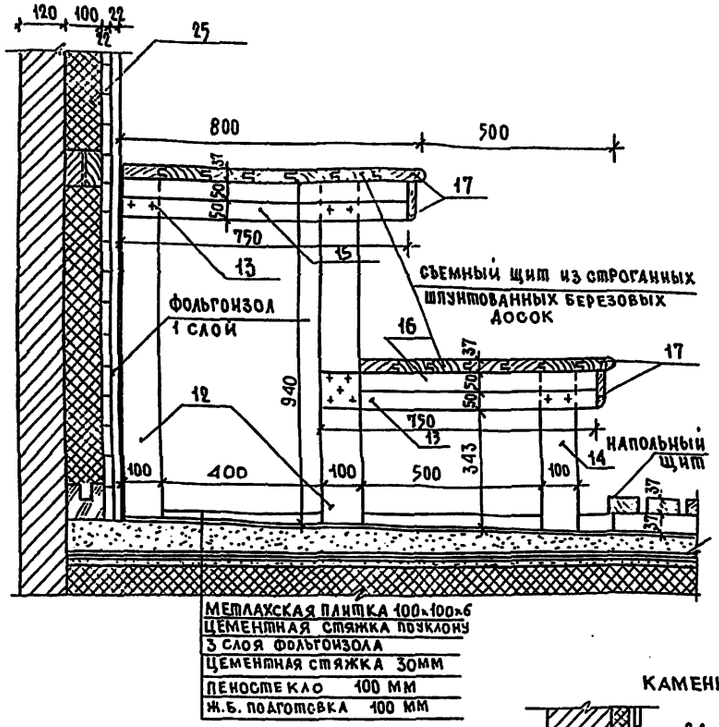

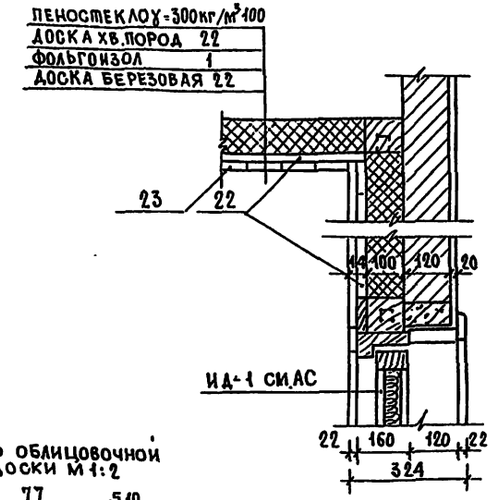



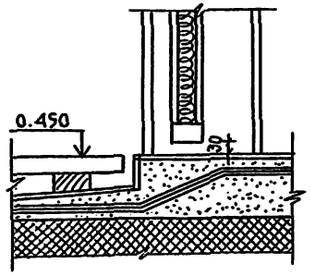

Примыкание пола к каменке

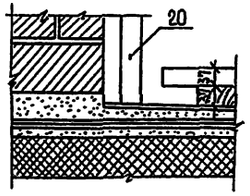

Каменка М 1:20

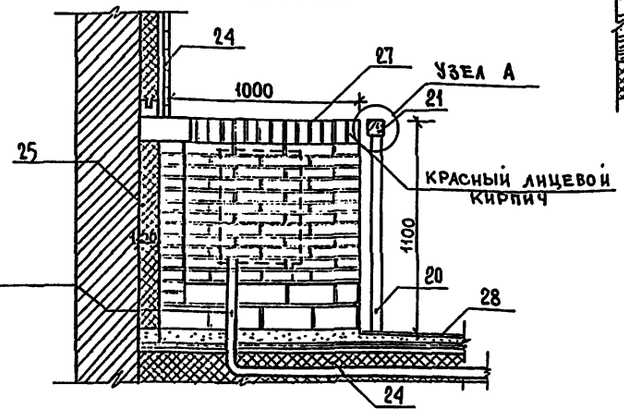

Напольный щит М 1:20

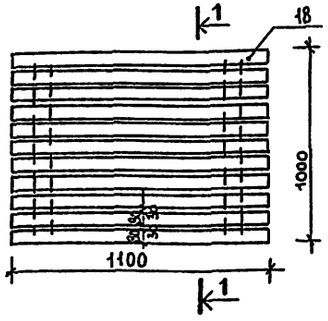

1-1 М 1:10

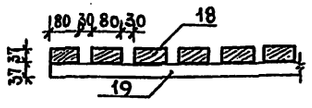

Работать совместно с листами АС-6, АС-33, АС-35

Узел А М 1:2

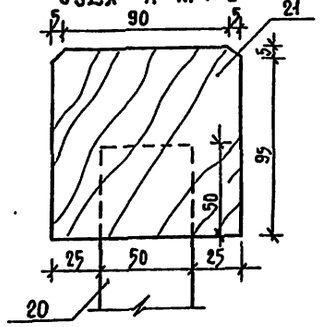

Марка	Обозначение	Наименование	Кол	Масса	Примеч.
		Каркас стен и потолка			
1	ГОСТ 8486-66	Брус 100×100×3600	4		
2	ГОСТ 8486-66	Брус 100×100×2500	8		
3	ГОСТ 8486-66	Брус 100×100×1200	4		
4	ГОСТ 8486-66	Брус 100×100×2550	8		
5	ГОСТ 8486-66	Брус 100×100×1640	1		
6	ГОСТ 8486-66	Брус 100×100×1230	3		
7	ГОСТ 8486-66	Брус 100×100×1020	1		
8	ГОСТ 8486-66	Брус 100×100×300	1		
9	ГОСТ 8486-66	Брус 100×100×370	1		
10	ГОСТ 8486-66	Брус 100×100×2650	13		
11	ГОСТ 8486-66	Брус 100×100×1550	2		
		Каркас полков			
12	ГОСТ 8486-66	Брус 100×100×980	8		обрезать по месту
13	ГОСТ 8486-66	Брус 100×100×750	8		
14	ГОСТ 8486-66	Брус 100×100×443	4		
15	ГОСТ 8486-66	Брус 50×50×740	6		
16	ГОСТ 8486-66	Брус 50×50×650	6		
17	ГОСТ 2695-71	Доски бер. шпунтованные 100×37×2550	17		
		Напольный щит	2		
18	ГОСТ 2695-71	Брус дуб. 80×37×1100	11		
19	ГОСТ 2695-71	Брус дуб. 80×37×1000	2		
		Ограждение каменки			
20	ГОСТ 2695-71	Брус 50×50×1100	2		
21	ГОСТ 2695-71	Брус 100×100×950	1		
		Обшивка стен и потолка			
22	ГОСТ 8486-66	Доска 97×22 мп	365		хв.пород
23	ГОСТ 2695-71	Доска 97×22 шпунтованная мп	345		береза
24	ГОСТ 20429-75	Фольгоизол м²	67		
25	ГОСТ 16381-77	Пеностекло ρ 300 кг/м³ м² δ=100 мм	440		
26		Электрокаменка	1		
27	ГОСТ 7484-78	Лицевой кирпич шт.	150		
28	ГОСТ 6140-70	Металлическая плитка м² 100×100×6	400		сауна и предбанник

Нач.маст	Шумов	
Н.контр.	Чибиков	
Гл.инж.-м	Песков	
ГАП	Чибиков	
Гип	Моторина	
Ст.арх.	Карпов	
Архитек.	Макаревич	

Привязан

Инв. №

ТП 294-3-39 м.85 АС

Бассейн / стены кирпичные / с крытой ванной 25×16 м.

Камера сухого жара

Стадия	Лист	Листов
Р	34	

ЦНИИЭП им. Б.С. Мезенцева

Инв.№ подл. | Подпись и дата | Взам.инв.№

Формат А2

Полотно двери ИД-1
М 1:10

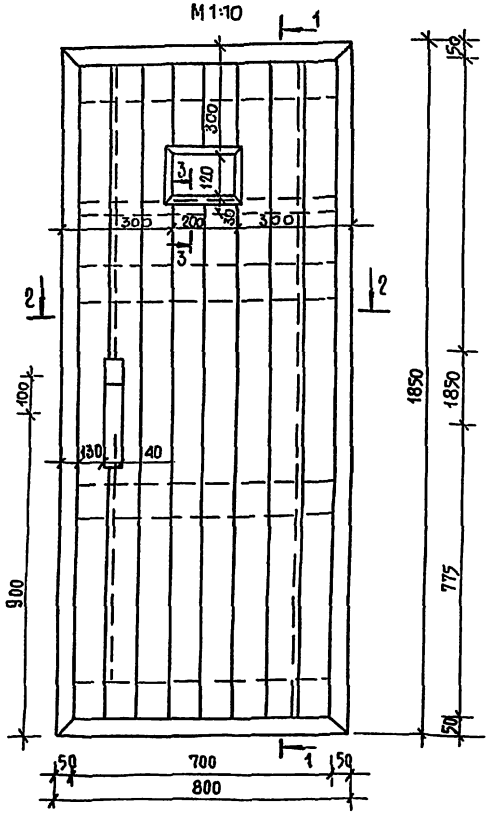

1-1
М 1:10

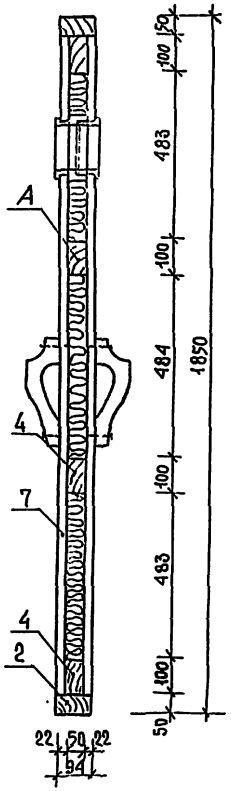

2-2 М 1:10

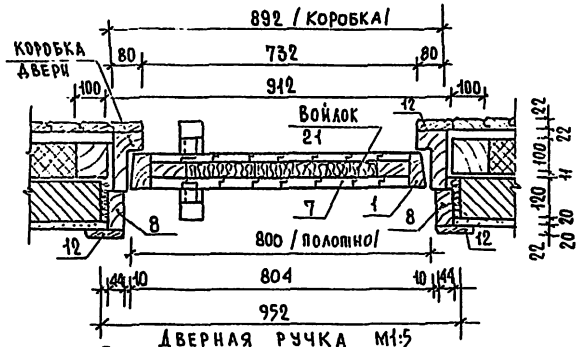

Дверная ручка М1:5

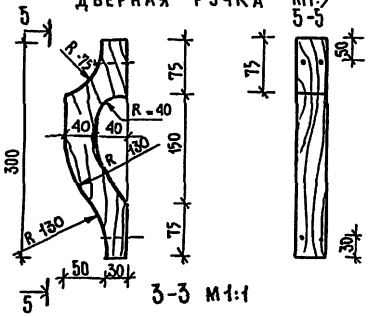

5-5

3-3 М1:1

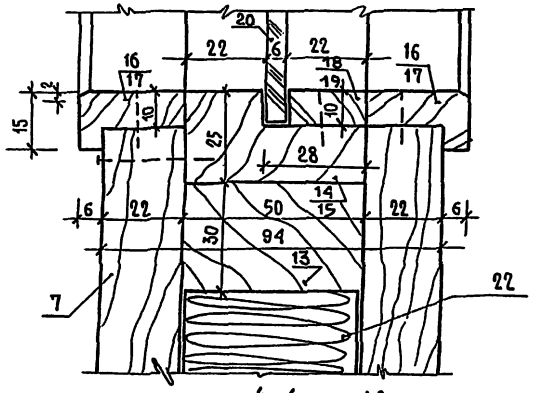

4-4 М1:2

Коробка двери
/схема/

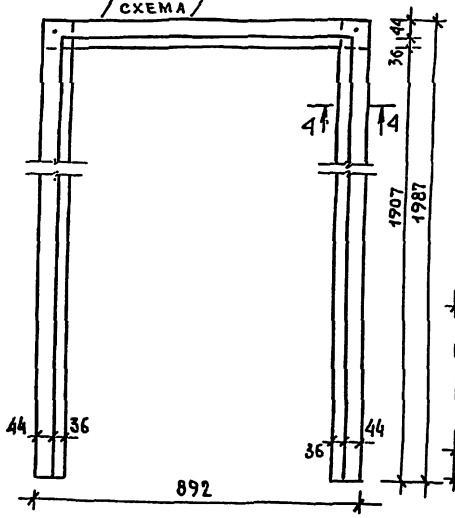

Наличник двери
М 1:2

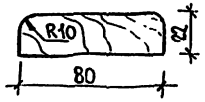

Профиль облицовочной доски
М 1:1

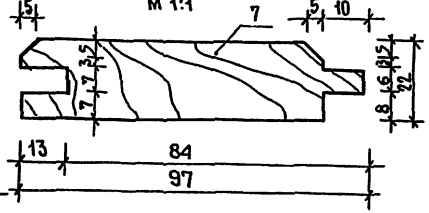

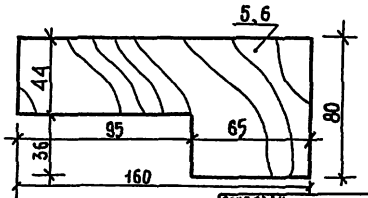

Формат	Зона	Поз.	Обозначение	Наименование	Кол. шт.	Прим.
		1	ГОСТ 8486-66	Брус 50×94 ℓ=1850	2	
		2	—"—	Брус 50×94 ℓ=800	2	
		3	—"—	Брус 50×100 ℓ=1750	2	
		4	—"—	Брус 50×100 ℓ=700	4	
		5	ГОСТ 2695-71	Брус профилированный 160×80 ℓ=1987	2	
		6	—"—	Брус профилированный 160×80 ℓ=892	1	
		7	—"—	Доска строганая профилированная 94×22, ℓ 1750	16	
		8	ГОСТ 8486-66	Брус строганный 120×44 ℓ=1990	2	
		9	—"—	Брус строганный 120×44 ℓ=912	1	
		10	ГОСТ 2695-71	Ручка двери 80×40 ℓ=300	2	
		11	ГОСТ 4028-63	Гвоздь 25×50	8	
		12	ГОСТ 2695-71	Наличник 80×22	10 м/п	
		13	ГОСТ 8486-66	Рейка 50×30 ℓ=700	1	
		14	ГОСТ 2695-71	Рейка профилированная 50×25 ℓ=170		
		15	—"—	Рейка профилированная 50×25 ℓ=250		
		16	—"—	Наличник окошка Рейка 15×28 ℓ=150	4	
		17	—"—	Рейка профилированная 15×28 ℓ=230	4	
		18	—"—	Штапик 10×22 ℓ=140	2	
		19	—"—	Штапик 10×22 ℓ=200	2	
		20	ГОСТ 13454-77	Стекло витринное 140×220×6	1	
		21	ГОСТ 287-68	Войлок 484×500×50	3 м²	
		22	ГОСТ 20429-75	Алюминиевая фольга	4,3 м²	

Работать совместно с листами АС 34; АС-33.

Нач.маст.	Шумов	
Н.контр.	Чивиков	
Гл.инж.пр.	Песков	
ГАП	Чивиков	
ГИП	Моторина	
Ст.арх.	Карпов	
Архитек.	Макаревич	

ТП 294-3-39 м.85 АС

Бассейн /стены кирпичные/ с крытой ванной 25×16 м

Дверь камеры сухого жара ИД-1

Стадия	Лист	Листов
Р	35	

ЦНИИЭП им. Б.С. Мезенцева

Инв.№ подл. | Подпись и дата | Взам.инв.№

Привязан

Инв.№

Формат А2

Витраж В-5

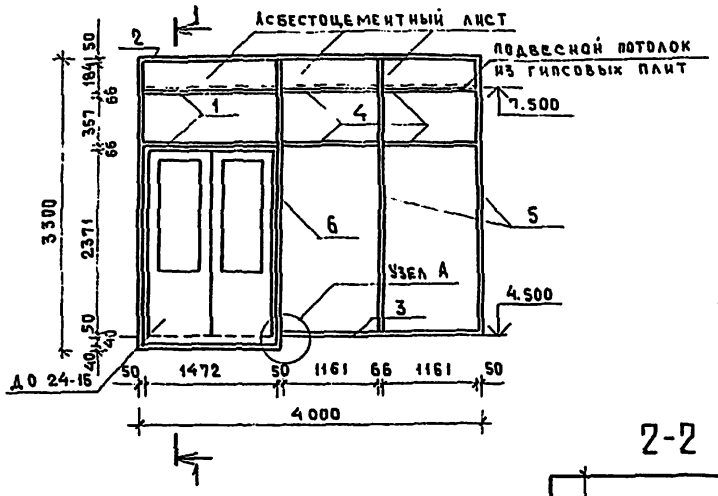

1-1

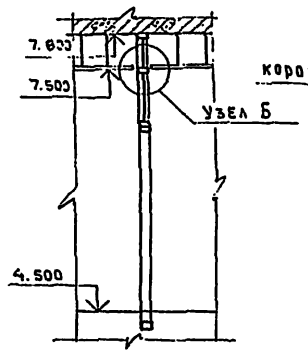

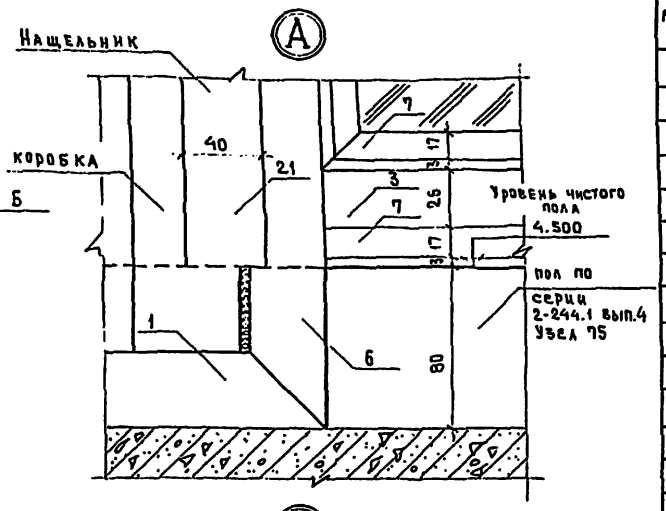

Витраж В-6.

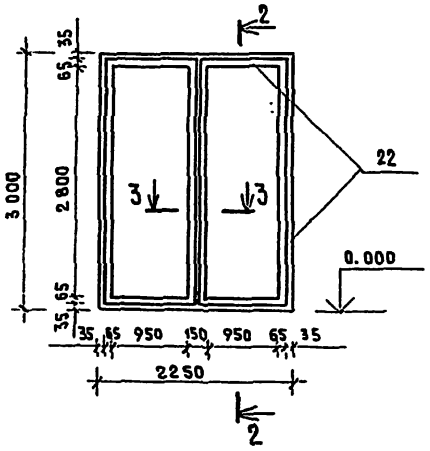

2-2

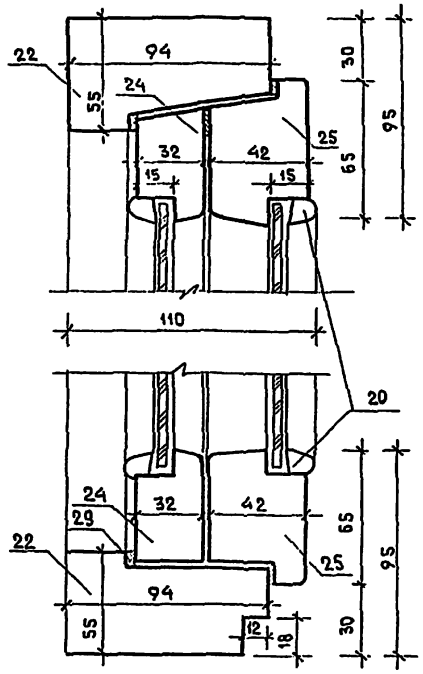

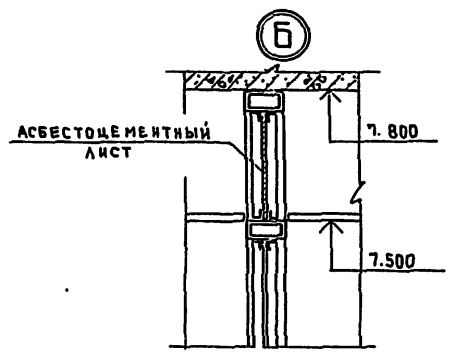

3-3

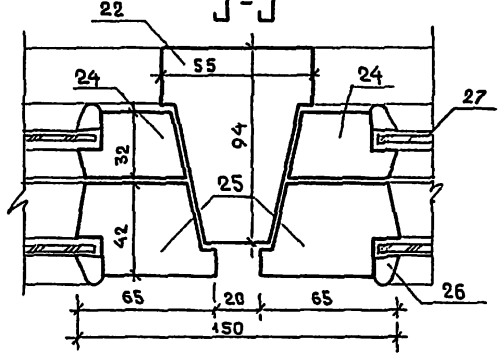

ОИ-2

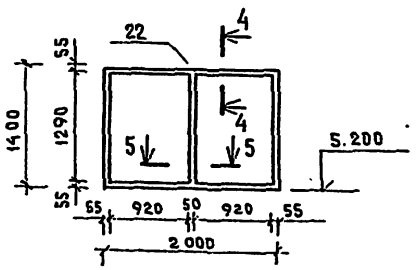

4-4

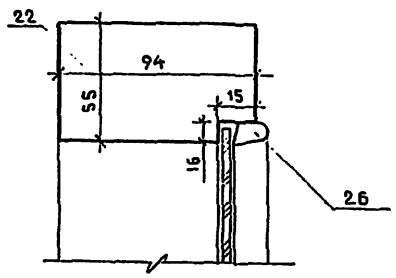

5-5

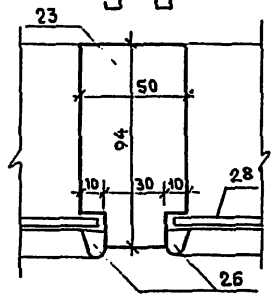

Марка	Обозначение	Наименование	Кол.	Масса ед. кг	Примеч.
		Витраж - 5	2		
1	ГОСТ 12366-66	О70-36×2.5 ℓ=1512	3	5.67	
2	"	То же ℓ=4000	1	15.0	
3	"	То же ℓ=2486	1	9.3	
4	"	То же ℓ=1161	4	4.4	
5	"	То же ℓ=3300	2	12.4	
6	"	То же ℓ=3380	2	12.7	
7	ГОСТ 8509-72	L20×3 ℓ=1161	24	1.5	
8	"	То же ℓ=1472	6	1.3	
9	"	То же ℓ=2371	8	2.2	
10	"	То же ℓ=367	12	0.4	
11	"	То же ℓ=184	12	0.2	
12	ГОСТ 103-76	-120×5×200	7	0.7	
13	ГОСТ 7805-70	Болт ф3 ℓ=10	200		
14	ВТУ 2-66 ММСС СССР ММЗ См70 ОСТ 14-21	Дюбель ф4×40	28	0.2	Всего
15	ТУ 36-5-1206-68	Резиновая прокладка 3×50 мп	22.7		
16	ГОСТ 7481-78	Стекло 1160×2370	2		
17	"	То же 1160×365	2		
18	"	То же 1470×365	1		
19	ГОСТ 18124-75	Асбесто цементный лист 1410×182	1		
20	"	То же 1160×182	2		
21	ГОСТ 8486-66	Доска 40×8 мп	6.3		
		Витраж-6 и ОИ-2	2		
22	ГОСТ 8486-66	Брусок 94×55 мп	2.3		
23	"	То же 94×50 мп	1.4		
24	"	То же 32×55 мп	16.5		
25	"	То же 42×65 мп	16.5		
26	"	То же 16×10 мп	26.1		
27	ГОСТ 7481-78	Стекло 2810×951	4		
28	"	То же 1300×921	2		
29	ГОСТ 10174-72	Уплотняющая прокладка	31.5 м.п		

Работать совместно с листами АС-8; АС-6.
Узлы витража В-6 см. лист АС-37.

Инв.№ подл. | Подпись и дата | Взам.инв.№

Нач. мас.	Шумов		ТП 294-3-39 м.85 АС
Н.контр.	Чивиков		
Гл.инж.м	Песков		
ГАП	Чивиков		Бассейн /стены кирпичные/ с крытой ванной 25×16 м
ГИП	Моторина		
Ст.арх.	Карпов		
Архитек.	Макаревич		Витражи В-5 и В-6. Индивидуальное окно ОИ-2

Стадия	Лист	Листов
Р	36	

ЦНИИЭП им. Б.С. Мезенцева

Привязан

Инв.№

Формат А1

ВИТРАЖ-1 м 1:50

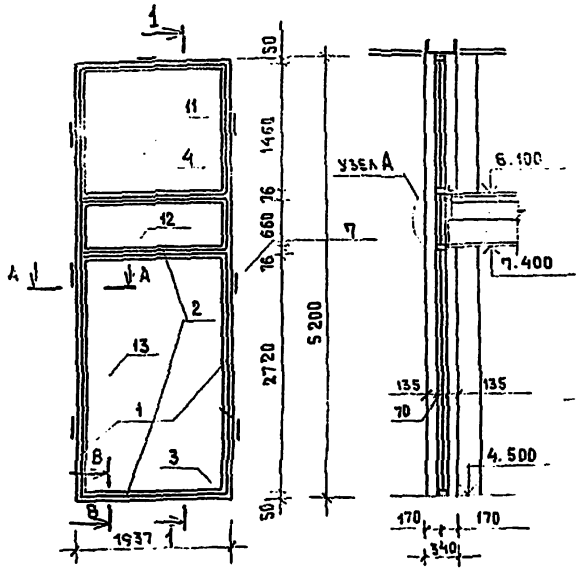

1-1

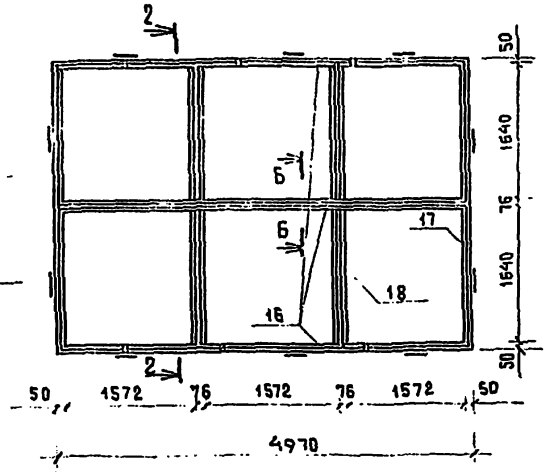

ВИТРАЖ-2 м 1:50

2-2

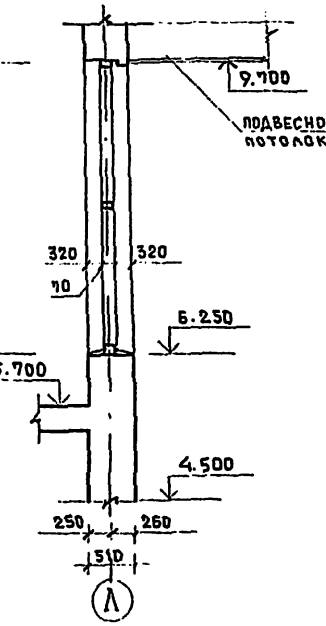

А-А м 1:1

Б-Б м 1:1

В-В м 1:2

МАРКА	ОБОЗНАЧЕНИЕ	НАИМЕНОВАНИЕ	КОЛ.	МАССА ЕД КГ	ПРИМ.
		ВИТРАЖ-1	2		
1	ГОСТ 8645-68	□ 70×36×2.5 ℓ = 5200	2	19.5	
2	"	ТО ЖЕ ℓ=1937	4	7.3	
3	ГОСТ 8509-72	L 20×3 ℓ=1937	14	1.7	
4	"	ТО ЖЕ ℓ=1400	4	1.3	
5	"	ТО ЖЕ ℓ=5240	2	4.7	
6	"	ТО ЖЕ ℓ=560	4	0.5	
7	ГОСТ 103-76	-120×5×200	17	0.7	ВСЕГО
8	ГОСТ 7805-70	Болт ф3 ℓ=10	950		ВСЕГО
9	ВТУ 2-66 ММСС СССР ММЗ СТ.70 ОСТ 14-21	Дюбель ф4×40	68	0.5кг	ВСЕГО
10	ТУ 36-5-1206-65	Резин. прокладка 3×50	45 м		ВСЕГО
11	ГОСТ 7481-78	Стекло арм. 1910×1440	1		
12	"	ТО ЖЕ 658×1910	1		
13	"	ТО ЖЕ 2700×1810	1		
14		Ацеит 660×1937	1		
15	ГОСТ 8486-66	Брусок 50×70 ℓ=1937	3		
		ВИТРАЖ-2	3		
16	ГОСТ 8645-68	□ 70×36×2.5 ℓ=4970	3	18.6	
17	"	ТО ЖЕ ℓ=3456	2	13.1	
18	"	ТО ЖЕ ℓ=1610	4	6.2	
19	ГОСТ 8509-72	L 20×3 ℓ=4990	2	4.5	
20	"	ТО ЖЕ ℓ=3470	2	3.1	
21	"	ТО ЖЕ ℓ=1572	24	1.4	
22	"	ТО ЖЕ ℓ=1640	24	1.5	
23	ГОСТ 7481-78	Стекло 1580×1650	6		

Металлический каркас витража покрасить белой эмалью до монтажа.
Общую планировку см. АС-8; АС-9.

Болт ф3 ℓ=10 через 500

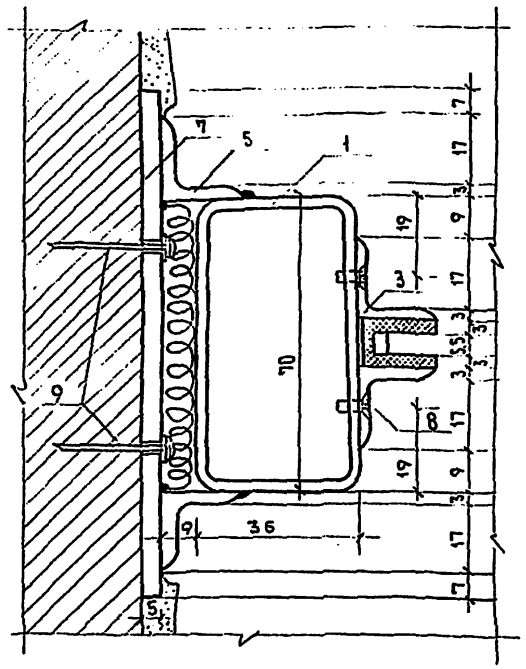

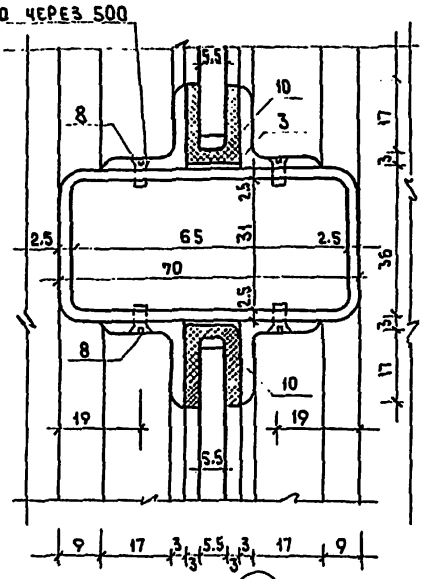

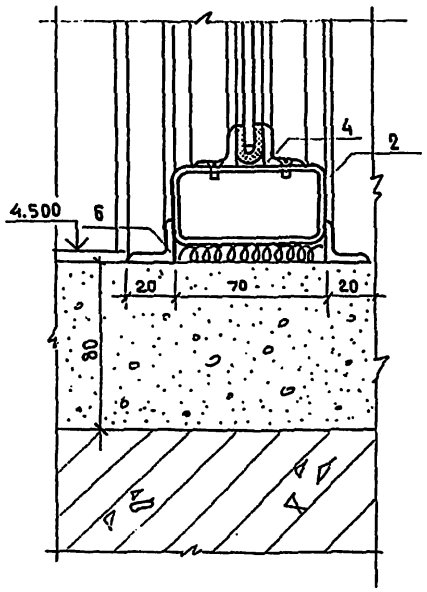

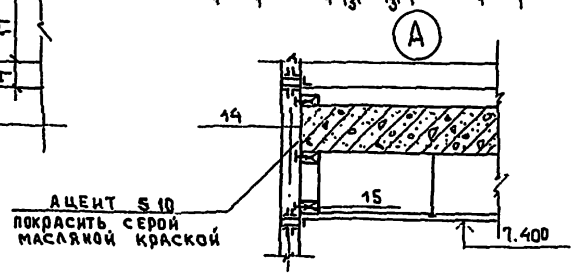

Нач.мас.	Шумов		ТП 294-3-39 м.85 АС		
Н.контр.	Чивиков				
Гл.инж.м	Песков				
ГАП	Чивиков		Бассейн /стены кирпичные/ с крытой ванной 25×16 м	Стадия	Лист	Листов
ГИП	Моторина			Р	37	
Ст.Арх.	Карпов		Внутренние витражи В-1 и В-2	ЦНИИЭП им. Б.С.Мезенцева		
Архитек.	Макаревич					

Привязан

Инв.№

Инв.№ подл. | Подпись и дата | Взам.инв.№

Формат А2

ВЕДОМОСТЬ РАБОЧИХ ЧЕРТЕЖЕЙ ОСНОВНОГО КОМПЛЕКТА "ТО" и "ТЧ"

Лист	Наименование	Примечание
ТО-1, ТЧ-1	Расстановка технологического оборудования в детских раздевалках и раздевалке сауны. Спецификация оборудования.	Стр.
ТО-2	Расстановка технологического оборудования в тренировочном зале и раздевалках. Разметка ванной.	Стр.
ТО-3	Планы медицинских кабинетов и мастерской с расположением техн. оборудования и мебели.	Стр.
ТЧ-4	Фрагмент плана на отм. 4.500. Буфет. Расстановка оборудования.	Стр.

ВЕДОМОСТЬ ССЫЛОЧНЫХ ДОКУМЕНТОВ

Обозначение	Наименование	Примечание
СНИП II-1.8-71	Предприятия общественного питания	
СНИП II-76-78	Спортивные сооружения	
Серия 1-271-4	Типовые конструкции и детали изделий	
Серия 1.272.5-4	Типовые конструкции, изделия и узлы зданий и сооружений	

РАЗДЕВАЛКИ Д/МАЛЬЧИКОВ И Д/ДЕВОЧЕК

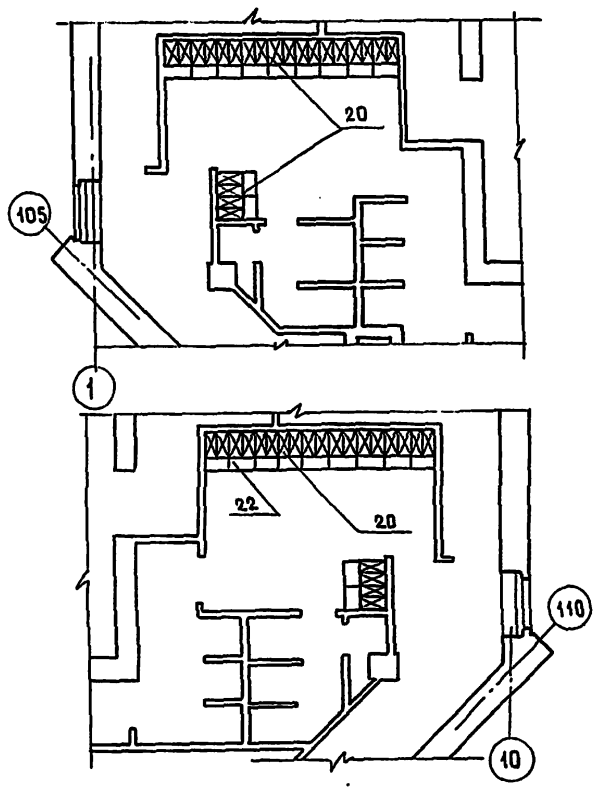

РАЗДЕВАЛКА САУНЫ

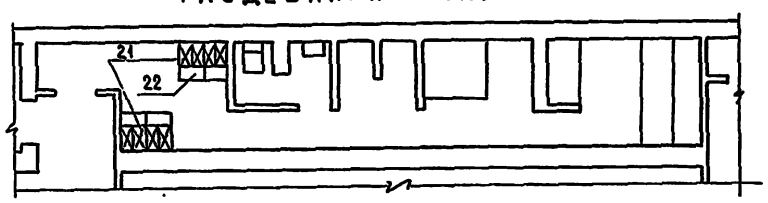

Марка	Обозначение	Наименование	Кол.	Масса ед. кг	Примеч.
1	ТУ 62 - 1588 - 78	Плавающ. разметка дорожек	150 мп		
2		Шнур с флягами для плаваний на спине	30 мп		
3		Шнур д/остановки плавцов	30 мп		
4	ТУ 62 - 2169-76	Плавательные доски	40 шт.		
5		Настенный секундомер	1 шт.		
	Для тренировочного зала				
6	ОСТ 62-53 -74	Стенка гимнастическая	8 прол.		
7	ТУ 62 2637 - 76	Козел гимнастический	1 шт.		
8	ТУ 62 3806 -78	Перекладина гимнастич.	1 шт.		
9	ОСТ 62-52-74	Скамейка гимнастич.	10 шт.		
10	ТУ 62 5273- 76	Мат гимнастический	19 шт.		
11	ОСТ 62 71-77	Штанга тяжелоатлетич.	1 шт.		
12	ТУ 69- 1131- 80	Помост тяжелоатлетич.	1 шт.		
13	ОСТ 62 - 47 - 73	Гантели перем. массы	30 пар.		
14	ТУ 62 - 2127 -74	Медицинбол /1.2.3.5 кг/	30 шт.	каждого	
15	ТУ 62 - 126 - 77	Канат д/перетягивания	1 шт.		
16	Торговая сеть	Мячи			
		а/ волейбольные	3 шт.		
		б/ баскетбольные	3 шт.		
		в/ футбольные	3 шт.		
17	ОСТ 62 2381-75 /сетка/ ОСТ 62344 -76	Комплект д/бадминтона	3 шт.		
18	ТУ 62- 2334 - 77 ОСТ 62 - 25 - 77	Комплект д/наст. тенниса	3 шт.		
19	ТУ 6273 1681	Прибор д/силовой подгот.	3 шт.		
20	Серия 1-2725-4	Шкафы д/разд. 1-ярусные	22 шт.		
21		2-ярусные	62 шт.		
22	МЭФ стандарт Таллинпроект 663	Скамья	100 шт.		

Привязан:

Инв.№

Нач. маст.	Шумов	
Н. контр.	Чивиков	
Гл. инж.-м.	Песков	
ГАП	Чивиков	
ГИП	Моторина	
Ст. Арх.	Карпов	
Архитек.	Макаревич	

ТП 294-3-39 м.85 ТО

Бассейн /стены кирпичные/ с крытой ванной 25×16м

Стадия	Лист	Листов
Р	1	

Расстановка технологического оборудования в детских раздевалках и сауне

ЦНИИЭП им. Б.С. Мезенцева

Инв.№ подл. | Подпись и дата | Взам. инв.№

Формат А2

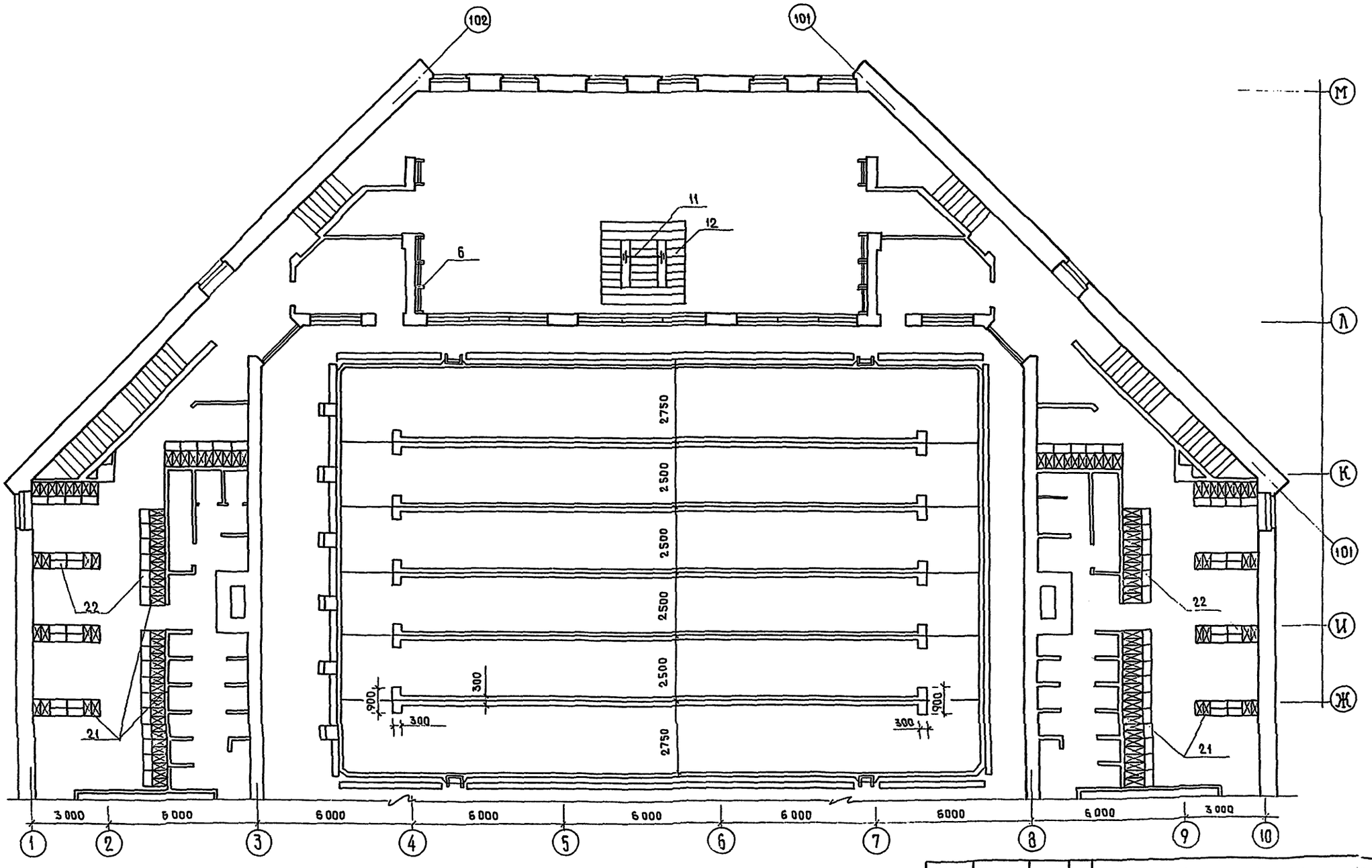

1. Полосы разметки осей дорожек должны быть цветными, контрастно выделяющимися на фоне стенок и дна.

Привязан:	Нач. маст.	Шумов	
	Н.контр.	Чивиков	
	Гл.инж.м	Песков	
	ГАП	Чивиков	
	ГИП	Моторина	
	Ст. Арх.	Карпов	
Инв.№	Архитек.	Макаревич	

ТП 294-3-39 м 85 ГО

Бассейн /стены кирпичные/ с крытой ванной 25×15 м

Стадия	Лист	Листов
Р	2	

Расстановка технологического оборудования в тренировочном зале и раздевалках. Разметка ванны.

ЦНИИЭП им. Б.С. Мезенцева

Формат А2

Инв.№ подл. | Подпись и дата | Взам.инв.№

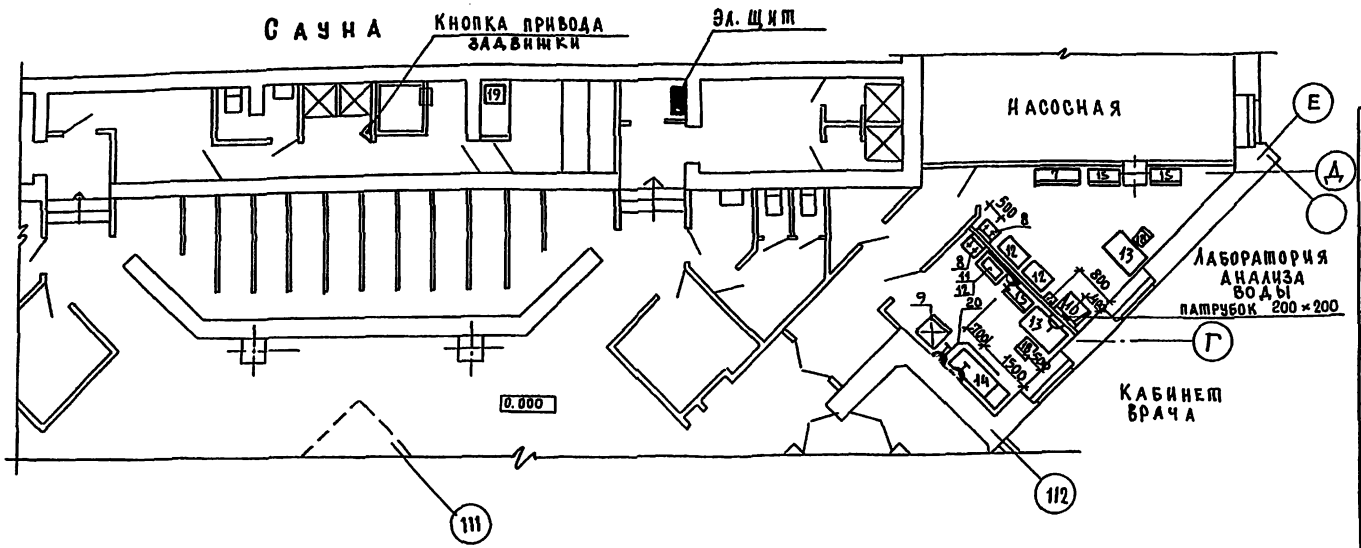

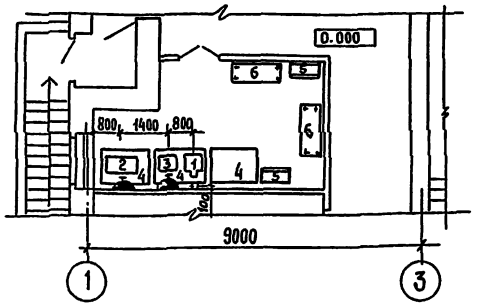

РЕМОНТНАЯ МАСТЕРСКАЯ

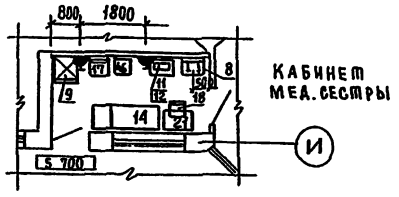

КАБИНЕТ МЕД. СЕСТРЫ

Перечень технологического оборудования и мебели.

Марка поз.	Обозначение	Наименование	Кол-во ед.	Масса кг.	Примечание
1	Заводы министерства станкостроительной и инструментальной промышленности СССР	Станок вертикально-сверлильный настольный 2М112 370×770×820	1	120	N=0.6 квт. 380 в. 3ф
2	—— " ——	Станок токарный настольный 1610211 580×410×310	1	30	N=0,12 квт 220 в. 1ф
3	Торговая сеть	Электроточило Томск-1942 400×445×305	1	15	N=0,46 квт 220 в. 1ф
4	Карлинское межрайонное производственное объединение	Верстак слесарный одноместный ОРГ-5365; 1360×950×1125	3	210	
5	Орджоникидзеабадский механический завод	Тумбочка инструментальная Б-55. 800×400×1300	2	104	
6	Всесоюзное объединение „Союзторгоборудование".	Стеллаж металлический СП-1; 1500×500×1750	2		
7	Цании ШМ-1-00-00	Шкаф для лабораторной посуды 1280×380×2500	1	180	
8	Завод „Стройфаянса" г. Киров	Умывальник прямоугольный 600×500×180	3	14	—"—
9	Завод им. Лихачева г. Москва	Шкаф холодильный „ЗИЛ" КШ-260 590×680×1410	2	95	N=0,05 квт 220 в. 1ф
10	Электромеханический завод „Медтехника" Мосгорисполкома.	Стол-зонт 700×630×1800	1	70	L=350 м³/ч патрубок 200×200
11	Всесоюзное объединение „Союзмедтехника".	Кипятильник-стерилизатор Э-40-220 438×196×141	2	4.8	N=1,0 квт 220 в. 1ф
12	—— " ——	Стол инструментальный СИ-4. 760×490×840	4	16	
13	—— " ——	Стол врача 1154×652×760	2		
14	—— " ——	Кушетка смотровая 1850×600×500	2		
15	—— " ——	Шкаф медицинский 2-х створчатый 810×440×1602	3		
16	—— " ——	Ростомер деревянный 420×530×450/2200	1		
17	—— " ——	Весы медицинские РП-150-МГ; 490×570×1300	1	30	
18	Торговая сеть	Стул полужесткий 420×420	3		
19	Завод электромеханического оборудования г. Таллин	Электрокаменка для сауны	1		N=15 квт 380 в. 3ф
20	Всесоюзное объединение „Союзмедтехника"	Ширма 3-х створчатая 2135×1700	1		
21	—— " ——	Стол палатный 850×630×740	1		

Условные обозначения:

Графическое изображение	Наименование	Высота установки от пола в мм
	Розетка штепсельная 2-х полюсная нормальная с 3-м заземл. контактом	1000
	Розетка штепсельная 2-х полюсная нормальная (осветительная)	1000
o	Выход электротехнических труб	200
	Кнопка дистанционного управления, вытяжной вентиляцией с сигнальной лампой.	1250
	Электрощит	

Типовой проект 294-3-39 м.85 Альбом I, ч.1

Н контр.	Лисовалова		
Гл. спец.	Лисовалова		
Вед. инж.	Прокопенкова		

Привязан

Инв. н

ТП 294-3-39 м.85 ТО

Бассейн / стены кирпичные / с крытой ванной 25×16

Стадия	Лист	Листов
Р	3	

План мастерской лаборатории анализа воды, кабинетов врача, медсестры, сауны с расположением технологического оборудован. и мебели

ЦНИИЭП им. Б.С. Мезенцева

Инв. н подл. | Подпись и дата | Взам. инв. н | Отдел N 3 | Отдел N 4 | Лейкин | Полунцев

формат А2

20974-02

Типовой проект 294-3-39 м.85 Альбом I, ч.1

Фрагмент плана 2го этажа

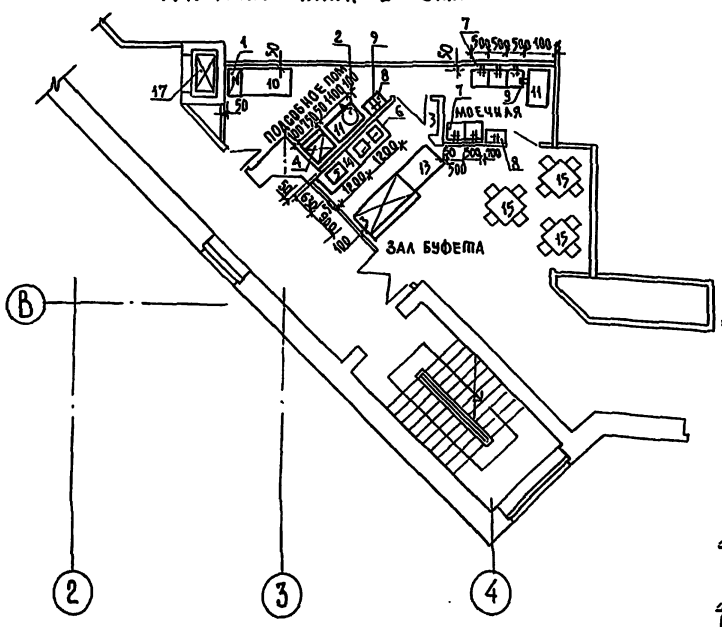

Монтажный план

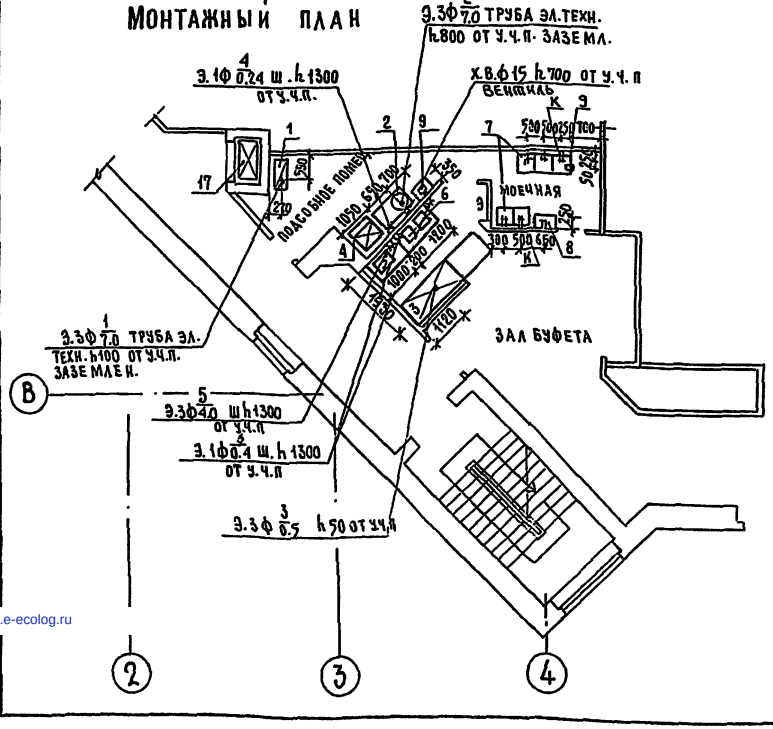

Условные обозначения

- Подвод электроэнергии
- ф — Фазность тока
- h — Высота подводок от чистого пола, мм
- Штепсельная розетка
- No — Номер позиции
- W — Мощность тока, квт
- Трап
- d — Диаметр трубопровода, мм
- Х.В. — Подвод холодной воды
- К — Отвод в канализацию с разрывом струи.
- Подвод холодной и горячей воды к ракови-не d=15мм; h=1100. Смеситель
- Подвод холодной и горячей воды к моеч-ной ванне d=20мм.

Перечень оборудования

Марка поз.	Обозначение	Наименование	Кол.	Масса ед. кг	Приме-чание
1	Производственное объединение „Таджикторгмаш"	Электроплита секц. модул. ПЭСМ-2 . 420×840×860	1		7,0 квт
2	Калининградский з-д торг. маш.	Электрокипятильник КНЭ-50 427×303×702	1	18	7,0 квт
3	Производственное объединение „Мархолодмаш"	Прилавок-витрина ТДКР-106 1800×950×1200	1		0,5 квт
4	Производственное объединение „Мархолодмаш"	Холодильный шкаф ШХ-0,40М 750×750×1810	1	180	0,24 квт
5	Транс-электро ВНР	Электрососиско-варка ГЕ-11 590×410×280	1		4,0 квт
6	Ленинабадский з-д торг. маш.	Электротермостат ТЭ-25 390×380×615	2	19	0,4 квт
7	Союзторгоборудован.	Моечная ванна по типу ВМСМ-1 500×500×860	5		
8	Учитывается пр-том сантехники	Раковина производств. 600×400	2		
9	——— " ———	Трап 270×270	2		
10	Союзторгоборудован	Стол производственный С-2 1400×750×900	1		
11	——— " ———	Стол производственный СР-1 1100×630×900	2		
12	Ширпотреб	Полка д/ посуды ~ 600×400×400	2		
13	Типовые конструкции и детали изделий СЕР-1-271-4	Стойка буфетная 6.01.09.00.00 1200×760×900	1		
14	——— " ———	Приставный подшкафник п.01.00.00.00 1200×630×900	2		
15	Приобретается по усмотрению заказчика	Стол обеденный 4×м. 900×900×780	3		
16	——— " ———	Стул	12		
17	Учитывается пр-том механики.	Подъемник малый грузовой кабина 900×650×1000	1		N=10квт

1. Все размеры даны в мм, отметки в м.
2. Полы должны быть сделаны с уклоном к трапу.
3. Привязки подводок электроэнергии, воды к оборудованию и трапа даются от чистой отделки стен или перегородок (штукатурки или плитки).
4. Все аппараты должны быть заземлены или занулены в соответствии с действующими электротехническими требованиями.

Гл. инж. проекта	Гонитель		
Гл. архитектор	Лейкин		
Гл. конструктор	Гальперин		
Отдел А2			
Отдел N3			
Отдел N4			
Нач. сектора	Чиников		
Инв. N подл.	Подпись и дата	Взам. инв. N	

Привязан			Нач. сектора	Войновская	
			Гл. спец.	Войновская	
			Нач. сект.	Козюля	
			Рук. гр.	Толкушкина	
Инв. N			Контроль	Войновская	

ТП 294-3-39 м.85 ТЧ

Бассейн /стены кирпичные/ с крышей ванной 25×16

Стадия	Лист	Листов
Р	1	

Технологическая часть пр-та буфета

ЦНИИЭП им. Б.С. Мезенцева

Формат А2

gost.e-ecolog.ru