# ТИПОВОЙ ПРОЕКТ
# 282-1-154

# ДОМ БЫТА
# НА 100 РАБОЧИХ МЕСТ

## АЛЬБОМ I

АРХИТЕКТУРНО-СТРОИТЕЛЬНЫЕ РЕШЕНИЯ
ТЕХНОЛОГИЯ И МЕХАНИЗАЦИЯ
ВИТРАЖИ

инв. 17867-01

gost.e-ecolog.ru

| | | | |
|---|---|---|---|
| | | | ПРИВЯЗАН |
| | | | |
| | | | |
| | | | |
| | | | |
| ИНВ. № | | | |

# ТИПОВОЙ ПРОЕКТ

# 282-1-154

# ДОМ БЫТА
# НА 100 РАБОЧИХ МЕСТ

## Альбом I

Состав проекта


| | | | стр. |
|---|---|---|---|
| Альбом I | АС1 | Архитектурно-строительные решения | 1-53 |
| | ТХМ | Технология и механизация | 54-85 |
| | АС2 | Витражи | 86-91 |
| Альбом II | ОВ | Отопление и вентиляция | |
| | ВК | Водопровод и канализация | |
| | ЭОМ | Электроснабжение и силовое электрооборудование | |
| | АУ | Автоматизация устройств инженерного оборудования | |
| | СС | Связь и сигнализация | |
| Альбом III | ИЖ1 | Изделия железобетонные заводского изготовления | |
| | ИЖ2 | Изделия монолитных конструкций | |
| | ИМ | Изделия металлические | |
| | ИД | Изделия деревянные | |
| Альбом IV | АУИ | Задание заводу на изготовление щитов автоматизации устройств инженерного оборудования | |
| Альбом V | СМ | Сметы | |



Разработан
ЦНИИЭП торгово-бытовых зданий
и туристских комплексов
Гл. инженер института Лепский
Гл. архитектор проекта Мордвинцева



Технический проект утвержден
Госгражданстроем приказ №201 от 4 августа 1980 г.
Рабочие чертежи введены в действие
ЦНИИЭП торгово-бытовых зданий и туристских
комплексов приказ № 23 от 3.03.82 г.


| | |
|---|---|
| | Привязан |
| Инв. № | |

17867-01

Типовой проект 282-1-154 Альбом I

# ТИПОВОЙ ПРОЕКТ
## 282-1-154
## АС Архитектурно-строительные решения

Технический проект утвержден Госгражданстроем Приказ № 201 от 4 августа 1980г.

Рабочие чертежи введены в действие ЦНИИЭП торгово-бытовых зданий и туристских комплексов Приказ № 23 от 3.03.82г.

Авторский коллектив:
Арх. Огрызко С.П.
Инж. Казарян Ю.А.
Рогачева И.Н.

Проект разработан для выборочного строительства, а также для формирования торгового центра тип VIII, в состав которого входят также универмаг торговой площадью 2150 м², комплексное предприятие общественного питания на 300 мест, отделение связи II группы и центральная сберкасса на 25 человек персонала, общественная уборная на 16 основных санитарных приборов

Таблица 1

### Ведомость основных комплектов

| Обозначение | Наименование | Примечание |
|---|---|---|
| АС1 | Архитектурно-строительные решения | Альбом I |
| ТХМ | Технология и механизация | |
| АС2 | Витражи | |
| ОВ | Отопление и вентиляция | Альбом II |
| ВК | Водопровод и канализация | |
| ЭОМ | Электроснабжение и силовое электрооборудование | |
| АУ | Автоматизация устройств инженерного оборудования | |
| СС | Связь и сигнализация | |

Привязка настоящего типового проекта выполнена в соответствии с действующими нормами и правилами
Гл. архитектор проекта
Гл. инженер проекта

Настоящий проект выполнен в соответствии с действующими нормами и правилами
Гл. архитектор проекта Мордвинцева Н.А
Гл. инженер проекта Казарян Ю.А

Таблица 2

### Ведомость рабочих чертежей

| Лист | Наименование | Примечание |
|---|---|---|
| | Обложка | |
| | Титульный лист | |
| 1 | Общие данные (начало) | |
| 2 | То же (продолжение) | |
| 3 | То же (окончание) | |
| 4 | Лист привязки (начало) | |
| 5 | Лист привязки (окончание) | |
| 6 | План 1 этажа в осях А-Д | |
| 7 | План 1 этажа в осях Д-Л | |
| 8 | План 2 этажа в осях А-Д | |
| 9 | План 2 этажа в осях Д-Л | |
| 10 | Спецификация элементов планов. Экспликация отверстий | |
| 11 | План крыши | |
| 12 | Разрезы 1-1, 2-2 | |
| 13 | Фасады 1-7, 7-1 | |
| 14 | Фасады А-Л, Л-А | |
| 15 | Ведомость отделки помещений (начало) | |
| 16 | Ведомость отделки помещений (окончание) | |
| 17 | Развертки стен | |
| 18 | Подвесной потолок. План, сечения | |
| 19 | Схема расчетных нагрузок на фундамент | |
| 20 | Схема расположения элементов фундаментов и подпольных каналов в осях А-Д | |
| 21 | Схема расположения элементов фундаментов и подпольных каналов в осях Д-Л | |
| 22 | Элементы сечений фундаментов | |
| 23 | Схема расположения элементов фундаментов под оборудование. Монолитный фундамент под диафрагму жесткости ДЖМ-1. | |
| 24 | Схемы расположения закладных деталей для крепления витражей | |
| 25 | Схема расчетных нагрузок на перекрытие над 1 этажом | |
| 26 | Схема расположения элементов каркаса 1 этажа | |
| 27 | Схема расположения элементов каркаса покрытия | |
| 28 | Схема расположения элементов каркаса для стен из ячеистого бетона | |
| 29 | Схема расположения элементов перекрытия в осях Д-Л | |
| 30 | Схема расположения элементов перекрытия в осях А-Д | |
| 31 | Схема расположения элементов покрытия в осях А-Д | |
| 32 | Схема расположения элементов покрытия в осях Д-Л | |
| 33 | Спецификация к схемам расположения элементов каркаса и перекрытия. | |
| 34 | Монолитный участок УМ-1 | |
| 35 | Монолитные участки УМ-2 ÷ УМ-5 | |
| 36 | Монолитный участок УМ-6 | |
| 37 | Схемы расположения элементов лестниц | |

Продолжение табл. 2

| Лист | Наименование | Примечание |
|---|---|---|
| 38 | Монтажная схема лифта Q=500 кг. | |
| 39 | Развертки стен лифтов | |
| 40 | Лист заказа лифтов | |
| 41 | Схема расположения элементов перегородок 1 этажа в осях А-Д | |
| 42 | Схема расположения элементов перегородок 1 этажа в осях Д-Л | |
| 43 | Схема расположения элементов перегородок 2 этажа в осях А-Д | |
| 44 | Схема расположения элементов перегородок 2 этажа в осях Д-Л | |
| 45 | Схемы расположения панелей стен из легкого бетона (начало) | |
| 46 | Схемы расположения панелей стен из легкого бетона (окончание) | |
| 47 | Спецификация к схемам расположения панелей стен | |
| 48 | Схемы расположения панелей стен из ячеистого бетона | |
| 49 | Схемы расположения элементов перемычек | |
| 50 | Ведомость перемычек. Спецификация сборных ж-б. перемычек, перегородок | |
| 51 | Венткамера и помещение воздушно-тепловой завесы | |
| 52 | Конструкция асбестоцементных воздуховодов | |

Таблица 3

### Ведомость спецификаций

| Лист | Наименование | Примечание |
|---|---|---|
| 10 | Спецификация элементов планов | |
| 11 | Спецификация элементов крыши | |
| 18 | Спецификация элементов подвесного потолка | |
| 22 | Спецификация элементов фундаментов | |
| 23 | Спецификация элементов монолитных фундаментов под диафрагмы жесткости | |

Привязан

Инв. №

282-1-154-АС1

| | | |
|---|---|---|
| ГАП | Мордвинцева | |
| ГИП | Казарян | |
| Рук. гр. | Рогачева | |
| Рук. гр. | Огрызко | |
| Разраб. | Соколовская | |
| Пров. | Огрызко | |
| Н. контр. | Ляхова | |

Дом быта на 100 рабочих мест

| Стадия | Лист | Листов |
|---|---|---|
| Р | 1 | 52 |

Общие данные (начало)

ЦНИИЭП г. Москва торгово-бытовых зданий и туристских комплексов

Копировал Гаврилина

Формат 2Т

Согласовано

Инв. № подл. | Подпись и дата | Взам. инв. №

Типовой проект 282-1-154 Альбом I

продолжение табл. 3

| Лист | Наименование | Примечание |
|---|---|---|
| 24 | Спецификация закладных деталей для крепления витражей | |
| 27 | Спецификация к схеме элементов каркаса | |
| 28 | Спецификация к схеме элементов каркаса для варианта стен из ячеистого бетона | |
| 32 | Спецификация к схеме элементов каркаса | |
| 33 | Спецификация к схемам расположения элементов перекрытия и покрытия | |
| 34 | Спецификация элементов монолитных участков | |
| 35 | Спецификация элементов монолитных участков | |
| 36 | Спецификация элементов монолитных участков | |
| 37 | Спецификация к схеме расположения элементов лестниц | |
| 39 | Спецификация закладных деталей лифтов | |
| 47 | Спецификация монтажных соединительных элементов к схеме расположения панелей стен из легкого бетона | |
| 47 | Спецификация к схеме расположения панелей стен из легкого бетона | |
| 47 | Спецификация к схеме расположения панелей стен из ячеистого бетона | |
| 50 | Спецификация элементов перемычек | |
| 50 | Спецификация гипсобетонных перегородок | |
| 51 | Спецификация металлических элементов вентканер | |
| 52 | Спецификация элементов асбестоцементных воздуховодов | |

таблица 4

Ведомость ссылочных и прилагаемых документов

| Обозначение | Наименование | Примечание |
|---|---|---|
| | Ссылочные документы: | |
| 020-1 вып. 1-1 | Фундаменты сборные железобетонные для колонн сечением 300×300 и 400×400. Свайные ростверки монолитные | |
| 1.020-1 вып. 2-1 | Колонны сеч. 300×300 мм | |
| 1.225-2 вып. 5 | Железобетонные прогоны | |

продолжение табл. 4

| Обозначение | Наименование | Примечание |
|---|---|---|
| 1.020-1 вып. 3-1 | Ригели перекрытий пролетом 7,2; 6.0; 4,5 и 3,0 с высотой сечения 450 мм под многопустотные панели перекрытий | |
| 1.020-1 вып. 3-5 | Ригели покрытий пролетом 9,0; 7,2; 6.0; 4,5 и 3.0 под многопустотные панели и ребристые плиты перекрытий | |
| 1.020-1 вып. 6-1 | Диафрагмы жесткости для зданий с высотами этажей 2,8 и 3,3 | |
| 1.020-1 вып. 5-1 | Панели наружных стен нулевого цикла | |
| 1.020-1 вып. 5-2 | Самонесущие панели наружных стен из легких и ячеистых бетонов | |
| 1.020-1 вып. 5-4 | Навесные панели наружных стен из легких и ячеистых бетонов | |
| 1.041-1 вып. 1 | Многопустотные панели длиной 5650 и 5160 мм, шириной 1190, 1490, 2380 и 2980 с предварительно напрягаемой арматурой из стали классов А IV, Ат V и Вр II из тяжелого и легкого бетонов | |
| 1.041-1 вып. 4 | ребристые связевые плиты длиной 5650 мм, шириной 1490 с предварительно напрягаемой арматурой из стали классов А IV, Ат V из тяжелого и легкого бетонов | |
| 1.020-1 вып. 7-1 | Лестницы железобетонные | |
| 1.020-1 вып. 9-1 | Изделия стальные соединительные | |
| 1.020-1 вып. 10-1 | Монтажные узлы каркаса | |
| ИИ 04-10 вып. 7 | Монтажные узлы и детали | |
| 1.138-10 вып. 1 | Перемычки ж-б. для зданий с кирпичными стенами | |
| 1.243-2 | Плиты плоские железобетонные длиной 80, 110, 130, 160 см. | |

продолжение табл. 4

| Обозначение | Наименование | Примечание |
|---|---|---|
| 1.231-1 вып. 1,2 | Панели перегородок гипсобетонные для общественных зданий | |
| 2.230-1 вып. 10 | Детали стен и перегородок общественных зданий | |
| 1.020-1 вып. 8-1 | Металлические ограждения лестниц | |
| ГОСТ 5.1757-72 | Сетка проволочная тканая гладкая с квадратными ячейками | |
| ГОСТ 8478-66 | Сетки сварные для армирования железобетонных конструкций | |
| ИИ-03-03 Альбом 71-64 | Металлические изделия | |
| 1.236-6 вып. 1 | Окна и балконные двери общественных зданий | |
| 1.136-3 вып. 1 | Окна и балконные двери жилых зданий | |
| 1.136-10 | Двери деревянные внутренние для жилых и общественных зданий | |
| 1.136-11 | Двери деревянные входные наружные тамбурные и служебные для жилых и общественных зданий | |
| 1.136-2 | подоконные деревянные доски для жилых и общественных зданий | |
| 2.236-2 вып. 1 | Детали примыкания оконных и дверных блоков в общественных зданиях | |
| 2.244-1 вып. 4 | Детали полов общественных зданий | |
| 2.260-1 вып. 3,4 | Детали покрытий общественных зданий | |
| | Прилагаемые документы | |
| ИЖ-1 | Изделия железобетонные заводского изготовления | |
| ИЖ-2 | Изделия монолитных конструкций | |
| ИМ | Изделия металлические | |
| ИД | Изделия деревянные | |

| | | |
|---|---|---|
| Рук. маст. | Губаревич | |
| Гл. инж. м. | Станулевич | |
| Гап | Кондратьева | |
| Гип | Казарян | |
| Рук. гр. | Рогачева | |
| Рук. гр. | Огрызко | |
| Разраб. | Соколовская | |
| Пров. | Рогачева | |

282-1-154-АС1

Дом быта на 100 рабочих мест

Общие данные (продолжение)

| Стадия | Лист | Листов |
|---|---|---|
| Р | 2 | |

ЦНИИЭП г. Москва — Торгово-бытовых зданий и туристских комплексов

Привязан

Инв. №

Копиров. Гаврилина

Формат 22

Справ. №

## ОБЩИЕ УКАЗАНИЯ

Проект разработан для строительства в районах с обычными геологическими условиями I б подрайона, II и III климатических районов с расчетной температурой наружного воздуха -20, -30(основное решение), -40°С зона влажности нормальная

### Основные исходные данные

- Класс здания - II, степень огнестойкости - II, степень долговечности II;
- Рельеф участка ровный, площадка строительства горизонтальная;
- Грунты нескальные, одноводные, неагрессивные, грунтовые воды отсутствуют;
- Расчетные параметры механических свойств грунтов: $\gamma$= 1800 кгс/м³; $\gamma'$ = 1100 кгс/м³, с = 0,11 кгс/см²; $\varphi$ = 20°;
- При определении расчетного давления на грунт основания условно принимается $m_1$=1,1; $m_2$=1; $K_н$=1,
- Скоростной напор ветра 45 кгс/м² (III район);
- Вес снегового покрова 100 кгс/м² (III район).

Чертежи разработаны для расчетной температуры наружного воздуха -30°С.
Кроме того разработаны варианты:

— наружных стен с навесными панелями из ячеистого бетона.

— перекрытие и покрытие из легкобетонных панелей с объемным весом бетона $\gamma$ = 1800 кгс/м³

### Указания по производству работ

1. Строительство здания должно осуществляться в соответствии с проектами производства работ, учитывающими конкретные условия строительства как в летний, так и в зимний периоды года. При производстве работ следует руководствоваться требованиями соответствующих разделов строительных норм и правил.

2. При производстве монтажных работ по каркасу, панелям перекрытий и стеновым панелям руководствоваться указаниями раздела пояснительной записки серии 1.020-1 вып. 0-00.

3. Способы и методы производства кирпичной кладки в зимнее время и временного усиления конструкций для сохранения их прочности и устойчивости определяются проектами привязки и производства работ в зависимости от наружной температуры и применяемых материалов. Настоящим проектом предполагается вести кирпичную кладку с введением добавок поташа на растворе марки 50.

4. Рабочие чертежи, предназначенные к производству работ в зимних условиях, должны иметь указание привязывающей проект проектной организации о произведенной проверке конструкций и возможности их применения в зимних условиях района строительства.

### Указания по антикоррозионной защите

Мероприятия по антикоррозионной защите выполняются при привязке проекта по СНиП II-28-73.

### Указания по привязке проекта

1. Типовой проект может быть применен в строительстве после выполнения проектных работ перед привязке к конкретному участку.
2. Рабочие чертежи фундаментов должны быть проверены и в необходимых случаях переработаны на основании фактических расчетных данных параметров механических свойств грунтов, определенных на основании гидрогеологических изысканий, а также с учетом рельефа, климатических и других условий строительной площадки.
3. Чертежи рекламы и её крепление разрабатываются специализированной организацией при привязке проекта с учетом существующей застройки, местонахождения объекта и технологических возможностей изготовления.

4. При строительстве здания в зимний период в зависимости от наружной температуры, сроков возведения и других местных условий назначить способы выполнения фундаментов, кирпичной кладки и при необходимости других конструкций здания. Для конструкций из кирпича выполнить необходимые расчеты, подтверждающие достаточную прочность и устойчивость их в период оттаивания и в последующем - при эксплуатации здания. Дать рекомендации по временному креплению конструкций.
5. При применении проекта для строительства в районах с расчетной температурой наружного воздуха -20° и -40°С проект должен быть откорректирован в части толщин наружных стен (табл. 5), утеплителя кровли (табл. 6) и смежных с ними конструкций. Для расчетной температуры -40° заполнение световых проемов принимать с тройным остеклением.
6. Проверить и при необходимости скорректировать принятую толщину стеновых панелей с учетом фактического объемного веса бетона панелей и экономически целесообразное для данного района сопротивления теплопередаче ($R_{o.эк}$), руководствуясь СНиП II-3-79.* II гл.3.
7. Произвести корректировку рабочих чертежей в соответствии с имевшими место после ввода проекта в действие изменениями норм и правил, конструкций, оборудования и т.п.

Таблица 5

| Тип наружных ограждающих конструкций | Объем. масса кгс/м³ | Толщина стен при t°С наружн. воздуха | |
|---|---|---|---|
| | | -20 | -40 |
| Стеновые панели из легких бетонов | 900 | 250 | 350 |
| Стеновые панели из ячеистых бетонов | 700 | 250 | 300 |
| Кирпичные стены | 1600 | 380 | 640 |

Таблица 6

| Плиты покрытия | Вид утеплителя | Толщ слоя утеплителя при t°С наружн воздуха | |
|---|---|---|---|
| | | -20 | -40 |
| из тяжелого бетона, многопустотные δ=22см, $\gamma$=2500 кгс/м³ | плиты из ячеистого бетона $\gamma$=400 кгс/м³ | 100 | 150 |
| из легкого бетона, многопустотные δ=22см, $\gamma$=1800 кгс/м³ | | 100 | 150 |

Таблица 7

Расход стали кгс/м² полезной площади

| | Контрольный показатель | По утвержденному техническому проекту | По рабочим чертежам |
|---|---|---|---|
| натуральной | 30,00 | 20,9 | 20,89 |
| приведенной к стали АI и Ст3кп3 | 40,00 | 29,57 | 29,21 |

Привязан

Инв. №

| | | |
|---|---|---|
| Рук. маст. | Збаревич | |
| Гл. инж. пос. | Станчаевич | |
| ГАП | Мордовинцев | |
| ГИП | Казарян | |
| Рук. ком. | Рогачева | |
| Рук. гр. | Орлыко | |
| Инж. раб. | Соколовская | |
| Пров. | Орлыко | |

282-1-154-АС1

Дом быта на 100 рабочих мест

Стадия Р | Лист 3 | Листов

Общие данные (окончание)

ЦНИЭП г. Москва

12267-01

Типовой проект 282-1-154 Альбом I

## ФАСАД 1-7

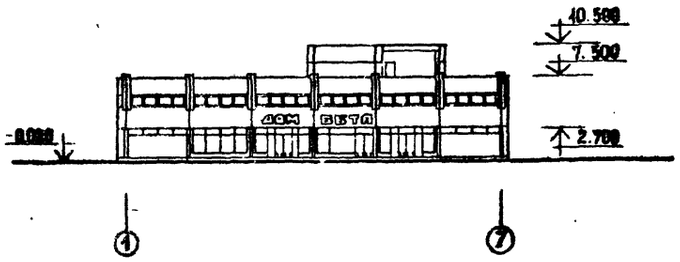


## РАЗРЕЗ 1-1

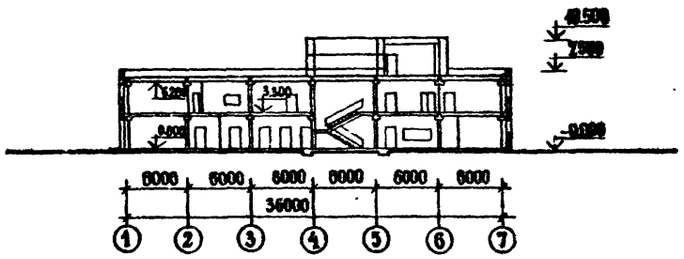


## ПЛАН 1 ЭТАЖА

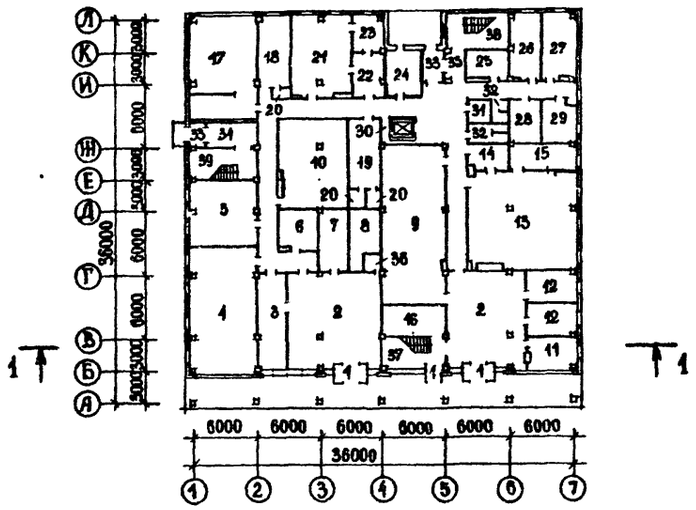


## ПЛАН 2 ЭТАЖА

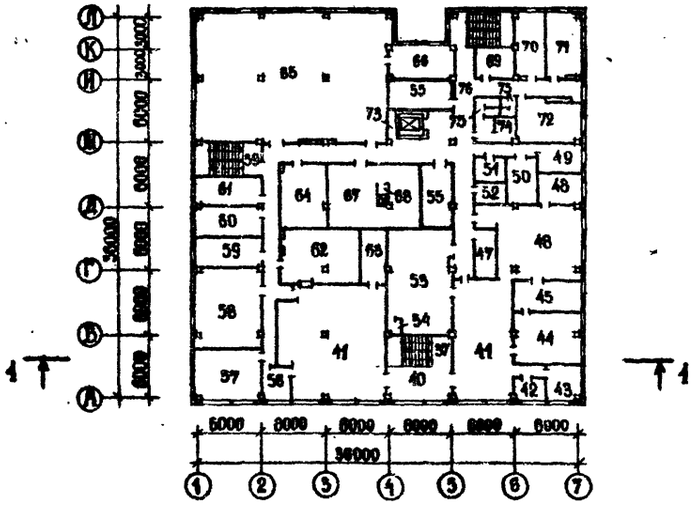


## СХЕМА ГЕНПЛАНА

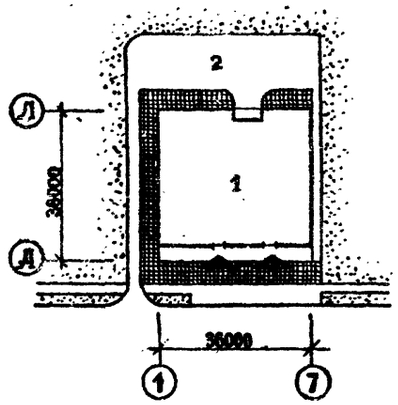


### Экспликация

1. Здание дома быта
2. Хозяйственный двор

| | |
|---|---|
| Класс здания | II |
| Степень долговечности | II |
| Степень огнестойкости | II |

**Область применения**

Районы с обычными геологическими условиями I В подрайона, II и III климатических районов. Расчетная зимняя температура наружного воздуха -20, -30 (основное решение), -40°С.
Вес снегового покрова 150 кгс/м².
Скоростной напор ветра 45 кгс/м².

**Технико-экономические показатели**

| | |
|---|---|
| Количество этажей | 2 |
| Площадь застройки, м² | 1366,66 |
| Строительный объем, м³ | 8973,63 |
| Общая площадь, м² | 2552,67 |
| Рабочая площадь, м² | 1863,14 |
| Стоимость здания, тыс. руб. | 353,12 |
| Стоимость 1 м³ здания, руб. | 24,04 |
| Стоимость строительно-монтажных работ, тыс. руб | 215,52 |

**Эксплуатационные показатели**

| | |
|---|---|
| Расход воды на хозяйственное водоснабжение, хол. л/сек | 1,4 |
| Расход воды на хозяйственное водоснабжение, гор. л/сек | 1,4 |
| Расход воды на пожаротушение, л/сек | 2,5 |
| Потребный напор при хозводоснабжении | 13,5 |
| Потребный напор при пожаротушении | 22,5 |
| Расход тепла на отопление, ккал/час | 116200 |
| Расход тепла на вентиляцию, ккал/час | 303000 |
| Расход тепла на тепловую завесу, ккал/час | 110000 |
| Расход тепла на горячее водоснабжение, ккал/час | 33000 |
| Потребная мощность электроэнергии на освещение и силовое электрооборудование, квт | 170 |
| Количество телефонов | 20 |
| Количество радиоточек | 29 |

**Конструкции и отделка**

Фундаменты — сборные ж.б. башмаки, ленточные, монолитные.
Стены — панели из легкого бетона (основное решение), панели из ячеистого бетона (вариант),
Колонны, ригели — сборные железобетонные по серии 1.020
Перекрытие, покрытие — сборные железобетонные из тяжелого бетона
Лестницы — сборные железобетонные
Перегородки — сборные гипсобетонные, кирпичные.
Полы — мозаичные, линолеум, керамическая плитка, бетонные
Кровля — плоская, совмещенная, с внутренним водостоком.
Окна, двери — деревянные
Витражи — алюминиевые
Внутренняя отделка — масляная и клеевая покраска, глазурованная плитка
Наружная отделка — панели с облицовочным слоем из мраморной крошки и штукатурка с мраморной крошкой кирпичных стен

**Инженерное оборудование**

Отопление, вентиляция
Водопровода, канализация
Горячее водоснабжение
Электрооборудование, устройства связи
Автоматизация санитарно-технических устройств

Согласовано:
ГИП ОК Ширинаков
ГИП ВК Гурьянов
ГИП СС Просторин
ГИП Технол. Кирилова
ГИП Механ. Выгодчина
ГИП Электр. Протянин

Инв. № подл. | Подпись и дата | Взам. инв. №

Привязан

Инв. №

| | | |
|---|---|---|
| Рук. маст | Губаревич | |
| Гл. инж. м. | Станулевич | |
| Гл. арх. пр. | Мордвинцева | |
| Гл. инж. пр. | Казарян | |
| Рук. гр. арх | Огрызко | |
| Разраб | Соколовский | |
| Пров. | Огрызко | |

282-1-154-АС1

Дом быта на 100 рабочих мест

| Стадия | Лист | Листов |
|---|---|---|
| Р | 4 | |

Лист привязки (начало)

ЦНИИЭП г. Москва — Торгово-бытовых зданий и туристских комплексов

17267-01

Типовой проект 282-1-154 Альбом I

## ЭКСПЛИКАЦИЯ ПОМЕЩЕНИЙ

| ПОМ. | НАИМЕНОВАНИЕ | ПЛОЩАДЬ, м² |
|---|---|---|
| | 1 этаж | |
| 1 | Тамбуры главных входов | 11,00 |
| 2 | Салоны | 141,39 |
| 3 | Мастерская ремонта обуви | 26,22 |
| 4 | Цех ремонта радио и телеаппаратуры | 73,38 |
| 5 | Мастерская ремонта бытовой техники и металлоизделий | 38,43 |
| 6 | Кладовая радио и телеаппаратуры | 15,05 |
| 7 | Кладовая приемного пункта СБТ | 17,76 |
| 8 | Кладовая обуви | 14,68 |
| 9 | Склад пункта проката | 91,69 |
| 10 | Кладовая ремонта радио и телеаппаратуры | 58,19 |
| 11 | Мастерская ремонта часов | 13,86 |
| 12 | Комната почасового проката музыкальных инструментов | 27,93 |
| 13 | Отделение срочной химчистки на 80 кг/см | 93,58 |
| 14 | Кладовая химчистки | 9,12 |
| 15 | Техническое помещение | 14,63 |
| 16 | Помещение воздушно-тепловой завесы | 15,93 |
| 17 | Тепловой пункт, венткамера и водомерный узел | 58,26 |
| 18 | Женский гардероб | 20,20 |
| 19 | Мужской гардероб | 18,76 |
| 20 | Душевые | 6,06 |
| 21 | Буфет персонала на 24 посадочных места | 42,67 |
| 22 | Подсобная буфета | 11,50 |
| 23 | Моечная | 8,64 |
| 24 | Кладовая химикатов | 14,05 |
| 25 | Электрощитовая | 10,92 |
| 26 | Ремонтно-механическая мастерская | 17,83 |

## ПРОДОЛЖЕНИЕ

| ПОМ. | НАИМЕНОВАНИЕ | ПЛОЩАДЬ, м² |
|---|---|---|
| 27 | Комната выездных мастеров | 19,63 |
| 28 | Кладовая бюро обслуживания | 12,10 |
| 29 | Компрессорная | 12,71 |
| 30 | Кладовая уборочного инвентаря | 2,01 |
| 31 | Мусорокамера | 4,61 |
| 32 | Уборные | 9,55 |
| 33 | Тамбуры служебные | 9,02 |
| 34 | Вестибюль | 9,89 |
| 35 | Коридор | 132,92 |
| 36 | Примерочная кабина | 2,01 |
| 37 | Лестница 1 | 17,33 |
| 38 | Лестница 2 | 17,89 |
| 39 | Лестница 3 | 17,61 |
| | | |
| | 2 этаж | |
| 40 | Холл | 18,2 |
| 41 | Салоны | 171,34 |
| 42 | Педикюрный кабинет | 5,98 |
| 43 | Кабинет косметики | 10,26 |
| 44 | Мужской зал парикмахерской | 30,63 |
| 45 | Подсобное помещение | 18,22 |
| 46 | Женский зал парикмахерской | 60,10 |
| 47 | Кладовая парикмахерской | 9,22 |
| 48 | Отделение мойки и окраски волос | 11,14 |
| 49 | Отделение ретуши и окончательной обработки | 11,06 |
| 50 | Участок печати | 12,37 |
| 51 | Проявочная | 6,73 |
| 52 | Кладовая фотографии | 6,73 |
| 53 | Съемочный зал фотографии | 57,55 |

## ПРОДОЛЖЕНИЕ

| ПОМ. | НАИМЕНОВАНИЕ | ПЛОЩАДЬ, м² |
|---|---|---|
| 54 | Кабина переварядки | 1,96 |
| 55 | Венткамеры | 32,93 |
| 56 | Скорняжное отделение | 8,43 |
| 57 | Участок срочного ремонта трикотажных изделий | 29,95 |
| 58 | Раскройное отделение | 46,42 |
| 59 | Комната сменного мастера | 16,85 |
| 60 | Участок запуска | 19,09 |
| 61 | Отделение утепляющих прокладок | 17,53 |
| 62 | Склад готовой продукции ателье | 38,61 |
| 63 | Кладовая трикотажа | 12,70 |
| 64 | Склад материалов ателье | 24,22 |
| 65 | Цех изготовления и ремонта одежды | 218,37 |
| 66 | Отделение отделки | 18,23 |
| 67 | Женский гардероб персонала | 50,59 |
| 68 | Душевая | 1,62 |
| 69 | Кладовая парикмахерской | 11,57 |
| 70 | Кабинет директора | 17,83 |
| 71 | Контора | 19,71 |
| 72 | Комната отдыха персонала | 24,74 |
| 73 | Кладовая уборочного инвентаря | 1,73 |
| 74 | Комната личной гигиены | 4,91 |
| 75 | Уборные | 10,42 |
| 76 | Коридор | 137,27 |
| 77 | Машинное отделение лифтов | 36,94 |

Привязан

Инв. №

| | | |
|---|---|---|
| Рук. маст. | Рубаревич | |
| Рл. инж. м. | Станулевич | |
| Рл. арх. пр. | Мордвинцева | |
| Рл. юск. пр. | Казарян | |
| Рук. гр. арх. | Оррызко | |
| Разраб. | Соколовская | |
| Пров. | Оррызко | |

282-1-154-АС1

Дом быта на 100 рабочих мест

Лист привязки (окончание)

| Стадия | Лист | Листов |
|---|---|---|
| Р | 5 | |

ЦНИИЭП г. Москва

Торгово-бытовых зданий Туркестанской Комплексной

П367-01

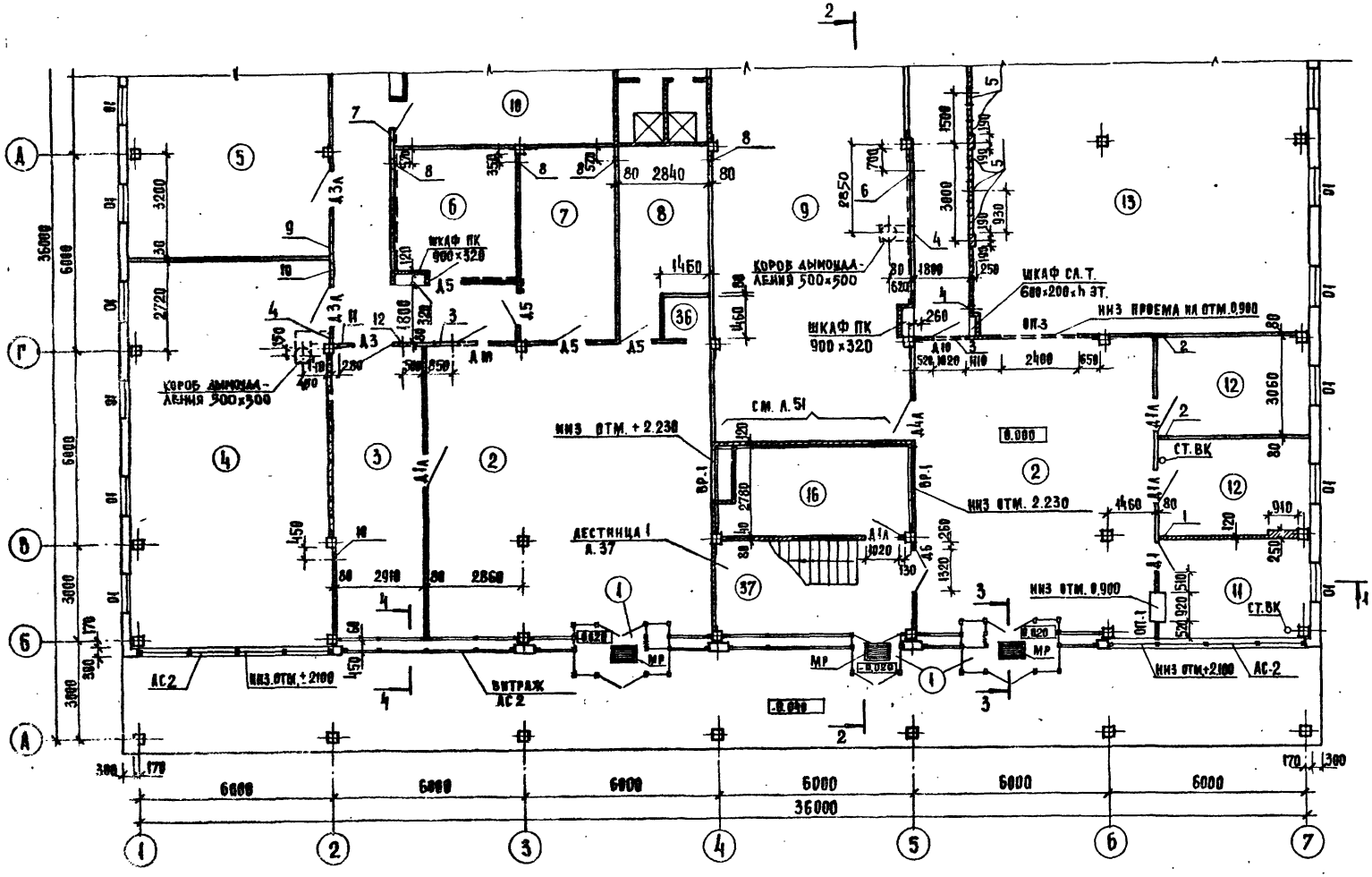


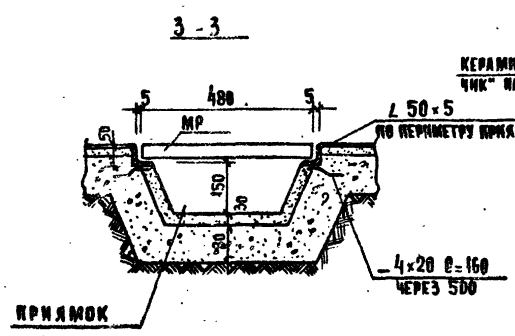


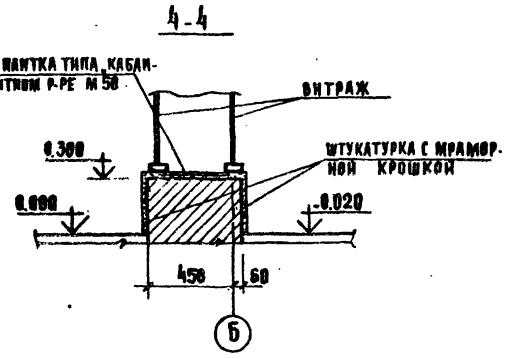


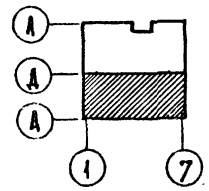


1. За условную отметку 0.000 принята отметка чистого пола 1го этажа.
2. Наружные кирпичные стены ниже отметки гидроизоляции выкладывать из обыкновенного глиняного кирпича пластического прессования /ГОСТ 530-71*/ марки 100 на цементном растворе марки М 50. Выше гидроизоляции – из глиняного пустотелого кирпича пластического прессования с объемной массой кирпича не более 1450 кгс/м³ (класс „Б", ГОСТ 6316-74) марки 75 на растворе марки 25.
3. Внутренние стены и перегородки выполнять из полнотелого кирпича марки 75 на растворе марки 25 и из сборных гипсобетонных панелей.
4. Типовые детали крепления гипсобетонных и кирпичных перегородок к примыкающим конструкциям принять по серии 2.230-1 вып. 5 и 10
5. Швы между колоннами и примыкающими к ним кирпичными стенами толщиной 250 мм должны быть тщательно заделаны.
6. Электрониши и шкафы ПК после монтажа оборудования снизу заложить кирпичом, выше зашить асбоцементными листами по деревянному каркасу пропитанному антипиренами
7. Ниши слабых токов после установки дверцы Ч4-1 зашить снаружи асбоцементными листами.
8. Устройство чистых полов производить после установки перегородок и прокладки в полу всех инженерных коммуникаций.
9. Экспликацию отверстий см. А. 10
10. Короб дымоудаления оштукатурить по сетке /δ = 25 мм/

| | | | |
|---|---|---|---|
| ГИП | Шифр | 282-1-154-АС1 | |
| Гл.инж.проекта | Лепский | | |
| Рук.маст. | Губаревич | | |
| Гл.инж.пр. | Станулевич | | |
| ГАП | Мордвинцева | Дом быта на 100 рабочих мест | Стадия: Р; Лист: 6; Листов: |
| ГИП | Казаран | | |
| Рук.гр.арх. | Огрызко | | |
| Разраб. | Соколовская | План 1 этажа в осях А-Д | ЦНИИЭП торгово-бытовых зданий и туристских комплексов г. Москва |
| Провер. | Огрызко | | |

Привязан

Инв. №

17267-01

Типовой проект 282-1-154 Альбом X

ГКП ЗА ГКП ВК ГКП ОВ ГКП ЭМ ГКП ГВС ГКП МЕХАН. ГКП ТМ

Инв. № подл. | Подпись и дата | Взам. инв. №

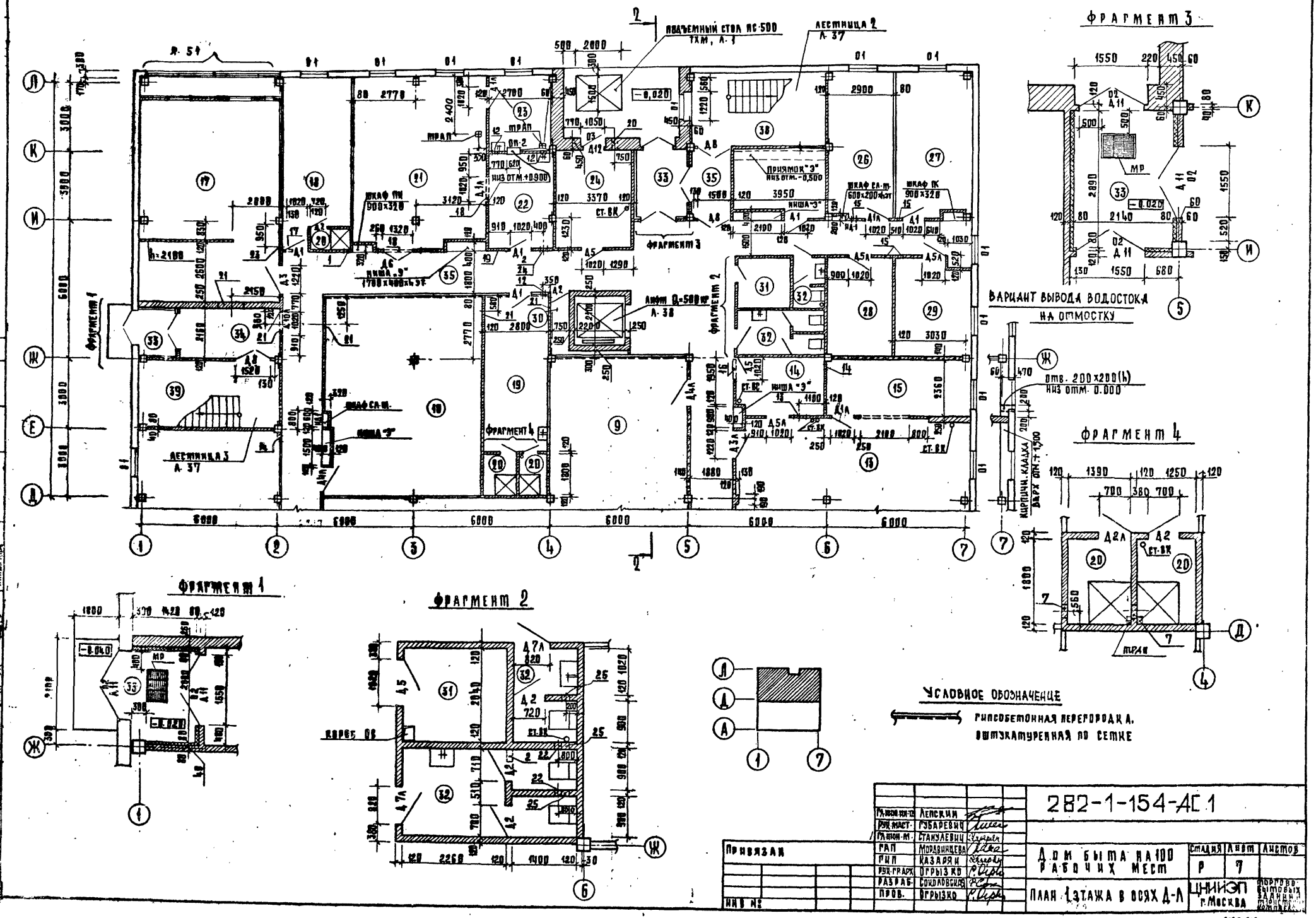
Типовой проект 282-1-154 Альбом I
Подъемный стол ПС-500 ТХМ, А-1
Лестница 2 А-37
Лестница 3 А-37
Фрагмент 1
Фрагмент 2
Фрагмент 3
Фрагмент 4
Вариант вывода водостока на отмостку
Отв. 200х200(h) низ отм. 0.000
Кирпичн. кладка верх отм. +1,500
Условное обозначение
Гипсобетонная перегородка, оштукатуренная по сетке
Привязан
Инв. №
Лепский
Губаревич
Станулевич
Мордвинцева
Казарян
Огрызко
Соколовская
Огрызко
282-1-154-АС1
Дом быта на 100 рабочих мест
План 1 этажа в осях Д-Л
Стадия Р
Лист 7
Листов
ЦНИИЭП г. Москва
Торгово-бытовых зданий и туристских комплексов
17267-01

Типовой проект 282-1-154 Альбом I

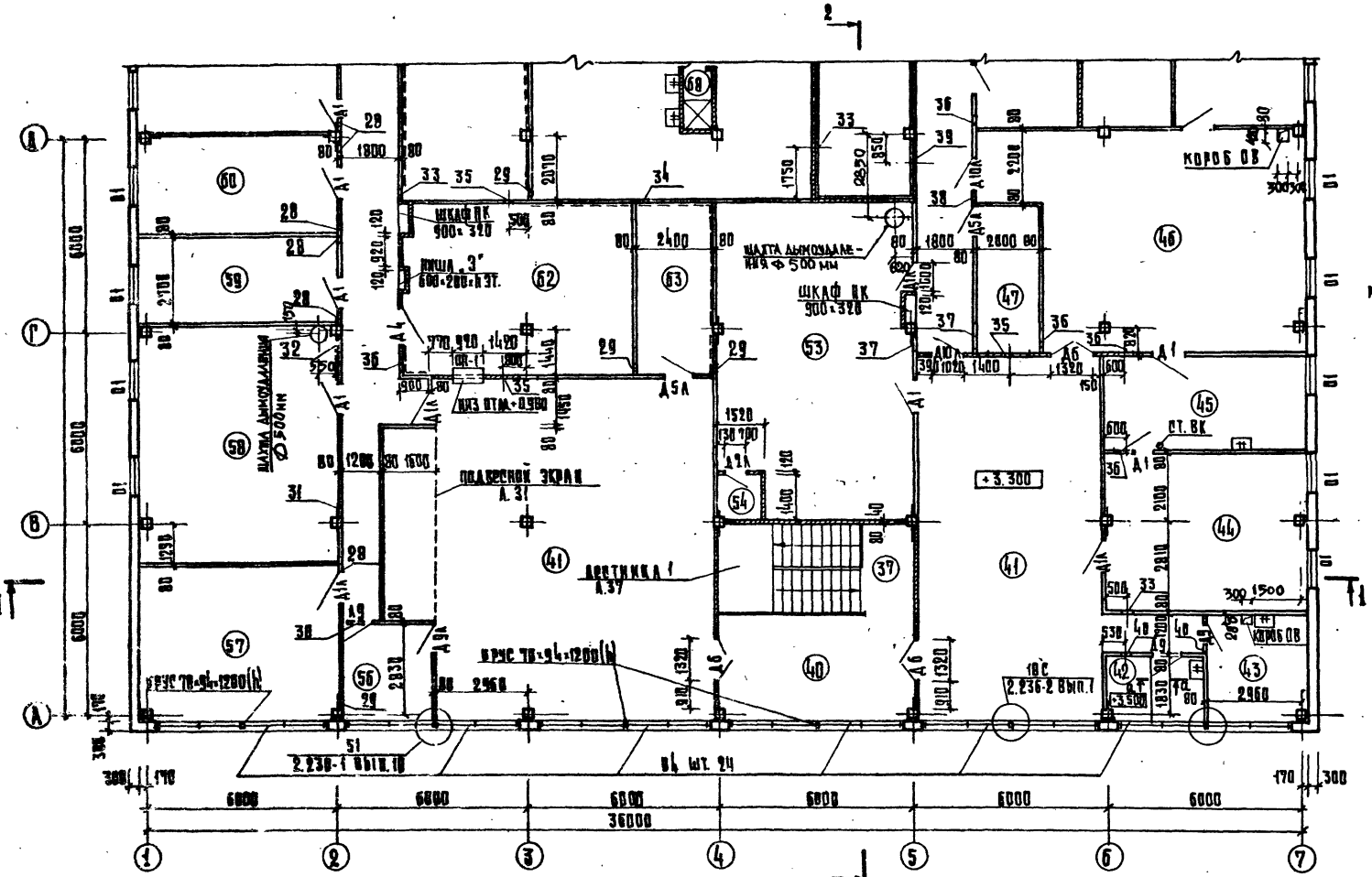


Фрагмент 1

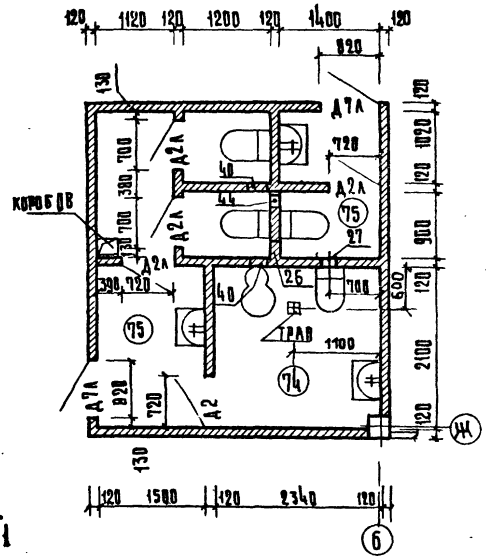


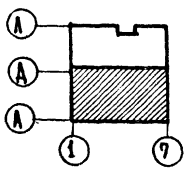

Условное обозначение

гипсобетонная перегородка, оштукатуренная по сетке

Фрагмент 2

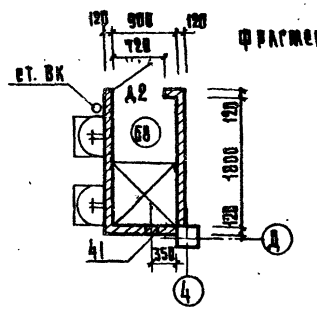


а-а

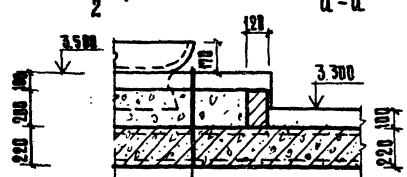


| | |
|---|---|
| ПОЛ | 100 мм |
| КЕРАМЗИТОБЕТОН $\gamma$=600 кгс/м² | 200 мм |
| Ж.Б. ПЛИТА ПЕРЕКРЫТИЯ | 220 мм |

| | | |
|---|---|---|
| ГЛ. ИНЖ. ПРОЕКТА | Л.Е. ПЕКИН | |
| РУК. МАСТ. | РУБЕНОВИЧ | |
| ГЛ. ИНЖ. М. | СТАНУЛЕВИЧ | |
| ГАО | МОРДВИНЦЕВА | |
| ГИП | КАЗАРЯН | |
| РУК. ГР. АРХ. | ОГРЫЗКО | |
| РАЗРАБ. | СОКОЛОВСКАЯ | |
| ПРОВ. | ОГРЫЗКО | |

ПРИВЯЗАН

ИНВ. №

КОПИРОВАЛ ГАВРИЛИНА

282-1-154-АС1

Дом быта на 100 рабочих мест

План 2 этажа в осях А-Д

| СТАДИЯ | ЛИСТ | ЛИСТОВ |
|---|---|---|
| Р | 8 | |

ЦНИИЭП торгово-бытовых зданий и туристских комплексов г. Москва

Формат 22

17267-01

Типовой проект 282-1-154 Альбом I

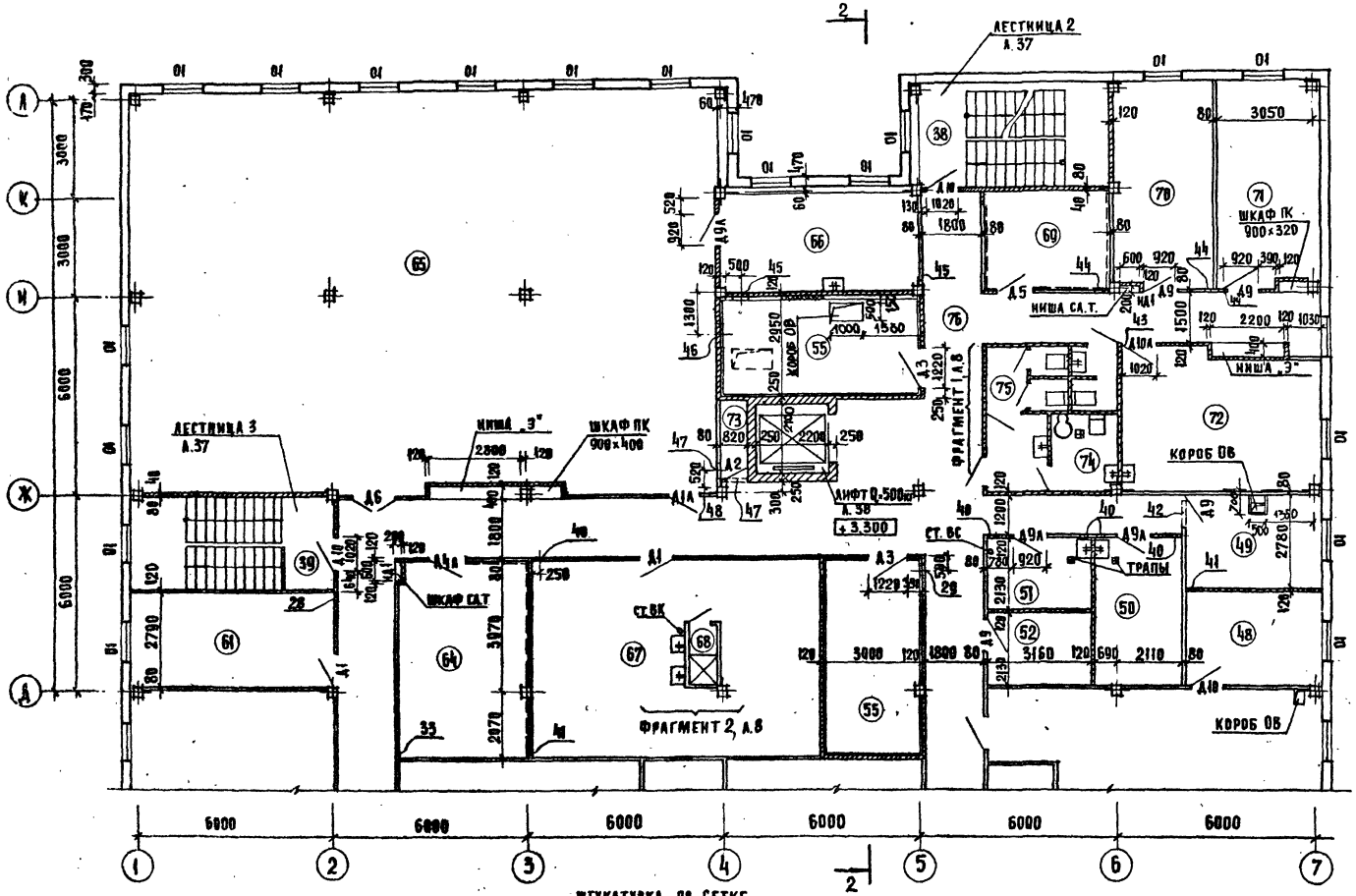


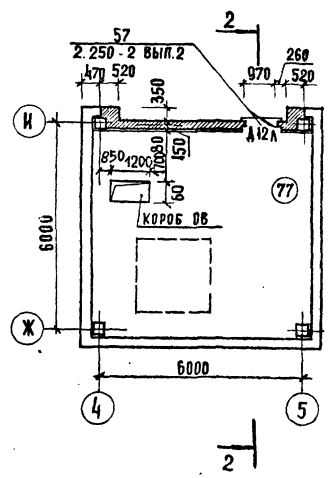


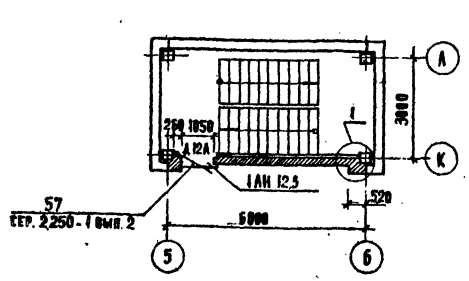


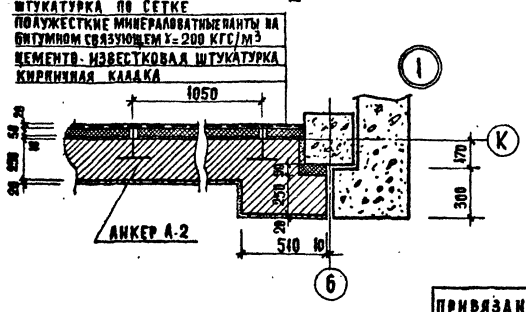


Утепление кирпичной стены по оси И на отм.6,90 дается только для температуры наружного воздуха -30°, -40° (по типу узла 1)

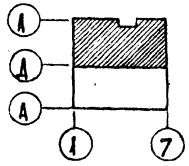

| | | | |
|---|---|---|---|
| ГИП | Зд | Шнайдков | |
| ГИП | СС | Привезенцев | |
| ГИП | МЕХАН. | Пригоровский | |
| ГИП | ОВ | Курченко | |
| ГИП | ВК | Кириллова | |
| Гл.инж.проекта | | Малыгина | |
| Гл.инж.пр. | | Богданов | |
| Нач.сект. | | Шишкова | |
| Нач.сект. | | Шишкова | |
| Гл.инж.пр. | | Богданов | |

| | | | |
|---|---|---|---|
| Гл.инженер | Лепский | | |
| Рук.маст | Губаревич | | |
| Гл.инж.м | Станулевич | | |
| ГАП | Мордвинцева | | |
| ГИП | Казарян | | |
| Рук.гр.арх. | Огрызко | | |
| Разраб. | Соколовская | | |
| Пров. | Огрызко | | |

Привязан

Инв. №

282-1-154-АС1

ДОМ БЫТА НА 100 РАБОЧИХ МЕСТ

План 2 этажа в осях Д-А

| Стадия | Лист | Листов |
|---|---|---|
| Р | 9 | |

ЦНИИЭП торгово-бытовых зданий и туристских комплексов г. Москва

Типовой проект 282-1-154 Альбом I

Согласовано

Инв. № подл. | Подпись и дата | Взам. инв. №

## Спецификация элементов планов

Таблица 1

| Марка, поз. | Обозначение | Наименование | Кол. | Масса ед., кг | Примеч. |
|---|---|---|---|---|---|
| | | Изделия деревянные | | | |
| | | Оконные блоки | | | |
| О1 | Сер. 1.236-6 вып.1 | ОС-12-12 | 51 | | |
| О2 | 282-1-154-ИД | Ф1 | 5 | | |
| О3 | Сер. 1.136-3 вып.1 | ОС 06-09 | 1 | | |
| О4 | Сер. 1.236-6 вып.1 | ОС 12-13.5в | 24 | | |
| | | Дверные блоки | | | |
| Д1 | Сер. 1.136-10 | ДГ-21-10 | 14 | | |
| Д1А | то же | ДГ 21-10А | 13 | | |
| Д2 | " | ДГ 21-7 | 8 | | |
| Д2А | " | ДГ 21-7А | 7 | | |
| Д3 | " | ДГ 21-12 | 4 | | |
| Д3А | " | ДГ 21-12А | 3 | | |
| Д4 | Сер. 1.236-5 в.1 | ДП 1.06 | 1 | | |
| Д4А | то же | ДП 1.06А | 4 | | |
| Д5 | " | ДП 1.07 | 8 | | |
| Д5А | " | ДП 1.07А | 5 | | |
| Д6 | Сер. 1.136-10 | ДО 21-13 | 6 | | |
| Д7А | то же | ДГ 21-8А | 4 | | |
| Д8 | " | ДО 24-15 | 3 | | |
| Д9 | " | ДГ 21-9 | 6 | | |
| Д9А | " | ДГ 21-9А | 5 | | |
| Д10 | " | ДО 21-10 | 5 | | |
| Д10А | " | ДО 21-10А | 4 | | |
| Д11 | Сер. 1.136-11 | ДН-20.7.7-11Б | 5 | | |
| Д12 | то же | ДС 28-9-У | 1 | | |
| Д12А | " | ДС 20-9-УА | 2 | | |
| | | Разные изделия | | | |
| ОП-1 | 282-1-154-ИД | окно приема и выдачи | 2 | | |
| ОП-2 | то же | передаточное окно | 1 | | |
| ИД-1 | " | дверца шкафа слабо- | | | |
| | | точных устройств | 5 | | |
| ПК | " | Шкаф пожарного крана | 8 | | |
| ВР-1 | " | вентиляционная решетка | 6 | | |
| | | | | | |
| | | Подоконные доски | | | |
| | Сер. 1.136-2 | ДО 13-15 | 63 | | |
| | то же | ДО 14-15 | 12 | | |
| | | Металлические изделия | | | |
| МР | КК-03-03 Альбом 71-64 | Решетки для вытирания ног | 5 | | |
| ОП-3 | 282-1-154-ИМ | ограждение металличес- | 2 | | |
| | | кое раздвижное | | | |

Таблица 2

## Экспликация отверстий

| Тип отв. | Размеры, мм b | Размеры, мм h | Отм. низа, м. | Назначение |
|---|---|---|---|---|
| 1 | 150 | 150 | 2.800 | вентиляция |
| 2 | 300 | 300 | 2.650 | то же |
| 3 | 1255 | 220 | 2.700 | " |
| 4 | 300 | 300 | 2.450 | " |
| 5 | 600 | 450 | 2.400 | " |
| 6 | 600 | 350 | 2.400 | " |
| 7 | 300 | 300 | 2.680 | " |
| 8 | 600 | 300 | 2.450 | " |
| 9 | 440 | 200 | 2.500 | " |
| 10 | 615 | 220 | 2.500 | " |
| 11 | 300 | 400 | 2.580 | " |
| 12 | 200 | 200 | 2.700 | " |
| 13 | 600 | 700 | 2.280 | " |
| 14 | 200 | 200 | 2.500 | " |
| 15 | 150 | 150 | 2.550 | " |
| 16 | 900 | 750 | 2.200 | " |
| 17 | 150 | 150 | 2.400 | " |
| 18 | 1900 | 220 | 2.400 | " |
| 19 | 600 | 300 | 2.650 | " |
| 20 | 300 | 300 | 2.500 | " |
| 21 | 1100 | 550 | 2.150 | " |
| 22 | 150 | 150 | 2.800 | " |
| 23 | 150 | 150 | 2.000 | водопровод и канализация |
| 24 | 100 | 100 | 2.000 | то же |
| 25 | 100 | 100 | 0.000 | " |

Продолжение таблицы 2

| Тип отв. | Размеры, мм b | Размеры, мм h | Отм. низа, м. | Назначение |
|---|---|---|---|---|
| 26 | 200 | 200 | 3.380 | водопровод и канализация |
| 27 | 150 | 150 | 3.300 | то же |
| 28 | 200 | 200 | 5.800 | Вентиляция |
| 29 | 300 | 300 | 5.750 | то же |
| 30 | 500 | 300 | 5.980 | " |
| 31 | 440 | 200 | 5.700 | " |
| 32 | 440 | 200 | 5.800 | " |
| 33 | 300 | 300 | 5.980 | " |
| 34 | 150 | 150 | 5.800 | " |
| 35 | 1240 | 200 | 5.800 | " |
| 36 | 500 | 300 | 5.980 | " |
| 37 | 800 | 300 | 5.980 | " |
| 38 | 440 | 200 | 6.000 | " |
| 39 | 500 | 300 | 5.700 | " |
| 40 | 200 | 200 | 6.000 | " |
| 41 | 150 | 150 | 5.850 | " |
| 42 | 980 | 300 | 5.750 | " |
| 43 | 150 | 150 | 6.000 | " |
| 44 | 150 | 150 | 6.100 | " |
| 45 | 700 | 200 | 5.800 | " |
| 46 | 700 | 550 | 5.500 | " |
| 47 | 600 | 450 | 5.600 | " |
| 48 | 350 | 250 | 6.030 | " |

Привязан

Инв. №

| | | | |
|---|---|---|---|
| Рук. маст. | Губаревич | | |
| Гл. инж. м. | Стамулевич | | |
| С.А.П. | Мордвинцев | | |
| Гип | Казарян | | |
| Рук. гр. арх. | Огрызко | | |
| Разраб. | Соколовская | | |
| Пров. | Огрызко | | |

282-1-154-АС1.

Дом быта на 100 рабочих мест

| Стадия | Лист | Листов |
|---|---|---|
| Р | 10 | |

Спецификация элементов планов, экспликация отверстий

ЦНИИЭП торгово-бытовых зданий и туристских комплексов г. Москва

Копировал Гаврилина

Формат А2

77567-04

Типовой проект 282-1-154 Альбом I

## ПЛАН КРЫШИ

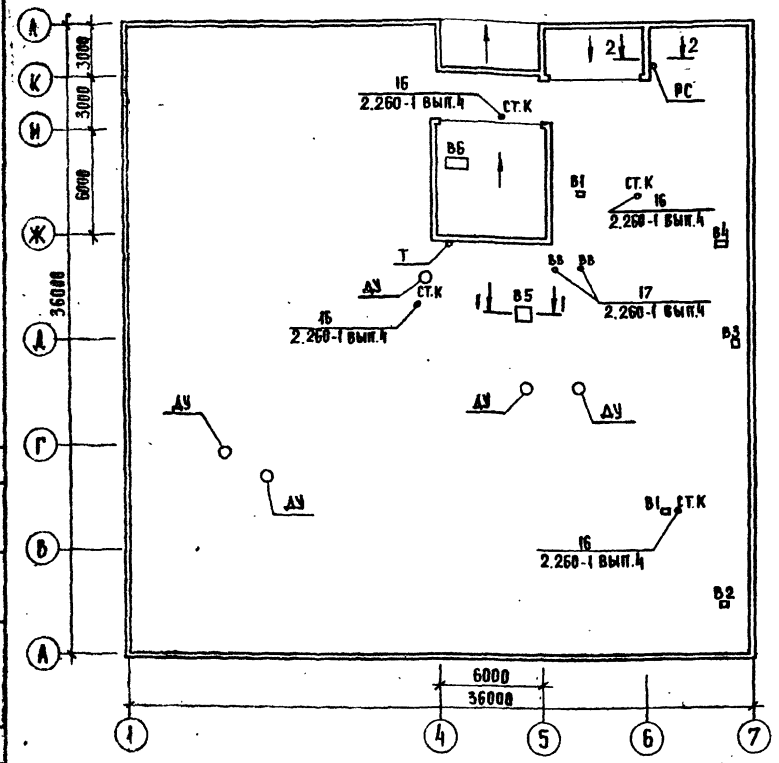


## 1-1

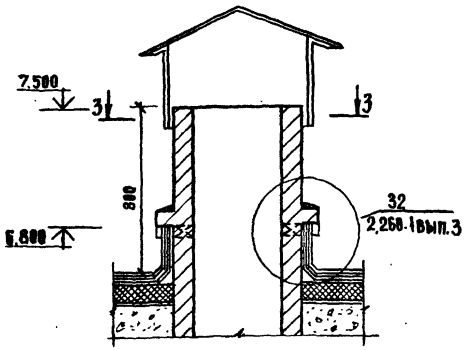


## 3-3

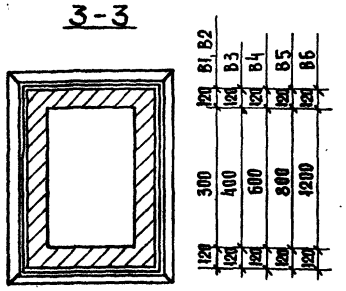


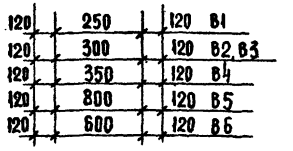


## 2-2

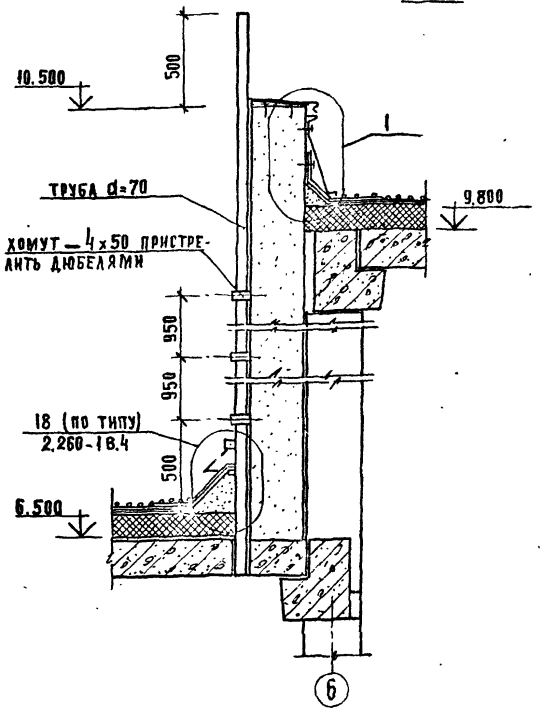


## СПЕЦИФИКАЦИЯ ЭЛЕМЕНТОВ КРЫШИ

| МАРКА ПОЗ. | ОБОЗНАЧЕНИЕ | НАИМЕНОВАНИЕ | КОЛ. | МАССА, ЕД., КГ | ПРИМЕЧ. |
|---|---|---|---|---|---|
| | 2.260-1 вып.3 | ПАТРУБОК ММ4 | 4 | 36,06 | |
| | | ГОСТ 8732-70* | | | |
| | | Труба d=70, l=4700 | 2 | 76,14 | |
| | | ГОСТ 103-76 | | | |
| | | -4×50, l=1,8 п.м. | - | 2,86 | |

1. ДО УКЛАДКИ СЛОЯ УТЕПЛИТЕЛЯ НЕОБХОДИМО ПРОЛОЖИТЬ ВСЕ ЭЛЕКТРОТЕХНИЧЕСКИЕ И СЛАБОТОЧНЫЕ УСТРОЙСТВА.
2. ШАХТЫ ДЫМОУДАЛЕНИЯ ПРИНЯТЬ ПО СЕРИИ 1.494-36 в. 1-3 /ШД 0000-03 и ШД 0000-06/.

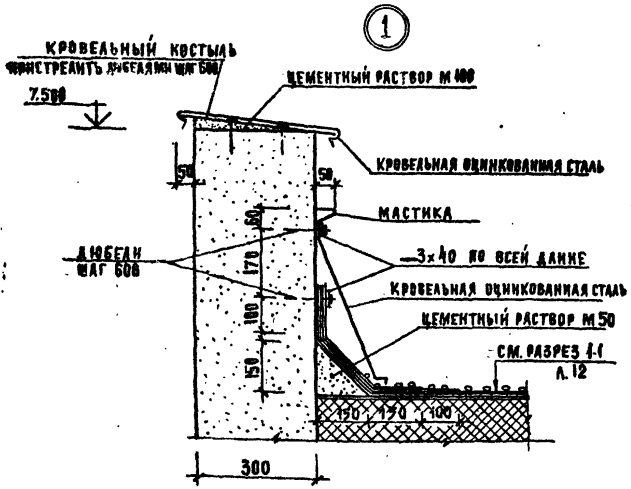


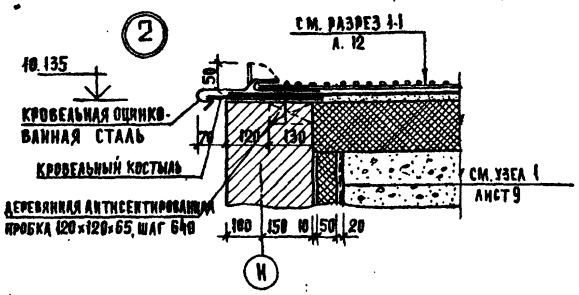


## УСЛОВНЫЕ ОБОЗНАЧЕНИЯ

| | | | |
|---|---|---|---|
| В1 | - ВЕНТШАХТА 1 | ВВ | - ВОРОНКА ВОДОСТОЧНАЯ |
| В2 | - ВЕНТШАХТА 2 | Р.С. | - РАДИОСТОЙКА |
| В3 | - ВЕНТШАХТА 3 | СТ.К | - СТОЯК КАНАЛИЗАЦИОННЫЙ |
| В4 | - ВЕНТШАХТА 4 | Т | - ТЕЛЕАНТЕННА |
| В5 | - ВЕНТШАХТА 5 | ДУ | - ШАХТА ДЫМОУДАЛЕНИЯ |
| В6 | - ВЕНТШАХТА 6 | | |

ПРИВЯЗАН

ИНВ. №

| | | |
|---|---|---|
| РУК. МАСТ. | ГУБАРЕВИЧ | |
| ГЛ. ИНЖ. М. | СТАНУЛЕВИЧ | |
| ГАП | МОРДВИНЦЕВА | |
| ГИП | КАЗАРЯН | |
| РУК. ГР. ИНЖ. | РОГАЧЕВА | |
| РУК. ГР. АРХ. | ОГРЫЗКО | |
| РАЗРАБ. | СОКОЛОВСКАЯ | |
| ПРОВ. | РОГАЧЕВА | |

282-1-154-АС1

ДОМ БЫТА НА 100 РАБОЧИХ МЕСТ

| СТАДИЯ | ЛИСТ | ЛИСТОВ |
|---|---|---|
| Р | 11 | |

ПЛАН КРЫШИ

ЦНИИЭП ТОРГОВО-БЫТОВЫХ ЗДАНИЙ И ТУРИСТСКИХ Г. МОСКВА

СОГЛАСОВАНО:

ГИП ОВ
ГИП ВК
ГИП ЕС
ЧАЛЬНИКИ
ПРОИЗВОДСТВО

ИНВ. № ПОДЛ. | ПОДПИСЬ И ДАТА | ВЗАМ. ИНВ. №

17867-01

# РАЗРЕЗ 1-1

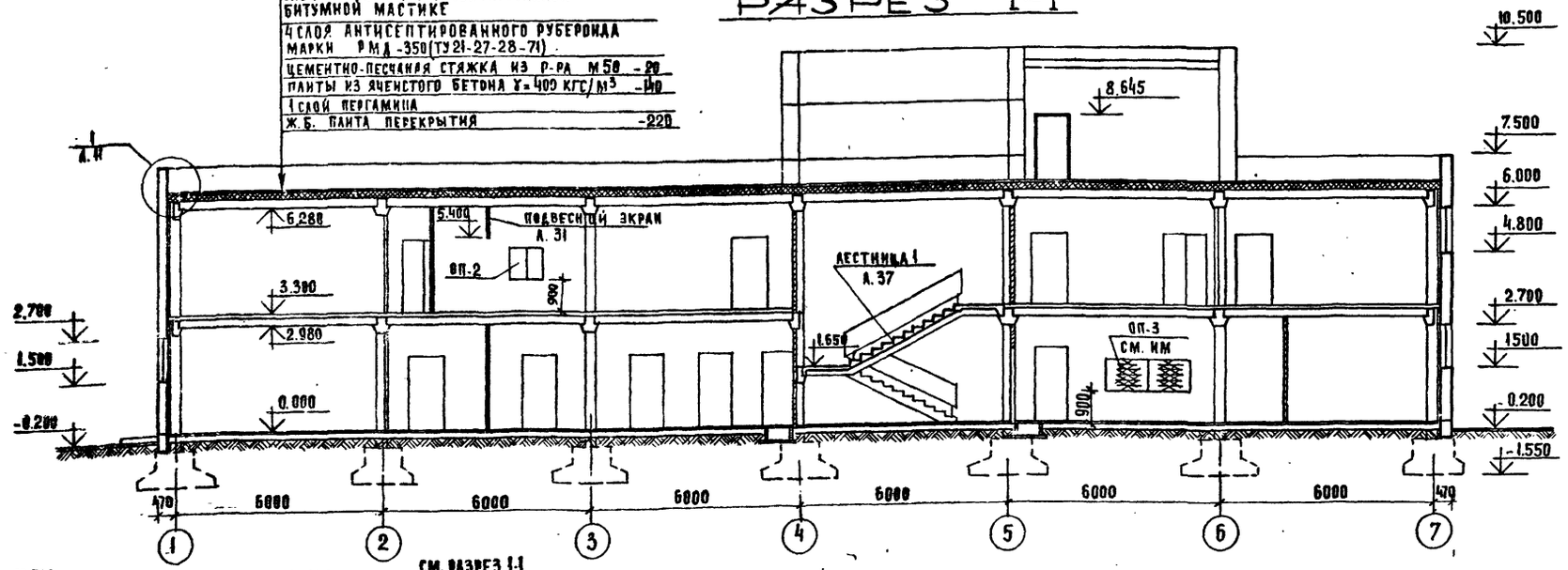


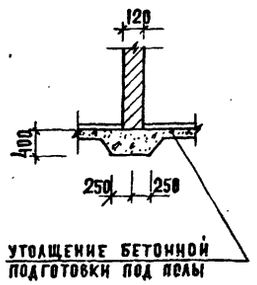


# РАЗРЕЗ 2-2

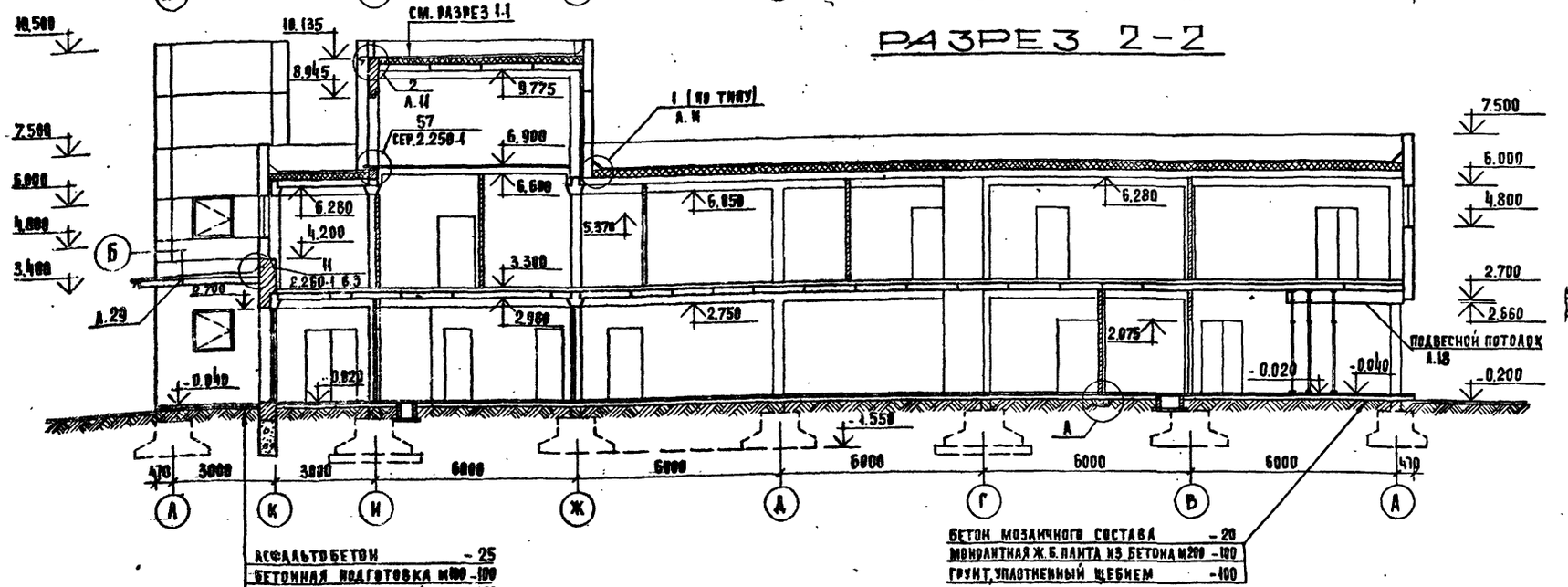


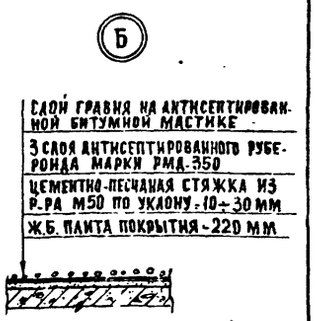


| | | | |
|---|---|---|---|
| РУК. МАСТ | ГУБАРЕВИЧ | | |
| ГЛ. ИНЖ. М | СТАНУЛЕВИЧ | | |
| ГАП | МОРДВИНЬЕВА | | |
| ГИП | КАЗАРЯН | | |
| РУК. ГР. АРХ. | ОГРЫЗКО | | |
| РАЗРАБ. | СОКОЛОВСКАЯ | | |
| ПРОВЕР. | ОГРЫЗКО | | |

ПРИВЯЗАН

ИНВ. №

282-1-154 АС1

ДОМ БЫТА НА 100 РАБОЧИХ МЕСТ

РАЗРЕЗЫ 1-1, 2-2

| СТАДИЯ | ЛИСТ | ЛИСТОВ |
|---|---|---|
| Р | 12 | |

ЦНИИЭП г. Москва — ТОРГОВО-БЫТОВЫХ ЗДАНИЙ И ТУРИСТСКИХ КОМПЛЕКСОВ

17867-01

Типовой проект 282-1-154 Альбом I

ОГЛАС ЗВАНО

ИНВ. № ПОДЛ. | ПОДПИСЬ И ДАТА | ВЗАМ. ИНВ. №

Типовой проект 282-1-154 Альбом I

## ФАСАД 1-7

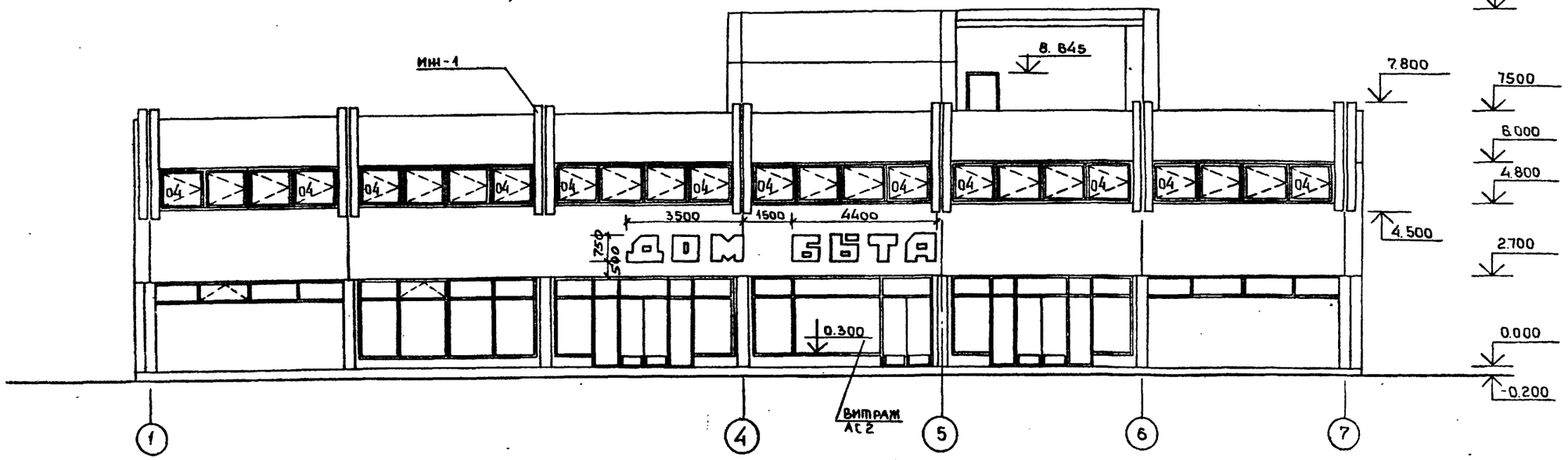


## ФАСАД 7-1

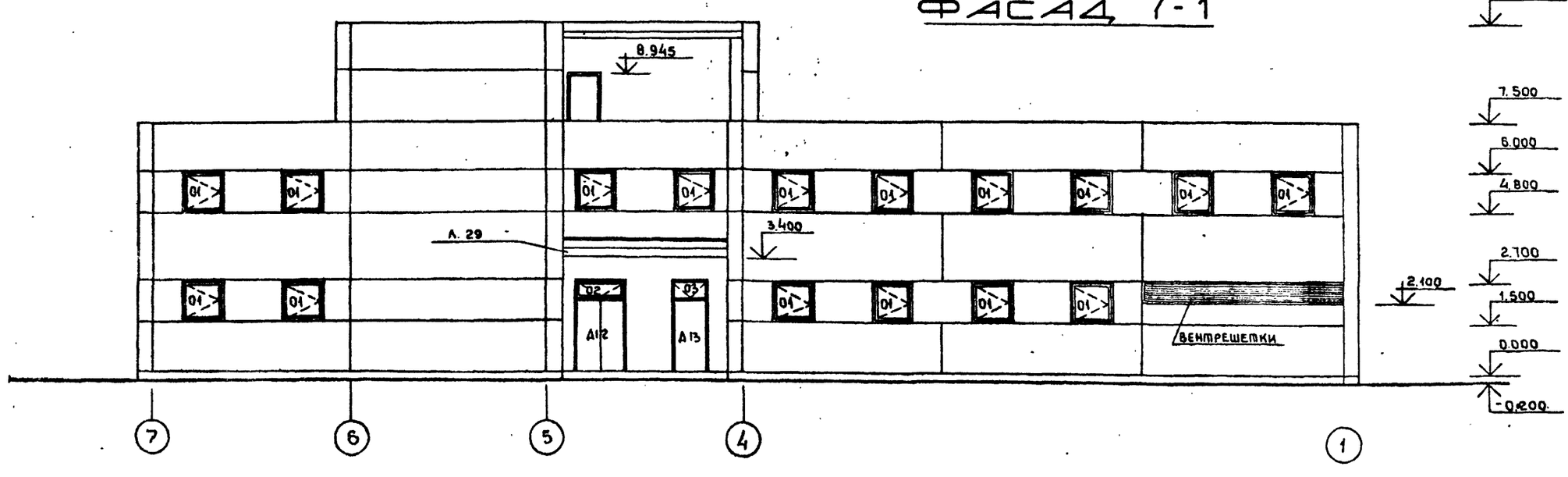


Чертежи рекламы и ее крепление разрабатываются при привязке проекта специализированной организацией. Буквы выполняются объемными, из светопрозрачного материала, подсвет изнутри.

Согласовано:

Инв.№ подл. | Подпись и дата | Взам.инв.№

| | | | |
|---|---|---|---|
| Привязан | | | |
| Инв.№ | | | |
| Рук.маст | Губаревич | | |
| Гл.инж.мас | Станулевич | | |
| Г.А.П | Мордынцева | | |
| Г.И.П | Казарян | | |
| Рук.гр.арх | Огрызко | | |
| Разраб. | Соколовская | | |
| Пров. | Огрызко | | |

282-1-154-АС1

Дом быта на 100 рабочих мест

| Стадия | Лист | Листов |
|---|---|---|
| Р | 13 | |

Фасады 1-7, 7-1

ЦНИИЭП торговых зданий г. Москва

17867-01

Типовой проект 282-1-154 Альбом I

## ФАСАД А-Л

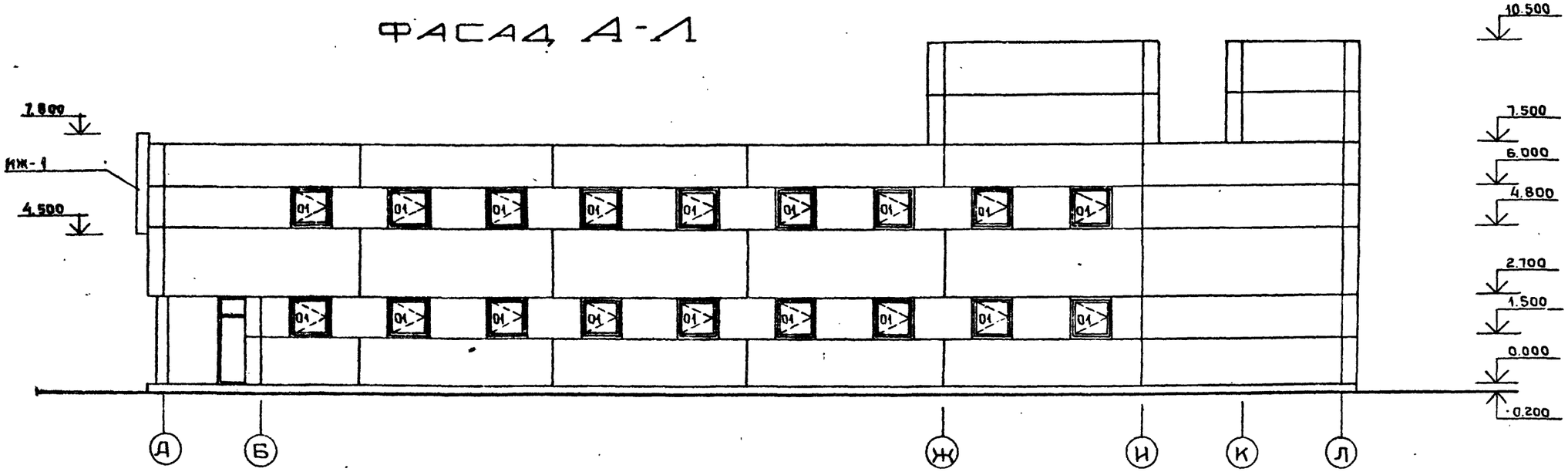


## ФАСАД Л-А

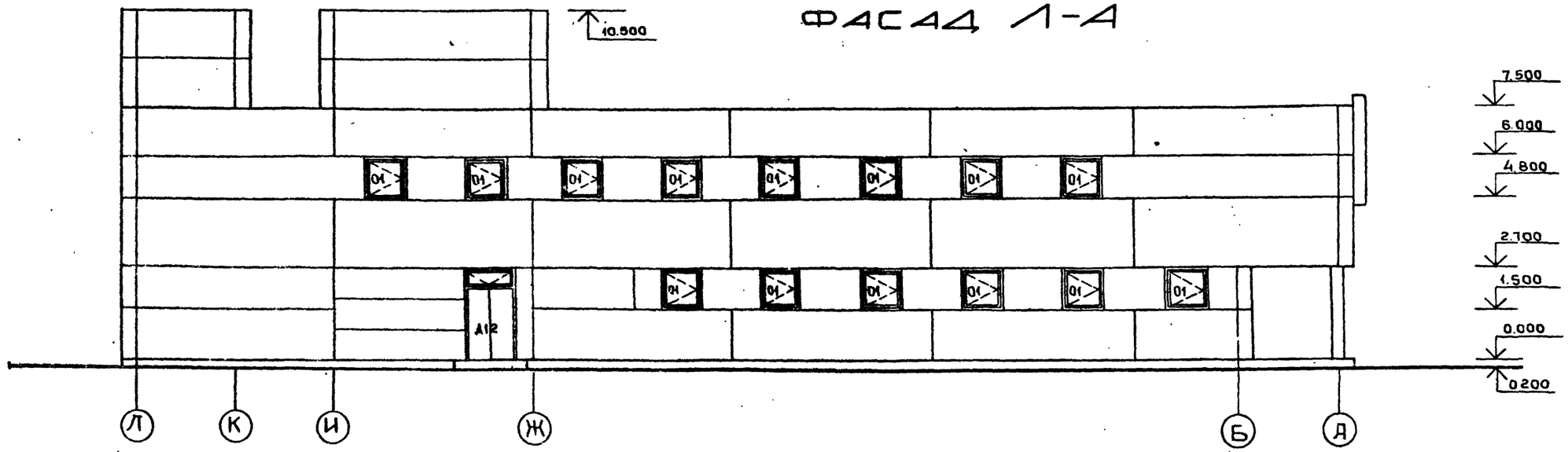


ВЕДОМОСТЬ ОТДЕЛКИ ФАСАДОВ

| ФАСАД | ЭЛЕМЕНТЫ | ОТДЕЛКА | КОЛЕР |
|---|---|---|---|
| 1-7, 7-1, А-Л, Л-А | ЦОКОЛЬ | ОБЛИЦОВКА КЕРАМИЧЕСКОЙ ПЛИТКОЙ ТИПА "КАБАНЧИК" | ТЕМНО-СЕРЫЙ |
| 2-7 | ЦОКОЛЬ ПОД ВИТРАЖОМ | ШТУКАТУРКА С МРАМОРНОЙ КРОШКОЙ | СВЕТЛО-СЕРЫЙ |
| 1-7, 7-1, А-Л, Л-А | ПАНЕЛИ | ОТДЕЛКА ПАНЕЛЕЙ МРАМОРНОЙ КРОШКОЙ В ЗАВОДСКИХ УСЛОВИЯХ | БЕЛЫЙ |
| 5-4, К-Л, Л-К | КИРПИЧНЫЕ УЧАСТКИ СТЕН | ШТУКАТУРКА С МРАМОРНОЙ КРОШКОЙ | БЕЛЫЙ |

Согласовано

Инв. № подл. | Подпись и дата | Взам. инв. №

Привязан

Инв. №

| | | |
|---|---|---|
| Рук. маст. | Тубаревич | |
| Гл. инж. м | Станчулевич | |
| ГАП | Мордвинцева | |
| ГИП | Казарян | |
| Рук. гр. арх. | Отрызко | |
| Разраб. | Соколовская | |
| Пров. | Отрызко | |

282-1-154-АС1

Дом быта на 100 рабочих мест

| Стадия | Лист | Листов |
|---|---|---|
| Р | 14 | |

Фасады А-Л, Л-А

ЦНИИЭП торговых, бытовых зданий и туристских комплексов г. Москва

17867-01

Типовой проект 282-1-154 альбом

| пом. | наименование | площ м² | пол по серии 2.244-1 вып.4 деталь | высота пола мм | покрытие | потолок | стены и перегородки | панель h=1.8м | примечан. |
|---|---|---|---|---|---|---|---|---|---|
| | 1 этаж | | | | | | | | |
| 1 | Тамбуры главных входов | 11.00 | 243 | 140 | терраццо | клеевая окраска | | | |
| 2 | Салоны | 141.39 | 243 | 140 | " | то же | декоративная штукатурка по сетке | | |
| 3 | Мастерская ремонта обуви | 26.22 | 232 | 107 | линолеум | " | клеевая окраска | масляная окраска | |
| 4 | Цех ремонта радио- и | 73.38 | 232 | 107 | " | " | то же | то же | |
| | телеаппаратуры | | | | | | | | |
| 5 | Мастерская ремонта | 38.43 | 232 | 107 | " | " | " | " | |
| | бытовой техники и | | | | | | | | |
| | металлоизделий | | | | | | | | |
| 6 | Кладовая радио- и | 15.05 | 222 | 107 | " | " | " | " | |
| | телеаппаратуры | | | | | | | | |
| 7 | Кладовая приемного | 17.76 | 222 | 107 | " | " | " | " | |
| | пункта СБТ | | | | | | | | |
| 8 | Кладовая обуви | 14.68 | 222 | 107 | " | " | " | " | |
| 9 | Склад пункта проката | 91.69 | 222 | 107 | " | " | " | " | |
| 10 | Кладовая ремонта радио | 58.19 | 222 | 107 | " | " | " | " | |
| | и телеаппаратуры | | | | | | | | |
| 11 | Мастерская ремонта часов | 13.86 | 222 | 107 | " | " | " | | |
| 12 | Комната почасового прока | 27.93 | 222 | 107 | " | " | " | | |
| | та музыкальных инстру | | | | | | | | |
| | ментов | | | | | | | | |
| 13 | Отделение срочной хим | 93.58 | 243 | 140 | мозаичный | водоэмульсионная окраска | водоэмульсионная окраска | глазурованная плитка | |
| | чистки на 80 кг/см | | | | | | | | |
| 14 | Кладовая химчистки | 9.12 | 222 | 107 | линолеум | то же | то же | | |
| 15 | Техническое помещение | 14.63 | 243 | 140 | мозаичный | " | " | | |
| 16 | Помещение воздушно | 15.93 | 245 | 100 | бетонный | известковая побелка | известковая побелка | | |
| | тепловой завесы | | | | | | | | |
| 17 | Тепловой пункт, вентка | 58.26 | 245 | 100 | " | то же | то же | | |
| | мера и водомерный узел | | | | | | | | |
| 18 | Женский гардероб | 20.20 | 222 | 107 | линолеум | клеевая окраска | клеевая окраска | масляная окраска | |
| 19 | Мужской гардероб | 18.76 | 222 | 107 | " | то же | то же | то же | |
| 20 | Душевые | 6.06 | 250 | 158 | керамическая плитка | известковая побелка | известковая побелка | глазурованная плитка | |
| 21 | Буфет персонала на 24 | 42.67 | 222 | 107 | линолеум | клеевая окраска | масляная окраска | | |
| | посадочных места | | | | | | | | |
| 22 | Подсобная буфета | 11.50 | 250 | 158 | керамическая плитка | водоэмульсионная окраска | водоэмульсионная окраска | глазурованная плитка | |
| 23 | Моечная | 8.64 | 250 | 158 | тоже | то же | то же | то же | |
| 24 | Кладовая химикатов | 14.05 | 245 | 100 | бетонный | известковая побелка | известковая побелка | | |
| 25 | Электрощитовая | 10.92 | 245 | 100 | " | тоже | то же | | |
| 26 | Ремонтно-механическая | 17.83 | 232 | 107 | линолеум | клеевая окраска | клеевая окраска | масляная окраска | |
| | мастерская | | | | | | | | |
| 27 | Комната выездных мастеров | 19.63 | 232 | 107 | " | то же | то же | | |
| 28 | Кладовая бюро обслуживания | 12.10 | 245 | 100 | бетонный | известковая побелка | известковая побелка | | |
| 29 | Компрессорная | 12.71 | 245 | 100 | " | то же | то же | | |
| 30 | Кладовая уборочного | 2.01 | 240 | 105 | керамическая плитка | " | " | | |
| | инвентаря | | | | | | | | |
| 31 | Мусорокамера | 4.61 | 245 | 100 | бетонный | " | " | масляная окраска | |
| 32 | Уборные | 9.55 | 250 | 158 | керамическая плитка | " | " | глазурованная плитка | |
| 33 | Тамбуры служебные | 9.02 | 243 | 140 | мозаичный | водоэмульсионная окраска | водоэмульсионная окраска | масляная окраска | |
| 34 | Вестибюль | 9.89 | 243 | 140 | " | клеевая окраска | клеевая окраска | то же | |
| 35 | Коридор | 132.92 | 243 | 140 | " | то же | то же | " | |
| 36 | Примерочная кабина | 2.01 | 232 | 107 | линолеум | клеевая окраска | " | | |
| 37 | Лестница 1 | 17.33 | 243 | 140 | мозаичный | клеевая окраска | масляная окраска | | |
| 38 | Лестница 2 | 17.89 | 243 | 140 | " | то же | то же | | |
| 39 | Лестница 3 | 17.61 | 243 | 140 | " | " | " | | |
| | 2 этаж | | | | | | | | |
| 40 | Холл | 18.2 | * | 85 | паркет | клеевая окраска | декоративная штукатурка по сетке | | * сеч. 1-1 лист 18 |
| 41 | Салоны | 150.60 / 207.4 | 41 / * | 85 | то же | то же | то же | | то же |

Согласовано

Инв.№ подл. | Подпись и дата | Взам. инв.№

Привязан

Инв.№

| | | |
|---|---|---|
| Рук.маст | Тубаревич | |
| Гл.инж.м | Станулевич | |
| ГАП | Мордвинцев | |
| ГИП | Казарян | |
| Рук.гр.арх | Огрызко | |
| Разраб | Соколовская | |
| Пров. | Огрызко | |

282 - 1 - 154-АС 1

Дом быта на 100 рабочих мест

| Стадия | Лист | Листов |
|---|---|---|
| Р | 15 | |

Ведомость отделки помещений (начало)

ЦНИИЭП торгово-бытовых зданий и туристских комплексов г. Москва

17867-01

| ПОМ | Наименование | ПЛОЩ. м² | ПОЛА ПО СЕРИИ 2.244-1 ВЫП.4 ДЕТАЛЬ | ВЫСОТА ПОЛА ММ | ПОКРЫТИЕ | ПОТОЛОК | СТЕНЫ И ПЕРЕГОРОДКИ | ПАНЕЛЬ h=1.8м | ПРИМЕЧАН. |
|---|---|---|---|---|---|---|---|---|---|
| 42 | Педикюрный кабинет | 5,90 | * | 68,5 | линолеум | клеевая окраска | масляная окраска | | Узел 1 |
| 43 | Кабинет косметики | 13,26 | 70 | 68,5 | " | то же | то же | | то же |
| 44 | Мужской зал парик- | 30,63 | 70 | 68,5 | " | " | " | | |
| | махерской | | | | | | | | |
| 45 | Подсобное помещение | 18,22 | 70 | 68,5 | " | " | " | | |
| 46 | Женский зал парик- | 60,10 | 70 | 68,5 | " | " | " | | |
| | махерской | | | | | | | | |
| 47 | Кладовая парикмахерской | 9,22 | 70 | 68,5 | " | " | " | | |
| 48 | Отделение мойки и окрас- | 11,14 | 127 | 80 | керамическ. плитка | " | " | | |
| | ки волос | | | | | | | | |
| 49 | Отделение ретуши и окон- | 11,06 | 70 | 68,5 | линолеум | " | клеевая окраска | | |
| | чательной обработки | | | | | | | | |
| 50 | Участок печати | 12,37 | 127 | 80 | керамическ. плитка | водоэмульси-онная окраска | водоэмульси-онная окраска | глазурованн. плитка | |
| 51 | Проявочная | 6,73 | 127 | 80 | то же | то же | то же | то же | |
| 52 | Кладовая фотографии | 6,73 | 70 | 68,5 | линолеум | клеевая окраска | масляная окраска | | |
| 53 | Съемочный зал фотографии | 57,55 | 70 | 68,5 | " | то же | то же | | |
| 54 | Кабина перезарядки | 1,96 | 70 | 68,5 | " | " | " | | |
| 55 | Венткамеры | 32,93 | 135 | 85 | бетонный | известков. побелка | известков. побелка | | |
| 56 | Скорняжное отделение | 8,43 | * | 68,5 | линолеум | клеевая окраска | клеевая окраска | масляная окраска | Узел 1 |
| 57 | Участок срочного ремонта | 4,23 / 18,72 | 70 / * | 68,5 | " | то же | то же | то же | то же |
| | трикотажных изделий | | | | | | | | |
| 58 | Раскройное отделение | 16,42 | 70 | 68,5 | " | " | " | " | |
| 59 | Комната сменного мастера | 16,85 | 70 | 68,5 | " | " | " | " | |
| 60 | Участок запуска | 19,09 | 70 | 68,5 | " | " | " | " | |
| 61 | Отделение утепляющих | 17,53 | 70 | 68,5 | " | " | " | " | |
| | прокладок | | | | | | | | |
| 62 | Склад готовой продук- | 38,64 | 70 | 68,5 | " | " | " | " | |
| | ции ателье | | | | | | | | |
| 63 | Кладовая трикотажа | 12,70 | 70 | 68,5 | " | " | " | " | |
| 64 | Склад материалов ателье | 24,22 | 70 | 68,5 | " | " | " | " | |
| 65 | Цех изготовления и | 218,37 | 70 | 68,5 | " | " | " | " | |
| | ремонта одежды | | | | | | | | |
| 66 | Отделение отделки | 48,23 | 70 | 68,5 | " | " | водоэмульс. окраска | водоэмульс. окраска | |
| 67 | Женский гардероб | 50,59 | 70 | 68,5 | линолеум | клеевая окраска | клеевая окраска | масляная окраска | |
| | персонала | | | | | | | | |
| 68 | Душевая | 1,62 | 127 | 80 | керамическ. плитка | известков. побелка | известков побелка | глазурованн. плитка | |
| 69 | Кладовая парикмахерской | 11,57 | 132 | то же | то же | то же | то же | | |
| 70 | Кабинет директора | 17,83 | 70 | 68,5 | линолеум | клеевая окраска | клеевая окраска | | |
| 71 | Контора | 19,71 | 70 | 68,5 | " | то же | то же | | |
| 72 | Комната отдыха | 24,74 | 70 | 68,5 | " | " | " | | |
| | персонала | | | | | | | | |
| 73 | Кладовая уборочного | 1,73 | 136 | 95 | мозаичный | известков побелка | известков. побелка | | |
| | инвентаря | | | | | | | | |
| 74 | Комната личной гигиены | 4,91 | 127 | 80 | керамическ. плитка | водоэмульс. окраска | водоэмульс. окраска | глазурованн. плитка | |
| 75 | Уборные | 10,42 | 127 | 80 | то же | то же | то же | то же | |
| 76 | Коридор | 137,27 | 70 | 68,5 | линолеум | клеевая окраска | клеевая окраска | масляная окраска | |
| 77 | Машинное отделение | 36,94 | 135 | 85 | бетонный | известков. побелка | известков. побелка | | |
| | лифтов | | | | | | | | |

(1)

Линолеум на тканевой основе, ГОСТ 7251-66-2,5
Прослойка из быстро тверде-
ющей мастики на водостойких вяжущих — 1
Стяжка из цем.-песчаного
раствора, М 150 по 1 слою водонепроницаемой бумаги - 36
Жесткие минераловатные плиты
3 слоя по 40 мм, после обжатия - 60
Н. Б. плита

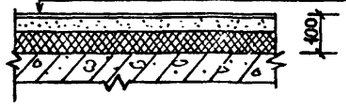


Высота пола 100 мм достигается за счет укладки на железобетонную плиту подстилающего слоя из легкого бетона

Участок полов в осях 1-7 и А-Б помещении 40, 41, 42, 43, 56, 57 выполнять с утеплением согласно сеч. 1-1, л.18 и детали пола 1

Типовой проект 282-1-154 Альбом I

Согласовано

Инв. № подл. | Подпись и дата | Взам. инв. №

Привязан

Инв. №

| | | |
|---|---|---|
| Рук маст | Губаревич | |
| Гл. инж. м | Станчулевич | |
| ГАП | Мордвинцева | |
| ГИП | Казарян | |
| Рук гр. арх | Огрызко | |
| Разраб | Соколовская | |
| Пров. | Огрызко | |

282-1-154-АС1

Дом быта на 100 рабочих мест

Стадия Р | Лист 16 | Листов

Ведомость отделки помещений (окончание)

ЦНИИЭП торгово-бытовых зданий и туристских комплексов г. Москва

17267-04

Типовой проект 282-1-154 Альбом I

## Салон 2 этажа в осях „5-6" и „А-Г". Развертка стен

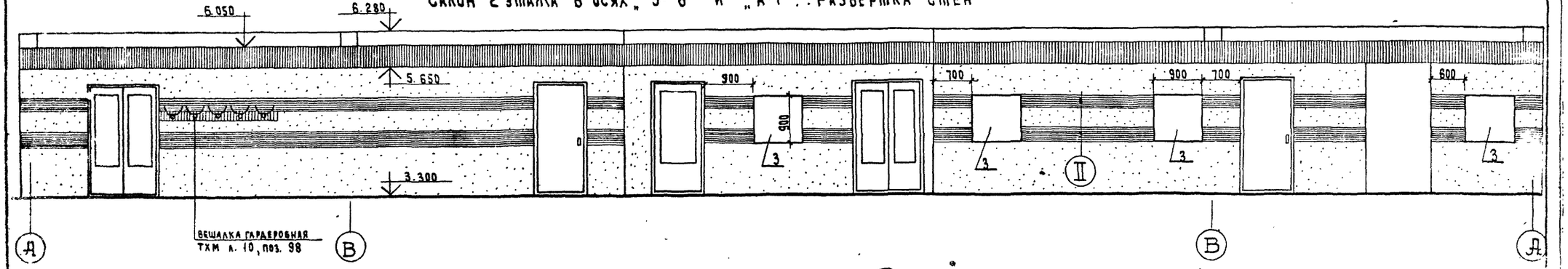


## Салон 2 этажа в осях „2-4" и „А-Г". Развертка стен

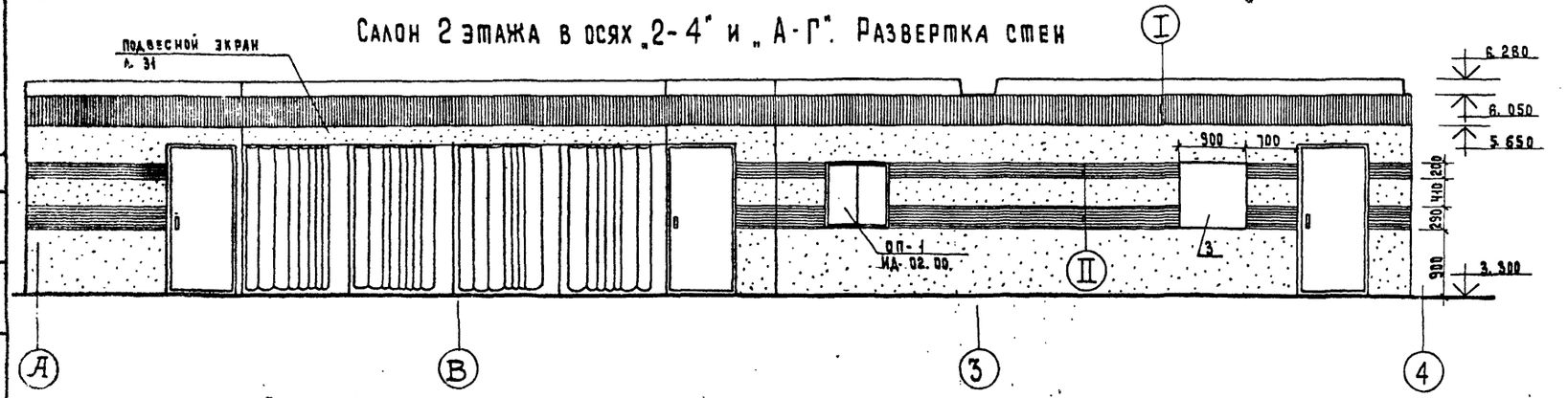


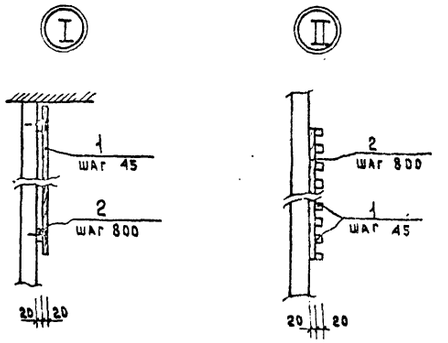


## Салон 1 этажа в осях „5-6" и „Б-Г". Развертка стен

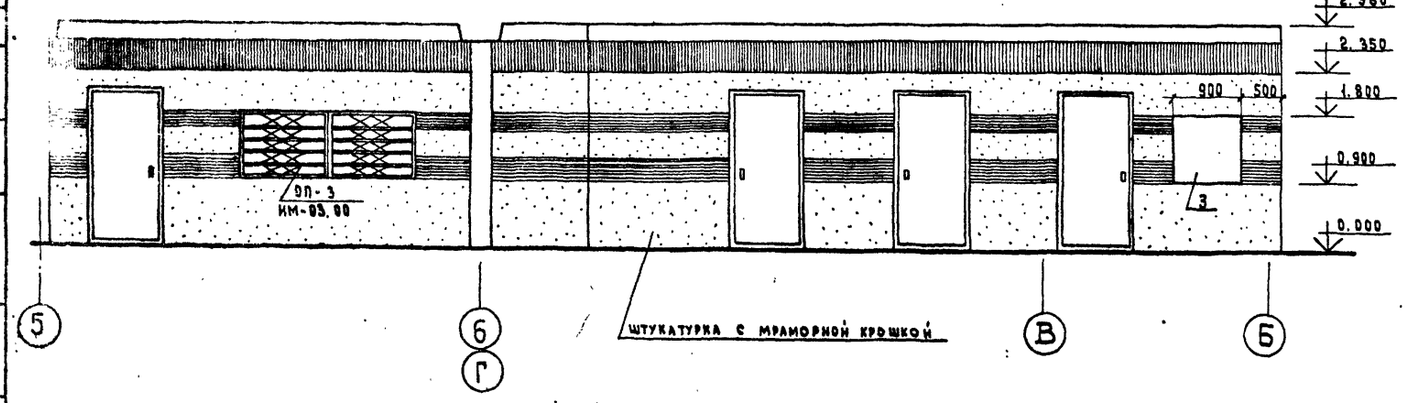


| Марка поз. | Обозначение | Наименование | Кол. | Масса ед., кг | Примеч. |
|---|---|---|---|---|---|
| 1 | ГОСТ 8486-66 | Рейки 20 × 20, м³ | 0,440 | | |
| 2 | То же | Рейки 20 × 50, м³ | 0,171 | | |
| 3 | ГОСТ 10632-77 | Плита древесно-стружечн., м² | 4,86 | | |

Рейки подлежат глубокой пропитке антипиренами с последующим покрытием лицевых поверхностей бесцветным лаком.

Плита древесно-стружечная (поз. 3) покрывается бесцветным лаком и может быть использована для рекламного оформления.

Согласовано

Инв. N подл. | Подпись и дата | Взам. инв. N

Привязан

Инв. N

| | | |
|---|---|---|
| Рук. маст. | Губаревич | |
| Гл. инж. м. | Станулевич | |
| ГАП | Мордвинцева | |
| ГИП | Казарян | |
| Рук. гр. арх. | Огрызко | |
| Разраб. | Соколовская | |
| Пров. | Огрызко | |

282-1-154-АС1

Дом быта на 100 рабочих мест

Развертки стен

| Стадия | Лист | Листов |
|---|---|---|
| Р | 17 | |

ЦНИИЭП торгово-бытовых зданий и туристских комплексов г. Москва

17367-9

Типовой проект 282-1-154 Альбом I

## План подвесного потолка

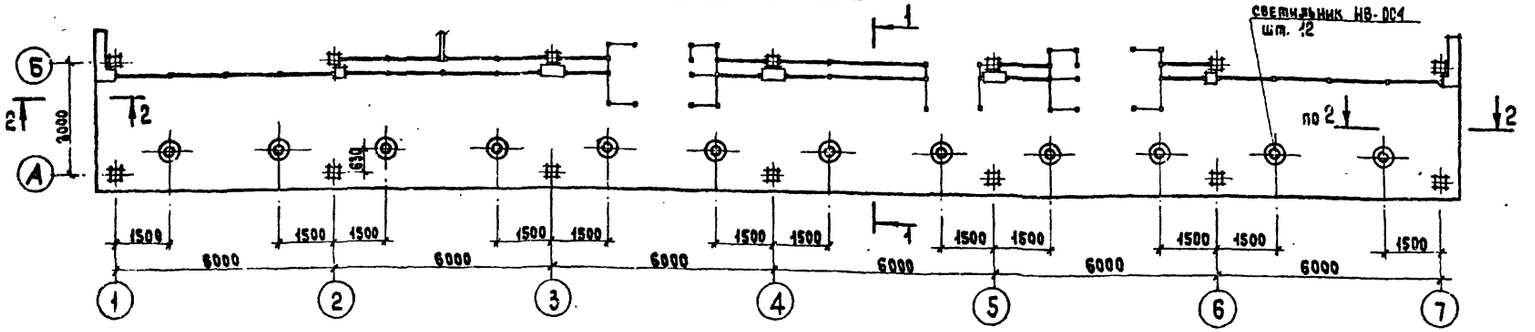


## Рамка П-4

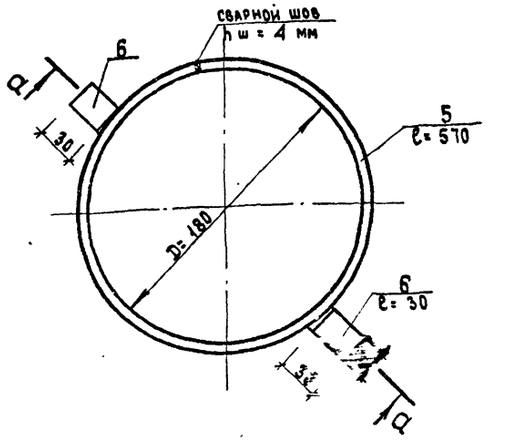


## 1-1

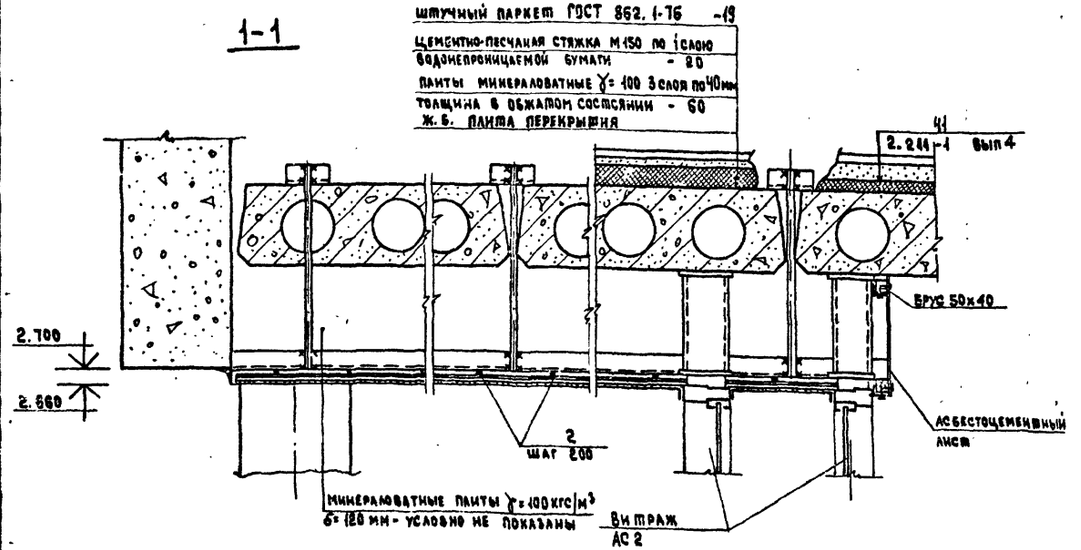


## Деталь установки светильника в штукатурном потолке

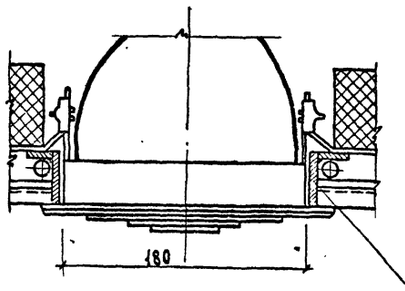


## а - а

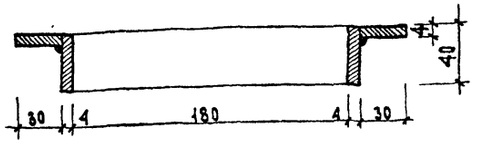


## 2 - 2

см. сеч. 1-1

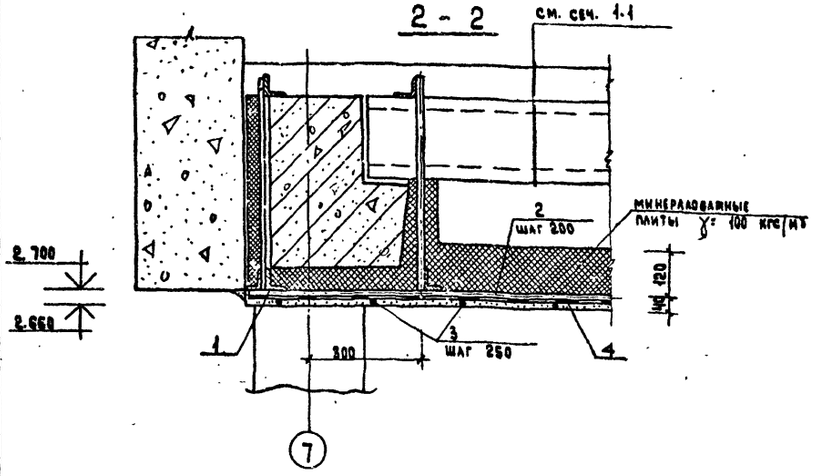


### Спецификация элементов подвесного потолка

| поз. | обозначение | наименование | кол. | масса кг | примеч. |
|---|---|---|---|---|---|
| 1 | ГОСТ 8509-72 | L 50×4 п.м. | 159.0 | 597.0 | |
| 2 | ГОСТ 5781-75 | ф 10 AI п.м. | 580.0 | 357.0 | |
| 3 | то же | ф 6 AI п.м. | 463.0 | 103.0 | |
| 4 | | штукатурная сетка м² | 115.0 | | |
| 5 | ГОСТ 103-76 | — 4×40, ℓ=570 п.м. | 6.84 | 8.63 | |
| 6 | то же | — 4×20, ℓ=30 п.м. | 0.72 | 0.45 | |

1. Подшивка потолка рассчитана только на собственный вес и исключает возможность дополнительных монтажных нагрузок (вес человека, инструмент).
2. Выпуска арматуры ф10AI - л. 90.
3. Прижимную арматуру поз.3 крепить сваркой в пересечениях к арматуре ф 10 A I - поз.2
4. Сварку производить электродами Э-42.
5. Узел крепления асбестоцементного листа к витражам - чертежи АС-2.

Привязан

Инв. №

| | | |
|---|---|---|
| Рук. маст. | Губаревич | |
| Гл. инж. м | Станулевич | |
| ГАП | Моравницева | |
| ГИП | Казарян | |
| Рук. гр. инж. | Ротачева | |
| Рук. гр. арх. | Огрызко | |
| Разраб. | Соколовская | |
| Пров. | Ротачева | |

**282-1-154-АС 1**

Дом быта на 100 рабочих мест

| Стадия | Лист | Листов |
|---|---|---|
| Р | 18 | |

Подвесной потолок. План, сечения.

ЦНИИЭП г. Москва

Торгово-бытовых зданий и туристских комплексов

Инв. № подл. | Подпись и дата | Взам. инв. №

Согласовано:

17867-01

Типовой проект 282-1-154 Альбом I

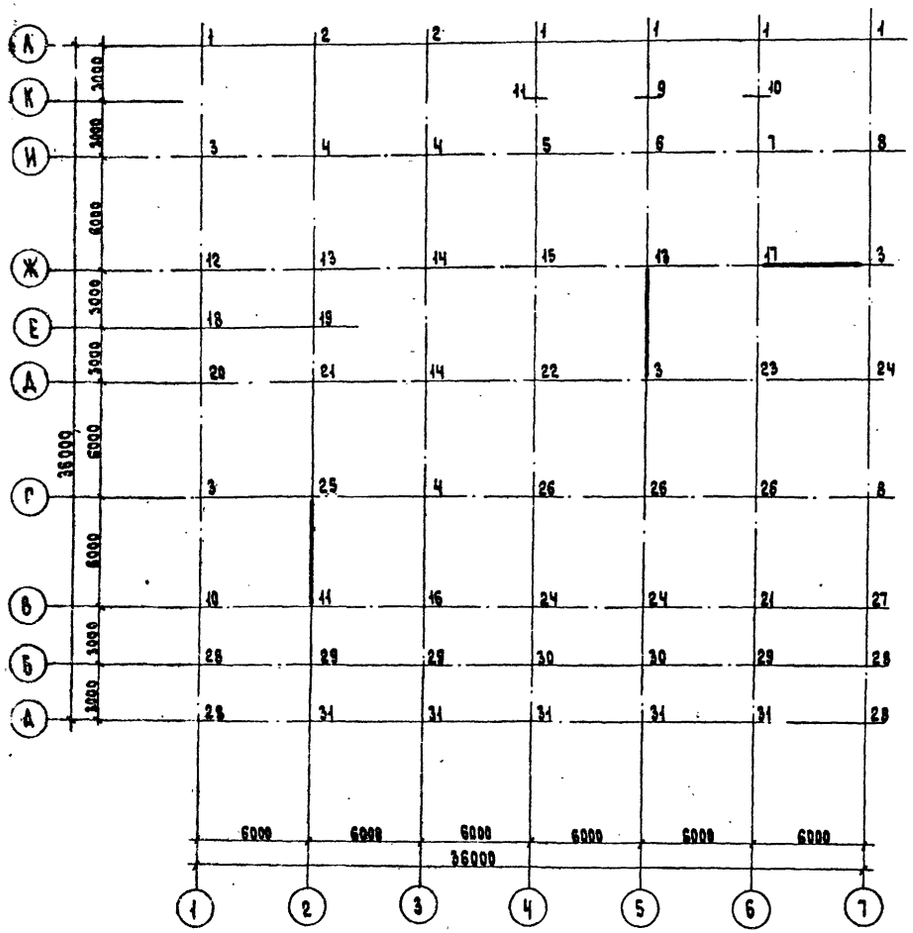


| Обознач. | N тс при $t_н°$ | | | Обознач. | N тс при $t_н°$ | | | Обознач. | N тс при $t_н°$ | | |
|---|---|---|---|---|---|---|---|---|---|---|---|
| | -20° | -30° | -40° | | -20° | -30° | -40° | | -20° | -30 | -40 |
| | Фундаменты | | | | Фундменты | | | | Фундаменты | | |
| 1 | 27.08 | 30.0 | 32.02 | 14 | 76.9 | 77.6 | 78.3 | 27 | 38.78 | 40.8 | 42.82 |
| 2 | 53.78 | 55.8 | 57.82 | 15 | 92.6 | 93.3 | 94.0 | 28 | 19.0 | 20.0 | 21.0 |
| 3 | 48.98 | 51.0 | 53.02 | 16 | 61.48 | 62.0 | 62.52 | 29 | 29.8 | 30.0 | 30.2 |
| 4 | 74.3 | 75.0 | 75.7 | 17 | 74.7 | 75.4 | 76.1 | 30 | 36.45 | 36.65 | 36.85 |
| 5 | 81.48 | 82.0 | 82.52 | 18 | 28.1 | 29.1 | 30.1 | 31 | 25.65 | 26.0 | 26.35 |
| 6 | 84.50 | 85.2 | 85.74 | 19 | 39.65 | 40.0 | 40.35 | | | | |
| 7 | 53.35 | 53.87 | 54.39 | 20 | 41.5 | 43.0 | 44.5 | | | | |
| 8 | 46.48 | 48.5 | 50.52 | 21 | 57.48 | 58.0 | 58.25 | | | | |
| 9 | 52.15 | 52.5 | 52.85 | 22 | 64.45 | 65.15 | 65.9 | | | | |
| 10 | 45.12 | 45.37 | 45.72 | 23 | 71.5 | 72.2 | 72.9 | | | | |
| 11 | 43.85 | 44.2 | 44.55 | 24 | 49.38 | 51.4 | 53.42 | | | | |
| 12 | 40.5 | 42.0 | 43.5 | 25 | 48.65 | 49.0 | 49.35 | | | | |
| 13 | 59.48 | 60.0 | 60.52 | 26 | 68.3 | 69.0 | 69.7 | | | | |

Схема нагрузок на диафрагму по оси „Ж"

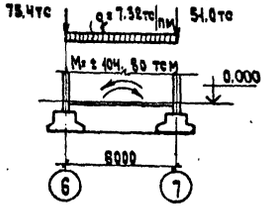


Схема нагрузок на диафрагму по оси „5"

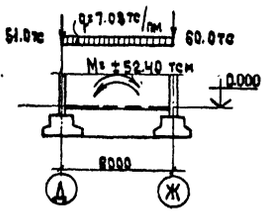


Схема нагрузок на диафрагму по оси „2"

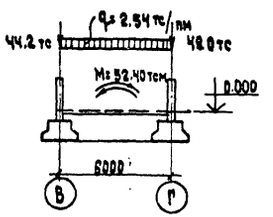


Нагрузки даны по обрезу фундаментов.

Согласовано:

Инв. N подл. | Подпись и дата | Взам. инв. N

Привязан

Инв. N

| | | |
|---|---|---|
| Рук. маст. | Губаревич | |
| Гл. инж. м. | Станулевич | |
| ГАП | Морозницкий | |
| ГИП | Казарян | |
| Рук. гр. инж. | Михалина | |
| Разраб. | Михалина | |
| Пров. | Казаров | |

282-1-154-АС 1

Дом быта на 100 рабочих мест

Схема расчетных нагрузок на фундаменты

| Стадия | Лист | Листов |
|---|---|---|
| Р | 19 | |

ЦНИИЭП г. Москва

17867-с.

Типовой проект 282-1-154 Альбом I

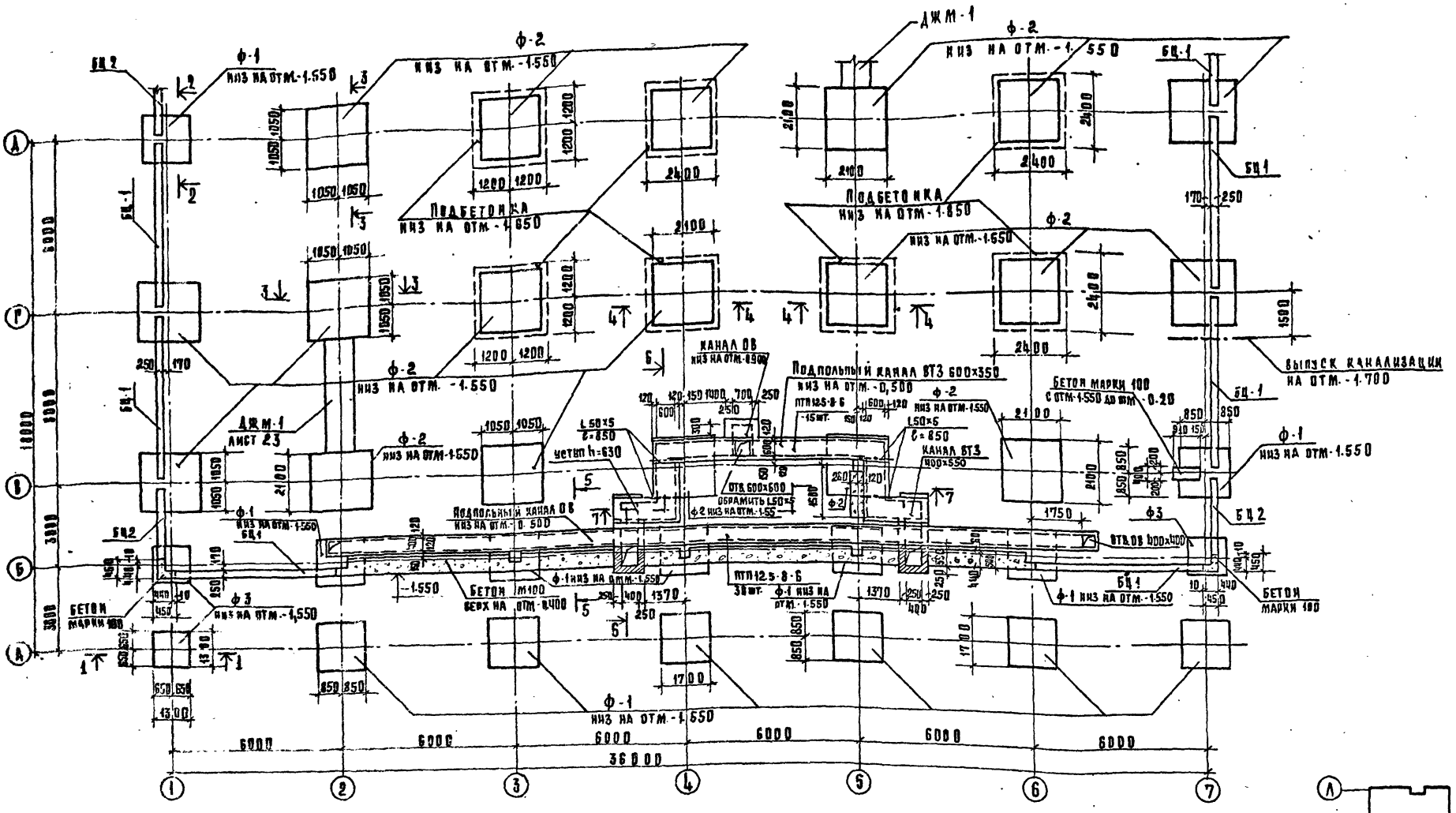


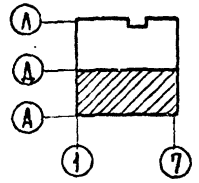

1. Фундаменты укладывать на выровненное песчаное основание толщиной 50мм
2. Горизонтальную гидроизоляцию стен выполнить из цементно-песчаного раствора состава 1:2 толщиной 20мм на отм.-0.05.
3. Кирпичную кладку вести из обыкновенного глиняного кирпича пластического прессования марки 100 на цементном растворе марки 50.
4. Поверхности кирпичных стен, соприкасающиеся с грунтом, обмазать горячим битумом за 2 раза.
5. Глубина заложения фундаментов в местах ввода инженерных коммуникаций условно принята на отм.-1.550, при привязке глубину заложения этих фундаментов уточнить.
6. Сечения 1-1÷7-7 см. лист 22.

| | | | |
|---|---|---|---|
| Рук. М. | Рубаревич | | 282-1-154-АС1 |
| Гл. инж. М. | Станулевич | | |
| Гап | Мордвинцев | | Дом быта на 100 рабочих мест |
| Гип | Казарян | | Стадия: Р; Лист: 20; Листов: |
| Рукоп. | Михалина | | Схема расположения элементов фундаментов и подпольных каналов в осях А и Д |
| Раз раб | Михалина | | ЦНИИЭП г. Москва |
| Пров. | Казарян | | Торгово-бытовых зданий и торговых комплексов |

Привязан

Инв. №

17867-01

Типовой проект 282-1-154 Альбом I

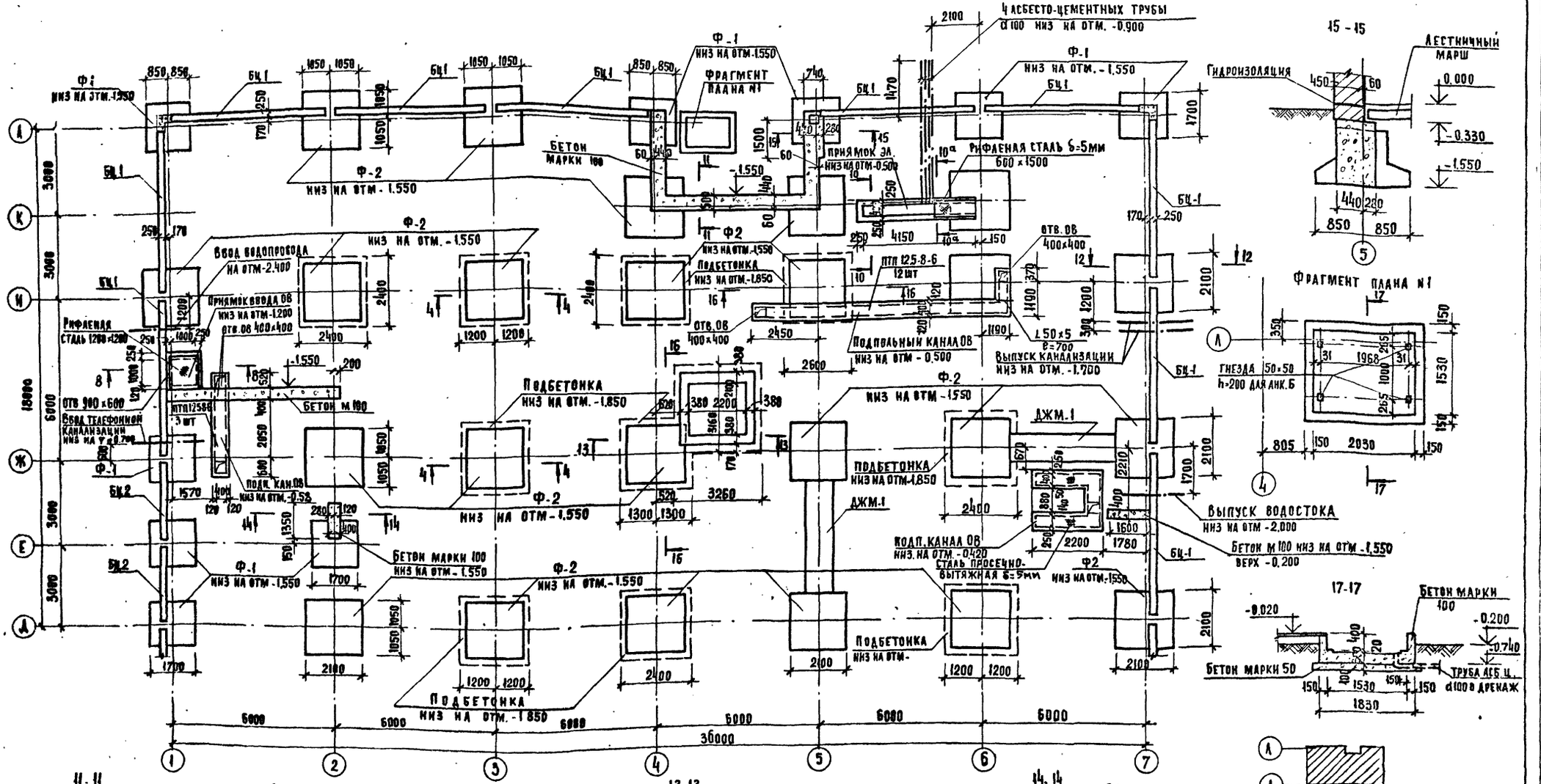


Сечения по фундаментам см. лист 22

| | | | |
|---|---|---|---|
| Рук. маст | Губаревич | | |
| Гл. инж. м | Станулевич | | |
| ГАП | Мордвинцева | | |
| ГИП | Казарян | | |
| Рук. гр. инж. | Рогачева | | |
| Разработ | Михалина | | |
| Проверил | Казарян | | |

Привязан

Инв. №

282-1-154-АС1

Дом быта на 100 рабочих мест

Схема расположения элементов фундаментов и подпольных каналов в осях А-Л

| Стадия | Лист | Листов |
|---|---|---|
| Р | 21 | |

ЦНИИЭП торгово-бытовых зданий и комплексов г. Москва

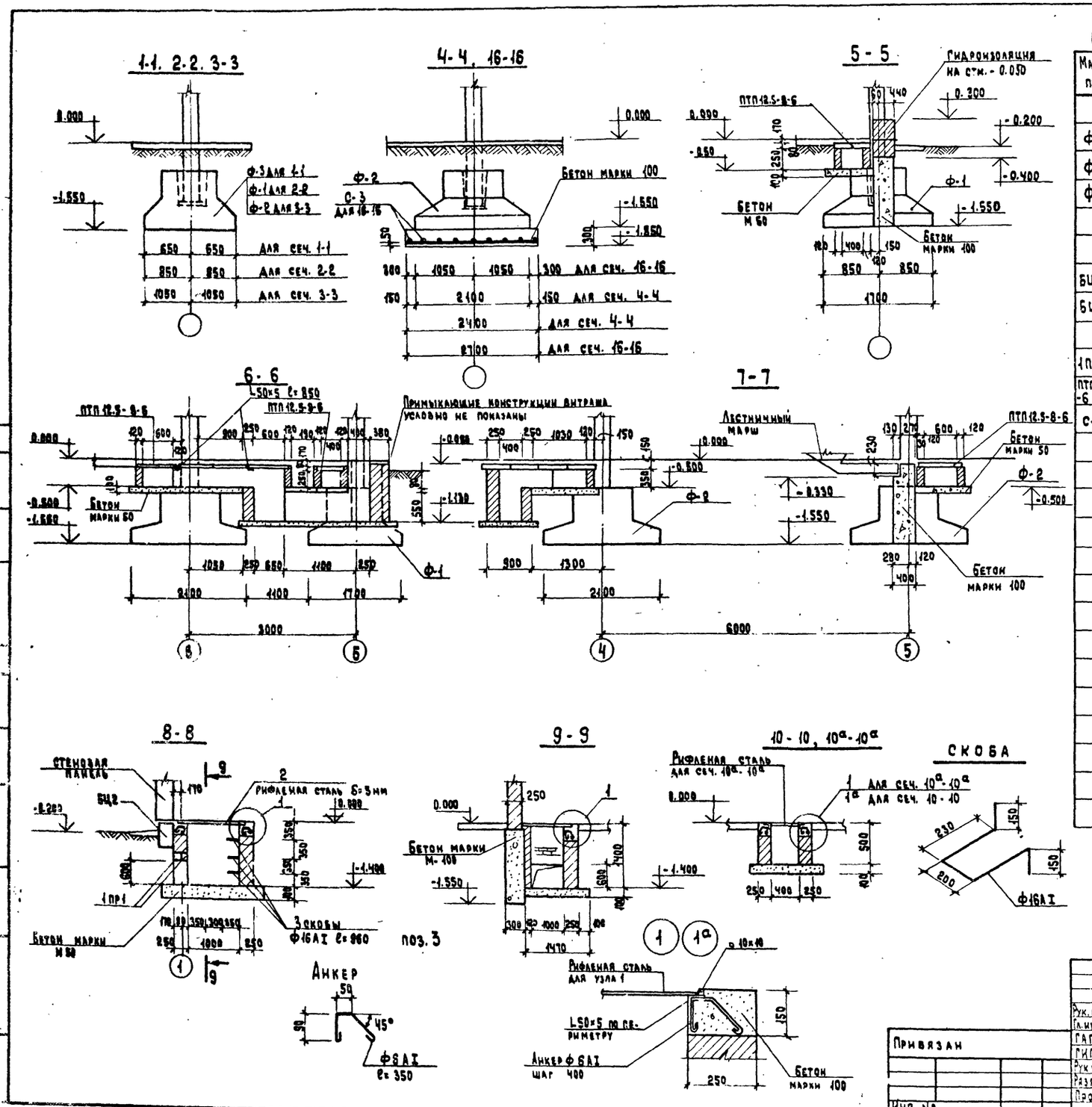


## Спецификация элементов фундаментов.

| Марка поз. | Обозначение | Наименование | Кол. | Масса ед. кг | Примечание |
|---|---|---|---|---|---|
| | | Фундаменты | | | |
| Ф-1 | 1.020-1 вып. 1-1 | 1 Ф 17 | 22 | 4200 | |
| Ф-2 | вып. 1-1 | 1 Ф 21 | 36 | 5500 | |
| Ф-3 | вып. 1-1 | 1 Ф 13 | 3 | 3200 | |
| | | | | | |
| | | Цокольные балки | | | |
| БЦ 1 | 1.020-1 вып. 5-1 | БЦ 60.5.2.5 - П | 16 | 900 | |
| БЦ 2 | вып. 5-1 | БЦ 30.5.2.5 - П | 4 | 500 | |
| | | Перемычки | | | |
| 1ПР1 | 1.138-10 | 1ПР1-12.12.6 | 2 | 25 | |
| ПТП125-8-6 | 1.243-2 л.2 | ПТП12.5-8-6 | 60 | 95 | |
| С-3 | 282-1-154 ИЖ2-02.00 | Сетка С-3 | 3 | 18.2 | |
| | | Материалы | | | |
| | | Обрамление приямков и подпольных каналов | | | |
| | ГОСТ 8509-72 | L 50×5 | 28.1 | 106.0 | В ст.3 кп2 ГОСТ 535-58 |
| | ГОСТ 8568-77* | Рифленая сталь δ=5мм м² | 2.5 | 106.0 | |
| | ГОСТ 5781-75 | Ф 8 А III м | 200 | 79.0 | |
| | ГОСТ 5781-75 | Ф 6 А I м | 30.0 | 6.7 | |
| | ГОСТ 2591-71* | □ 10×10 м | 21.60 | 17.0 | |
| | ГОСТ 5781-75 | Ф 16 А-I м | 2.9 | 4.6 | |
| | | Сталь просечно-вытяжная | | | |
| | ГОСТ 8706-78 | δ=5мм м² | 3.00 | 62.7 | Сталь 38/23 ГОСТ 380-71 |
| | | Асбестоцементные трубы | | | |
| | ГОСТ 1839-72* | Ф 100 м | 20.0 | | |
| | | Бетон марки 50 м³ | 10.0 | | |
| | | Бетон марки 100 м³ | 60.0 | | |

Планы фундаментов см. листы 20, 21

| | | | |
|---|---|---|---|
| Рук. маст. | Губаревич | | |
| Гл. инж. м. | Станулевич | | |
| ГАП | Мордвинцев | | |
| ГИП | Казарян | | |
| Рук. гр. инж. | Михалина | | |
| Разраб. | Михалина | | |
| Пров. | Казарян | | |

Привязан

Инв. №

282-1-154-АС1

Дом быта на 100 рабочих мест

Элементы сечений фундаментов

| Стадия | Лист | Листов |
|---|---|---|
| Р | 22 | |

ЦНИИЭП г. Москва

Торгово-бытовые здания и туристских комплексов

17267-01

Типовой проект 282-1-154 Альбом I

Инв. № подл. | Подпись и дата | Взам. инв. №

Типовой проект 282-1-154 Альбом I

СХЕМА РАСПОЛОЖЕНИЯ ЭЛЕМЕНТОВ ФУНДАМЕНТОВ ПОД ОБОРУДОВАНИЕ

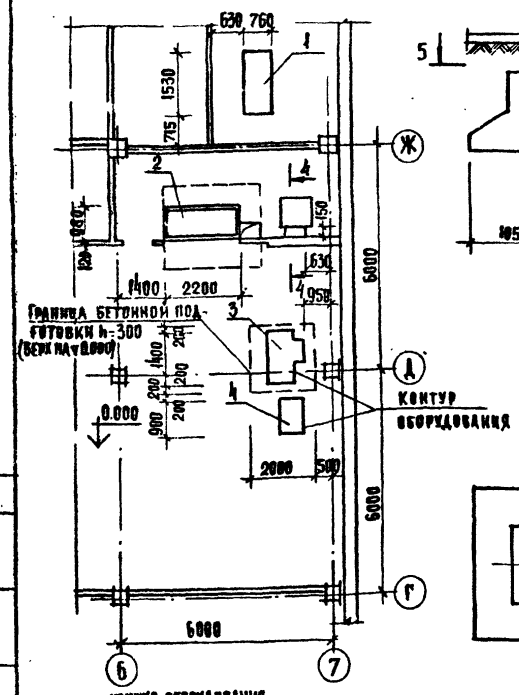


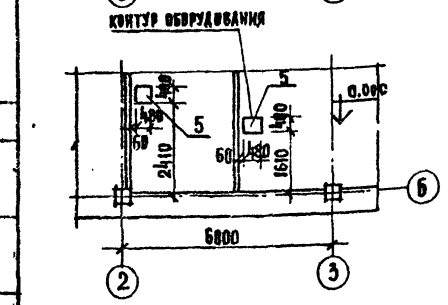


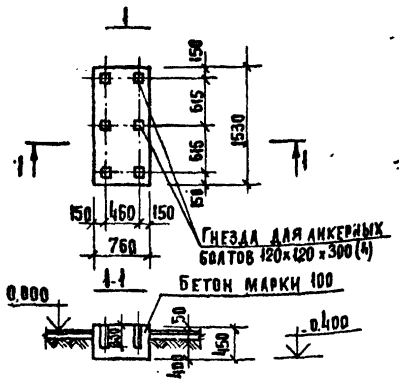


ДЖМ-1

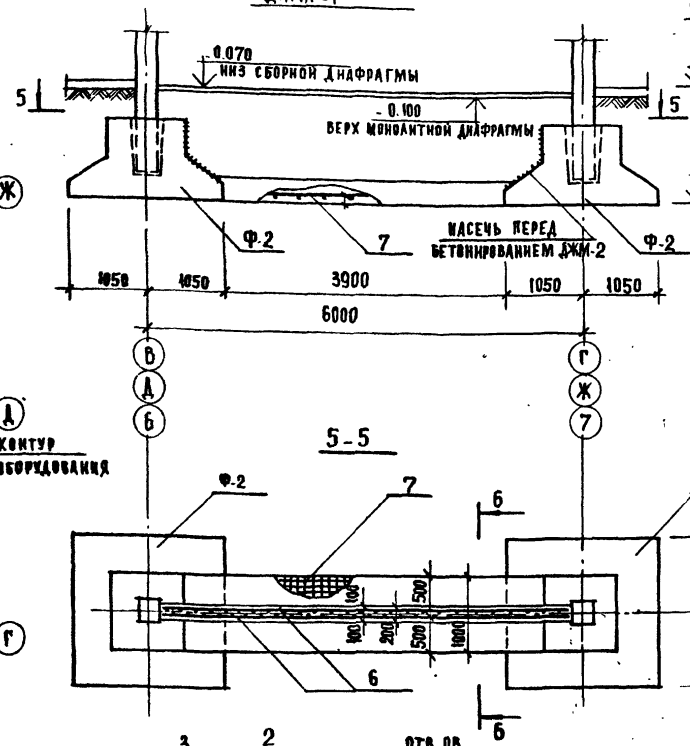


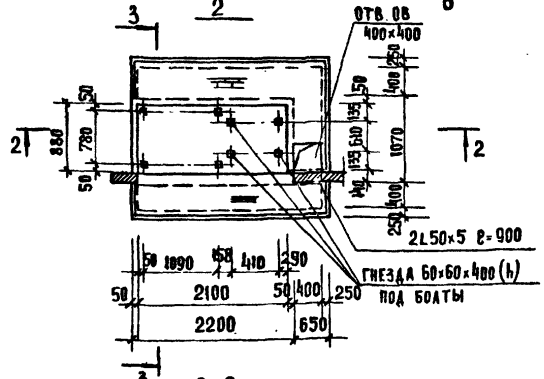


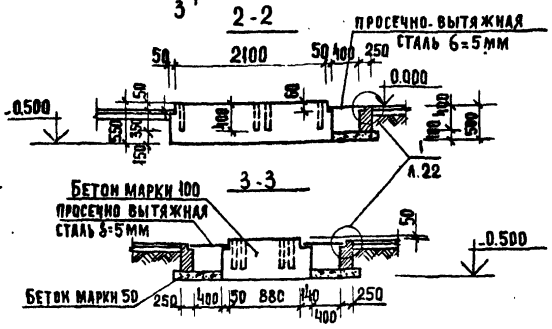


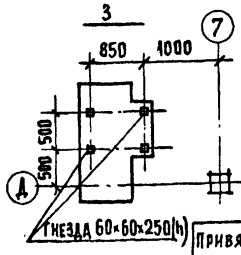


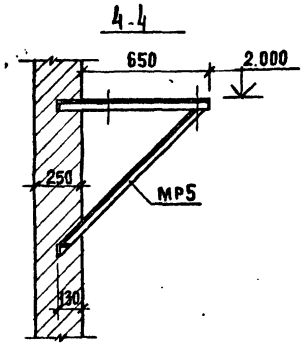


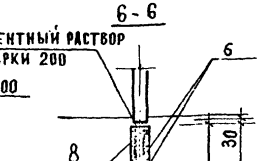


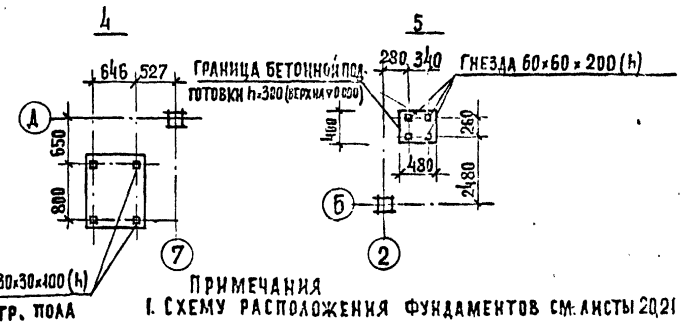


СПЕЦИФИКАЦИЯ ЭЛЕМЕНТОВ МОНОЛИТНЫХ ФУНДАМЕНТОВ ПОД ДИАФРАГМУ ЖЕСТКОСТИ И ЭЛЕМЕНТОВ КРЕПЛЕНИЯ ОБОРУДОВАНИЯ

| Марка поз | Обозначение | Наименование | К-во | Масса ед. кг | Примечание |
|---|---|---|---|---|---|
| | | Монолитный фун-т под ж.б. | | | |
| | ДЖМ-1 | диафрагму жесткости | 3 | | |
| | | Сборочные единицы и | | | |
| | | детали | | | |
| 6 | 282-1-154 ИЖ2-01.00 | Сетка С-1 | 2 | 28.79 | |
| 7 | 02.00 | Сетка С-2 | 1 | 23.84 | |
| | | Отдельные стержни | | | |
| 8 | | ф6 АI ℓ=180 | 45 | 0,04 | |
| | | Материалы | | | |
| | | Бетон марки 200 м³ | 2.48 | | |
| | | Фундаменты под обо- | | | |
| | | рудование, подпольные | | | |
| | | каналы, крепление обо- | | | |
| | | рудования | | | |
| | ГОСТ 8509-72 | L50×5 м | 1.8 | | Вст3 кп2 ГОСТ 535-58 |
| МР-5 | 282-1-154 ИМ13-00.00 | Металлическая рамка | 20,53 | 20,53 | |
| | | Бетон марки 100 | 1,71 | | |

ВЫБОРКА СТАЛИ НА ЭЛЕМЕНТ

| Марка элемента | Арматурные изделия | | | | Всего кг |
|---|---|---|---|---|---|
| | Арматурная сталь ГОСТ 5781-75 | | | | |
| | Класса I | | Класса II | | |
| | ф 6 | итого | ф 10 | итого | |
| ДЖМ-1 | 19.3 | 19.3 | 42.8 | 42.8 | 62.1 |

ПРИМЕЧАНИЯ

1. Схему расположения фундаментов см. листы 20,21
2. Бетонирование вести в соответствии со СНиП III-15-76.

| | | | |
|---|---|---|---|
| Рук. маст. | Губаревич | | 282-1-154-АС1 |
| Гл. инж. м. | Станулевич | | |
| ГАП | Мордвинцева | | |
| ГНП | Казарян | | Дом быта на 100 рабочих мест |
| Рук. гр. инж. | Согачева | | Стадия Р, Лист 23, Листов |
| Рук. гр. инж. | Михалина | | |
| Разраб. | Михалина | | Схема расположения элементов фундаментов под оборудование фундамент под диафрагму жесткости ДЖМ-1 |
| Провер. | Казарян | | ЦНИИЭП г. Москва |

Привязан

Инв. №

Согласовано

Инв. № подл. | Подпись и дата | Взам. инв. №

Типовой проект 282-1-154 Альбом I

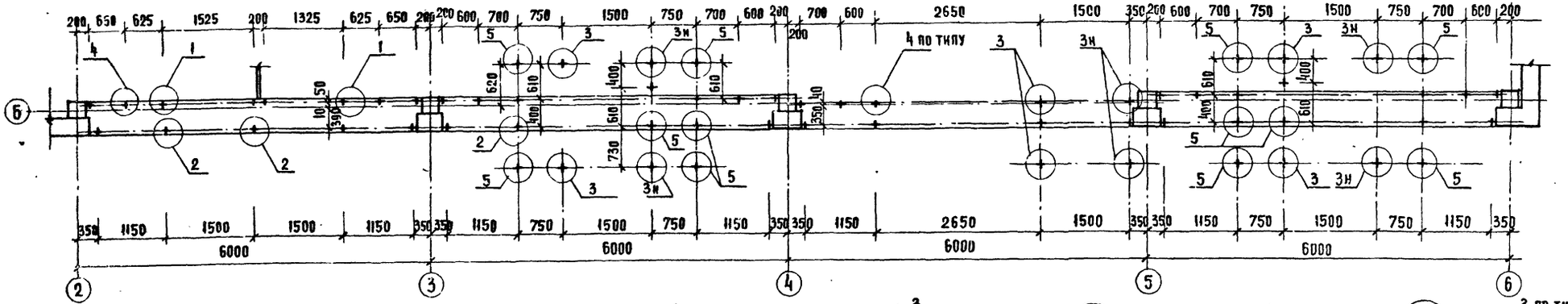


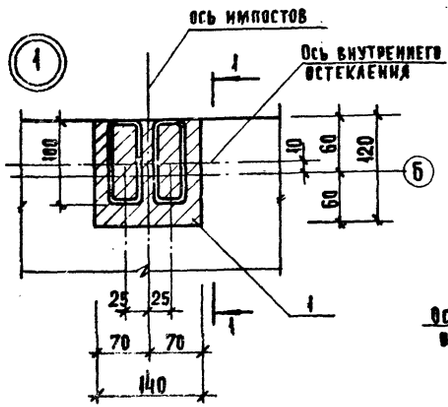


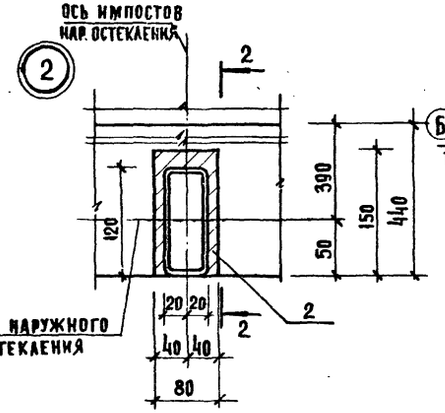


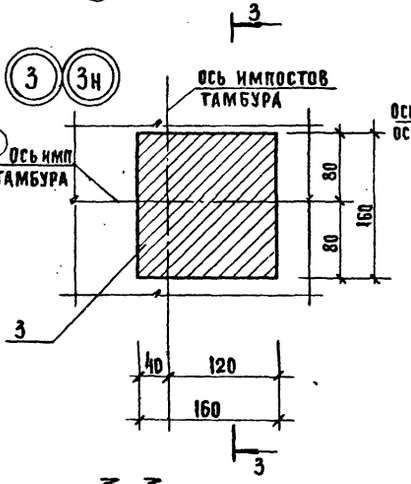


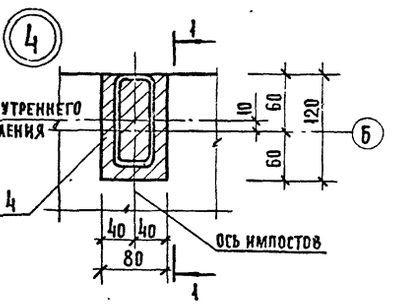


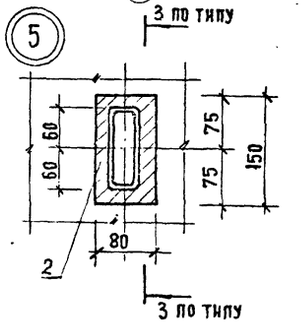


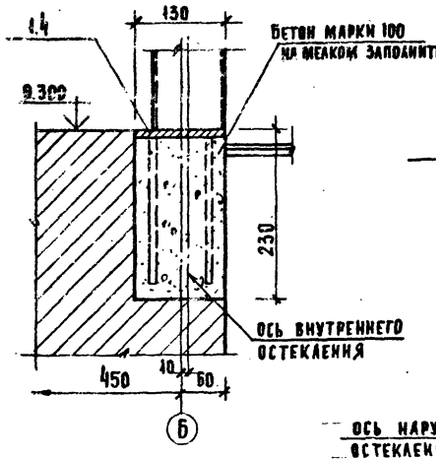


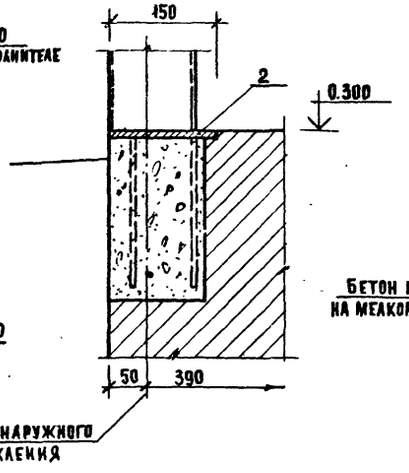


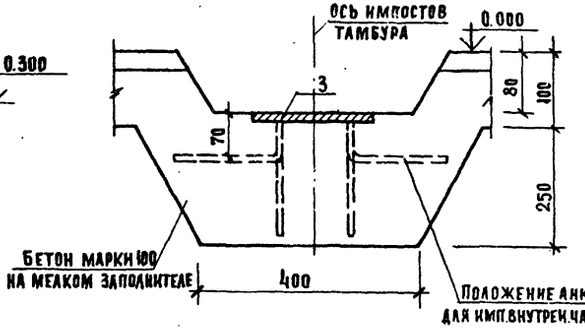


| МАРКА ПОЗ | ОБОЗНАЧЕНИЕ | НАИМЕНОВАНИЕ | К-ВО | МАССА ЕД. КГ | ПРИМЕЧ. |
|---|---|---|---|---|---|
| 1 | 282-1-154-ИМ-07.00.00 | ЗДВ-1 | 4 | 1.56 | |
| 2 | 282-1-154-ИМ-08.00.00 | ЗДВ-2 | 30 | 1.00 | |
| 3 | 282-1-154-ИМ-07.00.00 | ЗДВ-3 | 22 | 2.11 | |
| 4 | 282-1-154-ИМ-08.00.00 | ЗДВ-4 | 44 | 0.85 | |
| | 282-1-154-ИМ-07.00.00 | ЗДВ-5 | 5 | 1.61 | |

1. Данный чертеж см. совместно с листами витражей.
2. Все необозначенные узлы по внутреннему остеклению выполнять по узлу 4, по наружному остеклению по узлу 2
3. Узел 3н обратный узлу 3.
4. Расположение закладной детали ЗДВ-5 см. лист 30

Привязан

Инв. №

| | | | |
|---|---|---|---|
| Рук. маст | Губаревич | | |
| Гл. инж. м. | Станулевич | | |
| ГАП | Муравницева | | |
| ГИП | Казарян | | |
| Рук. грпп. | Рогачева | | |
| Разраб. | Михалина | | |
| Провер. | Казарян | | |

282-1-154-АС 1

Дом быта на 100 рабочих мест

| Стадия | Лист | Листов |
|---|---|---|
| Р | 24 | |

Схема расположения закладных деталей для крепления витражей

ЦНИИЭП торгово-бытовых зданий и туристских комплексов г. Москва

17867-01

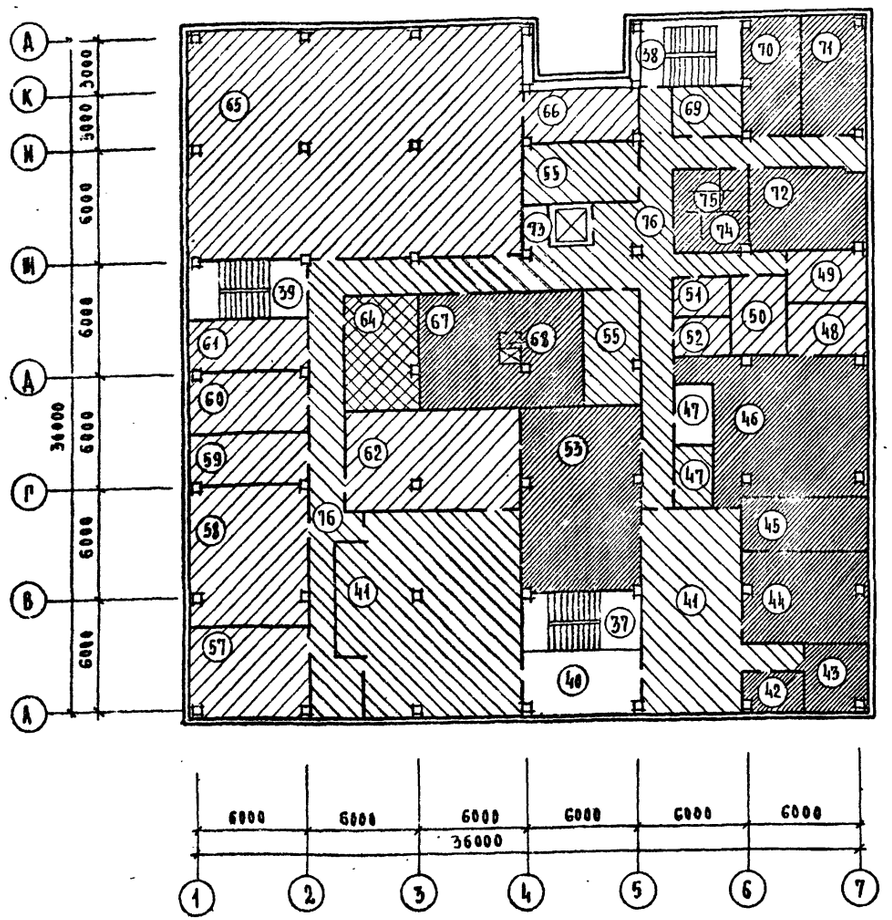


| | |
|---|---|
| 40 | Холл |
| 41 | Салон |
| 42 | Педикюрный кабинет |
| 43 | Кабинет косметики |
| 44 | Мужской зал парикмахерской |
| 45 | Подсобное помещение |
| 46 | Женский зал парикмахерской |
| 47 | Кладовая парикмахерской |
| 48 | Отделение мойки и окраски волос |
| 49 | Отделение ретуши и окончат. обработки |
| 50 | Участок печати |
| 51 | Проявочная |
| 52 | Кладовая фото |
| 53 | Съемочный зал фотографии |
| 54 | Кабина перезарядки |
| 55 | Венткамера |
| 56 | Скорняжное отделение |
| 57 | Мастерская ремонта трикотажн. изд. |
| 58 | Раскройное отделение |
| 59 | Комната сменного мастера |
| 60 | Участок запуска |
| 61 | Складские утепляющих прокладок |
| 62 | Склад готовой продукции ателье |
| 63 | Кладовая трикотажа |
| 64 | Склад материалов ателье |
| 65 | Цех изготовления и ремонта одежды |
| 66 | Отделение отделки |
| 67 | Женский гардероб персонала |
| 68 | Душевая |
| 69 | Кладовая парикмахерской |
| 70 | Кабинет директора |
| 71 | Контора |
| 72 | Комната отдыха персонала |
| 73 | Кладовая уборочного инвентаря |
| 74 | Комната личной гигиены |
| 75 | Уборные |
| 76 | Коридор |

Условные обозначения:

- Зона расчетной нагрузки на плиты перекрытия $g^{p}_{пол} = 280$ кгс/м²
- Зона расчетной нагрузки на плиты перекрытия $g^{p}_{пол} = 400$ кгс/м²
- Зона расчетной нагрузки на плиты перекрытия $g^{p}_{пол} = 520$ кгс/м²
- Зона расчетной нагрузки на плиты перекрытия $g^{p}_{пол} = 600$ кгс/м²
- Зона расчетной нагрузки на плиты перекрытия $g^{p}_{пол} = 1000$ кгс/м²

1. На данной схеме указаны расчетные нагрузки на перекрытие над I этажом от технологического оборудования, людей и материалов в зонах обслуживания
2. Раскладка плит перекрытия выполнена с учетом технологического оборудования, людей и материалов
3. В процессе эксплуатации здания использовать помещения с большей нагрузкой, чем указано на схеме, запрещается.

| | | | | | |
|---|---|---|---|---|---|
| | | | 282-1-154-АС1 | | |
| Рук. мас. | Рубаревич | | | | |
| Гл. инж. | Степичева | | | | |
| ГАП | | | | | |
| СИП | Казарян | | Дом быта на 100 рабочих мест | Стадия | Лист | Листов |
| Рук. гр. арх. | Орлова | | | Р | 25 | |
| Рук. гр. инж. | Рогачева | | | | | |
| Разраб. | Петрова | | Схема расчетных нагрузок на перекрытие над 1 этажом | ЦНИИЭП торгово-бытовых зданий г. Москва | | |
| Пров. | Рогачева | | | | | |

Инв. № подл. | Подпись и дата | Взам. инв. №

Типовой проект 282-1-154 Альбом I

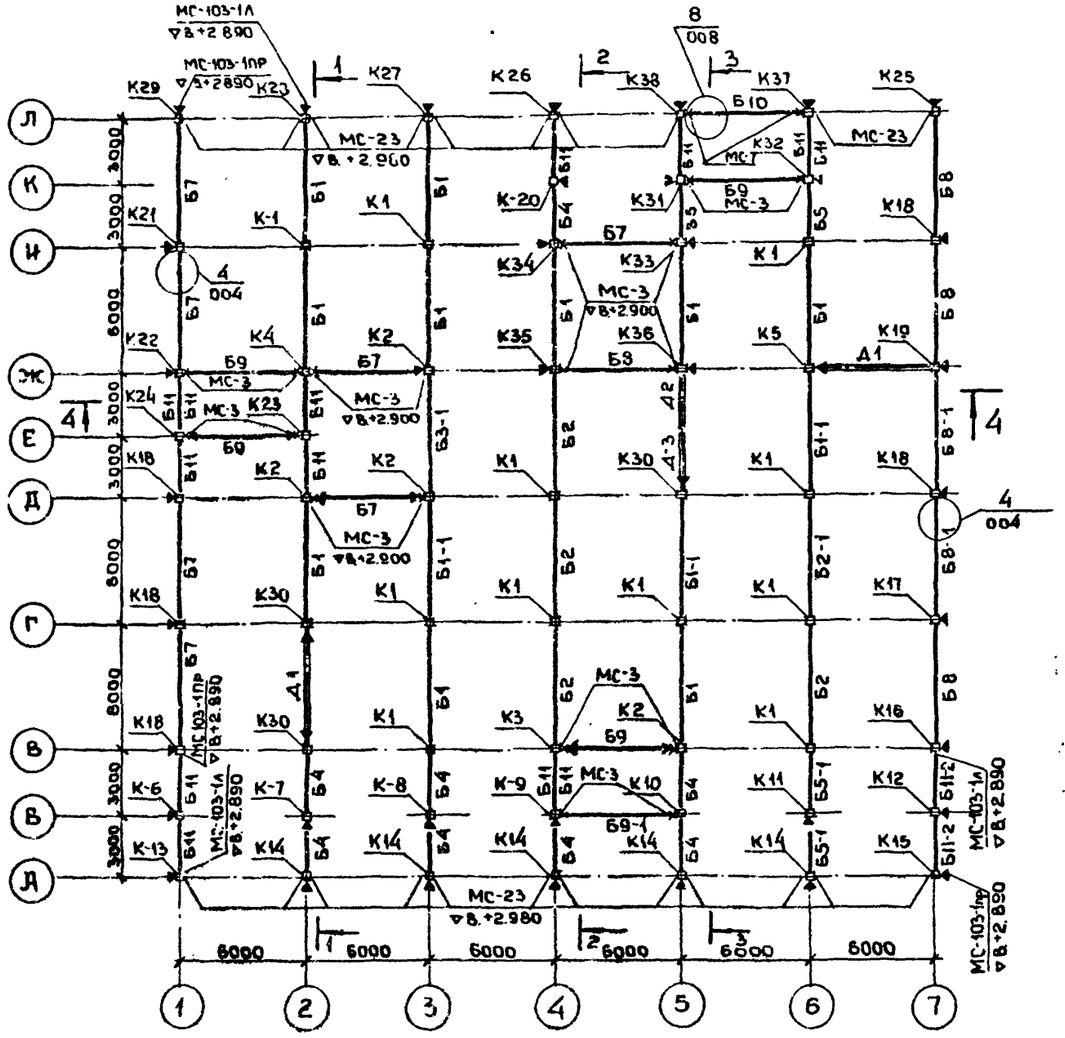


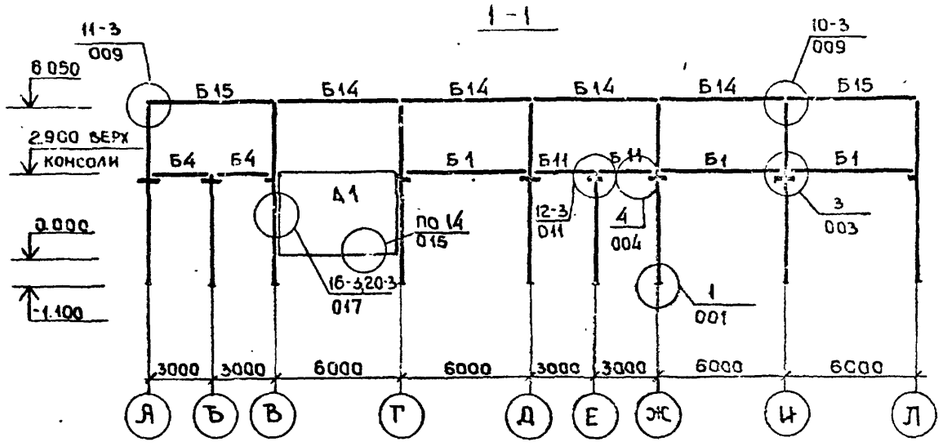


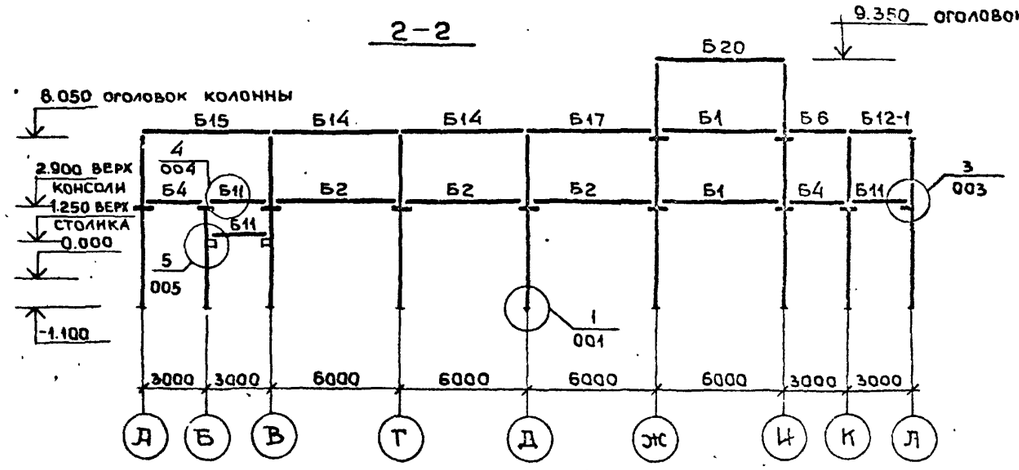


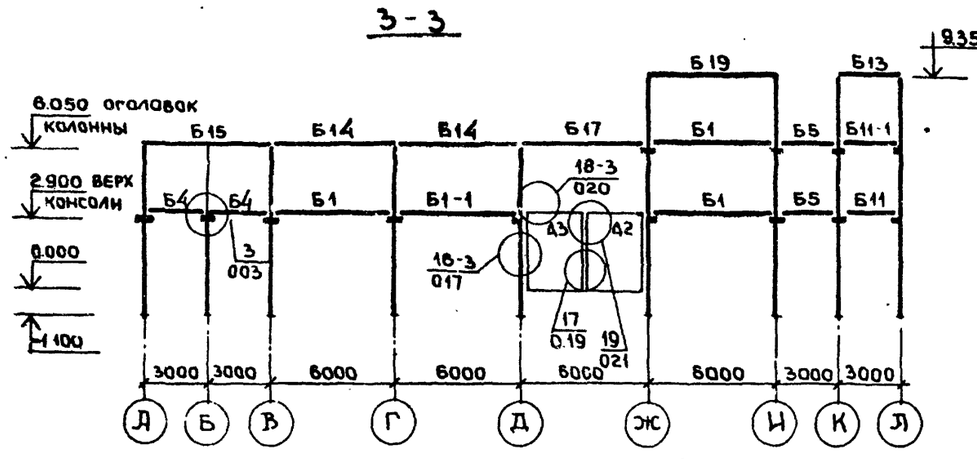


Узлы см. серию 1.020-1 выпуск 10-1.

| | | | |
|---|---|---|---|
| Рук мас | Губаревич | | |
| Гл ин м | Станулевич | | |
| ГАП | Мордвинцев | | |
| ГИП | Казарян | | |
| Рук грин | Рогачева | | |
| Ст инж | Крючкова | | |
| Разраб | Петрова | | |
| Пров | Рогачева | | |

Привязан

Инв №

282-1-154-АС1

Дом быта на 100 рабочих мест

| Стадия | Лист | Листов |
|---|---|---|
| Р | 26 | |

Схема расположения элементов каркаса 1 этажа

ЦНИИЭП торговых зданий и туристских комплексов г Москва

Согласовано

Инв № подл | Подпись и дата | Взам инв №

Типовой проект 282-1-154 Альбом I

Монтажная схема элементов каркаса на отм. 8.350

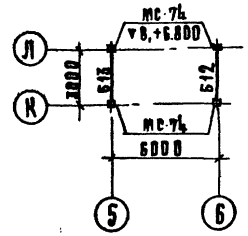


Монтажная схема элементов каркаса на отм. 9.350

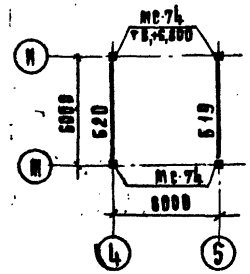


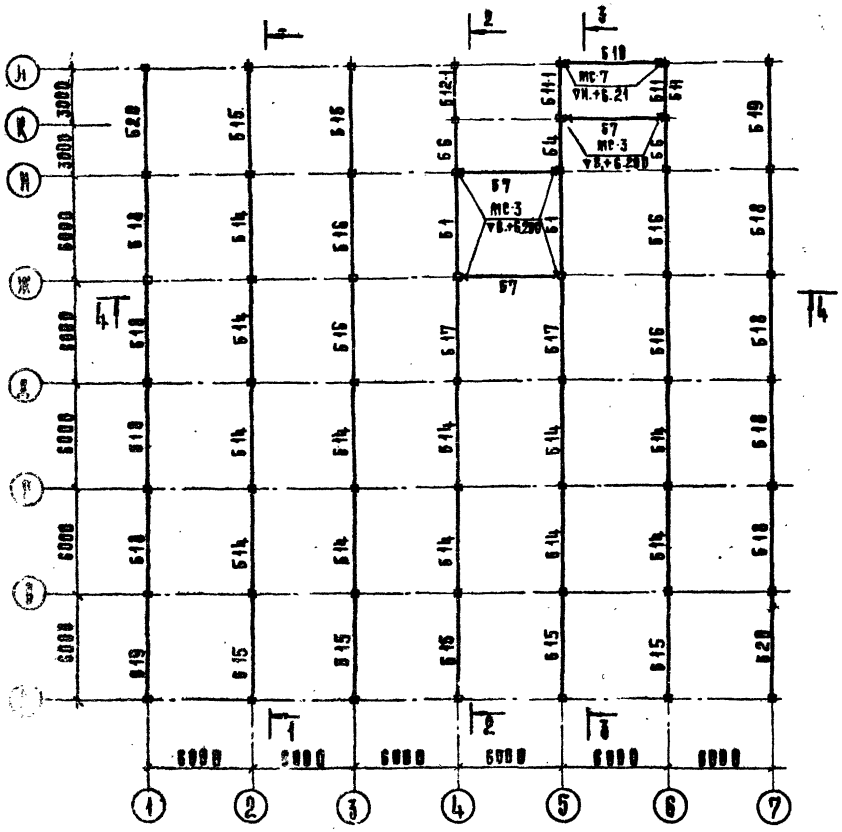


4—4

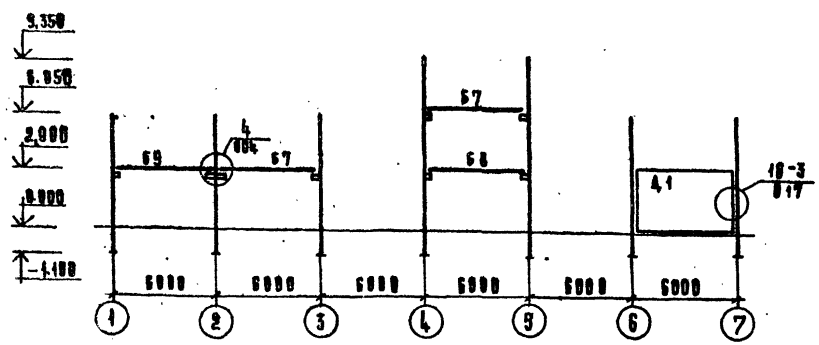


| Марка по схеме | Обозначение | Наименование | Кол. | Масса ед. кг | Примеч. |
|---|---|---|---|---|---|
| | | Колонны | | | |
| К-1 | 1.020-1 2-1 | 2КД3.33 | 11 | 1643 | |
| К-2 | 282-1-154-НЖ1-03.00.00 | 2КД3.33-1 | 4 | 1643 | |
| К-3 | -НЖ1-03.00.00 | 2КД3.33-2 | 1 | 1643 | |
| К-4 | -НЖ1-03.00.00 | 2КД3.33-3 | 1 | 1643 | |
| К-5 | -НЖ1-03.00.00 | 2КД3.33-4 | 1 | 1643 | |
| К-6 | -НЖ1-02.00.00 | 2КД3.33-5 | 1 | 1643 | |
| К-7 | -НЖ1-02.00.00 | 2КД3.33-6 | 1 | 1000 | |
| К-8 | -НЖ1-02.00.00 | 2КД3.33-7 | 1 | 1000 | |
| К-9 | -НЖ1-02.00.00 | 2КД3.33-8 | 1 | 1000 | |
| К-10 | -НЖ1-02.00.00 | 2КД3.33-9 | 1 | 1000 | |
| К-11 | -НЖ1-02.00.00 | 2КД3.33-10 | 1 | 1000 | |
| К-12 | -НЖ1-02.00.00 | 2КД3.33-11 | 1 | 1000 | |
| К-13 | -НЖ1-03.00.00 | 2КД3.33-12 | 1 | 1643 | |
| К-14 | -НЖ1-03.00.00 | 2КД3.33-13 | 5 | 1643 | |
| К-15 | -НЖ1-03.00.00 | 2КД3.33-14 | 1 | 1643 | |
| К-16 | -НЖ1-03.00.00 | 2КД3.33-15 | 1 | 1643 | |
| К-17 | -НЖ1-03.00.00 | 2КД3.33-16 | 1 | 1643 | |
| К-18 | -НЖ1-03.00.00 | 2КД3.33-17 | 5 | 1643 | |
| К-19 | -НЖ1-03.00.00 | 2КД3.33-18 | 1 | 1643 | |
| К-20 | -НЖ1-03.00.00 | 2КД3.33-19 | 1 | 1643 | |
| К-21 | -НЖ1-03.00.00 | 2КД3.33-20 | 1 | 1643 | |
| К-22 | -НЖ1-03.00.00 | 2КД3.33-21 | 1 | 1000 | |
| К-23 | -НЖ1-01.00.00 | 2КД3.33-22 | 1 | 1000 | |
| К-24 | -НЖ1-02.00.00 | 2КД3.33-23 | 1 | 1643 | |
| К-25 | -НЖ1-04.00.00 | 2КО3.33-1 | 1 | 1625 | |
| К-26 | -НЖ1-04.00.00 | 2КО3.33-2 | 1 | 1625 | |
| К-27 | -НЖ1-04.00.00 | 2КО3.33-3 | 1 | 1625 | |
| К-28 | -НЖ1-04.00.00 | 2КО3.33-4 | 1 | 1625 | |
| К-29 | -НЖ1-04.00.00 | 2КО3.33-5 | 1 | 1625 | |
| К-30 | -НЖ1-04.00.00 | 2КО3.33-6 | 3 | 1625 | |
| К-31 | -НЖ1-05.00.00 | 3КД3.33-1 | 1 | 2418 | |
| К-32 | -НЖ1-05.00.00 | 3КД3.33-2 | 1 | 2418 | |
| К-33 | -НЖ1-05.00.00 | 3КД3.33-3 | 1 | 2418 | |
| К-34 | -НЖ1-05.00.00 | 3КД3.33-4 | 1 | 2418 | |
| К-35 | -НЖ1-05.00.00 | 3КД3.33-5 | 1 | 2418 | |
| К-36 | -НЖ1-05.00.00 | 3КД3.33-6 | 1 | 2418 | |
| К-37 | -НЖ1-05.00.00 | 3КО3.33-1 | 1 | 2385 | |
| К-38 | -НЖ1-05.00.00 | 3КО3.33-2 | 1 | 2385 | |

Согласовано

Инв. № подл. | Подпись и дата | Взам. инв. №

Привязан

Инв. №

| | | |
|---|---|---|
| Рук. арх. | Рябаревич | |
| Гл. инж. пр. | Станкевич | |
| Нач. | Моравинская | |
| Рук. | Казарян | |
| Рук. гр. пр. | Ураичева | |
| Ст. инж. | Кучкова | |
| Разраб. | Петрова | |
| Пров. | Ураичева | |

282-1-154-АС1

Дом быта на 100 рабочих мест

| Стадия | Лист | Листов |
|---|---|---|
| Р | 27 | |

Схема расположения элементов каркаса покрытия

ЦНИИЭП торгово-бытовых зданий и комплексов г. Москва

17567-01

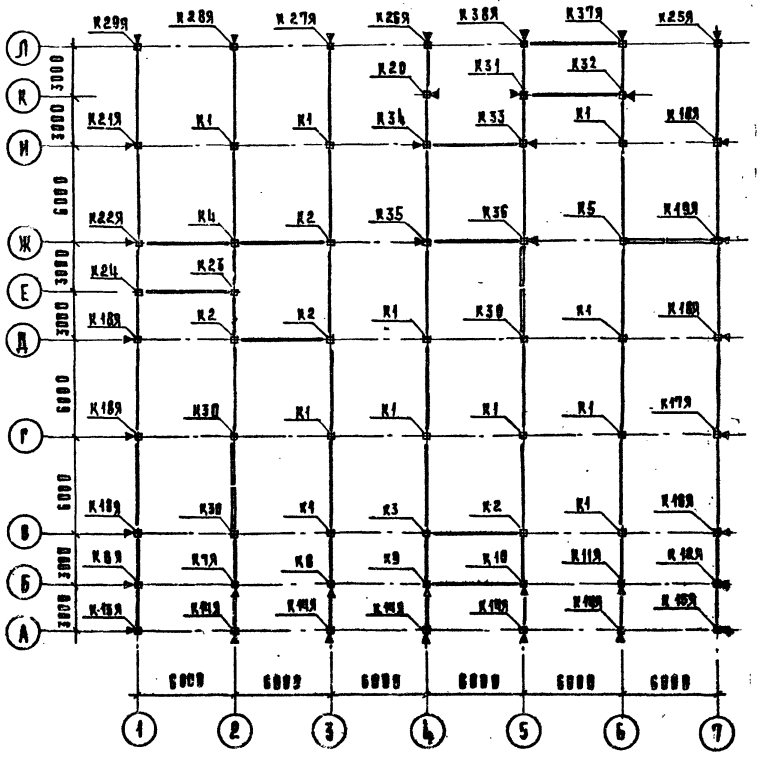


Условное обозначение

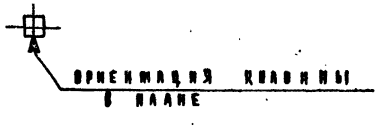


| Марка по схеме | Обозначение | Наименование | Кол. | Масса ед. кг | Примеч. |
|---|---|---|---|---|---|
| | | Колонны | | | |
| К-1 | 1.020-1 2-1 | 2 КД3.33 | 11 | 1643 | |
| К-2 | 282-1-154-ИЖ1-03.00.00 | 2КД3.33-1 | 4 | 1643 | |
| К-3 | -ИЖ1-03.00.00 | 2КД3.33-2 | 1 | 1643 | |
| К-4 | -ИЖ1-03.00.00 | 2КД3.33-3 | 1 | 1643 | |
| К-5 | -ИЖ1-03.00.00 | 2КД3.33-4 | 1 | 1643 | |
| К-6Я | -ИЖ-06.00.00 | 2КД3.33-5Я | 1 | 1643 | |
| К-7Я | -ИЖ-06.00.00 | 2КД3.33-6Я | 1 | 1000 | |
| К-8 | -ИЖ-02.00.00 | 2КД3.33-7 | 1 | 1000 | |
| К-9 | -ИЖ-02.00.00 | 2КД3.33-8 | 1 | 1000 | |
| К-10 | -ИЖ-02.00.00 | 2КД3.33-9 | 1 | 1000 | |
| К-11Я | -ИЖ-06.00.00 | 2КД3.33-10Я | 1 | 1000 | |
| К-12Я | -ИЖ-06.00.00 | 2КД3.33-11Я | 1 | 1000 | |
| К-13Я | -ИЖ-06.00.00 | 2КД3.33-12Я | 1 | 1643 | |
| К-14Я | -ИЖ-06.00.00 | 2КД3.33-13Я | 5 | 1643 | |
| К-15Я | -ИЖ-06.00.00 | 2КД3.33-14Я | 1 | 1643 | |
| К-16Я | -ИЖ-06.00.00 | 2КД3.33-15Я | 1 | 1643 | |
| К-17Я | -ИЖ-06.00.00 | 2КД3.33-16Я | 1 | 1643 | |
| К-18Я | -ИЖ-06.00.00 | 2КД3.33-17Я | 5 | 1643 | |
| К-19Я | -ИЖ-06.00.00 | 2КД3.33-18Я | 1 | 1643 | |
| К-20 | -ИЖ-03.00.00 | 2КД3.33-19 | 1 | 1643 | |
| К-21Я | -ИЖ-06.00.00 | 2КД3.33-20Я | 1 | 1643 | |
| К-22Я | -ИЖ-06.00.00 | 2КД3.33-21Я | 1 | 1000 | |
| К-23 | -ИЖ-01.00.00 | 2КД3.33-22 | 1 | 1000 | |
| К-24 | -ИЖ-02.00.00 | 2КД3.33-23 | 1 | 1643 | |
| К-25Я | -ИЖ-06.00.00 | 2КО3.33-1Я | 1 | 1625 | |
| К-26Я | -ИЖ-06.00.00 | 2КО3.33-2Я | 1 | 1625 | |
| К-27Я | -ИЖ-06.00.00 | 2КО3.33-3Я | 1 | 1625 | |
| К-28Я | -ИЖ-06.00.00 | 2КО3.33-4Я | 1 | 1625 | |
| К-29Я | -ИЖ-06.00.00 | 2КО3.33-5Я | 1 | 1625 | |
| К-30 | -ИЖ-04.00.00 | 2КО3.33-6 | 3 | 1625 | |
| К-31 | -ИЖ-05.00.00 | 3КД3.33-1 | 1 | 2418 | |
| К-32 | -ИЖ-05.00.00 | 3КД3.33-2 | 1 | 2418 | |
| К-33 | -ИЖ-05.00.00 | 3КД3.33-3 | 1 | 2418 | |
| К-34 | -ИЖ-05.00.00 | 3КД3.33-4 | 1 | 2418 | |
| К-35 | -ИЖ-05.00.00 | 3КД3.33-5 | 1 | 2418 | |
| К-36 | -ИЖ-05.00.00 | 3КД3.33-6 | 1 | 2418 | |
| К-37Я | -ИЖ-06.00.00 | 3КО3.33-1Я | 1 | 2385 | |
| К-38Я | -ИЖ-06.00.00 | 3КО3.33-2Я | 1 | 2385 | |

282-1-154-АС1

Дом быта на 100 рабочих мест

| | | | |
|---|---|---|---|
| Рук. маст. | Губаревич | | |
| Гл. инж. м. | Станулевич | | |
| Рап | Мордвинцева | | |
| Рип | Казарян | | |
| Рук. гр. инж. | Рогачева | | |
| Разраб. | Крючкова | | |
| Пров. | Рогачева | | |

Привязан

Инв. №

| Стадия | Лист | Листов |
|---|---|---|
| Р | 28 | |

Схема расположения элементов каркаса для стен из ячеистого бетона

ЦНИИЭП

Типовой проект 282-1-154 Альбом I

Согласовано:

Инв. № подл. | Подпись и дата | Взам. инв. №

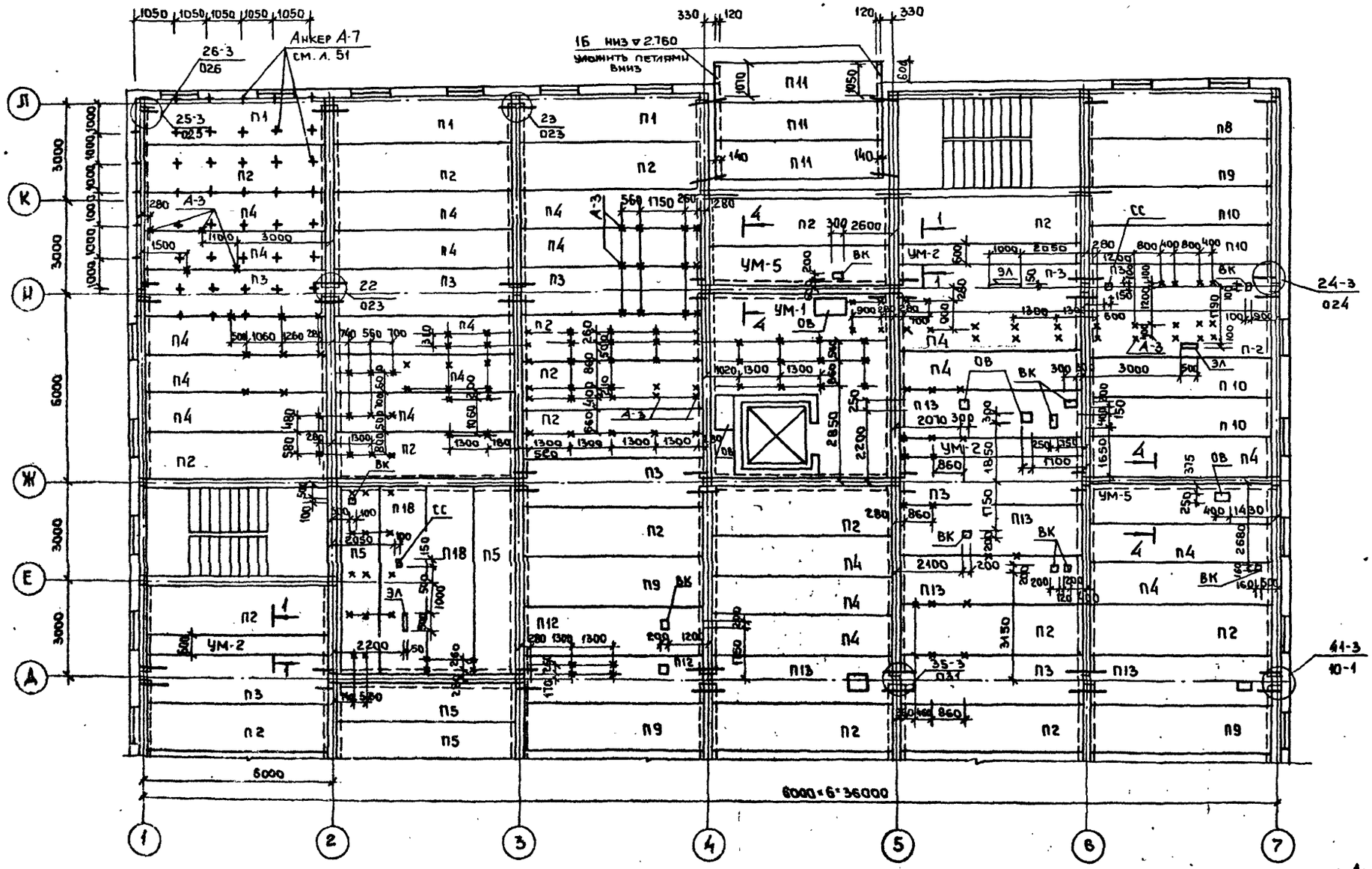


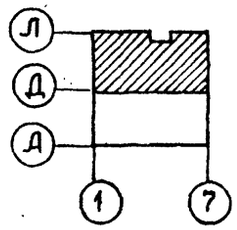


1. Анкер А-3, см. лист 33.
2. Сечения по монолитным участкам см. лист 35.
3. Устройство отверстий в плитах для анкеров и закладных деталей производить сверлением не нарушая ребер плит.

| | | | | | | | |
|---|---|---|---|---|---|---|---|
| | | | | 282-1-154-АС1 | | | |
| | | | | Рук. м. | Тубаревич | | |
| | | | | Гл. инж. м. | Станулевич | | |
| Привязан | | | | ГАП | Мордвинцева | | |
| | | | | ГИП | Казарян | | |
| | | | | Рук. гр. инж. | Рогачева | | |
| | | | | Разраб. | Петрова | | |
| Инв. № | | | | Пров. | Рогачева | | |

| Дом быта на 100 рабочих мест | Стадия | Лист | Листов |
|---|---|---|---|
| | Р | 29 | |

Схема расположения элементов перекрытия в осях А-Д

ЦНИИЭП торгово-бытовых зданий и курортных комплексов г. Москва

17867-01

Согласовано

Инв. № подл. | Подпись и дата | Взам. инв. №

ГИП „ОВ" Кириллова | ГИП „ВК" Чаплыгин | ГИП „ЭО" Ширшаков | ГИП „СС" Пронштейн

Типовой проект 282-1-154 Альбом I

Типовой проект 282-1-154 Альбом I

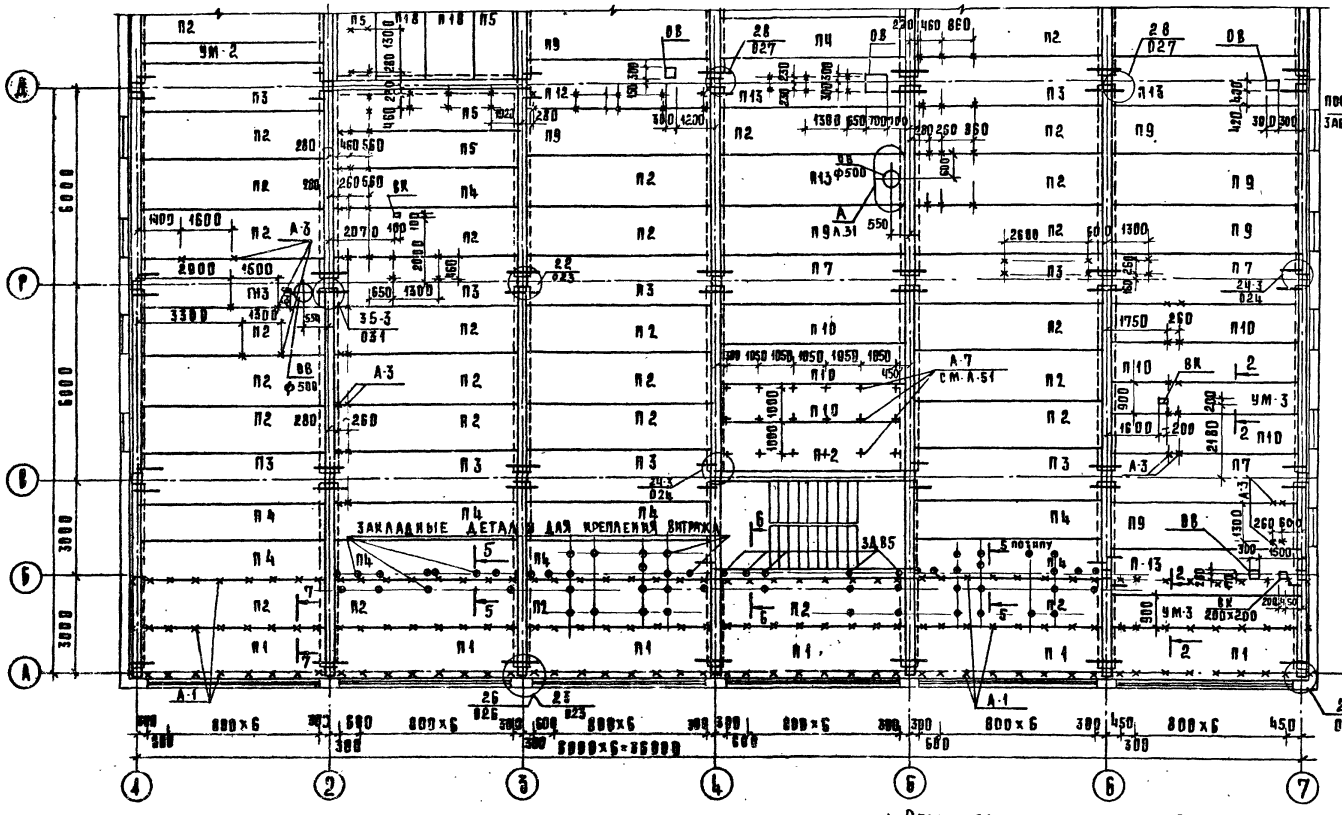


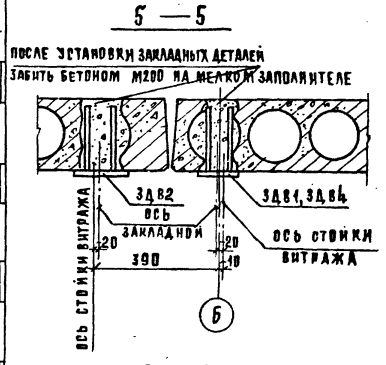


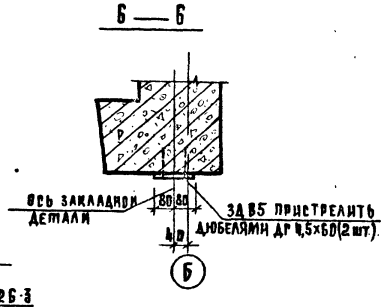


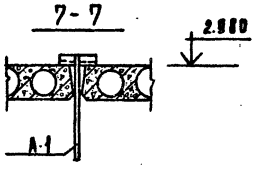


1. Общие примечания см. лист 29.
2. Перед пристрелкой закладных деталей к ригелю необходимо определить прибором положение рабочей арматуры.
3. Анкер А-1 см. лист 33.
4. Разбивку закладных деталей для крепления витража к плитам перекрытия производить по листу 24.
5. Спецификацию на закладные детали для крепления витражей ЗДВ-1 ÷ ЗДВ5 см. лист 24.
6. Все неоговоренные закладные детали для крепления витража см. лист 24.

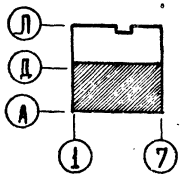

| | | | | | |
|---|---|---|---|---|---|
| | | | | 282-1-154-АС1 | |
| | РУК. М. | Губаревич | | | |
| | ГЛ. ИНЖ. М. | Станулевич | | | |
| Привязан | ГАП | Мордвинцева | | Дом быта на 100 рабочих мест | Стадия: Р; Лист: 30; Листов: |
| | РИП | Казарян | | | |
| | РУК. ГР. ИНЖ. | Рогачева | | | |
| | РАЗРАБ. | Петрова | | Схема расположения элементов перекрытия в осях А-Д | ЦНИИЭП г. Москва; Торгово-бытовых зданий и туристских |
| | ПРОВ. | Рогачева | | | |
| Инв. № | | | | | |

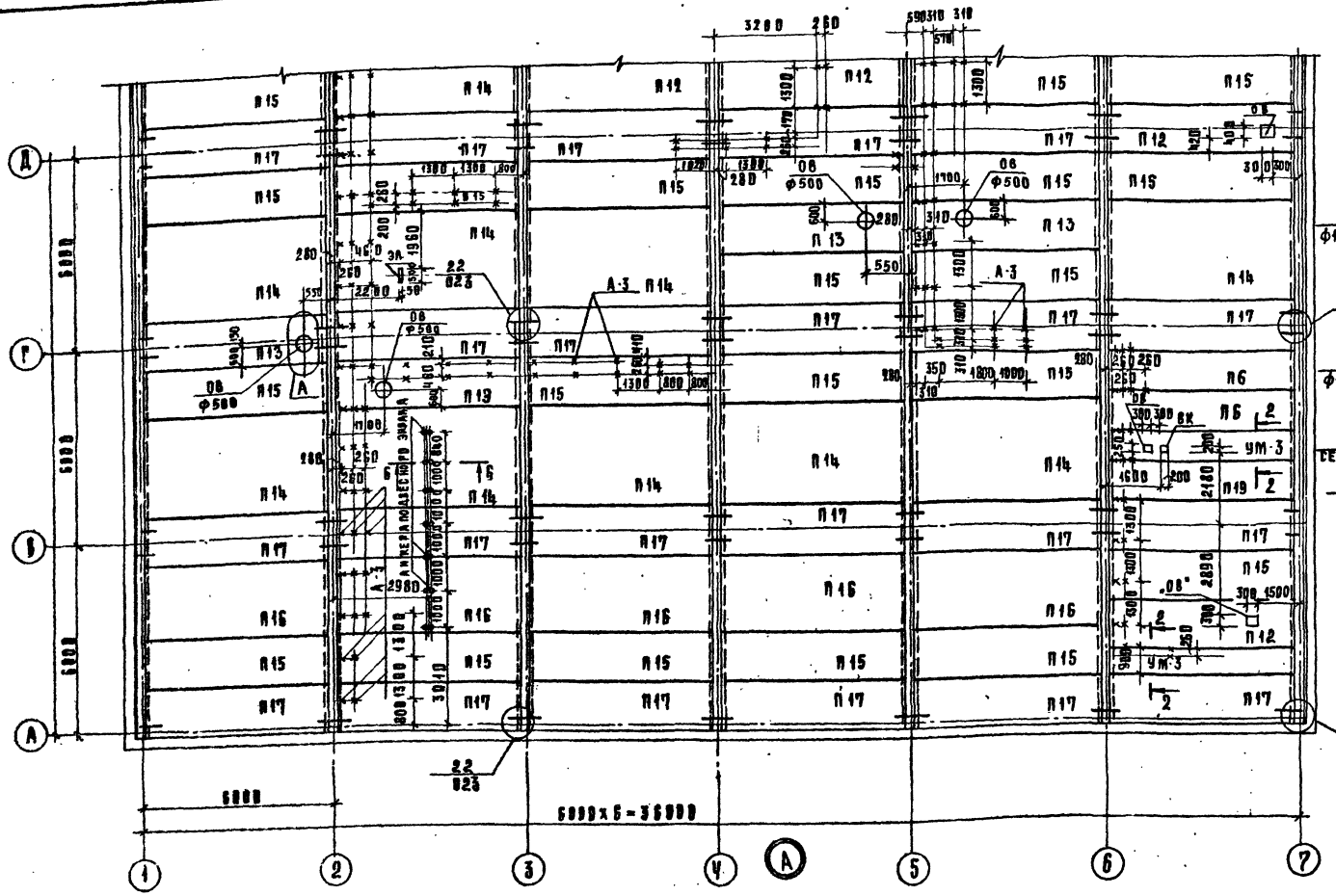
6000
6000
6000

Типовой проект 282-1-154 Альбом I

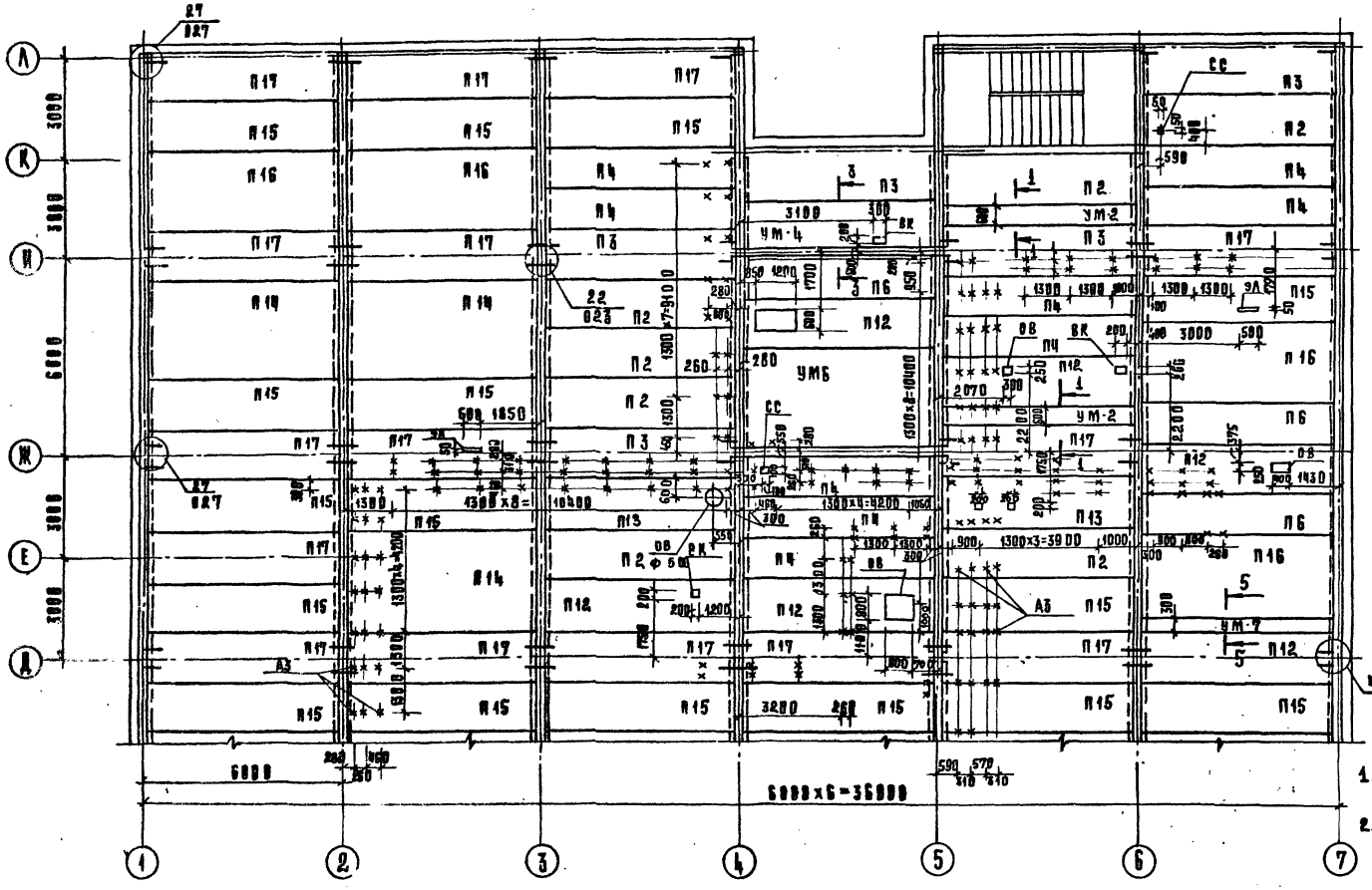
6000
6000
6000

Типовой проект 282-1-154 Альбом I

СПЕЦИФИКАЦИЯ РИГЕЛЕЙ, ПЛИТ ПЕРЕКРЫТИЯ, ДИАФРАРМ

| Марка поз. | Обозначение | Наименование | Кол. I эт. | Кол. II эт. | Масса, ед. кг тяж. бет. | Масса, ед. кг легк. бет. | Примечание |
|---|---|---|---|---|---|---|---|
| | | | | | | | |
| | | РИГЕЛИ ПЕРЕКРЫТИЙ | | | | | |
| Б 1 | 1.020-1, 3-1 | 1РДП4.57-69 | 10 | 2 | 2400 | | |
| Б 1-1 | 282-1-154 ИЖ1-07.00.00 | 1РДП4.57-69-1 | 3 | | 2400 | | |
| Б-2 | 1.020-1, 3-1 | 1РДП4.57-57 | 4 | | 2400 | | |
| Б 2-1 | 282-1-154 ИЖ1-07.00.00 | 1РДП4.57-57-1 | 1 | | 2400 | | |
| Б 3-1 | ИЖ1-07.00.00 | 1РДП4.57-39-1 | 1 | | 2400 | | |
| Б 4 | 1.020-1, 3-1 | 1РДП4.27-69 | 8 | 1 | 1087 | | |
| Б 5 | 3-1 | 1РДП4.27-57 | 2 | | 1087 | | |
| Б 5-1 | 282-1-154 ИЖ1-07.00.00 | 1РДП4.27-57-1 | 2 | | 1087 | | |
| Б 6 | ИЖ1-08.00.00 | 3РД4.29-69 | | 2 | | | |
| Б 7 | 1.020-1, 3-1 | 1РОП4.57-35 | 7 | 3 | 1855 | | |
| Б 8 | 3-1 | 1РОП4.57-30 | 4 | | 1855 | | |
| Б 8 1 | 282-1-154 ИЖ1-07.00.00 | 1РОП4.57-30-1 | 2 | | 1855 | | |
| Б 9 | 1.020-1, 3-1 | 1РОП4.57-15 | 4 | | 1855 | | |
| Б 9-1 | 282-1-154 ИЖ1-07.00.00 | 1РОП4.57-15-1 | 1 | | 1855 | | |
| Б 10 | 3-1 | Р3.57 | 1 | | 510 | | |
| Б 11 | 3-1 | 1РОП4.27-35 | 12 | 2 | 850 | | |
| Б 11-1 | 282-1-154 ИЖ1-07.00.00 | 1РОП4.27-35-1 | | 1 | 850 | | |
| Б 11-2 | ИЖ1-07.00.00 | 1РОП4.27-35-2 | 2 | | 850 | | |
| | | РИГЕЛИ ПОКРЫТИЙ | | | | | |
| Б 12 | 1.020-1. 3-5 | 2РО4.32-35Л | | 1 | 1075 | | |
| Б 12-1 | 282-1-154 ИЖ1-07.00.00 | 2РВ4.32-35Л-1 | | 1 | 1075 | | |
| Б 13 | 1.020-1. 3-5 | 2РО4.32-35 | | 1 | 1525 | | |
| Б 14 | 3-5 | 2РД4.60-40АТ-Ў | | 12 | 2400 | | |
| Б 15 | 3-5 | 2РД4.62-40АТ-Ў | | 7 | 2800 | | |
| Б 16 | 3-5 | 2РД4.60-51АТ-Ў | | 4 | 2400 | | |
| Б 17 | 282-1-154. ИЖ1-08.00.00 | 3РД4.59-69АТ Ў | | 2 | | | |
| Б 18 | 1.020-1 3-5 | 2РО4.60-30АТ Ў | | 8 | 2000 | | |
| Б 19 | 3-5 | 2РО4.62-30АТ Ў-А | | 3 | 2000 | | |
| Б 20 | 3-5 | 2РО4.62-30АТ Ў-П | | 3 | 2000 | | |
| | | | | | | | |
| | | ПАНЕЛИ ПЕРЕКРЫТИЙ | | | | | |
| П 1 | 1.041-1, вып. 1 | ПК56.15-8АIVТ-1 | 9 | | 2600 | 2100 | |
| П 2 | вып. 1 | ПК56.15-8АIVТ | 45 | 6 | 2600 | 2100 | |
| П 3 | вып. 1 | ПК56.15-8АIVТ-3 | 18 | 5 | 2600 | 2100 | |
| П 4 | вып. 1 | ПК56.12-8АIVТ | 25 | 9 | 2000 | 1600 | |
| П 5 | вып. 1 | ПК56.12-12АIVТ | 4 | | 2000 | 1600 | |
| П 6 | вып. 1 | ПК56.12-4АIVТ | | 6 | 2500 | 1600 | |
| П 7 | вып. 1 | ПК56.15-6АIVТ-3 | 2 | | 2600 | 2100 | |
| П 8 | вып. 1 | ПК56.15-6АIVТ-1 | 1 | | 2600 | 2100 | |
| П 9 | вып. 1 | ПК56.15-6АIVТ | 9 | | 2600 | 2100 | |
| П 10 | вып. 1 | ПК56.12-6АIVТ | 9 | | 2000 | 1600 | |
| П 11 | 1.141-1 вып. 19 | ПК10-54.12 | 3 | | 1900 | | |
| П 12 | 1.041-1 вып. 4 | ПРС56.15-6АIVТ-2 | 2 | 7 | 2600 | 2100 | |
| П 13 | вып. 4 | ПРС56.15-10АIVТ | 9 | 5 | 2100 | | |

ПРОДОЛЖЕНИЕ

| Марка поз. | Обозначение | Наименование | Кол. I эт. | Кол. II эт. | Масса ед. кг тяж. б | Масса ед. кг легк. бет. | Примечание |
|---|---|---|---|---|---|---|---|
| П 14 | вып. 1 | ПК56.30-4АIVТ | | 12 | 5000 | 4000 | |
| П 15 | вып. 1 | ПК56.15-4АIVТ | | 32 | 2600 | 2100 | |
| П 16 | вып. 1 | ПК56.24-4АIVТ | | 8 | 4000 | 3200 | |
| П 17 | вып. 1 | ПК56.15-4АIVТ-3 | | 36 | 2600 | 2100 | |
| П 18 | вып. 1 | ПК56.15-12АТ Ў Т | 2 | | 2600 | 2100 | |
| | | СТАКАНЫ | | | | | |
| | 1.494-24 вып. 1 | СБ 7А-1 | | 5 | 290 | | |
| | | | | | | | |
| | | ДИАФРАРМЫ | | | | | |
| Д-1 | 1.020-1 6-1 | 2Д56.33 | 2 | | 7289 | | |
| Д-2 | 6-1 | 2ДП26.33 | 1 | | 3782 | | |
| Д-3 | 6-1 | 2Д30.33 | 1 | | 4402 | | |
| | | ПЕРЕМЫЧКИ | | | | | |
| 16 | 1.138-10 | 1ПР38-18.12.22У | 2 | | 125 | | |
| | | СОЕДИНИТЕЛЬНЫЕ | | | | | |
| | | ИЗДЕЛИЯ ПЕРЕКРЫТИЯ | | | | | |
| | 1.020-1 10-1 | МС 16 | 9 | 46 | 0.772 | | |
| | 10-1 | МС 17 | 8 | | 1.68 | | |
| | 10-1 | МС 18 | 26 | | 0,292 | | |
| | 9-1 | МС 19 | 26 | | 1,90 | | |
| | 9-1 | МС 5 | 1 | | 1,99 | | |
| | 10-1 | МС 25 | 12 | 32 | 0484 | | |
| | 282-1-154 ИМ-02.00.00 | А 1 | 150 | | 1.24 | | |
| | ИМ-02.00.00 | А 3 | 243 | 284 | 1.44 | | |
| | ИМ-06.00.00 | 3Д8 | | 3 | 4.07 | | |
| | ИМ-06.00.00 | 3Д9 | | 5 | 3.61 | | |
| | ИМ-06.00.00 | 3Д10 | | 2 | 4.31 | | |
| | | | | | | | |
| | | СОЕДИНИТЕЛЬНЫЕ | | | | | |
| | | ИЗДЕЛИЯ КАРКАСА | | | | | |
| | 1.020-1, 10-1 | МС2 | 44 | 12 | 1,13 | | |
| | 10-1 | МС3 | 22 | 8 | 9.17 | | |
| | 10-1 | МС 8 | 24 | | 2.23 | | |
| | 10-1 | МС 10 | 4 | | 1.88 | | |
| | 10-1 | МС 11 | 24 | | 0.13 | | |
| | 10-1 | МС 13 | 4 | | 0.16 | | |
| | 10-1 | МС 15 | 1 | | 1.51 | | |

СОГЛАСОВАНО

Инв. № подл. | Подп. и дата | Взам. инв. №

ПРИВЯЗАН

Инв. №

| | | |
|---|---|---|
| РУК. М. | ГУБАРЕВИЧ | |
| ГЛ. ИНЖ. М. | СТАНУЛЕВИЧ | |
| РАП | МОРДВИНЦЕВА | |
| РИП | КАЗАРЯН | |
| РУК. ГРИН. | РОГАЧЕВА | |
| РАЗРАБ. | ПЕТРОВА | |
| ПРОВ. | РОГАЧЕВА | |

282-1-154-АС1

ДОМ БЫТА НА 100 РАБОЧИХ МЕСТ

СПЕЦИФИКАЦИЯ К СХЕМАМ ЭЛЕМЕНТОВ КАРКАСА И ПЕРЕКРЫТИЯ

| Стадия | Лист | Листов |
|---|---|---|
| Р | 33 | |

ЦНИИЭП г. Москва

Торгово-бытовых зданий и туристских комплексов

17867-01

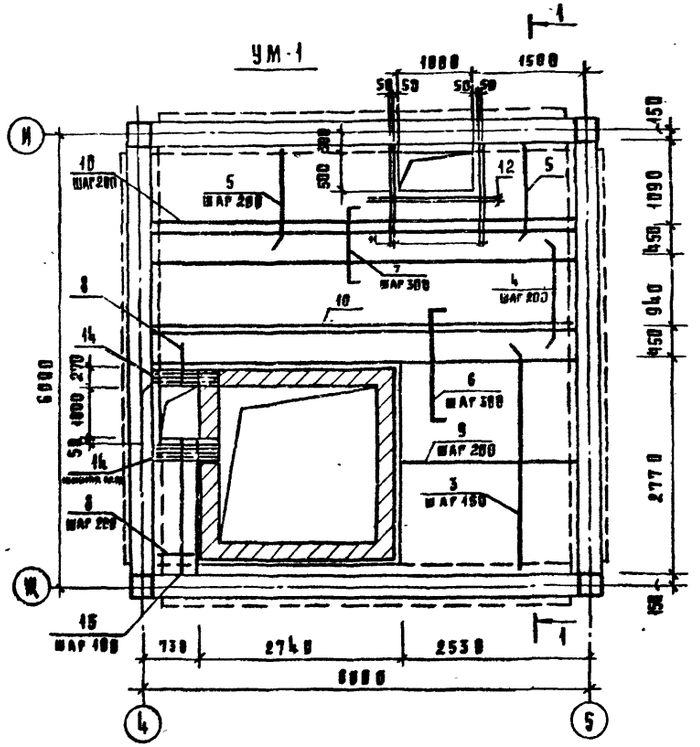


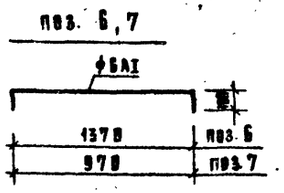


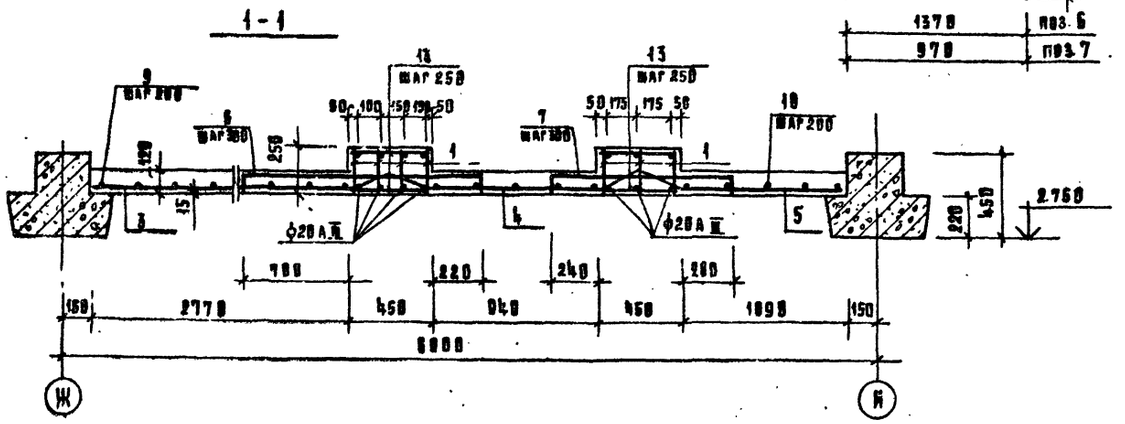


ТАБЛИЦА 1

СПЕЦИФИКАЦИЯ ЭЛЕМЕНТОВ МОНОЛИТНЫХ УЧАСТКОВ.

| МАРКА ПОЗ. | ОБОЗНАЧЕНИЕ | НАИМЕНОВАНИЕ | КОЛ. НА ИСПОЛ. УМ 1 | | | | | | ПРИМЕЧАНИЕ |
|---|---|---|---|---|---|---|---|---|---|
| | | СБОРОЧНЫЕ ЕДИНИЦЫ | | | | | | | |
| | | И ДЕТАЛИ | | | | | | | |
| 1 | | КАРКАС КР-1 | 1 | | | | | | |
| | | | | | | | | | |
| 3 | | ГОСТ 5781-75 ϕ10AIII, L=3000 | 16 | | | | | | |
| 4 | | ϕ10AIII, L=1350 | 29 | | | | | | |
| 5 | | ϕ10AIII, L=1258 | 23 | | | | | | |
| 6 | | ϕ6AI, L=1570 | 8 | | | | | | |
| 7 | | ϕ6AI, L=1170 | 28 | | | | | | |
| 8 | | ϕ6AI, L=550 | 11 | | | | | | |
| 9 | | ϕ6AI, L=2350 | 14 | | | | | | |
| 10 | | ϕ6AI, L=5650 | 10 | | | | | | |
| 11 | | ϕ10AIII, L=1200 | 4 | | | | | | |
| 12 | | ϕ10AIII L=1500 | 2 | | | | | | |
| 13 | | ϕ6AI, L=410 | 92 | | | | | | |
| 14 | | ϕ10AIII L=850 | 9 | | | | | | |
| 15 | | ϕ6AI, L=1450 | 5 | | | | | | |
| | | МАТЕРИАЛЫ | | | | | | | |
| | | БЕТОН МАРКИ 200, $м^3$ | 3,55 | | | | | | |

ТАБЛИЦА 2

ВЫБОРКА СТАЛИ НА 1 ИЗДЕЛИЕ, КГ

| МАРКА ЭЛЕМЕНТА | АРМАТУРНЫЕ ИЗДЕЛИЯ | | | | | | | | ЗАКЛАДН. ИЗДЕЛИЯ | | | ВСЕГО |
|---|---|---|---|---|---|---|---|---|---|---|---|---|
| | АРМАТУРНАЯ СТАЛЬ ГОСТ 5781-75 | | | | | | | | ПРОФИЛЬН. СТАЛЬ | | | |
| | КЛАССА AIII, ϕ мм | | | ИТОГО | КЛАССА AI, ϕ мм | | | ИТОГО | ГОСТ 103-76 | | ИТОГО | |
| | 20AIII | 10AIII | — | | 10AI | 8AI | 6AI | | -50×10 | — | | |
| УМ-1 /1шт/ | 124,67 | 81,1 | | 205,77 | 31,15 | 39,63 | 45,18 | 115,96 | 2,8 | | 2,8 | 324,53 |
| | | | | | | | | | | | | |

| | | | |
|---|---|---|---|
| ПРИВЯЗАН | | | |
| | | | |
| | | | |
|

Типовой проект 282-1-154 Альбом I

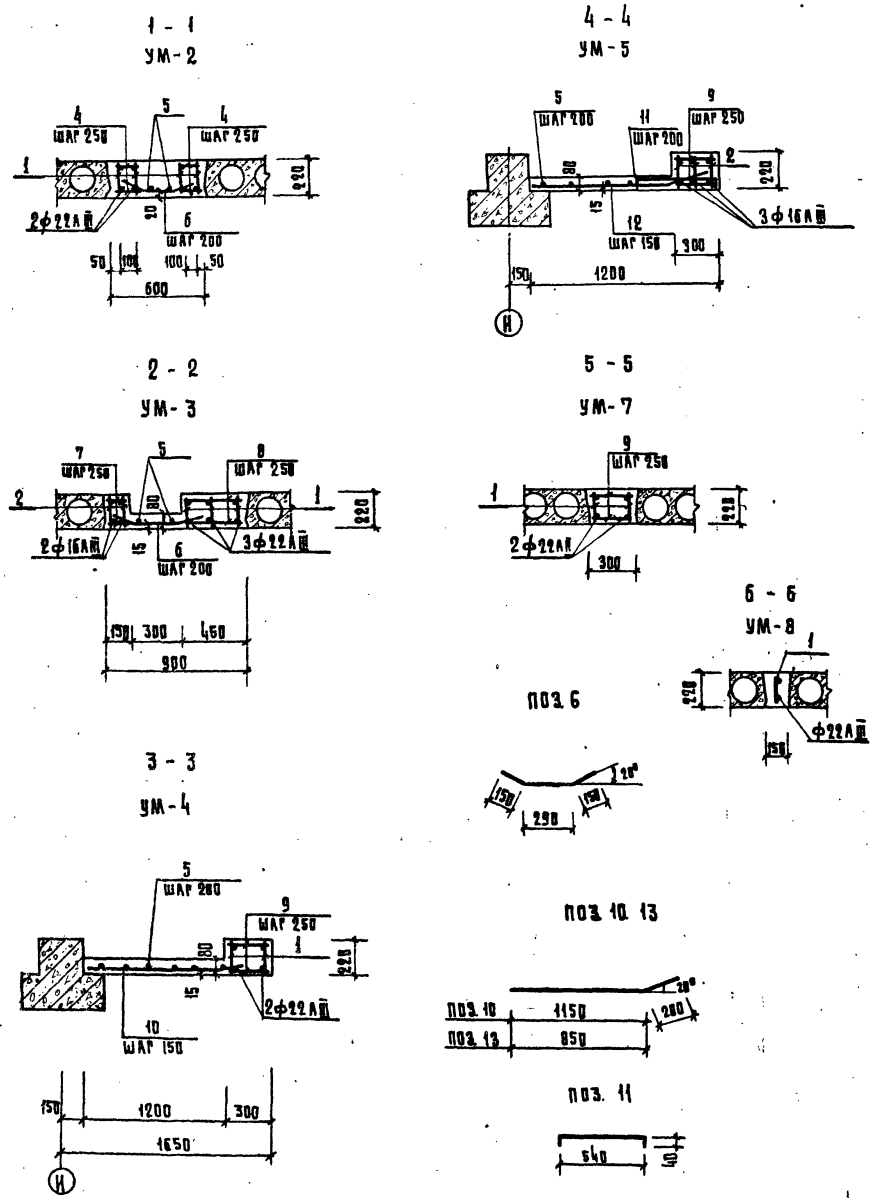


Таблица 1

## Спецификация элементов монолитных участков

| Марка поз. | Обозначение | Наименование | Кол. на исполнение УМ 2 | 3 | 4 | 5 | 7 | 8 | | | Примечание |
|---|---|---|---|---|---|---|---|---|---|---|---|
| | | Сборные единицы и | | | | | | | | | |
| | | детали | | | | | | | | | |
| 1 | | Каркас КР 2 | 4 | 3 | 2 | | 2 | 1 | | | |
| 2 | | Каркас КР 3 | | 2 | | 3 | | | | | |
| | | | | | | | | | | | |
| 4 | | ГОСТ 5781-75 ф6АI, L=170 | 92 | | | | | | | | |
| 5 | | ф6АI, L=5650 | 2 | 2 | 6 | 5 | | | | | |
| 6 | | ф6АIII, L=590 | 29 | 29 | | | | | | | |
| 7 | | ф6АI, L=120 | | 46 | | | | | | | |
| 8 | | ф6АI, L=420 | | 46 | | | | | | | |
| 9 | | ф6АI, L=270 | | | 46 | 46 | 46 | | | | |
| 10 | | ф6АIII, L=1350 | | | 39 | 39 | | | | | |
| 11 | | ф6АI, L=620 | | | | 29 | | | | | |
| 12 | | ф6АIII, L=1050 | | | | 39 | | | | | |
| | | | | | | | | | | | |
| | | Бетон марки 200, м³ | 0,75 | 0.87 | 1.23 | 0.78 | 0.37 | 0.19 | | | |

Таблица 2

## Выборка стали на 1 изделие, кг.

| Марка элемента | | Арматурные изделия: Арматурная сталь ГОСТ 5781-75: Класса АIII ф мм 16АIII | 22АIII | 6АIII | Итого | Класса АI, ф мм 6АI | 8АI | 10АI | Итого | Закладн. изделия: Профильн. сталь ГОСТ 103-76 -50×10 | — | Итого | Всего |
|---|---|---|---|---|---|---|---|---|---|---|---|---|---|
| УМ-2 | (5шт) | — | 86.2 | 4.84 | 91.04 | 7.62 | 15.48 | 17.8 | 40.9 | 1.6 | | 1.6 | 133.54 |
| УМ-3 | (3шт) | 22.8 | 64.65 | 4.84 | 92.3 | 10.23 | 19.35 | 22.25 | 51.83 | 2.0 | | 2.0 | 146.13 |
| УМ-4 | (1шт) | — | 43.05 | 14.9 | 57.95 | 13.11 | 23.64 | 8.9 | 45.65 | 0.8 | | 0.8 | 104.4 |
| УМ-5 | (2шт) | 34.2 | — | 11.6 | 45.8 | 16.6 | 11.61 | 13.35 | 41.56 | 1.2 | | 1.2 | 88.56 |
| УМ-7 | (2шт) | | 43.1 | | 43.1 | 3.51 | 7.74 | 8.9 | 20.15 | 0.8 | | 0.8 | 64.05 |
| УМ-8 | (1шт) | | 21.55 | | 21.55 | | 3.87 | 4.45 | 8.32 | 0.4 | | 0.4 | 30.27 |

| | | | |
|---|---|---|---|
| Рук. маст. | Губаревич | | |
| Гл. инж. м. | Станулевич | | |
| Гал | Мордвинцева | | |
| Гип | Казарян | | |
| Рук. гр. инж. | Рогачева | | |
| Разраб. | Петрова | | |
| Пров. | Рогачева | | |

Привязан

Инв. №

282-1-154-АС 1

Дом быта на 100 рабочих мест

Монолитные участки УМ-2 ÷ УМ-5

| Стадия | Лист | Листов |
|---|---|---|
| Р | 35 | |

ЦНИИЭП г. Москва

Торгово-бытовых зданий

Копировал Гаврилина

Формат 24

Согласовано

Инв. № подл. | Подпись и дата | Взам. инв. №

Типовой проект 282-1-154 Альбом I

## УМ-6

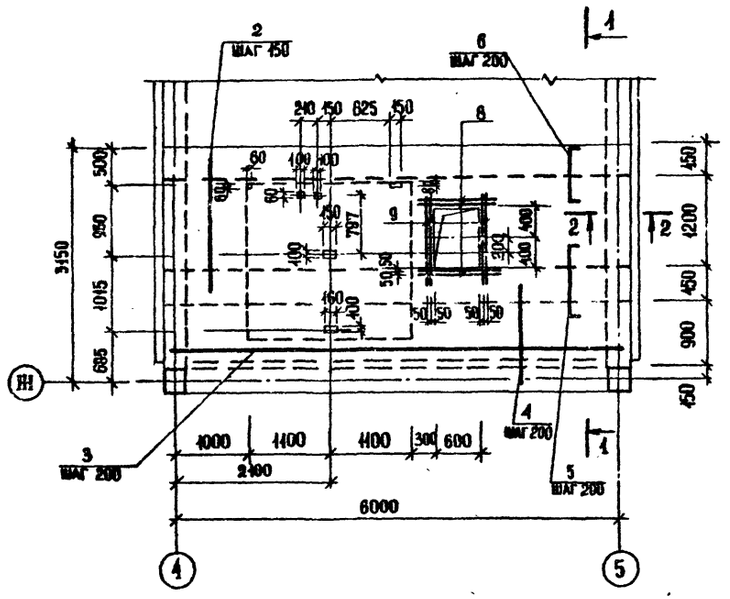


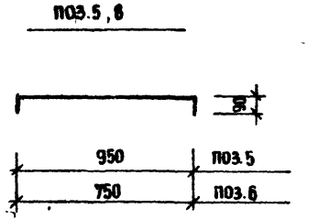


## 1 – 1

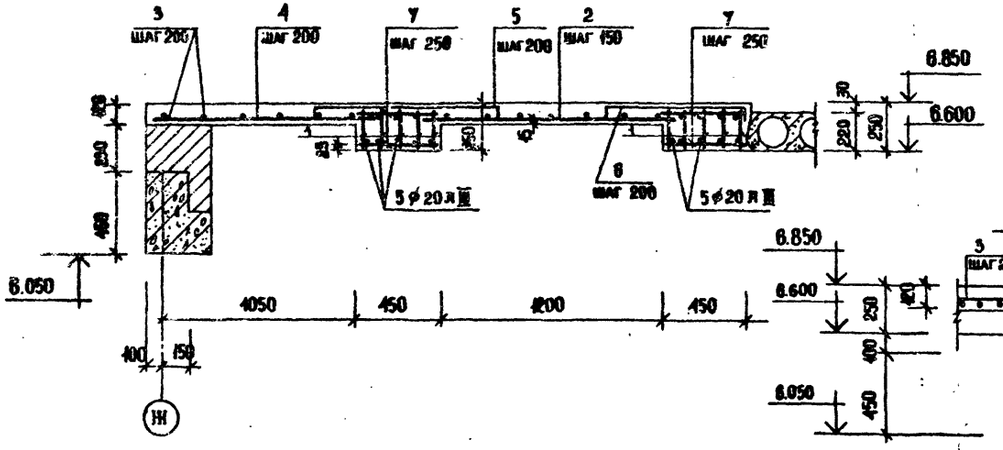


## 2-2

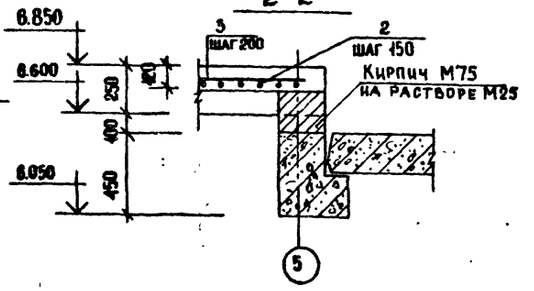


ТАБЛИЦА 1

СПЕЦИФИКАЦИЯ ЭЛЕМЕНТОВ МОНОЛИТНЫХ УЧАСТКОВ

| МАРКА ПОЗ | ОБОЗНАЧЕНИЕ | НАИМЕНОВАНИЕ | КОЛ. НА ИСПОЛ. УМ 6 | | | | ПРИМЕЧАНИЕ |
|---|---|---|---|---|---|---|---|
| | | СБОРНЫЕ ЕДИНИЦЫ | | | | | |
| | | И ДЕТАЛИ | | | | | |
| 1 | | КАРКАС КР 4 | 10 | | | | |
| 2 | | ГОСТ 5781-75 ⌀ 6 А III, L=1500 | 34 | | | | |
| 3 | | ⌀ 6 А III, L=6200 | 13 | | | | |
| 4 | | ⌀ 6 А III, L=1200 | 30 | | | | |
| 5 | | ⌀ 6 А III, L=1150 | 30 | | | | |
| 6 | | ⌀ 6 А III, L=950 | 30 | | | | |
| 7 | | ⌀ 6 А I, L=420 | 100 | | | | |
| 8 | | ⌀ 10 А III, L=900 | 4 | | | | |
| 9 | | ⌀ 10 А III, L=1300 | 4 | | | | |
| | | | | | | | |
| | | БЕТОН МАРКИ 200, м³ | 3,11 | | | | |
| | | | | | | | |

ТАБЛИЦА 2

ВЫБОРКА СТАЛИ НА 1 ИЗДЕЛИЕ, КГ.

| МАРКА ЭЛЕМЕНТА | АРМАТУРНЫЕ ИЗДЕЛИЯ | | | | | | | | ЗАКЛАДН. ИЗДЕЛИЯ | | | ВСЕГО |
|---|---|---|---|---|---|---|---|---|---|---|---|---|
| | АРМАТУРНАЯ СТАЛЬ ГОСТ 5781-75 | | | | | | | | ПРОФИЛЬН. СТАЛЬ | | | |
| | КЛАССА А III, ⌀ мм | | | ИТОГО | КЛАССА А I, ⌀ мм | | | ИТОГО | ГОСТ 103-76 | | ИТОГО | |
| | 20 А III | 10 А III | 6 А III | | 6 А I | 10 А I | | | -50×10 | | | |
| УМ-6 | 154,4 | 5,5 | 33,3 | 193,2 | 9,2 | 40,53 | | 49,73 | 4,0 | | 4,0 | 246,93 |
| | | | | | | | | | | | | |

| | | | |
|---|---|---|---|
| РУК. МАСТ. | ГУБАРЕВИЧ | | |
| ГЛ. ИНН. М | СТАНУЛЕВИЧ | | |
| ГАП | МОРДВИНЦЕВА | | |
| ГИП | КАЗАРЯН | | |
| РУК. ГР. ИНН. | РОГАЧЕВА | | |
| РАЗРАБ. | ПЕТРОВА | | |
| ПРОВ. | РОГАЧЕВА | | |

ПРИВЯЗАН

ИНВ. №

282-1-154-АС1

ДОМ БЫТА НА 100 РАБОЧИХ МЕСТ

| СТАДИЯ | ЛИСТ | ЛИСТОВ |
|---|---|---|
| Р | 36 | |

МОНОЛИТНЫЙ УЧАСТОК УМ-6

ЦНИИЭП ТОРГОВО-БЫТОВЫХ ЗДАНИЙ И ТУРИСТСКИХ КОМПЛЕКСОВ г. Москва

ОТКАЗОВАНО

ИНВ. № ПОДЛ. | ПОДП. И ДАТА | ВЗАМ. ИНВ. №

Типовой проект 282-1-154 Альбом I

Справочный

Инв. № подл. | Подпись и дата | Взам. инв. №

## Лестница 1

### 3-3

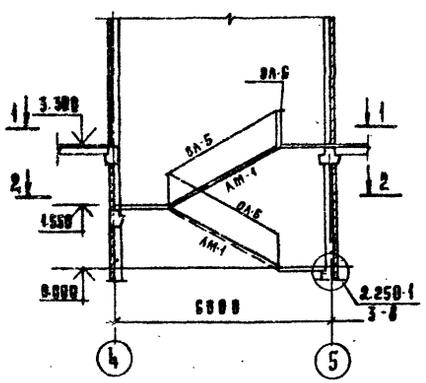


### 1-1

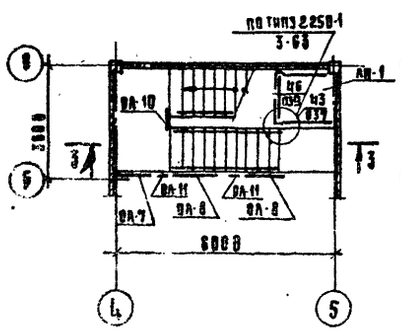


### 2-2

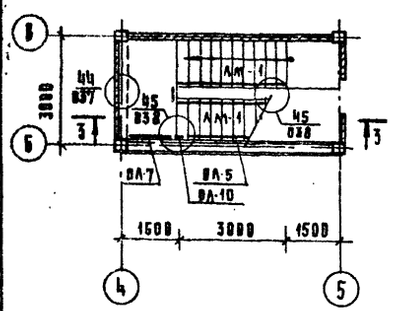


## Лестница 3

### 6-6

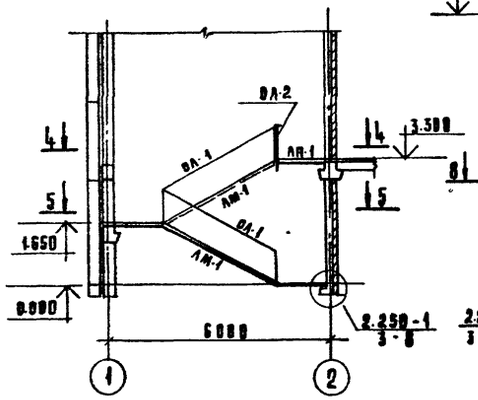


### 4-4

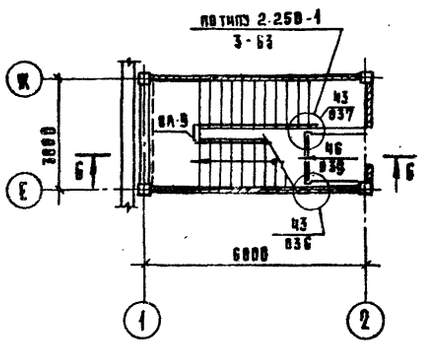


### 5-5

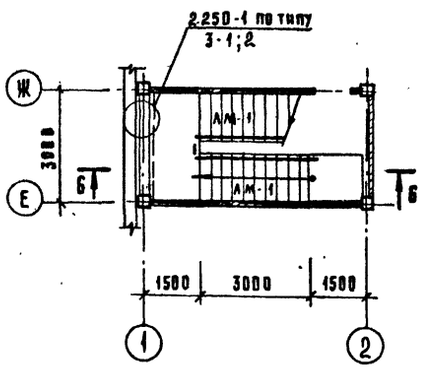


## Лестница 2

### 9-9

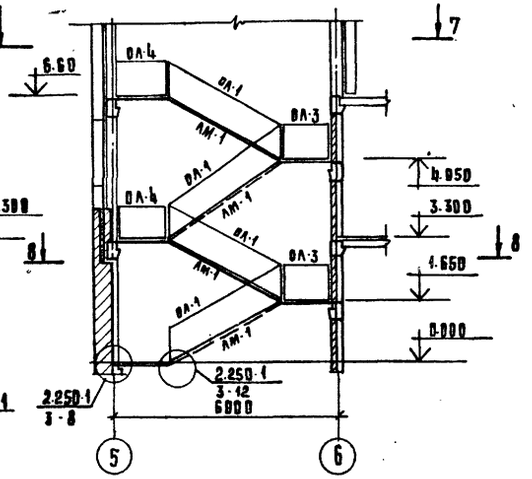


### 7-7

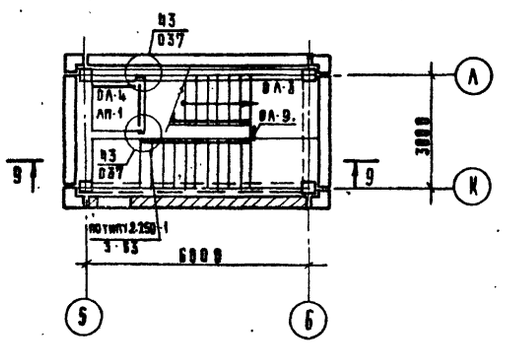


### 8-8

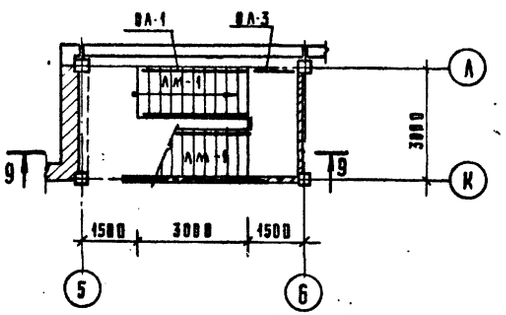


## Перечень элементов лестниц

| Марка поз. | Обозначение | Наименование | Кол. | Масса, кг | Примечание |
|---|---|---|---|---|---|
| | | Лестничные марши | | | |
| | | и площадки | | | |
| ЛМ-1 | 1.020-1, в.7-1 | ЛМ57-14-17 | 8 | 2260 | |
| ЛП-1 | 1.020-1, в.7-1 | ЛП 15.12 | 3 | 490 | |
| | | | | | |
| | | Проступи | | | |
| | 1.020-1, в.7-1 | 1ЛН 13,3 | 80 | 47 | |
| | 1.020-1 в.7-1 | 2 ЛН 14,3 | 16 | 45 | |
| | 1.020-1, в.7-1 | 2 ЛН 14,5 | 32 | 65 | |
| | | | | | |
| | | Изделия металлические | | | |
| | | ограждения лестниц | | | |
| ЛА-1 | 1.020-1. в. 8-1 | ЛА-33-1 | 8 | 46,19 | |
| ЛА-2 | 8-1 | ОВП-30-1 | 1 | 22,72 | |
| ЛА-3 | 8-1 | ОВПЛ-33-1 | 2 | 18,98 | |
| ЛА-4 | 8-1 | ОНПЛ-33-1 | 2 | 18,40 | |
| ЛА-5 | 8-1 | ЛА-33-3 | 3 | 47,44 | |
| ЛА-6 | 8-1 | ОВП-30-3 | 1 | 23,22 | |
| ЛА-7 | 8-1 | ОВПЛ-33-3 | 2 | 23,48 | |
| ЛА-8 | 8-1 | ОВПЛ-42-3 | 2 | 26,5 | |
| ЛА-9 | 8-1 | ОВ-2,3-1 | 4 | 2,55 | |
| ЛА-10 | 8-1 | ОВ-2,3-2 | 1 | 2,65 | |
| ЛА-11 | 8-1 | ОВ-2,3-2* | 2 | 2,65 | |
| | | Изделия соединительные | | | |
| | 1.020-1, 9-1 | МС-31 | 65 | 0,495 | |
| | 1.020-1, 9-1 | МС-32 | 14 | 0,113 | |
| | 2.250-1, в. 3 | ММ-33 | 9 | 0,126 | |
| | 1.020-1, 9-1 | МС-27 | 6 | 1,55 | |

Привязан

Инв. №

| | | |
|---|---|---|
| Рук. маст. | Губаревич | |
| Гл. инж. | Станкевич | |
| ГАП | Мордвинцева | |
| ГИП | Кабаряк | |
| Рук. гр. арх. | Оррызко | |
| Рук. гр. | Рорачева | |
| Разраб. | Петрова | |
| Пров. | Ключкова | |

**282-1-154-АС1**

Дом быта на 100 рабочих мест

| Стадия | Лист | Листов |
|---|---|---|
| Р | 37 | |

Схемы расположения элементов лестниц

ЦНИИЭП торгового, бытового и административного комплексов г. Москва

17867-01

Типовой проект 282-1-154 Альбом I

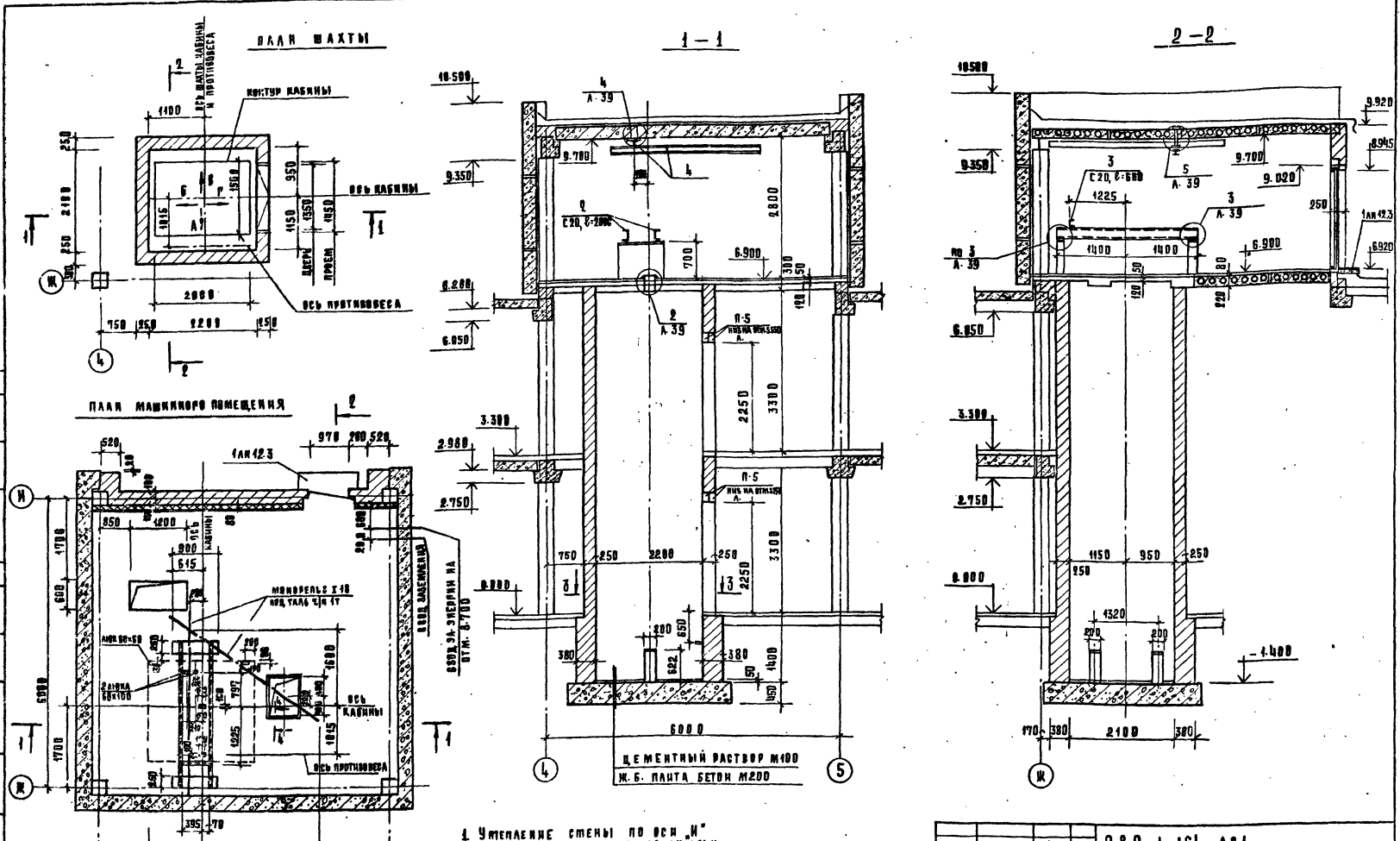


1. Утепление стены по оси „И" полужесткими минераловатными плитами $\delta = 50$ мм на битумном связующем по ГОСТ 12394-66 выполнять только для $t = -30°C, -40°C$.
2. Заливку чистого пола в машинном помещении и приямке производить при монтаже после установки оборудования лифта и прокладки труб электропроводки.

| | | | |
|---|---|---|---|
| Рук. маст. | Губаревич | | 282-1-154-АС1 |
| Гл. инж. м. | Станулевич | | |
| Гап | Мордвинцева | | Дом быта на 100 рабочих мест |
| Гип | Казарян | | Стадия: Р; Лист: 38; Листов: |
| Рук. гр. арх. | Орлыко | | |
| Рук. гр. инж. | Горачева | | Монтажная схема лифта Q=500 кг |
| Разраб. | Петрова | | ЦНИИЭП г. Москва |
| Пров. | Горачева | | Торгово-бытовых зданий и туристских комплексов |

Привязан

Инв. №

Согласовано:

Инв. № подл. | Подпись и дата | Взам. инв. №

17267-01

Типовой проект 282-1-154 Альбом I

## РАЗВЕРТКА ШАХТЫ С ЗАКЛАДНЫМИ ДЕТАЛЯМИ

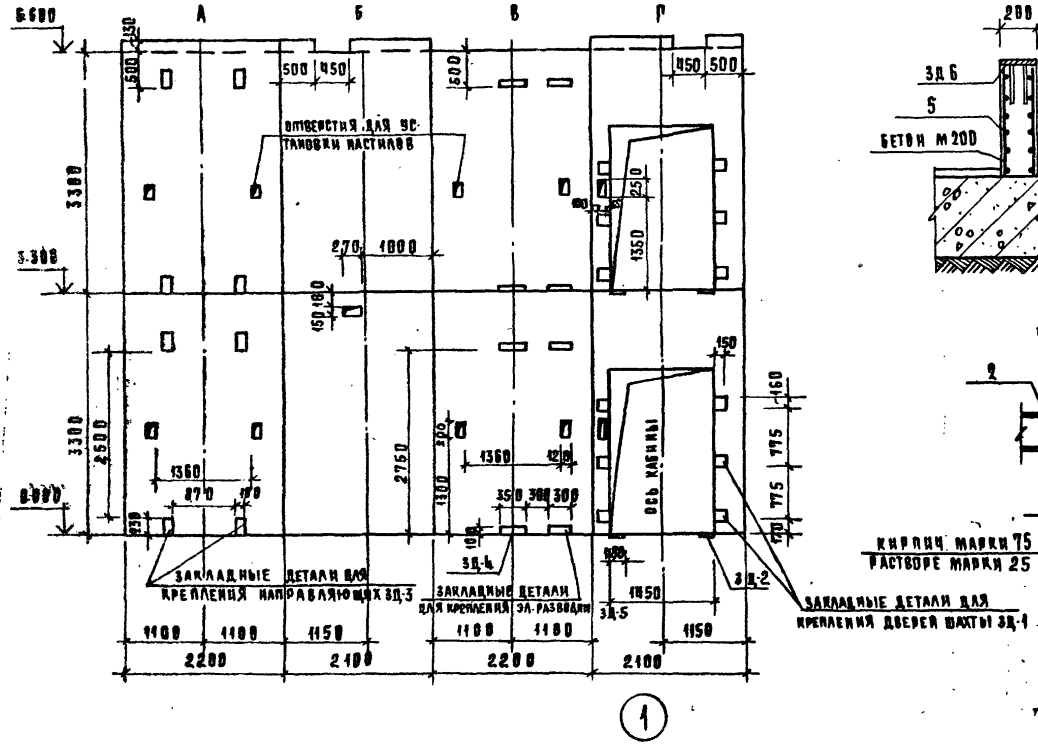


## ТУМБА ПОД АМОРТИЗАТОРЫ

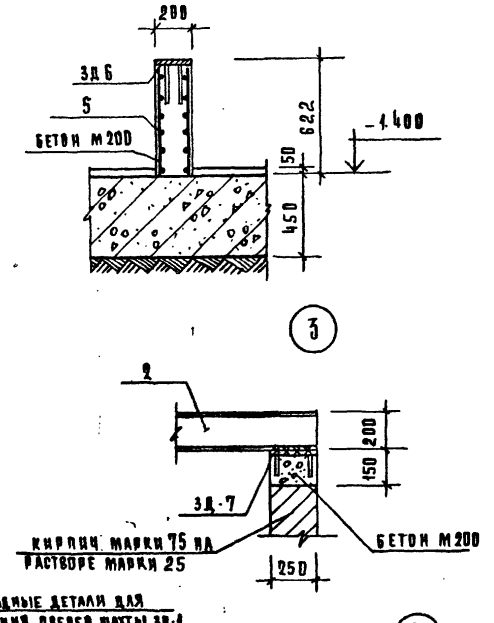


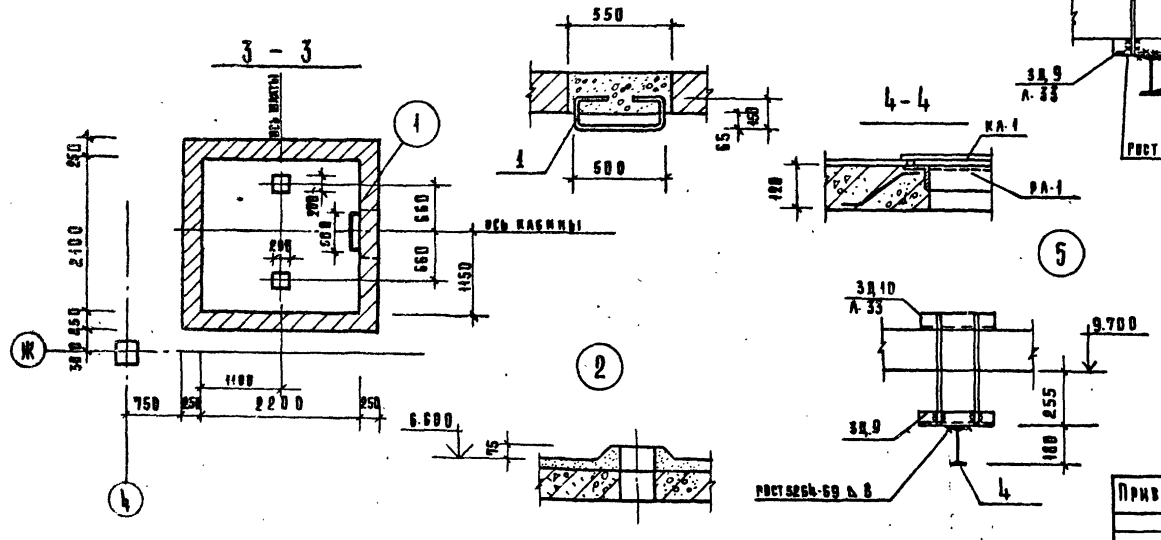


| ПОЗ. | ОБОЗНАЧЕНИЕ | НАИМЕНОВАНИЕ | КОЛ. | МАССА, КГ | ПРИМЕЧАНИЕ |
|---|---|---|---|---|---|
| | | СБОРНЫЕ Ж. Б. ИЗДЕЛИЯ | | | |
| | | ПРОСТУПЬ | | | |
| | СЕР. 1.020-1. 0-0-19 | 1 ЛН. 12. 3 | 1 | 43 | |
| | | МЕТАЛЛИЧЕСКИЕ ИЗДЕЛИЯ | | | |
| ЗД-1 | ИМ-04.00.00СБ | ЗД-1 | 12 | 3,34 | |
| ЗД-2 | ИМ-04.00.00СБ | ЗД-2 | 4 | 2,58 | |
| ЗД-3 | ИМ-04.00.00СБ | ЗД-3 | 8 | 3,46 | |
| ЗД-4 | ИМ-04.00.00СБ | ЗД-4 | 4 | 4,08 | |
| ЗД-5 | ИМ-04.00.00СБ | ЗД-5 | 4 | 4,72 | |
| 1 | | ГОСТ 2590-71, СКОБА КРУГЛАЯ Ф14 | 1 | 1,21 | |
| 2 | | ГОСТ 8240-72 С20, L=2800 | 2 | 51,52 | |
| 3 | | ГОСТ 8240-72 С20, L=600 | 1 | 11,04 | |
| 4 | | ГОСТ 8239-72 I 18, L=3850 | 2 | 70,9 | |
| 5 | | РУЛОННАЯ СЕТКА 100/100/7/7, м² | 0,42 | 2,73 | |
| ЗД-6 | ИМ-05.00.00СБ | ЗД-6 | 2 | 3,23 | |
| ЗД-7 | ИМ-05.00.00СБ | ЗД-7 | 4 | 3,38 | |
| КА-1 | ИМ-14.00.00 | КРЫШКА ЛЮКА КА-1 | 1 | 24,3 | |
| РА-1 | ИМ-15.00.00 | РАМКА ЛЮКА РА-1 | 1 | 18,04 | |
| | | | | | |
| | | БЕТОН, МАРКИ 200, м³ | 0,12 | | |
| | | ДЕРЕВЯННЫЕ ИЗДЕЛИЯ | | | |
| | | БРУСЬЯ 100×100, l=2500 | 4 | | 0,025 м³ |

1. Шахту лифта выкладывать из полнотелого кирпича марки 75 на растворе марки 25.
2. Стены лифтовой шахты /лифт грузовой общего назначения Q=500 кг/ разработаны на основании задания на проектирование альбома АТ-6.05-002
3. Для установки закладных деталей ЗД-1 ÷ ЗД-5 и направляющих в кладке стен оставить гнезда в размер закладных. После монтажа закладных деталей отверстия заделать бетоном марки 200 на мелком заполнителе.

| | | | |
|---|---|---|---|
| РУК. М. | ГУБАРЕВИЧ | | |
| ГЛ. ИНЖ. М | СТАНУЛЕВИЧ | | |
| ГАП | МОРДВИНЦЕВА | | |
| ГИП | КАЗАРЯН | | |
| РУК. ГР. АРХ. | ОГРЫЗКО | | |
| РУК. ГР. ИНЖ. | РОГАЧЕВА | | |
| РАЗРАБ. | ПЕТРОВА | | |
| ПРОВ. | РОГАЧЕВА | | |

282-1-154-АС1

Дом быта на 100 рабочих мест

Разверткн стен лифтов

| СТАДИЯ | ЛИСТ | ЛИСТОВ |
|---|---|---|
| Р | 39 | |

ЦНИИЭП г. Москва

Привязан

Инв. №

17867-01

Согласовано

Подп. Подпись и дата Взам. инв. №

Типовой проект 282-1-154 Альбом I

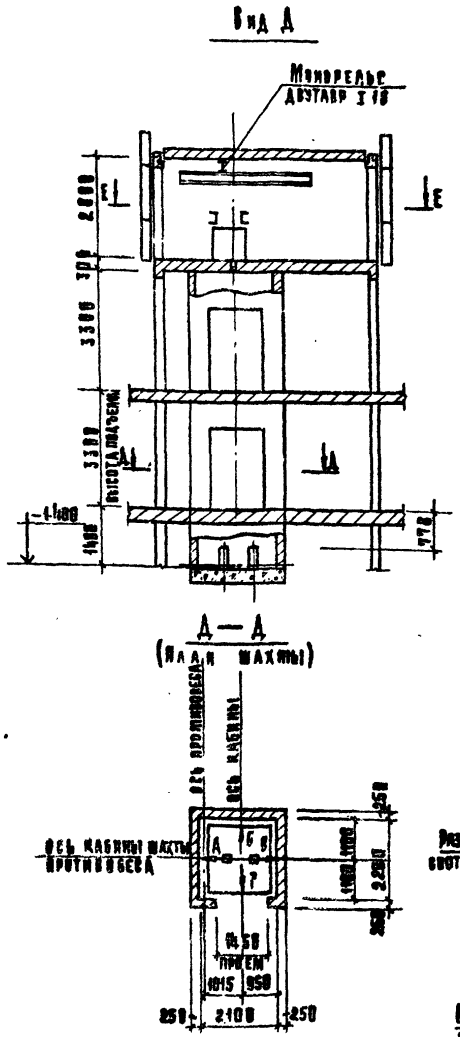


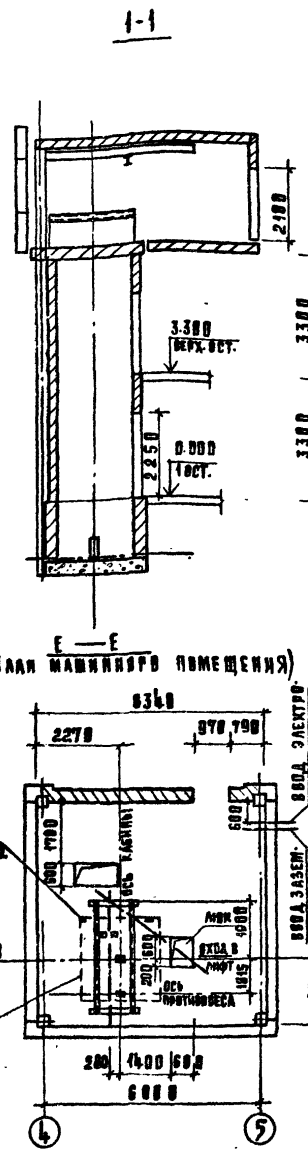


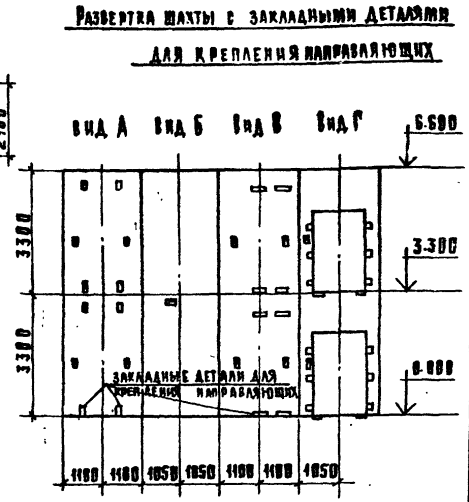


Размеры всех закладных деталей для крепления направляющих, крепления дверей шахты, отверстий для вызывного аппарата и их привязка в горизонтальном направлении полностью соответствуют черт. АТ-6.05-002.

## Данные для заказа лифта

| | | | |
|---|---|---|---|
| 1. | Наименование, адрес и телефон заказчика | | Альбом АТ-6.00-015 разд. II |
| 2. | Реквизиты грузополучателя (почтовые, телеграфные, отгрузочные) | | |
| 3. | Назначение здания, в котором устанавливается лифт, и его почтовый адрес | | |
| 4. | Назначение лифта | грузовой | См. гр. 2 таблицы параметров |
| 5. | Грузоподъемность лифта в кг, и его скорость в м/с | 500 кг 0,5 м/сек. | |
| 6. | Высота подъема кабины в м (высота от нижней до верхней остановки) | 3300 | |
| 7. | Размеры кабины (ширина × глубина × высота) в мм | 1500 × 2000 × 2000 | |
| 8. | Требуется ли выход из кабины в две противоположные стороны | нет | Прим. п. 8 лист АТ-6.10-001 |
| 9. | Количество дверей шахты | две | |
| 10. | Число остановок кабины | две | |
| 11. | Отметки основных посадочных этажей (этажей связанных с входом и выходом из здания для пассажирских лифтов) | — | |
| 12. | Напряжение сети питающей лифт (220 или 380) При заказе на экспорт указать и частоту тока | 380 | |
| 13. | Система управления | Кнопочная наружная с 2х эт. сверхнего - на спуск, с нижнего - на подъем. | См. таблицу параметров |
| 14. | Этаж с которого предусматривается управление грузовым лифтом (указать только при наружном и кооп. упр.) | | См. таблицу параметров |
| 15. | Управление пасс. лифтами (одиночное, парное, групповое) | — | Прим. п. 10 лист АТ-6.10-001 |
| 16. | Число заказываемых лифтов одинаковой характер. | 1 | |
| 17. | Место расположения шахты лифта (вне здания, внутри здания, в лестничной площадке) | внутри здания | |
| 18. | Желательный срок поставки лифта (год, квартал). | | |

| | | | |
|---|---|---|---|
| Рук. маст. | Рыбаревич | | |
| Гл. инж. м. | Станулевич | | |
| Гап | Мордвинцева | | |
| Гип | Казарян | | |
| Рук. гр. арх. | Оррыз Ку | | |
| Рук. гр. инж. | Рогачева | | |
| Разработал | Казакова | | |
| Проверил | Рогачева | | |

282-1-154-АС1

Дом быта на 100 рабочих мест

Чертеж на заказ лифта

| Стадия | Лист | Листов |
|---|---|---|
| Р | 40 | |

ЦНИИЭП г. Москва — Торгово-бытовых зданий и туристских

Привязан

Инв. №

Согласовано:

Инв. № подл. | Подп. и дата | Взам. инв. №

Типовой проект 282-1-154 Альбом I

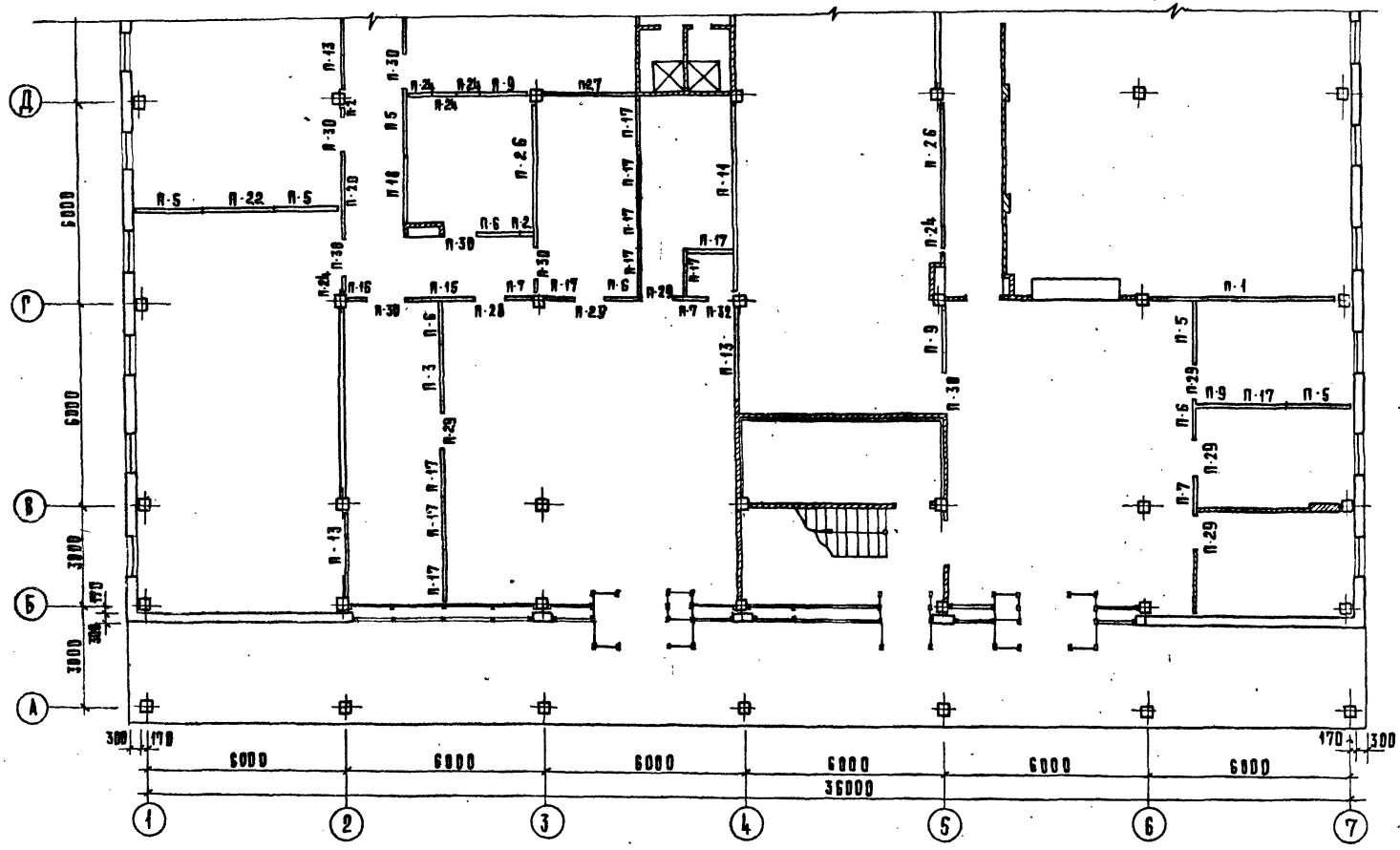


Типовые детали крепления ригелей бетонных и кирпичных перегородок к примыкающим конструкциям принять по серии 2.230-1, вып.5 и 10

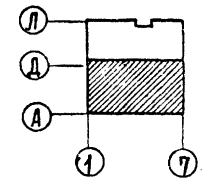


| | | | |
|---|---|---|---|
| Рук.маст. | Губаревич | | 282-1-154-АС1 |
| Гл.ин.м. | Станулевич | | |
| Нач. | Мордвинцева | | Дом быта на 100 рабочих мест |
| Рип | Казарян | | Стадия Р; Лист 41; Листов |
| Рук.прин. | Рогачева | | |
| Разраб. | Казакова | | Схема расположения элементов перегородок 1го этажа в осях А-Д |
| Пров. | Рогачева | | ЦНИИЭП г.Москва |

Привязан

Инв. №

Копировал

Формат А3

1786

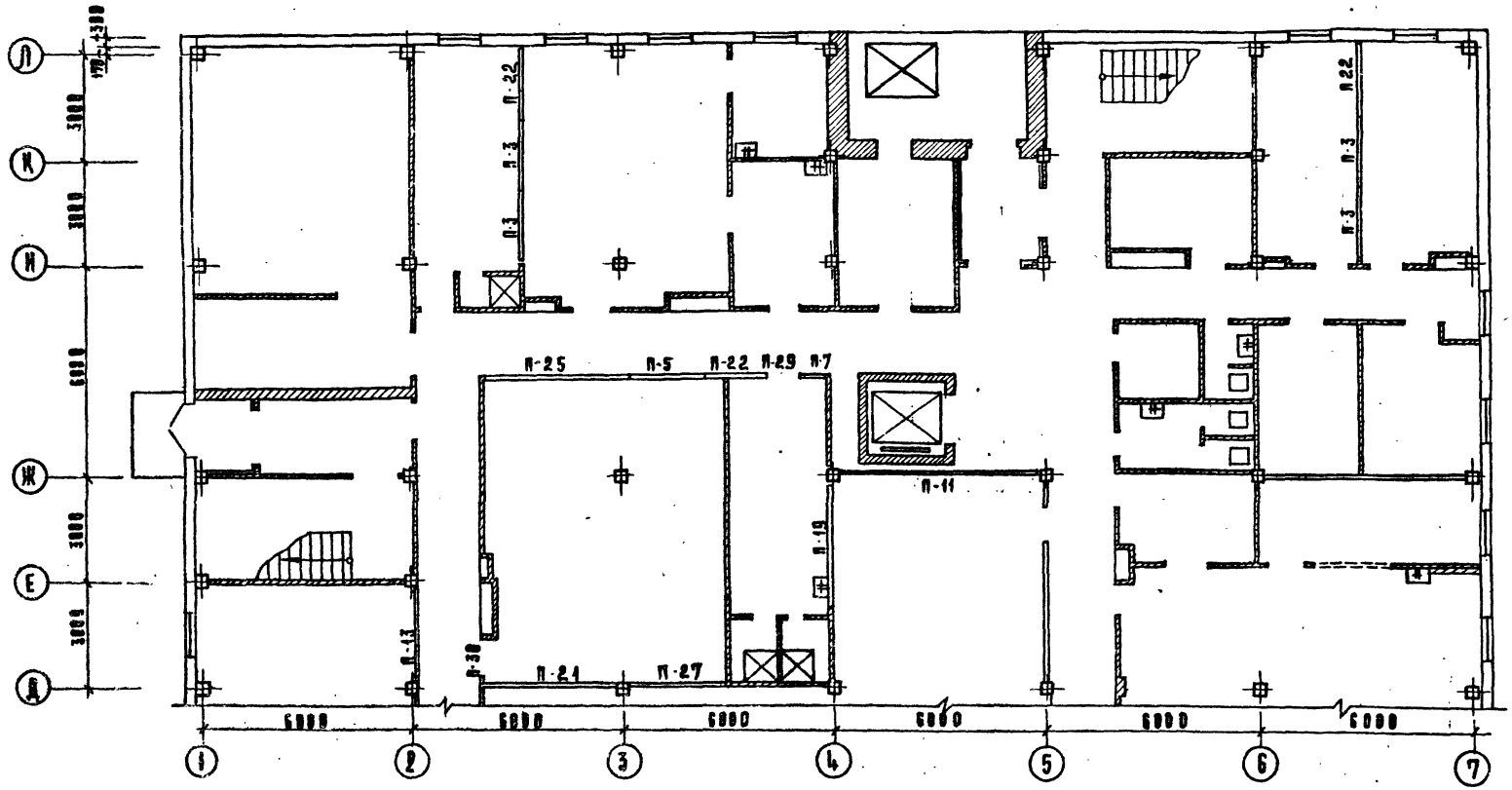


Типовые детали крепления рипс в бетонных и кирпичных перегородок к примыкающим конструкциям принять по серии 2.230-1 вып. 5 и 10.

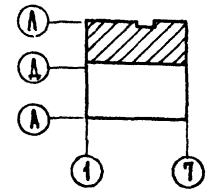


| | | | |
|---|---|---|---|
| Рук. мас. | Рубаревич | | 282-1-154-АС1 |
| Гл. инж. М. | Станулевич | | |
| РАП | Мордвинцева | | |
| РКП | Казарян | | Дом быта на 100 рабочих мест |
| Рук. грин. | Рогачева | | Стадия Р; Лист 42; Листов |
| Разраб. | Казакова | | Схема расположения элементов перегородок 1го этажа в осях Д-Л |
| Пров. | Рогачева | | ЦНИИЭП г. Москва; Торговых, бытовых зданий и туристских комплексов |

Привязан

Инв. №

Типовой проект 282-1-154 Альбом I

СОГЛАСОВАНО:

Инв. № подл. | Подпись и дата | Взам. инв. №

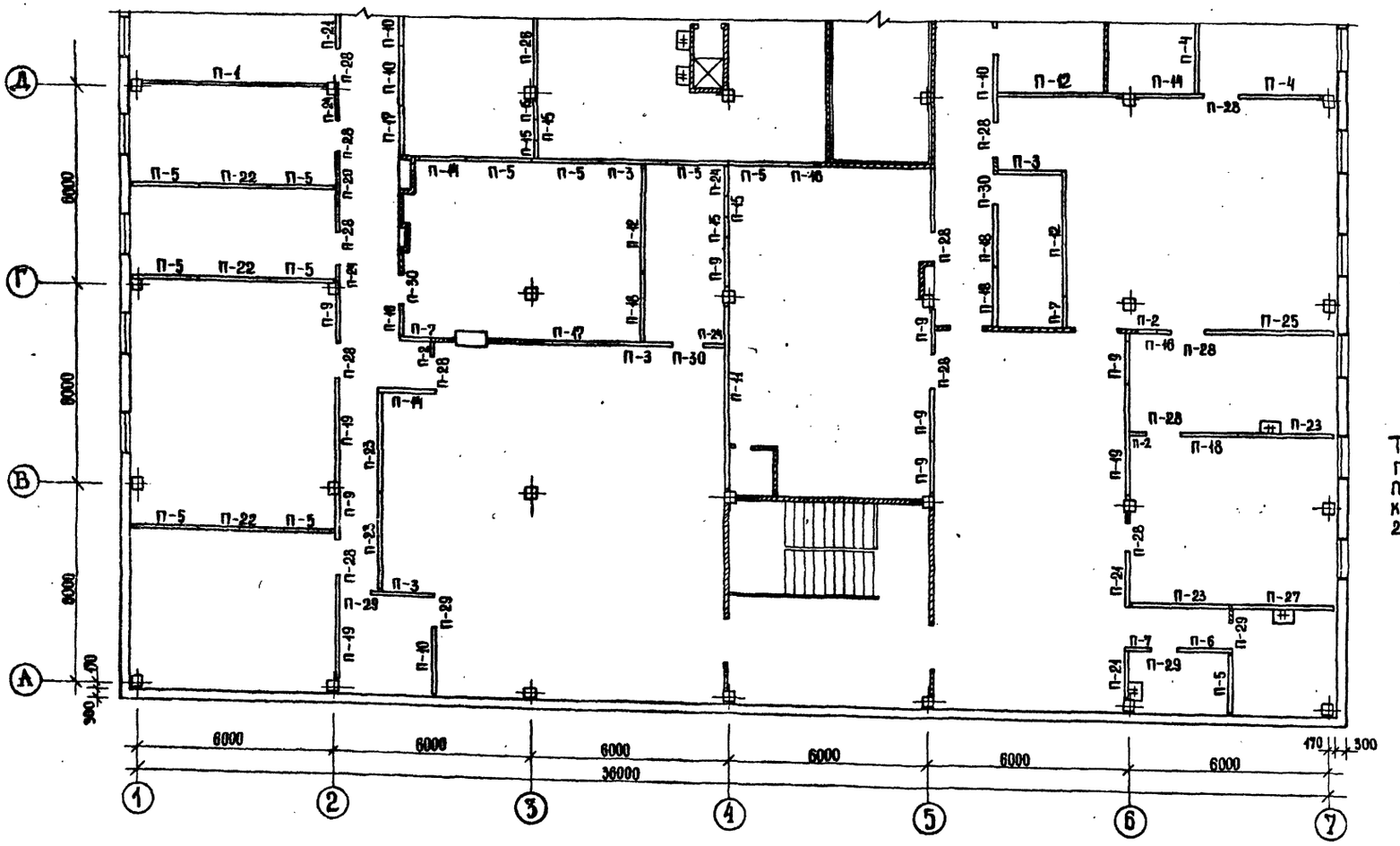


Типовые детали крепления гипсобетонных и кирпичных перегородок к примыкающим конструкциям принять по серии 2.230-1, вып. 5 и 10.

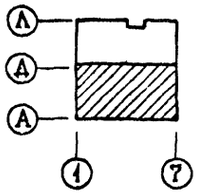


| | | | |
|---|---|---|---|
| Рук. маст. | Губаревич | | |
| Гл.инж.м. | Станчаевич | | |
| ГАП | Мордвинцева | | |
| ГИП | Казарян | | |
| Рук.гр. | Рогачева | | |
| Разраб | Казакова | | |
| Пров. | Рогачева | | |

Привязан

Инв. №

282-1-154-АС1

Дом быта на 100 рабочих мест

Схема расположения элементов перегородок 2 этажа в осях А-Д

| Стадия | Лист | Листов |
|---|---|---|
| Р | 43 | |

ЦНИИЭП торговых зданий г. Москва

Типовой проект 282-1-154 Альбом I

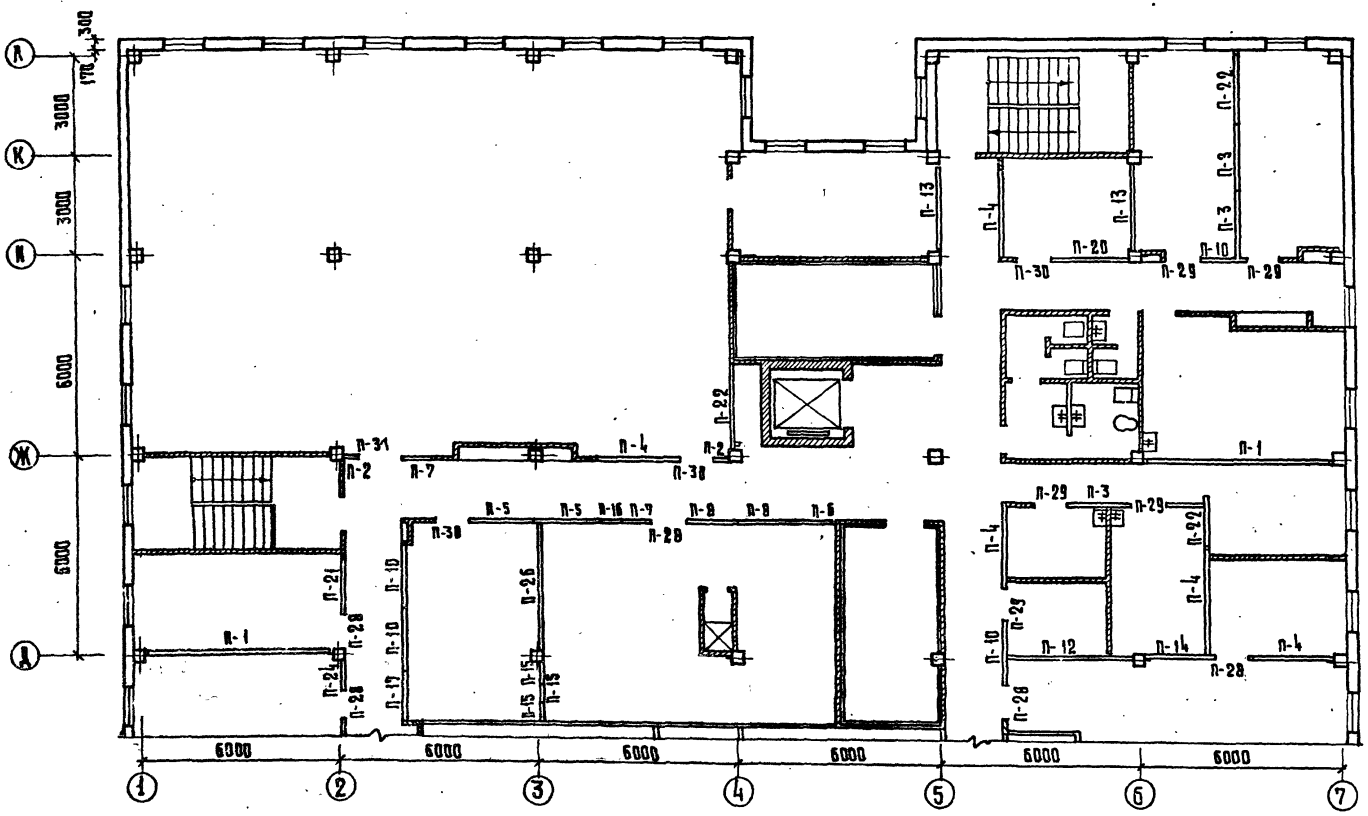


Типовые детали крепления гипсобетонных и кирпичных перегородок к примыкающим конструкциям принять по серии 2.230-1, вып. 5 и 10

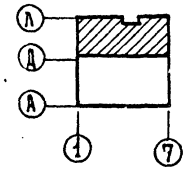


| | | | | | |
|---|---|---|---|---|---|
| | | | | 282-1-154-АС1 | |
| | Рук. маст. | Губаревич | | | |
| | Гл. инж. м. | Станулевич | | | |
| Привязан | ГАП | Мордвинцева | | Дом быта на 100 рабочих мест | Стадия: Р; Лист: 44; Листов: |
| | ГИП | Казарян | | | |
| | Рук. гр. | Рогачева | | | |
| | Разраб. | Казакова | | Схема расположения элементов перегородок 2 этажа в осях Д-Л | ЦНИИЭП торгово-бытовых зданий и туристских комплексов, г. Москва |
| Инв. № | Пров. | Рогачева | | | |

Копировал Гаврилина

Формат А2

17367-01

Согласовано

Инв. № подл. | Подпись и дата | Взам. инв. №

Типовой проект 282-1-154 Альбом I

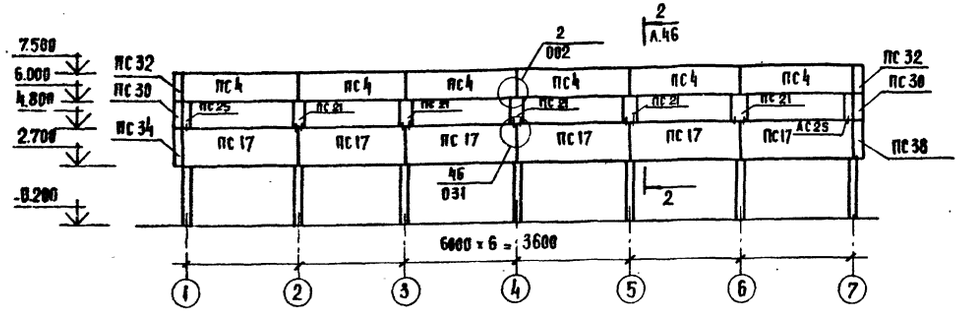


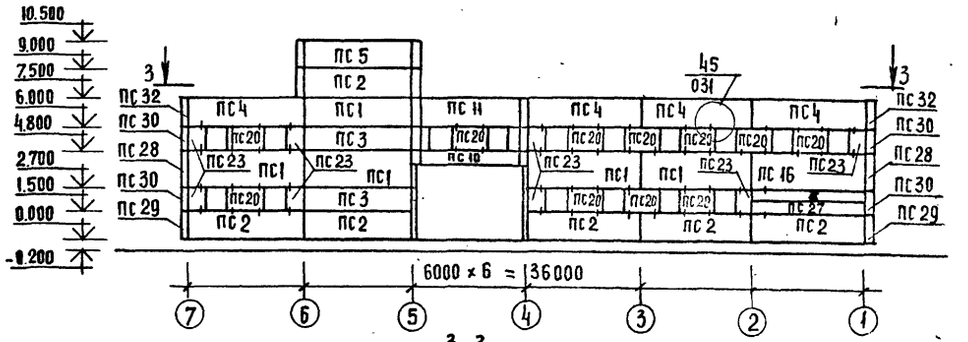


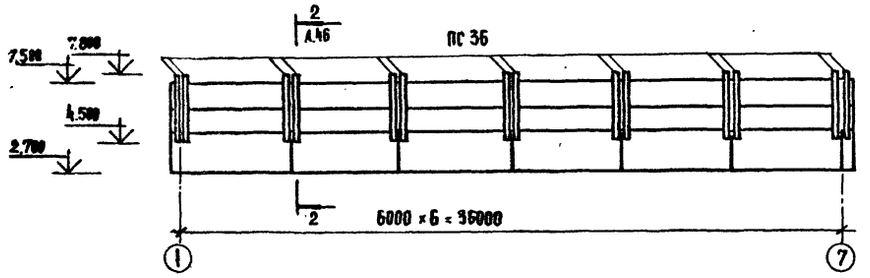


3-3

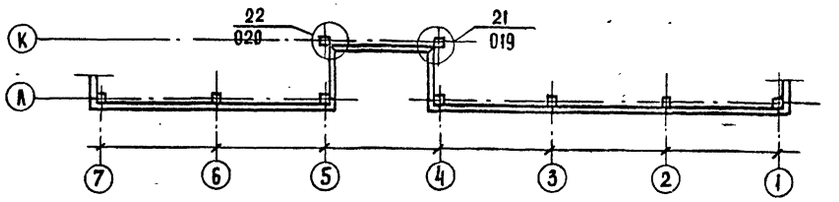


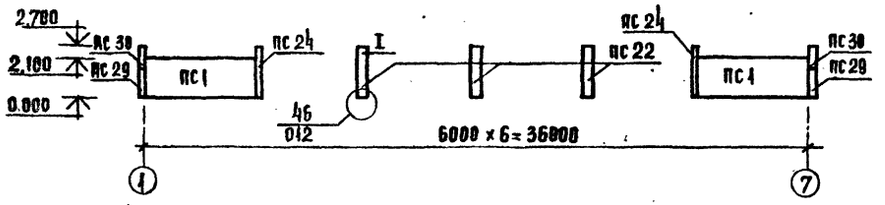


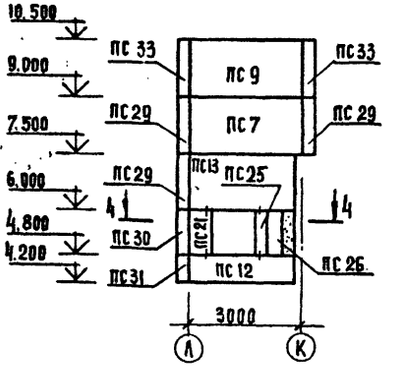


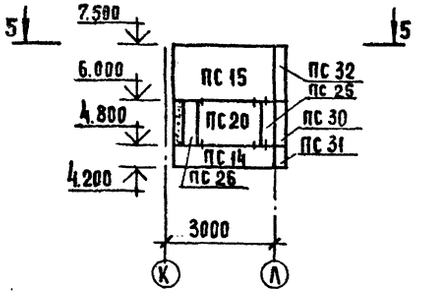


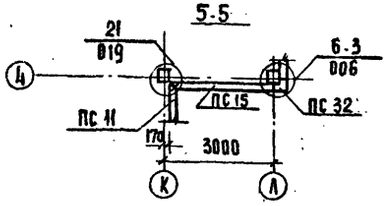


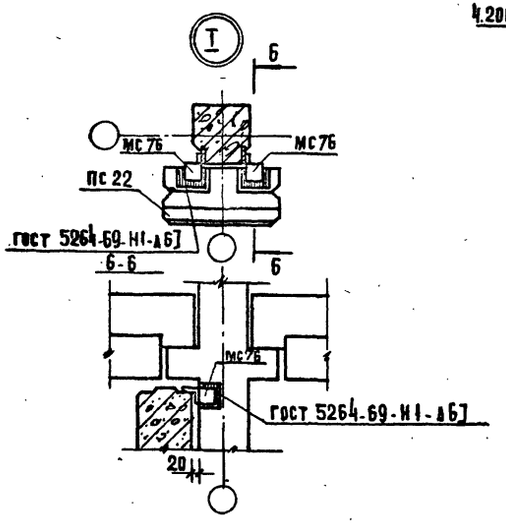


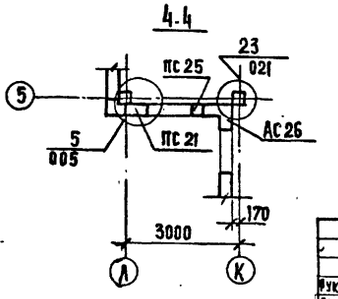


1. Спецификация панелей на листе 47.
2. Узлы навески стеновых панелей по серии 1.020.1 в 10-2

| | | | |
|---|---|---|---|
| Нач. маст. | Губаревич | | |
| Гл. инж. м. | Станулевич | | |
| ГАП | Мордвинцева | | |
| ГИП | Казарян | | |
| Рук. гр. инж. | Рогачева | | |
| Разраб. | Крючкова | | |
| Пров. | | | |

Привязан

Инв. №

282-1-154-АС1

Дом быта на 100 рабочих мест

Схемы расположения панелей стен из легкого бетона (начало)

| Стадия | Лист | Листов |
|---|---|---|
| Р | 45 | |

ЦНИИЭП торгово-бытовых зданий и комплексов

г. Москва

17867-1

Инв. № подл. | Подпись и дата | Взам. инв. №

Согласовано

Типовой проект 282-1-154 Альбом I

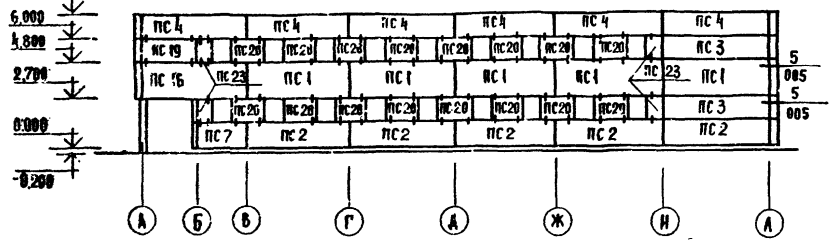

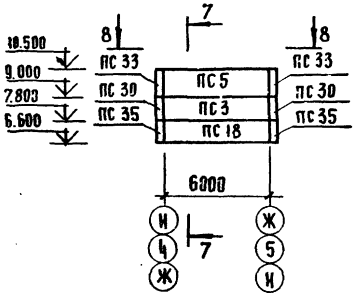

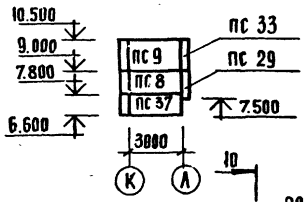

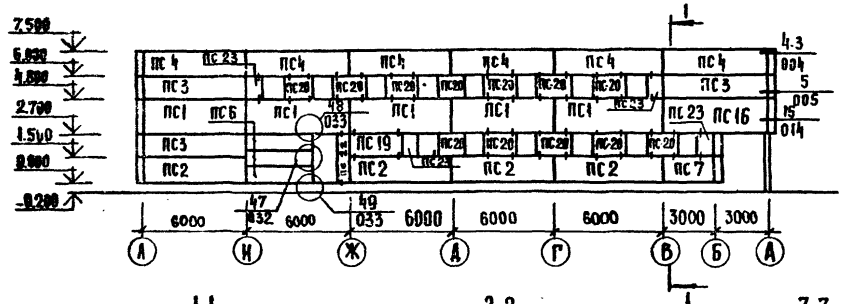

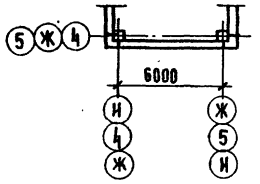

8-8

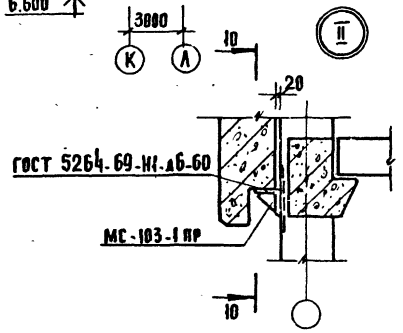

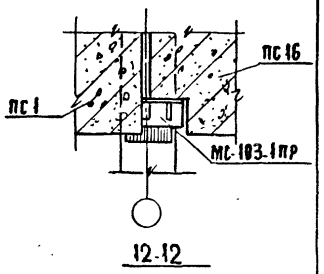

10-10

12-12

1-1

2-2

7-7

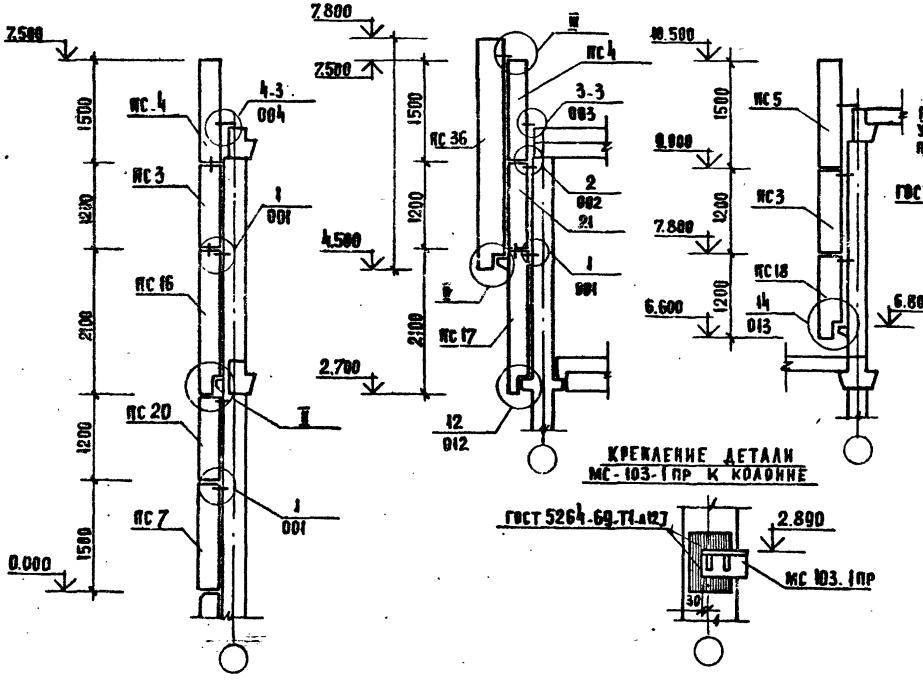

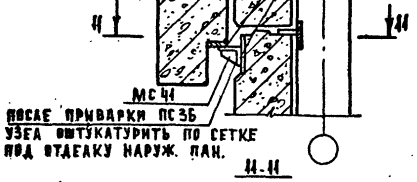

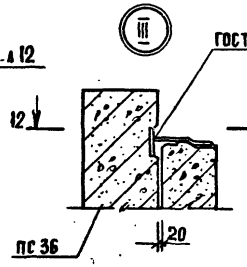

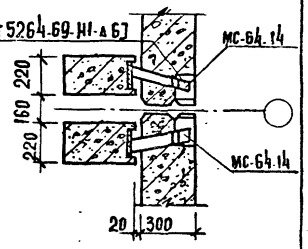

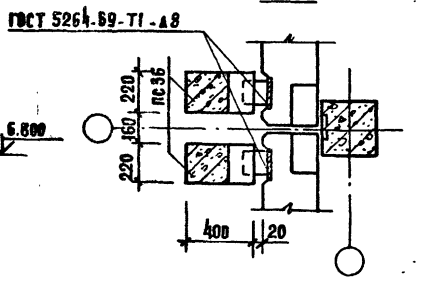

Крепление детали МС-103-1пр к колонне



Спецификация панелей на листе 47

| | | | | | | |
|---|---|---|---|---|---|---|
| Рук.маст. | Губаревич | | 282-1-154-АС1 | | | |
| Гл.инж.м. | Станулевич | | | | | |
| ГАП | Мордвинцева | | Дом быта на 100 рабочих мест | Стадия | Лист | Листов |
| ГИП | Казарян | | | Р | 46 | |
| Рук.гр.инж. | Рогачева | | Схемы расположения панелей стен из легкого бетона (окончание) | ЦНИИЭП торгово-бытовых зданий и туристских комплексов г. Москва | | |
| Разраб. | Калочкова | | | | | |
| Провер. | Рогачева | | | | | |
| Привязан | | | | | | |
| Инв. № | | | | | | |

17867-01

Типовой проект 282-1-154 Альбом I

| Марка поз. | Обозначение | Наименование | Кол. | Масса, кг. | Примеч. |
|---|---|---|---|---|---|
| | | Панели стен из | | | |
| | | легкого бетона | | | |
| пс 1 | 1.020-1. 5-2. 1.000 | 1пс 60. 21. 3.0-п | 16 | 4000 | |
| пс 2 | 5-2. 1.000 | 1пс 60. 15. 3.0-п | 12 | 2800 | |
| пс 3 | 5-2. 1.000 | 1пс 60. 12. 3.0-п | 10 | 2300 | |
| пс 4 | 5-2. 1.000 | 1пс 60. 15. 3.0-п-1 | 23 | 2800 | |
| пс 5 | 282-1-154-ИЖ1-09.00.00 | 1пс 60. 15. 3.0-п-2и | 5 | 2800 | |
| пс 6 | 1.020-1. 5-2. 1.000 | 1пс 39. 9. 3.0-п | 3 | 1100 | |
| пс 7 | 5-2. 1.000 | 1пс 30. 15. 3.0-п | 3 | 1400 | |
| пс 8 | 5-2. 1.000 | 1пс. 30. 12. 3.0-п | 1 | 1100 | |
| пс 9 | 282-1-154-ИЖ1-09.00.00 | 1пс 30. 15. 3.0-п-2и | 2 | 1400 | |
| пс 10 | -ИЖ1-12.00.00 | 2пс 58. 6. 3.0-п-2и | 1 | | |
| пс 11 | -ИЖ1-12.00.00 | 2пс 58. 15. 3.0-п-2и | 1 | | |
| пс 12 | 1.020-1 5-2. 2.000 | 2пс 28. 6. 3.0-п | 2 | 500 | |
| пс 13 | 5-2. 2.000 | 2пс 28. 15. 3.0-п | 1 | 1200 | |
| пс 14 | 5-2. 3.000 | 3пс 28. 6. 3.0-п | 1 | 500 | |
| пс 15 | 5-2. 3.000 | 3пс 28. 15. 3.0-п-1 | 1 | 1200 | |
| пс 16 | 5-4. 1.000 | 1псн 60. 21. 3.0-п | 3 | 4000 | |
| пс 17 | 282-1-154-ИЖ1-10.00.00 | 1псн 60. 21. 3.0-п-1и | 6 | 4000 | |
| пс 18 | 1.020-1 5-4. 1.000 | 1псн 60. 12. 3.0-п | 3 | 2300 | |
| пс 19 | 5-2. 5.000 | 4пс 30. 12. 3.0-п | 2 | 1100 | |
| пс 20 | 5-2. 5.000 | 4пс 18. 12. 3.0-п | 40 | 700 | |
| пс 21 | 5-2. 4.000 | 4пс 6. 12. 3.0-п | 6 | 200 | |
| пс 22 | 5-2. 4.000 | 4пс 6. 27. 3.0-п | 4 | 500 | |
| пс 23 | 282.1-154-ИЖ1-11.00.00 | 4пс 9. 12. 3.0-п-1и | 16 | 350 | |
| пс 24 | 1.020-1 5-2. 4.000 | 4пс 3. 27. 3.0-п | 2 | 200 | |
| пс 25 | 282-1-154-ИЖ1-13.00.00 | 4пс 3. 12. 3.0-п-1и | 4 | 100 | |
| пс 26 | 1.020-1 5.2. 7.000 | 8пс 72. 120. 3.0-п | 2 | 400 | |
| пс 27 | 5-2. 1.000 | 1пс 60. 6. 3.0-п | 1 | 1100 | |
| пс 28 | 5-2. 6.000 | 5пс 46. 210. 3.0-п | 2 | 400 | |
| пс 29 | 5-2. 6.000 | 5пс 46. 150. 3.0-п | 8 | 300 | |
| пс 30 | 5-2. 6.000 | 5пс 46. 120. 3.0-п | 15 | 200 | |
| пс 31 | 5-2. 6.000 | 5пс 46. 60. 3.0-п | 2 | 100 | |
| пс 32 | 5-2. 6.000 | 5пс 46. 150. 3.0-п-1 | 5 | 300 | |
| пс 33 | 282-1-154-ИЖ1-09.00.00 | 5пс 46. 150. 3.0-п-2и | 8 | 300 | |
| пс 34 | -ИЖ1-11.00.00 | 5псн 46. 210. 3.0-п-2и | 1 | 400 | |
| пс 35 | 1.020-1. 5-4 | 5псн 46. 120. 3.0-п | 5 | 200 | |
| пс 36 | 282-1-154-ИЖ1-15.00.00 | пф 2. 33-п | 14 | 285 | |
| пс 37 | 1.020-1 5-4 | 1псн 30. 12. 3.0-п | 1 | 1100 | |
| пс-38 | 282-1-154-ИЖ1-11.00.00 | 5псн 46. 210. 3.0-п-3и | 1 | 400 | |

продолжение

| Марка поз. | Обозначение | Наименование | Кол. | Масса, кг. | Примеч. |
|---|---|---|---|---|---|
| | | панели стен из | | | |
| | | ячеистого бетона | | | |
| пс 1 | 1.020-1 5-2. 1.000 | 1пс 60. 15. 3.0-я | 21 | 2300 | |
| пс 2 | 5-2. 1.000 | 1пс 60. 12. 3.0-я | 23 | 1800 | |
| пс 3 | 5-2. 1.000 | 1пс 60. 9. 3.0-я | 17 | 1300 | |
| пс 4 | 5-2. 1.000 | 1пс 60. 6. 3.0-я | 3 | 900 | |
| пс 5 | 5-2. 1.000 | 1пс 60. 15. 3.0-я-1 | 19 | 2300 | |
| пс 6 | 282-1-154-ИЖ1-09.00.00 | 1пс 60. 15. 3.0-я-2и | 6 | 2300 | |
| пс 7 | -ИЖ1-10.00.00 | 1пс 60. 9. 3.0-я-2и | 6 | 1300 | |
| пс 8 | 1.020-1 5-2. 1.000 | 1пс 39. 9. 3.0-я | 3 | 900 | |
| пс 9 | 5-2. 1.000 | 1пс 30. 15. 3.0-я | 3 | 1100 | |
| пс 10 | 5-2. 1.000 | 1пс 30. 12. 3.0-я | 1 | 900 | |
| пс 11 | 282-1-154-ИЖ1-09.00.00 | 1пс 30. 15. 3.0-я-2и | 2 | 1100 | |
| пс 12 | -ИЖ1-12.00.00 | 2пс 58. 6. 3.0-я-2и | 1 | | |
| пс 13 | -ИЖ1-12.00.00 | 2пс 58. 15. 3.0-я-2и | 1 | | |
| пс 14 | 1.020-1 5-2. 2.000 | 2пс 28. 6. 3.0-я | 1 | 400 | |
| пс 15 | 5-2. 2.000 | 2пс 28. 15. 3.0-я | 1 | 1000 | |
| пс 16 | 5-2. 3.000 | 3пс 28. 6. 3.0-я | 1 | 400 | |
| пс 17 | 5-2. 3.000 | 3пс 28. 15. 3.0-я-1 | 1 | 1000 | |
| пс 18 | 5-4. 1.000 | 1псн 60. 12. 3.0-я | 13 | 2200 | |
| пс 19 | 5-4. 1.000 | 1псн 30. 12. 3.0-я | 1 | | |
| пс 20 | 5-2. 5.000 | 4пс 30. 12. 3.0-я | 2 | 900 | |
| пс 21 | 5-2. 5.000 | 4пс 18. 12. 3.0-я | 40 | 500 | |
| пс 22 | 5-2. 4.000 | 4пс 6. 12. 3.0-я | 6 | 200 | |
| пс 23 | 5-2. 4.000 | 4пс. 6. 27. 3.0-я | 4 | 400 | |
| пс 24 | 282-1-154-ИЖ-1-13.00.00 | 4пс 9. 12. 3.0-я-1и | 16 | 250 | |
| пс 25 | 1.020-1. 5-2. 4.000 | 4пс 3. 27. 3.0-я | 2 | 200 | |
| пс 26 | 282-154-ИЖ1-13.00.00 | 4пс 3. 12. 3.0-я-1и | 4 | 100 | |
| пс 27 | 1.020-1 5-2. 7.000 | 8пс 72. 120. 3.0-я | 2 | 300 | |
| пс 28 | 5-4. 2.000 | 5псн 46. 210. 3.0-я | 1 | 300 | |
| пс 29 | 5-2. 6.000 | 5пс 46. 210. 3.0-я | 1 | 300 | |
| пс 30 | 5-2. 6.000 | 5пс 46. 150. 3.0-я | 8 | 200 | |
| пс 31 | 5-2. 6.000 | 5пс 46. 120. 3.0-я | 15 | 200 | |
| пс 32 | 5-2. 6.000 | 5пс 46. 60. 3.0-я | 2 | 100 | |
| пс 33 | 5-2. 6.000 | 5пс 46. 150. 3.0-я-1 | 5 | 200 | |
| пс 34 | 282-1-154-ИЖ1-09.00.00 | 5пс 46. 150. 3.0-я-2и | 8 | 200 | |
| пс 35 | -ИЖ1-11.00.00 | 5псн 46. 210. 3.0-я-2и | 1 | 300 | |
| пс 36 | ИЖ1-11.00.00 | 5псн 46. 210. 3.0-я-3и | 1 | 300 | |
| пс 37 | 1.020-1 5-4 | 5псн 46. 120. 3.0-я | 5 | 200 | |
| пс 38 | 282-1-154-ИЖ1-15.00.00 | пф 2. 33-я | 14 | 203 | |

продолжение

| Марка поз. | Обозначение | Наименование | Кол. н. лег. бет. | Кол. из ячеис. бет. | Масса, кг | Примеч. |
|---|---|---|---|---|---|---|
| | | Соединительные изделия | | | | |
| | 1.020-1. 9-1. 011 | МС-41 | 14 | 14 | 3.22 | |
| | 9-1. 0.15 | МС-60 | 152 | 212 | 0.38 | |
| | 9-1. 0.15 | МС-61 | 21 | 21 | 0.41 | |
| | 10-2. 0.47 | МС-63 | 33 | 33 | 1.26 | |
| | 282-1-154-ИМ | МС-64-1и | 14 | 14 | | |
| | 1.020-1. 9-1. 015 | МС-65 | 60 | 60 | 0.11 | |
| | 9-1. 015 | МС-66 | 24 | 24 | 0.21 | |
| | 10-2. 047 | МС-68 | 17 | 68 | 0.19 | |
| | 9-1. 017 | МС-71 | 2 | 2 | 1.66 | |
| | 9-1. 016 | МС-73 | 10 | 10 | 7.42 | |
| | 9-1. 017 | МС-76 | 8 | 8 | 0.95 | |
| | 10-2. 047 | МС-77 | 4 | 4 | 0.41 | |
| | 10-2. 019 | МС-79 | 2 | 2 | 1.08 | |
| | 10-2. 019 | МС-80 | 2 | 2 | 0.70 | |
| | 10-2. 047 | МС-91 | 195 | 195 | 0.24 | |
| | 9-1. 023 | МС-92 | 3 | 3 | 0.45 | |
| | 10-2. 047 | МС-94 | 1 | 1 | 17.15 | |
| | 282-1-154-ИМ-11.00.00 | МС-103-1пр | 2 | 2 | 8.07 | |
| | ИМ-10.00.00 | МС-103-1л | 3 | 3 | 8.07 | |

1 Схемы расположения панелей стен из легкого бетона на листах 45, 46.
2 Схемы расположения панелей стен из ячеистого бетона на листе 48

| | | | |
|---|---|---|---|
| Рук. маст. | Станулевич | | 282-1-154-АС1 |
| Гл. инж. м. | Станулевич | | |
| Сап. | Мордвинцева | | |
| Сип. | Казарян | | Дом быта на 100 рабочих мест |
| Рук. гл. инж. | Рогачева | | |
| Разраб. | Крючкова | | Спецификация к схемам расположения панелей стен |
| Пров. | Рогачева | | |

| Стадия | Лист | Листов |
|---|---|---|
| Р | 47 | |

ЦНИИЭП г. Москва

Привязан

Инв. №

Копировал Гаврилина

Согласовано

Инв. № подл. | Подпись и дата | Взам. инв. №

Типовой проект 282-1-154 Альбом I

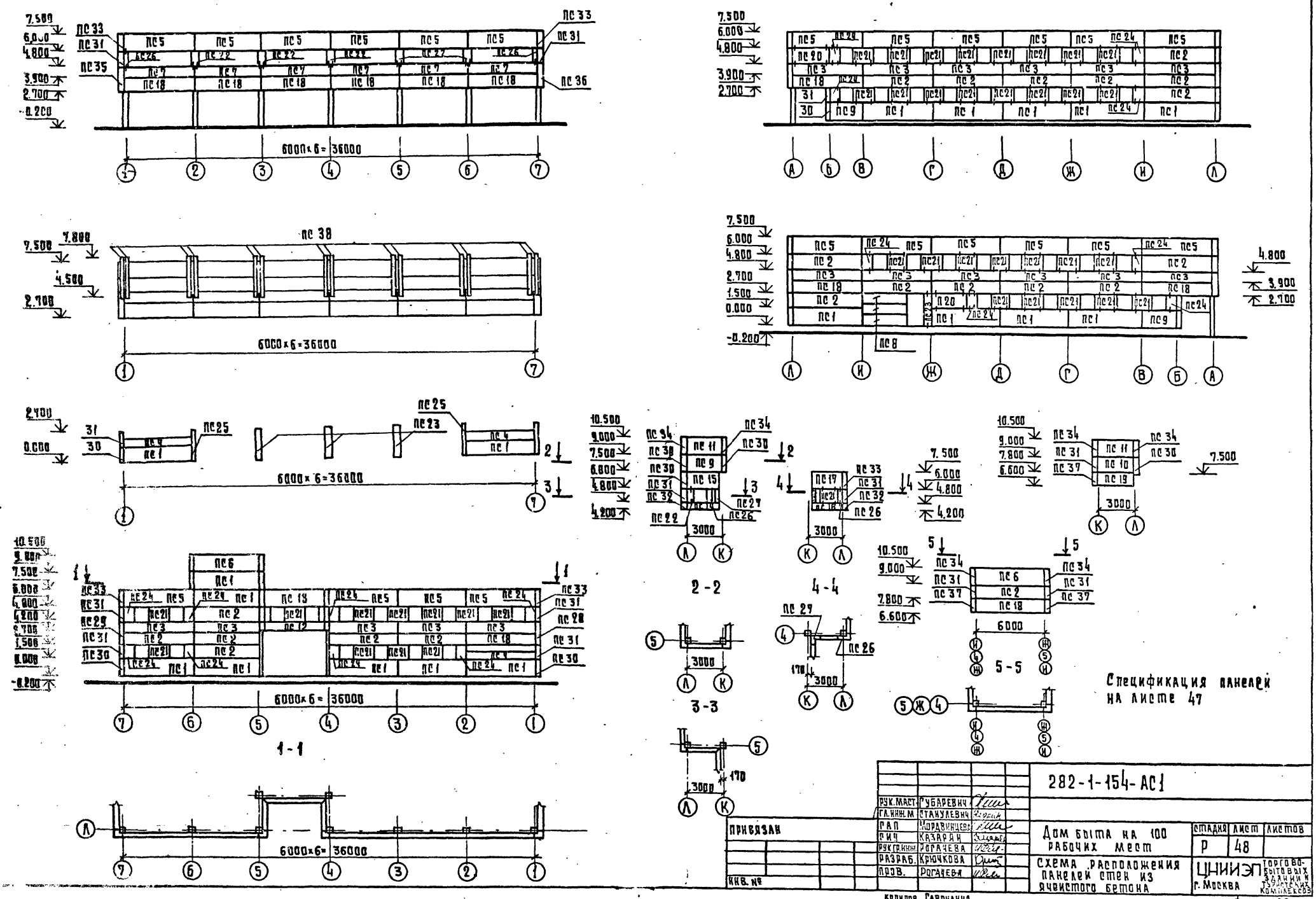


| | | | |
|---|---|---|---|
| РУК.МАСТ. | ГУБАРЕВИЧ | | |
| ГЛ.ИНЖ.М | СТАНУЛЕВИЧ | | |
| ГАП | МОРДВИНЦЕВА | | |
| ГИП | КАЗАРЯН | | |
| РУК.ГР.ИНЖ. | РОГАЧЕВА | | |
| РАЗРАБ. | КРЮЧКОВА | | |
| ПРОВ. | РОГАЧЕВА | | |

ПРИВЯЗАН

ИНВ. №

282-1-154-АС1

Дом быта на 100 рабочих мест

Схема расположения панелей стен из ячеистого бетона

| СТАДИЯ | ЛИСТ | ЛИСТОВ |
|---|---|---|
| Р | 48 | |

ЦНИИЭП торгово-бытовых зданий и туристских комплексов г. Москва

Копиров. Гавриилина

Формат 22

17267-01

СОГЛАСОВАНО

ИНВ. № ПОДЛ. ПОДПИСЬ И ДАТА ВЗАМ. ИНВ. №

Типовой проект 282-1-154

## Схема расположения элементов перемычек 1 этажа

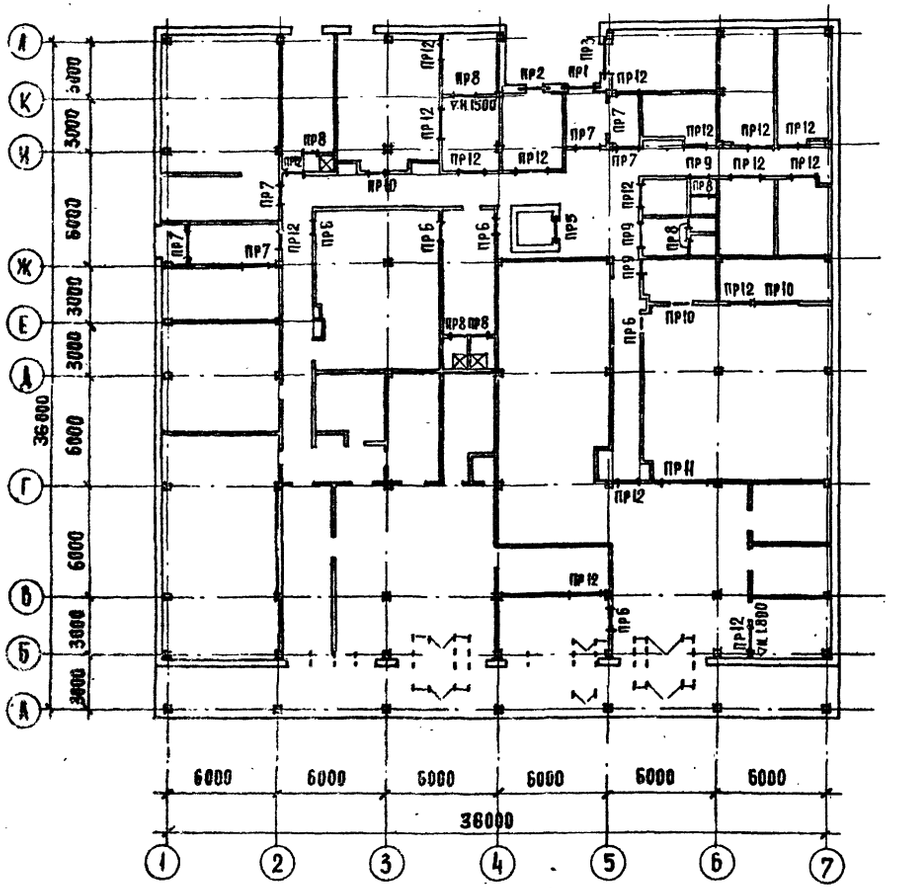


## Схема расположения элементов перемычек 2 этажа

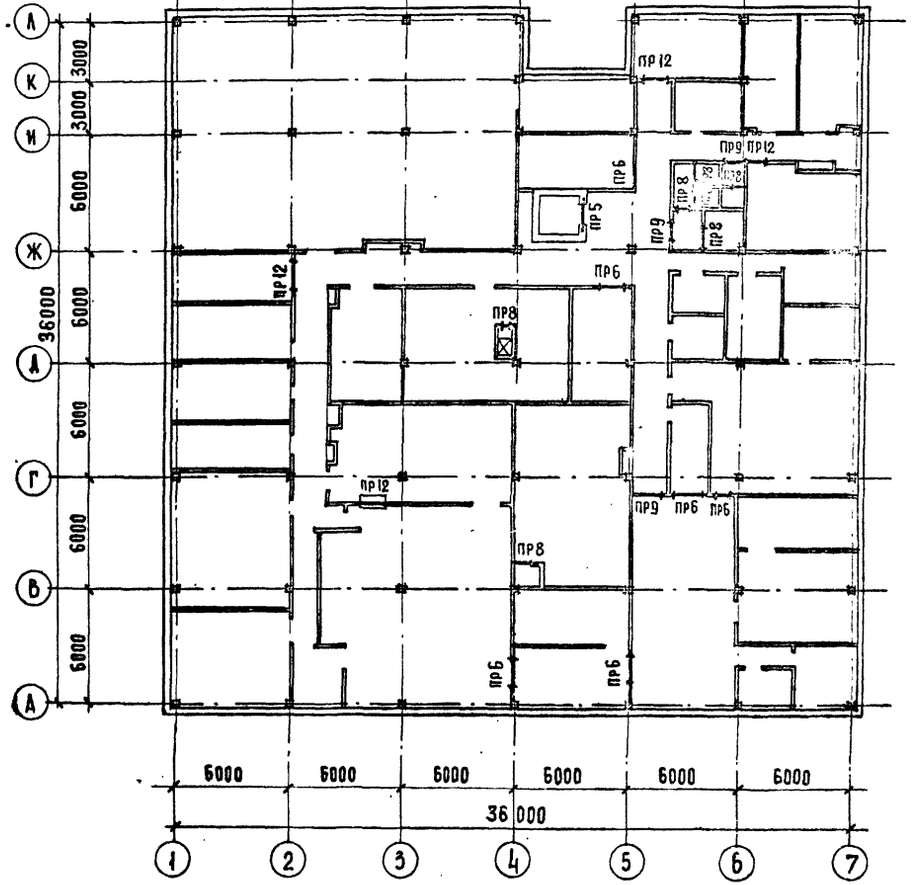


## Схема расположения элементов перемычек в машинном отделении и лестнице

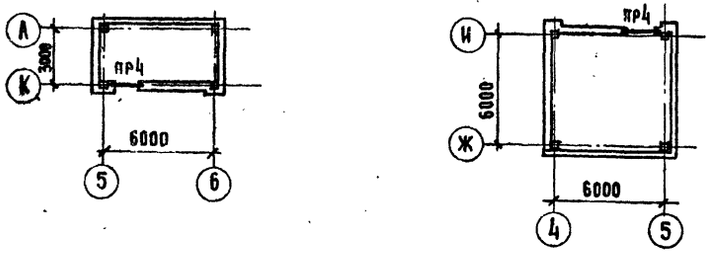


| | | | |
|---|---|---|---|
| Рук. маст | Губаревич | | |
| Гл. инж. м. | Станулевич | | |
| ГАП | Моравинцева | | |
| ГИП | Казарян | | |
| Рук. гр. арх. | Огрызко | | |
| Рук. гр. инж. | Рогачева | | |
| Разраб. | Казакова | | |
| Провер. | Ахова | | |

Привязан.

Инв. №

282-1-154-АС1

Дом быта на 100 рабочих мест

| Стадия | Лист | Листов |
|---|---|---|
| Р | 49 | |

Схема расположения элементов перемычек

ЦНИИЭП Торгово-бытовых зданий и туристских комплексов г. Москва

Согласовано

Инв. № подл. | Подпись и дата | Взам. инв. №

Типовой проект 282-1-154 Альбом I

Таблица 1

Ведомость перемычек

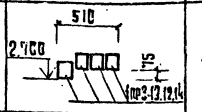

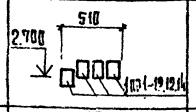

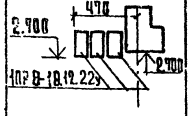

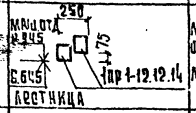

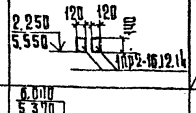

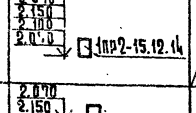

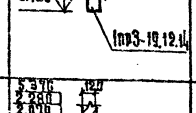

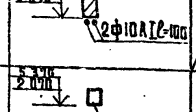



| Стены | Тип | Сечение | Этаж | Кол. мест на этаж |
|---|---|---|---|---|
| Наружные | ПР1 | 510; 2.700; 75; 1пр3-13.12.14 | 1 | 1 |
| | ПР2 | 510; 2.700; 1пр1-19.12.14 | 1 | 1 |
| | ПР3 | 470; 2.700; 2.700; 1пр8-18.12.22у | 1 | 1 |
| | ПР4 | 250; Маш. отд. 8.845; 6.645; 75; 1пр1-12.12.14; лестница | Маш. отдел. лестн. | 2 |
| Внутренние перегородки | ПР5 | 2.250; 5.550; 120; 120; 140; 1пр2-16.12.14 | 1 / 2 | 1 / 1 |
| | ПР6 | 6.000; 5.370; 2.150; 2.100; 2.070; 1пр2-15.12.14 | 1 / 2 | 5 / 6 |
| | ПР7 | 2.070; 2.150; 1пр3-19.12.14 | 1 | 6 |
| | ПР8 | 5.370; 2.280; 2.070; 120; 2ф10АI ℓ=100 | 1 / 2 | 7 / 7 |
| | ПР9 | 5.370; 2.070; 1пр1-10.12.6 | 1 / 2 | 3 / 3 |
| | ПР10 | 2.400; 2.280; 1.970; 1пр3-24.12.14 | 1 | 3 |

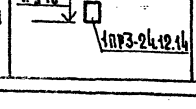

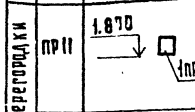

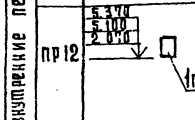

Продолжение табл. 1

| Стены | Тип | Сечение | Этаж | Кол. мест на этаж |
|---|---|---|---|---|
| Внутренние перегородки | ПР11 | 1.870; 1пр4-28.12.14 | 1 | 1 |
| | ПР12 | 5.370; 5.100; 2.070; 1пр1-12.12.14 | 1 / 2 | 17 / 4 |

Таблица 2

Спецификация сборных ж-б перемычек, перегородок

| Марка | Обозначение | Наименование | Кол. 1эт. | Кол. 2эт. | Масса ед. кг | Примечание |
|---|---|---|---|---|---|---|
| | | перемычки | | | | |
| | 1.138-10. Вып. 1 | 1пр1-10.12.6 | 3 | 3 | 25 | |
| | Вып. 1 | 1пр1-12.12.14 | 21 | 6 | 50 | |
| | Вып. 1 | 1пр2-15.12.14 | 7 | 6 | 75 | |
| | Вып. 1 | 1пр2-16.12.14 | 2 | 2 | 75 | |
| | Вып. 1 | 1пр3-19.12.14 | 6 | | 75 | |
| | Вып. 1 | 1пр3-24.12.14 | 3 | | 100 | |
| | Вып. 1 | 1пр4-28.12.14 | 1 | | 125 | |
| | Вып. 1 | 1пр8-18.12.22у | 3 | | 125 | |
| | | | | | | |
| | | перегородки | | | | |
| П1 | 1.231-1. Вып. 1 | ПГ-33-57 | 1 | 3 | 1785 | |
| П2 | Вып. 1 | ПГ-33-5 | 4 | 5 | 150 | |
| П3 | Вып. 1 | ПГ-33-20 | 5 | 13 | 625 | |
| П4 | Вып. 1 | ПГ-33-27 | | 6 | 840 | |
| П5 | Вып. 1 | ПГ-33-20б | 4 | 7 | 615 | |
| П6 | Вып. 1 | ПГ-33-13 | 3 | 2 | 415 | |
| П7 | Вып. 1 | ПГ-33-9 | 5 | 4 | 290 | |
| П8 | Вып. 1 | ПГ-33-17б | | 2 | 515 | |
| П9 | Вып. 1 | ПГ-33-16р | 3 | 7 | 450 | |
| П10 | Вып. 1 | ПГ-33-19 | | 5 | 590 | |
| П11 | Вып. 1 | ПГ-33-57р | 2 | 1 | 1630 | |
| П12 | Вып. 1 | ПГ-33-37 | | 4 | 1170 | |
| П13 | Вып. 1 | ПГ-33-27р | 3 | 2 | 770 | |
| П14 | Вып. 1 | ПГ-33-17 | | 3 | 525 | |
| П15 | Вып. 1 | ПГ-33-6.2р | | 5 | 180 | |
| П16 | Вып. 1 | ПГ-33-6.2 | 3 | 2 | 195 | |

Продолжение

| Марка | Обозначение | Наименование | Кол. 1эт. | Кол. 2эт. | Масса ед. кг | Примечание |
|---|---|---|---|---|---|---|
| П17 | 1.231-1. Вып. 1 | ПГ-33-15 | 11 | 2 | 460 | |
| П18 | Вып. 1 | ПГ-33-16 | 1 | 4 | 490 | |
| П19 | Вып. 1 | ПГ-33-34р | 1 | 3 | 985 | |
| П20 | Вып. 1 | ПГ-33-20.3р | 1 | 2 | 585 | |
| П21 | Вып. 1 | ПГ-33-18р | | 3 | 515 | |
| П22 | Вып. 1 | ПГ-33-20.3 | 4 | 7 | 640 | |
| П23 | Вып. 1 | ПГ-33-30б | | 4 | 915 | |
| П24 | Вып. 1 | ПГ-33-7р | 5 | 4 | 210 | |
| П25 | Вып. 1 | ПГ-33-38б | 1 | 1 | 1195 | |
| П26 | Вып. 1 | ПГ-33-38р | 2 | 1 | 1100 | |
| П27 | Вып. 1 | ПГ-33-31.3б | 1 | 1 | 980 | |
| П28 | Вып. 2 | ПГ-33-10.9 | 1 | 17 | 94 | |
| П29 | Вып. 2 | ПГ-33-9.9 | 7 | 9 | 85 | |
| П30 | Вып. 2 | ПГ-33-12.9 | 8 | 6 | 113 | |
| П31 | Вып. 2 | ПГ-33-13.9 | | 1 | 122 | |
| П32 | Вып. 2 | ПГ-33-7.9 | 1 | | 65 | |
| | | | | | | |
| | | Соединительные элементы | | | | |
| | 2.230-1. Вып. 10 | ММ-39 | 120 | 138 | 0.24 | |
| | Вып. 10 | ММ-44 | 152 | 286 | 0.15 | |
| | ГОСТ 5781-75 | стержень ф10АI ℓ=1000 | 14 | 14 | 0.283 | |
| | | | | | | |
| | | МАТЕРИАЛЫ | | | | |
| 1 | ГОСТ 8510-72 | ∠100×63×8 ℓ=140 | | 10 | 1.38 | К узлу |
| 2 | | ∠100×63×8 ℓ=890 | | 10 | 8.78 | „А" |
| 3 | | ∠100×63×8 ℓ=700 | | 5 | 6.9 | на листе |
| 4 | | ∠125×80×8 ℓ=940 | | 5 | 11.76 | 31 |

Согласовано

Инв. № подл. | Подп. и дата | Взам. инв. №

Привязан

Инв. №

| | | |
|---|---|---|
| Рук. маст. | Губаревич | |
| Гл. инж. м. | Станулевич | |
| Гап | Мордвинцев | |
| Гип | Казарян | |
| Рук. гр. инж. | Рогачева | |
| Разраб. | Петрова | |
| Провер. | Рогачева | |

Копировал Гаврилина

282-1-154-АС1

Дом быта на 100 рабочих мест

Ведомость перемычек. Спецификация сборных ж.б. перемычек, перегородок

| Стадия | Лист | Листов |
|---|---|---|
| Р | 50 | |

ЦНИИЭП Торгово-бытовых зданий, туристских комплексов г. Москва

Формат 22

Типовой проект 282-1-154 Альбом I

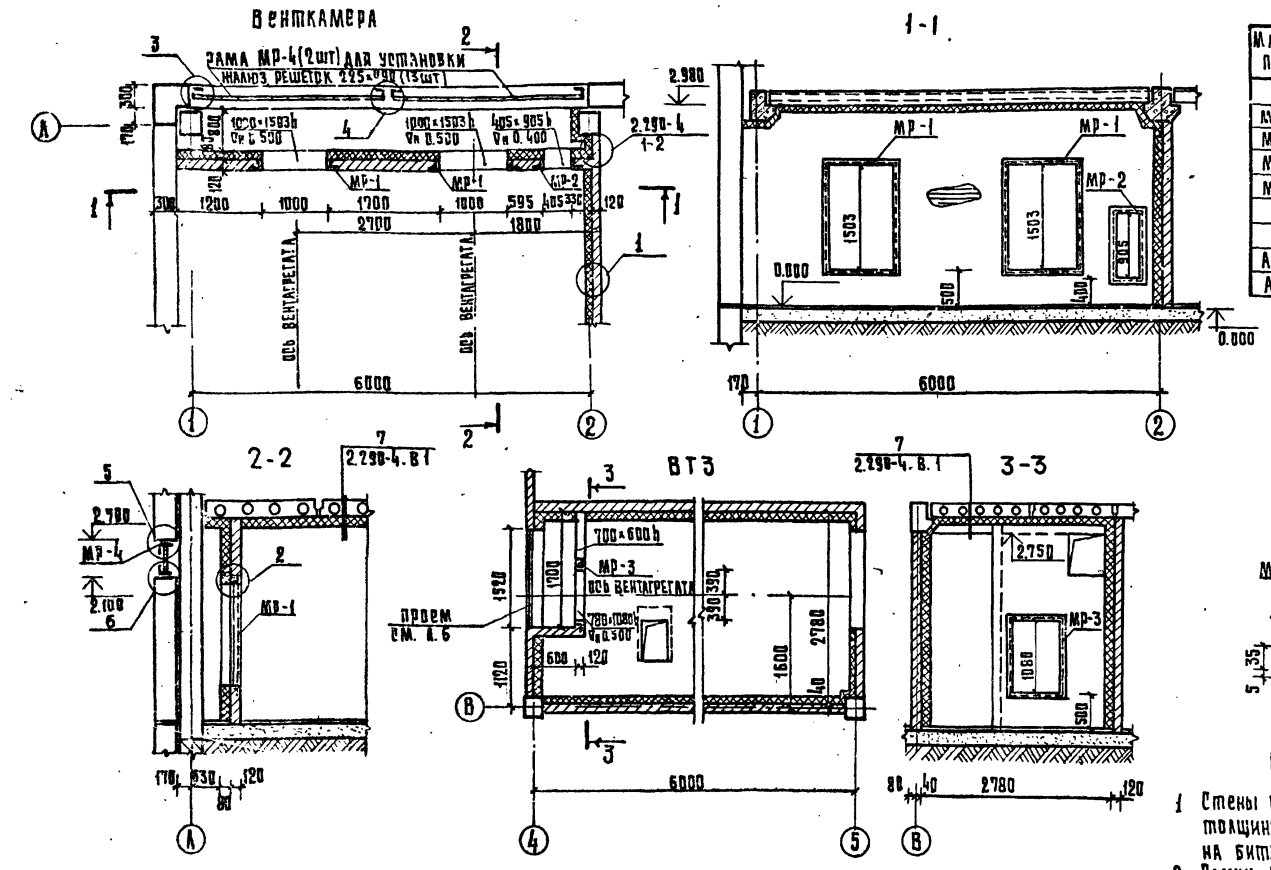


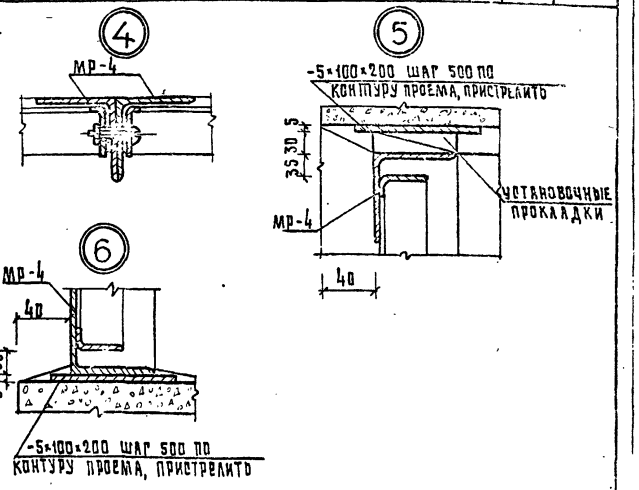


| Марка поз. | Обозначение | Наименование | Кол. | Масса ед, кг | Примечание |
|---|---|---|---|---|---|
| | | Сборочные единицы и детали | | | |
| МР-1 | 282-1-154-ИМ-01.00.00 | МР-1 | 2 | 20.92 | |
| МР-2 | -01.00.00 | МР-2 | 1 | 12.94 | |
| МР-3 | -01.00.00 | МР-3 | 1 | 16.30 | |
| МР-4 | -12.00.00 | МР-4 | 2 | 25.80 | |
| | | Отдельные стержни | | | |
| 1 | ГОСТ 5781-75 | Ф16 АI L=1000 | 12 | 1.56 | |
| А-2 | 282-1-154-ИМ-16.00.00 | Анкер А-2 | 102 | 0.36 | |
| А-7 | 2.290-4 вып.1 лист 11 | Анкер А-7 | 56 | 0.37 | |

1 Стены внутри камеры изолируются жесткими минераловатными плитами толщиной 80мм $\gamma$=300 кгс/м³ по деревянному каркасу на гвоздях и на битумной мастике с последующей штукатурой по сетке.

2 Рамки МР-1,2,3, установить одновременно с кладкой кирпичных стен, огрунтовать за 2 раза и покрасить эмалью в черный цвет (ПХВ-25, черная ГОСТ 6993-79)

3 Деревянный каркас из брусков подвергнуть пропитке антипиренами, антисептировать.

4 После установки оборудования зазоры проемов заделать бетоном на мелком щебне.

5 Жесткие минераловатные плиты принять по ГОСТУ 10140-71.

6 Крепление утеплителя вести в соответствии с указаниями серии 2.290-4 вып. 1

7 Перегородки выкладывать из кирпича М75 на растворе М25

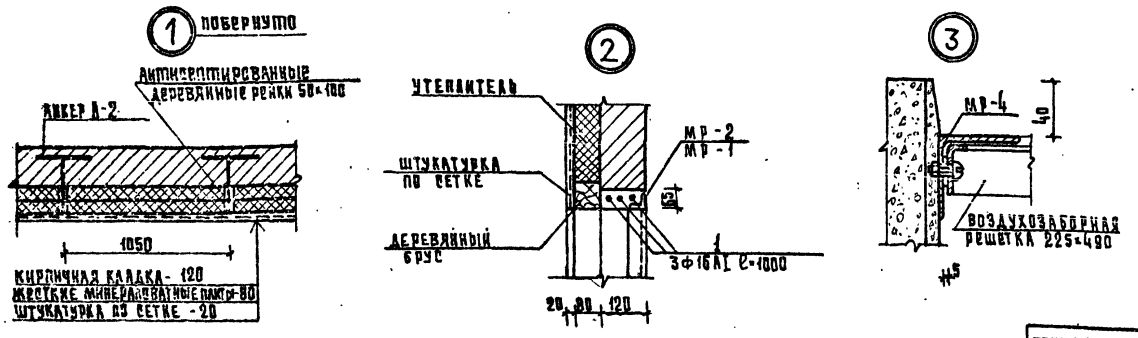


| | | | |
|---|---|---|---|
| Рук.маст. | Губаревич | | 282-1-154-АС1 |
| Гл.инж.м. | Станулевич | | |
| Гап | Мордвинцева | | Дом быта на 100 рабочих мест |
| Гип | Казарян | | |
| Инж.графх. | Огрызко | | |
| Разраб. | Чернякова | | Венткамера и ВТ3 |
| Пров. | Рогачева | | |

| Стадия | Лист | Листов |
|---|---|---|
| Р | 51 | |

ЦНИИЭП г. Москва

Привязан

Инв. №

Корпровал Гавриленко

Формат

Согласовано

Инв. № подл. | Подпись и дата | Взам. инв. №

Типовой проект 282-1-154 Альбом I

## ВЫБОРКА МАТЕРИАЛОВ НА ЗВЕНО ВОЗДУХОВОДА

| Марка воздуховода или сечение, мм. | | Сборочные единицы и детали | | | | | | | | | | | | | | | | | | | | | | | | | | | | | Масса звена, кг. |
|---|---|---|---|---|---|---|---|---|---|---|---|---|---|---|---|---|---|---|---|---|---|---|---|---|---|---|---|---|---|---|---|
| | | стенка воздуховода | | | муфта шт. 2 | | фланец шт. 2 | | уголок L=50 | | уголок L=200 | | оцинкованный винт | | | уплотняющий канат d=12 | | уплотняющий раствор | | фланцевое соединение | | | | подвеска | | | | | | | |
| | | Наименование материала | | | | | | | | | | | | | | | | | | | | | | | | | | | | | |
| | | АСБ-ЦЕМ. лист ГОСТ 18124-75* | | | ГОСТ 8732-78 ГОСТ 10704-76 | | ГОСТ 8732-78 ГОСТ 10704-76 | | Алюминий ГОСТ 13737-68 | | Алюминий ГОСТ 13737-68 | | Гост 10621-63* | | | пенька | | | | тип I | тип II | масса, | болты ГОСТ 7798-70* | | | резина 3×2,5 | | | L50×5 ГОСТ 8509-72 | | |
| А | Б | сечение мм. | кол. | масса, кг. | длина, мм | кол. | масса, кг. | длина мм | кол. | масса, кг. | № проф. | кол. | масса, кг. | № проф. | кол. | масса, кг. | размер мм | кол. | масса, кг. | длина мм | кол. | масса, кг. | м³ | м³ | кг | сечение мм | кол. | масса, кг. | длина, мм | масса, кг. | длина м·м | масса, кг. | |
| 500 | 250 | 10×460<br>10×232 | 4<br>4 | 46.40<br>17.09 | 1593 | 2 | 2.09 | 572<br>332 | 4<br>4 | 1.80<br>1.04 | 118 | 32 | 0.73 | 214 | 4 | 0.60 | 4×16 | 176 | 0.18 | 1548 | 2 | 0.09 | 0.00122 | 0.00152 | 2.74 | M8×25 | 16 | 0.002 | 1980 | 0.18 | 1200 | 4.52 | 71.3 |
| 200 | 200 | 9×184 | 8 | 24.49 | 883 | 2 | 1.07 | 272 | 8 | 1.91 | 118 | 32 | 0.73 | 118 | 4 | 0.30 | 3×16 | 176 | 0.1 | 848 | 2 | 0.05 | 0.00057 | 0.00084 | 3.02 | M6×20 | 8 | 0.001 | 1880 | 0.11 | 600 | 2.25 | 33.27 |
| 250 | 250 | 9×234 | 8 | 31.15 | 1093 | 2 | 1.43 | 332 | 4 | 1.04 | 118 | 32 | 0.73 | 118 | 4 | 0.30 | 3×16 | 176 | 0.1 | 1048 | 2 | 0.06 | 0.00083 | 0.00104 | 3.74 | M6×20 | 8 | 0.001 | 1280 | 0.12 | 700 | 2.64 | 41.20 |
| 400 | 200 | 10×380<br>10×180 | 4<br>4 | 31.62<br>14.38 | 1283 | 2 | 1.69 | 392<br>272 | 4<br>4 | 1.48<br>0.95 | 174 | 32 | 0.85 | 174 | 4 | 0.35 | 4×16 | 176 | 0.18 | 1248 | 2 | 0.07 | 0.00099 | 0.00124 | 4.46 | M6×20 | 12 | 0.002 | 1480 | 0.14 | 1000 | 3.77 | 60.32 |
| 400 | 250 | 10×380<br>10×230 | 4<br>4 | 31.62<br>17.09 | 1383 | 2 | 1.36 | 392<br>332 | 4<br>4 | 1.48<br>1.04 | 174 | 32 | 0.85 | 174 | 4 | 0.35 | 4×16 | 176 | 0.18 | 1448 | 2 | 0.09 | 0.00107 | 0.00134 | 4.82 | M6×20 | 16 | 0.002 | 1680 | 0.16 | 1000 | 3.77 | 63.29 |
| 500 | 400 | 10×480<br>10×580 | 4<br>4 | 40.46<br>31.62 | 1883 | 2 | 2.49 | 572<br>472 | 4<br>4 | 1.80<br>1.48 | 214 | 32 | 1.44 | 214 | 4 | 0.60 | 4×16 | 176 | 0.18 | 1848 | 2 | 0.10 | 0.00147 | 0.00184 | 6.62 | M8×25 | 18 | 0.004 | 2080 | 0.20 | 1200 | 4.52 | 91.31 |
| 600 | 480 | 10×560<br>10×380 | 4<br>4 | 48.00<br>31.62 | 2083 | 2 | 2.75 | 672<br>472 | 4<br>4 | 2.09<br>1.48 | 214 | 32 | 1.44 | 214 | 4 | 0.60 | 4×16 | 176 | 0.18 | 2048 | 2 | 0.11 | 0.00195 | 0.00244 | 7.34 | M8×25 | 20 | 0.005 | 2280 | 0.22 | 1400 | 5.27 | 102.0 |
| 300 | 200 | 10×280<br>10×180 | 4<br>4 | 25.42<br>14.38 | 1083 | 2 | 1.53 | 372<br>272 | 4<br>4 | 1.17<br>0.85 | 118 | 32 | 0.73 | 118 | 4 | 0.30 | 3×16 | 176 | 0.10 | 1048 | 2 | 0.06 | 0.00083 | 0.00104 | 3.74 | M6×20 | 8 | 0.001 | 1280 | 0.13 | 800 | 3.02 | 52.05 |
| 250 | 200 | 8×334<br>8×134 | 8<br>8 | 15.56<br>12.29 | 983 | 2 | 1.30 | 324<br>272 | 4<br>4 | 1.01<br>0.85 | 118 | 32 | 0.73 | 118 | 4 | 0.30 | 3×16 | 176 | 0.10 | 948 | 2 | 0.05 | 0.00075 | 0.00094 | 3.38 | M6×20 | 8 | 0.001 | 1180 | 0.12 | 700 | 2.64 | 36.95 |
| 400 | 300 | 10×330<br>10×230 | 4<br>4 | 31.62<br>25.42 | 1483 | 2 | 1.96 | 472<br>372 | 4<br>4 | 1.48<br>1.17 | 174 | 32 | 0.85 | 174 | 4 | 0.35 | 4×16 | 176 | 0.18 | 1448 | 2 | 0.09 | 0.00107 | 0.00134 | 4.82 | M8×25 | 14 | 0.002 | 1680 | 0.17 | 1000 | 3.77 | 72.0 |
| 1000 | 500 | 10×980<br>10×480 | 4<br>4 | 84.38<br>40.46 | 3083 | 2 | 4.07 | 1072<br>572 | 4<br>4 | 3.4<br>1.80 | 214 | 32 | 1.44 | 214 | 4 | 0.6 | 4×16 | 176 | 0.18 | 3048 | 2 | 0.21 | 0.0023 | 0.0028 | 9.95 | M8×25 | 28 | 0.007 | 3280 | 0.33 | 2200 | 8.3 | 153.38 |
| 800 | 500 | 10×780<br>10×480 | 4<br>4 | 66.70<br>40.46 | 2683 | 2 | 3.53 | 872<br>572 | 4<br>4 | 2.73<br>1.80 | 214 | 32 | 1.44 | 214 | 4 | 0.6 | 4×16 | 176 | 0.18 | 2648 | 2 | 0.18 | 0.0021 | 0.0025 | 8.53 | M8×25 | 24 | 0.006 | 2880 | 0.29 | 1800 | 6.8 | 133.23 |

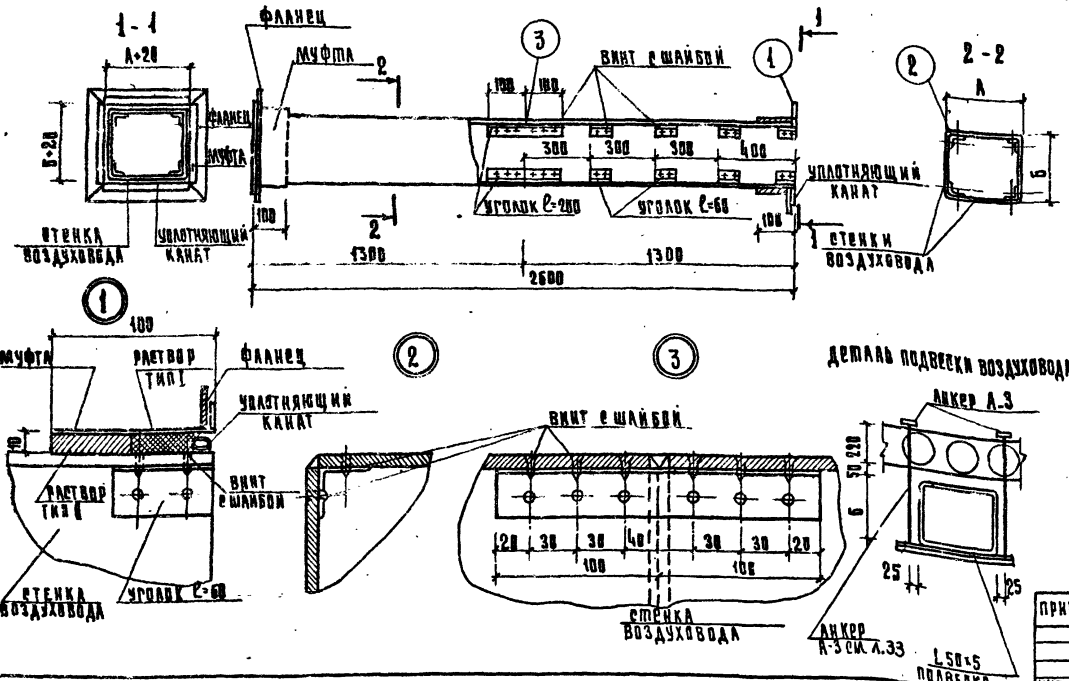


1. В качестве материала стенок принят асбестоцементный лист толщиной 8-10мм, разрезание листа на части осуществляется гильотинными ножницами (прессом).
2. Муфта перед ее установкой внутри и торец воздуховода снаружи оклеиваются тканью на водонепроницаемом клее, дающем надежную склейку металла и ткани. Закрепление муфты на воздуховоде производится в соответствии со СНиП III-28-75 путем уплотнения зазора между муфтой и воздуховодом пеньковым канатом, смоченным казеиновым клеем и асбестоцементным раствором с добавлением в него казеинового клея (тип I) с последующим заполнением зазора асбестоцементным раствором более густой консистенции, замешанном на расширяющемся цементе с добавлением казеинового клея (тип II)
3. Муфты и фланец предварительно перед установкой на воздуховод, окрашиваются масляной краской.
4. Шов (см. деталь 3) промазать мастикой из асбоцементного раствора с добавлением казеинового клея густой консистенции с последующей проклейкой 2 слоями ткани.
5. В чертеже дана максимальная длина звена, которая при необходимости может быть уменьшена.
6. При подвеске воздуховода звено должно опираться в двух точках таким образом, чтобы опоры располагались по обе стороны шва (см. узел 3), желательно на равных расстояниях от него и фланцевого соединения.
7. Монтаж асбестоцементных воздуховодов разрешается вести только специализированным организациям; ведущим монтаж стальных воздуховодов, смонтированные воздуховоды подвергаются испытанию на плотность. Подсос или утечка воздуха в размере более 15% от расчетной производительности в соответствии со СНиП II-33-75 не допускается.
8. Каждое звено воздуховода перед отправкой на строительную площадку должно испытываться на плотность.
9. После окончания монтажа воздуховоды оштукатурить по сетке толщина слоя 20мм.
10. Спецификация воздуховодов см. 282-1-154-08-л.3

| | | | | | |
|---|---|---|---|---|---|
| | | | | 282-1-154-АС1 | |
| | | | | | |
| | | | | | |
| | | | |

Альбом I

Типовой проект 282-1-154

# ТИПОВОЙ ПРОЕКТ
# 282-1-154

## ТХМ. Технология и механизация

Технический проект утвержден Госгражданстроем приказ № 201 от 4 августа 1980г.

Рабочие чертежи введены в действие ЦНИИЭП торгово-бытовых зданий и туристских комплексов
Приказ № 23 от 3 марта 1982г.

Таблица 1

### Ведомость рабочих чертежей

| Лист | Наименование | Примечание |
|---|---|---|
| 1 | Общие данные /начало/ | |
| 2 | Общие данные /окончание/ | |
| 3 | План 1 этажа в осях А-Ж | |
| 4 | План 1 этажа в осях Ж-А | |
| 5 | План 2 этажа в осях А-Д | |
| 6 | План 2 этажа в осях Д-А | |
| 7 | Спецификация технологического оборудования 1 этажа /начало/ | |
| 8 | Спецификация технологического оборудования 1 этажа /окончание/ | |
| 9 | Спецификация технологического оборудования 2 этажа и механизации /начало/ | |
| 10 | Спецификация технологического оборудования 2 этажа и механизации /окончание/ | |
| 11 | Подъемный стол ПС-500 Установочный чертеж. | |
| 12 | Конвейер-вешалка для хранения и транспортировки вещей. Установочный чертеж. | |

Таблица 2

### Ведомость ссылочных и прилагаемых документов

| Обозначение | Наименование | Примечание |
|---|---|---|
| | Ссылочные документы | |
| ЦИТП. сер.1.271-3 Вып.1 ч.I, Вып.2 ч.I, II; Вып.3 ч.I, II, III, VI, VII, IX, XI. | Каталог специального оборудования и мебели производственных помещений и салонов предприятий бытового обслуживания. | |
| ЦИТП. сер.1.271-4 Выпуск 3 ч.I | Встроенно-пристроенное и стационарное оборудование для предприятий общественного питания | |
| | Прилагаемые документы | |
| 282-1-154-ИД | Изделия деревянные | ал. I |
| 282-1-154-ИМ | Изделия металлические | ал. II |

Таблица 3

### Ведомость спецификаций

| Лист | Наименование | Примечание |
|---|---|---|
| 7 | Спецификация технологического оборудования 1 этажа /начало/ | |
| 8 | Спецификация технологического оборудования 1 этажа /окончание/ | |
| 9 | Спецификация технологического оборудования 2 этажа и механизации /начало/ | |
| 10 | Спецификация технологического оборудования 2 этажа и механизации /окончание/ | |
| 11 | Спецификация элементов монтажа подъемного стола ПС-500 | |
| 12 | Спецификация элементов монтажа конвейер-вешалки | |

## Общие указания
### Технология

Дом быта на 100 рабочих мест предназначен для обслуживания населения поселка городского типа или города на 16 тыс. жителей.

Дом быта предоставляет населению следующие услуги:

| | |
|---|---|
| Прием заказов и ремонт обуви | — 4 р.м. |
| Прием заказов на индпошив обуви | — 1 р.м |
| Изготовление и ремонт одежды | — 44 р.м |
| Прием заказов на изготовление и ремонт трикотажных изделий и срочный ремонт | — 6 р.м |
| Срочная химчистка одежды мощностью 80 кг в смену и приемный пункт фабрики химчистки | — 4 р.м |
| Прием заказов и мелкий ремонт часов | — 2 р.м |
| Прием заказов и ремонт бытовой техники и металлоизделий | — 4 р.м |
| Ремонт радиоаппаратуры и телевизоров | — 5 р.м |
| Услуги фотографии | — 5 р.м |
| Парикмахерские услуги | — 16 р.м |
| Комплексный приемный пункт /бюро обслуживания/ и услуги на дому | — 6 р.м |
| Граверные работы | — 1 р.м |
| Пункт проката | — 2 р.м |
| Итого | — 100 р.м. |

Режим работы предприятия принят полуторасменный; парикмахерской - двухсменный. Количество рабочих дней в году - 305.

Прием заказов на все виды услуг осуществляется в залах для посетителей дома быта и частично на приемных пунктах. В мастерских дома быта производятся мелкий и средний ремонт обуви, часов, бытовой техники, металлоизделий, а также срочный ремонт в присутствии заказчика. Крупный ремонт, а также пошив обуви, химическая чистка и крашение одежды с полной обработкой, изготовление и ремонт трикотажных изделий и т.д. производятся в специализированных предприятиях.

Работа ателье изготовления и ремонта одежды на 44 рабочих места запроектирована по системе „Ритм" бригадным и частично индивидуальным методом. Участок запуска является диспетчерским пунктом, обеспечивающим ритмичную работу ателье.

Пробязка настоящего типового проекта выполнена в соответствии с действующими нормами и правилами.

Гл. инженер проекта

Настоящий проект выполнен в соответствии с действующими нормами и правилами

Гл. инженер проекта Дурченко
Гл. инженер проекта Проскурина

Инв. №

282-1-154-ТХМ

| | | | | | | |
|---|---|---|---|---|---|---|
| Нач. отд. | Калугин | | Дом быта на 100 рабочих мест | Стадия | Лист | Листов |
| ГИП | Проскурина | | | Р | 1 | 10 |
| ГИП | Дурченко | | | | | |
| Рабоч. | Нечинкова | | Общие данные /начало/ | ЦНИИЭП г. Москва | | |
| Пров. | Кулинчен | | | | | |
| Н.контр. | Кулинчен | | | | | |

Согласовано

Взам. инв.

Подпись и дата

Инв. № подл.

Альбом I

Типовой проект 282-1-154

В ателье изготовления и ремонта одежды предусмотрены:

| | |
|---|---|
| прием заказов | 3 р.м |
| скорняжные работы | 1 р.м |
| ремонт одежды | 5 р.м |
| раскройные работы | 4 р.м |
| изготовление утепляющих прокладок | 1 р.м |
| участок запуска | 1 р.м |
| цех пошива одежды | 29 р.м |

В цехе предусмотрены:
пошив женской легкой одежды - 1 бригада на 5 р.м и 4 индивидуалиста;
пошив женской верхней одежды - 1 бригада на 8 р.м и 2 индивидуалиста;
пошив мужской верхней одежды - 1 бригада на 6 р.м и 3 индивидуалиста.

Основное технологическое оборудование дома быта предусмотрено отечественного производства, работающее на электричестве. Подача пара к оборудованию отделения срочной химчистки предусмотрена от автономных электропарогенераторов, сжатый воздух подается от компрессорной установки. Растворитель хранится на складе в бочках.

Таблица 4

## Производственная программа

| Наименование видов услуг | кол. производств. рабочих и приемщ. | выработка 1 рабочего в год в рублях | годовой объем работ в тыс. руб. |
|---|---|---|---|
| Ремонт и пошив обуви | 8 | 2500 | 22,5 |
| Ремонт одежды | 12 | 2700 | 32,4 |
| Пошив одежды | 52 | 2100 | 109,2 |
| Ремонт часов | 3 | 4600 | 13,8 |
| Ремонт бытовой техники, металлоизделий и радиотелеаппаратуры | 9 | 4600 | 41,4 |
| Прокат | 3 | 3600 | 10,8 |
| Фотография | 7 | 4600 | 32,2 |
| Парикмахерская | 32 | 2100 | 67,2 |
| Ремонт трикотажных изделий | 10 | 2700 | 27,0 |
| Услуги на дому | 8 | 3000 | 24,0 |
| Комплексный приемный пункт | 3 | 3000 | 6,0 |
| Граверные работы | 2 | 3000 | 6,0 |
| Химчистка и крашение | 5 | - | 55,0 |
| Итого | 155 | | 450,0 |

Таблица 5

## Состав работающих

| Категория по сан. нормам | Количество работающих | | | |
|---|---|---|---|---|
| | Макс. смена | | Всего | |
| | мужчин | женщин | мужчин | женщин |
| Производственный персонал | | | | |
| I А | 11 | 58 | 18 | 96 |
| I Б | 17 | — | 22 | — |
| II А | — | 12 | — | 17 |
| III Б | — | 2 | — | 2 |
| Итого | 28 | 72 | 40 | 115 |
| Административно-управленческий и непроизводственный персонал | | | | |
| | 2 | 15 | 4 | 20 |
| Всего по дому быта | 30 | 87 | 44 | 135 |
| | 117 | | 179 | |

Таблица 6

## Расход химматериалов

| Наименование | кол. обрабатываемой одежды кг в смену | Ед. изм. | норма расхода | расход кг в год |
|---|---|---|---|---|
| Перхлорэтилен | 90 | г/кг | 90 | 2470,5 |
| Усилитель УС-28 | " | " | 26 | 713.7 |
| Фильтробальный порошок | " | " | 11,1 | 305 |
| Усилитель УС-28А | " | " | 10 | 271,5 |
| 46А | 24 | " | 0,2 | 1,47 |
| Таннидин | " | " | 0,2 | 1,47 |
| Сульфазол | " | " | 0,2 | 1,47 |

Продолжение табл. 6

| Наименование | кол. обрабатываемой одежды кг в смену | ед. изм. | норма расхода | расход кг в год |
|---|---|---|---|---|
| Ватанзол | 24 | г/кг | 0.15 | 1.1 |
| паст-7 | " | " | 0.2 | 1.47 |
| эдамол | " | " | 0.36 | 2.63 |
| антиржавин | " | " | 0.1 | 0.73 |
| фарментол | " | " | 0.05 | 0.37 |
| ацетон | " | " | 0.3 | 2.19 |
| скипидар | " | " | 0.1 | 0,73 |
| спирт этиловый 96% | " | " | 0.8 | 5.85 |
| нашатырный спирт 25% | " | " | 0.1 | 0.73 |
| глицерин | " | " | 0.1 | 0.73 |
| гкж | 20 | " | 32 | 195,2 |
| тетрабутоксититан | " | " | 1,6 | 9,76 |
| антивспениватель | " | " | 0.03 | 0.18 |

## Механизация

Доставка грузов осуществляется автотранспортом преимущественно средней грузоподъемности.

Разгрузка автотранспорта производится на крытую разгрузочную площадку.

Разгрузочная площадка оборудована подъемным столом ПС-500, посредством которого производится съем грузов с автомашин. Транспортировка доставленных грузов в склады и кладовые на временное хранение, а также транспортировка грузов в цеха к рабочим местам осуществляется как грузовыми тележками ТГ-125, так и колесными поддонами с водилом.

Поэтажная транспортировка грузов осуществляется лифтом грузовым грузоподъемностью 500 кг.

В отделении срочной химчистки установлены конвейер-вешала, на подвесках которых производится хранение готовых изделий в подвешенном состоянии.

Конвейер-вешала установлены также в складе хранения готовых изделий ателье.

Уборка подсобных помещений, салонов осуществляется электромеханическими агрегатами.

Согласовано

Взам. инв.

Подпись и дата

Инв. № подл.

Привязан

Инв. №

| | | |
|---|---|---|
| Нач. отд. | Калугин | |
| Гип | Дурченко | |
| Гип | Проскурина | |
| Разраб. | Печникова | |
| Пров. | Кулинченко | |
| Н. контр. | Кулинченко | |

282-1-154-ТХМ

Дом быта на 100 рабочих мест

Общие данные /окончание/

| Стадия | Лист | Листов |
|---|---|---|
| Р | 2 | |

ЦНИИЭП г. Москва — Торгово-бытовых зданий и туристских комплексов

Типовой проект 282-1-154 Альбом I

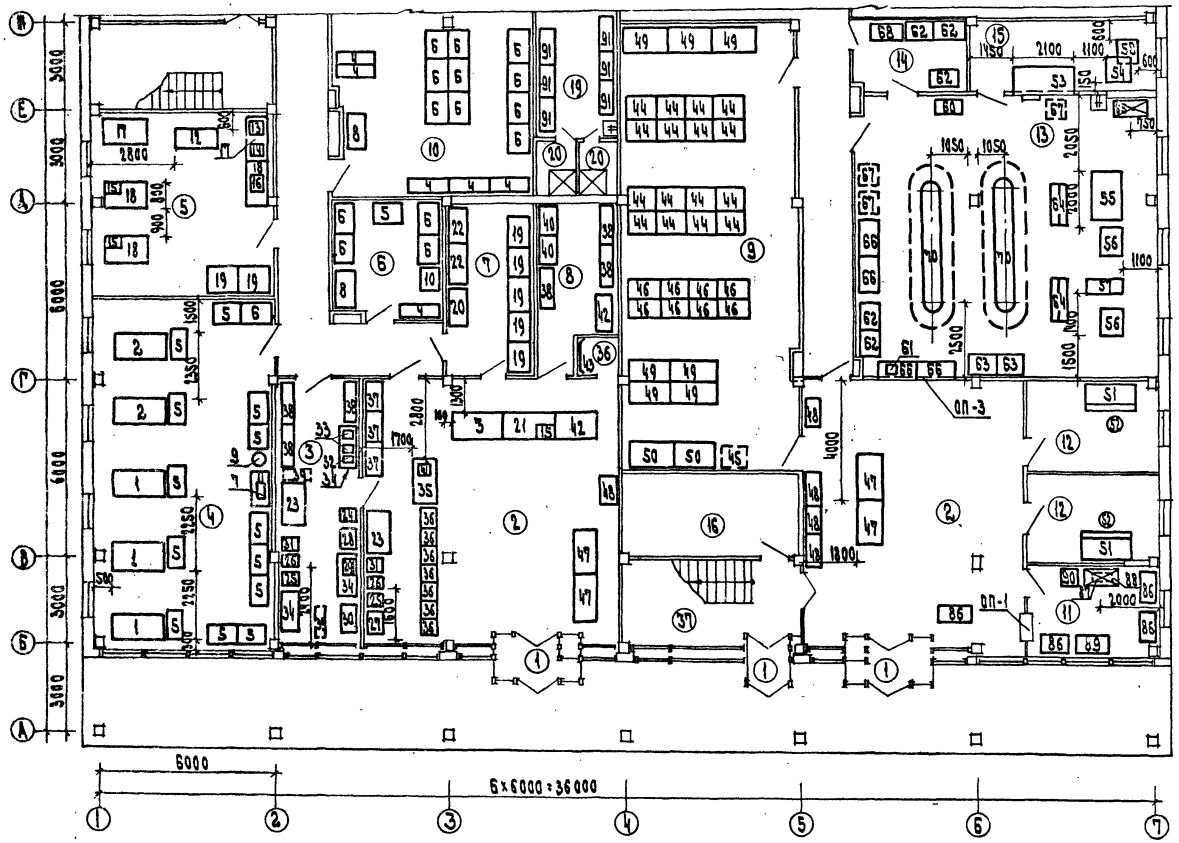


## Экспликация помещений

| Пом. | Наименование |
|---|---|
| 1 | Тамбуры главных входов |
| 2 | Салон |
| 3 | Мастерская ремонта обуви |
| 4 | Цех ремонта радиотелеаппаратуры |
| 5 | Мастерская ремонта бытовой техники и металлоизделий |
| 6 | Кладовая радиотелеаппаратуры |
| 7 | Кладовая приемного пункта СБТ |
| 8 | Кладовая обуви |
| 9 | Склад пункта проката |
| 10 | Кладовая мастерской ремонта радиотелеаппаратуры |
| 11 | Мастерская ремонта часов |
| 12 | Комната почасового проката муз. инструментов |
| 13 | Отделение срочной химчистки на 80 кг/см |
| 14 | Кладовая химчистки |
| 15 | Техническое помещение |
| 16 | Помещение воздушно-тепловой завесы |
| 19 | Мужской гардероб |
| 20 | Душевые |
| 36 | Примерочная кабина |
| 37 | Лестница 1 |

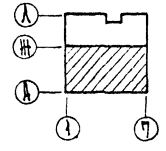

ОП-1 - окно приема и выдачи см.282-1-154-ИД
ОП-3 - ограждение металлическое раздвижное см.282-1-154-ИМ

Привязан

Инв. N

282-1-154-ТХМ

Дом быта на 100 рабочих мест

План 1 этажа в осях А-Ж

| Стадия | Лист | Листов |
|---|---|---|
| Р | 3 | |

ЦНИИЭП г. Москва

Типовой проект 282-1-154 Альбом I

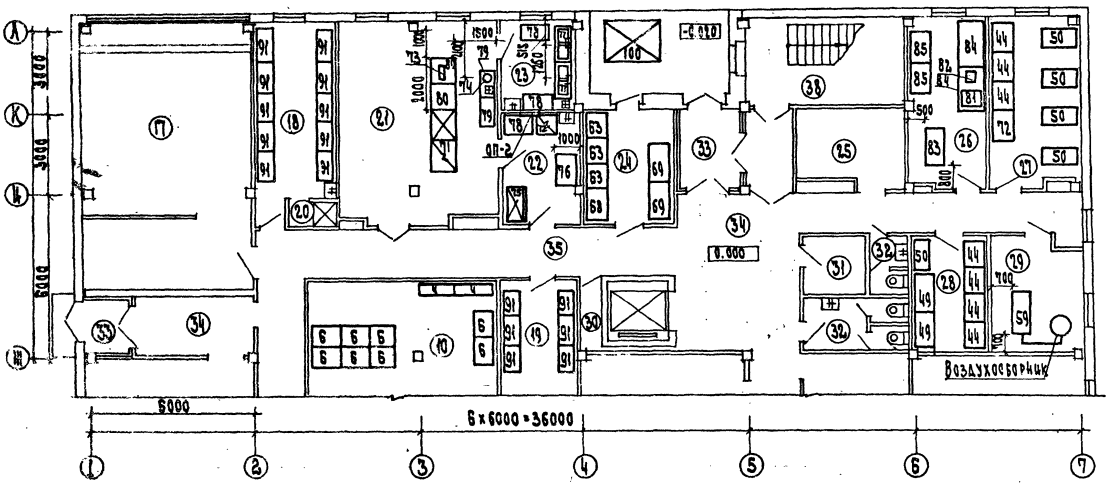


ОП-2 передаточное окно см 282-1-154 ИД

Экспликация помещений

| Пом | Наименование |
|---|---|
| 10 | Кладовая мастерской ремонта радио-телеаппаратуры |
| 17 | Тепловой пункт, венткамера и водомерный узел |
| 18 | Женский гардероб |
| 19 | Мужской гардероб |
| 20 | Душевая |
| 21 | Буфет персонала на 24 посадочных места |
| 22 | Подсобная буфета |
| 23 | Моечная |
| 24 | Кладовая химикатов |
| 25 | Электрощитовая |
| 26 | Ремонтно-механическая мастерская |
| 27 | Комната выездных мастеров |
| 28 | Кладовая бюро обслуживания |
| 29 | Компрессорная |
| 30 | Кладовая уборочного инвентаря |
| 31 | Мусорокамера |
| 32 | Уборные |
| 33 | Тамбур служебный |
| 34 | Вестибюль |
| 35 | Коридор |
| 38 | Лестница 2 |

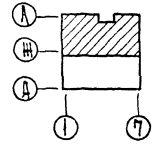

| | | | | | | | |
|---|---|---|---|---|---|---|---|
| Привязан | | | Нач.отд. | Калугин | 282-1-154-ТХМ | | |
| | | | Гип | Дурченко | Дом быта на 100 рабочих мест | Стадия | Лист | Листов |
| | | | Вед. инж. | Печникова | | Р | 4 | |
| | | | Разраб. | Пискарева | План 1 этажа-в осях Ж-Л | ЦНИИЭП г. Москва | | |
| Инв. № | | | Пров. | Кулинченко | | | | |
| | | | Н. контр. | Кулинченко | | | | |

Типовой проект 282-1-154 Альбом I

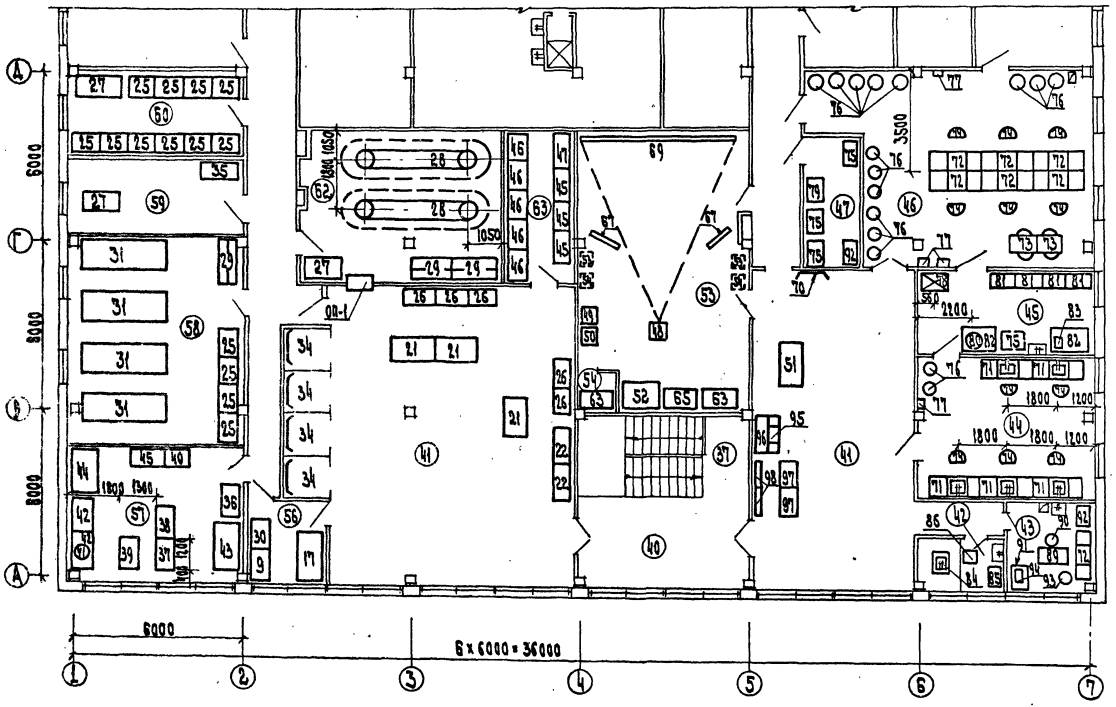


ОП-1 - окно приема и выдачи см. 282-1-154-ИД

## Экспликация помещений

| Пом | Наименование |
|---|---|
| 37 | Лестница 1 |
| 40 | Холл |
| 41 | Салоны |
| 42 | Педикюрный кабинет |
| 43 | Кабинет косметики |
| 44 | Мужской зал парикмахерской |
| 45 | Подсобное помещение |
| 46 | Женский зал парикмахерской |
| 47 | Кладовая парикмахерской |
| 53 | Съемочный зал фотографии |
| 54 | Кабина перезарядки |
| 56 | Скорняжное отделение |
| 57 | Участок срочного ремонта трикотажных изделий |
| 58 | Раскройное отделение |
| 59 | Комната сменного мастера |
| 60 | Участок запуска |
| 62 | Склад готовой продукции ателье |
| 63 | Кладовая трикотажа |

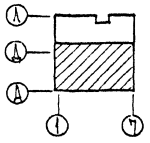

| | | | | | |
|---|---|---|---|---|---|
| Нач. отд. | Калугин | | 282-1-154-ТХМ | | |
| ГИП | Дурченко | | Дом быта на 100 рабочих мест | Стадия | Лист | Листов |
| ГИП | Проскурин | | | Р | 5 | |
| Вед. инж. | Пеуникова | | План 2 этажа в осях А-Д | ЦНИИЭП | | |
| Разраб. | Шокарева | | | | | |
| Провер. | Кулинич | | | | | |

Привязан

Инв. N

Согласовано: ГИП ВК Чалышева; ГИП ЭО Ширинкова; ГИП ЭЗ Мазаева; ГИП ЭЗ Казарова; ГИП ОВ Кириллова

Инв. N подл. | Подп. и дата | Взам. инв. N

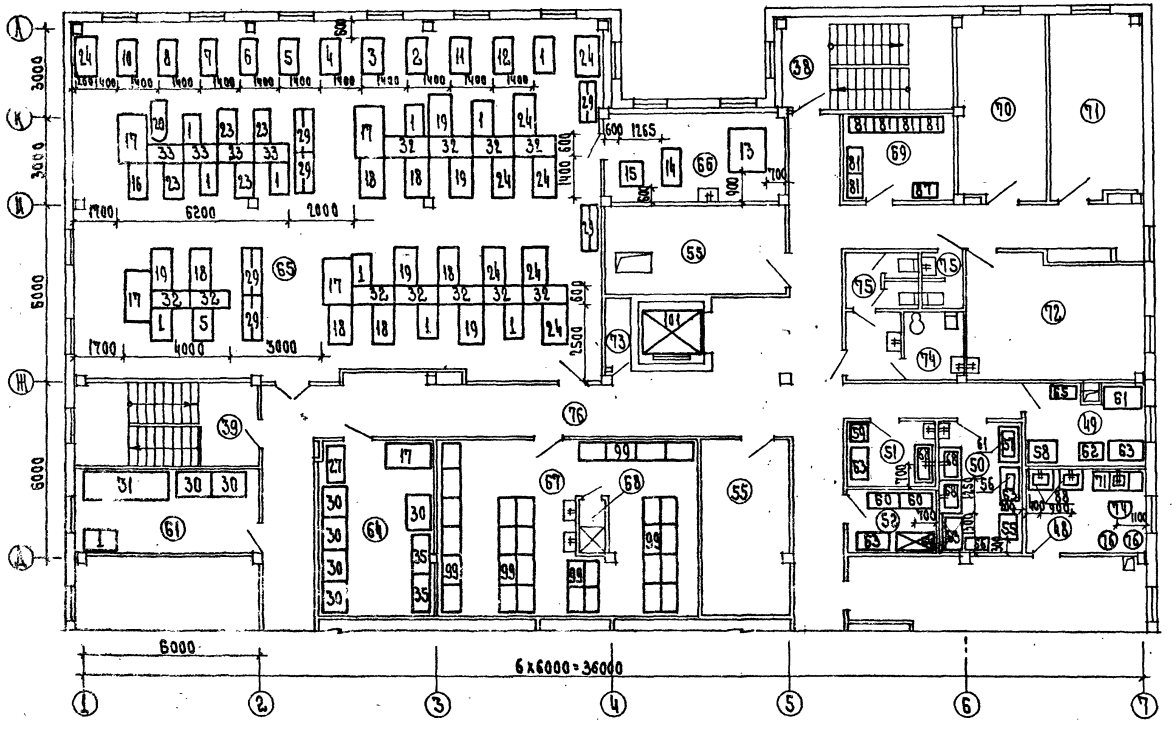
6000
6х6000=36000
1 2 3 4 5 6 7
А Б В Г Д Е Ж
3000
3000
6000
6000
1700
6200
2000
1700
4000
3000
2500
1400
1400
1400

Типовой проект 282-1-154 Альбом I

| Марка поз | Обозначение | Наименование | Кол. | Масса ед. кг | Примечание |
|---|---|---|---|---|---|
| | | Технология | | | |
| | | Мастерская ремонта | | | |
| | | телерадиоаппаратуры | | | |
| 1 | Калининская экспери- | Стенд для ремонта | | | |
| | ментальная ф-ка техноло | телерадиоаппаратуры | | | |
| | гического оборудования | ТО.076.78 | 3 | | 0,86 квт |
| 2 | То же | Стенд для ремонта цвет- | | | |
| | | ных телевизоров ТО.077.78 | 2 | | 1,0 квт |
| 3 | " | стол для приема и выда- | | | |
| | | чи телевизоров СПВТ-1-68 | 1 | | 0,57 квт |
| 4 | Сааавтинская ф-ка | Шкаф для хранения | | | |
| | технологического оборуд. | транзисторов ШТПТ-1.68 | 8 | | |
| 5 | Талдомский эксперимен- | Тележка для перевозки | | | |
| | тальный з-д технологич. | телевизоров и радио- | | | |
| | оборудования | приемников ТПТТ-1-69 | 14 | | |
| 6 | То же | Стеллаж сборно- | | | |
| | | разборный 1000×720×2400 | 25 | | |
| 7 | Первоуральский опытно- | Стенд проверки радио- | | | |
| | эксп. з-д радиотелевизион- | ламп СПРА-1 | 1 | | 0,15 квт |
| | ной аппаратуры | | | | |
| | Махачкалинский завод | Стул поворотный | | | |
| | „Металлист" | подъемный РТПО-18 | 5 | | |
| 8 | | Стол конторский | | | |
| | | 1200×600×800 | 2 | | покупное |
| 9 | | Пылесос „Вихрь" | 1 | | 0,3 квт |
| | | Стул | 5 | | покупное |
| 10 | | Сейф 600×600×1500 | 1 | | То же |
| 11 | ЦИТП сер. 1.271-3 вып. 3 ч. VII | Стол подсобный СТ-10 | | | |
| | | 1200×750×740 | 1 | | |
| | | Мастерская ремонта | | | |
| | | бытовой техники и | | | |
| | | металлоизделий | | | |
| 12 | Киевский опытно-экспери- | Станок универсальный | | | |
| | ментальный з-д Укрнектобыт | металлорежущий СУМ | 1 | 300 | 0,6 квт |

Продолжение

| Марка поз | Обозначение | Наименование | Кол. | Масса ед. кг | Примечание |
|---|---|---|---|---|---|
| 13 | Вильнюсский станкострои- | Станок настольно- свер- | | | |
| | тельный з-д „Комунарас" | лильный 2М-112 | 1 | 120 | 0,72 квт |
| 14 | Томский электротехни- | Электроточилка | | | |
| | ческий завод | И3-9701 | 1 | | 0,21 квт |
| 15 | Московский завод | Щит электрораспреде- | | | |
| | „Физэлектроприбор" | лительный ЩЭ-59 | 3 | 40 | 0,6 квт |
| 16 | Киевский опытный з-д | Стенд проверки холодиль- | | | |
| | ВНИИЭК и ЭМП | ников переносной СХ-2 | 1 | 50 | 0,2 квт |
| 17 | ЦИТП. сер. 1.271-3 вып. 3 ч. IV | Верстак слесарный | | | |
| | | 1600×800×1300 | 2 | | |
| 18 | То же вып. 3 ч. VIII | Стол для ремонта электро- | | | |
| | | приборов СТ-15 1500×750×820 | 3 | | |
| 19 | Талдомский эксперим. з-д | Стеллаж сборно-разбор- | | | |
| | технол. оборудования | ный 1000×720×2400 | 7 | | |
| 20 | | Стол конторский | | | |
| | | 1200×600×800 | 1 | | покупное |
| | Махачкалинский з-д | Стул поворотный | | | |
| | „Металлист" | подъемный РТПО-18 | 3 | | |
| 21 | ЦИТП сер. 1.271-3 вып. 3 | Стол приема и выдачи | | | |
| | ч. VIII | бытовой техники и металло | | | |
| | | изделий СТ-17 1200×750×720 | 1 | | |
| 22 | Союзторгоборудование | Подтоварник 1500×1000×280 | 2 | | |
| | | Мастерская ремонта обуви | | | |
| 23 | Грибановский машинострои- | Машина малогабаритная | | | |
| | тельный завод | отделочная ОМ-2-Р | 1 | 400 | 2,5 квт |
| 24 | Вышневолоцкий механи- | Машина для обработки | | | |
| | ческий завод | деталей низа обуви ДСО-Р | 1 | 150 | 0,65 квт |
| 25 | То же | Машина для прикрепления | | | |
| | | каблуков гвоздями ПК-1-Р | 2 | | |
| 26 | Елецкий механический | Машина для удаления | | | |
| | завод | изношенных набоек и | | | |
| | | каблуков ВКР | 2 | 30 | |
| 27 | То же | Рабочий стол для руч. | | | |
| | | ных операций СР | 1 | | |

Продолжение

| Марка поз. | Обозначение | Наименование | Кол. | Масса ед. кг | Примечание |
|---|---|---|---|---|---|
| | Елецкий механический | Стойка с комплектом | | | |
| | завод | съемных колодок УР | 3 | | |
| 28 | Одесский завод „Легмаш" | Термостат-активатор Т-Р | 1 | 30 | 0,96 квт |
| 29 | То же | Пресс для приклеивания | | | |
| | | подметок ПП-Р | 1 | 70 | |
| 30 | Подольский машинострои- | Швейная машина для | | | |
| | тельный завод | ремонта обуви 378 КА | 1 | 50 | |
| 31 | Саратовская обл. | Машина для прикрепления | | | |
| | г. Пугачев | гвоздями каблуков и | | | |
| | | набоек ПНЖР | 2 | 150 | 0,4 квт |
| 32 | Арзамасский завод | Машина для вставки | | | |
| | „Легмаш" | блочек и крючков ВБК-Р | 1 | | |
| 33 | Вологодский литейно- | Станок для растяжки | | | |
| | механический завод | обуви БОС 2-79 | 2 | | |
| 34 | Черемховская мебельная | Стол рабочий ОН-036 04 | 3 | | |
| | фабрика | | | | |
| 35 | То же | Стол приемщика | | | |
| | | ТО.001-02.74 | 1 | | |
| 36 | " | Стойка для срочного | | | |
| | | ремонта обуви ТО.023.73 | 7 | | |
| 37 | " | Стеллаж для хранения | | | |
| | | отремонтированной обуви | | | |
| | | 4100×484×1872 ТО.073.78 | 3 | | |
| 38 | Талдомский эксперим. з-д | Стеллаж для обуви | | | |
| | технологич. оборудования | ТО.058-75 | 6 | | |
| 39 | То же | Тележка для обуви | | | |
| | | ТО.059.78 | 2 | | |
| 40 | " | Стеллаж сборно-разборн. | | | |
| | | 1000×720×2400 | 2 | | |
| 41 | Росглавбытоборудование | Поисковое устройство УП-1 | 1 | 62 | 1,2 квт |
| 42 | | Стол конторский | | | |
| | | 1200×600×800 | 1 | | покупное |
| 43 | | Зеркало 1000×1500 | 1 | | То же |

Согласовано

Инв. № подл. | Подпись и дата | Взам. инв. №

Привязан:

Инв. №

| | | | |
|---|---|---|---|
| Нач. отд. | Калугин | | |
| ГИП | Просвирина | | |
| ГИП | Нурченко | | |
| Разраб. | Пенникова | | |
| Пров. | Куличенко | | |
| Н. контр. | Куличенко | | |

282-1-154-ТХМ

Дом быта на 100 рабочих мест

Спецификация технологического оборудования (1 этажа / на ДО)

| Стадия | Лист | Листов |
|---|---|---|
| Р | 7 | |

ЦНИИЭП торговых зданий и туристских комплексов г. Москва

Продолжение

| Марка поз. | Обозначение | Наименование | Кол. | Масса ед. кг | Примечание |
|---|---|---|---|---|---|
| | | Пункт проката. Бюро обслуживания. Комната выездных мастеров. | | | |
| 44 | Талдомский экспериментальный з-д технол. оборуд. | Стеллаж сборно-разборный 1000×720×2400 | 23 | | |
| 45 | То же | Тележка транспортная ТТ-1 | 1 | | |
| 46 | ЦНТП. сер. 1.271-3 вып. 2 чI | Шкаф СШ-4 1180×580×1690 | 8 | | |
| 47 | То же вып. 3 ч. VIII | Стол приема и выдачи 1500×750×810 СТ-15 | 4 | | |
| 48 | Московский опытный з-д торгового оборудования | Витрина 186-А | 3 | | |
| 49 | Союзторгоборудование | Подтоварник 1500×500×200 | 9 | | |
| 50 | | Стол конторский 1200×600×800 | 7 | | покупной |
| 51 | | Диванчик | 2 | | То же |
| 52 | | Стул для диванчика | 2 | | " |
| | | Стул | 10 | | " |
| | | Отделение срочной химчистки | | | |
| 53 | Гатальдыдовский машиностроительный завод | Машина для химчистки одежды КХ-810А | 1 | 1358 | 34,86 кВт |
| 54 | То же | Адсорбционная установка КХ-406А | 1 | 180 | |
| 55 | Орловское машиностроительное объединение "Комбытмаш" | Пресс гладильный с нагревательной выдвижной арматурой ПВ-1 | 1 | 358 | 1,1 кВт |
| 56 | То же | Электрорегенератор ВЭ-22 | 2 | 235 | 18,27 кВт |
| 57 | Горьковский з-д "Легмаш" | Моечно-карбюзящая машину | 1 | 110 | 8,75 кВт |
| 58 | ВПО "Разбытоборудование" | Парогенератор ПГ-15/5 | 1 | 198 | 15,27 кВт |
| 59 | Вильнюсский завод строительно-отделочных машин. | Стационарная компрессорная установка КХ-411 | 1 | 330 | 11,9 кВт |

Продолжение

| Марка поз. | Обозначение | Наименование | Кол. | Масса ед. кг | Примечание |
|---|---|---|---|---|---|
| 60 | Завод металлоизд. Мгт. Москва | Шкаф металлический 1000×500×2000 | 1 | | |
| 61 | Ульяновский приборостроительный завод | Скрепкосшиватель СС-2М | 1 | | |
| 62 | Ишимбайская ф-ка технологич. оборудования | Ларь химчистки ТО.027.75 | 5 | | |
| 63 | Талдомский экспериментальный з-д технологического оборудов. | Стеллаж сборно-разборный 1000×720×2400 | 5 | | |
| 64 | То же | Вешало для готового платья БШ-4 | 2 | | |
| 65 | ЦНТП. сер. 1.271-3 Вып. 3 ч. III | Шкаф бытовой 1200×600×1750 | 1 | | |
| 66 | То же вып. 3. ч. V | Стол подсобный СТ-10 1200×750×740 | 4 | | |
| 67 | Киевский механический з-д | Тележка для перевозки белья КП-606 | 3 | | |
| 68 | | Стол конторский 1200×600×800 | 2 | | покупное |
| 69 | Союзторгоборудование | Подтоварник 1500×800×200 | 2 | | |
| 70 | Киевский опытно-экспериментальный з-д УкрНИКТИбыта | Кейбейсер-вешалка 5150×1496×1930 | 2 | 496 | 1,1 кВт |
| | | Буфет персонала | | | |
| 71 | Московское производственное объединение "Торгмаш" | Прилавок-витрина для буфетов ПВШ | 1 | 380 | 3,17 кВт |
| 72 | Объединение "Таджикторгмаш" | Плита электрическая ссекционная модиф. ПЭСМ-2 | 1 | 110 | 6,8 кВт |
| 73 | Ленинабадский з-д "Торгмаш" | Термостат квадратный АСБ-6м | 1 | 20 | 6,4 кВт |
| 74 | Калининградский з-д "Торгмаш" | Электрокипятильник КНЭ-25 | 1 | 16 | 3,8 кВт |
| 75 | Боровичский з-д "Торгмаш" | Шкаф холодильный ШХ-0,5Б | 1 | 300 | 0,25 кВт |
| 76 | Союзторгоборудование | Стеллаж производственный стационар. 1050×640×2000 | 1 | | |
| | То же | Кассета настенная ВТ-1А | 1 | | |
| 77 | " | Ванна моечная ВМСМ-2 1260×630×860 | 2 | | |
| 78 | " | Стол производствен. СПСМ | | | |

Продолжение

| Марка поз. | Обозначение | Наименование | Кол. | Масса ед. кг | Примечание |
|---|---|---|---|---|---|
| | | 1050×840×960 | 3 | | |
| | Союзторгоборудование | Стол обеденный 4-х местн. со стульями | 6 | | |
| 78 | ЦНТП. сер. 1.271-4 Вып. 3 ч. I | Шкаф приемный П.01 | 2 | | |
| 88 | То же Вып. 3 ч. IV | Буфетная стойка Б.04 | 2 | | |
| | | Ремонтно-механическая мастерская | | | |
| 81 | Вильнюсский станкостроительный з-д "Комунарас" | Станок настольно-сверлильный 2М-112 | 1 | 120 | 0,78 кВт |
| 82 | Томский электротехнический з-д | Электроточило ВЗ-9791 | 1 | 20 | 0,24 кВт |
| 83 | Киевский опытно-экспериментальный з-д УкрНИКТИбыта | Станок универсальный металлорежущий СУМ | 1 | 300 | 0,6 кВт |
| 84 | ЦНТП. сер. 1.271-3 Вып. 3 ч. VI | Верстак слесарный 1600×800×1300 | 2 | | |
| 85 | Талдомский экспериментальный з-д технологич. оборудования | Стеллаж сборно-разборный 1000×720×2400 | 2 | | |
| | | Мастерская ремонта часов, граверные работы | | | |
| 86 | ВПО "Разбытоборудование" | Стол часового мастера РТПО-17 | 4 | | |
| 87 | То же | Машина моечная РТПО-4 | 1 | | 0,05 кВт |
| | Махачкалинский завод "Металлист" | Стул поворотный подъемный РТПО-18 | 4 | | |
| 88 | ЦНТП сер. 1.271-3 Вып. 3 ч. III | Шкаф бытовой 1200×600×1750 | 1 | | |
| 89 | То же Вып. 2 ч. II | Шкаф СШ-4 1200×600×1690 | 1 | | |
| 90 | | Сейф 500×500×800 | 1 | | покупной |
| | | Салон, гардероб персонала | | | |
| | | Стол журнальный | 4 | | то же |
| | | Кресло | 20 | | " |
| | | Стул | 30 | | " |
| 91 | ЦНТП. сер. 1.271-3 Вып. 3 ч. I | Шкаф для одежды СШ-12 890×600×1800 | 20 | | |

Согласовано

Инв. № подл. | Подпись и дата | Взам. инв. №

Привязан

Инв. №

| | | | |
|---|---|---|---|
| Нач. отд. | Калугин | | |
| ГИП | Куриченко | | |
| ГИП | Проскурина | | |
| Разраб. | Печникова | | |
| Пров. | Куриченко | | |
| Н. контр. | Куриченко | | |

282-1-154-ТХМ

Дом быта на 100 рабочих мест

Спецификация технологического оборудования (этажа (окончание))

| Стадия | Лист | Листов |
|---|---|---|
| Р | 8 | |

ЦНИИЭП г. Москва

Торгово-бытовых зданий и предприятий коммунального обслуживания

77267-01

Продолжение

| Марка поз. | Обозначение | Наименование | Кол. | Масса ед. кг | Примечание |
|---|---|---|---|---|---|
| | | Ателье изготовления и ремонта одежды | | | |
| 1 | Орманский з-д „Аспман" | Машина швейная для шитья х/б, шерст. тканей 1022 кл | 11 | 100 | 0,25 кВт |
| 2 | То же | Машина швейная для изготовления закрепок 228М кл | 1 | 60 | 0,27 кВт |
| 3 | " | Машина швейная пуговичная 2222 кл | 1 | 100 | 0,27 кВт |
| 4 | " | Машина швейная для прокладывания сшивов 1622 кл | 1 | 100 | 0,27 кВт |
| 5 | Подольский машиностроительный завод | Машина швейная для обметки текстиля 51А кл | 2 | 75 | 0,27 кВт |
| 6 | То же | Машина швейная зигзагообразной строчки 26 кл | 1 | 100 | 0,27 кВт |
| 7 | " | Машина швейная для легких тканей 85 кл | 1 | 70 | 0,27 кВт |
| 8 | " | Машина швейная для изготовления петель 25А кл | 1 | 100 | 0,27 кВт |
| 9 | Полтавский з-д „Аспман" | Машина швейная для шитья МСХ 196 кл | 1 | 80 | 0,27 кВт |
| 10 | То же | Машина вышивальная МВ-50 | 1 | 90 | 0,25 кВт |
| 11 | Объединение КОВО УССР | Машина швейная для изгот. петель 62-761 | 1 | 60 | 0,18 кВт |
| 12 | Васильковское предприятие „Ванинский ВНР | Стегально-подшивочная машина CS-761 | 1 | 90 | 0,54 кВт |
| 13 | То же | Пресс гладильный электромеханический CS-313 | 1 | 560 | 14,26 кВт |
| 14 | Горьковский з-д „Аспман" | Паровоздушный манекен МНВ1 | 1 | 110 | 0,75 кВт |
| 15 | ОКО Ризбытоборудование | Электропарогенератор ПГ-1516 | 1 | 100 | 13,27 кВт |
| 16 | Ясельская ф-ка | Стол ручных работ ТК 805.77 | 1 | | |
| 17 | технологического оборуд. | То же ТК 810.74 | 5 | | |
| 18 | | " ТК 811.74 | 5 | | |
| 19 | То же | Стол утюжильных работ ТК 812.74 | 5 | | 0,9 кВт |
| 20 | " | Стол-доска ТК 821.74 | 1 | | 0,6 кВт |

| Марка поз. | Обозначение | Наименование | Кол. | Масса ед. кг | Примечание |
|---|---|---|---|---|---|
| 21 | Ясельская ф-ка технол. | Стол приемщика ТК 801.74 | 3 | | |
| 22 | оборудования | Стенд для демонстрации образцов тканей | 2 | | |
| 23 | То же | Стол с утюгом ТК 805.73 | 4 | | 0,6 кВт |
| 24 | " | Стол с утюгом ТК 811.74 | 8 | | 0,9 кВт |
| 25 | " | Шкаф-стеллаж для диспетчерского пункта ТК 814.77 | 14 | | |
| 26 | " | Шкаф приемщика ТК 832.75 | 5 | | |
| | Махачкалинский з-д | Стул поворотный подъемный РТПО-16 | 50 | | |
| | „Металлист" | Стол конторский 1220×600×800 | 4 | | покупной |
| 27 | | | | | |
| 28 | Киевский опытно-экспер. з-д Укрместпрома быта | Конвейер-вешалка 5460×1496×1930 | 2 | 496 | 1,1 кВт |
| 29 | Тамбовский экспериментальный з-д технол. оборудования | Вешало для готового платья ВП-4 | 9 | | |
| 30 | То же | Стеллаж сборно-разборный | 7 | | |
| 31 | Черемховская мебельная фабрика | Стол закройных работ ТК 812.74 | 5 | | |
| 32 | Росглавбытоборудование | Межпустяльс 1440×600×800 | 11 | | |
| 33 | ЦИТП серия 1.271-3 Вып. 3 ч. VIII | Межпустяльс 1200×600×800 | 4 | | |
| 34 | То же ч. I | Примерочная кабина с зеркалом 1598×1560×2100 | 4 | | |
| 35 | " Вып. 1 ч. I | Шкаф СП-4 1190×600×1690 | 3 | | |
| | | Участок срочного ремонта трикотажных изделий | | | |
| 36 | Орманский з-д „Аспман" | Машина швейная 1022 кл | 1 | 100 | 0,25 кВт |
| 37 | Подольский машиностроительный завод | Машина швейная 51 кл | 1 | 70 | 0,27 кВт |
| 38 | | Машина швейная для изготовления петель 25А кл | 1 | 100 | 0,27 кВт |
| 39 | То же | Машина швейная для расшивки швов 474 кл | 1 | 80 | 0,27 кВт |
| 40 | " | Кегельная машина КЕГ-М | 1 | 160 | 0,18 кВт |
| 41 | Васильковское предприятие „Ванинский ВНР | Машина для кнопки петель Выбромат-Супер | 1 | | 0,8 кВт |

| Марка поз. | Обозначение | Наименование | Кол. | Масса ед. кг | Примечание |
|---|---|---|---|---|---|
| 42 | Ясельская ф-ка технол. | Стол ручных работ ТК 805.77 | 2 | | |
| 43 | оборудования | Стол ручных работ ТК 810.74 | 1 | | |
| 44 | То же | Стол утюжильных работ ТК 820.74 | 1 | | 0,9 кВт |
| 45 | ЦИТП серия 1.271-3 Вып. 1 ч. I | Шкаф СШ-4 1190×600×1690 | 4 | | |
| 46 | Тамбовский эксперимент. з-д технологич. оборудования | Стеллаж сборно-разборный | 5 | | |
| 47 | | Стол конторский 1200×600×800 | 1 | | покупной |
| | Махачкалинский завод „Металлист" | Стул поворотный подъемный РТПО-16 | 6 | | |
| | | Фотография | | | |
| 48 | Харьковский з-д „Оргтехника" | Фотокамера ФКП 18×24 | 1 | | |
| 49 | То же | Фотокамера ФКД 13×18 | 1 | | |
| 50 | Киевский з-д „Арсенал" | Фотокамера „Салют" 6×6 | 1 | | |
| 51 | Черемховская мебельная фабрика | Стол приемщика ТО 001-02-74 | 1 | | |
| 52 | То же | Стол для фотографирования детей ТО 062.76 | 1 | | |
| 53 | Киевский завод „Кинап" | Прибор осветительный лампобый „Заря-500" ПОА-15 | 2 | | |
| 54 | То же | Прибор осветительный лампобый „Заря-2000" ПОА-25 | 2 | | |
| 55 | Вологодский литейно-механический завод | Роторно-промывочная установка РУ-А | 1 | | 0,02 кВт |
| 56 | з-д „Фотоприбор" г. Ленинград | Фотоувеличитель „Нева-3М" | 1 | | 0,15 кВт |
| 57 | Черкасский з-д „Фотоприбор" | Прибор контактно-копировальный КП-18 | 1 | 100 | 0,4 кВт |
| 58 | То же | Прибор сушки и глянцевания отпечатков АНСО-2к | 1 | 80 | 2,2 кВт |
| 59 | Ординикидзевский завод технологического оборудования | Шкаф для сушки фотокиноленки СШ-1-69 | 1 | 60 | 0,75 кВт |
| 60 | Завод металлоизделий ХА г. Москва | Шкаф металлический | 2 | 100 | |

Привязан

Инв. №

| | | | | | |
|---|---|---|---|---|---|
| Нач. отд. | Кадулин | | | | |
| ГИП | Дуденко | | | | |
| ГИП | Ярославцев | | | | |
| Рад. сект. | Ленникова | | | | |
| Инж. | Кудинченко | | | | |
| Н. контр. | Кудинченко | | | | |

282-1-154-ТХМ

Дом быта на 100 рабочих мест

Спецификация технологического оборудования 2 этажа и мезонина/начало/

| Стадия | Лист | Листов |
|---|---|---|
| Р | 9 | |

ЦНИИЭП г. Москва

Гипрооборонстроя Госстроя СССР и Центрального конструкторского бюро

17867-01

Инв. № подл. | Подпись и дата | Взам. инв. №

Согласовано

Альбом I

Типовой проект 282-1-154

Продолжение

| Марка, поз. | Обозначение | Наименование | Кол. | Масса ед. кг | Примечание |
|---|---|---|---|---|---|
| 61 | Ребгородский мебельный комбинат | Стол лабораторный ОН-111. 430/10 1500×800×800 | 2 | | |
| 62 | ЦИТП. сер. 1.271-3 Вып. 3 ч IX | Мольберт для визитной ретуши фотоотпечатков | 1 | | |
| 63 | То же Вып. 3 ч VI | Стол подсобный СТ-10 1200×750×740 | 7 | | |
| 64 | " Вып 3 ч III | Шкаф бытяжной 1900×600×1750 | 1 | | |
| 65 | " Вып 2 ч. I | Шкаф СШ-4 1190×500×1690 | 2 | | |
| 66 | " Вып. 1 ч. I | Стеллаж С-3 820×465×2100 | 1 | | |
| 67 | " Вып. 3 ч IV | Экран-отражатель 940×1800 | 2 | | |
| 68 | Вологодский литейно-механический завод | Стол для проявки фотографий СПЛФ-1-65м | 3 | | |
| 69 | | Экран-фон 6000×2500 | 1 | | покупной |
| 70 | | Зеркало 700×2000 | 1 | | то же |
| | | Кресло съемочное | 5 | | " |
| | | Стул | 5 | | " |
| | | Парикмахерская | | | |
| | [illegible] | Стол-туалет парикмахерской с умывальником ТО.015.77 | 6 | | 0,4 кВт |
| 72 | То же | Стол-туалет парикмахерской без умывальника ТО 015-01.77 | | | 0,4 кВт |
| 73 | Салаватинская фабрика технол. оборудования | Стол для маникюрши САМИ-1-69 | 2 | | |
| 74 | Тульский механический завод | Кресло парикмахерское универсальное | 12 | | |

Продолжение

| Марка, поз. | Обозначение | Наименование | Кол. | Масса ед. кг | Примечание |
|---|---|---|---|---|---|
| 75 | Вологодский литейно-механический завод | Тележка для сбора белья ТБ-2М | 4 | | |
| 76 | Московский опытно-экспериментальный завод | Аппарат для сушки волос СА-1 | 18 | | 0,8 кВт |
| 77 | Таллинский ремонтно-механический з-д „Терас" | Аппарат для электрозавивки волос EL-5 | 4 | | 0,55 кВт |
| 78 | Махачкалинский з-д Металлист | Шкаф для сушки белья Б парикмахерских ШСП-2 | 1 | 370 | 3,18 кВт |
| [illegible] | Вологодский литейно-механический завод | Машина для чистки белья Б парикмахерских ОВ-1 | 1 | 100 | 0,26 кВт |
| 80 | Калининградский з-д „Торгмаш" | Электрокипятильник КНЭ-25 | 1 | | 3,0 кВт |
| 81 | ЦИТП сер. 1.271-3 Вып. 2 ч I | Шкаф СШ-3 800×600×1690 | 10 | | |
| 82 | То же Вып. 3 ч. VI | Стол подсобный СТ-10 1200×750×740 | 3 | | |
| | " Вып 3 ч. VI | Подножник | 1 | | |
| | | Кресло под аппараты для сушки волос | 22 | | покупное |
| 83 | | Электроплитка двухконфорочная настольная | 1 | | то же 1,5 кВт |
| 84 | Киробский з-д стройфаянса | Керамическая ножная банна 373 | 1 | | |
| 85 | Львовский з-д медоборудования | Шкаф медицинский 835×435×1600 | 1 | | |
| 86 | | Тумбочка 400×400×900 | 1 | | покупное |
| 87 | З-д металлоизд. №4 г. Москва | Шкаф металлический | 1 | | |
| | | Стул | 20 | | покупной |
| 88 | Лобненский з-д стройфарфора | Умывальник для дамских залов 700 | 2 | | |
| 89 | Фирма „Медикор" Венгрия | Кресло косметическое | 1 | | |
| 90 | то же | Косметич. процедурный стул | 1 | | |
| 91 | " | Косметический процед. стол | 1 | | |
| 92 | " | Косметический шкаф | 1 | | |
| 93 | " | Светильник | 1 | | 0,1 кВт |

Продолжение

| Марка, поз. | Обозначение | Наименование | Кол. | Масса ед. кг | Примечание |
|---|---|---|---|---|---|
| 94 | Фирма „Медикор" Венгрия | Аппарат для распаривания кожи лица | 1 | | 0,36 кВт |
| | | Салоны, гардеробы | | | |
| 95 | Рязанский з-д „САМ" | Кассовый аппарат КИМ-2 | 1 | | 8,05 кВт |
| 96 | Московский опытный з-д торгового оборудования | Кабина кассира 1ККВ-1 1400×1000×2200 | 1 | | |
| | | Стол журнальный | 4 | | покупное |
| | | Кресло | 20 | | то же |
| | | Стул | 40 | | " |
| 97 | ЦИТП. сер. 1.271-3 Вып. 3 ч. II | Прилавок гардеробный 900×600×900 | 2 | | |
| 98 | То же | Вешалка гардеробная на 9 кр | 2 | | |
| 99 | " Вып. 2 ч. I | Шкаф для одежды СШ-12 890×600×1800 | 30 | | |
| | | Механизация | | | |
| 100 | Киевский опытный завод торгового машиностроения | Подъемный стол ПС-500 2000×1500×2600 | 1 | 750 | 2,2 кВт |
| 101 | Трест „Союзлифтмаш" | Лифт грузовой на 2 ост. Q=500 кг, кабина 1500×2000×2000 | 1 | | 7,8 кВт |
| | Союзторгоборудование | Поддон колесный | 5 | | |
| | То же | Водило | 1 | | |
| | г. Брянск п/я ОБ-21/5 | Тележка грузовая ТГ-125 | 3 | | |
| | Пензенский завод коммунального машиностроения | Поломоечная машина КУ-305 | 1 | | 1,15 кВт |

Согласовано

Взам. инв. №

Подпись и дата

Инв. № подл.

282-1-154-ТХМ

Дом быта на 100 рабочих мест

Спецификация технологического оборудования 2 этажа и механизации [illegible]

| Нач. отд. | Калугин | |
|---|---|---|
| ГИП | Кирпичев | |
| ГИП | Проскурина | |
| Разраб. | Печникова | |
| Проф. | Кулинченко | |
| Н. контр. | Кулинченко | |

| Стадия | Лист | Листов |
|---|---|---|
| Р | 10 | |

ЦНИИЭП

Инв. №

Типовой проект 282-1-154 Альбом I

## А-А

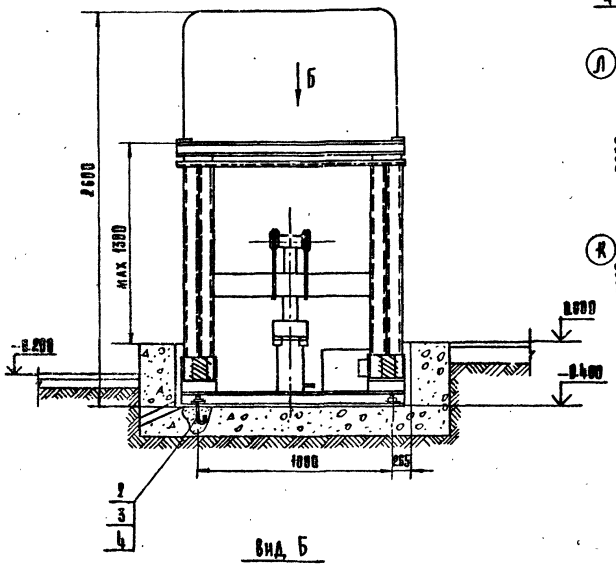


## Схема расположения фундаментных болтов

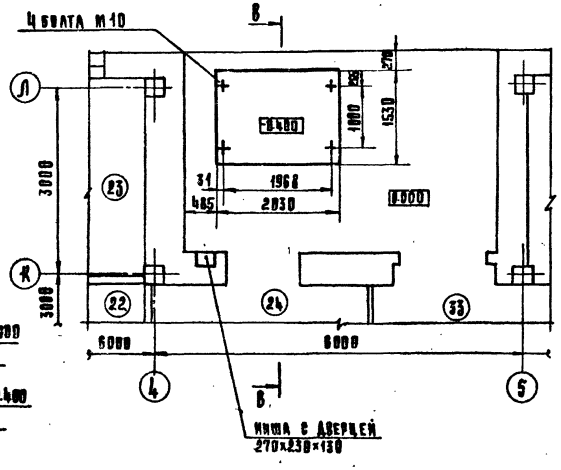


## В-В

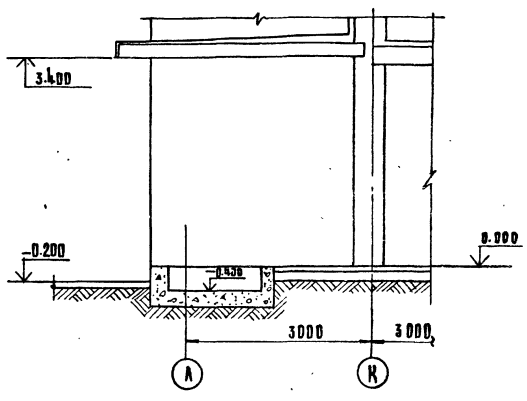


## Спецификация элементов монтажа подъемного стола ПС-500

| Марка поз. | Обозначение | Наименование | Кол. | Масса ед., кг | Примеч. |
|---|---|---|---|---|---|
| 1 | Киевский опытный завод торгового машиностроения | Подъемный стол ПС-500 2000×1500×2600 | 1 | 750 | 2,2 квт |
| 2 | | Болт анкерный М10×200 | 4 | 0,4 | |
| 3 | ГОСТ 5915-70* | Гайка М10 5.05 | 4 | 0,04 | |
| 4 | ГОСТ 6402-70 | Шайба 10 65Г05 | 4 | 0,01 | |

## Вид Б

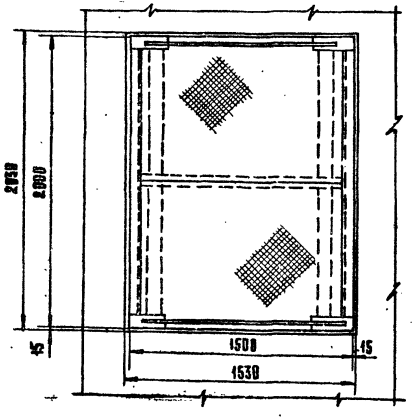


## Фрагмент плана 1 этажа

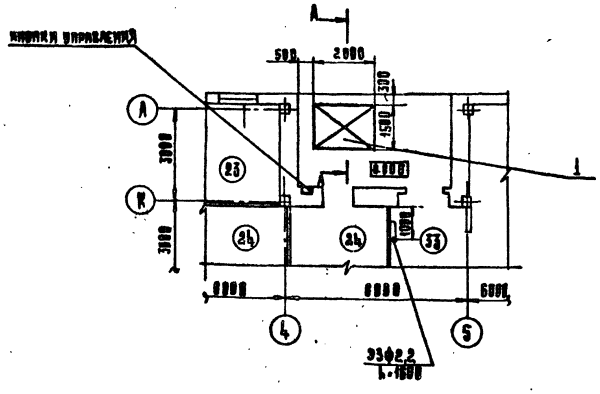


## Техническая характеристика подъемного стола ПС-500

Грузоподъемность, кг. — 500
Максимальная высота подъема, мм, — 1300
Установочная мощность, квт, — 2,2

Технические требования:
Экспликацию помещений см. лист 4.

Согласовано:
Рат. пласт. №3 Мошницын
Рат. пласт. №3 Казарян
Технол. отд. Гарченко

Инв. № подл. | Подпись и дата | Взам. инв. №

| | | | |
|---|---|---|---|
| Привязан | | 282-1-154-ТХМ | |
| | | Дом быта на 100 рабочих мест | Стадия Р; Лист 4; Листов |
| Инв. № | Нач. отд. Казарян; Рук. сект. Германт; Гл. инж.-пр. Проскурина; Разраб. Разводовская; Пров. Филюкова; Н. контр. Филюкова | Подъемный стол ПС-500 Установочный чертеж | ЦНИИЭП г. Москва |

Типовое проектирование и экспериментальное строительство

17267-01

Типовой проект 282-1-154 Альбом I

## А-А

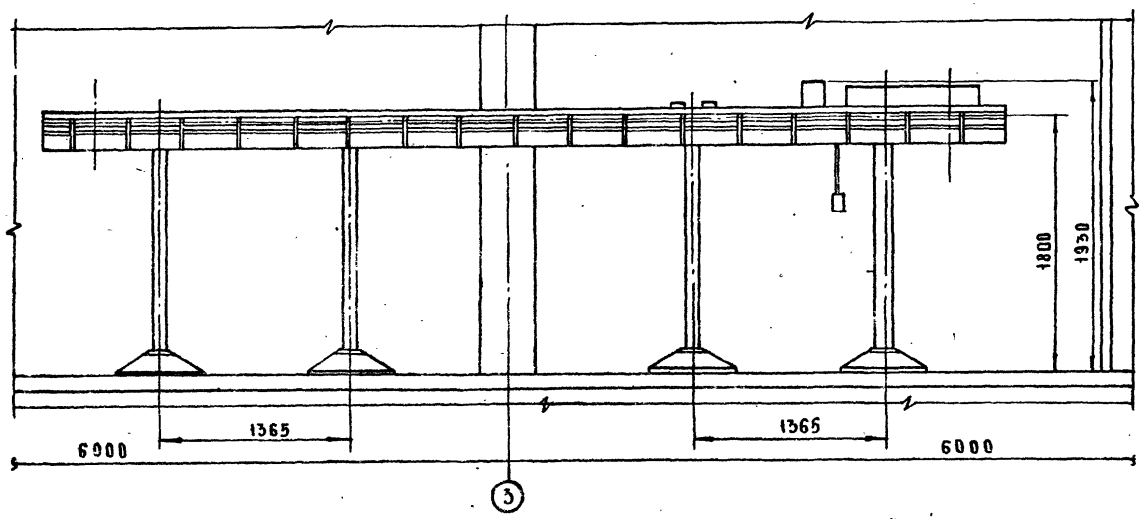


### Спецификация элементов монтажа конвейер-вешалки

| Поз. марка | Обозначение | Наименование | Кол. | Масса ед. кг | Примеч. |
|---|---|---|---|---|---|
| 1 | Киевский опытно-эксперим. завод укрникти быта | Конвейер-вешалка для хранения и транспортирования вещей | | | |
| | | 5160×1496×1930 | 4 | 496 | 1.1 кВт |

### Фрагмент плана 1 этажа

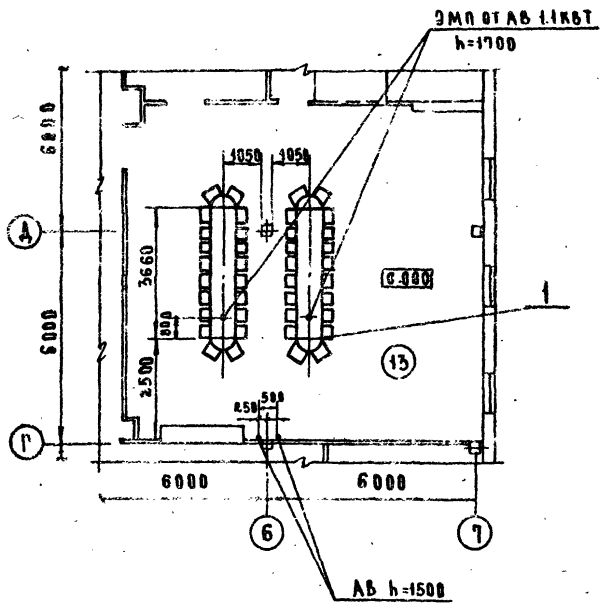


### Фрагмент плана 2 этажа

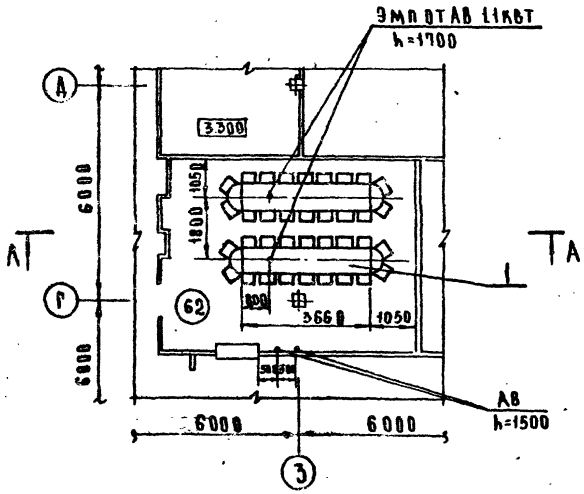


### Техническая характеристика конвейера-вешалки для хранения и транспортирования вещей

Скорость цепи м/мин, — 20

Шаг цепи, мм, — 305

Диаметр звездочки, мм, — 796

Электродвигатель АОЛ2-21-4 N=1.1 кВт

n=1400 об/мин

Примечание:

Экспликацию помещений см. листы 3,5

| | | | | | |
|---|---|---|---|---|---|
| Привязан | Нач. отд. | Калугин | | 282-1-154ТХМ | |
| | Рук. сект. | Германт | | Дом быта на 100 рабочих мест | Стадия: Р; Лист: 12; Листов: |
| | Гл. инж. | Проскурина | | | |
| | Разраб. | Разводовская | | Конвейер-вешалка для хранения и транспортирования вещей. Установочный чертеж | ЦНИИЭП г. Москва; Торгово-бытовых зданий и туристских комплексов |
| Инв. № | Пров. | Филюкова | | | |
| | Н. контр. | Филюкова | | | |

Согласовано: Гап. маст. из Мордвинцева; Гип. маст. из Казагян; Технол. отд. Дурченко

Инв. № подл. | Подпись и дата | Взам. инв. №

17267-01

Типовой проект 282-1-154 Альбом I

# Типовой проект
## 282-1-154
### АС-2 Витражи

Технический проект утвержден Госгражданстроем приказ № 261 от 4 августа 1960 года

Рабочие чертежи введены в действие ЦНИИЭП торгово-бытовых зданий и туристских комплексов Приказ № 23 от 3.03.82г.

Таблица 1

### Ведомость рабочих чертежей

| Лист | Наименование | Примечание |
|---|---|---|
| 1 | Общие данные | |
| 2 | Спецификация элементов витражей, тамбуров и окон. | |
| 3 | Схема расположения элементов витражей, тамбуров и окон | |
| 4 | Схема расположения элементов тамбуров Монтажные узлы I, II, III, IV, XXIII. | |
| 5 | Монтажные узлы VI, VII, VIII, IX, X, XI, XII, XIII, XIV, XXIV. | |
| 6 | Монтажные узлы V, XV, XVI, XVII, XVIII, XIX, XX, XXI, XXII | |

Привязка настоящего типового проекта выполнена в соответствии с действующими нормами и правилами.

Гл. архитектор проекта
Гл. инженер проекта

Настоящий проект выполнен в соответствии с действующими нормами и правилами

Гл. архитектор проекта
Гл. инженер проекта Руд /Рудник/

Согласовано: Рук. маст. из Кубаревич; Гл. инж. маст. из Станулевич

Инв. № подл. | Подп. и дата | Взам. инв. №

## Общие указания

1. Конструкции витражей, тамбура и окон разработаны на стадии КМ в соответствии с архитектурно-строительной частью проекта „Дом быта" на 100 рабочих мест."

Монтажные элементы приняты по типовой серии 1.236.4-8 „Окна и балконные двери из алюминиевых сплавов для общественных зданий" выпуск 2 и серии 1.236.4-7 "Витрины и тамбуры из алюминиевых сплавов для общественных зданий" выпуски 2, 3, 4. Компоновка монтажных элементов переработана в соответствии с условиями данного об'екта.

3. Изготовление монтажных элементов производится на специализированных предприятиях по чертежам КМД. Технические условия изготовления должны соответствовать ГОСТ 21519-76.

4. Декоративная и антикоррозионная защита алюминиевых конструкций должны соответствовать ГОСТ 21519-76. Цвет анодирования выбирается заказчиком при привязке проекта.

5. Общие указания по изготовлению изделий, их монтажу, заделке строительных зазоров и эксплуатации приведены в Техническом описании соответствующих выпуском.

6. Створные монтажные элементы поставляются заводом-изготовителем укомплектованными скобяными изделиями.

7. Монтаж конструкций производится по схемам, приведенным в проекте по окончании строительно-монтажных работ, связанных с мокрыми процессами. Закладные детали к началу монтажа должны быть надёжно закреплены и выведены на проектные отметки и выверены.

Монтажные детали к стойкам приварить до установки их в проектное положение. Во время производства сварочных работ алюминиевые конструкции должны быть защищены от попадания искр электросварки.

Нарезка элементов из погонажных алюминиевых изделий, приведенных в спецификации производится по месту.

8. Остекление витражей производится по окончании монтажных работ. Размещение подкладок под стекло приведено в соответствующих выпусках серии 1.236-7, 8. Установка подкладок подтверждается актом на скрытые работы.

Таблица 2

### Ведомость ссылочных и прилагаемых документов

| Обозначение | Наименование | Примечание |
|---|---|---|
| | Ссылочные документы | |
| 1.236.4 - 7 | Витрины и тамбуры из алюминиевых сплавов для общественных зданий | |
| 1.236.4 - 8 | Окна и балконные двери из алюминиевых сплавов для общественных зданий | |

| | | | | |
|---|---|---|---|---|
| Инв. № | | | Привязан | |
| | | | 282-1-154-АС2 | |
| ГИП | Рудник | Руд | Дом быта на 100 рабочих мест | Стадия Р, Лист 1, Листов 6 |
| Рук. гр. | Скотникова | | Общие данные | ЦНИИЭП г. Москва торгово-бытовых зданий и туристских комплексов |
| Провер. | Рудник | Руд | | |
| Разраб. | Савкина | | | |

17867-01

Типовой проект 282-1-154 альбом I

| Марка поз. | Обозначение | Наименование | Кол. | Масса, ед, кг | Примечание |
|---|---|---|---|---|---|
| | | Изделия алюминиевые | | | |
| | | оконные блоки | | | |
| 1 | серия 1.236.4-8 вып 2 стр 16 | ОДК 06-15Ш | 2 | 20,3 | |
| 2 | стр. 12 | ОДК 06-15А | 6 | 8,74 | |
| | | Рамы, стойки, ригели | | | |
| 3 | Серия 1.236.4-7 вып 4 стр 27 | рама РАОЙ(т) 33-15ф | 1 | 53,80 | |
| 4 | стр 27 | рама РАОГ(т) 33-15ф | 1 | 50,70 | |
| 5 | стр 30 | рама ВАОЕ(т) 24-06с | 6 | 29,2 | |
| 6 | серия 1.236.4-7 вып 2 стр. 28 | тамбурный контан(т) 27-15 | 6 | 30,0 | |
| 7 | серия 1.236.4-7 вып. 3 стр. 12 | дверной блок ДАО(т) 21-15ПИ | 3 | 37,0* | |
| 8 | стр 12 | дверной блок ДАО(т) 21-15ВИ | 3 | 36,0* | |
| 9 | серия 1.236.4-7 вып. 2 стр 34 | створка ТАМ(т) 18-05Р | 2 | 16,3 | |
| 10 | стр. | створка ТАМ(т) 8,5-05Р | 6 | 5,5 | |
| 11 | 282-1-154-ИМ-19.00.00 | ТАМ 18-06А | 6 | 9,01 | |
| 12 | - 01 | ТАМ 18-05А | 2 | 8,60 | |
| 13 | - 02 | ТАМ 18-03А | 6 | 7,88 | |
| 14 | - 03 | ТАМ 18-02А | 2 | 6,87 | |
| 15 | 282-1-154-ИМ-18.00.00 | ТАМ 8,5-06А | 6 | 5,78 | |
| 16 | - 01 | ТАМ 8,5-03А | 6 | 4,59 | |
| 17 | - 02 | ТАМ 8,5-02А | 2 | 4,42 | |
| 18 | 282-1-154-ИМ-20.00.00 | решетка теплозавесы РТЗ 18-05 | 2 | 8,26 | |
| 19 | серия 1.236.4-7 вып 4 стр. 32 | стойка ВОСА(т) 30-3 | 5 | 11,3 | |
| 20 | стр. 32 | ВОСА(т) 30-03 | 5 | 11,3 | |
| 21 | стр. 32 | ВОСА(т) 30-33 | 2 | 11,53 | |
| 22 | стр. 32 | ВОСЕ(т) 30-3 | 3 | 11,3 | |
| 23 | стр 32 | ВОСЕ(т) 30-03 | 3 | 11,3 | |
| 24 | стр. 32 | ВОСА(т) 24-03 | 4 | 9,31 | |
| 25 | стр. 32 | ВОСА(т) 24-3 | 3 | 9,31 | |
| 26 | стр. 31 | ВОСА(т) 24-33 | 2 | 10,6 | |
| 27 | стр 32 | ВОСЕ(т) 24-03 | 3 | 8,53 | |
| 28 | стр 32 | ВОСЕ(т) 24-3 | 2 | 8,53 | |
| 29 | стр. 37 | ригель ИВО(т) 11,5 | 7 | 3,60 | |
| 30 | | ИСО(т) 11,5 | 7 | 3,58 | |
| 31 | | ИНО(т) 11,5 | 7 | 3,60 | |
| 32 | | ИВО(т) 15 | 1 | 4,71 | |
| 33 | | ИСО(т) 15 | 1 | 4,68 | |
| 34 | | ИНО(т) 15 | 1 | 4,71 | |

продолжение

| Марка поз | Обозначение | Наименование | Кол. | Масса ед, кг | Примечание |
|---|---|---|---|---|---|
| 35 | | ИВО(т) 07,5 | 10 | 2,35 | |
| 36 | | ИСО(т) 07,5 | 10 | 2,34 | |
| 37 | | ИНО(т) 07,5 | 10 | 2,35 | |
| 38 | | ИВЕ(т) 07 | 5 | 2,01 | |
| 39 | | ИСЕ(т) 07 | 5 | 2,18 | |
| 40 | | ИНЕ(т) 07 | 5 | 2,01 | |
| 41 | | ИВЕ(т) 06,5 | 2 | 1,86 | |
| 42 | | ИСЕ(т) 06,5 | 2 | 2,02 | |
| 43 | | ИНЕ(т) 06,5 | 2 | 1,86 | |
| 44 | | ИВЕ(т) 13 | 1 | 3,72 | |
| 45 | | ИСЕ(т) 13 | 1 | 4,05 | |
| 46 | | ИНЕ(т) 13 | 1 | 3,72 | |
| 47 | | ИВЕ(т) 26,5 | 1 | 7,60 | |
| 48 | | ИСЕ(т) 26,5 | 1 | 8,27 | |
| 49 | | ИНЕ(т) 26,5 | 1 | 7,60 | |
| 50 | | ИВО(т) 26,5 | 1 | 8,32 | |
| 51 | | ИСО(т) 26,5 | 1 | 8,27 | |
| 52 | | ИНО(т) 26,5 | 1 | 8,32 | |
| | | Стеклопакеты | | | |
| 53 | ТУ 21-23-87-76 | 28×400×1300 | 2 | | |
| 54 | | 28×490×1300 | 6 | | |
| | | Погонажные изделия | | | |
| | | из алюминиевых профилей | | | |
| 60 | серия 1.236.4-7 вып 4 стр. 44 | Нащельник ПА(т)-71, м | 252 | 0,28 | |
| ПА(т)-73 | стр. 44 | Слив ПА(т)-73, м | 18 | 0,49 | |
| 61 | серия 1.236.4-8 вып 2 стр. 78 | Слив ПА(т)-129, м | 12 | 0,67 | |
| 62 | стр 79 | Нащельник ПА(т)-154, м | 5 | 0,47 | |
| 63 | стр. 79 | Нащельник ПА(т)-155, м | 3 | 0,12 | |
| 64 | стр. 75 | Нащельник ПА(т)-562, м | 30 | 0,41 | |

продолжение

| Марка поз. | Обозначение | Наименование | Кол | Масса ед, кг | Примечание |
|---|---|---|---|---|---|
| 65 | стр. 75 | Нащельник ПА(т) 144, м | 4 | 0,57 | |
| 66 | стр 85 | Нащельник ПА(т)-100, м | 4 | 0,37 | |
| 67 | ГОСТ 13738-68 | Уголок П52-434, м | 132 | 0,407 | |
| | | Стальные элементы | | | |
| 68 | ГОСТ 8240-72 | [ N8, м | 22 | 7,05 | |
| 69 | ГОСТ 103-76 | 5×90, м | 20 | 3,53 | |
| 70 | ГОСТ 8510-72 | L50×32×3, м | 30 | 1,90 | |
| | | Комплектующие материалы | | | |
| 71 | серия 1.236.4-7 вып 4 стр. 38 | пружинка нащельника Ж(т)-01 | 250 | 0,02 | |
| 72 | стр 45 | профиль резиновый пр 65И, м | 310 | 0,04 | |
| 73 | ВТУ 32-65 ГИПСМ | гернит ⌀40 м | 140 | | |
| 74 | ГОСТ 4640-76 | минеральная вата м³ | 0,5 | | |
| 75 | ТУ 38-105.507-76 | герметик 51-УТ-37, м | 140 | 35 | |
| 76 | ГОСТ 8486-66 | подкладка деревян., м³ | 0,5 | | |
| ППЭ-3 | серия 1.236.4-7 вып 4 стр. 45 | подкладка ППЭ-3, | 720 | | |
| 77 | ГОСТ 7380-77 | стекло 6,5×2350×2950, | 14 | | |
| Ц(т)-01 | серия 1.236.4-7 вып 4 стр 39 | вкладыш Ц(т)-01, | 15 | 0,078 | |
| 78 | ГОСТ 18124-75 | лист асбестоцементный, м² | 15 | | |
| 79 | МРТУ 38-5-204-65 | резиновый уплотнитель 0,10, | [illegible] | | |

1. В массу изделий (поз. 1÷53) входит масса алюминия, стали, резины и термовкладыша (для поз. 1 и 2).
2. Указания по обработке и применению материалов приведенных в спецификации см лист 1.
3. Расход алюминия дан без учета отходов на нарезку.
4. Расход стекла дан без учета отходов на бой.

*) Масса дверных блоков принята без учета массы нащельников.

Согласовано: ГАП Жордынцев; ГИП Казарян; Взам. инв. №; Инв. № подл. | Подп. и дата

Привязан:

Инв. №

| | | |
|---|---|---|
| ГИП | Рудник | |
| Рук. гр. | Скотникова | |
| Провер. | Рудник | |
| Разраб | Савкина | |

282-1-154-АС2

Дом быта на 100 рабочих мест

Спецификация элементов витражей, тамбуров и окон

| Стадия | Лист | Листов |
|---|---|---|
| Р | 2 | |

ЦНИИЭП г. Москва — Торгово-бытовых зданий и туристских комплексов

## Наружное остекление

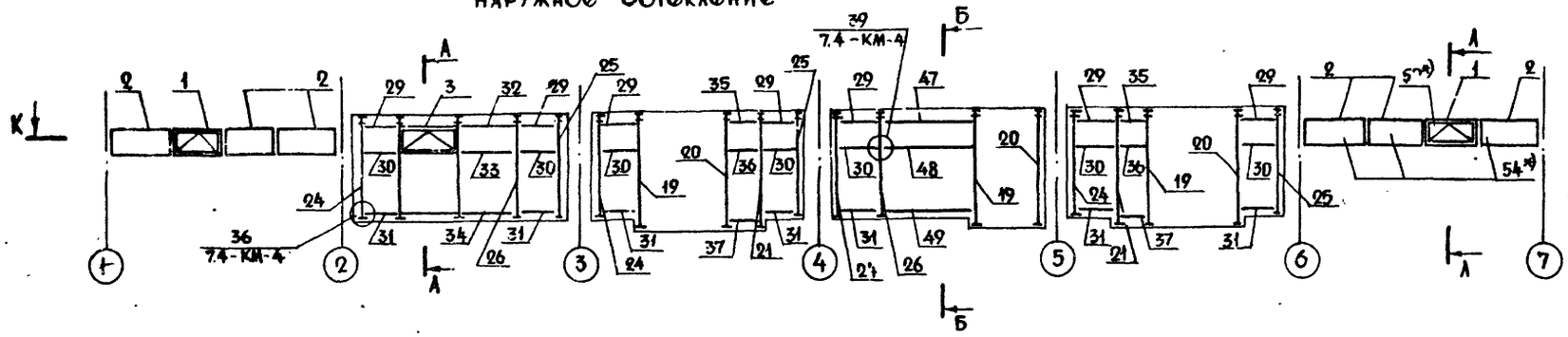

## Внутреннее остекление

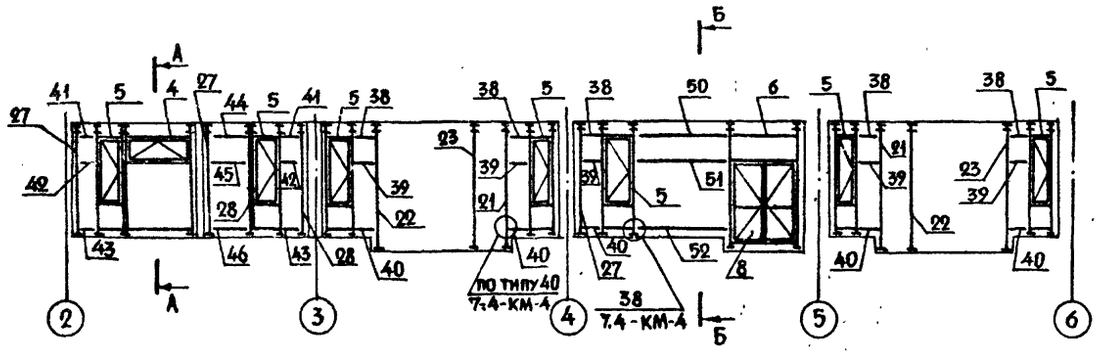

## К-К

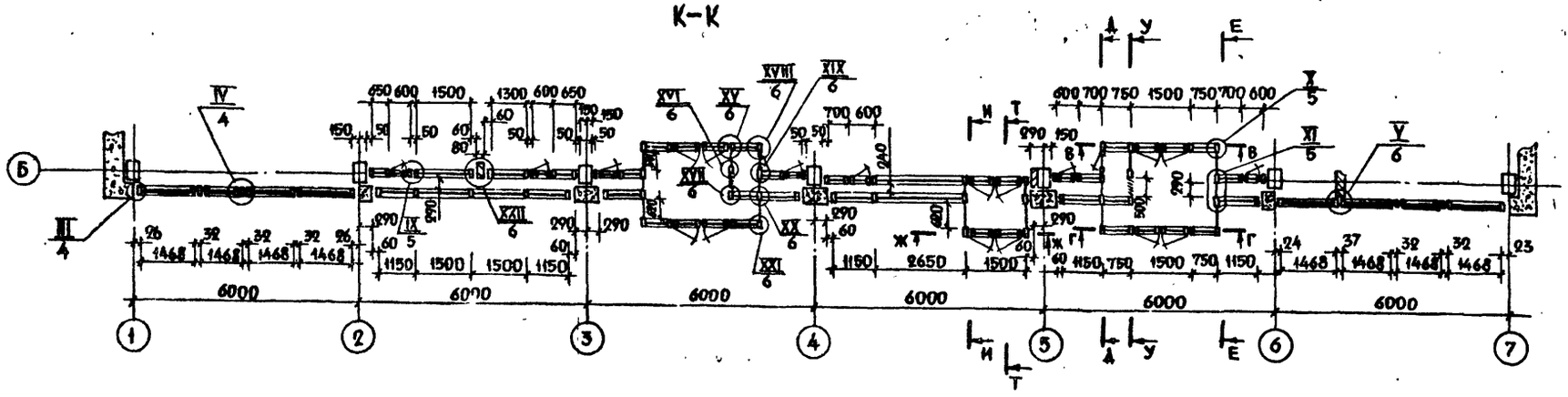

## А-А

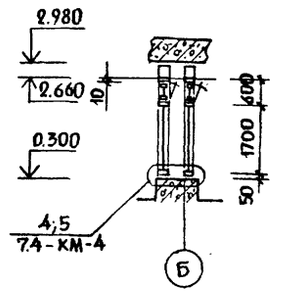

## Б-Б

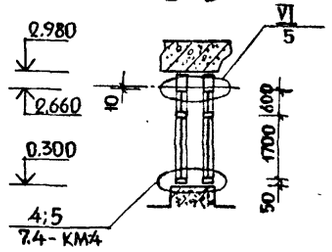

## А-А

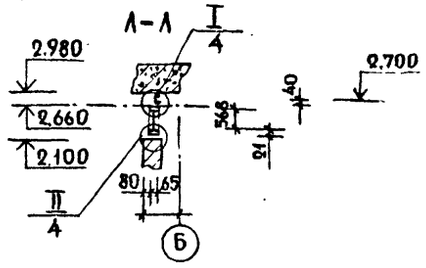

Все узлы, приведенные на схемах, кроме разработанных проектом, приняты по серии 1.236.4.

*) Даны позиции стеклопакетов

| | | | |
|---|---|---|---|
| Привязан | | | |
| Инв. № | | | |
| ГИП | Рудник | | |
| Рук. гр. | Скотникова | | |
| Провер. | Рудник | | |
| Разраб | Савкина | | |

282-1-154-АС2

| ДОМ БЫТА НА 100 РАБОЧИХ МЕСТ | Стадия | Лист | Листов |
|---|---|---|---|
| | Р | 3 | |
| Схема расположения элементов витражей, тамбуров и окон | ЦНИИЭП торгово-бытовых зданий и туристских комплексов г. Москва | | |

17257-01

Согласовано: ГАП Медведницева; ГИП Казарян

Инв. № подл. | Подпись и дата | Взам. инв. №

Типовой проект 282-1-154 Альбом I

I

68
2.700
67
2.660
29
568
10
40
Винт М4×8.58.019 ГОСТ 17473-72*
Винт М6×20.58.019 ГОСТ 17473-72*

Д-Д
повернуто

15
П
2.980
13
10
2.660
11
9
0,000
14
П
740
610
400
Б

П-П

10
XII
5
XXIII
1800
28
7.2-КМ-4

Е-Е
повернуто

15
Р
13
10
11
12
14
Р
740
610
400
Б

Р-Р

2.980
10
XIII
5
2.650
0.000
1800
XIV
5

Ж-Ж

6
7
40
7.2-КМ-4

Т-Т
повернуто

2.980
2.660
0.000
-0,020
10
2055
18
7.2-КМ-4
9
7.2-КМ-4

II

Винт М4×8.58.019 ГОСТ 17473-72*
75
2
72
74
64
61
75
568
21
2.400
Из 69
ℓ70
76
80
65
510
Закладная деталь

В-В

М
Н
33
34
17
35
6
8
18
35
42
7.2-КМ-4
М
Н

Г-Г

43
7.2-КМ-4
М
Н
33
34
17
35
6
7
18
35
М
Н

М-М

8
7.2-КМ-4
2.980
2.660
0.00
-0.020
10
2055
18
7.2-КМ-4
Б
9
7.2-КМ-4

Н-Н

2.980
2.660
0.000
10
2000
55
VII
5
VIII
5
Б

III

XXIII
67
Винт М4×10 ГОСТ 17475-72*
79
25
850
1800

IV

Болт М6×20.34.019 ГОСТ 7798-70*
Гайка М6.4.019 ГОСТ
Шайба 6.02.019 ГОСТ 11371-78*
65
1
72
54
53
1468
16
16
1468
5
66
74
2

10
76
10×60 ℓ50
Шуруп 4×25.09.1 ГОСТ 1144-70*
2
75
62
63
10
26
1468

И-И
повернуто

13
17
11
16
740
360

У-У
повернуто

К
10
15
18
14
610
400
К

К-К

2.980
2.660
0.000
10
XXIV
5
36
7.2-КМ-4

Все узлы, приведенные на схемах, кроме разработанных проектом, приняты по серии 1.236.4.

Согласовано
Инв. № подл. | Подп. и дата | Взам. инв. №
Гл. п. Изодинченко
ГИП Казарян

Привязан
Инв. №

282-1-154-АС 2

ДОМ БЫТА НА 100 РАБОЧИХ МЕСТ

| Стадия | Лист | Листов |
|---|---|---|
| Р | 4 | |

| | | |
|---|---|---|
| ГИП | Рудник | |
| Рук. гр. | Скотникова | |
| Провер. | Рудник | |
| Разраб. | Савкина | |

Схема расположения элементов тамбуров. Монтажные узлы I; II; III; IV; XXIII

ЦНИИЭП торгово-бытовых зданий и туристских г. Москва

XI

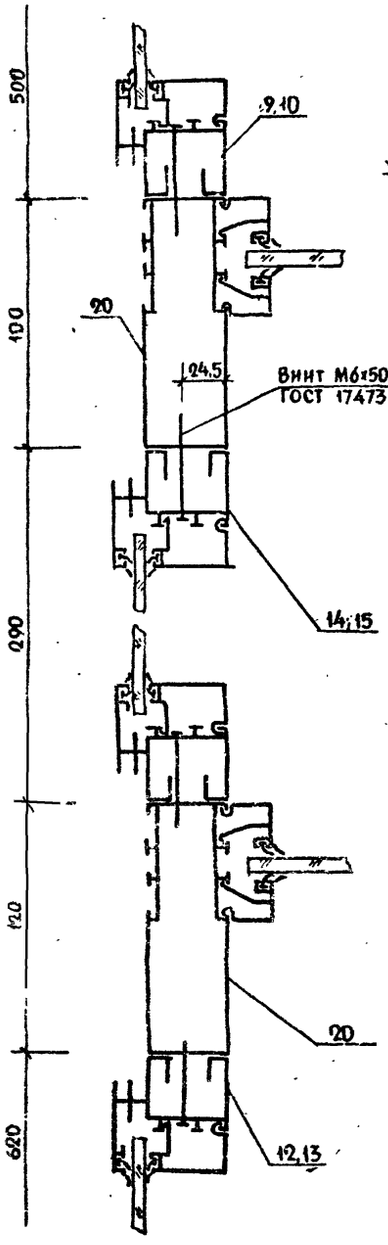


VII

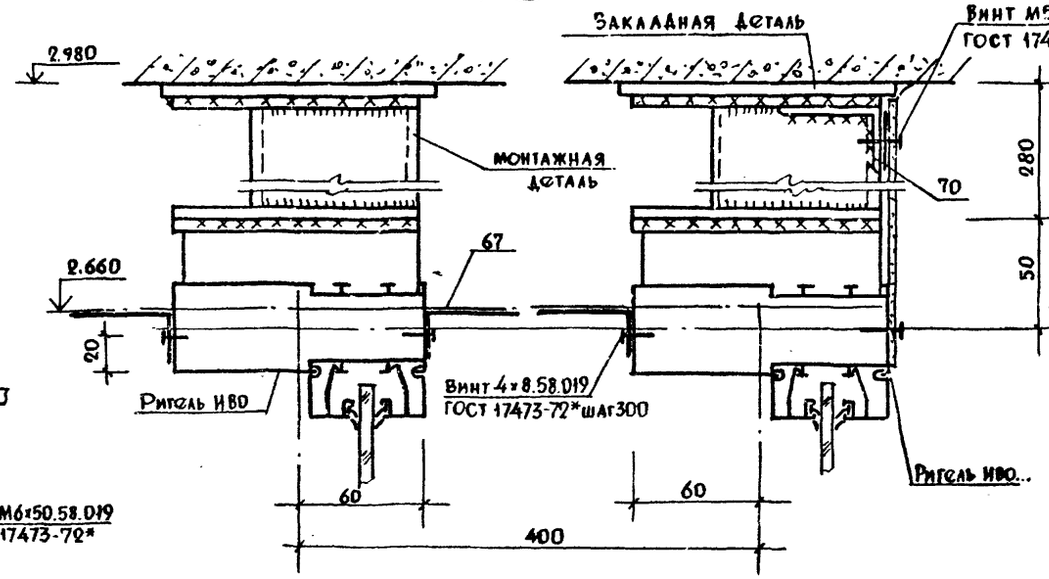


VI

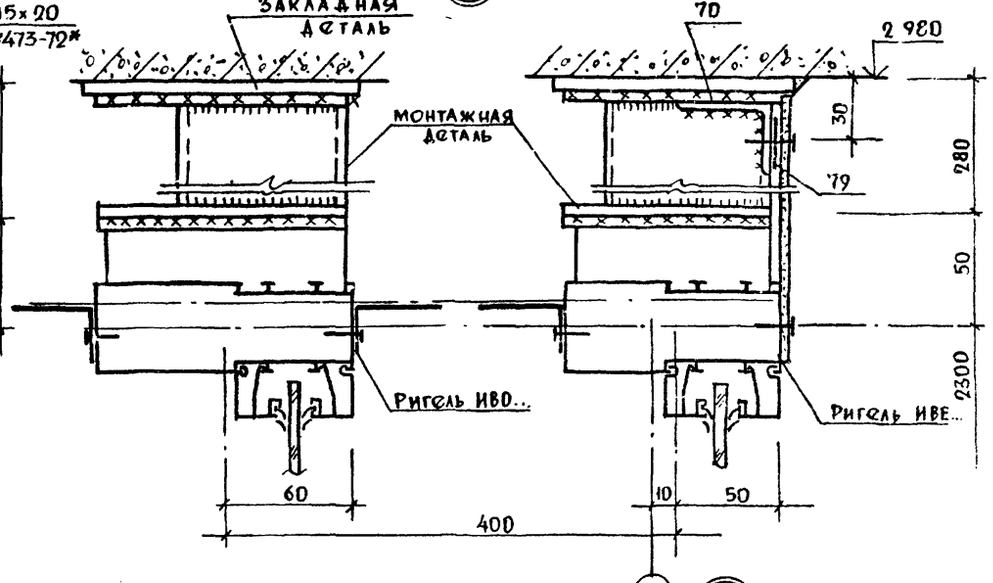


Б

VIII

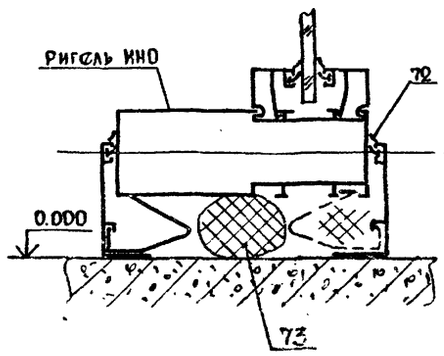


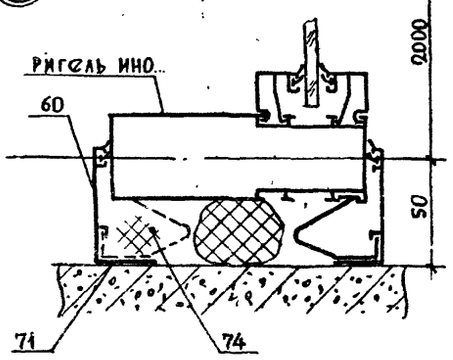


X

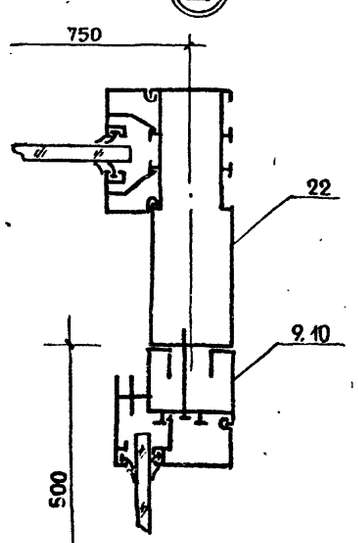


IX

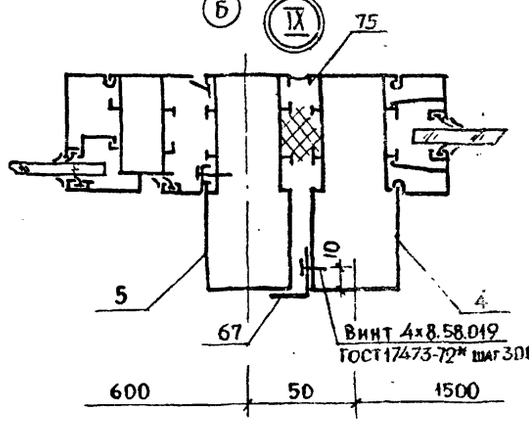


XXIV

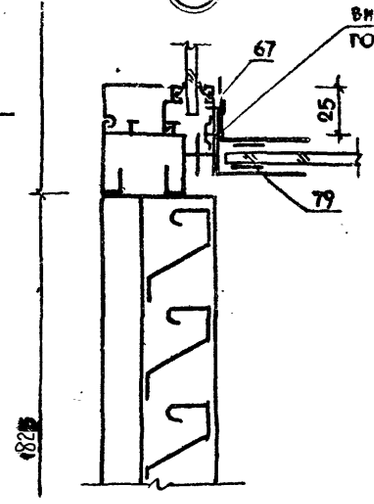


XIII

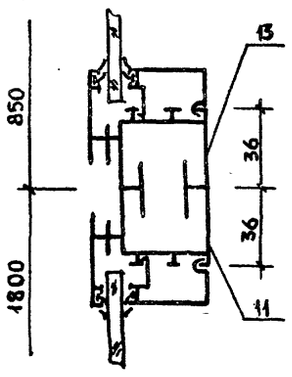


XII

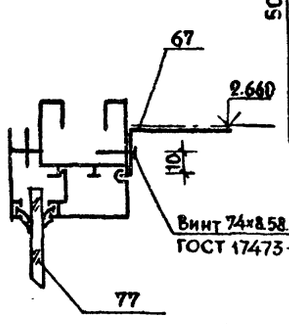


XIV

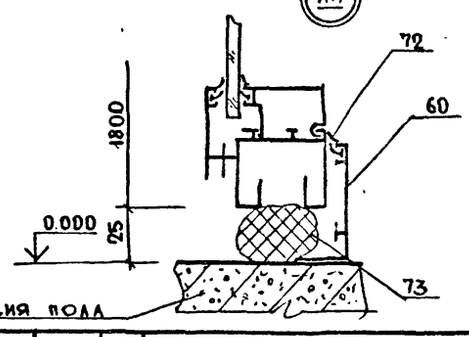


Узлы и подд. | Подв. и дата | Взам. инв.№

Инв.№ подл.

| | | | |
|---|---|---|---|
| Привязан | | | |
| Инв.№ | | | |
| ГИП | Рудник | | |
| Рук. гр. | Скотникова | | |
| Пров. | Рудник | | |
| Разраб | Савкина | | |

282-1-154-АС2

ДОМ БЫТА НА 100 РАБОЧИХ МЕСТ

Монтажные узлы VI, VII, VIII, IX, X, XI, XII, XIII, XIV, XXIV

| Стадия | Лист | Листов |
|---|---|---|
| Р | 5 | |

ЦНИИЭП торгово-бытовых зданий и туристских комплексов – Москва

Типовой проект 282-1-154 Альбом I

XX

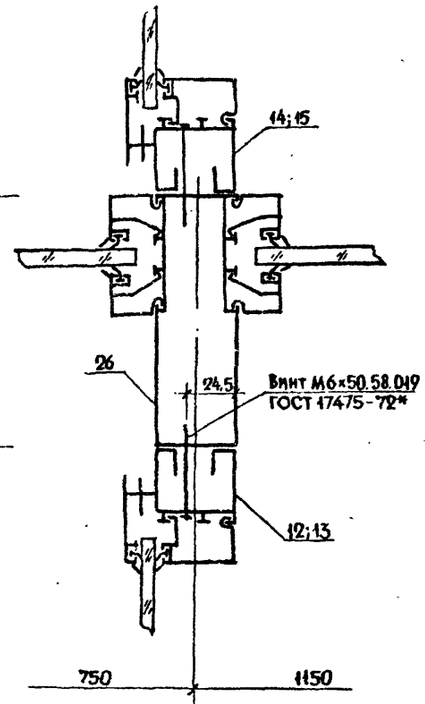


XVIII

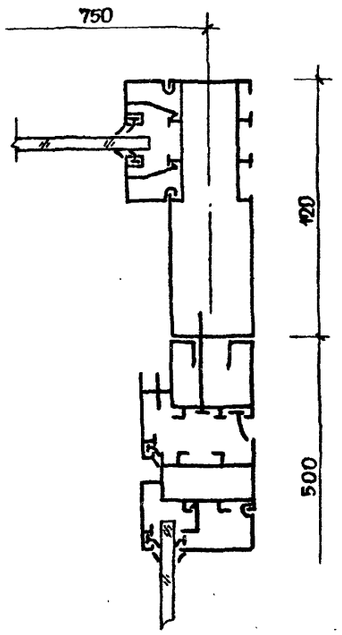


XVI

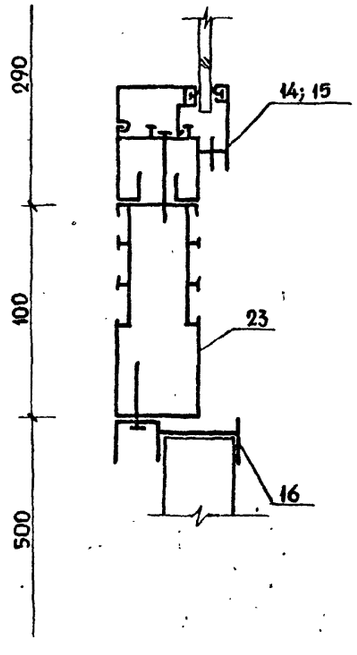


XXII

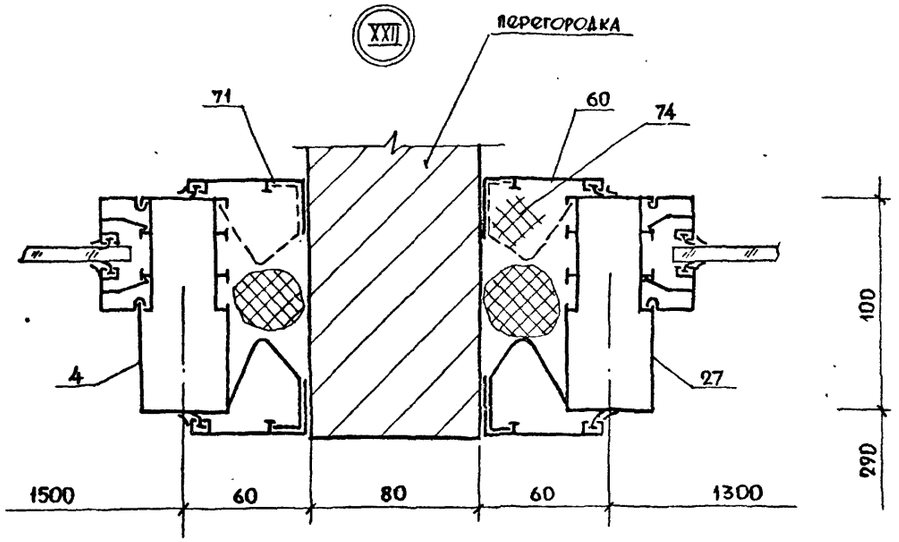


XV

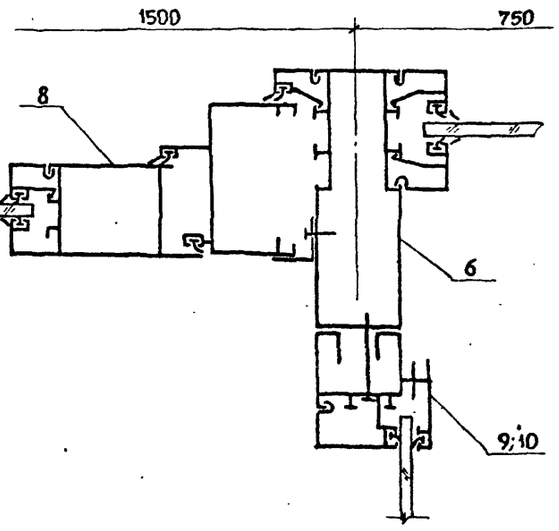


V

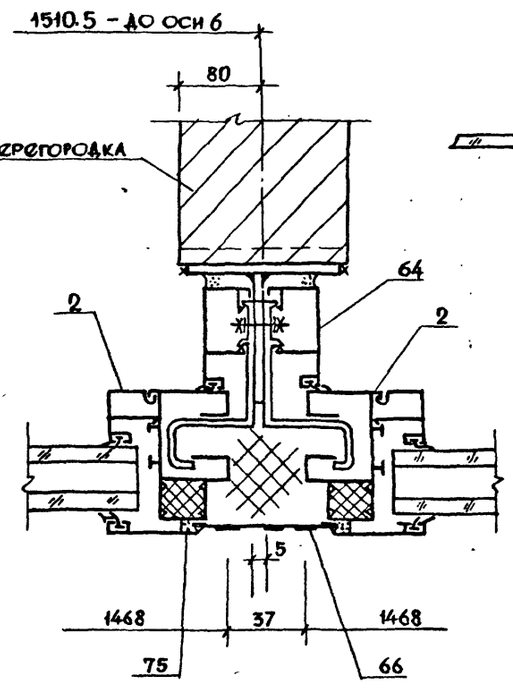


XIX

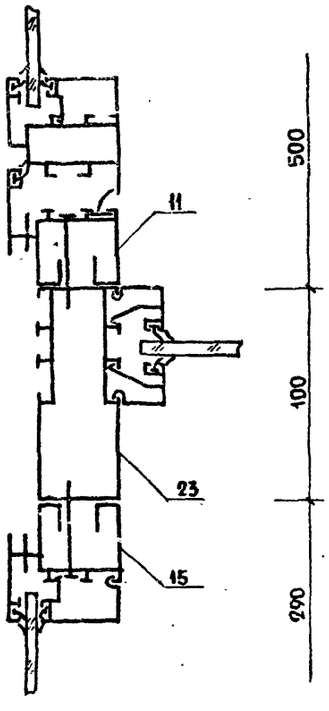


XXI

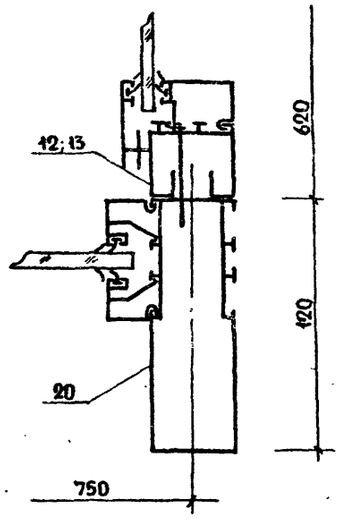


XVII

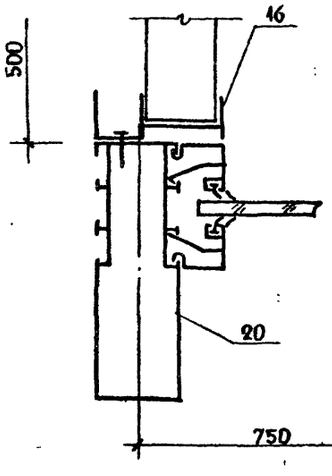


СОГЛАСОВАНО:
ГАП Мордвинцев

Инв. № подл. | Подпись и дата | Взам. инв. №

| | | | |
|---|---|---|---|
| Привязан | | | |
| Инв. № | | | |
| ГИП | Рудник | | |
| Рук. гр. | Скотникова | | |
| Провер. | Рудник | | |
| Разраб. | Савкина | | |

282-1-154-АС2

ДОМ БЫТА НА 100 РАБОЧИХ МЕСТ

| Стадия | Лист | Листов |
|---|---|---|
| Р | 6 | |

Монтажные узлы V, XV, XVI, XVII, XVIII, XIX, XX, XXI, XXII

ЦНИИЭП торгового бытового зданий

Госстрой СССР
ЦЕНТРАЛЬНЫЙ ИНСТИТУТ ТИПОВОГО ПРОЕКТИРОВАНИЯ
Свердловский филиал
620062, г.Свердловск-62, ул.Чебышева, 4
Заказ №2510 Инв.№ 17867-01 тираж 300
Сдано в печать 11.05 1992г. цена 5-55

gost.e-ecolog.ru