ТИПОВОЙ ПРОЕКТ
294-6-10

ТИР
/ СТЕНЫ КИРПИЧНЫЕ /

ДЛЯ СТРЕЛЬБЫ НА ДИСТАНЦИИ 50 м

С ПОДВИЖНОЙ МИШЕННОЙ УСТАНОВКОЙ

ДЛЯ Iв ПОДРАЙОНА, II и III КЛИМАТИЧЕСКИХ РАЙОНОВ С ОБЫЧНЫМИ ГЕОЛОГИЧЕСКИМИ УСЛОВИЯМИ.

АЛЬБОМ I

АРХИТЕКТУРНО-СТРОИТЕЛЬНЫЕ И ТЕХНОЛОГИЧЕСКИЕ ЧЕРТЕЖИ

gost.e-ecolog.ru

ТИПОВОЙ ПРОЕКТ

294-6-10

ТИР

/СТЕНЫ КИРПИЧНЫЕ/

ДЛЯ СТРЕЛЬБЫ НА ДИСТАНЦИИ 50 М

С ПОДВИЖНОЙ МИШЕННОЙ УСТАНОВКОЙ

ДЛЯ Iв ПОДРАЙОНА, II и III КЛИМАТИЧЕСКИХ РАЙОНОВ С ОБЫЧНЫМИ ГЕОЛОГИЧЕСКИМИ УСЛОВИЯМИ.

АЛЬБОМ I

СОСТАВ ПРОЕКТА:

АЛЬБОМ I АРХИТЕКТУРНО-СТРОИТЕЛЬНЫЕ И ТЕХНОЛОГИЧЕСКИЕ ЧЕРТЕЖИ.
АЛЬБОМ II САНИТАРНО-ТЕХНИЧЕСКИЕ ЧЕРТЕЖИ, ЭЛЕКТРООБОРУДОВАНИЕ, АВТОМАТИКА, СЛАБОТОЧНЫЕ УСТРОЙСТВА.
АЛЬБОМ III ЗАКАЗНЫЕ СПЕЦИФИКАЦИИ.
АЛЬБОМ IV.84 СМЕТЫ.
АЛЬБОМ V ВЕДОМОСТИ ПОТРЕБНОСТИ В МАТЕРИАЛАХ

Примененные типовые проекты:
Нестандартизированное оборудование мишенных установок для стрелковых тиров серия 1.299-1 вып. 1, 2, 3, 4, 5. Распространяет Свердловский филиал ЦИТП.

Разработан
проектным институтом
„Союзспортпроект"
Директор (главный инженер) института (Юргенсон)
Главный инженер проекта (Чапский)

Утвержден Госгражданстроем
приказ № 264 от 2.XII 1976г.
Введен в действие „Союзспортпроектом"
с 29. III 1978г.
приказ № 64 от 27. III 1978г.

СОДЕРЖАНИЕ АЛЬБОМА

Наименование чертежа	Марка лист	N стр.
Титульный лист		1
Содержание альбома	1	2
Заглавный лист	2	3
Пояснительная записка. Ведомость отделочных работ	3	4
План 1го этажа в осях „1-5"	АС-1	5
План 1го этажа в осях „5-10"	АС-2	6
План 2го этажа в осях „1-5"	АС-3	7
План 2го этажа в осях „5-10"	АС-4	8
Спецификация перемычек. Спецификация столярных изделий	АС-5	9
План кровли. Деталь установки водосливного лотка ВЛ-1	АС-6	10
Фасад в осях „1"-„10"	АС-7	11
Фасад в осях „10"-„1"	АС-8	12
Фасады в осях „А"-„Ж" и „Ж"-„А"	АС-9	13
Фрагмент фасада в осях „2-3". Разрезы IV-IV и V-V	АС-10	14
Разрез 1-1	АС-11	15
Разрезы 2-2 и 3-3	АС-12	16
Лестницы N1 и 2. Разрезы I-I и II-II. Конструкция площадки главного входа	АС-13	17
Сводная спецификация строительных изделий и материалов (начало)	АС-14	18
Сводная спецификация строительных изделий и материалов (конец)	АС-14	19
План фундаментов в осях „1-5"	АС-15	20
План фундаментов в осях „5-10"	АС-16	21
Сечения 1-1 ÷ 7-7	АС-17	22
План подпольных каналов	АС-18	23
Сечения 1-1 ÷ 10-10	АС-19	24
План перекрытия в осях „1-5" на отм. 3,220	АС-20	25
План перекрытия в осях „5-10" на отм. 3,220	АС-21	26
План покрытия в осях „1-5" на отм. 7,980	АС-22	27
План покрытия в осях „5-1" на отм. 7,980	АС-23	28
Монолитные участки МУ-1÷МУ-3. Опалубка, армирование, спецификация	АС-24	29
Акустическая и противорикошетная обшивка стрелковой галереи в осях „В-Д" на отм. 3,300. План потолка. Спецификации	АС-25	30
Развертка стены по оси „Д". Сечение 1-1. Узлы 1÷3	АС-26	31
Акустическая и противорикошетная обшивка стрелковой галереи в осях „5-7" на отм. 0,000. План потолка. Спецификация. Подшивной потолок коридора	АС-27	32

Наименование чертежа	Марка лист	N стр.
Ворота В-1, спецификация	АС-28	33
План размещения радиостоек на кровле. Установка пожарной лестницы ЛМ-2	АС-29	34
Маркировочные схемы металлических изделий ИМ-11; ИМ-16; ИМ-15; ИМ-18. Фрагмент стены по оси „В"-„Д"	АС-30	35
Лестница ЛМ-1. План, сечения. Узлы и детали. Спецификация	АС-31	36
Пожарная лестница ЛМ-2	АС-32	37
Металлическая дверь МД-1. Спецификация	АС-33	38
Металлические изделия ИМ-1 ÷ ИМ-13, ИМ-18	АС-34	39
Металлические изделия ИМ-14 ÷ ИМ-17. Спецификация	АС-35	40
Металлические изделия ИМ-19, ИМ-20. Спецификация	АС-36	41
Металлические изделия ИМ-21 ÷ ИМ-26. Водосливной лоток ВЛ-1. Опалубка, армирование. Спецификации	АС-37	42
Балки Б-1', Б-1", Б-2, вентиляционный короб. Защитные экраны Э-1 ÷ Э-4. Спецификация	АС-38	43
Пулеулавливатель М-25 Сечения 1-1 ÷ 3-3	АС-39	44
Пулеулавливатель М-25. Спецификация	АС-40	45
Пулеулавливатель М-50. Сечения 1-1 ÷ 3-3	АС-41	46
Пулеулавливатель М-50. Разбивка металлических элементов. Узлы 1÷3	АС-42	47
Пулеулавливатель М-25, М-50. Узлы 1÷4	АС-43	48
Пулеулавливатель М-25, М-50. Узлы 5÷9	АС-44	49
Пулеулавливатель М-50. Карты раскроя толстолистовой стали позиции 2,5,8. Спецификация стали на пулеулавливатель	АС-45	50
Венткамера в осях „1-Е"	АС-46	51
Барьер гардероба, спецификация пиломатериалов	АС-47	52
Решетка РМ-1, ставня С-1, узлы „А" и „Б". Спецификация	АС-48	53
Фрагмент фасада. Декоративная эмблема ЭМ-1	АС-49	54
Заглавный лист. Содержание технологической части. Пояснительная записка	ТХ-1	55
План 1го этажа в осях „1-5" с расстановкой оборудования	ТХ-2	56
План 1го этажа в осях „6-10" с расстановкой оборудования	ТХ-3	57
План 2го этажа в осях „1-5" с расстановкой оборудования	ТХ-4	58
План 2го этажа в осях „6-10" с расстановкой оборудования	ТХ-5	59
Разрез 1-1 в осях „1-6" с расстановкой оборудования	ТХ-6	60
Разрез 1-1 в осях „6-10" с расстановкой оборудования	ТХ-7	61

Согласовано:

Гл. инж. ин-та	Хорин	Гл. спец. техн.	Полумин
Гл. арх. ин-та	Гунчет	Гл. арх. пр-та	Скибицкий
Рук. маст.	Кузнецов	Гл. инж. пр-та	Чапский
Гл. инж. маст.	Исаченко	Рук. гр. арх.	Вишнякова
Гл. конст. маст.	Бизяев	Ст. архит.	Моисеева

СОЮЗСПОРТПРОЕКТ г. Москва

1976	Тир (стены кирпичные) для стрельбы на дистанции 50м. с подвижной мишенной установкой	Содержание альбома	Типовой проект 294-6-10	Альбом I	Лист 1

Фасад в осях 1-10

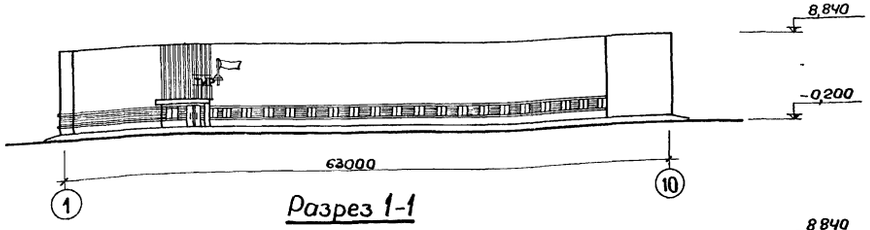

Разрез 1-1

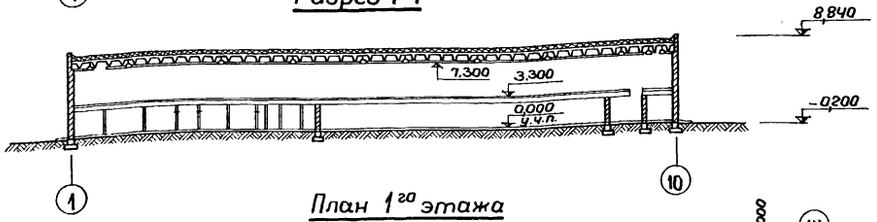

План 1го этажа

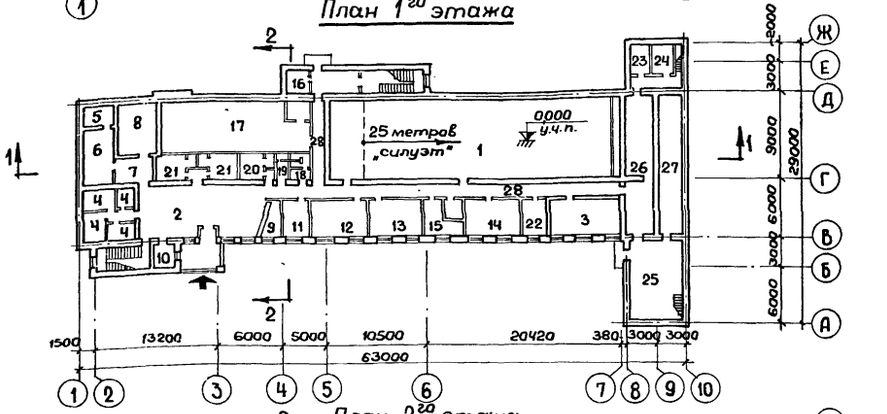

План 2го этажа

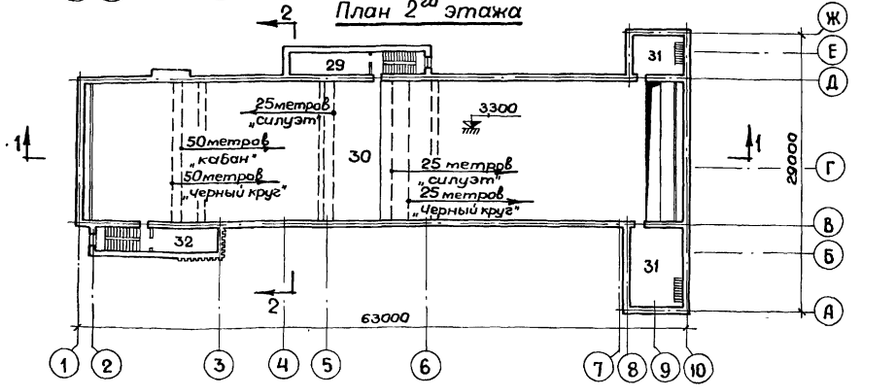

Характеристика проекта

Закрытый тир (стены кирпичные) для стрельбы на дистанции 50м с подвижной мишенной установкой предназначен для проведения спортивных стрельб из пневматического огнестрельного оружия на дистанции: 10, 25, 50м по неподвижным мишеням с черным кругом, появляющимся силуэтным мишеням и движущимся мишеням „Бегущий кабан".
Огневая зона и вспомогательные помещения решены в одном объеме.

Конструкции

Фундаменты-ленточные из сборных железобетонных плит и бетонных блоков.

Стены наружные-выполняются из глиняного пустотелого кирпича пластического прессования с 78 пустотами и $\gamma = 1450$ кг/м³.

Фасады-облицовка из пустотелого лицевого кирпича.

Цоколь-облицовка керамической плиткой „кабанчик".

Покрытие и перекрытие из сборных жел.-бет. преднапряженных ребристых панелей (типа „ТТ") и преднапряженных панелей с круглыми пустотами.

Крыша-совмещенная, невентилируемая, с рулонным покрытием и организованным водостоком.

Полы-асфальтовые, паркетные, керамические, линолеум.

Внутренние стены, перегородки и цоколь — из обыкновенного глиняного кирпича.

Разрез 2-2

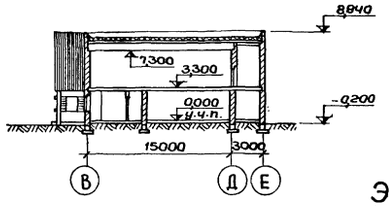

Инженерное оборудование

Теплоснабжение- от внешнего источника тепла с 2мя вариантами теплоносителя.

Водоснабжение- от существующих поселковых или городских сетей.

Канализация- сброс стоков в существующую сеть стадиона, поселка, города.

В проекте предусмотрены слаботочные устройства и охранная сигнализация.

Вентиляция- приточно-вытяжная с механическим побуждением.

Область применения

Типовой проект разработан для IВ подрайона II и III климатических районов с обычными геологическими условиями.

Расчетная температура наружного воздуха -20°С, -30°С (основной вариант); -40°С.

Нормативная снеговая нагрузка - 150 кг/м².

Нормативный скоростной напор ветра - 45 кг/м².

Класс здания - II.

Степень огнестойкости - II.

Степень долговечности - II.

Технико-экономические показатели

Площадь застройки	—	1178,22 м²
Объем здания	—	10510,0 м³
Полезная площадь	—	1968,4 м²
Сметная стоимость	—	194,04 тыс.руб.
Стоимость 1м³ здания	—	16,94 руб

Экспликация помещений

1.	Стрелковая галерея	— 262,2 м²	17.	Венткамера	— 75,5 м²
2.	Вестибюль, комната для ожидания	— 75,4 м²	18.	Санузел мужской	— 9,6 м²
3.	Оружейная мастерская	— 30,1 м²	19.	Санузел женский	— 5,1 м²
4.	Боксы	— 29,7 м²	20.	Раздевальная женская	— 12,9 м²
5.	Склад боеприпасов	— 7,7 м²	21.	Раздевальная мужская	— 25,8 м²
6.	Склад оружия	— 21,4 м²	22.	Кабинет врача	— 10,2 м²
7.	Комната для выдачи оружия	— 10,1 м²	23.	Комната электрика	— 7,4 м²
8.	Комната для чистки оружия	— 29,3 м²	24.	Комната сантехника	— 7,8 м²
9.	Гардероб верхней одежды	— 8,8 м²	25.	Технические помещения	— 47,6 м²
10.	Комната охраны	— 6,2 м²	26.	Блиндаж	— 43,8 м²
11.	Кабинет начальника тира	— 11,6 м²	27.	Кладовая при блиндаже	— 38,0 м²
12.	Комната инструкторского и тренерского состава	— 24,1 м²	28.	Коридоры	— 90,1 м²
13.	Учебный класс	— 23,05 м²	29.	Венткамера	— 23,3 м²
14.	Стрелковый кабинет	— 251 м²	30.	Стрелковая галерея	— 719,1 м²
15.	Помещение для обслуживающего персонала	— 15,2 м²	31.	Карманы мишенных установок	— 72,96 м²
16.	Электрощитовая	— 7,6 м²	32.	Венткамера	— 17,5 м²

1976	Тир (стены кирпичные) для стрельбы на дистанции 50м с подвижной мишенной установкой	Заглавный лист	Типовой проект 294-6-10	Альбом I	Лист 2

СОЮЗСПОРТПРОЕКТ г. Москва

Гл. арх. ин-та	Хорин	Гл. спец. тех.	Полунин
Рук. маст.	Гунст	Гл. арх. пр-та	Скибицкий
Гл. инж. маст.	Кузнецов	Гл. инж. пр-та	Чапский
Гл. констр. м.	Исаченко	Рук. гр. арх.	Вишнякова
	Бизяев	Ст. архит.	Моисеева

Согласовано:

ПОЯСНИТЕЛЬНАЯ ЗАПИСКА

1. Общая часть

Типовой проект тира для стрельбы на дистанции: 50 метров с подвижной мишенной установкой разработан на основании задания на проектирование, согласованного Управлением Спортсооружений Госкомитета по физической культуре и спорту при СМ СССР от 26 февраля 1975 года и утвержденного Госгражданстроем СССР 2 апреля 1975 года.

Тир предназначается для строительства в составе спортивных центров жилых районов и общегородских спортивных центров малых городов и поселков, для проведения учебно-тренировочных занятий и соревнований по стрельбе из малокалиберного и пневматического оружия.

Единовременная пропускная способность тира - 40 человек.

В соответствии с заданием на проектирование и „Методическими указаниями на разработку типовых проектов" Госгражданстроя приняты следующие исходные данные:

1. Районы строительства - территории с обычными климатическими условиями I в подрайона, II и III климатические районы с расчетной температурой наружного воздуха -20°С, -30°С (основной вариант), -40°С.
2. Класс здания - II, степень долговечности - II.
3. Степень огнестойкости - II.
4. Нормативный скоростной напор ветра - 45 кг/м².
5. Нормативная снеговая нагрузка - 150 кг/м².
6. Грунты непучинистые, грунтовые воды отсутствуют; расчетные характеристики грунтов - $\gamma_{II} = 1800$ кг/м³; $\varphi_{II} = 20°$, $C_{II} = 0{,}19$ кг/см², грунты непросадочные.
7. Сейсмичность - до 6 баллов.

2. Технологическая часть

Тир предназначен для стрельбы из малокалиберного оружия на дистанции:

— пятьдесят метров с подвижной мишенью типа „Бегущий кабан";
— пятьдесят метров по мишени с черным кругом;
— двадцать пять метров по мишени типа „Силуэтная";
— десять метров (для стрельбы из пневматического оружия);

Проектом предусмотрены две стрелковые галереи:

— пятидесятиметровая на втором этаже,
— двадцатипятиметровая на первом этаже.

В первой галерее (50 м) устанавливаются мишени типов „Бегущий кабан", „Силуэтная" и мишени с черным кругом для стрельбы из малокалиберного оружия, а также мишени для стрельбы из пневматического оружия.

Вторая галерея (25 м) используется для стрельбы из пистолета и револьвера на дистанции двадцать пять и десять метров.

3. Архитектурно-планировочное и конструктивное решения

Здание тира двухэтажное кирпичное объединяет в одном объеме две стрелковые галереи и вспомогательные помещения. Здание отапливаемое.

Наружная отделка - пустотелый лицевой кирпич с расшивкой швов.

Цокольная часть облицовывается керамической плиткой типа „Кабанчик".

По наружному периметру стен выше кровли устраиваются парапеты.

Внутренние поверхности кирпичных стен, стрелковых галерей затираются с последующей побелкой.

Фундаменты - ленточные из сборных железобетонных плит и бетонных блоков. Условная глубина заложения фундаментов 1,230 м от планировочной отметки.

Горизонтальная гидроизоляция стен слоем цементного раствора состава 1:2 толщиной 20 мм.

Наружные стены - из глиняного пустотелого кирпича пластического прессования с 78 пустотами и $\gamma = 1450$ кг/м³. Внутренние стены, перегородки и цокольная часть - из обыкновенного глиняного кирпича пластического прессования. Кладка стен и перегородок выполняется из кирпича марки не ниже „100" на растворе марки „25".

Междуэтажное перекрытие выполняется из сборных преднапряженных железобетонных многопустотных панелей. Покрытие - из сборных ж/б преднапряженных ребристых панелей (типа „ТТ") и предварительно напряженных панелей с круглыми пустотами. В качестве варианта предусмотрено применение легкобетонных панелей.

Кровля рулонная, четырехслойная с организованным водостоком, совмещенная.

Утеплитель - пенобетон $\gamma = 300$ кг/м³.

Полы - по унифицированной серии 2.244-1 вып. 1:
в галерее - асфальтовые (в огневом рубеже - паркетные), в санузлах, душевых, раздевальных - из керамической плитки, в коридорах, оружейной мастерской, комнатах оружия, гардеробе, кабинетах - линолеум.

В стрелковых галереях устраиваются противорикошетная и акустическая обшивка.

Вокруг здания выполняется асфальтовая отмостка по щебеночному основанию шириной 1000 м.

Мероприятия по производству работ в зимнее время должны разрабатываться при привязке проекта в зависимости от природно-климатических условий в соответствии с главами СНиП II-В.2-71, III-В.4-72, III-9-74.

Наружная отделка	
Цоколь	Облицовка плиткой типа „Кабанчик"
Стены	Облицовка пустотелым лицевым кирпичом с расшивкой швов
Окна	Масляная окраска в белый цвет за 2 раза
Простенки между окнами	Облицовка пустотелым лицевым кирпичом с расшивкой швов (фрагмент - смотри лист АС-10)
Двери наружные	Водостойкий бесцветный лак

Внутренняя отделка					
Наименование помещений	Тип пола	Тип отделки: Потолки марши	Стены	Окна	Двери
			Характеристика отделки		
План на отметке 0,000					
Стрелковая галерея	Асфальт	Подшивной	Акустическая противорикошетная обшивка	—	Обить железом
Вестибюль, комната ожидания	2.244-1 / 1-307	Клеевая	Масляная окраска	Улучшенная масляная окраска	Масляная окраска
Оружейная мастерская	2.244-1 / 1-277	Клеевая	Масляная окраска	—	Обить железом
Боксы	2.244-1 / 1-277	Клеевая	Масляная окраска	—	Обить железом
Склад боеприпасов	2.244-1 / 1-277	Клеевая	Масляная окраска	—	Обить железом
Склад оружия	2.244-1 / 1-277	Клеевая	Масляная окраска	—	Обить железом
Комната выдачи оружия	2.244-1 / 1-277	Клеевая	Масляная окраска	—	Обить железом
Комната чистки оружия	2.244-1 / 1-277	Клеевая	Масляная окраска	—	Обить железом
Гардероб	2.244-1 / 1-277	Клеевая	Масляная окраска	Улучшенная масляная окраска	—
Комната охраны	2.244-1 / 1-277	Клеевая	Водо-эмульсионная окраска	Улучшенная масляная окраска	Масляная окраска
Кабинет начальника тира	2.244-1 / 1-277	Клеевая	Водо-эмульсионная окраска	Улучшенная масляная окраска	Масляная окраска
Комната инструкторского и тренерского состава	2.244-1 / 1-277	Клеевая	Водо-эмульсионная окраска	Улучшенная масляная окраска	Масляная окраска
Учебный класс	2.244-1 / 1-277	Клеевая	Водо-эмульсионная окраска	Улучшенная масляная окраска	Масляная окраска
Стрелковый кабинет	2.244-1 / 1-277	Клеевая	Водо-эмульсионная окраска	Улучшенная масляная окраска	Масляная окраска
Помещение для обслуживающего персонала	2.244-1 / 1-277	Клеевая	Водо-эмульсионная окраска	Улучшенная масляная окраска	Масляная окраска
Электрощитовая	2.244-1 / 1-309	Известковая	Известковая окраска	—	Масляная окраска
Венткамера	2.244-1 / 1-309	Известковая	Известковая окраска	—	Масляная окраска
Санузлы, душевые	2.244-1 / 1-309	Клеевая	Облицовка глазурованной плиткой h=2,0 м, выше до потолка-известковая	—	Масляная окраска
Раздевальные	2.244-1 / 1-309	Клеевая	Облицовка глазурованной плиткой h=2,0 м, выше до потолка-известковая	—	Масляная окраска
Кабинет врача	2.244-1 / 1-277	Клеевая	Масляная окраска	—	Масляная окраска
Комната электрика	2.244-1 / 1-309	Клеевая	Водо-эмульсионная окраска	—	Масляная окраска
Комната сантехника	2.244-1 / 1-309	Клеевая	Водо-эмульсионная окраска	—	Масляная окраска
Техническое помещение	2.244-1 / 1-309	Клеевая	Водо-эмульсионная окраска	—	Обить железом
Блиндаж	2.244-1 / 1-309	Клеевая	Водо-эмульсионная окраска	—	Обить железом
Кладовая при блиндаже	2.244-1 / 1-309	Клеевая	Водо-эмульсионная окраска	—	Масляная окраска
Коридоры	2.244-1 / 1-277	Клеевая	Водо-эмульсионная окраска	—	—
План на отметке 3,300					
Венткамера	2-244-1 / 1-136	Известковая	Известковая окраска	—	Масляная окраска
Стрелковая галерея	Асфальт, паркет	Подшивной	Акустическая противорикошетная обшивка	—	Обить железом
Карманы мишенной установки	Асфальт	Известковая окраска	Известковая окраска	—	Обить железом

Типовой проект разработан в соответствии с действующими нормами и правилами и предусматривает мероприятия, обеспечивающие взрывную, взрывопожарную и пожарную безопасность при эксплуатации здания.

Гл. арх. пр-та /Скибицкий/

Гл. инж. ин-та		Хорин	Гл. спец. техн.	Полунин	Согласовано:
Гл. арх. ин-та		Гунст	Гл. арх. пр-та	Скибицкий	
Рук. маст.		Кузнецов	Гл. инж. пр-та	Чапский	
Гл. инж. маст.		Исаченко	Рук. гр. арх.	Вишнякова	
Гл. констр. м.		Бизяев	Ст. архитект.	Ливчак	

СОЮЗСПОРТПРОЕКТ г. Москва

1976	Тир (стены кирпичные) для стрельбы на дистанции 50 м с подвижной мишенной установкой	Пояснительная записка. Ведомость отделочных работ	Типовой проект 294-6-10	Альбом I	Лист 3

Согласовано:

Гл. спец. ОВ	Кошевая	
Гл. спец. ВК	Савовников	
Гл. спец. ЭО	Паршин	
Гл. спец. АС		
Гл. конструктор	Бизяев	
Гл. инж. проекта	Исаченко	
Гл. инж. пр.	Кузнецов	
Гл. инж. пр.	Гунст	
Гл. арх. пр.	Скибицкий	
Гл. арх. пр.	Чапский	
Рук. мастерской	Вишнякова	
Гл. инж. мастерской	Ливчук	
Гл. конструктор мастерской		

Получил

Гл. спец. ОВ

Гл. спец. ВК

Гл. спец. ЭО

Гл. спец. АС

Гл. конструктор

Гл. инж. пр.

Гл. инж. пр.

Гл. арх. пр.

Гл. арх. мастерской

Рук. мастерской

Гл. инж. мастерской

Гл. конструктор мастерской

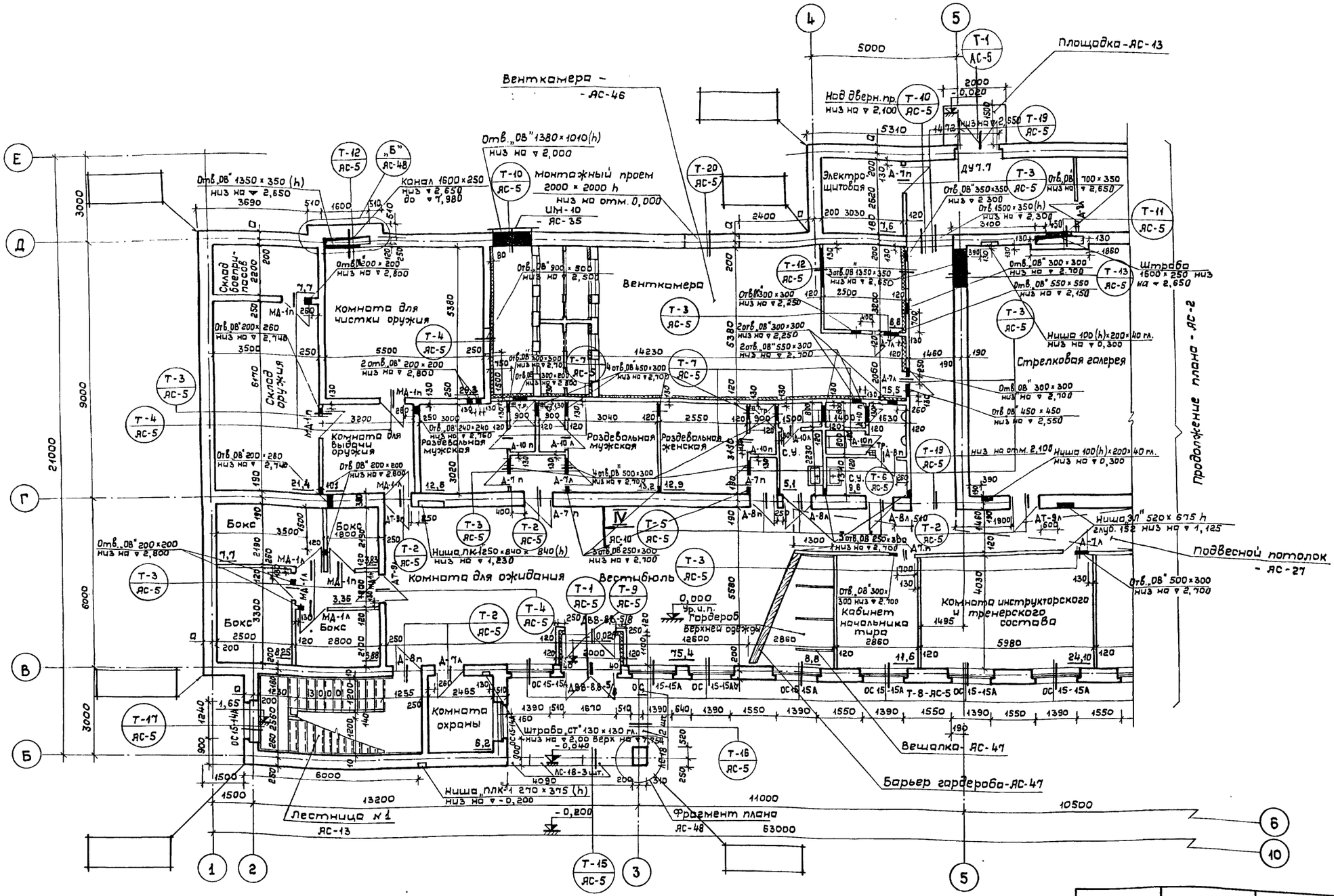

t°	-20°	-30°	-40°
„а".	310	310	440

СОЮЗСПОРТПРОЕКТ г. Москва	1976	Тир/стены кирпичные/ для стрельбы на дистанции 50 м с подвижной мишенной установкой	План 1го этажа в осях „1" - „5"	Типовой проект 294-6-10	Альбом I / Лист АС-1

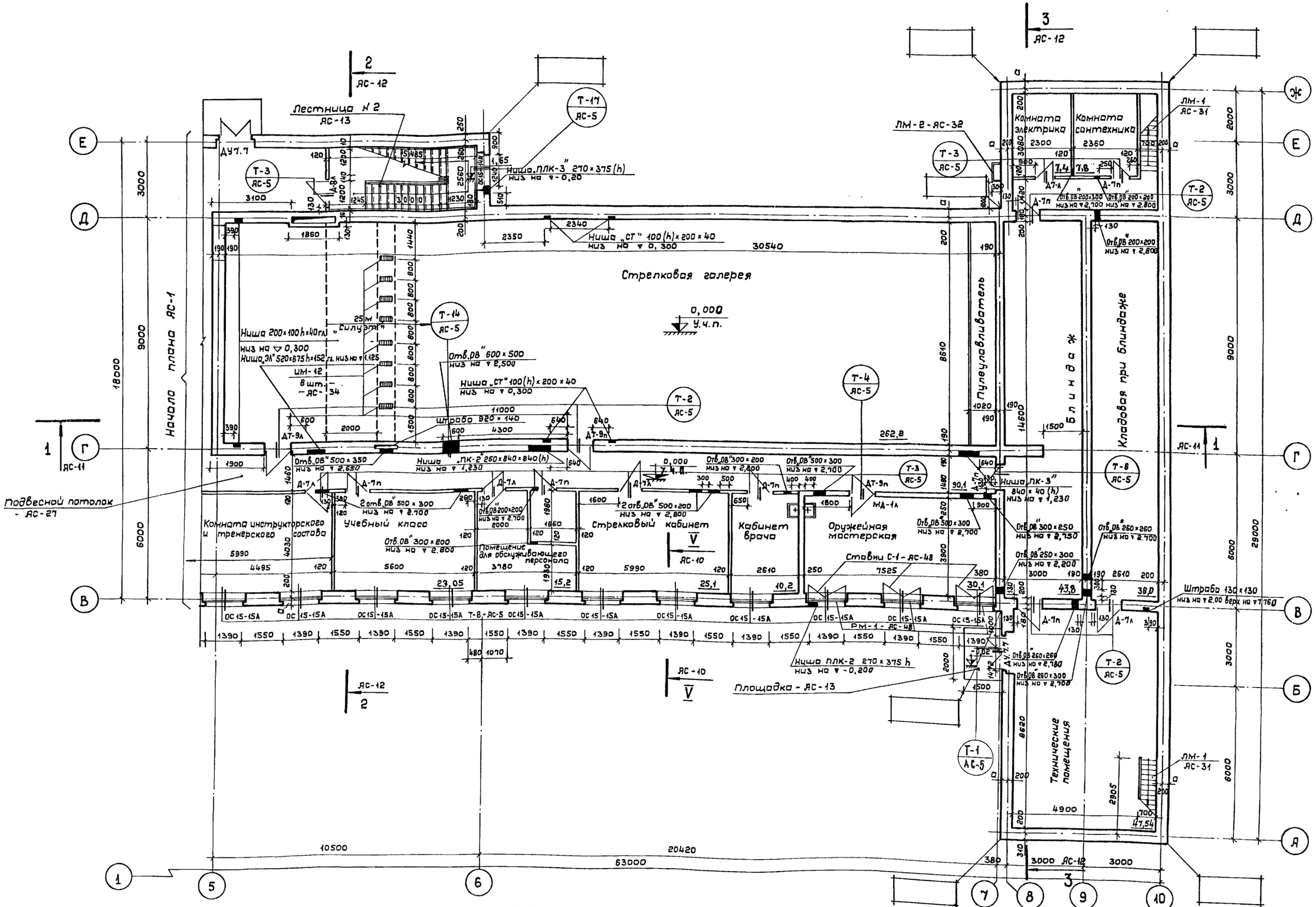

Гл. инж. ин-та	Хорин	Гл. спец. техн.	Полунин
Гл. арх. ин-та	Гунчет	Гл. арх. пр-та	Скыбицкий
Рук. маст.	Кузнецов	Гл. инж. пр-та	Чапский
Гл. инж. маст.	Исаченко	Рук. гр. арх.	Вишнякова
Гл. констр. м.	Бизяев	Исполнитель	Петров

Согласовано:

Гл. спец. ОВ	Кошевая	Гл. спец. ВК	Садовникова
Гл. спец. ЭО	Паршин		

СОЮЗСПОРТПРОЕКТ
г. Москва

1976	Тир /стены кирпичные/ для стрельбы на дистанции 50 м с подвижной мишенной установкой	План 1го этажа в осях „5" - „10"	Типовой проект 294-6-10	Альбом I	Лист АС-2

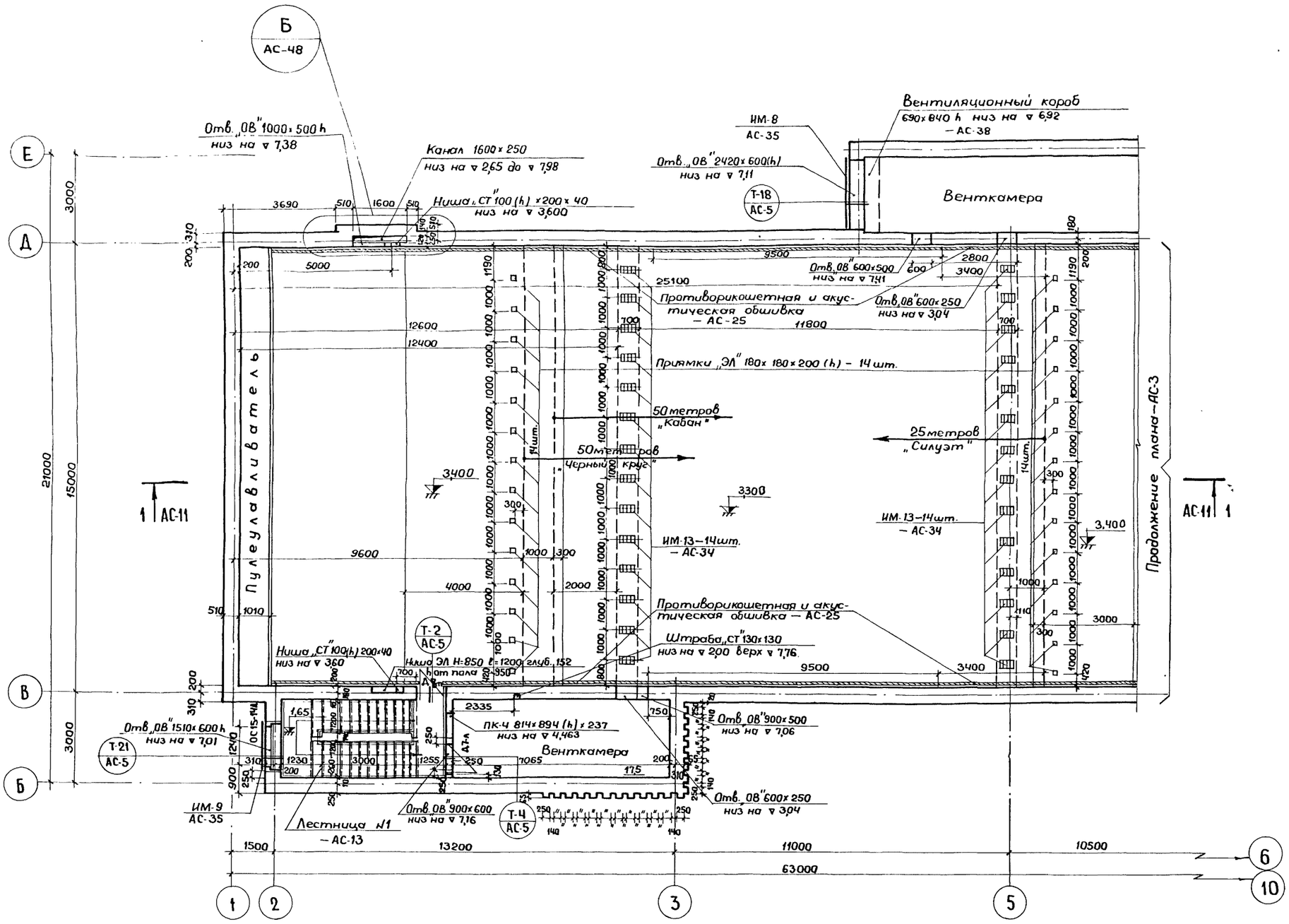

Согласовано:			
Гл. спец. ОВ	Полунин		Кашевая
Гл. спец. ВК	Скобучкий		Садовникова
Гл. спец. ЭО	Чапский		Паршин
Гл. инж. пр-та	Вишнякова		
Рук. гр. арх.	Ушкевич		

Гл. спец. техн.	Полунин		
Гл. арх. пр-та	Скобучкий		
Гл. инж. пр-та	Чапский		
Рук. гр. арх.	Вишнякова		
Исполнит.	Ушкевич		

Гл. инж. ин-та	Харин		
Гл. арх. ин-та	Гунст		
Рук. маст.	Кузнецов		
Гл. инж. маст.	Усаченко		
Гл. констр.	Бизяев		

СОЮЗСПОРТПРОЕКТ
г. Москва

1976	Тир (стены кирпичные) для стрельбы на дистанции 50 м с подвижной мишенной установкой	План 2-го этажа в осях „1-5"	Типовой проект 294-6-10	Альбом I	Лист АС-3

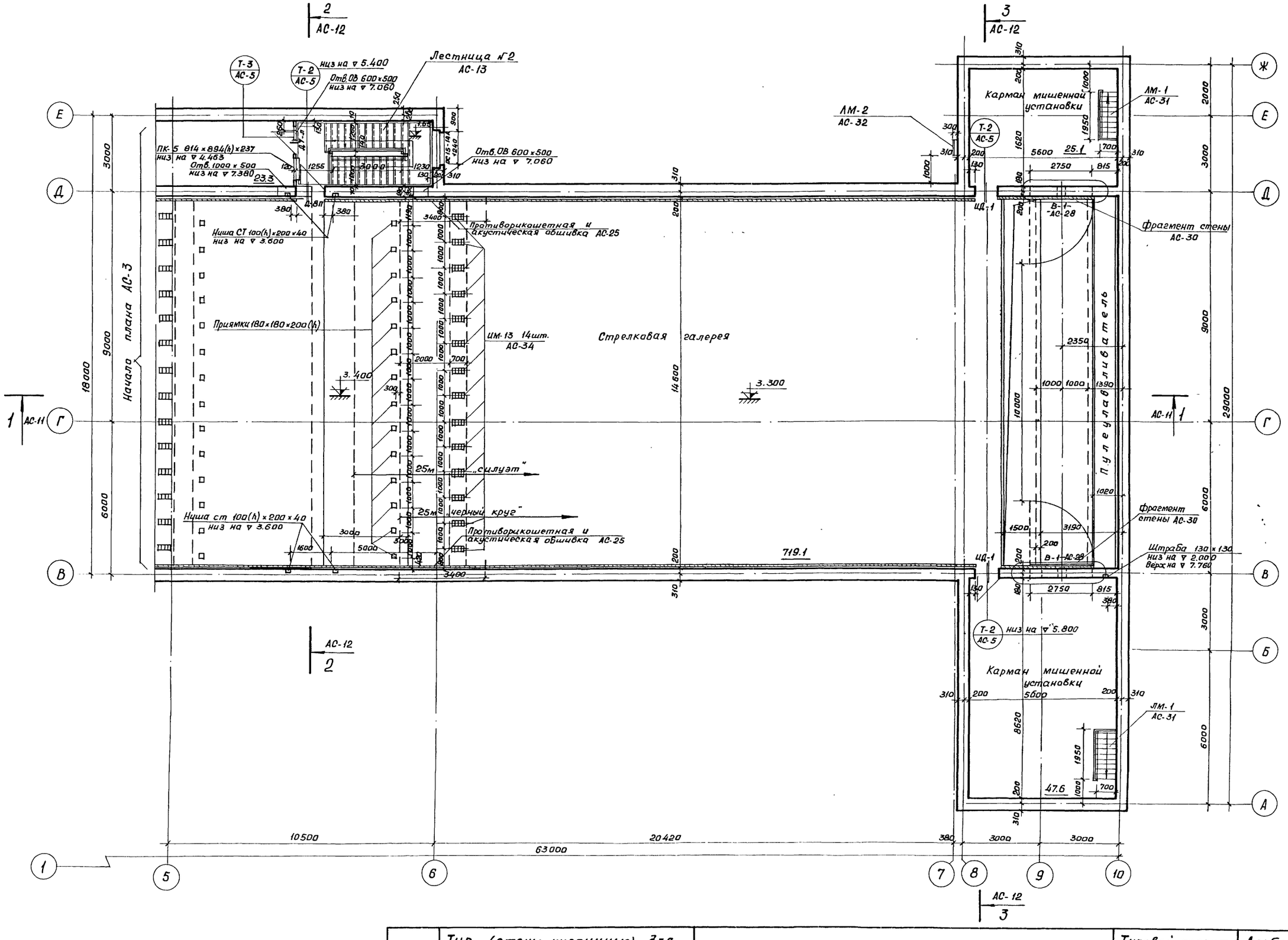

Гл. инж. ин-та	Полунин		
Гл. архит. ин-та	Окибицкий	Гл. спец. ОВ	Кашевая
Рук. маст.	Чатский	Гл. спец. ВК	Садовникова
Гл. инж. маст.	Вишнякова	Гл. спец. ЭО	Паршин
Гл. констр. маст.	Лавчак		
Гл. инж.	Хорин	Гл. спец. тех.	
Гл. архит.	Гунст	Гл. архит. пр.	
Гл. инж.	Кузнецов	Гл. инж. пр.	
Рук. гр. арх.	Бизяев	Рук. гр. арх.	
исполнитель	Цаченко		

Согласовано

СОЮЗСПОРТПРОЕКТ
г. Москва

1976

Тир (стены кирпичные) для стрельбы на дистанции 50 м с подвижной мишенной установкой

План 2го этажа в осях „5-10"

Типовой проект	Альбом	Лист
294-6-10	I	АС-4

Спецификация перемычек

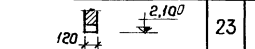

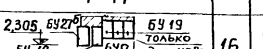

Перемычки					Состав перемычек						Примечания
Марка по проекту	Для t=-20°	Для t=-30°	Для t=-40°	Кол. шт.	Для t=-20° Марка	Кол.	Для t=-30° Марка	Кол.	Для t=-40° Марка	Кол.	
Т-1	2.230-2 / 1-146	2.230-2 / 1-146	2.230-2 / 1-225	3	Б19 БП24	1 1	Б19 БП24	1 1	Б19 Б22 БП22	1 1 1	Отм. низа четверти 2,310 по оси „В" отм. низа четверти 2,02 по осям „Е" и „В"
Т-2	2.230-2 / 1-60			13	Б13 БУ15	1 2	Б13 БУ15	1 2	Б13 БУ15	1 2	Отм. низа 5,400; 2,100; 5,800
Т-3	120	2,100		23	Б13	1	Б13	1	Б13	1	—
Т-4	2.230-2 / 1-19			6	Б13	2	Б13	2	Б13	2	Отм. низа четверти 2,10
Т-5	2.230-2 / 1-108			3	Б13 БП13	1 1	Б13 БП13	1 1	Б13 БП13	1 1	—"—
Т-6	2.230-2 / 1-45			1	БП13	1	БП13	1	БП13	1	—"—
Т-7	2.230-2 / 1-47			6	БП18	1	БП18	1	БП18	1	—"—
Т-8	2,305 БУ27б БУ-19	640 610	БУ19 только для -40°С	16	БУ27б БУ19	1 3	БУ27б БУ19	1 3	БУ27б БУ19	1 4	Отм. низа четверти 2,305
Т-9	120	2,375		1	БУ19м	1	БУ19м	1	БУ19м	1	—
Т-10	2.230-2 / 1-118	2.230-2 / 1-118	2.230-2 / 1-190	2	БП18 БУ19	1 1	БП18 БУ19	1 1	Б18 БП18 БУ19б	1 1 1	Отм. низа 3,010
Т-11	2L160×100×12	3,000		1	2L160×100×12 ℓ=2000						—
Т-12	3,000 L160×100×12	120	250	3	L160×100×12 ℓ=2000						—
Т-13	2.230-2 / 1-109			1	Б15 БП15	1 1	Б15 БП15	1 1	Б15 БП15	1 1	Отм. низа четверти 3,000
Т-14	2L160×100×12	3,000		1	2L160×100×12 ℓ=1000						—
Т-15	Оштукатурить по сетке	510; 640	2,670	1	2[30 ℓ=5000						Отм. низа 2,670
Т-16	510	3,000		1	П-28	4	П-28	4	П-28	4	—
Т-17	2.230-2 / 1-154	2.230-2 / 1-154	2.230-2 / 1-242	2	Б15 Б18 БУ19б	1 2 1	Б15 Б18 БУ19б	1 2 1	Б15 БП18 БУ19	1 1 1	Отм. низа четверти 2,945
Т-18	2.230-2 / 1-114	2.230-2 / 1-114	2.230-2 / 1-185	1	Б27 Б31	1 1	Б27 Б31	1 1	Б27 БП27	2 1	Отм. низа 7,690

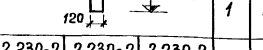



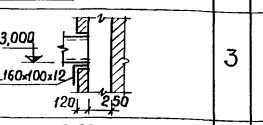



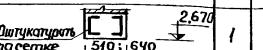



Перемычки					Состав перемычек						Примечания
Марка по проекту	Для t=-20°	Для t=-30°	Для t=-40°	Кол. шт.	Для t=-20° Марка	Кол.	Для t=-30° Марка	Кол.	Для t=-40° Марка	Кол.	
Т-19	2.230-2 / 1-135	2.230-2 / 1-135	2.230-2 / 1-218	2	БУ19	4	БУ19	4	БУ19	5	Низ на отм. 2,100 и 2,650
Т-20	2.230-2 / 1-120	2.230-2 / 1-120	2.230-2 / 1-235	1	БП22 БУ24Б	1 1	БП22 БУ24Б	1 1	Б22 БП24	2 1	Низ на отм. 2,000
Т-21	2.230-2 / 1-110	2.230-2 / 1-110	2.230-2 / 1-181	1	Б18 БП18	1 1	Б18 БП18	1 1	Б18 БП18	2 1	Низ на отм. 7,610

Спецификация столярных изделий

Наименование элемента	Марка элемента	Кол., шт. Левых	Кол., шт. Правых	Размеры, мм Проем в кладке	Размеры, мм Коробка	СЕРИЯ
Оконный блок	ОС 15-15А	16		1520×1520(h)	1483×1464(h)	Серия ИИ-03-01 альбом 48
	ОС 15-14А	3		1370×1520(h)	1333×1464(h)	
Дверной блок полуостекленный с вертикальной обшивкой	ДВВ 8.8-5/8 (с вертикальными брусками 40×94мм)	2		1800×2420(h)	1676×2388(h)	Серия 1.135-1; АЛЬБОМ-1
Дверной блок внутренний глухой	Д-7	12	14	1020×2100(h)	974×2075(h)	Серия 1.136-10
	Д-8	1	5	920×2100(h)	874×2075(h)	
	Д-10	2	4	720×2100(h)	674×2075(h)	
	ДТ-9	2	3	1032×2120(h)	986×2088(h)	Серия 1.135-1; АЛЬБОМ 2
	МД-1	5	5	1020×2100(h)	974×2075(h)	Смотри лист АС-33
Ставни	С-1	3		1520×1520(h)	1500×1500(h)	Ставни по типу Д-2 (обуть кровельным железом). Узел крепления смотри АС-48
Дверной блок индивидуальный	ИД-1	2		1020×2500(h)	974×2475(h)	Серия 1.136-10 по типу Д-7
Дверной блок глухой утепленный	ДУ 7.7 (с вертикальными брусками 40×94мм)	2		1602×2120(h)	1478×2088(h)	Серия 1.135-1; АЛЬБОМ 2
Подоконные доски	ДО 16-35	19		1600×350×40(h)		Серия 1.136-2

Расчетная толщина наружных стен

$t^{\circ}_{н}$ С	Обыкновенный кирпич γ=1800 кг/м³
-20	510
-30	510
-40	640

Примечания:

1. Все отверстия не более 800 мм в плане, перекрывать арматурой ф10 АII с опиранием на 250 мм в слое раствора толщиной 50 мм.
   В стенах толщиной 250мм – 5ф10 АII, в=120мм – 3ф10 АII.
2. Перемычки внизу оконных проёмов включены в сводную спецификацию на листе АС-14 (начало).

1976	Тир (стены кирпичные) для стрельбы на дистанции 50м с подвижной мишенной установкой	Спецификация перемычек. Спецификация столярных изделий	Типовой проект 294-6-10	Альбом I	Лист АС-5

Союзспортпроект г. Москва

Гл. инж. ин-та | Гл. арх. ин-та | Рук. маст. | Гл. инж. м. | Гл. конст. м. | Хорин | Гунст | Кузнецов | Исаченко | Бизяев | Гл. спец. техн. | Гл. арх. пр-та | Гл. инж. пр-та | Рук. гр. арх. | Ст. арх. | Полунин | Скибицкий | Чапский | Вишнякова | Моисеева

План кровли

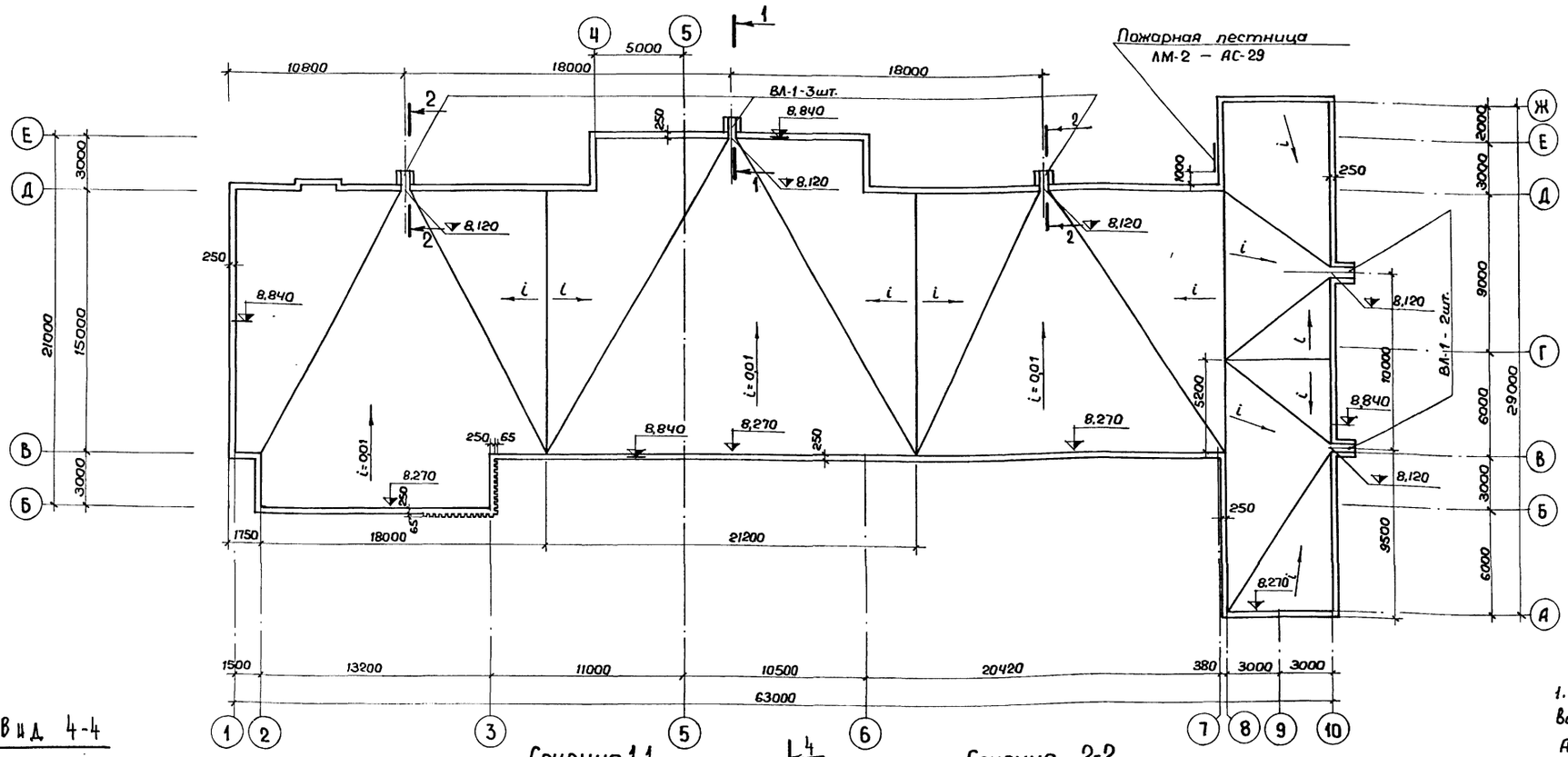

Таблица толщин утеплителя

Расчетная t°	Толщина мм
-20°	60,0
-30°	100р
-40°	120р

Примечания:

1. Данный лист рассматривать совместно с листами АС-11, АС-12.
2. План покрытия – АС-22, АС-23.
3. Опалубку и армирование ВЛ-1 – АС-37.
4. Состав кровли – АС-11.
5. Крепление ВЛ-1 к плитам перекрытий – АС-37.
6. Все работы по устройству кровли выполнять по СНиП III-20-74.
7. Установку радиостоек на кровле – АС-29

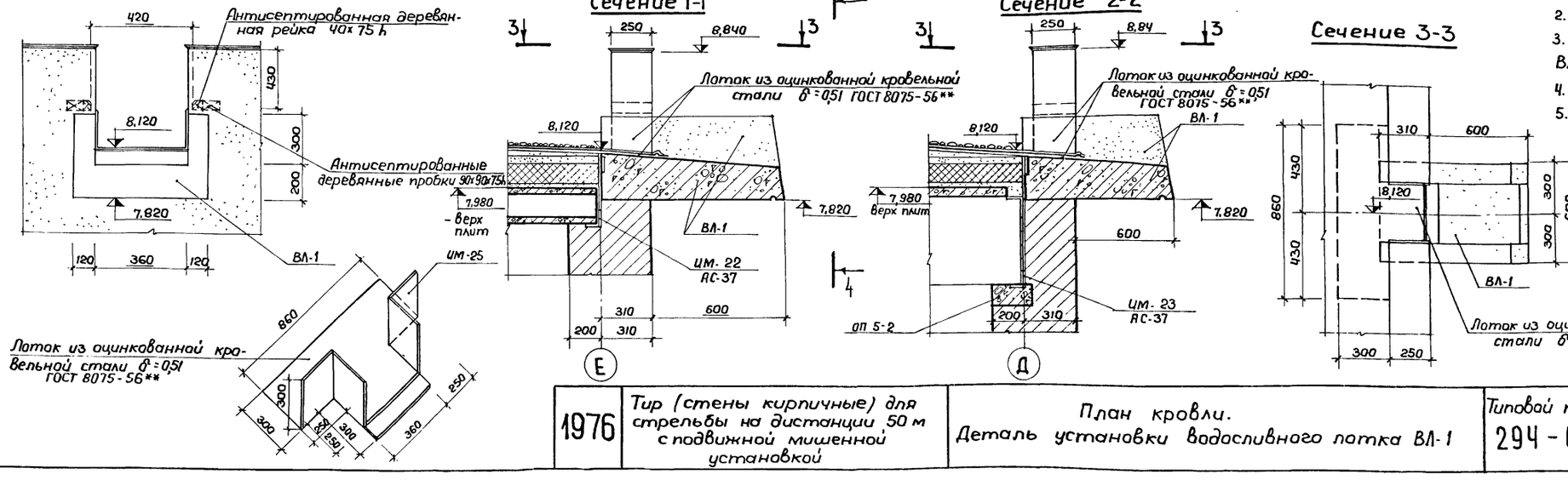

1976	Тир (стены кирпичные) для стрельбы на дистанции 50 м с подвижной мишенной установкой	План кровли. Деталь установки водосливного лотка ВЛ-1	Типовой проект 294-6-10	Альбом I	Лист АС-6

СОЮЗСПОРТПРОЕКТ г. Москва

Гл. инж. ин-та		Хорин	Гл. спец. техн.	Полунин	Согласовано:
Гл. арх. ин-та		Гунст	Гл. арх. пр-та	Скибицкий	Гл. спец. ОВ
Рук. маст.		Кузнецов	Гл. инж. пр-та	Чапский	Кошевая
Гл. инж. маст.		Исаченко	Рук. гр. арх.	Вишнякова	
Гл. констр. м.		Бизяев	Ст. архит.	Ливчак	

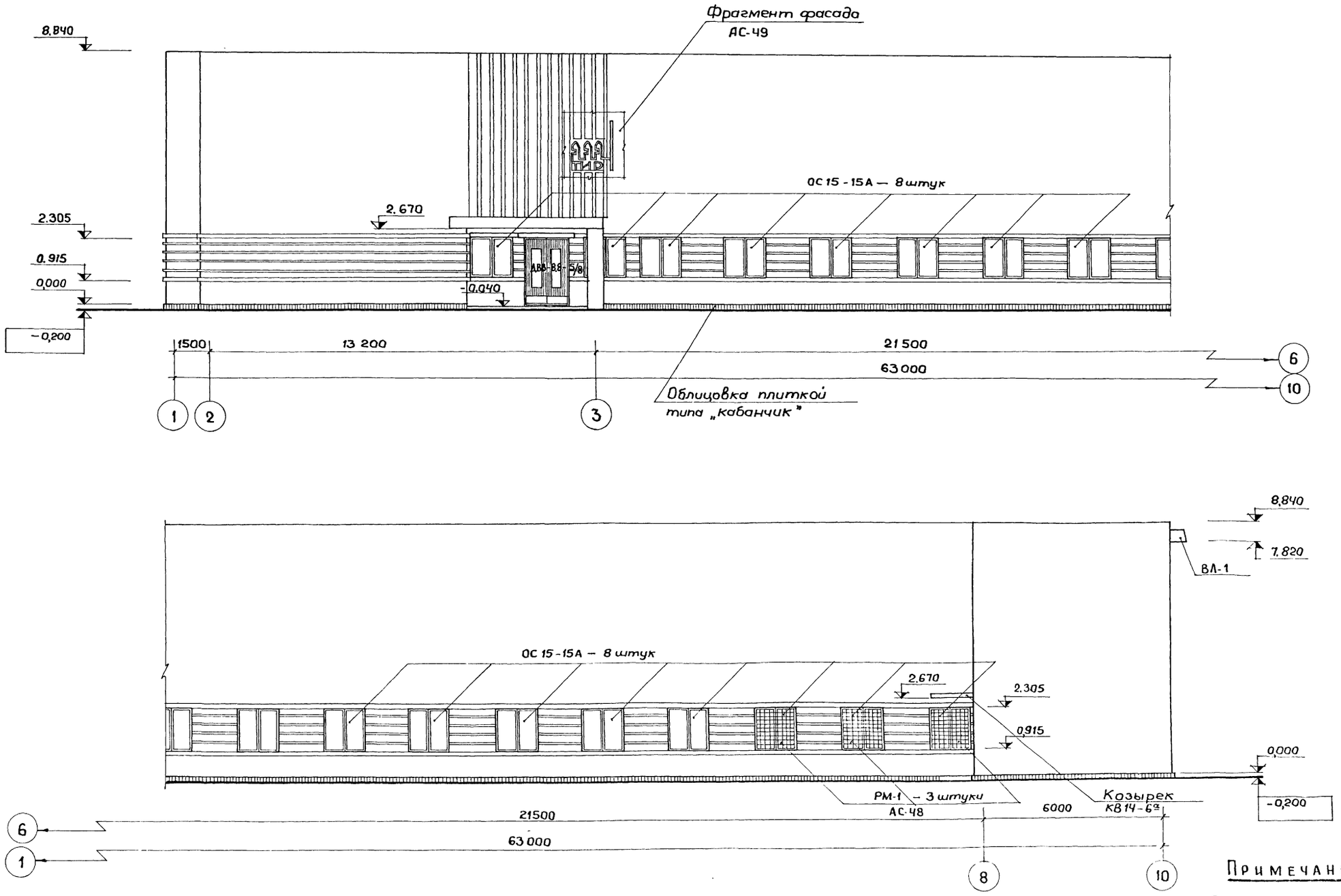

Примечание:

Верхние перемычки над окнами ОС15-15А БУ-27 учтены на листе АС-5, нижние перемычки БП-27 — на листе АС-14 (начало)

1976	Тир (стены кирпичные) для стрельбы на дистанции 50 м с подвижной мишенной установкой	Фасад в осях „1-10"	Типовой проект 294-6-10	Альбом I	Лист АС-7

СОЮЗСПОРТПРОЕКТ г. Москва

Гл. инж. ин-та	Хорин	Гл. спец. техн.	Полунин	Согласовано:	
Гл. арх. ин-та	Гунст	Гл. арх. пр.	Скибицкий	Гл. спец. ОВ	Кошевая
Рук. маст.	Кузнецов	Гл. инж. пр.	Чапский		
Гл. инж. маст.	Исаченко	Рук. гр. арх.	Вишнякова		
Гл. констр. м.	Бизяев	Ст. архит.	Ливчак		

Фасад в осях „10-6"

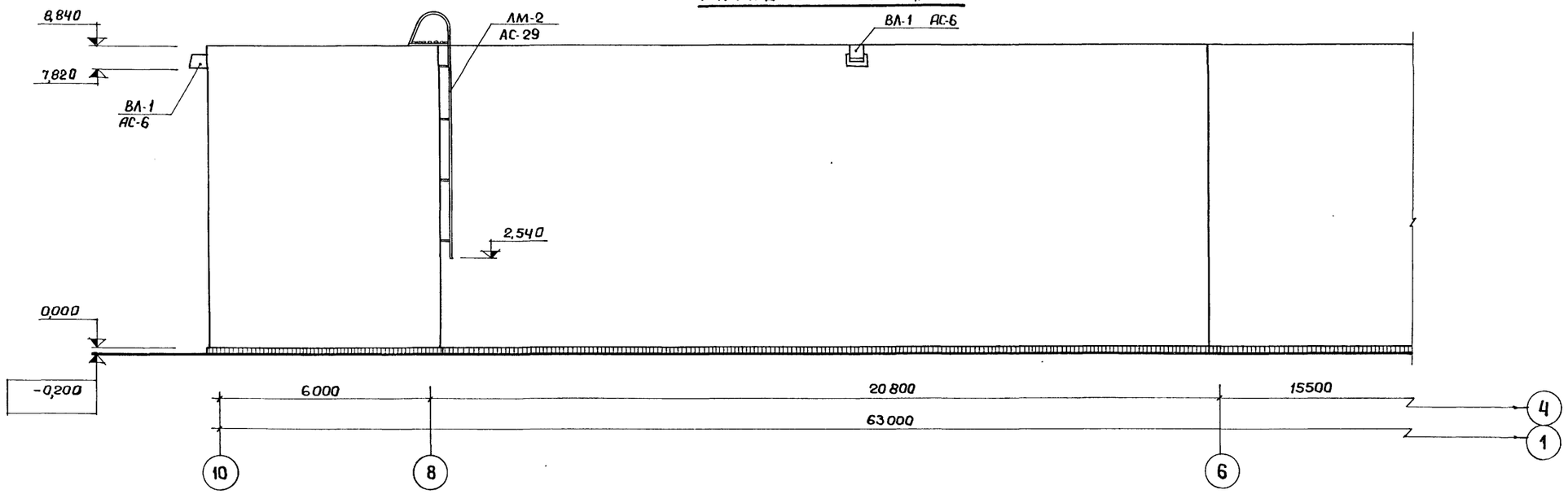

Фасад в осях „6-1"

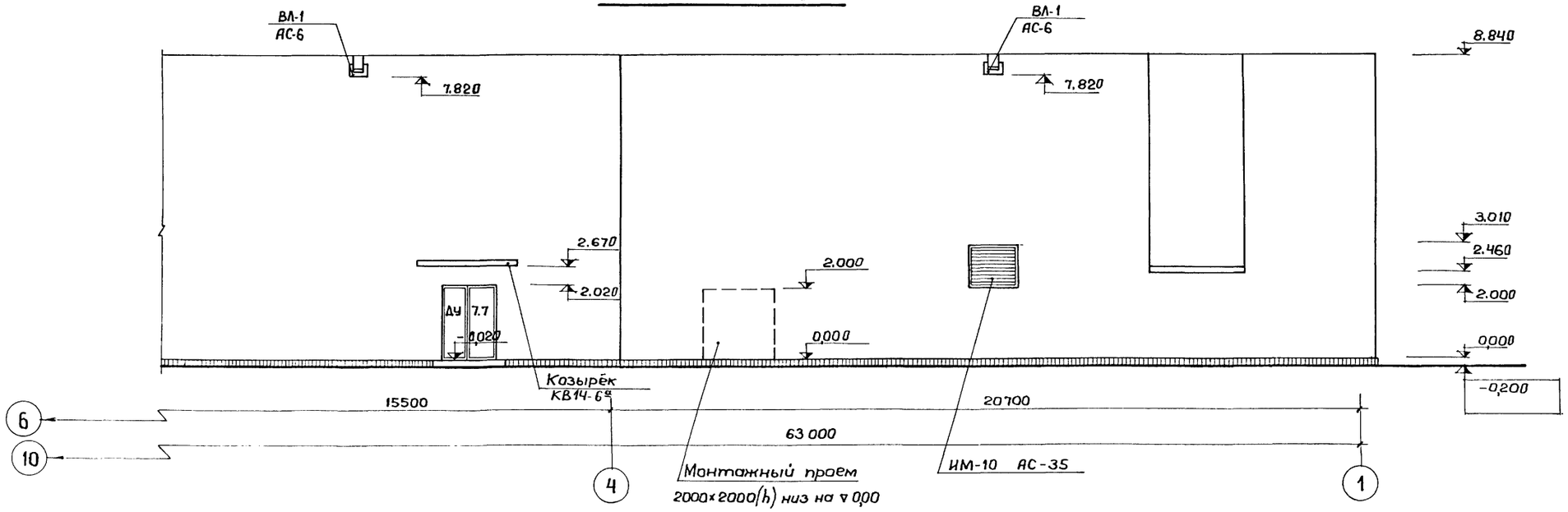

1976	Тир (стены кирпичные) для стрельбы на дистанции 50 м с подвижной мишенной установкой	Фасад в осях „10-1"	Типовой проект 294-6-10	Альбом I	Лист АС-8

Согласовано:
Гл. спец. ОВ — Кошевая

Гл. спец. техн.	Полунин	Гл. инж. ин-та	Хорин
Гл. арх. пр.	Скибицкий	Гл. арх. ин-та	Гунст
Гл. инж. пр.	Чапский	Рук. маст.	Кузнецов
Рук. гр. арх.	Вишнякова	Гл. инж. маст.	Исаченко
Ст. архит.	Ливчак	Гл. конст. м.	Бизяев

СОЮЗСПОРТПРОЕКТ
г. Москва

ФАСАД В ОСЯХ „А-Ж"

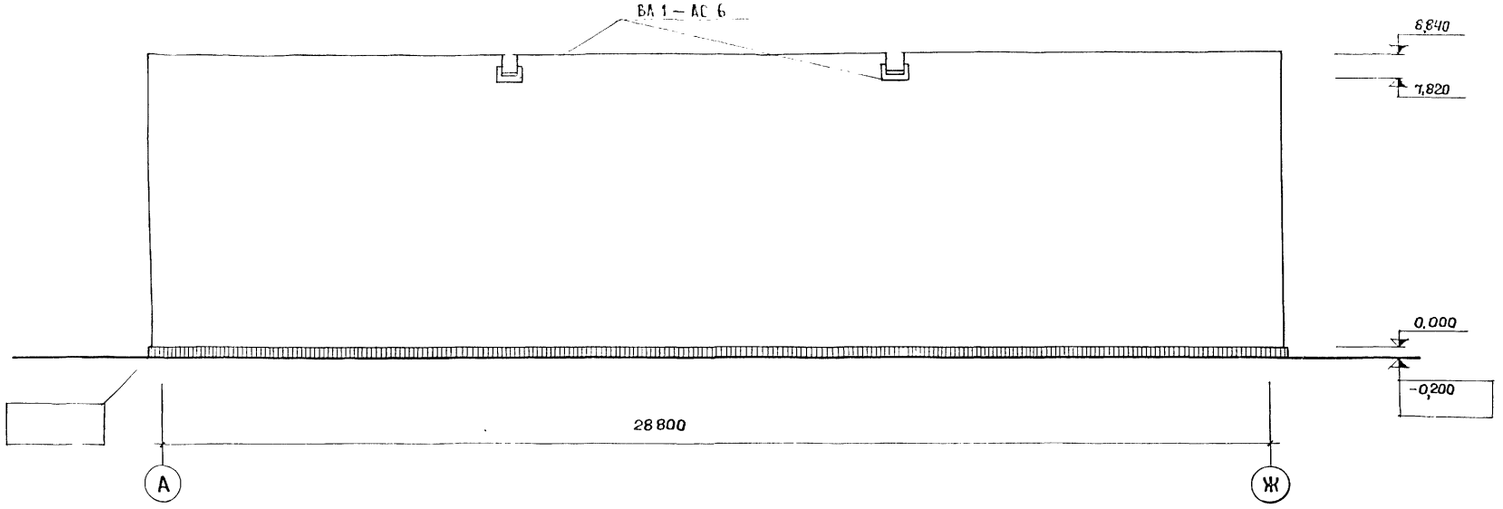

ФАСАД В ОСЯХ „Ж-А"

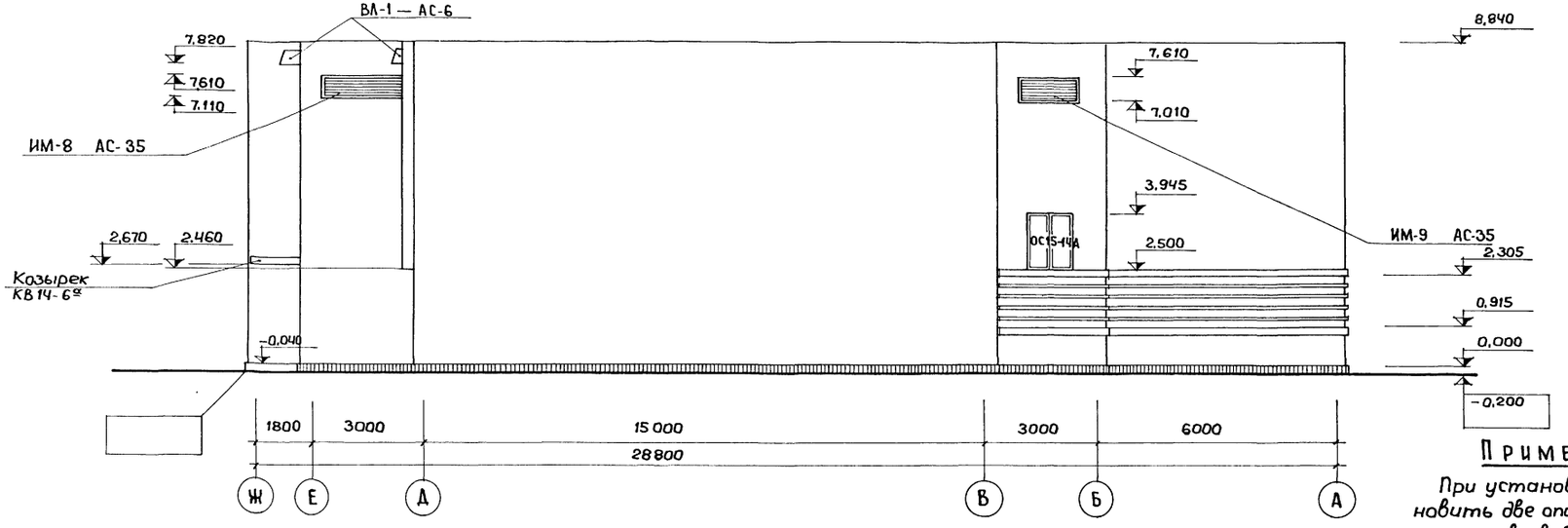

ПРИМЕЧАНИЕ:

При установке козырьков входа установить две опоры под консольную часть и после возведения кладки над козырьком высотой не менее 2,0м опоры убрать

1976	Тир (стены кирпичные) для стрельбы на дистанции 50м с подвижной мишенной установкой	Фасады в осях „А-Ж" и „Ж-А"	Типовой проект 294-6-10	Альбом I	Лист АС-9

СОЮЗСПОРТПРОЕКТ г. Москва

Гл. инж. ин-та	Хорин	Гл. спец. техн.	Полунин	Согласовано:	
Гл. арх. ин-та	Гунст	Гл. арх. пр.	Скибицкий	Гл. спец. ОВ	Кошевая
Рук. маст.	Кузнецов	Гл. инж. пр.	Чапский		
Гл. инж. маст.	Исаченко	Рук. гр. арх.	Вишнякова		
Гл. констр. м.	Бизяев	Ст. архит.	Ливчак		

Фрагмент фасада в осях „2-3"

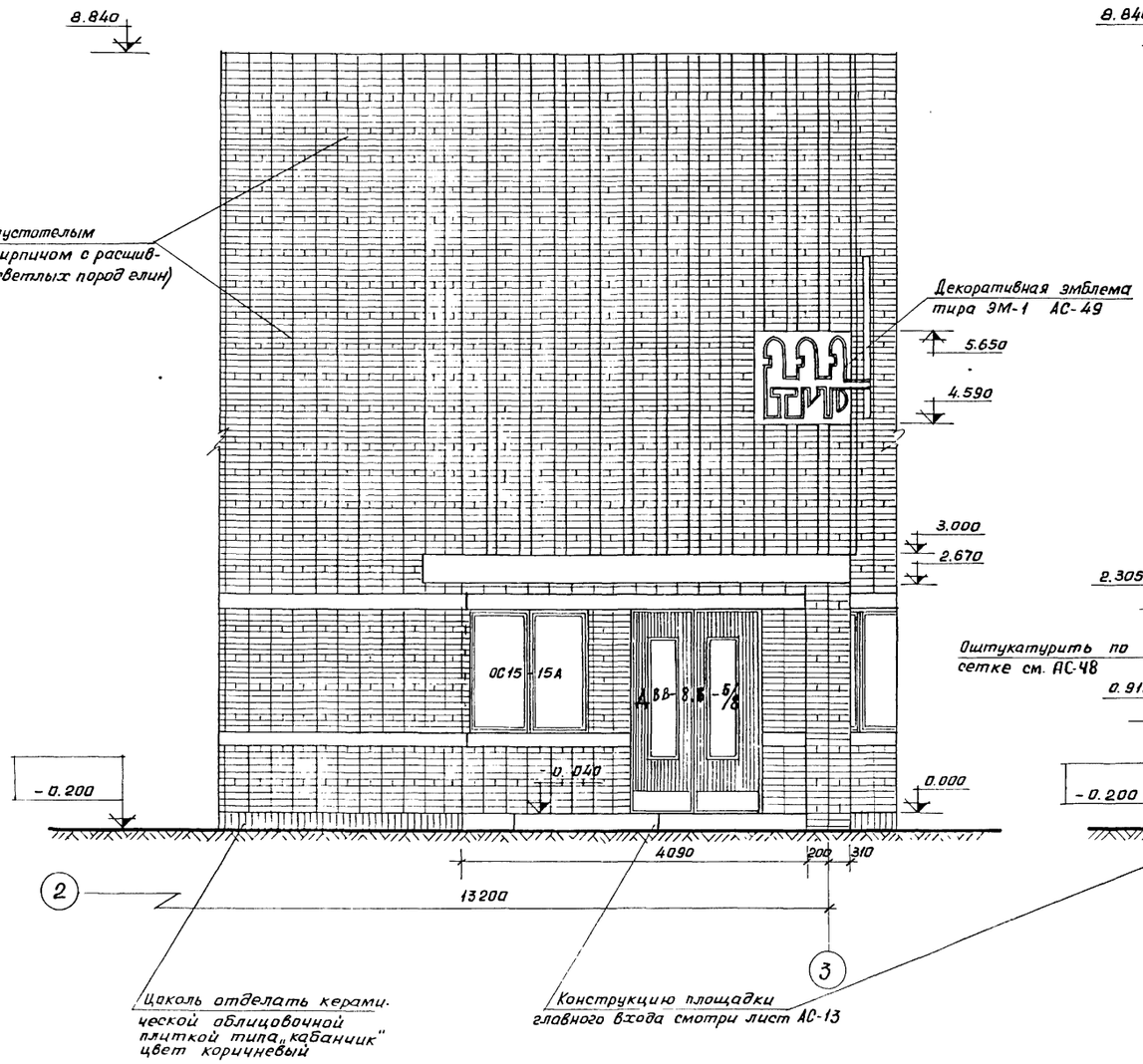

IV - IV
АС-1

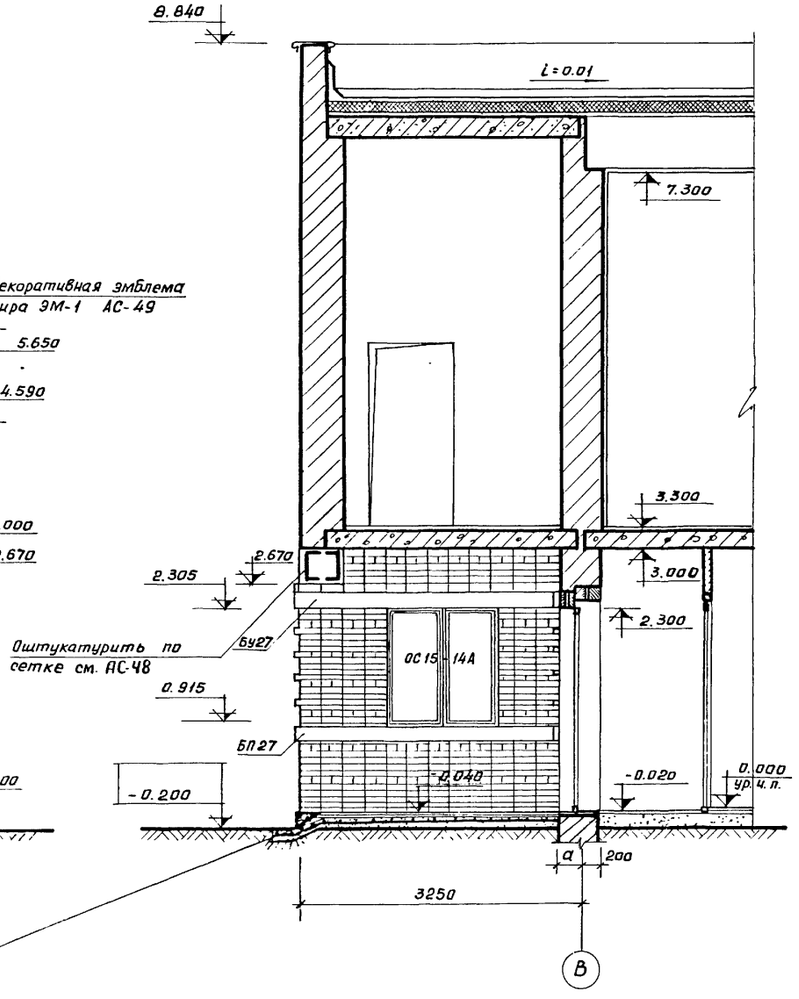

V - V
АС-2

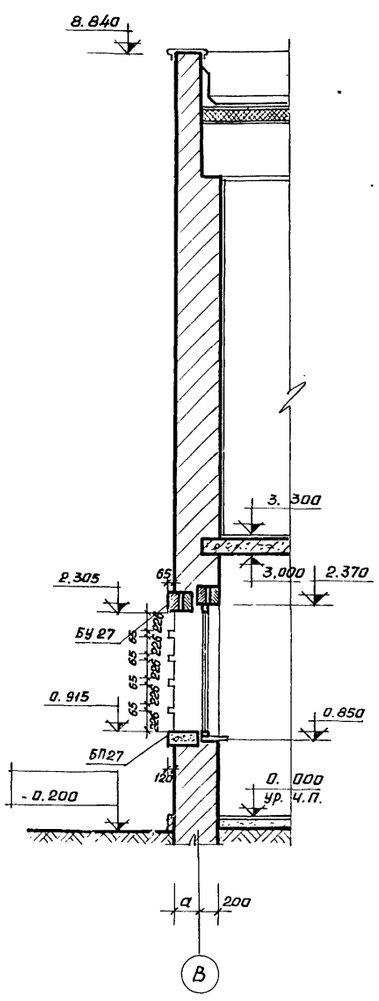

Примечания:

1. Верхние перемычки над окнами ОС 15-15А БУ 27 учтены на листе АС-5.
2. Перемычки БП 27 учтены на листе АС-14 (начало)

1976	Тир (стены кирпичные) для стрельбы на дистанции 50 м с подвижной мишенной установкой	Фрагмент фасада в осях „2-3". Разрезы IV-IV и V-V.	Типовой проект 294-6-10	Альбом I	Лист АС-10

СОЮЗСПОРТПРОЕКТ г. Москва

Гл. инж. ин-та	Хорин	Гл. арх. пр.	Скибицкий
Гл. арх. ин-та	Гунст	Гл. инж. пр.	Чапский
Рук. маст.	Кузнецов	Рук. гр. арх.	Вишнякова
Гл. инж. маст.	Исаченко	Исполнит.	Ливчак
Гл. констр. мас.	Бизяев	Просверил	Скибицкий

Согласовано

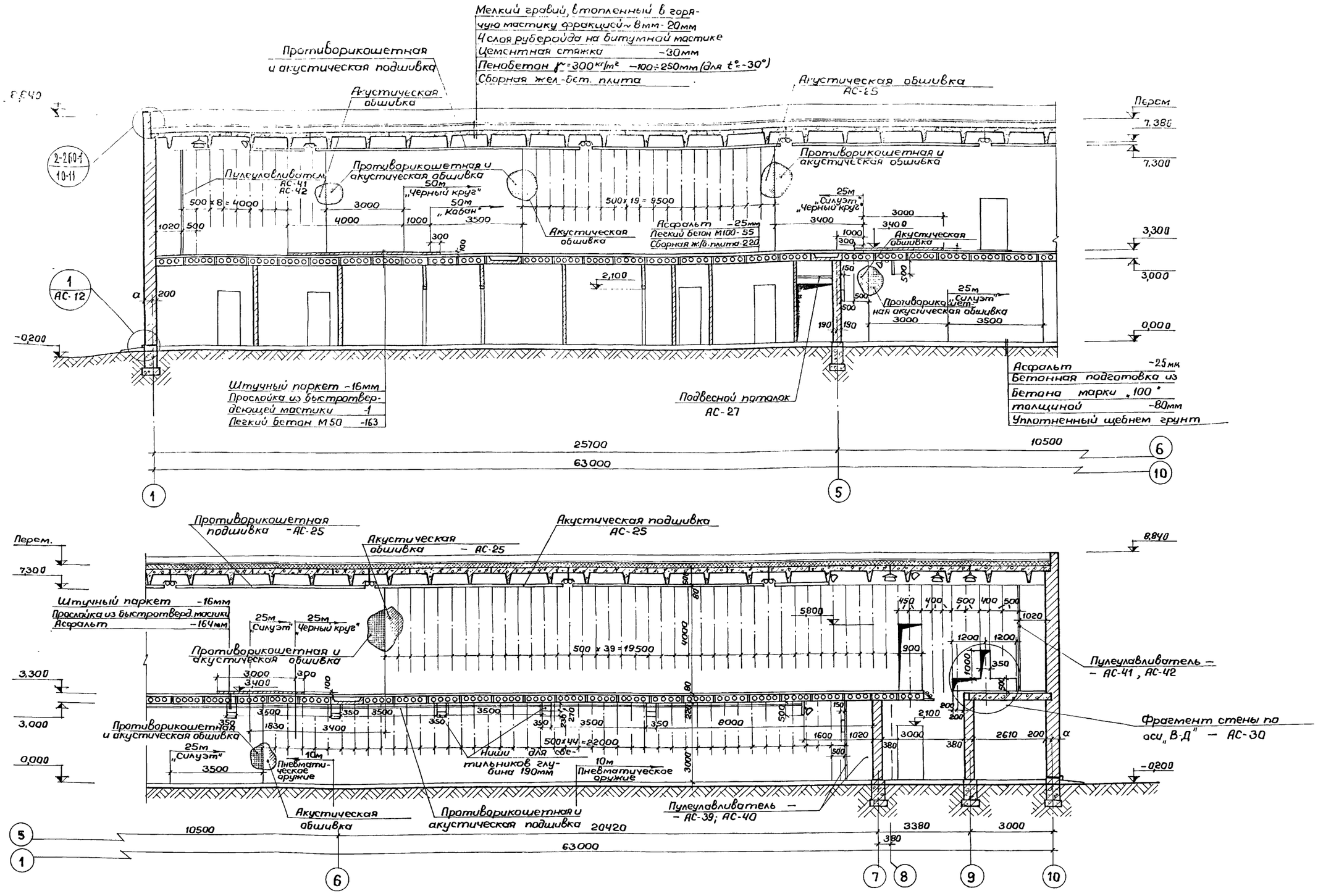

1976	Тир (стены кирпичные) для стрельбы на дистанции 50м с подвижной мишенной установкой	Разрез 1-1	Типовой проект 294-6-10	Альбом I	Лист АС-11

СОЮЗСПОРТПРОЕКТ г. Москва

Гл. инж. ин-та	Хорин	Гл. спец. техн.	Скибицкий	Гл. спец. ОВ	Кошелев
Гл. арх. ин-та	Гунст	Гл. арх. пр-та	Чапский	Гл. спец. ВК	Садовников
Рук. маст.	Кузнецов	Гл. инж. пр.	Вишнякова	Гл. спец. ЭО	Паршин
Гл. инж. маст.	Исаченко	Рук. гр. арх.	Моисеева		
Гл. констр. м.	Бизяев	Ст. архит.			

Разрез 2-2

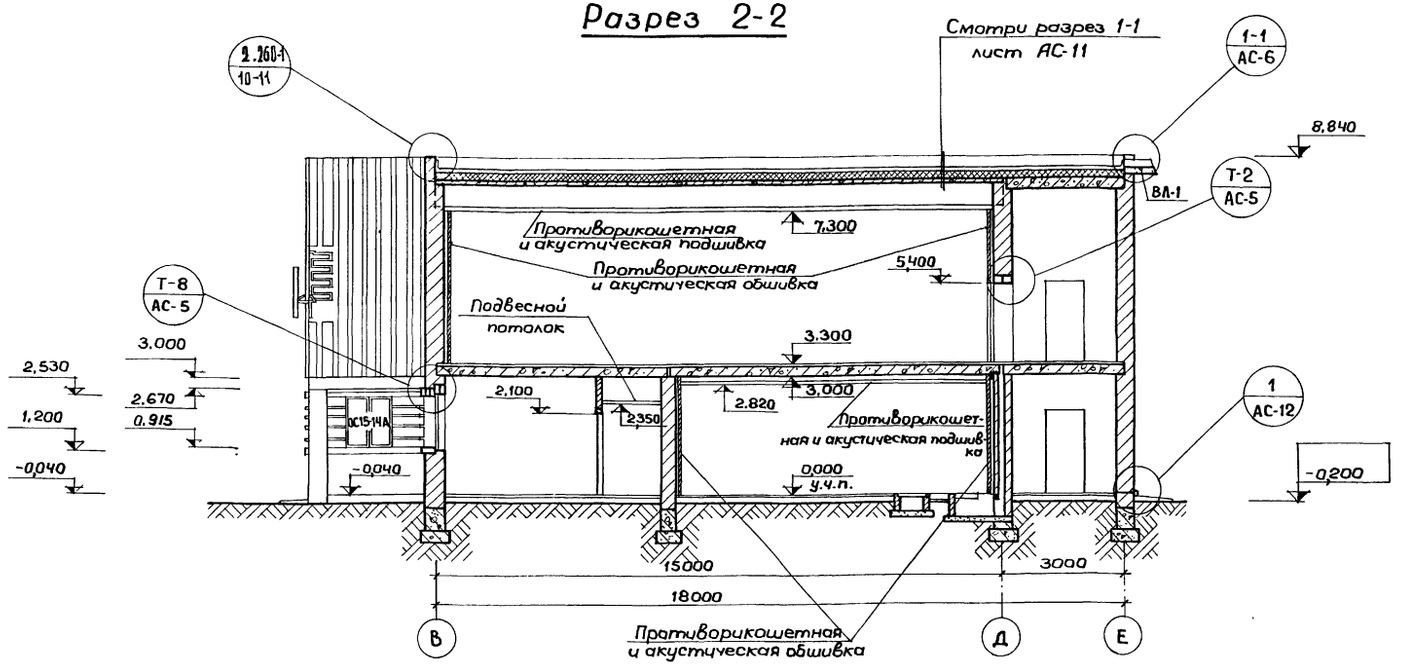

Узел 1

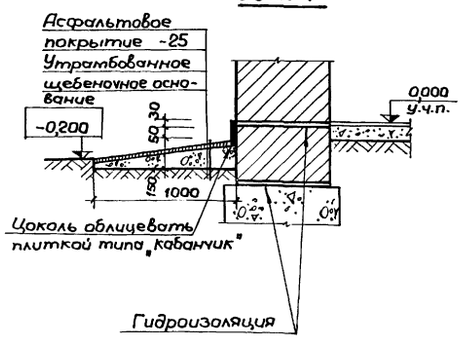

Разрез 3-3

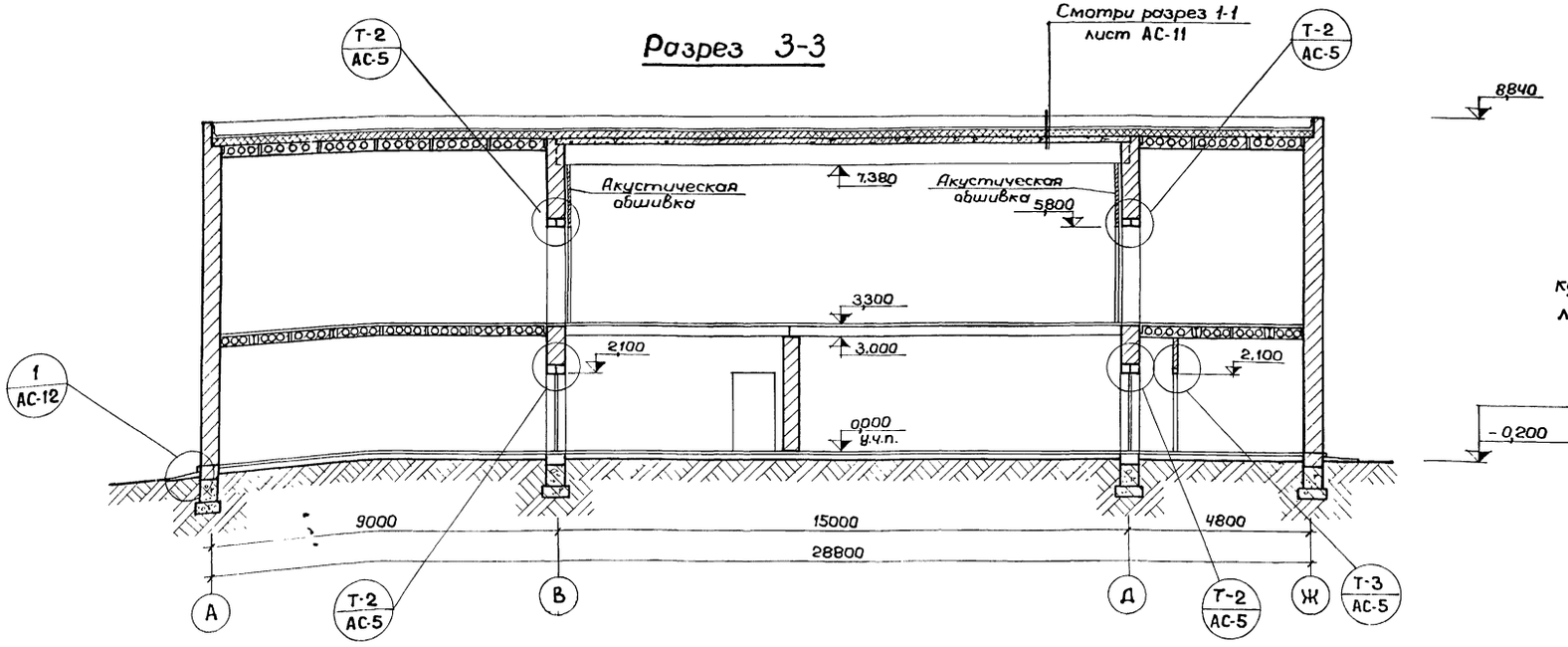

Примечание:

Противорикошетную и акустическую обшивку и подшивку см. листы АС-25 ÷ АС-27

1976	Тир (стены кирпичные) для стрельбы на дистанции 50 м с подвижной мишенной установкой	Разрезы 2-2 и 3-3	Типовой проект 294-6-10	Альбом I	Лист АС-12

СОГЛАСОВАНО

Гл.инж.ин-та	Харин	Гл.спец.техн.	Полунин		
Гл.арх.ин-та	Гунст	Гл.арх.пр-та	Скибицкий		
Рук.маст.	Кузнецов	Гл.инж.пр-та	Чапский		
Гл.инж.маст.	Исаченко	Рук.гр.арх.	Вишнякова		
Гл.констр.м	Бизяев	Исполнит.	Тер-Осипян		

ОЮЗСПОРТПРОЕКТ г. Москва

План лестницы №1

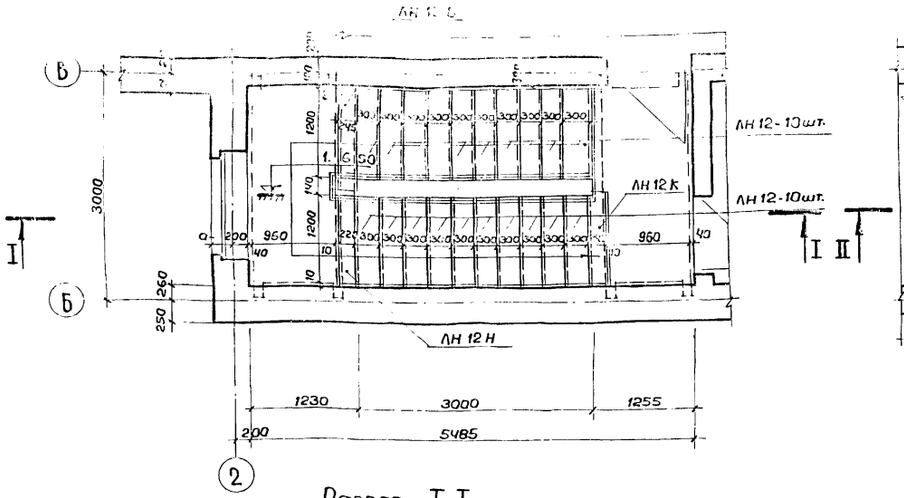

План лестницы №2

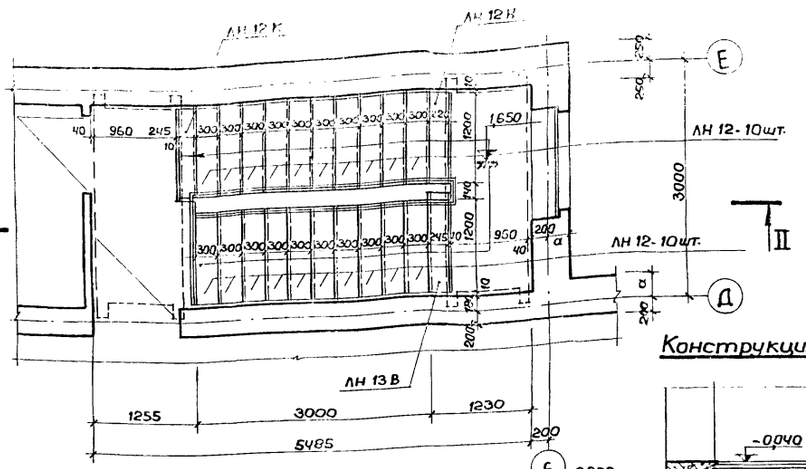

Конструкция площадки главного входа

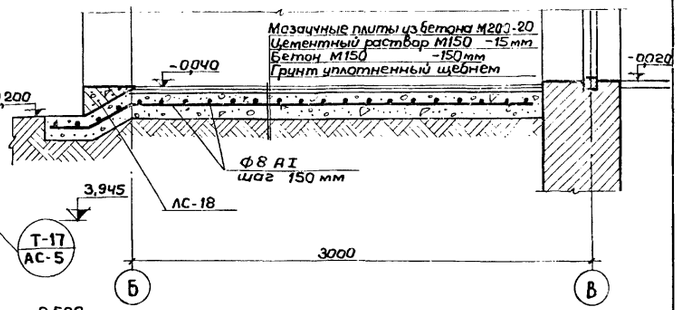

Разрез I-I

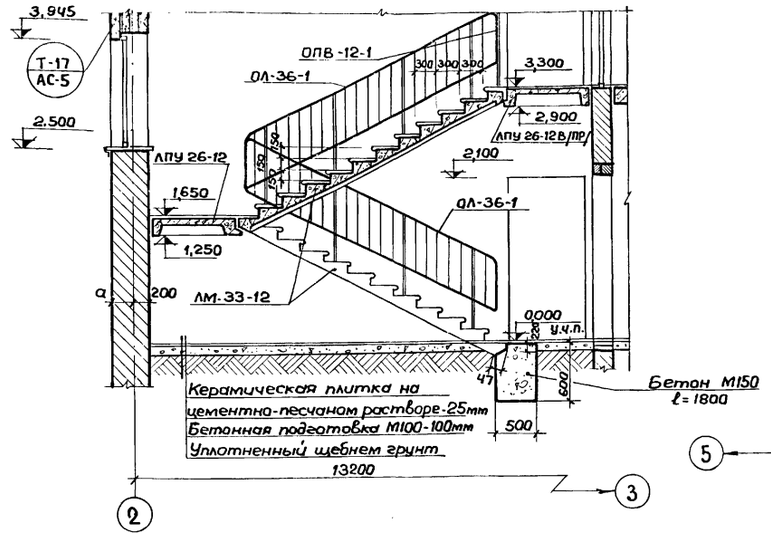

Разрез II-II

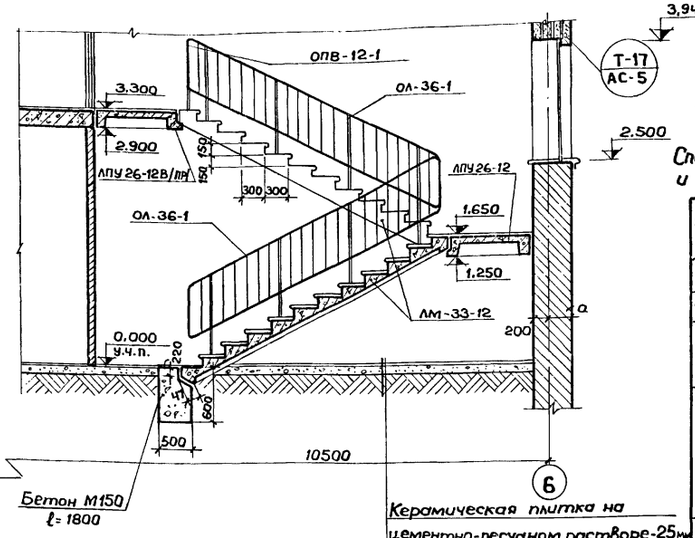

Конструкция площадки

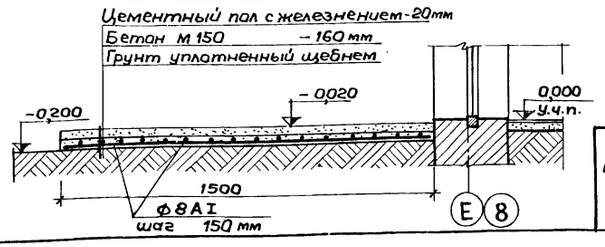

Спецификация сборных железобетонных, бетонных и металлических изделий лестниц №1 и №2

Наименование элемента	Марка	Кол. шт.	Масса элемента кг	Источник
Железобетонные изделия				
Лестничный марш	ЛМ 33-12	4	1285	Серия 1.250-1.В.1
Лестничные площадки	ЛПУ 26-12	2	890	
	ЛПУ 26-12В ПР	2	1038	
Проступи	ЛН 12	40	33	
	ЛН 12Н	4	23	
	ЛН 13В	2	28	
	ЛН 12А	2	25	
Металлические изделия				
Ограждение лестничного марша	ОЛ-36-1	4	52,74	Серия 1.256-1
Ограждение площадок входа	ОПВ-12-1	2	18,06	
Бетонные изделия				
Ступени бетонные	АС-18	5	192	Серия 1.155-1.В.1

1976	Тир (стены кирпичные) для стрельбы на дистанции 50м с подвижной мишенной установкой	Лестницы №1 и 2. Разрезы I-I и II-II. Конструкция площадки главного входа	Типовой проект 294-6-10	Альбом I	Лист АС-13

СОЮЗСПОРТПРОЕКТ
г. Москва

Рук. маст. Кузнецов
Гл. инж. маст. Исаченко
Гл. констр. м. Бизяев
Гл. арх. пр-та Скибицкий
Гл. инж. пр-та Чапский
Рук. гр. арх. Петров
Архитект. Львчак
Проверил

Перечень типовых серий, примененных в проекте

Шифр источника	Наименование	Примечание
Серия 1.112-1; в.1	Плиты ж/б для ленточных фундаментов	
Серия 1.116-1; в.1	Блоки бетонные для стен подвалов	
Серия 1.241-1; в.1	Плиты перекрытий 8,9×1,2м; 8,9×1,0м	
Серия 1.141-1; В2; В6	Плиты перекрытий 6,0×1,5м; 6,0×1,2м; 6,0×1,0м	
Серия 1.141-1; В.10-11	Плиты перекрытий 30×1,5м; 30×1,2м; 30×1,0м	
Серия 1.141-1; В6; 8	Плиты перекрытий 5,4×1,0; 3,9×1,5; 3,9×1,2	
Серия 1.141-10; В2; 7	Плиты перекрытий 6,0×1,5м; 6,0×1,2м; 6,0×1,0м	Вариант легкобетонного покрытия
Серия 1.141-9; В.6; 9	Плиты перекрытий 3,0×1,5м; 3,0×1,2м; 3,0×1,0м	
Серия 1.141-10; В.7	Плиты перекрытий 5,4×1,0	
Серия 1.242-1; В.3	Плиты покрытия (тип „ТТ") 15,0×3,0м	
Серия ИИ-03-02 альбом 108	Опорная подушка	
Серия 1.139-1; В.1; 2	Перемычки в кирпичных стенах	
Серия ИИ-03-01 А.48	Окна	
Серия 1.135-1; А.1; 2 Серия 1.136-2 Серия 1.136-10	Двери	
Серия 2.240-1; В.2	Детали покрытий общественных зданий	

Сводная спецификация строительных изделий

Наименование изделия	Марка изделия	Кол-во шт.	Масса, т	Источник
1	2	3	4	5
Сборный железобетон				
Плиты железобетонные для ленточных фундаментов	Ф 6	40	1,040	Серия 1.112-1 вып. 1
	Ф 6-12	6	0,515	
	Ф 10	11	1,520	
	Ф 12	12	1,760	
	Ф 12-12	3	0,870	
	Ф 14	53	2,110	
	Ф 14-12	4	1,040	
Блоки бетонные для стен подвалов	ФС3	17	0,980	Серия 1.116-1 вып. 1
	ФС3-8	12	0,310	
	ФС4	44	1,300	
	ФС4-8	28	0,410	
	ФС5	74	1,630	
	ФС5-8	39	0,530	
Унифицированные сборные железобетонные каналы	П1	8	0,450	Серия ИС-01-04 вып. 2
	П1д	31	0,10	
	П2	2	0,850	
	П2д	5	0,180	
	П4д	4	0,330	
Панели покрытий и перекрытий многопустотные	ПС89-12	39	3,100	Серия 1.241-1 в.1
	ПС89-10	8	2,558	
	ПС60-15	1	2,800	Серия 1.141-1 в.2
	ПС60-12	42	2,110	
	ПТ60-10	14	1,740	Серия 1.141-1; в.6
	ПС30-15	6	1,425	Серия 1.141-1 в.10
	ПС30-12	10	1,080	
	ПТ30-10	6	0,882	Серия 1.141-1; в.11
	ПТ48-10	4	1,395	Серия 1.141-1; в.6
	П39-15	1	1,835	Серия 1.141-1; в.8
	П39-12	2	1,385	
	П30-15	10	1,425	Серия 1.141-1 в.10
	ПТ30-12	9	1,08	
	П60-15	8	2,80	Серия 1.141-1; в.2
	ПТТ4,5-150,30-2СТ	21	14,2	Серия 1.242-1 в.3
Опорная подушка	ОП5-2	84	0,045	ИИ-03-02 Ял. 108
Панели покрытий и перекрытий многопустотные из легких бетонов	ПК6-60.12	42	1,64	1.141-10, В.2
	ПК6-60.15	1	2,18	
	ПК6-30.15	6	1,08	1.141-9, В.6
	ПК6-30.12	10	0,820	1.141-9, В.6
	ПК8-60.10	13	1,36	1.141-10, В.7
	ПК8-30.10	6	0,673	1.141-9. В.9
	ПК8-48.10	4	1,22	1.141-10, В.7
	ПК4-30.15	10	1,08	1.141-9; В.6
	ПК4-30.12	9	0,82	
	ПК4-60.15	8	2,19	1.141-10; В.2
Перемычки сборные железобетонные для жилых и общественных зданий	Б 13	205	0,025	Серия 1.139-1; в.1
	БУ 13	12	0,025	
	БП 13	4	0,08	
	Б 15	3	0,065	
	БУ 15	26	0,105	
	БП 27	16	0,36	
	БУ 27б	22	0,18	
	Б 18	13	0,075	
	БП 18	35	0,24	
	Б 19	3	0,085	
	БУ 19	90	0,13	
	БУ 19м	1	0,11	серия 1.139-1; в.2
	БУ 19б	2	0,13	Серия 1.139-1; в.1
	БП 22	1	0,295	
	БУ 24	16	0,335	
	БП 24	3	0,325	
	БУ 24б	1	0,16	
	Б 27	1	0,115	
	Б 31	1	0,205	
Прогон	П 28	4	0,250	ИИ-03-02 А. 108
Лестничный марш	ЛМ 33-12	4	1,285	Серия 1.250-1 в.1
Лестничная площадка	ЛПУ 26-12	2	0,890	
	ЛПУ 26-12в/пр/.	2	1,038	
Проступи	ЛН 12	40	0,033	Серия 1.250-1 в.1
	ЛН 12Н	4	0,023	
	ЛН 13В	2	0,028	
	ЛН 12К	2	0,025	
Перемычки металлические: 2L160×100×12	Т-11	1	0,094	АС-5
L160×100×12	Т-12	3	0,047	
2L160×100×12	Т-14	1	0,047	
2[30	Т-15	1	0,414	АС-5; АС-35
Водосливной лоток	ВЛ-1	5	0,035	АС-37
Козырек входа	КВ 14-6а	2	1,34	ИИ-03-02 А.15-64
Плитка акустическая минераловатная	500×500×20	1900м²	—	ГОСТ 10140-71
Утеплитель Венткамер. плита минераловатная, полужесткая	δ=80	135,0м²	—	ГОСТ 16381-70

1976	Тир (стены кирпичные) для стрельбы на дистанции 50 м с подвижной мишенной установкой	Сводная спецификация строительных изделий и материалов /начало/	Типовой проект 294-6-10	Альбом I	Лист АС-14

Гл. констр. м. Бизяев | Проверил | Чапский
Гл. арх. пр. Скибицкий
Гл. инж. пр. Чапский
г. Москва

Сводная спецификация металлических изделий

Наименование изделия	Марка изделия	Кол-во шт.	Масса, кг	Источник
1	2	3	4	5
Изделия металлические				
Пулеулавливатель	М 25	1	3120,7	АС-35, АС-40
Пулеулавливатель	М 50	2	5244,5	АС-41; АС-42
Защита верхних софитов	Э-1	1	212,8	АС-38
	Э-2	6	47,1	АС-38
	Э-3	3	184,1	АС-38
Балки перекрытия	Б-1 т	2	167,9	
	Б-1 н	2	167,9	АС-38
	Б-2	2	58,2	
Венткороб	—	1	62,2	АС-38
Ставни С-1 обивка кровельной сталью	С-1	5	11,6	АС-48
Оконная решетка	РМ-1	5	55,6	АС-48
Лестница	ЛМ-1	2	231,5	АС-31
Пожарная лестница	ЛМ-2	1	185,6	АС-32
—	Поз. 14	4	0,5	
—	Поз. 15	2	0,9	
—	ЗД-1	4	7,48	АС-32
—	ЗД-2	4	1,8	
—	ЗД-3	30	3,1	
Дверь-решетка	МД-1	9	9,44	АС-33
Закладные детали вентиляционной камеры	ИМ-1	1	14,5	АС-34
	ИМ-2	6	18,2	
	ИМ-3	1	22,4	
	ИМ-4	1	26,2	
	ИМ-5	1	14,5	
	ИМ-6	1	19,3	
Закладные детали для крепления жалюзей	ИМ-7	1	11,1	АС-34
	ИМ-8	1	25,1	
	ИМ-9	1	18,3	
	ИМ-10	1	20,1	
Деталь для крепления короба	ИМ-11	60	0,83	АС-34
Решетки каналов	ИМ-12	8	9,2	
	ИМ-13	42	10,5	
Деталь для крепления пожарной лестницы	ИМ-14	4	4,5	
Деталь для крепления светильников	ИМ-15	16	2,8	
Закладная деталь для крепления мишеней	ИМ-16	2	58,7	АС-35
Деталь для крепления подшивного потолка	ИМ-17	304	1,77	
Металлическое изделие крепления светильников	ИМ-18	3	132,0	АС-34

1	2	3	4	5
Изделия для крепления радиостоек	ИМ-19	2	86,0	АС-36
	ИМ-20	8	224,9	
Закладная деталь сливного лотка	ИМ-21	10	2,1	
Закладная деталь	ИМ-22	2	31,2	
	ИМ-23	3	30,8	
Обрамление приямка ЭО	ИМ-24	1	20,3	АС-37
Фартук ВЛ-1	ИМ-25	5	2,6	
Закладная деталь	ИМ-26	1	42,6	
Металлическая перемычка	Т-15	1	413,7	АС-35
Решетка главного входа	МР	2	12,71	ИИ-03-03 Ал. 71-61
Эмблема тира	ЭМ-1	1	141,0	АС-49

Расход материалов на монолитные бетонные и ж/б конструкции

Наименование конструкции	Марка конструкции	Марка бетона	Расход: Бетон м³	Расход: Сталь кг	Лист
Монолитные участки	МУ-1	200	0,67	62,2	АС-24
	МУ-2	200	0,74	65,1	
	МУ-3	200	0,42	29,1	
Монолитные каналы в перекрытии	—	200	3,14	662,0	АС-21
Упор лестничного марша	—	150	1,08	—	АС-13
Подбетонка каналов	—	100	8,0	—	АС-19

Расход стали на металлоконструкции

Наименование профиля, гост	Расход: Длина, м	Расход: ПЛ-Д6, м²	Расход: Масса, тн	Примечание
1	2	3	4	5
δ = 20 ГОСТ 19903-74	—	0,37	0,058	
δ = 10 ГОСТ 19903-74	—	1,43	0,113	
δ = 8 ГОСТ 19903-74	—	4,65	0,292	
δ = 6 ГОСТ 19903-74	—	274,4	13,0	
δ = 5 ГОСТ 19903-74	—	1,05	0,042	
δ = 4 ГОСТ 19903-74	—	0,7	0,022	
δ = 3 ГОСТ 19903-74	—	16,4	0,392	
Рифл.ст.4 ГОСТ 8568-57	—	3,7	0,116	
[30 ГОСТ 8240-72	10,0	—	0,318	
[27 ГОСТ 8240-72	2,8	—	0,830	
[18 ГОСТ 8240-72	15,2	—	0,249	
[8 ГОСТ 8240-72	1,7	—	0,012	
Уголок равнобокий L 100×10 ГОСТ 8509-72	21,0	—	0,317	

1	2	3	4	5
Уголок равнобокий L 75×5 ГОСТ 8509-72	2420	—	1,42	
Уголок равнобокий L 75×6 ГОСТ 8509-72	2,0	—	0,014	
Уголок равнобокий L 70×6 ГОСТ 8509-72	25,0	—	0,161	
Уголок равнобокий L 50×5 ГОСТ 8509-72	440,0	—	1,670	
Уголок равнобокий L 40×4 ГОСТ 8509-72	210,8	—	0,507	
Уголок равнобокий L 40×3 ГОСТ 8509-72	108,5	—	0,201	
Сталь квадратная □ 16×16 ГОСТ 2591-71	497,5	—	1,012	
Сталь квадратная □ 20×20 ГОСТ 2591-71	6,7	—	0,021	
Угол неравнобокий L 160×100×12 ГОСТ 8510-72	8,0	—	0,190	
Кровельная сталь 0,5 ГОСТ 8075-56 xx	—	18,1	0,071	
Арматура ф20АI ГОСТ 5781-75	1,44	—	0,004	
Арматура ф16АI ГОСТ 5781-75	134,4	—	0,214	
Арматура ф8АI ГОСТ 5781-75	2012,0	—	0,795	
Арматура ф5АI ГОСТ 5781-75	264,2	—	0,059	
Арматура ф16АII ГОСТ 5781-75	298,0	—	0,471	
Арматура ф10АII ГОСТ 5781-75	20,7	—	0,130	
Арматура ф16АIII ГОСТ 5781-75	32,8	—	0,054	
Арматура ф10АIII ГОСТ 5781-75	72,0	—	0,044	
Сетка 100/100/8/8 ГОСТ 8478-66	—	2,5	0,022	
Сетка проволочная ГОСТ 12184-66	—	51,3	0,161	
Труба 40×1,6 ГОСТ 10704-63 x	0,56	—	0,010	
Труба 25×2,5 ГОСТ 10704-63 x	1,53	—	0,004	
Труба 88,5×3,5 ГОСТ 10704-63 x	4,42	—	0,032	
Труба 32×1,2 ГОСТ 10704-63 x	12,4	—	0,015	
Труба 30×2,5 ГОСТ 10704-63 x	0,4	—	0,001	
Труба 22×2 ГОСТ 10704-63 x	0,3		0,001	
Ограждение лестничного марша	ОЛ-36-1	4	0,053	Серия 1.256-1
Ограждение лестничной площадки	ОПВ-12-1	2	0,018	

Выборка пиломатериалов

Наименование пиломатериалов	Сечение	Расход: Длина м	Расход: Объем м³	Примечание
Доска строганая	180×50	11,0	0,11	
	150×25	2,15	0,011	
	125×20	0,6	0,0015	
	100×40	1183,0	4,732	
	100×30	24,4	0,073	
	180×40	8390,0	60,4	
Доска пиленая	100×40	39,0	0,156	
Брус строганый	40×40	38,0	0,06	
Брус пиленый	30×30	1,5	0,0014	
Брус строганый пиленый	80×50	8,55	0,75	
	100×50	136,0	6,8	
	50×50	760,0	1,9	
	75×50	550,0	2,1	
Рейка строганая	50×20	7000	7,0	
	40×75			
Древесно-стружечная плита	578×13	11,2	0,085	ГОСТ 10632-70
	360×13	7,7	0,036	
	360×22	3,5	0,028	
	440×22	4,2	0,041	
Пробка	120×65	72,0	0,8	

Рук. маст.		Кузнецов	Рук. гр. инж.		Гурин
Гл. инж. маст.		Исаченко	Исполнил		Гурин
Гл. контр. м.		Бизяев	Проверил		Чапский
Гл. арх. пр.		Скибицкий			
Гл. инж. пр.		Чапский			

СОЮЗСПОРТПРОЕКТ г. Москва

1976	Тир/стены кирпичные/ для стрельбы на дистанции 50 м с подвижной мишенной установкой	Сводная спецификация строительных изделий и материалов /конец/	Типовой проект 294-6-10	Альбом I	Лист АС-14

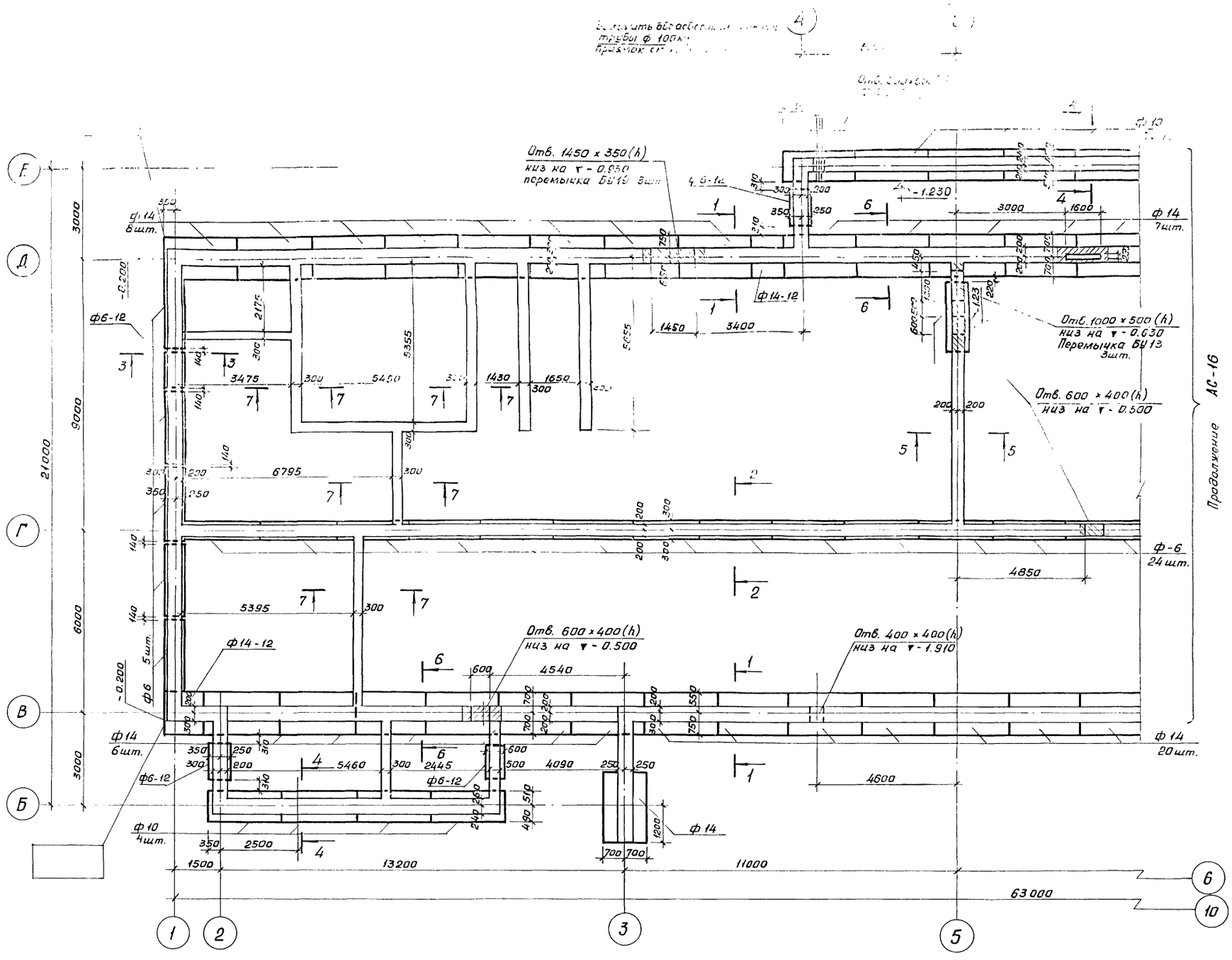

Спецификация сборных бетонных и железобетонных элементов

Наименован. элемента	Марка	Кол. шт.	Масса т	Источник
Плиты ленточных фундаментов	ф 10	11	1.52	Серия 1.112-1 вып.1
	ф 12	12	1.76	
	ф 14	53	2.11	
	ф 14-12	4	1.04	
	ф 6-12	6	0.515	
	ф 6	40	1.04	
Блоки бетонные стен подвала	фс 3	17	0.98	Серия 1.116-1 вып.1
	фс 3-8	12	0.31	
	фс 4	44	1.3	
	фс 4-8	28	0.41	
	фс 5	74	1.63	
	фс 5-8	39	0.52	
Перемычки	БУ 13	6	0.085	Серия 1.139-1 вып.1
	БУ 19	6	0.130	

Примечания:

1. Фундаменты разработаны для условного основания из непучинистого непросадочного грунта со следующими расчетными характеристиками $\varphi^{н}=20°$ $C^{н}=0.19$ кгс/см² $\gamma_0=1800$ кгс/м³. Грунтовые воды отсутствуют. При привязке проекта фундаменты подработать в соответствии с местными гидрогеологическими условиями.
2. Фундаменты ленточные из сборных железобетонных подушек и сборных бетонных блоков стен подвала
3. Горизонтальную гидроизоляцию стен выполнять из цементно-песчаного раствора 1:2 толщиной 20мм.
4. Кладку стен ниже горизонтальной гидроизоляции вести из глиняного полнотелого хорошо обожженного кирпича пластического прессования М„100" на цементно-песчаном растворе М„50".
5. План фундаментов в осях „5-10" см. лист АС-16.
6. Сечения 1-1 ÷ 7-7 см. лист АС-17.
7. Зазоры между фундаментными плитами заделать бетоном М„150".

1976	Тир (стены кирпичные) для стрельбы на дистанции 50м с подвижной мишенной установкой	План фундаментов в осях „1-5"	Типовой проект 294-6-10	Альбом I	Лист АС-15

Согласовано

Гл.спец. ОВ
Гл.спец. ВК
Гл.спец. ЭО

Гл.инж.маст.
Гл.конст.маст.
Гл.арх.пр-та
Гл.инж.пр-та

Рук.маст. Гурин
Гл.инж.маст. Иванова
Гл.конст.маст. Ивановский
Гл.арх.пр-та
Гл.инж.пр-та

Рук.гр.инж. Кузнецов
Исполнил Исаченко
Проверил Бизяев
Сибицкий
Чапский

СОЮЗСПОРТПРОЕКТ
г. Москва

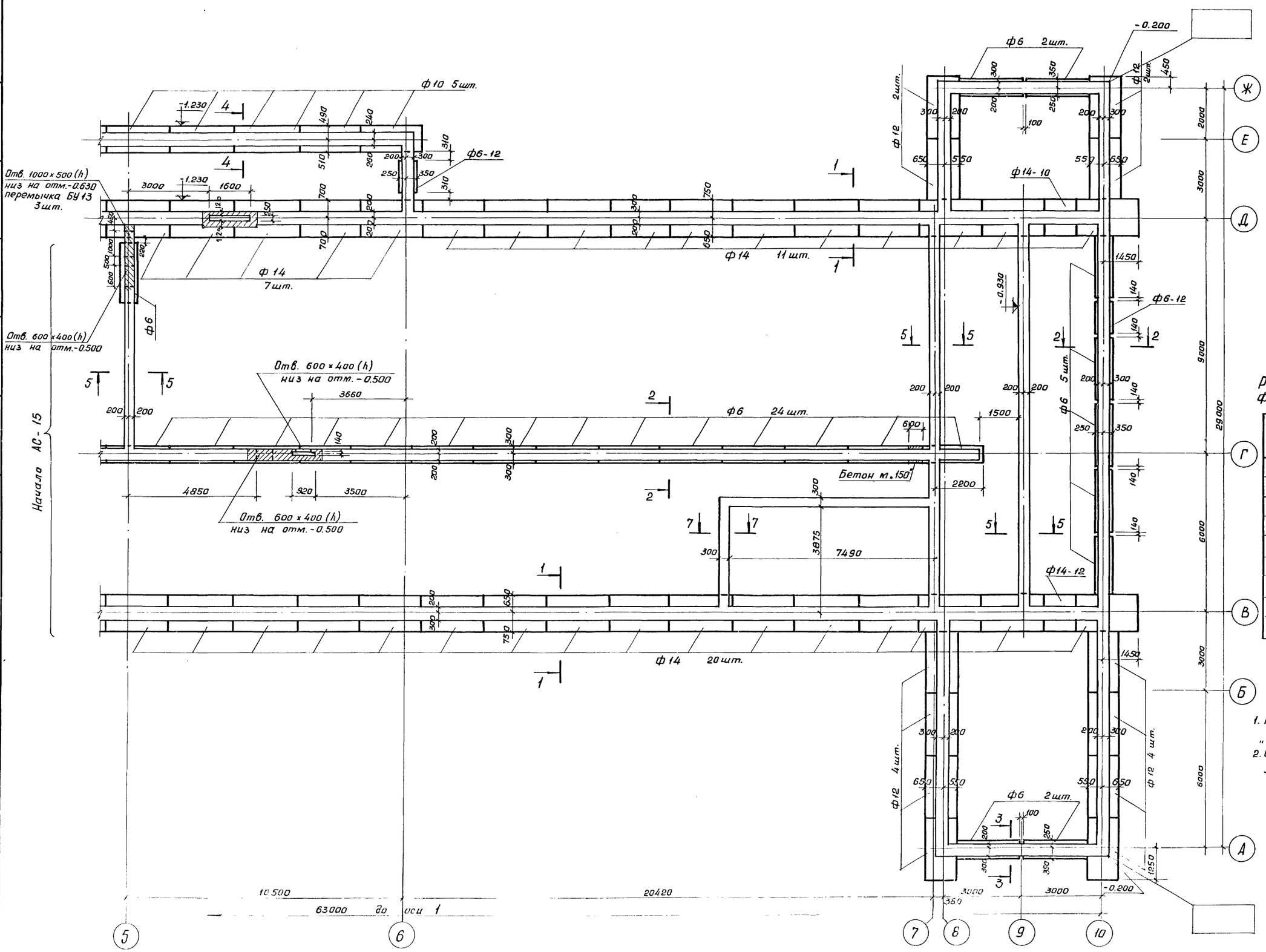

Расчетные нагрузки на фундаменты на отм.-0.330

Сечение	Нагрузка тс/мп
	-30°С
1-1	20.4
2-2 ось „Г"	9.63
3-3	7.45
4-4	10.48
5-5 ось „5"	2.13
2-2 ось „10"	8.98
6-6	23.4

Примечания

1. План фундаментов в осях „1-5" см. лист АС-15.
2. Сечения 1-1 ÷ 7-7 см. лист АС-17.

1976	Тир (стены кирпичные) для стрельбы на дистанции 50м с подвижной мишенной установкой	План фундаментов в осях „5-10"	Типовой проект 294-6-10	Альбом I	Лист АС-16

СОЮЗСПОРТПРОЕКТ г. Москва

Согласовано: Гл. спец. ОВ Кошевая; Гл. спец. ВК Садовникова; Гл. спец. ЭО Паршин

Рук. маст. Гурин; Гл. инж. маст. Кузнецов; Гл. конст. маст. Исаченко; Гл. арх. пр-та Бизяев; Гл. инж. пр-та Скибицкий; Рук. гр. инж. Исполнил Цапский; Проверил Юдин; Чапский

1 - 1

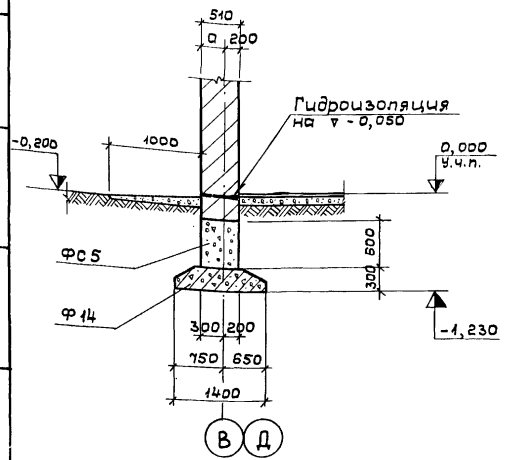

3 - 3

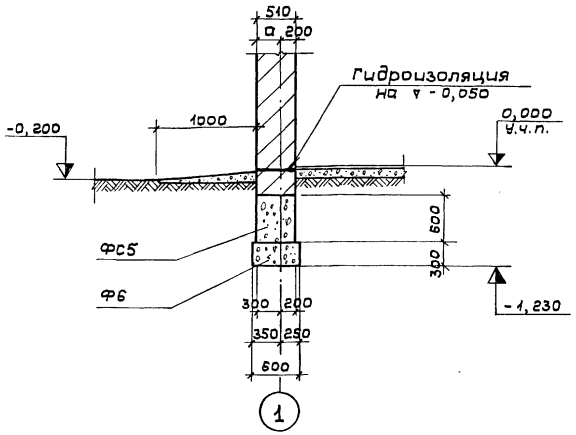

6 - 6

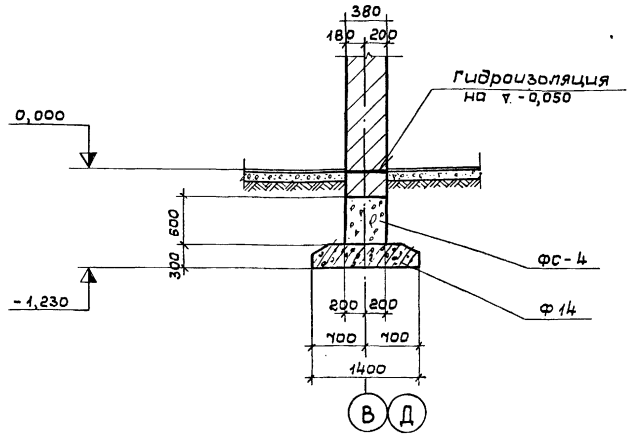

2 - 2

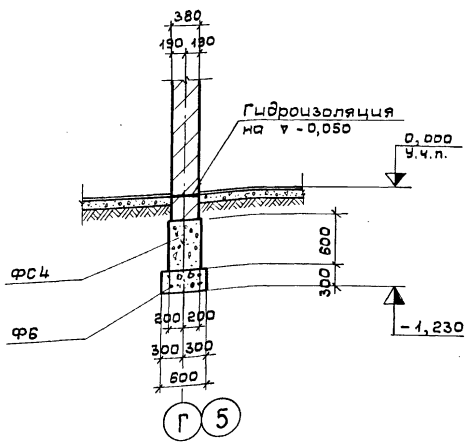

4 - 4

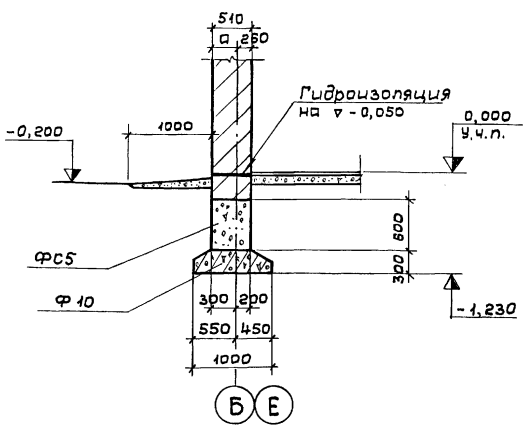

7 - 7

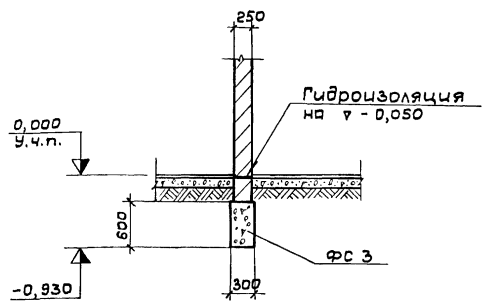

5 - 5

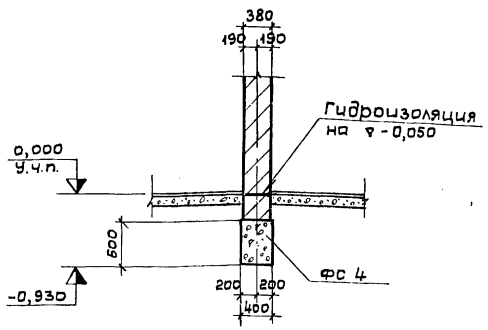

Примечания:

1. Конструкцию отмостки см. узел 1 на листе АС-12.
2. Горизонтальную гидроизоляцию стен выполнить из цементно-песчаного раствора составом 1:2 толщиной 20 мм на отметке -0,050.
3. Сечения 1-1 ÷ 7-7 замаркированы на листах АС-15; АС-16.

СОЮЗСПОРТПРОЕКТ г. Москва	1976	Тир /стены кирпичные/ для стрельбы на дистанции 50 м с подвижной мишенной установкой	Сечения 1-1 ÷ 7-7	Типовой проект 294-6-10	Альбом I	Лист АС-17

Гл. инж. проекта Кузнецов; Гл. архитектор Усольцев; Гл. конструктор Скибицкий; Гл. инженер пр. Бизяев; Гл. спец. 03 Иванова; Гл. спец. ВК Гурин; Гл. спец. ЭО Гурин; Гук. гр. инж. Истомин; Проверил Скибицкий; Ковалева; Сафонников; Парыгин; Согласовано

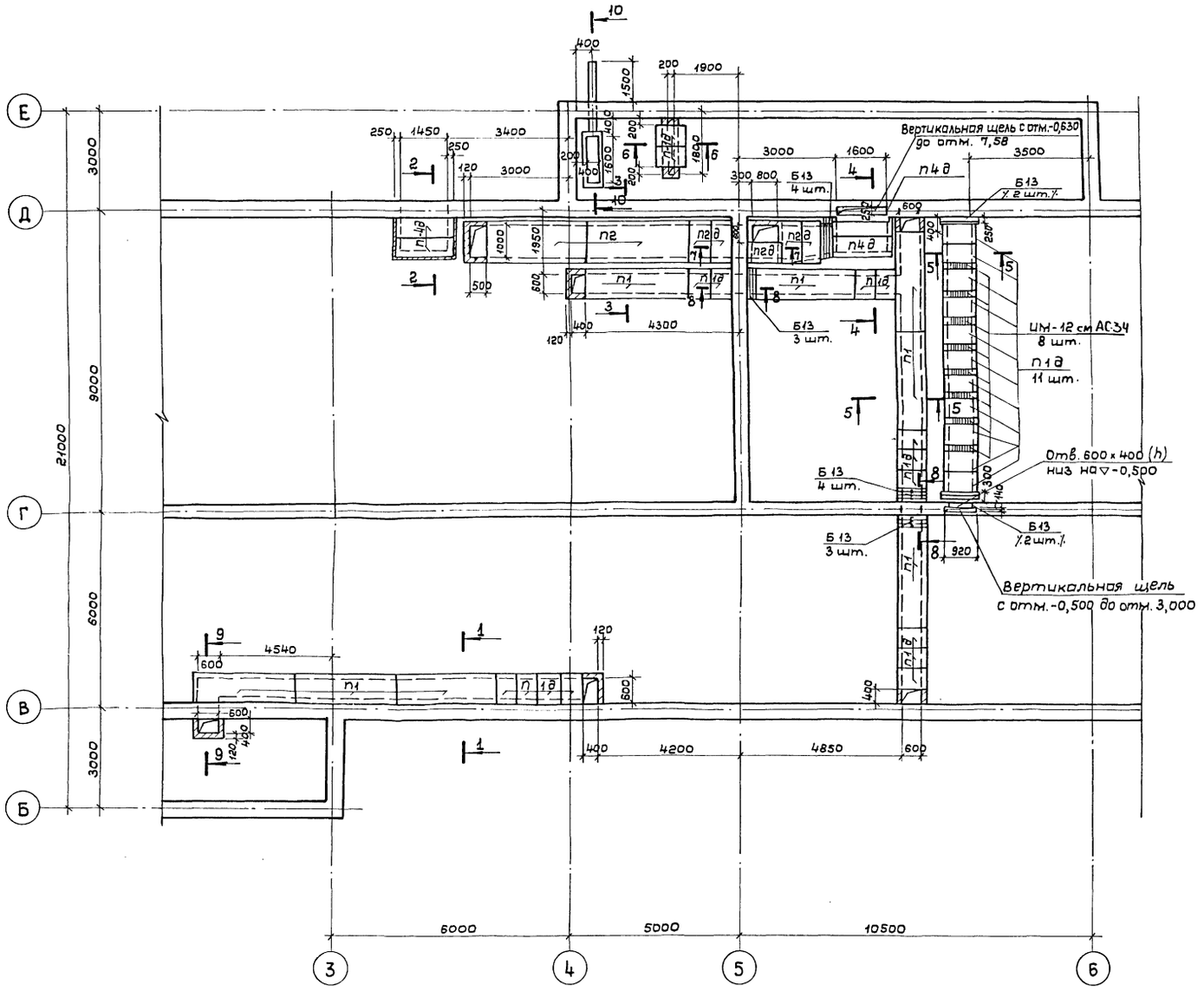

Спецификация сборных бетонных и железобетонных элементов				
Наименование элемента	Марка	К-во шт.	Масса т	Источник
Плиты перекрытия каналов	П1	8	0,45	серия ИС-01-04 В.2
	П1д	27	0,10	
	П2	2	0,85	
	П2д	5	0,18	
	П4д	4	0,33	
Перемычки	Б13	18	0,025	серия 1.139-1.В.1

Примечания:

1. Данный лист рассматривать совместно с листом АС-15; АС-16; АС-19; АС-34.
2. Наружные стенки каналов и приямков обмазать горячим битумом за 2 раза.
3. Основание каналов - бетон М „150."

1976	Тир/стены кирпичные/ для стрельбы на дистанции 50 м с подвижной мишенной установкой	План подпольных каналов	Типовой проект 294-6-10	Альбом I	Лист АС-18

СОЮЗСПОРТПРОЕКТ г. Москва

Рук. маст.		Кузнецов	Рук. гр. инж.		Гурин
Гл. инж. маст.		Исаченко	Исполнил		Иванова
Гл. констр. м.		Бизяев	Проверил		Гурин
Гл. арх. пр.		Скибицкий			
Гл. инж. пр.		Чапский			

Согласовано

Гл. спец. ОВ		Кошевая
Гл. спец. ВК		Садовникова
Гл. спец. ЭО		Паршин

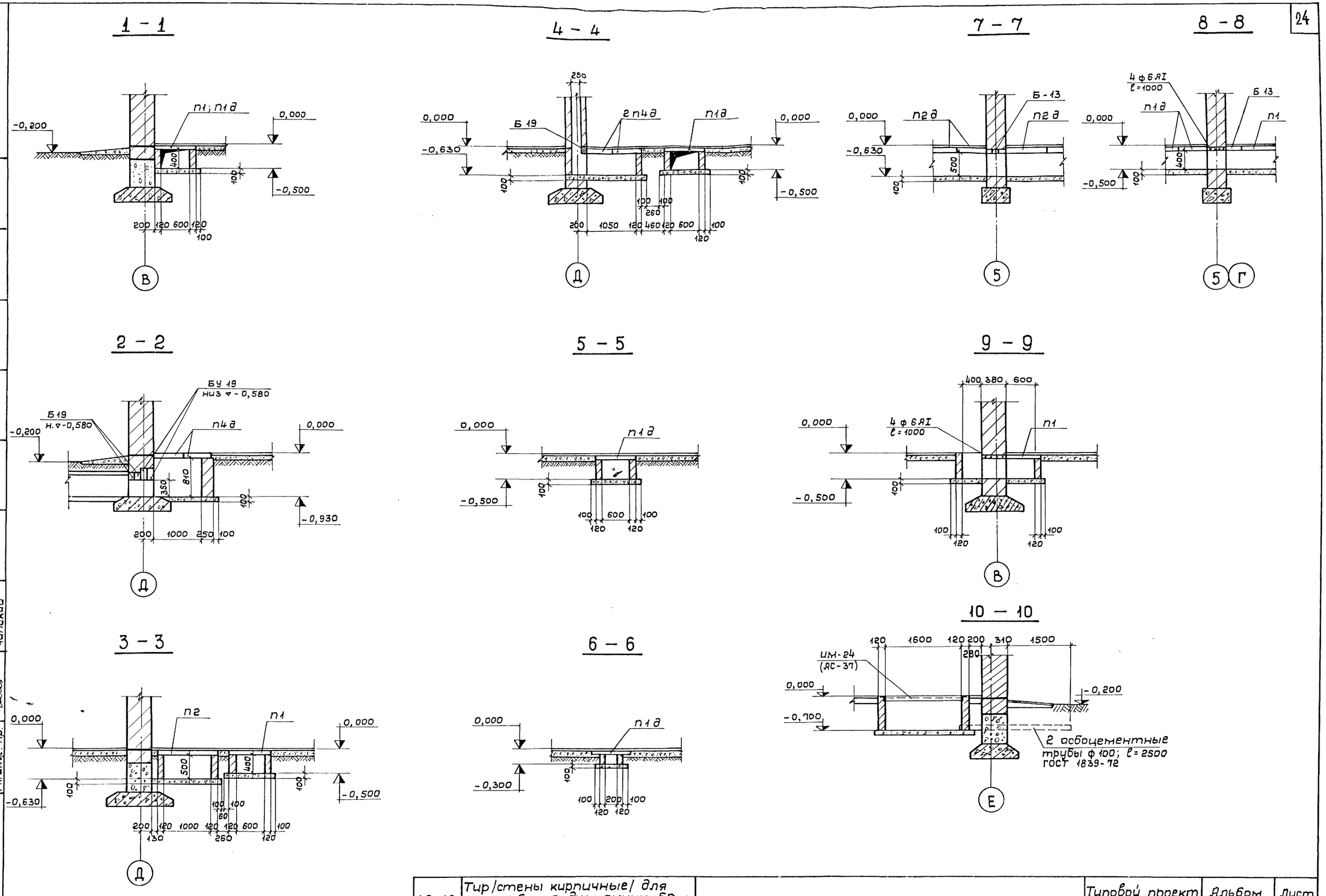

1976	Тир/стены кирпичные/ для стрельбы на дистанции 50 м с подвижной мишенной установкой	Сечения 1-1 ÷ 10-10	Типовой проект 294-6-10	Альбом I	Лист АС-19

СОЮЗСПОРТПРОЕКТ г. Москва

Согласовано: Кошевая, Садовникова, Паршин

Гл. спец. ОВ, Гл. спец. ВК, Гл. спец. ЭО

Гурин, Иванова, Чапский

Рук. гр. инж., Исполнил, Проверил

Кузнецов, Исаченко, Бизяев, Скибицкий, Чапский

Рук. маст., Гл. инж. маст., Гл. констр. м., Гл. арх. пр., Гл. инж. пр.

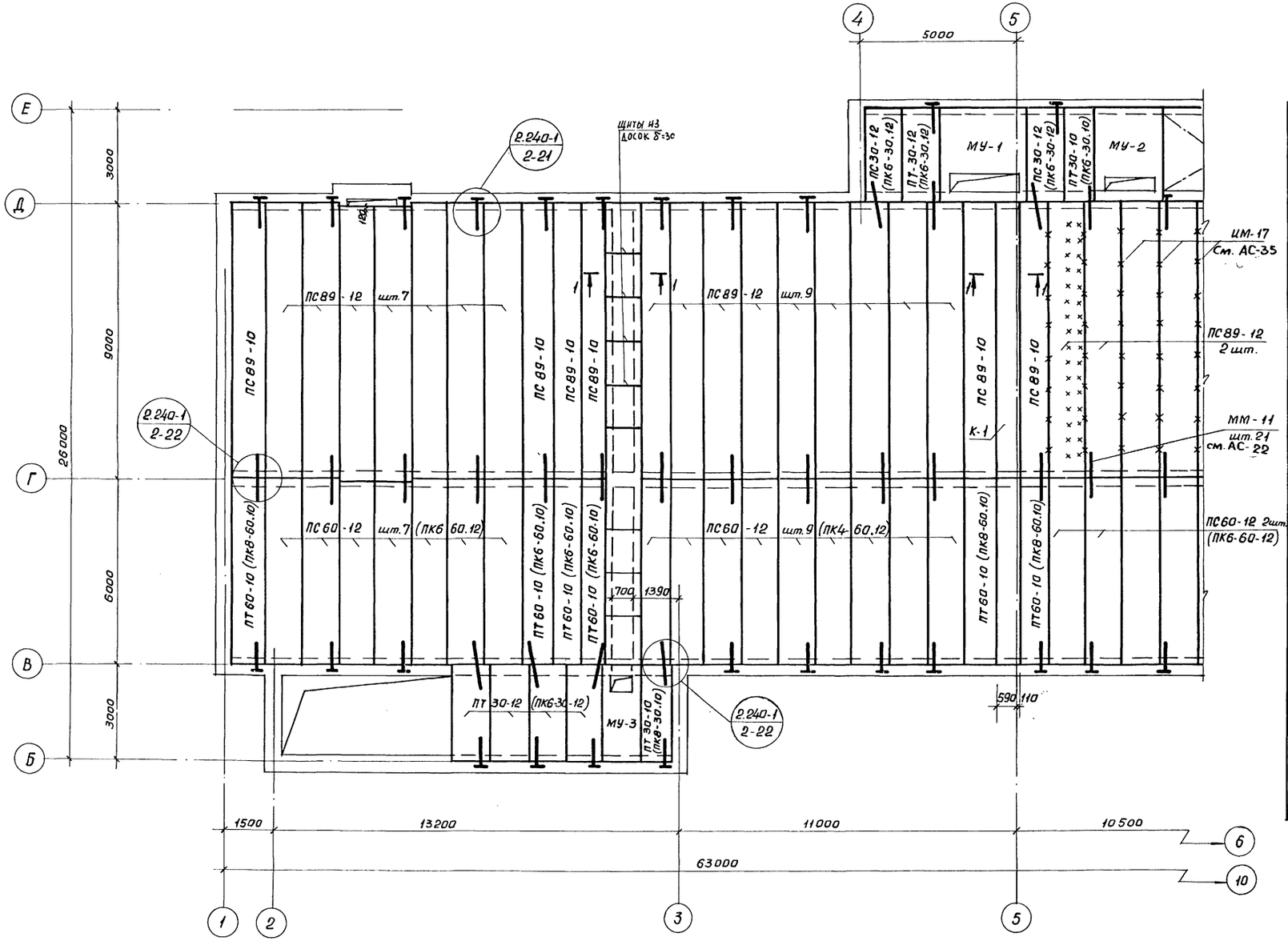

Спецификация сборных железобетонных элементов

Наименован.	Марка	Кол.	Масса т	Источник
Плиты перекрытий	ПС 89-12	39	3,100	серия 1.241-1;8-1
	ПС 89-10	8	2,558	серия 1.241-1;8-1
	ПС 60-12	42	2,110	серия 1.141-1;8-2
	ПТ60-10	12	1,740	серия 1.141-1;8-6
	ПС60-15	1	2,800	серия 1.141-1;8-2
	ПС 30-15	6	1,425	серия 1.141-1;8-10
	ПС 30-12	10	1,080	серия 1.141-1;8-10
	ПТ30-10	4	0,882	серия 1.141-1;8-11
	ПТ48-10	4	1,395	серия 1.141-1;8-6
Монолитные участки	МУ-1	1	—	АС-24
	МУ-2	1	—	
	МУ-3	1	—	
Вариант с легкобетонными плитами покрытия				
Плиты перекрытий	ПК6-60.12	42	1,640	серия 1.141-10;8-2
	ПК8-60.10	12	1,360	серия 1.141-10;8-7
	ПК6-60.15	1	2,180	серия 1.141-10;8-2
	ПК6-30.15	6	1,080	серия 1.141-9;8-6
	ПК6-30.12	10	0,820	серия 1.141-9;8-6
	ПК8-30.10	4	0,673	серия 1.141-9;8-9
	ПК8-48.10	4	1,220	серия 1.141-10;8-7
	ПС89-12	39	3,100	серия 1.241-1;8-1
	ПС89-10	8	2,558	серия 1.241-1;8-1
Монолитные участки	МУ-1	1	—	АС-24
	МУ-2	1	—	
	МУ-3	1	—	

Согласовано: Гл. спец. ОВ Кашевая; Гл. спец. ВК Садовникова; Гл. спец. ЭО Паршин

Рук. мастер. Кузнечов; Гл. инж. мастер. Исаченко; Гл. конст. м. Бизяев; Гл. арх. пр. Скивицкий; Гл. инж. пр. Чапский

Рук. гр. арх. Винницкая; Рук. гр. инж. Гурин; ПРОВЕРИЛ Чапский

СОЮЗСПОРТПРОЕКТ г. Москва

1976	Тир (стены кирпичные) для стрельбы на дистанции 50м с подвижной мишенной установкой	План перекрытия в осях „1-5" на отм. 3.220	Типовой проект 294-6-10	Альбом I	Лист АС-20

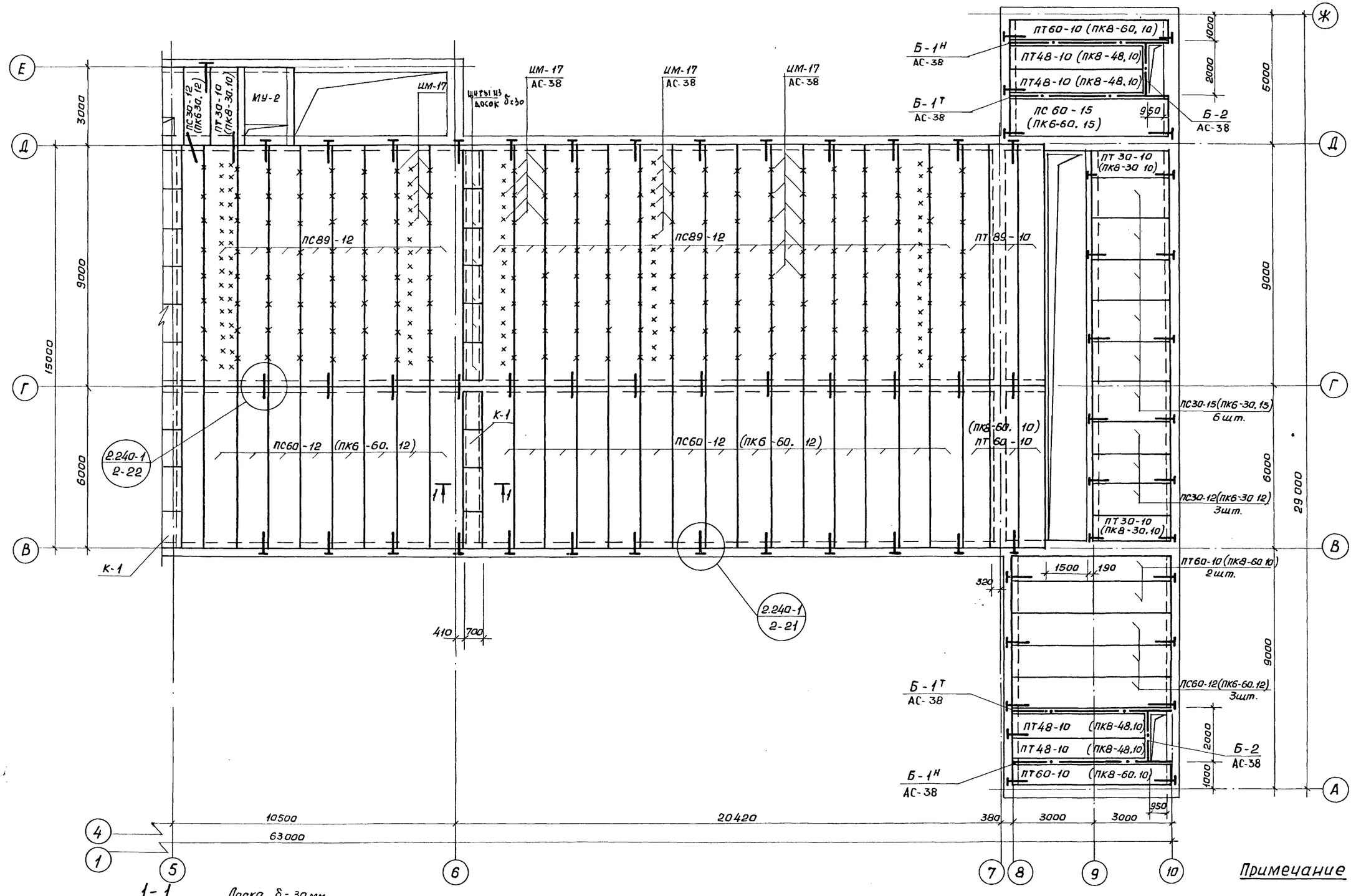

Примечание

1. Размеры, проставленные в скобках, относятся к варианту с легкобетонными плитами перекрытия.
2. Конструкцию и спецификацию балок Б-1т, Б-1н, Б-2 см. лист АС-38.
3. Отверстия в плитах для анкеров высверливать по месту не нарушая ребер плит.
4. Привязку в плане металлических изделий ИМ-17 см. лист АС-27.

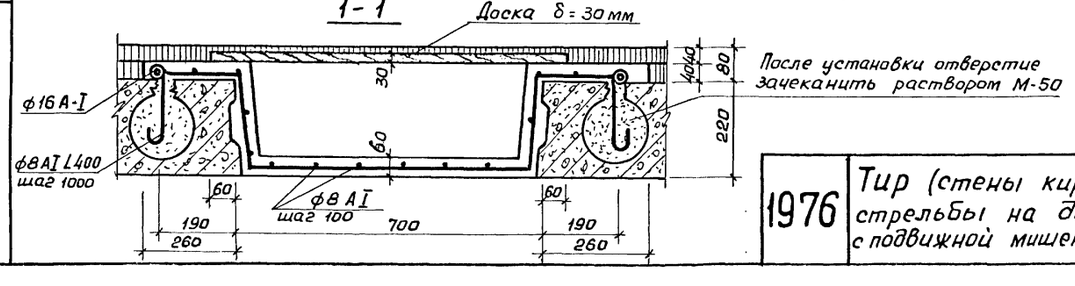

1976	Тир (стены кирпичные) для стрельбы на дистанции 50м с подвижной мишенной установкой	План перекрытия в осях „5-10" на отм. 3.220	Типовой проект 294-6-10	Альбом I	Лист АС-21

СОЮЗСПОРТПРОЕКТ г. Москва

Рук. маст.	Кузнецов	Рук. гр. инж.	Гурин
Гл. инж. маст.	Исаченко	Рук. гр. Арх.	Вишнякова
Гл. конст. мас.	Бизяев	Проверил	Чапский
Гл. арх. пр.	Скибицкий		
Гл. инж. пр.	Чапский		

Согласовано

Гл. спец. ОВ	Гл. спец. ВК	Гл. спец. ЭО
Кошевая	Садовникова	Паршин

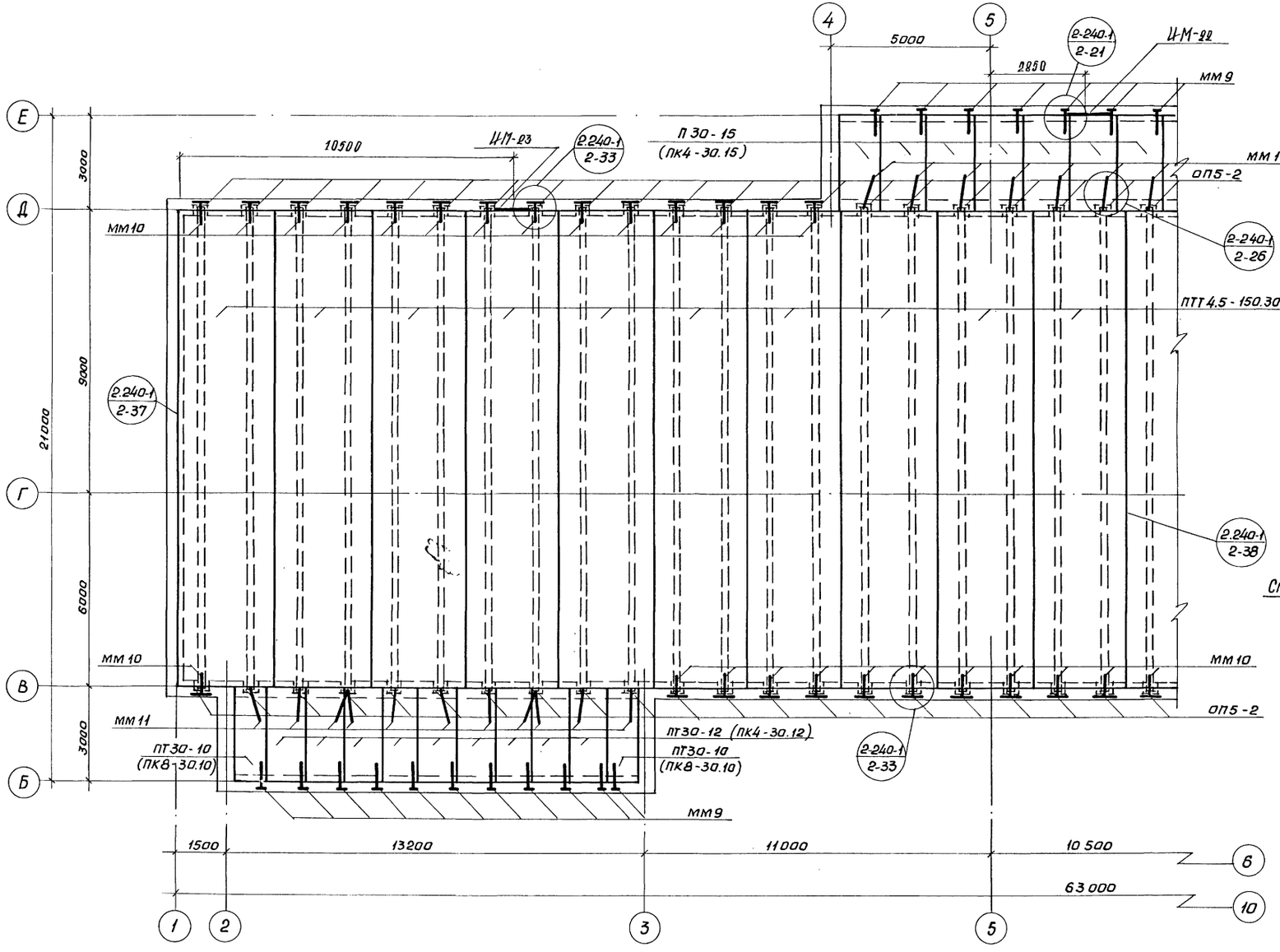

Спецификация сборных железобетонных элементов

Наименование элемента	Марка	Кол.	Масса эл-та т	Источник
Панель покрытия	ПТГ4,5-150.30-2ст	21	14,2	1.242-1; в.3
	П 30-15	10	1.425	1.141-1; в.10
	ПТ30-12	9	1.08	1.141-1; в.10
	ПТ30-10	2	0.882	1.141-1; в.11
	ПК8-15	8	2.80	1.141-1; в.2
	ПТ60-10	1	1.74	1.141-1; в.6
опорная подушка	ОП5-2	84	0.046	ИИ-03-02 Альбом 108
Панели из легких бетонов (вариант)				
Панель покрытия	ПК4-30.15	10	1.08	1.141-9; в.6
	ПК4-30.12	9	0.82	1.141-9; в.6
	ПК8-30.10	2	0.673	1.141-9; в.9
	ПК4-60.15	8	2.19	1.141-10; в.2
	ПК8-60.10	1	1.36	1.141-10; в.7
	ПТГ4,5-150.30-2ст	21	14.2	1.242-1; в.3
	ОП5-2	84	0.045	ИИ03-02 Альбом 108

Спецификация металлических изделий на покрытие и перекрытие

Марка изделия	Эскиз	ф мм	Кол-во	Масса, кг 1 шт.	Масса, кг Всех	Источник
мм 9	550, 120, 250	10АII	111	0.57	63.3	АС-22
мм 10	400, 320	10АII	69	0.44	30.0	серия 2.240-1; в.2
мм 11	350, 120	10АII	85	0.3	25.5	АС-22
мм 12	6=8	-	220	0.6	132.0	серия 2.240-1; в.2

Примечание.

1. План покрытия в осях „5-10" смотри лист АС-23.
2. Размеры, поставленные в скобках, относятся к варианту с легкобетонными плитами покрытия.

СОЮЗСПОРТПРОЕКТ г. Москва	Рук. маст. Кузнецов; Гл. инж. маст. Исаченко; Гл. конст. мас. Бизяев; Гл. арх. пр. Скибицкий; Гл. инж. пр. Чапский	Рук. гр. инж. Кошевая; Испол. Садовникова; Проверил Паршин; Гл. спец. ОВ Гурин; Гл. спец. ВК Чапский; Гл. спец. ЭО	1976	Тир (стены кирпичные) для стрельбы на дистанции 50м с подвижной мишенной установкой	План покрытия в осях „1-5" на отм. 7.980

Типовой проект	Альбом	Лист
294-6-10	I	АС-22

План покрытия

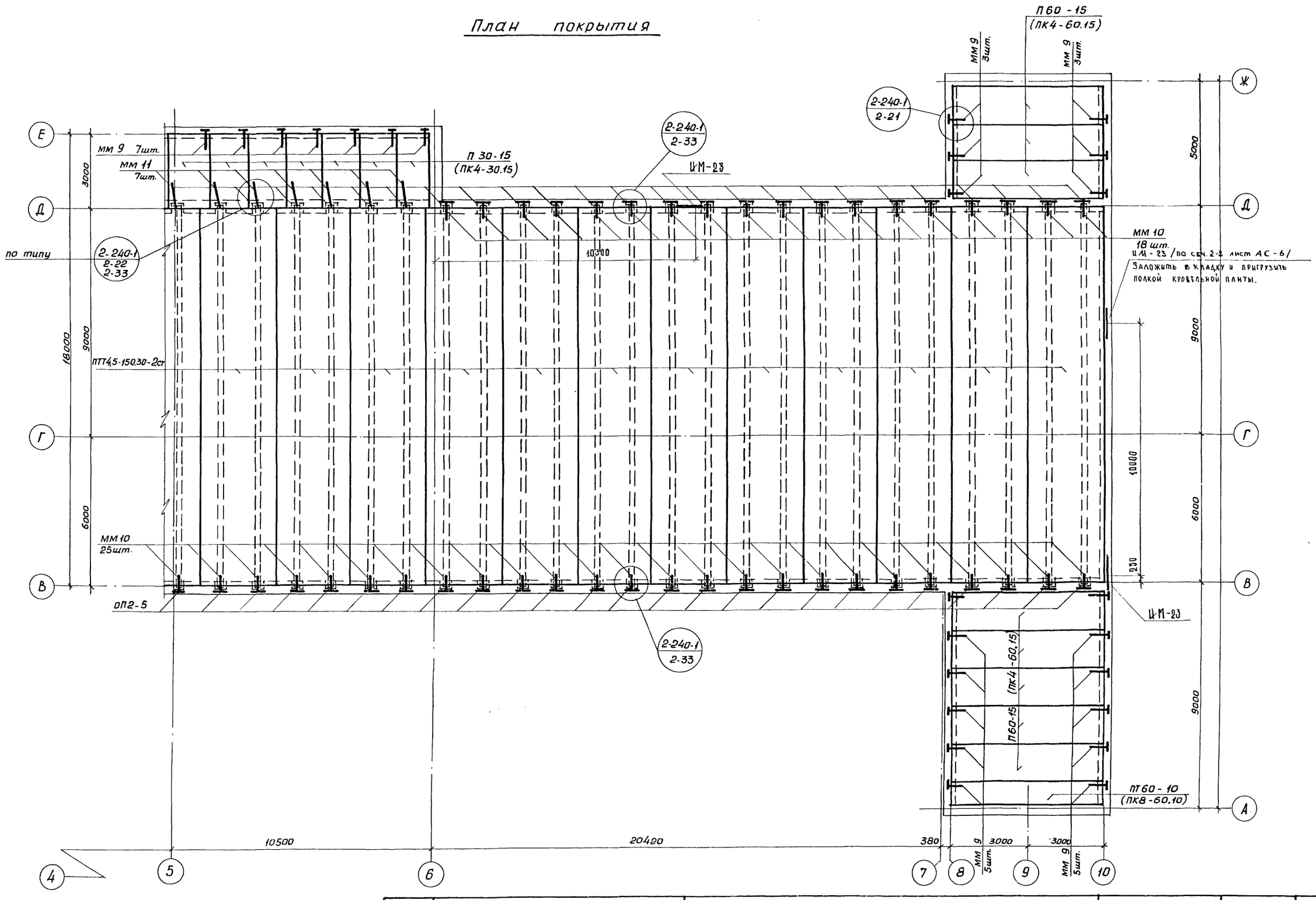

Согласовано			
Гл. спец. ОВ	Кошевая		
Гл. спец. ВК	Садовникова		
Гл. спец. ЭО	Паршин		
Гурин	Феоктистов	Цапский	
Рук. гр. инж.	Исполнил.	Проверил	
Кузнецов	Исаченко	Бизяев	Скибицкий
			Цапский
Рук. маст.			
Гл. инж. маст.			
Гл. конст. мас.			
Гл. арх. мас.			
Гл. инж. пр.			

СОЮЗСПОРТПРОЕКТ
г. Москва

1976	Тир (стены кирпичные) для стрельбы на дистанции 50 м с подвижной мишенной установкой	План покрытия в осях „5-10" на отм. 7.980	Типовой проект 294-6-10	Альбом I	Лист АС-23

МУ-1

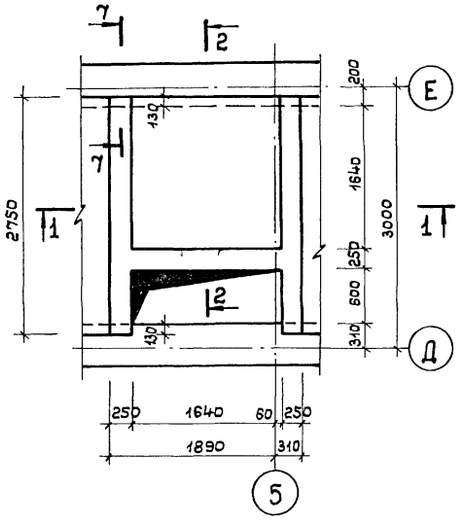

МУ-2

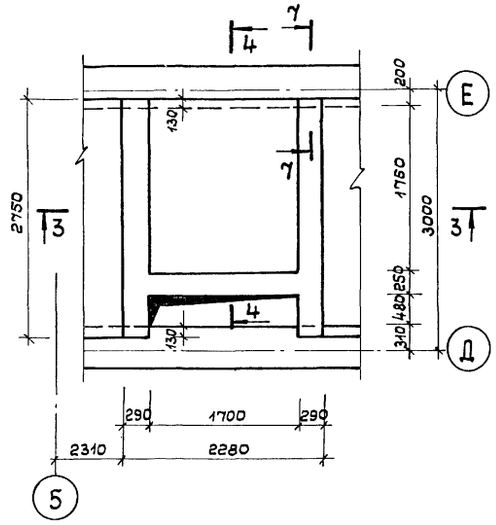

МУ-3

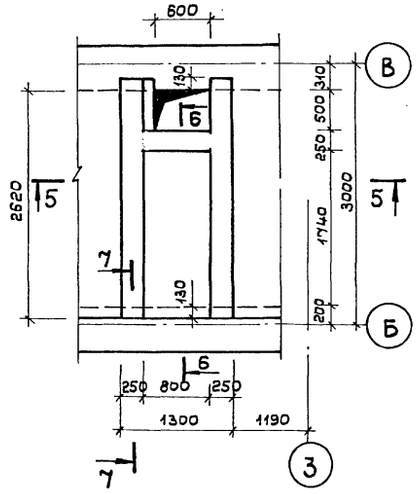

1-1

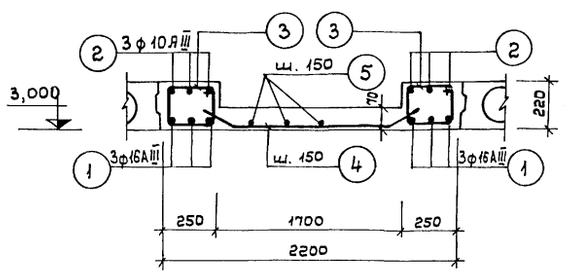

3-3

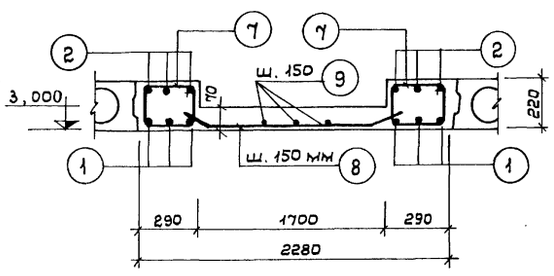

5-5

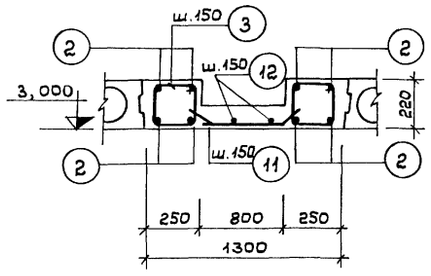

2-2

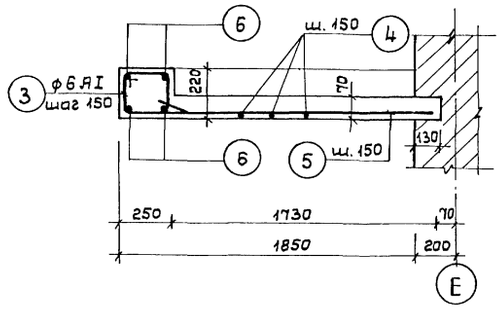

4-4

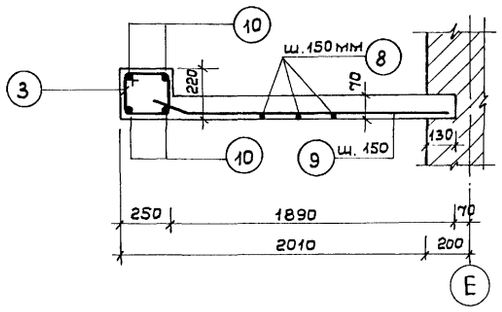

6-6

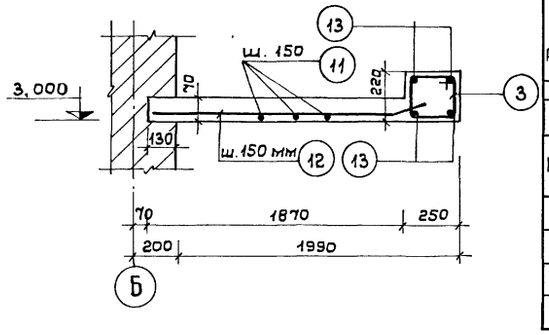

7-7

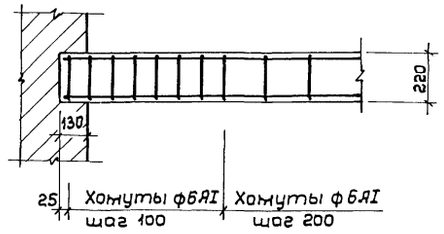

Спецификация арматуры

	№ поз.	Эскиз	ф мм	Кол-во шт.	Длина, мм. 1 шт.	Длина, мм. Общ.	Выборка арматуры ф мм	Выборка арматуры Длина м	Выборка арматуры Масса кг
МУ-1	1		16 А III	6	2730	16380	6 А I	89,60	19,9
	2		10 А III	6	2730	16380	10 А III	24,98	15,4
							16 А III	16,38	26,9
	3	200 170	6 А I	53	900	47700			
	4		6 А I	10	2100	21000			
	5		6 А I	11	1900	20900			
	6		10 А III	4	2150	8600			
МУ-2	1		16 А III	6	2730	16380	6 А I	102,20	22,7
	2		10 А III	6	2730	16380	10 А III	25,18	15,5
							16 А III	16,38	26,9
	7	250 170	6 А I	42	1000	42000			
	8		6 А I	11	2200	24200			
	9		6 А I	12	2100	25200			
	10		10 А III	4	2200	8800			
	3	Эскиз см. выше	6 А I	12	900	10800			
МУ-3	2		10 А III	8	2730	21840	6 А I	70,40	15,6
	3	Эскиз см. выше	6 А I	47	900	42300	10 А III	21,84	13,5
	11		6 А I	11	1250	13750			
	12		6 А I	7	2050	14350			

Выборка стали

Класс стали	ГОСТ	ф сечение мм	Общая длина м	Общая масса кг	Масса по классам	Общая масса, кг: Арм. стали	Общая масса, кг: Закл. дет.
А-I R_A=2100 кг/см²	5781-75	6	264,20	58,5	58,5	58,5	
А-III R_A=3400 кг/см²	5781-75	10	72,00	44,4	44,4	98,2	
		16	32,76	53,8	53,8		

Расход материалов на монолитные ж/б конструкции

Наименование конструкции	Кол-во	Марка бетона	Расход: Бет. м³	Расход: Стали, кг	Примечание
МУ - 1	1	200	0,67	62,2	
МУ - 2	1	200	0,74	65,1	
МУ - 3	1	200	0,42	29,1	

Примечание:

1. Расположение МУ-1 ÷ МУ-3 на плане покрытий см. лист АС-20.

СОЮЗСПОРТПРОЕКТ г. Москва	1976	Тир /стены кирпичные/ для стрельбы на дистанции 50 м с подвижной мишенной установкой	Монолитные участки МУ-1 ÷ МУ-3. Опалубка, армирование, спецификация	Типовой проект 294-6-10	Альбом I / Лист АС-24

Вишнякова, Гурин, Ушкевич, Гурин — Рук. гр. арх., Рук. гр. инж., Ст. инж., Проверил
Кузнецов, Усачева, Бизяев, Скибицкий, Чапский — Рук. маст., Гл. инж. маст., Гл. констр. м., Гл. арх. пр., Гл. инж. пр.

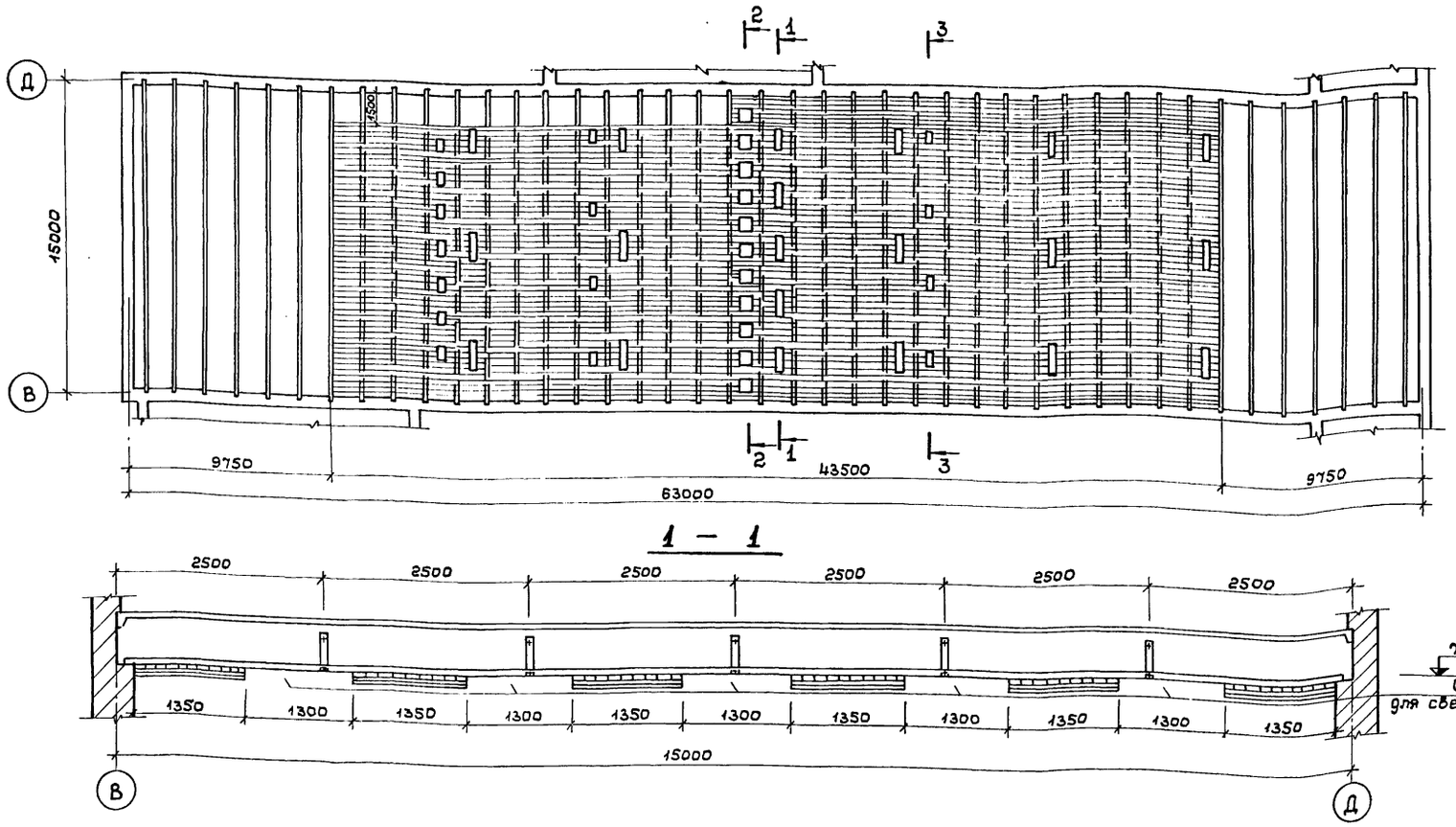

1 — 1

2 — 2

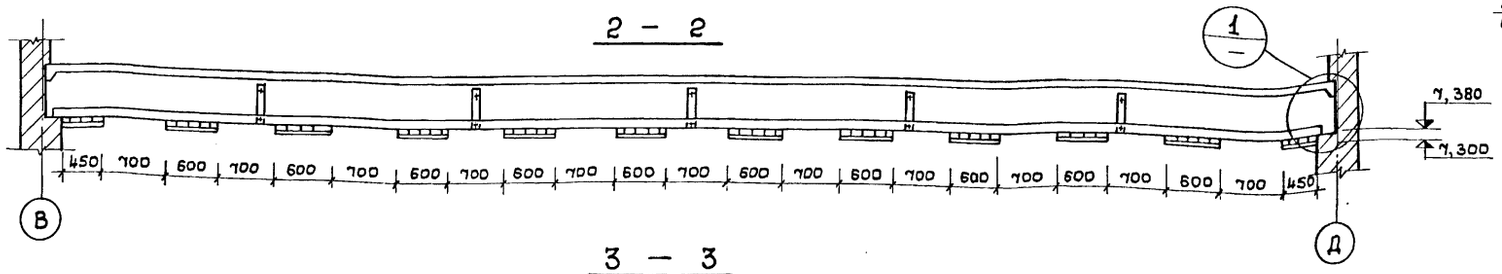

3 — 3

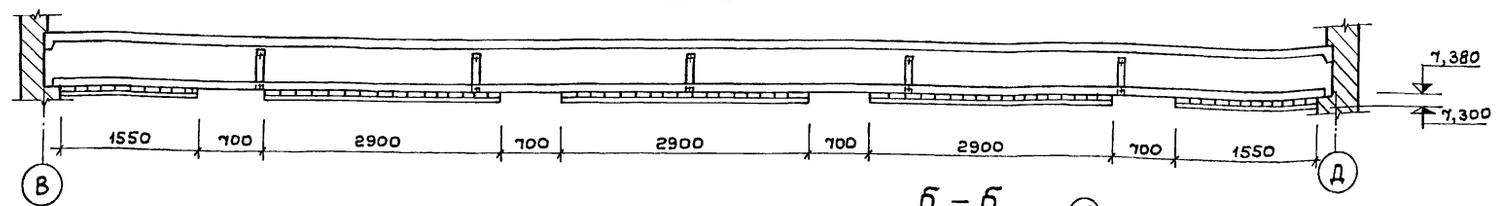

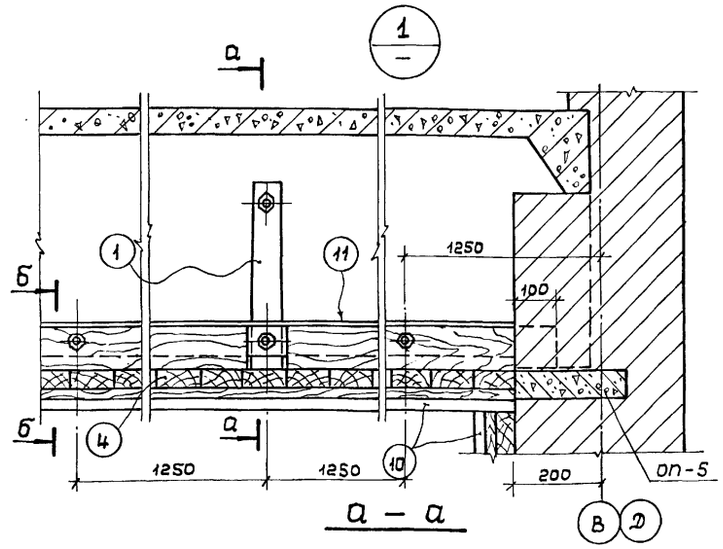

а — а

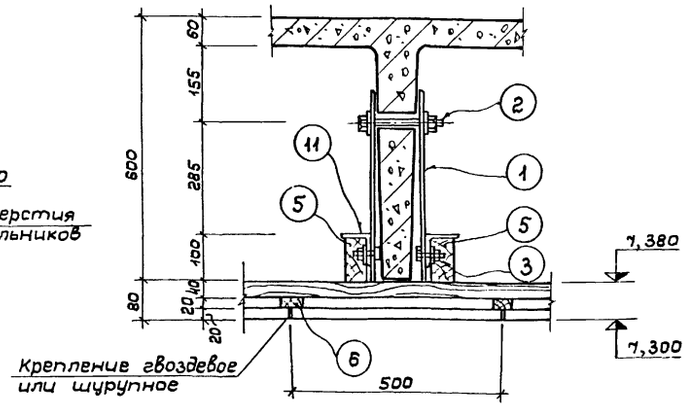

б — б

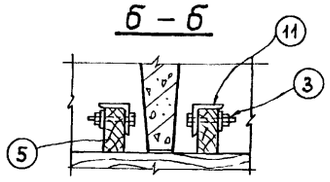

Спецификация пиломатериалов и обшивки

№№ поз.	Наименование		Сечение мм	Длина мм	К-во шт.	Объем, м³ Стены, потолок	Объем, м³ В том числе потолок	ГОСТ
4	Доска	Пиленые	180 × 40	—	—	79,9	37,8	
5	Брусок		100 × 50	14800	132	6,8	4,5	
6	Рейка		50 × 20	—	—	6,5	1,32	
7	Брусок		50 × 50	—	—	1,9		
8	Брусок		75 × 50	—	—	2,1		АС-26
9	Пробка		120 × 65	120	600	0,8		АС-26
10	Плитка акустическая минераловатная		500 × 500 × 20	—	—	25,6	19,2	ТУ 21-24-16-68

Спецификация стали на обшивку /листы АС-25; АС-26/

№№ поз.	Сечение	К-во	Длина 1 поз. мм	Длина Всех м	Масса, кг 1 поз.	Масса, кг Всех	ГОСТ
1	— 60 × 6	290	450	131,0	1,27	368	
2	Болт М16 с гайкой и шайбой	200	200	—	0,2	40,0	103-57*
3	Болт М12 с гайкой и шайбой	925	80	—	0,09	52,0	7798-70
11	L 75 × 6	—	—	1670	—	11540	7798-70
12	L 50 × 5	174	350	61,0	1,32	230,0	

1976	Тир/стены кирпичные/ для стрельбы на дистанции 50 м с подвижной мишенной установкой	Акустическая и противорикошетная обшивка стрелковой галереи в осях „В-Д" на отм. 3,300. План потолка. Спецификации	Типовой проект 294-6-10	Альбом I	Лист АС-25

СОЮЗСПОРТПРОЕКТ г. Москва

Рук. мост. № 2 Гл. инж. мост. Гл. констр. м. Гл. арх. пр. Гл. инж. пр.

Кузнецов Исаченко Бизяев Скибицкий Чапский

Рук. гр. инж. Исполнитель Проверил

Гурин Левченко Гурин

Согласовано: Гл. спец. ЭО Гл. спец. ОВ

Паршин Кошевая

Маркировочная схема крепежа облицовки стен

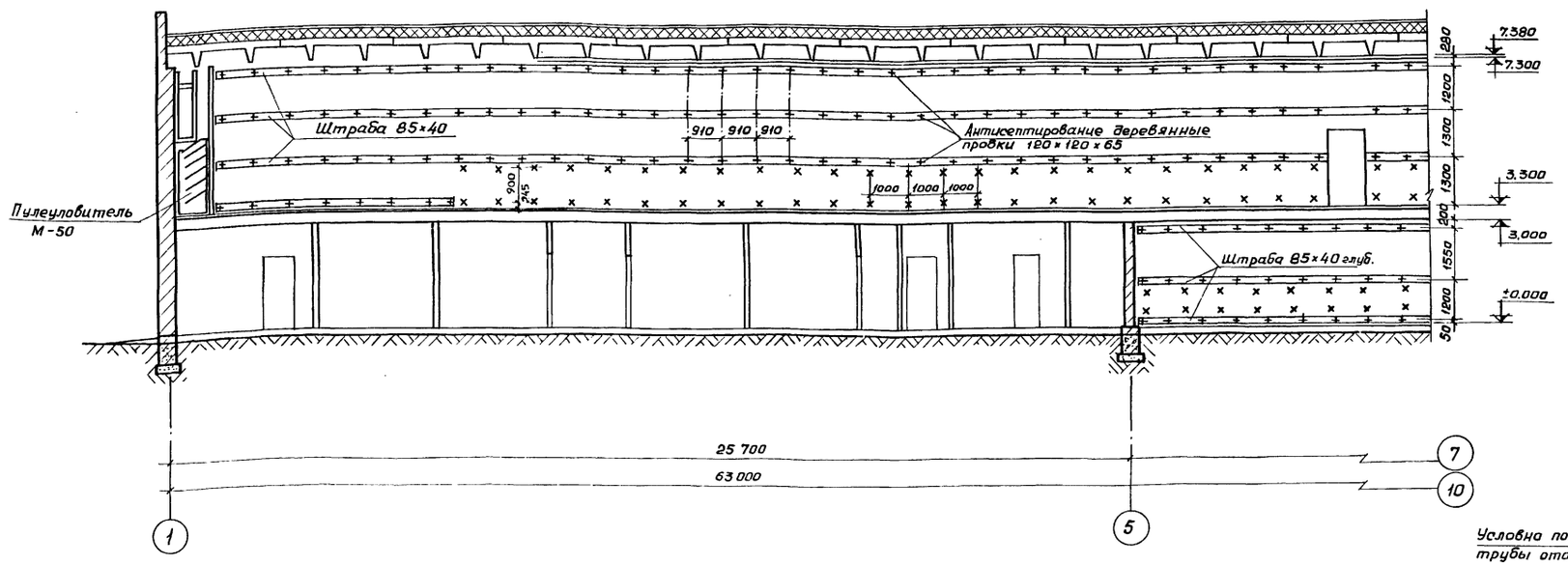

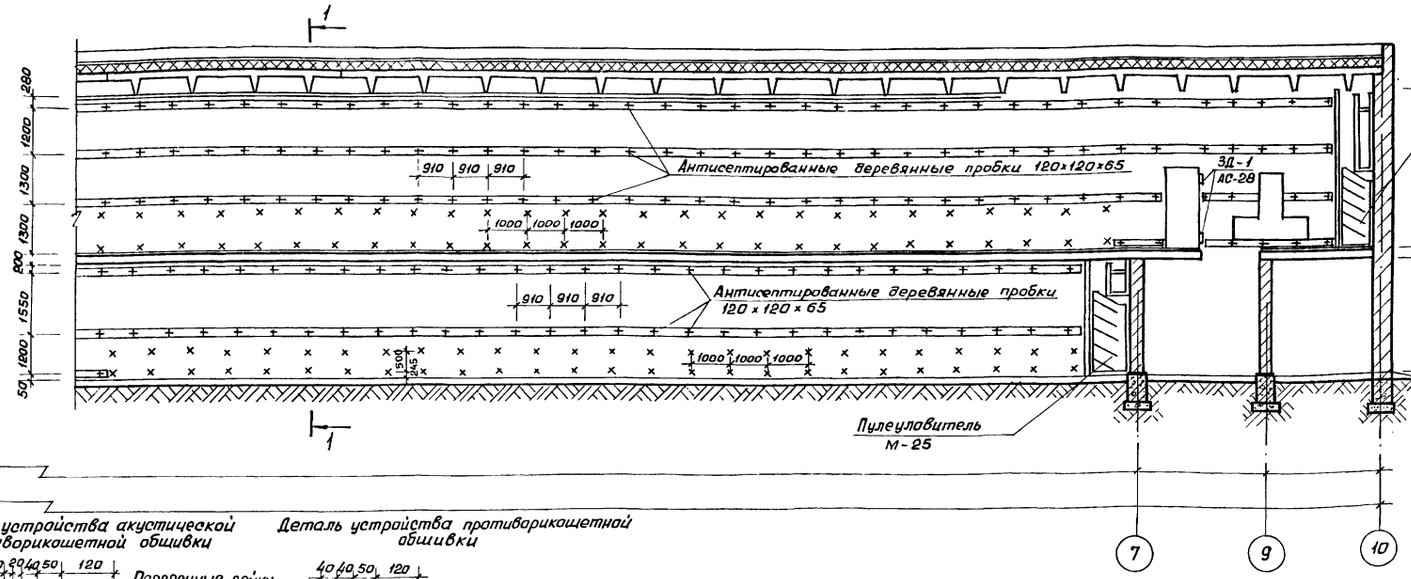

1-1

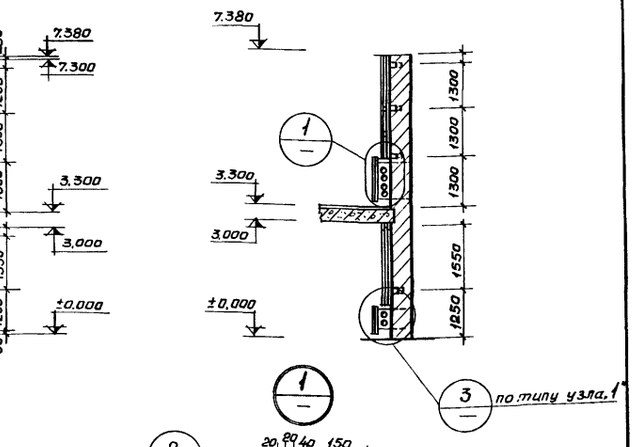

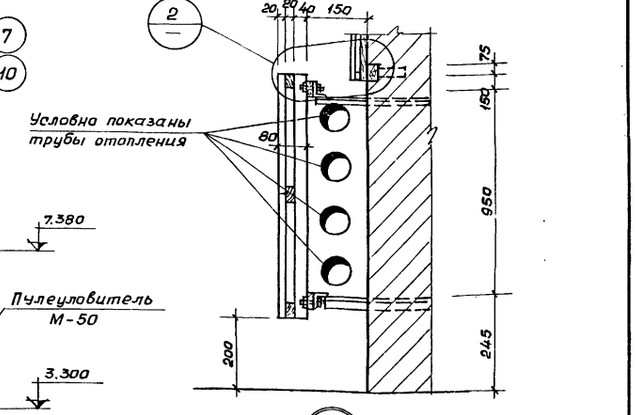

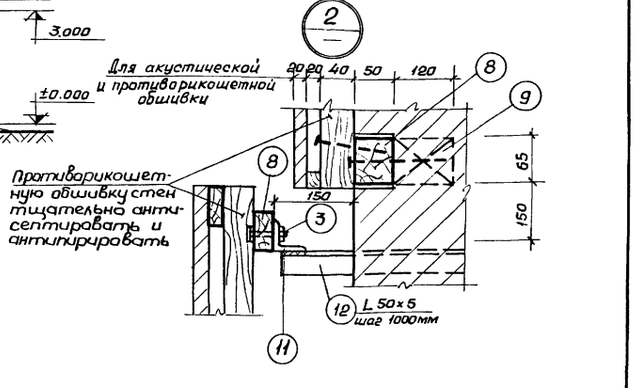

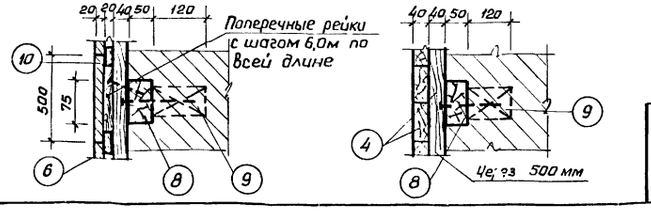

1976	Тир (стены кирпичные) для стрельбы на дистанции 50м с подвижной мишенной установкой	Развертка стены по оси „Д". Сечение 1-1. Узлы 1÷3.	Типовой проект 294-6-10	Альбом I	Лист АС-26

Рук. маст. №2	Кузнецов	Рук. гр. арх.			
Гл. инж. маст.	Исаченко	Рук. гр. инж.		Гурин	
Гл. констр. м.	Бизяев	Исполнит.		Левченко	
Гл. арх. пр-та	Скибицкий	Проверил		Гурин	
Гл. инж. пр-та	Чапский				

СОЮЗСПОРТПРОЕКТ г. Москва

План разбивки анкеров для крепления экранов

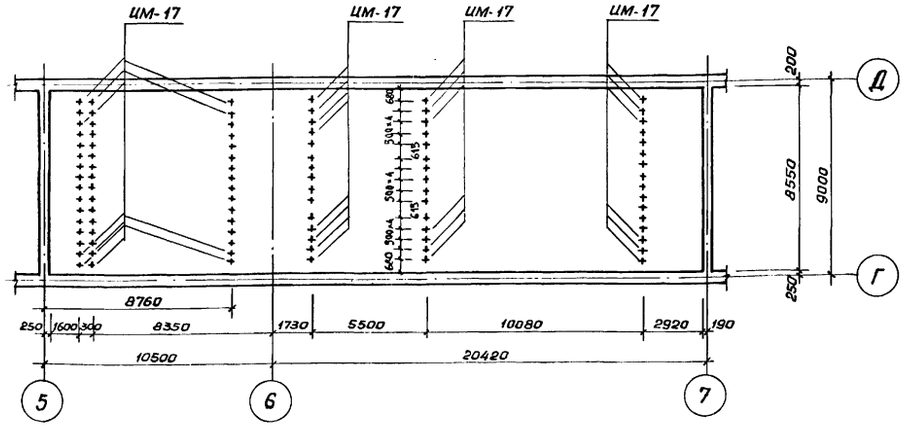

План подшивного потолка стрелковой галереи в осях 5÷7

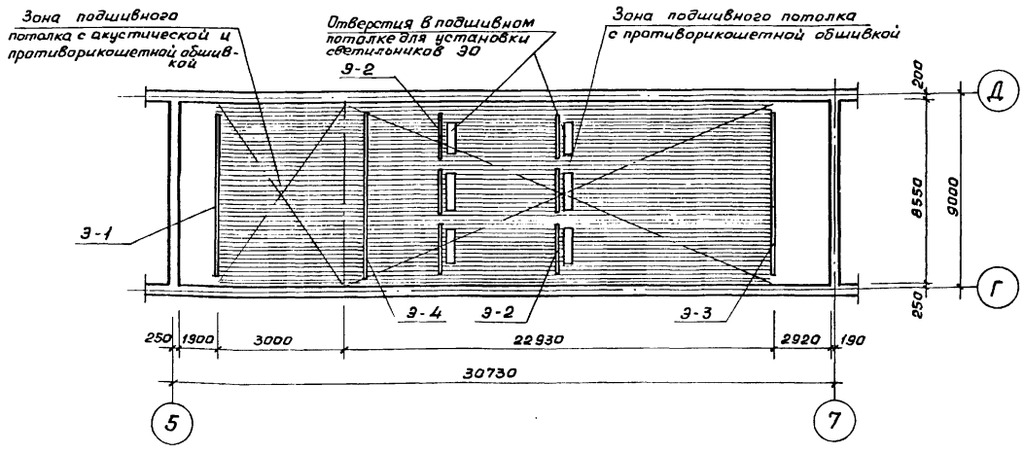

План подшивного потолка в каридоре в осях „5÷7"

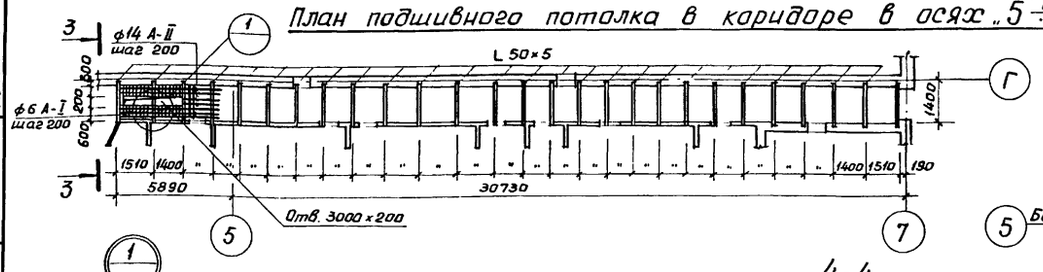

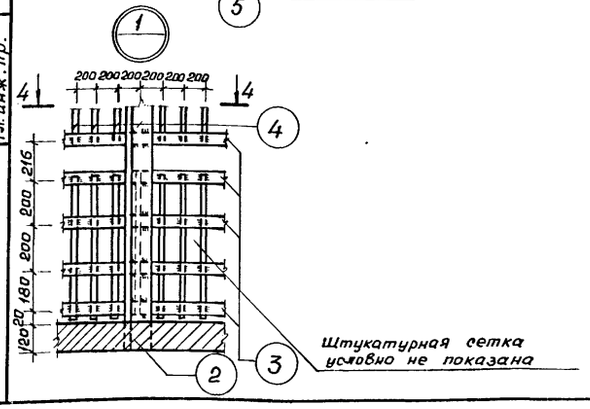

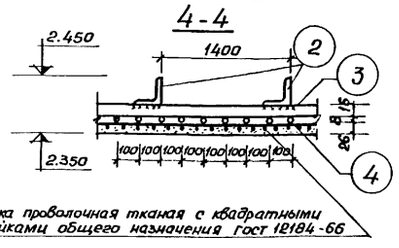

Узел установки анкеров для крепления экранов

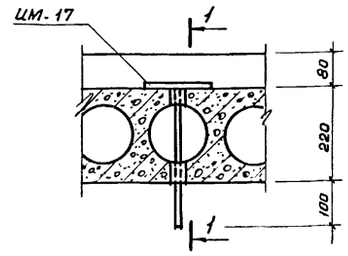

1-1

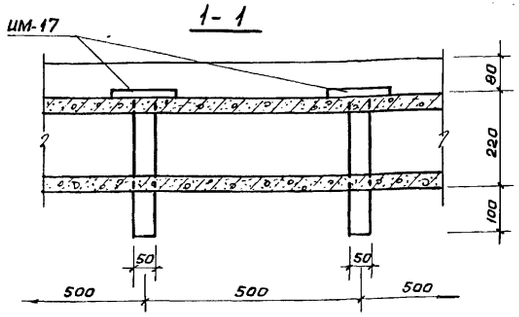

Узел устройства подшивного потолка

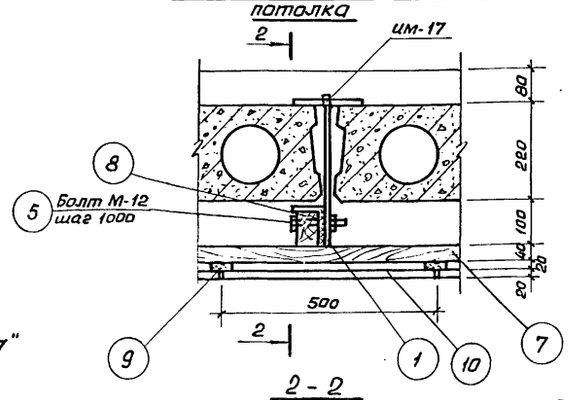

2-2

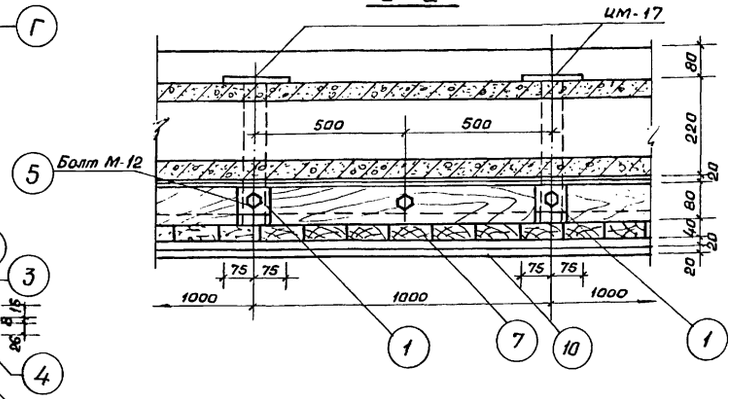

3-3

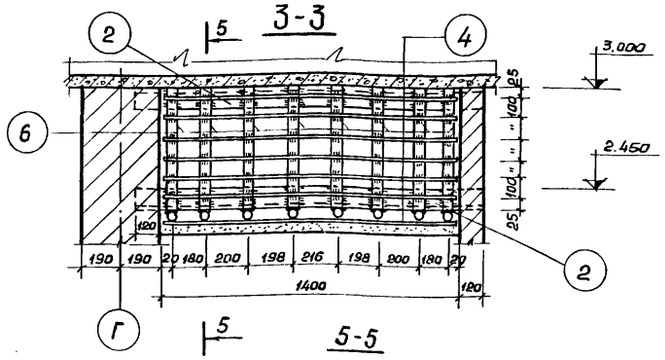

5-5

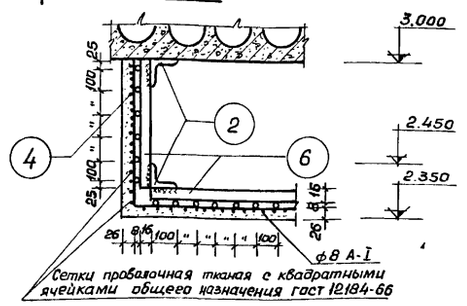

Спецификация металла

Марка изделия	NN поз.	Эскиз сечение	Кол. шт.	ф класс	Длина 1шт. мм	Длина Общ. м	Масса кг	Примечания
Подшивной потолок	1	L 75×6	—	—	—	210,0	1470,0	8509-72
	2	L 50×5	—	—	—	164,0	173	8509-72
	3	3664,0	8	14 А-II	3664,0	293,0	354	5781-75
	4	1380	187	6 А-I	1380	258,0	57,3	5781-75
	5	Болт М12 с гайкой и шайбой	420	ф12 А-I	200	—	82	7798-70
	6	600	8	ф16 А-II	600	4800	7,6	5781-75
		Сетка проволочная тканая	—	—	—	51,3м²	161,0	12184-66

Спецификация пиломатериалов и обшивки

NN поз.	Наименование	Сечение мм	Длина мм	К-во шт.	Объем м³	ГОСТ
7	Доска	180×40	—	—	11,2	
8	Брусок	80×50	8550	25	0,86	
9	Рейка	50×20	—	—	0,4	
10	плитка акустическая минераловатная	500×500×20	—	—	0,51	

Спецификация металлических изделий

Марка	Кол.	Масса в кг 1шт.	Источник
ИМ-17	304	1.77	АС-35

Примечания

1. Сварку производить электродами Э-42 ГОСТ 9467-75.
2. Деревянные детали подвесного потолка антисептировать и антипирировать.

1976	Тир (стены кирпичные) для стрельбы на дистанции 50м с подвижной мишенной установкой	Акустическая и противорикошетная обшивка стрелковой галереи и разбивка анкеров для крепления экранов в осях 5÷7 на отм. 0,00. План потолка. Спецификация. Падвесной потолок каридора.	Типовой проект 294-6-10	Альбом I	Лист АС-27

г. Москва

Гл. инж. проекта Шишенко
Гл. конст. мас. Бизяев
Гл. арх. пр. Скибицкий
Гл. инж. пр. Чапский
Рук. гр. инж. Гурин
Гл. спец. ЭО Гречьяков
Инженер Чапский
Проверил Паршин
Альбом V
Стрелк. галерея – кошевая

Фрагмент фасада ворот В-1

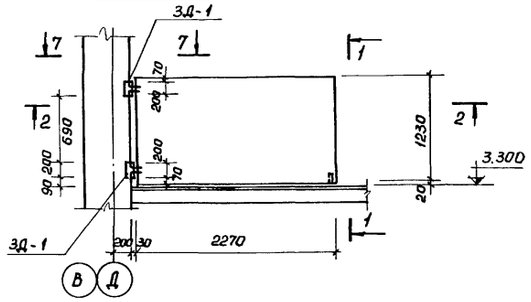

1-1

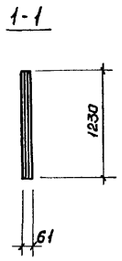

Рама ворот Р-1

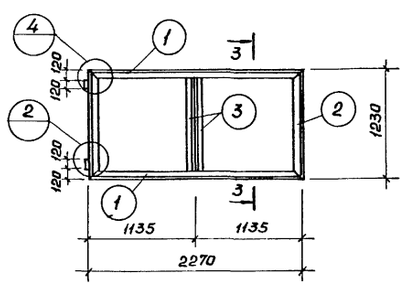

3-3

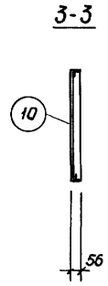

2-2

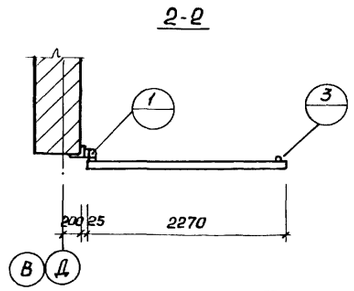

3д-1

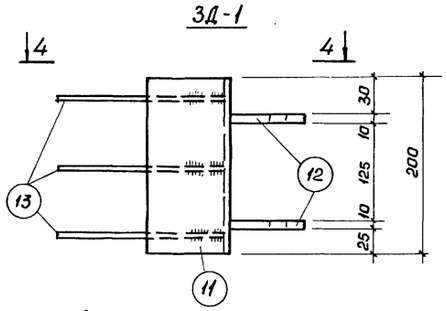

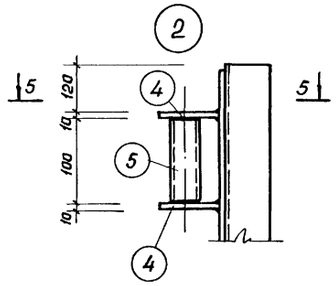

Поз.14

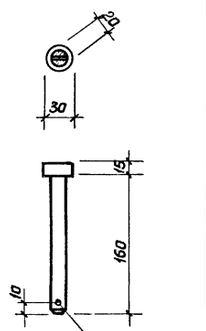

1

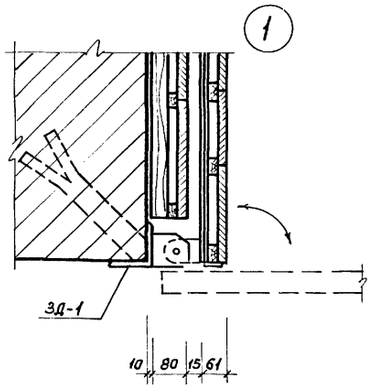

4-4

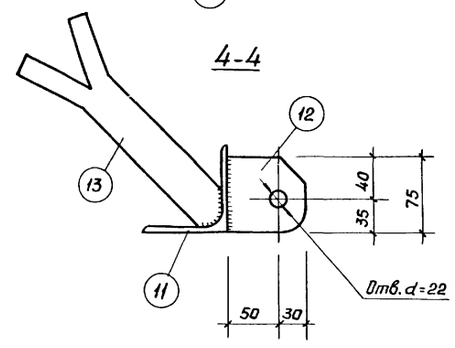

5-5

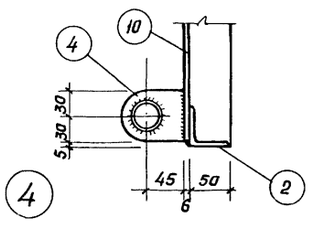

7-7

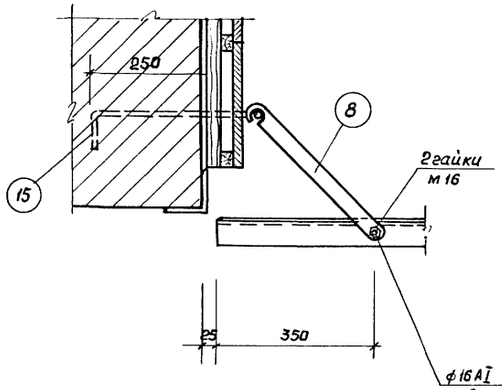

6-6

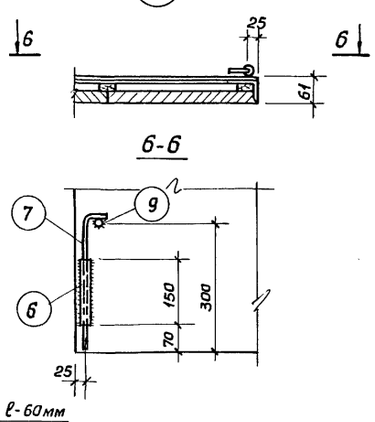

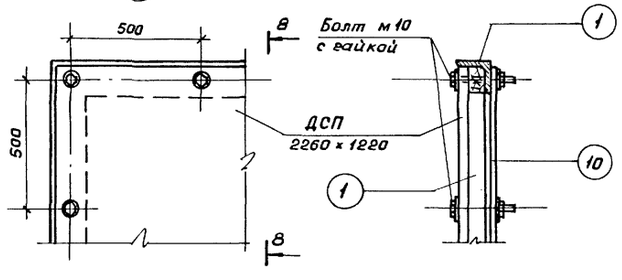

Примечания:

1. Сварку производить электродами типа Э-42 ГОСТ 9467-75 $h_ш$ = 4мм.
2. Изделия окрасить масляной краской за 2 раза.

Спецификация стали на одно изделие

Марка изделия	NN поз.	Эскиз сечение	Кол. поз.	ф мм	Длина 1 шт. мм	Длина Общ. м	Масса кг	Примеч.
Р-1	1	∟ 50×5	2		2270	4.54	9.6	8509-72
	2	∟ 50×5	2		1230	2.46	9.3	"
	3	∟ 50×5	2		1130	2.26	8,5	"
	4	— 60×10	4		75	0.30	0.7	103-57*
	5	Труба ф 30×4	2		100	0.20	0.52	8734-75
	6	Труба ф 22×2	1		150	0.15	0.15	10704-63*
	7	50 — 300	1	16АI	350	0.35	0.55	2590-71
	8	— 50×6	1		450	0.45	1.1	103-57*
	9	— 30	1	16АI	30	0.03	0.1	2590-71
	10	— 1210×6	1		2250	2.25	85.5	103-57*
						Итого:	116.0	
3Д-1	11	∟ 100×10	1		200	0.2	3.0	8509-72
	12	— 75×10	2		80	0.16	0.94	103-57*
	13	— 50×6	3		500	1.50	3.54	103-57*
						Итого	7.48	
Отдельн. поз.	14	— 175	1	20АI	175	0.18	0.5	2590-71
	15	150 — 390 — 60	1	16АI	600	0.60	0.9	"

Спецификация стальных элементов			
Марка элемента	Кол. шт.	Масса кг	Лист проекта
Р-1	2	116.0	
3Д-1	4	7.48	
поз.14	4	0.5	
поз.15	2	0.9	

Расход древесины на обшивку ворот

Доска 30×100; ℓ=1220 шт.20

ДСП 2260×1220; шт.2 - 5.52м²

Выборка стали

Класс стали	ГОСТ	ф сечение мм	Общ. длина м	Общ. масса кг	Масса по классам кг	Общая масса кг: Арм.сталь	Общая масса кг: Закл. деталь
А-I R_a=2100кг/см²	2590-71	16АI	1.98	3.1	4.9	4.9	
		20АI	0.72	1.8			
Вст3п	380-71	∟ 50×5	18.5	68.8	274.7		
		∟ 100×10	0.8	12.0			
		— δ=10	—	5.2			
		— δ=6	—	187.4			
		тр.ф30×4	0.40	1.0			
		тр.ф22×2	0.30	0.3			

Согласовано

Рук. маст.	Кузнецов	
Гл. инж. маст	Исаченко	
Гл. конст. мас.	Бизяев	
Гл. арх. пр-та	Скибицкий	
Гл. инж. пр-та	Чапский	
Рук. гр. арх.	Вишнякова	
Рук. гр. инж.	Гурин	
Инженер	Ушкевич	
Проверил	Гурин	

Госгражданпроект г. Москва

1976 | Тир (стены кирпичные) для стрельбы на дистанции 50м с подвижной мишенной установкой | Ворота В-1. Спецификация. | Типовой проект 294-6-10 | Альбом I | Лист АС-28

План размещения радиостоек на кровле

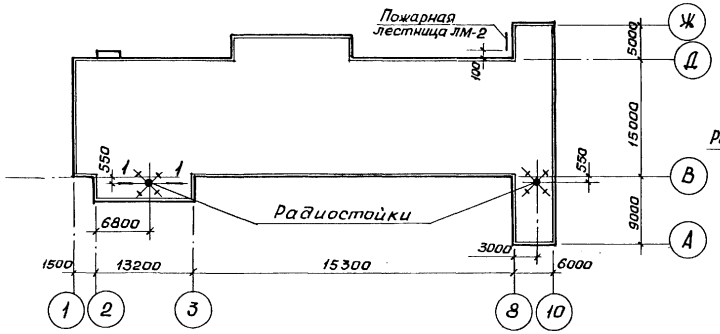

Схема растяжек и анкеров радиостойки

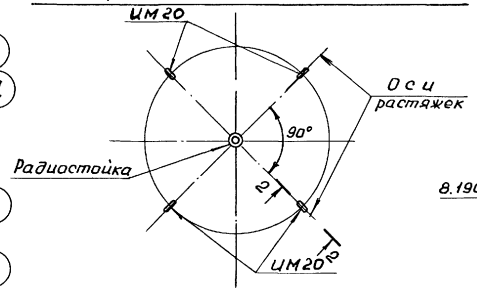

3-3

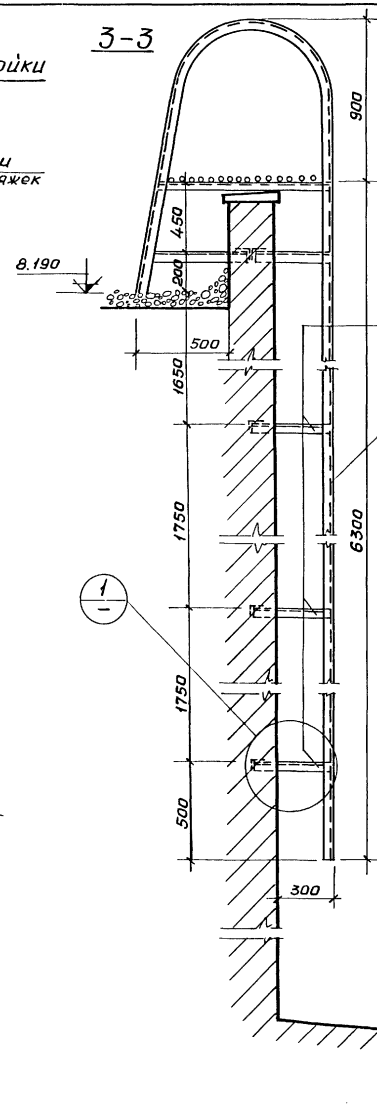

4-4

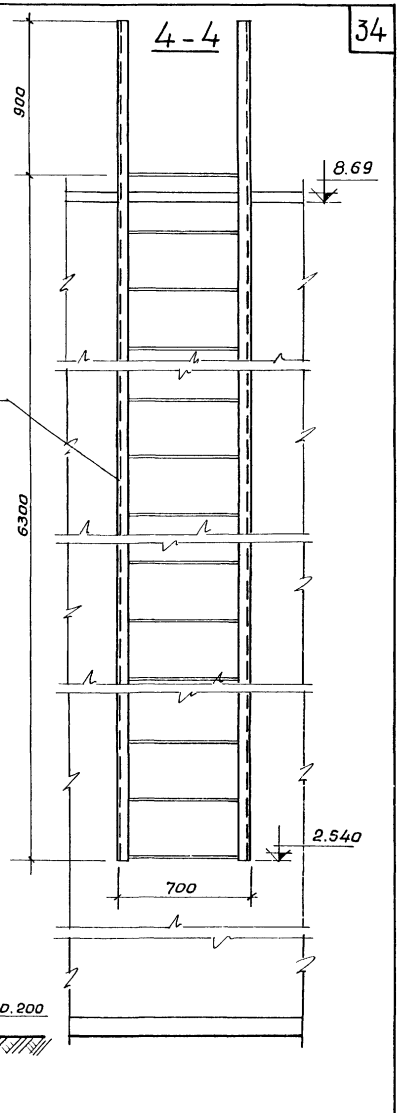

1-1

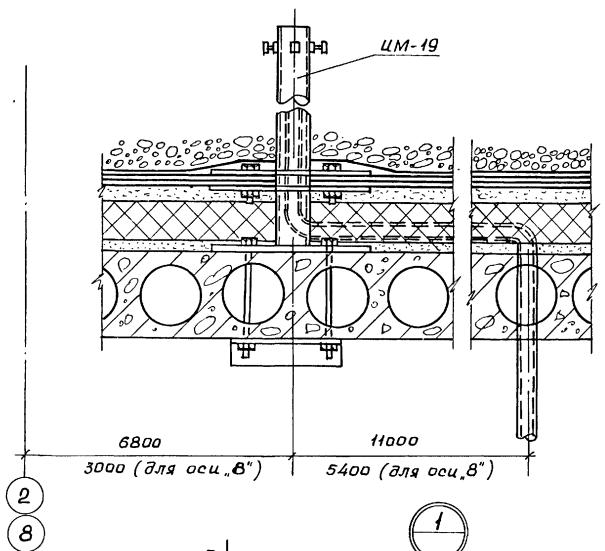

2-2

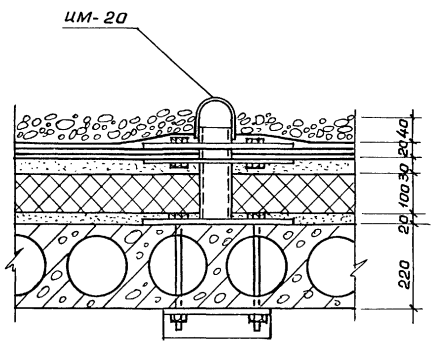

5-5

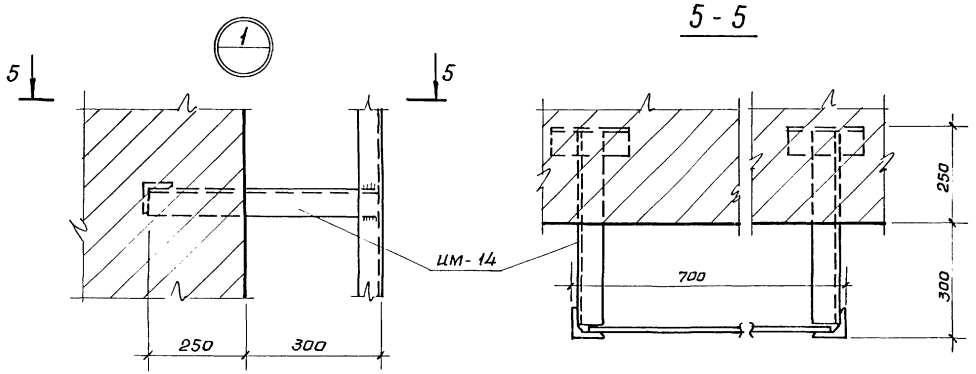

Примечание

1. Данный лист рассматривать совместно с листом АС-32; АС-36.

| | | |

Маркировочная схема элементов ИМ-16 1-1

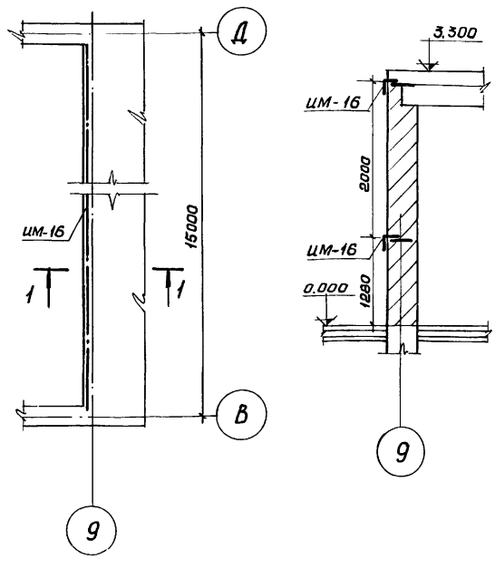

Маркировочная схема элементов ИМ-15 2-2

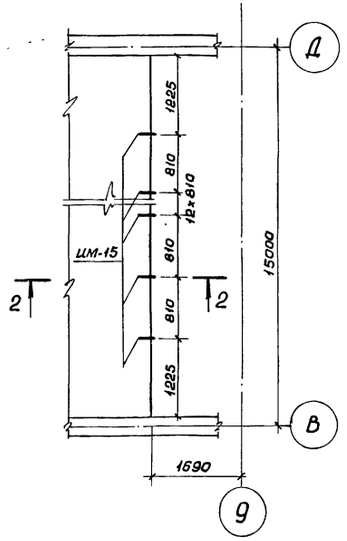

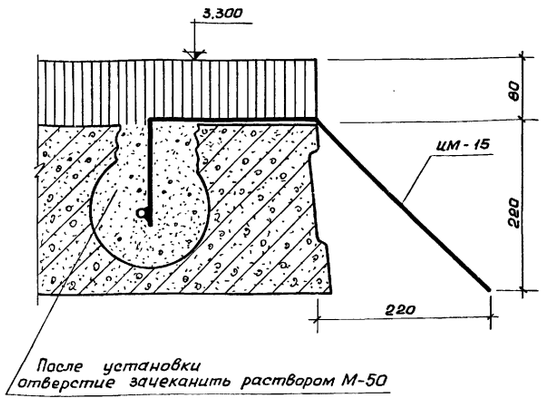

Фрагмент стены по оси „В", „Д"

Перемычки БУ-24 укладываются рабочей арматурой вверх (петлями вниз)

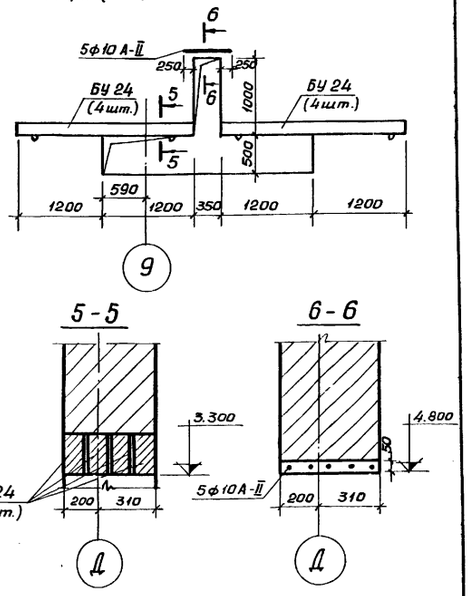

Маркировочная схема элементов ИМ-18

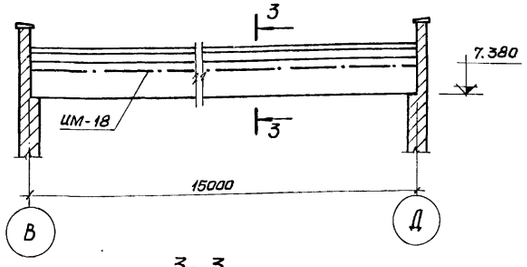

Маркировочная схема элементов ИМ-11

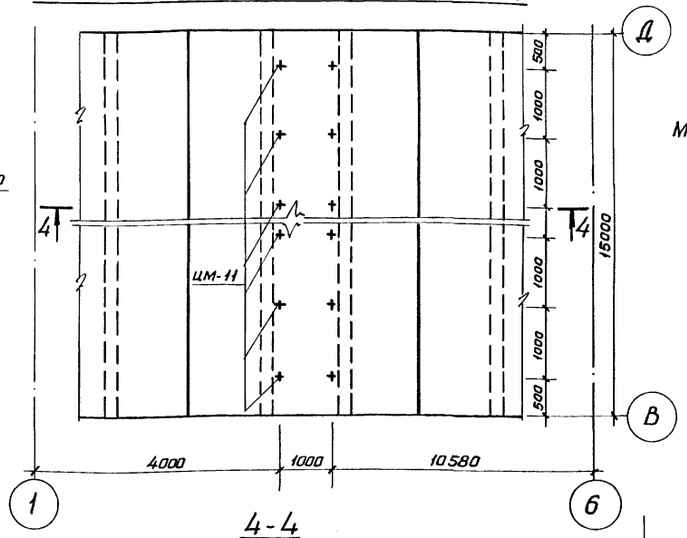

3-3

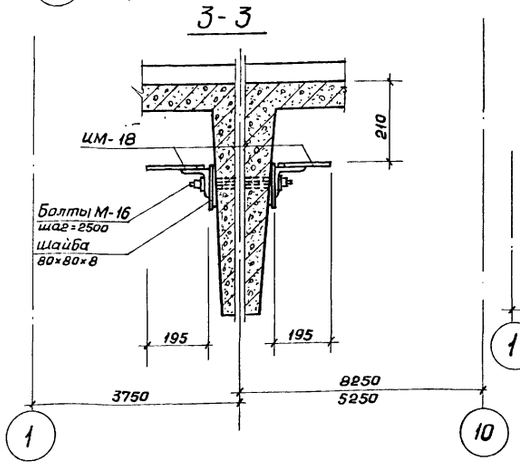

4-4

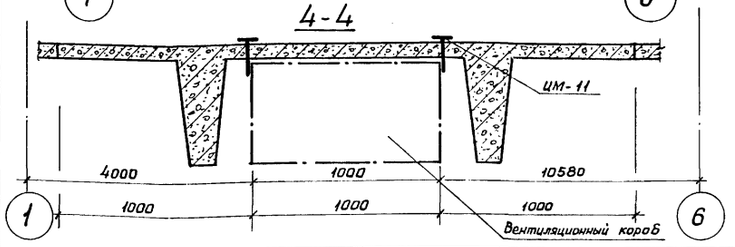

Спецификация металлических изделий

Марка	Кол.	Масса 1 шт. кг	Источник
ИМ-11	60	0,83	АС-34
ИМ-15	16	2,8	АС-35
ИМ-16	2	58,7	
ИМ-18	3	131,98	АС-34

Спецификация сборных железобетонных элементов

Наименование	Марка	Кол.	Масса кг	Источник
Перемычка	БУ 24	16	335,0	Серия 1.139-1 в.1

Примечание

Данный лист рассматривать совместно с листом АС-35.

1976	Тир (стены кирпичные) для стрельбы на дистанции 50м с подвижной мишенной установкой	Маркировочные схемы металлических изделий ИМ-11; ИМ-15; ИМ-16; ИМ-18. Фрагмент стены по оси „В", „Д".	Типовой проект 294-6-10	Альбом I	Лист АС-30

СОЮЗСПОРТПРОЕКТ г. Москва

Рук. маст. №2 Гл. инж. маст. Гл. констр. м. Гл. арх. пр-та Гл. инж. пр-та

Кузнецов Исаченко Бизяев Скибицкий Чапский

Рук. гр. инж. Исполнит. Проверил

Гурин Третьяков Чапский

Лестница ЛМ-1. План

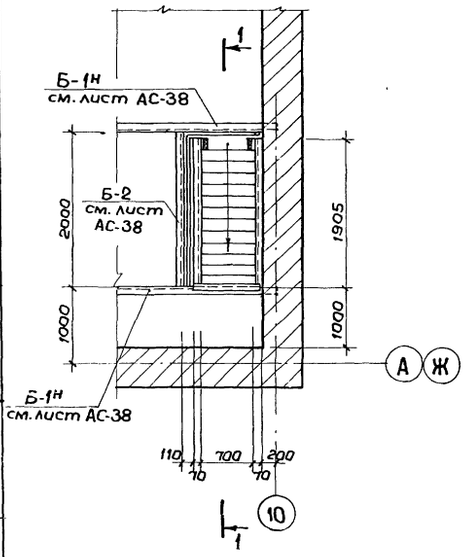

1 – 1

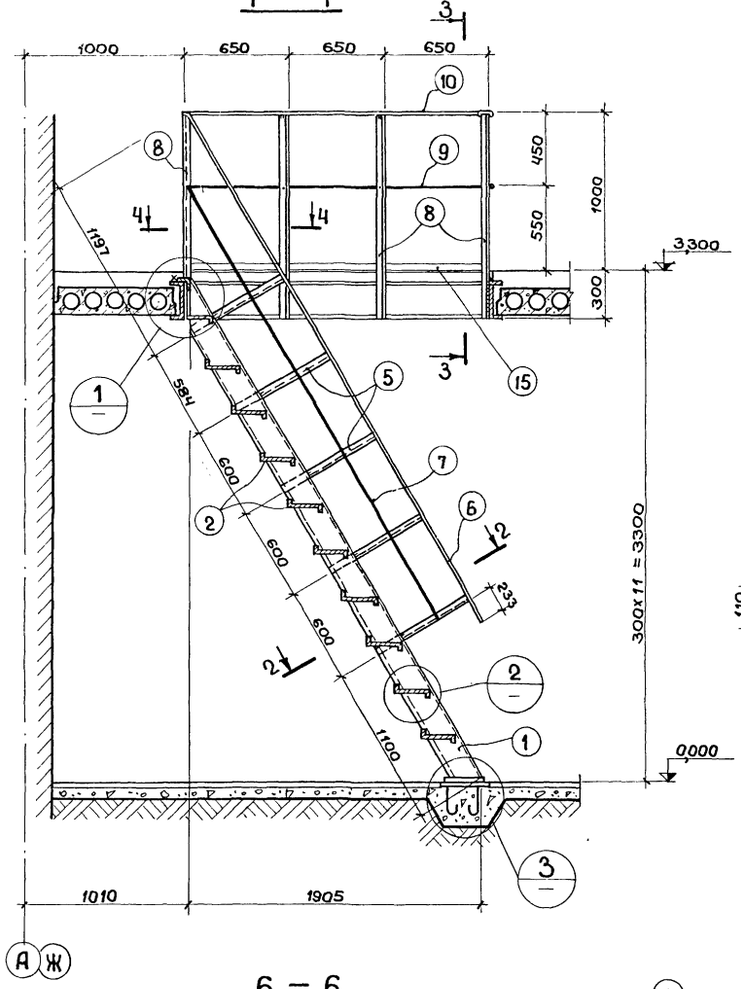

3 – 3

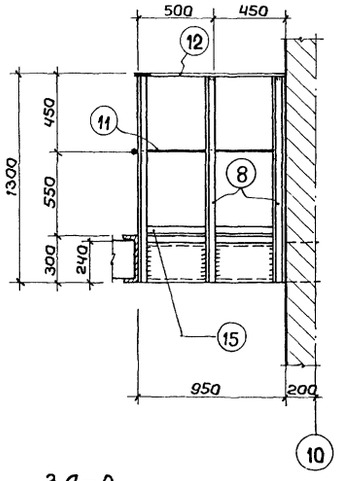

Позиция 1

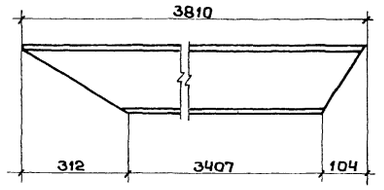

5 – 5

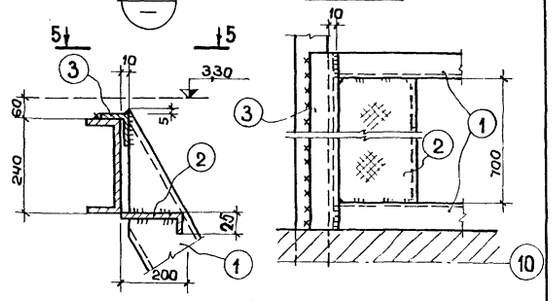

2 – 2

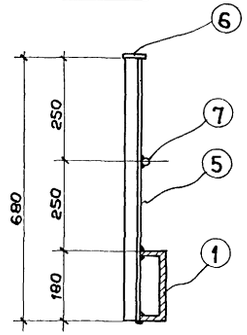

4 – 4

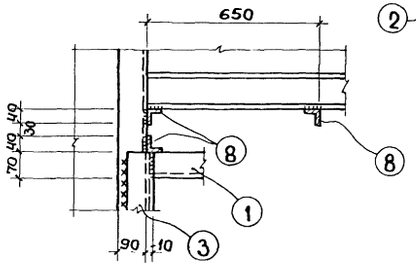

6 – 6

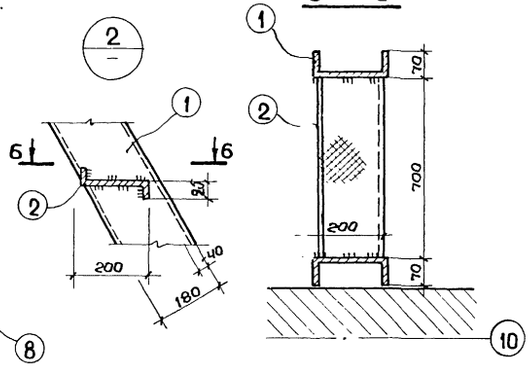

ЗД-2

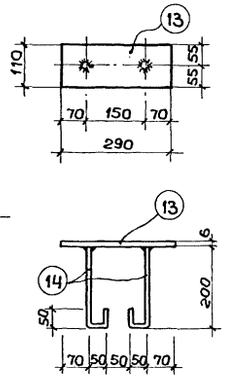

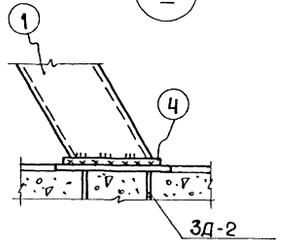

Спецификация стали на лист

Марка изделия	№№ поз.	Эскиз, сечение	Кол. поз.	Ф кл.	Длина 1 шт. мм	Длина Общ. м	Масса кг	Примечание
Лестница ЛМ-1 шт. 2	1	⊏ 18	2	–	3810	7,62	124,7	
	2	— 250х4	10	–	700	7,0	58	Рифленая сталь
	3	∟ 75х6	1	–	800	0,8	5,5	
	4	— 90х6	2	–	250	0,5	2,1	
	5	∟ 40х4	5	–	680	3,4	8,2	
	6	— 50х4	1		3820	3,82	6,1	
	7	•	1	16АI	3160	3,16	5,06	
	8	∟ 40х4	7	–	1300	9,1	21,8	
	9	•	1	16АI	1950	1,95	3,1	
	10	— 50х4	1	–	1950	1,95	3,1	
	11	•	1	16АI	950	0,95	1,5	
	12	— 50х4	1	–	950	0,95	1,5	
	15	— 50х6	1	–	2900	2,9		
					Всего		231,5	
ЗД-2 шт. 4	13	— 110х6	1	–	290	0,3	1,6	
	14	•	2	8АI	300	0,6	0,2	
					Всего		1,8	

Примечания:

1. Данный лист рассматривать совместно с листом АС-21.
2. Сварку производить электродом Э42 ГОСТ 9467-75. Катет всех швов 6 мм.

СОЮЗСПОРТПРОЕКТ г. Москва	1976	Тир (стены кирпичные) для стрельбы на дистанции 50м с подвижной мишенной установкой	Лестница ЛМ-1. План, сечения, Узлы и детали. Спецификация	Типовой проект 294-6-10	Альбом I	Лист АС-31

Рук.маст.2 Вишнякова; Гл.инж.маст Гурин; Гл.констр.м. Левченко; Гл.арх.пр-тд Гурин; Гл.инж.пр-тд; Рук.гр.арх. Кузнецов; Рук.гр.инж Исаченко; Исполнит. Бизяев; Проверил Скибинский; Чапский

ЛМ-2

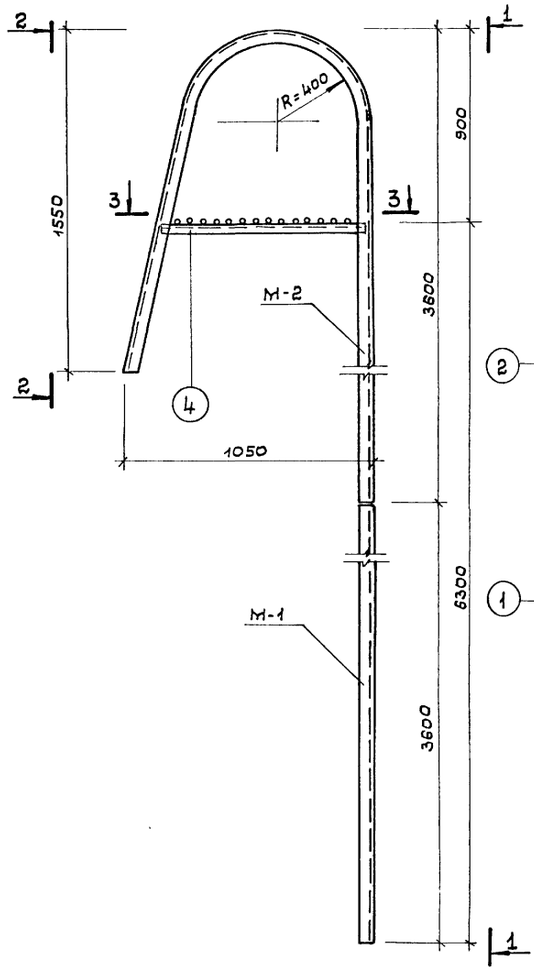

1 - 1

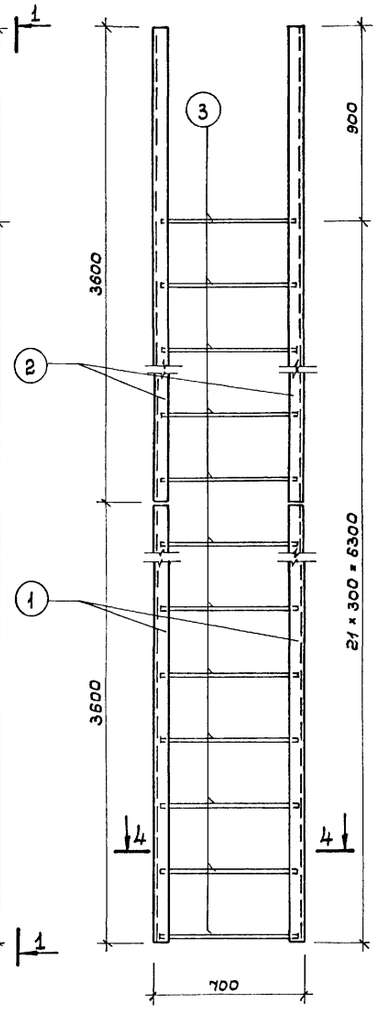

2 - 2

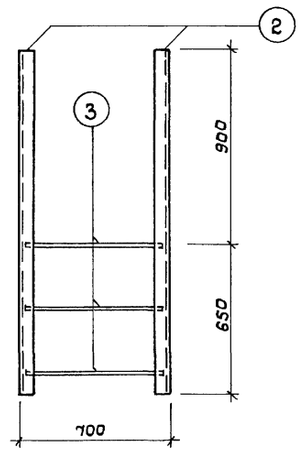

3 - 3

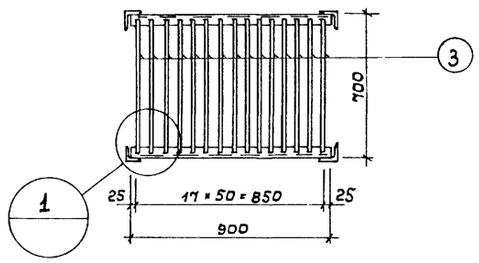

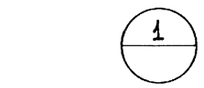

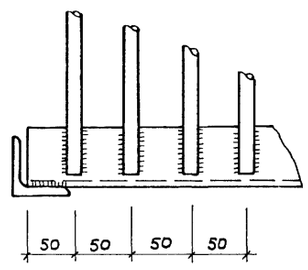

4 - 4

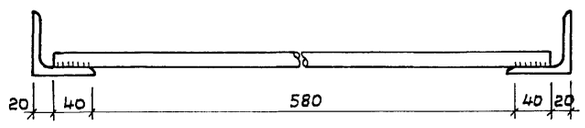

Спецификация стали на металлические изделия

Марка элем.	Марка изд.	№№ поз.	Эскиз сечение	Кол-во поз.	ф мм	Длина 1 шт. мм	Длина общая м	Масса кг	Примечание
ЛМ-2	М-1	1	L 70 × 6	2	—	3600	7,20	46,0	8509-72
		3	ф 16	12	16АI	660	7,90	12,5	2590-71
	М-2	2	L 70 × 6	2	—	5700	11,4	72,5	8509-72
		3	ф 16	30	16АI	660	19,8	31,4	2590-71
		4	L 70 × 6	2	—	900	1,8	11,5	8509-72
							Всего:	115,4	

Спецификация стальных элементов

Марка элемента	К-во шт.	Масса кг	Лист пр-та
М-1	1	58,5	АС-32
М-2	1	127,1	АС-32

Выборка стали на лист

Класс стали	ГОСТ	ф сеч. мм	Общая длина м	Общая масса кг	Масса по классам	Общая масса: Армат. стали	Общая масса: Закл. детали
А-I R_A=2100 кг/см²	2590-71	16 А-I	27,7	43,9	43,9	43,9	—
Вст.3	8509-72	L 70×6	22,2	142,7	142,7	—	—

Примечания:

1. Сварку производить электродами Э-42 ГОСТ 9467-75, катет всех швов 6 мм.
2. Все металлические изделия перед монтажом окрасить масляной краской за 2 раза.

Согласовано:

Гурин	Тер-Осипян	Цапский
Кузнецов	Исаченко	Скибицкий
Рук. гр. инж.	Инженер	Проверил
Кузнецов	Исаченко	Скибицкий
	Бизяев	
Рук. маст.	Гл. инж. маст.	Гл. констр. м.	Гл. арх. пр.	Гл. инж. пр.
			Скибицкий	Цапский

СОЮЗСПОРТПРОЕКТ
г. Москва

1976	Тир /стены кирпичные/ для стрельбы на дистанции 50 м с подвижной мишенной установкой	Пожарная лестница ЛМ-2	Типовой проект 294-6-10	Альбом I	Лист АС-32

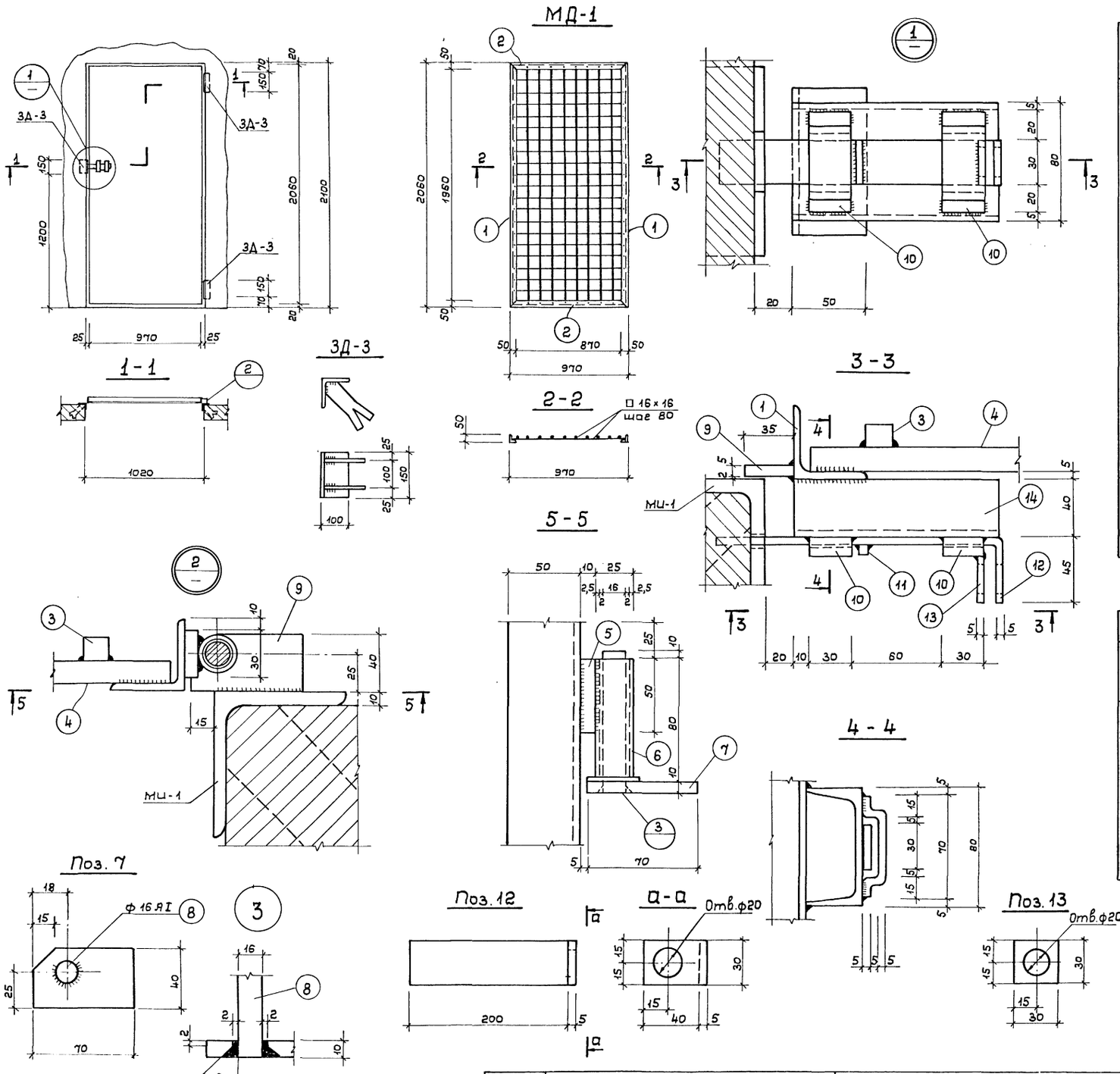

Спецификация стали на одно изделие

Марка изделия	№№ поз.	Эскиз сечение	К-во поз.	ф мм	Длина 1 шт. мм	Длина Общая м	Масса кг	Примечание
МД-1	1	L 50×5	2		2060	4,2	15,8	
	2	L 50×5	2		970	1,9	7,1	
	3	□ 16×16	8		2030	16,2	32,6	
	4	□ 16×16	19		940	17,9	36,0	
	5	– 10×30	2		50	0,1	0,24	
	6	Труба ф 25×2,5	2		80	0,16	0,18	
	7	– 10×40	2		70	0,14	0,4	
	8	80	2	16АI	80	0,16	0,3	
	9	– 10×35	1		50	0,1	0,29	
	10	– 5×30	2		90	0,18	0,20	
	11	– 10×10	1		30	0,03	0,03	
	12	– 5×30	1		250	0,25	0,29	
	13	– 5×30	1		30	0,03	0,03	
	14	[№ 8	1		140	0,14	1,0	
						Итого:	94,4	
ЗД-3	15	L 100×10	1		150	0,15	2,3	
	16	– 50×5	2		200	0,40	0,8	
						Итого:	3,1	

Выборка стали

Класс стали	ГОСТ	ф сечение мм	Общая длина м	Общая масса кг	Масса по классам кг	Общая масса, кг: Армат. сталь	Общая масса, кг: Закл. деталь
АI R_A=2100 кг/см²	2590-71	16АI	1,4	2,7	2,7	2,7	
Вст3пс	380-71	L 50×5	61,0	229,0	930,2		930,2
		L 100×10	4,55	69,0			
		□ 16×16	341,0	696,0			
		[№ 8	1,72	12,0			
		– δ 5	—	26,62			
		– δ 10	—	9,56			
		Тр. ф 25×2,5	1,56	1,78			

Примечание:

1. Толщина неоговоренных сварных швов – 4 мм.

1976	Тир/стены кирпичные/ для стрельбы на дистанции 50м с подвижной мишенной установкой	Металлическая дверь МД-1. Спецификация	Типовой проект 294-6-10	Альбом I	Лист АС-33

СОЮЗСПОРТПРОЕКТ г. Москва

Рук. маст. | Гл. инж. маст. | Гл. кон. маст. | Гл. арх. пр. | Гл. инж. пр. | Кузнецов | Исаченко | Бизяев | Скибицкий | Чапский | Рук. гр. инж. | Исполнитель | Проверил | Гурин | Ушкевич | Гурин

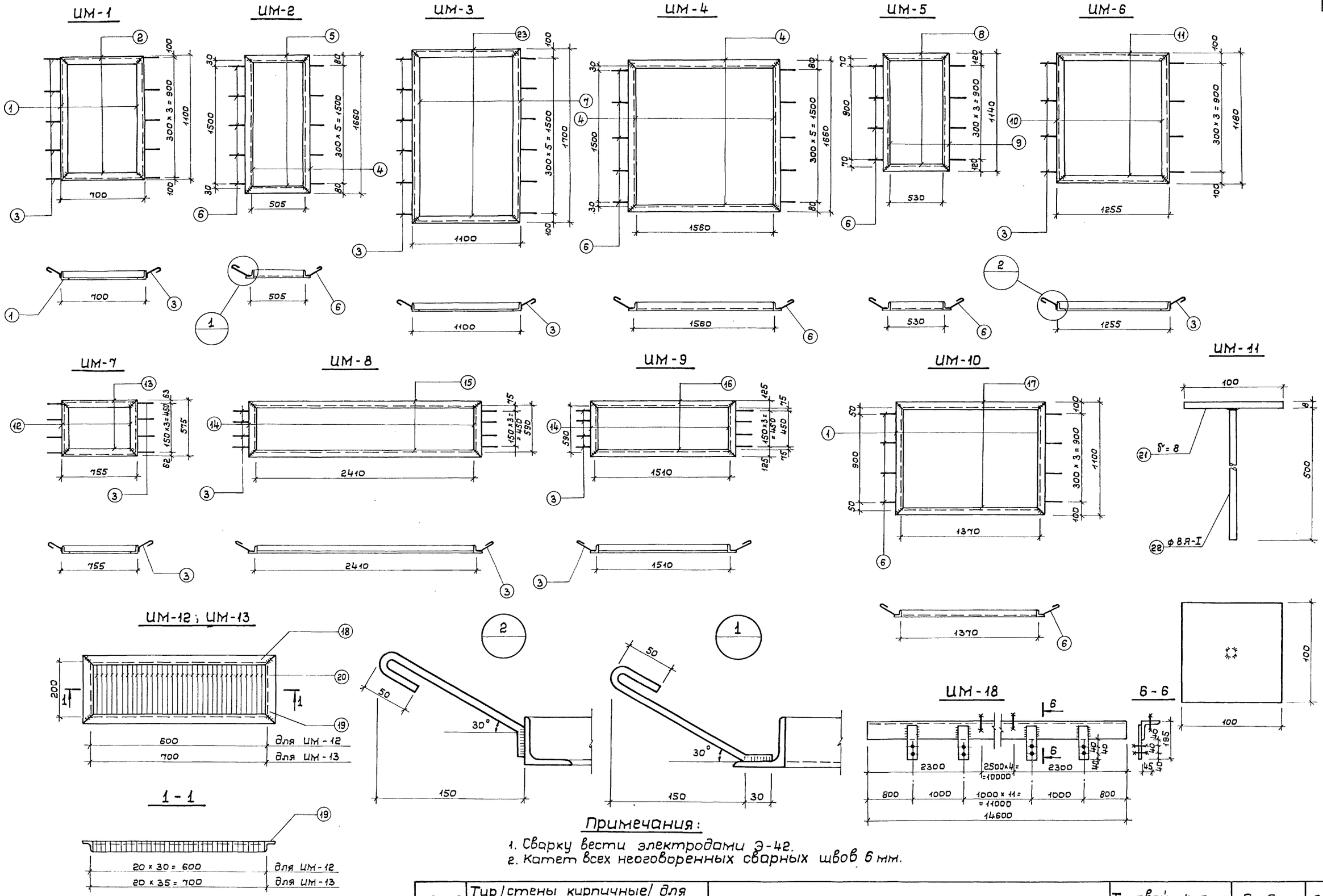

Примечания:

1. Сварку вести электродами Э-42.
2. Катет всех неоговоренных сварных швов 6 мм.

1976	Тир/стены кирпичные/ для стрельбы на дистанции 50 м с подвижной мишенной установкой	Металлические изделия ИМ-1 ÷ ИМ-13; ИМ-18	Типовой проект 294-6-10	Альбом I	Лист АС-34

СОЮЗСПОРТПРОЕКТ г. Москва

Рук. маст.	Кузнецов	Рук. гр. инж.	Гурин
Гл. инж. маст.	Исаченко	Исполнил	Тер-Осипян
Гл. констр. м.	Бизяев	Проверил	Гурин
Гл. арх. пр.	Скибицкий		
Гл. инж. пр.	Чапский		

Согласовано: Кошевая, Гл. спец. ОВ

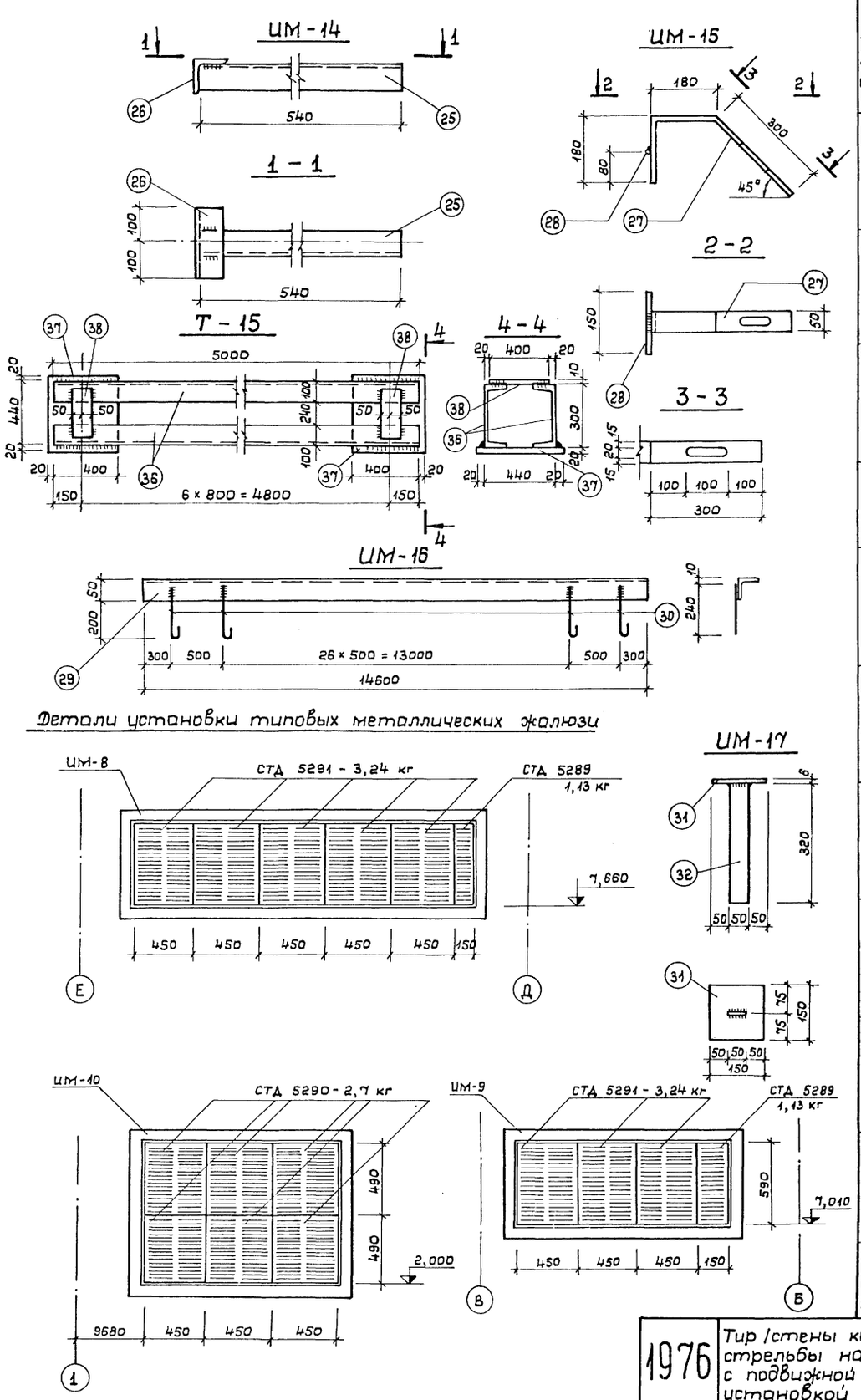

Детали установки типовых металлических жалюзи

Спецификация стали на одно изделие

Марка изделия	№ поз.	Эскиз сечение	К-во поз.	ф мм	Длина 1 шт. мм	Длина общая м	Масса кг	Примечание
ИМ-1 1 шт.	1	∟ 50×5	2		1100	2,2	8,3	
	2	∟ 50×5	2		700	1,4	5,3	
	3	30, 175	8	8АI	280	2,2	0,9	
						Итого:	14,5	
ИМ-2 6 шт.	4	∟ 50×5	2		1660	3,3	12,4	
	5	∟ 50×5	2		605	1,2	4,5	
	6	175, 30	12	8АI	280	3,4	1,3	
						Итого:	18,2	
ИМ-3 1 шт.	7	∟ 50×5	2		1700	3,4	12,8	
	23	∟ 50×5	2		1100	2,2	8,3	
	3	Эскиз см. выше	12		280	3,4	1,3	
						Итого:	22,4	
ИМ-4 1 шт.	4	∟ 50×5	4		1660	6,6	24,9	
	6	Эскиз см. выше	12	8АI	280	3,4	1,3	
						Итого:	26,2	
ИМ-5 1 шт.	8	∟ 50×5	2		630	1,3	4,9	
	9	∟ 50×5	2		1140	2,3	8,7	
	6	Эскиз см. выше	8	8АI	280	2,2	0,9	
						Итого:	14,5	
ИМ-6 1 шт.	10	∟ 50×5	2		1180	2,4	9,0	
	11	∟ 50×5	2		1255	2,5	9,4	
	3	Эскиз см. выше	8	8АI	280	2,2	0,9	
						Итого:	19,3	
ИМ-7 1 шт.	12	∟ 50×5	2		575	1,2	4,5	
	13	∟ 50×5	2		755	1,5	5,7	
	3	Эскиз см. выше	8		280	2,2	0,9	
						Итого:	11,1	
ИМ-8 1 шт.	14	∟ 50×5	2		690	1,4	5,3	
	15	∟ 50×5	2		2510	5,0	18,9	
	6	Эскиз см. выше	8	8АI	280	2,2	0,9	
						Итого:	25,1	
ИМ-9 1 шт.	14	∟ 50×5	2		690	1,4	5,3	
	16	∟ 50×5	2		1610	3,2	12,1	
	6	Эскиз см. выше	8	8АI	280	2,2	0,9	
						Итого:	18,3	
ИМ-10 1 шт.	1	∟ 50×5	2		1100	2,2	8,3	
	17	∟ 50×5	2		1470	2,9	10,9	
	6	Эскиз см. выше	8	8АI	280	2,2	0,9	
						Итого:	20,1	
ИМ-11 60 шт.	21	– 100×8	1		100	0,1	0,63	
	22	500	1	8АI	500	0,5	0,2	
						Итого:	0,83	
ИМ-12 8 шт.	18	∟ 40×3	2		680	1,4	2,6	
	19	∟ 40×3	2		280	0,6	1,1	
	20	– 40×3	29		200	5,8	5,5	
						Итого:	9,2	
ИМ-13 42 шт.	19	∟ 40×3	2		280	0,6	1,1	
	24	∟ 40×3	2		780	1,6	3,0	
	20	– 40×3	34		200	6,8	6,4	
						Итого:	10,5	
ИМ-14 4 шт.	25	∟ 70×6	1		540	0,5	3,2	
	26	∟ 70×6	1		200	0,2	1,3	
						Итого:	4,5	
ИМ-15 16 шт.	27	– 50×10	1		660	0,7	2,7	
	28	150	1	8АI	150	0,2	0,1	
						Итого:	2,8	
ИМ-16 2 шт.	29	∟ 50×5	1		14600	14,6	55,0	
	30	240	29	8АI	320	9,3	3,7	
						Итого:	58,7	
ИМ-17 8 шт.	31	– 150×6	1		150	0,15	1,06	
	32	– 50×6	1		320	0,3	0,71	
						Итого:	1,77	
ИМ-18 3 шт.	33	∟ 75×5	1		14600	14,6	84,60	
	34	– 40×6	14		180	2,25	4,75	
	35	Болт М-16	5	16А-I	300	1,50	2,38	
		Шайба 80×8	10		80	0,80	40,10	
		Гайка d=16	5		—	—	0,15	
						Итого:	131,98	
Т-15 1	36	[30	2	—	5000	10000	318,0	
	37	– 420×20	2	—	440	0,88	58,0	
	38	– 100×10	12		400	4,8	37,7	
						Итого:	413,7	

Рук. маст.	Гурин	
Гл. инж. маст.	Вишнякова	
Гл. констр. м.	Тер-Осипян	
Гл. арх. пр.	Гурин	
Гл. инж. пр.		
Рук. гр. инж.	Кузнецов	
Рук. гр. арх.	Исаченко	
Инженер	Бызяев	
Проверил	Скибицкий	
	Чапский	

СОЮЗСПОРТПРОЕКТ
г. Москва

1976

Тир /стены кирпичные/ для стрельбы на дистанции 50 м с подвижной мишенной установкой

Металлические изделия ИМ-14 ÷ ИМ-17. Спецификация

Типовой проект	Альбом	Лист
294 - 6 - 10	I	АС-35

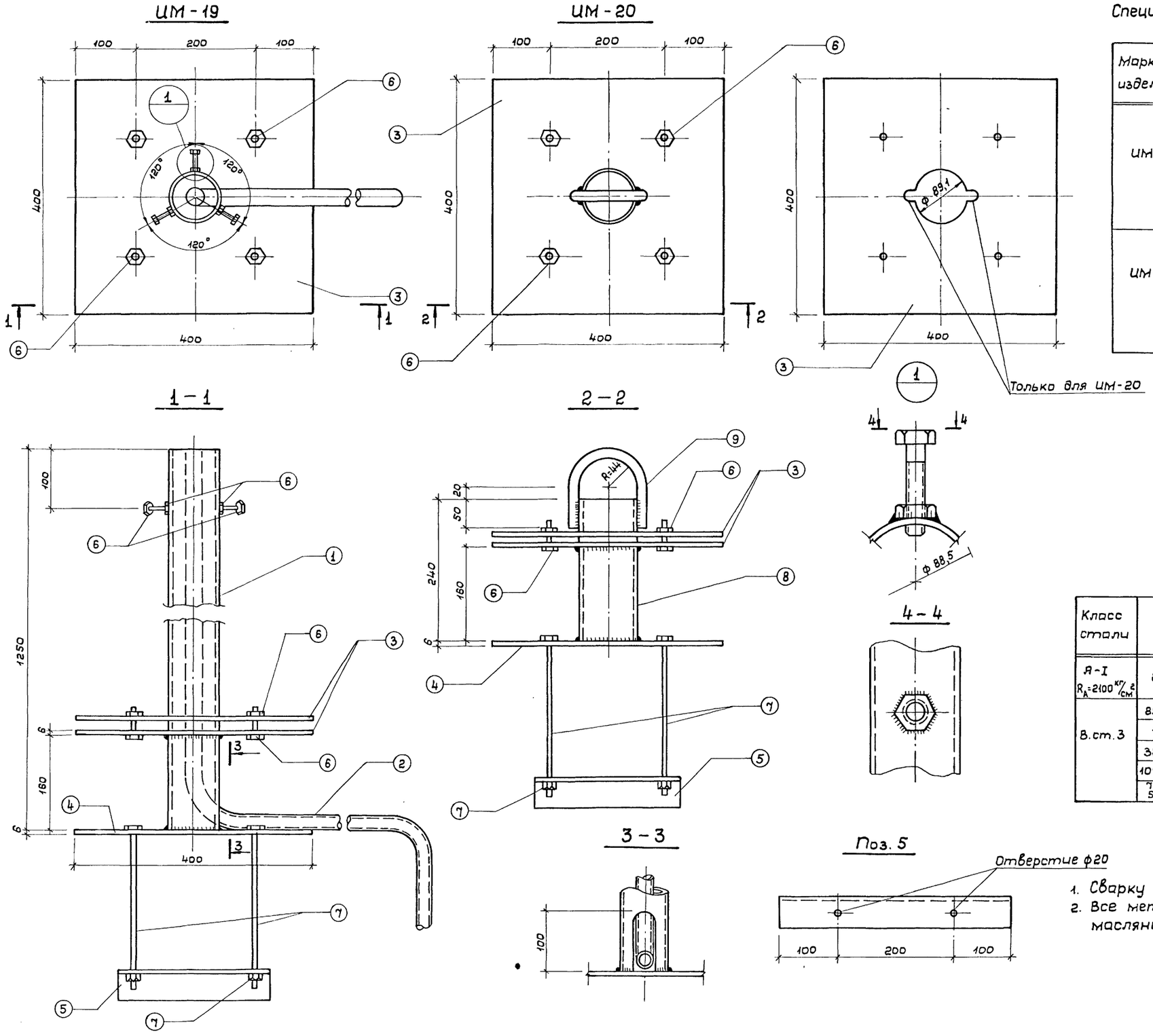

Спецификация стали на металлические изделия

Марка изделия	№№ поз.	Эскиз, сечение	Кол-во поз.	ф кл.	Длина 1 шт. мм	Длина Общ. м.	Масса кг	Примечания
ИМ-19	1	Труба ф 88,5	1		1250	1,25	9,16	ГОСТ 3262-75
	2	Труба ф 32	1		6200	6,2	7,44	ГОСТ 10704-63*
	3	— 400×6	2		400	0,8	12,8	ГОСТ 103-57*
	4	— 400×6	1		400	0,4	7,6	
	5	L 50×5 ℓ=400	2		400	0,8	3,02	ГОСТ 8509-72
	6	Болт М16 с гайкой и шайбой	7		40	0,28	0,94	ГОСТ 7798-70
	7	Болт М16 с гайкой и шайбой	4		280	1,12	2,05	5915-70
ИМ-20	8	Труба ф 88,5	1		240	0,24	1,76	ГОСТ 3262-75
	9	ф 16 АI	1		297	0,30	0,475	ГОСТ 2590-71
	3	— 400×6	2		400	0,8	12,7	ГОСТ 103-57*
	4	— 400×6	1		400	0,4	7,6	
	5	L 50×5 ℓ=400	2		400	0,8	3,02	ГОСТ 8509-72
	6	Болт М16 с гайкой и шайбой	4		40	0,16	0,52	ГОСТ 7798-70
	7	Болт М16 с гайкой и шайбой	4		280	1,12	2,05	5915-70

Спецификация стальных элементов

Марка элемента	Кол-во шт.	На 1 шт. Масса кг	Лист проекта
ИМ-19	2	43,0	АС-36
ИМ-20	8	28,13	

Выборка стали на лист

Класс стали	ГОСТ	ф Сечение мм	Общая длина м	Общая масса кг	Масса по классам	Общая масса, кг Арм. стали	Общая масса, кг Закл. деталей
А-I R_A=2100 кг/см²	2590-71	16 А-I	2,4	3,8	3,8	3,8	—
В.ст.3	8509-72	L 50×5	4,8	30,2	307,3	—	—
	103-57*	-400×6	12	203,2			
	3262-75	тр. ф 88,5	4,42	32,4			
	10704-63*	тр. ф 32	12,4	14,9			
	7798-70 5915-70	Болт М16 с гайкой		26,6			

Примечания:

1. Сварку производить электродами Э-42 ГОСТ 9467-75.
2. Все металлические изделия перед монтажом окрасить масляной краской за 2 раза.

1976	Тир /стены кирпичные/ для стрельбы на дистанции 50 м с подвижной мишенной установкой	Металлические изделия ИМ-19, ИМ-20. Спецификация	Типовой проект 294-6-10	Альбом I	Лист АС-36

СОЮЗСПОРТПРОЕКТ г. Москва

Согласовано: Гл. спец. ЭО Гурин; Тер-Осипян; Чапский; Парщин

Рук. маст. Кузнецов; Гл. инж. маст. Исаченко; Гл. констр. м. Бизяев; Гл. арх. пр. Скибицкий; Гл. инж. пр. Чапский

Рук. гр. инж. Исполнил Проверил

ЦМ-21

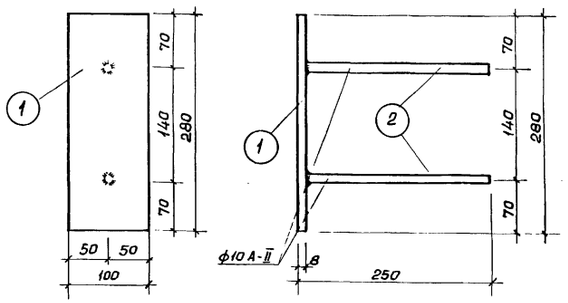

ЦМ-22; ЦМ-23

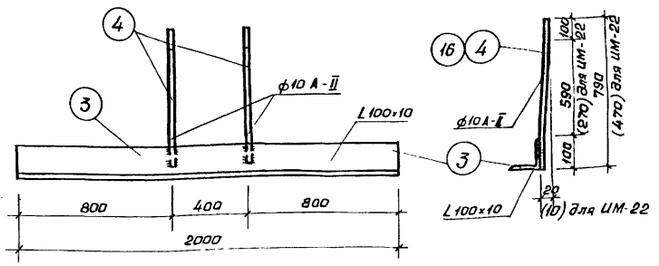

ЦМ-24

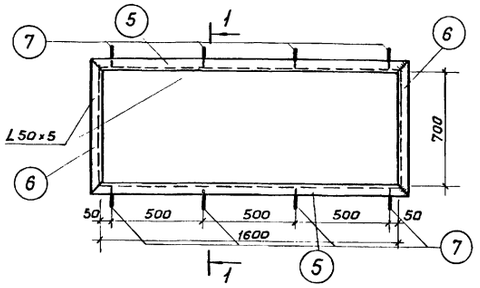

1-1

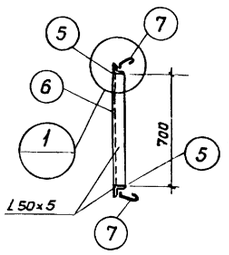

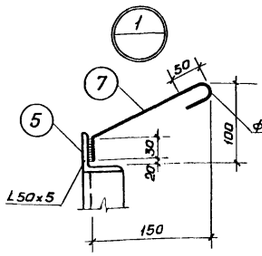

Оцинков. кровельное железо δ=0,51мм ГОСТ 8015-56** см. АС-14

ЦМ-25

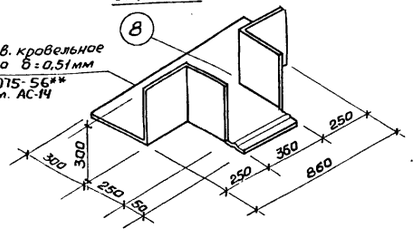

ЦМ-26

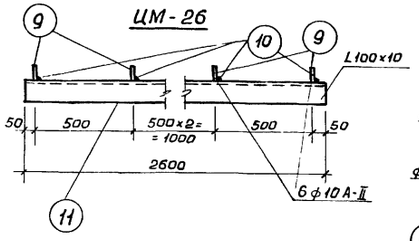

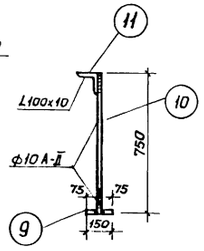

5-5

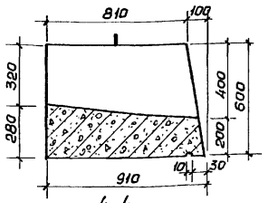

5-5 (армирование)

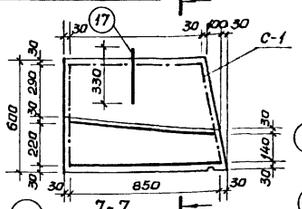

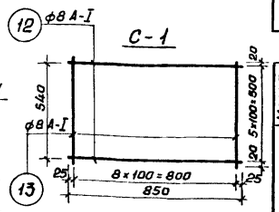

4-4

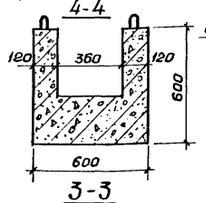

7-7

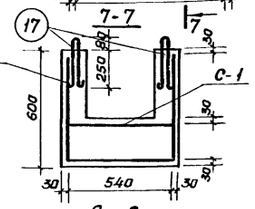

С-2

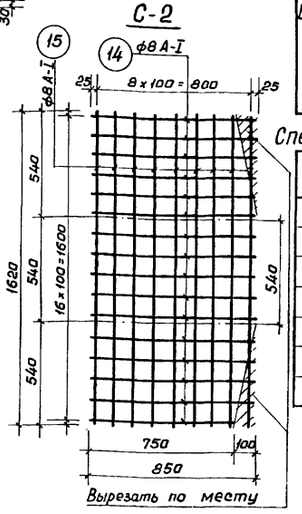

3-3

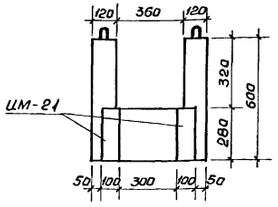

6-6

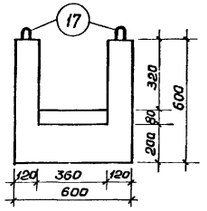

Водосливной лоток ВЛ-1

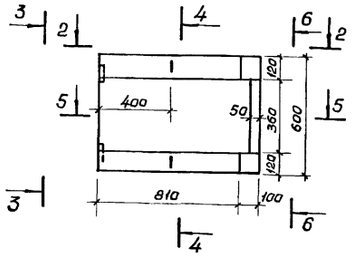

2-2

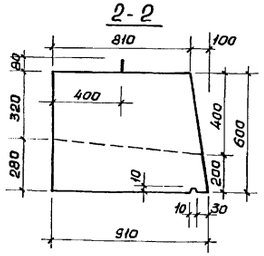

Спецификация стали на одно изделие

Марка изделия	NN поз.	Эскиз, сечение	Кол. поз.	ф мм	Длина 1 шт. мм	Длина Общ. м	Масса кг	Примечание
ЦМ-21	1	− 8×100	1		280	0.28	1,8	19903-74
	2	250	2	10А-II	250	0.50	0,3	5781-75
						Итого:	2,1	
ЦМ-22	3	L 100×10	1		2000	2.00	30,2	8509-72
	4	100 590 100	2	10А-II	790	1.58	1,0	5781-75
						Итого:	31,2	
ЦМ-24	5	L 50×5	2		1700	3.40	12,8	8509-72
	6	L 50×5	2		800	1.60	6,0	8509-72
	7	30 380 30	8	ф8А-I	460	3.68	1,5	5781-75
						Итого:	20,3	
ЦМ-25	8	δ=0,51мм	1			0,67 м²	2,6	8075-56**
						Итого:	2,6	
ЦМ-26	9	150	6	10А-II	150	0.90	0,6	5781-75
	10	750	6	10А-II	750	4,50	2.8	5781-75
	11	L 100×10	1		2600	2.60	39.2	8509-72
						Итого:	42,6	
ЦМ-23	3	L 100×10	1		2000	2.00	30.2	8509-72
	16	100 270 100	2	ф10А-II	470	0.94	0,6	5781-75
						Итого:	30,8	

Спецификация арматуры

Марка эл-та	Марка сетки	NN поз.	Эскиз	ф мм	Кол. шт.	Длина мм 1 шт.	Длина мм Общ.	Выборка арматуры ф мм	Выборка арматуры Длина м	Выборка арматуры Масса кг
ВЛ-1	С-1	12	850	ф8А-I	6	850	5100	ф8А-I	40,59	16.2
		13	540	ф8А-I	9	540	4860			
	С-2	14	850	ф8А-I	17	850	14450			
		15	1620	ф8А-I	9	1620	14580			
		17	330	ф8А-I	2	800	1600			

Спецификация стальных элементов

Марка элемента	Кол. шт.	Масса кг	Источник
ЦМ-21	10	2.1	АС-37
ЦМ-22	2	31.2	
ЦМ-23	3	30,8	
ЦМ-24	1	20,3	
ЦМ-25	5	2,6	
ЦМ-26	1	42,6	

Таблица расхода материалов

Наименование конструкций	Кол. шт.	Марка бет.	Расход бет. м³	Расход стали кг	Примечания
Водосливной лоток ВЛ-1	5	200	0.14	15.4	АС-37

Примечания

1. Сварку производить электродами Э-42 ГОСТ 9467-75 ⌀ш-4мм.
2. Данный лист рассматривать совместно с листами АС-6, АС-18.

Согласовано: Вишнякова, Гурин, Третьяков, Гурин

Рук. маст.	Кузнецов	
Гл. инж. маст.	Исаченко	
Гл. констр. мас.	Бизяев	
Гл. арх. пр.	Скибицкий	
Гл. инж. пр.	Цапский	
Рук. гр. арх.	Гурин	
Рук. гр. инж.	Третьяков	
Инженер	Гурин	
Проверил	Гурин	

СОЮЗСПОРТПРОЕКТ г. Москва

1976 | Тир (стены кирпичные) для стрельбы на дистанции 50м с подвижной мишенной установкой

Металлические изделия ЦМ-21 ÷ ЦМ-26. Водосливной лоток ВЛ-1. Опалубка, армирование. Спецификации.

Типовой проект 294-6-10 | Альбом I | Лист АС-37

Маркировочная схема защитных экранов 1го этажа

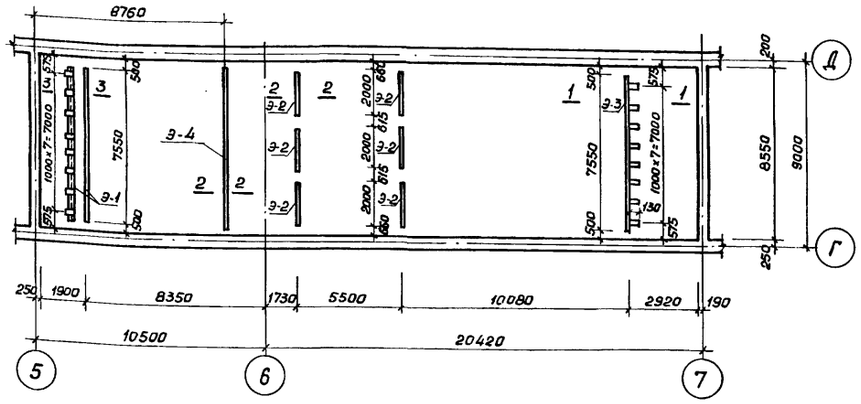

План балок перекрытия

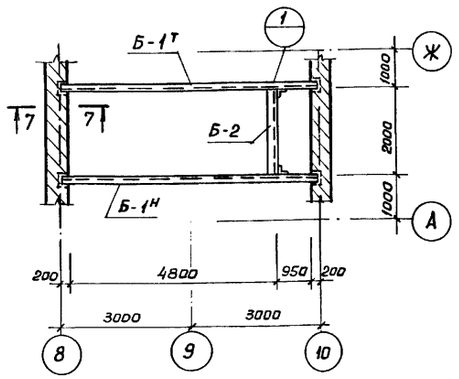

Спецификация стали на одно изделие

Марка изделия	№№ поз.	Эскиз сечение	ф мм	Кол. поз.	Длина 1шт. мм	Длина Общ. м	Масса кг	Примеч.
Э-1	1	– 500×6		1	7550	7.6	179.4	103-76
	2	L 50×5		1	7550	7.6	28.7	8509-72
	3	– 100×6		8	130	1.0	4.7	103-76
						Итого	212.8	
Э-2	1	– 500×6		1	2000	2.0	47.1	103-76
						Итого	47.1	
Э-3	1	– 500×6		1	7550	7.6	179.4	103-76
	3	– 100×6		8	130	1.0	4.7	"
						Итого	184.1	
Б-1^т Б-1^н	4	[27		1	6000	6.0	166.2	8240-72
	5	– 110×10		2	220	0.44	3.4	103-76
						Итого	169.6	
Б-2	6	[27		1	1990	2.0	55.4	8240-72
	7	L 75×6		2	200	0.4	2.8	8509-72
						Итого	58.2	
Вентиляционный короб	8	L 75×6		3	3000	9.0	62.0	8509-72
						Итого	62.0	
Э-4	1	– 500×6		1	7550	7.6	179.4	193-67*

Спецификация стальных элементов

Марка элемента	К-во шт.	Масса кг	Лист проекта
Э-1	1	212,8	
Э-2	6	47,1	
Э-3	1	184.1	
Э-4	1	179,4	
Б-1^т	2	169.6	
Б-1^н	2	169.6	
Б-2	2	58.2	
Вентиляционный короб	1	62.0	

Расход материалов на обшивку короба

Брус 30×30 ℓ=820 мм шт.4
ℓ=670 мм шт.4

Утеплитель δ=8 – 3,8 м²
(плиты минераловатные на битуме, термоизоляционные)
ГОСТ 10140-71.

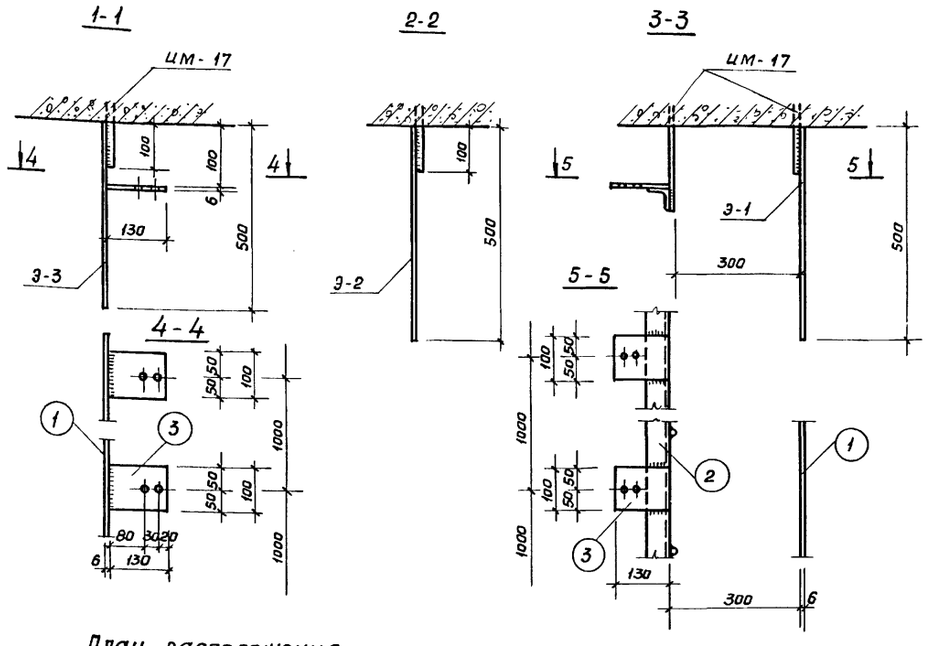

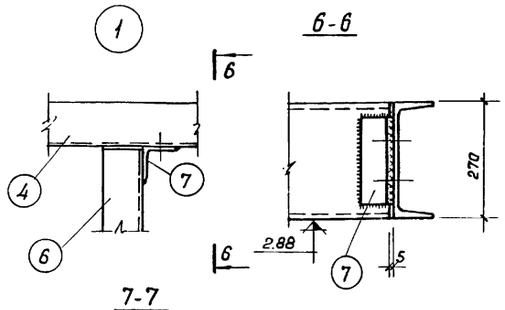

План расположения вентиляционного короба

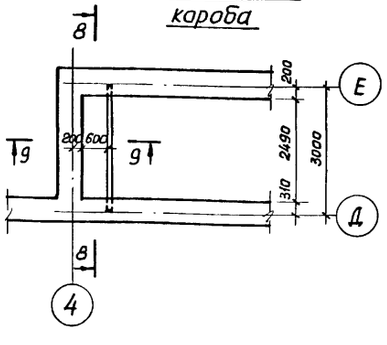

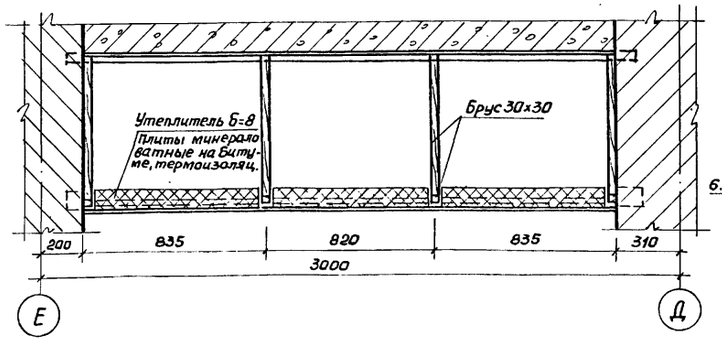

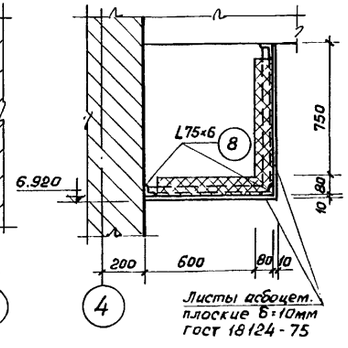

Выборка стали

Класс стали	ГОСТ	ф сечение мм	Общ. длина м	Общ. масса кг	Масса по классам кг	Общая масса кг: Армат. сталь	Общая масса кг: Заклад. детали
Вст3п	380-71	– δ=6	—	828.0	1315,0	—	1315,0
		L 50×5		28.7			
		L 75×6		64.8			
		[27		387.8			
		– δ 10	—	3.4			

1976	Тир (стены кирпичные) для стрельбы на дистанции 50 м с подвижной мишенной установкой	Балки Б-1^т, Б-1^н, Б-2, вентиляционный короб. Защитные экраны Э-1 ÷ Э-4, спецификация.	Типовой проект 294-6-10	Альбом I	Лист АС-38

СОЮЗСПОРТПРОЕКТ г. Москва

Рук. маст.	Кузнецов	Рук. гр. инж.	Гурин	Согласовано	
Гл. инж. маст.	Исаченко	Исполнитель	Ушкевич	Гл. спец. ЭО	Паршин
Гл. конст. мас.	Бизяев	Проверил	Гурин	Гл. спец. ОВ	Кошевая
Гл. арх. пр.	Скибицкий				
Гл. инж. пр.	Чапский				

Пулеулавливатель М-25

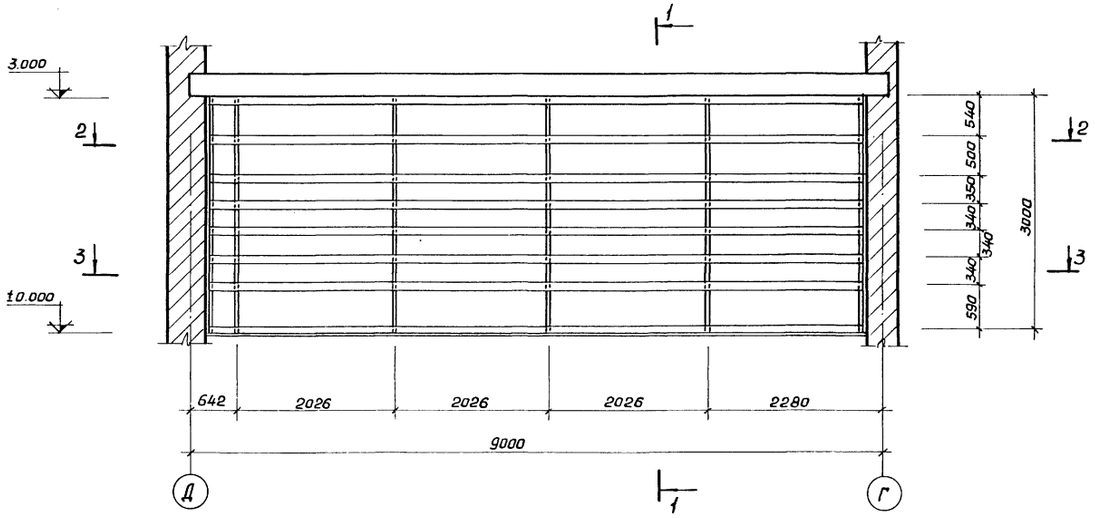

2-2

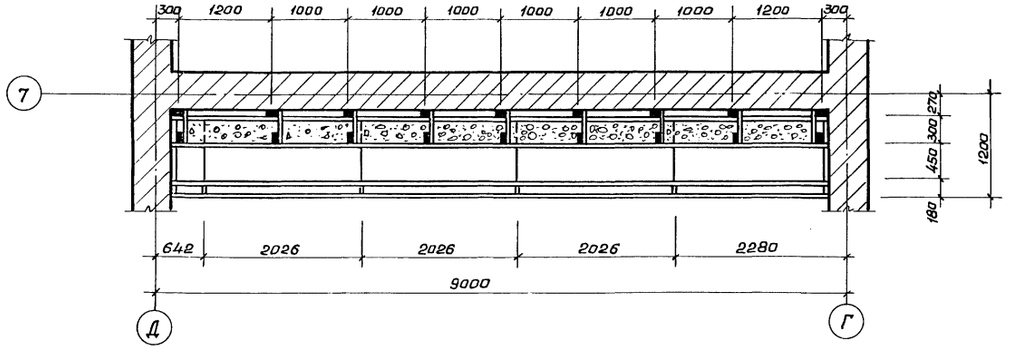

3-3

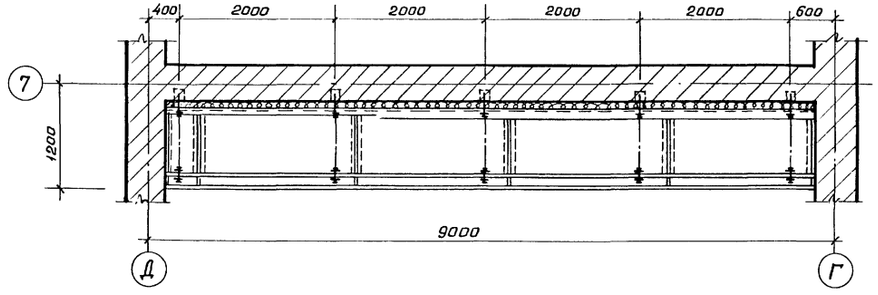

1-1

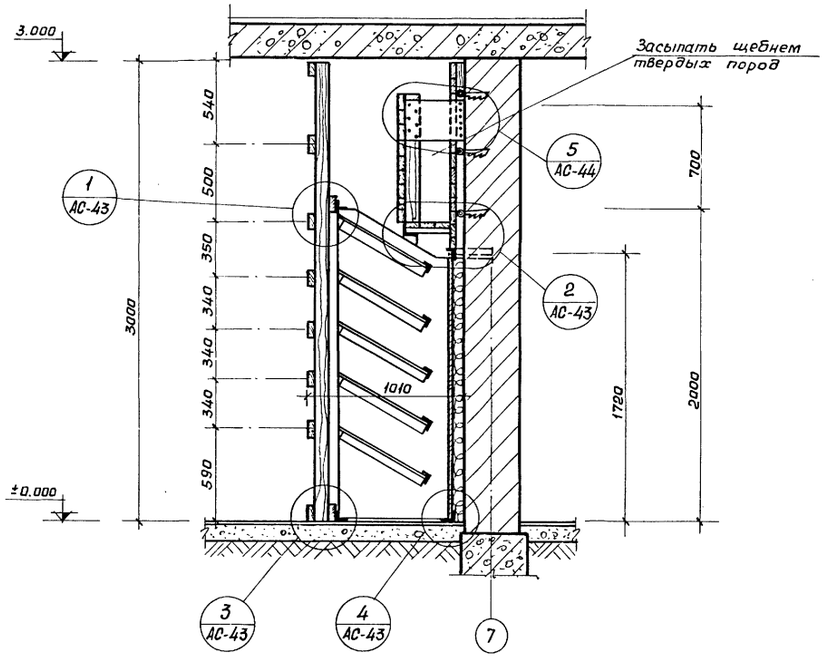

Выборка пиломатериала

Наименование пиломатериала	Сечение мм	Расход		Примечания
		длина м	объем $м^3$	
Доски строганые	100×40	192,6	0,7704	шпунт
Доски пиленые	100×40	19,6	0,0784	
Доски строганые	100×40	108	0,432	
Фанера	8÷5мм		26,5 $м^2$	ГОСТ 3916-69

Примечания

1. Данный лист рассматривать совместно с листами АС-2, АС-43, АС-44.
2. Все столярные изделия выполнить из антисептированной и антипирированной древесины.

СОЮЗСПОРТПРОЕКТ г. Москва	Рук. маст. №2	Кузнецов	Рук. гр. инж.	Гурин		
	Гл. инж. маст	Исаченко	Исполнитель	Левченко		
	Гл. конст. мас	Бизяев	Проверил	Гурин		
	Гл. арх. пр.	Скибицкий				
	Гл. инж. пр.	Чапский				

1976	Тир (стены кирпичные) для стрельбы на дистанции 50м с подвижной мишенной установкой	Пулеулавливатель М-25. Сечения 1-1 ÷ 3-3.	Типовой проект 294-6-10	Альбом I	Лист АС-39

Пулеулавливатель М-25

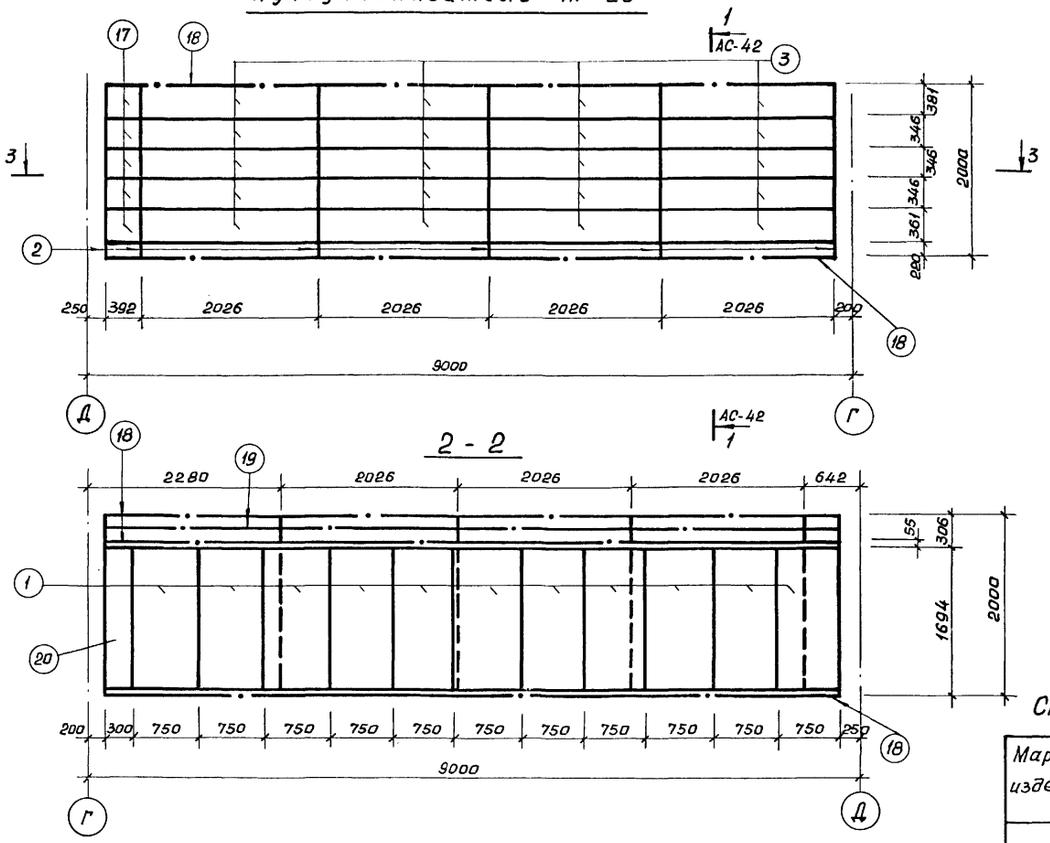

2 - 2

3-3

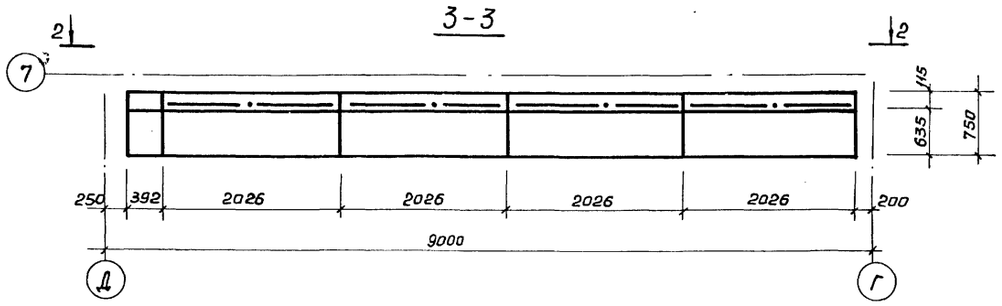

Позиция „18"

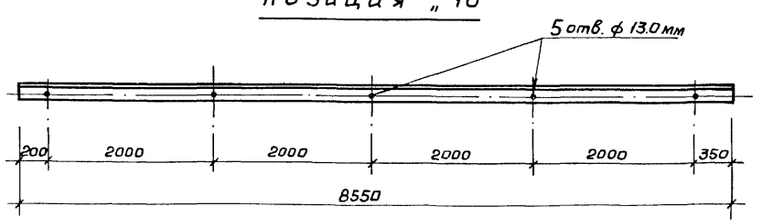

К-1

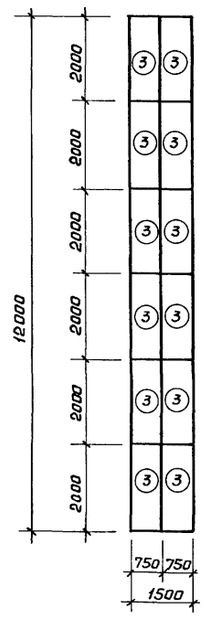

К-2

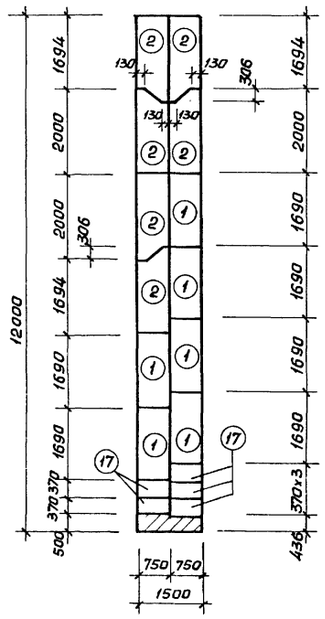

К-3

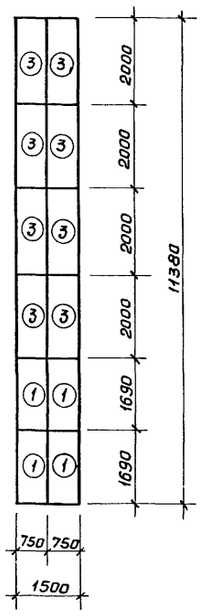

К-4

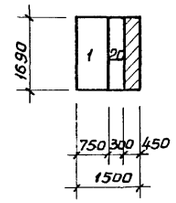

Спецификация стали на пулеулавливатель М-25

Марка изделия	NN поз.	Эскиз сечение	Кол. поз.	ф кл.	Длина 1шт. мм	Длина Общ. м	Масса кг	Примеч.
Пулеулавливатель М-25 шт. 1	1	— 750×6	11	—	1690	18.59	660.0	
	2	— 750×6	6	—	2000	11.2	425.0	
	3	— 750×6	20	—	2000	40.0	1410.0	
	7	∟ 40×4	50	—	600	30.0	72,5	
	8	∟ 40×4	100	—	140	14.0	34.0	
	9	— 40×6	50	—	50	2,5	4.71	
	11	— 50×6	6	—	75	0,5	1,2	
	12	Болт М12 с гайкой и шайбой	5	—	320	—	2,4	
	13	Болт М10 с гайкой и шайбой	120	—	40	—	4,0	
	14	Болт М10 с гайкой и шайбой	10	—	80	—	0,8	
	15	Труба ф40	5	—	40	—	0.2	
	16	∟ 50×5	20	—	1920	38.4	144.0	
	17	— 750×6	5	—	370	1.85	66.0	
	18	∟ 75×5	3	—	8550	25,65	155.0	
	19	∟ 75×5	2	—	8550	17.1	99.0	
	20	— 300×6	1	—	1690	1.7	24.0	
	Вес наплавленного металла 17,9 кг							
	Всего: 3120.7							

Таблица расхода стали на пулеулавливатель М-25

Марка	Кол. шт.	Сечение листа мм	Длина листа м	Изготовить NN поз.	Изготовить Кол. шт.	Примечания
К-1	1	1500×6	12000	3	12	
К-2	1	1500×6	12000	1	6	
				2	6	
				17	5	
К-3	1	1500×6	11380	1	4	
				3	8	
К-4	1	1500×6	1690	1	1	
				20	1	

Рук. маст. №2	Кузнецов	Рук. гр. инж.	Гурин		
Гл. инж. маст.	Исаченко	Исполнитель	Левченко		
Гл. констр. мас.	Бизяев	Проверил	Гурин		
Гл. арх. пр.	Скибицкий				
Гл. инж. пр.	Чапский				

ОСНОВСПОРТПРОЕКТ г. Москва

1976	Тир (стены кирпичные) для стрельбы на дистанции 50м с подвижной мишенной установкой	Пулеулавливатель М-25. Спецификация.	Типовой проект 294-6-10	Альбом I	Лист АС-40

Пулеулавливатель М-50

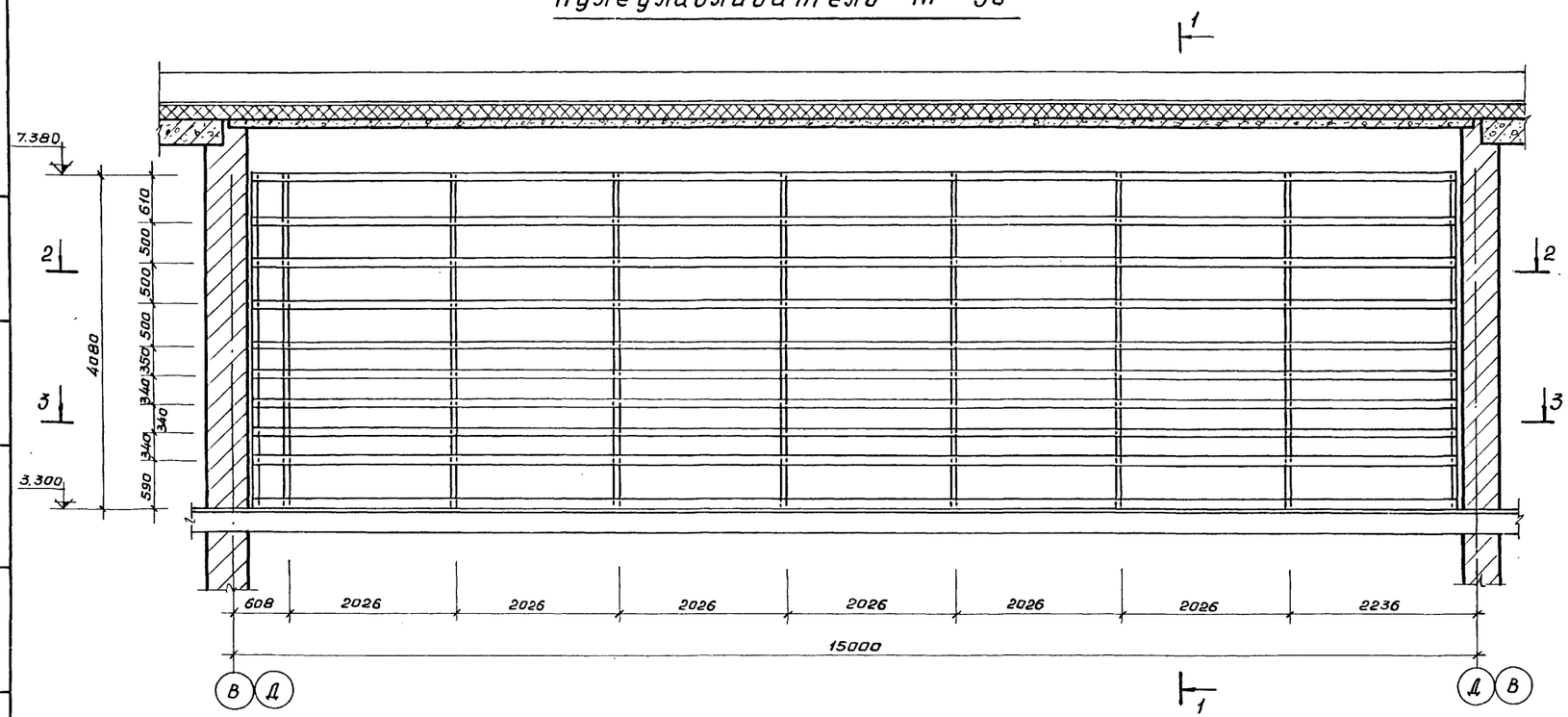

1 - 1

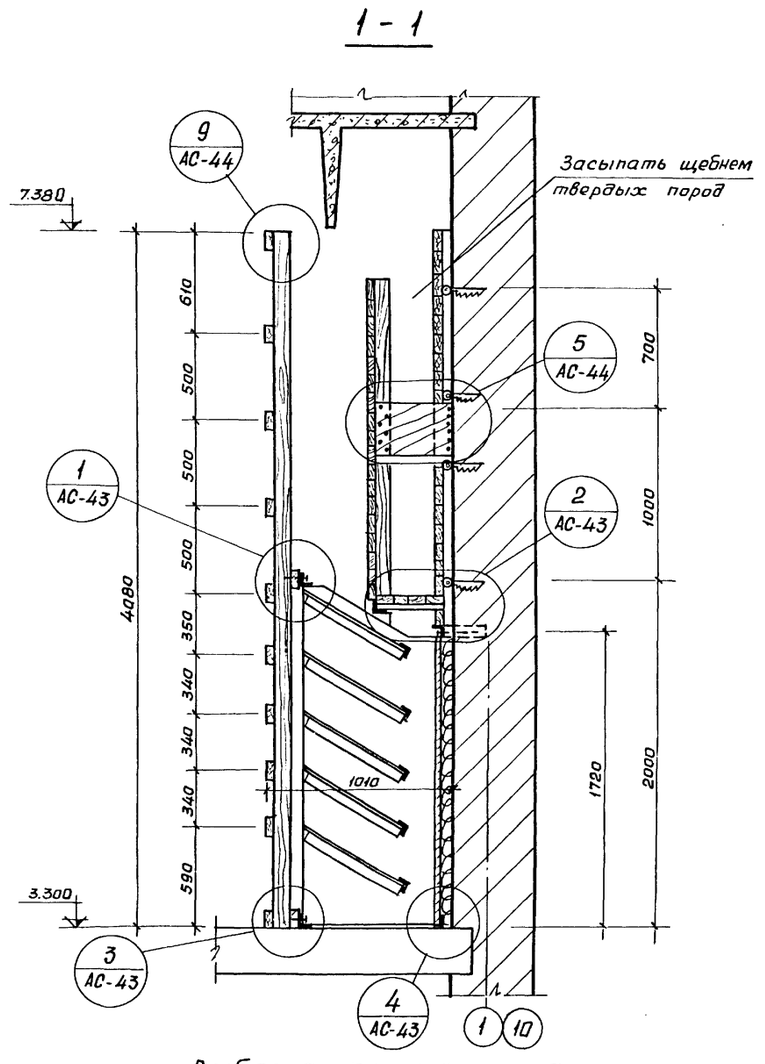

2 - 2

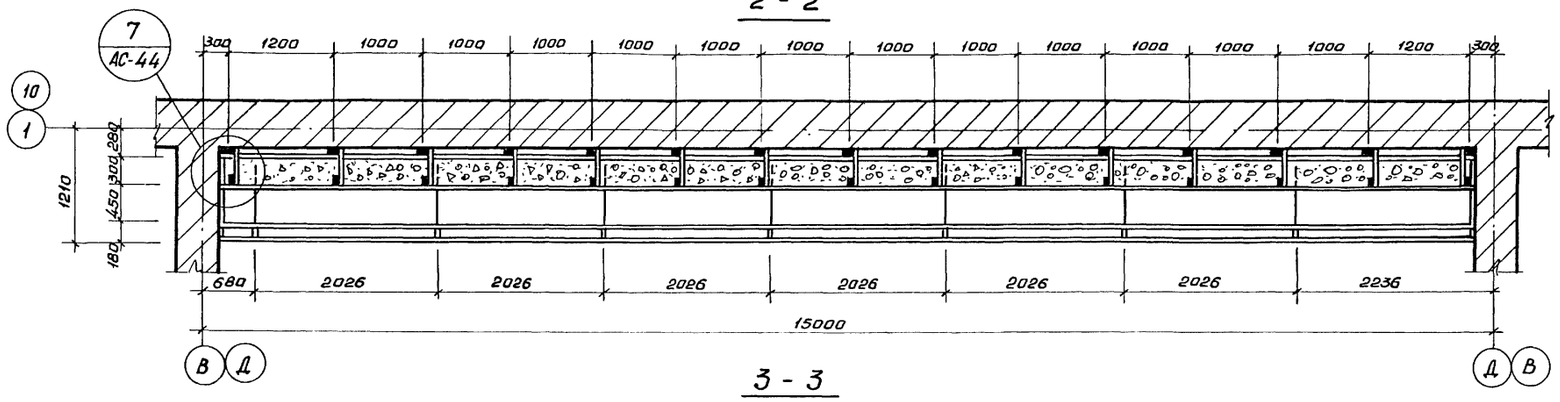

3 - 3

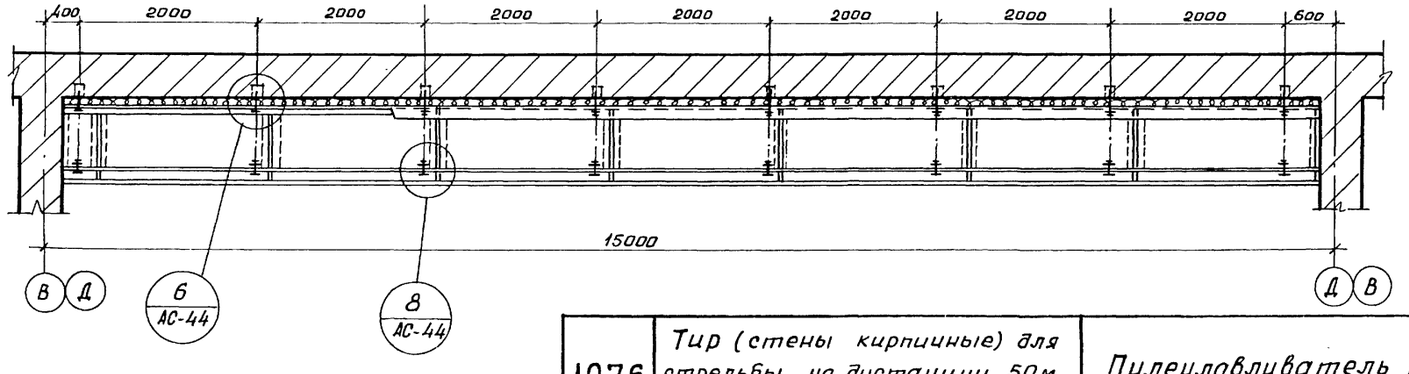

Выборка пиломатериала

Наименование пиломатериала	Сечение мм	Расход		Примечания
		Длина м	Объем м³	
Доски строганые	100×40	59.5	2.38	Шпунт
Доски пиленые	100×40	19.4	0.078	
Доски строганые	100×40	286	1.15	
Фанера	8 = 5мм	—	60м²	ГОСТ 3916-69

Примечания

1. Данный лист см. совместно с листами АС-3, АС-4.
2. Все столярные изделия выполняются из антисептированной древесины.

Рук. маст.		
Гл. инж. маст.	Гурин	
Гл. констр. мас	Левченко	
Гл. арх. пр.	Гурин	
Гл. инж. пр.		
Разработано	Исаченко	
Рук. гр. инж.	Бизяев	
Исполнитель	Скибицкий	
Проверил	Цапский	

СОЮЗСПОРТПРОЕКТ
г. Москва

1976	Тир (стены кирпичные) для стрельбы на дистанции 50м с подвижной мишенной установкой	Пулеулавливатель М-50. Сечения 1-1 ÷ 3-3.	Типовой проект 294-6-10	Альбом I	Лист АС-41

Пулеуловитель М-50

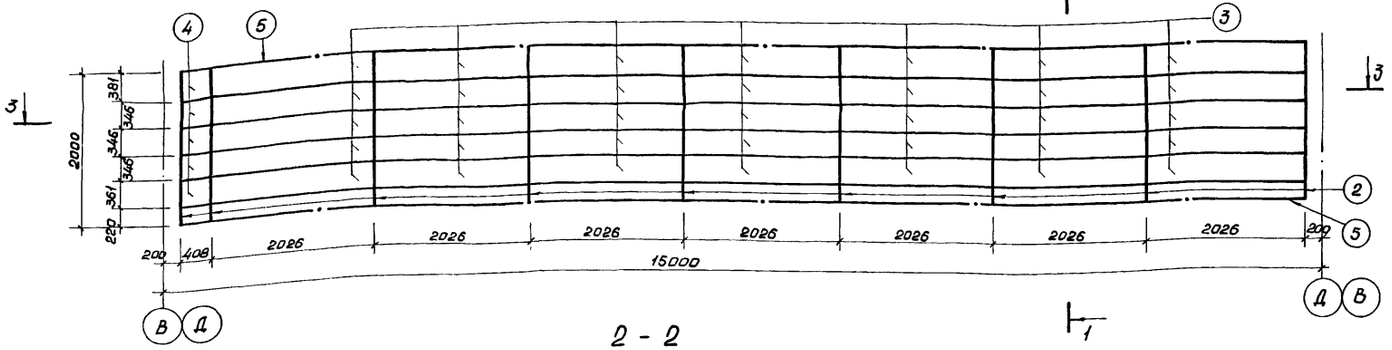

2 - 2

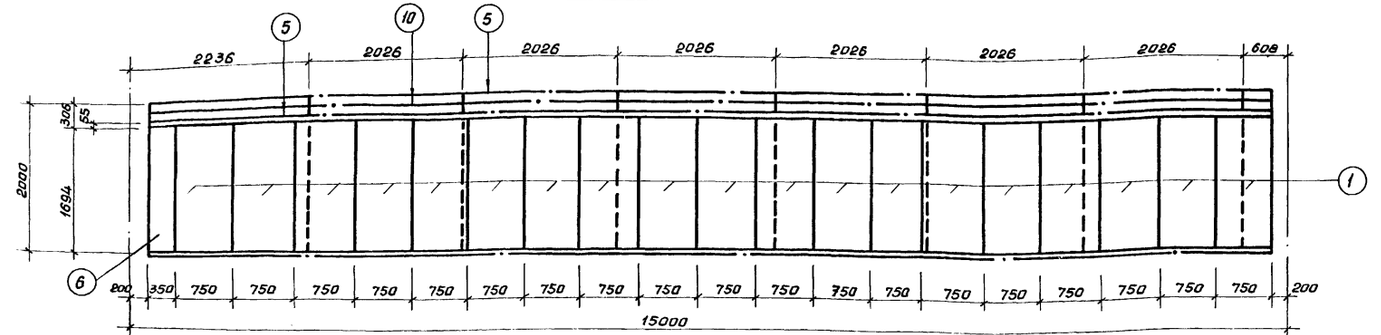

3 - 3

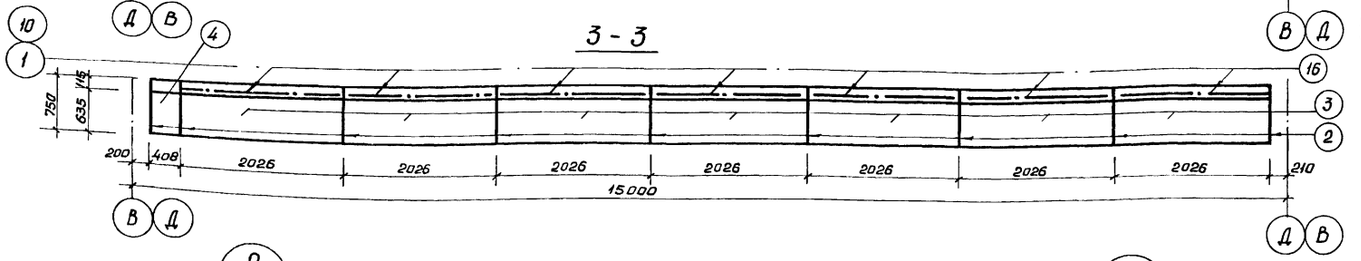

1 - 1 (АС-40)

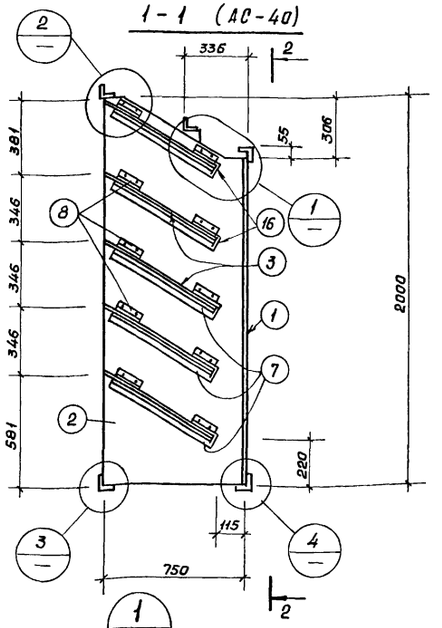

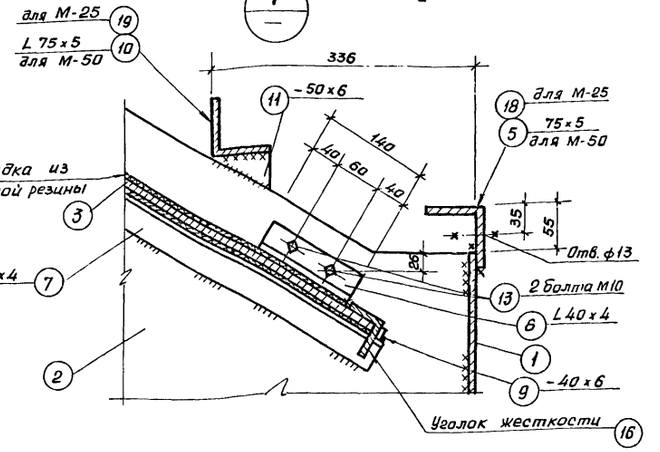

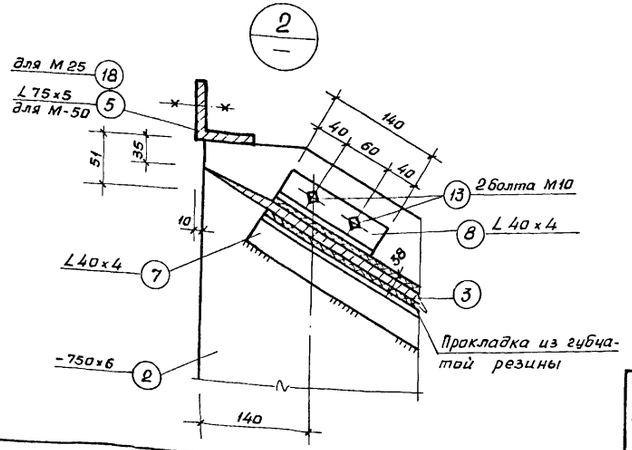

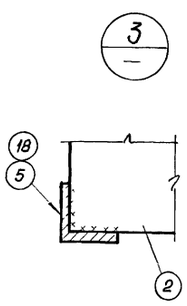

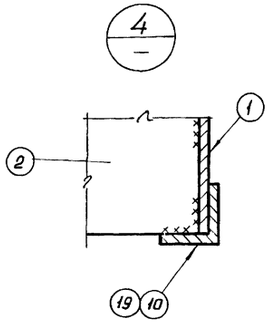

Примечания:

1. Сварку производить электродами Э-42. ГОСТ 9467-75. Высота монтажных швов 4,0 мм.
2. Спецификацию стали на пулеуловитель смотри лист АС-45.

1976	Тир (стены кирпичные) для стрельбы на дистанции 50 м с подвижной мишенной установкой	Пулеуловитель М-50. Разбивка металлических элементов. Узлы 1÷3	Типовой проект 294-6-10	Альбом I	Лист АС-42

Союзспортпроект г. Москва

Рук. маст. Кузнецов; Гл. инж. маст. Исаченко; Гл. констр. мас. Билаев; Гл. арх. пр. Скибицкий; Гл. инж. пр. Цапский; Рук. гр. арх. Скибицкий; Рук. гр. инж. Гурин; Исполнитель Левченко; Проверил Гурин

1 / АС-39.41

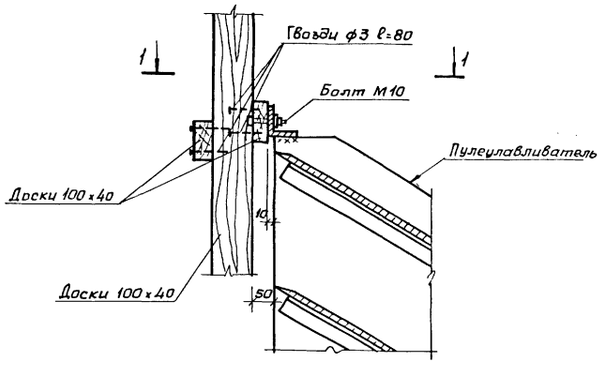

2 / АС-39.41

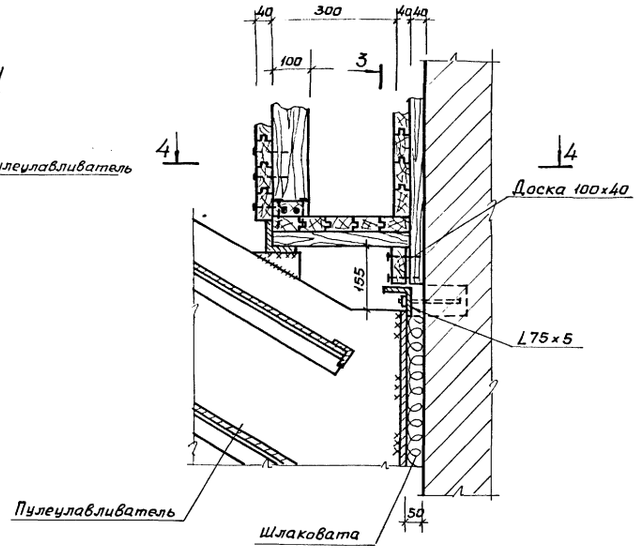

3 - 3

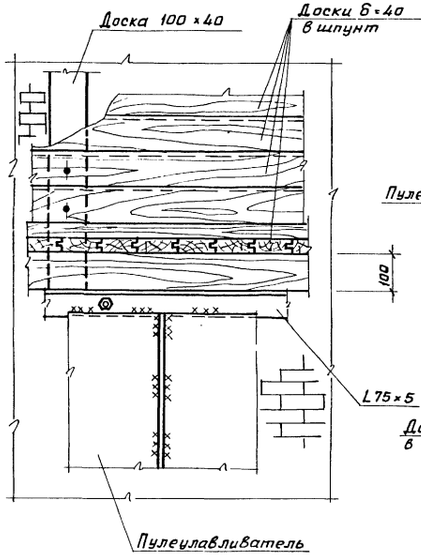

4 - 4

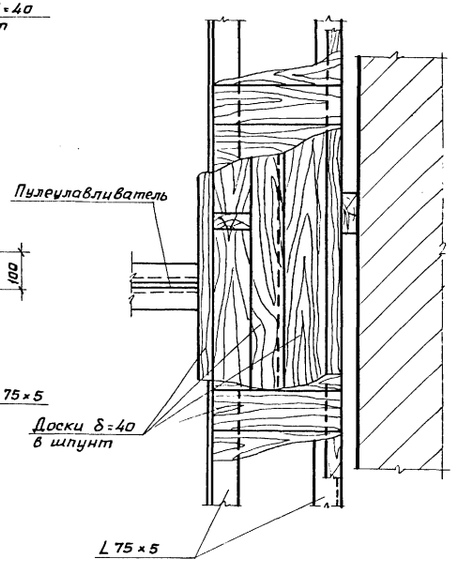

1 - 1

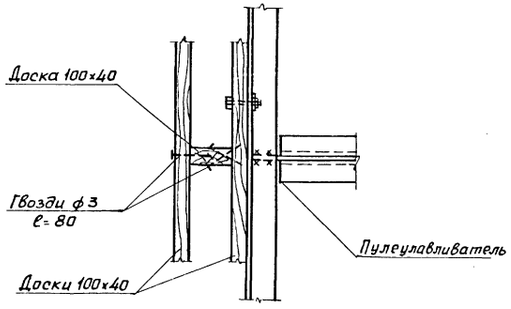

2 - 2

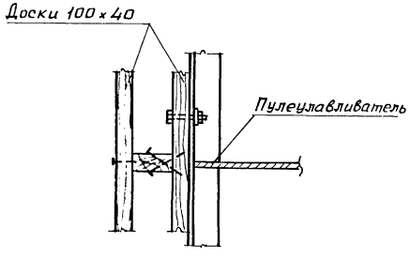

3 / АС-39.41

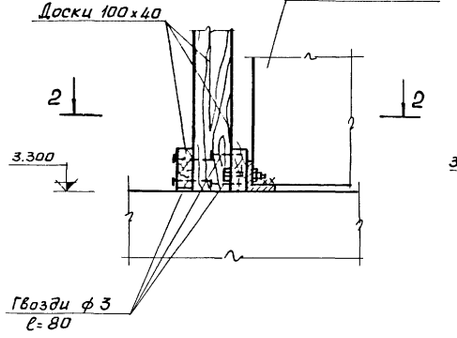

4 / АС-39.41

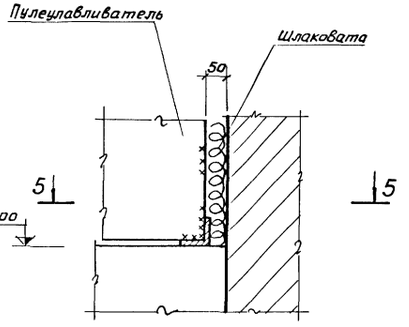

5 - 5

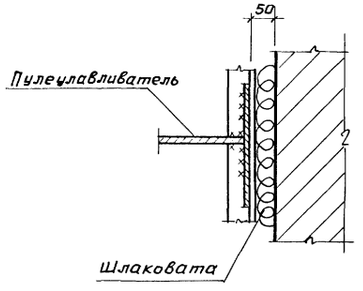

Данный лист см. совместно с листом АС-39, АС-41.

Рук. маст.	Кузнецов		
Гл. инж. маст.	Исаченко		
Гл. констр. мас.	Бизяев		
Гл. арх. пр-та	Скибицкий		
Гл. инж. пр-та	Цапский		
Рук. гр. арх.	Вишнякова		
Рук. гр. инж.	Гурин		
Исполнитель	Лебченко		
Проверил	Гурин		

СОЮЗСПОРТПРОЕКТ г. Москва

1976	Тир (стены кирпичные) для стрельбы на дистанции 50м с подвижной мишенной установкой	Пулеулавливатель М-25, М-50. Узлы 1÷4.	Типовой проект 294-6-10	Альбом I	Лист АС-43

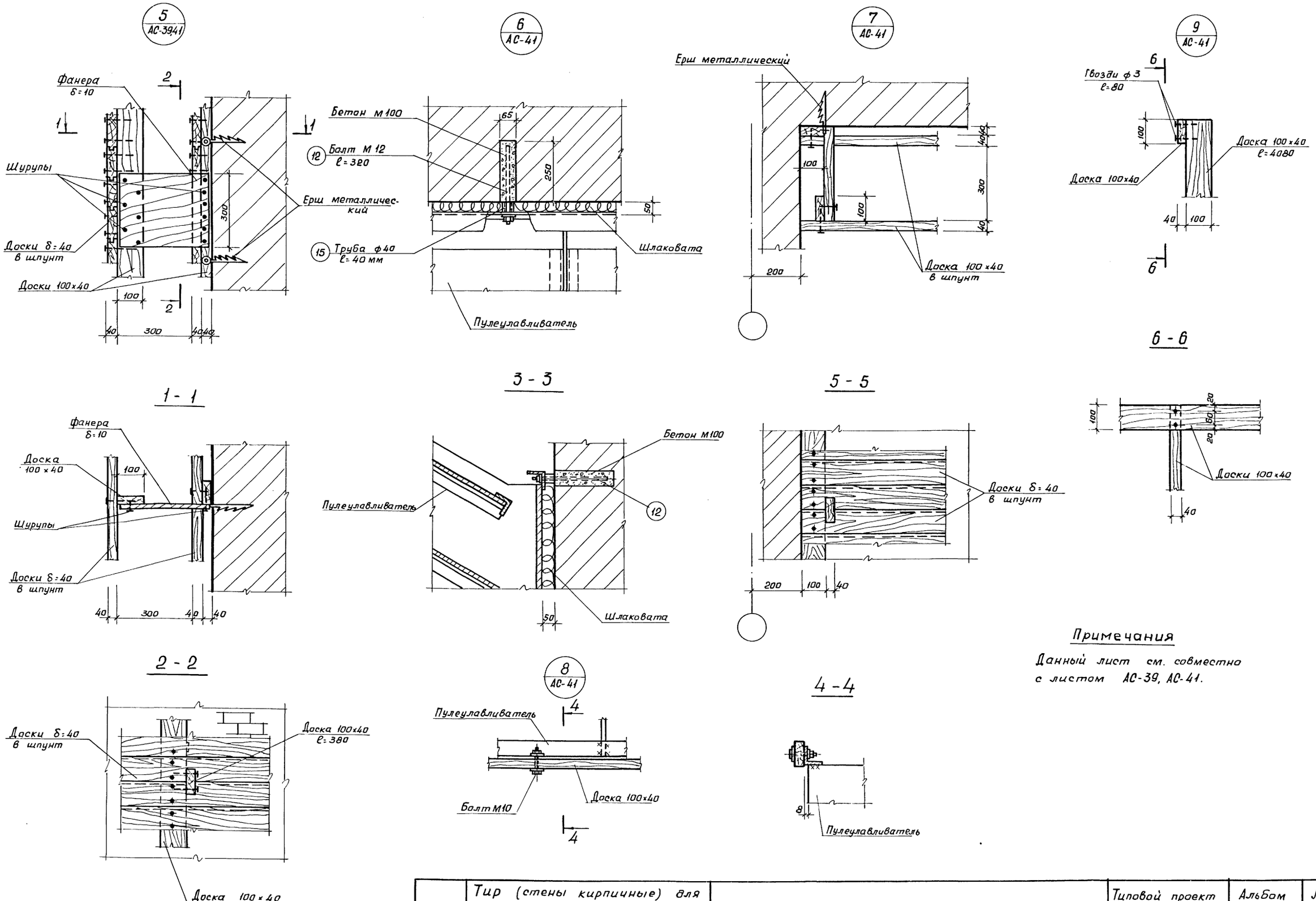

Примечания

Данный лист см. совместно с листом АС-39, АС-41.

1976	Тир (стены кирпичные) для стрельбы на дистанции 50 м с подвижной мишенной установкой	Пулеулавливатель №25, №50. Узлы 5 ÷ 9.	Типовой проект 294-6-10	Альбом I	Лист АС-44

СОЮЗСПОРТПРОЕКТ г. Москва

Рук. маст. №2	Кузнецов	Рук. гр. арх.	Вишнякова		
Гл. инж. маст.	Исаченко	Рук. гр. инж.	Гурин		
Гл. констр. м.	Бизяев	Исполнитель	Чаплинская		
Гл. арх. пр-та	Скибицкий	Проверил	Гурин		
Гл. инж. пр-та	Чапский				

К-1

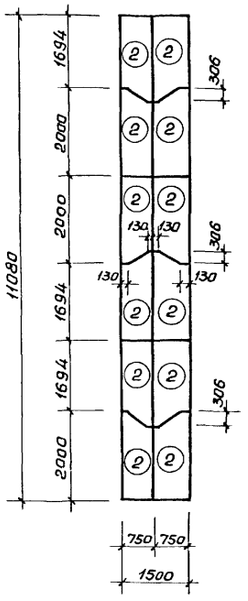

К-3

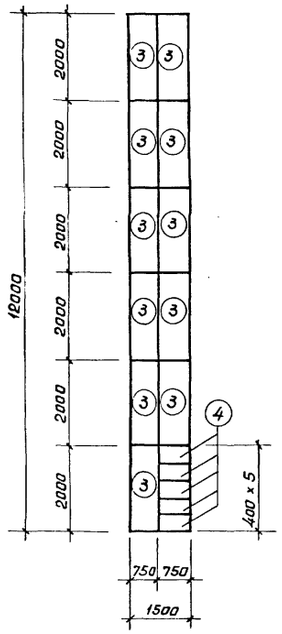

К-4

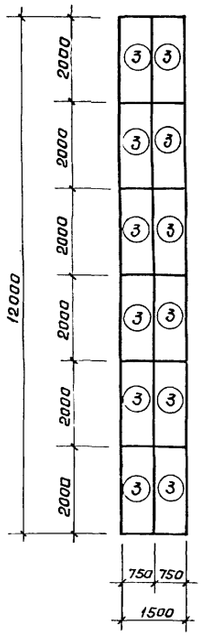

К-5

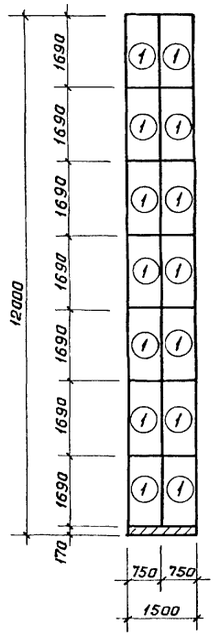

К-6

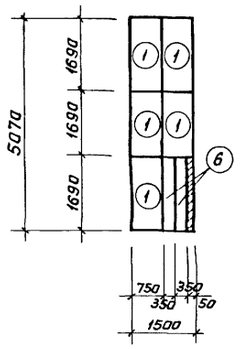

Позиция „8"

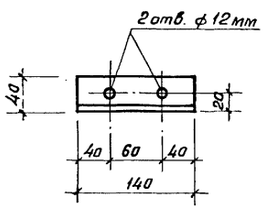

К-2

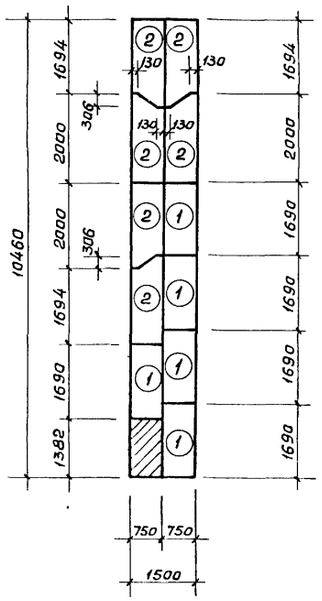

Позиция „2"

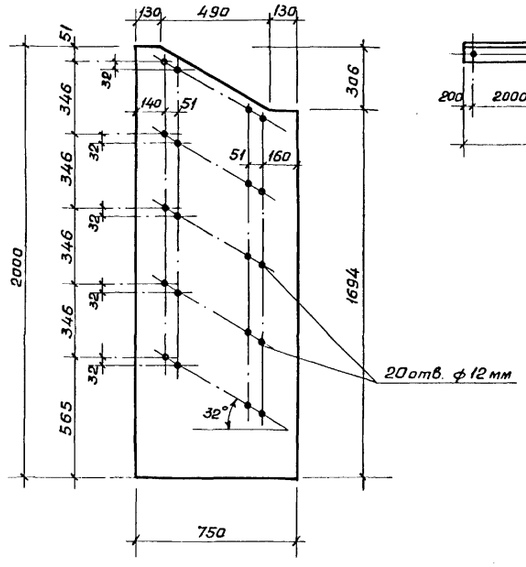

Позиция „5"

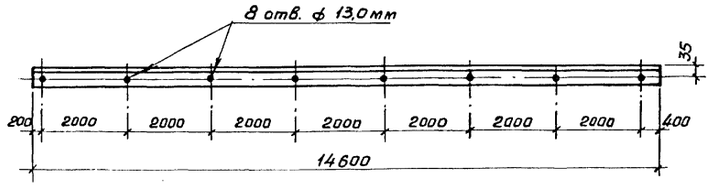

Всего изготовить позиций

№№ поз.	Кол-во шт.	№№ поз.	Кол-во шт.
1	38	4	10
2	18	6	2
3	70		

Таблица расхода толстолистовой стали на пулеуловители М-50

Марка	Кол-во шт.	Сечение листа мм	Длина листа м	Изготовить №№ поз.	Изготовить Кол. шт.	Примечания
К-1	1	1500×6	11,080	2	12	
К-2	1	1500×6	10,46	2	6	
				1	5	
К-3	2	1500×6	12,0	3	11	
				4	5	
К-4	4	1500×6	12,0	3	12	
К-5	2	1500×6	12,0	1	14	
К-6	1	1500×6	5,07	1	5	
				6	2	

Спецификация стали на пулеуловитель М-50 на 1 шт.

Марка изделия	№№ поз.	Эскиз сечение	Кол. поз.	ф кл.	Длина мм 1 шт. мм	Длина мм Общ. м	Масса кг	Примечание
Пулеуловитель М-50 шт. 2	1	— 750×6	19	—	16900	32,11	1134,3	
	2	— 750×6	9	—	2000	18,0	642,0	
	3	— 750×6	35	—	2000	70,0	2473,3	
	4	— 750×6	5	—	400	2,0	70,7	
	5	∟ 75×5	3	—	14600	43,8	254,1	
	6	— 350×6	1	—	1690	1,69	28,5	
	7	∟ 40×4	80	—	600	48,0	116,0	
	8	∟ 40×4	160	—	140	22,4	54,4	
	9	— 40×6	80	—	50	4,00	7,5	
	10	∟ 75×5	2	—	14600	29,2	169,4	
	11	— 50×6	9	—	75	0,7	1,6	
	12	Болт М12 с гайкой и шайбой	8	—	320	—	3,84	
	13	Болт М10 с гайкой и шайбой	180	—	40	—	9,4	
	14	Болт М10 с гайкой и шайбой	16	—	80	—	1,2	
	15	Труба ф40	8	—	40	—	0,4	
	16	∟ 50×5	35	—	1920	67,2	253,3	
	Вес наплавленного металла						24,6 кг	
	Всего:						5244,5	

Рук. гр. арх.	Вишнякова				
Гл. инж. маст.	Гурин				
Гл. констр. м.	Левченка				
Гл. арх. пр-та	Гурин				
Гл. инж. пр-та					
Рук. гр. инж.	Кузнецов				
Рук. гр. инж.	Исаченко				
Исполнит.	Бызяев				
Проверил	Скибицкий				
Нач. сект.	Цапский				
Рук. маст. №2					

ООНОЗСПОРТПРОЕКТ г. Москва

1976	Тир (стены кирпичные) для стрельбы на дистанции 50м с подвижной мишенной установкой	Пулеуловитель М-50. Карты раскроя толстолистовой стали. Позиции 2,5,8. Спецификация стали на пулеуловитель.	Типовой проект 294-6-10	Альбом I	Лист АС-45

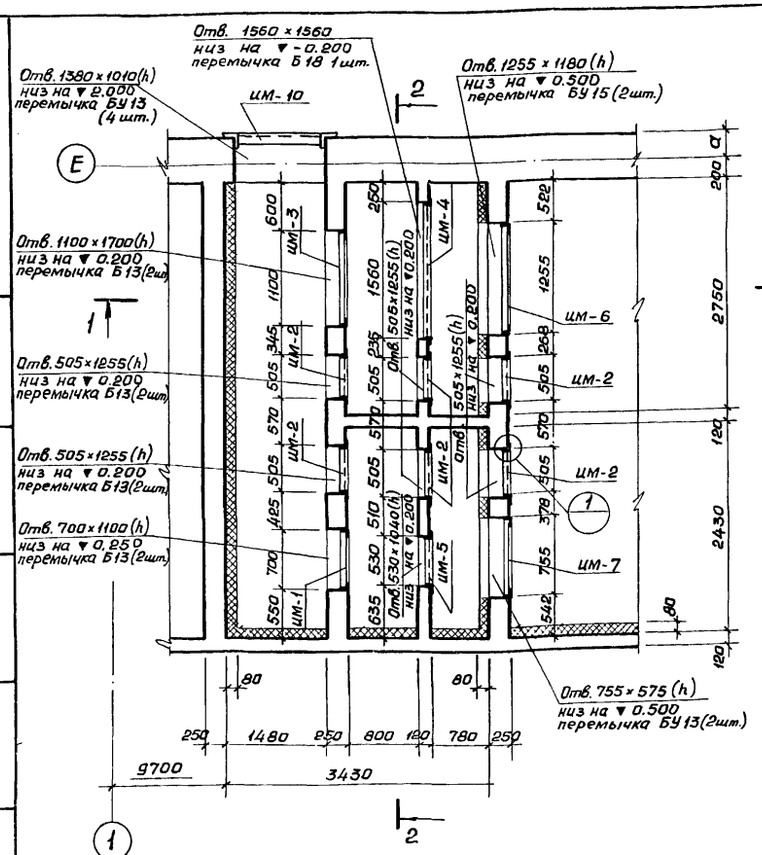

План перекрытия венткамеры

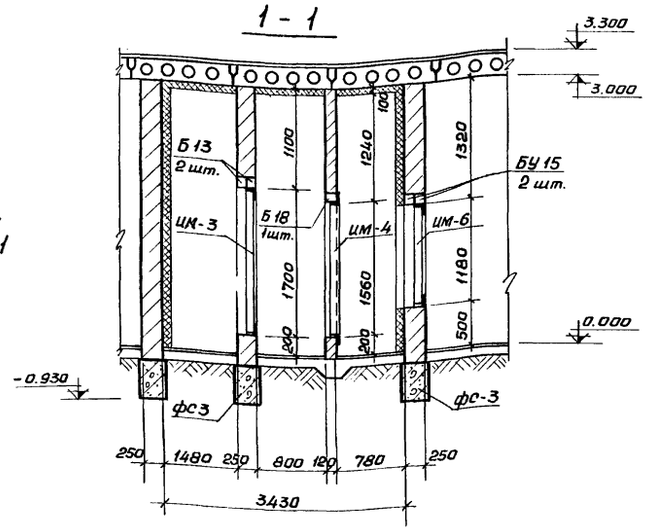

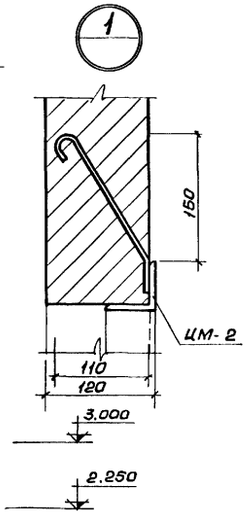

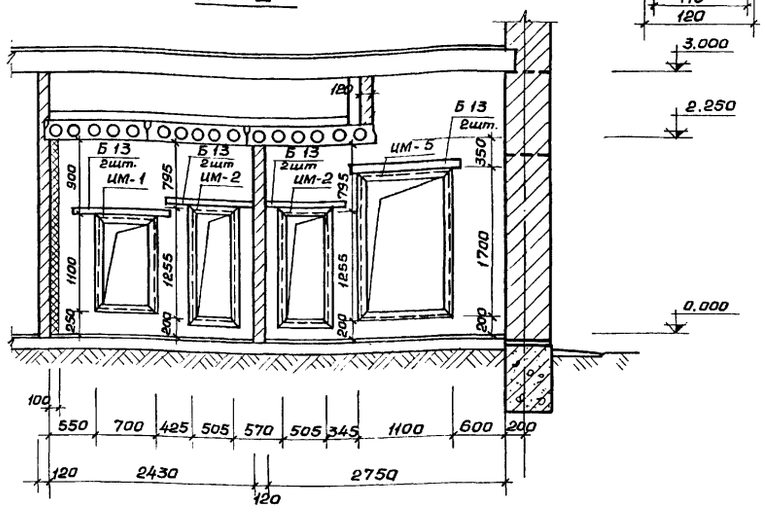

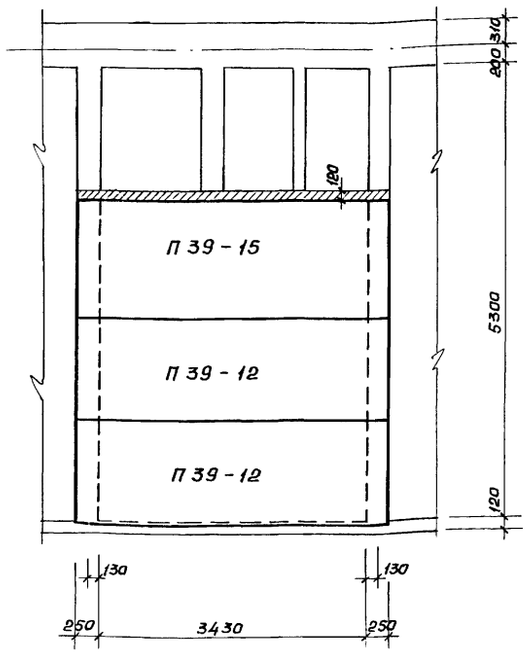

Деталь установки анкеров для крепления утеплителя и звукоизоляции

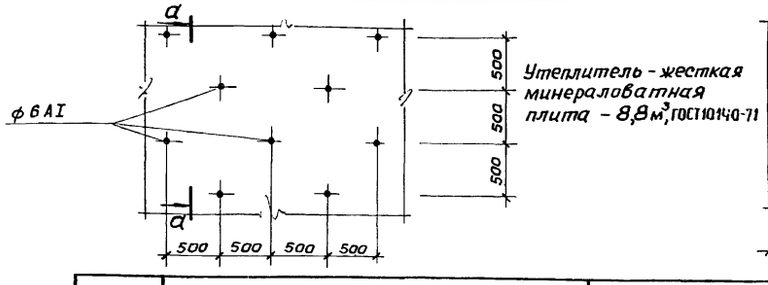

а - а

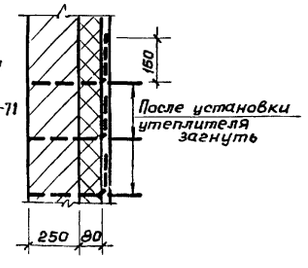

Спецификация сборных ж/б элементов

Наименование элемента	Марка	Кол.	Масса эл-та кг	Источник
Панель перекрытия	П39-15	1	1835	Серия 1.141-1 В.8
	П39-12	2	1385	
Перемычка	Б 13	8	25	Серия 1.139-1 В.1
Перемычка	БУ 13	6	85	
Перемычка	БУ 15	2	105	
Перемычка	Б 18	1	75	
Блоки бетонные стен подвалов	фс3	4	980	Серия 1.116-1 В.1

Спецификация на закладные детали

Марка	Кол.	Масса кг 1 шт.	Источник
ИМ-2	6	18,2	АС-34
ИМ-3	1	22,4	
ИМ-1	1	14,5	
ИМ-4	1	26,2	
ИМ-5	1	14,5	
ИМ-6	1	19,3	
ИМ-7	1	11,1	

Примечания

1. Данный лист рассматривать совместно с листом АС-2.

Согласовано	Кошевая				
Гл.спец. ОВ					
Гурин	Левченко	Гурин			
Рук.ер.инж.	Исполнит.	Проверил			
Кузнецов	Исаченко	Бизяев	Скибицкий	Чапский	
Рук.маст.№2	Гл.инж.маст.	Гл.констр.мас	Гл.арх.пр-та	Гл.инж.пр-та	

СОЮЗСПОРТПРОЕКТ г. Москва

1976	Тир (стены кирпичные) для стрельбы на дистанции 50м с подвижной мишенной установкой	Венткамера в осях „1-Е"	Типовой проект 294-6-10	Альбом I	Лист АС-46

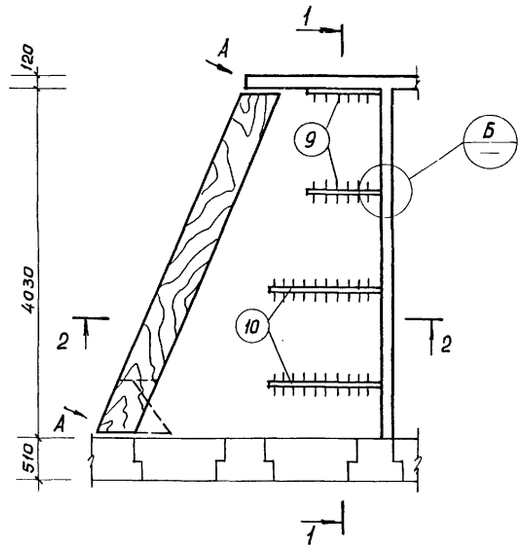

А - А

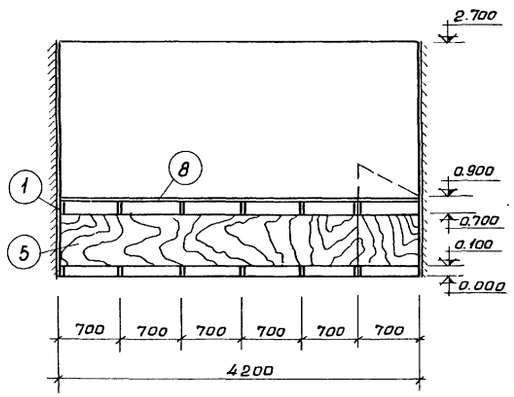

1 - 1

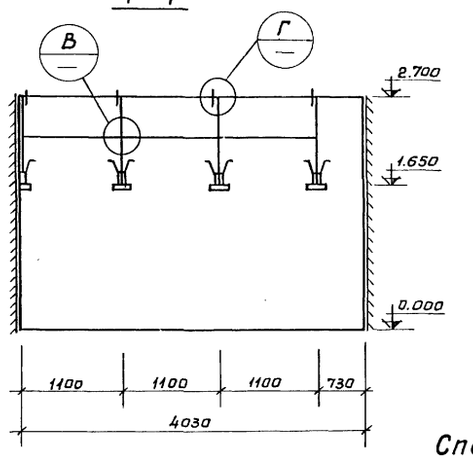

2 - 2

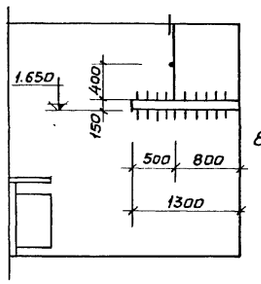

Г

8 - 8

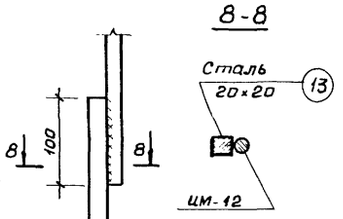

Барьер гардероба

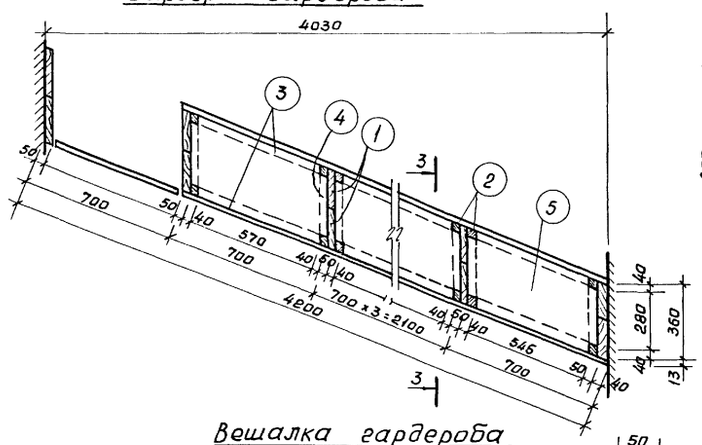

3 - 3

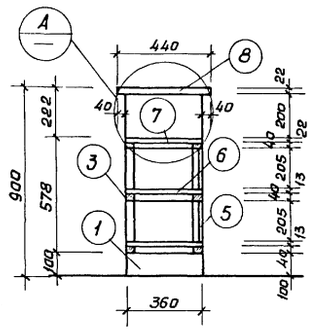

А

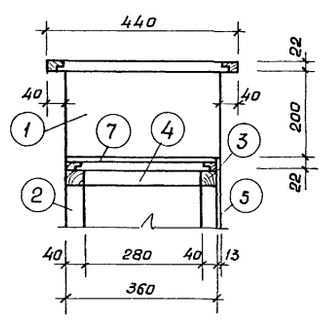

Вешалка гардероба

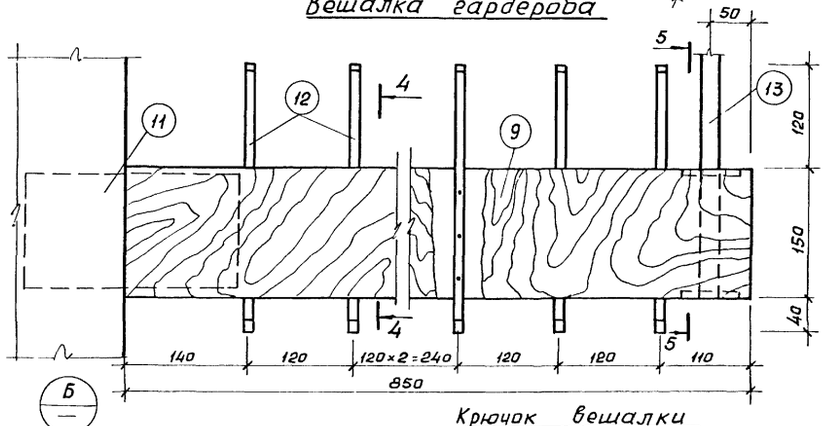

4 - 4

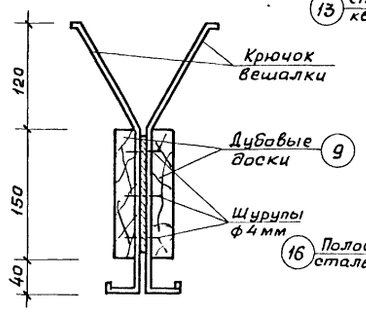

5 - 5

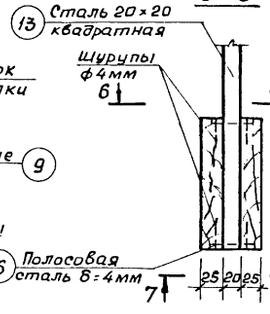

6 - 6

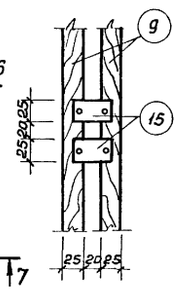

7 - 7

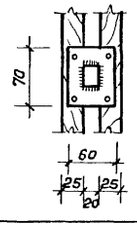

В

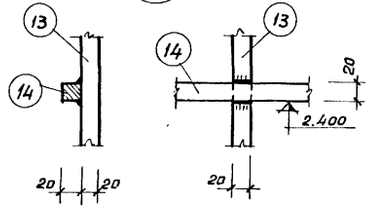

Крючок вешалки

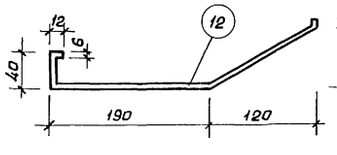

Б

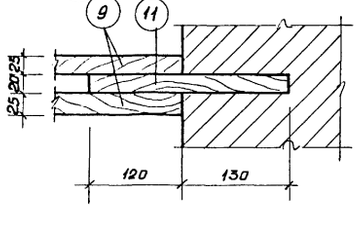

Спецификация пиломатериалов

NN поз.	Сечение мм	Длина мм	Кол-во шт.	Объем м³ 1эл-та	Объем м³ Всех	ГОСТ
1	Доска 50×180	878	14	0,008	0,11	8486-66
2	Брус 40×40	578	20	0,0009	0,018	—"—
3	Брус 40×40	570	30	0,0009	0,027	—"—
4	Брус 40×40	280	30	0,0005	0,015	—"—
5	Древесно-стружечная плита 578×13	700	6	0,005	0,03	10632-70
6	—"— 360×13	700	10	0,003	0,03	— —
7	—"— 360×22	700	5	0,005	0,025	— —
8	—"— 440×22	700	6	0,007	0,042	— —
9	Доска 150×25	850	3	0,003	0,009	8486-66
10	Доска 150×25	1300	4	0,005	0,02	—"—
11	Доска 125×20	250	3	0,0005	0,0015	—"—

Спецификация стали на лист

NN поз.	Сечение, мм	Длина мм	Кол-во шт.	Масса, кг 1эл-та	Масса, кг Всех	ГОСТ
12	— 20×6	435	58	0,36	20,9	103-76
13	□ 20×20	1050	3	3,30	9,9	2591-71
14	□ 20×20	3500	1	10,9	10,9	103-76
15	— 25×4	60	6	0,05	0,3	103-76
16	— 60×4	70	3	0,13	0,4	2591-71

Примечание:

1. Данный лист рассматривать совместно с листом АС-1.

Согласовано

Рук. гр. арх.	Вишнякова	
Рук. гр. инж.	Гурин	
Инженер	Еремина	
Проверил	Уланский	
Рук. маст.	Кузнецов	
Гл. инж. маст.	Исаченко	
Гл. конст. мас.	Бизяев	
Гл. арх. пр.	Скибицкий	
Гл. инж. пр.	Цапский	

СОЮЗСПОРТПРОЕКТ
г. Москва

1976	Тир (стены кирпичные) для стрельбы на дистанции 50м с подвижной мишенной установкой	Барьер гардероба. Спецификация пиломатериалов	Типовой проект 294-6-10	Альбом I	Лист АС-47

Решетка РМ-1

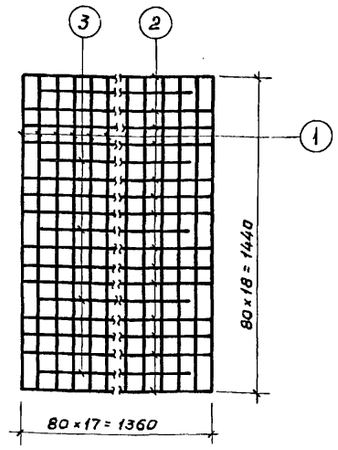

Схема анкеров в оконном проеме

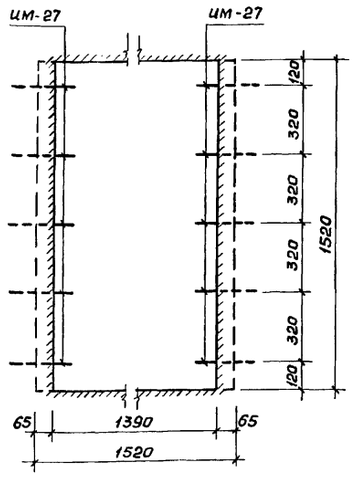

Узел крепления РМ-1 к закладным деталям ИМ-27

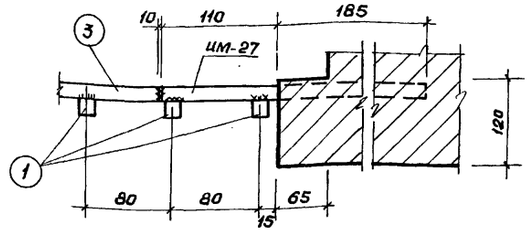

Спецификация стали на лист

Марка изделия	NN поз.	Эскиз сечение	Кол. поз.	ф кл.	Длина 1шт. мм	Длина общ. м	Масса кг	Примечания
РМ-1	1	□ 16×16	18	—	1460	26,3	53.0	ГОСТ 2591-71
	2	□ 16×16	14	—	1380	19,3	38.4	
	3	□ 16×16	5	—	1160	5,8	11.7	
						Итого	103.1	
ИМ-25		L 100×8	1	—	2620	2.62	32.0	ГОСТ 8509-72
		⌀ L 850	5	20АI	950	4.75	11.7	ГОСТ 2590-71
						Итого	43.7	
ИМ-27		□ 16×16	1	—	295	0.29	0.58	ГОСТ 2591-71
С-1			—	8АI	—	6.5	2.6	
сетка 100/100/8/8							22.0	ГОСТ 8478-66

1-1

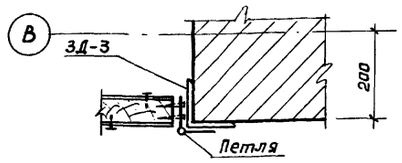

Ставни С-1

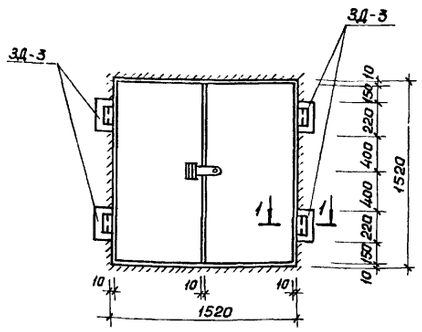

Фрагмент плана в осях „3-Б"

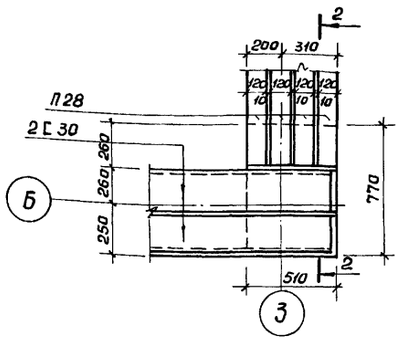

2-2

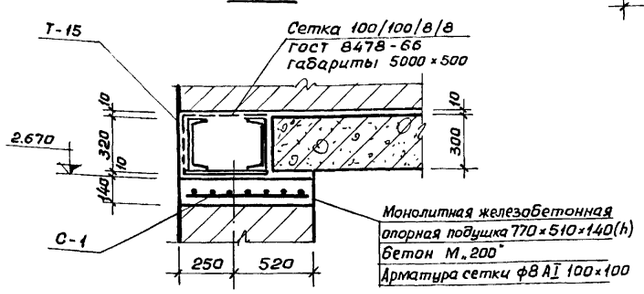

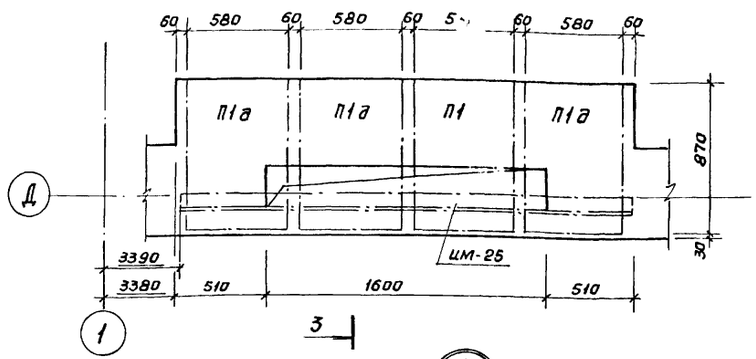

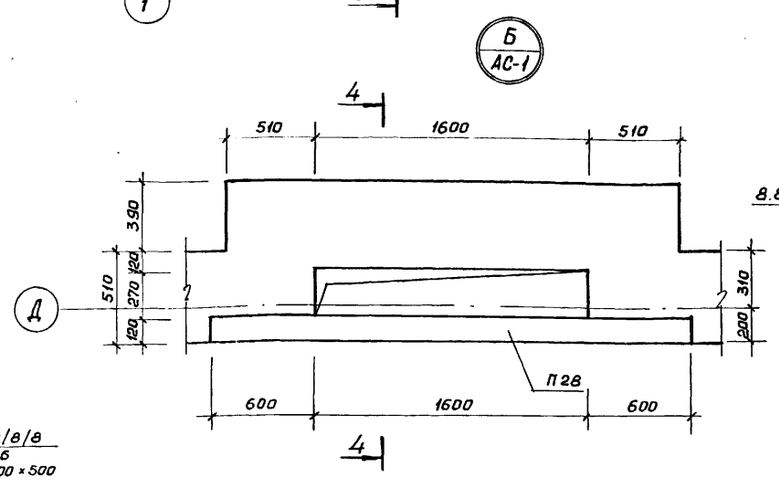

3-3

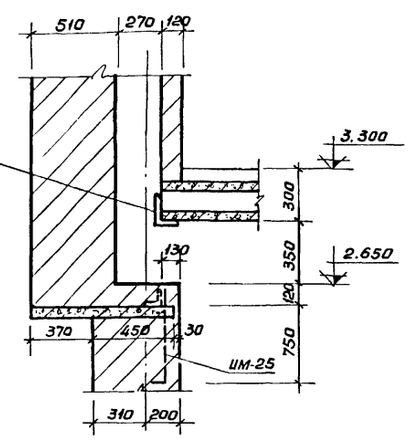

4-4

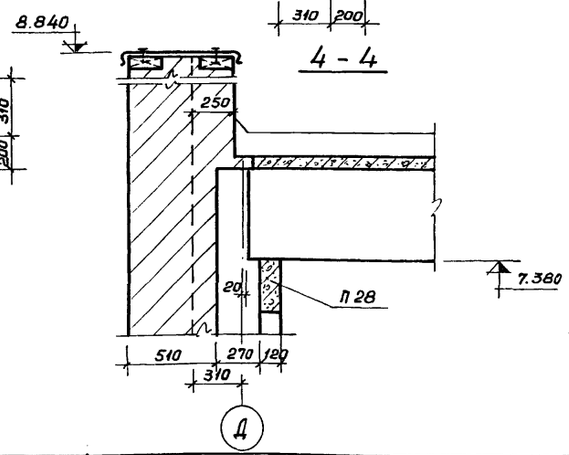

Спецификация стальных элементов

Марка	Кол. шт.	Масса кг 1шт.	Источник
РМ-1	3	103.1	АС-48
ИМ-25	1	43.7	
ИМ-27	30	0,58	
ЗД-3	12	3,1	АС-33

Спецификация сборных железобетонных элементов

Наименование конструктивного элемента	Марка	Кол. шт.	Масса т	Источник
Плиты перекрытия каналов	П1а	4	0,1	ис-01-04 в.2
Прогон перекрытия	П28	1	0.25	ци-03-02; Альб.108

Примечания

1. Сварку производить электродами Э-42 ГОСТ 9467-75.
2. Решетку РМ-1, ставни С-1 окрасить масляной краской за 2 раза.
3. Данный лист рассматривать совместно с листам АС-1, АС-2.

Согласовано: Кошевая, Сазонникова, Паршин

Рук. гр. арх. Кузнецов, Рук. гр. инж. Вишнякова, Гл. спец. ОВ Исаченко, Гл. спец. ВК Гурин, Гл. спец. ЭО Тер-Осипян, Гл. конст. маст. Бизяев, Гл. арх. пр. Скибицкий, Гл. инж. пр. Чапский, Инженер Скибицкий, Проверил Чапский

СОЮЗСПОРТПРОЕКТ г. Москва

1976	Тир (стены кирпичные) для стрельбы на дистанции 50м с подвижной мишенной установкой	Решетка РМ-1, ставня С-1, узлы „А" и „Б". Спецификация.	Типовой проект 294-6-10	Альбом I	Лист АС-48

21 Фрагмент фасада

Эмблема тира ЭМ-1

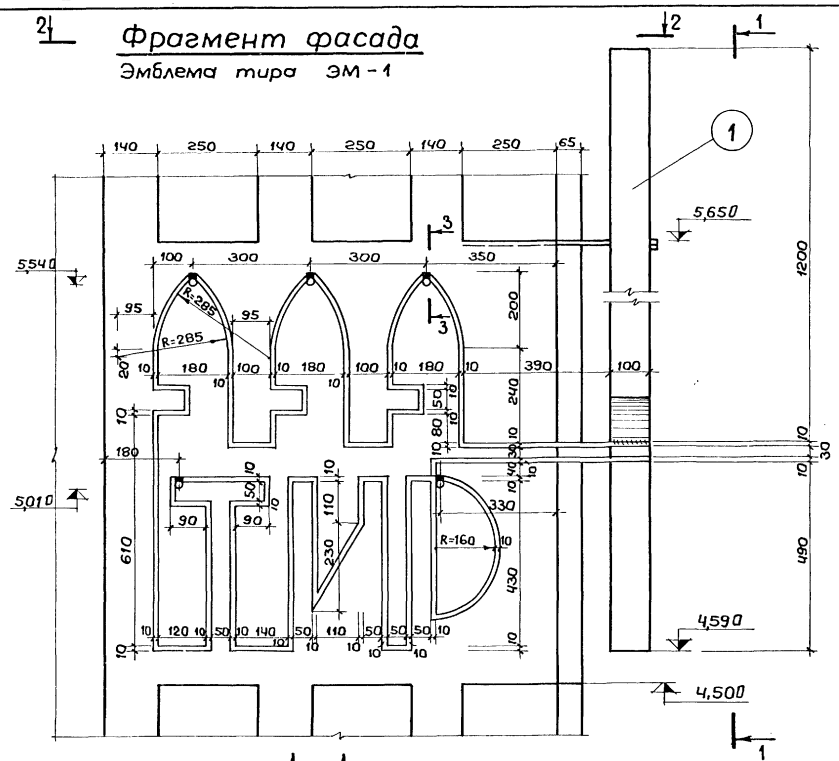

Марка Эл-та	№ позиции	Сечение мм	Длина мм	Колич. штук	Общая длина м	Вес кг	ГОСТ
Эмблема тира ЭМ-1	1	100×10	18000	1	18,0	141	7350-66*
				Итого:		141	
	2	∅ 20 AI	502	7	3,514	8,8	2590-71
	3	∅ 20 AI	10	14	0,14	0,5	
	4	∅ 20 AI	100	7	0,7	2,5	
				Итого:		11,8	
				Всего:		152,8	

Спецификация стали на лист

Примечания:

1. Сварка аргоно-дуговая в заводских условиях. В условиях площадки сваривать электродами, содержащими ниобий. Тип электродов ЦТ-15 (18-8, 19-9).
2. При производстве кладки оставить гнезда 120×120×250 мм. в местах заделки анкеров.

Рук. маст.		
Гл. инж. маст.	Казнецов	
Гл. конст. м.	Усаченко	
Гл. арх. пр-та	Бизяев	
Гл. инж. пр-та	Скибицкий	
Рук. гр. арх.	Вишняков	
Архитектор	Петров	
Проверил	Ливчак	
	Чапский	

СОЮЗСПОРТПРОЕКТ г. Москва

1976	Тир (стены кирпичные) для стрельбы на дистанции 50 м. с подвижной мишенной установкой	Фрагмент фасада. Декоративная эмблема тира ЭМ-1	Типовой проект 294-6-10	Альбом I	Лист АС-49

Содержание
технологической части

№№ п/п	Наименование чертежа	Марка, лист	№ стр.
1	Заглавный лист. Содержание технологической части. Пояснительная записка	ТХ-1	55
2	План 1-го этажа в осях 1-5 с расстановкой оборудования	ТХ-2	56
3	План 1-го этажа в осях 6-10 с расстановкой оборудования	ТХ-3	57
4	План 2-го этажа в осях 1-5 с расстановкой оборудования	ТХ-4	58
5	План 2-го этажа в осях 6-10 с расстановкой оборудования	ТХ-5	59
6	Разрез 1-1 в осях 1-6 с расстановкой оборудования	ТХ-6	60
7	Разрез 1-1 в осях 6-10 с расстановкой оборудования	ТХ-7	61

Пояснительная записка

Тир предназначен для стрельбы из малокалиберного оружия на дистанции:

1. Пятьдесят метров с подвижной мишенной установкой типа „Бегущий кабан."
2. Пятьдесят метров по мишени с черным кругом.
3. Двадцать пять метров по мишени типа „Фигурная."
4. Десять метров для стрельбы из пневматического оружия.

В состав типового проекта входят две стрелковые галереи:

а) Пятидесятиметровая, расположенная на втором этаже;

б) Двадцатипятиметровая, расположенная на первом этаже.

I. Пятидесятиметровая стрелковая галерея

Галерея предназначена для проведения учебно-тренировочной работы и соревнований. Предусмотрена установка мишени типа „Бегущий кабан." В выступах стрелковой галереи размещаются приводная станция и натяжное устройство. Стрельба ведется с пятидесятиметровой дистанции. Для стрельбы по мишени типа „Фигурная" предусмотрена возможность размещения шести комплектов установок и стрельба ведется в две стороны с двух рубежей. Конструктивное решение крепления установок типа „Фигурная" обеспечивает с одной стороны - трансформацию установок в выступы тира, а с противоположной стороны - стационарное крепление установок. Стрельба ведется с дистанции двадцать пять метров.

Для стрельбы на дистанции пятьдесят и двадцать пять метров по мишени с черным кругом предусмотрена возможность размещения четырнадцати комплектов мишенных установок для учебно-тренировочной работы или двенадцати - для выполнения классификационных упражнений стрельб.

Установки в нерабочем положении убираются в блиндаж.

Для стрельбы на 25 метров из малокалиберного оружия по мишени с черным кругом предусмотрено применение переносных автоматических установок - 12 комплектов.

Для стрельбы из пневматического оружия предусмотрена установка навесных мишеней в количестве двадцати одного комплекта и стрельба ведется поперек стрелковой галереи.

Одновременно в стрелковых галереях могут стрелять:

а) На пятьдесят метров - 14 человек (учебно-тренировочная работа и 12 человек - классификационных упражнений стрельб)

б) На двадцать пять метров - 6 человек (фигурные)
(в два рубежа) - 24 человека (черный круг)

в) На десять метров - 21 человек
(из пневматического оружия).

Во избежание рикошета предусмотрена противорикошетная обшивка стен и потолка в местах огневых рубежей и защитный экран перед фигурными установками. За мишенными установками расположен пулеулавливатель.

II. Двадцатипятиметровая стрелковая галерея

Галерея предназначена для стрельбы из малокалиберного оружия на дистанцию 25м и для стрельбы на дистанцию 10м из пневматического оружия (в две стороны). Для стрельбы на 25м предусмотрены 2 комплекта установок типа „Фигурная", откидывающихся к стене, и 6 автоматических мишенных установок для стрельбы по черному кругу. Для стрельбы на 10м предусмотрены 14 комплектов установок (с двух сторон).

Одновременно могут стрелять: а) Из малокалиберного оружия - 6 человек,
б) Из пневматического оружия - 14 человек.

Максимальная единовременная пропускная способность тира - 38 человек.

Предусмотрена установка пулеулавливателя и противорикошетной обшивки.

III. Подсобные помещения

Набор мебели и оборудования в подсобных помещениях тира дан полностью в заказной спецификации.

Типовой проект разработан в соответствии с действующими нормами и правилами и предусматривает мероприятия, обеспечивающие взрывную, взрывопожарную и пожарную безопасность при эксплуатации здания.

Гл. специалист /Полунин/

Согласовано:
Гл. арх. пр-та Скибицкий

Нач. маст. Кузнецов
Гл. инж. маст. Исаченко
Гл. спец. тем. Полунин
Исполнитель Колоненская
Проверил Ларина

СОЮЗСПОРТПРОЕКТ
г. Москва

1976	Тир (стены кирпичные) для стрельбы на дистанции 50 м с подвижной мишенной установкой	Заглавный лист. Содержание технологической части. Пояснительная записка	Типовой проект 294-6-10	Альбом I	Лист ТХ-1

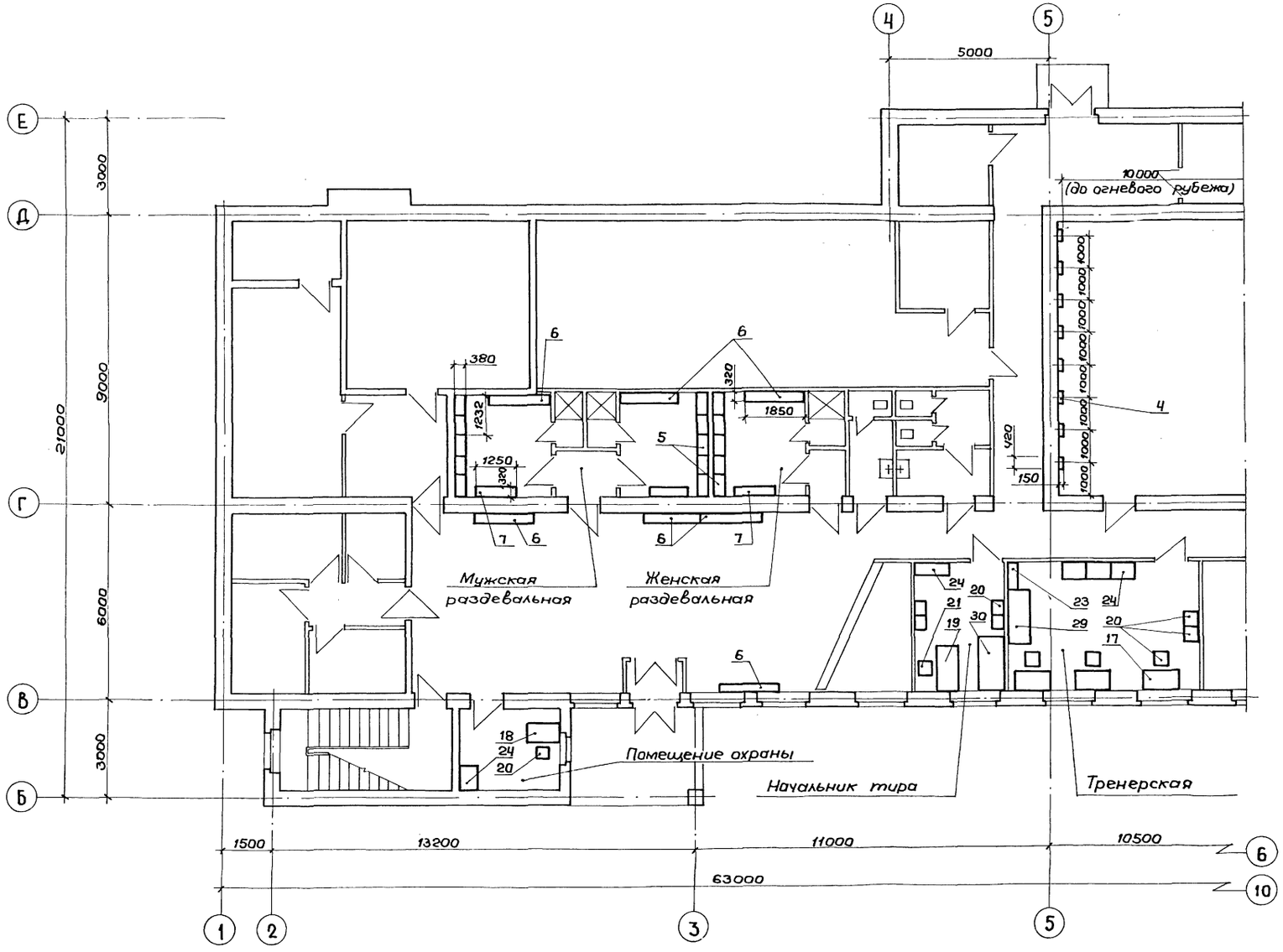

Экспликация:

1. Мишенная установка типа „Бегущий кабан"
2. Мишенная установка типа „Силуэтная"
3. Мишенная установка для стрельбы по мишени с черным кругом
4. Мишенная установка для стрельбы из пневматического оружия
5. Шкафчик
6. Скамейка
7. Скамейка
8. Токарно-винторезный станок
9. Настольно-сверлильный станок
10. Широко-универсальный фрезерный станок
11. Шлифовальный станок
12. Доска меловая навесная
13. Стол преподавателя
14. Стол учащегося
15. Кресло вращающееся
16. Стул учащегося
17. Стол однотумбовый
18. Стол письменный
19. Стол двухтумбовый
20. Стул рабочий
21. Кресло кабинетное
22. Шкаф книжный
23. Шкаф книжный
24. Шкаф для одежды
25. Тумбочка станочника
26. Кушетка смотровая
27. Шкаф медицинский
28. Столик мединструментов
29. Диван
30. Диван
31. Защитный экран

Примечание:

3*-переносная мишенная установка для стрельбы на 25м с черным кругом

Согласовано:
Гл. арх. пр-та Скибицкий

Рук. маст.	Кузнецов	
Гл. инж. маст.	Усаченко	
Гл. спец. техн.	Полунин	
Исполнит.	Колотенская	
Проверил	Ларина	

СОЮЗСПОРТПРОЕКТ
г. Москва

1976	Тир (стены кирпичные) для стрельбы на дистанции 50м с подвижной мишенной установкой	План 1го этажа в осях „1-5" с расстановкой оборудования	Типовой проект 294-6-10	Альбом I	Лист ТХ-2

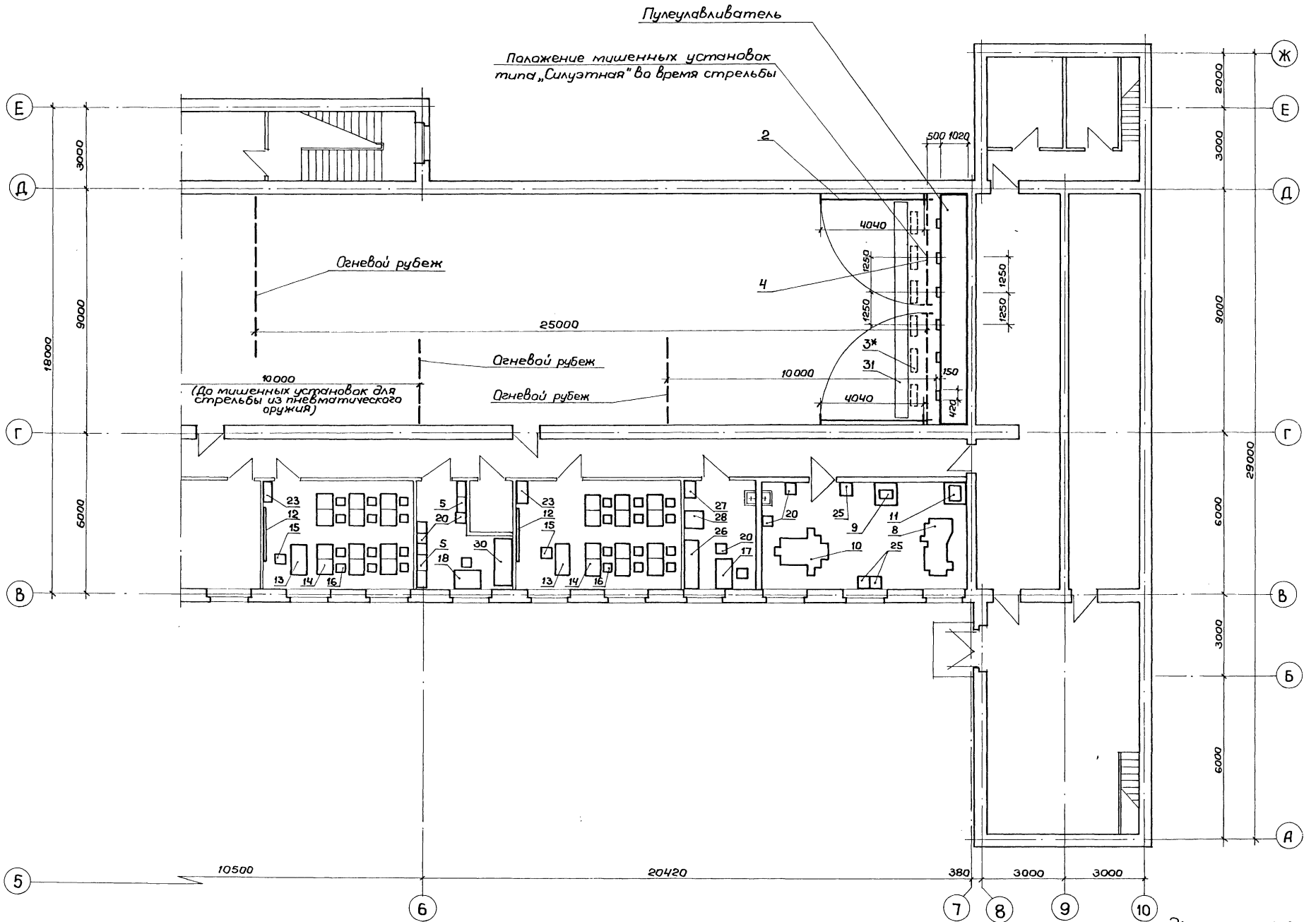

Экспликацию см. лист ТХ-2

1976	Тир (стены кирпичные) для стрельбы на дистанции 50м с подвижной мишенной установкой	План 1-го этажа в осях „6-10" с расстановкой оборудования	Типовой проект 294-6-10	Альбом I	Лист ТХ-3

СОЮЗСПОРТПРОЕКТ г. Москва

Рук. маст. Гл. инж. маст. Гл. спец. техн. Исполнит. Проверил.

Исаченко Полунин Коломенская Ларина

Гл. арх. пр. Скивицкий

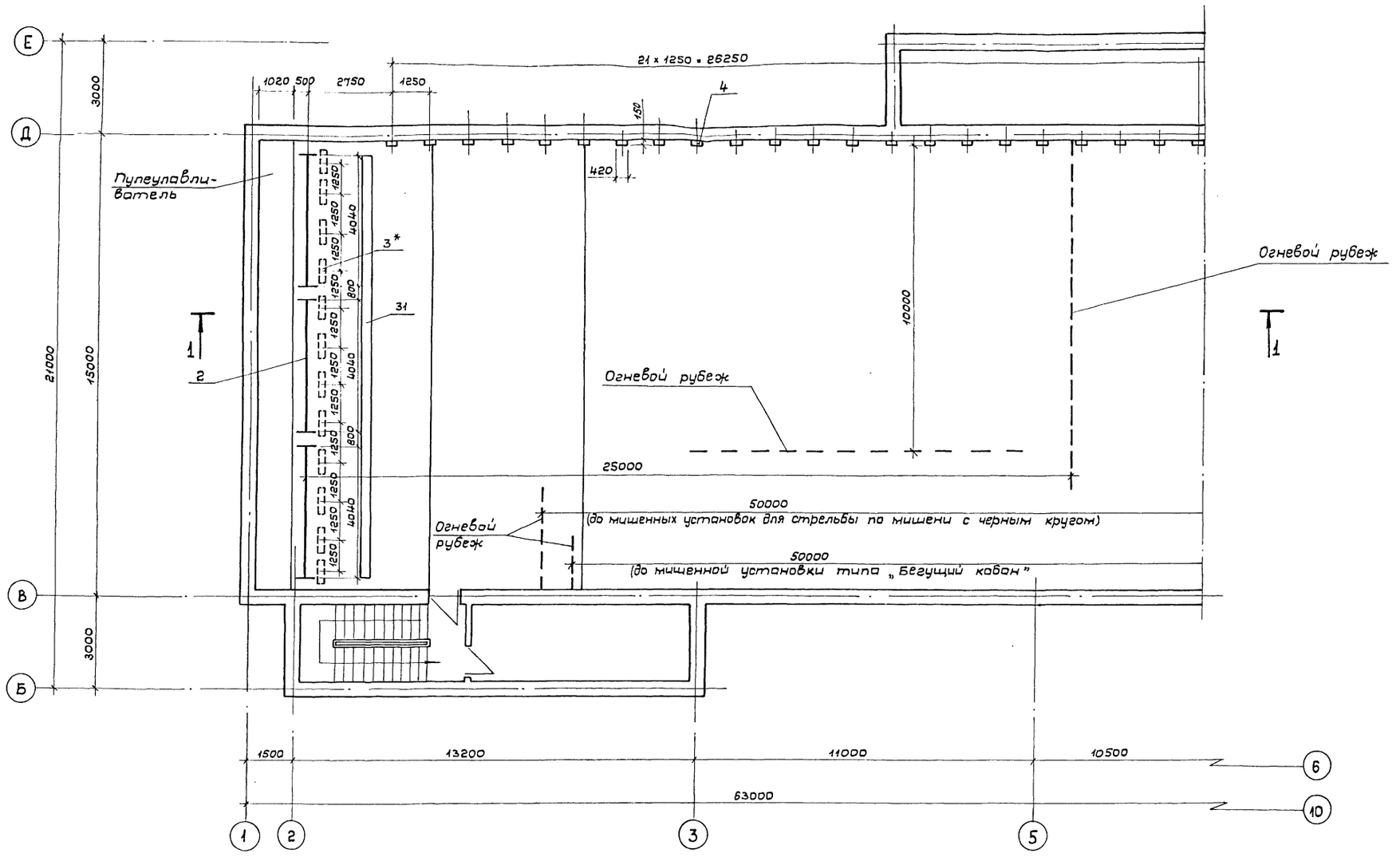

Экспликацию см. лист ТХ-2

Согласовано:
Гл.арх.пр-та Скивицкий

Рук. маст.	Кузнецов	
Гл.инж.маст.	Исаченко	
Гл.спец.техн.	Полунин	
Исполнитель	Коломенская	
Проверил	Ларина	

СОЮЗСПОРТПРОЕКТ
г. Москва

1976	Тир/стены кирпичные/ для стрельбы на дистанции 50 м с подвижной мишенной установкой	План 2го этажа в осях „1-5" с расстановкой оборудования	Типовой проект 294-6-10	Альбом I	Лист ТХ-4

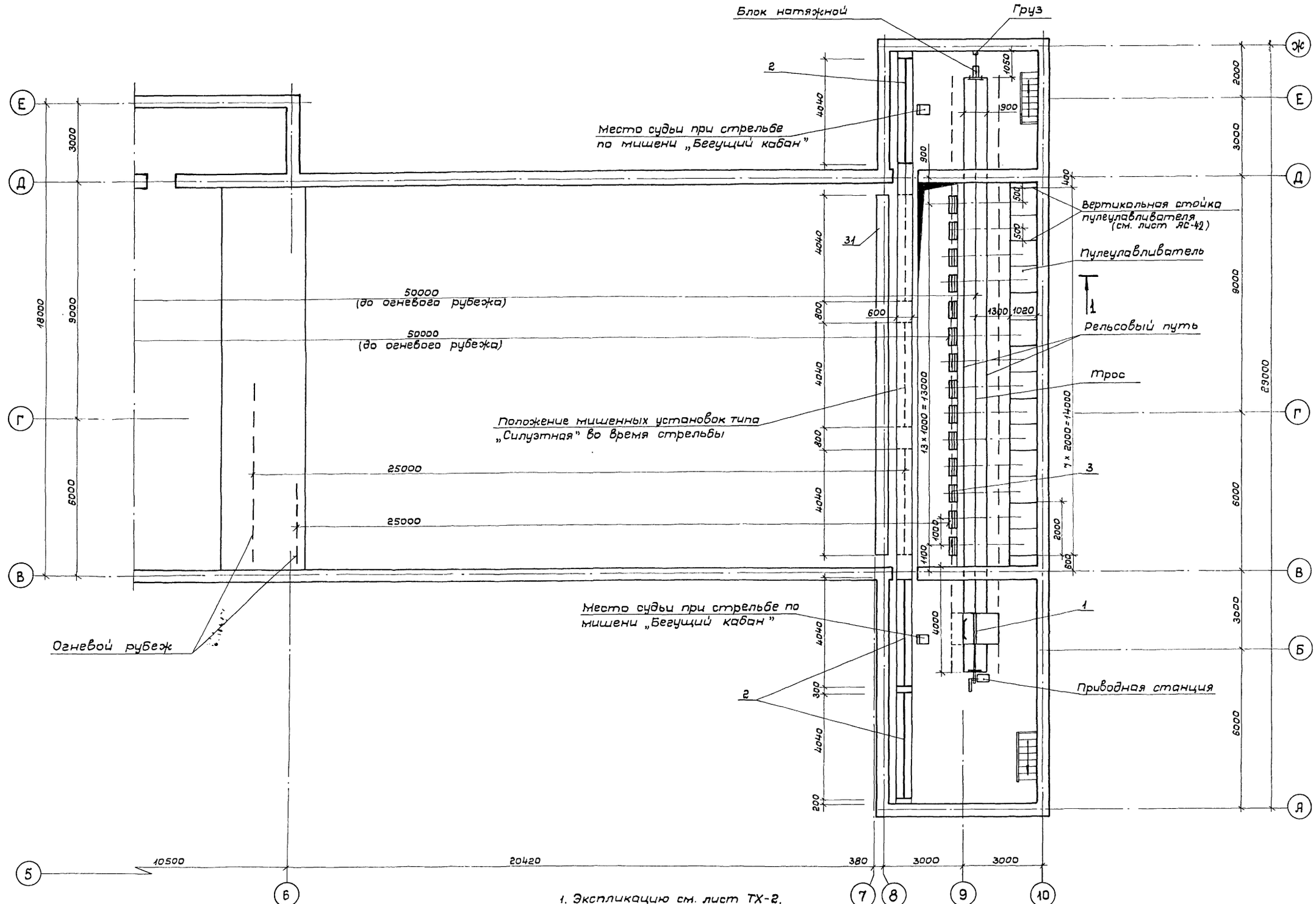

1. Экспликацию см. лист ТХ-2.
2. Оси мишений поз.3 расположить симметрично между вертикальными стойками пулеулавливателя (по две мишени - в каждой секции пулеулавливателя).

1976	Тир/стены кирпичные/ для стрельбы на дистанции 50 м с подвижной мишенной установкой	План 2-го этажа в осях „6-10" с расстановкой оборудования	Типовой проект 294-6-10	Альбом I	Лист ТХ-5

СОЮЗСПОРТПРОЕКТ г. Москва

Согласовано: Гл.арх.пр-та Скибицкий

Рук. маст. Кузнецов
Гл.инж.маст. Исаченко
Гл.спец.техн. Полунин
Исполнитель Коломенская
Проверил Ларина

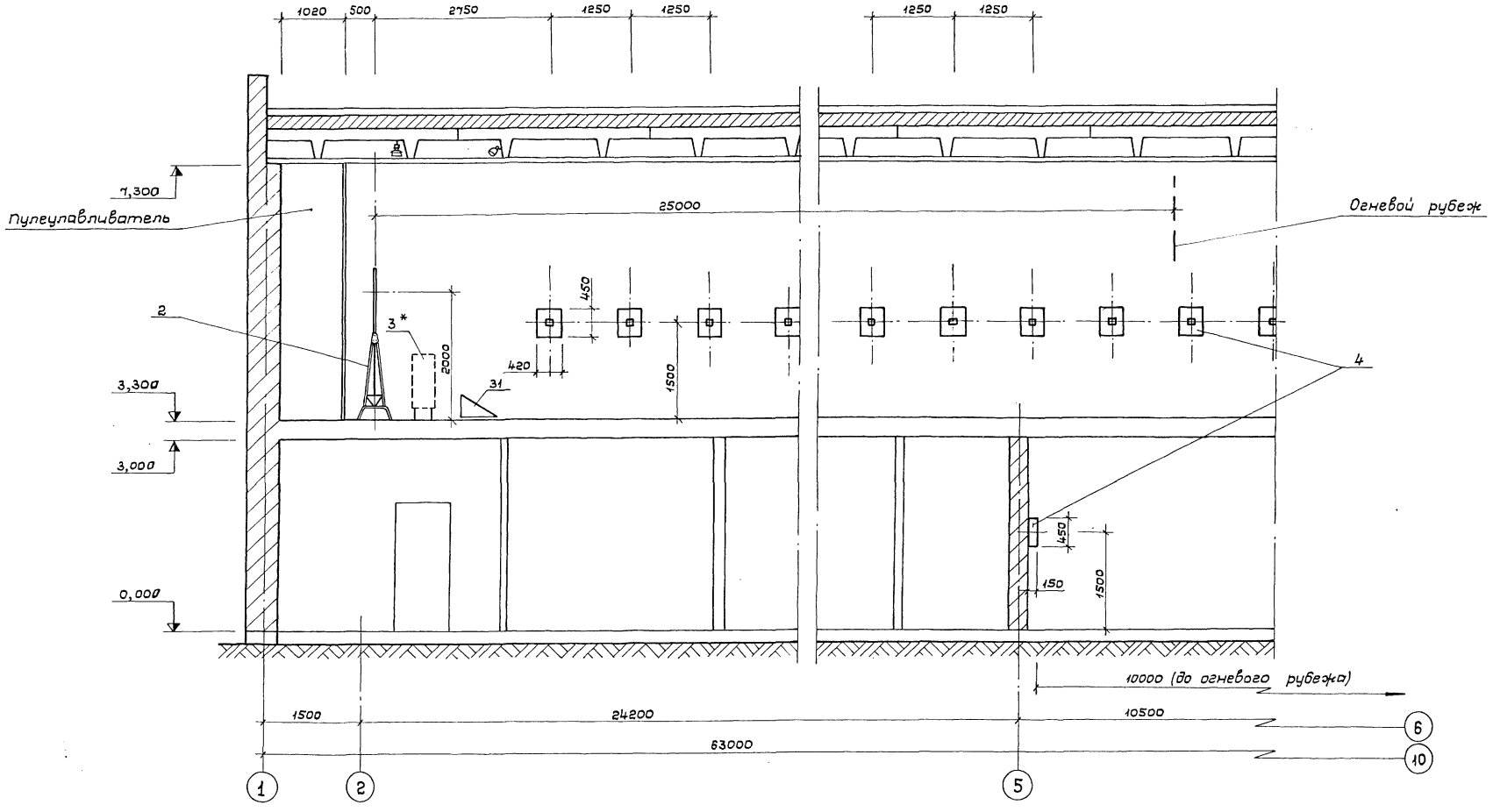

Экспликацию см. лист ТХ-2

1976	Тир/стены кирпичные/ для стрельбы на дистанции 50 м с подвижной мишенной установкой	Разрез 1-1 в осях „1-6" с расстановкой оборудования	Типовой проект 294-6-10	Альбом I	Лист ТХ-6

Согласовано: Гл.арх.пр-та Скибицкий

Гл.инж.маст. Исаченко
Гл.спец.техн. Полунин
Исполнитель Коломенская
Проверил Ларина

СОЮЗСПОРТПРОЕКТ г. Москва

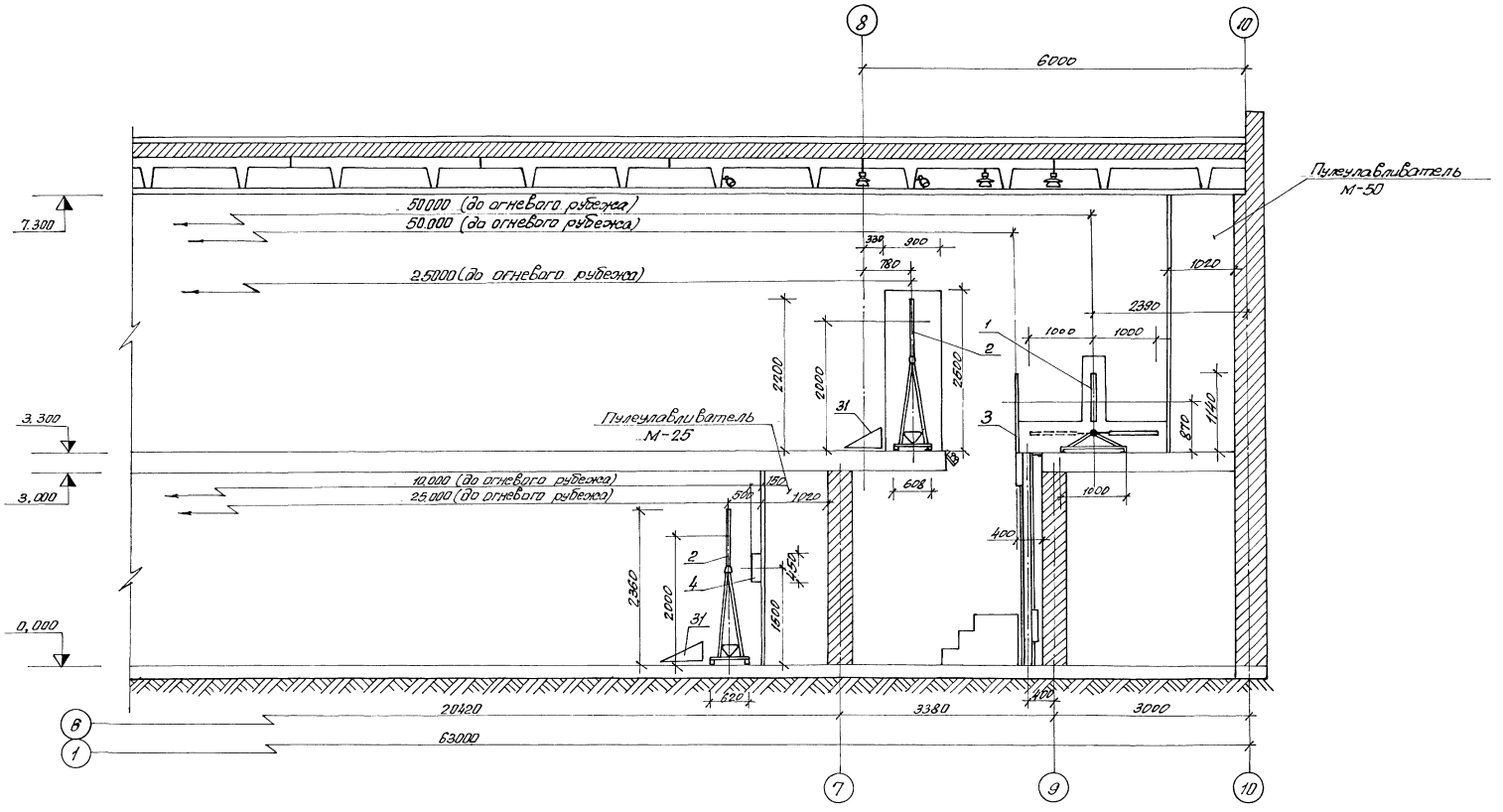

Экспликация см. лист ТХ-2

1976	Тир (стены кирпичные) для стрельбы на дистанции 50м с подвижной мишенной установкой	Разрез 1-1 в осях „6-10" с расстановкой оборудования	Типовой проект 294-6-10	Альбом I	Лист ТХ-7

Согласовано:
Гл.арх.пр-та. Скибицкий

Рук.мост. Гл.инж.мост. Гл.спец.техн. Исполнитель Проверил
Кузнецов Исаченко Полунин Коломенская Ларина

СОЮЗСПОРТПРОЕКТ г.Москв

gost.e-ecolog.ru