ТИПОВОЙ ПРОЕКТ
284-4-107.85

БАННО-ОЗДОРОВИТЕЛЬНЫЙ КОМПЛЕКС НА 100 МЕСТ / СО СТЕНАМИ ИЗ КИРПИЧА /

АЛЬБОМ I

АРХИТЕКТУРНО-СТРОИТЕЛЬНЫЕ РЕШЕНИЯ
ТЕХНОЛОГИЯ ВИТРАЖИ

20296-01

gost.e-ecolog.ru

				Привязан	
Инв.№					

Госстрой СССР
ЦЕНТРАЛЬНЫЙ ИНСТИТУТ ТИПОВОГО ПРОЕКТИРОВАНИЯ
Свердловский филиал
620062, г.Свердловск-62, ул.Чобышева,4
Заказ № 2642 Инв.№ 20236-01 тираж 300
Сдано в печать 2.09 1985г цена 6-61

ТИПОВОЙ ПРОЕКТ

284-4-107.85

БАННО-ОЗДОРОВИТЕЛЬНЫЙ КОМПЛЕКС НА 100 МЕСТ / СО СТЕНАМИ ИЗ КИРПИЧА /

АЛЬБОМ I

Состав проекта

Альбом I	АС 1	Архитектурно-строительные решения
	ТХМ	Технология
	АС 2	Витражи
Альбом II	ОВ	Отопление и вентиляция
	ВК	Водопровод и канализация
	ЭОМ	Электроснабжение и силовое электрооборудование
	АУ	Автоматизация устройств инженерного оборудования
	СС	Связь и сигнализация
Альбом III	АС1и1	Изделия железобетонные заводского изготовления
	АС1и2	Изделия монолитных железобетонных конструкций
	АС1и3	Изделия металлические
	АС1и4	Изделия деревянные
Альбом IV	СО	Спецификация оборудования
Альбом V	ВМ	Ведомости потребности в материалах
Альбом VI		Сметы

Разработан
ЦНИИЭП торгово-бытовых
зданий и туристских комплексов
Гл. инженер института Носков
Гл. архитектор проекта Мордвинцева

Проект утвержден
Госграждданстроем приказ № 24 от 14 января 1983г
Рабочие чертежи введены в действие
ЦНИИЭП торгово-бытовых зданий и туристских
комплексов приказ №14 от 13 февраля 1985г.

20296-01

				Привязан	
Инв. №					

Ал. I

284-4-107.85

ТИПОВОЙ ПРОЕКТ

284-4-107.85

АС 1 Архитектурно-строительные решения

Проект утвержден Госгражданстроем Приказ № 24 от 14 января 1983 г.

Рабочая документация введена в действие ЦНИИЭП торгово-бытовых зданий и туристических комплексов Приказ № 14 от 13 февраля 1985 г.

Авторский коллектив:
Арх. Карпова Н.А.
Мордвинцева Н.А.
Инженеры: Рогачева И.И.
Чапский Ф.А.

Проект разработан для строительства в жилых районах малых городов и поселков городского типа.

Ведомость основных комплектов

Таблица 1

Обозначение	Наименование	Примечание
АС 1	Архитектурно-строительные решения	альбом I
ТХМ	Технология	"
АС 2	Витражи	"
ОВ	Отопление и вентиляция	альбом II
ВК	Водопровод и канализация	"
ЭОМ	Электроснабжение и силовое	
	электрооборудование	
АУ	Автоматизация устройств	
	инженерного оборудования	
СС	Связь и сигнализация	

Привязка настоящего типового проекта выполнена в соответствии с действующими нормами и правилами в том числе по пожарной безопасности

Гл. архитектор проекта
Гл. инженер проекта

Настоящий проект выполнен в соответствии с действующими нормами и правилами в том числе по пожарной безопасности

Гл. архитектор проекта Мордвинцева Н.А.
Гл. инженер проекта Чапский Ф.А.

Схема генплана

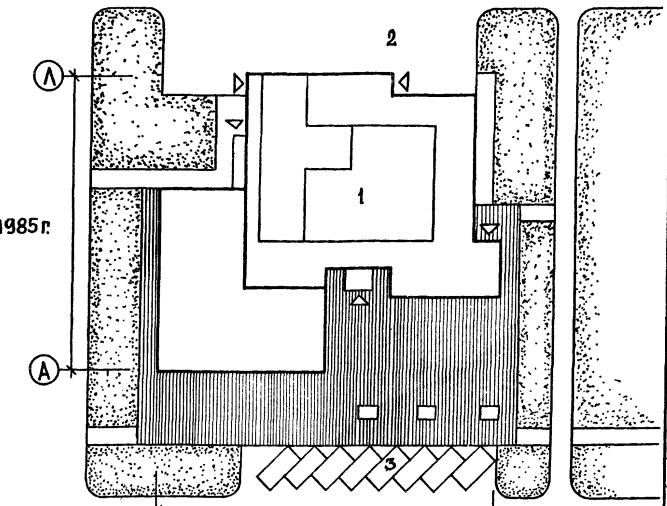

1. Банно-оздоровительный комплекс на 100 мест.
2. Хоздвор
3. Стоянка автомобилей

Таблица 2

Ведомость рабочих чертежей

Лист	Наименование	Примечание
	Обложка	
	Титульный лист	
1	Общие данные /начало/	
2	Общие данные /продолжение/	
3	Общие данные /продолжение/	
4	Общие данные /продолжение/	
5	Общие данные /окончание/	
6	План 1 этажа в осях А-Е	
7	План 1 этажа в осях Д-Л	
8	План 2 этажа в осях Б-Ж	
9	План 2 этажа в осях Ж-Л	
10	План на отм +6.600. План подвесного потолка. Спецификация элементов подвесного потолка	
11	План подвала.	
12	Фрагменты планов 1÷5	
13	Узлы и спецификация к фрагментам планов.	
14	План крыши. Узлы; спецификация	
15	Спецификация элементов планов	
	Экспликация отверстий	

Продолжение табл. 2

Лист	Наименование	Примечания
16	Разрез 1-1	
17	Разрез 2-2	
18	Фасады 1-11 ; Л-А	
19	Фасады 11-1; А-Л	
20	Каменка К-1, разрезы 1-1 ÷ 6-6	
21	Каменка К-1, планы порядовок	
22	Каменка К-1, детали каркаса каменки	
23	Каменка К-1. Каркас	
24	Схема расчетных нагрузок на фундаменты.	
25	Схема расположения элементов фундаментов в осях А-Е.	
26	Схема расположения элементов фундаментов в осях Д-Л.	
27	Фундаменты. Развертки стен и сечения 1-1÷3-3, 10-10 ÷ 15-15.	
28	Фундаменты. Развертки стен и сечения 4-4÷9-9, 16-16, 17-17.	
29	Фундаменты. Сечения 18-18 ÷ 27-27.	
30	Фундаменты. Сечения 37-37	
31	Сечения по подпольным каналам.	
32	Фундаменты под оборудование.	
33	Схема расположения закладных деталей для крепления витражей.	
34	Сечения и узлы к схемам расположения закладных деталей для крепления витражей.	
35	Схема нагрузок на перекрытия.	
36	Спецификация к схемам расположения элементов перекрытий.	
37	Схема расположения элементов перекрытий над 1 этажом в осях А-Е.	
38	Схема расположения элементов перекрытий над 1 этажом в осях Д-Л.	
39	Схема расположения элементов перекрытий над 2 этажом в осях Б-Ж.	

Согласовано

Инв. № подл. | Подпись и дата | Взам. инв. №

Привязан

Инв. №

284-4-107.85 АС 1

Рук. маст.	Губаревич	
Н. контр.	Огрызко	
Гл. инж. м.	Станчаевич	
ГАП	Моравницева	
ГИП	Чапский	
Вед. арх.	Типова	
Рук. гр. нив.	Рогачева	

Банно-оздоровительный комплекс на 100 мест

Стадия	Лист	Листов
Р	1	

Общие данные /начало/

ЦНИИЭП торгово-бытовых зданий и туристических комплексов

20296-01

Копировал Формат

284-4-107.85 АС1

Таблица 2 /продолжение/

Лист	Наименование	Примечание
40	Схема расположения элементов перекрытия над 2 этажом в осях Ж-Л.	
41	Схема расположения элементо покрытия и перекрытия над подвалом.	
42	Узлы и сечения к схемам расположения элементов перекрытия /начало/	
43	Узлы и сечения к схемам расположения элементов перекрытия /окончание/	
44	Бассейн. Опалубочный чертеж. Узлы I - V	
45	Бассейн. Армирование днища.	
46	Бассейн. Армирование стен бассейна.	
47	Бассейн. Узлы установки закладных деталей.	
48	Спецификация монолитных участков микробассейнов	
49	Микробассейны 1, 1а, УМ-4 УМ 4-1, Опалубка	
50	Микробассейны. УМ-5. Опалубка	
51	Микробассейн 1. Армирование	
52	Микробассейны УМ-4, УМ-4-1 Армирование	
53	Микробассейн УМ-5. Армирование	
54	Микробассейн УМ-5. Армирование	
55	Сводная спецификация элементов монолитных участков (начало)	
56	Сводная спецификация элементов монолитных участков /окончание/	
57	Монолитные участки УМ1, УМ2. Сечения 1-1 ÷ 7-7	
58	Монолитный участок УМ3. Сечения 8-8 ÷ 17 ÷ 17	
59	Сечения 18-18 ÷ 20-20.	
60	Схемы расположения элементов лестниц Л1, Л2	
61	Лифт. Схема расположения элементов машинного помещения.	
62	Развертка стен грузопассажирского лифта Q = 500	
63	Чертеж на заказ лифта.	
64	Схема расположения элементов перемычек 1го этажа в осях 3-10; Д-Л.	
65	Схема расположения элементов перемычек 1го этажа в осях 3-11; Б-Ж.	
66	Схема расположения элементов перемычек 2го этажа в осях 3-11; Ж-К.	
67	Схема расположения элементов перемычек 2го этажа в осях 3-11; Б-Ж.	
68	Схема расположения элементов перемычек чердака и подвала.	

Таблица 2 /продолжение/

Лист	Наименование	Примечание
69	Ведомость перемычек /начало/	
70	Ведомость перемычек /окончание/	
71	Спецификация к схемам расположения элементов перемычек.	
72	Сводная спецификация элементов перемычек.	
73	Схемы расположения перегородок кабин душевых	
74	Полоки П-1. Опалубка. Армирование	
75	Конструкция звена асбоцементного воздуховода.	

Таблица 3

Ведомость спецификаций.

Лист	Наименование	Примечание
10	Спецификация элементов подвесного штукатурного потолка.	
13, 14	Спецификация древесины на отделку помещений парильных.	
14	Спецификация элементов крыши	
15	Спецификация элементов планов.	
20,22,23	Спецификация на каменку.	
29, 30	Спецификация элементов фундаментов.	
32	Спецификация элементов фундаментов. под оборудование.	
34	Спецификация к схеме расположения элементов витража.	
36, 42	Спецификация к схемам расположения элементов перекрытия.	
47	Спецификация элементов монолитной ванны бассейн.	
48	Спецификация монолитных участков и микробассейнов	
55, 56	Сводная спецификация элементов монолитных участков.	
60	Спецификация элементов лестниц	
62	Спецификация элементов лифта	

Таблица 3 /продолжение/

Лист	Наименование	Примечание
71, 72	Спецификация к схемам расположения элементов перемычек	
73	Спецификация перегородок кабин душевых	
74	Спецификация материалов на полоки	
75	Спецификация звена асбоцементного воздуховода.	

Ведомость ссылочных и прилагаемых документов.

Таблица 4

Обозначение	Наименование	Примечание
1.141-1 в. 62, 57, 61, 60	Панели перекрытий ж.б. многопустотные.	
1.242-1.в.2	Плиты типа ТТ.	
1.243.1-5 в.1	Плиты плоские ж.б.	

Привязан

Инв. №

Рук. маст.	Губаревич	
Н. контр.	Бежан	
Гл. инж. м.	Станчаевич	
ГАП	Мордвинцева	
ГИП	Чапский	
Вед. арх.	Титова	
Рук. гр. инж.	Рогачева	

284-4-107.85 АС1

Банно-оздоровительный комплекс на 400 мест

Стадия	Лист	Листов
Р	2	

Общие данные /продолжение/

ЦНИИЭП торгово-бытовых зданий и туристских комплексов

Согласовано

Взам. инв. №

Подпись и дата

Инв. № подл.

Копировал

20296-01

Формат А2

продолжение табл. 4

Обозначение	Наименование	Примечание
1.251.1-4	Ж.б. лестницы общественных зданий	
1.138-10	Перемычки ж.б. для зданий с кирпичными стенами	
1.256-1	Металлические изделия общественных зданий со стенами из кирпича.	
1.225-2 вып.11	Железобетонные прогоны	
1.136.5-16	Окна и балконные двери деревянные с двойным остеклением для жилых зданий	
1.236-5 вып. 1	Противопожарные двери для общественных зданий	
1.136-10	Двери деревянные внутренние для жилых и общественных зданий	
1.136.5-19	Двери деревянные входные наружные тамбурные и служебные для жилых и общественных зданий по ГОСТ 6629-74	
1.279.9-2	Строительные штучные изделия для зданий торговли, общественного питания и бытового обслуживания.	
1.136-2	Доски подоконные деревянные	
1.136.5.-17	Окна и балконные двери деревянные с тройным остеклением для жилых зданий	
2.130-1 вып. 1,11	Детали стен и перегородок жилых зданий.	
416-0-1 вып. 7	Унифицированные секции зданий административно-бытового назначения. Перегородки кабин душевых и уборных.	
Альбомы 1,3,7		
2.260-1 вып. 3;4	Детали покрытий общественных зданий	
2.244-1 вып. 4	Детали полов общественных зданий.	

продолжение табл. 4

Обозначение	Наименование	Примечание
2.250-2 вып. 1	Детали лестниц общественных зданий.	
2.240-1 вып. 2	Детали перекрытий общественных зданий.	
2.230-1 вып. 5	Детали стен и перегородок общественных зданий	
2.210-1 вып. 4	Детали цоколя и стен подвала общественных зданий.	
2.270-1 вып. 2	Детали встроенного оборудования общественных зданий. Плавательные бассейны.	
	Рекомендации по применению усовершенствованной парогидроизоляционной защиты ограждающих конструкций фабрик прачечных и бань и технологические карты на устройство такой защиты АКХ им. Памфилова, 1982 г.	
	Прилагаемые документы	
АС1.И1	Изделия железобетонные заводского изготовления	
АС1.И2	Изделия железобетонные монолитных конструкций	
АС1.И3	Изделия металлические	
АС1.И4	Изделия деревянные	
ВМ	Ведомость потребности в материалах.	

ОБЩИЕ УКАЗАНИЯ

Проект разработан для строительства в районах с обычными геологическими условиями 1Б подрайона II и III климатических районов с расчетной температурой наружного воздуха -20, -30 основное решение -40°С. Зона влажности нормальная.

ОСНОВНЫЕ ИСХОДНЫЕ ДАННЫЕ

Класс здания - II, степень огнестойкости - II

Рельеф участка ровный, площадка строительства горизонтальная.

Грунты нескальные, однородные непучинистые: грунтовые воды отсутствуют.

Расчетные значения параметров механических свойств грунтов:
γ= 1800 кг/м³; γ= 1700 кг/м³, $C^{н}$= 0,02 кгс/см², φ = 30°

При определении расчетного давления на грунт основания условно принимается $m_1 = 1,1$; $m_2 = 1$; $K_н = 1$

Скоростной напор ветра 45 кгс/м² (III район).

Вес снегового покрова 100 кгс/м² (III район).

Чертежи разработаны для расчетной температуры наружного воздуха - 30°С.

Привязан:

Инв. №

Рук. маст.	Губаревич		
Н. контр.	Беман		
Гл. инж. м.	Станулевич		
ГАП	Мордвинцева		
ГИП	Чапский		
Вед. арх.	Титова		
Рук. группы	Рогачева		

284-4-107.85 АС1

Банно-оздоровительный комплекс на 100 мест.

Стадия Р | Лист 3 | Листов

Общие данные /продолжение/

ЦНИИЭП торгово-бытовых зданий и туристских комплексов

Инв. № подл. | Подпись и дата | Взам. инв. №

Копировал 20296-01 Формат А2

284-4-107.85 Ал. I

Указания по производству работ.

1. Строительство здания должно осуществляться в соответствии с проектом производства работ, учитывающим конкретные условия строительства как в летний, так и в зимний периоды года. При производстве работ следует руководствоваться требованиями соответствующих разделов строительных норм и правил.
2. Способы и методы производства кирпичной кладки в зимнее время и временного усиления конструкций для сохранения их прочности и устойчивости определяются проектами привязки и производства работ в зависимости от наружной температуры и применяемых материалов. Настоящим проектом предполагается вести кирпичную кладку с введением нитрита натрия на растворе марки 50.
3. Рабочие чертежи, предназначенные к производству работ в зимних условиях, должны иметь указание привязывающей проект проектной организации о произведенной проверке конструкций и возможности их применения в зимних условиях района строительства.
4. Работы по устройству парогидроизоляции помещений с мокрым и влажным режимом вести с использованием латексцементных составов по инструкциям и „Рекомендации по применению усовершенствованной парогидроизоляционной защиты ограждающих конструкций фабрик-прачечных и бань". Отдел научно-технической информации Академии коммунального хозяйства.
г. Москва 1982 г.

Указания по антикоррозионной защите.

Мероприятия по антикоррозионной защите выполняются при привязке проекта по СН и П II-28-73.

Указания по привязке проекта.

1. Типовой проект может быть применен в строительстве после выполнения проектных работ по его привязке к конкретному участку.
2. Рабочие чертежи фундаментов должны быть проверены и в необходимых случаях переработаны на основании фактических расчетных данных параметров механических свойств грунтов, определенных на основании гидрогеологических изысканий, а также с учетом рельефа, климатических и других условий строительной площадки.
3. Чертежи рекламы и ее крепление разрабатываются специализированной организацией при привязке проекта с учетом существующей застройки, местонахождения объекта и технологических возможностей изготовления.
4. При строительстве здания в зимний период в зависимости от наружной температуры, сроков возведения и других местных условий назначить способы выполнения фундаментов, кирпичной кладки и при необходимости других конструкций здания. Для конструкций из кирпича выполнить необходимые расчеты, подтверждающие достаточную прочность и устойчивость их в период оттаивания и в последующем - при эксплуатации здания дать рекомендации по временному креплению конструкций.
5. При применении проекта для строительства в районах с расчетной температурой наружного воздуха -20° и -40°С проект должен быть откорректирован в части толщин наружных стен (табл. 5), утеплителя кровли (табл. 6) и смежных с ними конструкций.
Для расчетной температуры -40° заполнение всех световых проемов принимать с тройным остеклением.
6. Произвести корректировку рабочих чертежей в соответствии с имевшими место после ввода проекта в действие изменениями норм и правил, конструкций, оборудования и т.п.

таблица 5

Тип наружных ограждающих конструкций	Толщина стен при t°С наружн. воздуха			
	Помещения с мокрым и влажным режимом		Помещения с нормальным режимом	
	-20	-40	-20	-40
Красный глиняный кирпич пластического прессования (ГОСТ 530-80) М100 и МРз 25 на цем. растворе М50	770	900	640	770

таблица 6

Плиты покрытия	Вид утеплителя	Толщ. слоя утеплителя при t°С наруж. воздуха	
		-20	-40
Из тяжелого бетона, многопустотные δ = 22 см γ = 2500 кг/м³	Плиты из пенобетона γ = 400 кг/м³	140	175
Из тяжелого бетона, сплошные δ = 22 см γ = 2500 кг/м³		190	245

Расход стали кг м² полезной площади таблица 7

	Контрольный показатель	По утвержденной документации	По рабочим чертежам
Натуральной	16.00	-	15.32
Приведенной к стали АI и С 38/23	21.00	-	22.00

Рук. маст.	Губаревич		
Н. контр.	Огрызко		
Гл. инж. м.	Станцевич		
ГАП	Мордвинцева		
ГИП	Чапский		
Вед. арх.	Титова		
Рук. гр. инж.	Рогачева		

Привязан

Инв. №

284-4-107.85 АС1

Банно-оздоровительный комплекс на 100 мест

Стадия	Лист	Листов
Р	4	

Общие данные /продолжение/

ЦНИИЭП торгово-бытовых зданий и туристских комплексов

Инв. № подл. | Подпись и дата | Взам. инв. №

20296-01

Копировал Формат А2

ВЕДОМОСТЬ ОТДЕЛКИ ПОМЕЩЕНИЙ

НОМЕР ПО ПЛАНУ	НАИМЕНОВАНИЕ	ПЛОЩАДЬ, м²	ПОЛ: НОМЕР УЗЛА ПО СЕРИИ ИЛИ ПО ПРОЕКТУ	ПОЛ: ПОКРЫТИЕ	ПОТОЛОК	СТЕНЫ ИЛИ ПЕРЕГОРОДКИ	ПАНЕЛЬ Н = 1,8 М	ПРИМЕЧАНИЕ
	1 ЭТАЖ							
1	ТАМБУР ГЛАВНОГО ВХОДА	4,5	2 244-1 в.4 243	ТЕРРАЦЦО	КЛЕЕВАЯ ОКРАСКА	КЛЕЕВАЯ ОКРАСКА	—	
2	ВЕСТИБЮЛЬ	56,8	243	"	"	ЛИЦЕВОЙ КИРПИЧ	—	
3	ГАРДЕРОБ ДЛЯ ПОСЕТИТЕЛЕЙ	12,31	243	МОЗАИЧНЫЙ	"	КЛЕЕВАЯ ОКРАСКА	—	
4	БУФЕТ	38,34	222	ЛИНОЛЕУМ	"	"	МАСЛЯНАЯ ОКРАСКА	
5	ПОДСОБНОЕ ПОМЕЩЕНИЕ БУФЕТА	10,15	222	"	"	"	"	
6	МОЕЧНАЯ	5,80	250	КЕРАМИЧЕСКАЯ ПЛИТКА	"	"	ГЛАЗУРОВАНН. ПЛИТКА	
7	ПОМЕЩЕНИЕ ПРОКАТА КУПАЛЬНЫХ ПРИНАДЛЕЖНОСТЕЙ И КАССЫ	6,30	222	ЛИНОЛЕУМ	"	"	—	
8	ОЖИДАЛЬНЫЕ	26,7	222	"	"	"	—	
9	РАЗДЕВАЛЬНЫЕ	169,77	*	КЕРАМИЧЕСКАЯ ПЛИТКА	ВОДОЭМУЛЬС. ОКРАСКА	ВОДОЭМУЛЬС. ОКРАСКА	ГЛАЗУРОВ. ПЛИТКА	* СМ. СЕЧ. Б-Б ЛИСТ 1
10	ТАМБУРЫ	14,72	*	"	"	ГЛАЗУРОВ. ПЛИТКА	—	"
11	УБОРНЫЕ	32,16	*	"	"	ВОДОЭМУЛЬС. ОКРАСКА	ГЛАЗУРОВ. ПЛИТКА	"
12	КОМНАТА ПЕРСОНАЛА	24,70	70	ЛИНОЛЕУМ	КЛЕЕВАЯ ОКРАСКА	КЛЕЕВАЯ ОКРАСКА	МАСЛЯНАЯ ОКРАСКА	"
13	МЫЛЬНЫЕ	80,66	*	КЕРАМИЧЕСК. ПЛИТКА	ВОДОЭМУЛЬС. ОКРАСКА	ГЛАЗУРОВ. ПЛИТКА	—	"
14	ПОМЕЩЕНИЯ ДУШЕВЫХ И ПОГРУЖНЫХ БАССЕЙНОВ	165,51 / 24,80	*	"	"	"	ГЛАЗУРОВ. ПЛИТКА	"
15	ПАРИЛЬНЫЕ	68,20	*	"	ЛИПОВАЯ РЕЙКА	ЛИПОВАЯ РЕЙКА	—	"
16	МАССАЖНАЯ	11,60	70	ЛИНОЛЕУМ	КЛЕЕВАЯ ОКРАСКА	КЛЕЕВАЯ ОКРАСКА	МАСЛЯНАЯ ОКРАСКА	
17	КОМНАТА ОТДЫХА	11,20	70	"	"	"	"	
18	ЛАБОРАТОРИЯ	11,30	222	"	"	"	"	
19	ПРАЧЕЧНАЯ СРОЧНОЙ СТИРКИ БЕЛЬЯ	75,40	126	МОЗАИЧНЫЙ	ВОДОЭМУЛЬС. ОКРАСКА	ВОДОЭМУЛЬС. ОКРАСКА	ГЛАЗУРОВ. ПЛИТКА	
20	ГАРДЕРОБ ПЕРСОНАЛА	22,80	222	ЛИНОЛЕУМ	КЛЕЕВАЯ ОКРАСКА	КЛЕЕВАЯ ОКРАСКА	—	
21	ДУШЕВЫЕ	3,24	250	КЕРАМИЧЕСКАЯ ПЛИТКА	ВОДОЭМУЛЬС. ОКРАСКА	ГЛАЗУРОВ. ПЛИТКА	—	
22	КЛАДОВАЯ ПРАЧЕЧНОЙ	12,73	240	"	"	ВОДОЭМУЛЬС. ОКРАСКА	—	
23	ГАРДЕРОБ ПЕРСОНАЛА	12,73	222	ЛИНОЛЕУМ	"	"	—	
24	КЛАДОВАЯ УБОРОЧНОГО ИНВЕНТАРЯ	5,10	222	"	"	"	—	
25	ПОМЕЩЕНИЕ КУПАЛЬНОГО БАССЕЙНА	65,39 / 85,42	250 / —	КЕРАМ. ПЛ. / —	"	"	ГЛАЗУРОВ. ПЛИТКА	
26	ПОМЕЩЕНИЕ ХЛОРАТОРНОЙ	12,40	245	БЕТОННЫЙ	ИЗВЕСТКОВ. ОКРАСКА	ИЗВЕСТКОВ. ОКРАСКА		
27	ПОМЕЩЕНИЕ ВОЗДУШНО-ТЕПЛОВОЙ ЗАВЕСЫ	12,04	245	"	"	"		
28	ЭЛЕКТРОЩИТОВАЯ	14,17	245	"	"	"		
29	РЕМОНТНО-МЕХАНИЧЕСКАЯ МАСТЕРСКАЯ	13,25	222	ЛИНОЛЕУМ	КЛЕЕВАЯ ОКРАСКА	КЛЕЕВАЯ ОКРАСКА		
30	ТОПОЧНАЯ	8,60	245	БЕТОННЫЙ	ИЗВЕСТКОВ. ОКРАСКА	ИЗВЕСТКОВ. ОКРАСКА		
31	ТАМБУРЫ СЛУЖЕБНЫЕ	10,36	136	МОЗАИЧНЫЙ	КЛЕЕВАЯ ОКРАСКА	КЛЕЕВАЯ ОКРАСКА		
32	КОРИДОРЫ	118,02	222 / 70	ЛИНОЛЕУМ	"	"		
33	ЛЕСТНИЦА 1	20,10	243	МОЗАИЧНЫЙ	"	"		
34	ЛЕСТНИЦА 2	16,35	243	"	"	"		
	2 ЭТАЖ							
35	ЖЕНСКИЙ ЗАЛ ПАРИКМАХЕРСКОЙ	24,86	70	ЛИНОЛЕУМ	"	"	ГЛАЗУРОВ. ПЛИТКА	
36	МУЖСКОЙ ЗАЛ ПАРИКМАХЕРСКОЙ	14,98	70	"	"	"	"	
37	ПОДСОБНОЕ ПОМЕЩЕНИЕ ПАРИКМАХЕРСКОЙ	15,94	2.244-1 в.4 70	ЛИНОЛЕУМ	КЛЕЕВАЯ ОКРАСКА	КЛЕЕВАЯ ОКРАСКА	ГЛАЗУРОВ. ПЛИТКА	
38	КАБИНЕТ КОСМЕТИКИ	11,33	70	"	"	"	"	
39	КАБИНЕТ ПЕДИКЮРА	10,97	70	"	"	"	"	
40	КЛАДОВАЯ ПАРИКМАХЕРСКОЙ	11,39	70	"	"	"	—	
41	КОМНАТА ПРИЕМА ПИЩИ	26,96	70	"	"	"	МАСЛЯНАЯ ОКРАСКА	
42	КОМНАТА ПЕРСОНАЛА	10,36	70	"	"	"	"	
43	МАСТЕРСКАЯ РЕМОНТА И УТЮЖКИ ОДЕЖДЫ	21,52	70	"	"	"	"	
44	КОНТОРСКОЕ ПОМЕЩЕНИЕ	10,72	70	"	"	"	"	
45	ОЖИДАЛЬНАЯ	68,22	70	"	"	"	—	
46	РАЗДЕВАЛЬНЫЕ	108.50	*	КЕРАМИЧЕСК. ПЛИТКА	ВОДОЭМУЛЬС. ОКРАСКА	ВОДОЭМУЛЬС. ОКРАСКА	ГЛАЗУРОВ. ПЛИТКА	СМ. СЕЧ. 2-2 Л. 11
47	ПОМЕЩЕНИЯ ДУШЕВЫХ И ПОГРУЖНЫХ БАССЕЙНОВ	83,70 / 35,78	*	"	"	"	"	"
48	ТАМБУРЫ	4,10	*	"	"	ГЛАЗУРОВ. ПЛИТКА	—	"
49	УБОРНЫЕ	3,26	*	"	"	ВОДОЭМУЛЬС. ОКРАСКА	ГЛАЗУРОВ. ПЛИТКА	"
50	ПАРИЛЬНЫЕ	60,86	*	"	ЛИПОВАЯ РЕЙКА	ЛИПОВАЯ РЕЙКА	—	"
51	ВЕНТКАМЕРА	94,20	135	БЕТОННЫЙ	ИЗВЕСТКОВ. ОКРАСКА	ИЗВЕСТКОВ. ОКРАСКА	—	
52	КЛАДОВАЯ БАНИ	23,60	70	ЛИНОЛЕУМ	ВОДОЭМУЛЬС. ОКРАСКА	ВОДОЭМУЛЬС. ОКРАСКА	—	
53	КОРИДОРЫ	93,7	70	ЛИНОЛЕУМ	КЛЕЕВАЯ ОКРАСКА	КЛЕЕВАЯ ОКРАСКА	—	
	ПЛАН НА ОТМ. +6,600							
54	ТЕХНИЧЕСКОЕ ПОМЕЩЕНИЕ	119,80	135	БЕТОННЫЙ	ИЗВЕСТКОВ ОКРАСКА	ИЗВЕСТКОВ. ОКРАСКА	—	
55	МАШИННОЕ ОТДЕЛЕНИЕ ЛИФТОВ	12,32	135	"	"	"	—	
56	ТАМБУР	6,02	135	"	"	"	—	
57	ЧЕРДАК	214,92	—	ИЗВЕСТКОВО-ЦЕМ. СТЯЖКА	—	—	—	
	ПЛАН НА ОТМ. -3,30							
58	ТЕХНИЧЕСКОЕ ПОМЕЩЕНИЕ	204,54	245	БЕТОННЫЙ	ИЗВЕСТКОВ. ОКРАСКА	ИЗВЕСТКОВ. ОКРАСКА	—	

ВЫСОТА ПОЛА 400 ММ ДОСТИГАЕТСЯ ЗА СЧЕТ УКЛАДКИ НА ЖЕЛЕЗОБЕТОННУЮ ПЛИТУ ПОДСТИЛАЮЩЕГО СЛОЯ ИЗ ЛЕГКОГО БЕТОНА.

СОГЛАСОВАНО:

ИНВ. № ПОДЛ. | ПОДПИСЬ И ДАТА | ВЗАМ. ИНВ. №

284-4-107.85 АС1

ПРИВЯЗАН	Рук. маст.	Губаревич
	Н. контр.	Огрызко
	Гл. инж. м.	Станчулевич
	ГАП	Мордвинцева
	ГИП	Чапский
ИНВ. №	Ст. арх.	Соколовский

БАННО-ОЗДОРОВИТЕЛЬНЫЙ КОМПЛЕКС НА 100 МЕСТ

ОБЩИЕ ДАННЫЕ (ОКОНЧАНИЕ)

СТАДИЯ	ЛИСТ	ЛИСТОВ
Р	5	

ЦНИИЭП ТОРГОВО-БЫТОВЫХ ЗДАНИЙ И ТУРИСТСКИХ КОМПЛЕКСОВ

20295-01

КОПИРОВАЛ

ФОРМАТ А2

284-4-107.85 АС1

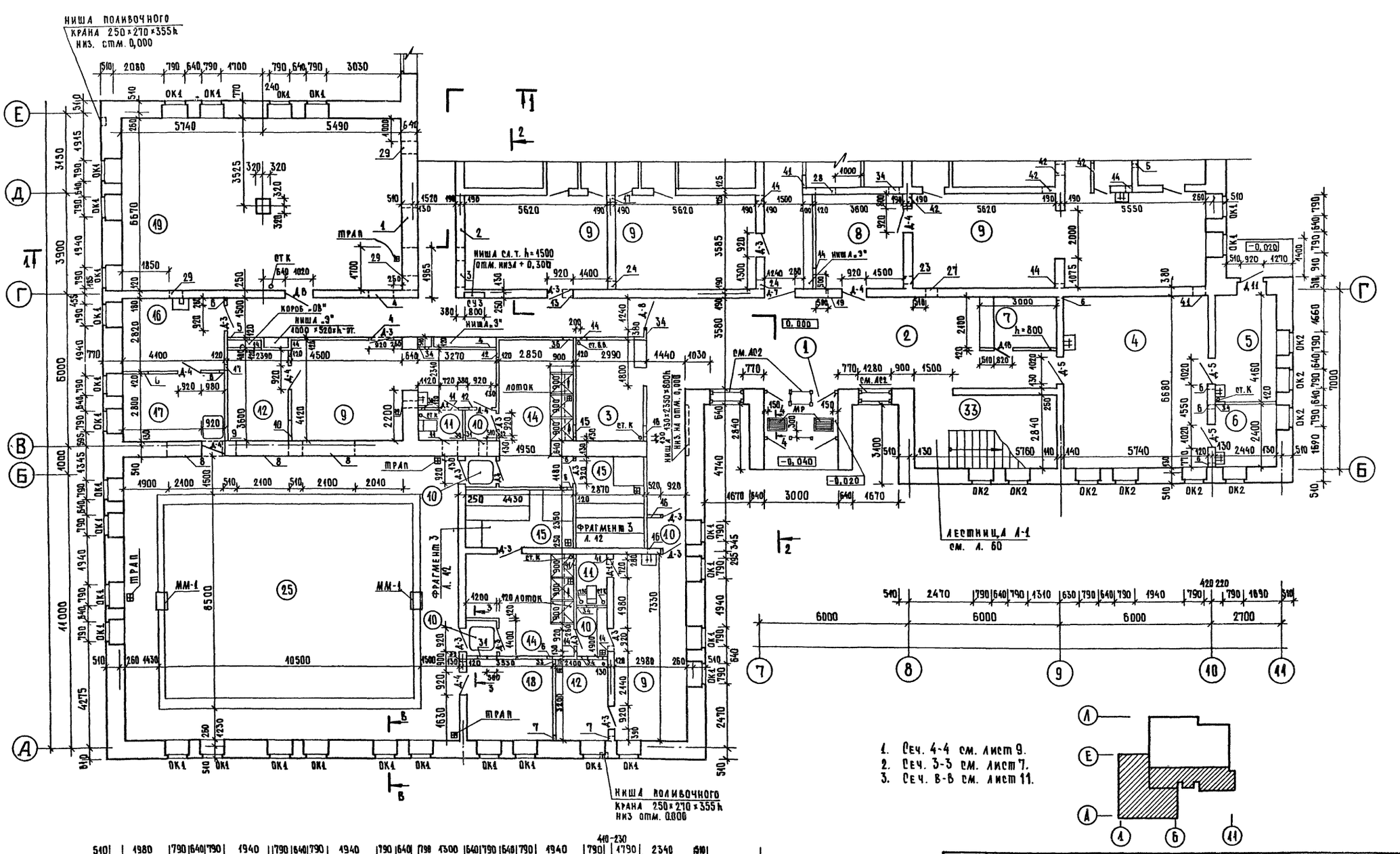

Рук. маст	Губаревич		
Н. контр.	Отрызко		
Гл. инж. м.	Станулевич		
Гл. п	Мордвинцева		
Гип	Чапский		
Вед. арх.	Титова		
Рук. гр. инж.	Рогачева		
Ст. арх.	Соколовская		

284-4-107.85 АС1

БАННО-ОЗДОРОВИТЕЛЬНЫЙ КОМПЛЕКС НА 100 МЕСТ

Стадия	Лист	Листов
Р	6	

ПЛАН 1 ЭТАЖА В ОСЯХ А-Е

ЦНИИЭП торгово-бытовых зданий и туристских комплексов

Привязан

Инв. №

Копировал

20296-01

Формат А2

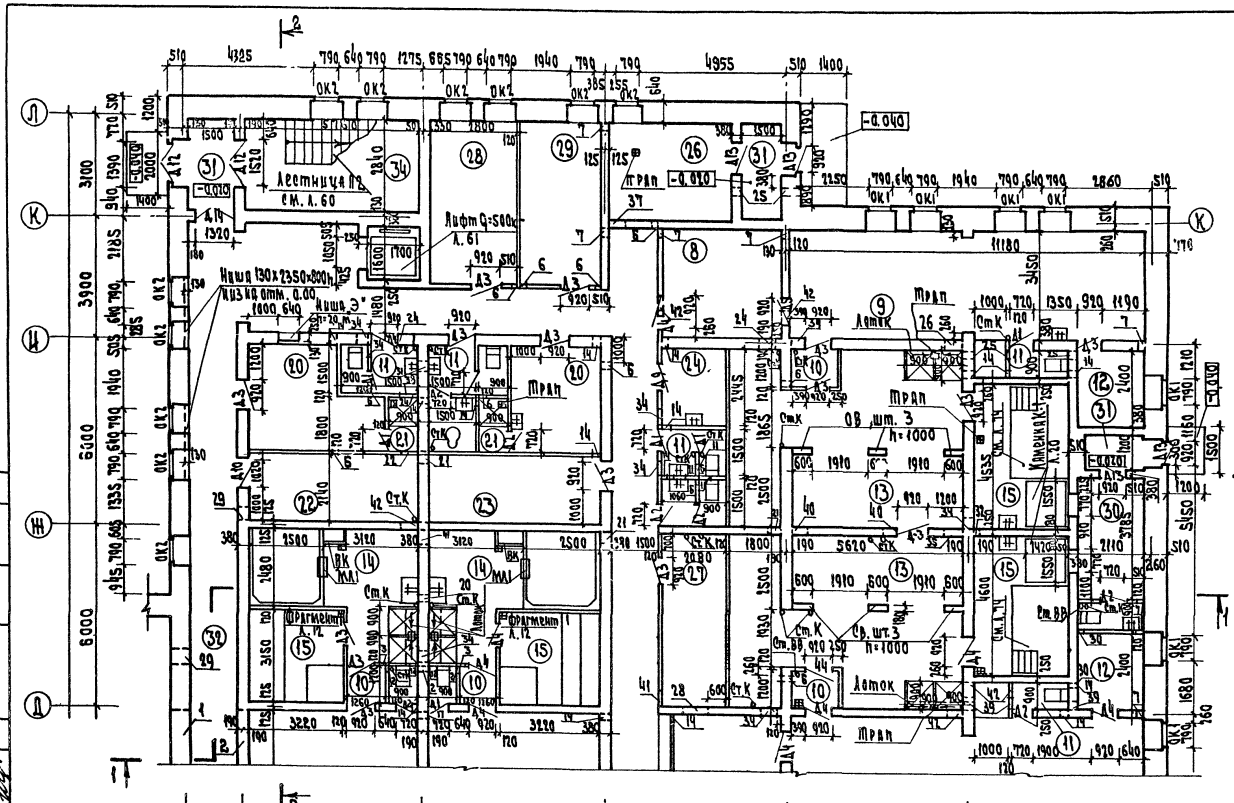

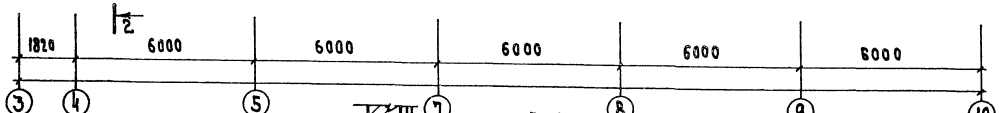

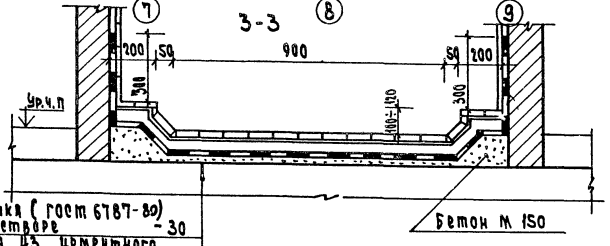

Керамическая плитка (ГОСТ 6787-80) на цементном растворе	- 30
Защитная стяжка из цементного раствора	- 30
Гидроизоляционный слой из латексцементного раствора	- 20
Стяжка из цементного раствора	- 20
Ж.б. плита перекрытия	

1. За условную отметку 0.000 принята отметка чистого пола I этажа.
2. Наружные кирпичные стены выкладывать из обыкновенного красного глиняного кирпича пластического прессования (ГОСТ 530-80) М100 и М75 35, на цементном растворе М50.
3. Внутренние стены и перегородки выполнять из полнотелого кирпича М75, на растворе М50.
4. Электрощиты после монтажа оборудования снизу заложить кирпичом, выше защитить асбоцементными листами по деревянному каркасу, пропитанному антипиренами.
5. Ниши слаботочных после установки дверцы ду-3 защитить сверху асбоцементными листами.
6. Устройство чистых полов производить после установки перегородок и прокладки в полу всех инженерных коммуникаций.
7. Устройство трапов и лотков производить согласно указаниям по серии 416-0-1 вып. 7, альбом 3.
8. Привязку трапов см. чертежи ВК.
9. Экспликацию отверстий см. л. 15.
10. Детали примыкания полов к стенам, перегородкам, углам мокрых и влажных помещений см. л. 14.
11. Полы в мокрых помещениях устраиваются на 30мм ниже отметки пола примыкающих помещений.
12. Работы по устройству парогидроизоляции помещений с влажным и мокрым режимом вести в соответствии с Рекомендациями по применению усовершенствованной парогидроизоляционной защиты ограждающих конструкций фабрик-прачечных и бань, отдела научно-технической информации Академии коммунального хозяйства. Москва 1982г.
К помещениям с влажным и мокрым режимом относятся: раздевальные, уборные, помещения бассейнов, душевые, парильные.
13. Перегородки кабин душевых даны на л. 73.

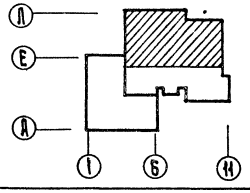

Привязан

Инв. №

Рук. маст.	Губаревич	
Кор. конт.	Огрызко	
Гл. ин. м.	Станкевич	
ГАП	Мордвинцева	
ГИП	Чапский	
Рук. гр. ин.	Рагачева	
Вед. арх.	Митова	
Ст. арх.	Кокловская	

284-4-107.85 АС1

Банно-оздоровительный комплекс на 100 мест

План I этажа в осях Д-А

Стадия	Лист	Листов
Р	7	

ЦНИИЭП торгово-бытовых зданий и туристских комплексов

Инв. № подл. | Подп. и дата | Взам. инв. №

Гл. инженер проекта Ширинкин
Гл. архитектор проекта Дуденко
Гл. конструктор Шишкова
Гл. инженер Капыгина
Гл. специалист
Нач. отдела
Нач. сектора
Руководитель группы
Исполнитель

284-4-107.85 АС1

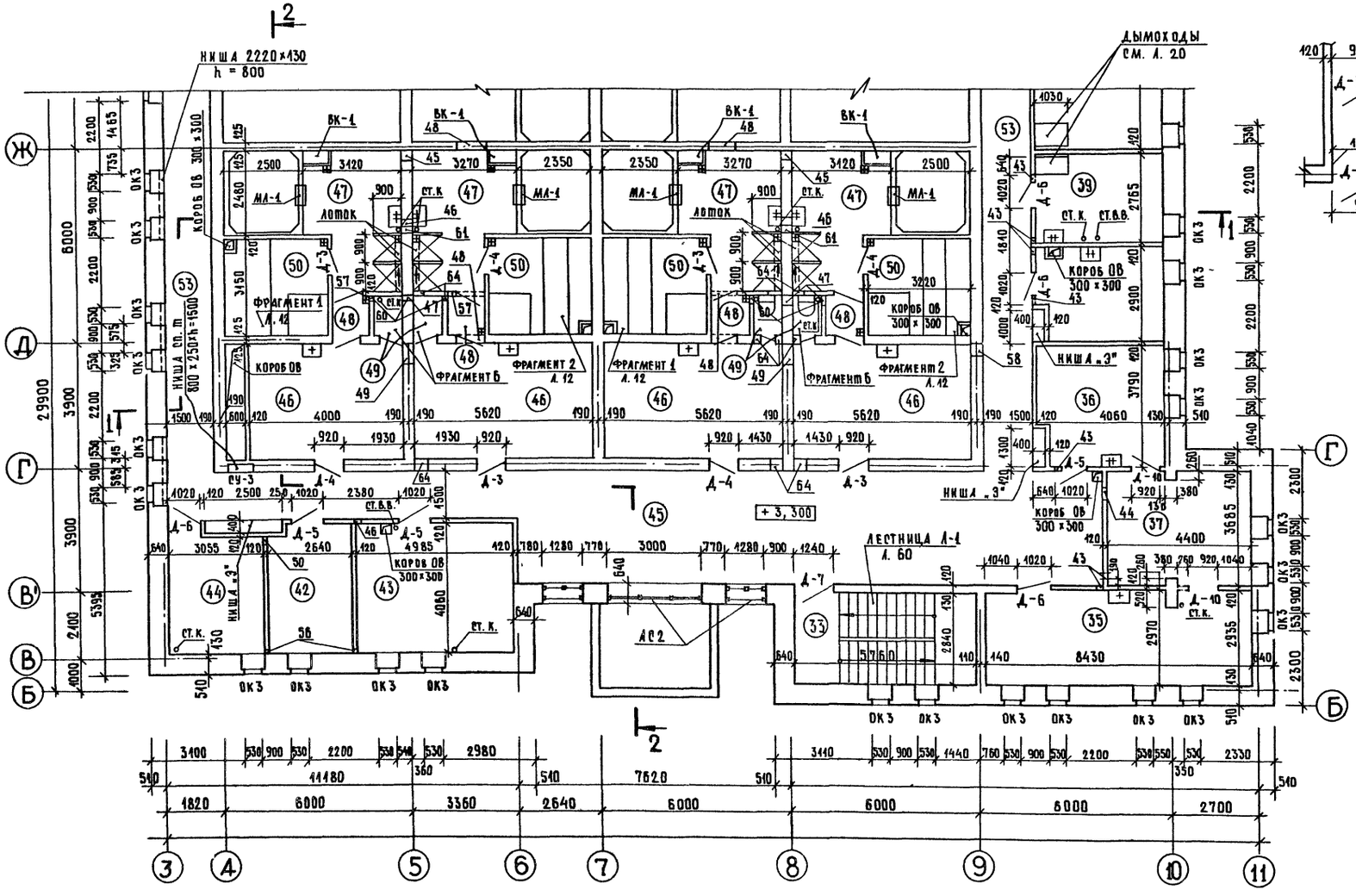
НИША 2220×130
h = 800
ДЫМОХОДЫ
СМ. А. 20
ВК-1
ВК-1
ВК-1
ВК-1
КОРОБ ОВ 300×300
КОРОБ ОВ
ФРАГМЕНТ 1
А. 12
ФРАГМЕНТ 2
А. 12
ФРАГМЕНТ Б
ФРАГМЕНТ 1
А. 12
ФРАГМЕНТ Б
ФРАГМЕНТ 2
А. 12
НИША „3"
НИША „3"
НИША сп. т.
800×250×h=1600
КОРОБ ОВ 300×300×h
ЛОТОК
ЛОТОК
ЛЕСТНИЦА Л-1
А. 60
АС2
+3,300
ОК3
ОК3
ОК3

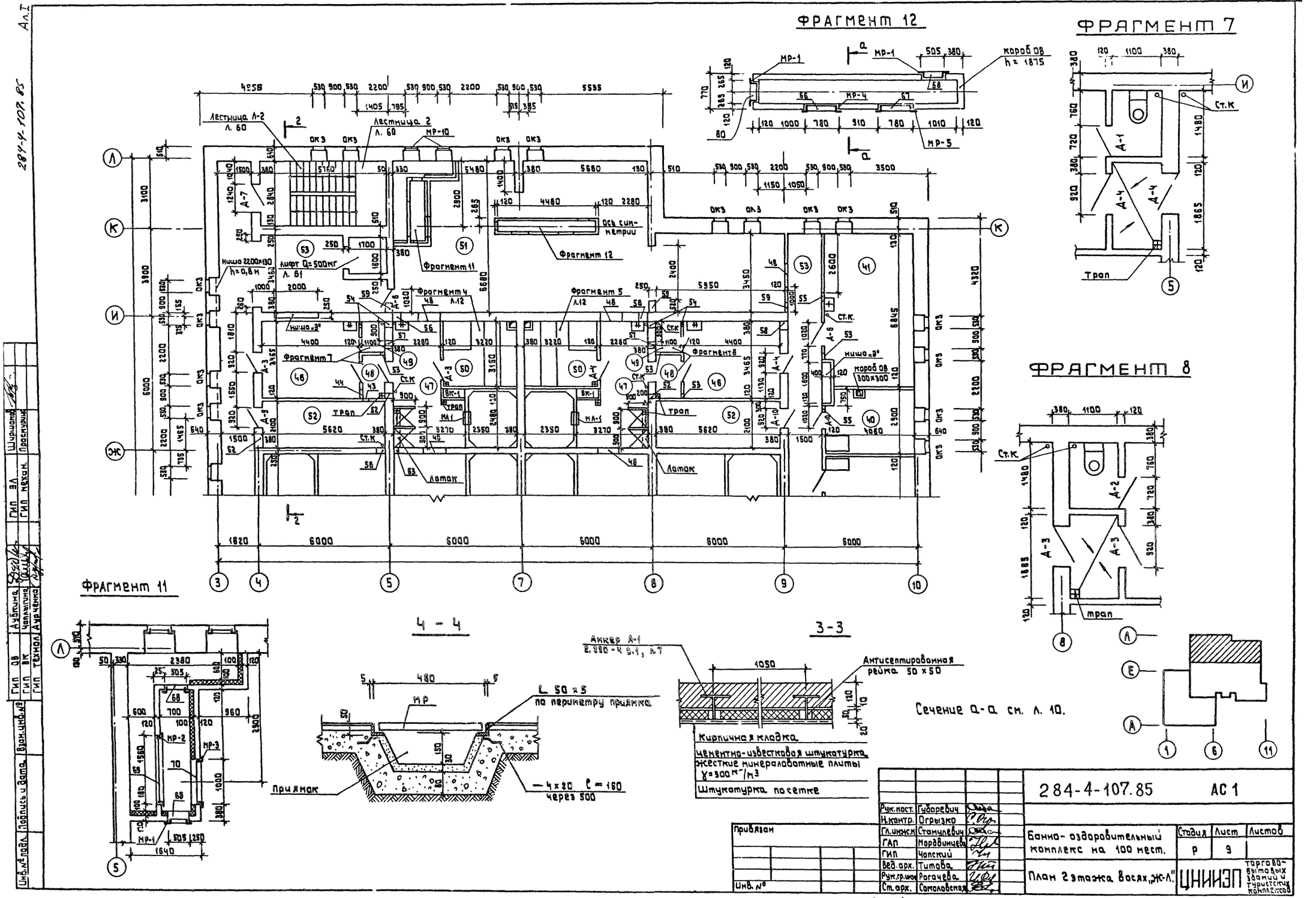
ФРАГМЕНТ 12
ФРАГМЕНТ 7
ФРАГМЕНТ 8
ФРАГМЕНТ 11
4 - 4
3 - 3
Лестница Л-2
Лестница 2
Ось симметрии
Фрагмент 11
Фрагмент 12
Фрагмент 4
Фрагмент 5
Фрагмент 7
Фрагмент 8
Лифт Q=500кг
Ниша 2200×130
Ниша „Э"
Короб ОВ
Трап
Латок
Ст.К
Анкер А-1
Антисептированная рейка 50×50
Кирпичная кладка
Цементно-известковая штукатурка
Жесткие минераловатные плиты
Штукатурка по сетке
L 50×5 по периметру приямка
Приямок
4×20 l=160 через 500
Сечение а-а см. л. 10.
284-4-107.85
АС 1
Банно-оздоровительный комплекс на 100 мест.
План 2 этажа восях „Ж-Л"
ЦНИИЭП торгово-бытовых зданий и туристских комплексов
Стадия Р
Лист 9
Листов
Рук.кост. Губаревич
Н.контр. Огрызко
Гл.инж.м Станулевич
ГАП Мордвинцева
ГИП Чапский
Вед.арх. Титова
Рук.гр.инж Рогачева
Ст.арх. Соколовская
Привязан
Инв. №
20296-01
Копировал
Формат А2
284-4-107.85
Ал.I

284-4-107.85 АС1

ПЛАН НА ОТМ. 6.600

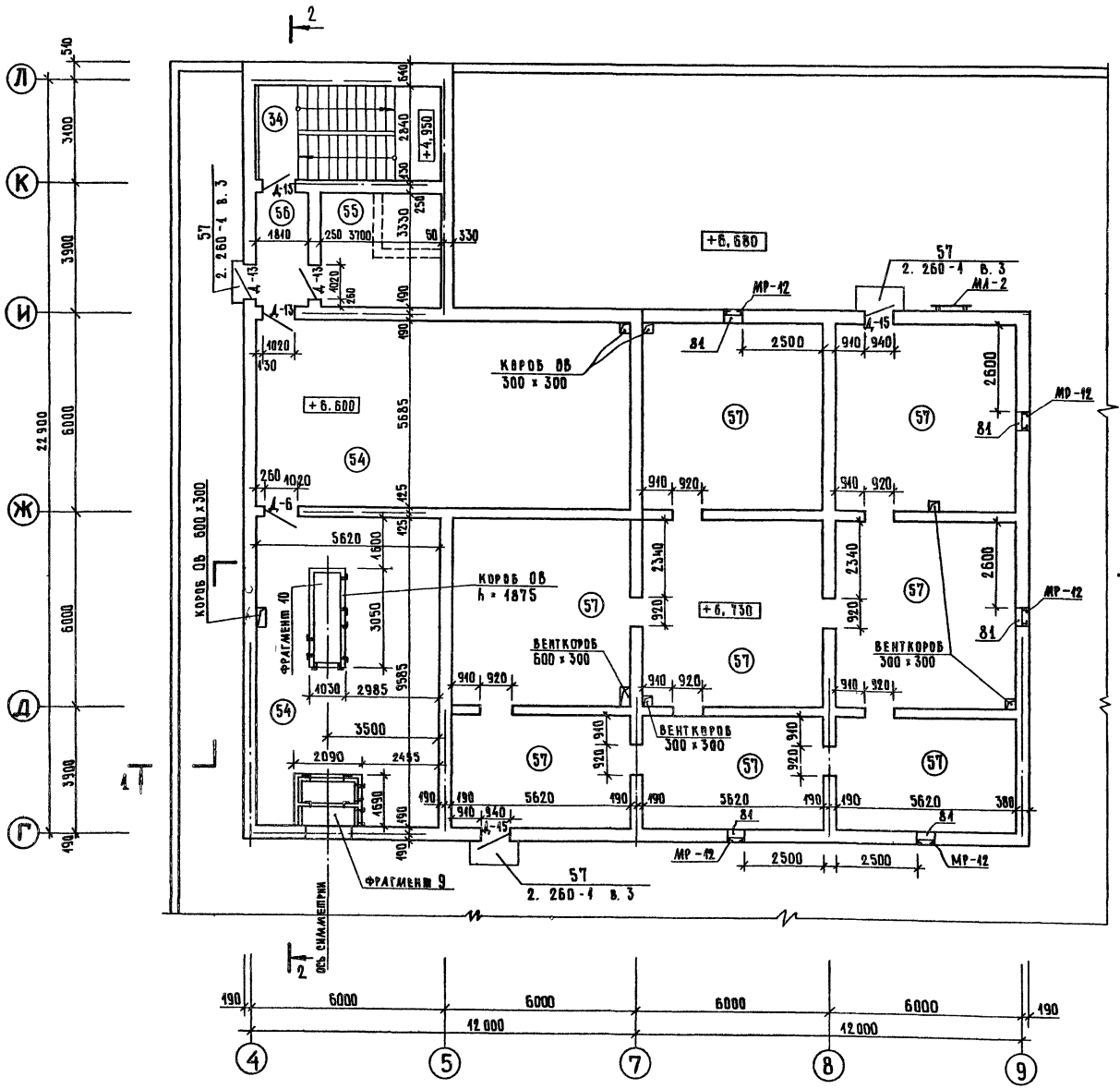

ФРАГМЕНТ 9 а – а

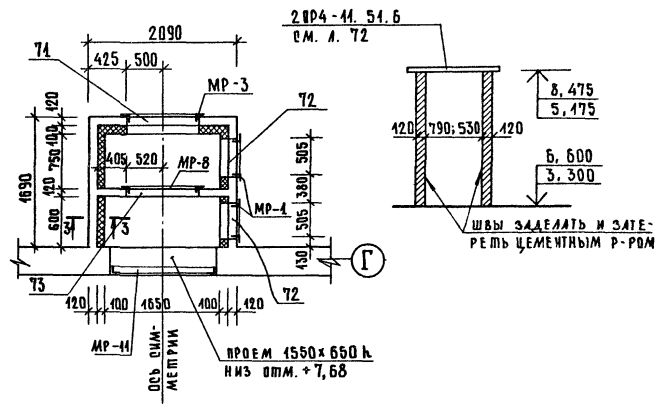

ФРАГМЕНТ 10

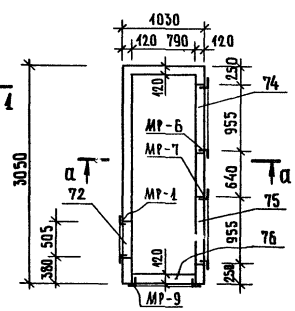

ПЛАН ПОДВЕСНОГО ПОТОЛКА ТАМБУРА

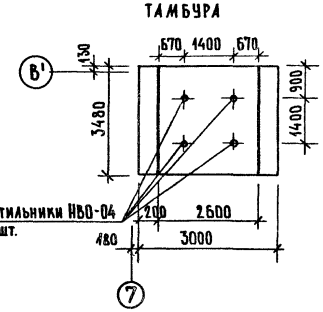

СПЕЦИФИКАЦИЯ ЭЛЕМЕНТОВ ПОДВЕСНОГО ШТУКАТУРНОГО ПОТОЛКА

МАРКА ПОЗ.	ОБОЗНАЧЕНИЕ	НАИМЕНОВАНИЕ		КОЛ.	МАССА ЕД., КГ	ПРИМЕЧ.
1	ГОСТ 8509-72*	L 40×4	м	40,8	2,42	
2	ГОСТ 5781-82	ф 10 А I	м	42	0,617	
3	ГОСТ 5781-82	ф 6 А I	м	33	0,222	
4	ГОСТ 5336-80	ШТУКАТУРНАЯ СЕТКА № 20-4,6		40,4	4,96	

1. Сеч. 3-3 см. лист 9.

Рук. маст.	Губаревич		
Н. контр.	Огрызко		
Гл. инж. м.	Станчулевич		
ГАП	Мордвинцева		
ГИП	Чайский		
Рук. гр. инж.	Ратчева		
Ст. арх.	Сокольская		

284-4-107.85 АС1

БАННО-ОЗДОРОВИТЕЛЬНЫЙ КОМПЛЕКС НА 100 МЕСТ

СТАДИЯ	ЛИСТ	ЛИСТОВ
Р	10	

План на отм. +6.600. План подвесного потолка. Спецификация элементов подвесного потолка.

ЦНИИЭП торгово-бытовых зданий и туристских комплексов

Привязан

Инв. №

20296-01

Копировал

Формат А2

Согласовано

Инв. № подл. | Подпись и дата | Взам. инв. №

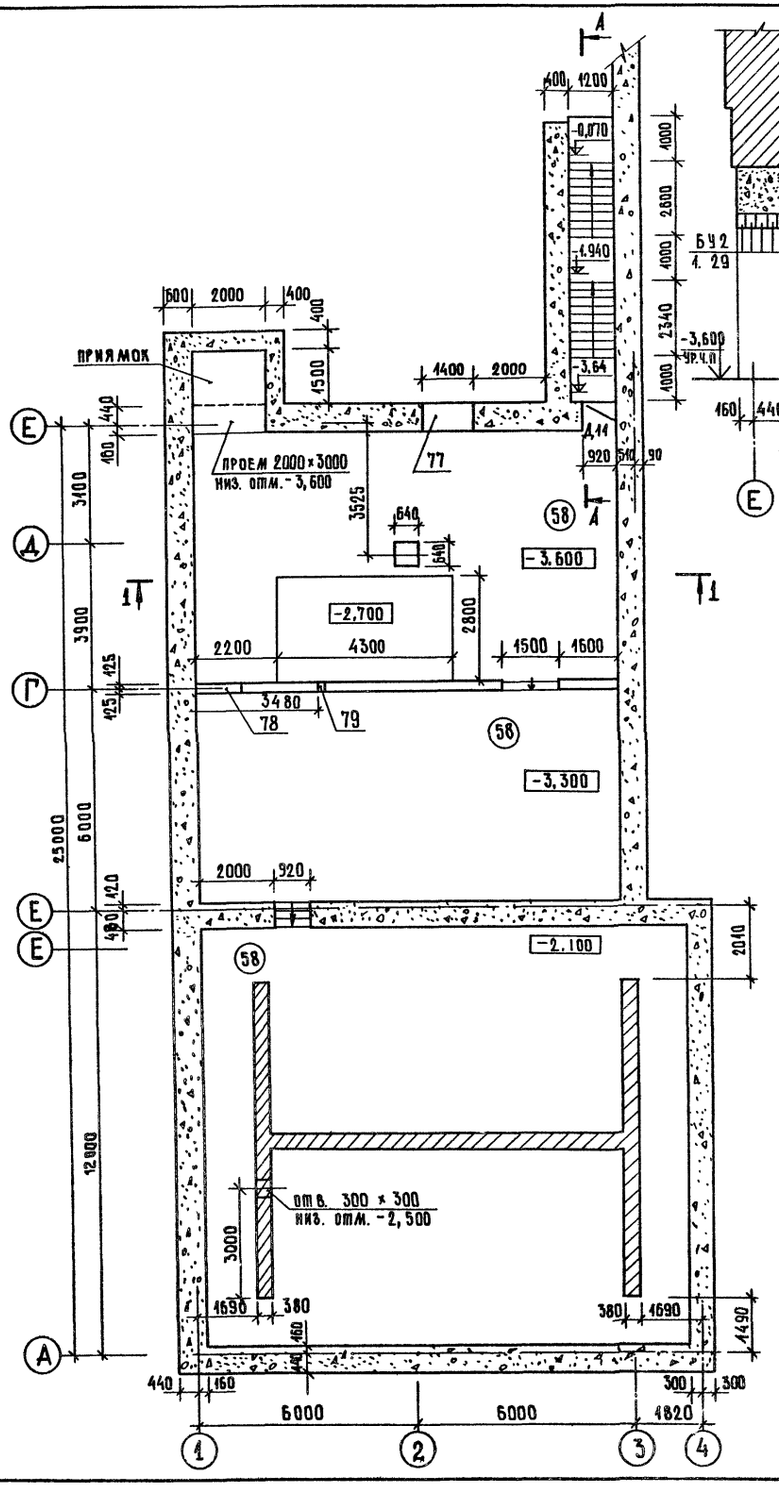

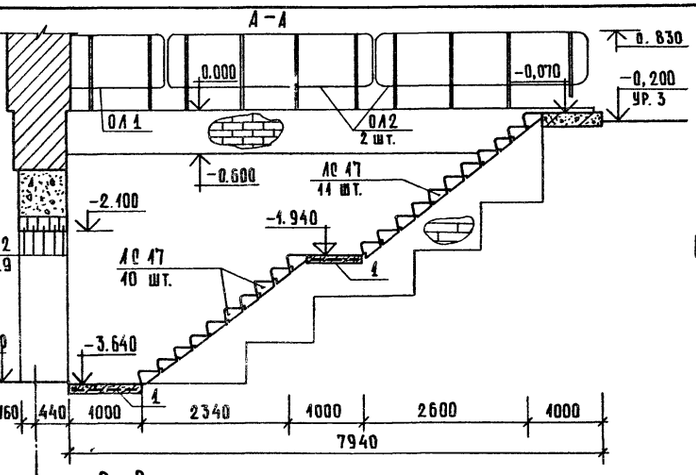

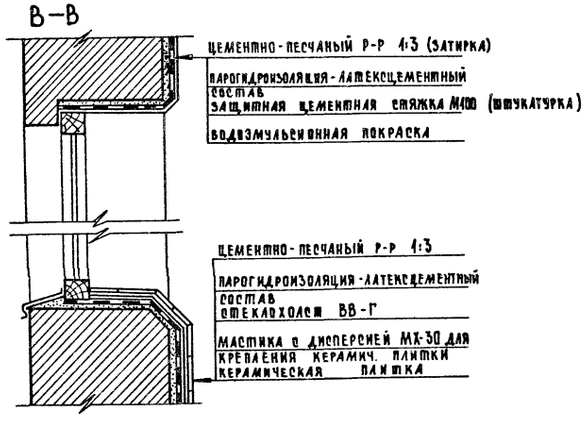

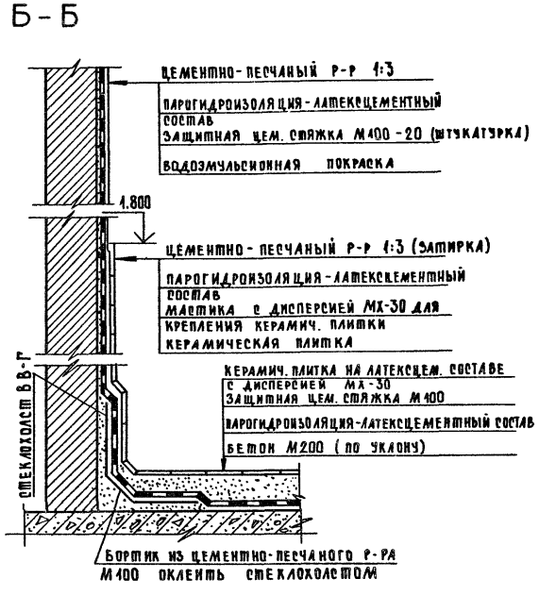

Марка поз.	Обозначение	Наименование	Кол.	Масса ед., кг	Примеч.
		Ступени бетонные			
ЛС 17	Серия 1.055.1-1	ЛС 12-17	21	130	
		Ограждение лестниц			
ОЛ1	Серия 1.256-1	ОВП-33-1	1	19,75	
ОЛ2		ОПВ-30-1	2	37,31	
		Материалы			Масса, кг
1		сетка 100/100/8/8, ГОСТ 8478-81, м²	24		20 3
		бетон М100, м³	0,24		

Рук. маст.	Губаревич		
Н. контр.	Огрызко		
Гл. инж. м.	Сланчаевич		
ГАП	Мордвинцева		
ГИП	Чапский		
Рзк. гр. инж.	Рогачева		
Ст. арх.	Рокольская		

Привязан

Инв. №

284-4-107.85 АС1

Банно-оздоровительный комплекс на 400 мест

План подвала

Стадия	Лист	Листов
Р	11	

ЦНИИЭП торгово-бытовых зданий и туристских комплексов

Инв. № подл. | Подпись и дата | Взам. инв. №

284-4-107.85 АС1

ФРАГМЕНТ 1

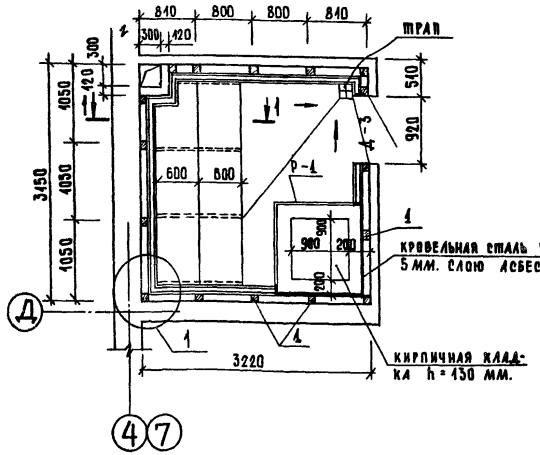

ФРАГМЕНТ 2

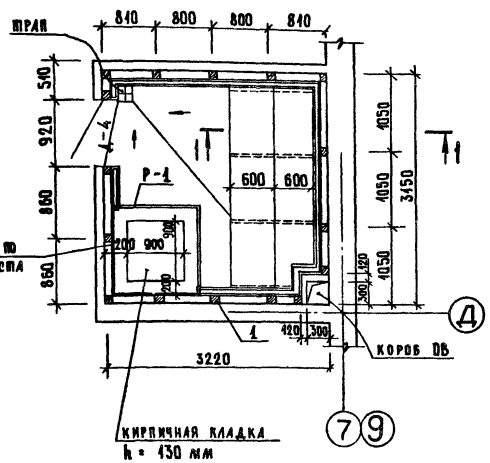

ФРАГМЕНТ 3

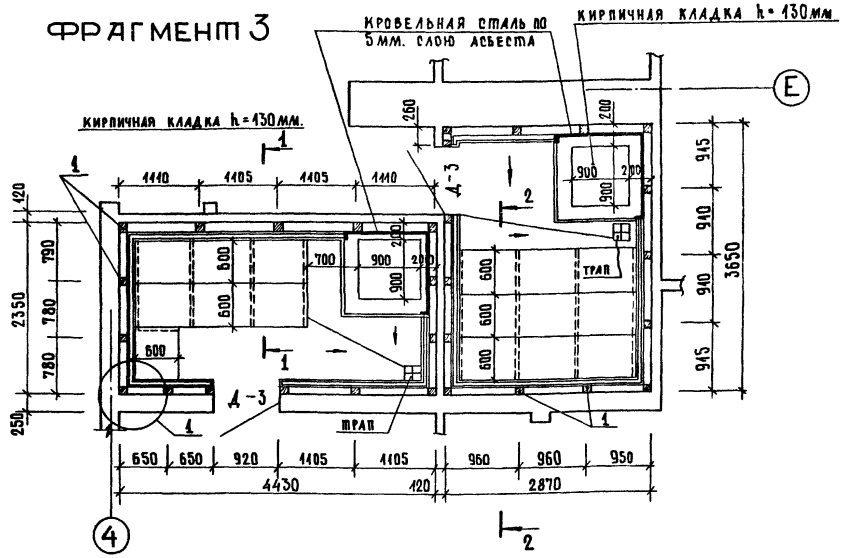

ФРАГМЕНТ 4

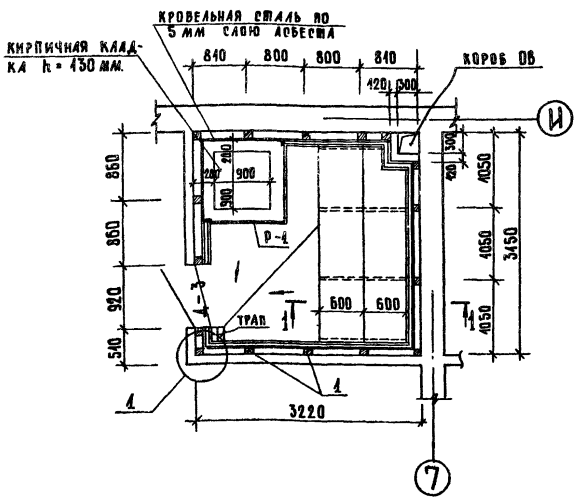

ФРАГМЕНТ 5

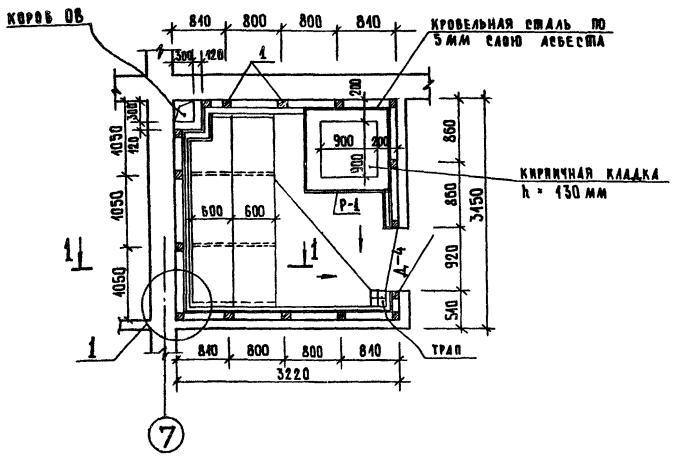

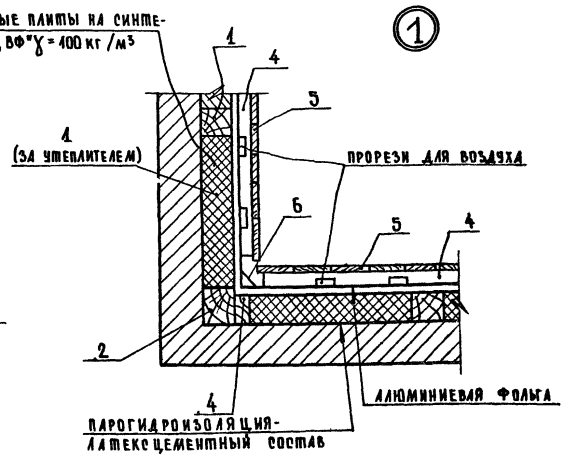

Привязан		Рук. маст.	Губаревич	284-4-107.85	АС1
		Н. контр.	Огрызко	Банно-оздоровительный комплекс на 400 мест.	Стадия: Р; Лист: 12; Листов:
		Гл. инж. м.	Станчаевич		
		ГАП	Мордвинцева	Фрагменты планов 1÷5	ЦНИИЭП торгово-бытовых зданий и туристских комплексов
Инв. №		ГИП	Чапский		
		Ст. арх.	Соколовская		

20296-01

Копировал

Формат А2

СОГЛАСОВАНО:

Инв. № подл. | Подпись и дата | Взам. инв. №

1-1

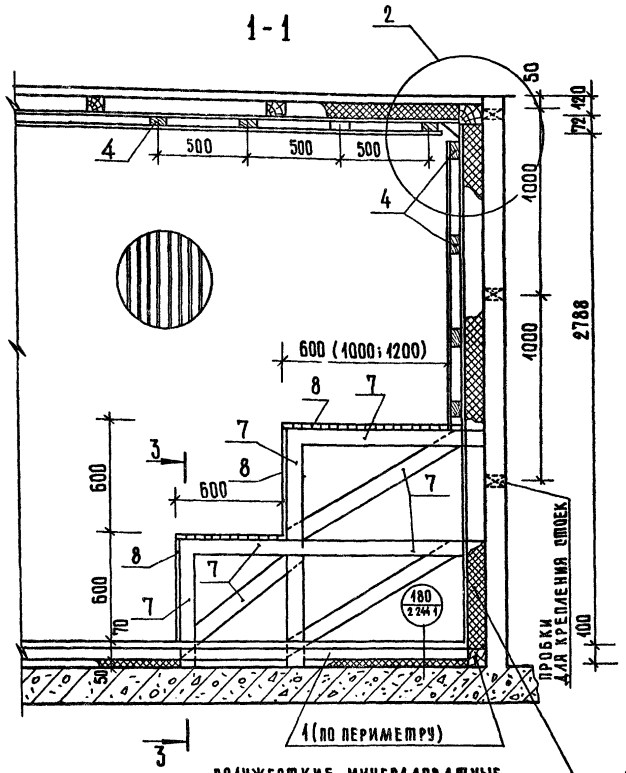

ПОЛУЖЕСТКИЕ МИНЕРАЛОВАТНЫЕ ПЛИТЫ НА СИНТЕТИЧЕСКОМ СВЯЗУЮЩЕМ МАРКИ „ВФ" γ = 100 кг/м³

②

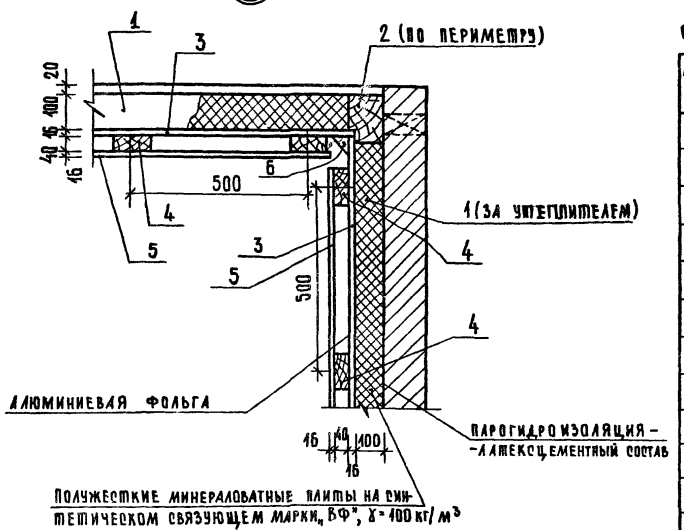

ПОЛУЖЕСТКИЕ МИНЕРАЛОВАТНЫЕ ПЛИТЫ НА СИНТЕТИЧЕСКОМ СВЯЗУЮЩЕМ МАРКИ „ВФ", γ = 100 кг/м³

2-2

ОСТАЛЬНОЕ СМ. СЕЧЕНИЕ 1-1

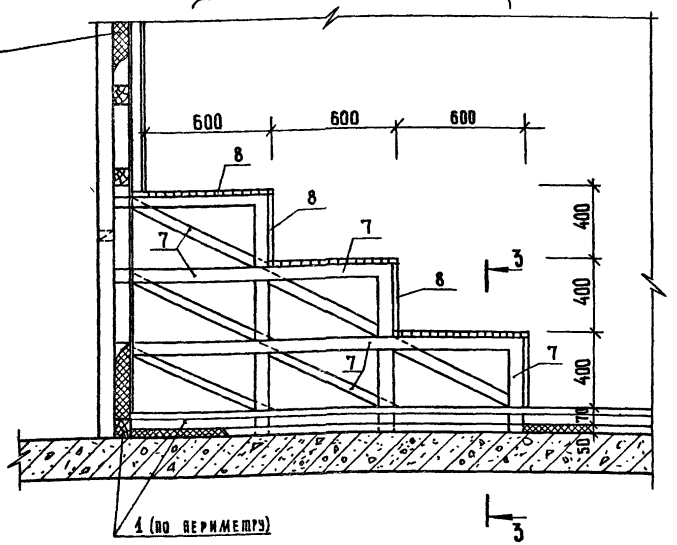

3-3

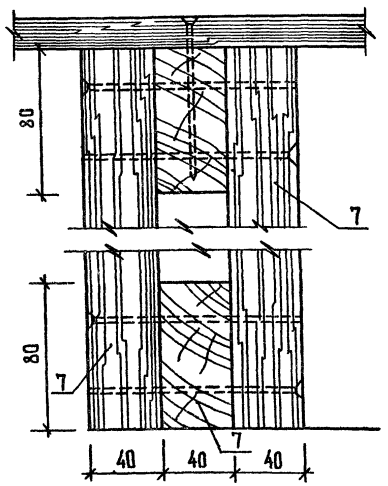

СПЕЦИФИКАЦИЯ ДРЕВЕСИНЫ НА ОТДЕЛКУ ПОМЕЩЕНИЙ ПАРИЛЬНЫХ

МАРКА ПОЗ.	ОБОЗНАЧЕНИЕ	НАИМЕНОВАНИЕ	КОЛ.	МАССА ЕД., КГ	ПРИМЕЧ.
		ПИЛОМАТЕРИАЛЫ ХВОЙН.			
		ПОРОД ГОСТ 8486-66			
1		БРУС 100 × 100, м³	6,94		
2		БРУС 100 × 120, м³	3,00		
3		ДОСКА 16 × 100, м³	4,26		
4		БРУС 40 × 100, м³	3,37		
7		БРУС 40 × 80, м³	5,47		
		ПИЛОМАТЕРИАЛЫ ЛИСТ-			
		ВЕННЫХ ПОРОД ГОСТ 2695-71			
5		РЕЙКА 16 × 50, м³	4,05		
6		БРУС 40 × 40, м³	0,38		
8		РЕЙКА 25 × 50, м³	1,74		
Р-1	284-4-107.85 АС1.И4-01.00	РЕШЕТКА ОГРАЖДЕ-			
		НИЯ ЭЛЕКТРОКАМЕНКИ, шт.	10		

Поверхность кирпичных перегородок и стен должна быть выровнена песчано-цементным раствором (затирка) под парогидроизоляцию. На потолке над печью и на стенах за печью укрепить лист кровельной стали по 5 мм. слою асбеста.

Привязан:			
Инв. №			
Рук. маст.	Губаревич		
Н. контр.	Отрызко		
Гл. инж. м.	Станчаевич		
ГАП	Мордвинцева		
ГИП	Чапский		
Ст. арх.	Сокольский		

20296-01

284-4-107.85 АС1

Банно-оздоровительный комплекс на 400 мест

Узлы и спецификация к фрагментам планов.

Стадия	Лист	Листов
Р	43	

ЦНИИЭП торгово-бытовых зданий и туристских комплексов

Копировал

Формат А2

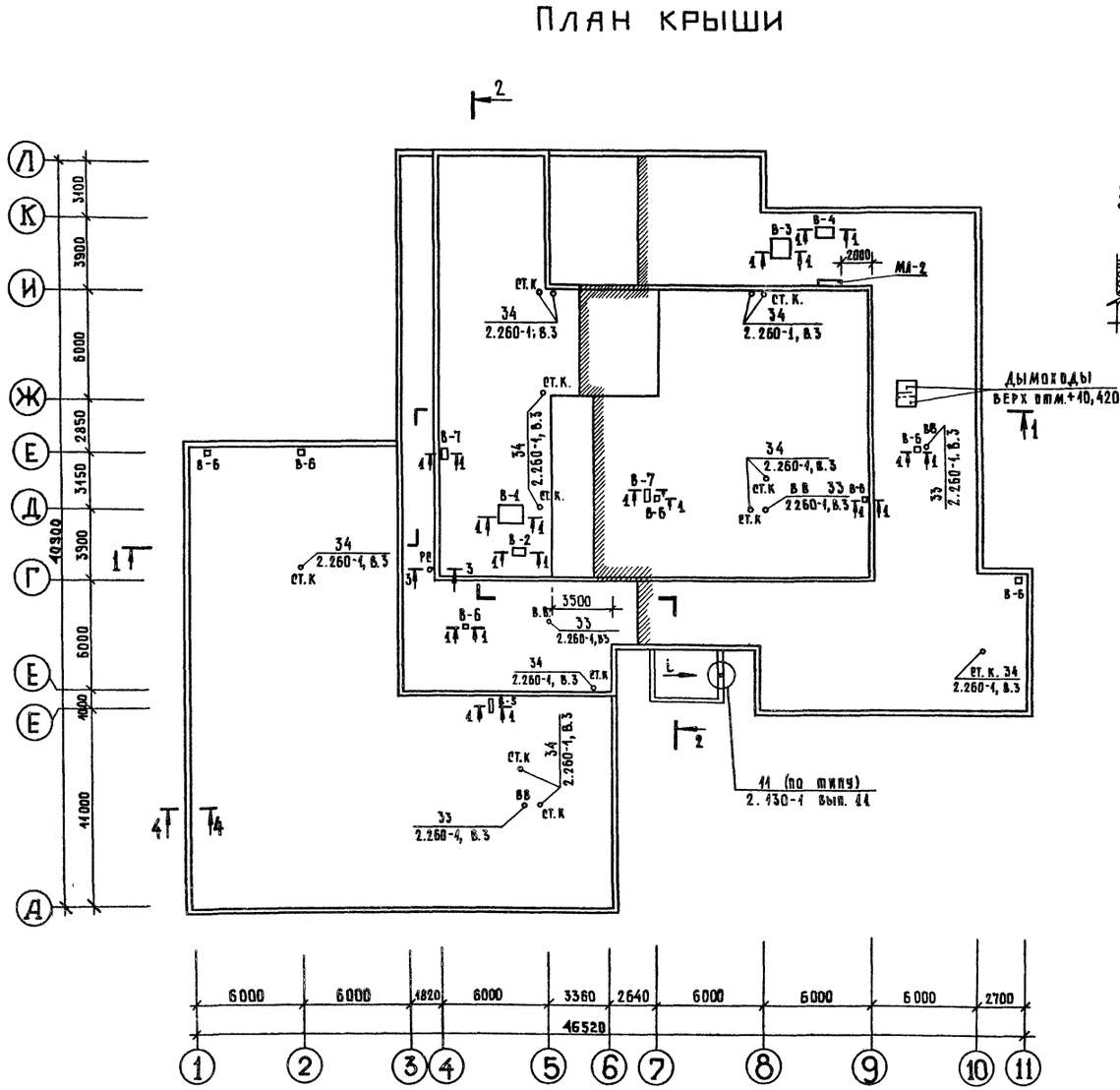

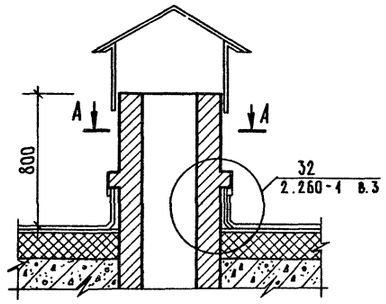

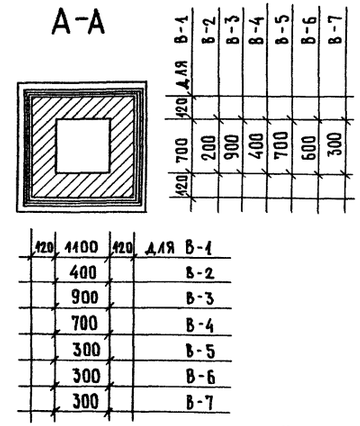

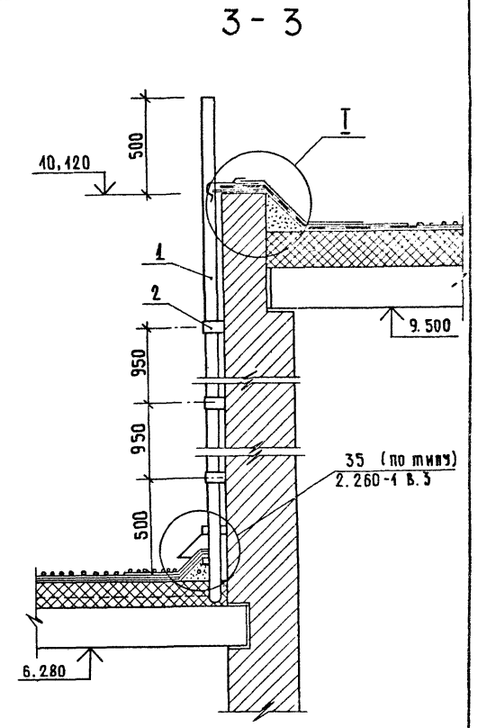

Условные обозначения

В.В – воронка водосточная
Ст.к. – стояк канализационный
Р.С. – радиостойка
В1 ÷ В7 – вентшахты

Спецификация элементов крыши

Марка поз.	Обозначение	Наименование	Кол.	Масса ед., кг	Примеч.
	2.260-1 вып. 3	патрубок ММ4		36,06	
		ГОСТ 8732-78			
		труба d=70 мм			
		ℓ=4,2 м ГОСТ 103-76			
		– 4×50 ℓ = 1,8 п.м.		2,86	

До укладки слоя утеплителя необходимо проложить все электротехнические и слаботочные устройства.

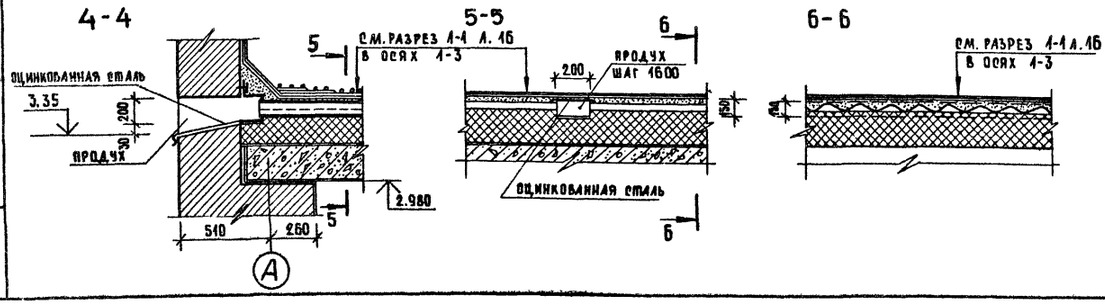

Рук. маст.	Губаревич		
Н. контр.	Огрызко		
Гл. инж. м.	Станулевич		
ГАП	Мордвинцева		
ГИП	Чапский		
Рук. гр. инж.	Рогачева		
Ст. арх.	Соколовская		

Привязан

Инв. №

284-4-107.85 АС1

Банно-оздоровительный комплекс на 100 мест

Стадия	Лист	Листов
Р	14	

План крыши. Узлы, спецификация.

ЦНИИЭП торгово-бытовых зданий и туристских комплексов

20296-01

Копировал

Формат А2

Инв. № подл. | Подпись и дата | Взам. инв. №

ГИП ОВ Дубкина
ГИП ВК Чаплыгина
ГИП СС Шишова

284-4-107.85 Ал.I

Ал. I

284-4-107.85

Спецификация элементов планов

Таблица 1

Марка поз.	Обозначение	Наименование	Кол. на этаж 1	2	отм. 6.60	отм. 3.60	Всего	Масса ед. кг	Примеч.
		Дверные блоки							
Д1	Серия 1.136-10	ДГ 21-7	7	3	—	—	10		
Д2	"	ДГ 21-7л	9	3	—	—	11		
Д3	"	ДГ 21-9	30	12	—	—	42		
Д4	"	ДГ 21-9л	15	12	—	—	27		
Д5	"	ДГ 21-10	3	3	—	—	6		
Д6	"	ДГ 21-10л	1	6	1	—	8		
Д7	"	ДГ 21-12у	1	2	—	—	3		*
Д8	"	ДГ 21-12л	1	—	—	—	1		
Д9	Серия 1.236-5	ДП 1-07	1	1	—	—	2		
Д10	"	ДП 1-07л	1	4	—	—	5		
Д11	Серия 1.136.5-19	ДС 20-9у	1	—	—	1	2		
Д12	"	ДН 20-7.7-11	2	—	—	—	2		
Д13	"	ДН 20-9-16	4	—	3	—	7		
Д14	"	ДН 20-4.8-8	1	—	—	—	1		
Д15	"	ДС 18-8у	—	—	2	—	2		
Д16	Серия 1.279.9-2	ОД-1	1	—	—	—	1		
		Оконные блоки							
ОК1	Серия 1.136.5-17	ОРС 8-9	36	—	—	—	36		
ОК2	Серия 1.136.5-16	ОС 9-9	20	—	—	—	20		
ОК3	"	ОС 15-6	—	42	—	—	42		
		Разные изделия							
ДО10-35	Серия 1.136-2	Подоконные деревянные доски	56	—	—	—	56		
ДО6-35	"	"	—	42	—	—	42		
СУ-3	Серия 1.279.9-2	Дверца шкафа сл.т. устройств	1	1	—	—	2		
СУ-2	"	"	2	6	—	—	8		
МЛ-1	284-4-107.85 АС1 ИЗ-07.00	Металлическая лестница	2	6	—	—	8		
МЛ-2	ИЗ-28.00	"	—	—	2	—	2		
ММ-1	2.270-1 вып.2 л. 61	"	2	—	—	—	2	23.99	
МР-1	284-4-107.85 АС1.ИЗ-01.00	Металлическая рама	—	4	3		7	16.18	
МР-2	"	"	—	1	—	—	1	26.37	
МР-3	"	"	—	1	1	—	2	22.55	
МР-4	АС1.ИЗ-04.00	"	—	1	—	—	1	11.90	
МР-5	АС1.ИЗ-02.00	"	—	1	—	—	1	16.33	
МР-6	"	"	—	—	1	—	1	17.35	
МР-7	АС1.ИЗ-04.00	"	—	—	1	—	1	13.58	
МР-8	АС1.ИЗ-02.00	"	—	—	1	—	1	22.55	
МР-9	АС1.ИЗ-03.00	"	—	—	1	—	1	18.05	
МР-10	"	"	—	2	—	—	2	18.26	
МР-11	АС1.ИЗ-04.00	"	—	—	4	—	4	18.82	
МР	ИИ 03-03 Альбом 71-64	Решетка для вытирания ног	2	—	—	—	2		
ОВ	Типовой проект 1.272-1 ал. 4-1, л. 112	Стенка для крепления водоразборных кранов	6	—	—	—	6		
МР-12	284-4-107.85 АС1.ИЗ-04.00	Металлическая рама	—	—	5	—	5		

Экспликация отверстий табл. 2

продолжение табл. 2

Тип отв.	Размеры, мм В	Н	Отм. низа м	Назначение
1	1600	500	2.170	Отопление и вентиляция
2	2000	500	2.170	Водопровод и вентиляция
3	1300	500	2.170	Отопление и вентиляция
4	900	500	2.170	"
5	900	300	2.600	"
6	190	190	2.700	"
7	200	100	0.000	"
8	2100	250	2.650	"
9	500	400	2.500	"
10	900	500	2.400	"
11	700	500	2.170	"
12	300	300	2.600	"
13	350	350	2.500	"
14	200	300	2.600	"
15	600	300	2.400	"
16	600	500	2.230	Водопровод и вентиляция
17	200	600	2.300	Отопление и вентиляция
18	250	1000	0.250	"
19	400	400	2.500	"
20	250	300	2.600	"
21	300	350	2.550	"
22	500	300	2.300	"
23	500	300	2.600	"
24	500	350	2.550	"
25	300	300	2.400	"
26	600	350	2.550	"
27	540	190	2.700	"
28	750	300	2.300	"
29	500	250	2.650	Водопровод и канализация
30	200	400	0.000	"
31	300	100	0.500	"
32	100	100	0.000	"
33	200	200	2.400	Водопровод и канализация
34	400	200	2.400	"
35	600	500	2.400	ОВ и ВК
36	400	300	2.450	"
37	600	200	2.500	"
38	100	200	0.000	"
39	400	200	2.300	"
40	400	200	0.000	"
41	400	500	2.400	ОВ и ВК
42	500	500	2.400	"
43	190	190	6.000	Отопление и вентиляция
44	380	190	5.700	"
45	300	350	5.600	"
46	250	300	5.900	"
47	200	300	5.900	"
48	1000	350	5.680	"
49	600	200	6.000	"
50	300	300	5.900	"
51	1450	350	5.680	"
52	200	300	5.700	"
53	190	190	5.700	"
54	300	300	5.700	"
55	380	190	6.000	"
56	400	200	6.000	Водопровод и канализация
57	300	100	3.800	"
58	400	200	5.560	"
59	250	500	5.560	"
60	200	400	3.300	"
61	200	200	6.000	"
62	100	250	5.780	"
63	250	250	5.950	"
64	400	200	5.800	"
65	100	100	3.300	Водопровод и канализация
66	780	503	3.800	Отопление и вентиляция
67	780	1042	3.800	"
68	505	1250	3.500	"
69	1560	1560	3.500	"
70	1000	1600	3.720	"
71	1000	1600	7.000	"
72	505	1250	6.850	"
73	1040	1560	6.800	"
74	955	1050	7.100	"
75	955	503	7.100	"
76	790	1250	7.200	"
77	1400	350	-1.250	"
78	1200	400	-0.720	Водопровод и канализация
79	200	200	-0.500	"
80	500	1250	3.875	Отопление и вентиляция
81	530	300	8.630	"

* Двери оборудованы дверным закрывателем типа ЗД-2 ГОСТ 5091-78

Согласовано

Инв. № подл. | Подп. и дата | Взам. инв. №

Привязан

Инв. №

Рук. маст.	Губаревич	
Н. контр.	Огрызко	
Гл. ин. м.	Станулевич	
ГАП	Моравинцева	
ГИП	Чапский	
Вед. арх.	Титова	
Ст. арх.	Соколовская	

284-4-107.85 АС1

Банно-оздоровительный комплекс на 100 мест

Спецификация элементов планов. Экспликация отверстий

Стадия	Лист	Листов
Р	15	

ЦНИИЭП торгово-бытовых зданий и туристских комплексов

20296-01

284-4-107.85 Л.п. I

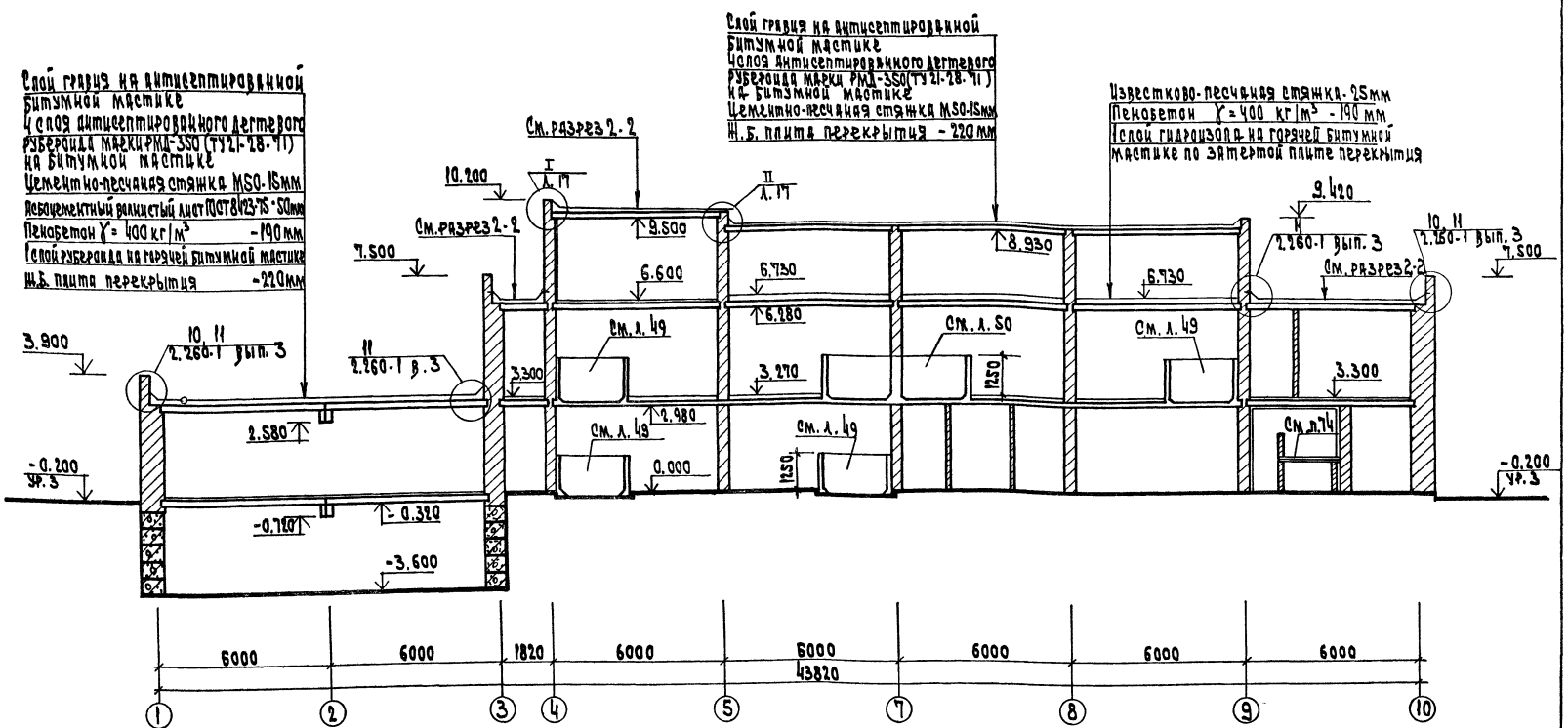

Рук. мас.	Губаревич		
Н. контр.	Огрызко		
Гл. инж. м.	Станулевич		
Гл. ар. пр.	Мордвинцева		
Гл. ин. пр.	Чапский		
Рук. гр. ин.	Рогачева		
Вед. арх.	Титова		
Ст. арх.	Соколовская		

Привязан

Инв. N

284-4-107.85 АС1

Банно-оздоровительный комплекс на 100 мест

Разрез 1-1

Стадия	Лист	Листов
Р	16	

ЦНИИЭП торгово-бытовых зданий и технологии комплексов

20296-01

Инв. N подл. | Подп. и дата | Взам. инв. N

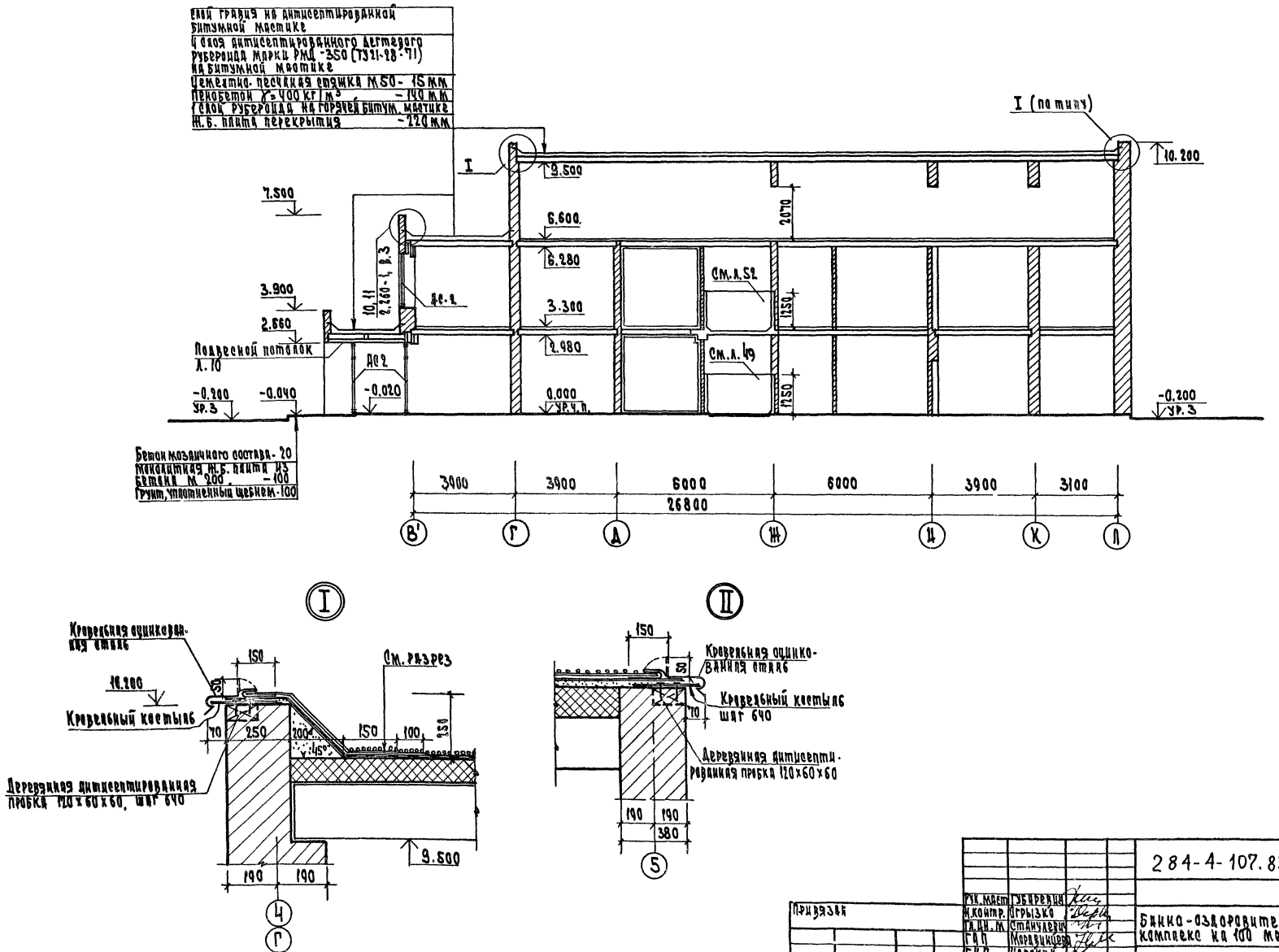

Рук. маст.	Губаревич		284-4-107.85		АС1
Н. контр.	Огрызко		Банно-оздоровительный комплекс на 100 мест	Стадия	Лист	Листов
Гл. ин. м.	Станулевич			Р	17	
ГАП	Мордвинцева		Разрез 2-2	ЦНИИЭП торгово-бытовых зданий и туристских комплексов		
ГИП	Удпский					
Вед. ар.	Титова					
Рук. гр. ин.	Рогачева					

Привязан

Инв. №

Взам. инв. №

Подп. и дата

Инв. № подл.

20296-01

284-4-107.85 АА.I

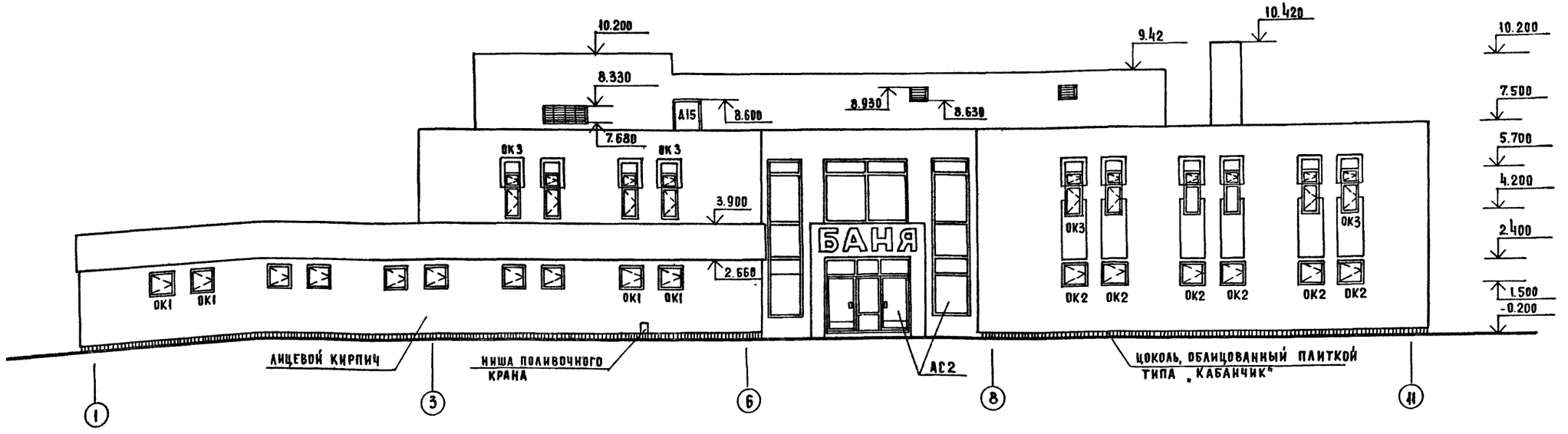

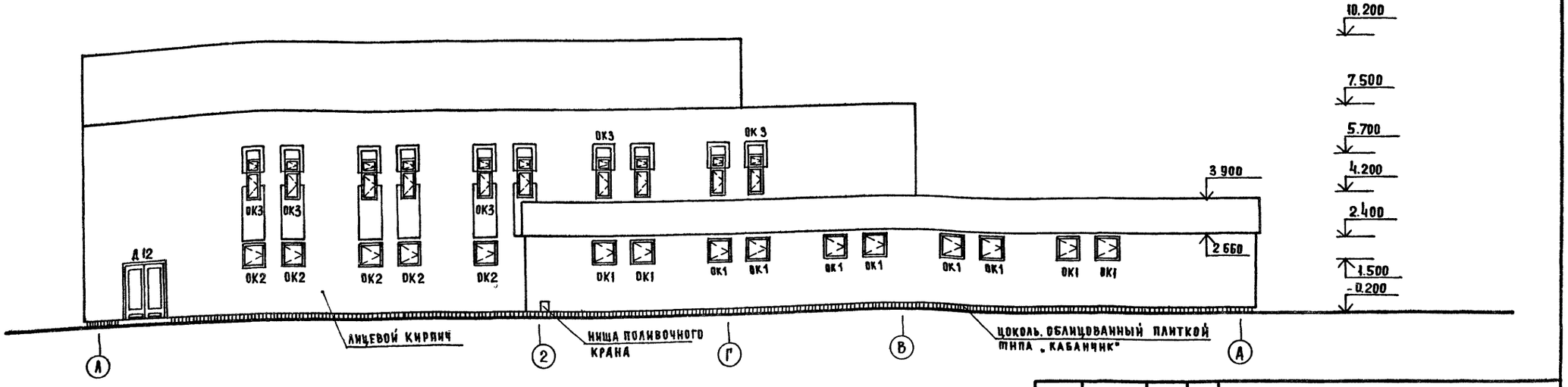

Чертежи рекламы и ее крепление разрабатываются при привязке проекта специализированной организацией. Буквы выполняются объемными из светопрозрачного материала. Подсвет изнутри.

Рук.маст	Губаревич	
Н.контр.	Огрызко	
Гл.инж.м	Станулевич	
ГАП	Мордвинцева	
ГИП	Чапский	
Рук.группы	Рогачева	
Вед.арх.	Титова	

Привязан

Инв. №

284-4-107.85 АС1

Банно-оздоровительный комплекс на 100 мест

Стадия	Лист	Листов
Р	18	

Фасады 1-11 и А-А

ЦНИИЭП торгово-бытовых зданий и туристских комплексов

20296-01

Согласовано:

Инв. № подл. | Подпись и дата | Взам. инв. №

284-4-107.85 АС.1

ФАСАД И-1

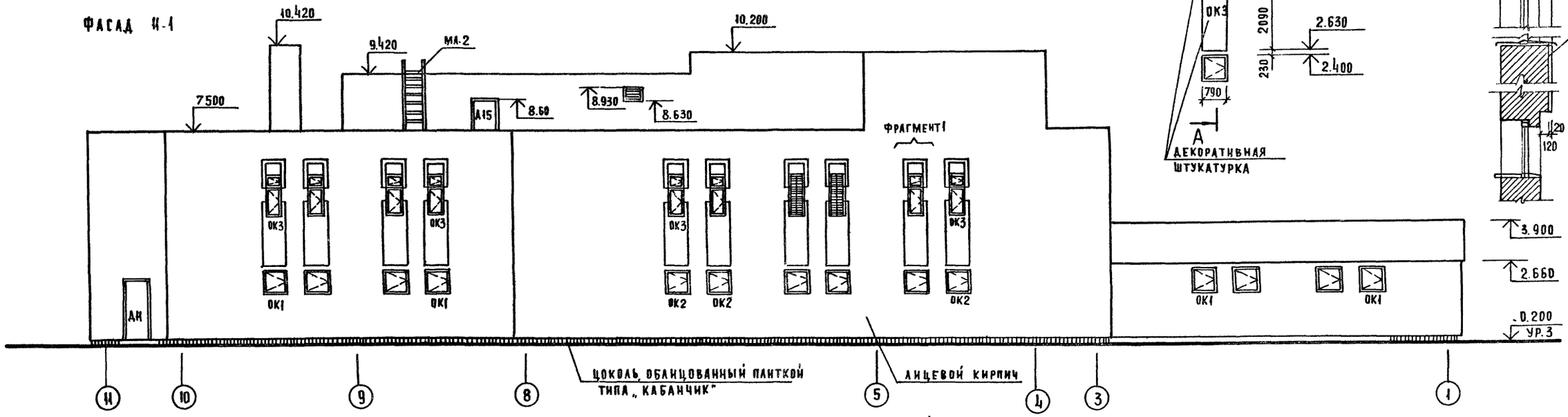

ФРАГМЕНТ 1

А-А

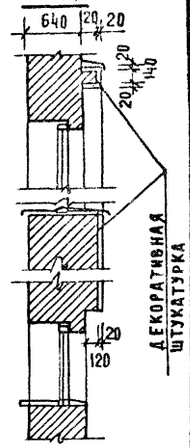

ФАСАД А-Л

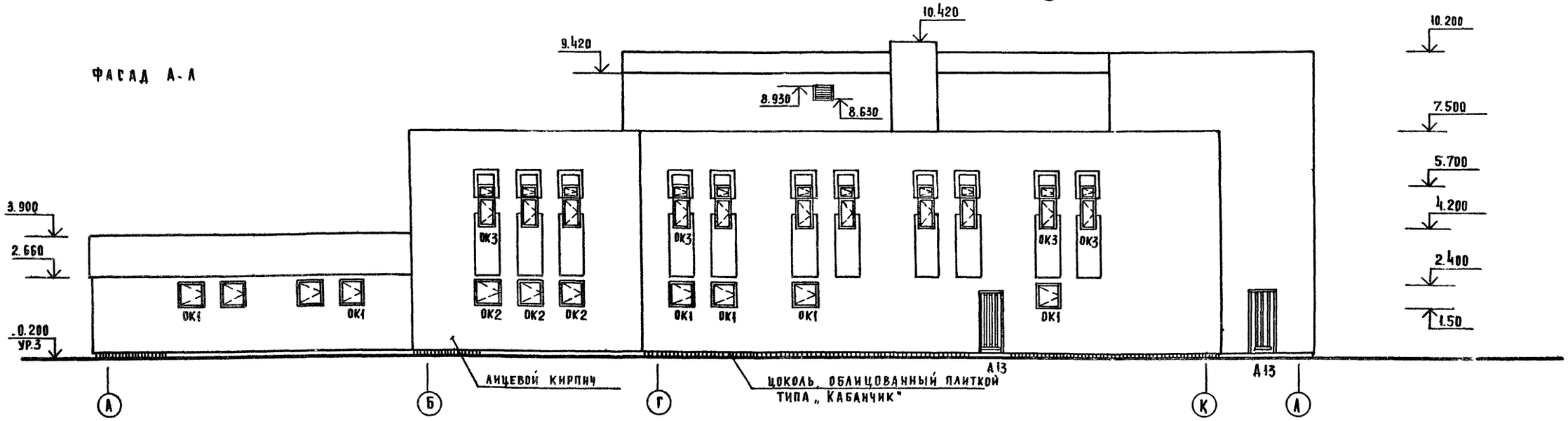

Рук.маст.	Губаревич	
Н.контр.	Огрызко	
Гл.инжм	Станулевич	
ГАП	Мордвинцева	
ГИП	Чапский	
Вед.арх.	Титова	
Рук.гр.инж.	Рогачева	
Ст.арх.	Соколовская	

284-4-107.85 АС1

Банно-оздоровительный комплекс на 100 мест

Стадия	Лист	Листов
Р	19	

Фасады И-1 и А-А

ЦНИИЭП торгово-бытовых зданий и туристских комплексов

Привязан

Инв №

Инв. № подл. | Подпись и дата | Взам. инв. №

Согласовано

20296-01

Копировал

Формат А2

284-4-107.85 АС.1

СОГЛАСОВАНО

Инв. № подл. | Подпись и дата | Взам. инв. №

Разрез 1-1

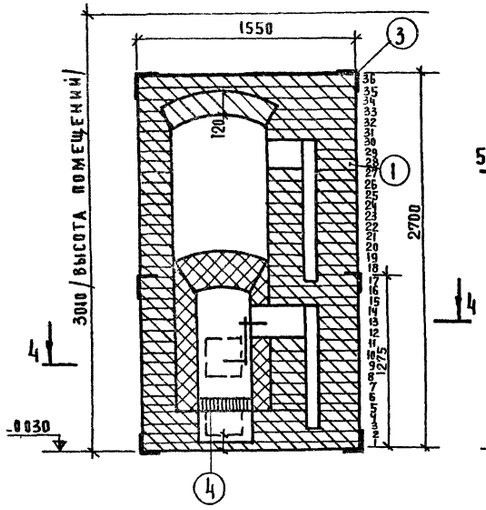

Разрез 2-2

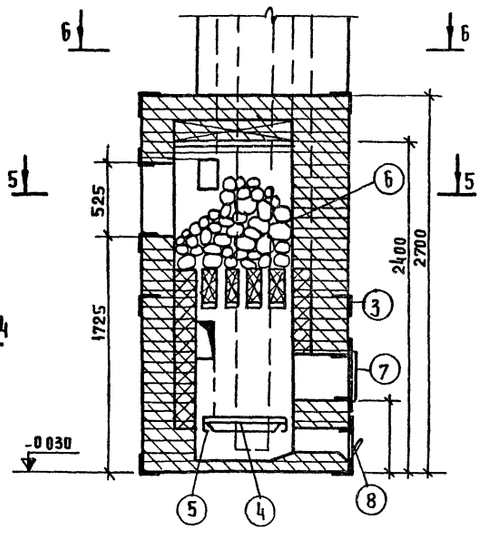

Разрез 3-3

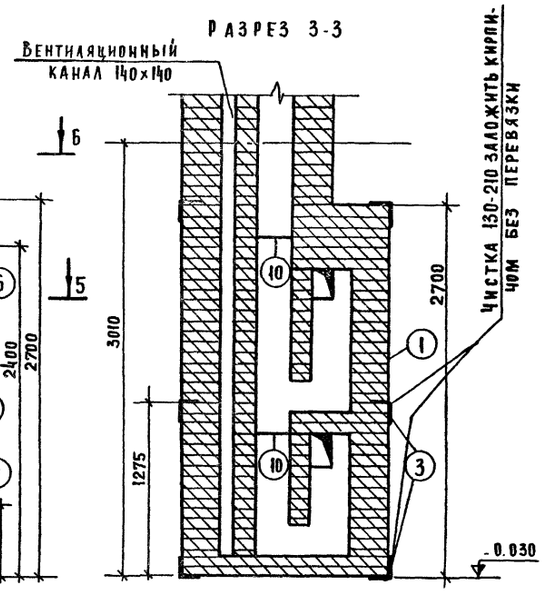

А-А

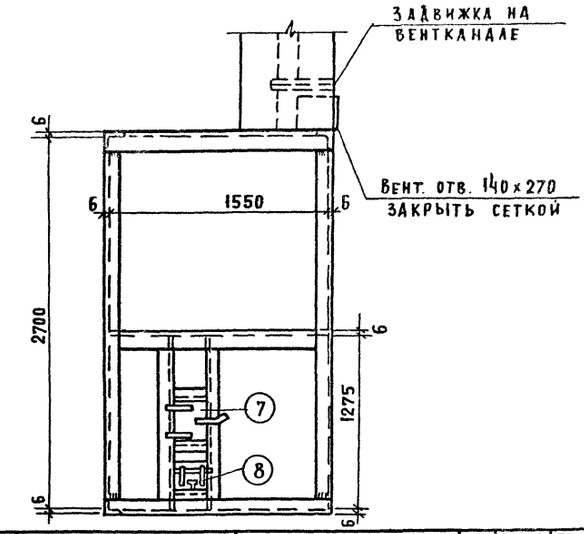

Разрез 4-4

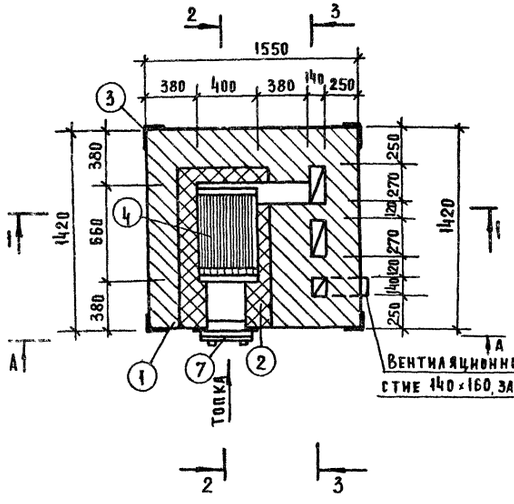

Разрез 5-5

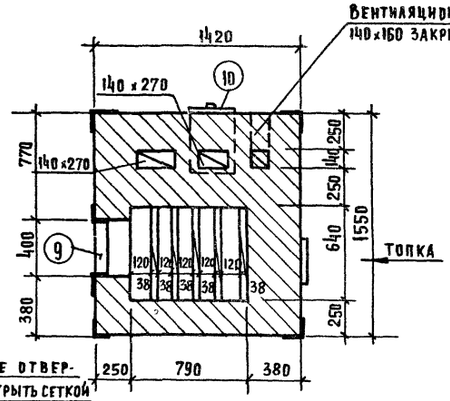

Разрез 6-6

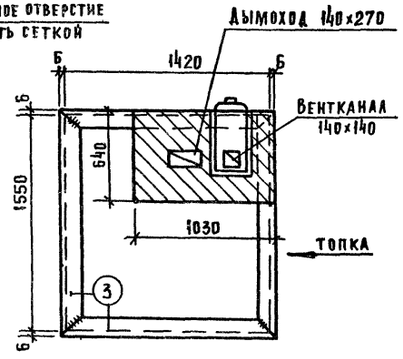

Поз. обозначение	Обозначение	Наименование	Кол	Масса ед.т	Примечание
		МАТЕРИАЛЫ			
1		Кирпич красный	2000	—	
2		Кирпич огнеупорный	300	—	
3		Каркас стальной, компл.	1	223.4	
4		Колосники чугунные	9	1.4	
5		Балка под колосники, чугунная	2	50.0	
6		Навал из булыжника, м³	0,25		
7		Топочная дверка стальная, компл	1	10.0	
8		Зольниковая дверка стальная, компл	1	4.0	
9		Заводочная дверка стальная, компл.	1	—	см. лист 23
10		Шибер чугунный, компл	2	4.00	

Расчет материалов на каменку подсчитан без учета дымовой трубы.

Условные обозначения

Кирпич красный — Кирпич огнеупорный

Рук. маст.	Губаревич	
Н. контр.	Орлызко	
Гл. инж. м	Станулевич	
ГАП	Мордвинцева	
ГИП	Чапский	
Вед. арх.	Титова	
Рук. группы	Рогачева	
Ст. арх.	Соколовская	

Привязан:

Инв. №

284-4-107.85 АС 1

Банно-оздоровительный комплекс на 100 мест | Стадия Р | Лист 20 | Листов

Каменка К-1
Разрезы 1-1 ÷ 6-6

ЦНИИЭП торгово-бытовых зданий и туристских комплексов

20296-01

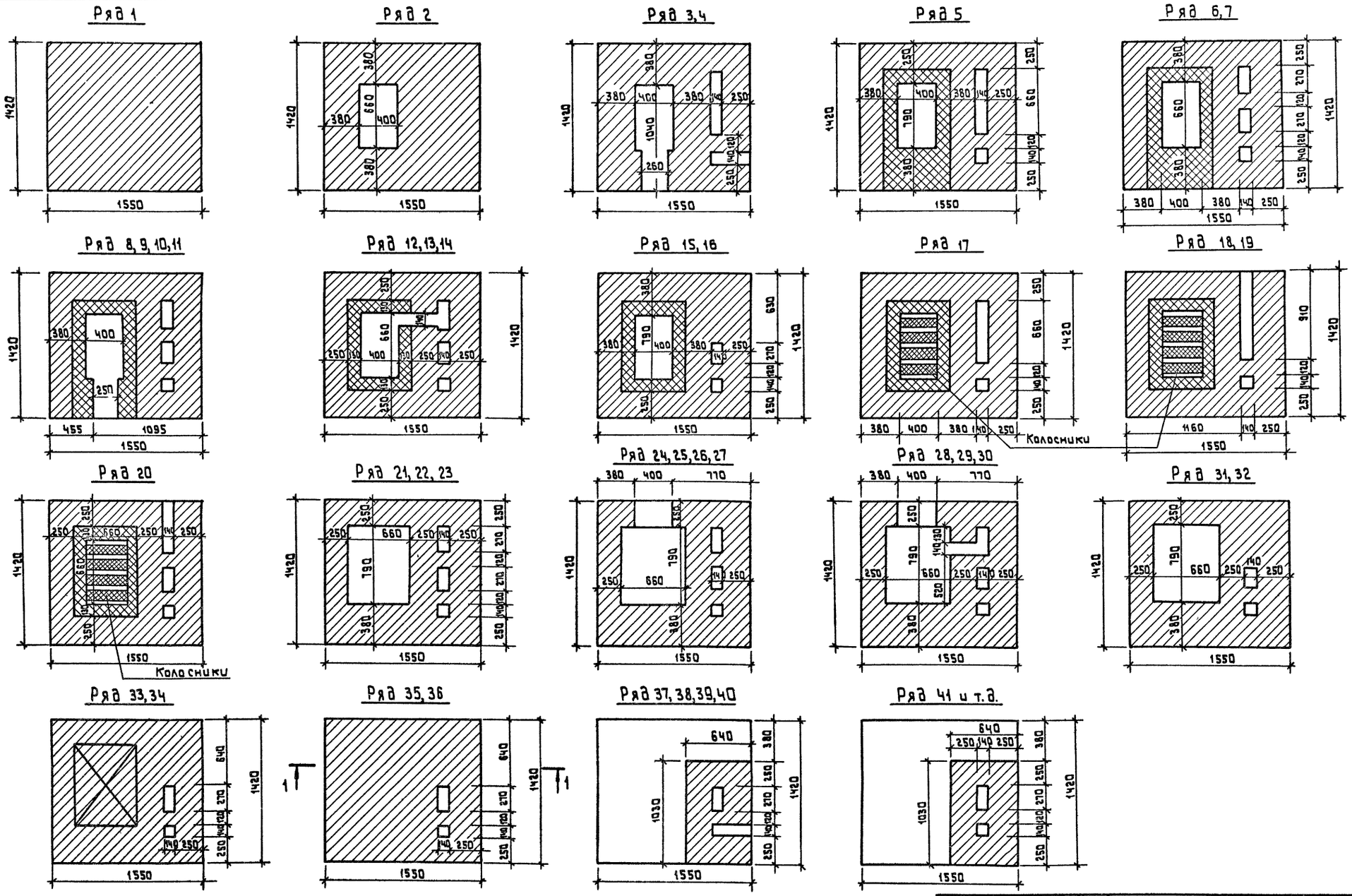

Рук.маст.	Губаревич		
Н.контр.	Огрызко		
Гл.инжен.	Стонулевич		
ГАП	Мордвинцева		
ГИП	Чапский		
Рук.гр.инж.	Рогачева		
Вед.арх.	Титова		
Ст.арх.	Соколовская		

Привязан

Инв. №

284-4-107.85 АС1

Банно-оздоровительный комплекс на 100 мест.

Стадия	Лист	Листов
Р	21	

Коменка К-1
Планы порядовок.

ЦНИИЭП торгово-бытовых зданий и туристских комплексов

20296-01

Инв.№ подл. | Подпись и дата | Взам.инв.№

284-4-107.85 Ал.I

284-4-107.85 Ал.

Штырь
М1:1

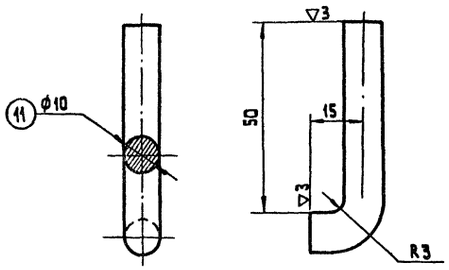

Экран
М1:5

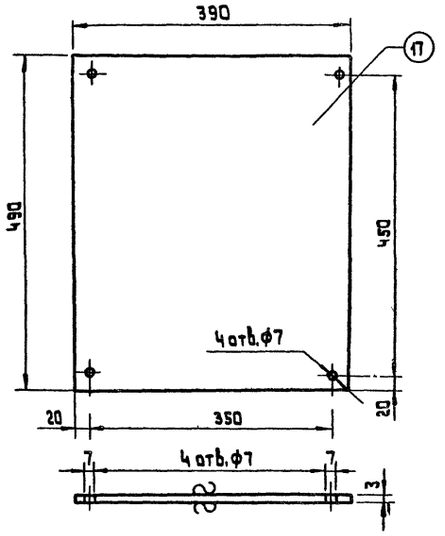

Планка
М1:1

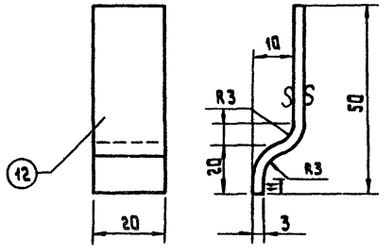

Задвижка
М1:2

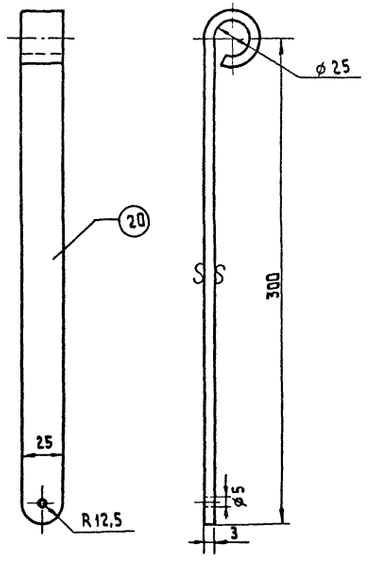

Петля
М1:2

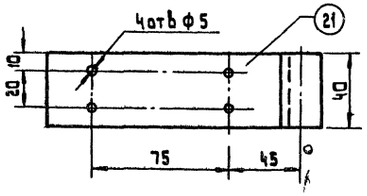

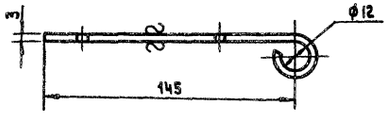

Лист
М1:5

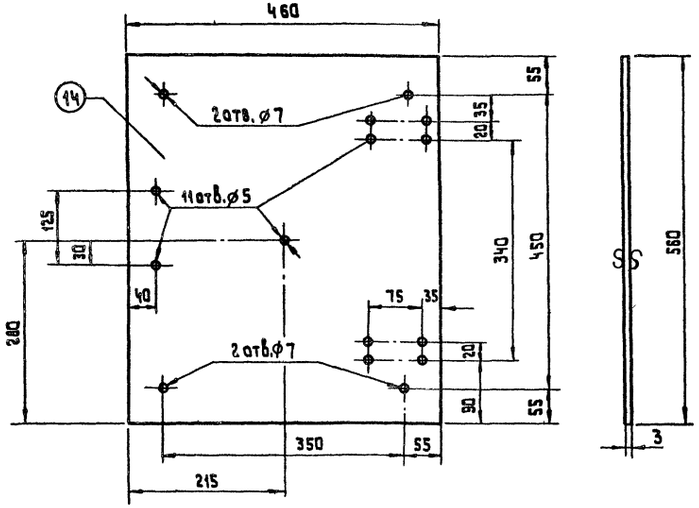

по 1-1

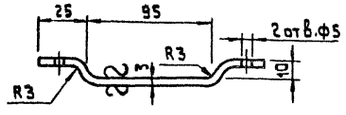

Скоба

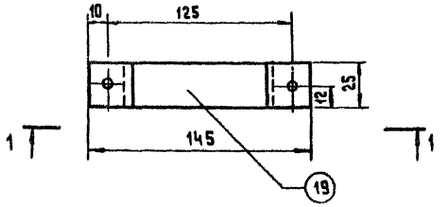

Поз. обозначение	Обозначение	Наименование	Кол.	Масса ед. кг.	Примечание
	Детали каменки К-1				
11	ГОСТ 5781-75	ф10 AI, ℓ=60	2	0,04	
12	ГОСТ 103-76	-3×20 ℓ=50	1	0,04	
14	ГОСТ 19903-74	-3×460, ℓ=560	1	5,00	
17	ГОСТ 19903-74	-3×390, ℓ=490	1	3,90	
19	ГОСТ 103-76	-3×25, ℓ=145	1	0,08	
20	ГОСТ 103-76	-3×25, ℓ=300	1	0,20	
21	ГОСТ 103-76	-3×40, ℓ=145	2	0,16	

Примечание.

1. Данный чертеж смотреть совместно с черт. АС-21, АС-23, АС-8
2. Данный чертеж выполнен для каменки К-1.
3. Выборка материалов на каркас дана на чертеже АС-23

Привязан

Инв.

Рук.маст.	Губаревич	
Н.контр.	Бежан	
Гл.инж.пр.	Станчулевич	
ГАП	Моравинчева	
ГИП	Чапечич	
Вед.арх.	Титова	
Рук.группы	Рогачева	

284-4-107.85 АС1

Банно-оздоровительный комплекс на 100 мест.

Стадия Р | Лист 22 | Листов

Каменка К-1. Детали каркаса каменки.

ЦНИИЭП торгово-бытовых зданий и туристских комплексов

20296-01

Копировал

Инв.№ подл. | Подпись и дата | Взам. инв.№

Ал.I

284-4-107.85

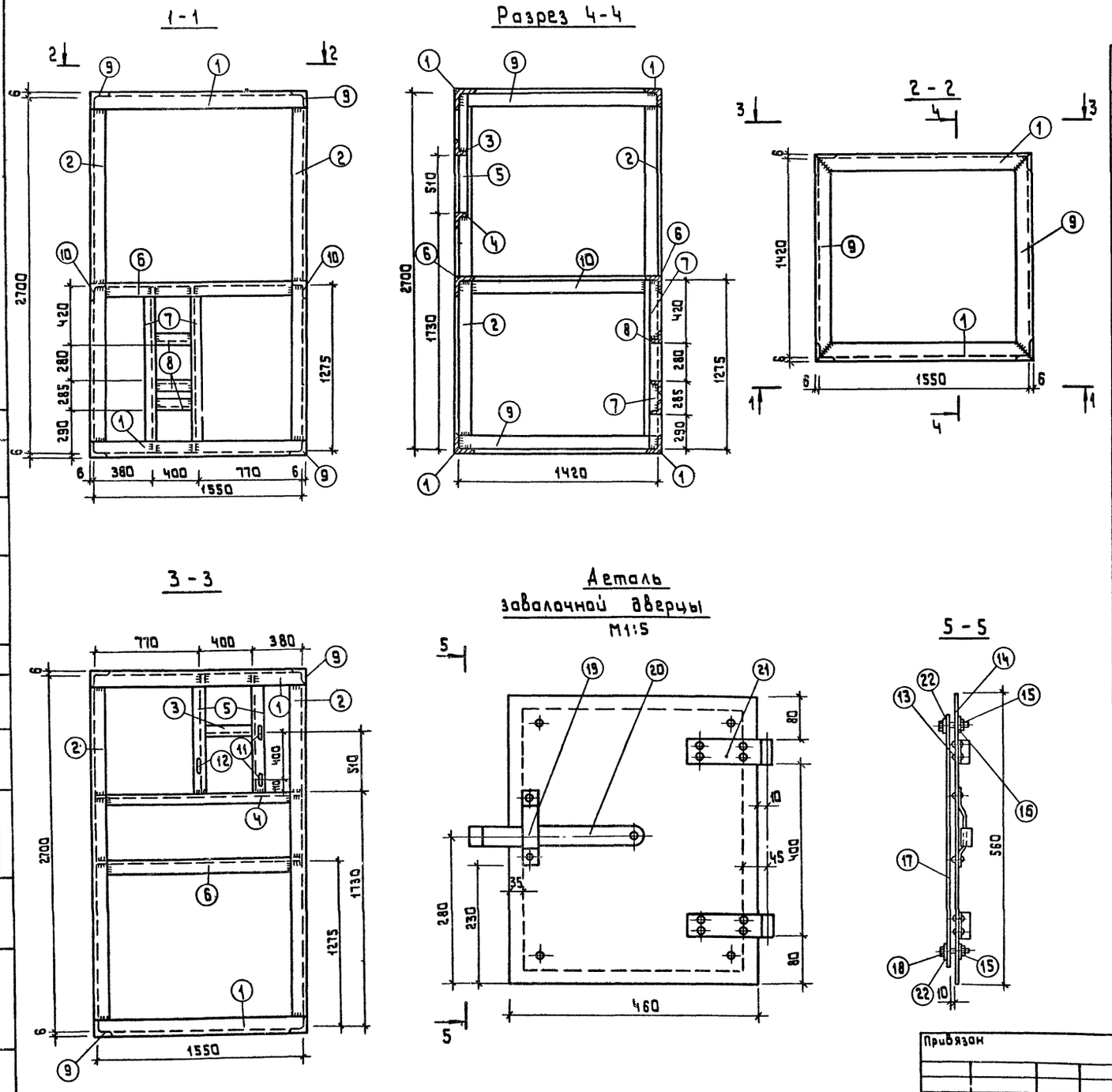

Поз. обознач.	Обозначение	Наименование	Кол.	Масса ед. кг.	Примеч.
		Каркас каменки К-1			
1	ГОСТ 8509-72	L 80 × 6 L = 1562	4	11,25	
2		L 80 × 6 L = 2560	4	17,40	
3		L 50 × 5 L = 388	1	1,30	
4		L 50 × 5 L = 1550	1	5,70	
5		L 50 × 5 L = 970	2	2,90	
6		L 80 × 6 L = 1400	2	10,00	
7		L 50 × 5 L = 1275	2	4,00	
8		L 50 × 5 L = 388	3	0,90	
9		L 80 × 6 L = 1432	4	10,00	
10		L 80 × 6 L = 1240	2	9,00	
		Масса каркаса		216,1	
		Заволочная дверца			
11		Штырь	2	0,04	
12		Планка	1	0,04	
13	ГОСТ 10290-72	Заклепки 6×12	11	0,01	
14		Лист	1	5,00	
15	ГОСТ 7798-70	Болт М6×25	4	0,01	
16	ГОСТ 3262-75	Труба 17×2 L=10	4	0,01	
17		Экран	1	3,90	
18	ГОСТ 5916-70	Гайка М6	4	0,02	
19		Скоба	1	0,08	
20		Задвижка	1	0,20	
21		Петля	2	0,16	
22	ГОСТ 11371-68	Шайба 6	8	0,001	
		Масса элемента		9,9	

1. Все стыки каркаса варить сплошным швом hшв.=5мм
2. Электроды Э-42.

Рук.маст.	Губаревич		
Н.конт.	Бежан		
Гл.инж.п.	Станулевич		
ГАП	Мордвинцева		
ГИП	Чапский		
Вед.арх.	Титова		
Рук.гр.инж.	Рогачева		

284-4-107.85 АС1

Банно-оздоровительный комплекс на 100 мест.

Стадия	Лист	Листов
Р	23	

Каменка К-1
Каркас.

ЦНИИЭП торгово-бытовых зданий и туристских комплексов

Привязан

Инв. №

Инв. № подл. | Подпись и дата | Взам. инв. №

Копировал

20296-01

Формат А2

284-4-107.85 АС1

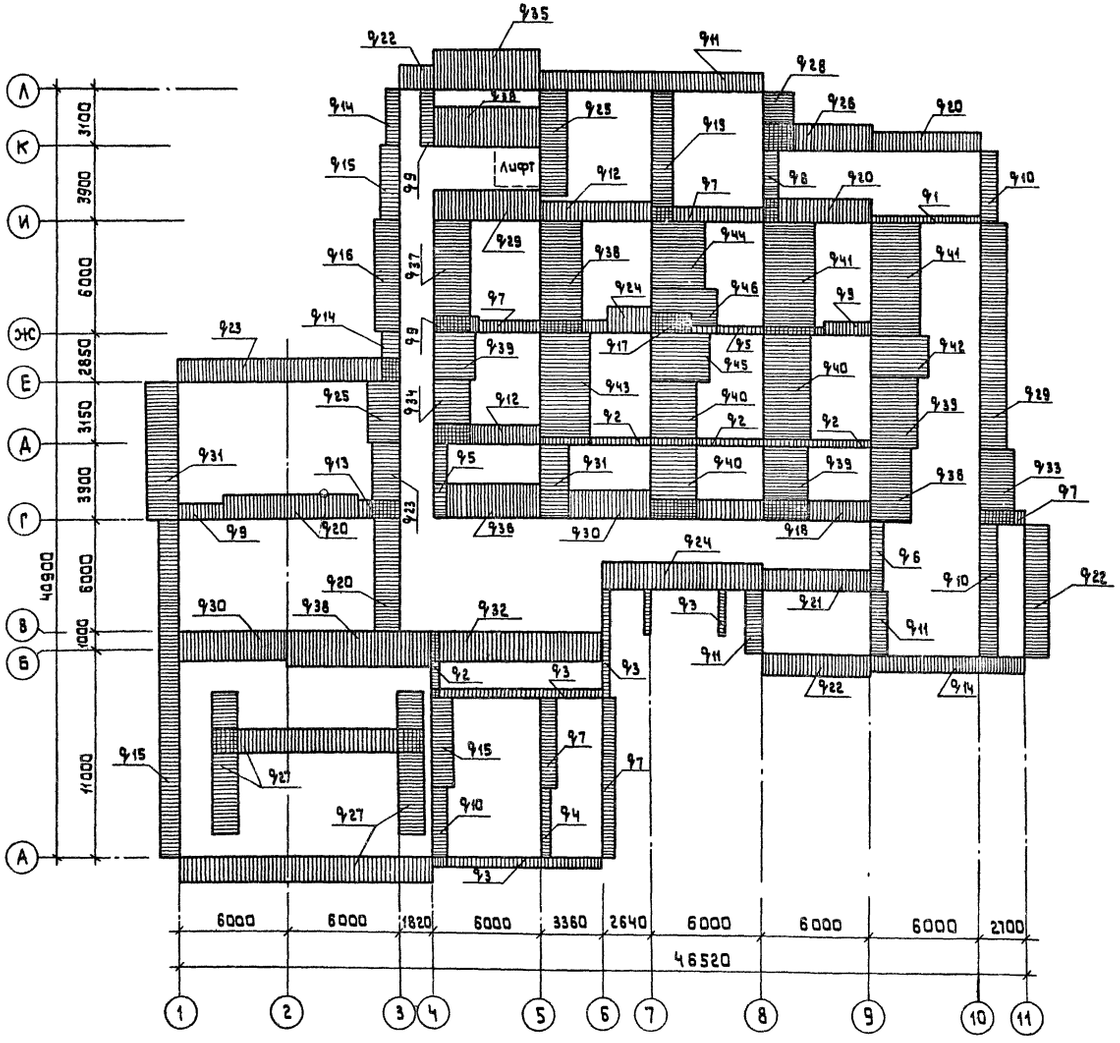

Обозначение	Нагрузка расчетная		
	t°=-20°	t°=-30	t°=-40
q1	54,00	54,00	54,40
q2	59,00	59,00	59,00
q3	62,00	62,00	71,50
q4	67,00	67,00	67,00
q5	70,00	70,00	81,00
q6	81,00	81,00	81,90
q7	85,00	85,00	98,40
q8	88,00	88,00	89,00
q9	94,00	94,00	95,00
q10	96,00	96,00	111,00
q11	105,00	105,00	121,30
q12	107,00	107,00	123,50
q13	110,00	110,00	117,00
q14	113,00	113,00	130,50
q15	116,00	116,00	134,00
q16	119,00	119,00	137,40
q17	121,00	121,00	121,70
q18	124,00	124,00	143,40
q19	129,00	129,00	130,00
q20	131,00	131,00	151,30
q21	133,00	133,00	133,80
q22	138,00	138,00	159,50
q23	140,00	140,00	162,00

Обозначение	Нагрузка расчетная		
	t°=-20°	t°=-30°	t°=-40
q24	143,00	143,00	165,30
q25	153,00	153,00	177,00
q26	157,00	157,00	181,50
q27	166,00	166,00	192,00
q28	168,00	168,00	194,20
q29	170,00	170,00	196,40
q30	175,00	175,00	176,00
q31	177,00	177,00	204,90
q32	184,00	184,00	185,00
q33	191,00	191,00	221,00
q34	200,00	200,00	231,00
q35	202,00	202,00	233,50
q36	205,00	205,00	236,50
q37	208,00	208,00	240,00
q38	227,00	227,00	262,00
q39	240,00	240,00	277,00
q40	246,00	246,00	247,00
q41	255,00	255,00	294,50
q42	276,00	276,00	319,00
q43	234,00	234,00	235,50
q44	303,00	303,00	304,50
q45	325,00	325,00	327,00
q46	355,00	355,00	357,00

Нагрузки даны в кн/пм

10кн = 1тс

Рук.м.	Губаревич		
Н.контр.	Брежан		
Гл.инж.	Станулевич		
ГАП	Моравинчева		
ГИП	Чапский		
Рук.гр.инж.	Рогачева		
Ст.инж.	Крючкова		

Привязан

Инв. №

284-4-107.85 АС1

Банно-оздоровительный комплекс на 100 мест

Стадия	Лист	Листов
Р	24	

Схема нагрузок на фундаменты.

ЦНИИЭП торгово-бытовых зданий

20296-01

Копировал

Формат А2

Инв.№ подл. | Подпись и дата | Взам. инв.№

284-4-107.85 АС1

284-4-107.85 АС.I

Согласовано:

Инв.№ подл. | Подпись и дата | Взам.инв.№

Привязан

Инв.№

Рук.маст.	Тубаревич	
Н.контр.	Бежан	
Гл.инж.м	Станулевич	
ГАП	Гордвинцева	
ГИП	Чапский	
Рук.гр.инж.	Рогачева	
Ст.инж.	Крючкова	

284-4-107.85 АС1

Банно-оздоровительный комплекс на 100 мест.

Схема расположения элементов фундаментов в осях А-Е.

Стадия	Лист	Листов
Р	25	

ЦНИИЭП торгово-бытовых зданий и туристских комплексов

20296-01

Копировал

Формат А2

284-4-107.85 АС1

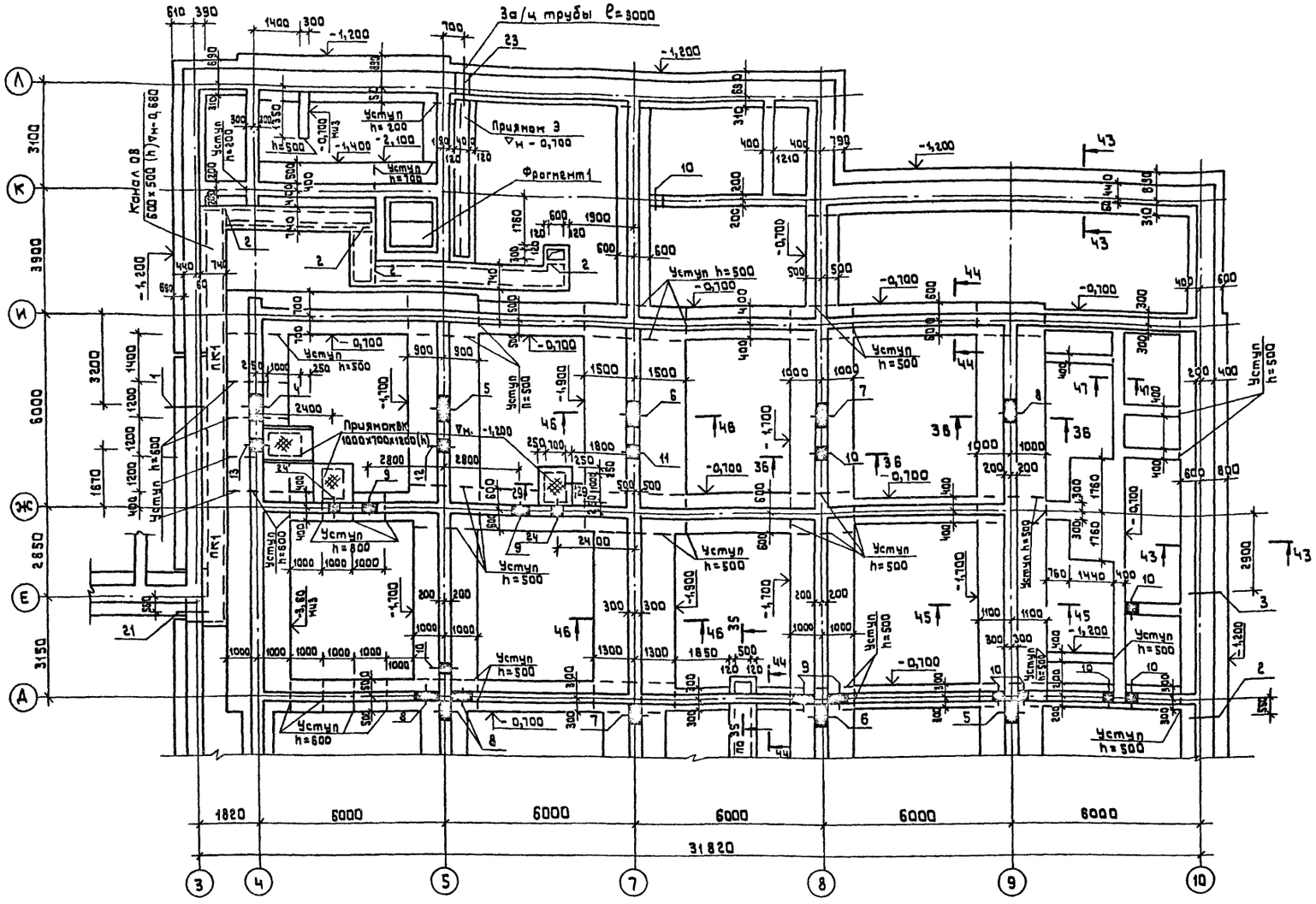

Таблица отверстий

Тип отв.	Размеры, мм В	Размеры, мм Н	отм. низа, м	Назначение
1			-1,900	выпуск канализации
2			-1,900	"
3			-1,900	выпуск водостока
4	800	400	-1,000	канализация
5	800	400	-0,850	"
6	800	400	-0,700	"
7	800	400	-0,550	"
8	800	400	-0,400	"
9	600	400	-0,400	"
10	400	400	-0,400	"
11	400	400	-0,550	"
12	400	400	-0,700	"
13	400	400	-1,000	"
14	400	400	-0,800	"
15	400	400	-0,950	"
16	400	400	-3,700	"
17			-3,900	выпуск канализации
18			-4,170	"
19			-3,900	ввод водопровода
20	1400	350	-1,250	отопление
21	600	400	-0,600	"
22			-1,000	ввод слаботочных
23			-1,000	ввод электроэнергии
24	400	400	-1,200	канализация

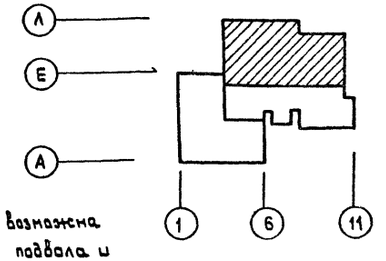

1. Сборные плиты фундаментов укладывать на выравненное песчаное основание толщиной 50мм.
2. Горизонтальную гидроизоляцию стен выполнять из цементно-песчаного раствора состава 1:2 толщиной 20мм на отм. -0,050. Вертикальная гидроизоляция стен приямков, каналов, кирпичных стен, соприкасающихся с грунтом, - обмазка горячим битумом в 2 раза по затертой поверхности.
3. Глубину заложения фундаментов в местах ввода инженерных коммуникаций при привязке проекта уточнить.
4. Засыпку грунта за стены подпольных каналов производить после укладки канальных плит.
5. Подпольные каналы и приямки выполнять из красного кирпича марки 100 на растворе марки 50. Основание под подпольные каналы и приямки из бетона марки 50.
6. Забетонку между блоками стен фундаментов производить из бетона марки 100.
7. Сечения по фундаментам см. листы 28÷30.
8. Спецификацию элементов фундаментов см. лист 29,30.
9. Засыпка пазух фундаментов возможна только после устройства пола подвала и перекрытия над подвалом.

Привязан

Инв. №

Рук.маст.	Губаревич	
Н.контр.	Безисан	
Гл.инж.	Станулевич	
ГАП	Марабинцева	
ГИП	Чапский	
Рук.группы	Рогачева	
Ст. инж.	Крючкова	

284-4-107.85 АС1

Баня-оздоровительный комплекс на 100 мест.

Стадия	Лист	Листов
Р	26	

Схема расположения элементов фундаментов в осях А-Л

ЦНИИЭП торгово-бытовых зданий и туристских комплексов

20296-04

Гип вк Малыгина
Гип ов Алабина
Гип эо Шапошников

Инв.№подл. | Подпись и дата | Взам.инв.№

284-4-107.85 АС1

1-1

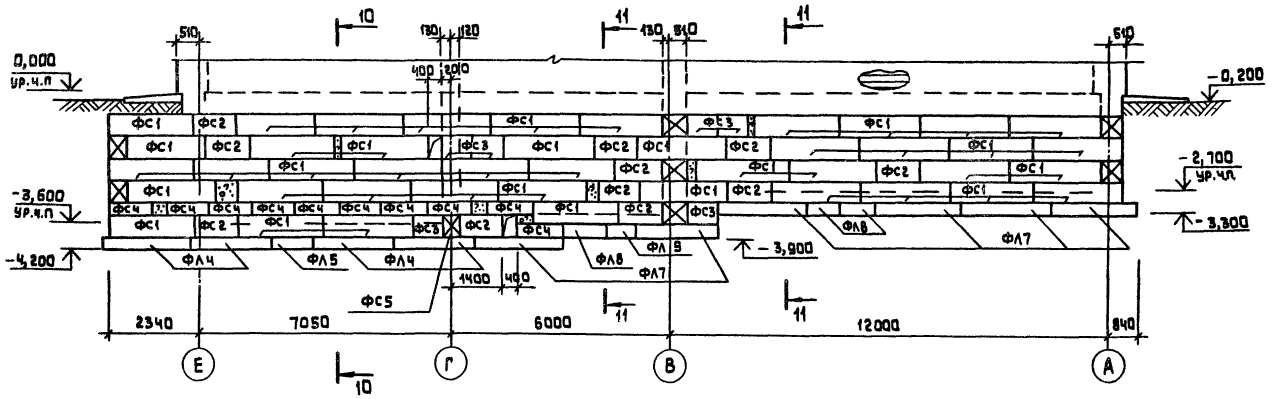

10-10

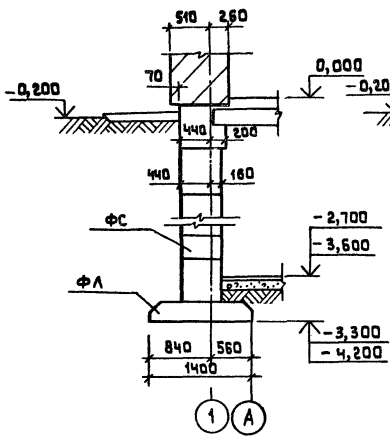

11-11

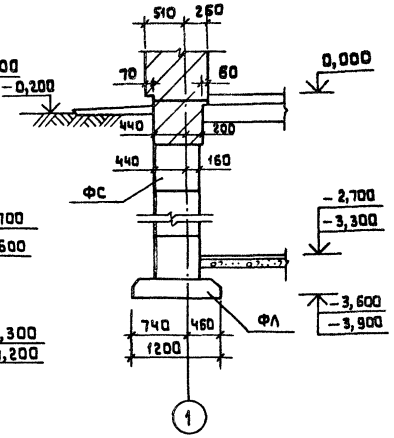

2-2

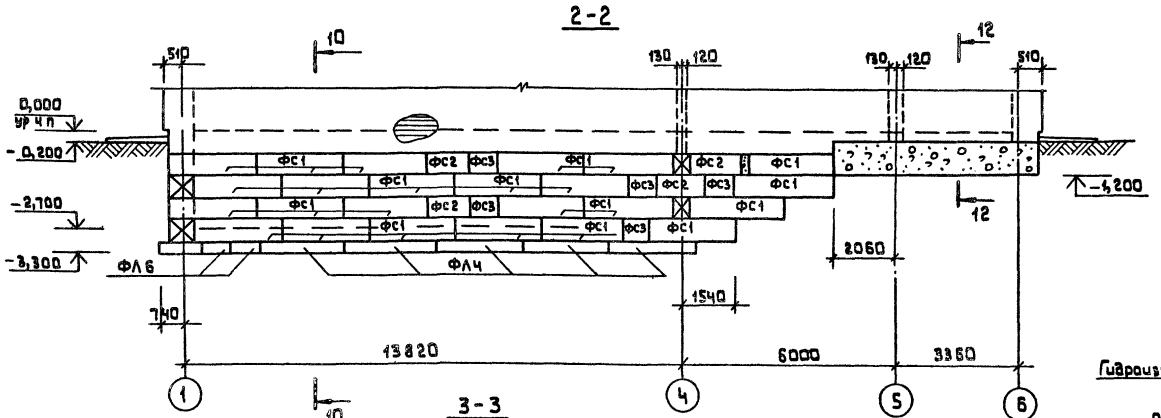

12-12

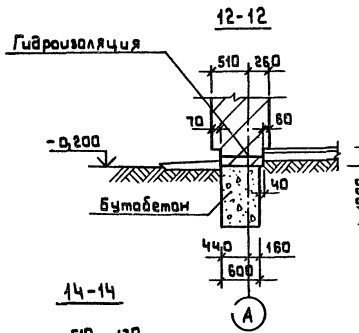

13-13

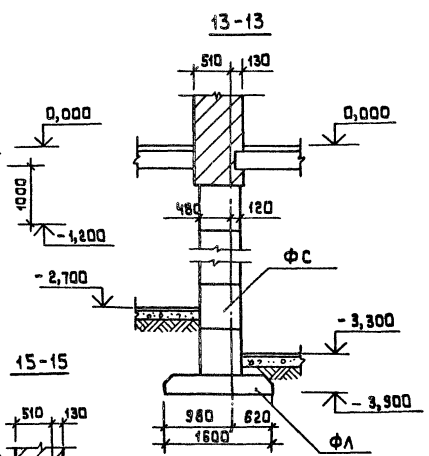

3-3

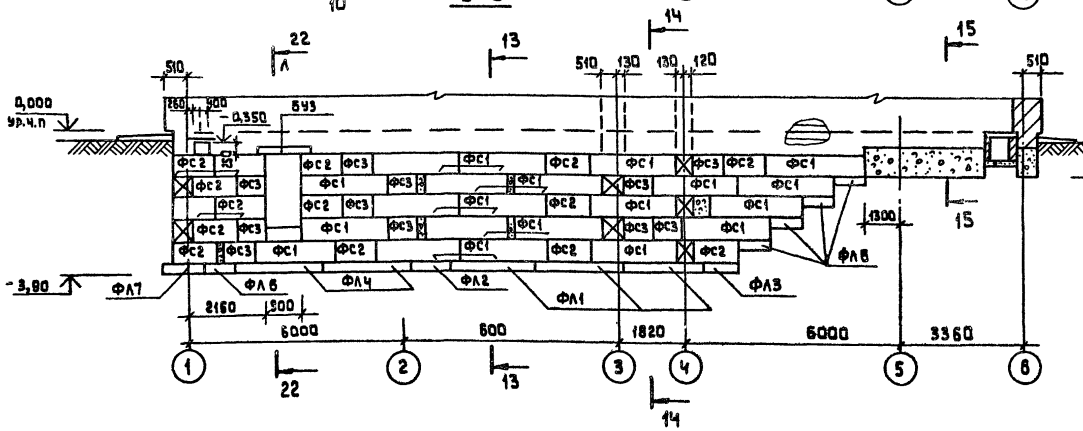

14-14

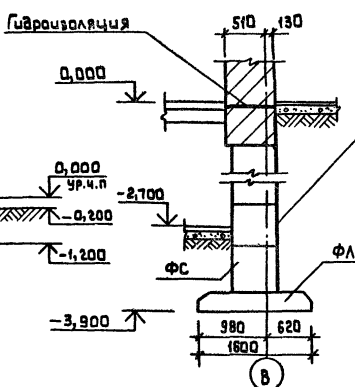

15-15

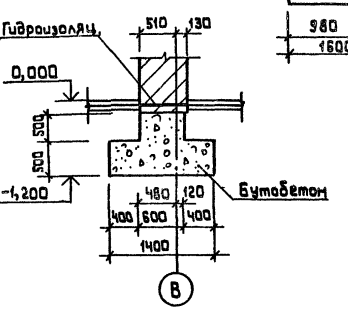

Привязан		Рук.т.	Губаревич	284-4-107.85 АС1	
		Н.контр.	Бежан		
		Гл.инж.п	Станулевич		
		ГАП	Корабинцева		
		ГИП	Чепелий		
Инв.№		Рук.гр.инж.	Рогачева		
		Ст. инж.	Крючкова		

Банно-оздоровительный комплекс на 50 мест.	Стадия	Лист	Листов
	Р	27	
Фундаменты. Развертки стен и сечения 1-1 ÷ 3-3, 10-10 ÷ 15-15.	ЦНИИЭП торгово-бытовых зданий и туристских комплексов		

Инв.№ подл. | Подпись и дата | Взам.инв.№

284-4-107.85 Ал.1

4-4

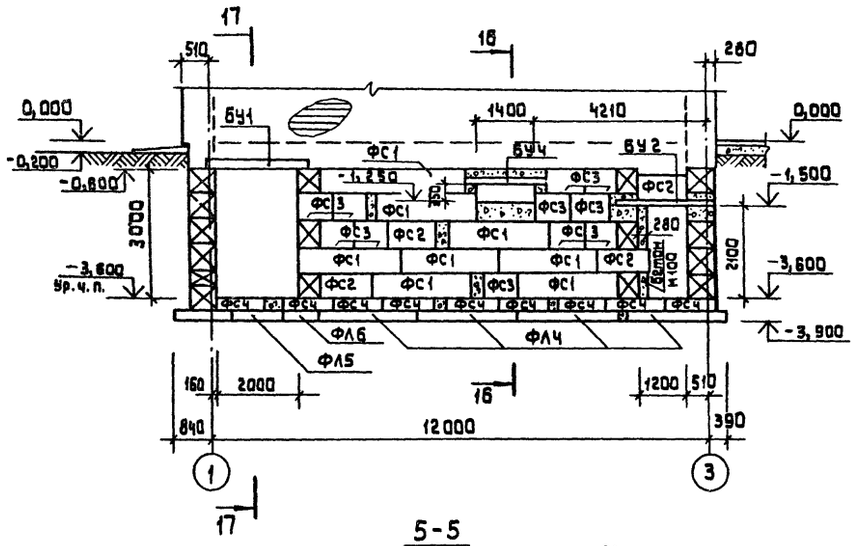

7-7

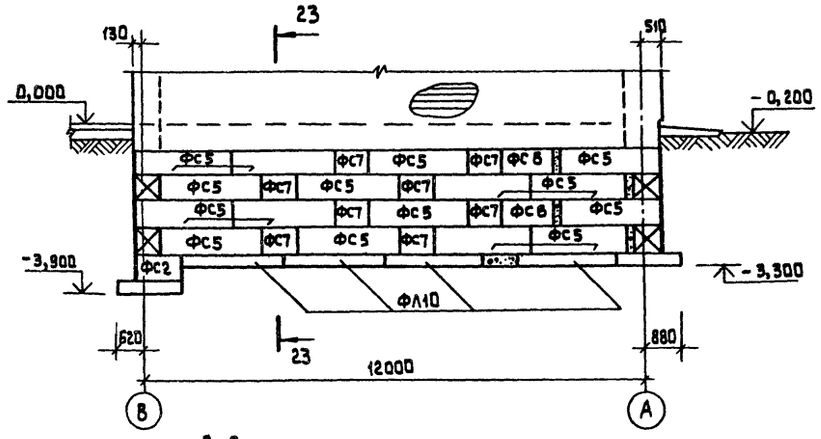

16-16

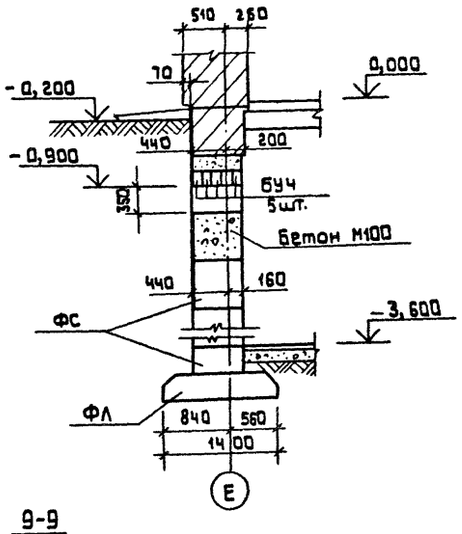

5-5

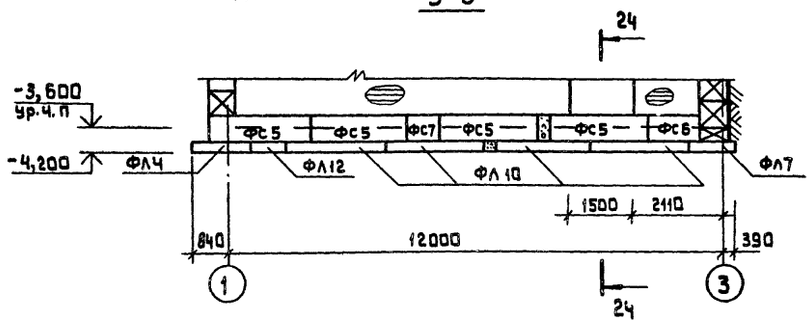

8-8

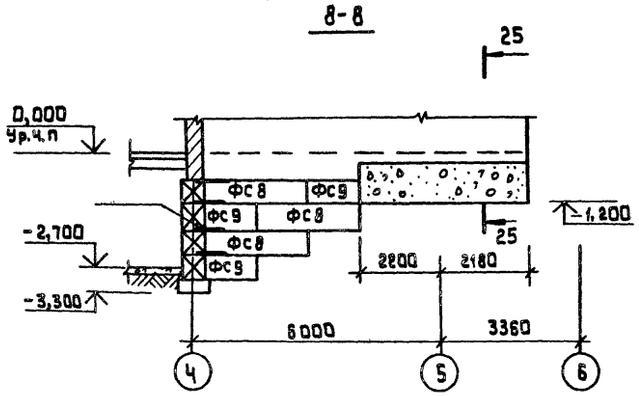

9-9

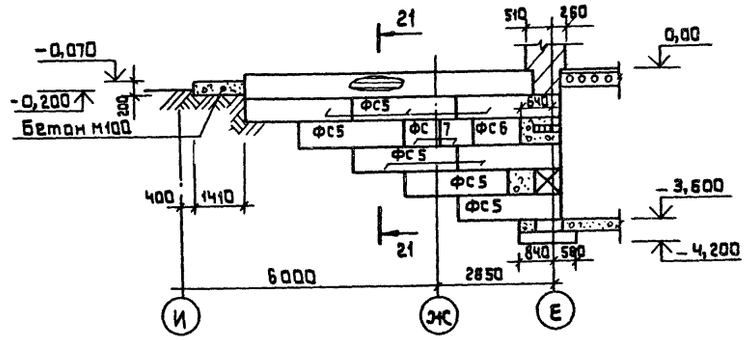

6-6

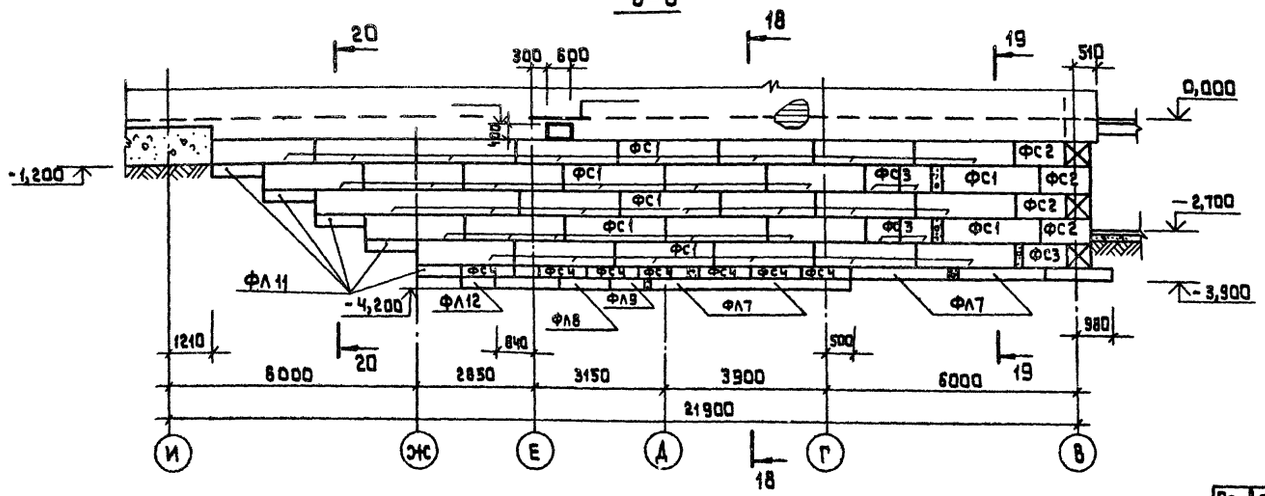

17-17

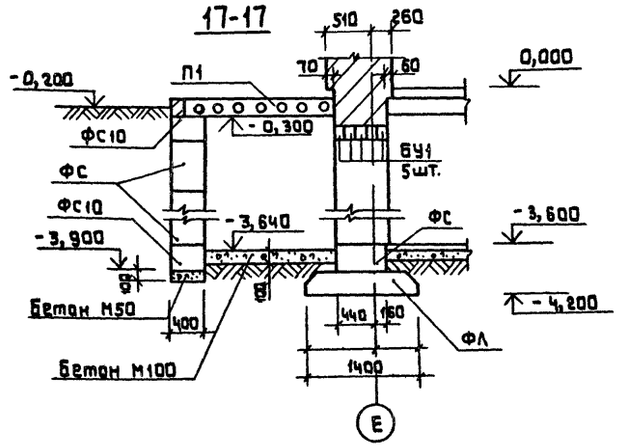

Привязан

Инв.№

Рук.маст.	Гударевич		
Н.контр.	Бажан		
Гл.инж.п	Станулевич		
ГАП	Маравинчева		
ГИП	Чапский		
Рук.группы	Рогачева		
Ст.инж.	Крючкова		

284-4-107.85 АС1

Банно-оздоровительный комплекс на 100 мест.

Стадия	Лист	Листов
Р	28	

Фундаменты. Развертки стен и сечения. 4-4 ÷ 9-9; 16-16; 17-17

ЦНИИЭП торгово-бытовых зданий и туристских комплексов

Инв.№ подл. | Подпись и дата | Взам. инв.№

20206-01

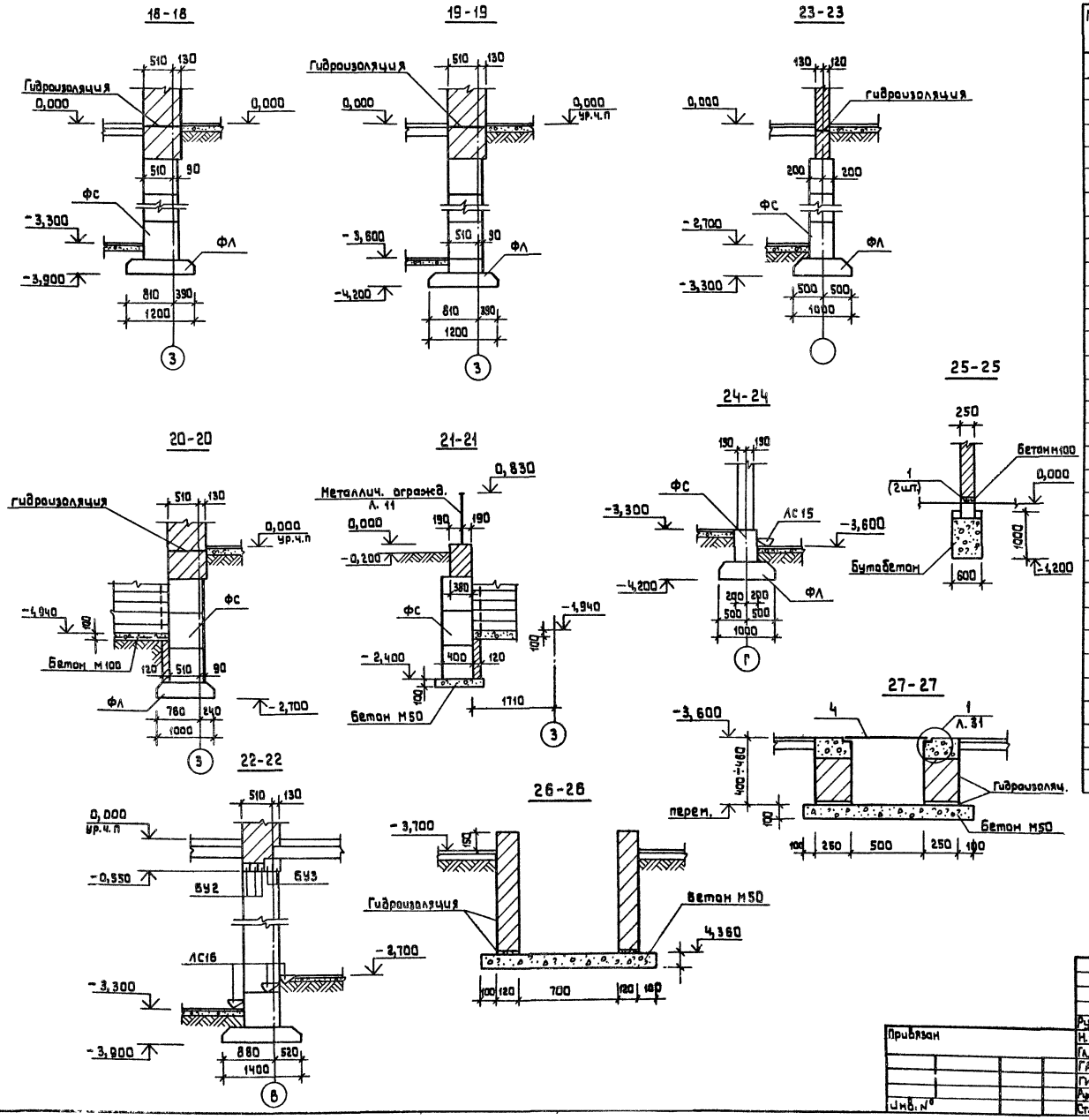

Марка поз.	Обозначение	Наименование	Кол.	Масса ед.кг	Примеч.
		Плиты ж.бет. для			
		ленточных фундамен.			
ФЛ1	серия 1.112-5 в.2	ФЛ16.24-2	3	2470	
ФЛ2	в.2	ФЛ16.12-2	1	1215	
ФЛ3	в.2	ФЛ16.8-2	1	800	
ФЛ4	в.2	ФЛ14.24-2	15	2110	
ФЛ5	в.2	ФЛ14.12-2	2	1040	
ФЛ6	в.2	ФЛ14.8-2	8	685	
ФЛ7	в.2	ФЛ12.24-2	19	1760	
ФЛ8	в.2	ФЛ12.12-2	6	870	
ФЛ9	в.2	ФЛ12.8-2	2	570	
ФЛ10	в.2	ФЛ10.24-2	8	1520	
ФЛ11	в.2	ФЛ10.12-2	5	750	
ФЛ12	в.2	ФЛ10.8-2	2	495	
ФЛ13	в.2	ФЛ24.12-2	2	2845	
		Блоки бетонные			
		для стен подвала			
ФС1	ГОСТ 13579-78	ФБС 24.6.6-Т	130	1960	
ФС2		ФБС 12.6.6-Т	38	960	
ФС3		ФБС 9.6.6-Т	38	700	
ФС4		ФБС 12.6.3-Т	26	460	
ФС5		ФБС 24.4.6-Т	28	1300	
ФС6		ФБС 12.4.6-Т	17	640	
ФС7		ФБС 9.4.6-Т	18	470	
ФС8		ФБС 24.5.6-Т	2	1630	
ФС9		ФБС 12.5.6-Т	3	790	
ФС10		ФБС 12.4.3-Т	7	310	
		Панели перекрытий			
П1	серия 1.141-1 в.60	ПК8-24.18	1	1285	
		Ступени			
ЛС15	серия 1.055-1 в.1	ЛС15	1	168	
ЛС16		ЛС9-17	3	100	

284-4-107.85 АС1

Привязан

Инв. №

Рук.м.	Губаревич	
Н.контр.	Бежан	
Гл.инжен.	Станчевич	
ГАП	Жордвинцева	
ГИП	Чапский	
Рук.гр.инж.	Рагачева	
Ст.инжен.	Крючкова	

Баня-оздоровительный комплекс на 100 мест.

Фундаменты. Сечения 18-18 ÷ 27-27.

Стадия	Лист	Листов
Р	29	

ЦНИИЭП торгово-бытовых зданий и туристских комплексов

20296-01

Копировал

Формат А2

284-4-107.85 Ал.I

Инв. № подл. | Подпись и дата | Взам. инв. №

39-39

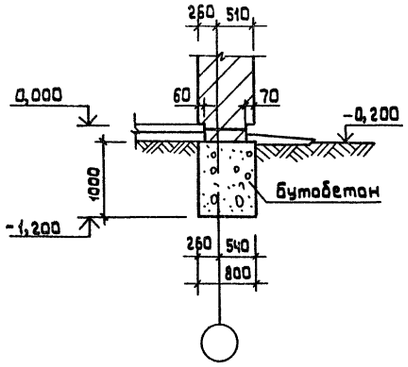

40-40

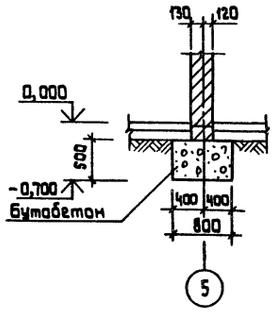

41-41

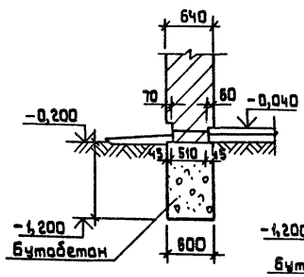

42-42

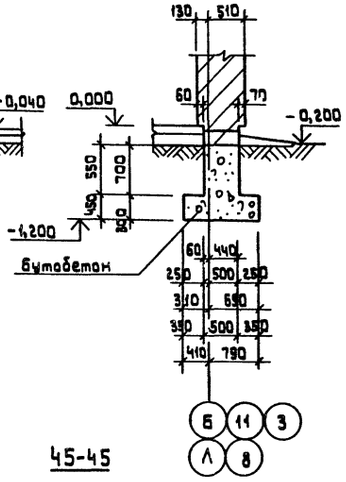

37-37

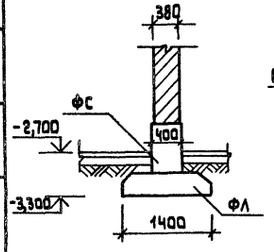

43-43

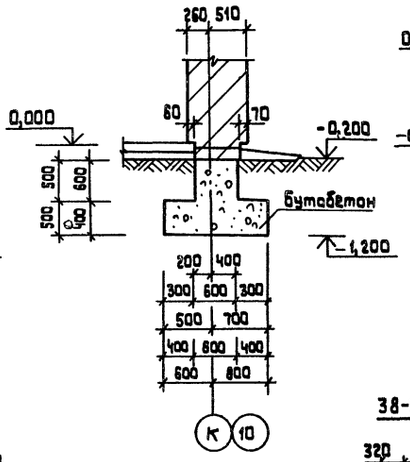

44-44

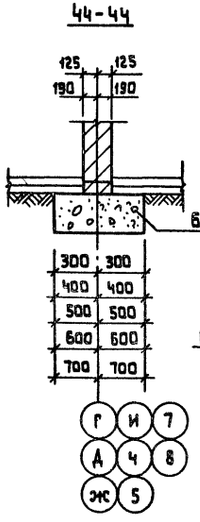

45-45

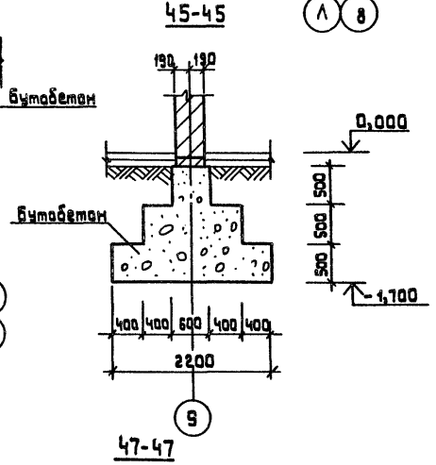

46-46

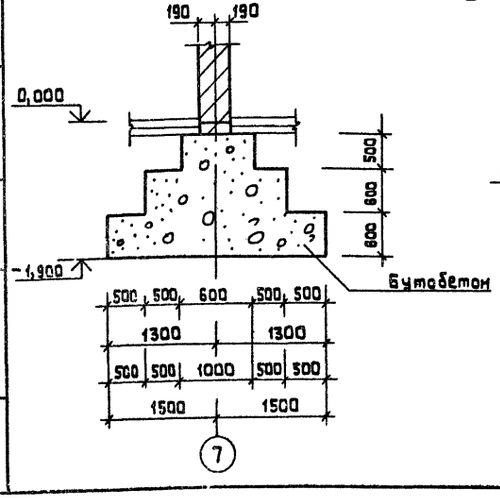

38-38

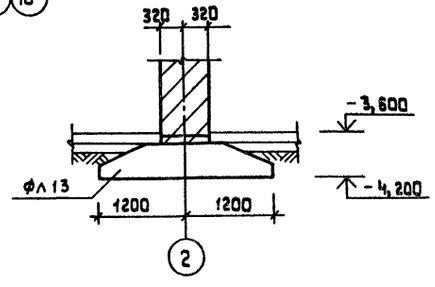

47-47

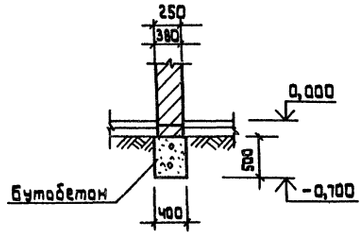

Марка, поз.	Обозначение	Наименование	Кол.	Масса ед. кг	Примечание
		Перемычки, плоские плиты			
БУ1	Серия 1.138-10 В.1	1ПР4-28.12.14	5	125	
БУ2	В.1	1ПР2-15.12.14	8	75	
БУ3	В.1	1ПР38-12.12.22У	38	75	
БУ4	В.1	1ПР3-19.12.14	5	75	
БУ5	В.1	1ПР1-10.12.6	3	25	
ПК1	Серия 1.243.1-4	ПТП.12.5-8-6	120	96	
		Обрамление и перекрытие			
		подпольных каналов			
1		ф12AIII ГОСТ5781-82, ℓ=1100	64	0,98	
2		Уголок $\frac{Б-8\times100\ ГОСТ8510-72}{Ст.3\ ГОСТ\ 535-79}$ ℓ=750	9	9,15	Масса, кг
3		Уголок $\frac{Б-5\times50\ ГОСТ8510-72}{Ст.3\ ГОСТ\ 535-79}$ п.м	40,0	3,77	151,0
4		ГОСТ8568-77 рифл. ст. δ=5мм, м²	6	42,3	253,8
5		ф14AI, ГОСТ5781-82, п.м	7,6	1,21	9,2
6		Анкер ф6AI, ГОСТ5781-82, п.м	26,4	0,22	5,8
7		□ 10×10 ГОСТ 2591-75, п.м	32	0,8	25,6
КЛ2	АС1.И3-06.00	Крышка люка КЛ2	1	12,37	
		Изделие закладное			
ЗАЛ9	АС1.И3-27.00	ЗАЛ9	2	5,47	
		Материалы			
		ГОСТ1839-72 А/Ц трубы ф100, пм	18		
		Бетон М50, м³	1,2		
		Бетон М100, м³	8,4		
		Бутабетон М100, м³	334		

Привязан

Рук.м.	Губаревич	
Н.контр.	Бежан	
Гл.инжн.	Станулевич	
ГАП	Мордвинцева	
ГИП	Чапский	
Рук.гр.тех.	Рогачева	
Ст.инж.	Крючкова	

284-4-107.85 АС1

Баня-оздоровительный комплекс на 100 мест.

Фундаменты. Сечения. 37÷37 ÷ 47-47

Стадия	Лист	Листов
Р	30	

ЦНИИЭП торгово-бытовых зданий и туристских комплексов

Инв.№подл. | Подпись и дата | Взам.инв.№

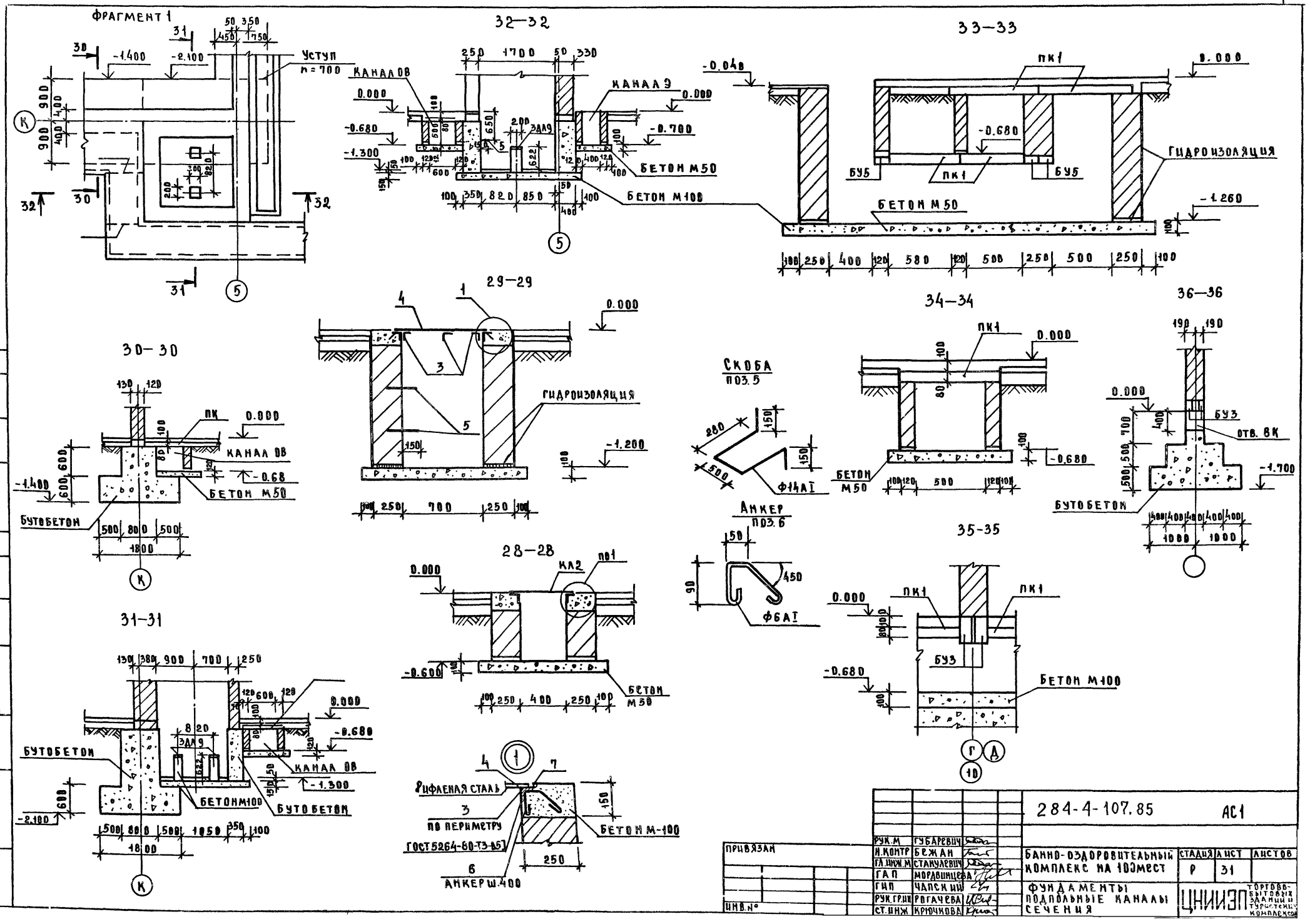
ФРАГМЕНТ 1
Уступ
n = 700
32—32
КАНАЛ 08
КАНАЛ 9
БЕТОН М50
БЕТОН М100
33—33
ПК1
ГИДРОИЗОЛЯЦИЯ
БУ5
БЕТОН М50
29—29
ГИДРОИЗОЛЯЦИЯ
30—30
ПК
КАНАЛ 08
БЕТОН М50
БУТОБЕТОН
34—34
ПК1
БЕТОН М50
36—36
БУ3
ОТВ. 8К
БУТОБЕТОН
СКОБА
ПОЗ. 5
Ф14АI
АНКЕР
ПОЗ. 6
Ф6АI
35-35
ПК1
БУ3
БЕТОН М100
28—28
КЛ2
ПО1
БЕТОН М50
31—31
БУТОБЕТОН
КАНАЛ 08
БЕТОН М100
БУТОБЕТОН
РИФЛЕНАЯ СТАЛЬ
ПО ПЕРИМЕТРУ
ГОСТ 5264-80-Т3-В5
БЕТОН М-100
АНКЕР Ш.400
284-4-107.85
АС1
ПРИВЯЗАН
ИНВ. №
РУК. М ГУБАРЕВИЧ
Н. КОНТР БЕЖАН
ГЛ. ИНЖ. М СТАНУЛЕВИЧ
ГАП МОРДВИНЦЕВА
ГИП ЧАПСКИЙ
РУК. ГР. ИН РОГАЧЕВА
СТ. ИНЖ КРЮЧКОВА
БАННО-ОЗДОРОВИТЕЛЬНЫЙ КОМПЛЕКС НА 100 МЕСТ
СТАДИЯ Р
ЛИСТ 31
ЛИСТОВ
ФУНДАМЕНТЫ ПОДПОЛЬНЫЕ КАНАЛЫ СЕЧЕНИЯ
ЦНИИЭП
ТОРГОВО-БЫТОВЫХ ЗДАНИЙ И ТУРИСТСКИХ КОМПЛЕКСОВ
284-4-107.85 АЛ.I
ИНВ. № ПОДЛ. ПОДПИСЬ И ДАТА ВЗАМ. ИНВ. №

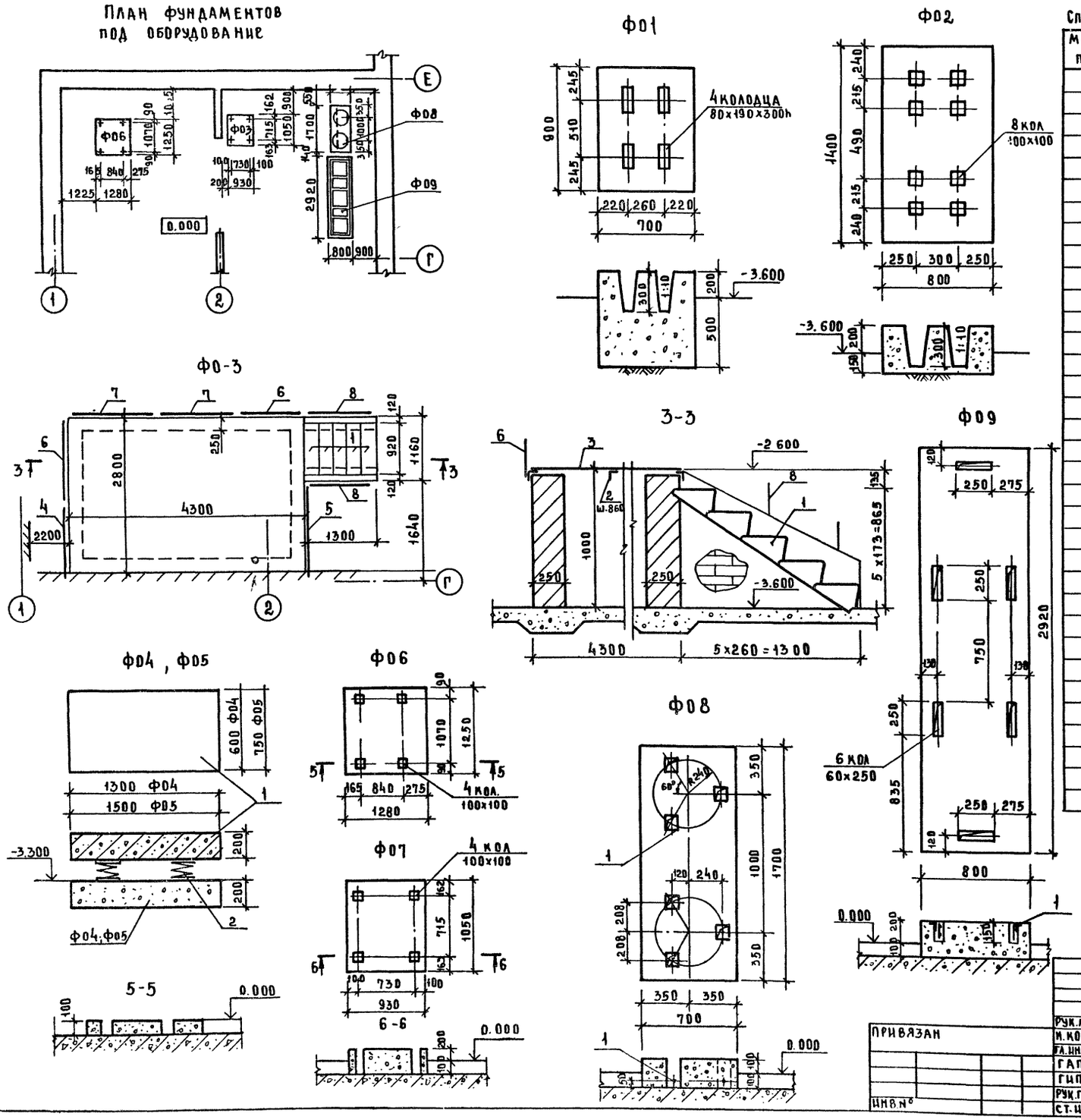

Спецификация элементов фундаментов под оборудование

Марка поз	Обозначение	Наименование	Кол	Масса ед. кг	Примечание
		Фундамент Ф01	2		
	ГОСТ 7473-76	Бетон М100 $м^3$	0.44		
		Ф02	1		
		Бетон М100 $м^3$	0.4		
		Ф03	1		
1	Серия 1.151-1 вып.1	Ступени ЛС9-17	5	100	
2		Уголок 65x50 ГОСТ 8510-72 / Ст.3 ГОСТ 535-79 м.п	21.5	3.77	
3		Сталь ГОСТ 8706-78* $м^2$	12.2	24.7	
4	Серия 1.256-1 л.26	Ограждения ОВП-30-1	1	18.8	
5		ОПВ-33-1	2	19.75	
6	л.23	ОПВ-12-1	2	18.06	
7		ОПВ-15-1	2	19.38	
8		ОЛ-7.5-1	2	19.39	
		Ф04	2		
		Бетон М100 $м^3$	0.62		
1	Серия 3.904-16 стр.15-17	Плита А76027.010Д-18	1	374	
2	ТУ36-1178-70	Виброизолятор Д044	4		
		Ф05	1		
		Бетон М100 $м^3$	0.90		
1	Серия 3.904-16 стр.15-17	Плита А76027.010Д-22	1	540	
2	ТУ36-1178-70	Виброизолятор Д044	4		
		Ф06	1		
		Бетон М100 $м^3$	0.32		
		Ф07	1		
		Бетон М100 $м^3$	0.30		
		Ф08	1		
		Бетон М100 $м^3$	0.36		
1		Ф12АI ГОСТ 5781-82 l=200	6	0.18	
		Ф09	1		
		Бетон М100 $м^3$	0.70		
1	284-4-107.85 АС1.ИЗ-05.00	Рама Р02	1	53.6	

284-4-107.85 АС1

Рук.маст	Губаревич	
Н.контр	Бежан	
Гл.инж.м	Станулевич	
ГАП	Мордвинцева	
ГИП	Чапский	
Рук.грин	Рогачева	
Ст.инж	Сысочин	

Привязан

Инв.№

Банно-оздоровительный комплекс на 100 мест

Фундаменты под оборудование Ф01 ÷ Ф09

Стадия	Лист	Листов
Р	32	

ЦНИИЭП торгово-бытовых зданий и туристских комплексов

20296-01

284-4-107.85 Ал.I

Инв.№ подл. | Подпись и дата | Взам.инв. | Гип ВК | Гип ТО | Чаплыгин | Дурченко

Схема расположения закладных деталей тамбура на отм. 0.000

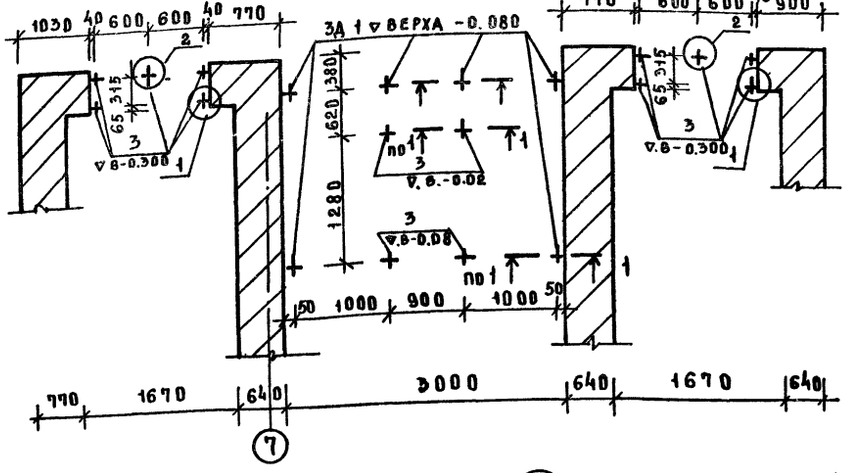

Схема расположения закладных деталей для витражей 1-го на отм. 2.700 и 2-го этажа

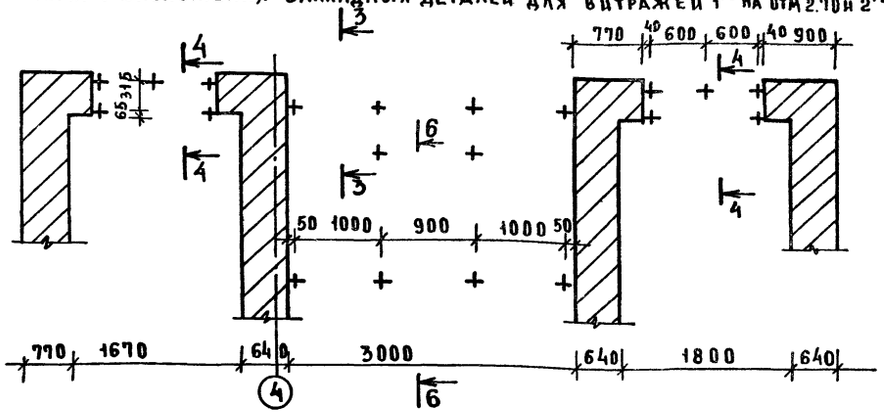

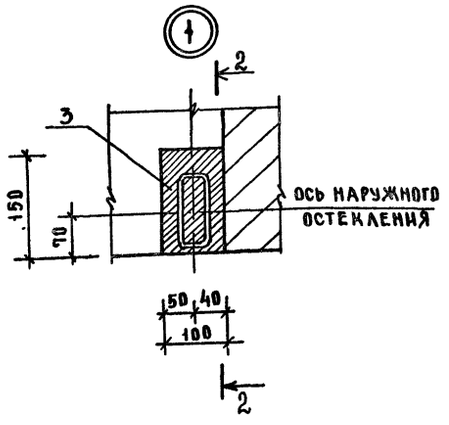

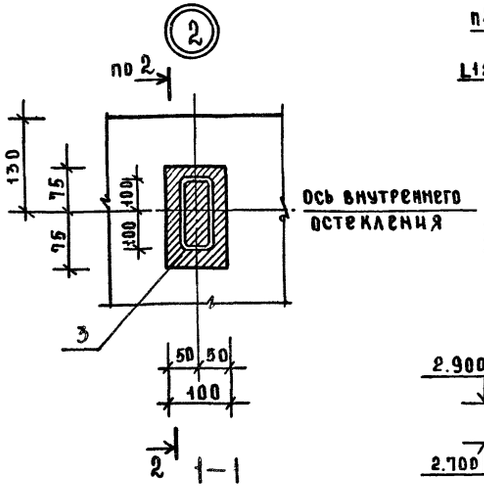

3—3

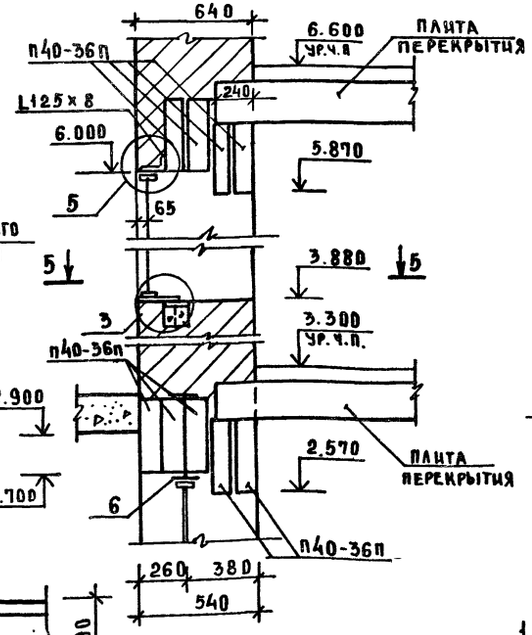

4—4

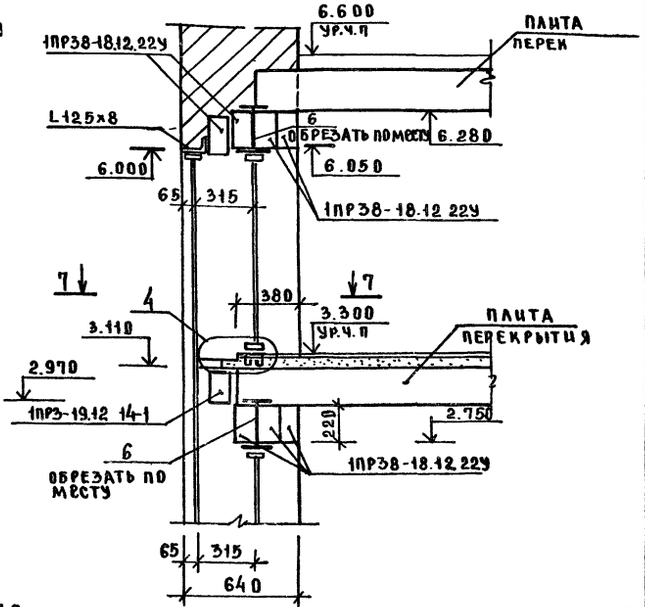

2—2

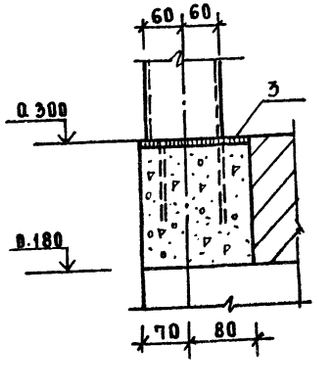

1—1

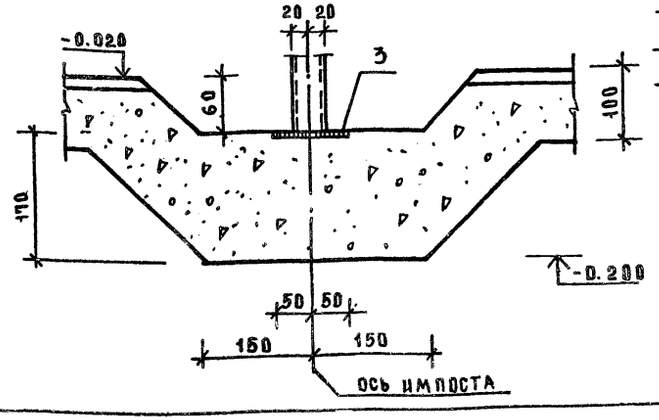

1. Расстановка анкера поз.6 в перемычках должна соответствовать разбивке З.Д. в цоколе, установку производить до устройства кирпичной кладки и перекрытия.
2. Узлы 3,4,5 и сечения 5-5, 6-6, 7-7 на листе 34.

			284-4-107.85		АС1
Рук.маст	Губаревич		Банно-оздоровительный комплекс на 100 мест	Стадия	Лист	Листов
Н.контр	Бежан			Р	33	
Гл.инж.п	Станулевич					
ГАП	Мордвинцева		Схемы расположения закладных деталей для крепления витражей	ЦНИИЭП торгово-бытовых зданий и туристских комплексов		
ГИП	Чапский					
Вед.арх	Титова					
Рук.гр.ин	Рогачева					

Привязан

Инв.№

20296-01

Инв.№ подл. | Подпись и дата | Взам.инв.№

284-4-107.85 Ал.1

Согласовано.

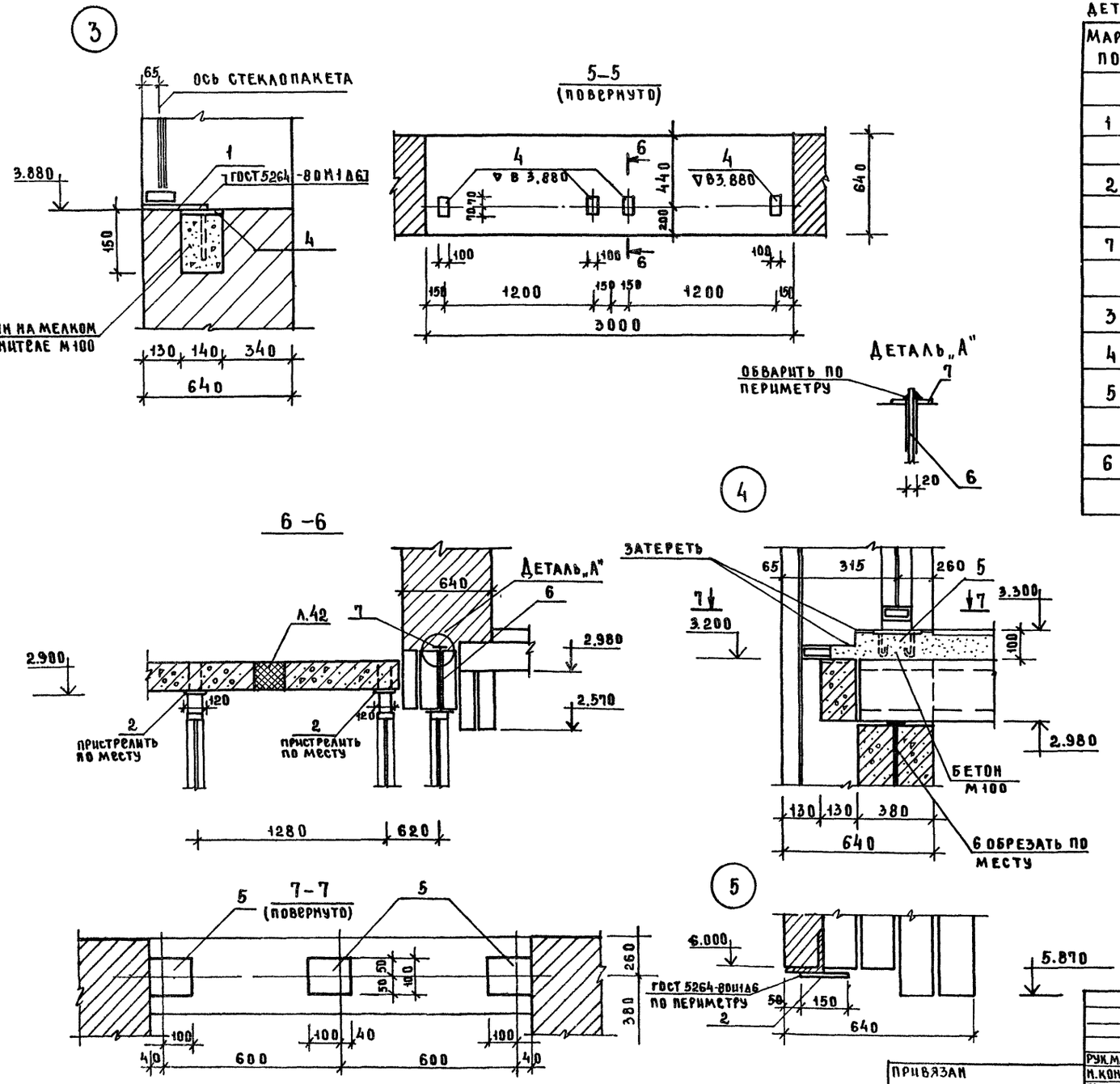

СПЕЦИФИКАЦИЯ К СХЕМЕ РАСПОЛОЖЕНИЯ ЗАКЛАДНЫХ ДЕТАЛЕЙ ДЛЯ КРЕПЛЕНИЯ ВИТРАЖЕЙ И ТАМБУРА

МАРКА ПОЗ	ОБОЗНАЧЕНИЕ	НАИМЕНОВАНИЕ	КОЛ	МАССА ЕД., КГ	ПРИМЕЧАНИЕ
		ИЗДЕЛИЯ СОЕДИНИТЕЛЬНЫЕ			
1		ПОЛОСА $\frac{\text{Б-2 8×80 ГОСТ 103-76}}{\text{СТ3 КП ГОСТ 6422-76}}$			
		$\ell = 230$	4	1.16	
2		ПОЛОСА $\frac{\text{Б2 8×150 ГОСТ 103-76}}{\text{СТ3 КП ГОСТ 6422-76}}$			
		$\ell = 120$	9	0.94	
7	284-4-107 АС1.ИЗ-19.00	ИМС-1	10	1.13	
		ИЗДЕЛИЯ ЗАКЛАДНЫЕ			
3	284-4-107.85 АС1.ИЗ-13.00	ЗДВ 1	15	1.20	
4	-13.00	ЗДВ 2	4	1.11	
5	-21.00	ЗДВ 3	3	1.11	
		АНКЕРА			
6	АС1.ИЗ-18.00	А-1	10	1.44	
		Ф10 ГОСТ 5781-82	–	6.2	

СХЕМУ РАСПОЛОЖЕНИЯ ЗАКЛАДНЫХ ДЕТАЛЕЙ ДЛЯ КРЕПЛЕНИЯ ВИТРАЖЕЙ СМ. ЛИСТ 33

СХЕМУ РАСПОЛОЖЕНИЯ ЭЛЕМЕНТОВ ПЕРЕМЫЧЕК СМ ЛИСТЫ 69.70.

АНКЕРА ПОЗ.6 УСТАНАВЛИВАТЬ В СООТВЕТСТВИИ С РАЗБИВКОЙ НА ЛИСТЕ 33.

284-4-107.85 АС1

РУК.МАС.	ГУБАРЕВИЧ		
Н.КОНТР.	БЕЖАН		
РЛ.ИНЖ.М.	СТАНУЛЕВИЧ		
ГАП	МОРАВИНЦЕВА		
ГИП	ЧАПСКИЙ		
ВЕД.АР.	ТИТОВА		
РУК.ГР.ИН.	РОГАЧЕВА		

ПРИВЯЗАН

ИНВ.№

БАННО-ОЗДОРОВИТЕЛЬНЫЙ КОМПЛЕКС НА 100 МЕСТ

СТАДИЯ	ЛИСТ	ЛИСТОВ
Р	34	

СЕЧЕНИЯ И УЗЛЫ К СХЕМАМ РАСПОЛОЖЕНИЯ ЗАКЛАДНЫХ ДЕТАЛЕЙ ДЛЯ КРЕПЛЕНИЯ ВИТРАЖЕЙ

ЦНИИЭП ТОРГОВО-БЫТОВЫХ ЗДАНИЙ И ТУРИСТСКИХ КОМПЛЕКСОВ

20296-01

Ал. I

284-4-107.85

ИНВ.№ ПОДЛ. | ПОДПИСЬ И ДАТА | ВЗАМ.ИНВ. | ГЛ.ИНЖ.ПР. | РУДНИК

ПЕРЕКРЫТИЕ НАД 1 ЭТАЖОМ

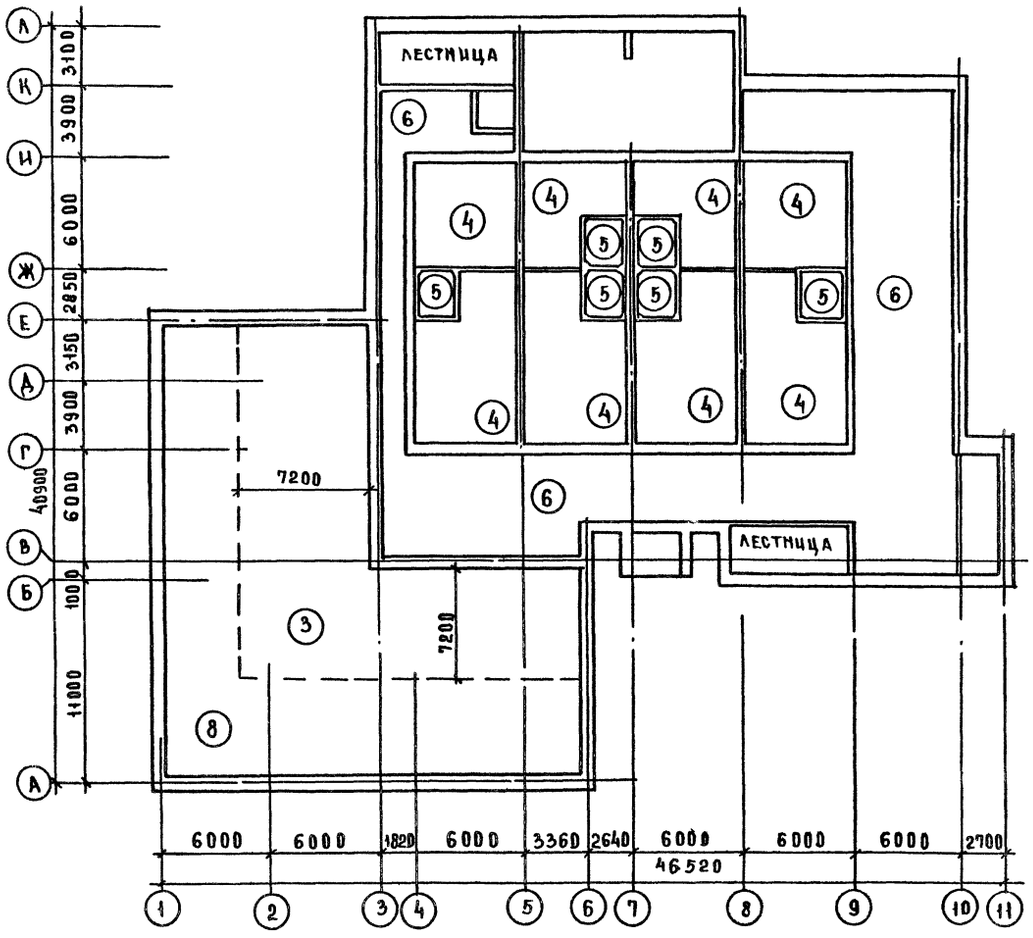

НОМЕР ЗОНЫ	РАСЧЕТНАЯ ПОЛЕЗНАЯ НАГР. $q^{p}_{пол}$, КН/м²
1	1.10
2	9.60
3	5.60
4	2.60
5	15.60
6	3.90
7	5.20
8	1.40

ПЕРЕКРЫТИЕ НАД 2 ЭТАЖОМ

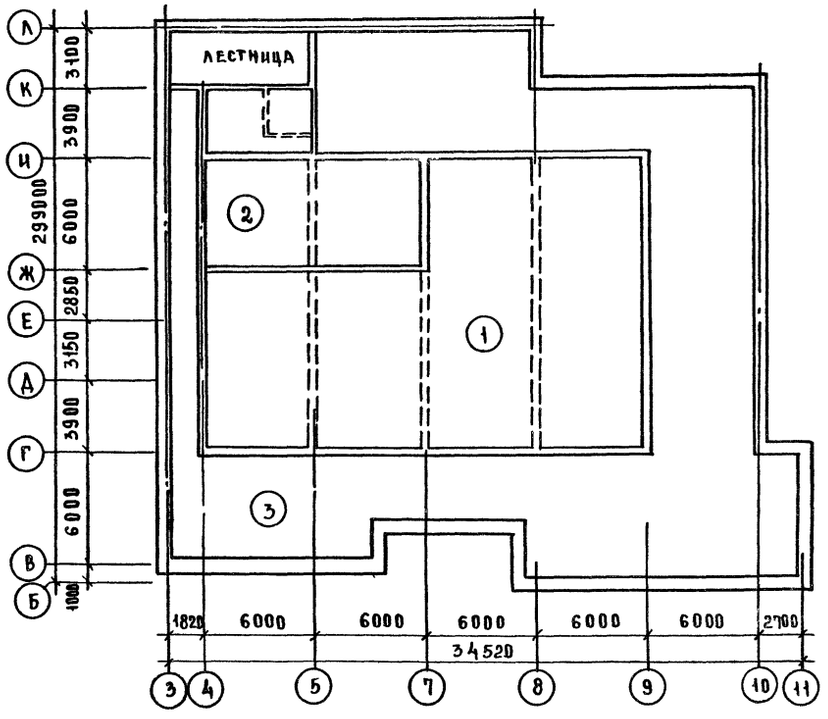

1. На схемах указаны расчетные нагрузки на перекрытия от технологического оборудования людей и материалов в зонах обслуживания.
2. Раскладка плит перекрытия выполнена с учетом вышеуказанных полезных нагрузок и нагрузок от полов и перегородок
3. В процессе эксплуатации здания использовать помещение под большую нагрузку, чем указано на схеме, запрещается.

284-4-107.85 АС1

Рук.мас.	Губарревич		
Н.контр.	Бежан		
Гл.ин.м.	Станчаевич		
ГАП	Мордвинцева		
ГИП	Чапский		
Рук.грин.	Рогачева		

Банно-оздоровительный комплекс на 100 мест

СТАДИЯ	ЛИСТ	ЛИСТОВ
Р	35	

Схемы нагрузок на перекрытия

ЦНИИЭП торгово-бытовых зданий и туристских комплексов

Привязан

Инв. №

20296-01

Копировал

Формат А2

284-4-107.85 АС1

Инв.№подл. | Подпись и дата | Взам.инв.№

Марка, поз.	Обозначение	Наименование	Кол. Подв.	1эт	2эт	Покр.		Всего	Масса ед. кг	Примечание
		Изделия сборные ж.б.								
П-1	1.141-1. В.61	П39-15				4		4	1835	
П-2	-1. В.62	ПК4-60.15				23		23	2800	
П-3	АС1. Ц1-02.00	ПБ6-60.15-1			1			1	4840	
П-4	1.141-1. В.62	ПК4-60.12				19		19	2100	
П-5	-1. В.62	ПК4-60.10				2		2	1725	
П-6	АС1. Ц1-02.00	ПБ6-60.12-1			1			1	3850	
П-7	-1. В.61	ПС39-15а		14				14	1880	
П-8	-1. В.62	ПК6-60.18а		6				6	3250	
П-9	-1. В.62	ПК6-60.10а		4				4	1775	
П-10	-1. В.62	ПК6-60.12а		2				2	2150	
П-11	-1. В.61	ПС39-12а		1				1	1425	
П-12	-1. В.60	ПК6-39.18а		3				3	2140	
П-13	-1. В.62	ПК6-60.15		3				3	2800	
П-14	284-4-107.85 АС1. Ц1-02.00	ПБ6-60.10-1			1			1	3200	
П-15	-02.00	ПК10-60.18а-1			2			2	3240	
П-16	-1. В.62	ПК6-60.15а		2				2	2850	
П-17	-1. В.62	ПК6-60.12		2				2	2100	
П-18	-1. В.62	ПК6-60.10		3				3	1725	
П-19	-1. В.60	ПК6-33.12		2				2	1175	
П-20	-1. В.60	ПК6-33.15		2				2	1560	
П-21	1.243.1-5	ПБ6-60.15		15	17			32	4840	
П-22	1-5	ПБ6-60.12		16	7			23	3850	
П-23	1-5	ПБ6-60.10		20	5			25	3200	
П-24	284-4-107.85 АС1. Ц1-01.00	ПБ6-39.12и		7				7	2525	
П-25	-01.00	ПБ6-39.10и		5	5			10	2100	
П-26	1.141-1. В.61	ПТ39-10а		3				3	1175	
П-27	-1. В.60	ПТ27-12а		4	1			5	1010	
П-28	-1. В.62	ПК8-33.10		2				2	970	
П-29	АС1. Ц1-02.00	ПБ10-60.10-1			1			1	3200	
П-30	1.141-1. В.62	ПК8-60.15а	1	4	11			16	2850	
П-31	-1. В.62	ПК8-60.18а	5	3	4			12	3250	
П-32	-1. В.60	ПК8-33.15а		1	5			6	1605	
П-33	-1. В.60	ПТ27-15а			4			4	1335	
П-34	-1. В.60	ПТ36-15а		1				1	1745	
П-35	-1. В.61	ПТ39-15а			10			10	1880	
П-36	-1. В.60	ПТ36-10а		1				1	1055	
П-37	-1. В.62	ПК8-60.12	2		1			3	2100	
П-38	-1. В.60	ПК8-39.18а		1	1			2	2140	
П-39	-1. В.61	ПТ39-15			4			4	1835	
П-40	-1. В.61	ПТ39-12			1			1	1385	
П-41	1.242-1. В.2	ПТТ8-120.30-2 ст	-	4				4	9800	
П-42	-1. В.2	ПТ8-120.15-2 ст		1				1	4500	
П-43	1.141-1. В.57	ПК10-60.18а	6	4	11			21	3240	
П-44	1.243.1-5	ПБ10-60.10			8			6	3200	
П-45	284-4-107.85 АС1. Ц1-02.00	ПБ6-60.10-2			1			1	3200	

Марка, поз.	Обозначение	Наименование	Кол. Подв.	1эт	2эт	Покр.		Всего	Масса ед. кг	Примечание
П-46	1-5	ПБ8-60.15	2					2	4840	
П-47	1-5	ПБ8-60.12	1					1	3850	
П-48	1-5	ПБ8-63.12	1					1	4050	
П-49	1-5	ПБ8-63.15	2					2	5080	
П-50	284-4-107.85 АС1. Ц1-01.00	ПБ8-39.15и	2					2	3150	
		Монолитные участки								
УМ-3	284-4-107.85 Л.58	УМ-3			1					
Сеч.1-1	Л.57	Сеч.1-1		13	5	1				
Сеч.2-2	Л.57	Сеч.2-2		5						
Сеч.3-3	Л.57	Сеч.3-3		1						
Сеч.4-4	Л.57	Сеч.4-4		2						
Сеч.4'-4'	Л.57	Сеч.4'-4'		2						
Сеч.5-5	Л.57	Сеч.5-5		1						
Сеч.6-6	Л.57	Сеч.6-6		1						
Сеч.7-7	Л.57	Сеч.7-7		2						
Сеч.8-8	Л.58	Сеч.8-8		1						
Сеч.9-9	Л.58	Сеч.9-9		1						
Сеч.2'-2'	Л.57	Сеч.2'-2'			1					
Сеч.3'-3'	Л.57	Сеч.3'-3'			2					
Сеч.12-12	Л.58	Сеч.12-12			1					
Сеч.14-14	Л.58	Сеч.14-14			1					
Сеч.15-15	Л.58	Сеч.15-15			1					
Сеч.16-16	Л.58	Сеч.16-16			5					
Сеч.17-17	Л.58	Сеч.17-17			1					
Сеч.18-18	Л.59	Сеч.18-18			1					
Сеч.19-19	Л.59	Сеч.19-19			1					
Сеч.12'-12'	Л.58	Сеч.12'-12'	1							
Сеч.2"-2"	Л.57	Сеч.2"-2"				1				
Сеч.20-20	Л.59	Сеч.20-20				1				
УМ-4	Л.52	УМ-4		1						
УМ-4-1	Л.52	УМ-4-1		1						
УМ-5	Л.53	УМ-5		1						
УМ-1	Л.57	УМ-1		1						
УМ-2	Л.57	УМ-2		1		1				

284-4-107.85 АС1

Привязан

Инв. №

Рук. маст.	Губаревич	
Н. конт.	Бежан	
Гл. инж. м.	Станулевич	
Гл. п.	Мордвинцева	
Гл. п.	Чапский	
Рук. гр. инж.	Рогачева	
Нашел.	Чернякова	

Банно-оздоровительный комплекс на 100 мест

Спецификации к схемам расположения элементов перекрытий

Стадия	Лист	Листов
Р	36	

ЦНИИЭП торгово-бытовых зданий и торгов. комплексов

20296-87

Инв. № подл. | Подп. и дата | Взам. инв. №

284-4-107.85 АС1

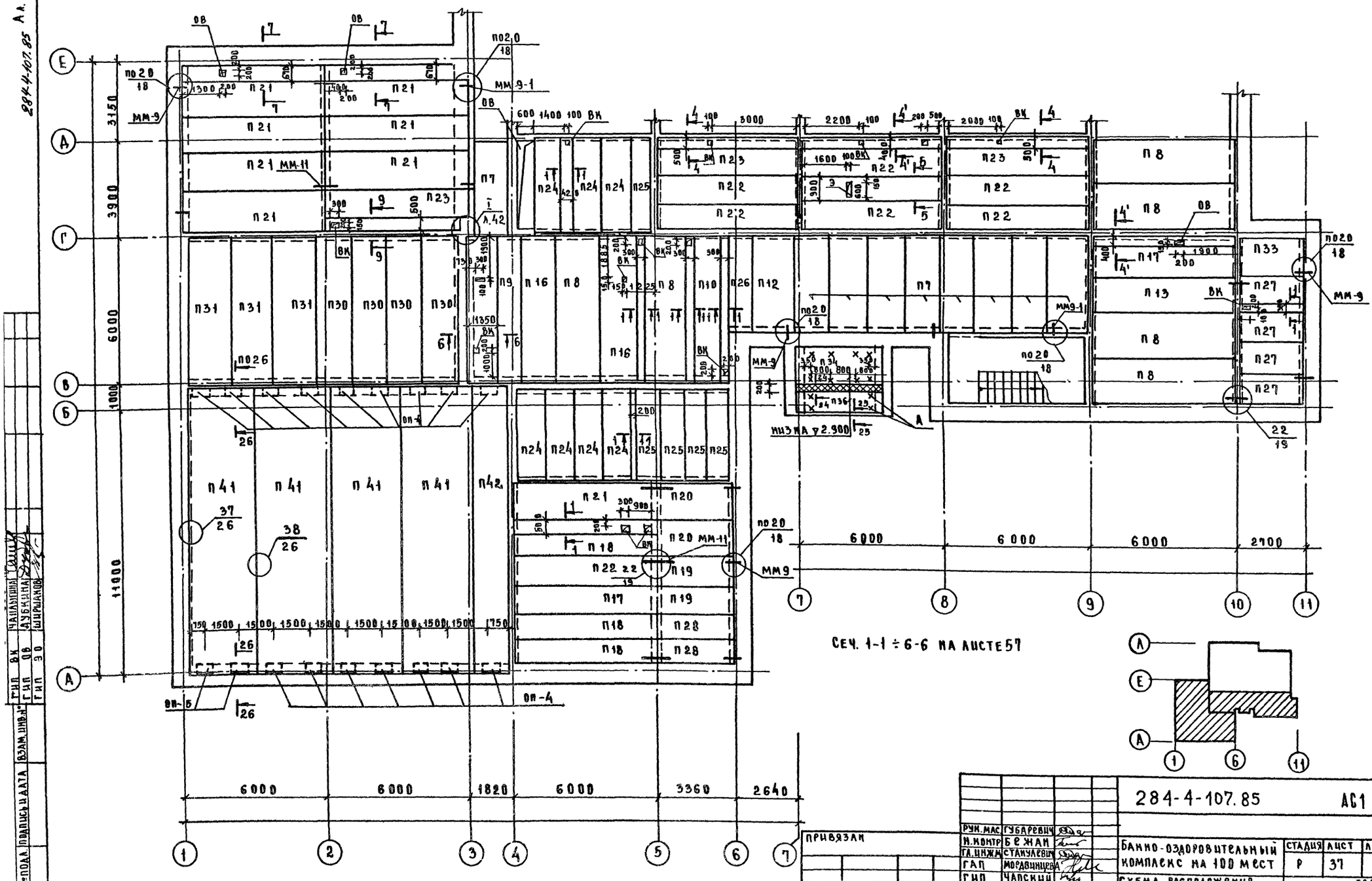

Сеч. 1-1 ÷ 6-6 на листе 57

Рук.мас	Губаревич		
Н.контр	Бежан		
Гл.инж.пр	Станулевич		
ГАП	Мордвинцева		
ГИП	Чапский		
Рук.гр.ин.	Рогачева		
Инженер	Чернякова		

284-4-107.85 АС1

Банно-оздоровительный комплекс на 100 мест

Стадия	Лист	Листов
Р	37	

Схема расположения элементов перекрытий над I этажом в осях А-Е

ЦНИИЭП торгово-бытовых зданий и туристских комплексов

Привязан

Инв.№

Инв.№ подл. | Подпись и дата | Взам.инв.№ | Гип ВК Чапский | Гип ОВ Дубкина | Гип ЭО Ширманов

20296-01

Копировал

Формат А2

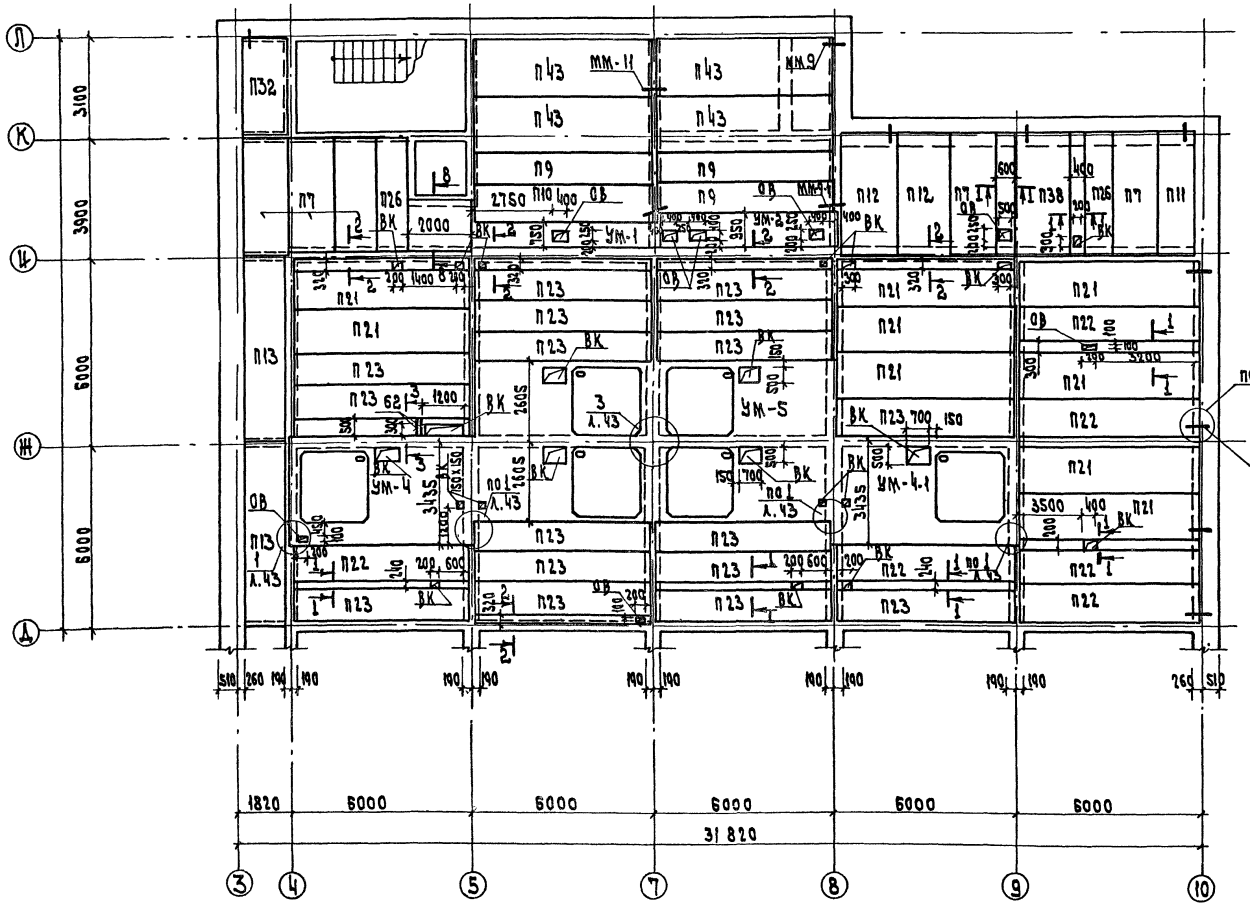

Сеч. 1-1, 2-2, 8-8 на листах 57, 58

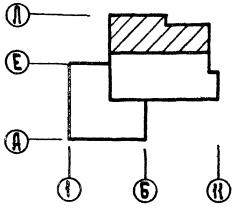

Рук. мас.	Губаревич		284-4-107.85	АС1
Н. контр.	Бежан			
Гл. инж. м.	Станулевич		Банно-оздоровительный комплекс на 100 мест	Стадия: Р; Лист: 38; Листов:
ГАП	Мордвинцева			
ГИП	Чапскин		Схема расположения элементов перекрытий над 1 этажом в осях Д-Л	ЦНИИЭП торгово-бытовых зданий и туристских комплексов
Рук. гр. ин.	Рогачева			
Инжен.	Чернякова			

Привязан

Инв. N

284-4-107.85

Лл. I

Согласовано: Гипрос Шишова

Инв. N подл. | Подп. и дата | Взам. инв. N

20296-01

284-4-107.85 АС1

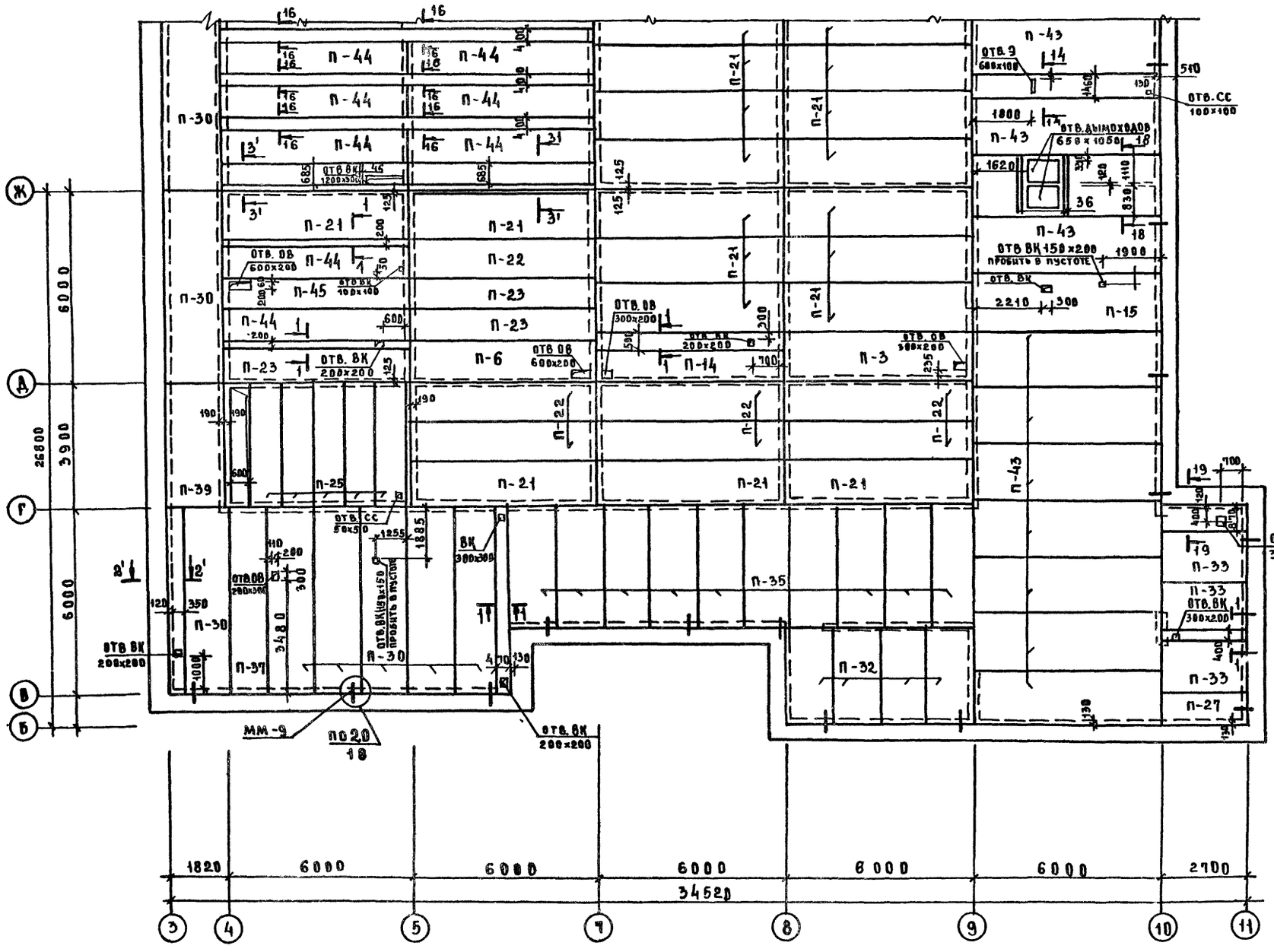

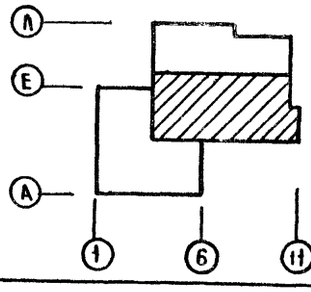

ГИП ВК	НАЛЬЯГИНА	
ГИП ОВ	ДУБКИНА	
ГИП ЭО	ШИРШАКОВ	

Инв.№ подл. | Подпись и дата | Взам. инв.№

Рук.маст	ГУБАРЕВИЧ	
Н.контр.	БЕЖАН	
Гл.инж.м	СТАНУЛЕВИЧ	
ГАП	МОСТВИНЦЕВА	
ГИП	ЧАПСКИЙ	
Рук.гр.ин	РОГАЧЕВА	
Ст.инж.	КРЮЧКОВ	
Инженер	КАЗАКОВА	

Привязан

Инв.№

284-4-107.85 АС1

Банно-оздоровительный комплекс на 100 мест

Стадия	Лист	Листов
Р	39	

Схема расположения элементов перекрытия над 2 этажом в осях Б-Ж

ЦНИИЭП торгово-бытовых зданий и туристских комплексов

20296-01

Копировал

Формат А2

284-4-107.85 Ал. I

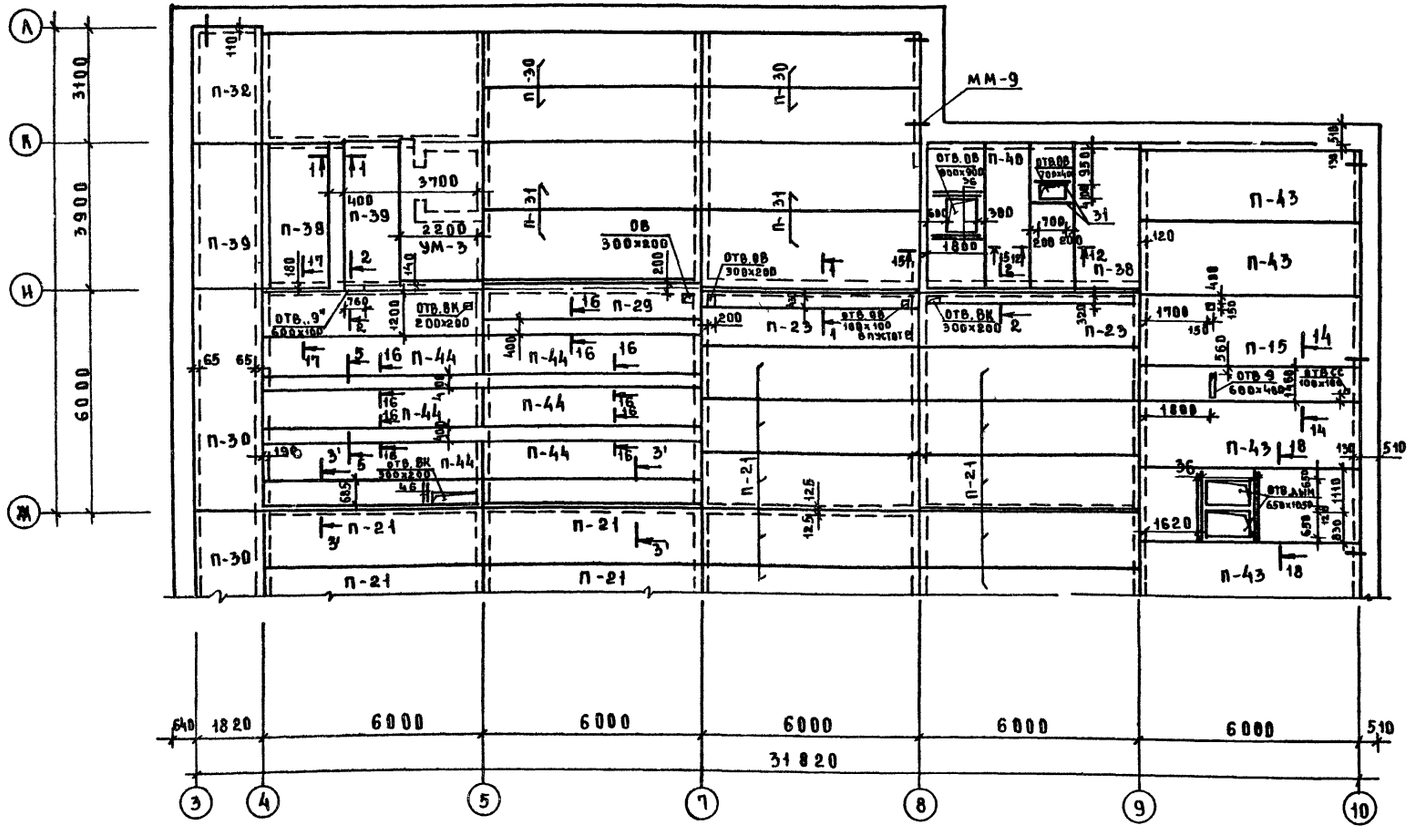
А
К
И
М
3100
3900
6000
ММ-9
П-32
П-30
П-39
П-38
П-39
П-31
П-29
П-44
П-30
П-21
П-23
П-40
П-43
П-15
П-38
П-43
П-43
П-21
П-43
3700
2200
УМ-3
2
ОВ
300×200
ОТВ.ВК
200×200
ОТВ.ВК
300×200
ОТВ.ВК
300×200
ОТВ.ВК
600×900
ОТВ.ВК
700×950
ОТВ.ВК
600×1500
ОТВ.ВК
600×1500
ОТВ.ВК
600×1500

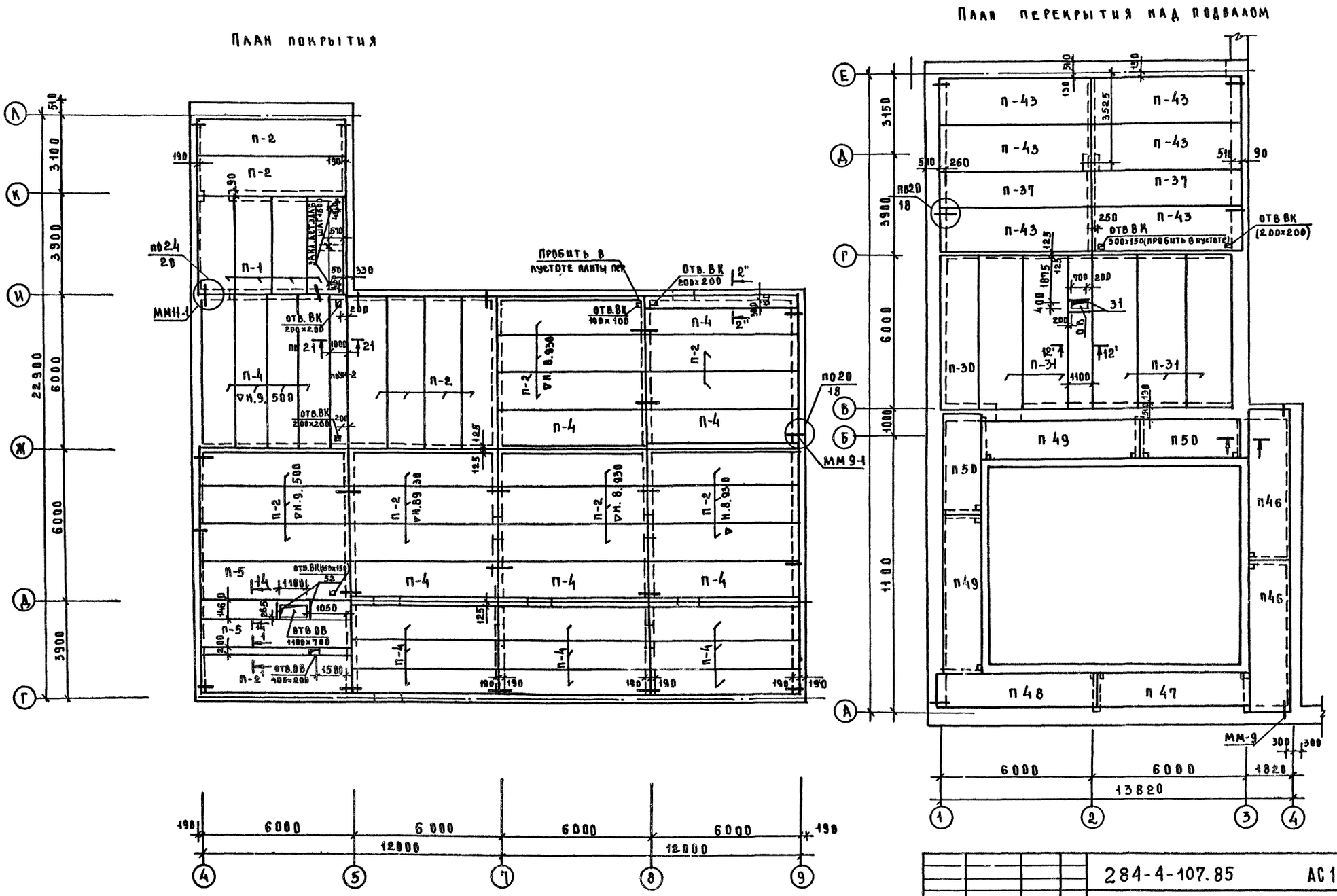

				284-4-107.85	АС1
		РУК. МАС	ГУБАРЕВИЧ		
ПРИВЯЗАН		Н. КОНТР	БЕЖАН	БАННО-ОЗДОРОВИТЕЛЬНЫЙ КОМПЛЕКС НА 100 МЕСТ	СТАДИЯ Р / ЛИСТ 41 / ЛИСТОВ
		ГЛ. ИНЖ. М	СТАНУЛЕВИЧ		
		ГАП	МОРДВИНЦЕВА		
		ГИП	ЧАПСКИЙ	СХЕМА РАСПОЛОЖЕНИЯ ЭЛЕМЕНТОВ ПОКРЫТИЯ И ПЕРЕКРЫТИЯ НАД ПОДВАЛОМ	ЦНИИЭП ТОРГОВО-БЫТОВЫХ ЗДАНИЙ И ТУРИСТСКИХ КОМПЛЕКСОВ
		РУК. ГР. ИН	РОГАЧЕВА		
ИНВ. №		ИНЖЕН.	КАЗАКОВА		

20296-01

КОПИРОВАЛ

ФОРМАТ А2

284-4-107.85 АЛ.I

СОГЛАСОВАНО: ГИП СС ШИШОВА; ГИП ВК ЧАПЛЫГИН; ГИП ОВ ДУБКИНА; ГИП 90 ШИРШАКОВ

ИНВ. № ПОДЛ. | ПОДПИСЬ И ДАТА | ВЗАМ. ИНВ. №

284-4-107.85 Ал.I

26—26

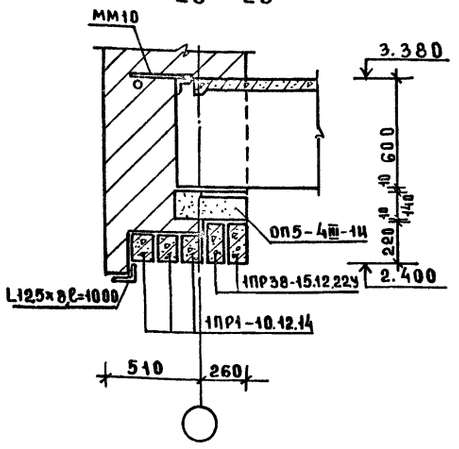

I

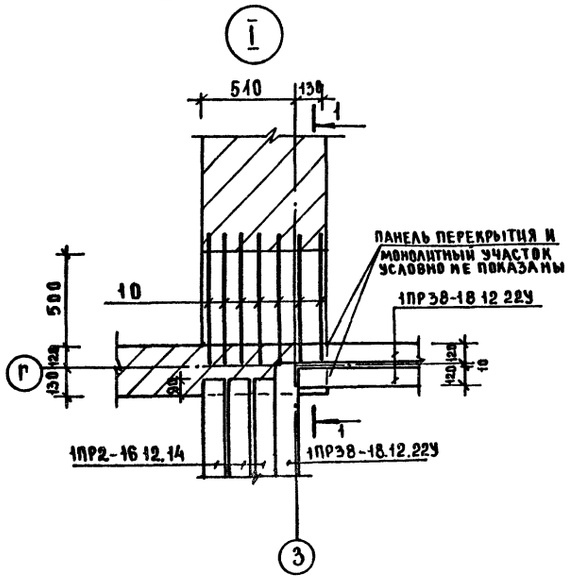

25—25

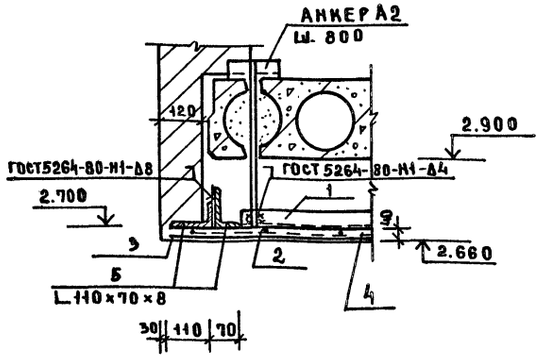

1—1

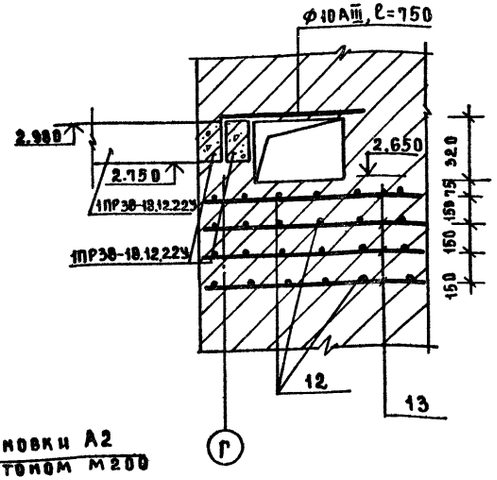

24—24

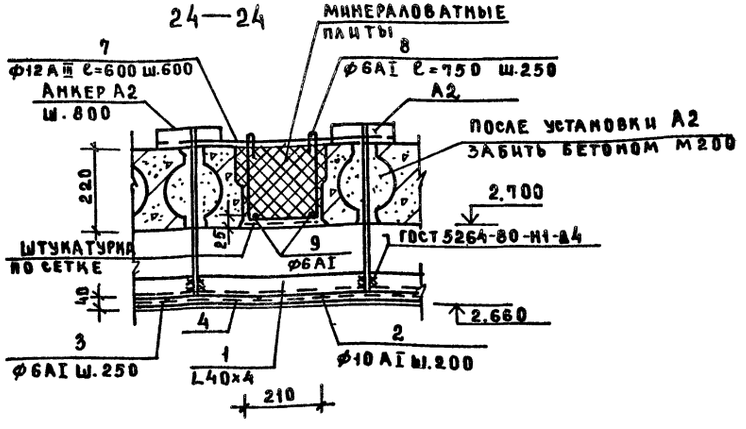

МАРКА ПОЗ.	ОБОЗНАЧЕНИЕ	НАИМЕНОВАНИЕ	КОЛИЧЕСТВО						МАСС. ЕД., КГ	ПРИМЕЧАНИЕ
			ПОДВ	19Т.	29Т	ПОКР				
		ИЗДЕЛИЯ ЖЕЛЕЗОБЕТОННЫЕ								
ОП-4	284-4-107.АС1.ИЗ-03.00	ОП5-4АⅢ-1Ц		18					70	
ОП-1	1.225-2 вып 11	ОП6-4 АⅢ	1	1					140	
ОП-2	-2 вып. 11	ОП5-2 АⅢ	4	4					45	
ОП-3	-2 вып. 11	ОП5-4 АⅢ			2				70	
		СОЕДИНИТЕЛЬНЫЕ								
		ИЗДЕЛИЯ ПЕРЕКРЫТИЙ								
ММ-10	2.240-1 в 2 л. 54	ММ-10		18					0.45	
ММ-9	АС1.ИЗ-23.00	ММ-9	7	18	18				0.52	
ММ-9-1	-23.00	ММ-9-1		3		11			0.45	
ММ-11	-22.00	ММ-11		9					0.25	
ММ-11-1	-22.00	ММ-11-1				11				
1		Уголок Б-4×40 ГОСТ 8510-72 ст.3 ГОСТ 535-79, лм		7.2					2.42	
2		ф10АI ГОСТ 5781-82, п.м		28					0.617	
3		ф6АI, ГОСТ 5781-82, п.м.		22					0.222	
4		ШТУКАТУРНАЯ СЕТКА								
		№20-1.6 ГОСТ 5336-80, м²		5.6					1.96	
		Уголок Б-8×110×70 ГОСТ 8510-72 Ст.3 ГОСТ 535-79								
5		ℓ=3500		2					38.5	
6		ℓ=2330		1					25.4	
7		ф12АⅢ, ГОСТ 5781-82, ℓ=600		13					0.533	
8		ф6АI, ГОСТ 5781-82, ℓ=750		13					0.167	
9		ф6АI, ГОСТ 5781-82, ℓ=2980		2					0.66	
А-4	284-4-107 АС1.ИЗ-20.00	АНКЕР А-2		16					1.04	
10		ф10АⅢ, ГОСТ 5781-82 ℓ=750		7						
		Армирование стен								
11		100/100/5/5, кг	1142	6203	990					
ММ7	2.240-1. Вып.2	ММ7	1	1					1.66	
12		ф4ВI, ГОСТ 6727-53 ℓ=620		13					0.06	
13		ф4ВI, ГОСТ 6727-53 ℓ=1200		7					0.12	

Рук.мас.	Губаревич		
Н.контр.	Бежан		
Гл.инж.м.	Станулевич		
ГАП	Мордвинцева		
ГИП	Чапский		
Рук.гр.ин.	Рогачева		
Инженер	Чернякова		

ПРИВЯЗАН

ИНВ.№

284-4-107 85 АС1

Банно-оздоровительный комплекс на 100 мест

Узлы и сечения к схемам расположения элементов перекрытий (начало)

СТАДИЯ	ЛИСТ	ЛИСТОВ
Р	42	

ЦНИИЭП торговых зданий и туристских комплексов

СОГЛАСОВАНО

ИНВ.№ ПОДЛ. | ПОДПИСЬ И ДАТА | ВЗАМ.ИНВ.№

284-4-107.85 АС1

СОГЛАСОВАНО:

ИНВ.№ ПОДЛ. | ПОДПИСЬ И ДАТА | ВЗАМ.ИНВ.№

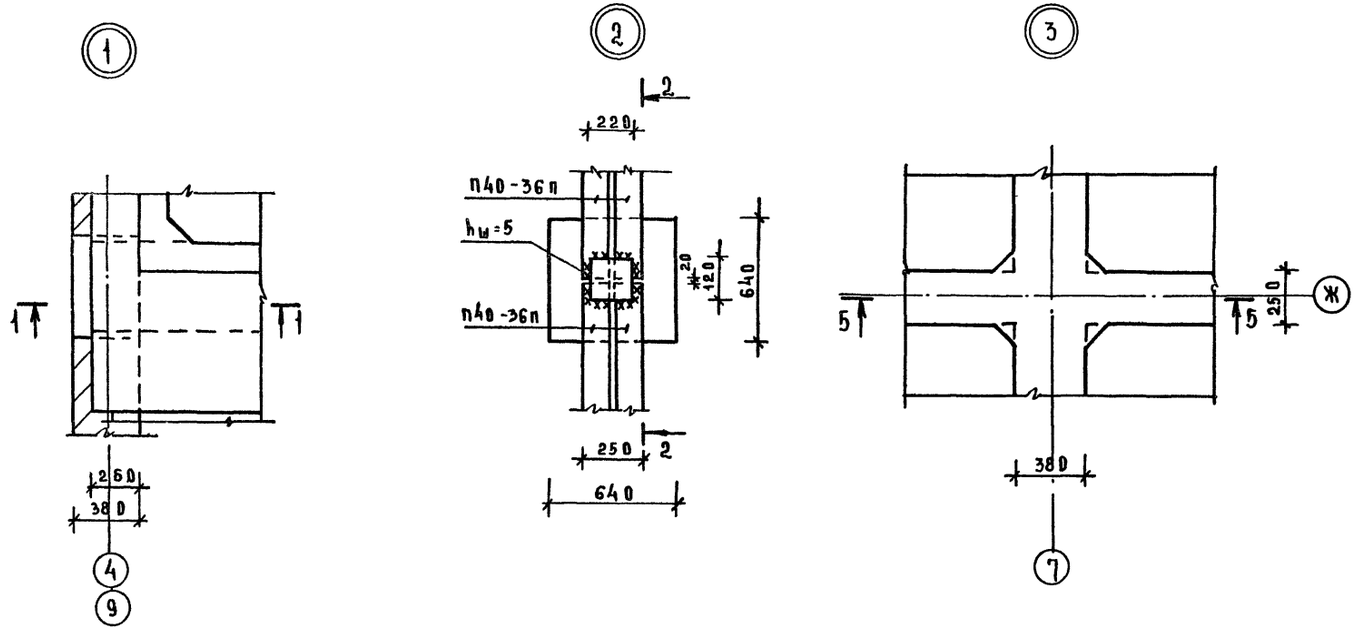

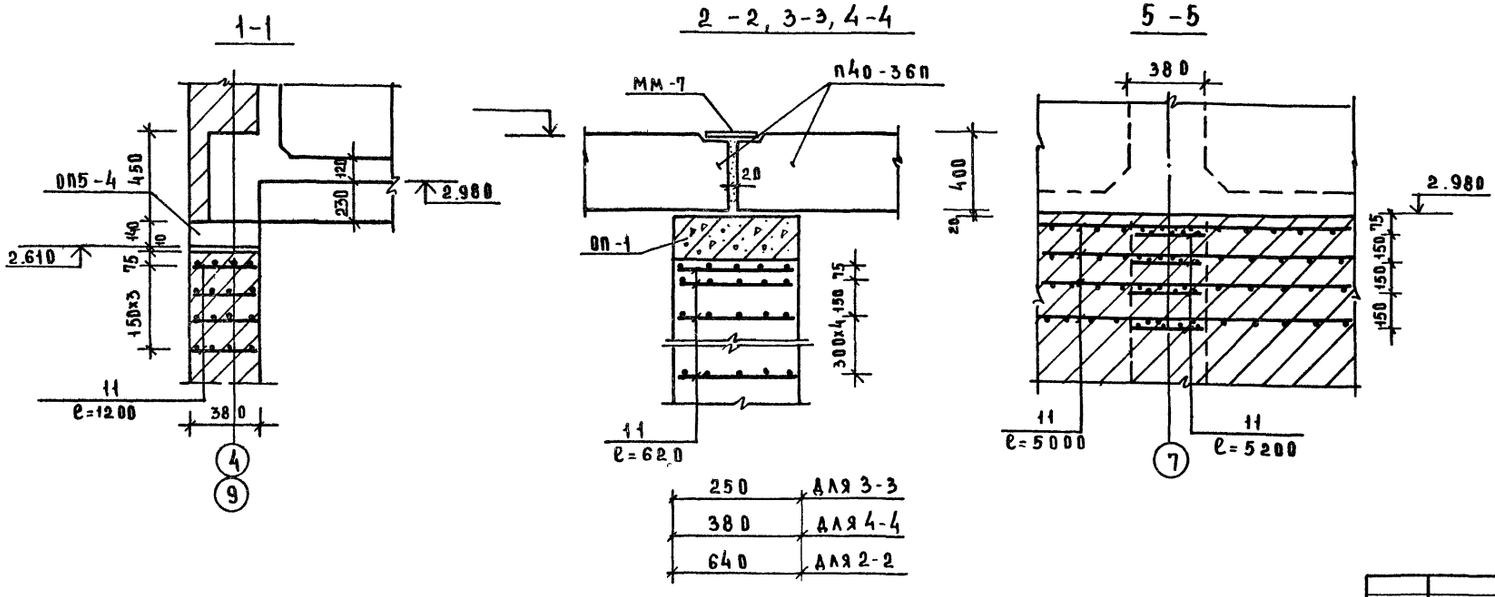

250	для 3-3
380	для 4-4
640	для 2-2

Рук.маст.	Губаревич	
Н.контр.	Бежан	
Гл.инж.	Станчулевич	
ГАП	Мордвинцева	
ГИП	Чапский	
Рук.гр.ин.	Рогачева	
Инжен.	Черняхова	

ПРИВЯЗАН

ИНВ.№

20296-01

284-4-107.85 АС1

БАННО-ОЗДОРОВИТЕЛЬНЫЙ КОМПЛЕКС НА 100 мест

СТАДИЯ	ЛИСТ	ЛИСТОВ
Р	43	

УЗЛЫ И СЕЧЕНИЯ К СХЕМАМ РАСПОЛОЖЕНИЯ ЭЛЕМЕНТОВ ПЕРЕКРЫТИЙ / ОКОНЧАНИЕ

ЦНИИЭП торговых, бытовых зданий и туристских комплексов

КОПИРОВАЛ

ФОРМАТ А3

План ванны бассейна

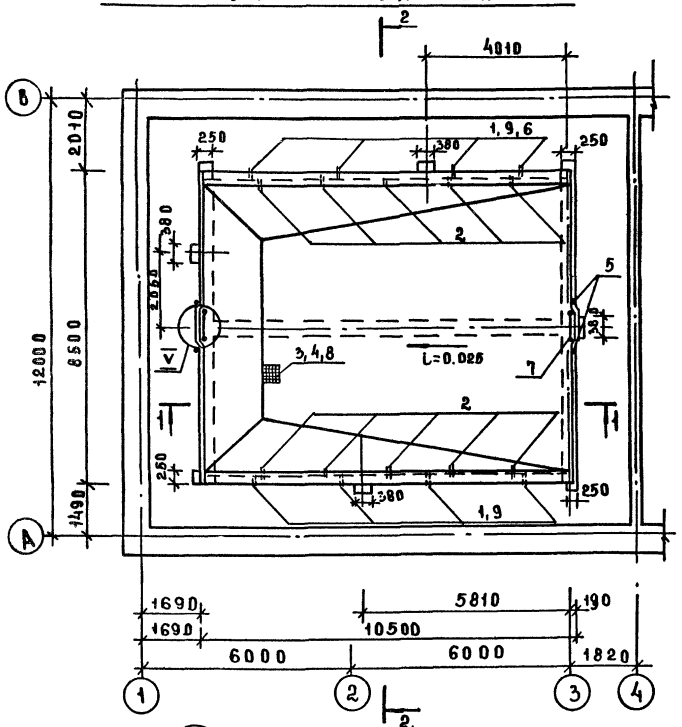

1—1

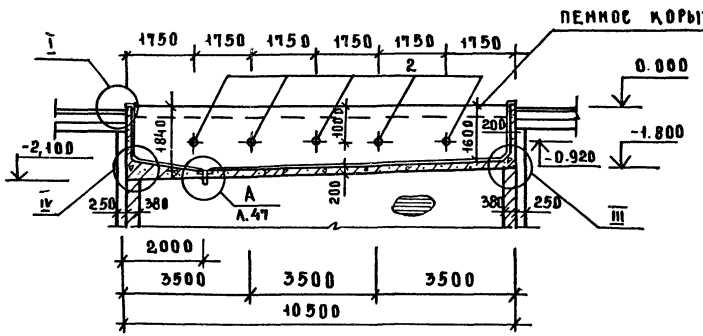

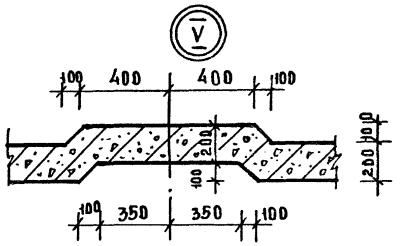

2—2

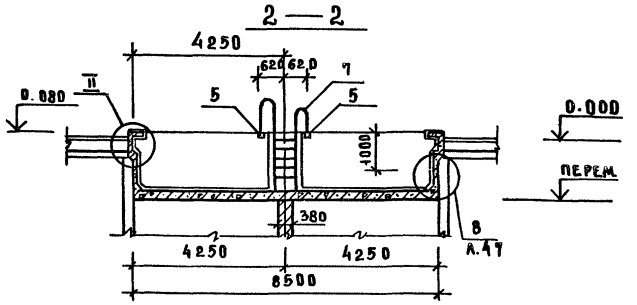

Профиль лотка пенного корытца

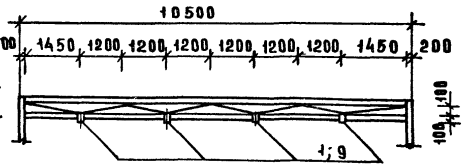

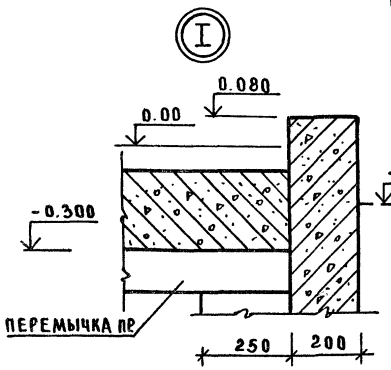

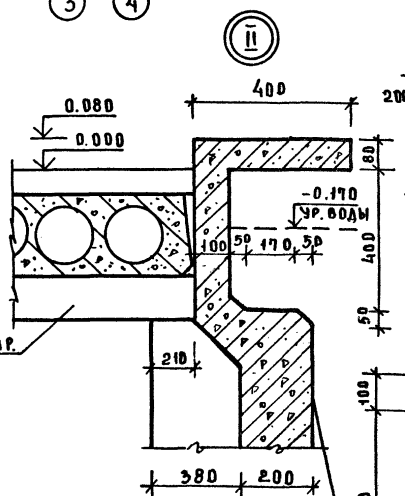

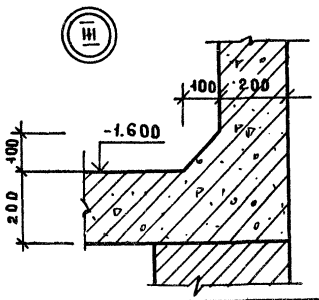

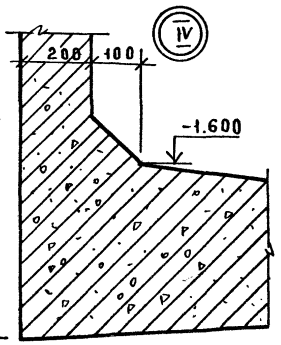

Гидроизоляция условно не показана

1. До устройства гидроизоляции ж.б. чашу ванны бассейна следует тщательно обследовать и все, обнаруженные при осмотре, раковины тщательно расчистить и заторкретировать бетоном М400 на расширяющемся цементе. Особое внимание обратить на качество бетона в двухгранных углах и в местах установки закладных деталей.
2. Гидроизоляция ванны бассейна принята из латексцементного состава на основе дисперсии МХ-30. При производстве работ по гидроизоляции ванны руководствоваться рекомендациями по применению усовершенствованной парогидроизоляционной защиты ограждающих конструкций фабрик-прачечных и бань разработанными Академией коммунального хозяйства им. К.Д. Памфилова в 1982 году.
3. После устройства гидроизоляции ванну необходимо испытать на водонепроницаемость путем пробной заливки водой.
4. Зазор между сальником и трубой наполнения со стороны воды/см. узел в / рекомендуется зачеканить асбестоцементом, составленным из 70% цемента марки 400 и 30% асбестового волокна/по весу/ с добавкой воды 10-12% от веса сухой асбоцементной смеси. Рекомендуется пуццолановый цемент. Для набивки сальника следует применять просмоленую пеньковую прядь.
5. Торцы труб наполнения, выходящие в ванну должны быть покрыты изоляцией, состоящей из грунтовочной покраски /70% нефтяного битума №4 и 30% порошкообразного наполнителя из асбестового волокна или трепела/. В случае применения труб из нержавеющей стали изоляция не нужна.
6. Узлы гидроизоляции ванны бассейна нал. 49,50

		284-4-107.85	АС1
Рук.мат.	Губаревич		
Н.контр.	Бежан		
Гл.инж.м.	Станулевич		
ГАП	Мордвинцева		
ГИП	Чапский		
Вед.арх.	Титова		
Рук.грзн.	Рогачева		

Привязан

Инв.№

Банно-оздоровительный комплекс на 100 мест	Стадия	Лист	Листов
	Р	44	
Бассейн. Опалубочный чертеж. Узлы I - IV	ЦНИИЭП торгово-бытовых зданий и туристских комплексов		

20296-01

284-4-107.85 АЛ.I

Схема раскладки нижних сеток днища

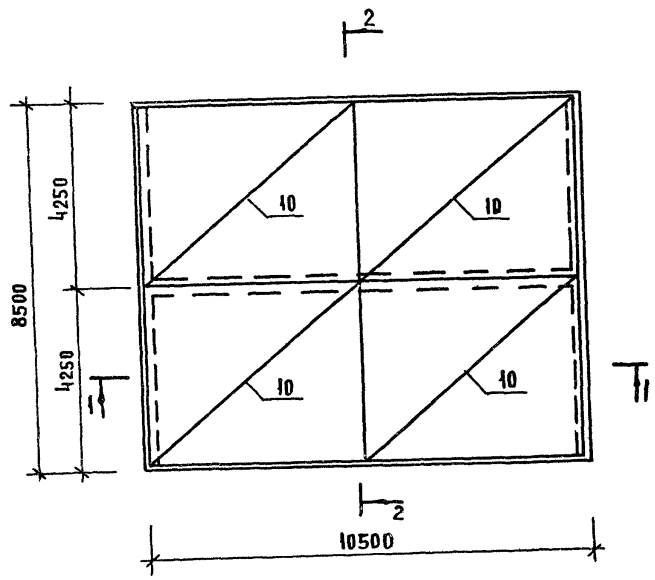

Схема раскладки верхних сеток днища

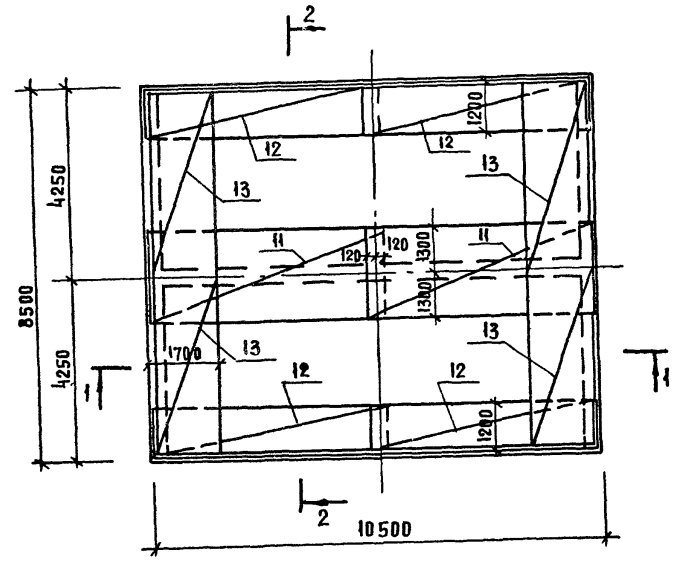

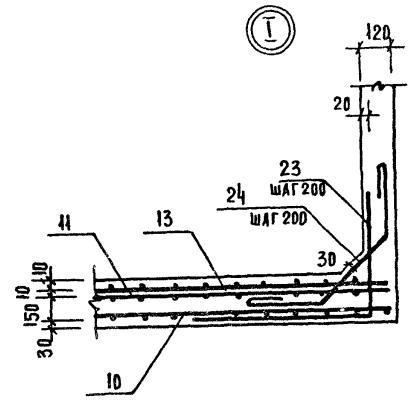

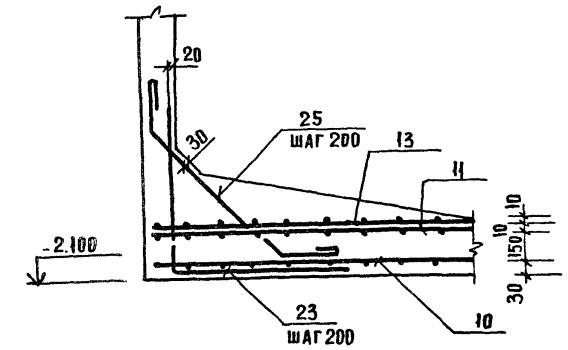

1 - 1

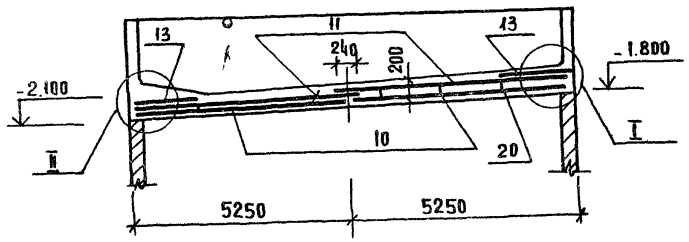

2 - 2

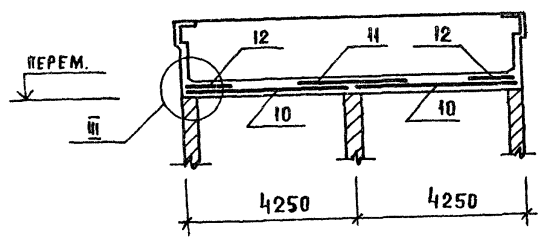

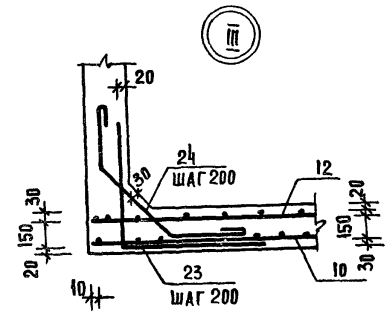

Рук. маст.	Губаревич		
Н. контр.	Бежан		
Гл. инж. м.	Станулевич		
ГАП	Мордвинцева		
ГИП	Чапский		
Вед. арх.	Титова		
Рук. гр. инж.	Рогачева		

Привязан

Инв. №

20296-01

284-4-107.85 АС1

Банно-оздоровительный комплекс на 100 мест

Бассейн. Армирование днища

Стадия	Лист	Листов
Р	45	

ЦНИИЭП торгово-бытовых зданий, туристских комплексов

Инв. № подл. | Подпись и дата | Взам. инв. №

284-4-107.85 Ал.I

СХЕМА РАСКЛАДКИ СЕТОК СТЕН БАССЕЙНА

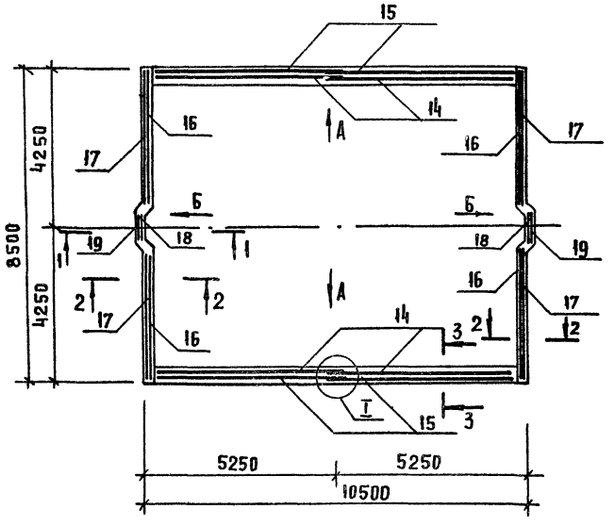

а-а

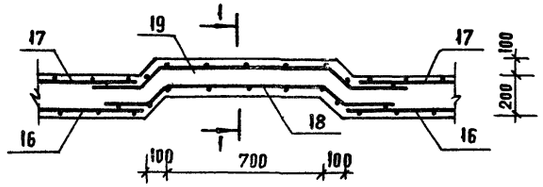

1-1

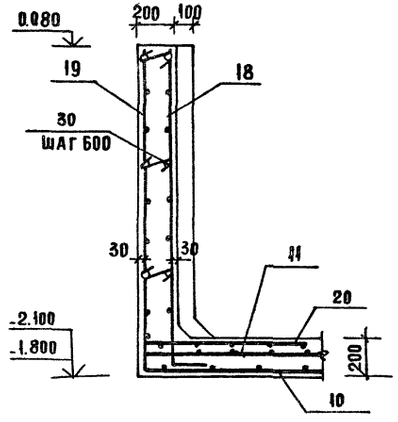

2-2

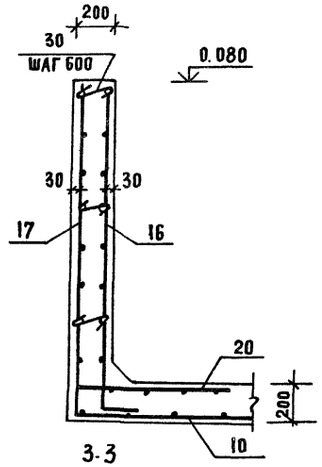

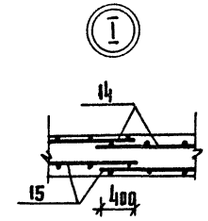

3-3

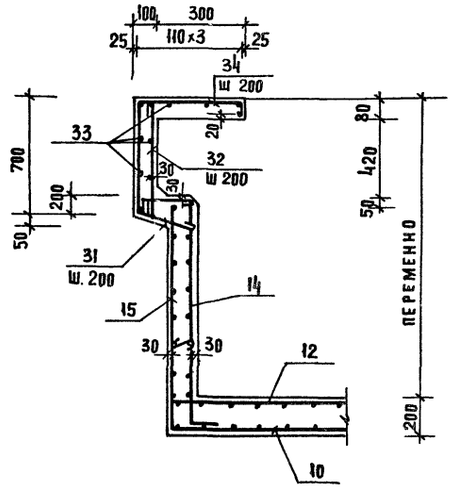

ВИД А

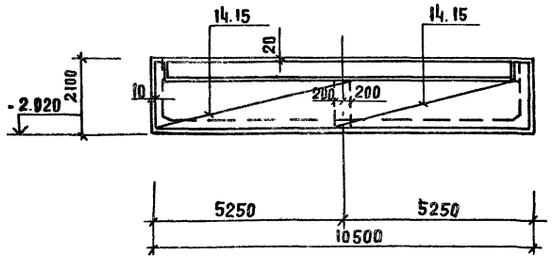

ВИД Б

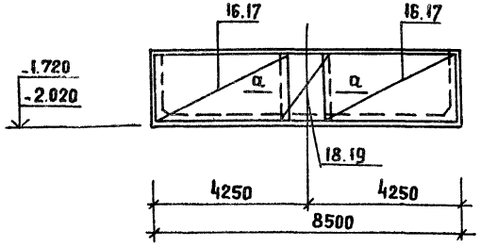

АРМИРОВАНИЕ ГОРИЗОНТАЛЬНОГО УГЛА БАССЕЙНА
(АРМИРОВАНИЕ СТЕН УСЛОВНО НЕ ПОКАЗАНО)

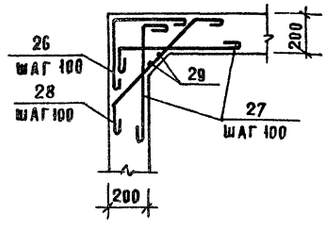

				284-4-107.85	АС1
ПРИВЯЗАН	РУК.МАСТ	ГУБАРЕВИЧ		БАННО-ОЗДОРОВИТЕЛЬНЫЙ КОМПЛЕКС НА 100 МЕСТ	СТАДИЯ Р / ЛИСТ 46 / ЛИСТОВ
	Н. КОНТР.	БЕЖАН			
	ГЛ.ИН.М	СТАНУЛЕВИЧ			
	ГАП	МОРДВИНЦЕВА		БАССЕЙН. АРМИРОВАНИЕ СТЕН БАССЕЙНА	ЦНИИЭП ТОРГОВО-БЫТОВЫХ ЗДАНИЙ ТУРИСТСКИХ КОМПЛЕКСОВ
	ГИП	ЧАПСКИЙ			
	ВЕД.АРХ	ТИТОВА			
ИНВ. №	РУК.ГР.МОНТ	РОГАЧЕВА			

ИНВ. № ПОДЛ. | ПОДПИСЬ И ДАТА | ВЗАМ. ИНВ. N

20296-01

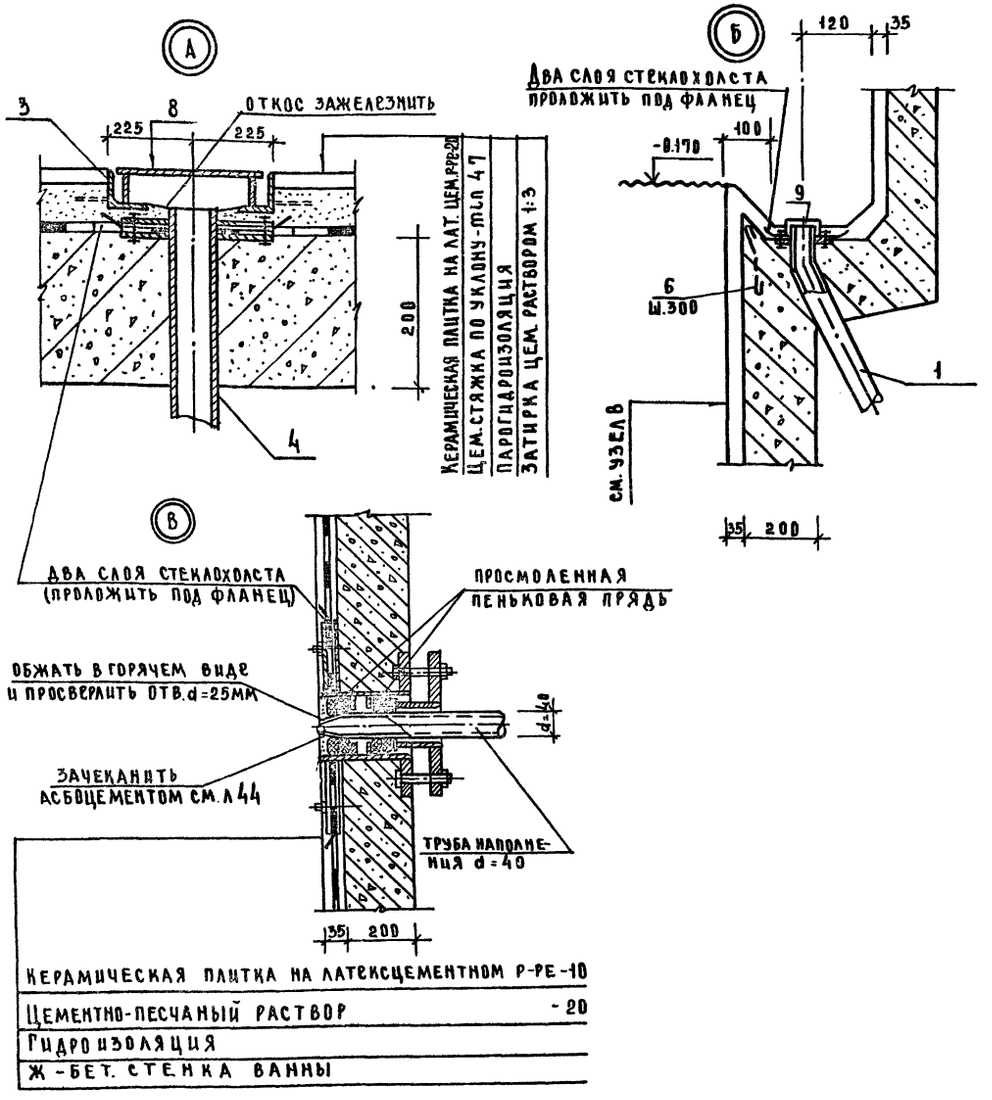

Ведомость деталей

Поз.	Эскиз
22	150, 150, 170, 200
23	600, 700
24	250, 450, 250
25	250, 600, 250
26	400, 400
27	150, 650
28	150, 550, 150
30	150
31	200, 150, 50, 50, 240, 50, 50
32	50, 720, 50
34	400, 50, 60, 660, 60

Спецификация монолитной ванны бассейна

Формат	Зона	Поз.	Обозначение	Наименование	Кол	Примечание
				Сборочные единицы:		
				Изделие закладное		
		1	284-4-107.85 АС1.И3-10.00	М1-И	8	5.89
		2	-08.00	М2-И	10	25.40
		3	Серия 2.270-1 вып.2 лист 52	М3	1	8.28 кг
		4	284-4-107.85 АС1.И3-11.00	М4-И	1	4.10
		5	Серия 2.270-1 вып.2 лист 54	М7	8	0.64 кг
		7	Серия 2.270-1 вып.2 лист 61	ММ1	2	23.99 кг
		8	284-4-107.85 АС1.И3-26.00	ММ2-И	1	10.03
		9	Серия 2.270-1 вып.2 лист 52	ММ3	8	0.05
		10	284-4-107.85 И2-02.00	Сетка СБ1	4	124.30 кг
		11	И2-02.00	СБ2	2	73.03 кг
		12	И2-02.00	СБ3	4	33.52
		13	И2-02.00	СБ4	4	40.20
		14	И2-02.00	СБ5	4	48.01 кг
		15	И2-02.00	СБ6	4	45.13 кг
		16	И2-02.00	СБ7	4	45.99 кг
		17	И2-02.00	СБ8	4	42.94 кг
		18	И2-03.00	СБ9	2	18.98 кг
		19	И2-04.00	СБ10	2	18.23 кг
		20	И2-16.00	К3	18	0.80 кг
				Детали		
		22	284-4-107.85 АС1 Л.47	Ф8АI ГОСТ 5781-82 ℓ=670	70	0.27 кг
		23	Л.47	Ф12АII ГОСТ 5781-82 ℓ=1300	192	1.15 кг
		24	Л.47	Ф10АI ℓ=1100	149	0.68 кг
		25	Л.47	ℓ=1250	43	0.77 кг
		26	Л.47	Ф8АI ℓ=920	82	0.45 кг
		27	Л.47	ℓ=920	164	0.45 кг
		28	Л.47	ℓ=950	82	0.49 кг
БЧ		29	Л.47	Ф10АI ℓ=1760	8	1.09 кг
		30	Л.47	Ф6АI ℓ=230	192	0.05 кг
		31	Л.47	Ф8АI ℓ=690	102	0.27 кг
		32	Л.47	ℓ=820	102	0.32 кг
БЧ		33	Л.47	Ф6АI ℓ=10100	22	2.22
		34	Л.47	Ф8АI ℓ=1220	102	0.48 кг

Ведомость расхода стали на элемент, кг

Марка элемента	Изделия арматурные						Изделия закладные																				Всего	Общий расход
	Арматура класса						Арматура кл.	Прокат марки																				
	AII		AI				AI	Ст. 3пс																				
	ГОСТ 5781-82		ГОСТ 5781-82				ГОСТ 5781-82	ГОСТ 8509-72	ГОСТ 103-76					ГОСТ 19903-74				ГОСТ 10704-76			ГОСТ 3262-75							
	Ф12	Итого	Ф6	Ф8	Ф10	Итого	Ф10	Итого	150×5	Итого	-4	-5	-6	-10	Итого	-6	-10	-20	Итого	Тр.5Вм3	Тр.57×3	Тр.48×3	Тр.40×3	Итого	Тр.100	Тр.50	Итого		
Бассейн	1785.5	1785.5	371.23	258.4	143.2	756.7	2558.4	1.36	1.36	6.92	6.92	2.48	0.40	1.90	10.03	14.81	47.38	8.60	120.8	176.78	47.92	1.12	2.64	41.98	99.66	31.0	142.4	173.40	472.93	3031.33

Привязан

Инв. №

Рук. маст.	Губаревич	
Н. конт.	Бежан	
Гл. ин. м.	Станулевич	
ГАП	Моравницева	
ГИП	Чапский	
Вед. арх.	Титова	
Рук. гр.	Рогачева	

284-4-107.85 АС1

Банно-оздоровительный комплекс на 100 мест

Бассейн. Узлы установки закладных деталей

Стадия	Лист	Листов
Р	47	

ЦНИИЭП торгово-бытовых зданий и туристских комплексов

20296-01

Копировал

Формат А2

Инв. № подл. | Подпись и дата | Взам. инв. №

Спецификация элементов монолитных участков микробассейнов

Формат	Зона	Поз.	Обозначение	Наименование	Кол. на исп. Микробас. I, IA	УМ-4, УМ-4-1	УМ-5	Примечание
				Сборочные единицы и детали				Масса ед. кг
		1	284-4-107.85 АС1. ИЗ-05.00	Сетка арматурная СМ-1	4	4		20,10
		2	-05.00	СМ-2	4	4	4	18,50
		3	-05.00	СМ-3				34,97
		4	-06.00	СМ-4	4	4		5,70
		5	-06.00	СМ-5	4	2	4	5,14
		6	-07.00	СМ-6		1		42,92
		7	-08.00	СМ-7		1		80,30
		8	-05.00	СМ-8			4	38,05
		9	-05.00	СМ-9			4	39,75
		10	-05.00	СМ-10			2	39,90
		11	-06.00	СМ-11			6	10,90
		12	-06.00	СМ-12			4	10,78
		13	-09.00	СМ-13			2	79,40
		14	-10.00	СМ-14			4	85,39
		15	-12.00	Каркас арматурный КР-1		2		51,47
		16	-11.00	КР-2		2		45,75
		17	-11.00	КР-3		2		15,71
		18		ф6 АI, ГОСТ 5781-82, ℓ=200	120	120	240	0,04
		19		ф8 АI, ГОСТ 5781-82, ℓ=1030	40	40	160	0,41
		20		ф8 АI, ГОСТ 5781-82, ℓ=1000	64	64	256	0,39
		21		ф6 АI, ГОСТ 5781-82, ℓ=800	34	34	136	0,18
		22		ф6 АI, ГОСТ 5781-82, ℓ=820		21		0,18
		23		ф6 АI, ГОСТ 5781-82, ℓ=480		21		0,11
		24		ф6 АI, ГОСТ 5781-82, ℓ=380		21		0,08
		25		ф6 АI, ГОСТ 5781-82, ℓ=5850		3		1,30
		26		ф6 АI, ГОСТ 5781-82, ℓ=2710		3	12	0,60
		27		ф8 АI, ГОСТ 5781-82, ℓ=670		30		0,26
		28		ф6 АI, ГОСТ 5781-82, ℓ=1090		30		0,43
		29		ф8 АI, ГОСТ 5781-82, ℓ=2200		10	40	0,87
		30		ф6 АI, ГОСТ 5781-82, ℓ=430			64	0,10
		31		ф6 АI, ГОСТ 5781-82, ℓ=300			60	0,07
		32		ф8 АI, ГОСТ 5781-82, ℓ=870			60	0,34
		33		ф8 АIII, ГОСТ 5781-82, ℓ=1400			20	0,55
		34		ф6 АI, ГОСТ 5781-82, ℓ=2630		7	14	0,58
		35		ф10 АIII, ГОСТ 5781-82, ℓ=900		2	16	0,56
		36		ф16 АIII, ГОСТ 5781-82, ℓ=800		2	8	1,42
		37		ф16 АIII, ГОСТ 5781-82, ℓ=5050			8	7,95
			284-4-107.85 АС1. ИЗ-16.00	Деталь закладная М1	1	1	1	2,17
			-17.00	М2	2	2	8	0,57
			-14.00	М3	1	1	4	0,86
			-15.00	М4	2	2	8	1,04
				Бетон М 200 м³	3,13	5,76	15,55	

Ведомость расхода стали на элемент

Марка элемента	Изделия арматурные: Арматурная сталь класса AIII ГОСТ 5781-82 ф32	ф16	ф10	ф8	Итого	AI ГОСТ 5781-82 ф10	ф8	ф6	Итого	BI ГОСТ 6727-80 ф5	Всего	Прокат марки ВСт3кп2 ГОСТ 14637-76 50х10	Всего	Изделия закладные: Прокат марки ВСт3 кп2 ГОСТ 103-76 δ-4	δ-5	Итого	Трубы ГОСТ 10704-76 труба 57х3,5	труба 32х2,5	Итого	Всего	Общий расход
Микробас. I	—	—	—	267,94	267,94	—	42,36	10,92	52,28	—	320,22	—	320,22	0,93	1,19	2,12	3,58	0,55	4,13	6,25	326,47
Микробас. IA																					
УМ-4	156,50	22,44	1,12	21,90	201,96	7,66	70,76	46,17	124,59	13,05	339,60	2,40	342,0	0,93	1,19	2,12	3,58	0,55	4,13	6,25	348,25
УМ-4-1																					
УМ-5	—	74,86	8,96	1038,4	1162,22	—	220,64	50,90	280,54	46,40	1489,2	—	1489,2	3,72	4,74	8,46	14,32	2,20	16,52	24,98	1484,14

Привязан

Инв. № подл. | Подп. и дата | Взам. инв. №

Рук. мас.	Губарев		284-4-107.85 АС1
Н. контр.	Орлов		
Гл. инж. пр.	Ставкевич		Банно-оздоровительный комплекс на 100 мест
ГИП	Муравицкая		Спецификация монолитных участков микробассейнов
ГИП	Галецкий		Стадия Р; Лист 48; Листов
Рук. гр. инж.	Рогачева		ЦНИИЭП торгово-бытовых зданий и туристских комплексов
Инженер	Чернякова		

20296-01

Микробассейны 1 этажа

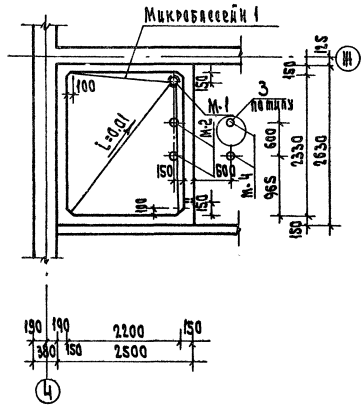

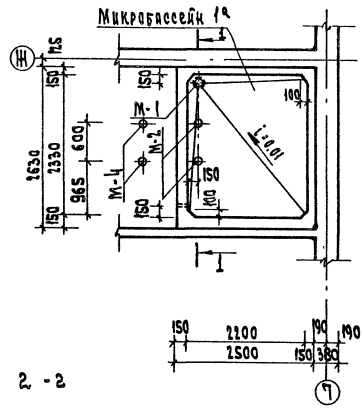

Микробассейны 2 этажа

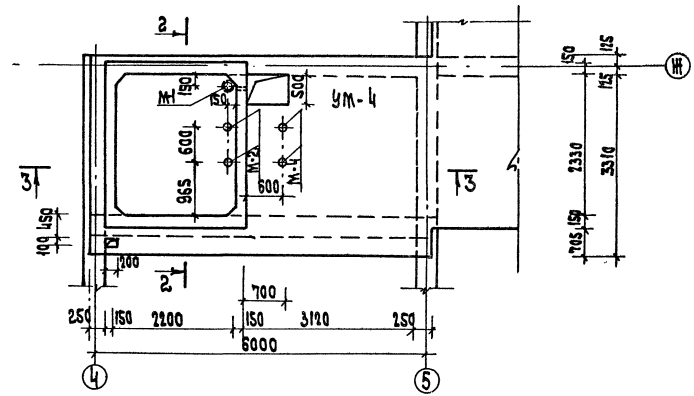

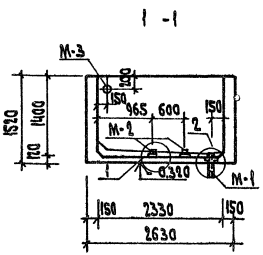

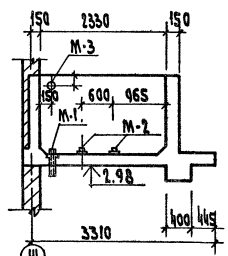

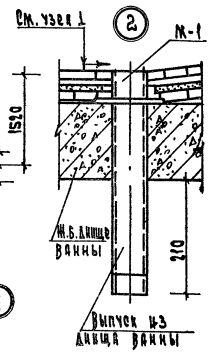

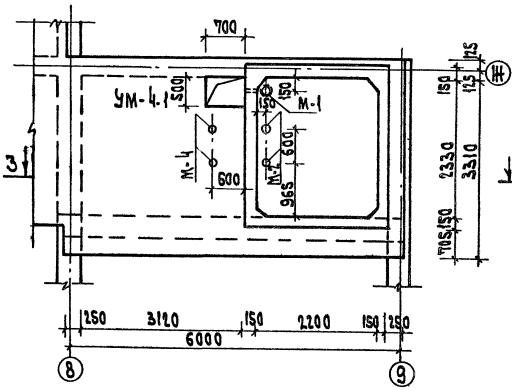

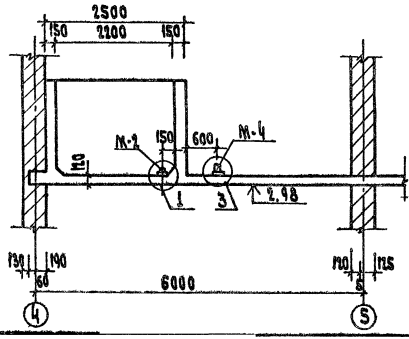

Облицовочная плитка на клею. Клеящий состав в дисперсии ПХВ-10 Цементно-песчаный раствор 1:3-20 Гидроизоляция - битумный состав Затирка цем. раствором

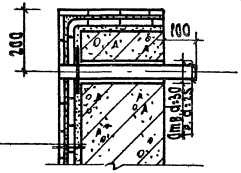

1. Общие примечания см. лист 50.
2. Узлы 1,3 см. лист 50.
3. Армирование микробассейнов 1, 1а см. лист 51
4. Армирование микробассейнов УМ4, УМ4-1 см. лист 52

					284-4-107.85		АС1
Гип	Гаврилович				Банно-оздоровительный комплекс на 100 мест	Стадия	Лист	Листов
Н.контр.	Бейн-и					Р	49	
Гл. инж. п	Станкевич							
Гип	Маравцева				Микробассейны 1, 1а, УМ4, УМ4-1 Опалубка.	ЦНИЭП		
Рук.гр.ин	Ратнер							
Инж.	Чернякова							

Привязан

Инв. N

Инв. N подл. | Подп. и дата | Взам. инв. N

20296-01

Ал. I

284-4-107.85

Микробассейны 2 этажа

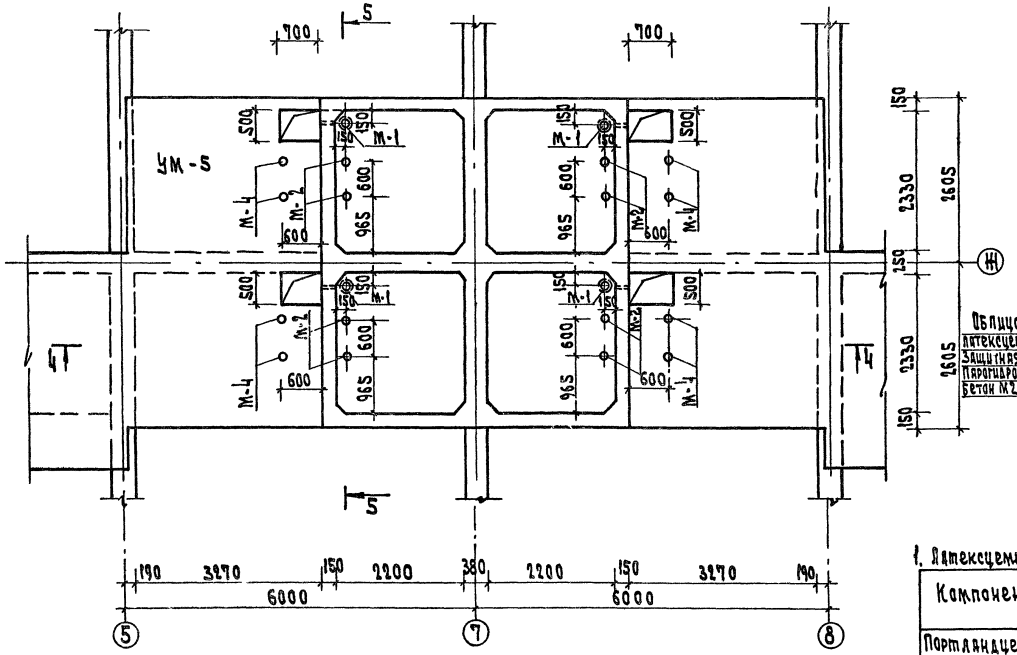

5 - 5

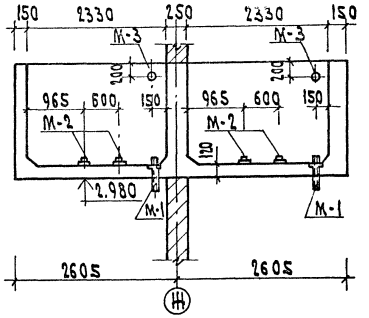

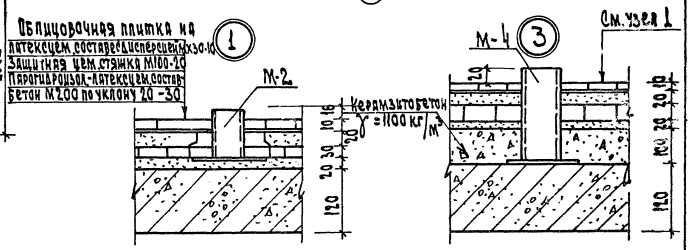

4 - 4

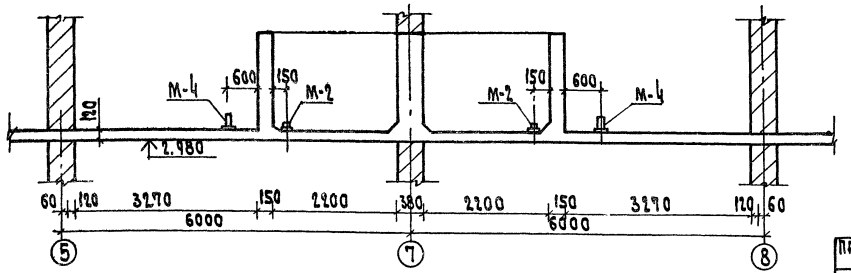

1. Латексцементные составы и расход материалов

Компонент	Состав (весовые %)		Расход матер., кг/м³	
	I	II	I	II
Портландцемент М200	1	1	550	540
Мелкий песок	2	2	1100	1080
Стабилизированная дисперсия МХ-30 (сухого вещества)	0,05	0,1	27,5	54
Вода (включающая жидкую фазу дисперсии	0,4	0,32	220	173

2. Состав I - применяется для устройства покрытий толщиной 20-30 мм
Состав II - для крепления облицовочных плиток и тонких гидроизоляционных прослоек
3. При устройстве парогидроизоляции и облицовочных покрытий руководствуются „Рекомендациями по применению усовершенствованной парогидроизоляционной защиты конструкции" АКХ 1982 г.
4. Общие указания по устройству гидроизоляции см. лист 44.

Рук. мас.	Губаревич		284-4-107.85	АС1
Н. контр.	Бенцай			
Гл. ин. М	Стилуцевич		Банно-оздоровительный комплекс на 100 мест	Стадия: Р; Лист: 50; Листов:
Гл. ин.	Мордвинова			
Гл. ин.	Чапский		Микробассейны. УМ-5 Опалубка.	ЦНИИЭП торгово-бытовых зданий и туристских комплексов
Рук. гр. ин.	Рогачева			
Инж.	Черняков			

Привязан

Инв. N

20296-01

Инв. N подл. | Подп. и дата | Взам. инв. N

Микробассейн 1

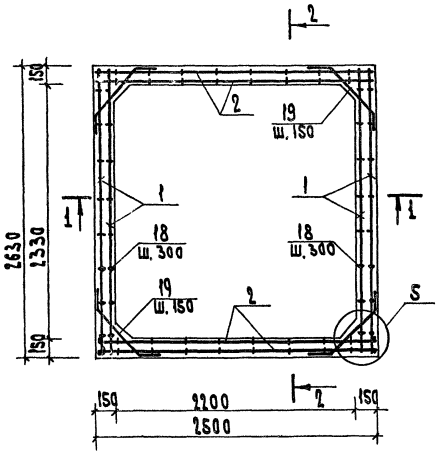

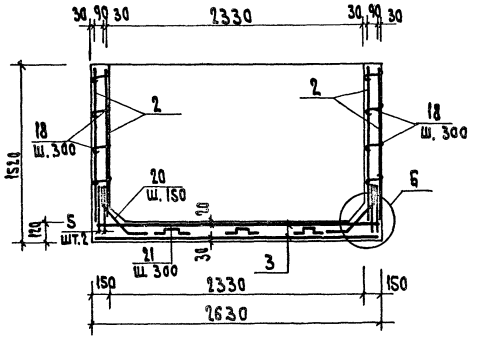

1 - 1

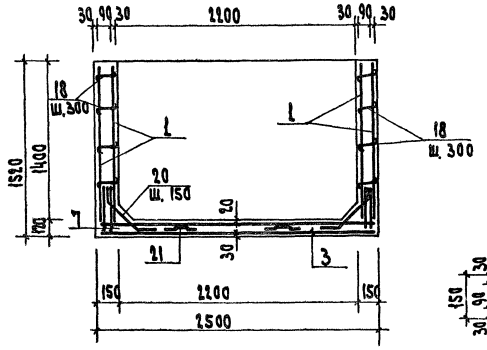

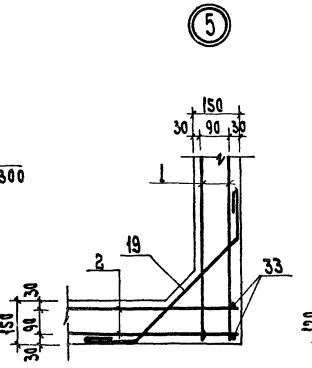

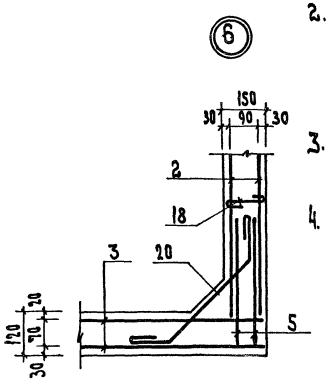

Ведомость деталей

Поз	Эскиз
19	250 450 150 45°
20	250 410 250 45°
18	35 130 35
21	150 180 100 450
27	110 110
28	110 980
29	110 1980 110
30	35 350 35
31	35 150 35
32	110 650 110

1. Под днище микробассейнов 1 (I этажа) выполнить бетонную подготовку из бетона М100 толщ.100мм.
2. До устройства подготовки под микробассейны уложить трубопровод канализации по листам „ВК", а после устройства подготовки и укладки арматуры днища соединить его с закладной деталью М-1.
3. До бетонирования микробассейнов, кирпичные стены, с которыми они будут соприкасаться, обмазать горячим битумом за 2 раза.
4. Армирование микробассейна 1а аналогично армированию микробассейна 1.

Гип. мас.	Бабаевич		
Н.контр.	Земан		
Гл. инж. пр.	Станкявичус		
Гл. ал.	Моравицкая		
Гл. ал.	Ласкин		
Рук. гр. ал.	Ратнечева		
Инженер	Черняков		

Привязан

Инв. №

284-4-107.85 АС1

Банно-оздоровительный комплекс на 100 мест

Стадия 1 | Лист 51 | Листов

Микробассейн 1 Армирование.

ЦНИИЭП торгово-бытовых зданий и комплексов

20296-01

284-4-107.85 АС1

УМ-4 (УМ 4-1)

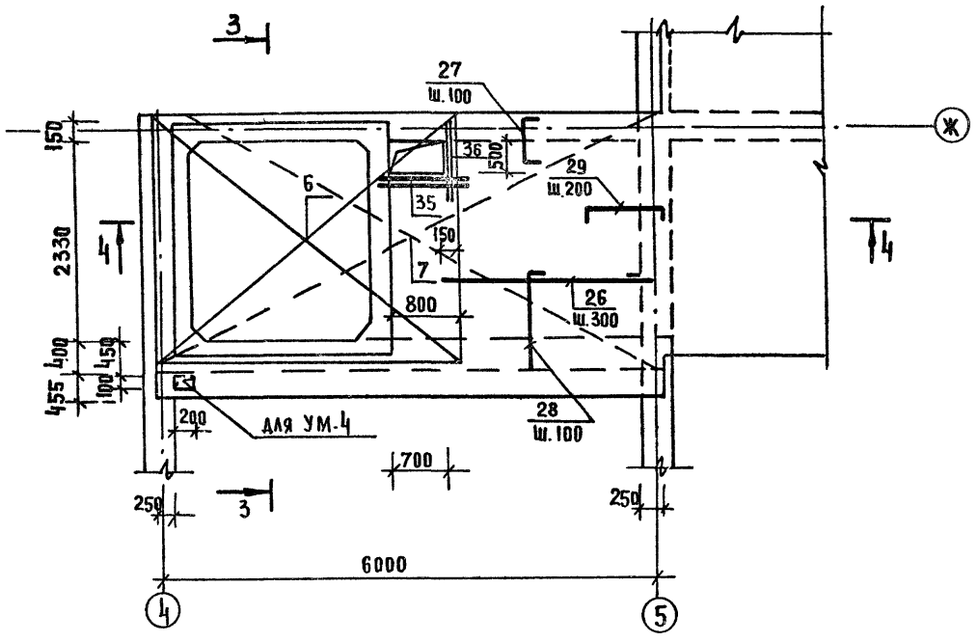

3-3

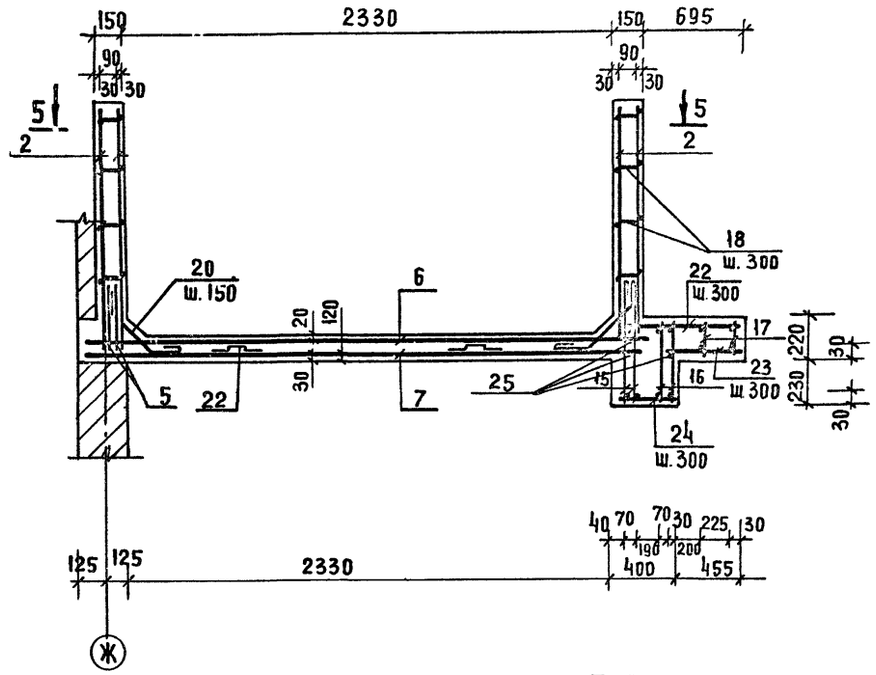

5-5

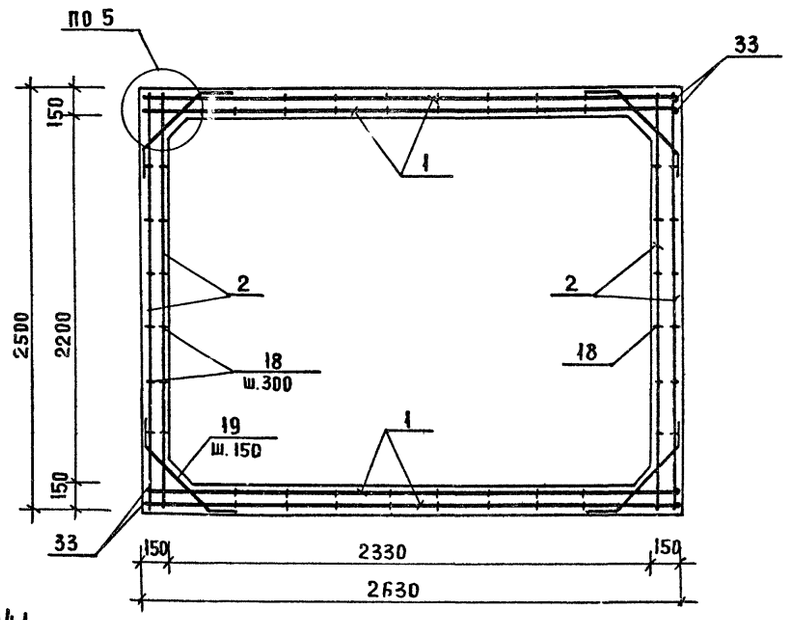

4-4

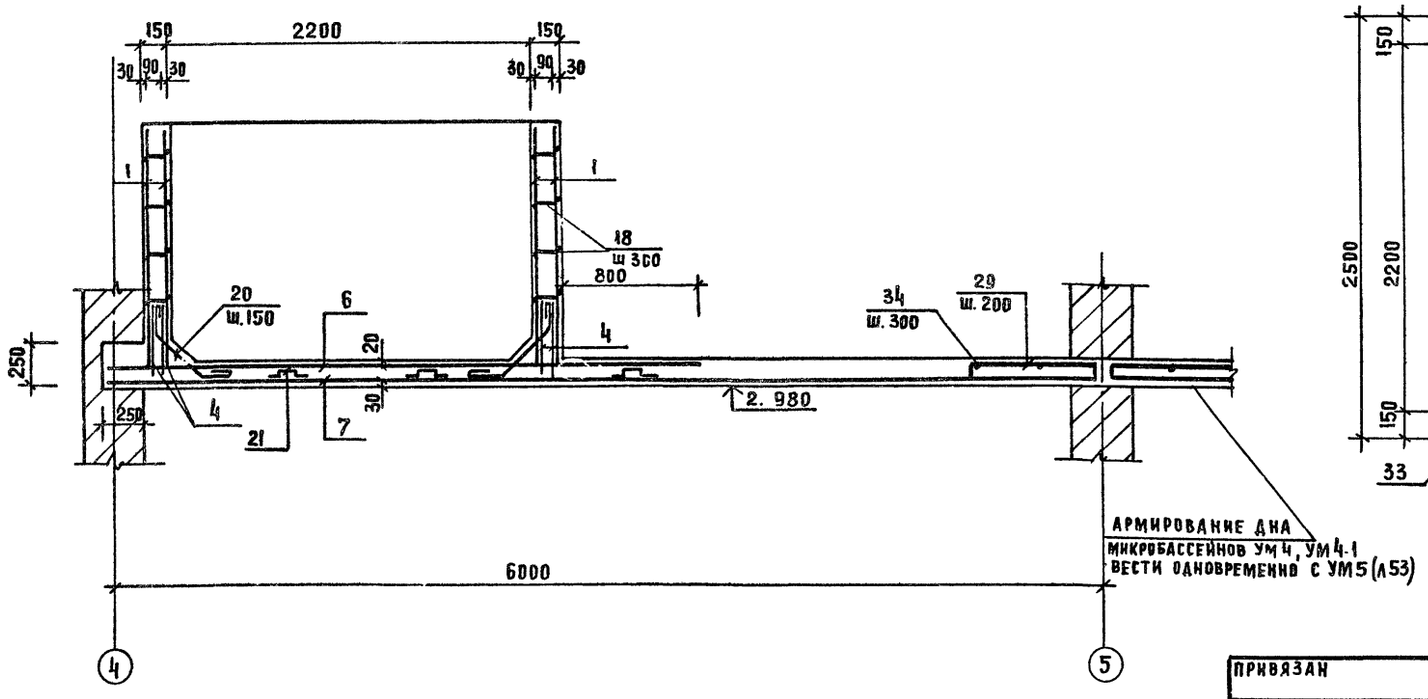

АРМИРОВАНИЕ ДНА МИКРОБАССЕЙНОВ УМ 4, УМ 4-1 ВЕСТИ ОДНОВРЕМЕННО С УМ 5 (Л 53)

Рук. маст	Губаревич	284-4-107.85	АС1
Н. контр.	Бежан		
Гл. инж. м	Станулевич		
ГАП	Мордвинцева	Банно-оздоровительный комплекс на 100 мест	Стадия: Р; Лист: 52; Листов:
ГИП	Чапский		
Рук. грин.	Рогачева	Микробассейны УМ4, УМ4-1 Армирование.	ЦНИИЭП торгово-бытовых зданий и туристских комплексов
Инженер	Чернякова		

Привязан

Инв. №

Инв. № подл. | Подпись и дата | Взам. инв. №

20296-01

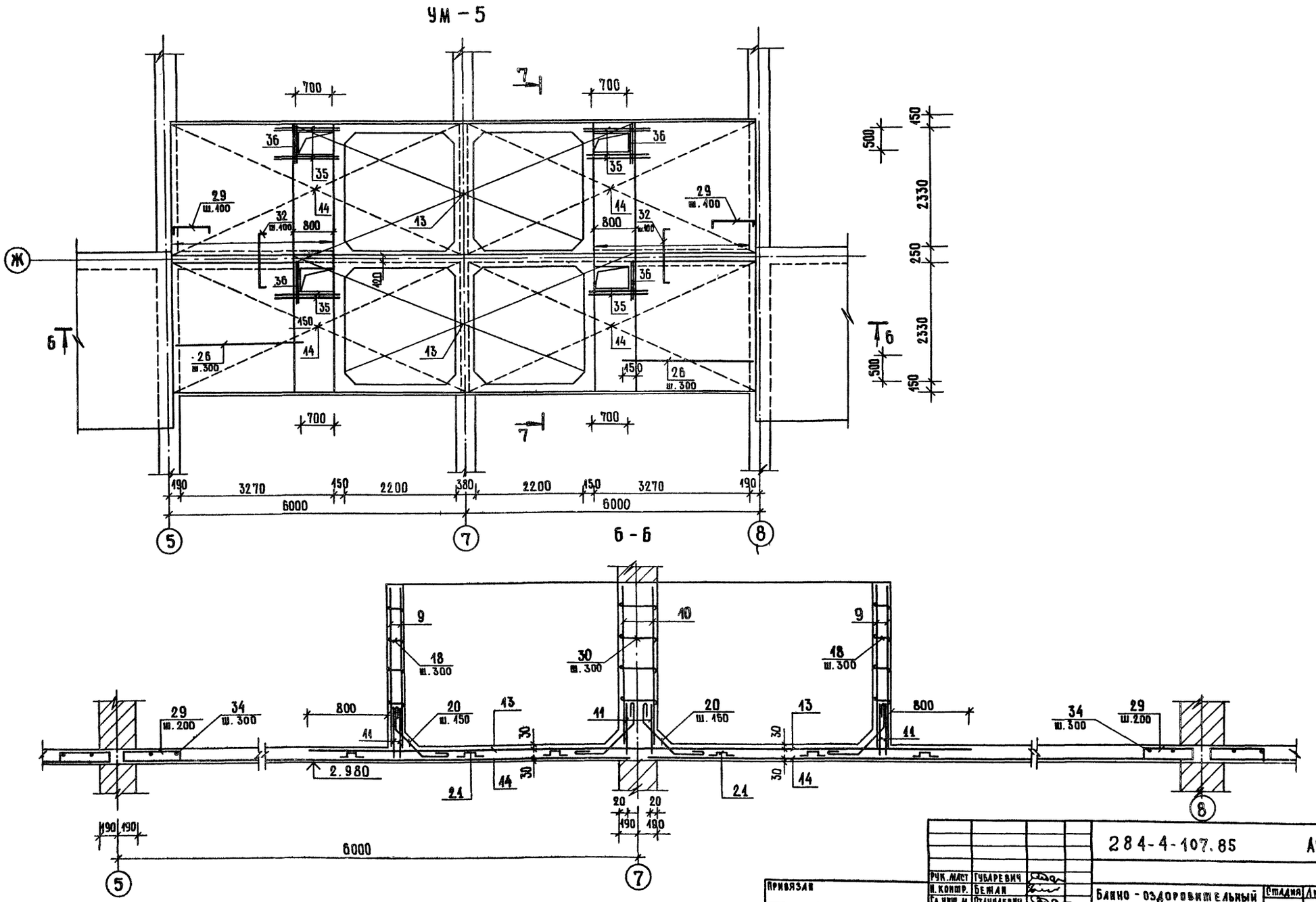

284-4-107.85 АС1

Рук. маст	Губаревич		
Н. контр.	Бежан		
Гл. инж. м.	Станулевич		
Гап	Мордвинцева		
Гип	Чапский		
Рук. гр. инж.	Рогачева		
Инженер	Чернякова		

Привязан

Инв. №

Банно-оздоровительный комплекс на 100 мест.

Микробассейн УМ-5
Армирование

Стадия	Лист	Листов
Р	53	

ЦНИИЭП торгово-бытовых зданий и туристских комплексов

20296-01

Копировал

Формат А2

284-4-107.85 А.Л.

Инв. № подл. | Подпись и дата | Взам. инв. №

284-4-107.85 АС1

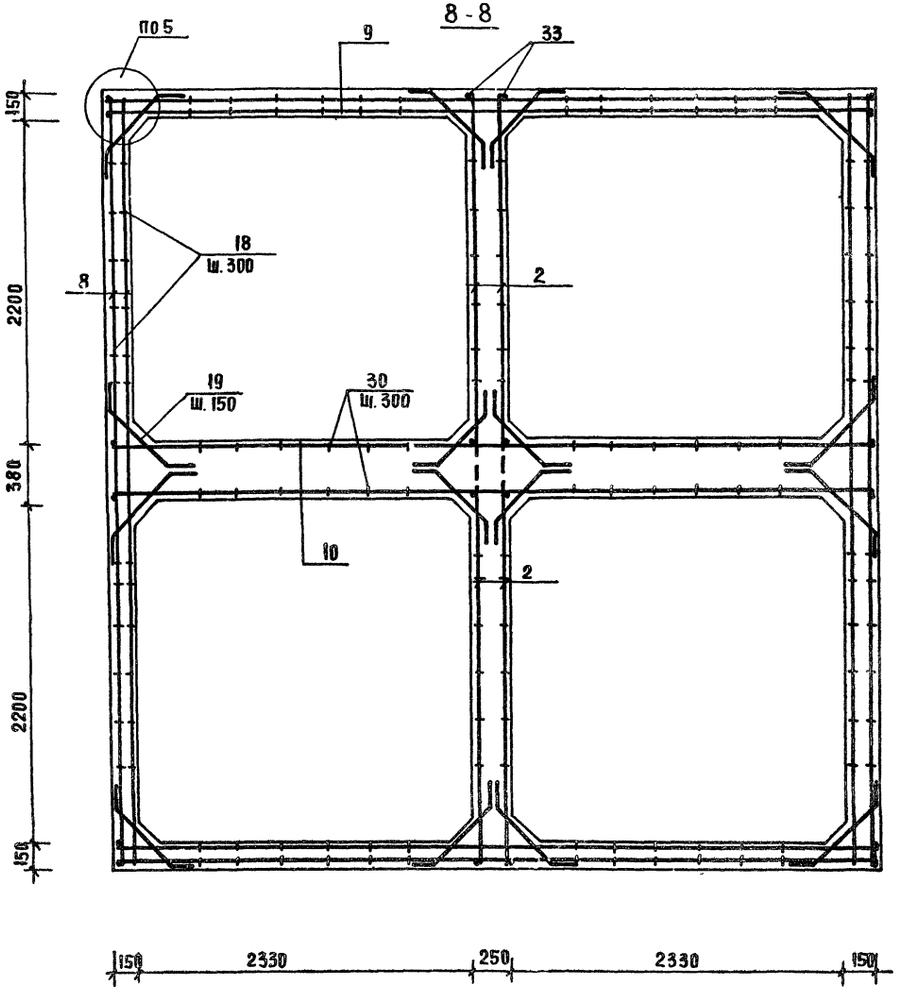

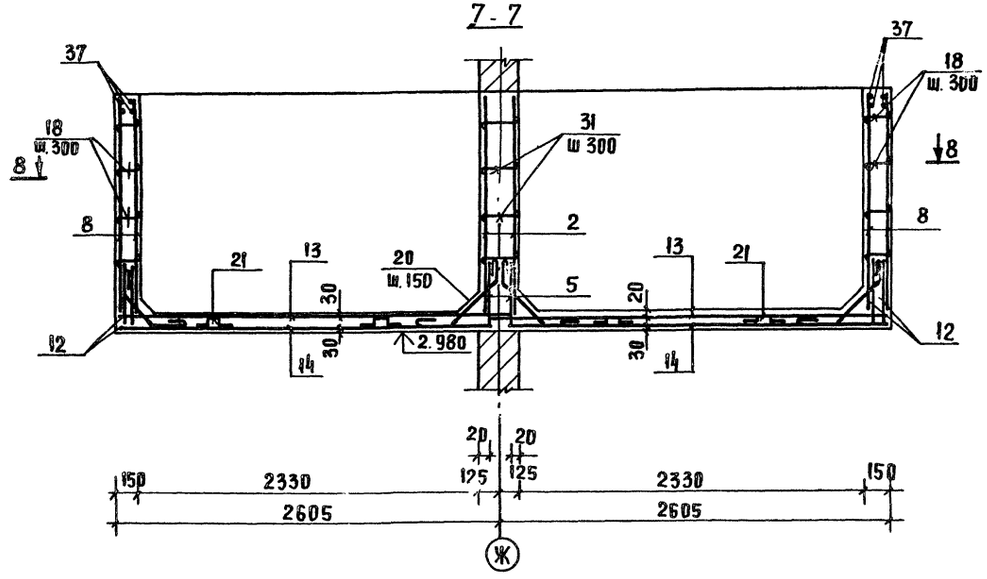

Рук. маст.	Губаревич		
Н. контр.	Бежан		
Гл. инж. м.	Станулевич		
ГАП	Мордвинцева		
ГИП	Чапский		
Рук. грин.	Рогачева		
Инженер	Чернякова		

284-4-107.85 АС1

Банно-оздоровительный комплекс на 100 мест

Стадия Р | Лист 54 | Листов

Микробассейн УМ-5
Армирование.

ЦНИИЭП торгово-бытовых зданий и туристских комплексов

Привязан

Инв. №

Инв. № подл. | Подпись и дата | Взам. инв. №

СВОДНАЯ СПЕЦИФИКАЦИЯ ЭЛЕМЕНТОВ МОНОЛИТНЫХ УЧАСТКОВ /НАЧАЛО/

ФОРМАТ	ЗОНА	ПОЗ.	ОБОЗНАЧЕНИЕ	НАИМЕНОВАНИЕ	КОЛ. НА ИСПОЛНЕНИЕ СЕЧЕН. 1-1	2-2	3-3	4-4	4'-4'	5-5	6-6	7-7	8-8	9-9	2'-2'	3-3	12-12	14-14	15-15	16-16	17-17	18-18	19-19	12-12	2-2	20-20	КОЛ. НА ИСПОЛНЕНИЕ УМ 1	2	3							ПРИМЕЧАНИЕ
				СБОРОЧНЫЕ ЕДИНИЦЫ И ДЕТАЛИ																																МАССА ЕД. КГ
		1	АС1. И2-15.00	КАРКАС К-1			2	2	2	4	3	4		4		2		6						4		3	4	4										12.10
		19	-15.00	К-2													4		6																		8.02
		37	-16.00	К-3																4	4																33.18
		39	-17.00	К-4																							2										4.73
		47	-15.00	К-5																		7															26.90
		50	-15.00	К-6																			2														6.06
		10	-14.00	СЕТКА С-1	1																																19.42
		53	-14.00	С-2	1																																29.26
		54	-14.00	С-3	1																																28.06
		55	-14.00	С-4	1																																27.46
		56	-14.00	С-5	1																																17.82
		57	-14.00	С-6	1																																18.62
		58	-14.00	С-7	1																																12.88
		59	-14.00	С-8	1																																13.16
		60	-14.00	С-9	1																																27.46
		61	-01.00	С-10						1																											17.45
		2		ф6 AI, ГОСТ 5781-82, ℓ=180			30									30	40						14	60			120	120									0,04
		3		ф8 AI, ГОСТ 5781-82, ℓ=670			29				30				29																						0,26
		4		ф6 AI, ГОСТ 5781-82, ℓ=4780			2									2																						1,06
		5		ф8 AI, ГОСТ 5781-82, ℓ=390		29																	13			30			60									0,15
		6		ф6 AI, ГОСТ 5781-82, ℓ=5980		2									2			6			5	7		5	2	6		3	5									1,33
		7		ф16 AI, ГОСТ 5781-82, ℓ=480	219			30						80																							0,76
		8		ф6 AI, ГОСТ 5781-82, ℓ=380					30											60	60																0,08
		9		ф16 AI, ГОСТ 5781-82, ℓ=850	39					15																											1,34
		11		ф6 AI, ГОСТ 5781-82, ℓ=300							30																											0,07
		12		ф8 AI, ГОСТ 5781-82, ℓ=1360							30																											0,49
		13		ф6 AI, ГОСТ 5781-82, ℓ=640							30															30												0,14
		14		ф6 AI, ГОСТ 5781-82, ℓ=440																			13														0,10
		15		ф6 AI, ГОСТ 5781-82, ℓ=580								60																										0,13
		16		ф8 AI, ГОСТ 5781-82, ℓ=2030									14																									0,80
		17		ф6 AI, ГОСТ 5781-82, ℓ=700									22					60																			0,16
		18		ф8 AI, ГОСТ 5781-82, ℓ=2180									8																									0,86
		20		ф6 AI, ГОСТ 5781-82, ℓ=230																						32			32									0,05
		21		ф10 AIII, ГОСТ 5781-82, ℓ=2300																									43									1,42
		22		ф10 AIII, ГОСТ 5781-82, ℓ=3200																									23									1,97
		23		ф10 AIII, ГОСТ 5781-82, ℓ=950																	30								15									0,59

284-4-107.85 АС1

ПРИВЯЗАН:	РУК.МАСТ.	ГУБАРЕВИЧ
	Н.КОНТР.	БЕЖАН
	ГА.ИНЖ.ПР	СТАНУЛЕВИЧ
	ГАП	МОРДВИНЦЕВА
	ГИП	ЧАПСКИЙ
	РУК.ГР.ИНЖ	РОГАЧЕВА
ИНВ. №	ИНЖЕНЕР	ЧЕРНЯКОВА

БАННО-ОЗДОРОВИТЕЛЬНЫЙ КОМПЛЕКС НА 100 МЕСТ

СТАДИЯ	ЛИСТ	ЛИСТОВ
Р	55	

СВОДНАЯ СПЕЦИФИКАЦИЯ ЭЛЕМЕНТОВ МОНОЛИТНЫХ УЧАСТКОВ /НАЧАЛО/

ЦНИИЭП торгово-бытовых зданий и туристских комплексов

20296-01

ИНВ. № ПОДЛ. | ПОДПИСЬ И ДАТА | ВЗАМ. ИНВ. №

284-4-107.85 АС.1

284-4-107.85 Альбом I

Сводная спецификация элементов монолитных участков (окончание)

	Обозначение	Наименование	Кол. на исполнение сеч. 1-1	2-2	3-3	4-4	4'-4'	5-5	6-6	7-7	8-8	9-9	2'-2'	3'-3'	12-12	14-14	15-15	16-16	17-17	18-18	19-19	12'-12'	2''-2'	Кол. на исполнение УМ 1	2	3	Примечание
		Сборочные единицы деталн																									
24		⌀10AIII, гост 5781-82, ℓ=500																	30							26	0.308
25		⌀10AIII, гост 5781-82, ℓ=1250																								8	0.77
26		⌀10AIII гост 5781-82, ℓ=1200																								4	0.74
27		⌀10AIII, гост 5781-82, ℓ=1400																								4	0.86
28		⌀8AII, гост 5781-82, ℓ=1020													19							30					0.40
29		⌀6AI, гост 5781-82, ℓ=3450													5		7										0.77
30		⌀6AI, гост 5781-82, ℓ=480													36							60	29				0.11
31		⌀10AIII, гост 5781-82, ℓ=1000													2							2					0.62
32		⌀6AI, гост 5781-82, ℓ= 280														64	40			30							0.06
33		⌀8AI, гост 5781-82, ℓ=1180														39											0.47
34		⌀6AI, гост 5781-82, ℓ= 880															36			60							0.18
35		⌀8AI, гост 5781-82, ℓ=1520															24										0.60
36		⌀14AIII, гост 5781-82, ℓ=1600															4			4							1.93
38		⌀8AI, гост 5781-82, ℓ= 960																	39		13						0.38
40		⌀8AI, гост 5781-82, ℓ= 870																							30		0.34
41		⌀10AIII, гост 5781-82, ℓ= 900																							8		0.56
42		⌀10AIII, гост 5781-82, ℓ= 600																						2	1		0.37
43		⌀10AIII, гост 5781-82, ℓ=1950																							1		1.20
44		⌀8AI, гост 5781-82, ℓ= 800																						30			0.32
45		⌀8AI, гост 5781-82, ℓ=770												29													0.30
46		⌀14AIII, гост 5781-82, ℓ=600												2													0.72
48		⌀8AI, гост 5781-82, ℓ=1740																		40							0.70
49		⌀6AI, гост 5781-82, ℓ=160																		30							0.04
51		⌀6AI, гост 5781-82, ℓ=2680																			6						0.59
62		⌀14AIII, гост 5781-82, ℓ=480			2																						0.54
63		⌀16AI, гост 5781-82, ℓ=700																									0.11
		Материалы:																									
		Бетон М 200 м³	0.52	0.15	0.38	0.66	0.52	1.18	0.85	0.39	0.44	0.85	0.23	0.46	0.54	1.41	0.97	0.60	1.25	1.83	0.18	0.87	0.20	0.69	0.53	1.06	

Инв.№ подл. | Подпись и дата | Взам.инв.№

Привязан

Инв.№

Рук.маст.	Губаревич		
Н.контр.	Бечан		
Гл.инж.м.	Станулевич		
ГАП	Мордвинцева		
ГИП	Чапский		
Рук.грин.	Рогачева		
Инженер	Чернякова		

284-4-107.85 АС1

Банно-оздоровительный комплекс на 100 мест

Стадия	Лист	Листов
Р	56	

Сводная спецификация элементов монолитных участков (окончание)

ЦНИИЭП торгово-бытовых зданий и туристских комплексов

1-1

2-2, 2'-2', 2"-2"

3-3 (3'-3')

4-4, 4'-4'

УМ-1, УМ-2

5-5

6-6

7-7

21-21

22-22

23-23

Рук. маст.	Губаревич		284-4-107.85 АС1		
Н. контр.	Беман		Банно-оздоровительный комплекс на 400 мест	Стадия	Лист	Листов
Гл. инж. м.	Станчаевич			Р	57	
ГАП	Мордвинцева		Монолитные участки УМ1, УМ2 Сечения 1-1 ÷ 7-7	ЦНИИЭП торгово-бытовых зданий и туристских комплексов		
ГИП	Чапский					
Рук. гр. Арх.	Ротачева					
Инженер	Чернякова					

Привязан:

Инв. №

20296-01

Копировал

Инв. № подл. | Подпись и дата | Взам. инв. №

284-4-107.85 АС1

8 – 8

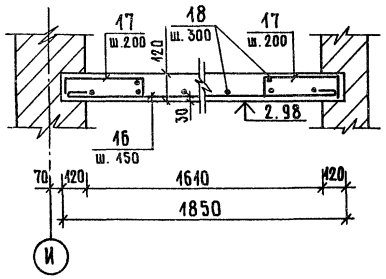

9 – 9

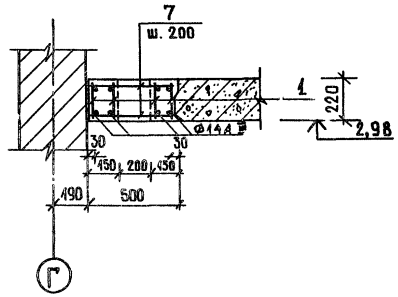

14 – 14

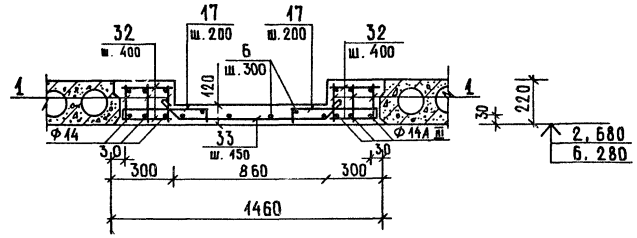

15 – 15

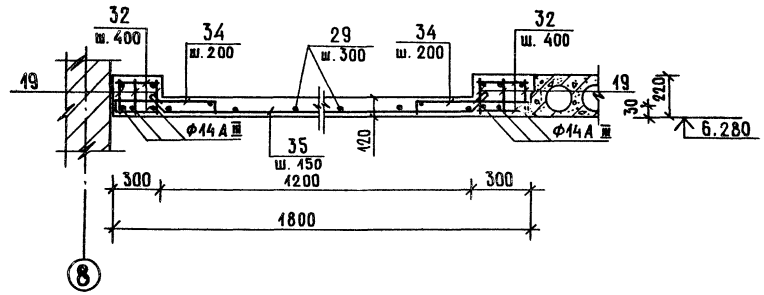

УМ – 3

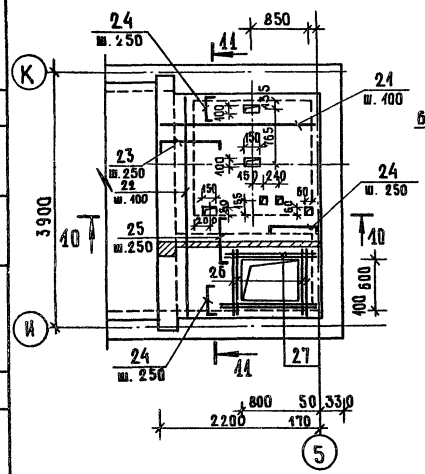

10 – 10

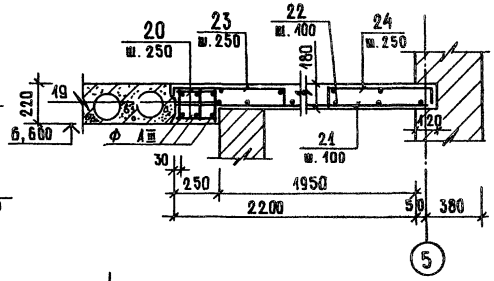

11 – 11

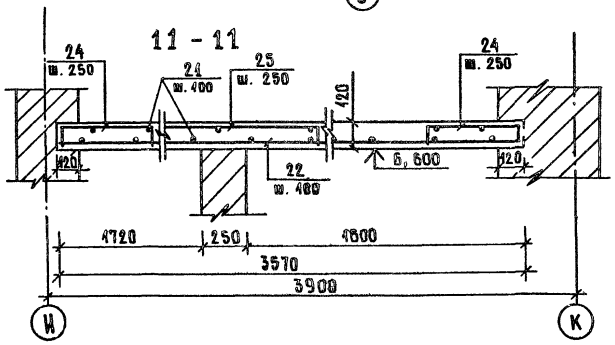

12 – 12, 12' – 12'

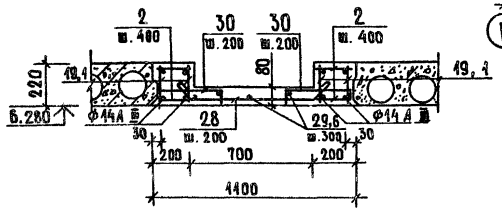

16 – 16

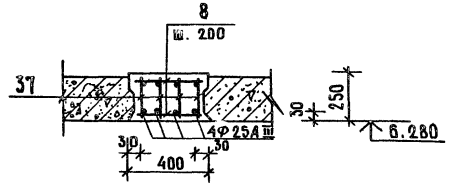

17 – 17

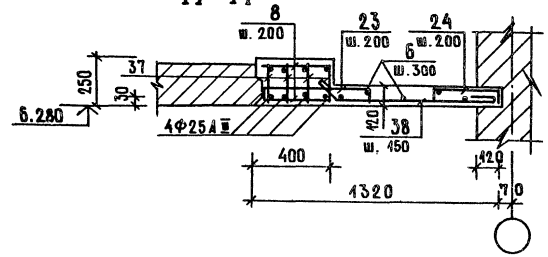

Привязан		Рук. маст.	Губаревич	284-4-107.85	АС 1
		Н. контр.	Беман		
		Гл. инж. м.	Станулевич	Банно-оздоровительный комплекс на 100 мест.	Стадия: Р; Лист: 58; Листов:
		Гип	Мордвинцева		
		Гип	Чапский	Монолитный участок УМ-3 Сечения 8-8 ÷ 17-17	ЦНИИЭП торговых, бытовых зданий и туристских комплексов
Инв. №		Рук. гр. инж.	Рогачева		
		Инженер	Чернякова		

20296-01

Копировал

Формат А3

Инв. № подл. | Подпись и дата | Взам. инв. №

284-4-107.85 Альбом I

18-18

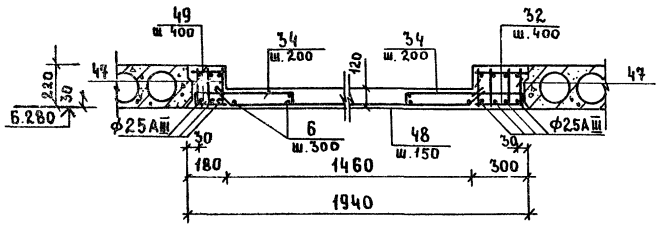

19-19

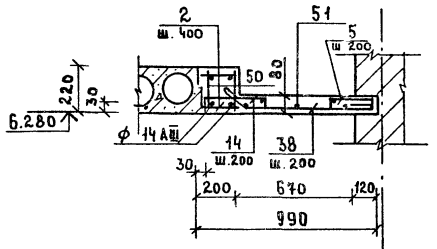

Ведомость деталей

Поз.	Эскиз
3	60 450 60
5	60 270 60
12	1050 210
13	60 520 60
14	60 320 60
17	100 500 100
23	100 750 100
24	100 300 100
25	100 1050 100
28	210 600 210
30	60 360 60
33	210 760 210
34	100 600 100
35	210 1100 210
38	210 750
40	210 450 210
45	60 650 60
48	210 1350 210

Ведомость расхода стали на элемент

Марка элемента	Изделия арматурные													Прокат марки ВСт3пт ГОСТ 103-76	Общ. расход
	Арматура класса														
	AIII ГОСТ 5781-82									AI ГОСТ 5781-82					
	ф25	ф20	ф16	ф14	ф12	ф10	ф8	ф6	Итого	ф8	ф6	Итого	-10		
Сеч. 1-1	—	—	14.35	—	—	5.61	—	—	19.96	—	11.24	11.24	—		31.20
УМ -1	—	—	—	28.83	—	5.30	9.44	1.64	45.26	9.60	20.23	29.83	1.60		76.69
УМ -2	—	—	—	28.88	—	4.93	9.44	—	43.25	19.20	19.93	39.13	1.60		83.98
УМ -3	—	—	—	44.07	—	135.78	4.59	—	154.44	—	5.80	5.80	1.20		161.44
Сеч. 2-2	—	—	—	—	—	—	—	—	—	4.35	2.66	7.01	—		7.01
Сеч. 3-3	—	—	—	15.52	—	—	4.72	—	20.24	7.54	7.56	15.10	0.80		36.14
Сеч. 4-4	—	—	—	14.44	—	—	4.72	—	19.16	—	7.54	7.54	0.80		27.50
Сеч. 4'-4'	—	—	—	14.44	—	—	4.72	—	19.16	—	6.64	6.64	0.80		26.60
Сеч. 5-5	—	—	—	28.88	—	—	19.94	—	18.82	—	16.65	16.65	1.60		67.07
Сеч. 6-6	—	—	—	21.66	—	—	7.08	—	28.74	14.30	15.66	30.36	1.20		60.30
Сеч. 7-7	—	—	—	28.88	—	—	9.44	—	38.32	—	16.28	16.28	1.60		58.20
Сеч. 8-8	—	—	—	—	—	—	—	—	—	8.0	3.52	11.52	—		11.52
Сеч. 9-9	—	—	—	28.88	—	—	9.44	—	38.32	—	15.08	15.08	1.60		55.00
Сеч. 2'-2'	—	—	—	—	—	—	—	—	—	7.54	2.66	10.20	—		10.20
Сеч. 3'-3'	—	—	—	15.88	—	—	4.72	—	20.60	8.70	7.56	16.26	0.80		37.66
Сеч. 12-12	—	—	—	18.76	—	1.24	6.12	—	26.12	7.60	15.01	22.61	1.80		50.30
Сеч. 14-14	—	—		43.32			14.16		57.48	18.33	34.14	52.47	2.40		112.35
Сеч. 15-15	—	—	—	35.86	—	—	9.18	—	45.04	14.40	26.99	41.39	2.40		88.83
Сеч. 16-16	92.08	—	—	—	21.24	—	—	—	113.32	19.08	4.80	23.88	0.48		137.68
Сеч. 17-17	92.08	—	—	—	21.24	26.24	—	—	140.26	33.90	11.45	45.35	0.32		185.93
Сеч. 18-18	—	73.75	—	7.72	—	18.45	—	—	99.92	2.80	33.30	36.50	2.00		138.42
Сеч. 19-19	—	—	—	6.48	—	—	2.10	—	8.60	6.89	6.36	13.65	0.80		23.05
Сеч. 12'-12'	—	—	—	28.88	—	—	9.44	—	38.32	1.20	24.13	25.33	1.60		65.26
Сеч. 2"-2"	—	—	—	—	—	—	—	—	—	—	5.85	5.85	—		5.85

Инв.№ подл. | Подпись и дата | Взам. инв.№

Привязан

Инв.№

Рук.маст.	Губаревич	
Н.контр.	Брман	
Гл.инж.м.	Станкевич	
ГАП	Мордвинцева	
ГИП	Чапский	
Рук.гр.инж.	Рогачева	
Инженер	Чернякова	

284-4-107.85 АС1

Банно-оздоровительный комплекс на 100 мест

Стадия	Лист	Листов
Р	59	

Сечения 18-18 ÷ 19-19

ЦНИИЭП торгово-бытовых зданий и туристских комплексов

20296-01

Лестница Л-1

1-1

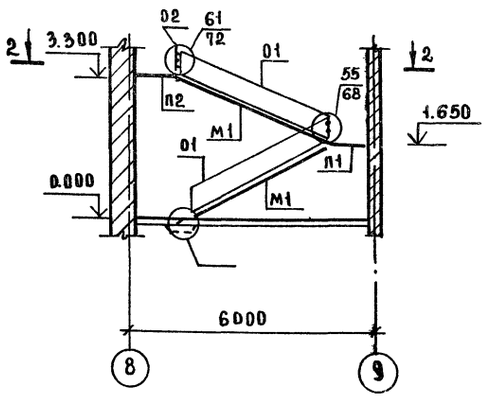

Лестница Л-2

3-3

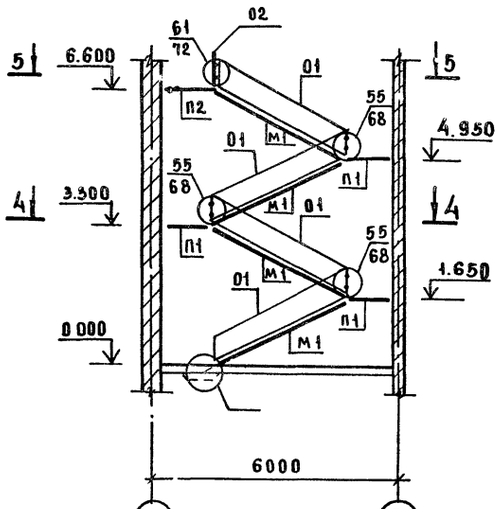

2-2

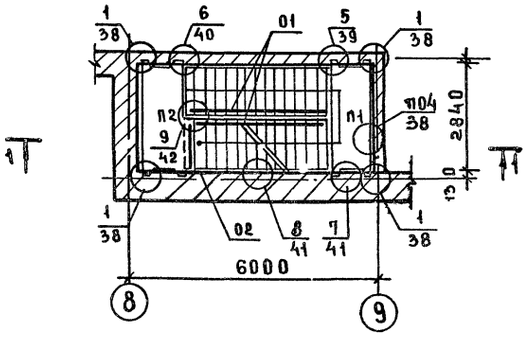

4-4

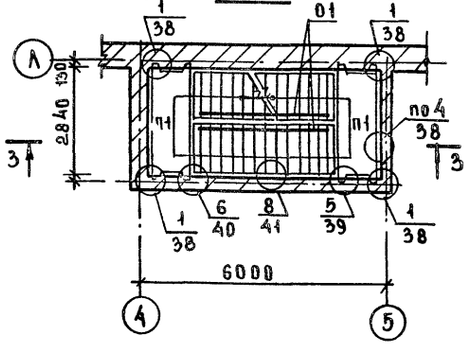

Схема расположения проступей

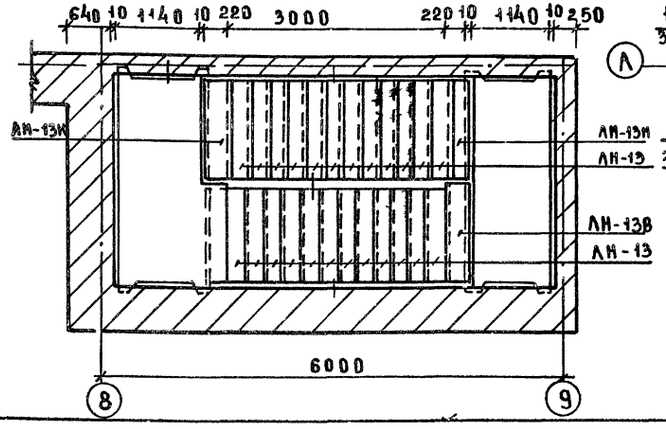

5-5

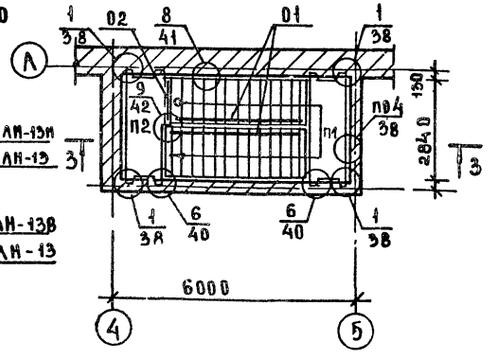

Спецификация элементов лестниц

Марка, поз.	Обозначение	Наименование	Кол. на изд. 1	Кол. на изд. 2	Масса ед., кг	Примечание
		Изделия сборные ж/бетонные				
М1	1.251.1-4	Марш лестничный АМ17.13		4	1417	
		АМ17.13л	2		1417	
П1	1.252.1-4	Площадка лестничная ЛП-28.11	1	3	1091	
П2		ЛП-28.11 КВ.1		1	1246	
		ЛП-28.11 КВ пр.	1		1246	
	1.225-2 вып.11	Плита опорная ОП5-2АIIIт	4	8	45	
		Проступи накладные				
	1.251.1-4	ЛН-13М	1	3	25	
		ЛН-13В	1	3	33	
		ЛН-13К	1	1	30	
		ЛН-13	24	48	38	
		Изделия металлические				
01	1.256-1	ОЛ-33-1	2	4	39.46	
02		ОВП-27-1	1	1	18.43	
	2.250-2 вып.1	ММ 1	9	5	0.88	

Условные обозначения

1/01 — номер узла по серии 2.250-2 вып.1 / номер документа по серии 2.250-2 вып.1

1. Узлы, замаркированные на данном листе, см. сер. 2.250-2 вып.1
2. Схема расположения проступей для Л-2 зеркальна схеме расположения проступей для Л-1.

Рук.мас.	Губаревич	
Н.контр.	Бежан	
Гл.инж.	Станчулевич	
ГАП	Могравинцева	
ГИП	Чапский	
Рук.гр.ж	Рогачева	
Инжен.	Чернякова	

Привязан

Инв. №

284-4-107.85 АС1

Банно-оздоровительный комплекс на 100 мест	Стадия	Лист	Листов
	Р	60	

Схемы расположения элементов лестниц Л-1 и Л-2

ЦНИИЭП торгово-бытовых зданий и туристских комплексов

20296-01

284-4-107.85 АС1

Инв. № подл. | Подпись и дата | Взам. инв. №

284-4-107.85 АС1

3-3

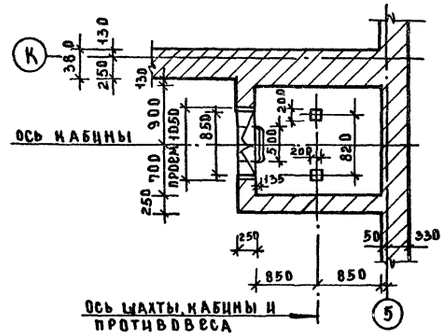

План машинного помещения

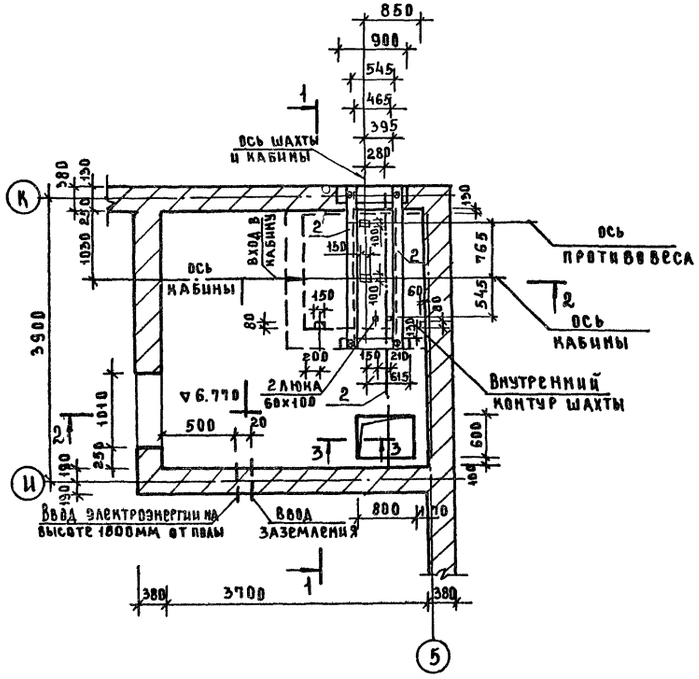

1-1

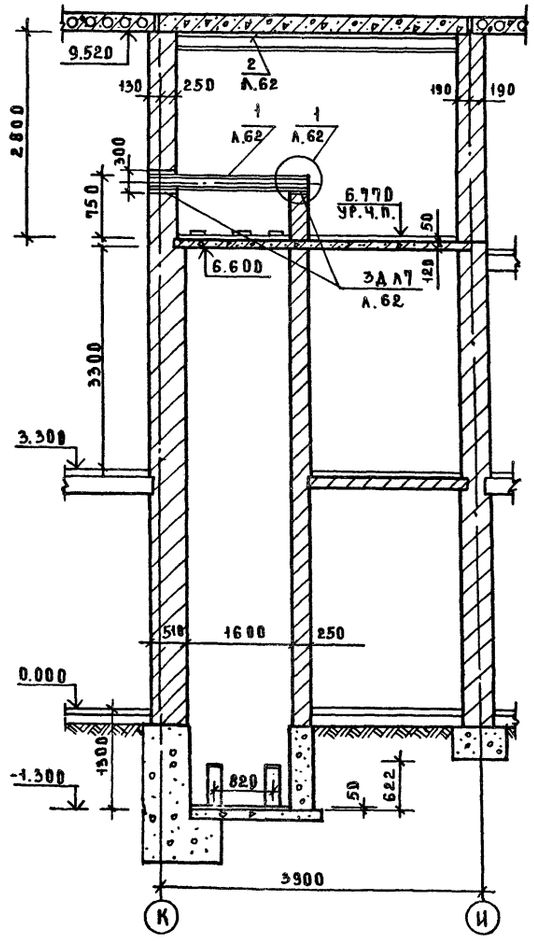

2-2

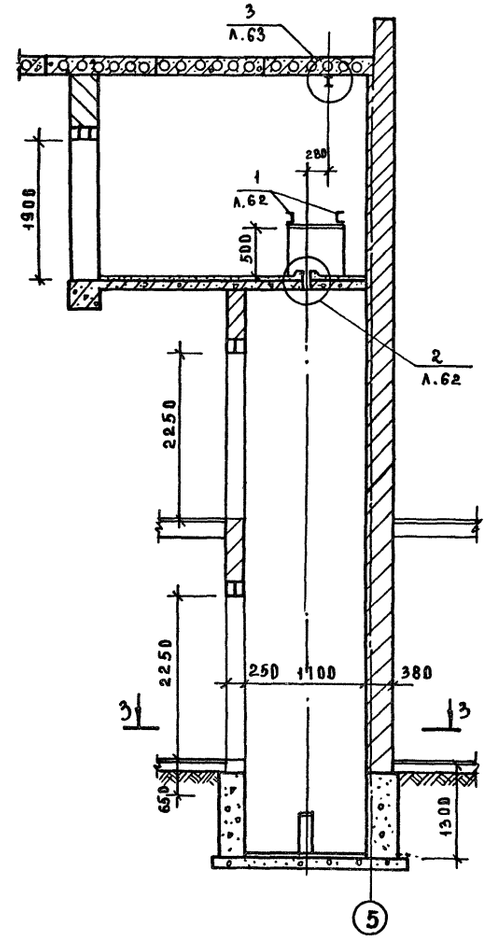

Рук.маст	Губаревич		
Н.контр	Бежан		
Гл.инж.п.	Станулевич		
ГАП	Мордвинцева		
ГИП	Чапский		
Рук.грин	Рогачева		
Инжен.	Казакова		

Привязан

Инв.№

20296-01

284-4-107.85		АС1	
Банно-оздоровительный комплекс на 100 мест	Стадия	Лист	Листов
	Р	61	
АИОТ. Схема расположения элементов машинного помещения	ЦНИИЭП торговых зданий и туристских комплексов		

Копировал

Формат А2

Согласовано: ГИП мех. Грибанов

Инв.№ подл. | Подпись и дата | Взам. инв.№

284-4-107.85 АС1

Ал.1

284-4-107.85

Развертка шахты с закладными деталями

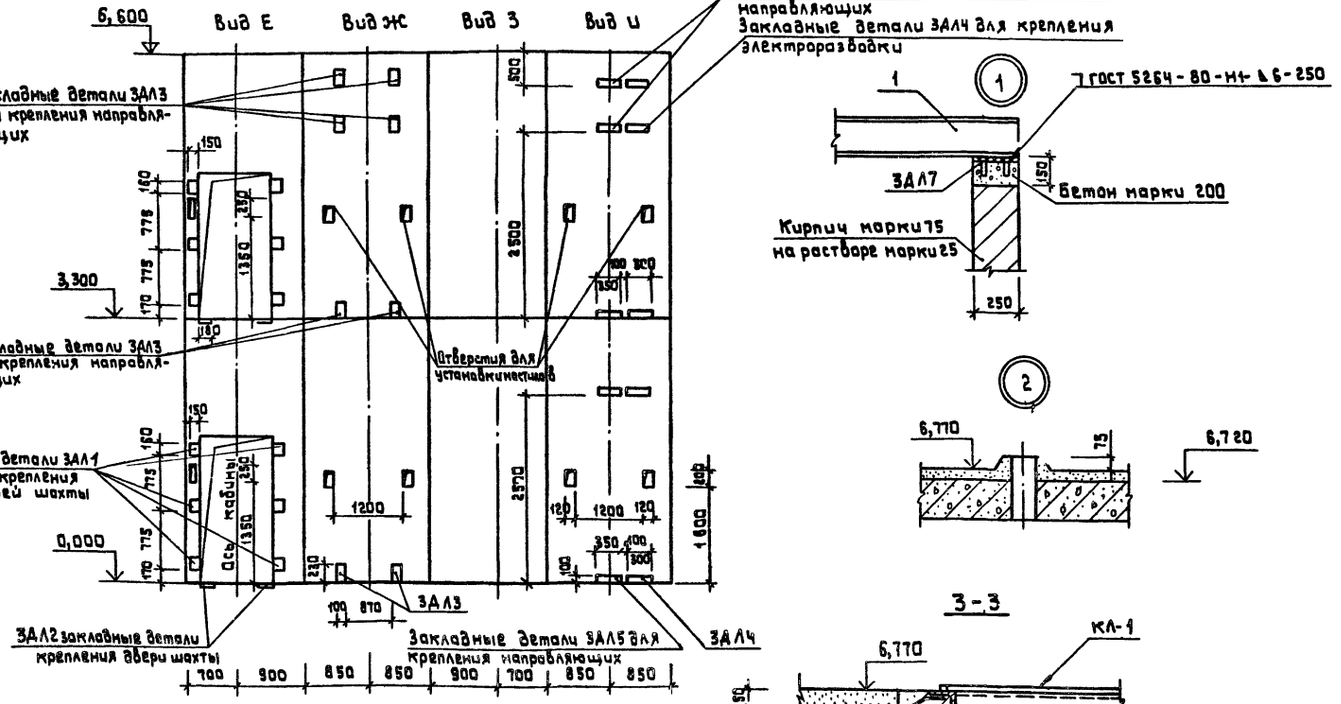

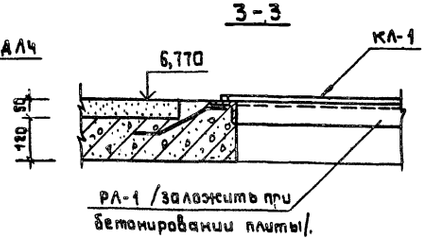

План шахты

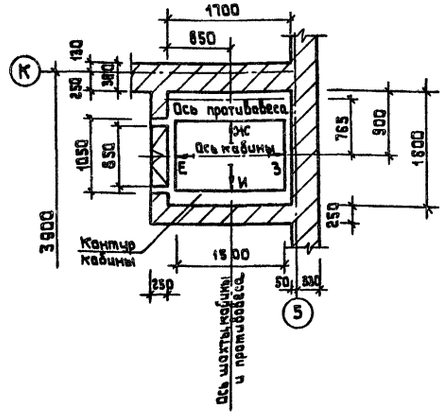

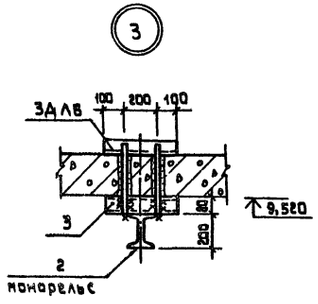

Марка поз.	Обозначение	Наименование	Кол.	Масса ед, кг	Примечание
		Металлические изделия			
ЗАЛ1	284-4-107.85 АС1.ИЗ-12.00	ЗАЛ1	12	3,34	
ЗАЛ2	-12.00	ЗАЛ2	4	2,58	
ЗАЛ3	-12.00	ЗАЛ3	8	3,20	
ЗАЛ4	-12.00	ЗАЛ4	5	4,08	
ЗАЛ5	-12.00	ЗАЛ5	5	4,72	
ЗАЛ6	-24.00	ЗАЛ6	3	3,20	
ЗАЛ7	-25.00	ЗАЛ7	2	4,07	
КЛ-1	-06.00	Крышка люка КЛ-1	1		
РА-1	-09.00	Рамка люка РА-1	1		
1		ГОСТ 8240-72 [20; L=2300	2	42,32	
2		ГОСТ 8239-72 I 18; L=3900	1	71,76	
3		ГОСТ 8240-72 [6,5; L=400	3	2,33	
		Деревянные изделия			
		ГОСТ 8486-86** Брусья 100×100; ℓ=2000	4		0,025м³

1. Шахту лифта выкладывать из полнотелого кирпича марки 75 на растворе марки 25.
2. Стены лифтовой шахты/лифт грузовой общего назначения Q=500кг/разработаны на основании задания на проектирование альбома АТ-6.05-0.01.
3. Для установки закладных деталей ЗАЛ1 ÷ ЗАЛ4 и настилов в кладке стен оставить гнезда в размер закладных. После монтажа закладных деталей отверстия заделать бетоном марки 200 на мелком заполнителе.
4. Заливку чистого пола в машинном помещении в приямке производить при монтаже после установки оборудования лифта и прокладке труб электропроводки.

Привязан

Инв.№

Рук.маст.	Губаревич	
Н.контр.	Безсан	
Гл.инжж.	Станчулевич	
ГАП	Нарвинцева	
ГИП	Чапский	
Рук.группы	Рогачева	
Инженер	Казакова	

284-4-107.85 АС1

Банно-оздоровительный комплекс на 100 мест.

Стадия	Лист	Листов
Р	62	

Развертки стен грузопассажирского лифта Q=500

ЦНИИЭП Торгово-бытовых зданий и туристских комплексов

202.96-01

284-4-107.85 Ал. I

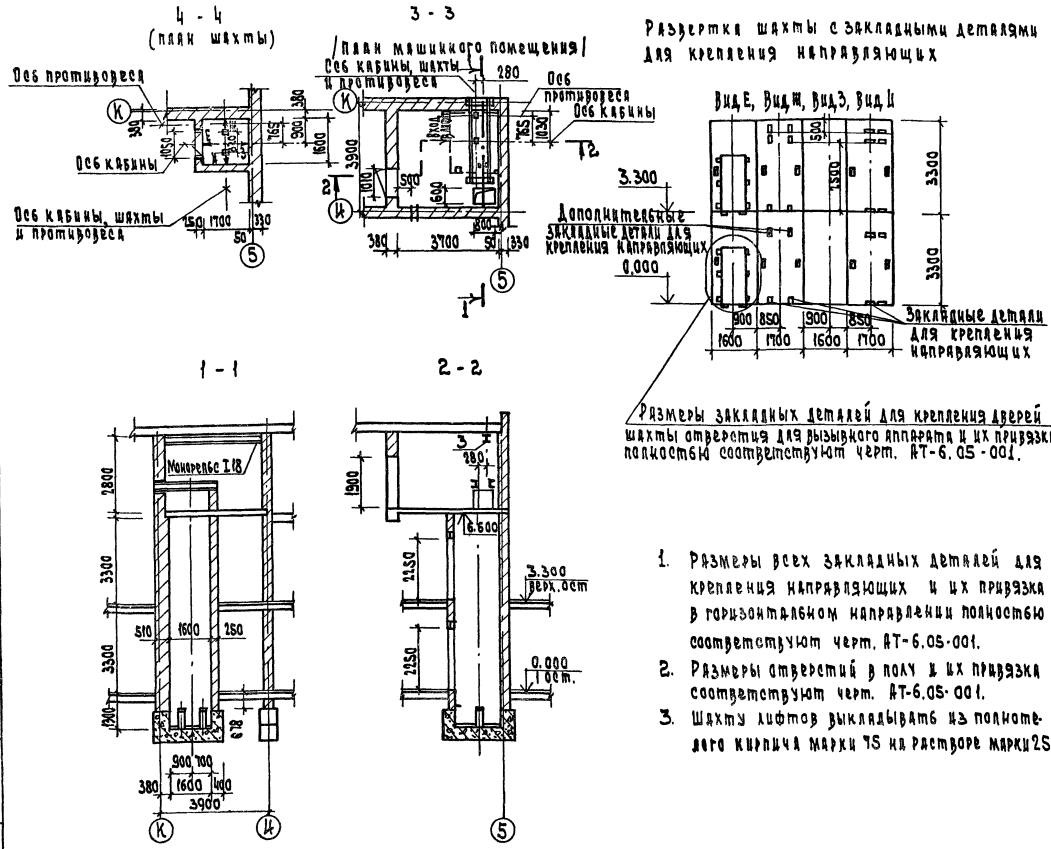

1. Размеры всех закладных деталей для крепления направляющих и их привязка в горизонтальном направлении полностью соответствуют черт. АТ-6.05-001.
2. Размеры отверстий в полу и их привязка соответствуют черт. АТ-6.05-001.
3. Шахту лифтов выкладывать из полнотелого кирпича марки 75 на растворе марки 25.

Данные для заказа лифта

1	Наименование, адрес и телефон заказчика		
2	Реквизиты грузополучателя (почтовые, телеграфные, отгрузочные)		
3	Назначение здания, в котором устанавливается лифт, и его почтовый адрес		
4	Назначение лифта	грузовой	
5	Грузоподъемность лифта в кг и его скорость в м/с	500 кг 0.5 м/сек	
6	Высота подъема кабины в м (высота от нижней до верхней остановки)		
7	Размеры кабины /ширина х глубина х высота/ в мм		
8	Требуется ли выход из кабины в две противоположные стороны		
9	Количество дверей шахты		
10	Число остановок кабины	2	
11	Отметки основных посадочных этажей /этажей связанных с входом и выходом из здания/ для пассажирских лифтов		
12	Напряжение сети, питающей лифт		
13	Система управления	кнопочная	
14	Этаж, с которого предусматривается управление грузовым лифтом /указать только при наружном кнопочном управлении		
15	Управление пассажирскими лифтами /одиночное, парное, групповое/		
16	Число заказываемых лифтов одинаковой характеристики	1	
17	Место расположения шахты лифта /вне здания, внутри здания, в лестничной клетке/	внутри здания	
18	Желательный срок поставки лифта /год, квартал/		

Рук. мас.	Губаревич		
Н. контр.	Бежан		
Гл. инж. м.	Станчалевич		
ГАП	Мордвинцева		
ГИП	Чапский		
Вед. арх.	Питова		
Рук. гр. ин.	Рогачева		
Инженер	Казакова		

284-4-107.85 АС1

Банно-оздоровительный комплекс на 100 мест

Чертеж на заказ лифта

Стадия	Лист	Листов
Р	63	

ЦНИИЭП торгово-зрелищных зданий и гостиничных комплексов

Привязан

Инв. N

Инв. N подл. | Подп. и дата | Взам. инв. N

20296-01

284-4-107.85 Ал. I

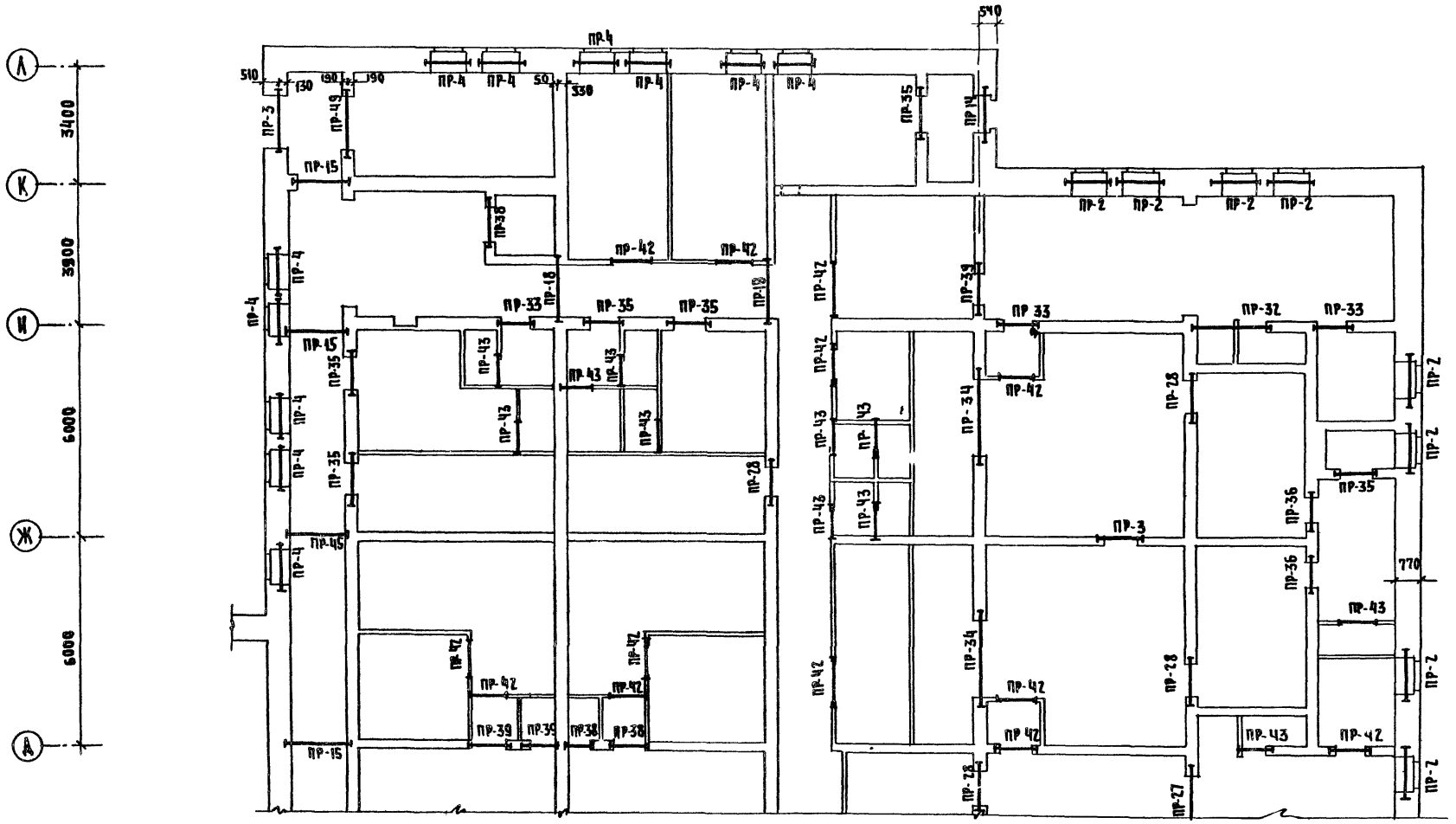

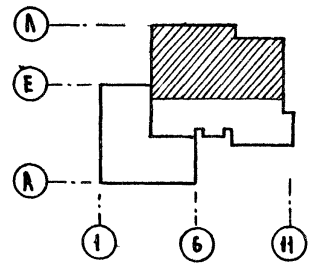

Инв. № подл. | Подпись и дата | Взам. инв. №

Привязан:

Инв. №

Рук. маст.	Губаревич	
Н. контр.	Бежан	
Рд. инж. м	Станулевич	
ГАП	Мозалевская	
ГИП	Чапский	
Рук. гр. инж.	Рогачева	
Инженер	Казакова	
Ст. инж.	Крючкова	

284-4-107.85 АС1

Банно-оздоровительный комплекс на 100 мест

Стадия	Лист	Листов
Р	64	

Схема расположения элементов перемычек 1-го этажа в осях 3-10; Д-А

ЦНИИЭП торгово-бытовых зданий и туристских комплексов

20296-01

284-4-107.85 АС1

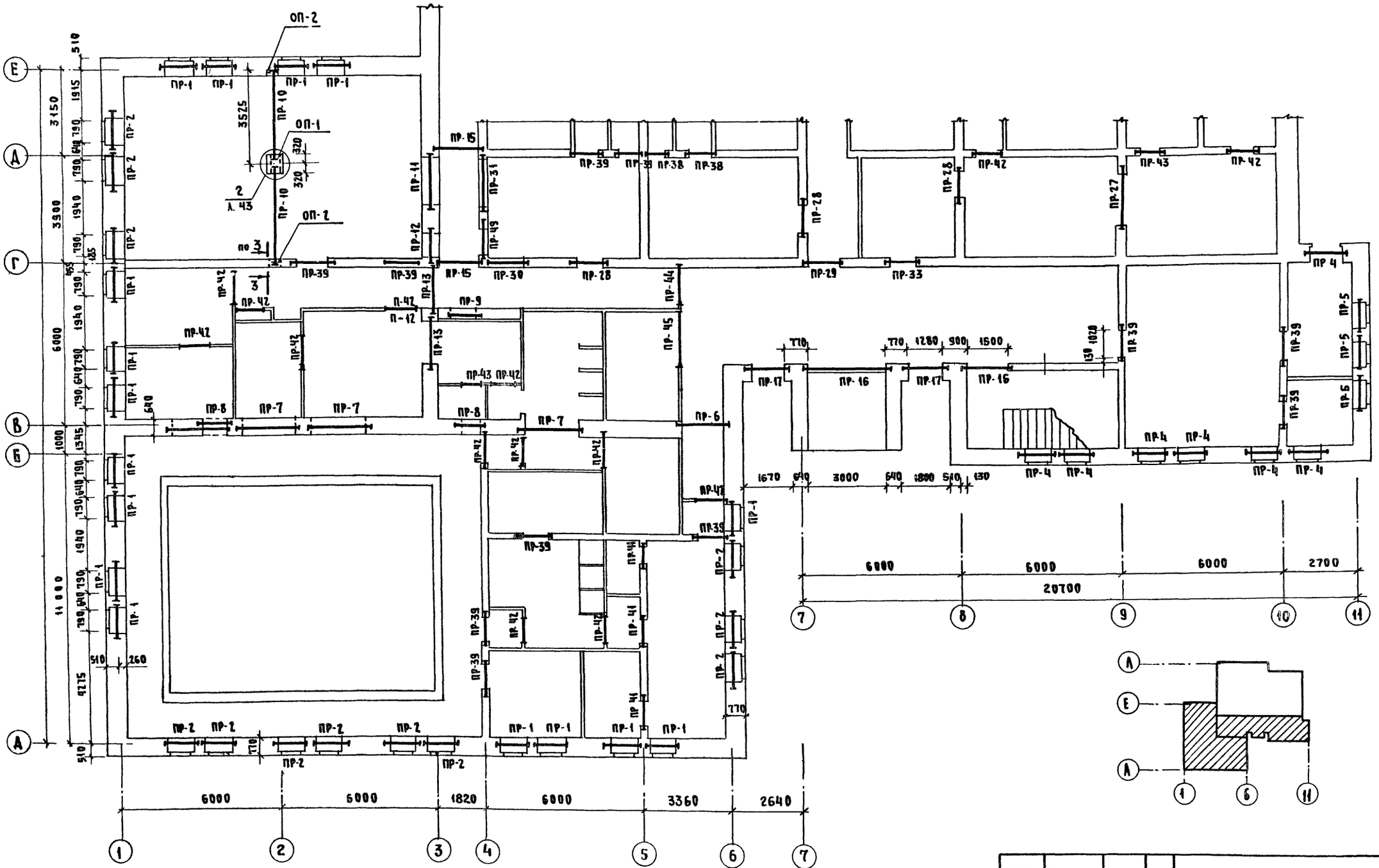

Рук. маст	Губаревич		
Н. контр	Бежан		
Гл. инж. м.	Станулевич		
ГАП	Мордвинцева		
ГИП	Чапский		
Рук. гр. инж.	Рогачева		
Ст. инж.	Крючкова		
Инженер	Казакова		

Привязан

Инв. №

284-4-107.85 АС1

Банно-оздоровительный комплекс на 100 мест

Стадия	Лист	Листов
Р	65	

Схема расположения элементов перемычек. 1-го этажа в осях 3-11, Б-Ж

ЦНИИЭП торговых, бытовых зданий и туристских комплексов

20296-01

Инв. № подл. | Подпись и дата | Взам. инв. №

284-4-107.85 Ал. I

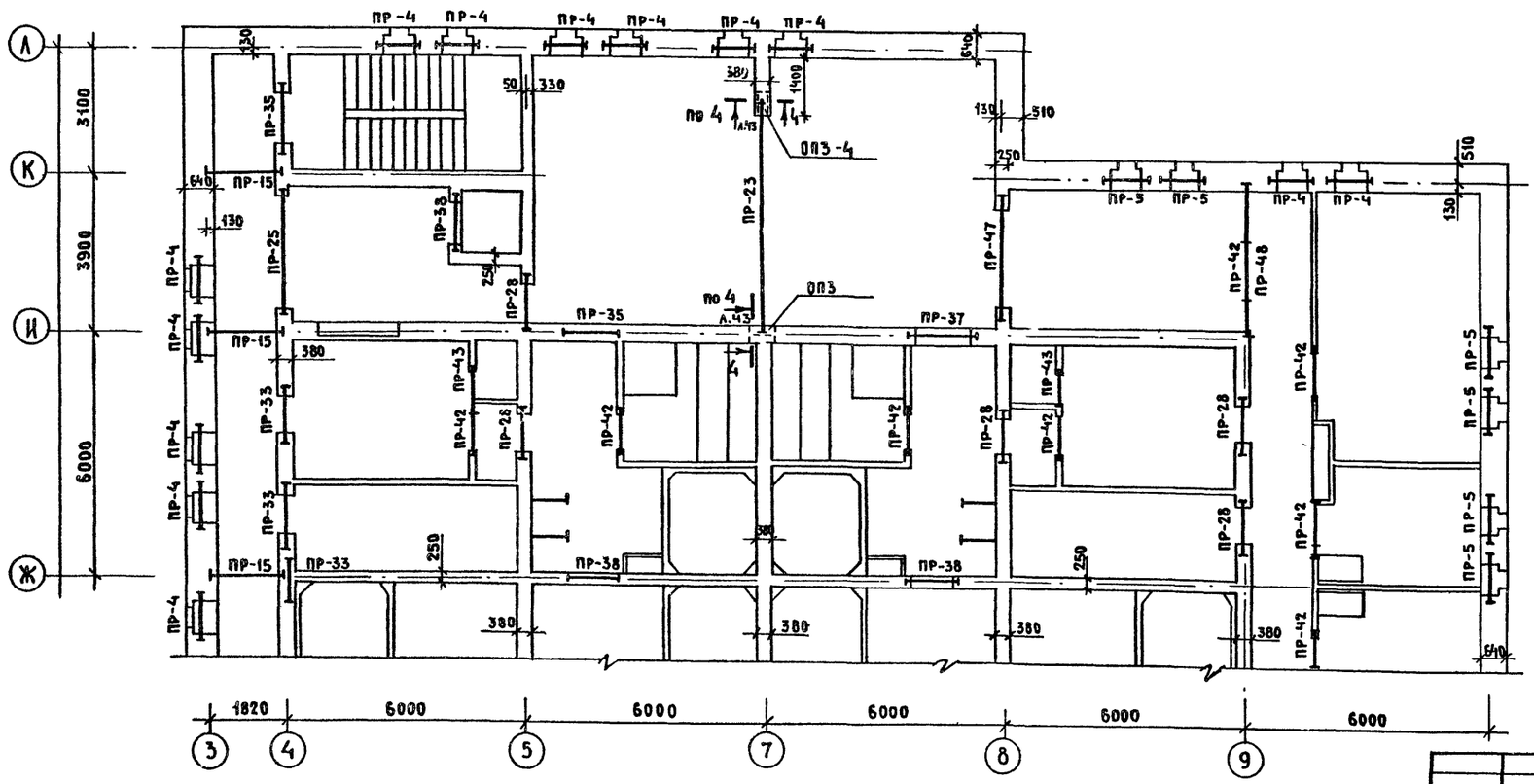

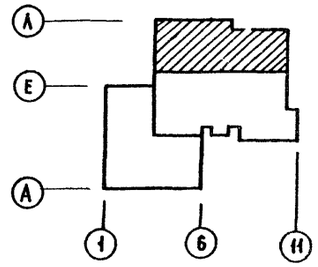

СОГЛАСОВАНО:

Инв. № подл. | Подпись и дата | Взам. инв. №

Привязан

Инв. №

Рук.маст.	Губаревич	
Н.контр.	Бежан	
Гл.инж.м.	Станулевич	
ГАП	Мордвинцева	
ГИП	Чапский	
Рук.грин.	Рогачева	
Инженер	Казакова	
Ст.инж.	Крючкова	

284-4-107.85 АС1

Банно-оздоровительный комплекс на 100 мест

Стадия	Лист	Листов
Р	66	

Схема расположения элементов перемычек 2 этажа в осях „3-11"; „Ж-К"

ЦНИИЭП торгово-бытовых зданий и туристских комплексов

20296-01

284-4-107.85 АЛ. I

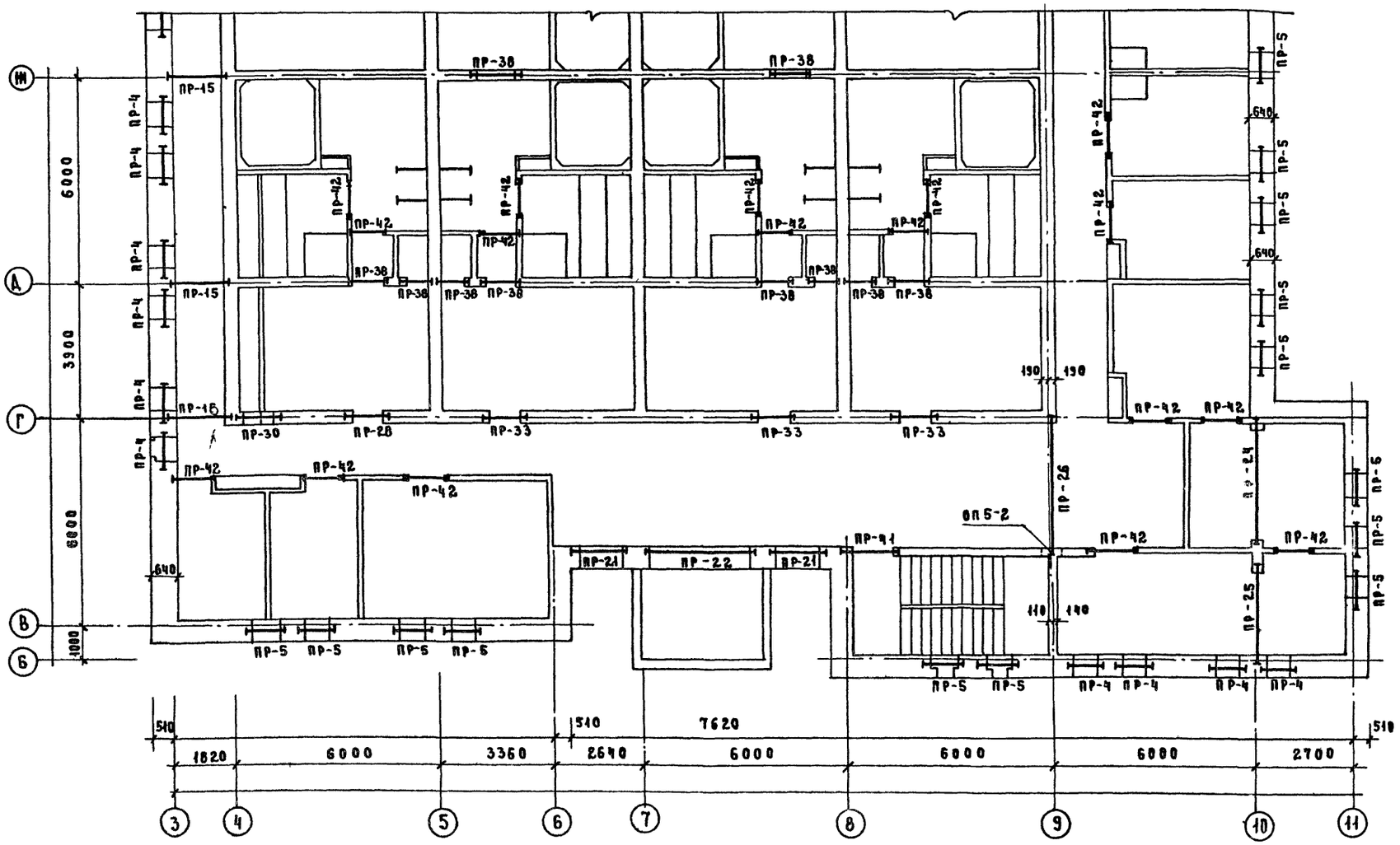

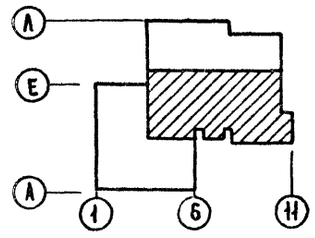

СОГЛАСОВАНО:

Инв.№ подл. | Подпись и дата | Взам.инв.№

Рук.маст	Губаревич		
Н.контр	Беман		
Гл.инж.м.	Станулевич		
ГАП	Моравницева		
ГИП	Чайский		
Рук.гр-ина	Рогачева		
Инженер	Хазакова		
Ст. инж.	Крючкова		

Привязан:

Инв. №

284-4-107.85 АС 1

Банно-оздоровительный комплекс на 100 мест

Стадия	Лист	Листов
Р	67	

Схема расположения элементов перемычек 2 этажа в осях «3-11»; Б-В».

ЦНИИЭП торгово-бытовых зданий и туристских комплексов

20296-01

План перемычек чердака

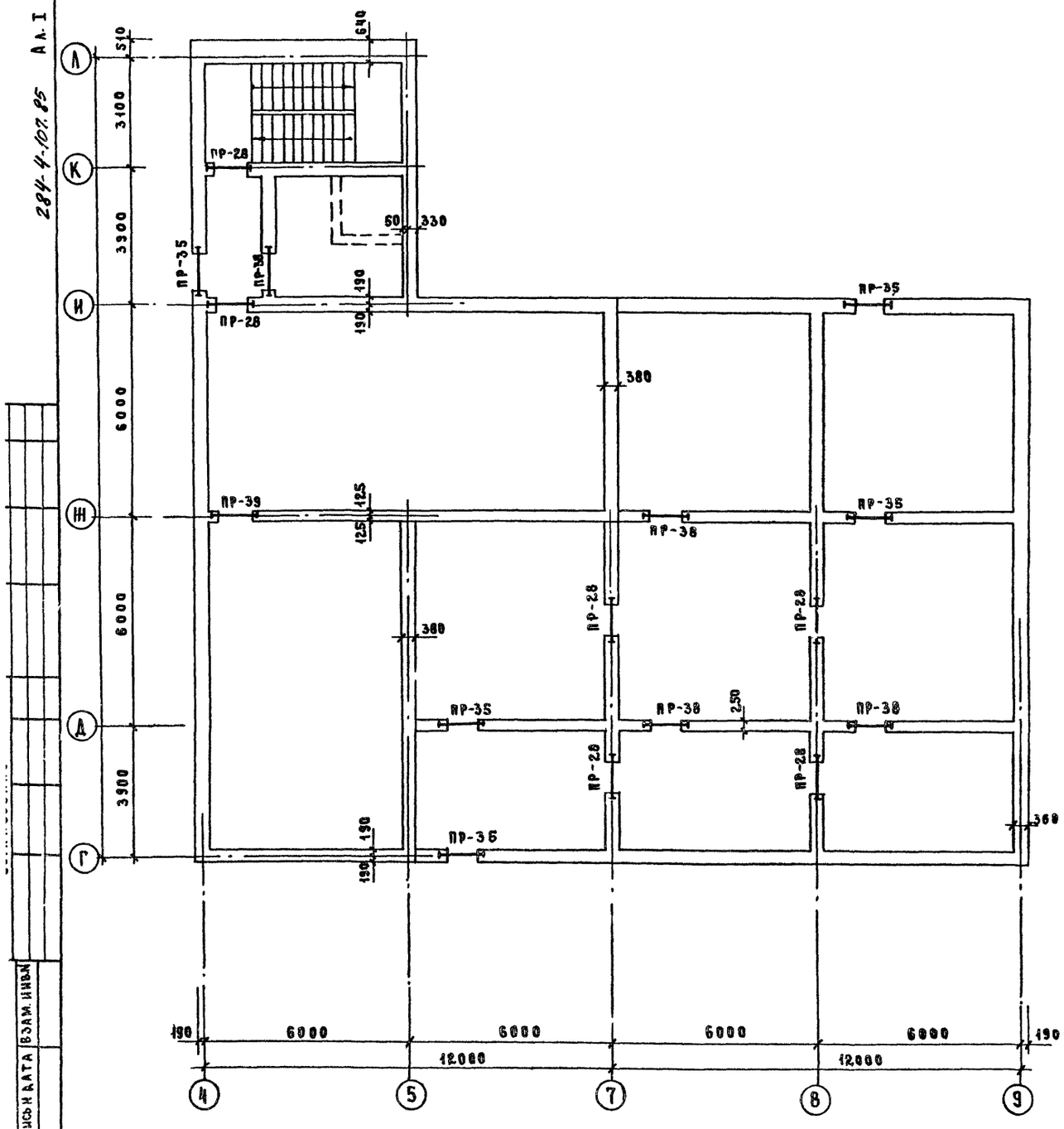

План перемычек подвала

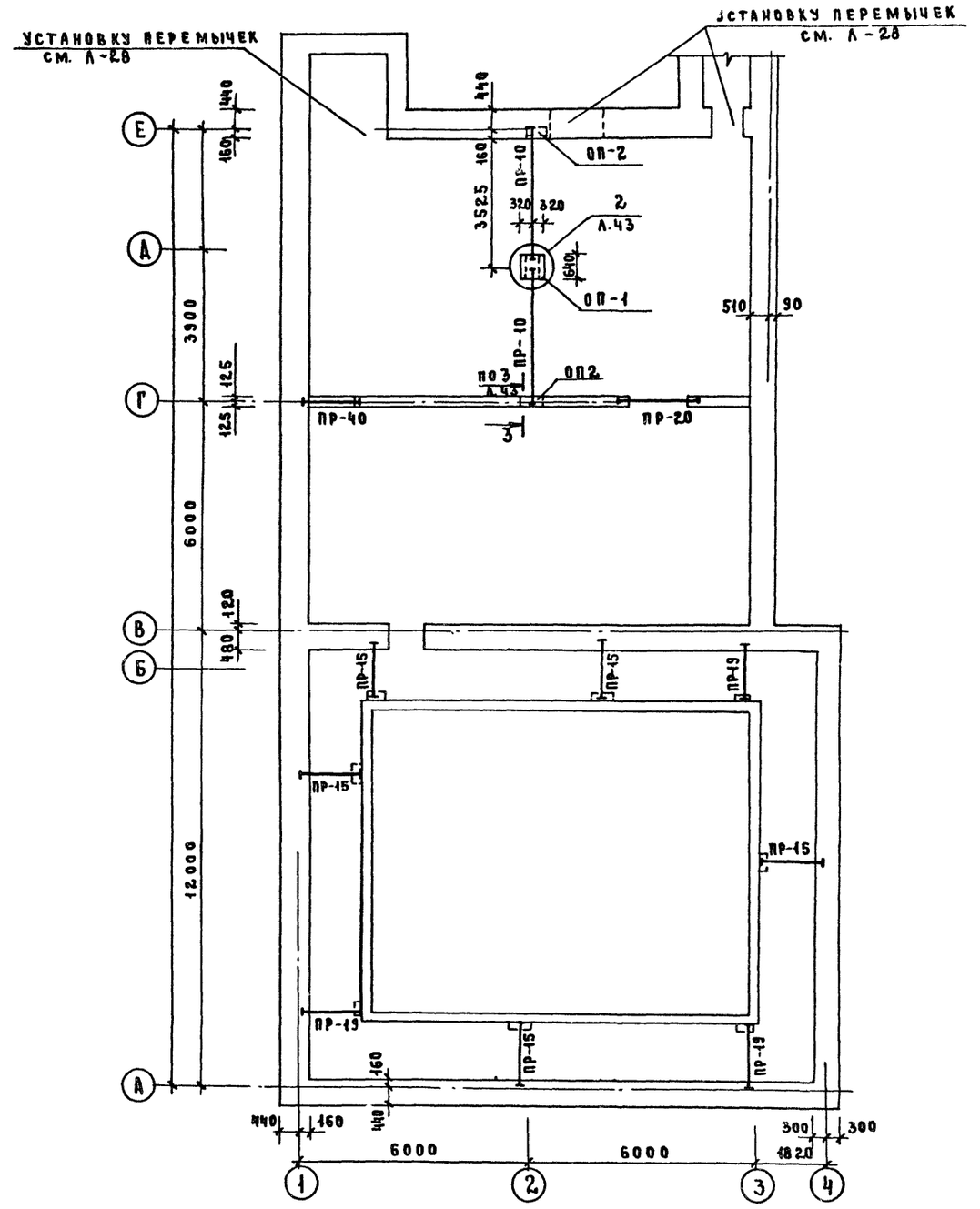

Рук.маст	Губаревич		
Н.контр.	Бенан		
Гл.инж.м.	Станулевич		
ГАП	Мордвинцева		
ГИП	Чапский		
Рук.гр.инж.	Рогачева		
Инженер	Казакова		

284-4-107.85 АС1

Банно-оздоровительный комплекс на 100 мест

Стадия	Лист	Листов
Р	68	

Схема расположения элементов перемычек чердака и подвала.

ЦНИИЭП торгово-бытовых зданий и туристских комплексов

Привязан:

Инв. №

Инв. № подл. | Подпись и дата | Взам. инв. №

284-4-107.85 АС1

20296-01

Ведомость перемычек

Тип	Сечение
ПР-1	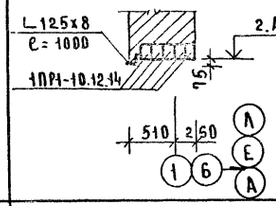
ПР-2	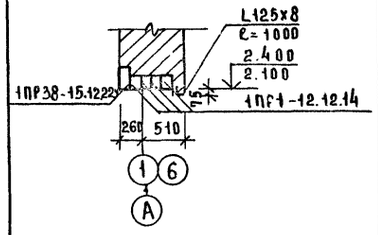
ПР-3	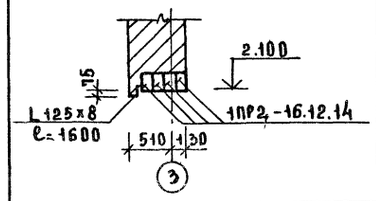
ПР-4	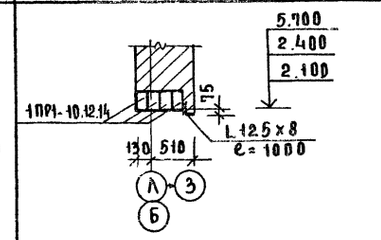
ПР-5	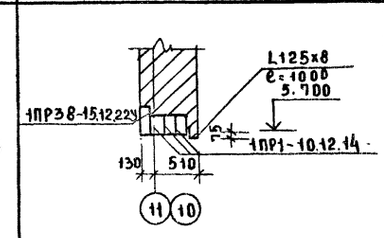

Тип	Сечение
ПР-6	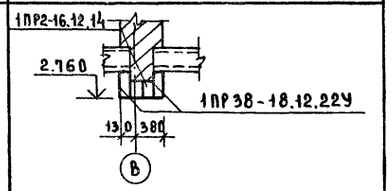
ПР-7	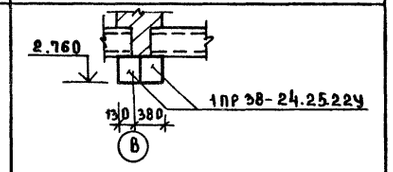
ПР-8	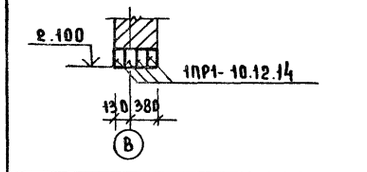
ПР-9	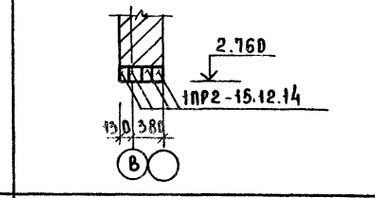
ПР-10	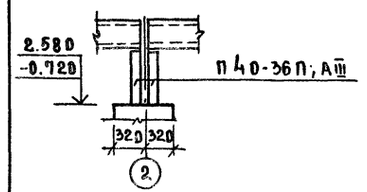
ПР-11	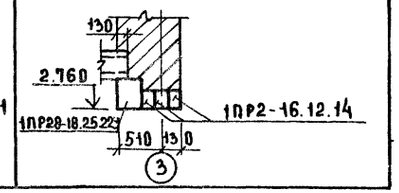

Тип	Сечение
ПР-12	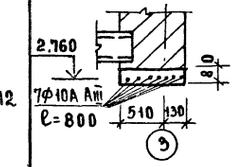
ПР-13	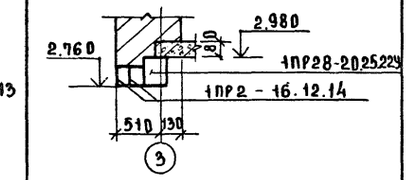
ПР-14	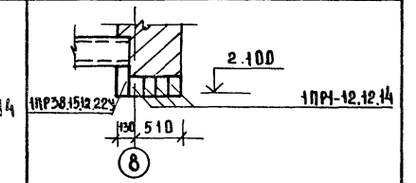
ПР-15	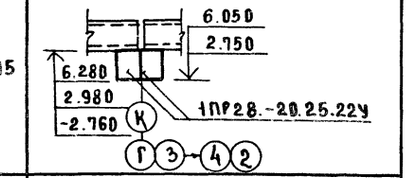
ПР-16	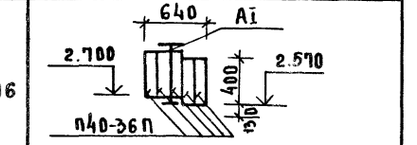
ПР-17	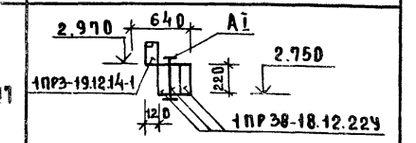

Тип	Сечение
ПР-18	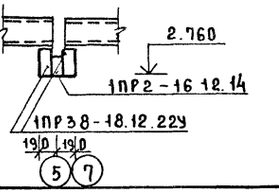
ПР-19	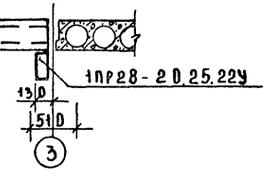
ПР-20	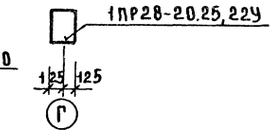
ПР-21	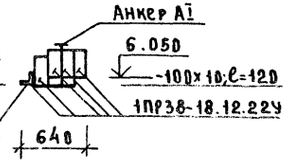
ПР-22	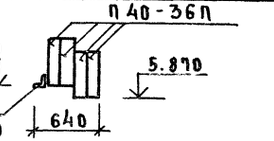
ПР-23	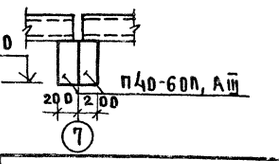

Рук.мас.	Губаревич	
Н.контр.	Бежан	
Гл.инж.пр.	Станчаевич	
ГАП	Мордвинцева	
ГИП	Чапский	
Рук.гр.ин.	Рогачева	
Инженер	Казакова	
Ст.инж.	Крючкова	

Привязан

Инв.№

284-4-107.85 АС1

Банно-оздоровительный комплекс на 100 мест	Стадия	Лист	Листов
	Р	69	

Ведомость перемычек (начало)

ЦНИИЭП торговых зданий и туристских комплексов

20296-01

Инв.№ подл. | Подпись и дата | Взам.инв.№

284-4-107.85 АС.I

284-4-107.85 АС1

Ведомость перемычек

Тип	Сечение
ПР-24	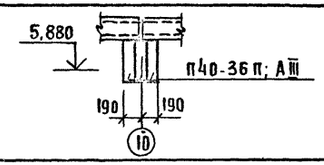
ПР-25	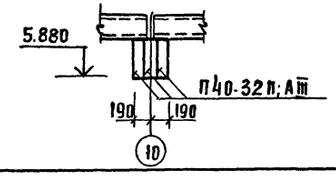
ПР-26	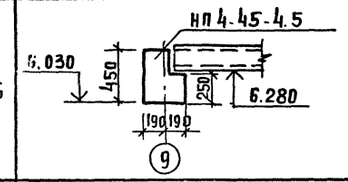
ПР-27	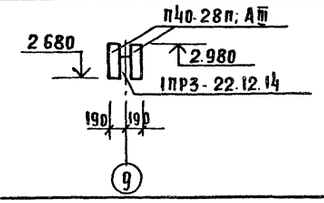
ПР-28	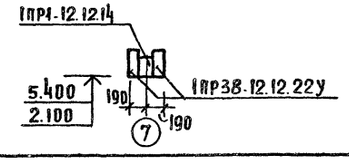
ПР-29	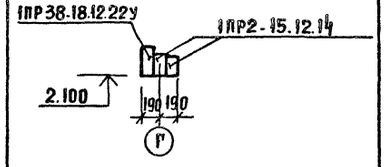
ПР-30	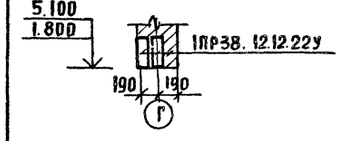

Ведомость перемычек / продолжение /

Тип	Сечение
ПР-31	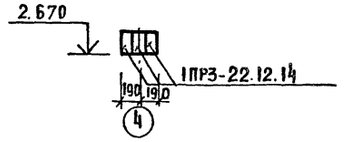
ПР-32	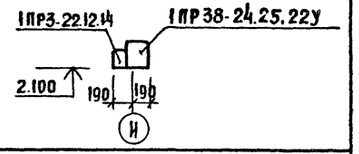
ПР-33	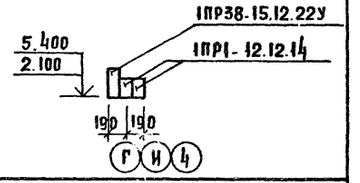
ПР-34	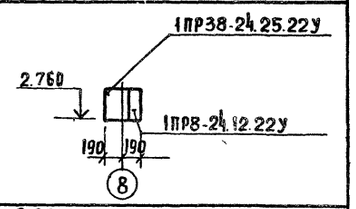
ПР-35	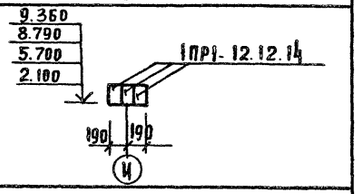
ПР-36	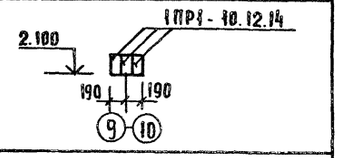
ПР-37	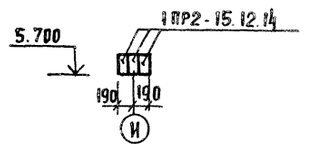

Ведомость перемычек / продолжение /

Тип	Сечение
ПР-38	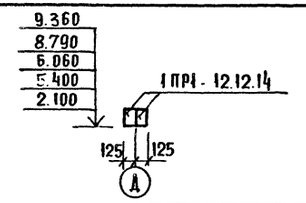
ПР-39	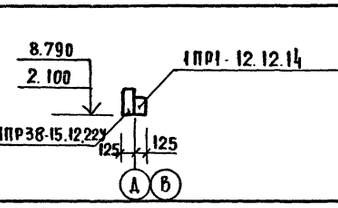
ПР-40	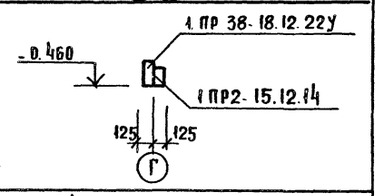
ПР-41	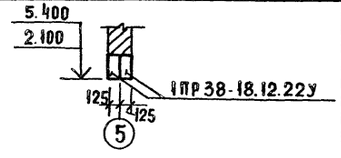
ПР-42	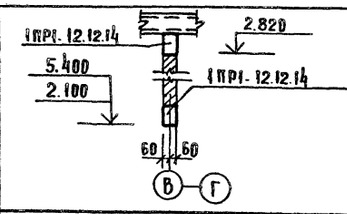
ПР-43	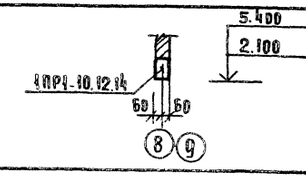

Ведомость перемычек /окончание/

Тип	Сечение
ПР-44	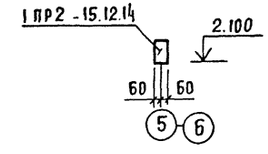
ПР-45	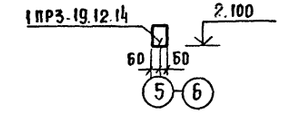
ПР-46	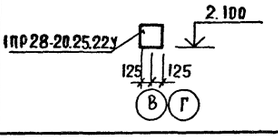
ПР-47	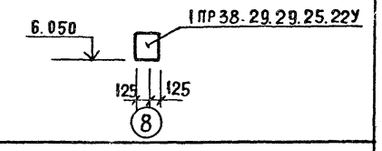
ПР-48	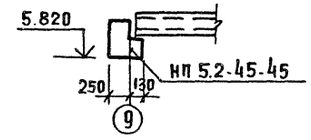
ПР-49	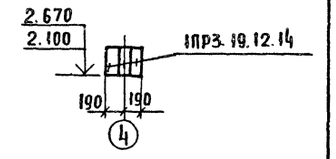

Рук. маст	Губаревич	
Н. контр.	Бежан	
Гл. инж. м	Станулевич	
ГАП	Мордвинцева	
ГИП	Чапский	
Рук. грин.	Рогачева	
Инженер	Казакова	
Ст. инж.	Крючкова	

Привязан

Инв. №

284-4-107.85 АС1

Банно оздоровительный комплекс на 100 мест

Стадия	Лист	Листов
Р	70	

Ведомость перемычек /окончание/

ЦНИИЭП торгово-бытовых зданий и туристских комплексов

Инв. № подл. | Подпись и дата | Взам. инв. №

Ал. I

284-4-107.85

Спецификация к схемам расположения перемычек

Марка поз.	Обозначение	Наименование	Кол. типов проемов: Подв.	1эт.	2эт.	Чердак	Всего перемычек: -20°С	-30°С	-40°С	Масса ед, кг	Примеч.
ПР-1	Серия 1.138-10 в.1	1ПР1-10.12.14		16			64	80	96	50	
		Уголок Б 8 х 125 ГОСТ 8510-72 / Ст.3 ГОСТ 535-79 ℓ=1000					16	16	16	15.50	
ПР-2	Серия 1.138-10 в.1	1ПР1-12.12.14		20			80	80	40	50	
	в.1	1ПР38-15.12.22у					—	20	40	100	
		Уголок Б 8 х 125 ГОСТ 8510-72 / Ст.3 ГОСТ 535-79 ℓ=1000					20	20	20	15.50	
ПР-3	Серия 1.138-10 в.1	1ПР2-16.12.14		1			3	4	5	75	
		Б 8 х 125 ГОСТ 8510-72 / Ст.3 ГОСТ 535-79 ℓ=1600					1	1	1	24.80	
ПР-4	Серия 1.138-10 в.1	1ПР1-10.12.14		18	23		123	164	205	50	
		Уголок Б 8 х 125 ГОСТ 8510-72 / Ст.3 ГОСТ 535-79 ℓ=1000					41	41	41	15.50	
ПР-5	Серия 1.138-10 в.1	1ПР38-15.12.22у		3	20		—	23	46	100	
	в.1	1ПР1-10.12.14					46	69	92	50	
		Уголок Б 8 х 125 ГОСТ 8510-72 / Ст.3 ГОСТ 535-79 ℓ=1000					23	23	23	15.50	
ПР-6	Серия 1.138-10 в.1	1ПР38-18.12.22у		1			2	2	2	125	
	в.1	1ПР2-16.12.14					2	2	2	75	
ПР-7	в.1	1ПР38-24.25.22у		4			8	8	8	325	
ПР-8	в.1	1ПР1-10.12.14		2			8	8	8	50	
ПР-9	в.1	1ПР2-15.12.14		1			4	4	4	75	
ПР-10	Серия 1.225-2 в.11	П40-36 п; А III	2	2			8	8	8	430	
ПР-11	Серия 1.138-10 в.1	1ПР28-18.25.22у		1			1	1	1	125	
	в.1	1ПР2-16.12.14					3	3	3	75	
ПР-12		7 ф 10 А III; ℓ=800		1			1	1	1	0.49	
ПР-13	в.1	1ПР28-20.25.22у		2			2	2	2	275	
	в.1	1ПР2-16.12.14					4	4	4	75	
ПР-14	в.1	1ПР38-15.12.22у		1			1	1	1	100	
	в.1	1ПР1-12.12.14					3	4	5	50	
ПР-15	в.1	1ПР28-20.25.22у	4	5	5		28	28	28	275	
ПР-16	Серия 1.225-2 в.11	П40-36 п; А III		1			4	5	6	430	
ПР-17	Серия 1.138-10 в.1	1ПР38-18.12.22у		2			4	6	8	125	
	Альбом III	1ПР3-19.12.14-1					—	2	4	75	
ПР-18	в.1	1ПР38-18.12.22у		2			4	4	4	125	
	в.1	1ПР2-16.12.14					2	2	2	75	
ПР-19	в.1	1ПР28-20.25.22у	4				4	4	4	275	
ПР-20	в.1	1ПР28-20.25.22у	1				1	1	1	275	
ПР-21		Уголок Б 8 х 125 ГОСТ 8510-72 / Ст.3 ГОСТ 535-79 ℓ=1800					1	1	1	27.90	
	в.1	1ПР38-18.12.22у					6	8	10	125	
	43-18.00	Анкер А I			2		8	8	8	1.44	
ПР-22	Серия 1.225-2 в.11	П40-36 п; А III			1		3	4	5	430	
ПР-23	Серия 1.225-2 в.11	П40-60 п; А III			1		2	2	2	1500	
ПР-24	Серия 1.225-2 в.11	П40-36 п; А III			1		3	3	3	430	
ПР-25	Серия 1.225-2 в.11	П40-32 п; А III			2		6	6	6	380	
ПР-26	Серия 1.225.1-3л.4	НП4-45-4.5			1		1	1	1	1580	
ПР-27	Серия 1.138-10 в.1	1ПР3-22.12.14		1			1	1	1	100	
	Серия 1.225-2 в.11	П40-28 п; А III					2	2	2	250	

Спецификация к схемам расположения перемычек /продолжение/

Марка поз.	Обозначение	Наименование	Кол. проемов: Подв.	1эт.	2эт.	Чердак	Кол. перемычек			Масса ед, кг	Примеч.
ПР-28	Серия 1.138-10 в.1	1ПР38-12.12.22у		7	6	6	38	38	38	75	
	в.1	1ПР1-12.12.14					19	19	19	50	
ПР-29	в.1	1ПР38-18.12.22у		1			1	1	1	125	
	в.1	1ПР2-15.12.14					2	2	2	75	
ПР-30	в.1	1ПР38-12.12.22у		1	1		2	2	2	75	
ПР-31	в.1	1ПР3-22.12.14		1			3	3	3	100	
ПР-32	в.1	1ПР38-24.25.22у		1			1	1	1	325	
	в.1	1ПР3-22.12.14					1	1	1	100	
ПР-33	в.1	1ПР38-15.12.22у		4	6		10	10	10	100	
	в.1	1ПР1-12.12.14					20	20	20	50	
ПР-34	в.1	1ПР38-24.25.22у		2			4	4	4	325	
	в.1	1ПР8-24.12.22у					2	2	2	175	
ПР-35	в.1	1ПР1-12.12.14		6	2	3	33	33	33	50	
ПР-36	в.1	1ПР1-10.12.14		2			6	6	6	50	
ПР-37	в.1	1ПР2-15.12.14			1		3	3	3	75	
ПР-38	в.1	1ПР1-12.12.14		2	11	6	38	38	38	50	
ПР-39	в.1	1ПР38-15.12.22у		12		1	13	13	13	100	
	в.1	1ПР1-12.12.14					13	13	13	50	
ПР-40	в.1	1ПР38-18.12.22у	1				1	1	1	125	
	в.1	1ПР2-15.12.14					1	1	1	75	
ПР-41	в.1	1ПР38-18.12.22у		3	1		8	8	8	125	
ПР-42	в.1	1ПР1-12.12.14		26	25		51	51	51	50	
ПР-43	в.1	1ПР1-10.12.14		12	2		14	14	14	50	
ПР-44	в.1	1ПР2-15.12.14		1			1	1	1	75	
ПР-45	в.1	1ПР3-19.12.14		1			1	1	1	75	
ПР-46	в.1	1ПР28-20.25.22у		1			1	1	1	275	
ПР-47	в.1	1ПР38-29.25.22у			1		1	1	1	400	
ПР-48	Серия 1.225.1-3	НП-5.2-45-4.5			1		1	1	1	1580	
ПР-49	Серия 1.138-10 в.1	1ПР2-16.12.14		2			6	6	6	75	

Согласовано:

Взам. инв. N

Инв. N подл. | Подп. и дата

Привязан

Инв. N

Рук. мас.	Губаревич	
Н. конт.	Бежан	
Гл. инж. м.	Станулевич	
ГАП	Мордвинцева	
ГИП	Цапский	
Рук. гр. ин.	Рогачева	
Инжен.	Казакова	
Ст. инж.	Крючкова	

284-4-107.85 АС1

Банно-оздоровительный комплекс на 100 мест

Спецификация к схемам расположения элементов перемычек

Стадия	Лист	Листов
Р	71	

ЦНИИЭП торгово-бытовых зданий

20296-01

284-4-107.85 АС1

СВОДНАЯ СПЕЦИФИКАЦИЯ ЭЛЕМЕНТОВ ПЕРЕМЫЧЕК

МАРКА ПОЗ.	ОБОЗНАЧЕНИЕ	НАИМЕНОВАНИЕ	КОЛ	МАССА ЕД.КГ	ПРИМ
	СЕРИЯ 1.138-10 В.2	2ПР4-11.51.6	15	95	
	СЕРИЯ 1.138-10.В.1	1ПР3В-12.12.22У	40	75	
	В.1	1ПР3В-15.12.22У	67	100	
	В.1	1ПР3В-18.12.22У	30	125	
	В.1	1ПР2В-18.25.22У	1	250	
	В.1	1ПР2В-20.25.22У	36	275	
	В.1	1ПР3В-24.25.22У	13	325	
	В.1	1ПР3В-27.25.22У	1	375	
	В.1	1ПР8-24.12.22У	2	125	
	В.1	1ПР1-10.12.14	341	50	
	В.1	1ПР1-12.12.14	258	50	
	В.1	1ПР2-15.12.14	11	50	
	В.1	1ПР2-16.12.14	21	75	
	В.1	1ПР3-19.12.14	1	75	
	В.1	1ПР3-19.12.14-1	2	75	
	В.1	1ПР3-22.12.14	5	100	
	СЕРИЯ 1.225-2 В.11	П40-28П; AIII	2	250	
	В.11	П40-32П; AIII	6	380	
	В.11	П40-36П; AIII	20	430	
	В.11	П40-60П; AIII	2	1500	
	СЕРИЯ 1.225.1-3	НП4-45-4.5	1	1580	
	СЕРИЯ 1.225.1-3	НП5.2-45-4.5	1	1580	
	СОЕДИНИТЕ	ЛЬНЫЕ ЭЛЕМЕНТЫ			
		Уголок Б 8х125 ГОСТ 8510-72 / СТ.3 ГОСТ 535-79	109.9		/П.М/
		ф8 AIII; ГОСТ 5781-82	182.0		/П.М/
		ф10 AIII; ГОСТ 5781-82	4500		/П.М/
		полоса Б2-5х80 ГОСТ 103-76 / ВСТ3 ПС3 ГОСТ 535-79	48.90	П.М	/П.М/
		МАТЕРИАЛЫ:			
		БЕТОН М200	12,64		/М3/

ДЕТАЛЬ КРЕПЛЕНИЯ УГОЛКА К ПЕРЕМЫЧКАМ

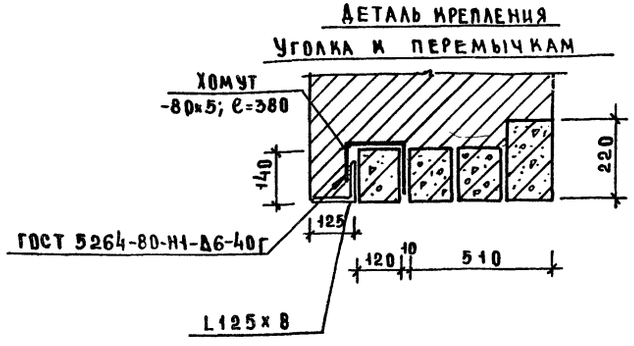

1. НАД ОТВЕРСТИЯМИ, РАЗМЕРОМ ДО 700 ММ ПО ШИРИНЕ, ДЛЯ ПРОПУСКА КОММУНИКАЦИЙ В ПЕРЕГОРОДКАХ И ВНУТРЕННИХ СТЕНАХ ВЫПОЛНЯТЬ МОНОЛИТНЫЕ ПЕРЕМЫЧКИ С АРМАТУРОЙ ф8AIII И ф10AIII (ПО ТИПУ ПР-12)
2. ВСЕ ПЕРЕМЫЧКИ УКЛАДЫВАТЬ НА СЛОЙ РАСТВОРА НЕ МЕНЕЕ 15 ММ.
3. ХОМУТЫ УСТАНОВИТЬ НА РАССТОЯНИИ 200 ММ ОТ БОКОВЫХ ПОВЕРХНОСТЕЙ ПРОЕМОВ.

		284-4-107.85	АС1
РУК.М.	ГУБАРЕВИЧ		
Н.КОНТР	БЕЖАН		
ГЛ.ИНЖ.М	СТАНУЛЕВИЧ	БАННО-ОЗДОРОВИТЕЛЬНЫЙ КОМПЛЕКС НА 100 МЕСТ	СТАДИЯ Р; ЛИСТ 72; ЛИСТОВ
ГАП	МОГИЛЬНИЦЕВА		
ГИП	ЧАПСКИЙ		
РУК.ГР.ИН	РОГАЧЕВА	СВОДНАЯ СПЕЦИФИКАЦИЯ ЭЛЕМЕНТОВ ПЕРЕМЫЧЕК	ЦНИИЭП ТОРГОВО-БЫТОВЫХ ЗДАНИЙ И ТУРИСТСКИХ КОМПЛЕКСОВ
ИНЖЕН.	КАЗАКОВА		
СТ.ИНЖ.	КРЯЧКОВА		

ПРИВЯЗАН

ИНВ.№

20296-01

КОПИРОВАЛ

ФОРМАТ А2

ИНВ.№ ПОДЛ. | ПОДПИСЬ И ДАТА | ВЗАМ.ИНВ.№

284-4-107.85 АС1

Схема расположения перегородок 1 этажа

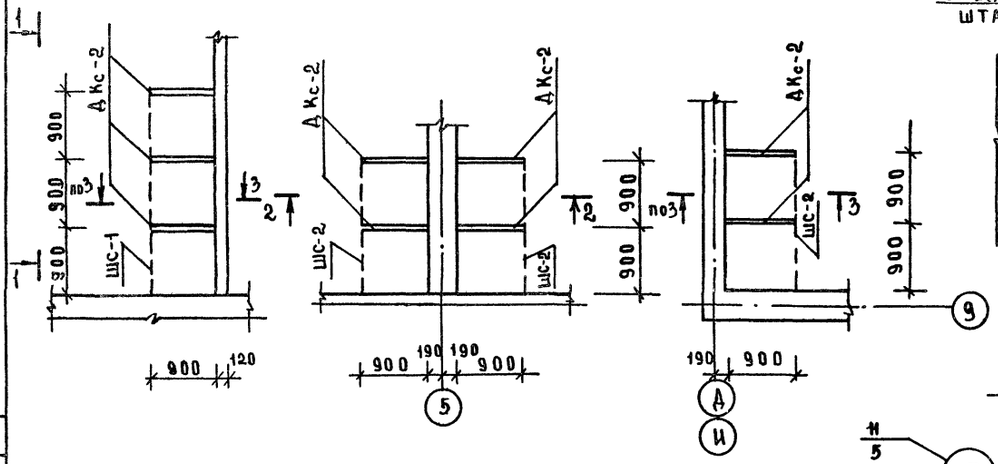

1-1

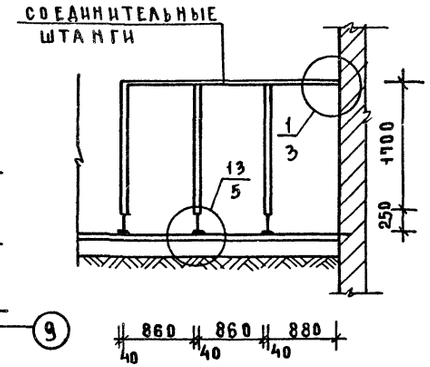

2-2

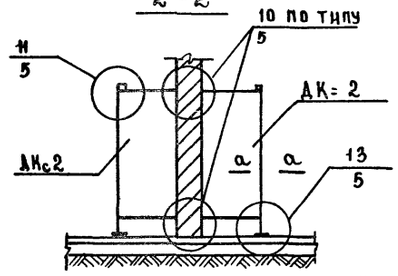

а-а

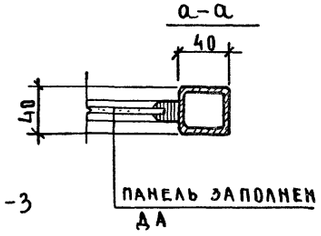

3-3

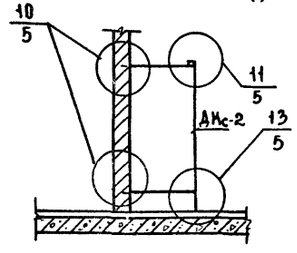

Схема расположения перегородок 2 этажа

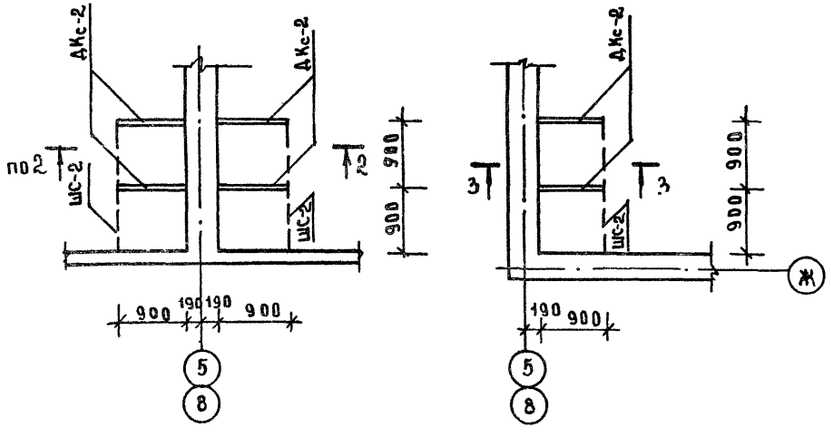

Марка поз	Обозначение	Наименование	Кол	Вес	Примечания
		Каркасные перегородки душевых кабин			
ДКс-2	416-0-1 вып.7 альбом 2 л 5	ДКс-2	26	42.5	
		Панели заполнения каркасов перегородок душевых			
ДА	л8	Асбестоцем лист 8×800×1800	26	22.5	
		Штанга соединительная			
ШС-1		□ 40×40×3 по ЧМТУ638-64 ℓ=2830	2	9.30	
ШС-2		□ 40×40×3 по ЧМТУ638-64 ℓ=1930	10	19.0	

Монтажные схемы разработаны на основании сер 416-0-1

Все указания по изготовлению и узлы см сер 416-0-1 вып 7 альбомы 1,2 и 3.

В качестве заполнения каркасов перегородок приняты асбесто-цементные плоские прессованные листы, окрашенные водостойкими эмалями горизонтальные соединительные штанги оцинковать и покрасить эмалью.

Привязан		
Инв.№		
Рук.маст	Губаревич	
Н.контр	Бежан	
Гл.инж.	Станулевич	
Гл.арх.пр	Моравницева	
ГИП	Чапский	
Рук.грин	Рогачева	
Инженер	Чернякова	

284-4-107.85 АС1

Банно оздоровительный комплекс на 100 мест

Стадия	Лист	Листов
Р	13	

Схемы расположения перегородок кабин душевых

ЦНИИЭП торгово-бытовых зданий и туристских комплексов

20296-01

284-4-107.85 АС1

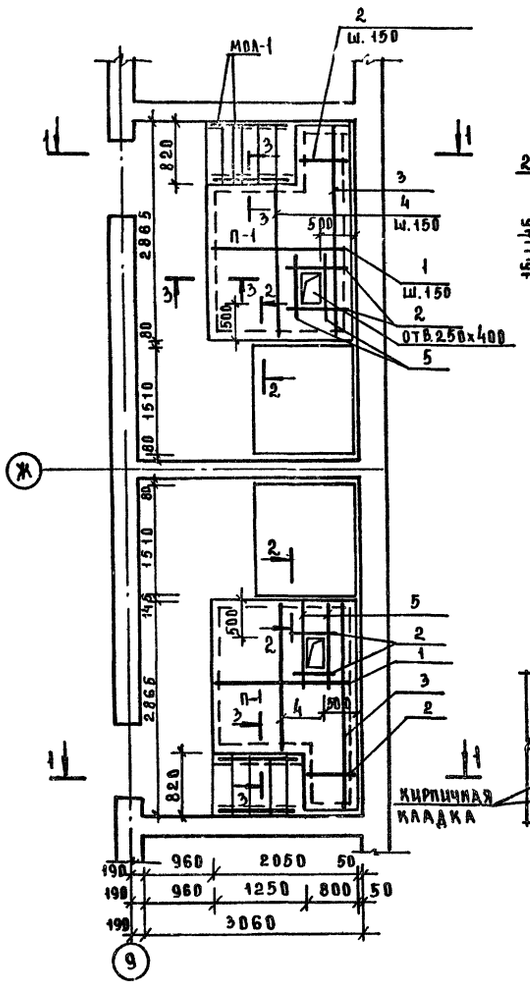

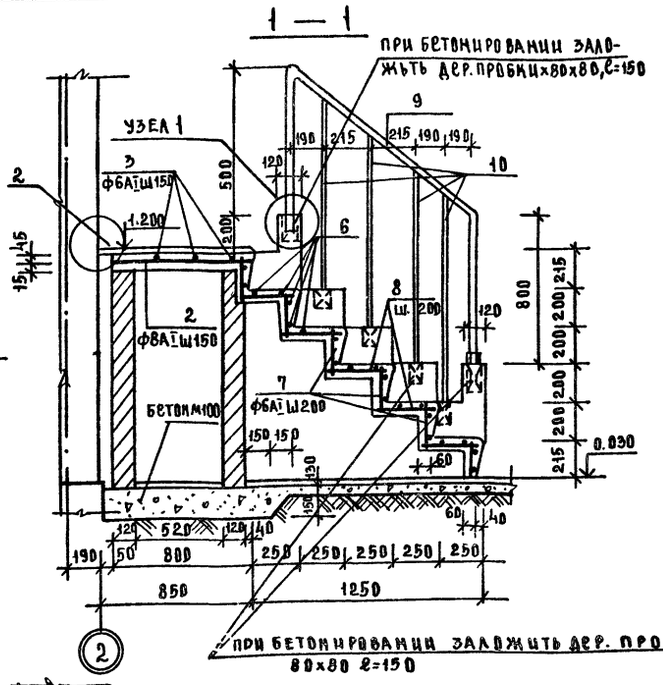

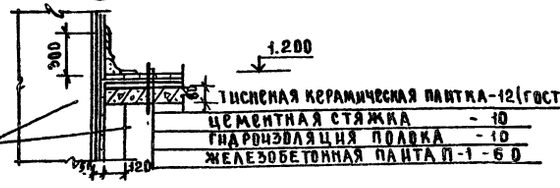

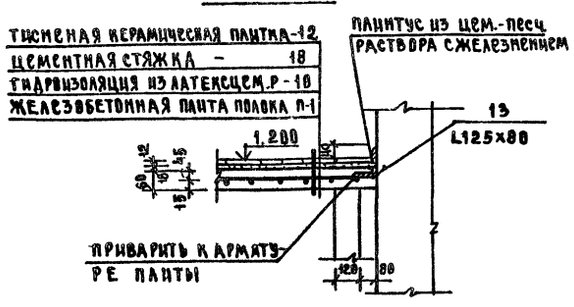

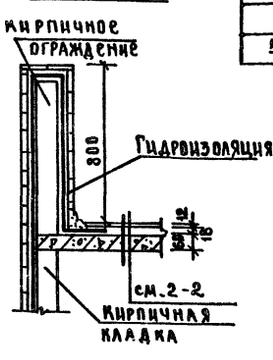

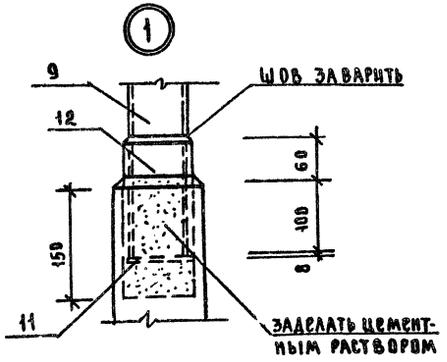

МАРКА ПОЗ.	ОБОЗНАЧЕНИЕ	НАИМЕНОВАНИЕ	КОЛ.	МАССА ЕД.КГ	ПРИМЕЧАНИЯ
		ПОЛОК П-1	2		
		ДЕТАЛИ			
1		ГОСТ5781-82 Ф8АI, L=2030	19	0.80	
2		Ф8АI, L=780	8	0.31	
3		Ф6АI, L=2790	6	0.60	
4		Ф6АI, L=2000	10	0.44	
5		Ф8АI, L=1000	2	0.395	
13		Уголок 63х125х8 ГОСТ 8510-72 Ст3 ГОСТ 535-79, ℓ=140	2	17.5	
		СТУПЕНИ			
6		ГОСТ 5781-82 Ф8АI L=800	44	0.32	
7		Ф6АI L=240	60	0.053	
8		Ф6АI L=320	50	0.071	
МОЛ-1		МОЛ-1	4		
9		Труба 60х3 ГОСТ 8732-78 Ст4сп 8731-74 ℓ=2585	1	10.85	
10		Полоса 5-8х400 ГОСТ 103-76 Вст3пс3 ГОСТ 535-79 ℓ=120	4	1.62	
11		Полоса 5-8х60 ГОСТ 103-76 Вст3пс3 ГОСТ 535-79 ℓ=80	2	0.40	
12		Труба 15.5х3.2 ГОСТ 8732-78 Ст4сп 8731-74 ℓ=10	2	0.36	
		МАТЕРИАЛЫ			
		БЕТОН М200 м³	0.45		

Спецификация древесины на отделку помещений парильных русского типа.

МАРКА, ПОЗ.	ОБОЗНАЧЕНИЕ	НАИМЕНОВАНИЕ	КОЛ.	МАССА ЕД., КГ	ПРИМЕЧ.
		ПИЛОМАТЕРИАЛЫ ХВОЙНЫХ			
		ПОРОД ГОСТ 8486-66			
4		БРУС 40х400 м³	38		
		ПИЛОМАТЕРИАЛЫ ЛИСТВЕН-			
		НЫХ ПОРОД ГОСТ 2695-71			
5		РЕЙКА 16х50 м³	3.68		

1. Устройство полока выполнять после облицовки стен
2. На плане половков кирпичное ограждение условно не показана
3. Все поверхности под полоком (кирпичные стены и бетон) покрыть эпоксидной смолой марки ЭП-100 за два раза.

РУК.МАСТ	ГУБАРЕВИЧ		
Н.КОНТ	БЕЖАН		
ГА.ИН.М	СТАНЧУЛЕВИЧ		
ГАП	МОРДВИНЦЕВА		
ГИП	ЧАПСКИЙ		
ВЕД.АРХ	ТИТОВА		
РУК.ГРУПП	РЯТАЧЕВА		

ПРИВЯЗАН

ИНВ.№

284-4-107.85 АС1

БАННО-ОЗДОРОВИТЕЛЬНЫЙ КОМПЛЕКС НА 100 МЕСТ

ПОЛОКИ П-1 ОБЛАУБКА И АРМИРОВАНИЕ

СТАДИЯ	ЛИСТ	ЛИСТОВ
Р	74	

ЦНИИЭП ТОРГОВО-БЫТОВЫХ ЗДАНИЙ И ТУРИСТСКИХ КОМПЛЕКСОВ

20296-01

ФОРМАТ А2

ИНВ.№ ПОДЛ. | ПОДПИСЬ И ДАТА | ВЗАМ. ИНВ.№

Ал.I

284-4-107.85

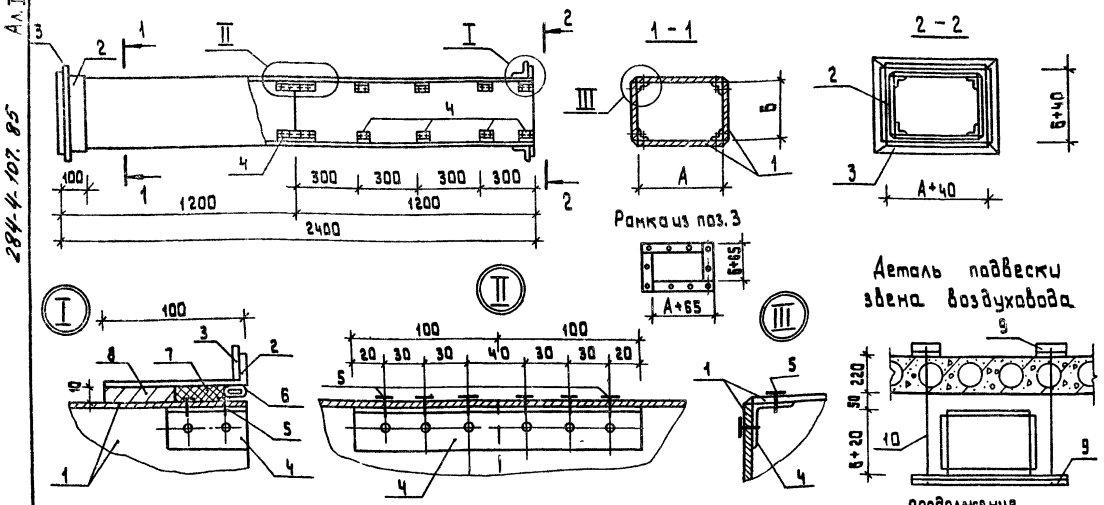

Тип	А мм	Б мм
1	200	200
2	200	250
3	100	200
4	250	400
5		
6	200	400
7	250	500
8	600	400
9	150	200
10	200	300
11	800	400

поз.	Обозначение	Наименование	Кол. на тип 1	2	3	4	5	6	7	8	9	10	11		Масса ед.кг	Примечание
7		Уплотняющий раствор														
		тип I 0,0001 м³	16,6	18,6	12,4	26,9	32,8	24,8	31	41,4	13,5	20,7	49,0			
8		тип II 0,0001 м³	18,4	20,7	13,8	29,9	37,6	27,6	34,5	46,0	14,3	23	55,2			
		Болт М6×20 ГОСТ 7798-70*	8	8	8	12	16	12	12	20	8	10	24			
		Резина 3×20 м.п.	1,1	1,16	0,75	1,56	1,86	1,35	2,0	23	0,78	1,65	2,7			
		Болт М 8×25 ГОСТ 7798-80														
9		Уголок Б-32×32×4 ГОСТ 8509-72 / Ст.3 ГОСТ 535-79														
		ℓ=160	4	4	8	4	4	8	4	4	4	4	4		0,31	
		300	2	2	4										0,57	
		350										2			0,67	
		600				2	2		2						0,96	
		550						4			2				1,15	
		700								2					1,34	
		1100											2		1,72	
10		ф10 АI ГОСТ 5781-82 м	2,2	2,4	2,64	2,4	3,0	2,64	2,4	3,0	2,2	2,50	3,0		0,62	

Спецификация звена асбоцементного воздуховода

поз.	Обозначение	Наименование	Кол. на тип 1	2	3	4	5	6	7	8	9	10	11		Масса ед.кг	Примечание
1		Асбоцем. лист АПК-А-3,0×1,2-10	0,54	0,6	0,67	0,87	1,2	1,07	1,34	1,47	147	1,6				
		ГОСТ 18124-75*														
		1200 × 200	8	4	4		4			4	4					
		250		4		4		4		4						
		300									4					
		400				4	4		4			4				
		500						4								
		600							4							
		1000										4				
2		Лента Б-ПН-0,7 ГОСТ 503-81 / ВСт.3пс ГОСТ 14637-79														
		0,7×120 м.п	1,8	2,0	1,4	2,8	2,82	3,3	4,4	1,5	2,2	5,0			0,659	
3		Полоса Б-4×25 ГОСТ 103-76 / Ст.3 ГОСТ 535-79														
		ℓ=265	8	4	4		4	4		8	4				0,208	
		315		4	4	4									0,247	
		365									4				0,287	
		465				4	4		4			4			0,365	
		565						4							0,444	
		665							4						0,522	
		1040										4			0,679	
4		Угольник П50-116 ГОСТ 13737-80 / АД31Т А ГОСТ 8617-75														
		ℓ=200	4	4	4	4	4	4		4	4				0,06	
		60	32	32	32	32	32	32		32	32				0,02	
		Угольник П50-214 ГОСТ 13737-80 / АД31Т А ГОСТ 8617-75														
		ℓ=200							4			4			0,16	
		60							32			32			0,05	
5		Винт 4×16 ГОСТ 10619-80	176	176	176	176	176	176	176	176	176	176				
6		Уплотняющий канат														
		пенька d=12 м.п.	1,9	2,1	1,5	2,9	2,92	3,3	4,5	1,9	2,25	5,1			0,057	

1. В качестве материала стенок принят асбоцементный лист /асбофанера/ толщиной 8-10мм. Разрезание листа на части осуществляется гильотинными ножницами /прессом/.
2. Монтаж асбоцементных воздуховодов разрешается вести только специализированным организациям, ведущим монтаж стальных воздуховодов. Смонтированные воздуховоды подвергаются испытанию на плотность. Подсос или утечка воздуха в размере более 15% от расчетной производительности, в соответствии со СНиП II-33-75, не допускается.
3. Муфта перед её установкой внутри и торец воздуховода снаружи оклеиваются тканью на водонепроницаемом клее, дающим надежную склейку металла и ткани. Закрепление муфты на воздуховоде, производится в соответствии со СНиП III-28-75 путем уплотнения зазора между муфтой и воздуховодом пеньковым канатом, смоченным казеиновым клеем и асбоцементным раствором с добавлением в него казеинового клея /тип I/, с последующим заполнением зазора асбестоцементным раствором более густой консистенции, замешанном на расширяющемся цементе с добавлением казеинового клея /тип II/.
4. Муфты и фланец предварительно перед установкой на воздуховод, окрашиваются масляной краской
5. Шов /см. узел III / промазать мастикой из асбоцементного раствора с добавлением казеинового клея густой консистенции с последующей проклейкой 2 слоями ткани.
6. Каждое звено воздуховода перед отправкой на строительную площадку должно испытываться на плотность.
7. На чертеже дана максимальная длина звена, которая при необходимости может быть уменьшена.
8. При подвеске воздуховода, звена должно опираться в двух точках таким образом, чтобы опоры располагались по обе стороны шва /см. узел/, желательно на равных расстояниях от него и от фланцевого соединения.
9. После окончания монтажа воздуховоды оштукатурить по сетке толщиной 20мм.
10. Спецификацию воздуховодов см. лист раздел ОВ.

Инв.№ подл. | Подпись и дата | Взам.инв.№

Привязан

Инв.№

Рук.маст	Губаревич	
Н.контр.	Бежан	
Гл.инж.м	Станулевич	
ГАП	Мордвинцева	
ГИП	Чапский	
Рук.гл.инж	Рочачева	
Инж.	Чернякова	

284-4-107.85 АС1

Банно-оздоровительный комплекс на 100 мест

Стадия	Лист	Листов
Р	75	

Конструкция звена асбоцементного воздуховода

ЦНИИЭП торгово-бытовых зданий и туристских комплексов

Копировал 20296-01 Формат А2

284-4-107.85 Альбом

ТИПОВОЙ ПРОЕКТ
284-4-107.85

ТХМ - ТЕХНОЛОГИЯ И МЕХАНИЗАЦИЯ

Проект утвержден Госгражданстроем приказ №24 от 14 января 1983г.

Рабочая документация введена в действие ЦНИИЭП торгово-бытовых зданий и туристских комплексов Приказ №14 от 13 февраля 1985г

Таблица 1

Ведомость рабочих чертежей

Лист	Наименование	Примечание
1	Общие данные	
2	План 1 этажа в осях „1-11", „А"-„Е"	
3	План 1 этажа в осях „3-10", „Д-А"	
4	План 2 этажа в осях „3-11", „Б-Ш"	
5	План 2 этажа в осях „3-10", „Ж-А"	

Таблица 2

Ведомость ссылочных и прилагаемых документов

Обозначение	Наименование	Примечание
	Ссылочные документы	
Серия 1.271-3	Каталог специального оборудования и мебели производственных	
	помещений и салонов предприятий бытового обслуживания.	
Серия 1.271-4	Встроенно-пристроенное и стационарное оборудование для предприятий общественного питания	
Серия 1.272-1	Альбом чертежей технологического оборудования мебели	
	бань	

Привязка типового проекта выполнена в соответствии с действующими нормами и правилами

Гл. инженер проекта привязки

Типовой проект разработан в соответствии с действующими нормами и правилами

Гл. инженер проекта Дурченко
Гл. инженер проекта Грибанов

Продолжение табл. 2

Обозначение	Наименование	Примечание
	Прилагаемые документы	
	Спецификация оборудования	

Общие указания
Технология

Банно-оздоровительный комплекс на 100 мест предназначен для обслуживания населения жилых районов городов следующими гигиеническими оздоровительными и сопутствующими услугами.

Бани русского типа	— 2 отделения (40 мест)
Пятиместные номера с парильными финского типа и погружными бассейнами	— 8 номеров (40 мест)
Купально-плавательный бассейн	— 2 отделения (20 мест)
Пункт бытового обслуживания, в том числе:	
мужской зал парикмахерской	— 2 р.м.
женский зал парикмахерской	— 2 р.м.
педикюр	— 2 р.м.
косметика	— 2 р.м.
маникюр	— 1 р.м
мелкий ремонт и утюжка одежды	— 1 р.м
прокат банно-купальных принадлежностей и касса	— 1 р.м.
прачечная срочной стирки белья	— 75 кг/смену
буфет	— 15 мест

Бани русского типа запроектированы на два отделения по 20 мест каждое и включают ожидальную, раздевальную, мыльную и парильную русского типа с печами на твердом топливе.

Пятиместные номера с парильными финского типа и погружными бассейнами предназначены для одновременного обслуживания группы посетителей и включают раздевальную, душевую, суховоздушную парильную и микробассейн.

Купально-плавательный бассейн запроектирован на два отделения по 10 мест каждое и включает раздевальную, душевую и парильную финского типа с отоплением электрокаменкой.

Набор оборудования парикмахерской позволяет оказывать полный комплекс парикмахерских услуг.

Мастерская ремонта одежды осуществляет мелкий ремонт и утюжку одежды. Прием одежды в ремонт и утюжку производится мастером-ремонтником или приемщиком.

Прокат банно-купальных принадлежностей с кассой запроектирован на первом этаже.

Для стирки личного белья посетителей, а также нужд комплекса запроектирована прачечная на 75 кг сухого белья в смену.

Для обслуживания посетителей банно-оздоровительного комплекса предусмотрен буфет на 15 мест.

Для персонала комплекса запроектированы вспомогательные и бытовые помещения.

Режим работы комплекса принят в две смены (12 часов для посетителей). Число рабочих дней в году - 305.

Общий штат банно-оздоровительного комплекса составляет 60 человек. В максимальную смену работает 35 чел., в том числе мужчин - 15, женщин - 20.

Механизация

Грузы в предприятие доставляются автотранспортом. Для разгрузки прибывших автомашин предусмотрена разгрузочная площадка.

Горизонтальная транспортировка грузов осуществляется на грузовых тележках типа ТГ.

Для вертикальной транспортировки грузов предусмотрен лифт грузовой г.п. 500 кг с габаритами кабины 1500×2000×2000 мм.

Нач.отд.	Калугин	
Н.контр.	Куличенко	
ГИП	Дурченко	
Рук.гр.	Ларина	
Вед.инж.	Пучникова	
Ст.инж.	Стефанова	

284-4-107.85 ТХМ

Банно-оздоровительный комплекс на 100 мест

Стадия	Лист	Листов
Р	1	5

Общие данные

ЦНИИЭП торгово-бытовых зданий и туристских комплексов

20296-01

Альбом I

284-4-107.85

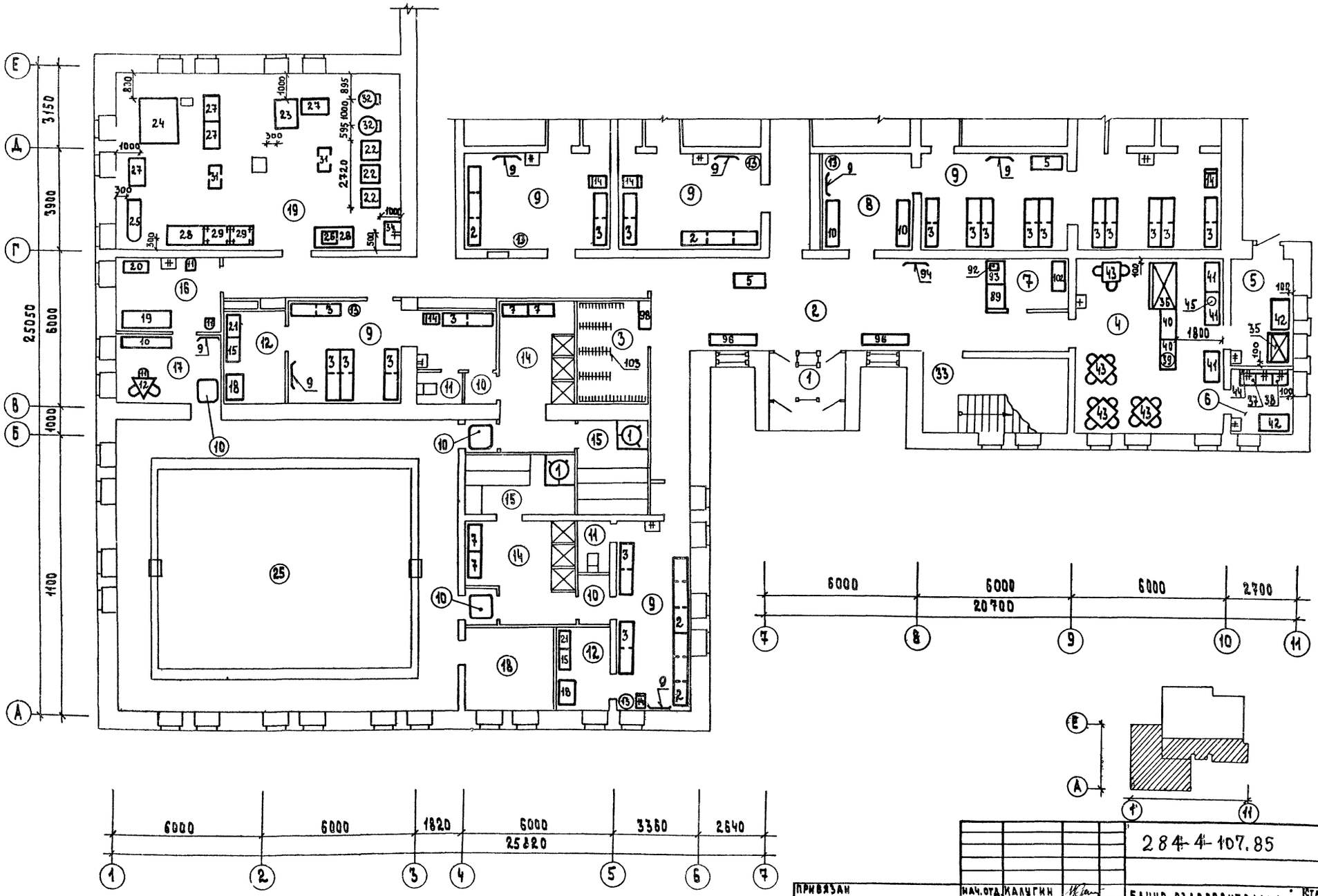

Экспликация помещений лист 3

ПРИВЯЗАН	НАЧ.ОТД.	КАЛУГИН	
	Н.КОНТР	КУЛИНЧЕНКО	
	ГИП	ДУРЧЕНКО	
	РУК.ГР.	ЛАРИНА	
ИНВ.№	ВЕД.ИНЖ	ПЕЧНИКОВА	
	СТ.ИНЖ.	СТЕФАНОВА	

284-4-107.85 ТХМ

БАННО-ОЗДОРОВИТЕЛЬНЫЙ КОМПЛЕКС НА 100 МЕСТ

ПЛАН 1 ЭТАЖА В ОСЯХ „1-11", „А-Е"

СТАДИЯ	ЛИСТ	ЛИСТОВ
Р	2	

ЦНИИЭП ТОРГОВО-БЫТОВЫХ ЗДАНИЙ И ТУРИСТСКИХ КОМПЛЕКСОВ

20296-01

ИНВ.№ ПОДЛ. | ПОДПИСЬ И ДАТА | ВЗАМ. ИНВ.№ | ГАП | ГИП ВК | ГИП ОВ | Чердынцев | Чаплыгина | Дубкина

Альбом I

284-4-107.85

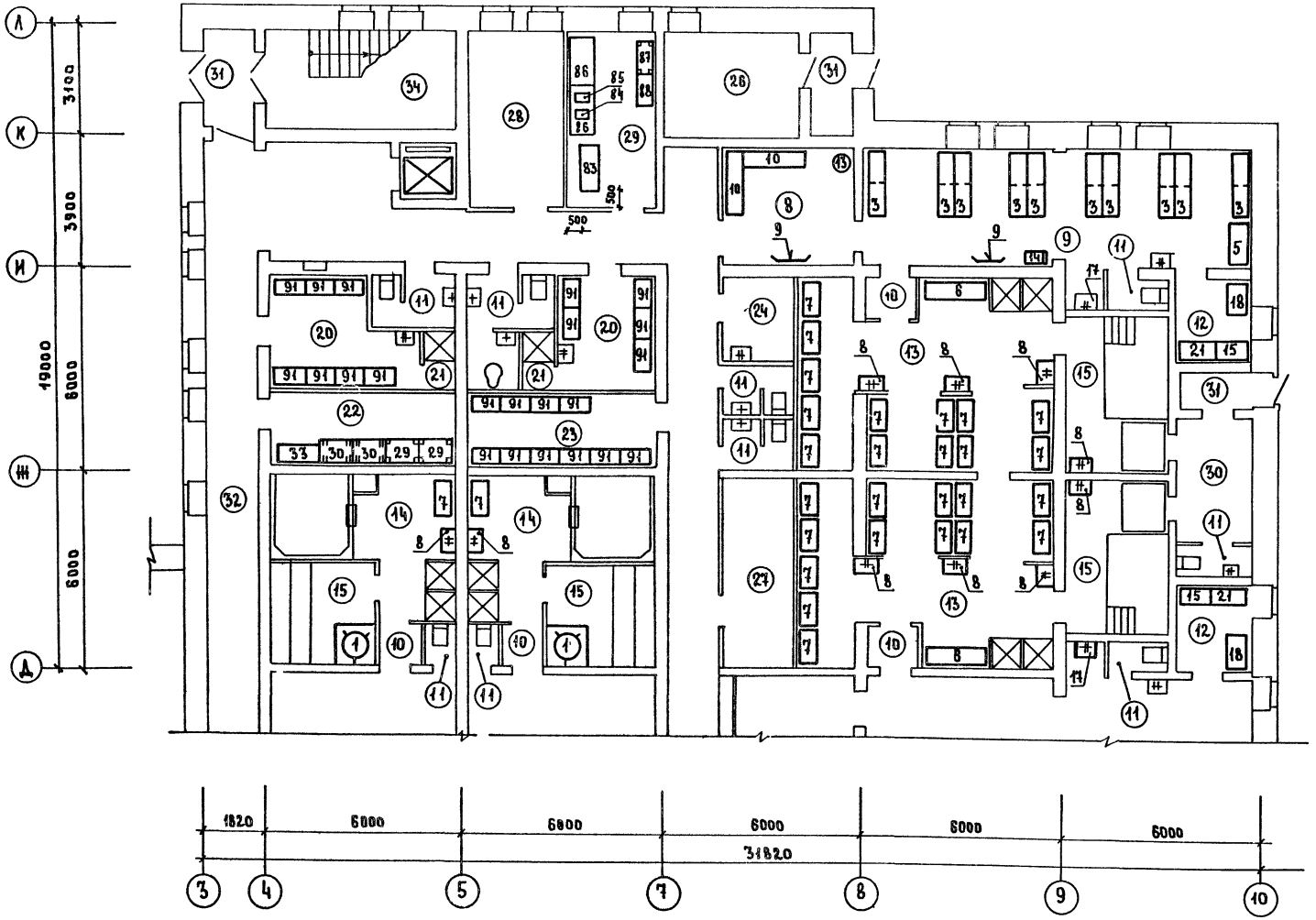

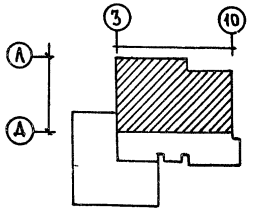

Экспликация помещений

пом.	Наименование
1	Тамбур главного входа
2	Вестибюль
3	Гардероб для посетителей
4	Буфет
5	Подсобное помещение буфета
6	Моечная
7	Помещение проката купальных принадлежностей и касса
8	Ожидальные
9	Раздевальные
10	Тамбуры
11	Уборные
12	Комната персонала
13	Мыльные
14	Помещение душевых и погружных бассейнов
15	Парильные
16	Массажная
17	Комната отдыха
18	Лаборатория
19	Прачечная срочной стирки белья
20	Гардероб персонала
21	Душевые
22	Кладовая прачечной
23	Гардероб персонала
24	Кладовая уборочного инвентаря
25	Помещение купального бассейна
26	Помещение хлораторной
27	Помещение воздушно-тепловой завесы
28	Электрощитовая
29	Ремонтно-механическая мастерская
30	Топочная
31	Тамбуры служебные
32	Коридоры
33	Лестница 1
34	Лестница 2

Инв. № подл.	Подпись и дата	Взам. инв. №	Гап	Мордвинова	
			Гип ВК	Чаплыгина	
			Гип ОВ	Дубкина	

284-4-107.85 ТХМ

Привязан		Нач. отд.	Калугин		Банно-оздоровительный комплекс на 100 мест	Стадия	Лист	Листов
		Н. контр.	Кулинченко			Р	3	
		Гип	Дурченко		План 1 этажа в осях „3-10" „Д-Л"	ЦНИИЭП торгово-бытовых зданий и туристских комплексов		
		Рук. гр.	Ларина					
		Вед. инж.	Печникова					
Инв. №		Ст. инж.	Стефанова					

20296-01

284-4-107.85 Альбом I

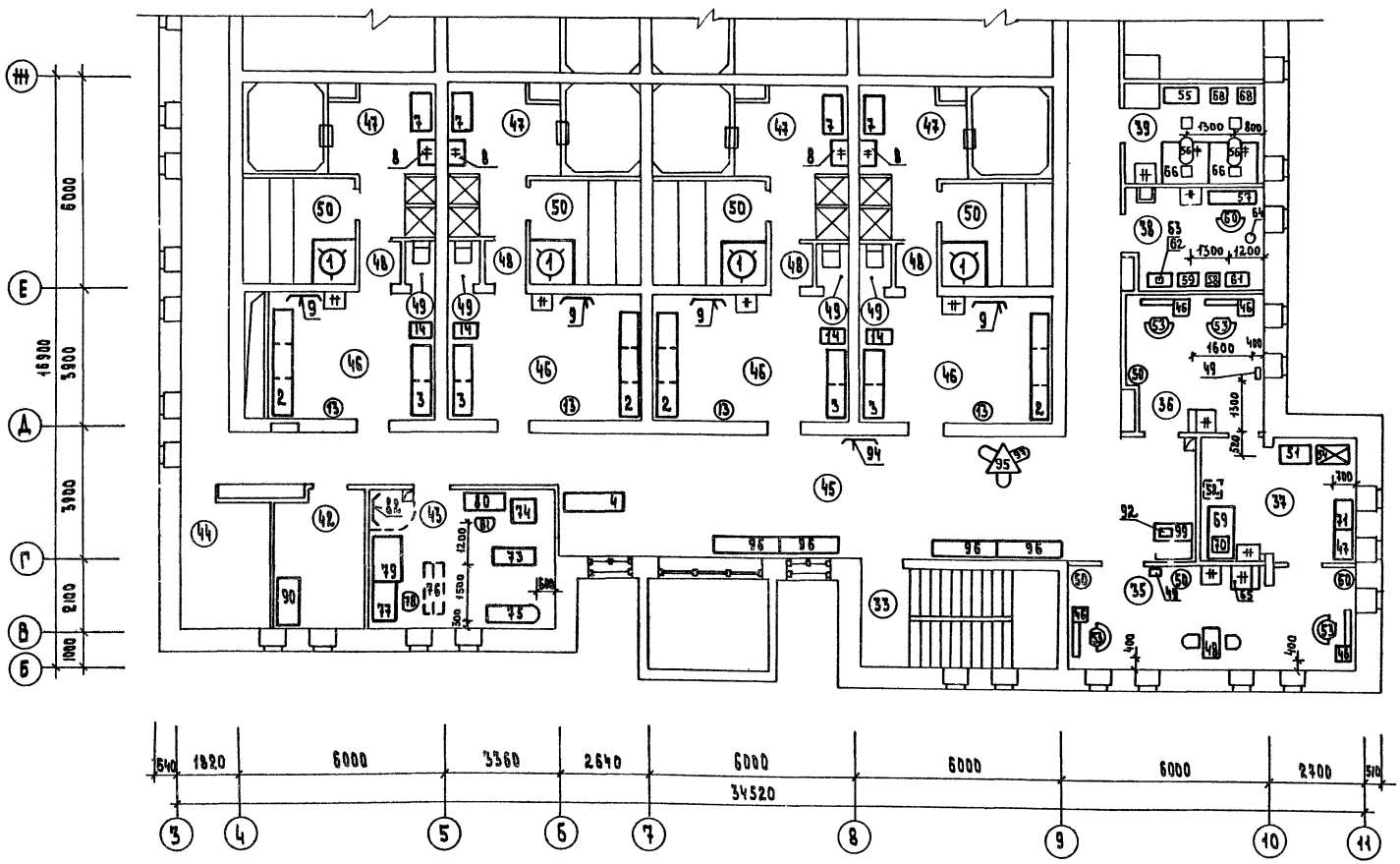

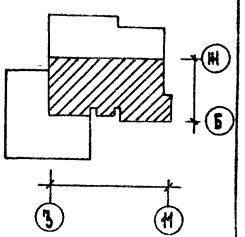

Экспликация помещений лист 5

ПРИВЯЗАН				284-4-107.85			ТХМ
				Нач. отд.	Калугин	Банно-оздоровительный комплекс на 100 мест	Стадия: Р; Лист: 4; Листов:
				Н. контр.	Кулинченко		
				ГИП	Дурченко		
				Рук. гр.	Ларина	План 2 этажа в осях „3-11", „Б-Ж"	ЦНИИЭП торгово-бытовых зданий и туристских комплексов
ИНВ. №				Проверил	Починкова		
				Ст. инж.	Стефанова		

20296-01

ГАП	Мордвинцева		
ВК	Чаплыгина		
ОВ	Дубинина		
Инв. № подл.	Подпись и дата	Взам. инв. №	

Ал.I

284-4-107.85

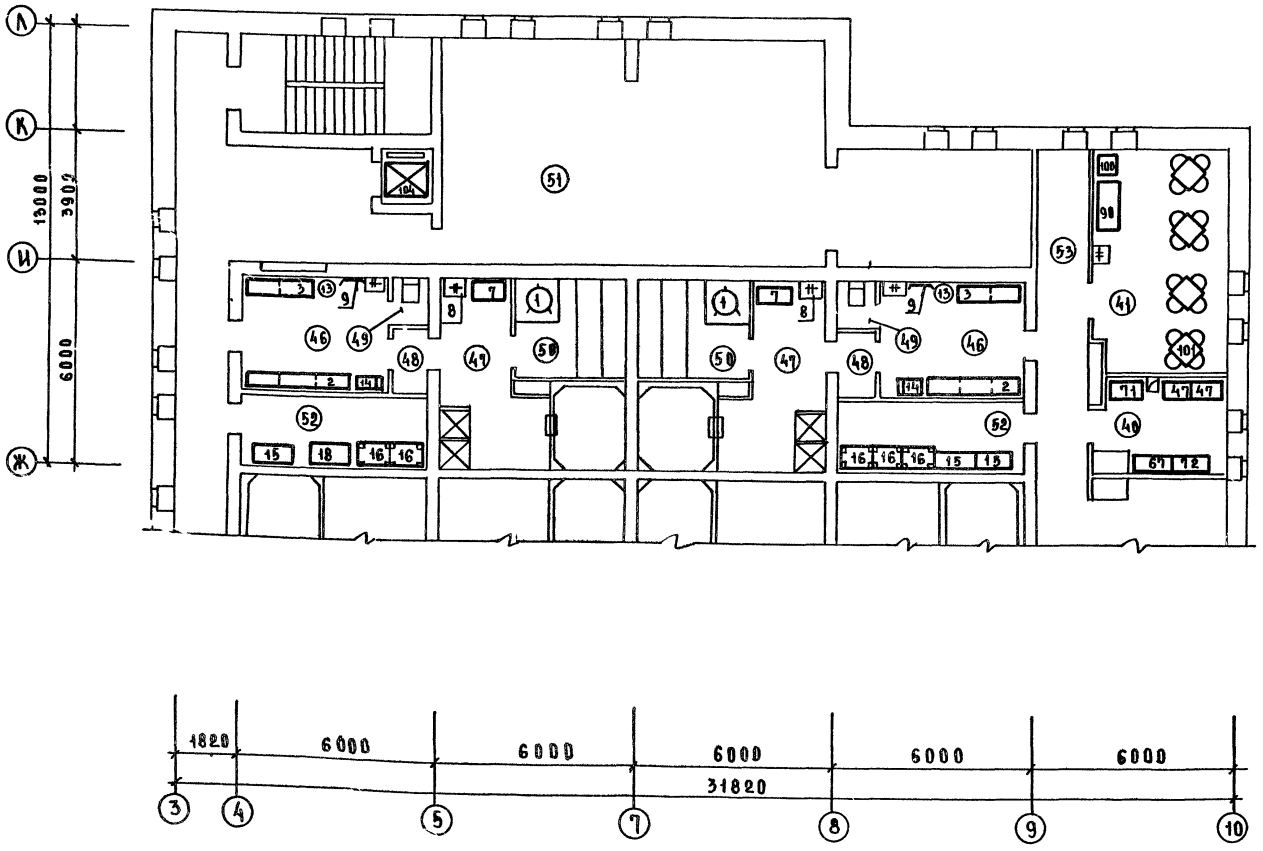

Экспликация помещений

пом.	Наименование
35	Женский зал парикмахерской
36	Мужской зал парикмахерской
37	Подсобное помещение парикмахерской
38	Кабинет косметики
39	Кабинет педикюра
40	Кладовая парикмахерской
41	Комната приема пищи
42	Комната персонала
43	Мастерская ремонта и утюжки одежды
44	Конторское помещение
45	Ожидальная
46	Раздевальные
47	Помещения душевых и погружных бассейнов
48	Тамбуры
49	Уборные
50	Парильные
51	Венткамера
52	Кладовая бани
53	Коридоры

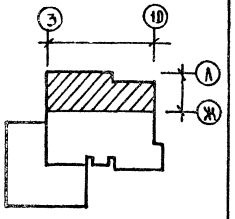

ГАП	МОРДВИНЦЕВА						
ВК	ЧАПЛЫГИНА						
ОВ	ДУБКИНА						
ИНВ.№ ПОДЛ.	ПОДПИСЬ И ДАТА	ВЗАМ. ИНВ.№					

					284-4-107.85		ТХМ
ПРИВЯЗАН		НАЧ. ОТД	КАЛУГИН		БАННО-ОЗДОРОВИТЕЛЬНЫЙ КОМПЛЕКС НА 100 МЕСТ	СТАДИЯ	ЛИСТ	ЛИСТОВ
		Н.КОНТР	КУЛИНЧЕНКО			Р	5	
		ГИП	ДУРЧЕНКО					
		РУК.ГР	ЛАРИНА		ПЛАН 2 ЭТАЖА В ОСЯХ 3-10 „Ж-Л"	ЦНИИЭП ТОРГОВО-БЫТОВЫХ ЗДАНИЙ И ТУРИСТСКИХ КОМПЛЕКСОВ		
		ПРОВЕРИЛ	ПЕЧНИКОВА					
ИНВ.№		СТ.ИНЖ	СТЕФАНОВА					

20296-01

Ал. I

284-4-107.85

ТИПОВОЙ ПРОЕКТ
284-4-107.85

АС2 Витражи

Проект утвержден Госгражданстроем Приказ N 24 от 14 января 1983 г.

Рабочая документация введена в действие ЦНИИЭП торгово-бытовых зданий и туристских комплексов Приказ N 14 от 13 февраля 1985 г.

Таблица 1

Ведомость рабочих чертежей

Лист	Наименование	Примечан.
1	Общие данные	
2	Спецификация элементов витражей	
3	Схема расположения элементов витражей и тамбура	
4	Монтажные узлы 1,2,3,4,5,6,7	

Привязка настоящего типового проекта выполнена в соответствии с действующими нормами и правилами

Гл. архитектор проекта
Гл. инженер проекта

Настоящий проект выполнен в соответствии с действующими нормами и правилами

Гл. архитектор проекта Мордвинцева Н.А.
Гл. инженер проекта Рудник О.М

Таблица 2

Ведомость ссылочных и прилагаемых документов

Обозначение	Наименование	Примечание
	Ссылочные документы	
1.236.4-7	Витрины и тамбуры из алюминиевых сплавов для общественных зданий	
1.236.4-8	Окна и балконные двери из алюминиевых сплавов для общественных зданий	

Общие указания.

1. Конструкции витражей, тамбуров, перегородки разработаны на стадии КМ в соответствии с архитектурно-строительной частью проекта „Банно-оздоровительный комплекс на 100 мест.
2. Монтажные элементы приняты по типовой серии 1.236.4-8 „Окна и балконные двери из алюминиевых сплавов для общественных зданий" выпуск 2 и серии 1.236.4-7 „Витрины и тамбуры из алюминиевых сплавов для общественных зданий" выпуски 2,3,4. Компоновка монтажных элементов переработана в соответствии с условиями данного объекта.
3. Изготовление монтажных элементов производится на специализированных предприятиях по чертежам КМД. Технические условия изготовления должны соответствовать ГОСТ 21519-76.
4. Декоративная и антикоррозионная защита алюминиевых конструкций должны соответствовать ГОСТ 21519-76. Цвет анодирования выбирается заказчиком при привязке проекта.
5. Общие указания по изготовлению изделий, их монтажу, заделке строительных зазоров и эксплуатации приведены в Техническом описании соответствующих выпусков.
6. Створные монтажные элементы поставляются заводом-изготовителем укомплектованными скобяными изделиями и приборами открывания.
7. Монтаж конструкций производится по схемам, приведенным в проекте по окончании строительно-монтажных работ, связанных с мокрыми процессами. Закладные детали к началу монтажа должны быть надежно закреплены и выведены на проектные отметки и выверены.
   Монтажные детали к стойкам приварить до установки их в проектное положение. Во время производства сварочных работ алюминиевые конструкции должны быть защищены от попадания искр электросварки.
   Нарезка элементов из погонажных алюминиевых изделий, приведенных в спецификации производится по месту.
8. Остекление витражей производится по окончании монтажных работ. Размещение подкладок под стекло и стеклопакеты приведено в соответствующих выпусках серии 1.236.4-7, 8.
   Установка подкладок подтверждается актом на скрытые работы.

Инв. N подл.	Подп. и дата	Взам. инв. N	Рук. маст.	Гл. инж. маст.

Привязан

284-4-107.85 АС2

Банно-оздоровительный комплекс на 100 мест			Стадия	Лист	Листов
			Р	1	
Общие данные			ЦНИИЭП торгово-бытовых зданий и туристских комплексов		

ГИП	Рудник	
Рук. гр.	Скотникова	
Провер.	Рудник	
Ст. инж.	Савкина	

20296-01

Ал. I

284-4-107.85

Марка поз.	Обозначение	Наименование	Кол.	Масса ед, кг	Примечание
		Изделия алюминиевые			
		Оконные блоки			
1		ФАК 21-15 ГФ	2	44,61	
		Витражи и тамбуры			
2		Тамбурный блок ТАО(т)27-10	4	26,70	
3		Дверной блок ДАО(т)21-10 пк пр,	2	21,38	
4		ДАО(т)21-10 пк л,	2	21,38	
5		Стойка РОСЦ(т)30-03	2	10.40	
6		РОСЦ(т)30-30	2	10.40	
7		РОСБ(т) 27-03	2	9.77	
8		РОСБ(т) 27-30	2	9.77	
9		ВОСЛ(т) 27-03	1	10.27	
10		ВОСЛ(т) 27-30	3	10,27	
11		ВОСЛ(т) 24-30	2	9.31	
12		Рама ВАОЕ(т) 24-06С	2	29,20	
13		Рама ВАОЕ(т) 27-06С,	2	31.40	
14		Створка ТАМ(т) 18-05Р	2	16.30	
15		ТАМ(т) 8,5-05Л	2	5.50	
16		Ригель ИВО (т)-12,	2	3,77	
17		ИСО (т)-12,	8	3,74	
18		ИНО (т)-12,	2	3,77	
19		ИВО (т)-09,	2	2,82	
20		ИСО (т)-09,	4	2,80	
21		ИНО (т)-09,	2	2,82	
22		ИВЕ (т)-06,	4	1.88	
23		ИСЕ (т)-06,	8	1,87	
24		ИНЕ (т)-06,	4	1.88	
25		Вкладыш Ц(т)-01,	30	0.073	
		Стеклопакеты			
26		470×1300×28,	2	15,25	
27		1250×1250×28,	2	39,00	
		Стальные элементы			
	ГОСТ 103-76*	-5×80, м	2	3.14	
	ГОСТ 8240-72*	[N 8, м	3	7,05	
	ГОСТ 19903-72	-2×600×1420,	1	13,38	

Марка поз.	Обозначение	Наименование	Кол.	Масса ед, кг	Примечание
		Погонажные алюминиевые изделия			
	Серия 1.236. 4-8	Нащельник ПА 562, м	12	0.41	кратн. 3,0
		ПА-144а, м	3	0,57	"
		ПА-100, м	3	0,37	"
		ПА-154а, м	9	0,47	"
		ПА-155, м	9	0.12	"
		Скоба ПА-57в, м	2	1.75	
		Слив ПА-129, м	3	0.67	кратн 3.0
	Серия 1.236.4-7	Нащельник ПА(т)71, м	174	0.28	кратн. 6,0
		Слив ПА(т)73, м	3	0.28	" 3,0
		Штапик ПА(т)68, м	24	0,23	" 3,0
	Нормали ВЗСАК	А 345, м	17,5	1.01	" 3,5
		А 127, м	54	0.664	" 6,0
		Комплектующие материалы			
	Серия 1.236. 4-7	Пружинка Ж(т)-0,1,	390	0.02	
	Серия 1.236. 4-7	Уплотнитель ПР-65И, м	204	0.04	
	МРТУ 38-5-204-65	Резина губчатая, м	3	0,022	2×20
	ТУ 38-105-507-76	Герметик 51-УТ-37, м	54		
	ГОСТ 4640-76	Минеральная вата, м	0,4		
	Серия 1.236. 4-7	Подкладка под стекло ППЭ,	460		
	Серия 1.236. 4-8	Подкладка под стеклопакеты	50		
	ГОСТ 7380-77	Стекло 2950×2650×6,5	7		

1. В массу изделий (поз. 1÷) входит масса алюминия, стали, резины, термовкладыша, для поз. 3 масса алюминия, стали, резины.
2. Указания по обработке и применению материалов, приведенных в спецификации даны на листе КМ-1.
3. Расход алюминия и стали дан без учета отходов на нарезку; стекла - без учета отходов на бой.

Привязан				284-4-107.85	АС2
				Банно-оздоровительный комплекс на 100 мест	Стадия: Р; Лист: 2; Листов:
		Гип	Рудник	Спецификация элементов витражей	ЦНИИЭП торгово-бытовых зданий и туристских комплексов
		Рук. гр.	Скотникова		
		Пров.	Рудник		
Инв. N		Ст. инж.	Савкина		

20296-01

Инв. N подл. | Подп. и дата | Взам. инв. N

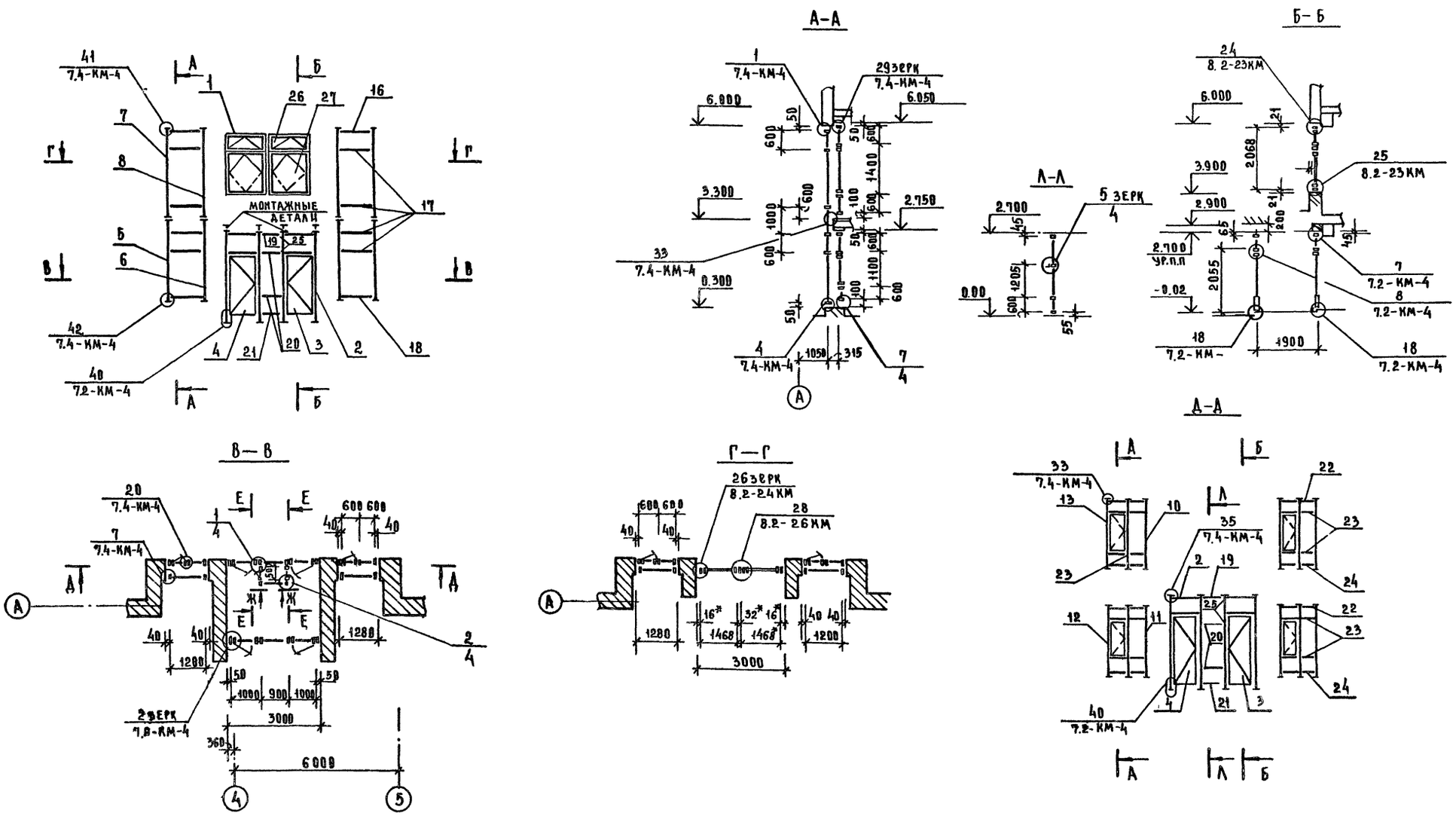

1 Все узлы, кроме разработанных в данном проекте, приняты по чертежам серии 1.236.
2. *) размеры даны в гранях профилей

ПРИВЯЗАН				284-4-107.85	АС 2
	ГИП	РУДНИК		БАННО ОЗДОРОВИТЕЛЬНЫЙ КОМПЛЕКС НА 100 МЕСТ	СТАДИЯ Р / ЛИСТ 3 / ЛИСТОВ
	РУК. ГР	СКОТНИКОВА			
	СТ. ИНЖ	САВКИНА		СХЕМА РАСПОЛОЖЕНИЯ ЭЛЕМЕНТОВ ВИТРАЖЕЙ И ТАМБУРА	ЦНИИЭП торгово-бытовых зданий и туристских комплексов
ИНВ. №					

ИНВ. № ПОДЛ. | ПОДПИСЬ И ДАТА | ВЗАМ. ИНВ. № | ГАП | ГИП | МОРАВИЦКОВА | ЧАЛСКИЙ

284-4-107.85 Ал. I

20296-01

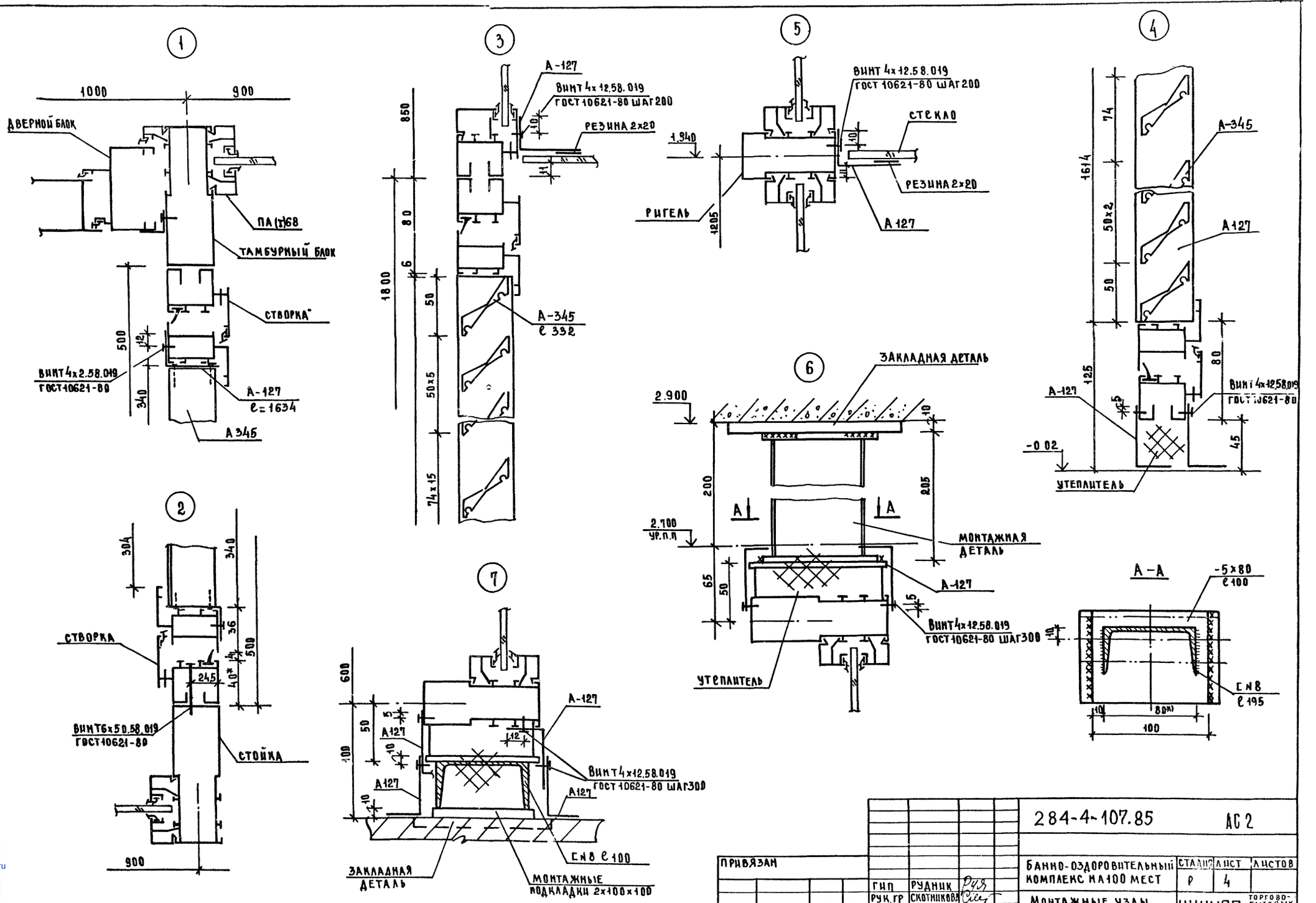

284-4-107.85 Ал. I

ПРИВЯЗАН				284-4-107.85		АС 2
	ГИП	РУДНИК		БАННО-ОЗДОРОВИТЕЛЬНЫЙ КОМПЛЕКС НА 100 МЕСТ	СТАДИЯ: Р	ЛИСТ: 4	ЛИСТОВ
	РУК.ГР	СКОТНИКОВА		МОНТАЖНЫЕ УЗЛЫ 1,2,3,4,5,6,7	ЦНИИЭП	ТОРГОВО-БЫТОВЫХ ЗДАНИЙ И ТУРИСТСКИХ КОМПЛЕКСОВ
	ПРОВ	РУДНИК				
ИНВ.№	СТ.ИНЖ	САВКИНА				

20296-01

ИНВ.№ ПОД | ПОДПИСЬ И ДАТА | ВЗАМ.ИНВ.№ | ГАП | ГИП | МОРАВИНЦЕВА | ЧАПСКИЙ

gost.e-ecolog.ru