ТИПОВОЙ ПРОЕКТ

284-9-26

УБОРНАЯ НА 2 ОЧКА

С ВОДОНЕПРОНИЦАЕМЫМ ВЫГРЕБОМ

АЛЬБОМ I

ПОЯСНИТЕЛЬНАЯ ЗАПИСКА, РАБОЧИЕ ЧЕРТЕЖИ

gost.e-ecolog.ru

Содержание альбома I

Наименование чертежей	№ листа	№ страниц
Пояснительная записка	1-3	2-4
План. Фасады в осях 1-2 и А-В (Вариант с кирпичными стенами)	АС-1	5
Разрез А-А	АС-2	6
План. Фасады в осях 1-2 и А-В (Вариант с каркасно-обшивными стенами)	АС-3	7
Разрез А-А	АС-4	8
Стульчак, вытяжной короб, фановая труба	АС-5	9
Дверной блок ИД-1, фрамужный блок Ф-1.	АС-6	10
Детали 1÷5	АС-7	11
Деревянные мусоросборники емкостью 1000, 500, 250 л. Размещение мусоросборников	АС-8	12
План фундаментов и разрез 1-1 (Выгреб из железобетонных колец)	КЖС-1	13
Плита перекрытия выгреба, сечения 2-2; 3-3; 4-4	КЖС-2	14
План фундаментов и разрез 1-1 (Выгреб из монолитного бетона)	КЖС-3	15
Плита перекрытия, сечения, спецификации	КЖС-4	16
План покрытия	КЖС-5	17
Монолитная шахта помойницы	КЖС-6	18
План с сетями электроосвещения	*Э-1*	*19*

Типовой проект разработан в соответствии с действующими нормами и правилами и предусматривает мероприятия, обеспечивающие взрывобезопасность и пожаробезопасность при эксплуатации здания

Главный инженер проекта: /Левин/

Пояснительная записка

Типовой проект уборной на 2 очка с водонепроницаемым выгребом разработан по заданию министерства жилищно-коммунального хозяйства РСФСР.

Типовой проект разработан для строительства в районах с отсутствием вечной мерзлоты, для сухих грунтов и сезонным промерзанием грунтов не более 1.5 м. Согласно заданию проект разработан с устройством помойницы над общим выгребом и пристроенным к уборной мусоросборником. Уборные разработаны в двух вариантах

- со стенами из кирпича
- с деревянными стенами каркасно-обшивной конструкции.

Выгреб разработан в двух вариантах:

- из сборных железобетонных колец
- из монолитного бетона

Тип уборной и выгреба принимается в зависимости от местных условий при привязке проекта.

Технико-экономические показатели

Наименование показателей	Кирпичн. вариант	Каркасно-обшивной вариант	Выгреб из ж.б. колец	Выгреб из мон. бетона
Площадь застройки надземной части	9.52 м²	8.68 м²		
Строительный объем	41.09 м³	24.90 м³		
Строительный объем надземной части	14.89 м³	12.02 м³		
Строительный объем подземной части			12.88 м³	26.20
Вместимость выгреба			8.00 м³	14.25 м
Общая сметная стоимость в тыс. руб.				

ПЗ

Уборная на 2 очка с водонепроницаемым выгребом

Изм.	Лист	№ докум.	Подпись	Дата
Гл.инж.пр.		Левин		
Нач. отд.		Иванчиков		
Гл.конс.отд.		Харламов		
Гл.арх.пр.		Власов		
Ст. арх.		Мелихова		
Исполнил		Борисова		

Лит.	Лист	Листов
Трп	1	3

Пояснительная записка

ГИПРОКОММУНСТРОЙ

Глубина выгреба из железобетонных колец принята из расчета высоты всасывания ассенизационной машины - 4,0 м. При внутреннем диаметре железобетонных колец 2000 мм и принятой глубине промерзания грунта 1,5 м; емкость выгреба составит: $W = \pi R^2 \times H = 3,14 \times 1^2 \times 2,5 = 7,85\ м^3 \approx 8\ м^3$.

Количество нечистот на одного человека составит 0,5 м³/год. („Канализация." - Раздел IV глава XXIV) Учитывая совмещение помойницы с выгребом уборной, количество нечистот на 1 человека увеличивается в два раза и составит 1 м³/год на 1 человека.

При условии очистки выгреба 3 раза в год, уборная на 2 очка может обслужить $h = \frac{8 \times 3}{1} = 24$ человека. Выгреб запроектирован водонепроницаемым и оборудован вытяжным коробом, что обеспечивает основное санитарное требование - предохранение от загрязнения почвы, воды.

Выгреб рассчитан на вывоз нечистот ассенизационной машиной АНМ-53. Единовременное количество забираемых нечистот 3,25 м³.

Продолжительность наполнения цистерны 3-5 минут.

Машина серийно выпускается Арзамасским заводом коммунального машиностроения.

Для очистки выгреба уборной на 2 очка требуется 3 ездки в сутки.

Фундаменты - бетонные, монолитные из бетона М-100.

Стены в двух вариантах:

- кирпичные, выполняются из кирпича марки „75" на растворе марки „25" с расшивкой швов с наружной и внутренней стороны;
- каркасно-обшивной конструкции с утеплителем - фибролитовые плиты на портландцементе ГОСТ 8928-70.

Выгреб в двух вариантах:

- Из сборных железобетонных колец ГОСТ 8020-68 т.п. серии 3900-2 марка изделия КС-20-1-1 внутренний диаметр кольца 2000 мм, высота h = 590 мм.
- Монолитный железобетонный.

Кольца выгреба укладываются на цементном растворе марки „25". С внутренней и наружной стороны кольца выгреба покрываются горячим битумом. Снаружи выгреба укладывается слой жирной мятой глины - 30 см.

Кольца устанавливаются на железобетонное днище, уложенное на слой жирной глины с обмазкой внутренней стороны битумом.

По днищу укладывается слой бетона марки „100", образующий уклон дна выгреба, днище покрывается двумя слоями битума.

Верх выгреба перекрывается монолитной железобетонной плитой. Сверху плита покрывается мятой глиной, толщиной 20 см. и утепляется шлаком или керамзитом толщиной 20 см.

					П3
Изм.	Лист	№ докум.	Подпись	Дата	Уборная на 2 очка с водонепроницаемым выгребом
Гл.инж.пр.		Левин			
Нач.отд.		Иванчиков			Лит. / Лист / Листов
Гл.конс.отд.		Харлампов			трп / 2 / 3
Гл.арх.пр.		Власов			
Ст. арх		Мелихова			Пояснительная записка — ГИПРОКОММУНСТРОЙ
Исполн.		Борисова			

Пол в уборной цементный, железненый по бетонной подготовке. Люк выгреба закрывается утепленной крышкой.
В соответствии с заданием на проектирование оголовок помойницы выполняется на основании предложения Н.В. Ерохина.

	В кирпичном варианте.	В каркасно-обшивном варианте
Покрытие	— сборные железобетонные плиты по серии 1.141-1	деревянный настил
Перемычки	— железобетонные	
Дверные блоки	— индивидуальные	индивидуальные
Кровля	— рулонная из трех слоев рубероида на битумной мастике	из волнистой асбофанеры по деревянному настилу
Отделка	кладка стен фасадов с расшивкой швов, в кабинах- окраска стен на высоту 1.5м масляной краской по затирке цементным раствором.	окраска стен на всю высоту масляной краской.

Двери, фрамуги и стульчаки окрашиваются масляной краской.
Все деревянные элементы, соприкасающиеся с землей и каменными конструкциями должны быть антисептированы
В каждой кабине должны быть устроены по одному крючку для одежды и бумаги, а при отсутствии электроснабжения, полочки для фонаря

Мусоросборники предусматриваются в двух вариантах: деревянные и металлические
Вариант мусоросборников определяется при привязке в зависимости от местных условий.

Перечень ГОСТов, номеров серий, выпусков типовых конструкций и деталей, примененных в проекте.

NN п/п	Марка изделия	ГОСТ или серия выпуска
	Железобетонные изделия	
1	КС 20-1-1	ГОСТ 8020-68 серия 3.900-2. в.5
2	ПД20-1-1	——— " ———
3	БУ-27, БУ-13	серия 1.139-1 Выпуск 1
4	БУ-19А	——— " ———
5	Б13	——— " ———
6	ПЗ6-12	1.141-1 Выпуск 5
7	Фибролитовые плиты	ГОСТ 8928-70
	на портландцементе	

Изм	Лист	№ докум.	Подпись	Дата
Гл инж пр		Левин		
Нач отд		Иванчиков		
Гл конс отд		Харламов		
Гл арх пр		Власов		
Ст арх		Мелихова		
Исполн		Борисова		

ПЗ

Уборная на 2 очка с водонероницаемым выгребом

Лит	Лист	Листов
трп	3	3

Пояснительная записка

ГИПРОКОММУНСТРОЙ

5

Фасад в осях 1-2 м1:50

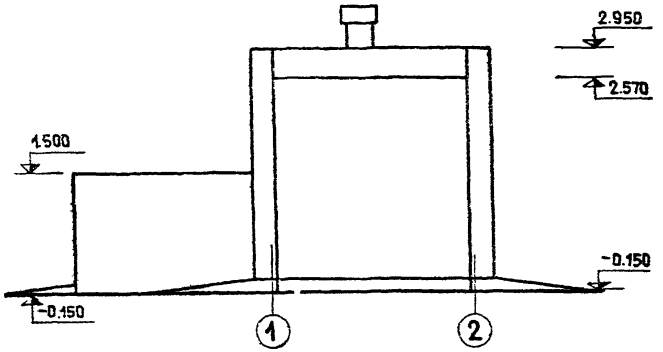

Фасад в осях А-В м1:50

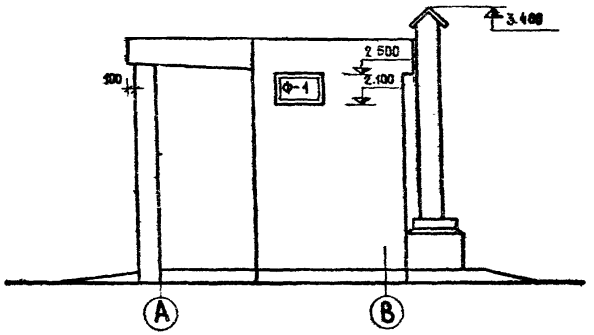

План м1:50

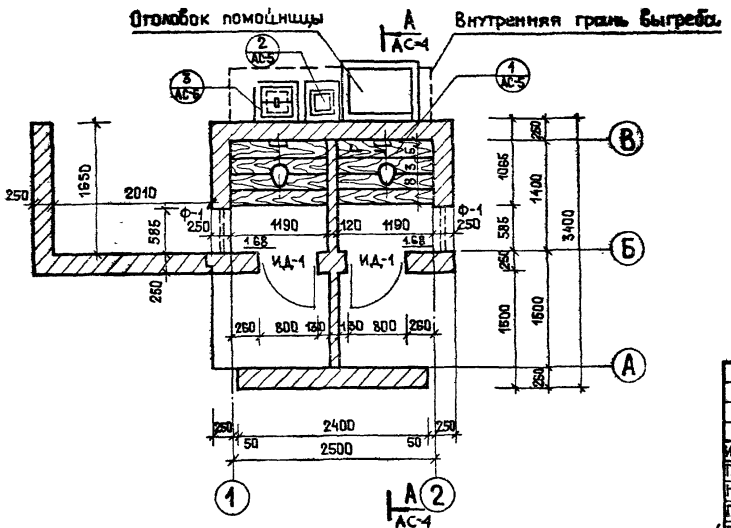

Изм.	Лист	№ докум.	Подпись	Дата
Гл.инж.пр.		Левин		
Нач.отд.		Иванчиков		
Гл.кон.отд.		Харламов		
Гл.арх.пр.		Власов		
Ст. арх.		Мелихова		
Исполн.		Борисова		

АС

Уборная на 2 очка с водонепроницаемым выгребом

Лит	Лист	Листов
Трп	1	8

План, фасады в осях 1-2 и А-В (вариант с кирпичными стенами)

ГИПРОКОММУНСТРОЙ

А - А М1:50

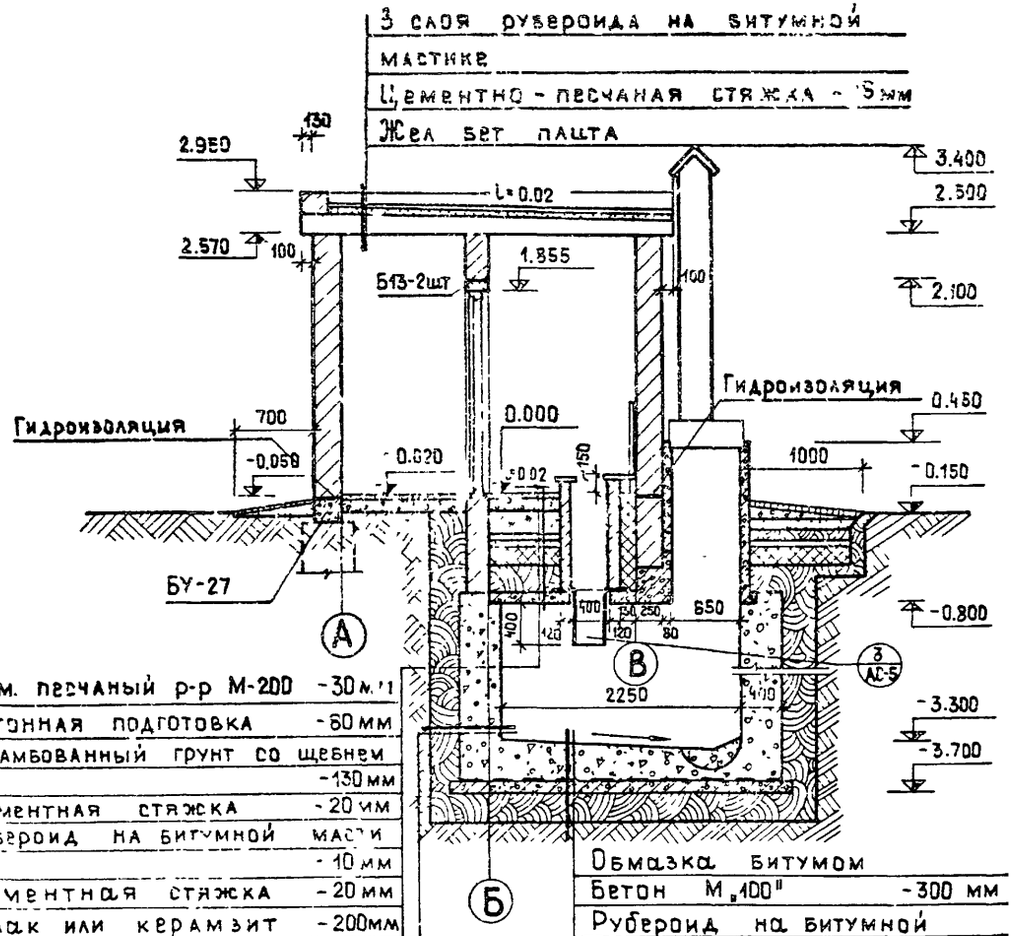

Цем. песчаный р-р М-200	-30мм
Бетонная подготовка	-60мм
Утрамбованный грунт со щебнем	-130мм
Цементная стяжка	-20мм
Рубероид на битумной мастике	-10мм
Цементная стяжка	-20мм
Шлак или керамзит	-200мм
Мятая глина	-200мм
Монолитная ж/б плита	-100мм

Обмазка битумом	
Бетон М „100"	-300 мм
Руберoид на битумной мастике	-10 мм
Бетон М „50"	-100 мм
Мятая глина	-300 мм

Бетон М „100"	-400мм
Обмазка стен выгреба битумом с внутр и наружн стороны	
Мятая глина	-300мм.

Примечания:

1. Спецификацию дверей и фрамуг. см. лист АС-7.
2. Заложение фундамента определяется по местным условиям, но не выше отметки промерзания грунта.

Изм	Лист	№ докум	Подпись	Дата
Гл инж пр		Левин		
Нач отд		Иванчиков		
Гл конс отд		Харламов		
Гл арх пр		Власов		
Ст арх		Мелихова		
Исполн		Борисова		

АС

Уборная на 2 очка с водонепроницаемым выгребом

Лит	Лист	Листов
Трп	2	8

Разрез А - А

ГИПРОКОММУНСТРОЙ

Фасад в осях 1-2 м1:50

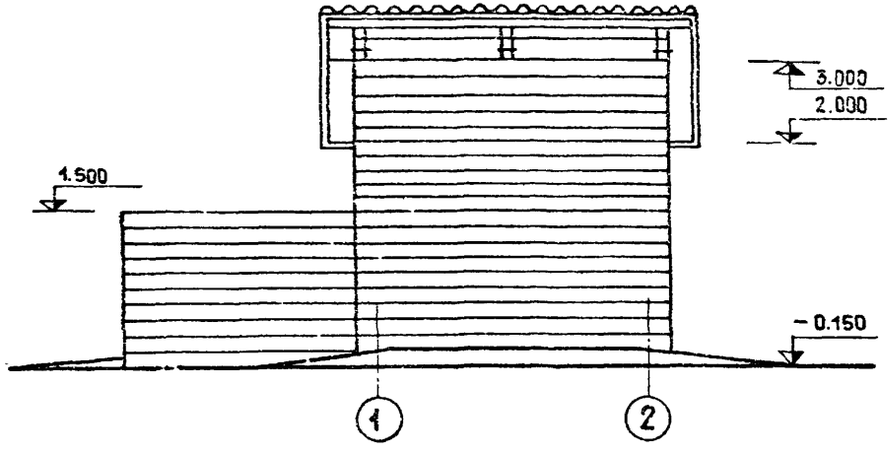

Фасад в осях А-В м1:50

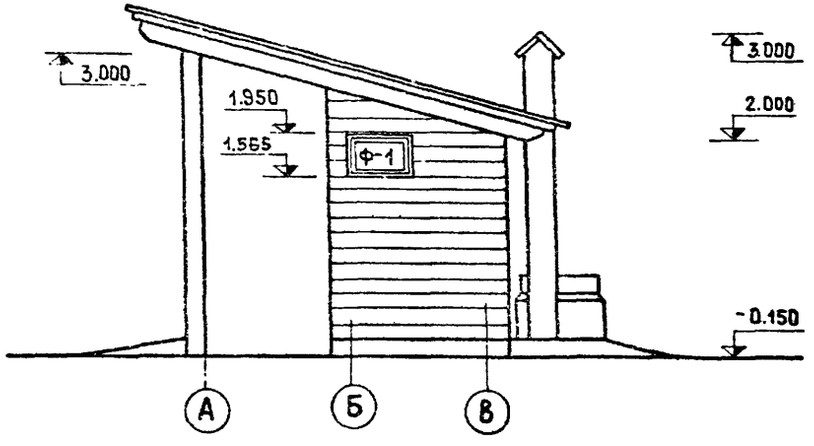

План м1:50

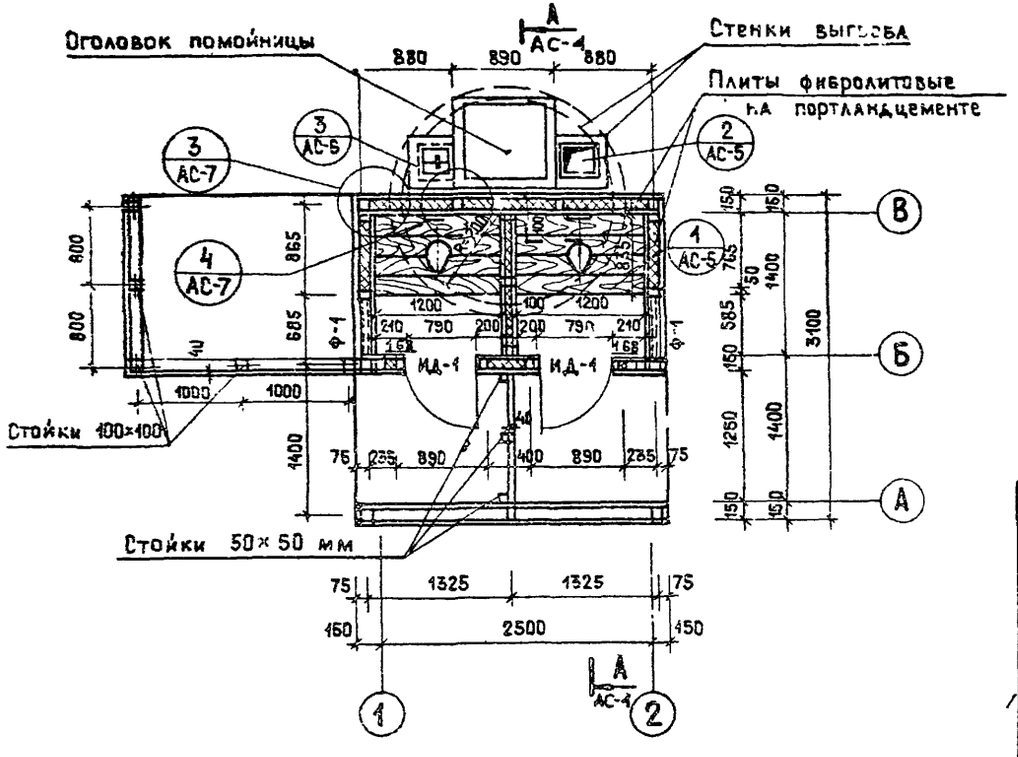

					АС	
					Уборная на 2 очка с водонепроницаемым выгребом	
Изм	Лист	№ докум	Подпись	Дата		
Гл инж пр		Лерин				Лит: трп; Лист: 3; Листов: 8
Нач отд		Иванчиков				
Гл конс отд		Харламов				
Гл арх пр		Власов			План, фасады в осях 1-2 и А-В (вариант с каркасно-обшивными стенами)	ГИПРОКОММУНСТРОЙ
Ст арх		Мелихова				
Исполн		Борисова				

А – А М 1:50

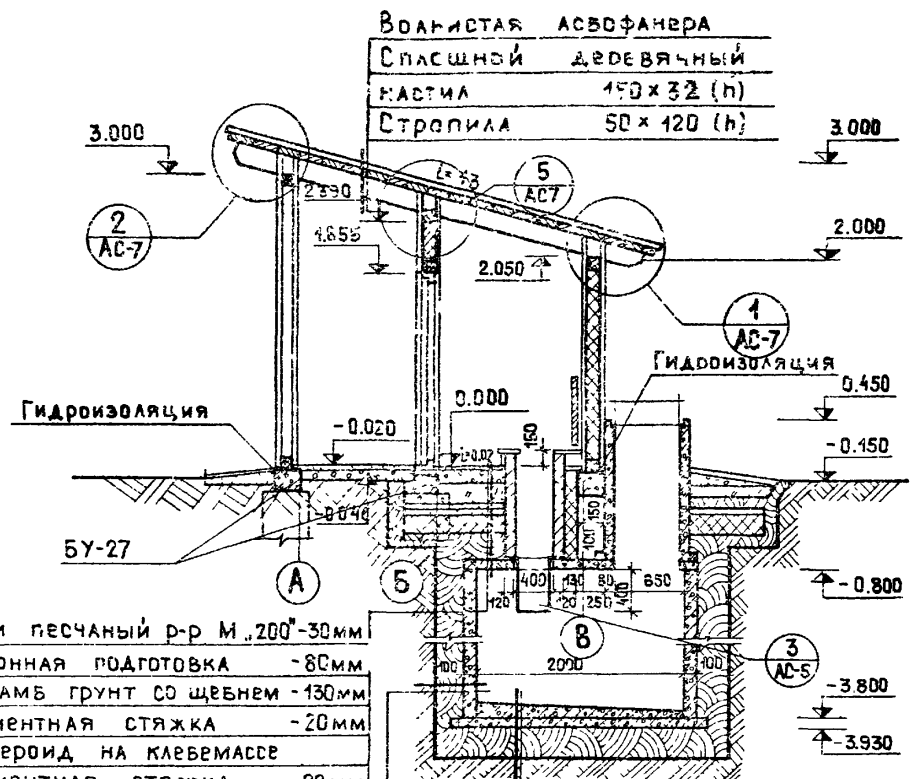

Цем песчаный р-р М „200"	-30мм
Бетонная подготовка	-80мм
Утрамб грунт со щебнем	-130мм
Цементная стяжка	-20мм
Рубероид на клебемассе	
Цементная стяжка	-20мм
Шлак или керамзит	-200мм
Мятая глина	-200мм
Монолитная ж/б плита	-100мм

Сборные ж/бет кольца	
КС 20-1-1	-100мм
Обмазка колец битумом с внутренней и наружной стороны	
Мятая глина	-300мм

Обмазка битумом	
Бетон М „50" от 150 до 100мм	
Обмазка битумом	
Сборная ж/б плита	
ПД 20-1-1	-130мм
Мятая глина	-300мм

Примечание:

Спецификацию дверей и фрамуг см. лист АС-7.

Изм	Лист	№ докум	Подпись	Дата
Гл.инж.пр.		Левин		
Нач.отд.		Иванчиков		
Гл.конс.отд.		Харламов		
Гл.арх.пр.		Власов		
Ст. арх.		Мелихова		
Исполн.		Борисова		

АС

Уборная на 2 очка с водонепроницаемым выгребом

Лит	Лист	Листов
Трп	4	8

Разрез А-А

ГИПРОКОММУНСТРОЙ

1 / АС-1

Стульчак в уборных фасад

М 1:40

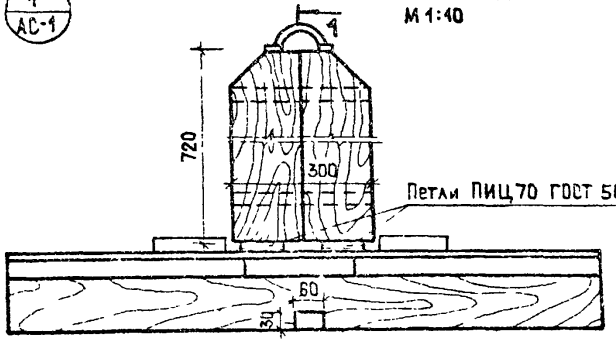

1-1

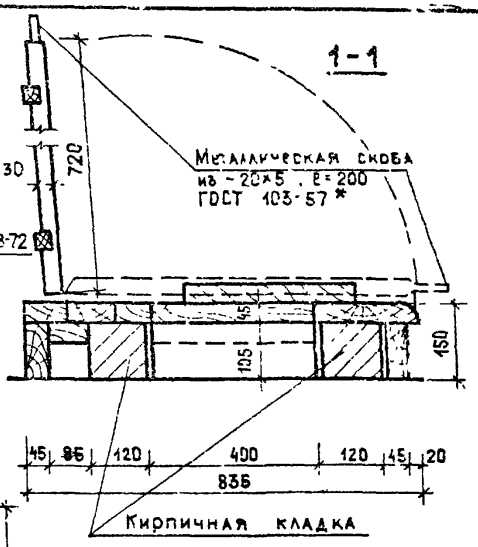

Вид сверху

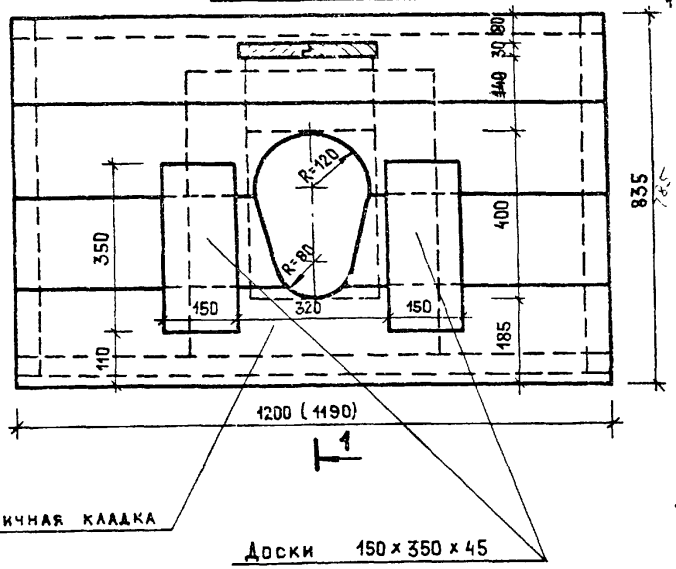

3 / АС-2

Фановая труба

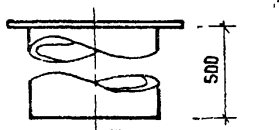

3-3

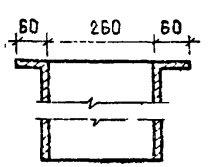

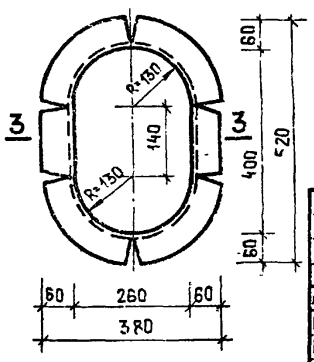

2 / АС-1

Вытяжной короб уборной

М 1:20

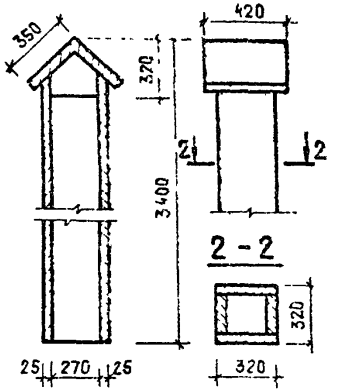

Спецификация на одно изделие

NN пп	Наименование изделия	Расход древесины м³	Вес металла кг	Примечания
1	Стульчак	0.15	0.250	Гвозди
			0.16	Метал. скоба из -20х5 ℓ-200, ГОСТ 103-57*
2	Вытяжной короб	0.07	0.125	Гвозди
3	Фановая труба	—	1.02	Стальной лист -560х5, ℓ-1130

Примечания:

1. Стульчак и вытяжной короб выполняются из строганных досок
2. Стульчак и крышку с наружной стороны покрасить масляной краской за два раза

Изм	Лист	№ докум	Подпись	Дата
Гл инж пр		Левин		
Нач отд		Иванчиков		
Гл конс отд		Харламов		
Гл арх пр		Власов		
Ст арх		Мелихова		
Исполн		Борисова		

АС

Уборная на 2 очка с водонепроницаемым выгребом

Лит	Лист	Листов
Тр.	5	8

Стульчак, вытяжной короб, фановая труба

Гипрокоммунстрой

Дверной блок ИД-1

Дверное полотно 1-1 м1:20

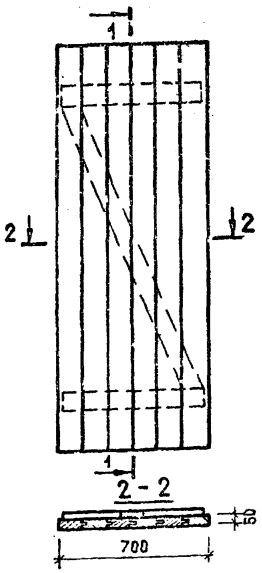

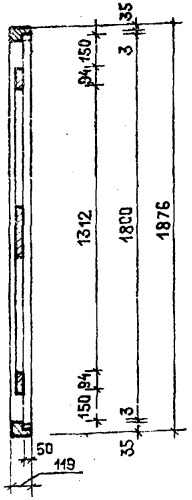

Дверная коробка

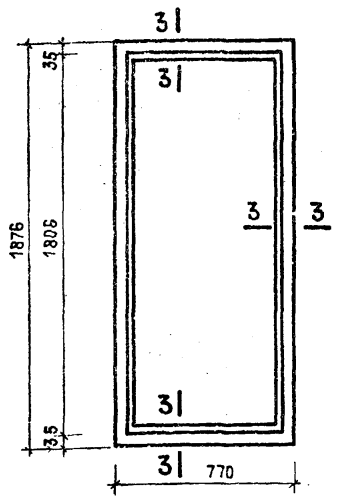

Фрамужный блок Ф-1 м1:10

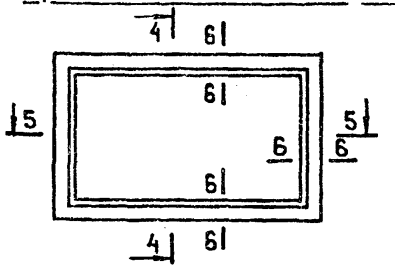

4-4 м 1:10

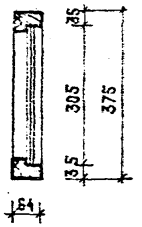

5-5 м 1:10

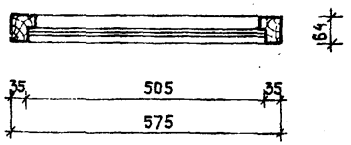

6-6 м1:2

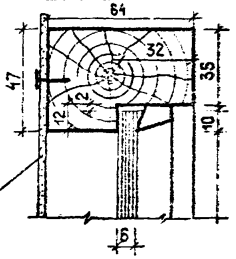

Металлическая сетка с просветами 3×3мм

Крышка выгреба съемная

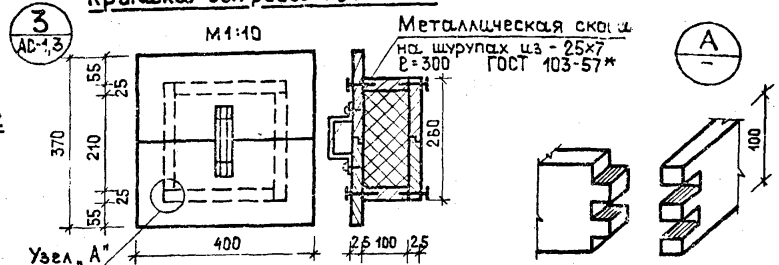

Коробка 3-3 м1:2

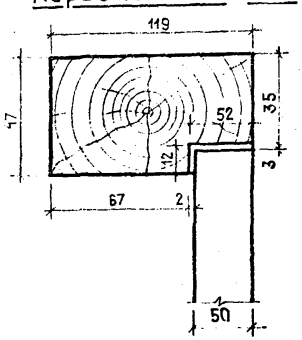

Спецификация на одно деревянное изделие

NN п.п.	Наименование изделия	Объем древесины м³	Вес гвоздей кг	Примечания
1	Дверь ИД-1	0.04	0.12	Петли дверные ПИЦ 140 ГОСТ 5088-72 2шт
2	Дверная коробка	0.035		Гвозди 3.5×80
3	Фрамужный блок Ф-1	0.006		Оконное стекло 510×310 1 шт
4	Крышка выгреба	0.022		Металлич. скоба -25×7 ℓ=300 ГОСТ 103-57 Вес = 3.41 кг

Изм.	Лист	№ докум.	Подпись	Дата
Гл.инж.пр.		Левцин		
Нач. отд.		Иванчиков		
Гл.конст.		Харламов		
Гл.арх.пр.		Власов		
Ст. арх.		Мелихова		
Исполн.		Борисова		

АС

Уборная на 2 очка с водонепроницаемым выгребом

Лит.	Лист	Листов
трп	6	8

Дверной блок ИД-1. Фрамужный блок Ф-1.

ГИПРОКОММУНСТРОЙ

11

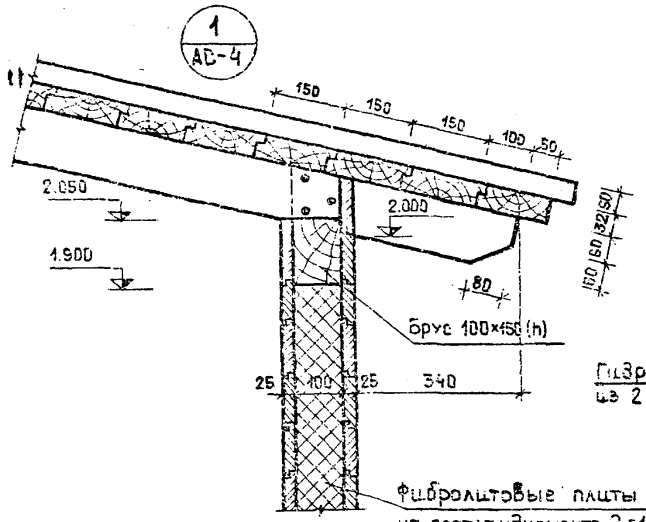

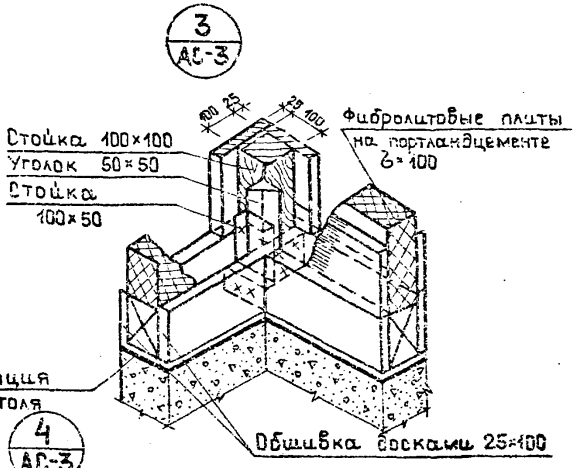

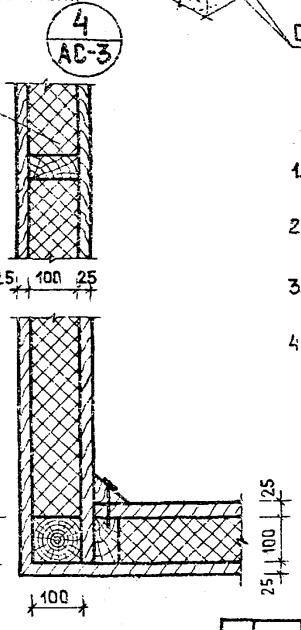

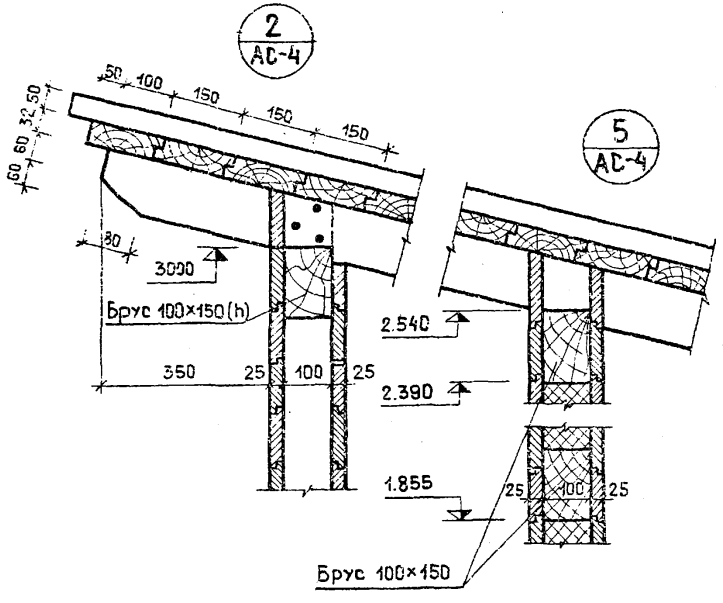

Спецификация лесоматериала

Наим. конструкции	Наименование элементов	Сечение мм	Кол-во шт.	Общая длина м	Объем м³
Каркас здания	Стойки	100×100	11	23	0.23
	Стойки	50×100	13	31	0.16
	Стойки	50×50	8	16	0.04
	Обшивка	25×150	—	394	1.48
	Перегородка	40×100	—	100	0.40
Крыша	Стропила ℓ=4.0	50×125	3	12	0.07
	Настил	32×150		9.5	0.72
	Брус	100×150		34.5	0.52
	Итого:				3.63

Примечания

1. В угловых панелях каркаса устраиваются раскосы из досок сечением 25×100 мм охватывающие фибролитовые плиты с 2х сторон.
2. Фибролитовые плиты обшиваются досками 25×150 мм с 2х сторон и окрашиваются масляной краской.
3. Деревянные элементы, соприкасающиеся с землей и каменными конструкциями, должны быть защищены от гниения в соответствии со СНиП III-19-75.
4. Обшивка каркаса с двух сторон осуществляется в четверть.

Спецификация дверей и щитов

Марка элемента	Размер в мм		Кол-во	Черт.
	Полотна	Проема	шт	N
Щ.Д-1	700×1800	790×1906	2	АС-6
Ф-1	575×375	585×385	2	АС-6
Крышка выгреба	400×400	—	1	АС-6

Изм.	Лист	№ докум.	Подпись	Дата
Гл.инж.пр.		Левин		
Нач.отд.		Иванчиков		
Гл.конст.отд.		Харламов		
Гл.арх.пр.		Власов		
Ст. арх.		Мелихова		
Исполн.		Борисова		

АС

Уборная на 2 очка с водонепроницаемым выгребом

Лит.	Лист	Листов
Трп	7	8

Детали 1÷5

ГИПРОКОММУНСТРОЙ

12

Мусоросборник на 1000л

Фасад

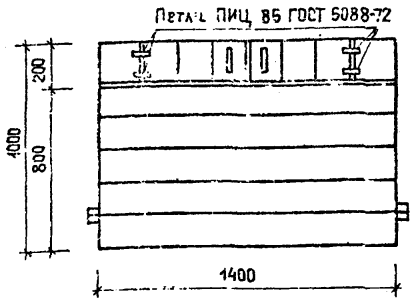

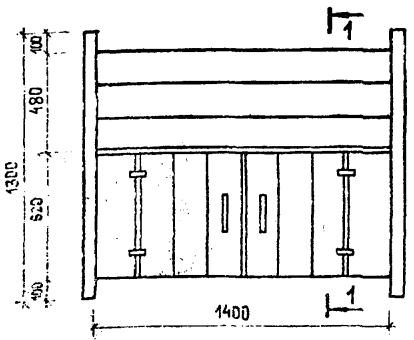

Мусоросборники на 500 и 250л

Фасад

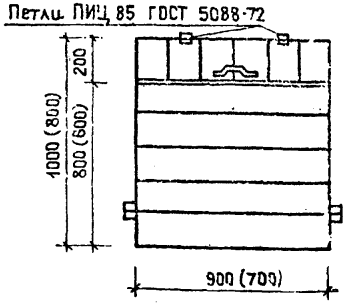

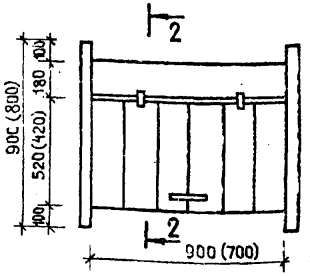

1 - 1

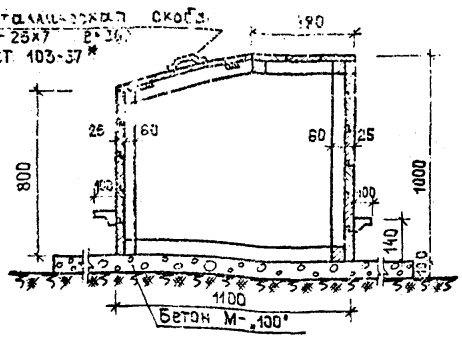

2 - 2

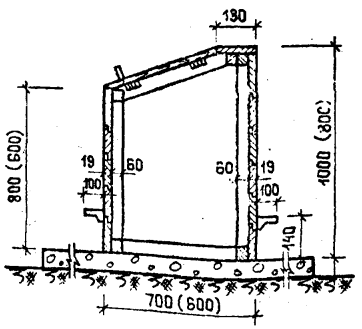

Размещение мусоросборников

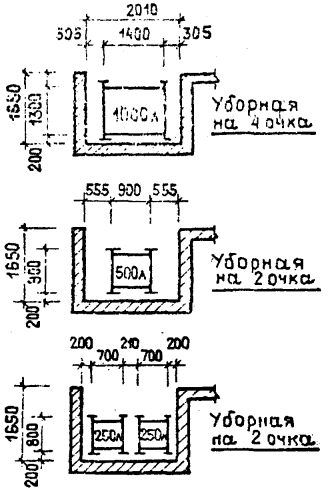

Примечания:

1. Мусоросборники должны устанавливаться на бетонное или щебеночное основания с цементной стяжкой.
2. Наружная поверхность мусоросборников окрашивается масляной краской, внутренняя промазывается битумом.
3. Тип мусоросборника определяется при привязке проекта.

Расход основных материалов

NN пп	Наименование	Ед изм	Сборник емкостью 250л	500л	1000л
1	Петли металлич	пар	2	2	4
2	Ручки металлич	шт	1	1	2
3	Гвозди ФЗ 2=70	кг	0.5	0.8	1.3
4	Брусок 50×60	м³	0.018	0.021	0.032
5	Доски 25	м³	—	—	0.15
6	Доски 19	м³	0.042	0.067	—

Изм	Лист	№ докум.	Подпись	Дата
Гл.инж.пр.		Левин		
Нач.отд		Иванчиков		
Гл.конс.отд		Харламов		
Гл.арх.пр.		Власов		
Ст. арх.		Мелихова		
Исполн.		Борисова		

АС

Уборная на 2 очка с водонепроницаемым выгребом

Лит	Лист	Листов
трп	8	8

Деревянные мусоросборники емк. 1000, 1500, 250л. Размещение мусоросборников.

ГИПРОКОММУНСТРОЙ

13

План фундаментов

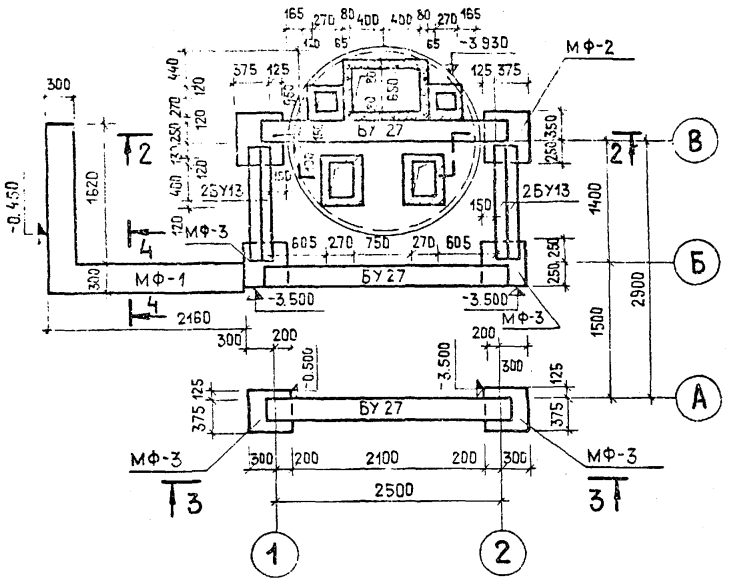

ПМ-1

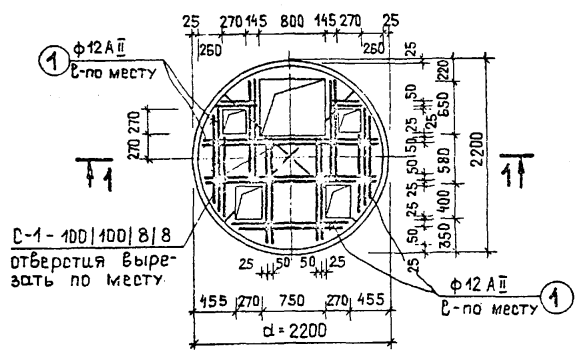

1-1

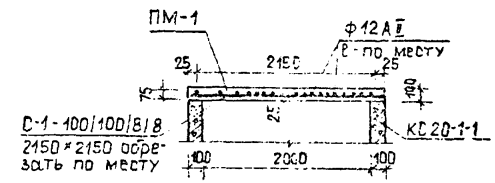

Примечания:

1. Фундаменты разработаны из условий строительства на горизонтальной площадке при сухих непучинистых грунтах со следующими характеристиками: $\gamma = 1800$ кг/м^3; $\varphi = 20°$; $C^н = 0.19$ кг/см^2; $E = 120$ кг/см^2.
2. Монолитные фундаменты из бетона „М 100".
3. Сборные железобетонные кольца и плиты подвала приняты по серии 3.900-2 вып. 5.
4. Укладку железобетонных колец вести на растворе „М-50". Внутренние и наружные поверхности колец обмазать горячим битумом за 2 раза.
5. Горизонтальную гидроизоляцию стен, выполнять из 2х слоев рубероида на битумной мастике по выравненой цементным раствором поверхности на отм. -0.050.
6. Отмостка вокруг сооружения шириной 0.7м.
7. Спецификацию на сборные элементы см. лист КЖС-5.
8. Сетка С-1-100/100/8/8 по ГОСТ 8478-66; отверстия в сетке С-1 вырезать по месту, работы по армированию ПМ-1 вести одновременно с армир. помойницы (см. КЖС-4).
9. Сечения 2-2; 3-3; 4-4 см. на листе КЖС-2.
10. Чертеж помойницы см. на листе КЖС-6.

						КЖС		
						Убойная на 2 очка с водонепроницаемым выгребом		
Изм.	Лист	№ докум.	Подпись	Дата				
Гл.инж.пр.		Левин					Лит.	Лист	Листов
Нач. отд.		Иванчиков					ТРП	1	6
Гл.конс.отд.		Харламов							
Гл.арх.пр.		Власов				План фундаментов. Разрез 1-1 (выгреб из железобетонных колец)	ГИПРОКОММУНСТРОЙ		
Рук.гр.		Клименко							
Ст.инж.		Преображенская							

14

2 - 2

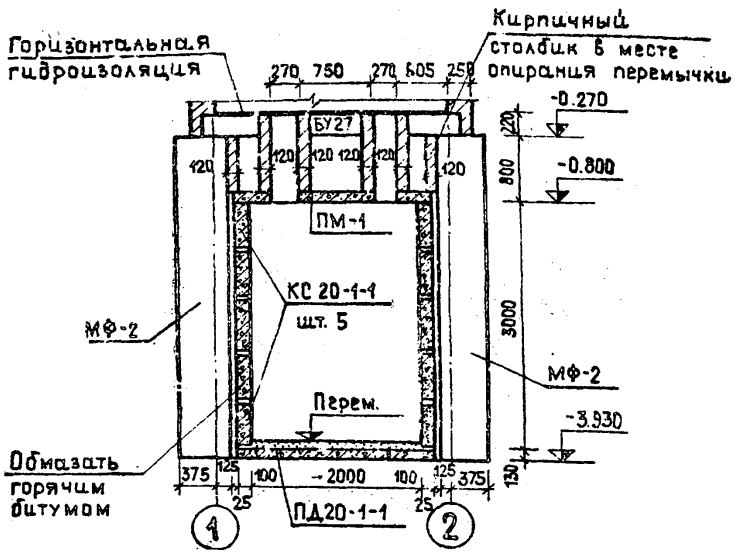

3 - 3

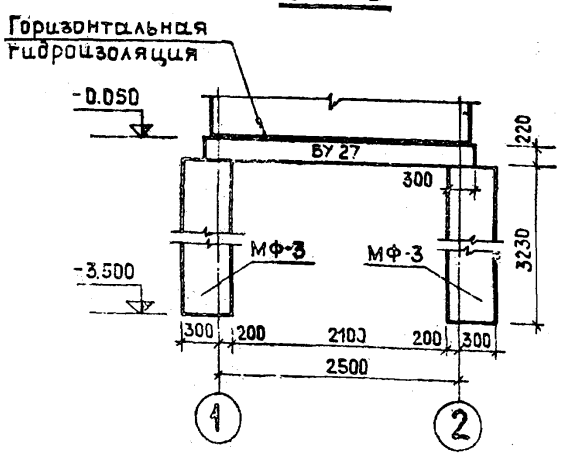

4 - 4

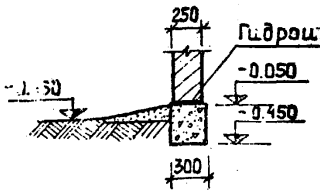

4 - 4 (для карк. стен.)

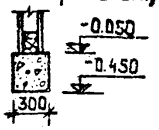

Расход материалов на монолитное изделие

Марка эл-та	Объем бетона м³	Расход армат. кг	Марка бетона	Содержж. сталц. кг/м³	Вес эл-та кг	Колич. штук
ПМ-1	0.4	51.8	200	120	—	1
МФ-1	0.46	—	100	—	—	1
МФ-2	0.92	—	100	—	—	2
МФ-3	0.31	—	100	—	—	4

Спецификация арматуры на один элемент

Марка эл-та	N пнз.	Эскиз	ф мм	Длина мм	Кол. шт.	Общ. дл. м	Выборка сталц. фмм	Выборка сталц. ℓ м	Выборка сталц. Вес кг
ПМ-1	С-1	100/100/8/8	8AI	—	1	—	12AII	28.5	25.4
	1	по месту	12AII	по месту	18	28.5	8AI	—	26.4
							Итого		51.8

						КЖ		
					Уборная на 2 очка с водонепроницаемым выгребом			
Изм.	Лист	№ докум.	Подпись	Дата		Лит	Масс	Листов
Гл.инж.пр.		Левин				трп	2	6
Нач.отд.		Иванчиков						
Гл.конст.		Харламов						
Гл.арх.пр.		Власов			Плита перекрытия выгреба. Сечения 2-2; 3-3; 4-4	ГИПРОКОММУНСТРОЙ		
Рук.гр.		Клитенко						
Ст.инж.		Преображенская						

План фундаментов

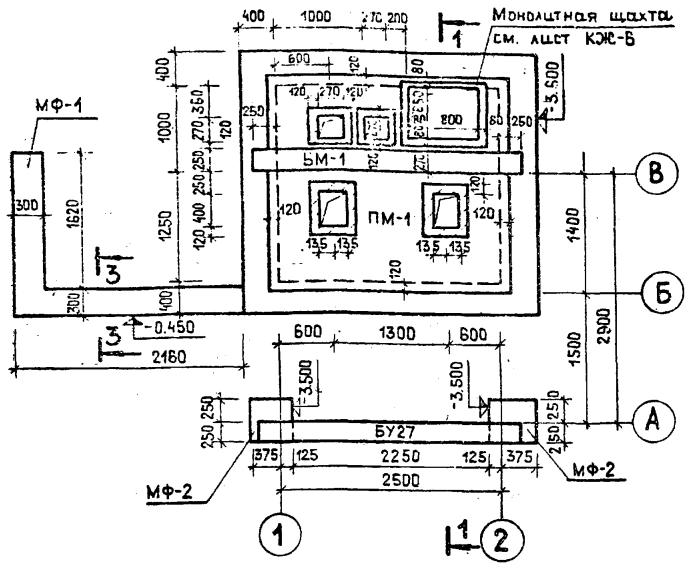

1 - 1

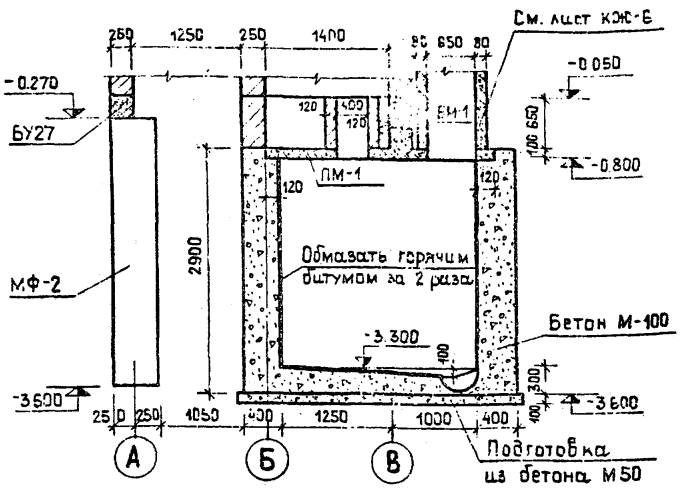

Примечания:

1. Фундаменты разработаны для условий строит-ва на горизонтальной площадке при сухих непучинистых грунтах со следующими характеристиками $\gamma = 1800$ кг/см^3; $\varphi = 20°$; $C = 0.19$; $E = 120$ кг/см^2.
2. Столбчатые фундаменты и монолитный бункер из бетона „М-100".
3. Горизонтальную гидроизоляцию стен выполнять из 2-х слоев рубероида на битумной мастике по выравненной цементным раствором поверхности на отм.-0.050.
4. Спецификацию на сборные элементы см. лист КЖС-5.
5. Сетка С-1-100/100/8/8 по ГОСТ 8478-66, отверстия в сетке С-1 вырезать по месту.
6. Внутренние стены и днище бункера обмазать битумом за 2 раза.
7. Отмостка вокруг сооружения шириной 0.7м.
8. Работы по устройству плиты ПМ-1 вести одновременно с устройством помойницы (см. КЖС-6).

					КЖС		
Изм.	Лист	№ докум.	Подпись	Дата	Уборная на 2 очка с водонепроницаемым выгребом		
Гл.инж.пр.		Левин				Лит	Лист	Листов
Нач.отд.		Иванчиков				трп	3	6
Гл.конс.отд.		Харламов						
Гл.арх.пр.		Власов			План фундаментов. Разрез 1-1 (выгреб из монолитного бетона)	ГИПРОКОММУНСТРОЙ	
Рук.гр.		Клименко					
Ст.инж.		Преображен.					

ПМ - 1

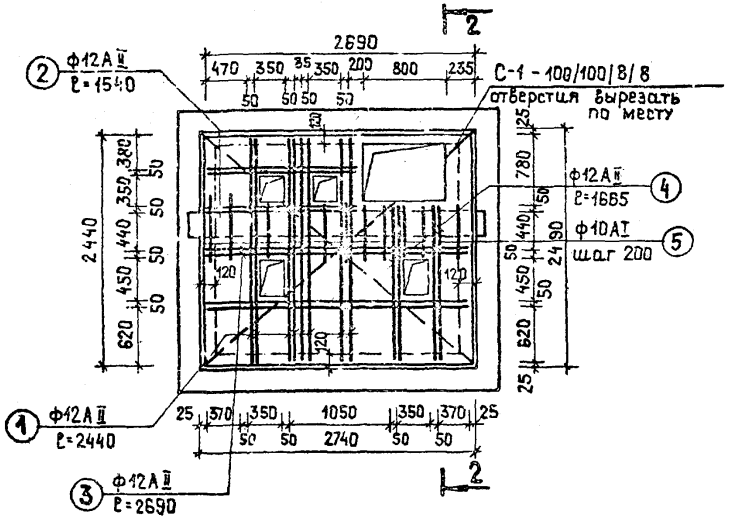

2 - 2

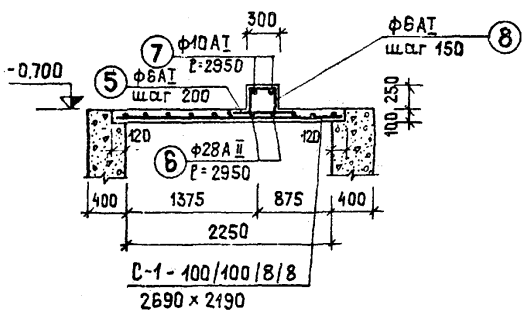

3 - 3

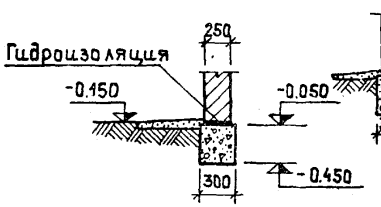

3 - 3

(для каркасн. варианта)

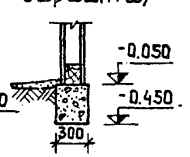

Спецификация арматуры на 1 элемент

Марка элем-та	N поз	Эскиз	Ф мм	Длина мм	Колич. штук	Общая длина м	Выборка стали Ф мм	ℓ м	Вес кг
ПМ-1 (шт.1)	1	2440	12АII	2440	8	19.5	12АII	45.2	38.5
	2	1540	12АII	1540	4	6.2	10АI	11.2	6.9
	3	2690	12АII	2690	4	10.8	8АII	—	48.8
	4	1665	12АII	1665	4	5.7			
	5	680 / 60 60	10АI	800	14	11.2			
	С-1	100/100/8/8	8АI	2690	1	—	Итого		94.2
БМ-1 (шт.1)	6	2950	28АII	2950	2	5.90	28АII	5.9	28.5
	7	2950	10АI	2950	2	5.90	10АI	5.9	2.98
	8	370 / 270 300 350	6АI	1290	14	16.10	6АI	16.1	3.54
							Итого:		35.02

Расход материалов на 1 монолитный эл-т

Марка элем-та	Объем бетона м³	Расход ар-ры кг	Марка бетона	Содерж. стали кг/м³	Вес эл-та кг	Колич. штук
ПМ-1	0.45	94.2	200	210.0	—	1
БМ-1	0.188	35.02	200	185.0	—	1
МФ-1	0.50	—	100	—	—	1
МФ-2	0.81	—	100	—	—	2
Выгреб	15.84	—	100	—	—	1

Изм	Лист	№ докум.	Подпись	Дата
Гл.инж.пр.		Левин		
Нач.отд.		Иванчиков		
Гл.конс.отд.		Харламов		
Гл.арх.пр.		Власов		
Рук.гр.		Клименко		
Ст.инж.		Преображенская		

КЖ

Уборная на 2 очка с водонепроницаемым выгребом

Лит.	Лист	Листов
трп	4	6

Плита перекрытия выгреба, сечения, спецификации.

ГИПРОКОММУНСТРОЙ

План покрытия

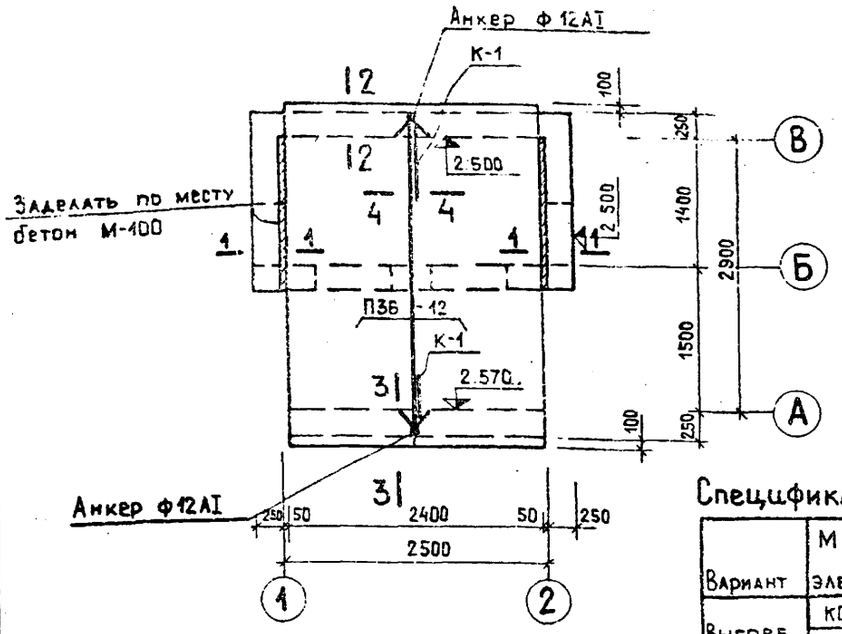

3-3

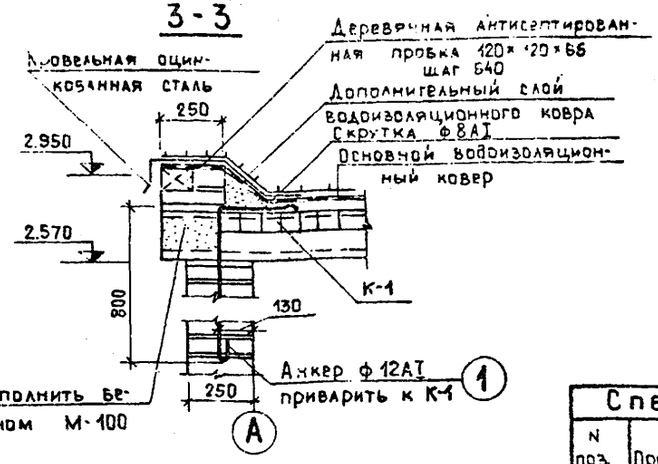

К-1

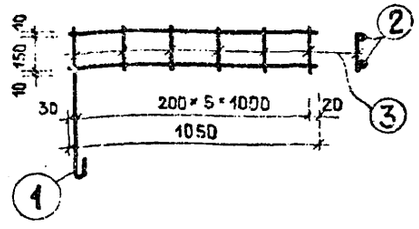

Спецификация стали

N поз.	Профиль	Длина мм	Кол-во шт	Вес 1 шт	кг Всех	Примечан.
1	ф12АI	850	2	0.71	1.42	
К-1 2	ф12АII	1050	4	0.93	3.72	
К-1 3	ф6АI	170	10	0.04	0.40	
Скрутк	ф3АI	1000	2	—	0.8	
Итого					6.34	

Спецификация сборных ж.б. элементов

Вариант	Марка элемента	Кол. шт	Вес эл-та т.	Стандарт или лист пр.	Примеч.
Выгреб из сборных ж.б. колец	КС 20-[illegible]	5	0.97	3.900-2 В5	
	ПД 20-1-1	1	1.47	—"—	
	БУ-27	3	0.37	1.139-1 вI	
	БУ 13	4	0.085	—"—	
	Б 13	8	0.025	—"—	
	ПЗ6-12	2	1.280	1.141-1 в.9	
Выгреб из монолитного бетона	БУ-27	1	0.37	1.139-1 в.1	
	Б 13	8	0.025	—"—	
	ПЗ6-12	2	1.280	1.141-1 в9	

1-1

2-2

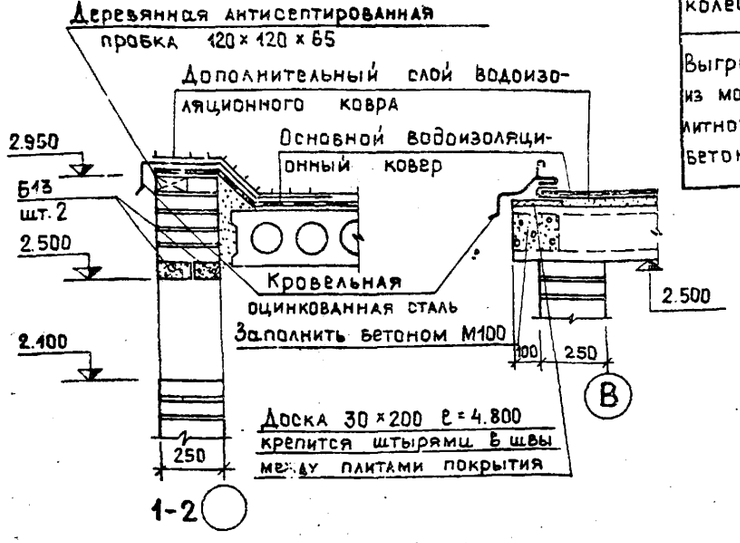

4-4

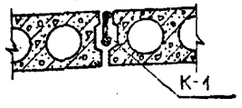

Примечания

1. Общие примечания, перечень листов проекта см лист-1.
2. Пустоты в торцах плит заполнить бетоном М-100. Плиты и перемычки класть на цементном растворе М-100.
3. Плиты перекрытия после установки на место связать между собой за подъемные петли скрутками.

Изм.	Лист	№ докум.	Подпись	Дата
Гл.инж.пр.		Левин		
Нач.отд.		Иванчиков		
Гл.конс.отд.		Харламов		
Гл.арх.пр.		Власов		
Рук.гр.		Клименко		
Ст.инж.		Преображенский		

КЖ

Уборная на 2 очка с водонепроницаемым выгребом

Лит	Лист	Листов
Трп	5	6

План покрытия

ГИПРОКОММУНСТРОЙ

1-1

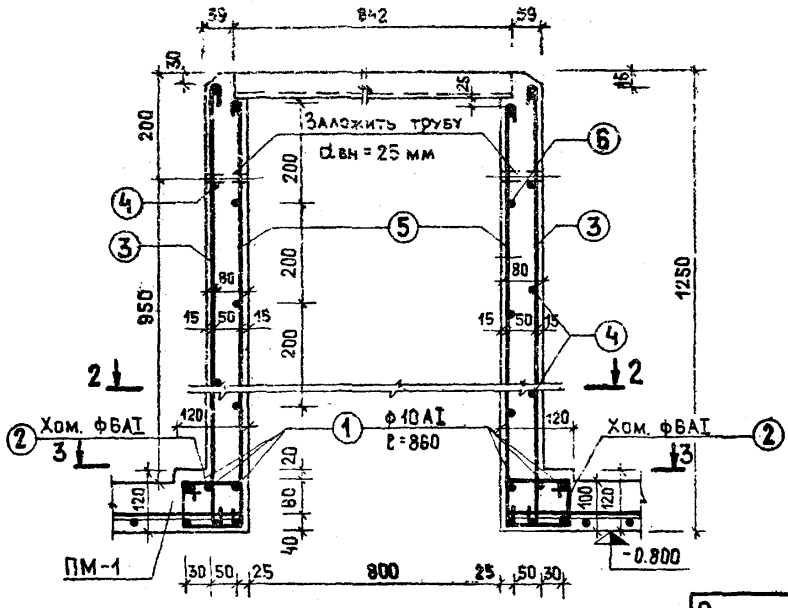

3-3

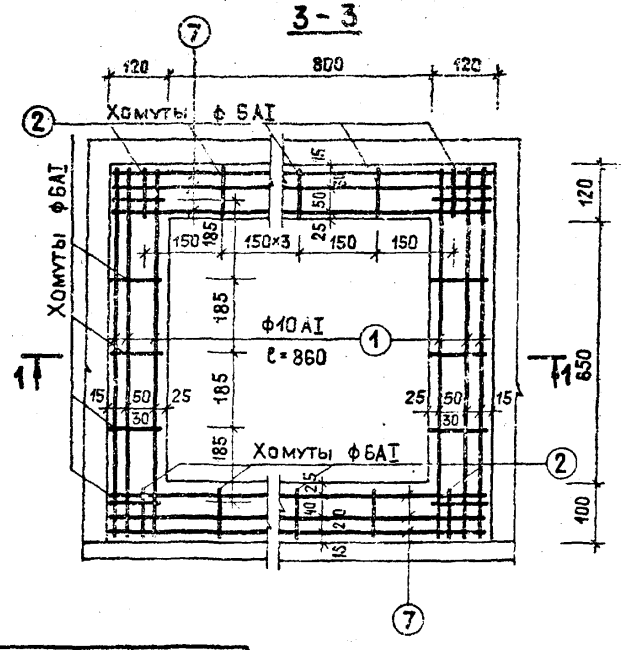

2-2

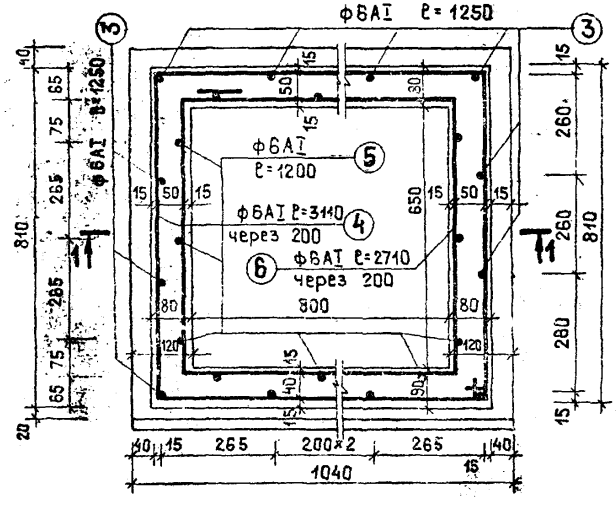

Спецификация арматуры на 1 элемент

NN поз.	Эскиз	ф мм	Длина мм	Кол. шт.	Общая длина м	Выборка арматуры ф мм	Выборка арматуры ℓ м	Выборка арматуры Вес кг
1	850	10AI	850	12	10.20	6AI	83.5	18.5
2		6AI	450	24	10.8	10AI	22.30	13.9
3	1280	6AI	1280	14	17.5			
4		6AI	3110	7	21.8			
5	1170	6AI	1250	12	14.4			
6		6AI	2710	7	19.0			
7	1010	10AI	1010	12	12.1	Итого		37.4

Расход материалов на монолитную шахту

Марка элеме	Объем бетона м³	Расход арматур. кг	Марка бетона	Содержан. стали кг/м³	Вес за-та кг	Колич. шт
Монолитная шахта	0.24	32.4	200	135.0	—	1

Примечание

После распалубки лицевую поверхность шахты помойницы затереть цементным раствором.

Изм.	Лист	№ докум.	Подпись	Дата
Гл.инж.пр.		Левин		
Нач. отд.		Иванчиков		
Гл.конс.отд.		Харламов		
Гл.арх.пр.		Власов		
Рук.гр.		Клименко		
Ст.инж.		Преображенская		

КЖ

Уборная на 2 очка с водонепроницаемым выгребом

Лит.	Лист	Листов
Трп	6	6

Монолитная шахта помойницы

ГИПРОКОММУНСТРОЙ

380/220В

План М 1:50

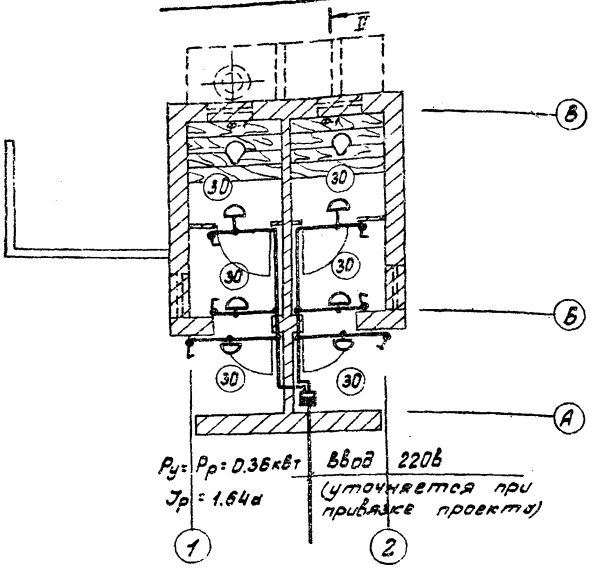

Спецификация

№ п.п.	Усл. обозн.	Наименование	Тип марка	Ед. изм.	Кол.	Прим.
1		Светильник настенный влагозащищенного исполнения с лампой накаливания до 100 вт	БУН-100м	шт.	6	
2		Выключатель поворотный влагозащищенного исполнения 250В, 6А	АРТ 47	"	6	
3		Автоматический выключатель, двухполюсный с 2 тепловыми расцепителями на 1,6а	АП-50-27	"	1	
4		Кабель с поливинилхлоридной изоляцией с алюминиевыми жилами сечением 2×2.5мм²	АВВГ-660	м	20	
5		Лампа накаливания с повышенной светоотдачей на 220В, 60 вт	БК 220-60	шт.	7	03на запасная
6		Труба стальная водогазопроводная тонкостенная ф50мм	Т 50	м	2	
7		Коробка ответвительная пластмассовая трехвходная брызгонепроницаемая	Арт. 73	шт.	10	

1. Питание уборной электроэнергией производится от н/в наружной электросети, ввод выполняется двухпроводный. Воздушный ввод выполнить через трубостойку при высоте h уборной h ≤ 3м или на крюках при высоте h > 3м.
2. Групповая сеть освещения выполняется кабелем АВВГ сеч. 2.5мм² на скобках
3. Светильники крепятся на стенах на высоте 2,3м от пола
4. Автомат АП-50-2Т установить на высоте 1.7м от пола
5. Схема учета электроэнергии решается при привязке проекта
6. Все работы выполнять в соответствии с ПУЭ

Изм.	Лист	№ докум.	Подп.	Дата
Гл. инж. пр.		Левин		
Нач. отд.		Тихонцров		
Гл. спец.		Александров		
Рук. гр.		Панче		

3

Уборная на 2 очка с водонепроницаемым выгребом

Лит	Лист	Листов
ТРП	1	1

План с сетями электроосвещения

ГИПРОКОММУНСТРОЙ г. Москва

ЦЕНТРАЛЬНЫЙ ИНСТИТУТ ТИПОВОГО ПРОЕКТИРОВАНИЯ
ГОССТРОЯ СССР
Свердловский филиал
620062, г.Свердловск-62, ул.Генеральская, 3-А
Заказ № 1253 инв.№ 15065-01 тираж 2000
Сдано в печать 23/V 1978г. Цена 0-63

gost.e-ecolog.ru