ГОСКОМИТЕТ
ПО ГРАЖДАНСКОМУ
СТРОИТЕЛЬСТВУ
И АРХИТЕКТУРЕ
ПРИ ГОССТРОЕ СССР

ЦНИИЭП
ЖИЛИЩА

ТИПОВОЙ ПРОЕКТ
272-32-53

ВСТРОЕННО-ПРИСТРОЕННЫЕ ПРЕДПРИЯТИЯ
ОБСЛУЖИВАНИЯ НАСЕЛЕНИЯ ПРИ ЖИЛЫХ ДОМАХ

# ОТДЕЛЕНИЕ СВЯЗИ I ГРУППЫ

БЛОК IVА

РАБОЧИЕ ЧЕРТЕЖИ

## АЛЬБОМ 1

АРХИТЕКТУРНО-СТРОИТЕЛЬНАЯ ЧАСТЬ
Р1. 1-1
ТЕХНОЛОГИЯ
Р4. 1-1

МОСКВА 1979г

gost.e-ecolog.ru

# Типовой проект „Отделение связи I группы" встроенно — пристроенный блок IV А

Разработан ЦНИИЭП жилища /Москва И-134, Дмитровское шоссе, 9 корпус Б/
Технический проект утвержден Министерством связи СССР
11 августа 1978г.
Введен в действие ЦНИИЭП жилища от 30.01 1980 г приказ № 12
Авторский коллектив-архитекторы: Образцов А.С. Плюхина Т.Г, Павлова М.А;
Инженеры-конструкторы: Контридзе М.Д, Букарева Г.В,
Инженеры-технологи: Вигдорчик М.М. Кример А.А
Инженерное-оборудование: Атоев А.Н, Вилятицкая А.Е.

Общая характеристика. Здание запроектировано одноэтажным без подвала связанным переходом с жилым домом. Пример планировки встроенной части /бытовые помещения/ разработан для дома серии 86-011/1. При строительстве блока с домами различных серий встроенную в жилой дом часть разрабатывает организация, привязывающая проект, руководствуясь примером и набором помещений для дома серии 86-011/1.

Область применения типового блока IVА — I в. подрайон, II и III климатические районы с обычными геологическими условиями и расчетной температурой наружного воздуха от минус 20 до минус 40°с
Вес снегового покрова - 100 кгс/м²
Скоростной напор ветра - 45 кгс/м²
Типовой проект блока IVА. „Отделение связи I группы" входит в состав серии типовых проектов унифицированных блоков встроенно-пристроенных предприятий обслуживания при жилых домах.
Жилой дом с блоком обслуживания может быть расположен вдоль улицы /периметральная застройка/, торцом к улице/ строчная застройка/ и у пересечения улиц. Блок IVА запроектирован в левостороннем варианте.
Подъезд к блоку, к площадке перед блоком в каждом конкретном случае определяет привязывающая организация в зависимости от рельефа участка.
Панели наружных стен отделываются декоративной крошкой на полимерных связующих /в заводских условиях/. Цоколь облицовывается керамической плиткой типа „Кабанчик". Стальные переплеты витрин, дверей и окно окрашиваются эмалью/ цвет серый/
Здание отделения связи решено в сборном железобетонном каркасе с сеткой опор 6х6 м. Размер в плане 36 х 24 м.
Каркас здания связевой из конструкций серии ИИ-04. Пространственная жесткость обеспечивается защемлением колонн в фундаменты и работой перекрытия, как жесткого диска.
Стеновые панели из керамзитобетона с объемной массой 900 кг/м³.
Дан вариант стеновых панелей из ячеистого бетона с объемной массой 600 кг/м³. При привязке проекта выбор толщины панелей /А/ производится исходя из местных условий согласно таблицам на страницах 10-17 серии ИИ-04-5 вып 4 в зависимости от материала панели и температурно-влажностных условий. Толщину утеплителя кровли принимать по таблице №1

Таблица №1

| Вид утеплителя | Объемная масса кг/м³ | Толщина слоя утеплителя / мм для температур наружного воздуха | | |
|---|---|---|---|---|
| | | -20°с | -30°с | -40°с |
| Плиты из ячеистого бетона | 400 | 100/100/ | 110/100/ | 140/120/ |

В проекте в качестве утеплителя кровли приняты плиты из ячеистого бетона объемной массой 400 кг/м³. При варианте покрытия из легкобетонных плит принимать толщину утеплителя, указанную в скобках в таблице №1.
Кирпичная кладка выполняется из полнотелого красного кирпича /ГОСТ 530-71/ Для наружных стен принимать кирпич М-75, раствор М-50, для цоколя кирпич М-100, раствор М-50. Для внутренних перегородок кирпич М-75 раствор М-25.

Толщина стен перехода в зависимости от наружной температуры воздуха дана в таблице №2

Таблица №2

| Толщина стен δ /мм/ | Расчетная температура наружного воздуха |
|---|---|
| 510 | от - 20° с до -25° с |
| 640 | от - 25° с до -40° с |

При производстве работ в зимнее время руководствоваться требованиями соответствующих разделов глав СНиП III в 4-12. Способы и методы производства кладки в зимнее время определяются проектом производства работ. Проектом организации работ должны быть предусмотрены мероприятия, обеспечивающие прочность и устойчивость конструкций в период производства работ и в момент оттаивания. Перемычки усилить постановкой временных стоек на клиньях на период оттаивания и первоначального твердения кладки.
Расчет бытовых помещений и сантехнических устройств произведен на штат работников отделения связи в количестве 90 человек. Все работающие — женщины.
В гардеробной /37,0 м²/ установлено 15 шкафчиков ШО-3 (на 4 отделения) и 10 шкафчиков ШО-3А (на 3 отделения). Всего на 90 человек. Душевые кабины приняты в количестве двух штук с входом из гардеробной.
Умывальная совмещена с комнатой гигиены женщин и рассчитана на три крана и одну ножную ванну. Комната гигиены женщин оборудована соответствующими приборами. Санузлы оснащены санитарными приборами в количестве трех штук из расчета 15 человек на один санприбор. Дополнительные умывальники (3 шт.) размещены в гардеробной, в комнате отдыха и приема пищи в санузлах.

## Указания к проектным работам по привязке.

1. Типовой проект может быть применен для строительства только после выполнения проектных работ по привязке его к конкретной строительной площадке.
2. При привязке проекта необходимо дополнительно разработать рабочие чертежи генерального плана участка, а также чертежи фундаментов и связанных с этим дополнительных конструктивных мероприятий, необходимых для данных гидрогеологических условий строительной площадки.
3. Провести корректировку рабочих чертежей данного проекта в соответствии с действующими нормативно-техническими документами.
4. Разработать проект производства работ, учитывающий конкретные условия строительства как в летний, так и в зимний периоды.

Настоящий проект выполнен в соответствии с действующими нормами и правилами/ в том числе по взрыво-пожарной безопасности/
Гл. архитектор проекта /Плюхина/
Гл. инженер проекта /Контридзе/
1979 г.

Привязка настоящего типового проекта выполнена в соответствии с действующими нормами и правилами/ в том числе по взрыво-пожарной безопасности/.
Гл. архитектор проекта
Гл. инженер проекта

| | | | | | |
|---|---|---|---|---|---|
| | | | 1979 | 272-32-53 | Р.1.1-1 |
| Рук.от.пр | Криппа | | | | |
| Гл.ин от пр | Дыховичная | | | | |
| Гл.ин от.-пр | Образцов | | Отделение связи I группы. Блок IV А | | |
| Гл.инж. М | Контридзе | | | | |
| Гл.инж. пр | Контридзе | | | Стадия: Р; Лист: АС-1; Листов: | |
| Гл. Арх. пр. | Плюхина | | | | |
| Рук.гр.инж | Букарева | | | | |
| Проверил | Верцева | | Заглавный лист /начало/ | ЦНИИЭП жилища г. Москва | |
| Разработ. | Павлова | | | | |

16626-01

Согласовано
Инв. № подл.

Технико-экономические показатели пристроенной части /показатели в скобках даны с учетом встроенных помещений/

Строительный объем /м³/ – 3588,2 /3893,7/

Площадь застройки /м²/ – 970,6 /1092,8/

Общая площадь /м²/ – 903,8 /1006,8/

Рабочая площадь /м²/ – 815,1 /909,8/

Примерный генеральный план

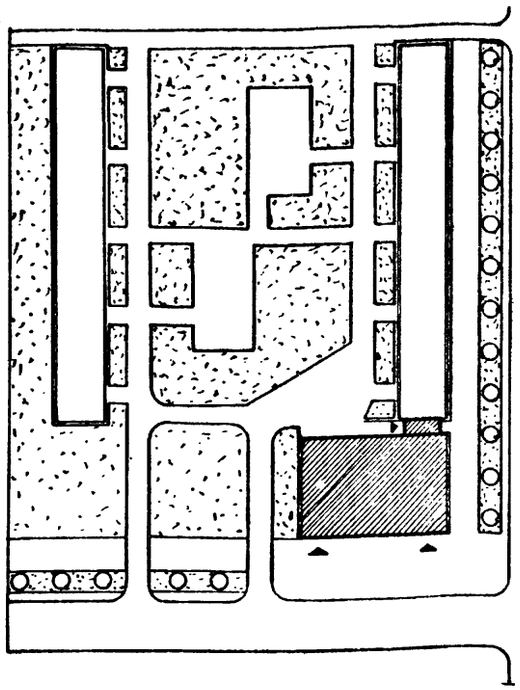

## Состав проекта

| Обозначение | Наименование | Примечание |
|---|---|---|
| 272-32-53 Р1.1-1<br>272-32-53 Р4.1-1 | Архитектурно-строительная часть<br>Технология | Альбом I |
| 272-32-53 Р2.1-1<br>272-32-53 Р3.1-1<br>272-32-53 Р5.1-1<br>272-32-53 Р6.1-1 | Отопление и вентиляция<br>Водопровод и канализация<br>Электрооборудование<br>Устройства связи | Альбом II |
| 272-32-53 Р5.3-1 | Автоматизация сантехустройств | Альбом III |
| 272-32-53 | Сметы | Альбом IV |
| 272-32-53 Р7.1-2 | Сметные цены на железобетонные изделия. | Альбом V |

## Ведомость чертежей

| Лист | Наименование | Стр. |
|---|---|---|
| АС-1 | Заглавный лист /начало/ | 1 |
| АС-2 | Заглавный лист /продолжение/ | 2 |
| АС-3 | Заглавный лист /окончание/ | 3 |
| АС-4 | Спецификация изделий заводского изготовления | 4 |
| АС-5 | Спецификация изделий заводского изготовления | 5 |
| АС-6 | Спецификация изделий заводского изготовления | 6 |
| АС-7 | Спецификация изделий заводского изготовления /вариант стеновых панелей из ячеистого бетона и легкобетонных плит перекрытия/. | 7 |
| АС-8 | План 1го этажа | 8 |
| АС-9 | План 1го этажа /встроенная часть/ Спецификация на деревянные изделия | 9 |
| АС-10 | Фасады „1÷7" и „7÷1" | 10 |
| АС-11 | Фасады „А÷Д" и „Д÷А" | 11 |
| АС-12 | Разрезы I-I и II-II | 12 |
| АС-13 | Окно передаточное. Общий вид. Разрезы. Узлы. Спецификация. | 13 |
| АС-14 | Встроенные шкафы для печати. Виды. Разрезы | 14 |
| АС-15 | Шкафы для печати. Узлы I÷IV. Спецификация | 15 |
| АС-16 | Окно О-1. Общий вид. Разрезы. Узлы. Спецификация | 16 |
| АС-17 | Шкафы для приема и выдачи почтовых отправлений. Общий вид. Разрезы. | 17 |
| АС-18 | Шкафы для приема и выдачи почтовых отправлений. Узлы I÷IV. Спецификация. | 18 |
| АС-19 | Монтажный план 1го этажа | 19 |
| АС-20 | План 1го этажа с сантехническими отверстиями. Типы перемычек | 20 |
| АС-21 | План 1го этажа /встроенная часть/ с сантехническими отверстиями. Типы полов. Типы перемычек | 21 |
| АС-22 | Ведомость отделки помещений | 22 |
| АС-23 | План фундаментов | 23 |
| АС-24 | Сечения и развертки фундаментов | 24 |
| АС-25 | План каркаса. Развертки каркаса | 25 |
| АС-26 | Опалубочные чертежи колонн | 26 |
| АС-27 | План покрытия | 27 |

| | | | | |
|---|---|---|---|---|
| Рук. маст. | Образцов | | 1979 | 272-32-53 Р1.1-1 |
| Гл. инж. мас. | Контридзе | | Отделение связи I группы. Блок IV А | |
| Гл. инж. пр. | Контридзе | | Стадия: Р | Лист: АС-2 |
| Гл. арх. пр. | Плюхина | | | |
| Рук. гр. инж. | Букарева | | Заглавный лист /продолжение/ | ЦНИИЭП жилища г. Москвы |
| Проверил | Верцева | | | |
| Разработ. | Павлова | | | |

16686-01

Согласовано
Гл. сп. пб. Манашев
Инв. № подл.

| Лист | Наименование | Стр. |
|---|---|---|
| АС-28 | План покрытия /вариант покрытия из легкобетонных панелей/ | 28 |
| АС-29 | Раскладка стеновых панелей | 29 |
| АС-30 | Сечение I-I. Узлы „А", „Б", „В". Стеновая панель Н-18-21И | 30 |
| АС-31 | Раскладка стеновых панелей /вариант панелей из ячеистых бетонов/ | 31 |
| АС-32 | Сечение I-I. Узлы „А", „Б", „В". Стеновая панель Н-18-21И /вариант панелей из ячеистых бетонов/ | 32 |
| АС-33 | Подвесные потолки. Декоративные решетки ДРМ-1, ДРМ-2. Спецификации. | 33 |
| АС-34 | Сечения А-А, Б-Б, В-В по подвесным потолкам | 34 |
| АС-35 | Схема витрин. | 35 |
| АС-36 | Расход материалов на элементы витрин | 36 |
| АС-37 | Разбивка закладных деталей для крепления витрин. Закладные детали ЗД-1, ЗД-2. Узлы „А" и „Б". | 37 |
| АС-38 | Схема тамбура Т-1. Расход и выборка материалов. Таблица сечений. Разбивка закладных. | 38 |
| АС-39 | Узлы тамбура Т-1. | 39 |
| АС-40 | План кровли. Узлы. Типы перемычек. Крепление кирпичных перегородок. | 40 |
| АС-41 | Навес в осях „1-3". Лестница №1 | 41 |
| АС-42 | Металлические изделия | 42 |
| ТХ-1 | Заглавный лист. Пояснительная записка. | 43 |
| ТХ-2 | Спецификация | 44 |
| ТХ-3 | План расположения технологического оборудования. | 45 |


## Ведомость примененных документов

| Обозначение | Наименование |
|---|---|
| Серия ИИ-04-1 | Фундаменты<br>Выпуск 6. Фундаменты для колонн сечением 30×30 см |
| Серия ИИ-04-2 | Колонны<br>Выпуск 8. Колонны связевого каркаса сечением 30×30 см. для зданий с высотой этажа 3.6 м. Опалубка и армирование.<br>Выпуск 12 часть II. Колонны связевого каркаса сечением 30×30 см. для навески стеновых панелей в зданиях с высотой этажа 3.6 м. |
| Серия ИИ-04-3 | Ригели.<br>Выпуск 4 часть I. Ригели связевого каркаса с сечением колонн 30×30 см опалубка и армирование.<br>Выпуск 5. Ригели связевого каркаса с сечением колонн 30×30 и 40×40 см /дополнительные изделия / Опалубка и армирование. Арматурные изделия. Закладные детали. |
| Серия ИИ-04-4 | Панели перекрытий железобетонные<br>Выпуск 19. Предварительно напряженные многопустотные и ребристые панели длиной 526 и 576 см. армированные стержнями из стали класса АТУ. Методы натяжения электротермический и механический<br>Выпуск 21. Легкобетонные предварительно напряженные многопустотные и ребристые панели длиной 526 и 576 см. Армированные стержнями из стали класса А-IV, метод натяжения - электротермический. |
| Серия ИИ-04-5 | Панели наружных стен.<br>Выпуск 5. Стеновые панели из легких бетонов-толщиной 250 мм. Опалубочные и арматурные чертежи.<br>Выпуск 6. Стеновые панели из легких бетонов-толщиной 300 мм. Опалубочные и арматурные чертежи.<br>Выпуск 7. Стеновые панели из легких бетонов-толщиной 350 мм. Опалубочные и арматурные чертежи.<br>Выпуск 8. Стеновые панели из ячеистых бетонов толщиной 250 мм. Опалубочные и арматурные чертежи.<br>Выпуск 9. Стеновые панели из ячеистых бетонов толщиной 300 мм. Опалубочные и арматурные чертежи. |
| Серия ИИ-04-10 | Монтажные узлы и детали.<br>Выпуск 5. Монтажные узлы и детали связевого каркаса с сеткой колонн 6×6; 6×4.5; 6×3 м<br>Выпуск 6. Монтажные узлы и детали панельных стен из легких и ячеистых бетонов.<br>Выпуск 7. Монтажные узлы и детали связевого каркасса для зданий с наружными стенами из кирпича и местных материалов. |
| Серия 1.138-10 | Перемычки железобетонные для зданий с кирпичными стенами<br>Выпуск 1. Перемычки брусковые |
| Серия 1.155-1 | Выпуск 1. Ступени бетонные и железобетонные. |
| Серия 1.231.1 | Панели перегородок гипсобетонные.<br>Выпуск 1. Панели перегородок гипсобетонные для каркасной конструкции серии ИИ-04 с высотой этажа 3,3; 3,6; 4,2 м. и колоннами 300×300 и 400×400мм. |
| Серия 2.230.1 | Детали стен и перегородок жилых и общественных зданий<br>Выпуск 10. Крупнопанельные перегородки жилых и общественных зданий. |
| Серия 1.269-1 | Фризовые камни железобетонные рядовые и угловые |
| Серия 1.269-2 | Стаканы и подстаканники железобетонные для установки крышных вентиляторов Ступени железобетонные наружных крылец плоские длиной 150 и 210 мм |
| Серия 2.260-1 | Детали покрытий общественных зданий,<br>Выпуск 2. Чердачные вентилируемые покрытия кирпичных зданий.<br>Выпуск 3. Бесчердачные невентилируемые покрытия кирпичных зданий.<br>Выпуск 4 Бесчердачные невентилируемые покрытия каркасно-панельных зданий. |
| Серия 1-415-1 | Железобетонные фундаментные балки для стен производственных зданий.<br>Выпуск 1 Фундаментные балки с шагом колонн 6м. |
| ГОСТ 13579-78 | Блоки бетонные для стен подвалов. Технические условия. |
| Серия ИИ-03-02 Альбом 1564 | Плиты: Ребристая с люком, плоские, приямка, парапетные, опорная, элементы входов, цветочница. |
| Серия 1.236-3 | Витрины торговых зданий.<br>Выпуск 2. Уличные витрины-ленты торговых зданий с высотой торгового этажа 3.30 и 4.20 м, из тонкостенных электросварных стальных труб с раздельным остеклением. |
| Серия 2.230-1 | Детали стен и перегородок жилых и общественных зданий. Выпуск 10. Крупнопанельные перегородки каркасно-панельных зданий. |
| Серия 1.231-1 | Панели перегородок гипсобетонные.<br>Выпуск 1. Панели перегородок гипсобетонные для каркасной конструкции серии ИИ-04 с высотой этажа 3,3; 3,6 и 4,2 м и колоннами 300×300 и 400×400 мм<br>Выпуск 2. Панели перегородок гипсобетонные для общественных зданий со стенами из кирпича с высотами 3,3; 3,6 и 4,2 м. |
| Серия 1.236-1 | Окна и балконные двери деревянные для жилых и общественных зданий. |
| Серия 1.136-10 | Двери деревянные внутренние для жилых и общественных зданий. |
| Серия 1.135-1 | Двери деревянные входные и служебные для жилых и общественных зданий. |
| Серия 1.236-5 | Противопожарные двери общественных зданий.<br>Выпуск 1. Противопожарные двери деревянные /пропитанные антипиренами/.<br>Выпуск 3. Противопожарные двери металлические |
| Проект 60-023 | Союзторгоборудования проект Гипроторга Альбом №4. |
| ГОСТ 17288-71 | Доски подоконные деревянные. |

| | | | | | |
|---|---|---|---|---|---|
| | | | 1979 | 272-32-53 | Р1. 1-1 |
| Рук маст. | Образцов | | Отделение связи I группы. Блок IVА | | |
| Гл. инж мас | Контридзе | | | | |
| Гл. инж пр | Контридзе | | | Стадия | Лист / Листов |
| Гл. арх. пр | Паюхина | | | Р | АС-3 / |
| Рук гр инж | Букарева | | | | |
| Проверил | Верцева | | Заглавный лист /окончание/ | ЦНИИЭП жилища г. Москва | |
| Разработ | Павлова | | | | |

## Спецификация бетонных и железобетонных изделий ниже отметки ±0.0

| №№ п/п | Марка изделия | Габариты мм | | | Масса т | Кол-во шт | Развернутая марка изделия | | Альбом рабочих чертежей | | |
|---|---|---|---|---|---|---|---|---|---|---|---|
| | | l | b | h | | | по каталогу | по серии | серия | выпуск /раздел/ | № листа |
| | **Фундаменты** | | | | | | | | | | |
| 1 | Ф-13-3 | 1300 | 1300 | 1050 | 3.19 | 35 | — | ИИ-04 | ИИ-04-1 | 6 | 2 |
| 2 | ФБС24.6.6-т | 2380 | 600 | 580 | 1.96 | 3 | — | 13579-78 | — | — | — |
| 3 | ФБС12.6.6-т | 1180 | 600 | 580 | 0.96 | 4 | — | 13579-78 | — | — | — |
| 4 | ФБС9.6.6-т | 880 | 600 | 580 | 0.70 | 2 | — | 13579-78 | — | — | — |
| 5 | ФБС24.5.6-т | 2380 | 500 | 580 | 1.63 | 2 | — | 13579-78 | — | — | — |
| 6 | ФБС9.5-6-т | 880 | 500 | 580 | 0.59 | 2 | — | 13579-78 | — | — | — |
| 7 | ФБС24.4.6-т | 2380 | 400 | 580 | 1.30 | 2 | — | 13579-78 | — | — | — |
| 8 | ФБС12.4.6-т | 1180 | 400 | 580 | 0.64 | 2 | — | 13579-78 | — | — | — |
| 9 | ФБС12.5.6-т | 1180 | 500 | 580 | 0.79 | 1 | — | 13579-78 | — | — | — |
| 10 | ФБ6-30 | 4750 | 520 | 450 | 1.8 | 2 | — | 1.415-1 | 1.415.1 | 1 | 35 |
| 11 | ФБ6-47 | 4750 | 300 | 300 | 0.8 | 14 | — | 1.415-1 | 1.415.1 | 1 | 52 |
| 12 | ФБ6-25 | 4750 | 400 | 450 | 1.4 | 10 | — | 1.415-1 | 1.415.1 | 1 | 30 |
| | | | | | | | | | | | |

## Спецификация бетонных и железобетонных изделий выше отметки ±0.0

| №№ п/п | Марка изделия | Габариты, мм | | | Масса т | Кол-во шт | Развернутая марка изделия | | Альбом рабочих чертежей | | |
|---|---|---|---|---|---|---|---|---|---|---|---|
| | | l | b | h | | | по каталогу | по серии | серия | выпуск /раздел/ | № листа |
| 1 | 2 | 3 | 4 | 5 | 6 | 7 | 8 | 9 | 10 | 11 | 12 |
| | **Наружные стены / панели толщиной 250мм/** | | | | | | | | | | |
| 1 | НП-60-12 | 5980 | 1185 | 250 | 2.03 | 14 | — | ИИ-04 | ИИ-04-5 | 5 | 30 |
| 2 | Н-60-21 | 5980 | 2085 | 250 | 3.56 | 5 | — | ИИ-04 | ИИ-04-5 | 5 | 3 |
| 3 | Н-60-9 | 5980 | 885 | 250 | 1.53 | 12 | — | ИИ-04 | ИИ-04-5 | 5 | 1 |
| 4 | Н-30-12 | 2980 | 1185 | 250 | 1.01 | 1 | — | ИИ-04 | ИИ-04-5 | 5 | 13 |
| 5 | Н-30-9 | 2980 | 885 | 250 | 0.75 | 2 | — | ИИ-04 | ИИ-04-5 | 5 | 12 |
| 6 | Н-18-21 | 1780 | 2085 | 250 | 1.05 | 5 | — | ИИ-04 | ИИ-04-5 | 5 | 38 |
| 7 | Н-18-18 | 1780 | 1785 | 250 | 0.90 | 1 | — | ИИ-04 | ИИ-04-5 | 5 | 38 |
| 8 | Н-12-21 | 1180 | 2085 | 250 | 0.70 | 13 | — | ИИ-04 | ИИ-04-5 | 5 | 38 |
| 9 | Н-6-21 | 580 | 2085 | 250 | 0.34 | 6 | — | ИИ-04 | ИИ-04-5 | 5 | 38 |
| 10 | Н-3-21 | 280 | 2085 | 250 | 0.16 | 3 | — | ИИ-04 | ИИ-04-5 | 5 | 38 |
| 11 | Н-18-21и | 1780 | 2085 | 250 | 1.05 | 4 | — | — | — | — | АС-30 |
| 12 | НУ1-21 | 410 | 2085 | 250 | 0.35 | 2 | — | ИИ-04 | ИИ-04-5 | 5 | 40 |
| 13 | НУ1-12 | 410 | 1185 | 250 | 0.21 | 2 | — | ИИ-04 | ИИ-04-5 | 5 | 40 |
| 14 | НУ1-9 | 410 | 885 | 250 | 0.18 | 2 | — | ИИ-04 | ИИ-04-5 | 5 | 40 |
| | | | | | | | | | | | |
| | **Наружные стены / панели толщиной 300мм/** | | | | | | | | | | |
| 1 | НП-60-12 | 5980 | 1185 | 300 | 2.39 | 14 | — | ИИ-04 | ИИ-04-5 | 6 | 30 |
| 2 | Н-60-21 | 5980 | 2085 | 300 | 4.20 | 5 | — | ИИ-04 | ИИ-04-5 | 6 | 3 |
| 3 | Н-60-9 | 5980 | 885 | 300 | 1.79 | 12 | — | ИИ-04 | ИИ-04-5 | 6 | 1 |
| 4 | Н-30-12 | 2980 | 1185 | 300 | 1.19 | 1 | — | ИИ-04 | ИИ-04-5 | 6 | 13 |
| 5 | Н-30-9 | 2980 | 885 | 300 | 0.79 | 2 | — | ИИ-04 | ИИ-04-5 | 6 | 12 |
| 6 | Н-18-21 | 1780 | 2085 | 300 | 1.25 | 5 | — | ИИ-04 | ИИ-04-5 | 6 | 38 |
| 7 | Н-18-18 | 1780 | 1785 | 300 | 1.06 | 1 | — | ИИ-04 | ИИ-04-5 | 6 | 38 |
| 8 | Н-12-21 | 1180 | 2085 | 300 | 0.82 | 13 | — | ИИ-04 | ИИ-04-5 | 6 | 38 |
| 9 | Н-6-21 | 580 | 2085 | 300 | 0.40 | 6 | — | ИИ-04 | ИИ-04-5 | 6 | 38 |
| 10 | Н-3-21 | 280 | 2085 | 300 | 0.19 | 3 | — | ИИ-04 | ИИ-04-5 | 6 | 38 |
| 11 | Н-18-21и | 1780 | 2085 | 300 | 1.25 | 4 | — | — | — | — | АС-30 |
| 12 | НУ1-21 | 460 | 2085 | 300 | 0.47 | 2 | — | ИИ-04 | ИИ-04-5 | 6 | 40 |
| 13 | НУ1-12 | 460 | 1185 | 300 | 0.27 | 2 | — | ИИ-04 | ИИ-04-5 | 6 | 40 |
| 14 | НУ1-9 | 460 | 885 | 300 | 0.20 | 2 | — | ИИ-04 | ИИ-04-5 | 6 | 40 |
| | | | | | | | | | | | |
| | **Наружные стены /панели толщиной 350мм/** | | | | | | | | | | |
| 1 | НП-60-12 | 5980 | 1185 | 350 | 2.73 | 14 | — | ИИ-04 | ИИ-04-5 | 7 | 30 |
| 2 | Н-60-21 | 5980 | 2085 | 350 | 5.94 | 5 | — | ИИ-04 | ИИ-04-5 | 7 | 3 |
| 3 | Н-60-9 | 5980 | 885 | 350 | 2.06 | 12 | — | ИИ-04 | ИИ-04-5 | 7 | 1 |
| 4 | Н-30-12 | 2980 | 1185 | 350 | 1.36 | 1 | — | ИИ-04 | ИИ-04-5 | 7 | 13 |
| 5 | Н-30-9 | 2980 | 885 | 350 | 1.02 | 2 | — | ИИ-04 | ИИ-04-5 | 7 | 12 |
| 6 | Н-18-21 | 1780 | 2085 | 350 | 1.43 | 5 | — | ИИ-04 | ИИ-04-5 | 7 | 38 |
| 7 | Н-18-18 | 1780 | 1785 | 350 | 1.22 | 1 | — | ИИ-04 | ИИ-04-5 | 7 | 38 |
| 8 | Н-12-21 | 1180 | 2085 | 350 | 0.94 | 13 | — | ИИ-04 | ИИ-04-5 | 7 | 38 |
| 9 | Н-6-21 | 580 | 2085 | 350 | 0.46 | 6 | — | ИИ-04 | ИИ-04-5 | 7 | 38 |
| 10 | Н-3-21 | 280 | 2085 | 350 | 0.22 | 3 | — | ИИ-04 | ИИ-04-5 | 7 | 38 |
| 11 | Н-18-21и | 1780 | 2085 | 350 | 1.43 | 4 | — | | | | АС-30 |
| 12 | НУ1-21 | 510 | 2085 | 350 | 0.55 | 2 | — | ИИ-04 | ИИ-04-5 | 7 | 40 |
| 13 | НУ1-12 | 510 | 1185 | 350 | 0.32 | 2 | — | ИИ-04 | ИИ-04-5 | 7 | 40 |
| 14 | НУ1-9 | 510 | 885 | 350 | 0.24 | 2 | — | ИИ-04 | ИИ-04-5 | 7 | 40 |
| | | | | | | | | | | | |
| | **Каркас /ригели, колонны/** | | | | | | | | | | |
| 1 | Р-40-57т. | 5660 | 300 | 450 | 1.61 | 8 | — | ИИ-04 | ИИ-04-3 | 5 | 7 |
| 2 | Р2-52-57 | 5660 | 400 | 450 | 1.95 | 20 | — | ИИ-04 | ИИ-04-3 | 4 | 4 |
| 3 | КК-336-14-3У-3 | 4290 | 300 | 300 | 0,98 | 1 | — | — | — | — | АС-26 |
| 4 | КК-336-14-3У-3а | 4290 | 300 | 300 | 0,98 | 1 | — | — | — | — | АС-26 |
| 5 | КР-336-14-3 | 4290 | 300 | 300 | 1,0 | 2 | — | ИИ-04 | ИИ-04-2 | 12 | 30 |
| 6 | КР-336-14-5 | 4290 | 300 | 300 | 1,0 | 2 | — | — | — | — | АС-26 |
| 7 | КР-336-14-5а | 4290 | 300 | 300 | 1,0 | 1 | — | — | — | — | АС-26 |
| 8 | КР-336-14-6 | 4290 | 300 | 300 | 1,0 | 1 | — | — | — | — | АС-26 |
| 9 | КК-336-14 | 4290 | 300 | 300 | 0.98 | 5 | — | ИИ-04 | ИИ-04-2 | 8 | 15 |
| 10 | КР-336-14 | 4290 | 300 | 300 | 0.98 | 15 | — | ИИ-04 | ИИ-04-2 | 8 | 16 |
| 11 | КК-336-14-3 | 4290 | 300 | 300 | 0.98 | 2 | — | ИИ-04 | ИИ-04-2 | 12 | 30 |
| 12 | КК-336-14-5 | 4290 | 300 | 300 | 0.98 | 1 | — | — | — | — | АС-26 |
| 13 | КК-336-14-6 | 4290 | 300 | 300 | 0.98 | 1 | — | — | — | — | АС-26 |

Согласовано

Инв. № подл.

| | | | |
|---|---|---|---|
| Рук. АПМ 13 | Образцов | | |
| Гл. инж. мас | Контридзе | | |
| ГИП | Контридзе | | |
| ГАП | Плюхина | | |
| Рук. гр. инж | Букарева | | |
| Проверил | Матаина | | |
| Инженер | Рыжова | | |

1979 | 242-32-53 | Р1.1-1

Отделение связи I группы Блок IV А

| стадия | лист | листов |
|---|---|---|
| Р | АС-4 | |

Спецификация изделий заводского изготовления

ЦНИИЭП жилища г. Москва

16688-01

## Спецификация бетонных и железобетонных изделий выше отметки ±0.0

| NN п/п | Марка изделия | Габариты мм l | в | h | Масса т | Кол-во шт | Развернутая марка изделия по каталогу | по серии | Альбом рабочих чертежей серия | выпуск /раздел/ | Листа |
|---|---|---|---|---|---|---|---|---|---|---|---|
| 1 | 2 | 3 | 4 | 5 | 6 | 7 | 8 | 9 | 10 | 11 | 12 |
| 14 | КК-336-14-7 | 4290 | 300 | 300 | 0.98 | 1 | — | — | — | — | АС-26 |
| 15 | КК-336-14-3у-1 | 4290 | 300 | 300 | 0.98 | 1 | — | — | — | — | АС-26 |
| 16 | КК-336-14-3у-2 | 4290 | 300 | 300 | 0.98 | 1 | — | — | — | — | АС-26 |
| | | | | | | | — | | | | |
| **Внутренние стены /перемычки/** | | | | | | | | | | | |
| 1 | 1ПР1-12.12.6 | 1290 | 120 | 65 | 0.025 | 13/13 | — | 1.138-10 | 1.138-10 | 1 | 17,18 |
| 2 | 1ПР2-15.12.14 | 1550 | 120 | 140 | 0.075 | 12/5 | — | 1.138-10 | 1.138-10 | 1 | 19-21 |
| 3 | 1ПР38-15.12.22у | 1550 | 120 | 220 | 0.100 | 8/10 | — | 1.138-10 | 1.138-10 | 1 | 29-31 |
| 4 | 1ПР2-16.12.14 | 1680 | 120 | 140 | 0.075 | 1/1 | — | 1.138-10 | 1.138-10 | 1 | 19-21 |
| 5 | 1ПР3-24.12.14 | 2460 | 120 | 140 | 0.100 | 1/1 | — | 1.138-10 | 1.138-10 | 1 | 22-24 |
| | | | | | | | | | | | |
| **Внутренние стены /перегородки/** | | | | | | | | | | | |
| 1 | ПГ3.5.36-5 | 470 | 100 | 3330 | 0.205 | 3 | — | 1.231-1 | 1.231-1 | 1 | 37 |
| 2 | ПГ3,5.36-6 | 570 | 100 | 3330 | 0.250 | 2 | — | 1.231-1 | 1.231-1 | 1 | 37 |
| 3 | ПГ3.5-36-8 | 820 | 100 | 3330 | 0.355 | 2 | — | 1.231-1 | 1.231-1 | 1 | 38 |
| 4 | ПГ3.5-36-9 | 920 | 100 | 3330 | 0.400 | 2 | — | 1.231-1 | 1.231-1 | 1 | 38 |
| 5 | ПГ3.5-36-13 | 1320 | 100 | 3330 | 0.575 | 3 | — | 1.231-1 | 1.231-1 | 1 | 38 |
| 6 | ПГ3.5-36-14-2 | 1420 | 100 | 3330 | 0.615 | 3 | — | 1.231-1 | 1.231-1 | 1 | 39 |
| 7 | ПГ3.5-36-15 | 1460 | 100 | 3330 | 0.635 | 2 | — | 1.231-1 | 1.231-1 | 1 | 39 |
| 8 | ПГ3.5-36-16 | 1560 | 100 | 3330 | 0.675 | 1 | — | 1.231-1 | 1.231-1 | 1 | 39 |
| 9 | ПГ3.5-36-18 | 1780 | 100 | 3330 | 0.770 | 3 | — | 1.231-1 | 1.231-1 | 1 | 40 |
| 10 | ПГ3.5-36-20 | 1980 | 100 | 3330 | 0.860 | 1 | — | 1.231-1 | 1.231-1 | 1 | 40 |
| 11 | ПГ3.5-36-20.3 | 2030 | 100 | 3330 | 0.880 | 10 | — | 1.231-1 | 1.231-1 | 1 | 40 |
| 12 | ПГ3.5-36-23 | 2290 | 100 | 3330 | 0.990 | 2 | — | 1.231-1 | 1.231-1 | 1 | 41 |
| 13 | ПГ3.5-36-26 | 2560 | 100 | 3330 | 1.110 | 1 | — | 1.231-1 | 1.231-1 | 1 | 41 |
| 14 | ПГ3.5-36-27 | 2660 | 100 | 3330 | 1.150 | 3 | — | 1.231-1 | 1.231-1 | 1 | 41 |
| 15 | ПГ3.5-36-30 | 2980 | 100 | 3330 | 1.290 | 5 | — | 1.231-1 | 1.231-1 | 1 | 41 |
| 16 | ПГ3.5-36-6р | 570 | 100 | 3070 | 0.230 | 3 | — | 1.231-1 | 1.231-1 | 1 | 37 |
| 17 | ПГ3.5-36-6.2р | 620 | 100 | 3070 | 0.250 | 1 | — | 1.231-1 | 1.231-1 | 1 | 37 |
| 18 | ПГ3.5-36-7р | 720 | 100 | 3070 | 0.290 | 1 | — | 1.231-1 | 1.231-1 | 1 | 37 |
| 19 | ПГ3.5-36-14р | 1370 | 100 | 3070 | 0.550 | 1 | — | 1.231-1 | 1.231-1 | 1 | 38 |
| 20 | ПГ3.5-36-16р | 1560 | 100 | 3070 | 0.625 | 1 | — | 1.231-1 | 1.231-1 | 1 | 39 |
| 21 | ПГ3,5-36-17р | 1660 | 100 | 3070 | 0.665 | 4 | — | 1.231-1 | 1.231-1 | 1 | 40 |
| 22 | ПГ3,5-36-26р | 2560 | 100 | 3070 | 1.025 | 1 | — | 1.231-1 | 1.231-1 | 1 | 41 |
| 23 | ПГ3.5-36-27р | 2660 | 100 | 3070 | 1.065 | 1 | — | 1.231-1 | 1.231-1 | 1 | 41 |
| 24 | ПГ3.5-36-30р | 2980 | 100 | 3070 | 1.190 | 2 | — | 1.231-1 | 1.231-1 | 1 | 41 |
| 25 | ПГ3.5-36-23А | 2290 | 100 | 3330 | 0.990 | 2 | — | 1.231-1 | 1.231-1 | 1 | 45 |
| 26 | ПГ3.5-36-27А | 2660 | 100 | 3330 | 1.150 | 2 | — | 1.231-1 | 1.231-1 | 1 | 45 |
| 27 | ПГ36-10.12 | 1020 | 100 | 1210 | 0.154 | 15 | — | 1.231-1 | 1.231-1 | 2 | 20 |

| 1 | 2 | 3 | 4 | 5 | 6 | 7 | 8 | 9 | 10 | 11 | 12 |
|---|---|---|---|---|---|---|---|---|---|---|---|
| **Перекрытия** | | | | | | | | | | | |
| 1 | ПК4.5-58.15 | 5760 | 1490 | 220 | 2.71 | 40 | — | ИИ-04 | ИИ-04-4 | 19 | 3 |
| 2 | ПК4.5-58.15п | 5760 | 1490 | 220 | 2.665 | 6 | — | ИИ-04 | ИИ-04-4 | 19 | 19 |
| 3 | ПК4.5.58.15с | 5760 | 1490 | 220 | 2.645 | 16 | — | ИИ-04 | ИИ-04-4 | 19 | 17 |
| 4 | ПК4.5.58.12 | 5760 | 1190 | 220 | 2.04 | 30 | — | ИИ-04 | ИИ-04-4 | 19 | 9 |
| 5 | ПК12.5.58.15п | 5760 | 1490 | 220 | 2.665 | 6 | — | ИИ-04 | ИИ-04-4 | 19 | 22 |
| 6 | ПК8.53.15 | 5260 | 1490 | 220 | 2.48 | 4 | — | ИИ-04 | ИИ-04-4 | 19 | 14 |
| 7 | ПР8-58.15с | 5760 | 1490 | 220 | 2.625 | 5 | — | ИИ-04 | ИИ-04-4 | 19 | 17 |
| 8 | ПТП 11-9 | 1100 | 980 | 80 | 0.198 | 31 | — | ИИ-03 | ИИ-03-02 | 15-64 | 5 |
| | | | | | | | | | | | |
| **Лестницы /ступени/** | | | | | | | | | | | |
| 1 | ЛС-15б | 1500 | 290 | 190 | 0.130 | 1 | — | 1.155-1 | 1.155-1 | 1 | 30 |
| 2 | ЛС-15 | 1500 | 380 | 190 | 0.168 | 4 | — | 1.155-1 | 1.155-1 | 1 | 21 |
| 3 | БП-15 | 1550 | 380 | 140 | 0.205 | 1 | — | 1.139-1 | 1.139-1 | 1 | 26 |
| | | | | | | | | | | | |
| **Крыша /фризовый камень/** | | | | | | | | | | | |
| 1 | ФК-15-4 | 1490 | 420 | 80 | 0.100 | 88 | — | 1.269-1 | 1.269-1 | — | 2,8 |
| 2 | УФК-4-4 | 420 | 420 | 80 | 0.030 | 2 | — | 1.269-1 | 1.269-1 | — | 6,8 |
| 3 | СШ-7-7 | 820 | 820 | 700 | 0.252 | 4 | — | 1.269-2 | 1.269-1 | — | 3,5 |

## Спецификация на деревянные изделия выше отметки 0,0

| N.N п.п | Обозначение | Наименование | Всего |
|---|---|---|---|
| **Окна** | | | |
| 1 | Серия 1-236-1 | ОР21-12В | 13 |
| 2 | Серия 1-236-1 | ОР21-09В | 1 |
| **Подоконные деревянные доски** | | | |
| 3 | ГОСТ 17280-71 | ПД13-15 | 13 |
| 4 | ГОСТ 17280-71 | ПД10-15 | 1 |
| **Двери наружные** | | | |
| 5 | Серия 1.135-1 альбом 1 | ДВ9-2/8 | 1 |
| **Двери внутренние** | | | |
| 6 | Серия 1.136-10 | ДГ21-7 | 12 |
| 7 | Серия 1.136-10 | ДГ21-10 | 10 |
| 8 | Серия 1.136-10 | ДГ21-10ф | 3 |

| NN пп | Обозначение | Наименование | Всего |
|---|---|---|---|
| 9 | Серия 1.136-10 | ДГ21-12 | 2 |
| 10 | Серия 1.236-5 выпуск 1 | ДП1.07.00.00.00 | 3 |
| 11 | Серия 1.236-5 выпуск-3 | ДП3.07.00.00.00 | 5 |
| **Разное оборудование** | | | |
| 12 | Разработал ХФСПКБ | Типовое окно обмена почты ТООП-800А-2 | 2 |
| 13 | Проект гипроторга 60-023 альбом N4 | ШО-2 | 15 |
| | | ШО-3А | 10 |
| 14 | ТУ45.219-71 | Кабина переговорная КТМ-4 | 5 |
| 15 | Спец. разработка альбом I | Шкафы для приема выдачи почтовых отправлений ШК-1 | 11 |
| 16 | Спец. разработка альбом I | Встроенные шкафы для печати ШК-2 | 2 |
| 17 | Спец. разработка альбом I | Окно передаточное О-2 | 3 |
| 18 | Спец. разработка альбом I | Окно О-1 | 2 |
| 19 | ГОСТ 8242-75 | Наличник тип 2, мп | 210.8 |

| | | | |
|---|---|---|---|
| Рук АПМ 13 | Образцов | | 1979 242-32-53 Р1. 1-1 |
| Гл инж маст | Контридзе | | Отделение связи I группы. Блок IV А |
| ГИП | Контридзе | | Стадия Р / Лист АС-5 / Листов |
| ГАП | Плюхина | | |
| Рук гринж | Букарева | | Спецификация изделий заводского изготовления |
| Проверил | Матлина | | ЦНИИЭП жилища г. Москва |
| Инженер | Рыжова | | |

16686-01

Инв. N подл.

## Спецификация металлических изделий

| Назначение /наименование изделия | Марка изделия | Масса кг | Кол-во шт. | Общая масса | Альбом рабочих чертежей: раздел | Альбом рабочих чертежей: N листа |
|---|---|---|---|---|---|---|
| 1 | 2 | 3 | 4 | 5 | 6 | 7 |
| для крепления витрин | ЗД-1 | 6.06 | 14 | 84.84 | — | АС-37 |
| | ЗД-2 | 1.87 | 28 | 52.36 | — | АС-37 |
| | -8×80×120 | 0.6 | 28 | 16.8 | — | АС-37 |
| | | | | | | |
| для крепления стеновых панелей | ММН-1 | 1.68 | 12 | 20.16 | ИИ-04-10 вып.6 | 46 |
| | ММН-3 | 0.46 | 68 | 31.28 | ИИ-04-10 вып.6 | 47 |
| | ММН-4 | 0.47 | 60 | 28.2 | ИИ-04-10 вып.6 | 46 |
| | ММН-6 | 0.63 | 32 | 20.16 | ИИ-04-10 вып.6 | 48 |
| | ММН-7 | 2.06 | 28 | 57.68 | ИИ-04-10 вып.6 | 48 |
| | ММН-10 | 13.40 | 4 | 53.6 | ИИ-04-10 вып.6 | 51 |
| | ММН-14 | 0.24 | 94 | 22.56 | ИИ-04-10 вып.6 | 49 |
| | ММН-17 | 1.57 | 2 | 3.14 | ИИ-04-10 вып.6 | 51 |
| | ММН-13 | 0.45 | 1 | 0.45 | ИИ-04-10 вып.6 | 50 |
| | Фс-1 | 156.2 | 1 | 156.2 | — | АС-42 |
| | -10×50×70 | 0.27 | 4 | 1.08 | — | АС-29 |
| | ∠100×10 ℓ=400 | 6.04 | 1 | 6.04 | — | АС-29 |
| | ∠100×10 ℓ=200 | 3.02 | 1 | 3.02 | — | АС-29 |
| | | | | | | |
| | | | | | | |
| в перекрытии | ММД-16 | 0.73 | 26 | 18.98 | ИИ-04-10 вып.5 | 38 |
| | ММД-17 | 1.29 | 10 | 12.90 | ИИ-04-10 вып.5 | 38 |
| | ММД-18 | 1.15 | 12 | 13.80 | ИИ-04-10 вып.5 | 38 |
| | ММД-23 | 0.386 | 32 | 12.35 | ИИ-04-10 вып.5 | 38 |
| | ММД-24 | 0.133 | 32 | 4.26 | ИИ-04-10 вып.5 | 38 |
| | ММД-25 | 0.322 | 24 | 7.73 | ИИ-04-10 вып.5 | 38 |
| | ММД-26 | 0.095 | 24 | 2.28 | ИИ-04-10 вып.5 | 38 |
| | МДН-12 | 0.401 | 16 | 6.42 | ИИ-04-10 вып.7 | |
| | МДН-8 | 0.65 | 8 | 5.2 | ИИ-04-10 вып.7 | |
| | СН-1 | 34.3 | 1 | 34.3 | ИИ-04-10 вып.7 | |
| | ИМ-1 | 78.6 | 30 | 2358.0 | — | АС-42 |
| | ИМ-2 | 27.7 | 2 | 55.4 | — | АС-42 |
| | ИМ-3 | 298.0 | 4 | 1192.0 | — | АС-42 |
| | ИМ-3А | 298.0 | 1 | 298.0 | — | АС-42 |
| | ИМ-3Б | 298.0 | 1 | 298.0 | — | АС-42 |
| | А-I | 2.26 | 30 | 67.8 | — | АС-42 |
| | -20×80×130 | 1.63 | 12 | 19.56 | — | АС-27 |
| | -20×100×120 | 1.88 | 2 | 3.76 | — | АС-27 |
| | ф20 AIII ℓ=300 | 0.74 | 4 | 2.96 | — | АС-27 |
| | К-1 | 9.61 | 10 | 96.1 | — | АС-28 |
| | соединит. стерж. | 0.39 | 28 | 10.92 | — | АС-28 |
| | | | | | | |
| | | | | | | |

| 1 | 2 | 3 | 4 | 5 | 6 | 7 |
|---|---|---|---|---|---|---|
| в подвесном потолке | ДРМ-1 | 12.42 | 18 | 223.6 | — | АС-33 |
| | ДРМ-2 | 11.64 | 2 | 23.3 | — | АС-33 |
| | ∠40×4 | 484.0 | 1 | 484.0 | — | АС-33 |
| | -80×6 | 136.8 | 2 | 273.7 | — | АС-33 |
| | ∠40×4 | 0.17 | 271 | 46.0 | — | АС-33 |
| | ∠63×6 | 1.8 | 37 | 67.5 | — | АС-33 |
| | ф10 AI | — | — | 245.1 | — | АС-33 |
| | оцинкованная сталь δ=0.7 | — | 26.9м² | 148.5 | — | АС-33 |
| | алюминиевый лист | — | 45.4м² | 204.3 | — | АС-33 |
| | петля оконная | — | 40 | — | — | АС-33 |
| | -20×3 | 0.023 | 40 | 0.93 | — | АС-33 |
| | | | | | | |
| в кирпичных перегородках | [ N14 ℓ=3430 | 47.0 | 9 | 423.0 | — | АС-40 |
| | ∠63×6 ℓ=100 | 0.572 | 9 | 5.15 | — | АС-40 |
| | -6×60×150 | 0.424 | 9 | 3.82 | — | АС-40 |
| | -6×150×150 | 1.06 | 9 | 9.54 | — | АС-40 |
| | | | | | | |
| в гипсобетонных перегородках | ММ-39 | 0.16 | 120 | 19.20 | 2.230-1 вып. 10 | |
| | ММ-44 | 0.15 | 220 | 33.0 | 2.230-1 вып.10 | |
| | | | | | | |
| | | | | | | |
| навес | КМ-1 | 81.6 | 6 | 489.6 | — | АС-42 |
| | [14 | 75.6 | 4 | 302.4 | — | АС-41 |
| | [14 | 17.2 | 3 | 51.6 | — | АС-41 |
| | -20×150 | 3.8 | 3 | 11.4 | — | АС-41 |
| | | | | | | |
| отбойное устройство | ∠110×70×8 | 134.1 | 1 | 134.1 | — | АС-41 |
| | ф6 AI | 0.111 | 25 | 2.8 | — | АС-41 |
| | | | | | | |
| | | | | | | |

| | | | |
|---|---|---|---|
| | | 1979 | 272-32-53 Р.1.1-1 |
| Рук. АПМ-14 | Образцов | | Отделение связи I группы. Блок IV А |
| Гл. инж. м. | Контридзе | | |
| ГИП | Контридзе | | Стадия Р; Лист АС-6; Листов |
| ГАП | Плюхина | | |
| Рук. группы | Бакарева | | Спецификация изделий заводского изготовления |
| Проверил | Матлина | | ЦНИИЭП жилища г. Москва |
| Инженер | Рынова | | |

16686-01

Согласовано

Инв. N подл.

## Спецификация бетонных и железобетонных изделий выше отметки 0.00

| NN п/п | Марка изделия | Габариты мм ℓ | в | h | Масса т | Кол-во шт. | Развернутая марка изделия по каталогу | по серии | Альбом рабочих чертежей Серия | Выпуск /раздел/ | Лист |
|---|---|---|---|---|---|---|---|---|---|---|---|
| | **Наружные стены /панели толщиной 250 мм/** | | | | | | | | | | |
| 1 | НП-60-12 | 5980 | 1185 | 250 | 1.34 | 14 | — | ИИ-ОЧ | ИИ-ОЧ-5 | 8 | 33 |
| 2 | Н-60-12 | 5980 | 1185 | 250 | 1.34 | 5 | — | ИИ-ОЧ | ИИ-ОЧ-5 | 8 | 2 |
| 3 | Н-60-9 | 5980 | 885 | 250 | 1.00 | 17 | — | ИИ-ОЧ | ИИ-ОЧ-5 | 8 | 1 |
| 4 | Н-30-12 | 2980 | 1185 | 250 | 0.66 | 1 | — | ИИ-ОЧ | ИИ-ОЧ-5 | 8 | 12 |
| 5 | Н-30-9 | 2980 | 885 | 250 | 0.49 | 2 | — | ИИ-ОЧ | ИИ-ОЧ-5 | 8 | 11 |
| 6 | Н-18-21 | 1780 | 2085 | 250 | 0.70 | 6 | — | ИИ-ОЧ | ИИ-ОЧ-5 | 8 | 41 |
| 7 | Н-12-21 | 1180 | 2085 | 250 | 0.46 | 13 | — | ИИ-ОЧ | ИИ-ОЧ-5 | 8 | 41 |
| 8 | Н-6-21 | 580 | 2085 | 250 | 0.23 | 7 | — | ИИ-ОЧ | ИИ-ОЧ-5 | 8 | 41 |
| 9 | Н-3-21 | 280 | 2085 | 250 | 0.11 | 3 | — | ИИ-ОЧ | ИИ-ОЧ-5 | 8 | 41 |
| 10 | Н-18-18 | 1780 | 1785 | 250 | 0.60 | 1 | — | ИИ-ОЧ | ИИ-ОЧ-5 | 8 | 41 |
| 11 | Н-18-21м | 1780 | 2085 | 250 | 0.70 | 4 | — | — | — | — | АС-32 |
| 12 | НУ1-21 | 410 | 2085 | 250 | 0.23 | 2 | — | ИИ-ОЧ | ИИ-ОЧ-5 | 8 | 43 |
| 13 | НУ1-12 | 410 | 1185 | 250 | 0.13 | 2 | — | ИИ-ОЧ | ИИ-ОЧ-5 | 8 | 43 |
| 14 | НУ1-9 | 410 | 885 | 250 | 0.10 | 2 | — | ИИ-ОЧ | ИИ-ОЧ-5 | 8 | 43 |
| | **Наружные стены /панели толщиной 300 мм/** | | | | | | | | | | |
| 1 | НП-60-12 | 5980 | 1185 | 300 | 1.59 | 14 | — | ИИ-ОЧ | ИИ-ОЧ-5 | 9 | 33 |
| 2 | Н-60-12 | 5980 | 1185 | 300 | 1.59 | 5 | — | ИИ-ОЧ | ИИ-ОЧ-5 | 9 | 2 |
| 3 | Н-60-9 | 5980 | 885 | 300 | 1.19 | 17 | — | ИИ-ОЧ | ИИ-ОЧ-5 | 9 | 1 |
| 4 | Н-30-12 | 2980 | 1185 | 300 | 0.79 | 1 | — | ИИ-ОЧ | ИИ-ОЧ-5 | 9 | 12 |
| 5 | Н-30-9 | 2980 | 885 | 300 | 0.59 | 2 | — | ИИ-ОЧ | ИИ-ОЧ-5 | 9 | 11 |
| 6 | Н-18-21 | 1780 | 2085 | 300 | 0.83 | 6 | — | ИИ-ОЧ | ИИ-ОЧ-5 | 9 | 41 |
| 7 | Н-12-21 | 1180 | 2085 | 300 | 0.56 | 13 | — | ИИ-ОЧ | ИИ-ОЧ-5 | 9 | 41 |
| 8 | Н-6-21 | 580 | 2085 | 300 | 0.27 | 7 | — | ИИ-ОЧ | ИИ-ОЧ-5 | 9 | 41 |
| 9 | Н-3-21 | 280 | 2085 | 300 | 0.13 | 3 | — | ИИ-ОЧ | ИИ-ОЧ-5 | 9 | 41 |
| 10 | Н-18-18 | 1780 | 1785 | 300 | 0.71 | 1 | — | ИИ-ОЧ | ИИ-ОЧ-5 | 9 | 41 |
| 11 | Н-18-21м | 1780 | 2085 | 300 | 0.83 | 4 | — | — | — | — | АС-32 |
| 12 | НУ1-21 | 460 | 2085 | 300 | 0.33 | 2 | — | ИИ-ОЧ | ИИ-ОЧ-5 | 9 | 43 |
| 13 | НУ1-12 | 460 | 1185 | 300 | 0.19 | 2 | — | ИИ-ОЧ | ИИ-ОЧ-5 | 9 | 43 |
| 14 | НУ1-9 | 460 | 885 | 300 | 0.14 | 2 | — | ИИ-ОЧ | ИИ-ОЧ-5 | 9 | 43 |
| | **Перекрытия** | | | | | | | | | | |
| 1 | ПКЧ.5-58.15 | 5760 | 1490 | 220 | 1.89 | 39 | — | ИИ-ОЧ | ИИ-ОЧ-4 | 21 | 3 |
| 2 | ПКЧ.5-58.15с | 5760 | 1490 | 220 | 1.85 | 15 | — | ИИ-ОЧ | ИИ-ОЧ-4 | 21 | 13 |
| 3 | ПКЧ.5-58.15п | 5760 | 1490 | 220 | 1.86 | 6 | — | ИИ-ОЧ | ИИ-ОЧ-4 | 21 | 19 |
| 4 | ПКЧ.5-58.12 | 5760 | 1190 | 220 | 1.42 | 30 | — | ИИ-ОЧ | ИИ-ОЧ-4 | 21 | 11 |
| 5 | ПК12.5-58.15п | 5760 | 1490 | 220 | 1.86 | 6 | — | ИИ-ОЧ | ИИ-ОЧ-4 | 21 | 22 |
| 6 | ПК8-53.15 | 5260 | 1490 | 220 | 1.72 | 4 | — | ИИ-ОЧ | ИИ-ОЧ-4 | 21 | 7 |
| 7 | ПРБ-58.15с | 5760 | 1490 | 220 | 1.87 | 7 | — | ИИ-ОЧ | ИИ-ОЧ-4 | 21 | 17 |
| 8 | ПТП 11-9 | 1100 | 980 | 80 | 0.198 | 31 | — | ИИ-03 | ИИ-03-02 | 15-64 | 5 |

## Спецификация металлических изделий

| Назначение /наименование/ изделия | Марка изделия | Масса кг. | Кол-во шт. | Общая масса | Альбом рабочих чертежей Раздел | Лист |
|---|---|---|---|---|---|---|
| Для крепления стеновых панелей | ММН-2 | 1.70 | 12 | 20.4 | ИИ-ОЧ-10 вып.6 | 47 |
| | ММН-3 | 0.46 | 77 | 35.42 | ИИ-ОЧ-10 вып.6 | 47 |
| | ММН-4 | 0.47 | 20 | 9.4 | ИИ-ОЧ-10 вып.6 | 46 |
| | ММН-5 | 0.94 | 40 | 37.6 | ИИ-ОЧ-10 вып.6 | 46 |
| | ММН-6 | 0.63 | 32 | 20.16 | ИИ-ОЧ-10 вып.6 | 48 |
| | ММН-8 | 2.20 | 32 | 70.4 | ИИ-ОЧ-10 вып.6 | 48 |
| | ММН-10 | 13.40 | 4 | 53.6 | ИИ-ОЧ-10 вып.6 | 51 |
| | ММН-14 | 0.24 | 94 | 22.56 | ИИ-ОЧ-10 вып.6 | 49 |
| | ММН-17 | 1.57 | 2 | 3.14 | ИИ-ОЧ-10 вып.6 | 51 |
| | ММН-13 | 0.45 | 1 | 0.45 | ИИ-ОЧ-10 вып.6 | 50 |
| | ФС-1 | 156.2 | 1 | 156.2 | — | АС-42 |
| | −10×120 ℓ=140 | 1.32 | 2 | 2.64 | — | АС-31 |
| | ∠100×10 ℓ=400 | 6.04 | 1 | 6.04 | — | АС-31 |
| | ∠100×10 ℓ=200 | 3.02 | 1 | 3.02 | — | АС-31 |

**Примечание**

В случае применения стеновых панелей из ячеистого бетона и легкобетонных плит перекрытия спецификацию на остальные изделия заводского изготовления см. листы АС-4 ÷ АС-6

| | | | | | |
|---|---|---|---|---|---|
| | | | 1979 | 242-32-53 | Р1.1-1 |
| | | | Отделение связи I группы Блок IV А | | |
| Рук.АПМ 13 | Образцов | | | | |
| Гл.инж.мас. | Контридзе | | | Стадия | Лист | Листов |
| ГИП | Контридзе | | | Р | АС-7 | |
| ГАП | Плюхина | | | | | |
| Рук.группы | Букарева | | Спецификация изделий заводского изготовления /вариант стеновых панелей из ячеистого бетона и легкобетонных плит перекрытия | ЦНИИЭП жилища г. Москва | |
| Проверил | [illegible] | | | | |
| Инж. | | | | | |

16686-01

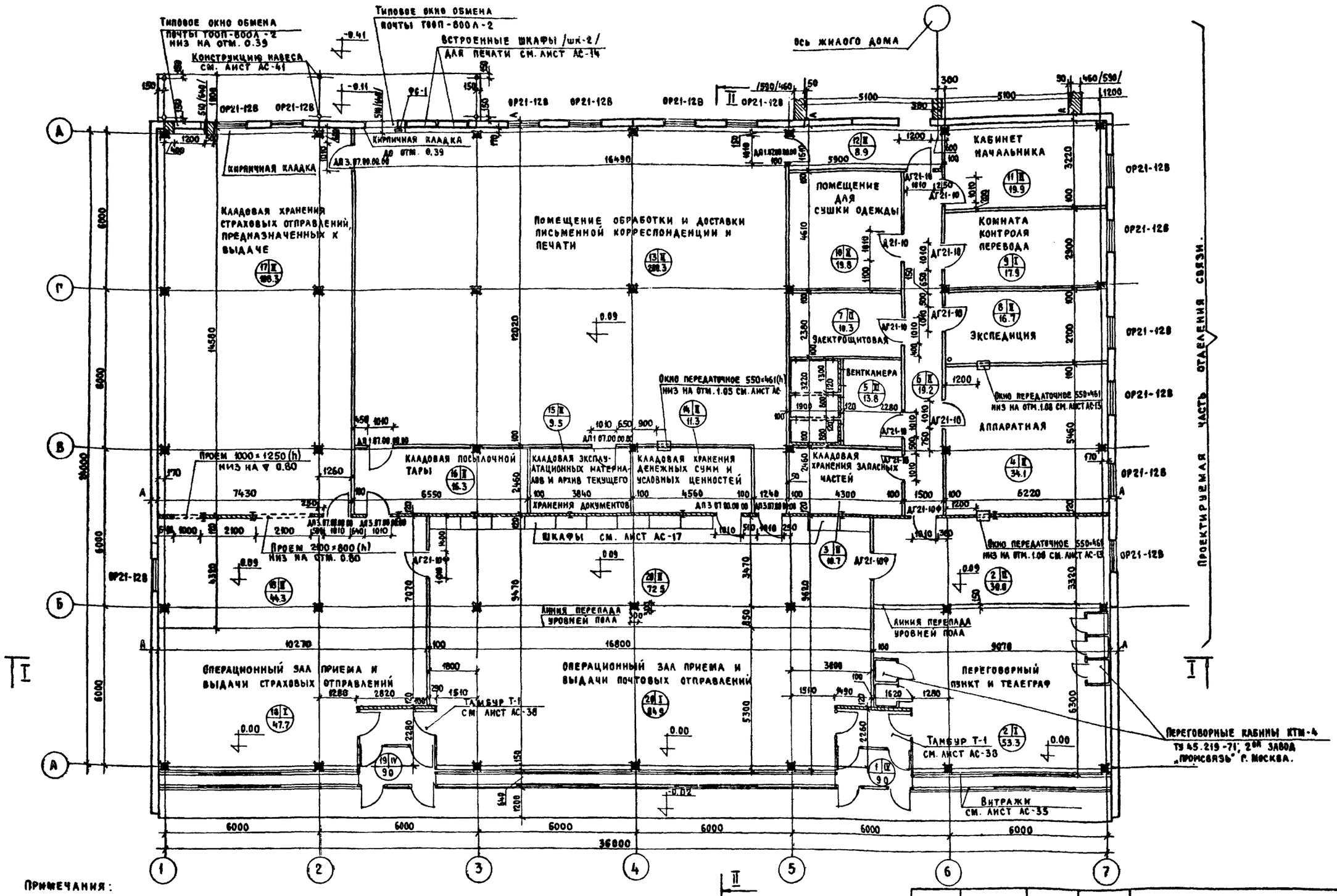


Примечания:

1. Разрезы I–I и II–II см. лист АС-12
2. План 1го этажа с сантехническими отверстиями см. лист АС-20
3. Указания по определению размера „А" см. лист АС-1
4. План 1го этажа /встроенная часть/ см. лист АС-9
5. В помещении кладовой хранения денежных сумм и условных ценностей дверь ДП3.07.00.00.00 дополнительно обить стальным листом толщиной равной 1.2 мм. с внутренней стороны.

Условное обозначение

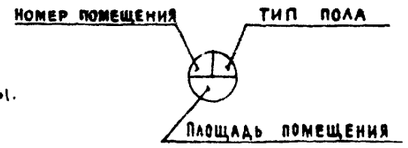


| | | | | | |
|---|---|---|---|---|---|
| Рук. маст | Образцов | | 1979 | 272-32-53 | Р1. 1-1 |
| Гл. инж. М | Контридзе | | Отделение связи I группы блок IV А | | |
| Гл. арх. пр. | Плюхина | | | Стадия | Лист | Листов |
| Рук. гр. инж. | Букарева | | | Р | АС-8 | |
| Ст. архит | Павлова | | План 1го этажа | ЦНИИЭП жилища г. Москва | |
| Проверил | Павлова | | | | |
| Разработал | Павлов | | | | |

16686-01

Согласовано
Инв. № подл. | Гл. инж. пр. | Вигдорчик
Гл. сп. ПБ | Манашев

## План 1го этажа /встроенная часть/

М1:100

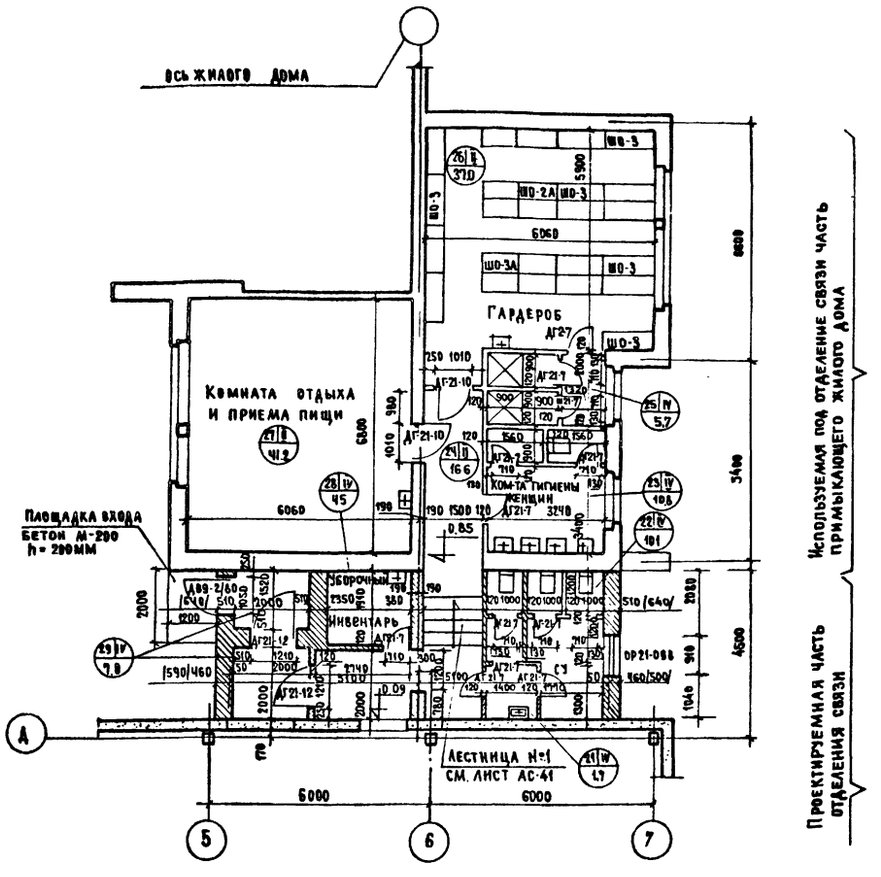


### Примечания:

1. План 1го этажа/встроенная часть/ читать совместно с листом АС-8
2. Размеры помещении в переход даны с размером А=300 мм.

### Условное обозначение

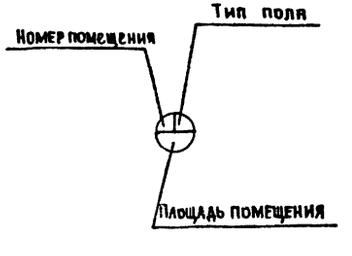


| Наименование изделий | Марка изделия | Габариты в мм ℓ | h | ℓ | Количество, шт. Вариант фасадов Всего | На этаж I | — | ГОСТ | Альбом раздел | Альбом лист |
|---|---|---|---|---|---|---|---|---|---|---|
| **Окна / в т.ч погонажные изделия /** | | | | | | | | | | |
| Переплеты двойные. Окна и подоконные доски | ОР21-12в | 1179 | 2051 | 211 | 13 | 13 | — | серия 1.236-1 | | |
| | ОР21-09в | 879 | 2051 | 211 | 1 | 1 | — | серия 1.236-1 | | |
| | ЛД13-15 | 1300 | 150 | 35 | 13 | 13 | — | 11280-71 | | |
| | ПД10-15 | 1000 | 150 | 35 | 1 | 1 | — | 11280-71 | | |
| Погонажные изделия пог.м | Наличник | тип 2 / 53×13 / —— 72.0 п.м | | | | | | | | |
| | Плинтус | —— | | | | | | | | |
| **Двери наружные/ в т.ч погонажные изделия/** | | | | | | | | | | |
| Входные | ДВ9-2/8 | 986 | 2088 | 94 | 1 | 1 | | серия 1.136-1 альбом1 | | |
| Погонажные изделия пог.м | Наличник | 85 п.м | | | | | | | | |
| | Плинтус | —— | | | | | | | | |
| **Двери внутренние/ в т.ч. погонажные изделия/** | | | | | | | | | | |
| Сплошные | ДГ21-7 | 670 | 2071 | 74 | 12 | 12 | — | 6629-74 серия 1.136-10 | | |
| | ДГ21-10 | 970 | 2071 | 74 | 10 | 10 | — | —"— | | |
| | ДГ21-10ф | 970 | 2071 | 74 | 3 | 3 | — | —"— | | |
| | ДГ21-12 | 1170 | 2071 | 74 | 2 | 2 | — | —"— | | |
| | ДПГ07000000 | 990 | 2105 | 94 | 3 | 3 | — | серия 1.236-6 выпуск К1 | | |
| | ДПГ07000000 | 912 | 2012 | 72 | 5 | 5 | — | серия 1.236-6 выпуск К3 | | |
| Погонажные изделия пог.м | Наличник | 130.3 п.м | | | | | | | | |
| **Разное оборудование** | | | | | | | | | | |
| Кабина переговорная | КТМ-Ч | 1000 | 2000 | 1000 | 5 | 5 | — | —— | | |
| Шкафы для приема и выдачи почтовых отправлений. | — | 1200 | 2250 | 600 | 11 | 11 | — | —— | Альбом I лист АС-17 | |
| Встроенные шкафы для печати | — | 1170 | 1510 | 690 | 2 | 2 | — | —— | Альбом I лист АС-14 | |
| Окно передаточное | — | 470 | 441 | 400 | 3 | 3 | — | —— | Альбом I лист АС-13 | |
| Окно О-1 | О-1 | 1185 | 550 | 211 | 2 | 2 | — | —— | Альбом I лист АС-16 | |
| Типовое окно обмена почты | ТООП-800А-2 | 1200 | 1410 | 510 | 2 | 2 | — | —— | Разработан ХОСПКБ | |
| Шкаф для одежды | ШО-3 | 1300 | 2000 | 500 | 15 | 15 | — | Союзгорторгоборудования проект Гипторгпрома 64-023 альбом №4 | | |
| | ШО-3А | 1000 | | | 10 | 10 | — | | | |

| | | | | |
|---|---|---|---|---|
| | | | 1979 | 272-32-53 Р1.1-1 |
| Рук.маст. | Образцов | | Отделение связи I группы Блок IV А | |
| Гл.инж.М | Контридзе | | | Стадия Р; Лист АС-9; Листов |
| Гл.инж.пр | Контридзе | | План 1го этажа/встроенная часть/ Спецификация на деревянные изделия. | ЦНИИЭПжилища г.Москва |
| Гл.арх.пр | Плюхина | | | |
| Рук.группы | Букарева | | | |
| Ст.архит | Павлова | | | |
| Проверил | Чурилов | | | |
| Разработ. | Павлов | | | |

Согласовано

Инв.№ подл. | Подп. и дата | Взам.инв.№ | Рук.СП.ПБ Маншев | Гл.инж.пр Шигарчик

16656-01

## ФАСАД 1-7

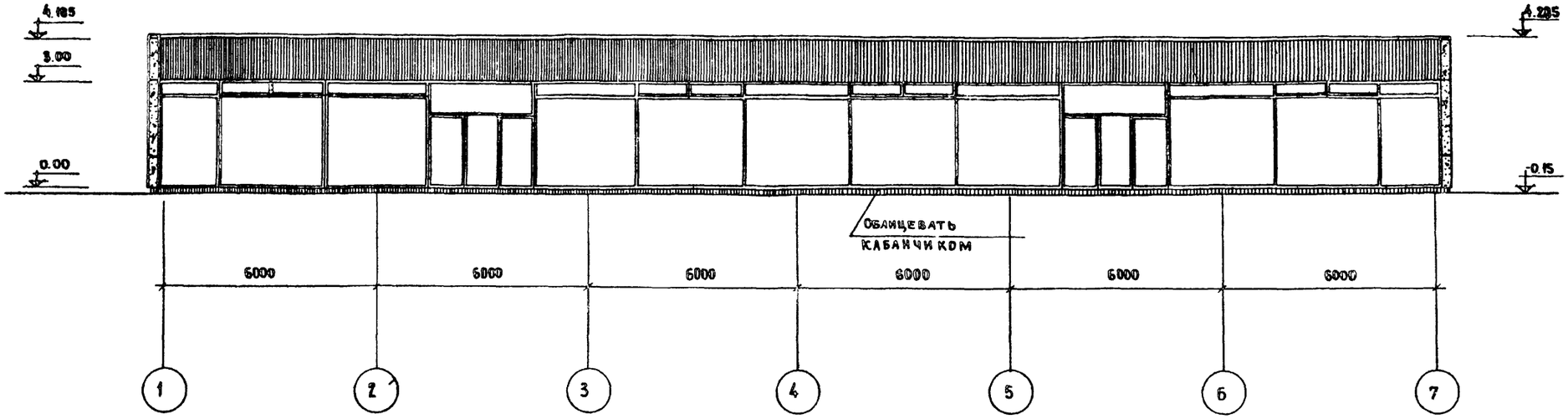


## ФАСАД 7-1

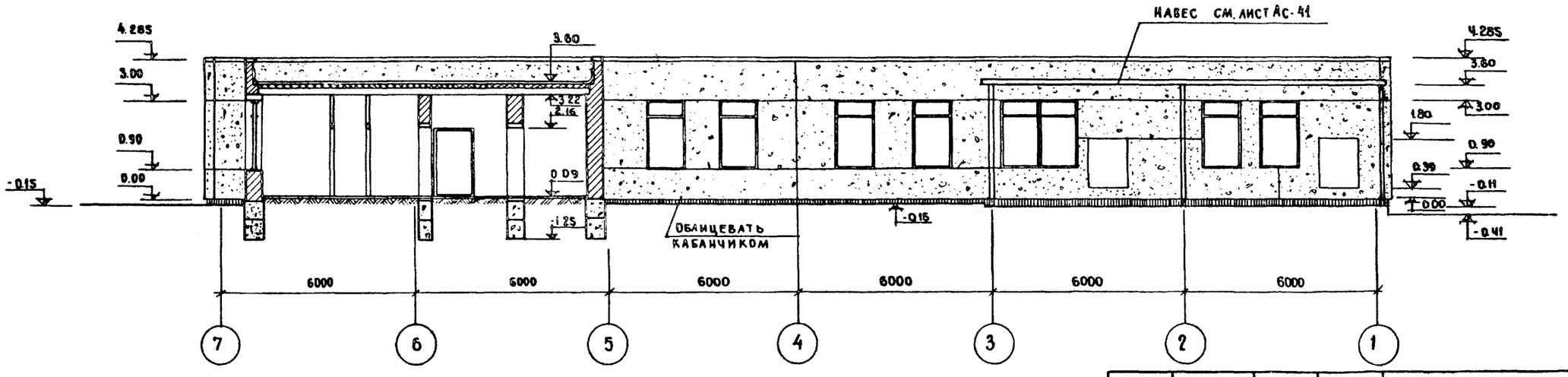


| | | | | | |
|---|---|---|---|---|---|
| | | | 1979 | 272-32-53 | Р.1.1-1 |
| | | | Отделение связи I группы. Блок IV А | | |
| Рук. АПМ13 | Образцов | | | Стадия | Лист | Листов |
| Гл. инж. м | Контридзе | | | Р | АС-10 | |
| ГИП | Контридзе | | Фасады 1-7; 7-1 | | | |
| ГАП | Плюхина | | | ЦНИИЭП жилища г. Москва | | |
| Рук. гр. инж. | Букарева | | | | | |
| Проверил | Павлова | | | | | |
| Ст. архит. | Верцева | | | | | |

Инв. № подл.

16656-01

## ФАСАД А-Д

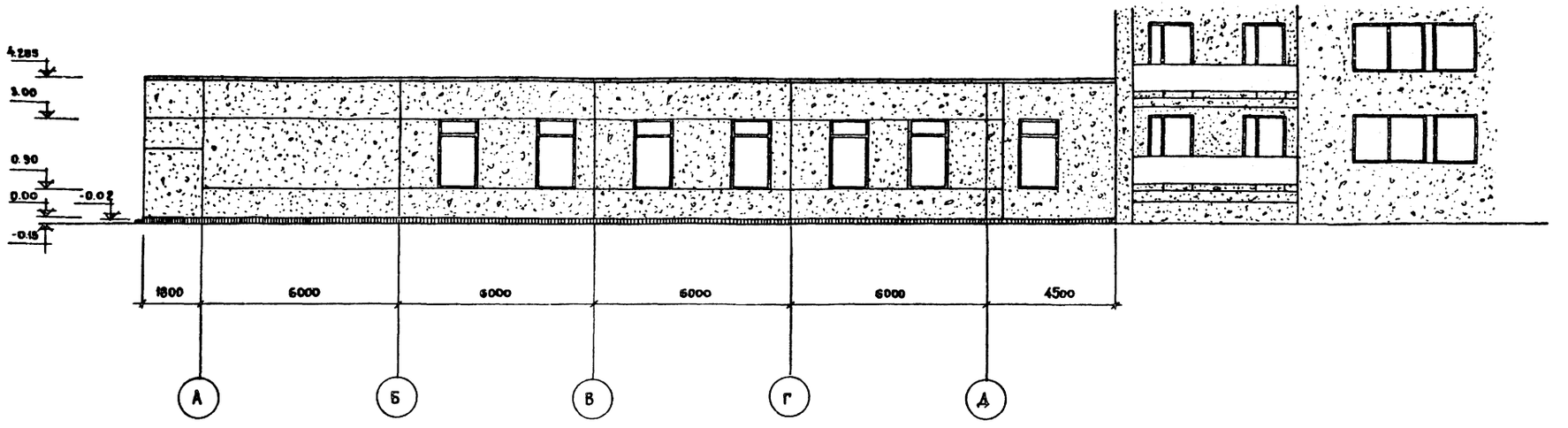


## ФАСАД Д-А

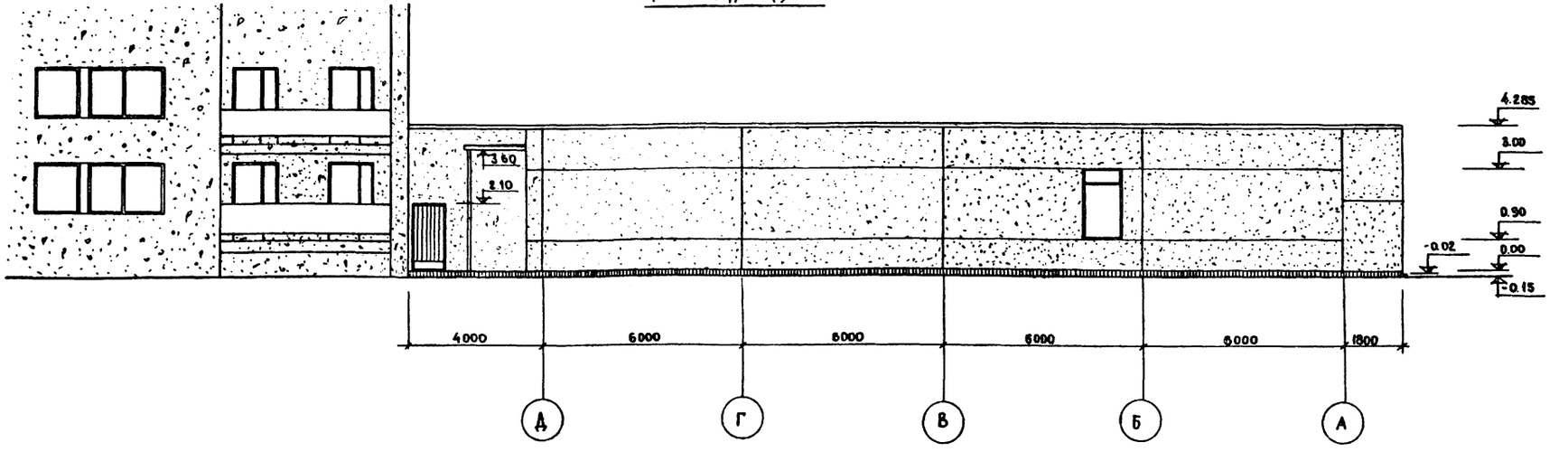


| | | | | | |
|---|---|---|---|---|---|
| | | | 1979 | 272-32-53 | Р.1. 1-1 |
| | | | Отделение связи I группы блок IV | | |
| Рук.арх.из | Образцов | | | Стадия | Лист | Листов |
| Гл.инж.-м | Контридзе | | | Р | АС-11 | |
| ГИП | Контридзе | | | | | |
| Гар | Плюхина | | | | | |
| Рук.группы | Букарева | | Фасады А-Д; Д-А | ЦНИИЭП жилища г. Москва | | |
| Проверил | Павлова | | | | | |
| Ст.архит. | Верцева | | | | | |

16686-01

Инв. № подл.

## РАЗРЕЗ I-I
М 1:100

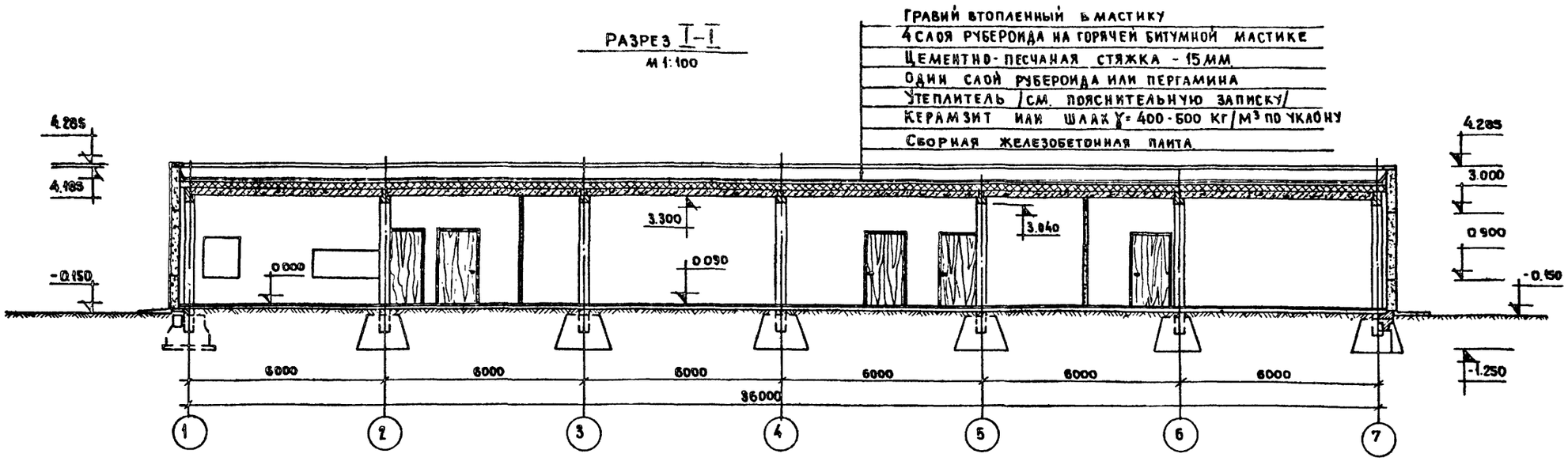


## РАЗРЕЗ II-II
М 1:100

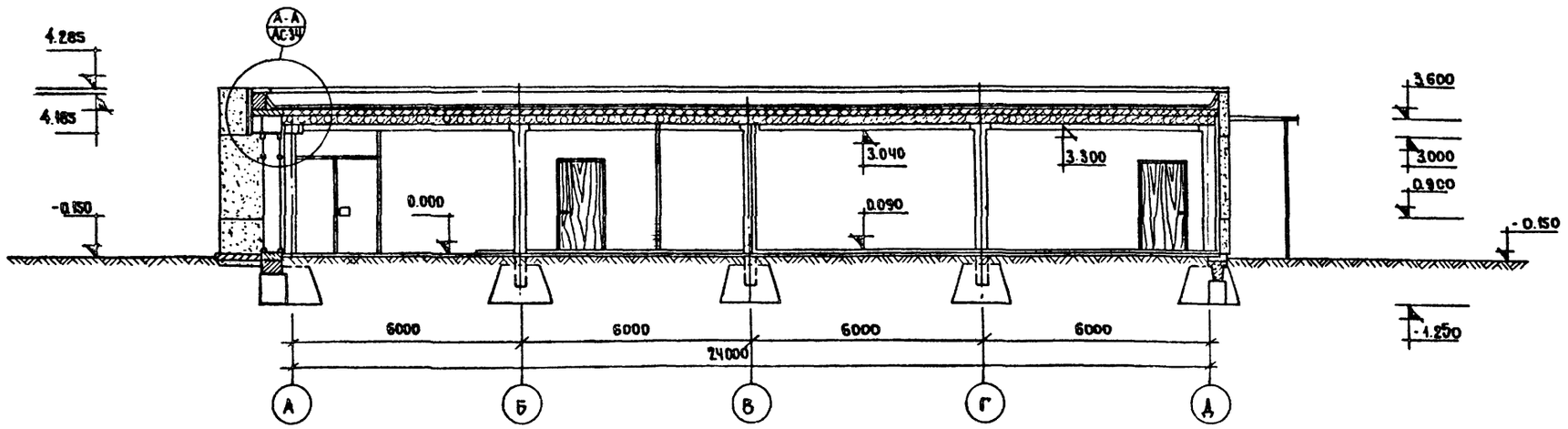


СОГЛАСОВАНО

Инв. № подл.

| | | | | | |
|---|---|---|---|---|---|
| | | | 1979 | 272-32-53 | Р1. 1-1 |
| Рук. маст | Образцов | | Отделение связи I группы, блок IV А | | |
| Гл. инж. пр | Контридзе | | | | |
| Гл. арх. пр | Плюхина | | | | |
| Рук. группы | Букарева | | | | |
| Ст. архит. | Павлова | | Разрезы I-I и II-II | ЦНИИЭП жилища г. Москва | |
| Проверил | Верцева | | | | |
| Разработ. | Павлов | | | | |

| Стадия | Лист | Листов |
|---|---|---|
| Р | АС-12 | |

16686-01

Общий вид

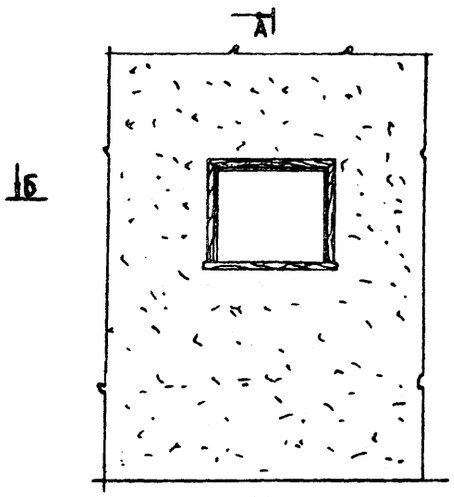


А-А
М1:20

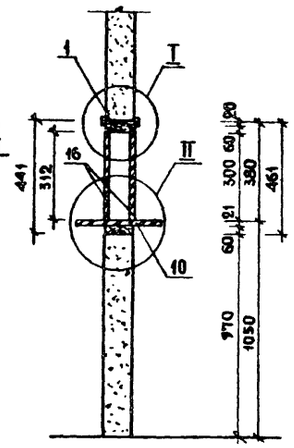


I
М1:2

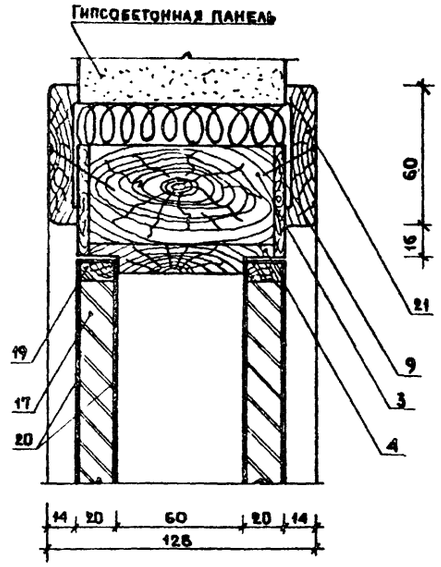


Б-Б
М1:20

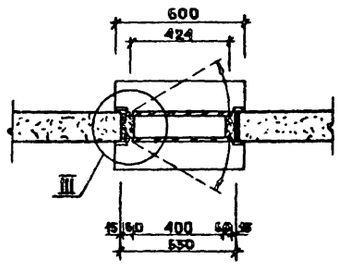


III
М1:2

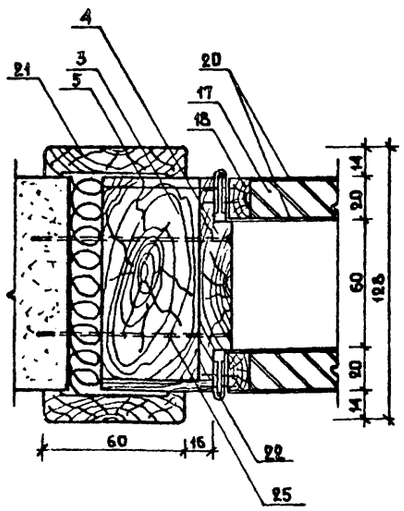


II
М1:2

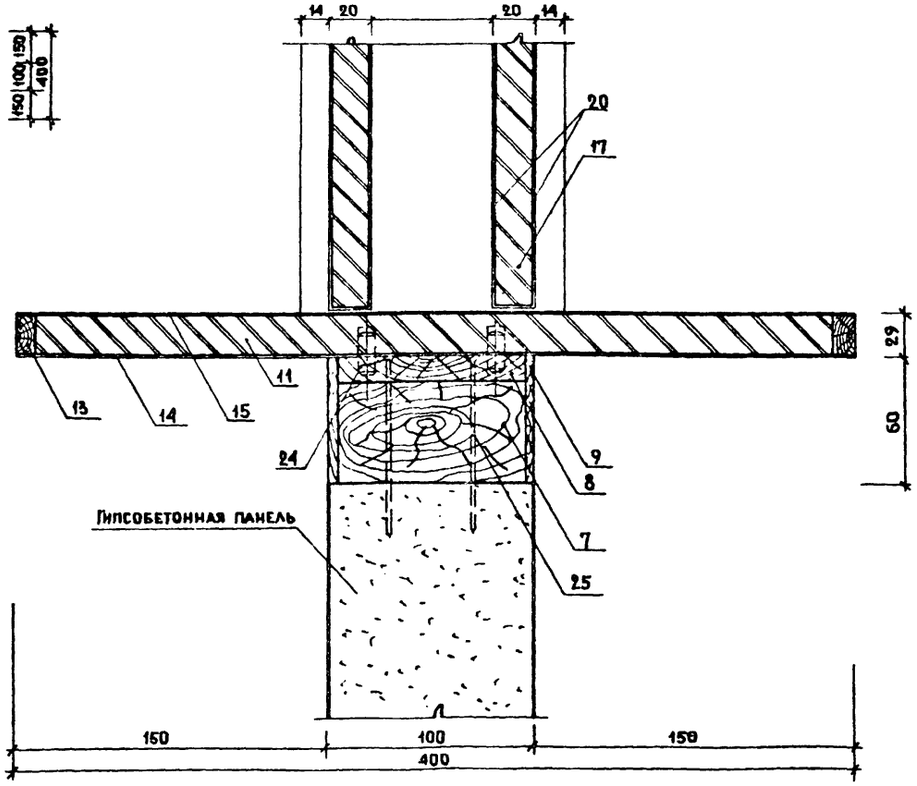


| | | | | | | | | |
|---|---|---|---|---|---|---|---|---|
| 25 | 08-00-00 | Гвоздь | 12 | Ст.3 | 100 | 4 | — | |
| 24 | 07-00-00 | Шкант | 4 | Твердолиственная пор. | 30 | Ø8 | | |
| 23 | 06-00-00 | Шуруп А2.5×16 | 20 | ГОСТ 1145-70 | — | — | — | |
| 22 | 05-00-00 | Петля рояльная | 1 | ГОСТ 5088-78 | 312 | 16 | — | |
| 21 | 04-00-00 | Наличник | м.п | Твердолиственная пор. | | 60 | 14 | |
| 20 | 03-01-03 | Листовая сталь | 2 | Ст.3 | 654 | 888 | 2,0 | |
| 19 | 03-01-02 | Раскладка поперечная | 4 | Твердолиственная пор. | 424 | 19 | 10 | |
| 18 | 03-01-01 | Раскладка долевая | 2 | Твердолиственная пор. | 312 | 19 | 10 | |
| 17 | 03-01-00 | Щит | 2 | ДСП | 302 | 414 | 19 | |
| 16 | 03-00-00 | Дверца | 2 | В сборе | 312 | 424 | 20 | |
| 15 | 02-05-00 | Рубашка лицевая на пласть | 1 | Слоистый пластик | 400 | 600 | 1,5 | |
| 14 | 02-04-00 | Рубашка лицевая на пласть | 1 | Шпон строг. твердолиств. | 400 | 600 | 0,6 | |
| 13 | 02-03-00 | Раскладка поперечная | 2 | Твердолиственная пор. | 400 | 19 | 10 | |
| 12 | 02-02-00 | Раскладка долевая | 2 | Твердолиственная пор. | 600 | 19 | 10 | |
| 11 | 02-01-00 | Щит | 1 | ДСП | 580 | 380 | 19 | |
| 10 | 02-00-00 | Полка | 1 | В сборе | 600 | 400 | 21 | |
| 9 | 01-02-03 | Наклейка на кромку | 4 | Твердолиственная пор. | 520 | 60 | 5 | |
| 8 | 01-02-02 | Наклейка на пласть | 2 | Твердолиственная пор. | 520 | 90 | 15 | |
| 7 | 01-02-01 | Брусок | 2 | Хв. порода | 520 | 90 | 45 | |
| 6 | 01-02-00 | Брусок поперечный | 2 | В сборе | 520 | 100 | 60 | |
| 5 | 01-01-03 | Наклейка на кромку | 4 | Твердолиственная пор. | 441 | 50 | 5 | |
| 4 | 01-01-02 | Наклейка на пласть | 2 | Твердолиственная пор. | 441 | 100 | 15 | |
| 3 | 01-01-01 | Брусок | 2 | Хв. порода | 441 | 100 | 45 | |
| 2 | 01-01-00 | Брусок стоемный | 2 | В сборе | 441 | 100 | 60 | |
| 1 | 01-00-00 | Коробка | 1 | В сборе | 441 | 520 | 100 | |

Спецификация деталей.

| Обозначение | Наименование | К-во | Материал или ГОСТ | Д | Ш | Т |
|---|---|---|---|---|---|---|
| | | | | Размеры в мм. | | |

1979 | 272-32-53 | Р1. 1-1

| | | |
|---|---|---|
| Рук. маст. | Образцов | |
| Гл. инж. м | Контридзе | |
| Гл. инж. пр. | Контридзе | |
| Гл. арх. пр. | Плюхина | |
| Рук. гр. инж. | Букарева | |
| Ст. архит. | Павлова | |
| Проверил | Верцева | |
| Разработ. | Павлов | |

Отделение связи I группы. Блок IVА

| Стадия | Лист | Листов |
|---|---|---|
| Р. | АС-13 | |

Окно передаточное. Общий вид. Разрезы. Узлы. Спецификация

ЦНИИЭП жилища г. Москва.

16Е86-01

Инв. № подл.

## Общий вид встроенных шкафов для печати

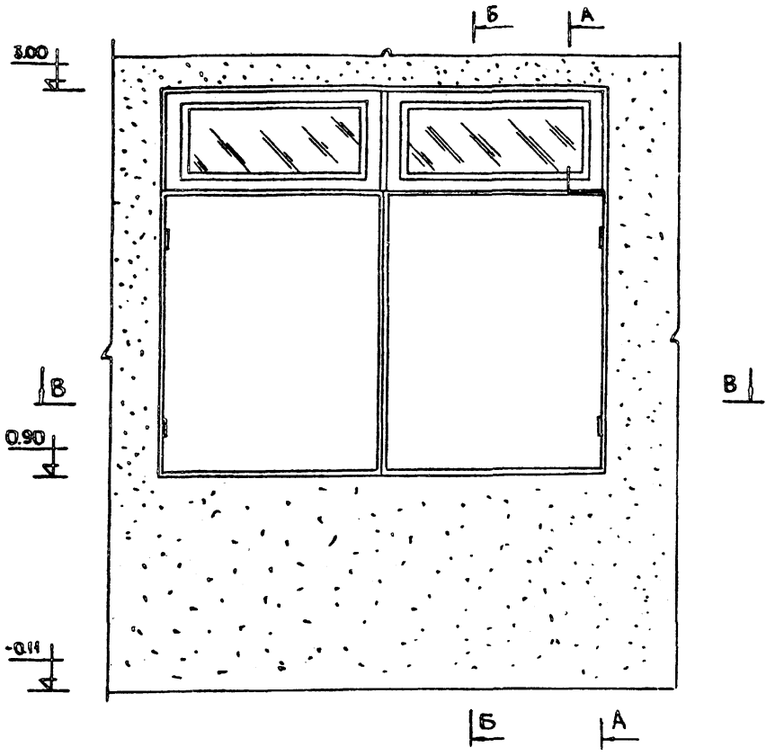


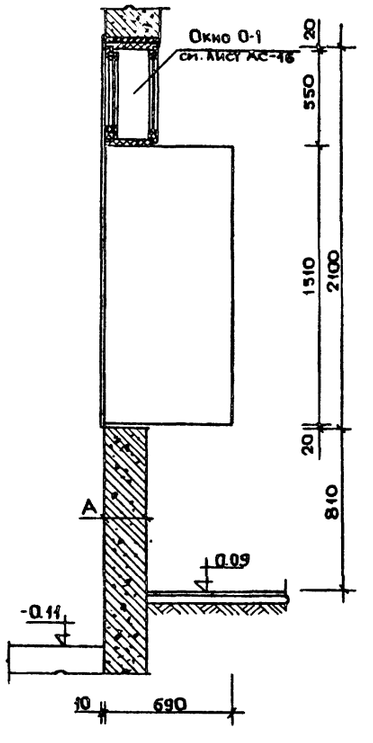


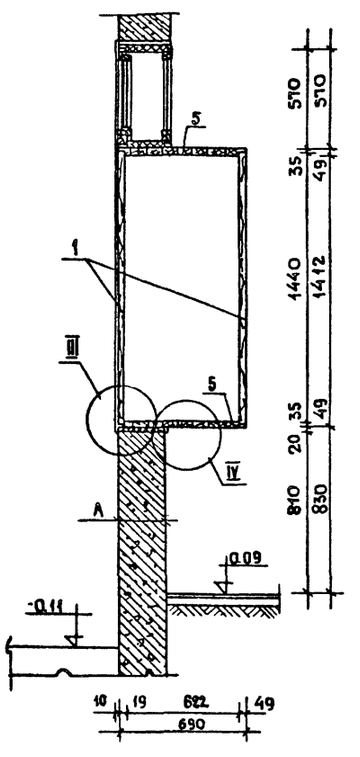


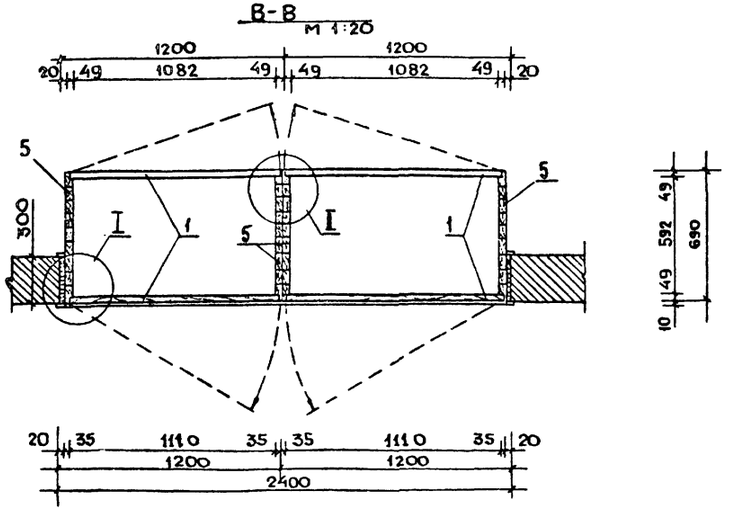


Примечание

1 Узлы I + IV и спецификацию см. лист АС-15

| | | | | | |
|---|---|---|---|---|---|
| | | | 1979 | 272-32-53 | Р. 1.1-1 |
| Рук.М.ГС | Образцов | | Отделение связи I группы. Блок IV А | | |
| Гл.инж.М. | Контридзе | | | | |
| Гл.инж.пр | Контридзе | | | | |
| Гл.арх.пр | Плюхина | | | Стадия: Р. | Лист: АС-14 |
| Рук.гр.инж | Букарева | | | | Листов: |
| Ст.архит | Павлова | | Встроенные шкафы для печати. Виды. Разрезы. | ЦНИИЭП жилища г. Москва | |
| Провер. | Верцева | | | | |
| Разработ | Павлов | | | | |

16836-17

I
М1:1

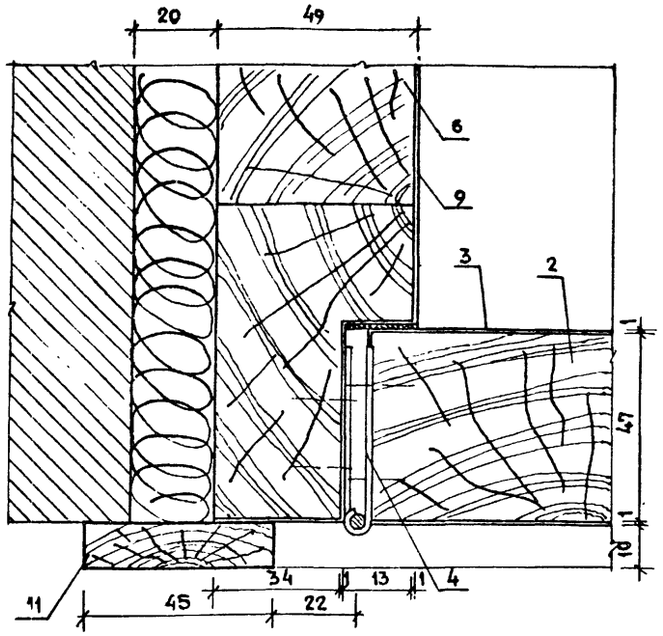


II
М1:1

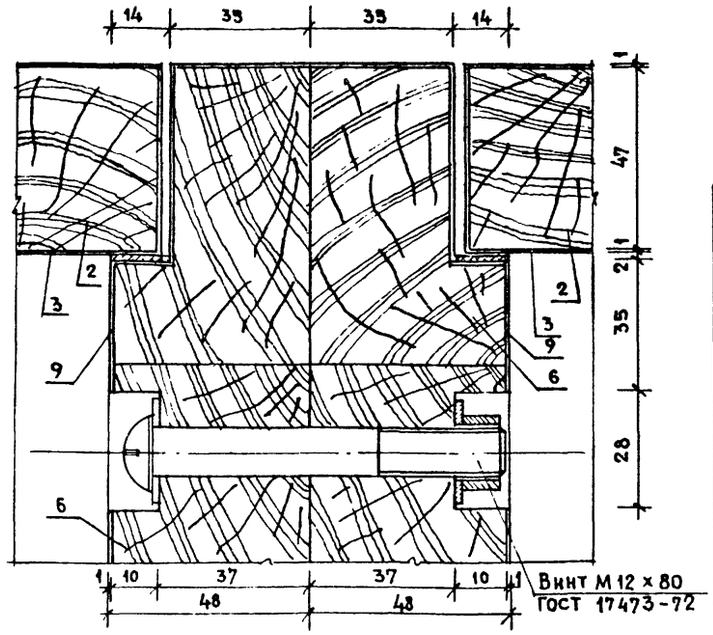


III
М1:1

IV
М1:1

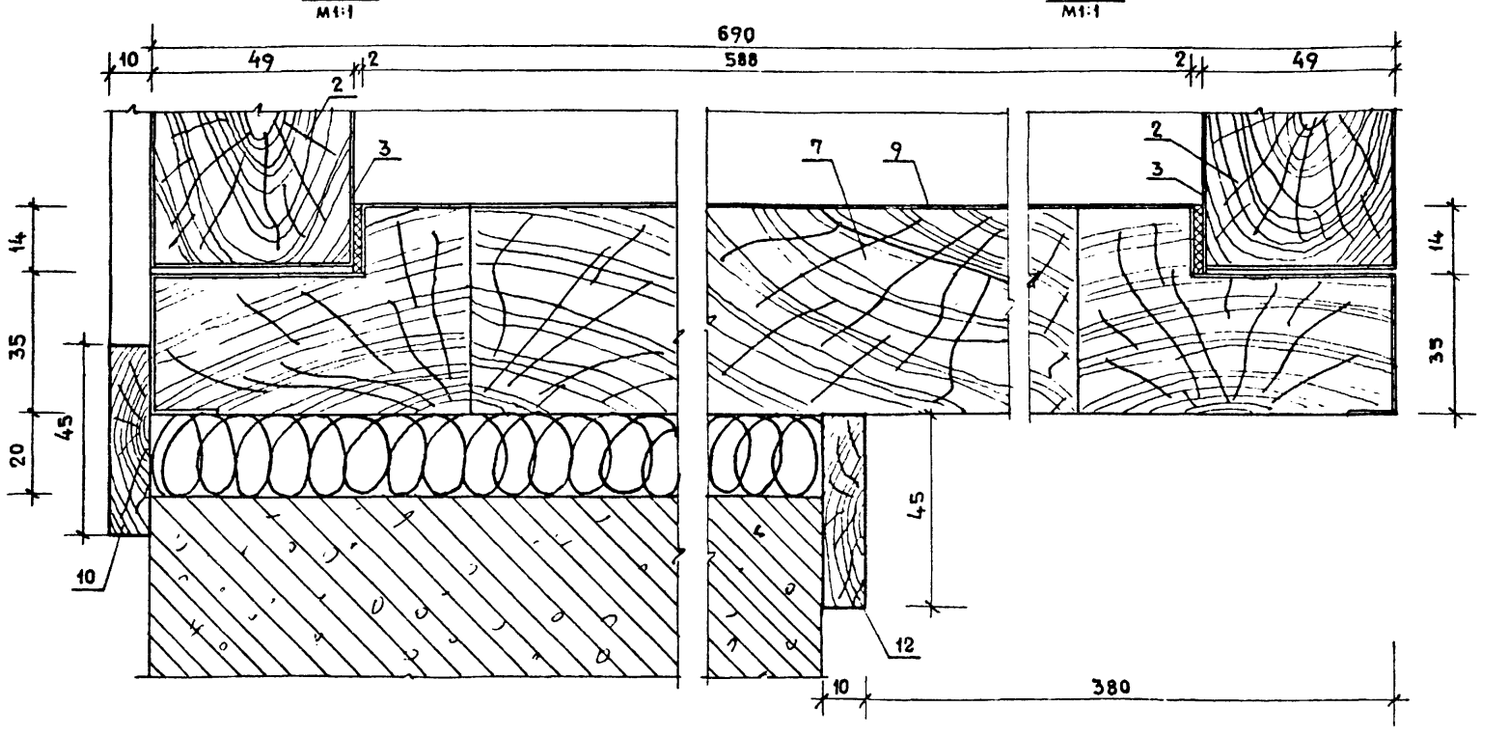


| N поз. | Обозначение | Наименование | Кол. | Материал или ГОСТ | Размеры в мм Д | Ш | Т | Примечания |
|---|---|---|---|---|---|---|---|---|
| 13 | 02-08 | Винт М12 | 4 | ГОСТ 17473-72 | — | — | — | — |
| 12 | 02-07 | Поперечная обкладка | 1 | хвойная порода | 2400 | 45 | 10 | — |
| 11 | 02-06 | Долевая обкладка | 2 | хвойная порода | 2100 | 45 | 10 | — |
| 10 | 02-05 | Поперечная обкладка | 2 | хвойная порода | 2400 | 45 | 10 | — |
| 9 | 02-04 | Оцинкованный лист | — | ГОСТ 8075-56 | — | — | 0.7 | 10 м² |
| 8 | 02-03 | Утепляющая прокладка | — | резина | — | 14 | 2 | — |
| 7 | 02-02 | Поперечные бруски | 40 | хвойная порода | 1180 | 74 | 47 | — |
| 6 | 02-01 | Долевые бруски | 40 | хвойная порода | 1412 | 74 | 47 | — |
| 5 | 02-00 | Об'вязачная коробка | 2 | в сборе | 1510 | 1180 | 690 | — |
| 4 | 01-03 | Петля ПНЦ85 | 4 | ГОСТ 5088-78 | — | — | — | — |
| 3 | 01-02 | Оцинкованный лист | — | ГОСТ 8075-56 | — | — | 0.7 | 8 м² |
| 2 | 01-01 | Бруски | 60 | хвойная порода | 1440 | 74 | 47 | — |
| 1 | 01-00 | Дверь | 4 | в сборе | 1440 | 1100 | 49 | — |

Спецификация деталей

Примечания:

1. Данный лист читать совместно с листом АС-14.
2. Спецификация составлена на 2 встроенных шкафа

| | | | | | |
|---|---|---|---|---|---|
| Рук. маст. | Образцов | | 1979 | 272-32-53 | Р 1.1-1 |
| Гл. инж. м. | Контридзе | | Отделение связи I группы. Блок IVА | | |
| Гл. инж. пр. | Контридзе | | | Стадия Р | Лист АС-15 |
| Гл. арх. пр. | Плюхина | | | | Листов |
| Рук. гр. инж. | Букарева | | Шкафы для печати. Узлы I ÷ IV. Спецификация | ЦНИИЭП жилища г. Москва | |
| Ст. архит. | Павлова | | | | |
| Проверил | Павлова | | | | |
| Разработ. | Павлов | | | | |

Инв. № подл.

166-6-01

## Общий вид окна О-1
М 1:20

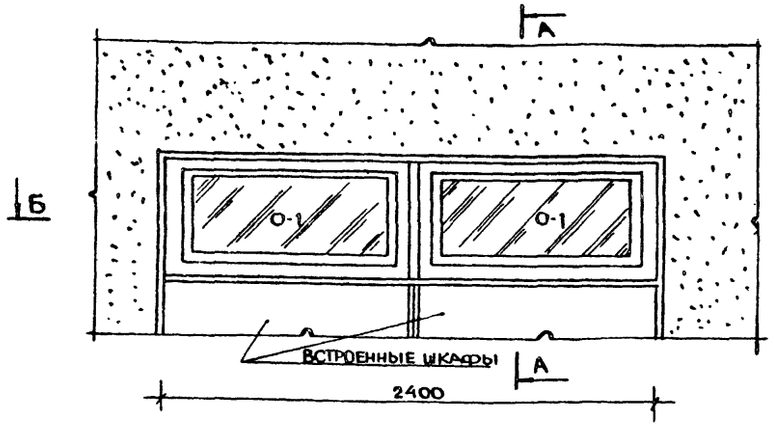


## А-А
М1:20

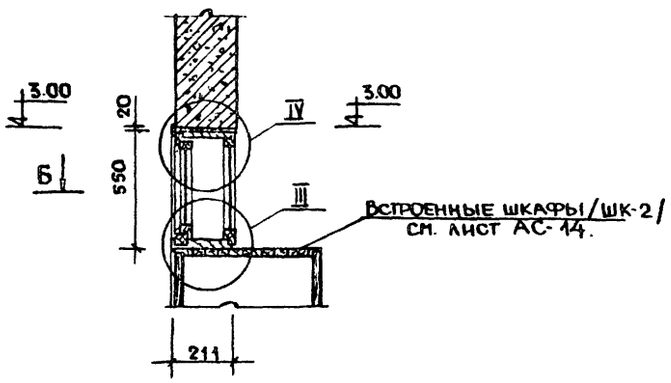


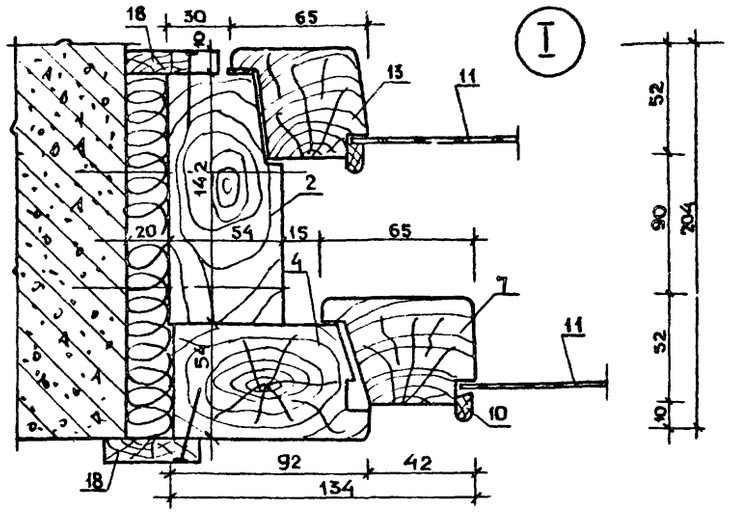


## Б – Б
М1:20

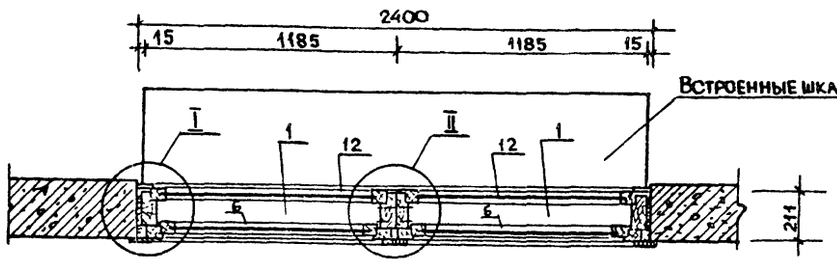


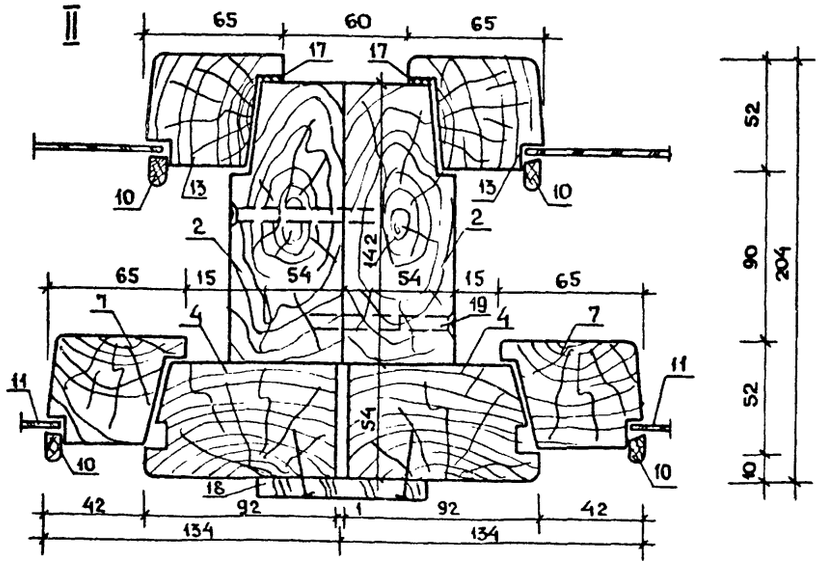


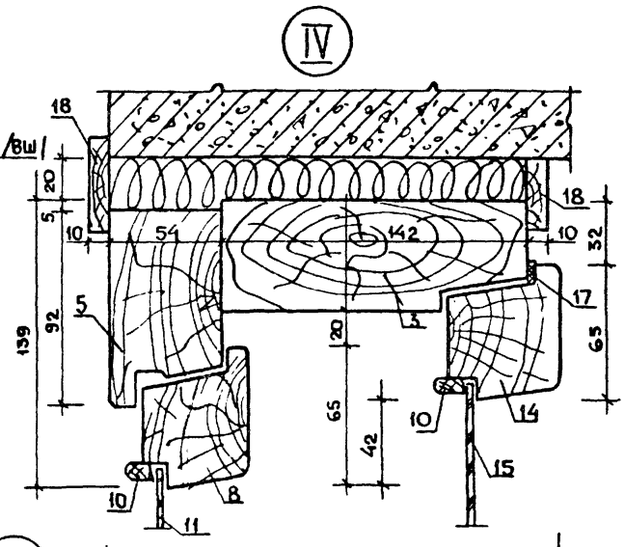


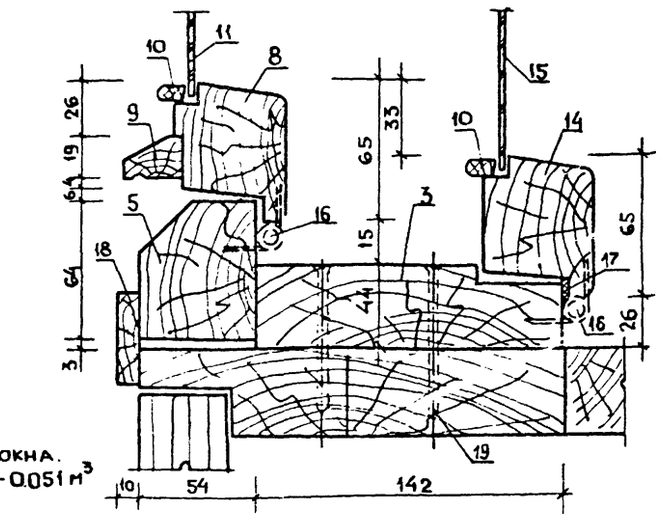


## Спецификация на оконный блок

| Поз | Обозначение | Наименование | Кол-во | Материал или ГОСТ | Д | Ш | Т | Примечание |
|---|---|---|---|---|---|---|---|---|
| | | | | | Размеры в мм. | | | |
| 19 | 01-00 | Шурупы | 8 | ГОСТ 1145-70 | — | — | — | |
| 18 | 06-00 | Наличник | п.м. | Хвойная порода | 7 | 40 | 10 | |
| 17 | 05-00 | Прокладка полиуретановая | п.м. | ГОСТ 10174-Т2 | 8 | — | — | |
| 16 | 04-00 | Петли врезные ПВЦ100 | 4 | ГОСТ 5088-72 | — | — | — | |
| 15 | 03-03 | Стекло | 1 | ГОСТ 111-Т8 | 1005 | 270 | 3-4 | |
| 14 | 03-02 | Горизонтальный брус | 2 | Хвойная порода | 1125 | 65 | 52 | |
| 13 | 03-01 | Вертикальный брус | 2 | Хвойная порода | 492 | 65 | 52 | |
| 12 | 03-00 | Внутренняя рама | 1 | Хвойная порода | 1125 | 65 | 52 | |
| 11 | 02-05 | Стекло | 1 | ГОСТ 111-Т8 | 925 | 395 | 3-4 | |
| 10 | 02-04 | Штапик | п.м. | Хвойная порода | 12 | 10 | 5 | |
| 9 | 02-03 | Брус | 1 | Хвойная порода | 1045 | 30 | 19 | |
| 8 | 02-02 | Горизонтальный брус | 2 | Хвойная порода | 1045 | 65/42 | 52 | |
| 7 | 02-01 | Вертикальный брус | 2 | Хвойная порода | 440 | 65/42 | 52 | |
| 8 | 02-00 | Наружная рама | 1 | Хвойная порода | 1000 | 65 | 52 | |
| 5 | 01-04 | Горизонтальный брус | 2 | Хвойная порода | 1185 | 64/92 | 54 | |
| 4 | 01-03 | Вертикальный брус | 2 | Хвойная порода | 550 | 92 | 54 | |
| 3 | 01-02 | Горизонтальный брус широкий | 2 | Хвойная порода | 1185 | 142 | 54/44 | |
| 2 | 01-01 | Вертикальный брус широкий | 2 | Хвойная порода | 550 | 142 | 54 | |
| 1 | 01-00 | Коробка | 1 | В сборе | 1185 | 196 | 92 | |

### Примечания:

1. Встроенные шкафы /ШК-2/ см. лист АС-14.
2. Спецификация составлена на одно окно О-1, изготовить 2 окна.
3. Расход древесины на коробку - 0.046 м³ на переплеты - 0.051 м³ одного изделия

| | | | | | | |
|---|---|---|---|---|---|---|
| | | | 1979 | 272-32-53 | | Р1.1-1 |
| Рук. маст | Образцов | | Отделение связи I группы Блок IVА | | | |
| Гл. инж. м | Контридзе | | | | | |
| Гл. инж. пр | Контридзе | | | Стадия | Лист | Листов |
| Гл. арх. пр | Плюхина | | | Р | АС-16 | — |
| Рук. гр. инж | Букарева | | | | | |
| Ст. архит. | Павлова | | Окно О-1 Общий вид. Разрезы. Узлы. Спецификация | ЦНИИЭП жилища г. Москва | | |
| Проверил | Верцева | | | | | |
| Разработ | Павлов | | | | | |

Согласовано

Инв. № подл.

16Е86-01

## Общий вид шкафов в осях 3-4

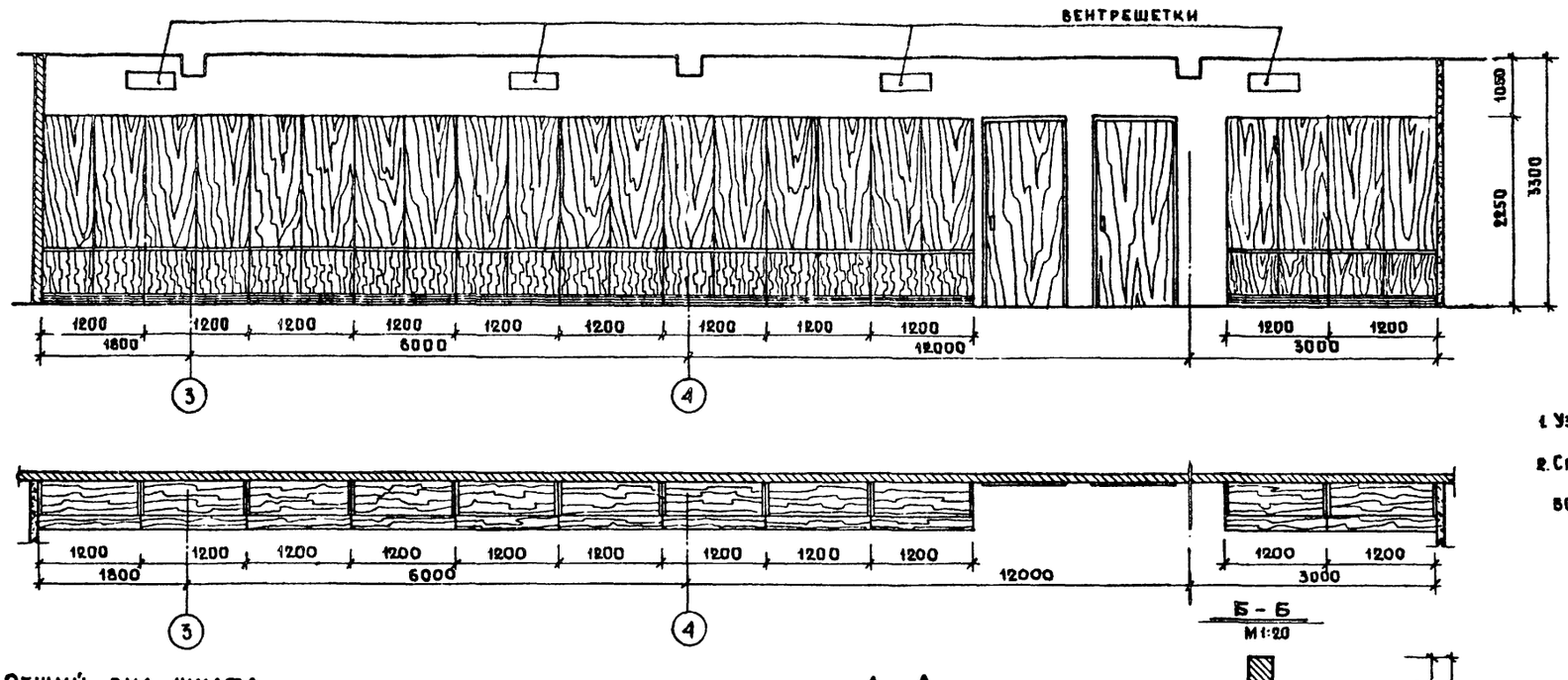


## Общий вид шкафа

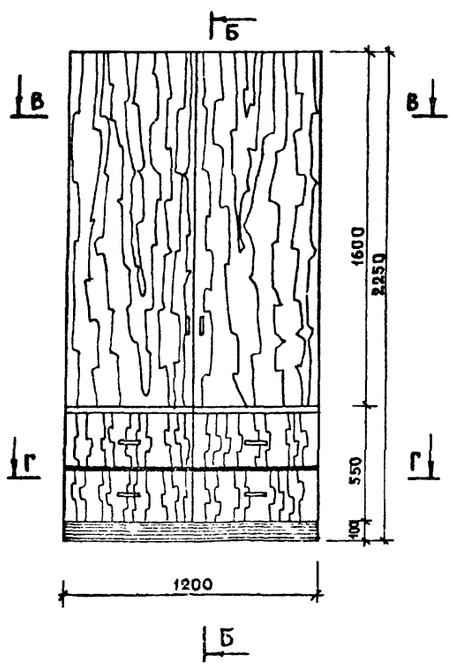


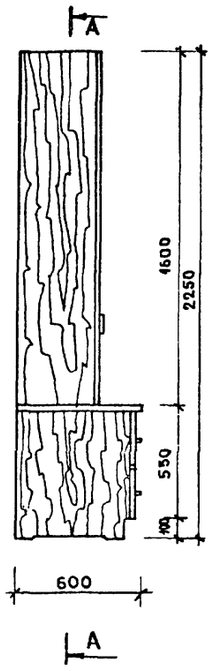


## А – А
М1:20

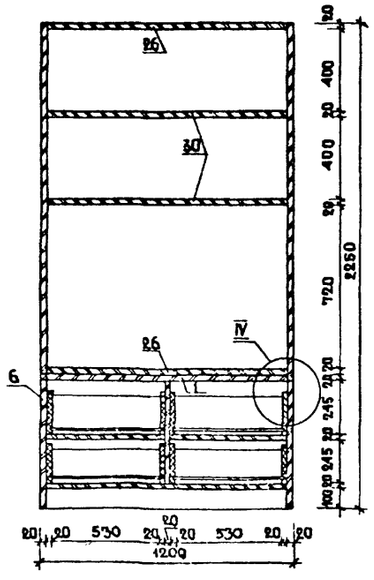


## Б – Б
М1:20

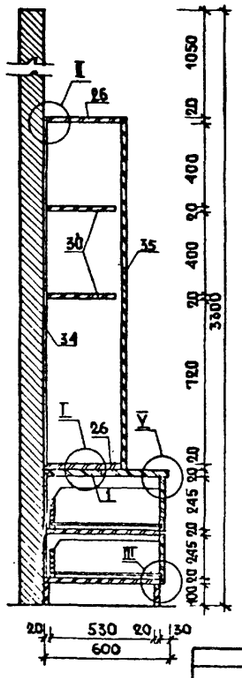


## Вид сверху

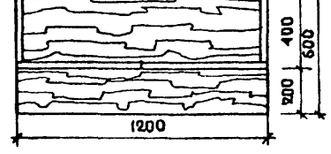


## В – В

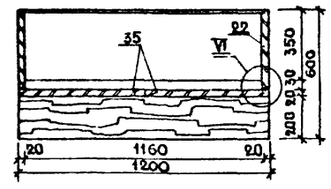


## Г – Г

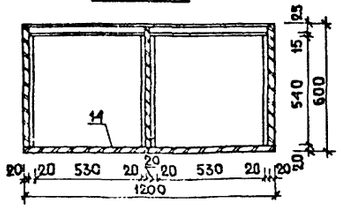


### Техническое описание:

Шкафы собираются из отдельных секций крепление секций между собой производится шурупами или болтами. Секция шкафа изготавливается из щитов древесно-стружечной плиты, облицованной строганным шпоном /лиственница/ Сборка секций шкафа производится на шканты и стяжки, лицевые поверхности отделывать по III классу, внутренние по IV классу.

### Примечания:

1. Узлы I ÷ VI и спецификацию см. лист АС-18
2. Спецификация составлена на одно изделие всего изготовить 11 секций.

| | | | | | |
|---|---|---|---|---|---|
| | | | 1979 | 272-32-53 | Р1.1-1 |
| Рук. маст. | Образцов | | Отделение связи I группы. Блок IVа. | | |
| Гл. инж. м. | Контридзе | | | | |
| Гл. инж. пр. | Контридзе | | | | |
| Гл. арх. пр. | Плюхина | | | | |
| Рук. гр. инж. | Букарева | | | | |
| Ст. архит. | Павлова | | | | |
| Проверил | Павлова | | Шкафы для приема и выдачи почтовых отправлений. Общий вид. Разрезы. | | |
| Разработал | Павлов | | | | |

| Стадия | Лист | Листов |
|---|---|---|
| Р | АС-17 | |

ЦНИИЭП жилища г. Москва.

16686-01

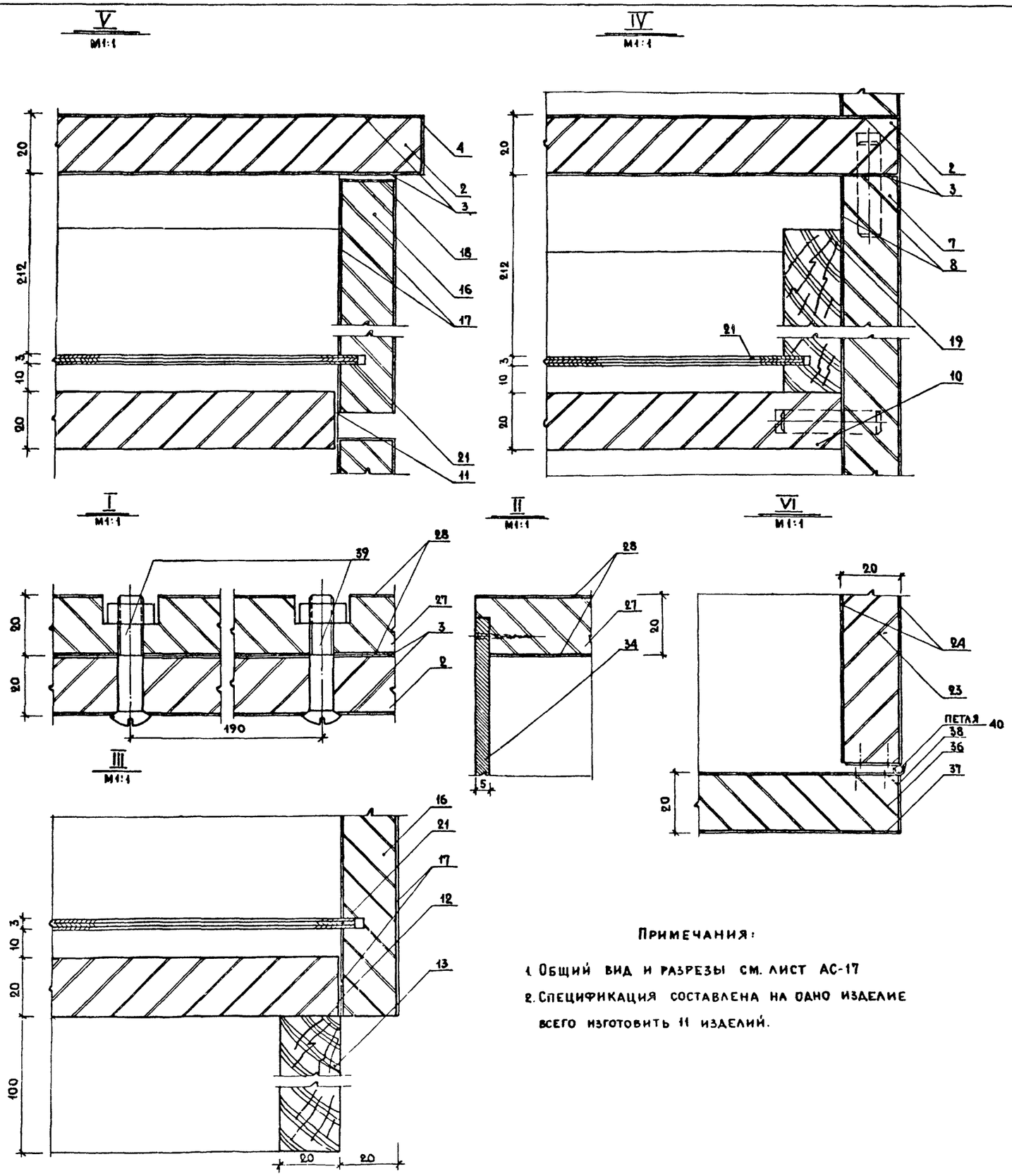


Примечания:

1. Общий вид и разрезы см. лист АС-17
2. Спецификация составлена на одно изделие всего изготовить 11 изделий.

| № | Обозначение | Наименование | К-во | Материал | Д | Ш | Т | Примечание |
|---|---|---|---|---|---|---|---|---|
| | | | | | Размеры в мм | | | |
| 40 | 13-00 | Петля ПНЦ85 | 4 | ГОСТ 5088-78 | — | — | — | |
| 39 | 12-00 | Винт 8×35 | 6 | ГОСТ 17474-72 | — | — | — | |
| 38 | 11-03 | Рубашка лицевая на кромку долевую | 2 | Шпон строган. | 1600 | 20 | 0,6 | |
| 37 | 11-02 | Рубашка лицевая на пласть | 4 | Шпон. строган. | 1600 | 625 | 0,6 | |
| 36 | 11-01 | Щит | 2 | ДСП | 1600 | 625 | 19 | |
| 35 | 11-00 | Дверка | 2 | В сборе | 1600 | 625 | 20 | |
| 34 | 10-00 | Задний полик | 1 | Оргалит | 2250 | 1190 | 5 | |
| 33 | 09-03 | Рубашка лицевая на кромку долевую | 2 | Шпон строган | 1160 | 20 | 0,6 | |
| 32 | 09-02 | Рубашка лицевая на пласть | 4 | Шпон строг. | 1160 | 350 | 0,6 | |
| 31 | 09-01 | Щит | 2 | ДСП | 1160 | 350 | 19 | |
| 30 | 09-00 | Полка | 2 | В сборе | 1160 | 350 | 20 | |
| 29 | 08-03 | Рубашка лицевая на кромку долевую | 2 | Шпон строган | 1160 | 20 | 0,6 | |
| 28 | 08-02 | Рубашка лицевая на пласть | 4 | Шпон строг | 1160 | 380 | 0,6 | |
| 27 | 08-01 | Щит | 2 | ДСП | 1160 | 380 | 19 | |
| 26 | 08-00 | Крепежный щит | 2 | В сборе | 1160 | 380 | 20 | |
| 25 | 07-03 | Рубашка лицевая на кромку долевую | 2 | Шпон строган | 1600 | 20 | 0,6 | |
| 24 | 07-02 | Рубашка лицевая на пласть | 4 | Шпон строг | 1600 | 380 | 0,6 | |
| 23 | 07-01 | Щит | 2 | ДСП | 1600 | 380 | 19 | |
| 22 | 07-00 | Боковина средняя | 2 | В сборе | 1600 | 380 | 20 | |
| 21 | 06-07 | Филенка | 4 | Фан. клеен | 560 | 560 | 3 | |
| 20 | 06-06 | Задний щит | 4 | Хв. порода | 570 | 220 | 15 | |
| 19 | 06-05 | Боковина | 8 | Хв. порода | 540 | 220 | 20 | |
| 18 | 06-04 | Рубашка лицевая на кромку долевую | 8 | Шпон строган | 570 | 20 | 0,6 | |
| 17 | 06-03 | Рубашка лицевая на пласть | 8 | Шпон. строган | 570 | 245 | 0,6 | |
| 16 | 06-02 | Щит | 4 | Хв. порода | 570 | 245 | 19 | |
| 15 | 06-01 | Передний щит | 4 | В сборе | 570 | 245 | 20 | |
| 14 | 06-00 | Ящик | 4 | В сборе | 570 | 570 | 245 | |
| 13 | 05-00 | Долевые бруски | 2 | Хв порода | 1160 | 100 | 20 | |
| 12 | 04-00 | Нижний щит | 1 | В сборе | 1160 | 560 | 20 | |
| 11 | 03-01 | Рубашка лицевая на кромку долевую | 1 | Шпон строг | 1160 | 20 | 0,6 | |
| 10 | 03-00 | Средник | 2 | В сборе | 530 | 570 | 20 | |
| 9 | 02-03 | Рубашка лицевая на кромку долевую | 2 | Шпон строг | 630 | 20 | 0,6 | |
| 8 | 02-02 | Рубашка лицевая на пласть | 4 | Шпон строг. | 630 | 560 | 0,6 | |
| 7 | 02-01 | Щит | 2 | ДСП | 630 | 560 | 19 | |
| 6 | 02-00 | Боковина нижняя | 2 | В сборе | 630 | 560 | 20 | |
| 5 | 01-04 | Рубашка лицевая на кромку поперечную | 1 | Шпон строг. | 1200 | 20 | 0,6 | |
| 4 | 01-03 | Рубашка лицевая на кромку долевую | 2 | Шпон строг. | 600 | 20 | 0,6 | |
| 3 | 01-02 | Рубашка лицевая на пласть | 2 | Шпон строг. | 1200 | 600 | 0,6 | |
| 2 | 01-01 | Щит | 1 | ДСП | 1200 | 600 | 19 | |
| 1 | 01-00 | Крышка | 1 | В сборе | 1200 | 600 | 20 | |

| | | | | | |
|---|---|---|---|---|---|
| Рук. маст | Образцов | | 1979 | 272-32-53 | Р1. 1-1 |
| Гл. инж. м | Контридзе | | Отделение связи I группы. Блок IV А | | |
| Гл. инж. пр | Контридзе | | | Стадия: Р. | Лист: АС-18 |
| Гл. арх. пр | Плюхина | | | | Листов: |
| Рук. гр. инж. | Букарева | | | | |
| Ст. архит | Павлова | | Шкафы для приема и выдачи почтовых отправлений узлы I÷VI Спецификация | ЦНИИЭП жилища г. Москва | |
| Проверил | Павлова | | | | |
| Разработ. | Павлов | | | | |

Согласовано

Инв. № подл.

166

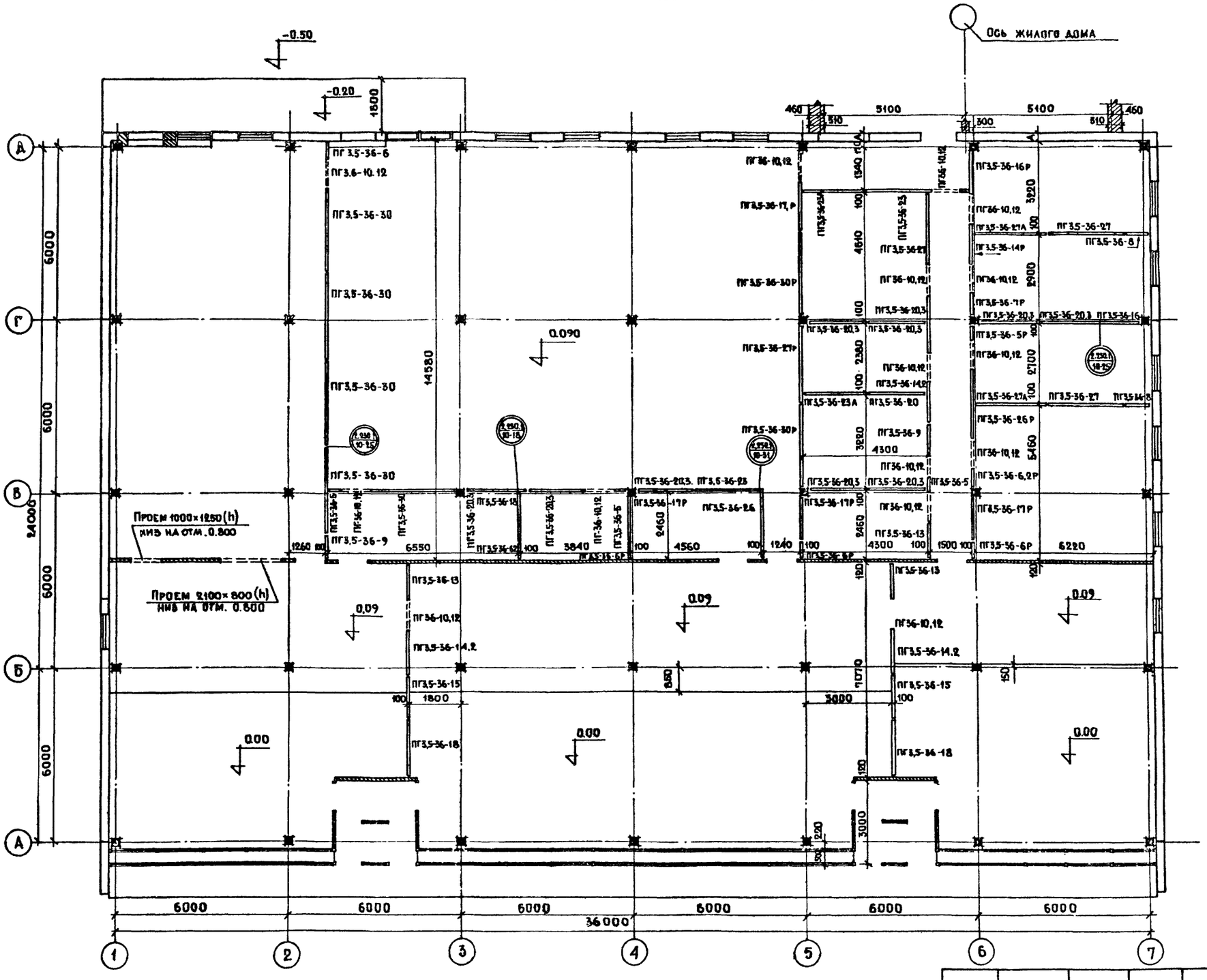


## Примечания:

1. Спецификация на гипсоветонные перегородки см. лист АС-5.

| | | | | | |
|---|---|---|---|---|---|
| | | | 1979 | 272-32-53 | Р1. 1-1 |
| Рук. маст | Образцов | | Отделение связи I группы. Блок IVА. | | |
| Гл. инж. м | Контридзе | | | | |
| Гл. арх. пр | Паюхина | | | стадия / лист / листов | |
| Рук. гр. инж. | Букарева | | | Р. / АС-19 / | |
| Ст. архит. | Павлова | | Монтажный план 1-го этажа | ЦНИИЭП жилища г. Москва | |
| Проверил | Павлова | | | | |
| Разработал | Павлов | | | | |

Согласовано

Инв. № подл.

16686-01

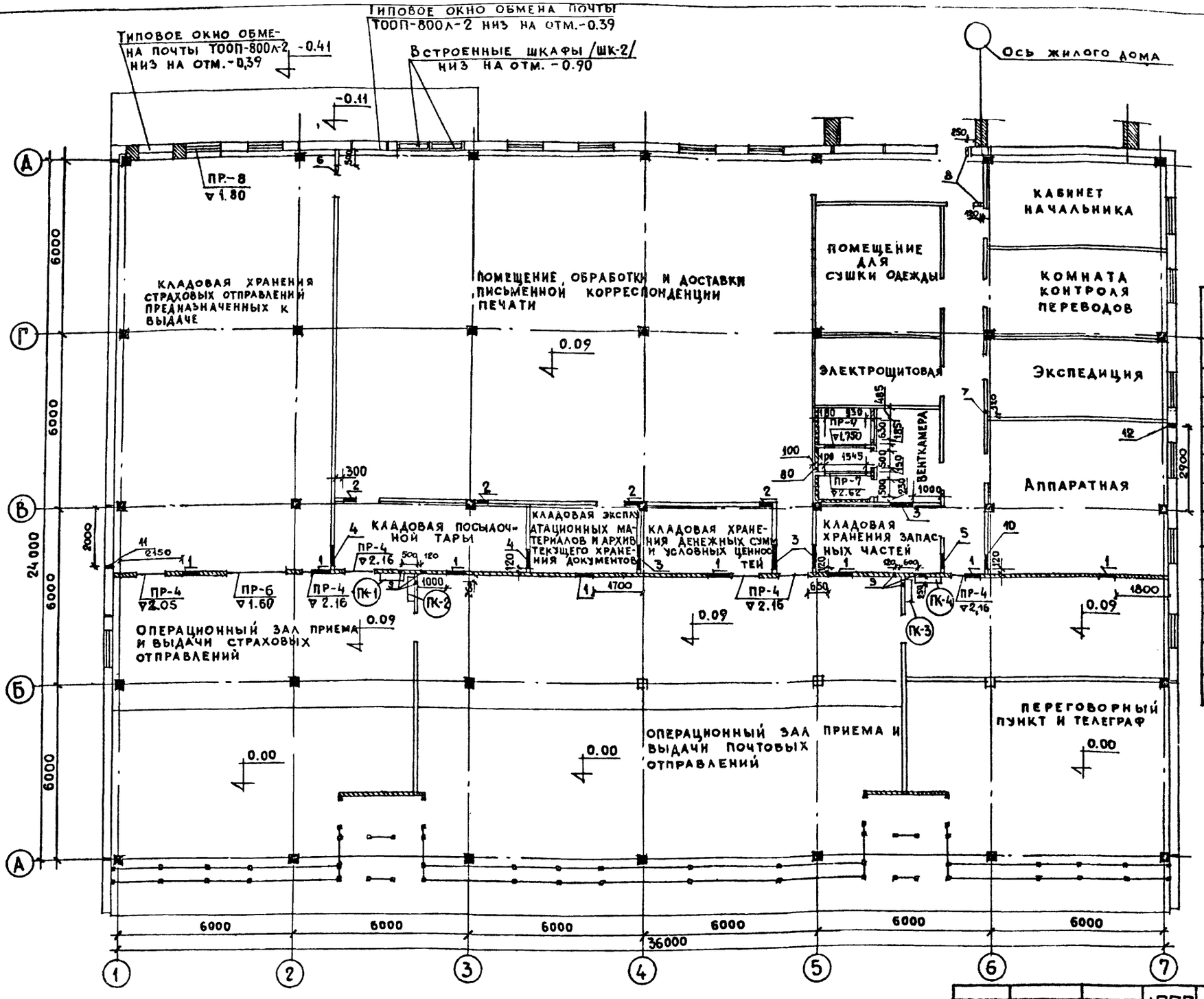


## Экспликация отверстий

| Тип отв. | Размеры мм В | Размеры мм Н | Отм. низа м | Назначение |
|---|---|---|---|---|
| 1 | 620 | 220 | 2.80 | ОВ |
| 2 | 420 | 220 | 2.75 | ОВ |
| 3 | 850 | 650 | 2.40 | ОВ.ВК |
| 4 | 650 | 650 | 2.40 | ОВ.ВК |
| 5 | 450 | 650 | 2.40 | ОВ.ВК. |
| 6 | 220 | 420 | 2.10 | ОВ |
| 7 | 70 | 70 | 2.40 | ВК |
| 8 | 200 | 200 | 2.40 | ВК |
| 9 | 150 | 150 | 2.40 | ВК |
| 10 | 450 | 450 | 2.60 | ОВ |
| 11 | 200 | 300 | 0.00 | ВК |
| 12 | 200 | 300 | 0.00 | ВК |

Примечания:

1. Ведомость перемычек см. лист АС-40.
2. (ПК-1) - знак обозначения пожарного крана, размер крана 810 x 1080 (h) низ на отм. 0.41.
3. Отверстия ВК размером до 150 мм пробиваются по месту согласно сантехническим чертежам.

| | | | | | |
|---|---|---|---|---|---|
| Рук. маст. | Образцов | | 1979 | 272-32-53 | Р 1. 1-1 |
| Гл. инж. м. | Контридзе | | Отделение связи I группы. Блок IVА | | |
| Гл. инж. пр. | Плюхина | | | Стадия | Лист | Листов |
| Рук. гр. инж. | Букарева | | | Р | АС-20 | |
| Ст. архит. | Павлова | | План 1го этажа с сантехническими отверстиями | ЦНИИЭП жилища г. Москва | |
| Проверил | Павлова | | Типы перемычек | | |
| Разработ. | Павлов | | | | |

Согласовано: Инв. № подл. | Ов. | Атоев | Б.К. | Вилятицкая

16686-01

## План 1го этажа /встроенная часть/

М 1:100

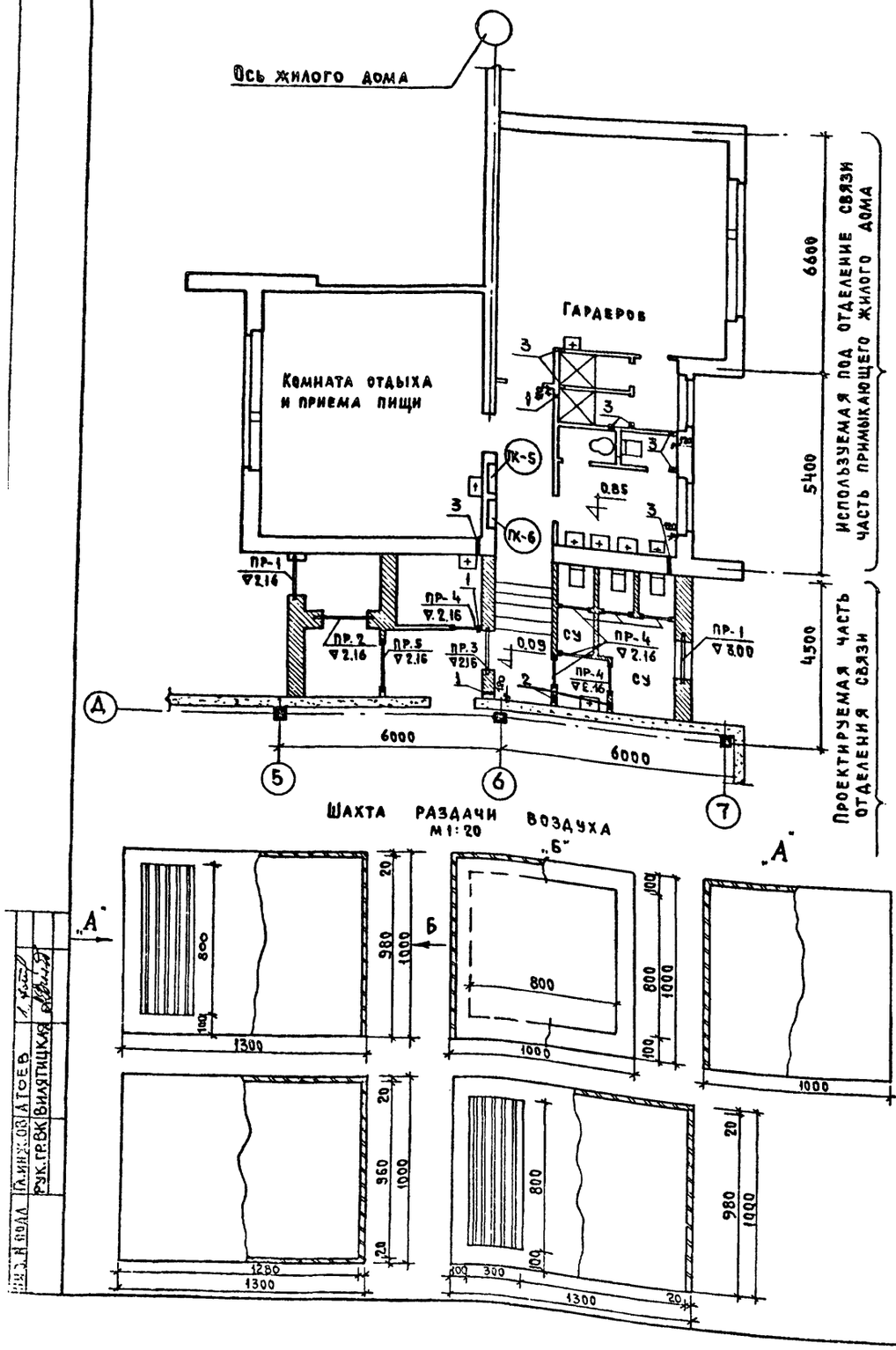


## Шахта раздачи воздуха

М 1:20




## Экспликация отверстий

| Тип отв. | Размеры мм. В | Размеры мм. Н | Отм. низа м. | Назначение |
|---|---|---|---|---|
| 1 | 150 | 150 | 2.92 | ВК |
| 2 | 150 | 150 | 0.90 | ВК |
| 3 | 150 | 150 | 0.90 | ВК |

## Примечания

1. Данный план читать совместно с листом АС-9.
2. Ведомость перемычек см. лист АС-40.
3. Знаком (ПК-) обозначены места установки пожарных кранов, размер пожарного крана 810×1080(h)×300 низ на отм. 1.26
4. Отверстия ВК размером до 150 мм пробиваются по месту согласно сантехническим чертежам.

## Краткое техническое описание:

Шахта раздачи воздуха собирается из древесно-стружечных щитов, офанерованных слоистым пластиком

Сборка шахты производится на клей и шурупы с потайной головкой ГОСТ 17475-72

Изготовить две шахты раздачи воздуха

Расход пиломатериалов дан на одну шахту

## Расход пиломатериалов:

1. Древесно-стружечная плита — 5,9 м²
2. Слоистый пластик — 5,9 м²
3. Хвойный брусок 20×20×900 — 9 п.м.

## Типы полов

**I**

| | |
|---|---|
| Плитка керамическая для мозаичных полов ГОСТ6140-70 на цементно-песчаном растворе М-150 | 25 |
| Бетонная подготовка /бетон М-150/ с выравненной поверхностью | 80 |
| Щебень или гравий крупностью 40-60мм втрамбованный в грунт | |

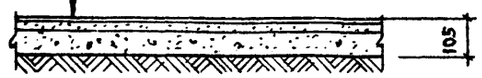


**II**

| | |
|---|---|
| Линолеум поливинилхлоридный на холодной мастике | 3 |
| Выравнивающий слой полимерцемента | 8 |
| Стяжка из цементно-песчаного раствора М-150 с затертой поверхностью | 20 |
| Бетонная подготовка /бетон М-150/ с выравненной поверхностью | 80 |
| Щебень или гравий крупностью 40-60мм, втрамбованный в грунт | |

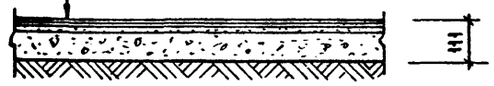


**III**

| | |
|---|---|
| Бетон М-200 со шлифованной поверхностью | 20 |
| Раствор цементно-песчаный М-150 | 20 |
| Гидроизоляция - 2слоя изола или гидроизола на прослойке из битумной мастики | 5 |
| Бетонная подготовка /бетон М-150/ с затертой поверхностью | 80 |
| Щебень или гравий крупностью 40-60мм, втрамбованный в грунт | |

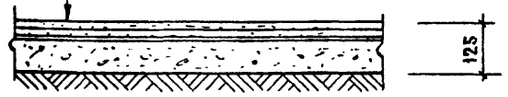


**IV**

| | |
|---|---|
| Плитка керамическая 100×100×10 ГОСТ 6787-69 | 10 |
| Раствор цементно-песчаный М-150 | 15 |
| Гидроизоляция - 2слоя изола или гидроизола на прослойке из битумной мастики | 5 |
| Бетонная подготовка /бетон М-150/ с затертой поверхностью | 80 |
| Щебень или гравий крупностью 40-60мм втрамбованный в грунт | |

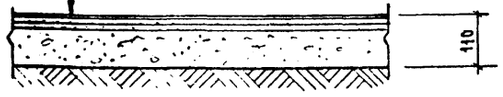


| | | | | | |
|---|---|---|---|---|---|
| | | | | 1979 | 272-32-53 Р.1.1-1 |
| Рук.маст. | Образцов | | | Отделение связи I группы блок IV А | |
| Гл.инж.м. | Контридзе | | | | |
| Гл.инж.пр | Контридзе | | | | |
| Гл.арх.пр | Плюхина | | | | |
| Рук.гр.инж. | Букарева | | | | |
| Ст.архит. | Павлова | | | План 1го этажа /встроенная часть/ с сантехническими отверстиями. Типы полов. Типы перемычек. | |
| Проверил | Верцева | | | | |
| Разработал | Павлов | | | | |

| Стадия | Лист | Листов |
|---|---|---|
| Р | АС-21 | |

ЦНИИЭП жилища г. Москва

16-56

Инв.№ подл. | Подп. и дата | Взам.инв.№ | Инв.№ дубл. | Подп. и дата | Рук.гр.вк | Вилятицкая | Гл.инж.об | Атоев

| № пом. | Наименование | Пол | | | Потолок | Стены и перегородки | Проемы |
|---|---|---|---|---|---|---|---|
| | | площадь м² | покрытие | тип пола | | | |
| 1. | Тамбур | 9.0 | керамическая плитка | IV | затирка, побелка | стекло в металлическом переплете | двери стеклянные в металлическом переплете |
| 2. | Переговорный пункт и телеграф | 53.3<br>30.0 | керамическая плитка<br>линолеум | I<br>II | затирка, побелка | краска ВА-27А | двери типовые филенчатые |
| 3. | Кладовая хранения запасных частей | 10.7 | линолеум | II | затирка побелка | клеевая покраска | двери типовые |
| 4. | Аппаратная | 34.1 | линолеум | II | затирка побелка | клеевая покраска | двери типовые |
| 5. | Венткамера | 13.8 | бетон шлифованный | III | затирка побелка | клеевая покраска | двери типовые |
| 6. | Коридор | 19.2 | линолеум | II | затирка побелка | клеевая покраска | двери типовые филенчатые |
| 7. | Электрощитовая | 10.3 | линолеум | II | затирка побелка | клеевая покраска | двери типовые |
| 8. | Экспедиция | 16.7 | линолеум | II | затирка побелка | клеевая покраска | двери типовые |
| 9. | Комната контроля перевода | 17.9 | линолеум | II | затирка побелка | клеевая покраска | двери типовые |
| 10. | Помещение для сушки одежды | 19.8 | линолеум | II | затирка побелка | клеевая покраска | двери типовые |
| 11. | Кабинет начальника | 19.9 | линолеум | II | затирка побелка | краска ВА-27А | двери типовые |
| 12. | Коридор | 8.9 | линолеум | II | затирка побелка | клеевая покраска | двери типовые |
| 13. | Помещение обработки и доставки письменной корреспонденции и печати | 197.3 | линолеум | II | затирка побелка | краска ВА-27А | двери противопожарные металлические оклеить самоклеющей пленкой |
| 14. | Кладовая хранения денежных сумм и условных ценностей | 11.3 | линолеум | II | затирка побелка | клеевая покраска | двери противопожарные металлические оклеить самоклеющей пленкой |
| 15. | Кладовая эксплуатационных материалов и архив текущего хранения документов | 9.5 | линолеум | II | затирка побелка | клеевая покраска | двери противопожарные |

| № пом. | Наименование | Пол | | | Потолок | Стены и перегородки | Проемы |
|---|---|---|---|---|---|---|---|
| | | площадь м² | покрытие | тип пола | | | |
| 16 | Кладовая посылочной тары | 16.3 | линолеум | II | затирка побелка | клеевая покраска | двери противопожарные металлические оклеить пленкой самоклеющей |
| 17 | Кладовая хранения страховых отправлений, предназначенных к выдаче | 108.3 | линолеум | II | затирка побелка | клеевая покраска | двер противопожарные металлические оклеить пленкой самоклеющей |
| 18 | Операционный зал приема и выдачи страховых отправлений | 47.5<br>44.3 | керамическая плитка<br>линолеум | I<br>II | затирка, побелка | краска ВА-27А | двери противопожарные, типовые офанерованные |
| 19 | Тамбур | 9.0 | керамическая плитка | IV | затирка, побелка | стекло в металлическом переплете | двери стеклянные в металлическом переплете |
| 20 | Операционный зал приема и выдачи страховых отправлен. | 72.5<br>83.8 | линолеум<br>керамическая плитка | II<br>I | затирка побелка | краска ВА-27А | двери противопожарные двери типовые офанерованные |
| 21. | Тамбур | 1.9 | керамическая плитка | IV | затирка побелка | глазурованная плитка h=1.8м клеевая покраска | двери типовые |
| 22. | Сан. узел | 10.1 | керамическая плитка | IV | затирка побелка | глазурованная плитка h=1.8м клеевая покраска | двери типовые |
| 23. | Комната гигиены женщин | 10.8 | керамическая плитка | IV | затирка побелка | глазурованная плитка h=1.8м клеевая покраска | двери типовые |
| 24. | Коридор | 16.6 | линолеум | II | затирка побелка | клеевая покраска | двери типовые |
| 25. | Душевая | 3.7 | керамическая плитка | IV | затирка побелка | глазурованная плитка h=1.8м краска ВА-27А | двери типовые |
| 26. | Гардероб | 37.0 | линолеум | II | затирка побелка | клеевая покраска | двери типовые |
| 27. | Комната отдыха и приема пищи | 41.2 | линолеум | II | затирка побелка | клеевая покраска | двери типовые |
| 28. | Уборочный инвентарь | 4.5 | керамическая плитка | IV | затирка побелка | клеевая покраска | двери типовые |
| 29. | Тамбур | 7.0 | керамическая плитка | IV | затирка побелка | клеевая покраска | двери типовые |

СОГЛАСОВАНО

Инв. № подл.

| | | | | |
|---|---|---|---|---|
| | | | 1979 | 272-32-53 Р1. 1-1 |
| Рук. маст. | Образцов | | Отделение связи I группы. Блок IV А. | |
| Гл. инж. пр | Хонтридзе | | | |
| Гл. арх. пр | Плюхина | | | |
| Рук. гр. инж. | Букарева | | | |
| Ст. архит. | Павлова | | | |
| Проверил | Павлова | | Ведомость отделки помещений | ЦНИИЭП жилища г. Москва |
| Разработ. | Павлов | | | |

Стадия Р | Лист АС-22 | Листов

16188-01

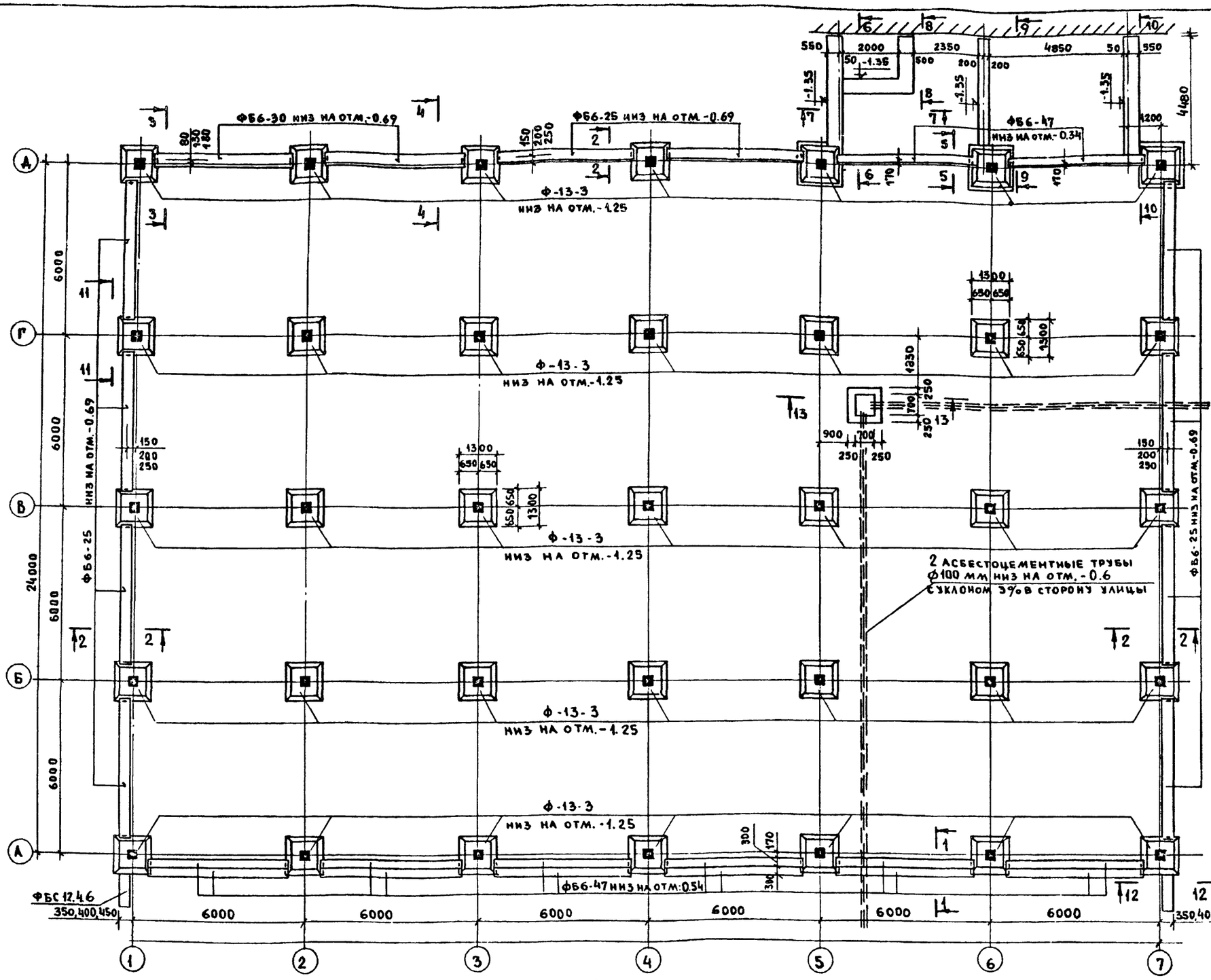


## Перечень элементов

| Nн п/п | Наименование | Кол шт | Масса т. | Серия выпуск |
|---|---|---|---|---|
| | Фундаменты | | | |
| 1 | Ф-13-3 | 35 | 3.19 | ИИ-04-1 выпуск 6 |
| 2 | ФБС 24.6.6-т | 3 | 1.96 | ГОСТ 13579-78 |
| 3 | ФБС 24.4.6-т | 2 | 1.30 | " |
| 4 | ФБС 12.6.6-т | 4 | 0.96 | " |
| 5 | ФБС 12.4.6-т | 4 | 0.64 | " |
| 6 | ФБС 24.5.6-т | 2 | 1.63 | " |
| 7 | ФБС 9.5.6-т | 2 | 0.59 | " |
| 8 | ФБС 9.6.6-т | 2 | 0.70 | " |
| 9 | ФБС 12.5.6-т | 1 | 0.79 | " |
| 10 | ФБ 6-30 | 2 | 1.8 | 1.415-1 вып.1 |
| 11 | ФБ 6-47 | 14 | 0.8 | " |
| 12 | ФБ 6-25 | 10 | 1.4 | " |

## Схема нормативных нагрузок

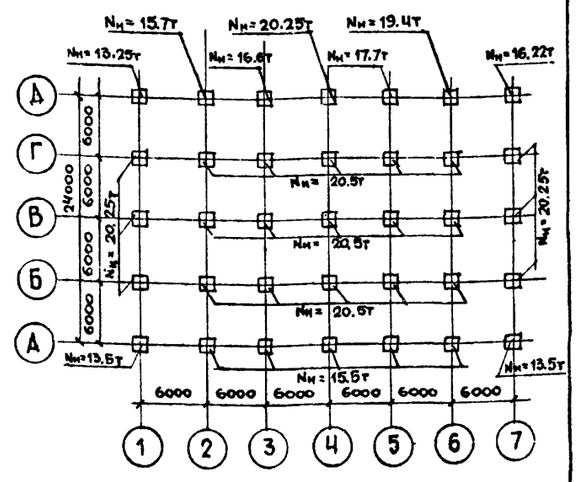


## Примечания:

1. Основанием фундаментов служат непучинистые грунты с нормативным давлением под подошвой фундаментов $R_н = 2$ кг/см². Грунтовые воды осутствуют.
2. При привязке проекта фундаменты должны быть переработаны в соответствии с данными инженерно-геологических изысканий.
3. Горизонтальную гидроизоляцию стен выполнять из слоя цементного раствора состава 1:2.
4. Кирпичную кладку цоколя вести из красного полнотелого кирпича пластического прессования М-100 на растворе М-50.
5. Все поверхности стен, соприкасающиеся с грунтом, обмазать горячим битумом за 2 раза.
6. Фундаментные балки укладывать на слой цементного раствора М-200.
7. Тройные размеры даны соответственно для панелей толщиной 250, 300, 350 мм.
8. Сечения фундаментов см. на листе АС-24.

| | | |
|---|---|---|
| Рук АПМ.13 | Образцов | |
| Гл инж мас | Контридзе | |
| ГИП | Контридзе | |
| ГАП | Плюхина | |
| Рук гринж | Букарева | |
| Проверил | Матлина | |
| Инженер | Рыжова | |

1979 272-32-53 р1, 1-1

Отделение связи I группы Блок IV А

| Стадия | Лист | Листов |
|---|---|---|
| Р | АС-23 | |

План фундаментов

ЦНИИЭП жилища г. Москва

16686-01

Согласовано
Инв. № подл. | Подп. | Дата | Каплинский

## 1 - 1
М 1:20

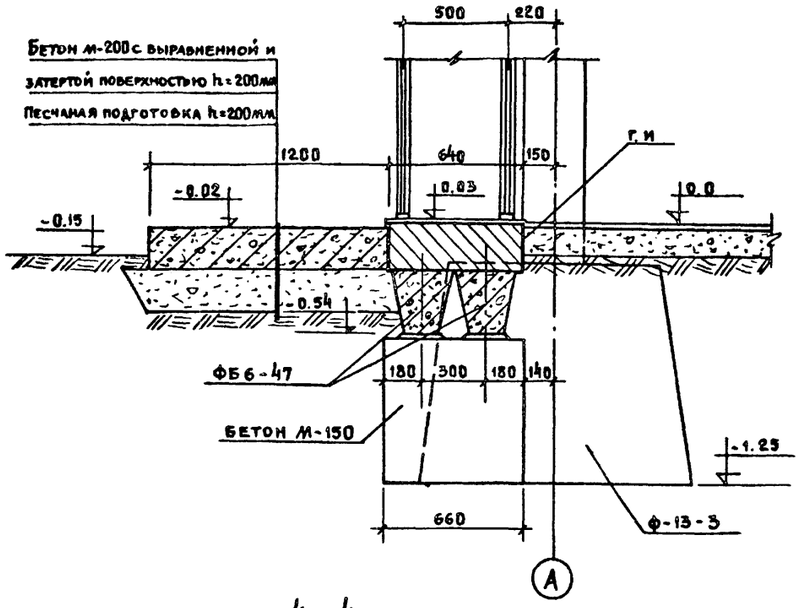


## 2 - 2
М 1:20

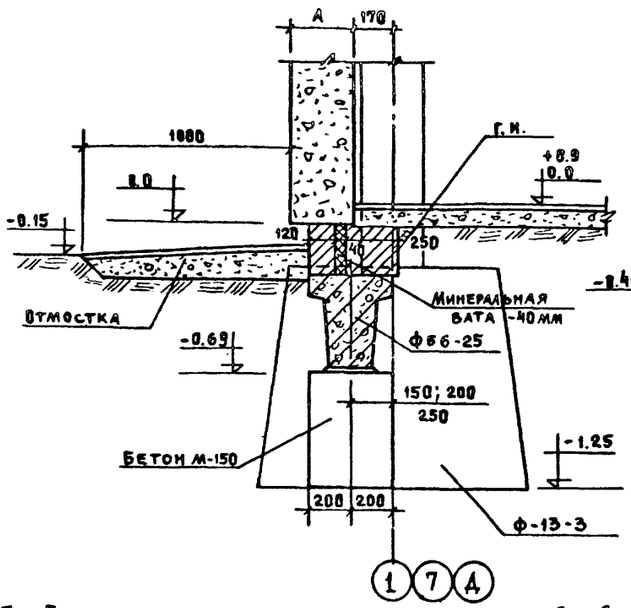


## 3 - 3
М 1:20

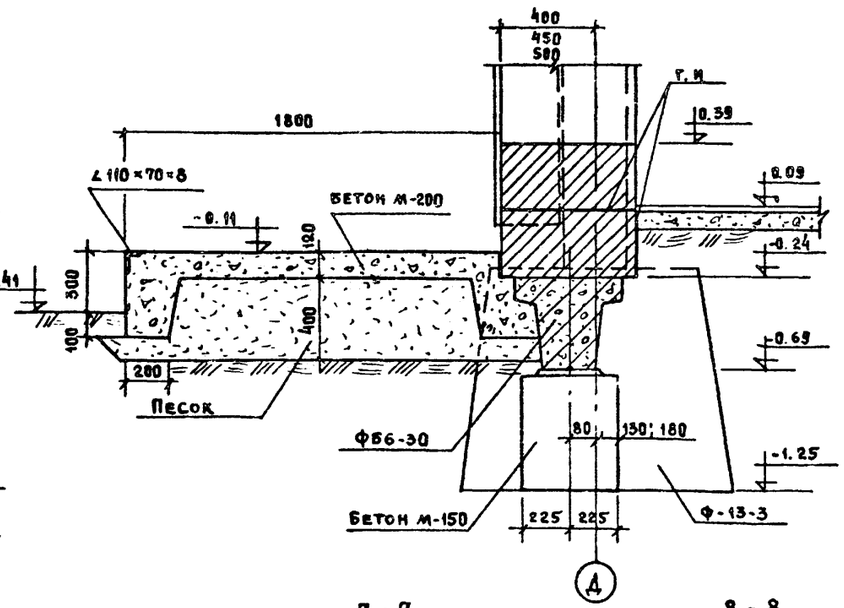


## 4 - 4
М 1:20

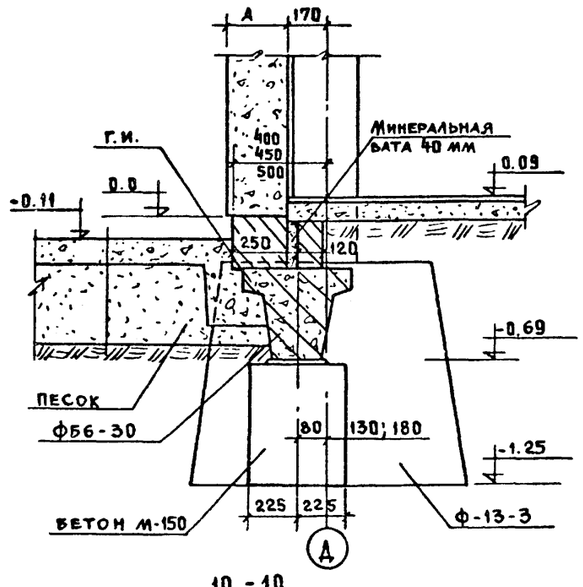


## 5 - 5
М 1:20

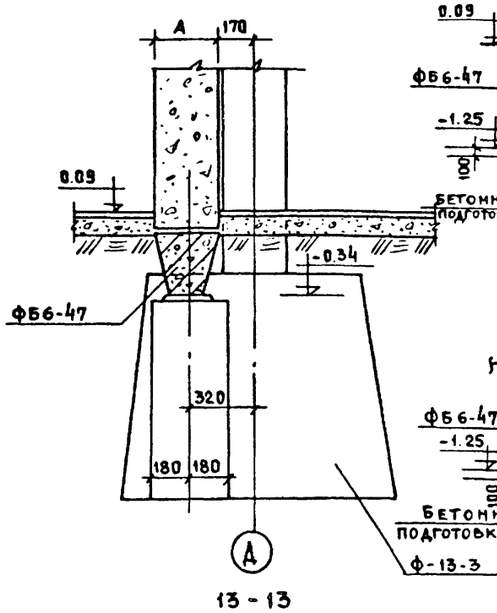


## 6 - 6
М 1:50

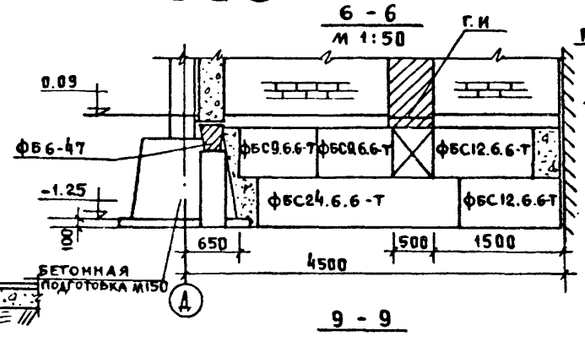


## 7 - 7
М 1:50

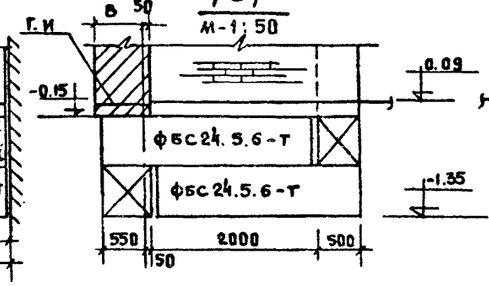


## 8 - 8
М 1:50

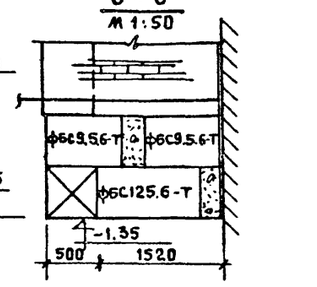


## 9 - 9
М 1:50

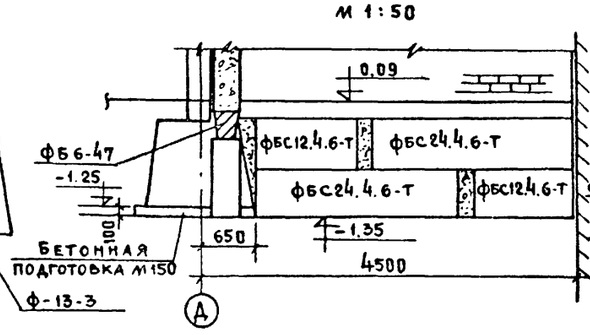


## 11 - 11
М 1:50

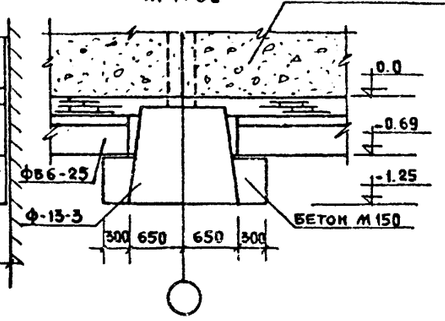


## 12 - 12
М 1:50

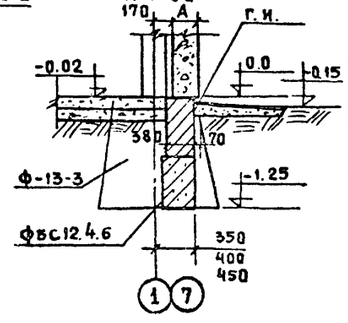


## 10 - 10
М 1:50

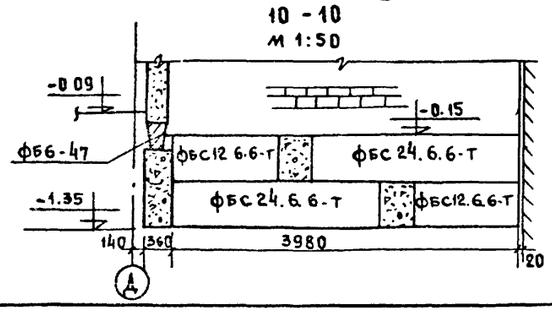


## 13 - 13

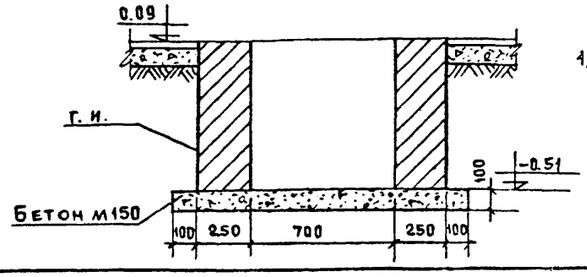


### Примечание

1. План фундаментов и основные примечания см. на листе АС-23.

| | | | | | |
|---|---|---|---|---|---|
| | | | 1979 | 272-32-53 | Р1. 1-1 |
| | | | Отделение связи I группы. Блок IV л. | | |
| Рук. АПМ 13 | Образцов | | | Стадия | Лист | Листов |
| Гл. инж. маст | Контридзе | | | Р | АС-24 | |
| ГИП | Контридзе | | Сечения и развертки фундаментов | | |
| ГАП | Плюхина | | | ЦНИИЭП жилища г. Москва | |
| Рук. гр. инж. | Букарева | | | | |
| Проверил | Матлина | | | | |
| Инженер | Рыжова | | | | |

Согласовано

Инв. № подл.

16616-0

## МОНТАЖНЫЙ ПЛАН КАРКАСА

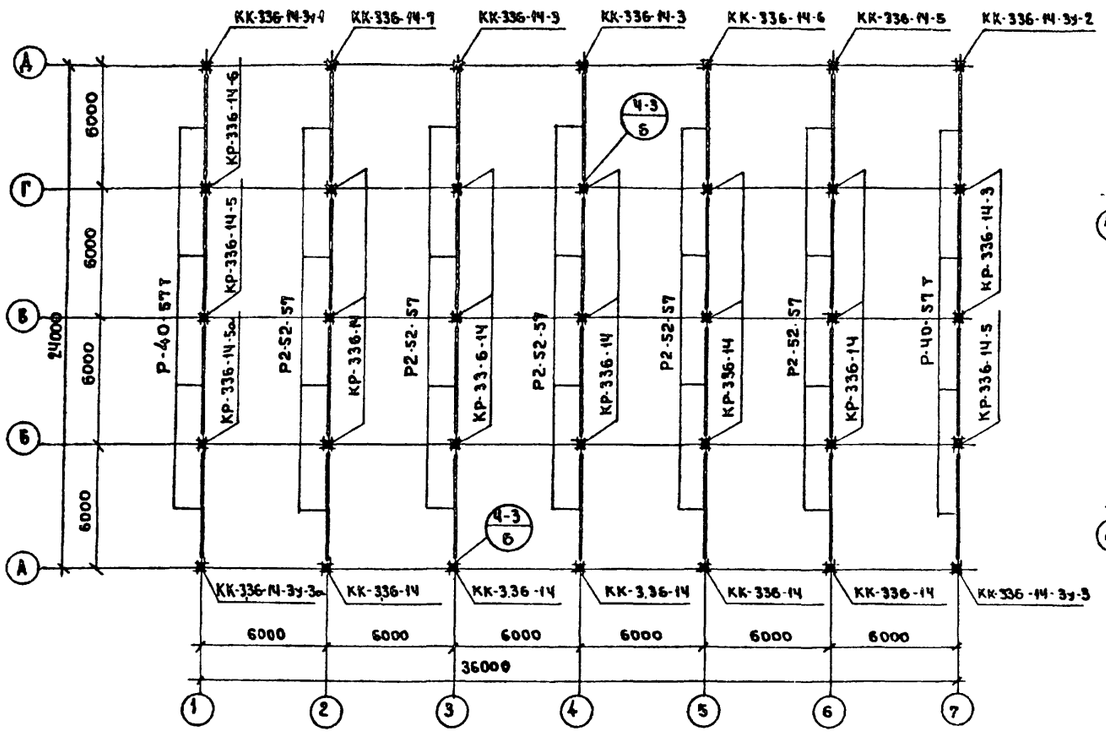


## РАЗВЕРТКА КАРКАСА ПО ОСИ „1"

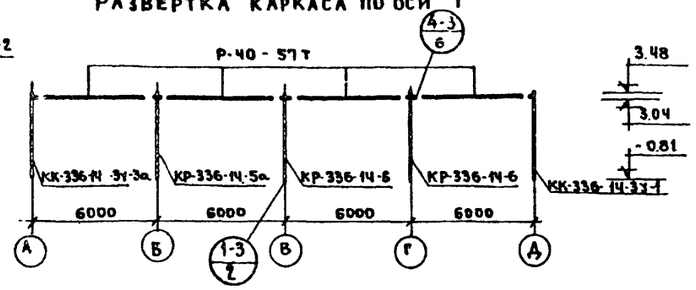


## РАЗВЕРТКА КАРКАСА ПО ОСИ „2"

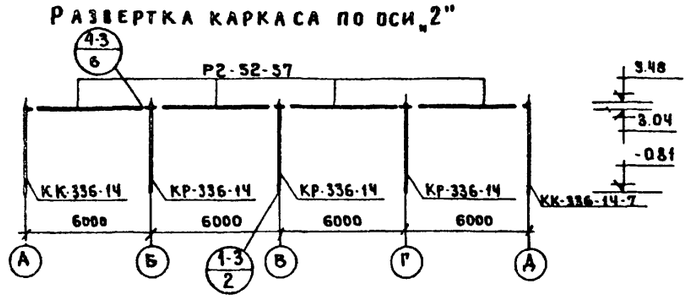


## РАЗВЕРТКА КАРКАСА ПО ОСИ „3"

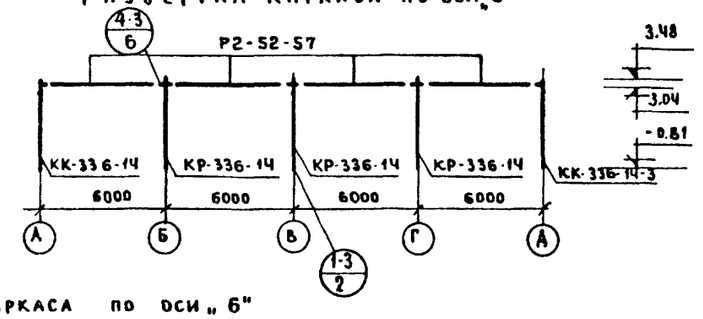


## ПЕРЕЧЕНЬ ЭЛЕМЕНТОВ

| №№ п/п | НАИМЕНОВАНИЕ | КОЛ. ШТ. | МАССА Т. | СЕРИЯ ВЫПУСК |
|---|---|---|---|---|
| | **Колонны** | | | |
| 1 | КК-336-14 | 5 | 0,98 | ИИ-04-2 ВЫПУСК 8 |
| 2 | КР-336-14 | 15 | 0,98 | —//— |
| 3 | КК-336-14-3 | 2 | 0,98 | ИИ-04-2 ВЫПУСК 12 |
| 4 | КК336-14-5 | 1 | 0,98 | АС-26 |
| 5 | КК-336-14-6 | 1 | 0,98 | —//— |
| 6 | КК-336-14-7 | 1 | 0,98 | —//— |
| 7 | КК-336-14-3у-1 | 1 | 0,98 | —//— |
| 8 | КК-3.36-14-3у-2 | 1 | 0,98 | —//— |
| 9 | КК-3.36-14-3у-3 | 1 | 0,98 | —//— |
| 10 | КК-3.36-14-3у-3а | 1 | 0,98 | —//— |
| 11 | КР-3.36-14-3 | 2 | 1.0 | ИИ-04-2 ВЫПУСК 12 |
| 12 | КР-3.36-14-5 | 2 | 1,0 | АС-26 |
| 13 | КР-3.36-14-5а | 1 | 1.0 | —//— |
| 14 | КР-3.36-14-6 | 1 | 1.0 | —//— |
| | | | | |
| | **Ригели** | | | |
| 15 | Р-40-57Т | 8 | 1.61 | ИИ-04-3 ВЫПУСК 5 |
| 16 | Р2-52-57 | 20 | 1.95 | ИИ-04-3 ВЫП. 4 4 1. |
| | | | | |

## РАЗВЕРТКА КАРКАСА ПО ОСИ „4"

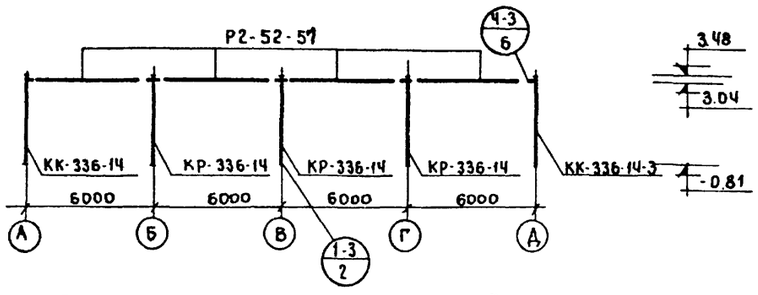


## РАЗВЕРТКА КАРКАСА ПО ОСИ „6"

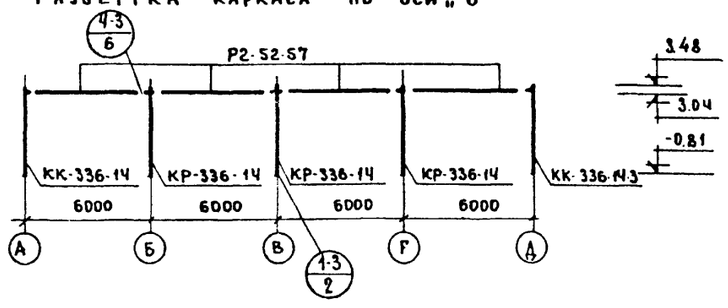


## РАЗВЕРТКА КАРКАСА ПО ОСИ „5"

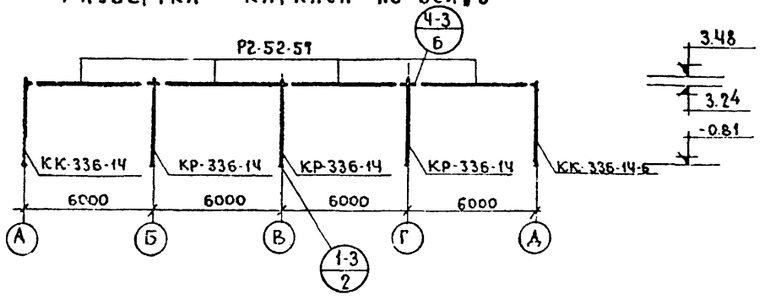


## РАЗВЕРТКА КАРКАСА ПО ОСИ „7"

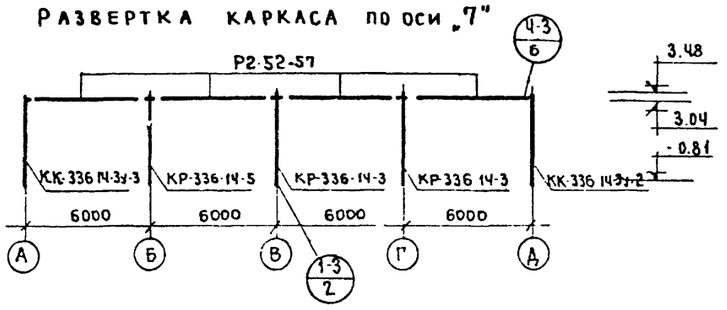


## УСЛОВНЫЕ ОБОЗНАЧЕНИЯ

N УЗЛА

N ЛИСТА СЕРИИ ИИ-04-10 ВЫП.5

| | | | | | |
|---|---|---|---|---|---|
| РУК АПМ13 | ОБРАЗЦОВ | | 1979 | 272-32-53 | Р1. 1-1 |
| ГЛ ИНЖ МЛС | КОНТРИДЗЕ | | ОТДЕЛЕНИЕ СВЯЗИ I ГРУППЫ БЛОК IV А | | |
| ГИП | КОНТРИДЗЕ | | | СТАДИЯ | ЛИСТ / ЛИСТОВ |
| ГАП | ПЛЮХИНА | | | Р | АС-25 |
| РУК ГР. ИНЖ | БУКАРЕВА | | ПЛАН КАРКАСА | ЦНИИЭП жилища | |
| ПРОВЕРИЛ | МАТАИНА | | РАЗВЕРТКИ КАРКАСА | г. Москва | |
| ИНЖ СНСР | РЫЖОВА | | | | |

КК-336-14-5

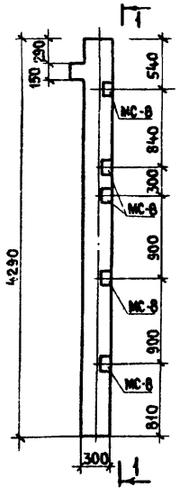


КК-336-14-6

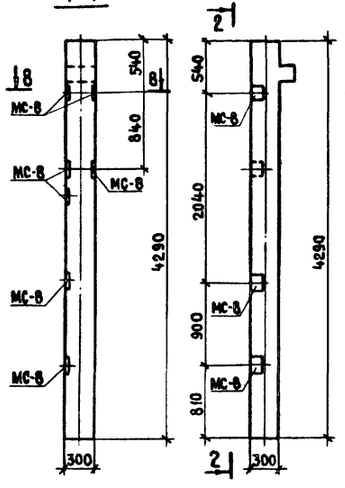


КК-336-14-7

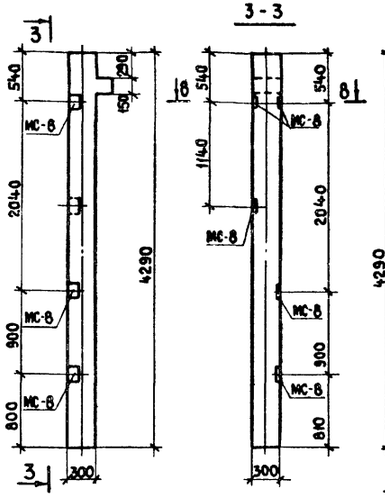


КК-336-14-3у-1

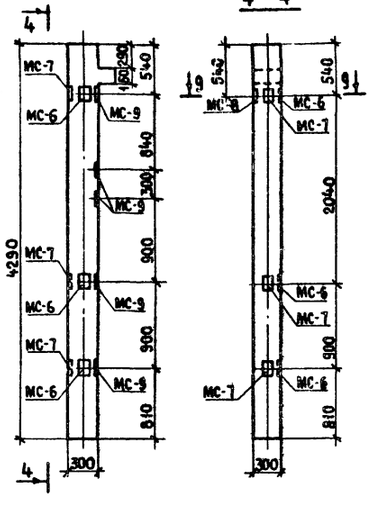


КК-336-14-3у-2

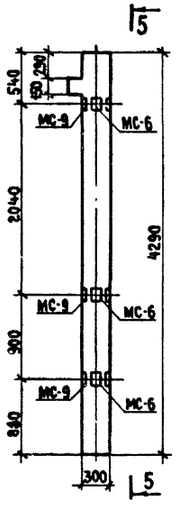


КК-336-14-3у-3
КК-336-14-3у-3а
/ЗЕРКАЛЬНО/

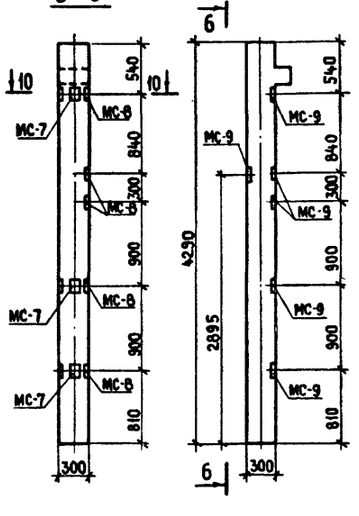


КР-336-14-5
КР-336-14-5а
/ЗЕРКАЛЬНО/

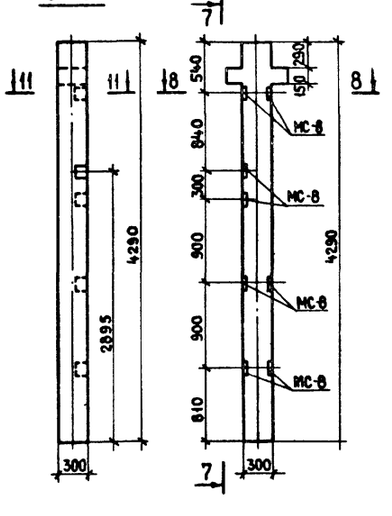


КР-336-14-6

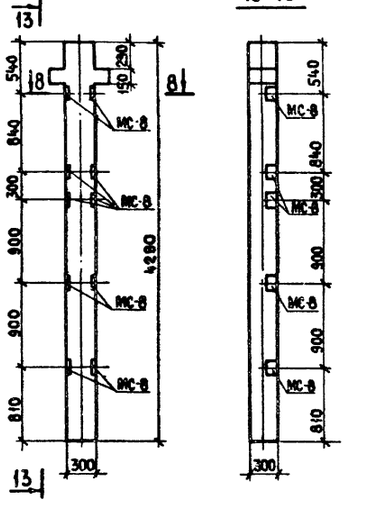


8-8

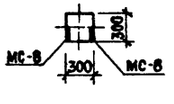


9-9

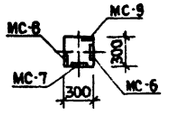


10-10

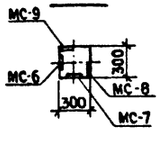


11-11

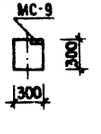


## Спецификация на дополнительные закладные детали колонн

| Марка колонны | Марка дополн. закладн. детали | Кол. шт | Вес дополнительных закладных деталей кг: одной детали | всех деталей | итого на колонну | Общий расход стали на колонну | N заготов. чертежа на закладн. деталь |
|---|---|---|---|---|---|---|---|
| КК-336-14-5 | МС-8 | 7 | 2.65 | 18.55 | 18.55 | 119.42 | ИИ-04-2 вып.8 ч.II л.77 |
| КК-336-14-6 | МС-8 | 5 | 2.65 | 13.25 | 13.25 | 114.12 | " |
| КК-336-14-7 | МС-8 | 5 | 2.65 | 13.25 | 13.25 | 114.12 | " |
| КК-336-14-3у-1 | МС-6 | 3 | 2.07 | 6.21 | 28.32 | 129.19 | " |
| | МС-7 | 3 | 2.07 | 6.21 | | | " |
| | МС-8 | 1 | 2.65 | 2.65 | | | " |
| | МС-9 | 5 | 2.65 | 13.25 | | | " |
| КК-336-14-3у-2 | МС-6 | 3 | 2.07 | 6.21 | 33.62 | 134.49 | " |
| | МС-7 | 3 | 2.07 | 6.21 | | | " |
| | МС-8 | 5 | 2.65 | 13.25 | | | " |
| | МС-9 | 3 | 2.65 | 7.95 | | | " |
| КК-336-14-3у-3 | МС-9 | 6 | 2.65 | 15.90 | 15.90 | 116.77 | " |
| КК-336-14-3у-3а | МС-9 | 6 | 2.65 | 15.90 | 15.90 | 116.77 | " |
| КР-336-14-5 | МС-8 | 8 | 2.65 | 21.20 | 21.20 | 128.20 | " |
| КР-336-14-5а | МС-8 | 8 | 2.65 | 21.20 | 21.20 | 128.20 | " |
| КР-336-14-6 | МС-8 | 10 | 2.65 | 26.50 | 26.50 | 133.50 | " |

### Примечания:

1. Опалубка и армирование колонн аналогичны опалубке и армированию основных марок колонн, приведенных в альбоме серии ИИ-04-2 выпуск 8.
2. На чертежах колонн показаны только дополнительные закладные детали.

СОГЛАСОВАНО

Инв. N подл.

| | | | | | |
|---|---|---|---|---|---|
| | | | 1979 | 272-32-53 | Р1. 1-1 |
| | | | Отделение связи I группы | Блок IVа | |
| Рук. арх. гр. | Образцов | | | | |
| Гл. инж. мас | Контридзе | | | | |
| ГИП | Контридзе | | Стадия | Лист | Листов |
| ГАП | Плюхина | | Р. | АС-26 | |
| Рук. гр. инж. | Букарева | | | | |
| Проверил | Наталина | | Опалубочные чертежи колонн | ЦНИИЭП жилища г. Москва | |
| Инженер | Рыжова | | | | |

16686-01

## Условные обозначения

N узла
N листа серии ИИ-04-10, вып.5

N узла
N листа серии ИИ-04-10, вып.7

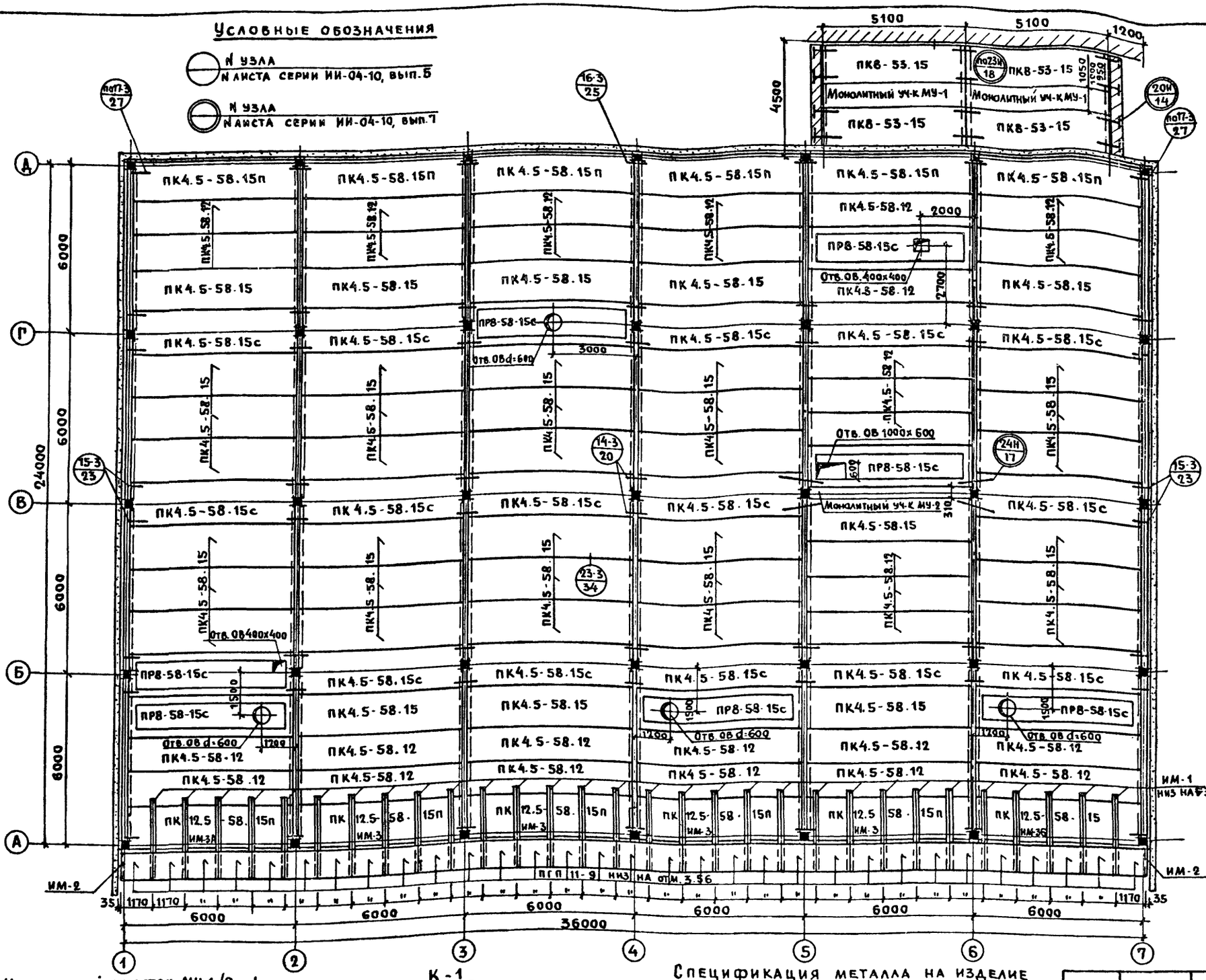


## Монолитный участок МУ-1 /2шт./

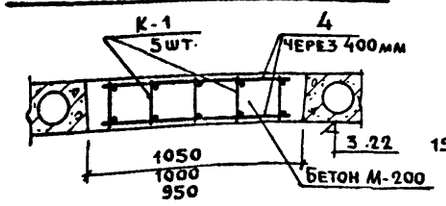


## К-1

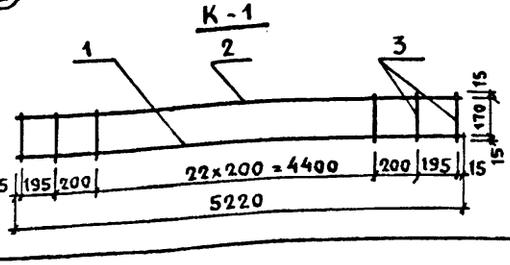


## Спецификация металла на изделие

| Марка каркаса | NN поз | Сечение мм | Длина мм | Кол. шт. | Вес в кг: Позиц. | Всех | Издел. | ГОСТ |
|---|---|---|---|---|---|---|---|---|
| К-1 | 1 | ф14АI | 5220 | 1 | 6.35 | 6.35 | | 5781-75 |
| | 2 | ф8АI | 5220 | 1 | 2.06 | 2.06 | | —"— |
| | 3 | ф6АI | 200 | 27 | 0.044 | 1.2 | 9.61 | —"— |
| Соединит. стержни | 4 | ф8АI | 930 | 14 | 0.39 | 5.53 | 5.53 | —"— |

## Перечень элементов

| NN п/п | Наименование | Кол. шт. | Масса т | Серия выпуск |
|---|---|---|---|---|
| | **Плиты покрытия** | | | |
| 1 | ПК4.5-58.15 | 40 | 2.71 | ИИ-04-4 вып. 19 |
| 2 | ПК4.5-58.15с | 15 | 2.645 | —"— |
| 3 | ПК4.5-58.15п | 6 | 2.665 | —"— |
| 4 | ПК4.5-58.12 | 30 | 2.04 | —"— |
| 5 | ПК12.5-58.15п | 6 | 2.665 | —"— |
| 6 | ПК8-53.15 | 4 | 2.48 | —"— |
| 7 | ПР8-58.15с | 7 | 2.625 | —"— |
| 8 | ПТП 11-9 | 31 | 2.198 | ИИ-03.02 альбом 15-64 |
| | | | | |
| | **Металлические элементы кг** | | | |
| 1 | ММД-16 | 26 | 0.73 | ИИ-04-10 вып.5 |
| 2 | ММД-17 | 10 | 1.29 | —"— |
| 3 | ММД-18 | 12 | 1.15 | —"— |
| 4 | ММД-23 | 32 | 0.586 | —"— |
| 5 | ММД-24 | 32 | 0.133 | —"— |
| 6 | ММД-25 | 24 | 0.322 | —"— |
| 7 | ММД-26 | 24 | 0.095 | —"— |
| 8 | МДН-12 | 16 | 0.401 | ИИ 04-10 вып. 7 |
| 9 | МДН-8 | 8 | 0.65 | —"— |
| 10 | СН-1 | 1 | 34.3 | —"— |
| 11 | К-1 | 10 | 96.1 | АС-27 |
| 12 | Соединит. стержни | 28 | 10.92 | —"— |
| 13 | ИМ-1 | 30 | 78.6 | АС-42 |
| 14 | ИМ-2 | 2 | 27.7 | —"— |
| 15 | ИМ-3 | 4 | 298.0 | —"— |
| 16 | ИМ-3А | 1 | 298.0 | —"— |
| 17 | ИМ-3Б | 1 | 298.0 | —"— |
| 18 | А-I | 30 | 2.26 | —"— |
| 19 | -20х80х130 | 12 | 1.63 | АС-30 |
| 20 | -20х100х120 | 2 | 1.88 | —"— |
| 21 | ф 20АIII ℓ=300 | 4 | 0.74 | —"— |

## Примечания:

1. Монолитный уч-к МУ-2 выполнять по детали „А", приведенной в ИИ-04-10, вып.7, л.15.
2. Крепление ИМ-1 к перекрытию см. лист АС-34. ИМ-2, ИМ-3, ИМ-3А,Б – лист АС-30.
3. В узлах (17-3/27) вместо ММД-30пр, лев. предусмотреть стержни ф20АIII ℓ=300мм, которые приварить к „рыбкам" ригелей (см. лист АС-30.
4. Плиты покрытия укладывать на слой цементного раствора толщиной 10мм.

Расход бетона М-200 на монолитные уч-ки – 3.0м³

| | | | |
|---|---|---|---|
| Рук. АПМ 13 | Образцов | | |
| Гл. инж. мас | Контридзе | | |
| ГИП | Контридзе | | |
| ГАП | Плюхина | | |
| Рук. гр. ин. | Букарева | | |
| Проверил | Матлина | | |
| Инженер | Рыжова | | |

1979 272-32-53 Р1. 1-1

Отделение связи I группы. Блок IV А

| Стадия | Лист | Листов |
|---|---|---|
| Р | АС-27 | |

План покрытия

ЦНИИЭП жилища г. Москва

16656-01

Согласовано: Инв. N подл. | Подп. | Взаимствована | Атоев | Билятицкая

Согласовано

## Условные обозначения

N узла
N листа серии ИИ-04-10, вып.5.

N узла
N листа серии ИИ-04-10, вып.7

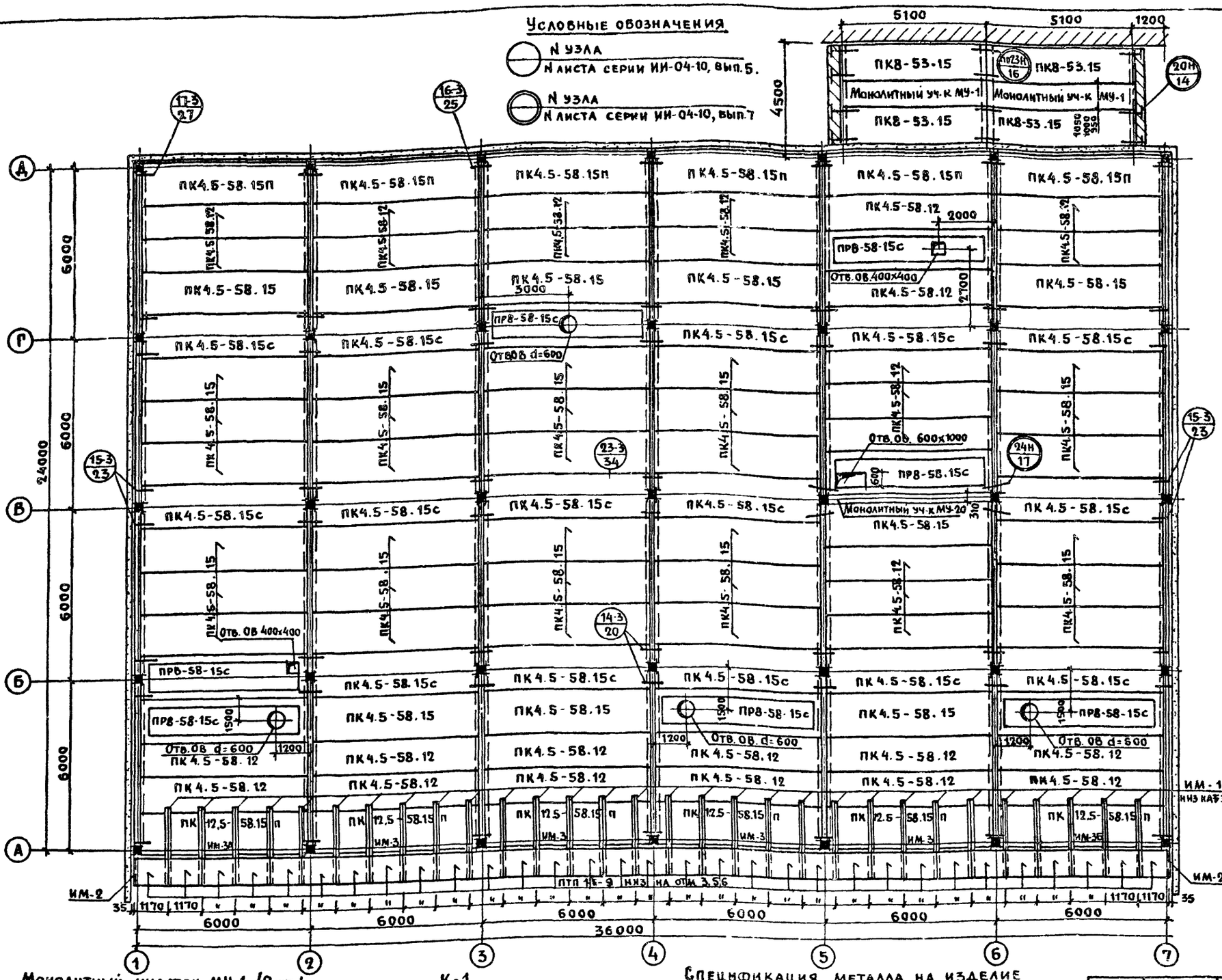


## Монолитный участок МУ-1 /2 шт./

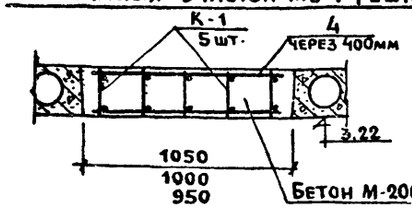


## К-1

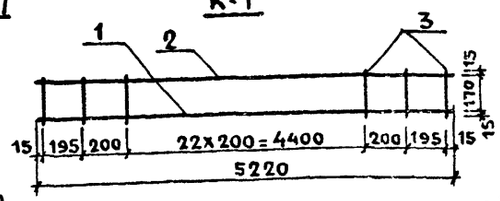


## Спецификация металла на изделие

| Марка каркаса | NN поз. | Сечение мм | Длина мм | Кол. шт. | Вес в кг позиц. | Вес в кг всех | Вес в кг издел. | ГОСТ |
|---|---|---|---|---|---|---|---|---|
| К-1 | 1 | ф 14 AI | 5220 | 1 | 6.35 | 6.35 | 9.61 | 5781-75 |
| | 2 | ф 8 AI | 5220 | 1 | 2.06 | 2.06 | | " |
| | 3 | ф 6 AI | 200 | 27 | 0.044 | 1.2 | | " |
| Соедин. стержни | 4 | ф 8 AI | 930 | 14 | 0.39 | 5.53 | 5.53 | " |

Расход бетона М-200 на монолитные уч-ки – 3,0 м³

## Перечень элементов

| NN п/п | Наименование | Кол. шт. | Масса т | Серия выпуск |
|---|---|---|---|---|
| | **Плиты покрытия** | | | |
| 1 | ПК4.5-58.15 | 39 | 1.89 | ИИ-04-4 Вып. 21 |
| 2 | ПК4.5-58.15с | 15 | 1.85 | —"— |
| 3 | ПК4.5-58.15п | 6 | 1.86 | —"— |
| 4 | ПК4.5-58.12 | 30 | 1.42 | —"— |
| 5 | ПК12.5-58.15п | 6 | 1.86 | —"— |
| 6 | ПК8-53.15 | 4 | 1.72 | —"— |
| 7 | ПР8-58.15с | 7 | 1.87 | —"— |
| 8 | ПТП 11-9 | 31 | 0.198 | ИИ-03-02 Альбом 15-64 |
| | **Металлические элементы** | | кг | |
| 1 | ММД-16 | 26 | 0.73 | ИИ-04-10 Вып.5 |
| 2 | ММД-17 | 10 | 1.29 | —"— |
| 3 | ММД-18 | 12 | 1.15 | —"— |
| 4 | ММД-23 | 32 | 0.386 | —"— |
| 5 | ММД-24 | 32 | 0.133 | —"— |
| 6 | ММД-25 | 24 | 0.322 | —"— |
| 7 | ММД-26 | 24 | 0.095 | —"— |
| 8 | МДН-12 | 16 | 0.401 | ИИ-04-10 Вып. 7 |
| 9 | МДН-8 | 8 | 0.85 | —"— |
| 10 | СН-1 | 1 | 34.3 | —"— |
| 11 | Соединит. стержни | 28 | 10.92 | АС-28 |
| 12 | К-1 | 10 | 96.1 | —"— |
| 13 | ИМ-1 | 30 | 78.6 | АС-42 |
| 14 | ИМ-2 | 2 | 27.7 | —"— |
| 15 | ИМ-3 | 4 | 298.0 | —"— |
| 16 | ИМ-3А | 1 | 298.0 | —"— |
| 17 | ИМ-3Б | 1 | 298.0 | —"— |
| 18 | А-I | 30 | 2.26 | —"— |
| 19 | -20х80х130 | 12 | 1.63 | АС-32 |
| 20 | -20х100х120 | 2 | 1.88 | —"— |
| 21 | ф20 AIII ℓ=300 | 4 | 0.74 | —"— |

### Примечания:

1. Монолитный уч-к МУ-2, выполнять по детали „А", приведенной в ИИ-04-10, вып. 7, л. 15.
2. Крепление ИМ-1 к перекрытию см. лист АС-34 ИМ-2, ИМ-3, ИМ-3А, ИМ-3Б – лист АС-32.
3. В узлах 17-5/27 вместо ММД-30 лев. пр. предусмотреть стержни ф20 AIII ℓ=300мм, которые приварить к „рыбкам" ригелей. (см. лист АС-32).
4. Плиты покрытия укладывать на слой цементного раствора толщиной 10мм.

| | | | | | | |
|---|---|---|---|---|---|---|
| | | | | 1979 | 272-32-53 | Р.1.1-1 |
| Рук. АПМ.15 | Образцов | | | Отделение связи I группы. Блок IV А | | |
| Гл. инж. м | Контридзе | | | | | |
| Гип | Контридзе | | | | Стадия | Лист | Листов |
| ГАП | Плюхина | | | | Р. | АС-28 | |
| Рук. гр. инж. | Букарева | | | | | | |
| Проверил | Матлина | | | План покрытия. /Вариант покрытия из легкобетонных панелей/ | ЦНИИЭП жилища г. Москва | | |
| Инженер | Рыжова | | | | | | |

Согласовано: О.В. Атоев; В.И. Билятицкая

Инв. N подл.

16686-01

## Раскладка стеновых панелей по оси „А"

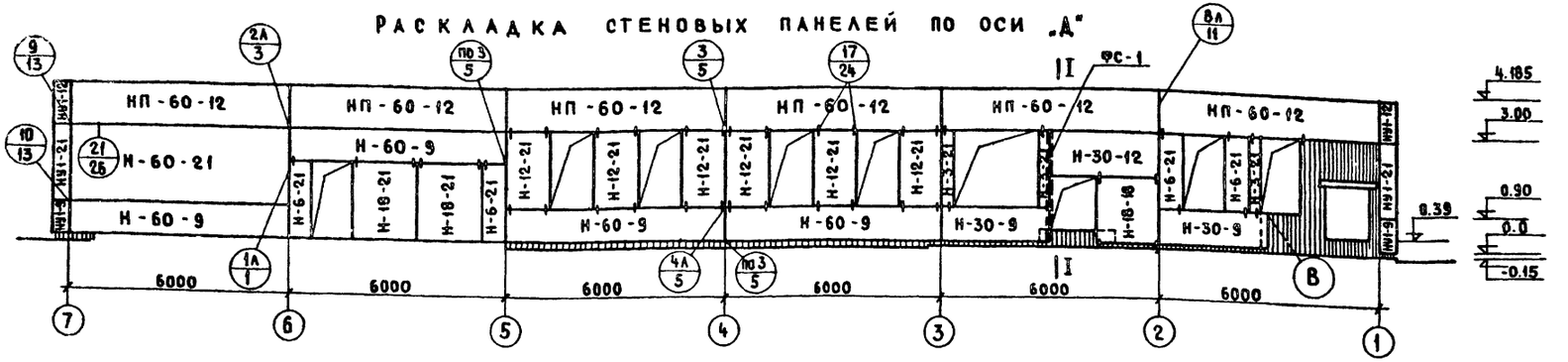


## Раскладка стеновых панелей по оси „1"




## Раскладка стеновых панелей по оси „7"

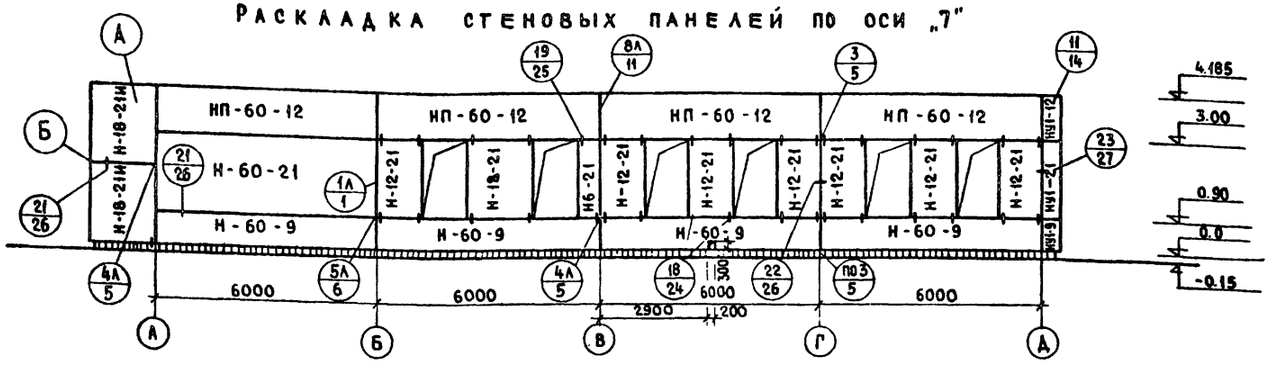


## Перечень элементов

| NN п/п | Обозначение | Кол. шт. | Масса т. А=250 | А=300 | А=350 | Серия выпуск |
|---|---|---|---|---|---|---|
| | Панели | | | | | |
| 1 | НП-60-12 | 14 | 2.03 | 2.39 | 2.73 | ИИ-04-5 вып. 5,6,7 |
| 2 | Н-60-21 | 5 | 3.56 | 4.20 | 5.94 | —"— |
| 3 | Н-60-9 | 12 | 1.53 | 1.79 | 2.06 | —"— |
| 4 | Н-30-12 | 1 | 1.01 | 1.19 | 1.36 | —"— |
| 5 | Н-30-9 | 2 | 0.75 | 0.79 | 1.02 | —"— |
| 6 | Н-18-21 | 5 | 1.05 | 1.25 | 1.43 | —"— |
| 7 | Н-18-18 | 1 | 0.90 | 1.06 | 1.22 | —"— |
| 8 | Н-12-21 | 13 | 0.70 | 0.82 | 0.94 | —"— |
| 9 | Н-6-21 | 6 | 0.34 | 0.40 | 0.46 | —"— |
| 10 | Н-3-21 | 3 | 0.16 | 0.19 | 0.22 | —"— |
| 11 | Н-18-21И | 4 | 1.05 | 1.25 | 1.43 | АС-30 |
| 12 | НУ1-21 | 2 | 0.35 | 0.47 | 0.55 | ИИ-04-5 вып. 5,6,7 |
| 13 | НУ1-12 | 2 | 0.21 | 0.27 | 0.32 | —"— |
| 14 | НУ1-9 | 2 | 0.18 | 0.20 | 0.24 | —"— |

## Перечень металлических элементов для крепления стеновых панелей

| NN п/п | Марка изделия | Кол. шт. | Вес изделия кг. | Серия рабочие черт. |
|---|---|---|---|---|
| 1 | ММН-1 | 12 | 1.68 | ИИ-04-10 В.6 Л.46 |
| 2 | ММН-3 | 68 | 0.46 | ИИ-04-10 В.6 Л.47 |
| 3 | ММН-4 | 60 | 0.47 | ИИ-04-10 В.6 Л.46 |
| 4 | ММН-6 | 32 | 0.63 | ИИ-04-10 В.6. Л.48 |
| 5 | ММН-7 | 28 | 2.06 | " |
| 6 | ММН-10 | 4 | 13.40 | ИИ-04-10 В.6 Л.51 |
| 7 | ММН-14 | 94 | 0.24 | ИИ-04-10 В.6 Л.49 |
| 8 | ММН-17 | 2 | 1.57 | ИИ-04-10 В.6 Л.51 |
| 9 | ММН-13 | 1 | 0.45 | ИИ-04-10 В.6 Л.50 |
| 10 | ФС-1 | 1 | 156.2 | АС-42 |
| 11 | -10×50×70 | 4 | 0.27 | АС-30 |
| 12 | -L100×10 ℓ=400 | 1 | 6.04 | АС-30 |
| 13 | L100×10 ℓ=200 | 1 | 3.02 | АС-30 |

## Примечания

1. Выбор толщины панелей производить по таблицам, приведенным на стр. 10-15 серии ИИ-04-5 выпуск 4
2. Сечение I-I и узлы „А", „Б" и „В" см. лист АС-30
3. Указанные отверстия в панелях сверлить по месту.

| | | | | | |
|---|---|---|---|---|---|
| | | | 1979 | 272-32-53 | Р1. 1-1 |
| Рук. АПМ 13 | Образцов | | Отделение связи I группы блок IVА | | |
| Гл. инж. маст | Контридзе | | | Стадия | Лист | Листов |
| ГИП | Контридзе | | | Р | АС-29 | |
| ГАП | Плюхина | | | | |
| Рук. гр. инж | Букарева | | Раскладка стеновых панелей | ЦНИИЭП жилища г. Москва | |
| Проверил | Матлина | | | | |
| Инженер | Рыжова | | | | |

16686-01

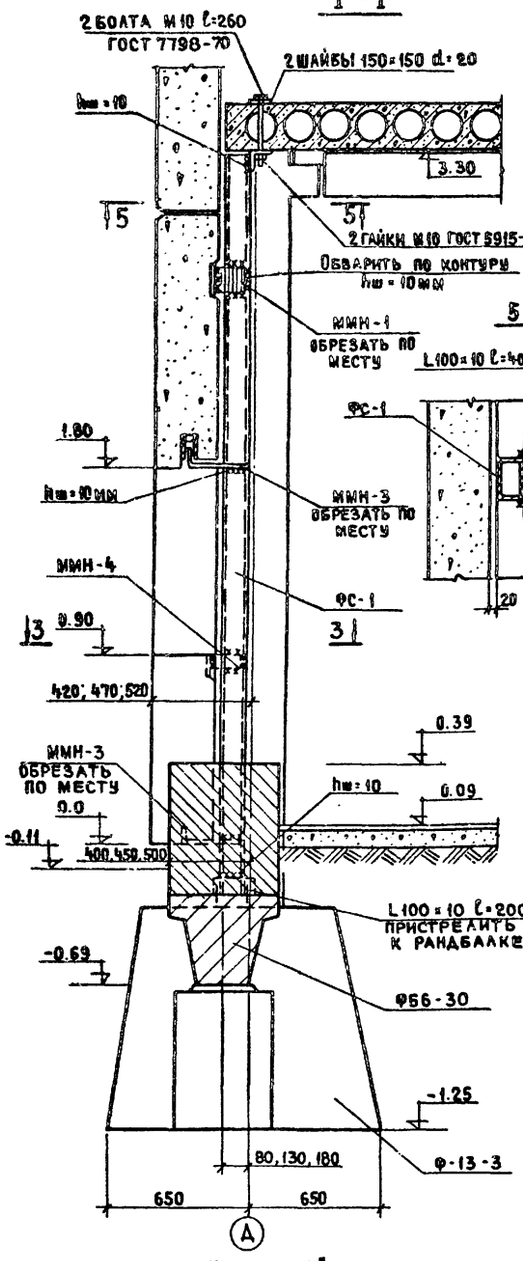


## Спецификация на дополнительные закладные детали панели

| Марка панели | Тощ | Марка дополнительной закладной детали | Кол. шт. | Вес дополнительной закладной детали кг. одной дет. | всех дет | итого на панель | Общий расход стали на панель | Серия выпуск и лист |
|---|---|---|---|---|---|---|---|---|
| П-18-21И | 250 | МИ-2 | 3 | 3.35 | 10.5 | 16.64 | 32.18 | ИИ-04-5 выпуск 10 листы 55,57 |
| | 300 | | | | | | 32.54 | |
| | 350 | МИ-5 | 2 | 3.07 | 6.15 | | 32.98 | |

## Примечания

1. Опалубка и армирование панелей П-18-21И аналогичны опалубке и армированию основных марок панелей П-18-21, приведенным в альбоме ИИ-04-5 выпуски 5,6,7.
2. Крайние плиты ПТП 11-9 устанавливать после монтажа стеновых панелей.
3. Стойку ФС-1 обтянуть сеткой и оштукатурить.
4. Ниши после сварки закладных деталей и соединительных элементов должны быть заделаны раствором марки „100".
5. Приварку закладных деталей осуществлять электродами Э-46Т и Э-42Т.

| | | | | | |
|---|---|---|---|---|---|
| | | | 1979 | 272-32-53 | Рл. 1-1 |
| Рук. АПМ 13 | Образцов | | Отделение связи I группы Блок IV А | | |
| Гл. инж. мас | Контридзе | | | | |
| ГИП | Контридзе | | | Стадия: Р | Лист: АС-30 |
| ГАП | Плюхина | | | | |
| Рук. гр. инж | Букарева | | Сечение I-I. Узлы: „А", „Б", „В" | | |
| Проверил | Малина | | Стеновая панель П-18-21И | ЦНИИЭП жилища г. Москва | |
| Инженер | Рыжова | | | | |

16816-01

Инв. № подл.

## Раскладка стеновых панелей по оси „Д"

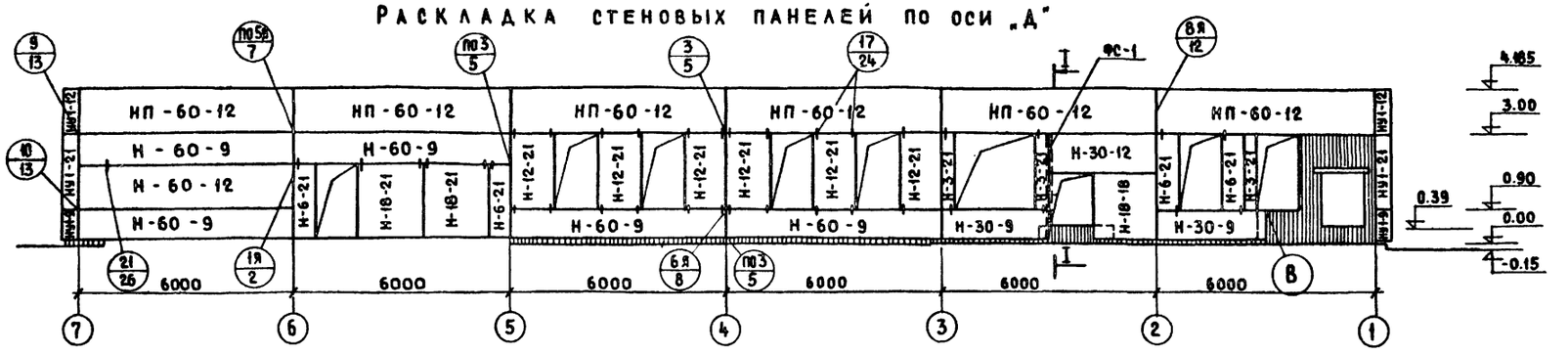


## Раскладка стеновых панелей по оси „1"

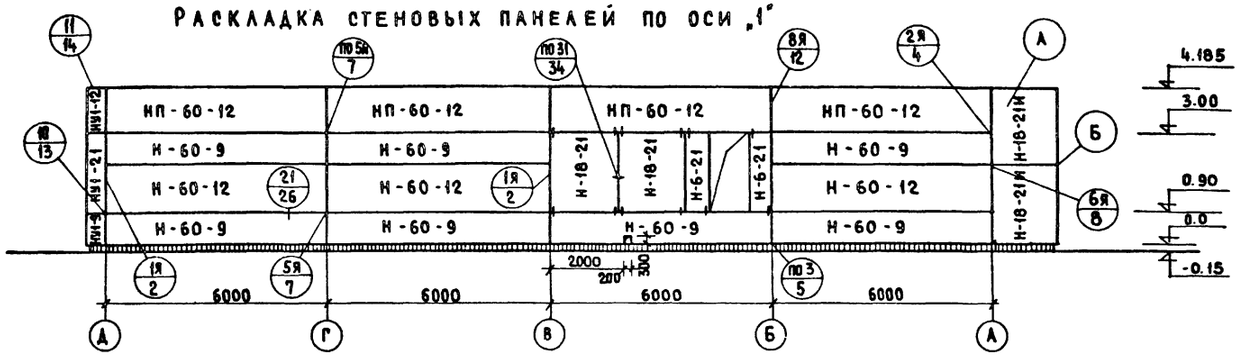


## Раскладка стеновых панелей по оси „7"

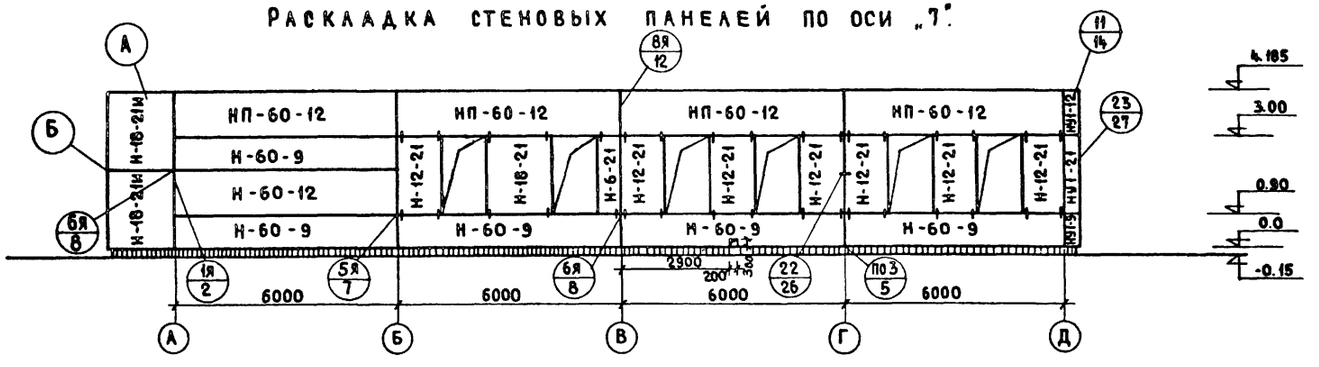


## Перечень элементов

| NN п/п | Обозначение | Кол. шт. | Масса т. А=250 | Масса т. А=300 | Серия выпуск |
|---|---|---|---|---|---|
| | Панели | | | | |
| 1 | НП-60-12 | 14 | 1.34 | 1.59 | ИИ-04-5 вып. 8,9 |
| 2 | Н-60-12 | 5 | 1.34 | 1.59 | —"— |
| 3 | Н-60-9 | 17 | 1.00 | 1.19 | —"— |
| 4 | Н-30-12 | 1 | 0.66 | 0.79 | —"— |
| 5 | Н-30-9 | 2 | 0.49 | 0.59 | —"— |
| 6 | Н-18-21 | 6 | 0.70 | 0.83 | —"— |
| 7 | Н-12-21 | 13 | 0.46 | 0.56 | —"— |
| 8 | Н-6-21 | 7 | 0.23 | 0.27 | —"— |
| 9 | Н-3-21 | 3 | 0.11 | 0.13 | —"— |
| 10 | Н-18-18 | 1 | 0.60 | 0.71 | —"— |
| 11 | Н-18-21И | 4 | 0.70 | 0.83 | АС-32 |
| 12 | НУ1-21 | 2 | 0.23 | 0.33 | ИИ-04-5 вып. 8,9 |
| 13 | НУ1-12 | 2 | 0.13 | 0.19 | —"— |
| 14 | НУ1-9 | 2 | 0.10 | 0.14 | —"— |

## Перечень металлических элементов для крепления панелей

| NN п/п | Марка изделия | Кол. шт. | Вес изделия кг. | Серия рабочие чертежи |
|---|---|---|---|---|
| 1 | ММН-2 | 12 | 1.70 | ИИ-04-10 в.6 л.47 |
| 2 | ММН-3 | 77 | 0.46 | " |
| 3 | ММН-4 | 20 | 0.47 | ИИ-04-10 в.6 л.46 |
| 4 | ММН-5 | 40 | 0.94 | " |
| 5 | ММН-6 | 32 | 0.63 | ИИ-04-10 в.6 л.48 |
| 6 | ММН-8 | 32 | 2.20 | " |
| 7 | ММН-10 | 4 | 13.40 | ИИ-04-10 в.6 л.51 |
| 8 | ММН-14 | 94 | 0.24 | ИИ-04-10 в.6 л.49 |
| 9 | ММН-17 | 2 | 1.57 | ИИ-04-10 в.6 л.51 |
| 10 | ММН-13 | 1 | 0.45 | ИИ-04-10 в.6 л.50 |
| 11 | ФС-1 | 1 | 156.2 | АС-42 |
| 12 | -10×120 ℓ=140 | 2 | 1.32 | АС-32 |
| 13 | L100×10 ℓ=400 | 1 | 6.04 | " |
| 14 | L100×10 ℓ=200 | 1 | 3.02 | " |

## Примечания.

1. Выбор толщины панелей производить по таблицам, приведенным на стр. 16-17 серии ИИ-04-5 выпуск 4.
2. Сечение I-I и узлы „А", „Б" и „В" см. лист АС-32.
3. Указанные отверстия в панелях сверлить по месту.

| | | | | | |
|---|---|---|---|---|---|
| Рук. АПМ 13 | Образцов | | 1979 | 272-32-53 | Р1. 1-1 |
| Гл. инж. маст | Контридзе | | Отделение связи I группы Блок IVА | | |
| ГИП | Контридзе | | | Стадия | Лист | Листов |
| ГАП | Плюхина | | | Р. | АС-31 | |
| Рук. гр. инж | Букарева | | Раскладка стеновых панелей /вариант панелей из ячеистых бетонов/. | ЦНИИЭП жилища г. Москва | |
| Проверил | Матлина | | | | |
| Инженер | Рыжова | | | | |

Согласовано

Инв. № подл. | В.К. | Вилятицкая

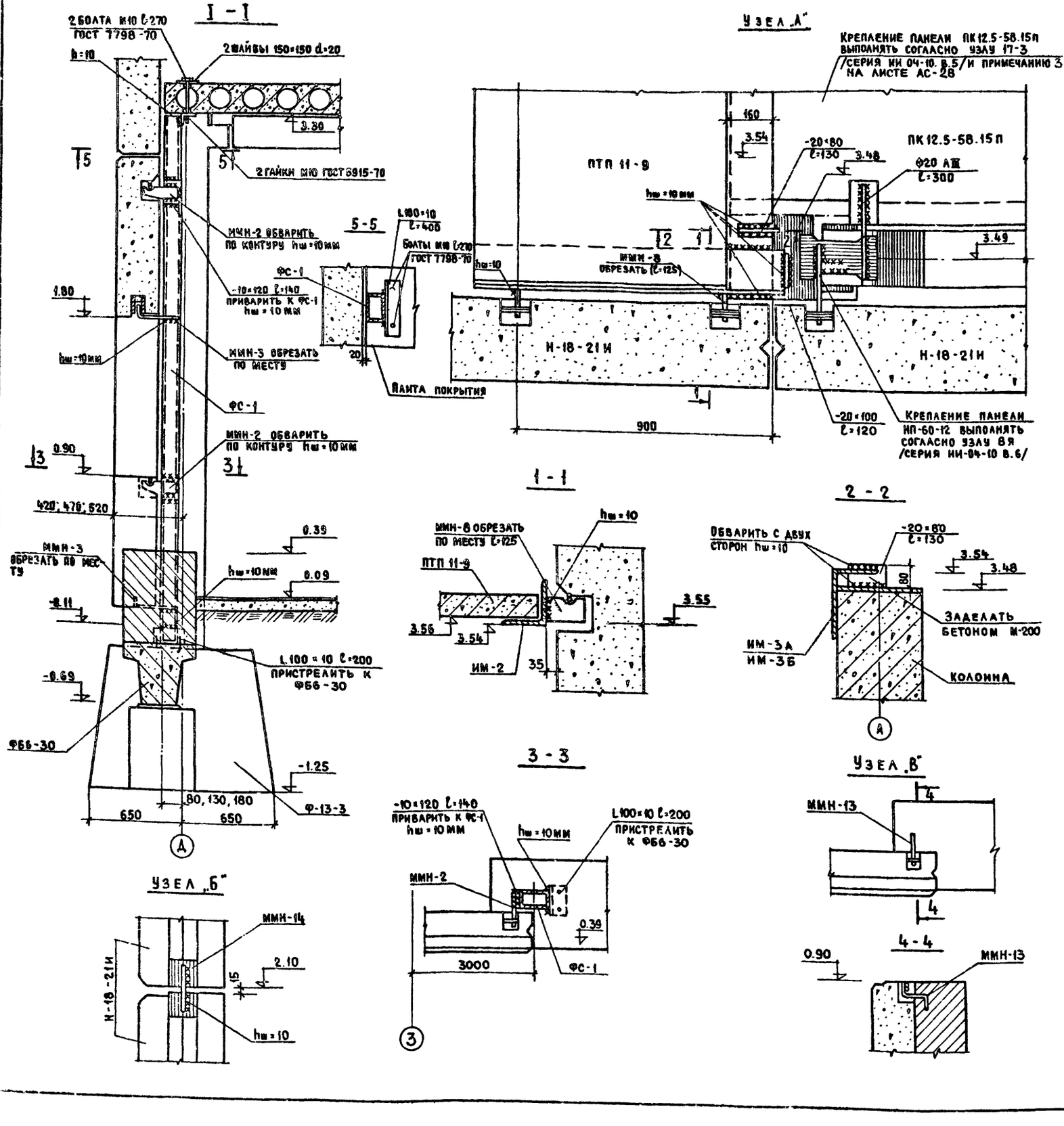


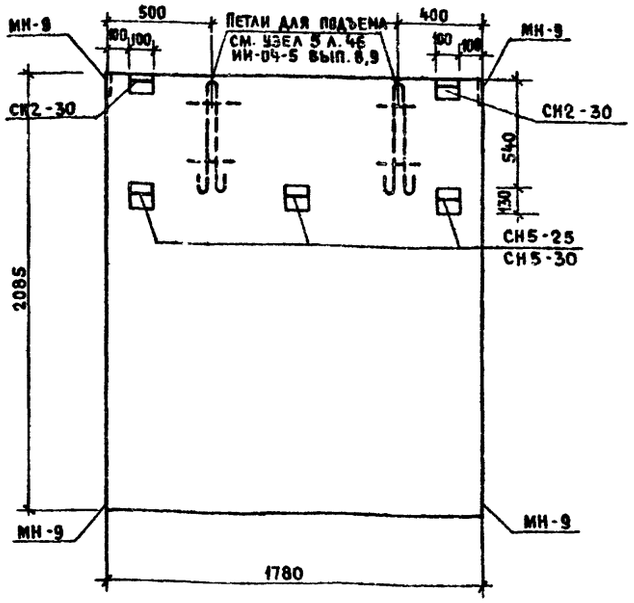


Спецификация на дополнительные закладные детали панели

| Марка панели | Толщ. | Марка дополнительной закладной детали | Кол шт. | Вес дополнительной закладной детали кг: одной дет. | всех дет. | итого на панель | Общий расход стали на панель | Серия. Выпуск N листа |
|---|---|---|---|---|---|---|---|---|
| Н-18-21И | 250 | СН5-25 | 2 | 3.26 | 6.52 | 11.90 | 27.44 | ИИ-04-5 выпуск 10 листы 62,60 |
| | | СН2-30 | 2 | 2.69 | 5.38 | | | |
| | 300 | СН5-30 | 2 | 3.29 | 6.58 | 11.96 | 27.86 | |
| | | СН2-30 | 2 | 2.69 | 5.38 | | | |

## Примечания.

1. Опалубка и армирование панелей Н-18-21И аналогичны опалубке и армированию основных марок панелей Н-18-21, приведенным в альбоме ИИ-04-5 выпуски 8, 9.
2. Крайние плиты ПТП11-9 устанавливать после монтажа стеновых панелей.
3. Стойку ФС-1 обтянуть сеткой и оштукатурить
4. Ниши после сварки закладных деталей и соединительных элементов должны быть заделаны раствором марки „100"
5. Приварку закладных деталей осуществлять электродами Э-46Т и Э-42Т.

| | | | | | |
|---|---|---|---|---|---|
| | | | 1979 | 272-32-53 | Рл. 1-1 |
| | | | Отделение связи I группы Блок IV А | | |
| Рук. АПМ-13 | Образцов | | | Стадия | Лист | Листов |
| Гл. инж. маст | Контридзе | | | Р | АС-32 | |
| ГИП | Контридзе | | | | | |
| ГАП | Плюхина | | | | | |
| Рук. гр. инж. | Букарева | | Сечение I-I. Узлы „А", „Б", „В". Стеновая панель Н-18-21И /вариант панелей из ячеистых бетонов/ | ЦНИИЭП жилища г. Москва | |
| Проверил | Матаина | | | | |
| Инженер | Рыжова | | | | |

16686-01

Инв. № подл. | Подп. и дата | Взам. инв. №

## План подвесного потолка

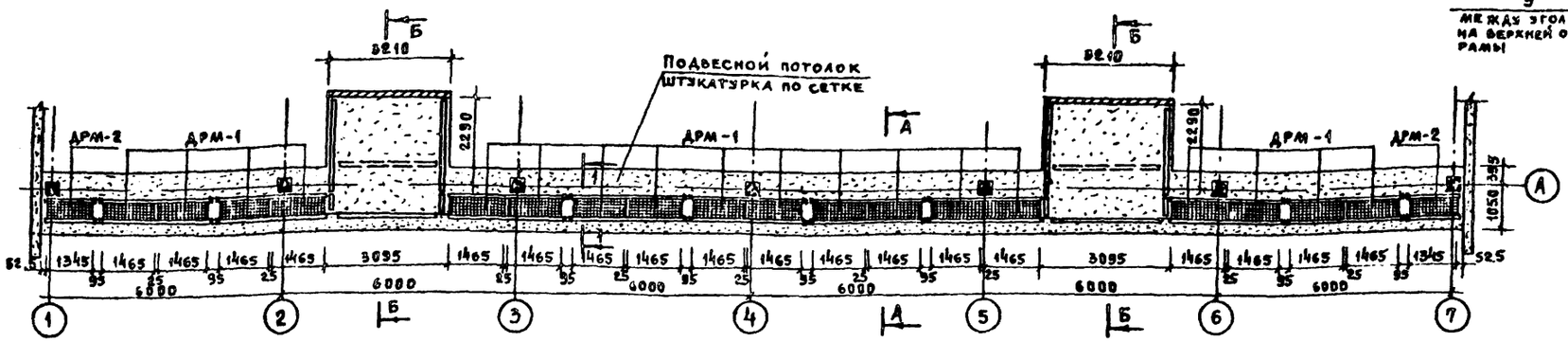


## Раскладка несущей арматуры

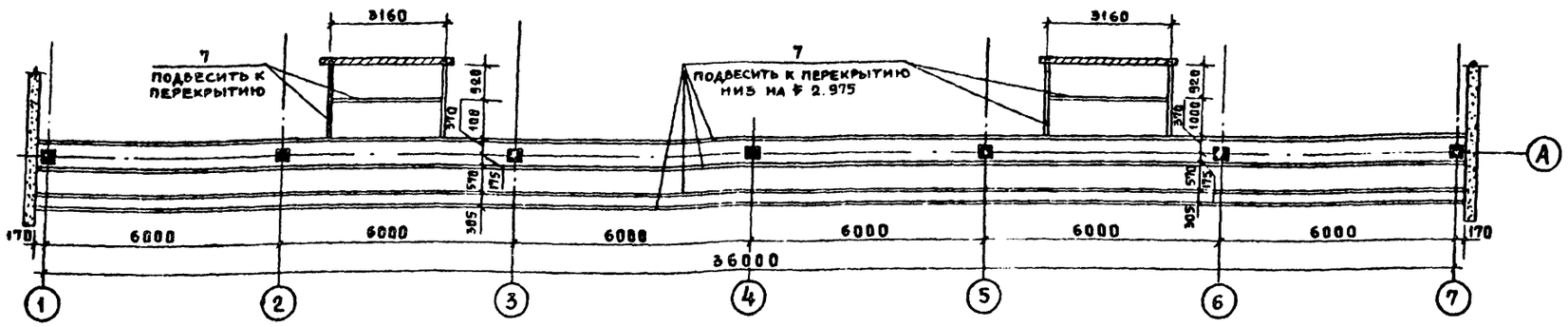


## 1 - 1

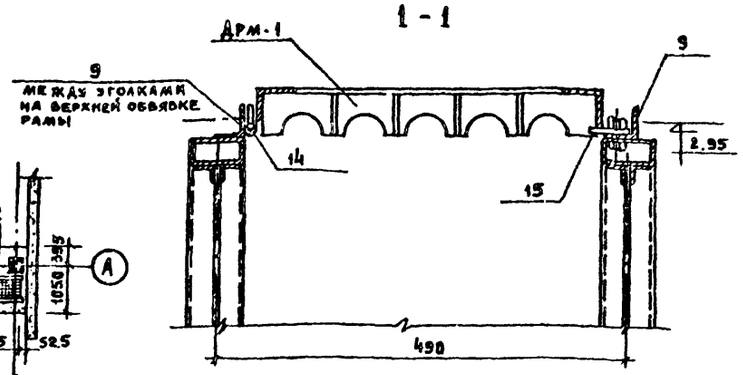


### Спецификация металла на ДРМ-1; ДРМ-2

| Марка изделия | №№ поз. | Сечение мм | Длина мм | Кол. шт | Вес в кг: поз. | Вес в кг: всех поз. | Вес в кг: издел. | Гост |
|---|---|---|---|---|---|---|---|---|
| ДРМ-1 | 1 | L40×25×4 | 1465 | 2 | 2.84 | 5.68 | 12.42 | 8510-72 |
| | 3 | L40×25×4 | 410 | 2 | 0.81 | 1.62 | | 8510-72 |
| | 4 | -50×1 | 1450 | 4 | 0.56 | 2.24 | | 103-76 |
| | 6 | -50×1 | 400 | 18 | 0.16 | 2.88 | | 103-76 |
| ДРМ-2 | 2 | L40×25×4 | 1345 | 2 | 2.61 | 5.22 | 11.64 | 8510-72 |
| | 3 | L40×25×4 | 410 | 2 | 0.81 | 1.62 | | 8510-72 |
| | 5 | -50×1 | 1330 | 4 | 0.52 | 2.08 | | 103-76 |
| | 6 | -50×1 | 400 | 17 | 0.16 | 2.72 | | 103-76 |

### Перечень элементов

| №№ п/п | Марка изделия | Кол. шт | Вес изделия | Раб. чертежи |
|---|---|---|---|---|
| 1 | ДРМ-1 | 18 | 12-42 | АС-33 |
| 2 | ДРМ-2 | 2 | 11.64 | АС-33 |

## Декоративные решетки ДРМ-1; ДРМ-2

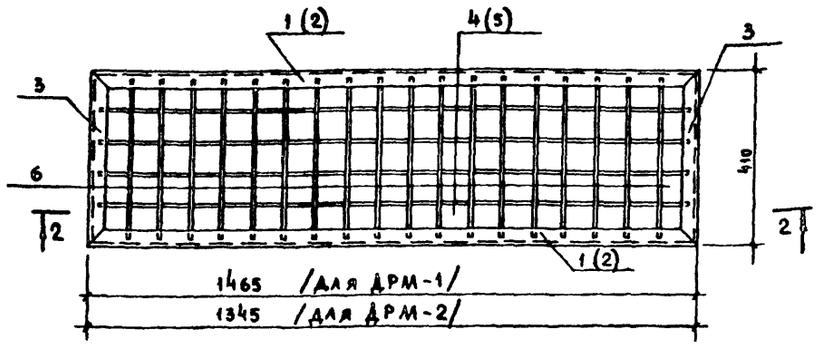


## 2 - 2

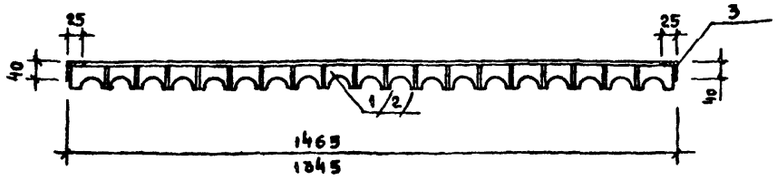


## Поз. 4; 5

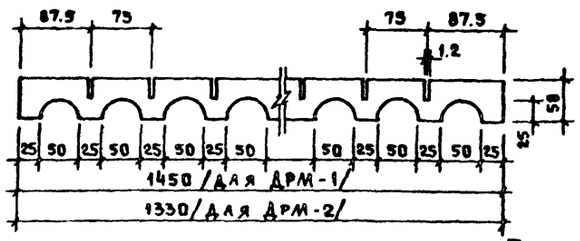


## Поз. 6

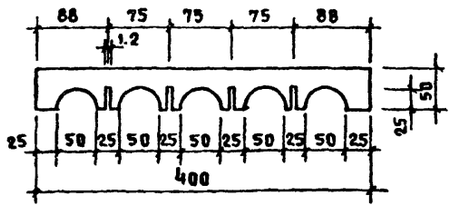


## Поз. 15

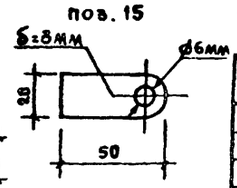


### Спецификация металла для подвесного потолка и козырька над входом

| №№ поз. | Сечение мм | Длина мм | Кол. шт | Общая длина п.м. | Общий вес кг | Гост |
|---|---|---|---|---|---|---|
| 7 | L40×4 | — | — | 200.0 | 484.0 | 8509-72 |
| 8 | -80×6 | 36300 | 2 | 72.6 | 273.7 | 103-76 |
| 9 | L40×4 | 70 | 271 | 19.0 | 46.0 | 8509-72 |
| 10 | L63×6 | 320 | 37 | 11.8 | 67.5 | 8509-72 |
| 11 | ø10 AI | — | — | 383.0 | 245.1 | 2590-71 |
| 12 | Кровельная оцинкован. сталь δ=0.1 | 26.9м² | — | — | 148.5 | 8075-56 |
| 13 | Алюмин. лист δ=1.5 | 45.4м² | — | — | 204.3 | 4784-74 |
| 14 | Петля оконная | — | 40 | — | — | 5088-72 |
| 15 | -20×3 | 50 | 40 | 2.0 | 0.93 | 103-76 |

### Примечание:

1. Сечения А-А и Б-Б см. лист АС-34.
2. Декоративные решетки покрасить белой нитроэмалью.

| | | | | | |
|---|---|---|---|---|---|
| Рук. ЛПМ.13 | Образцов | | 1979 | 272-32-53 | Р1. 1-1 |
| Гл. инж. маст | Контридзе | | Отделение связи I группы | Блок IV А | |
| ГИП | Контридзе | | | Стадия: Р | Лист: АС-33 |
| ГАП | Плюхина | | | | Листов |
| Рук. гр. инж. | Букарева | | Подвесные потолки. Декоративные решетки ДРМ-1, ДРМ-2 Спецификации | ЦНИИЭП жилища г. Москва | |
| Проверил | Матаина | | | | |
| Инженер | Рыжова | | | | |

Согласовано

Инв. № подл.

## А - А

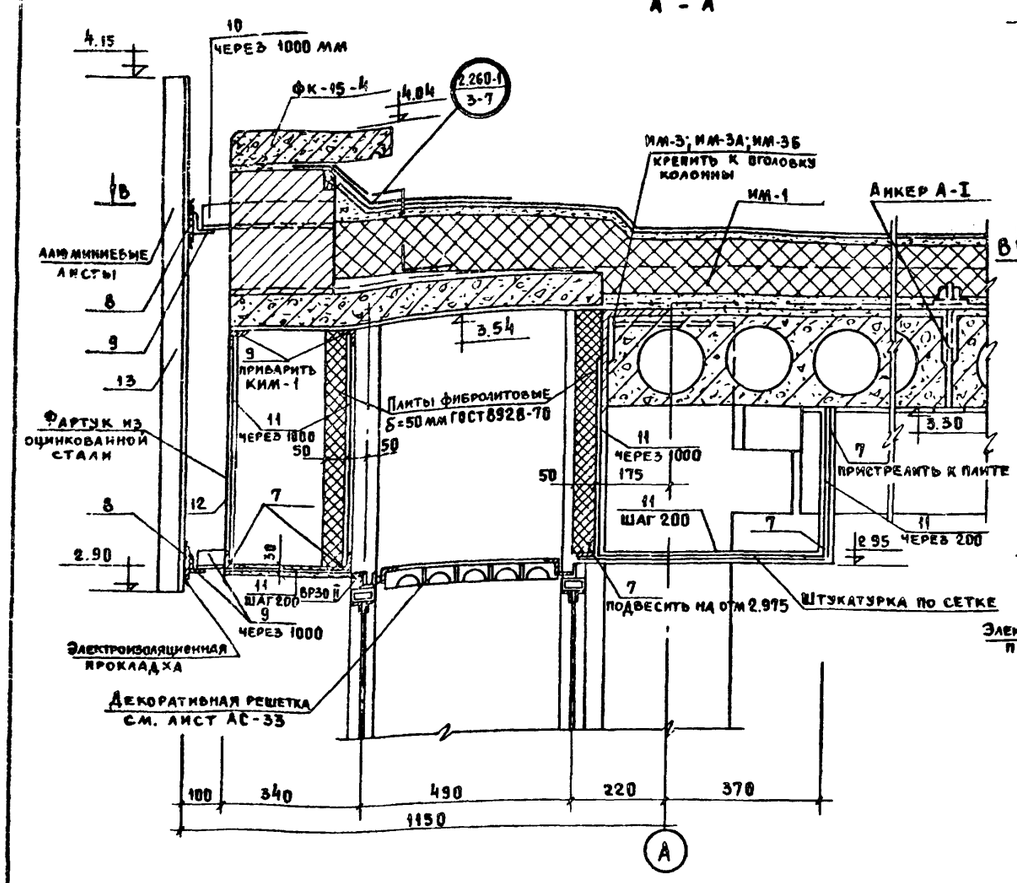


## Б - Б

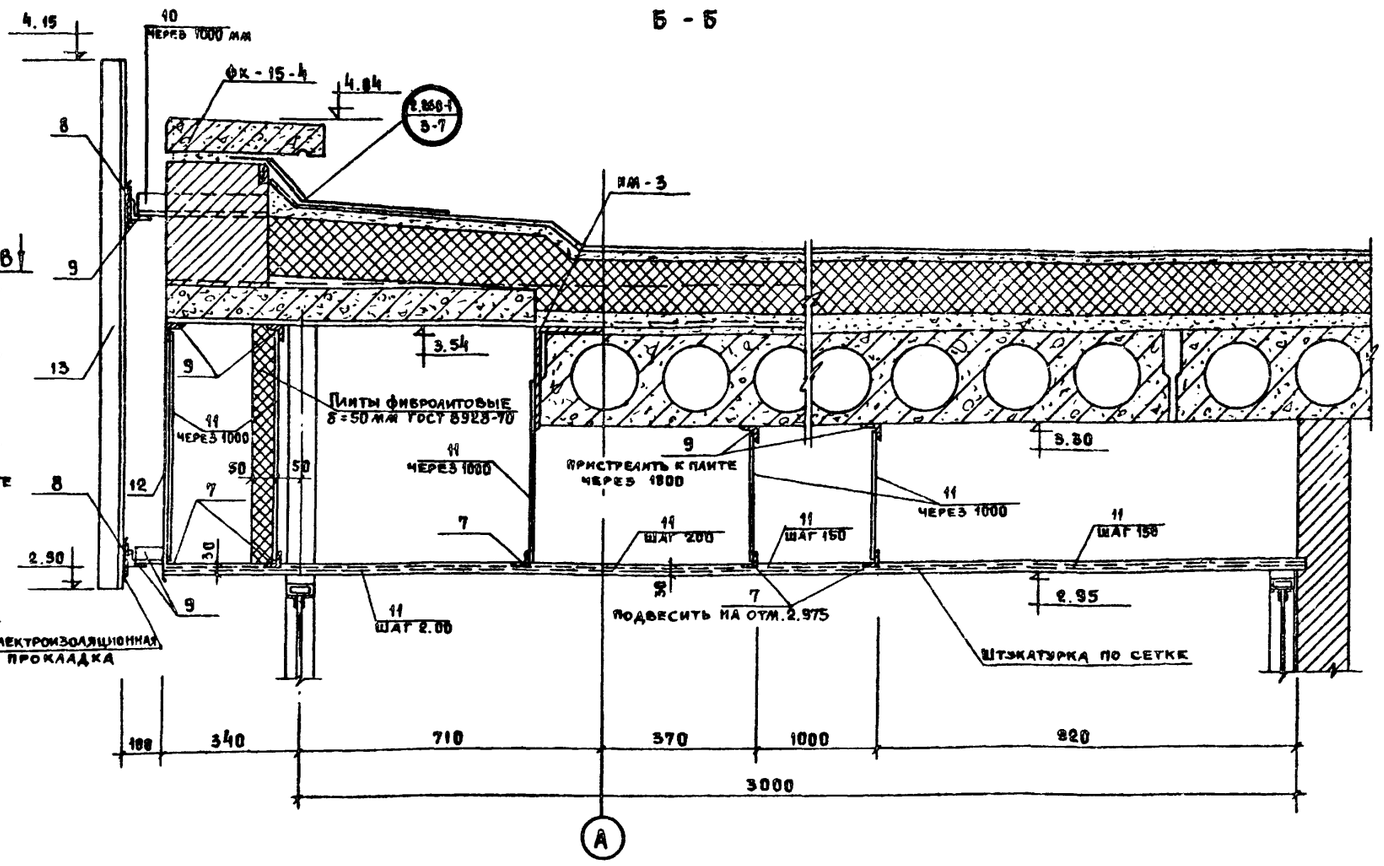


## В - В

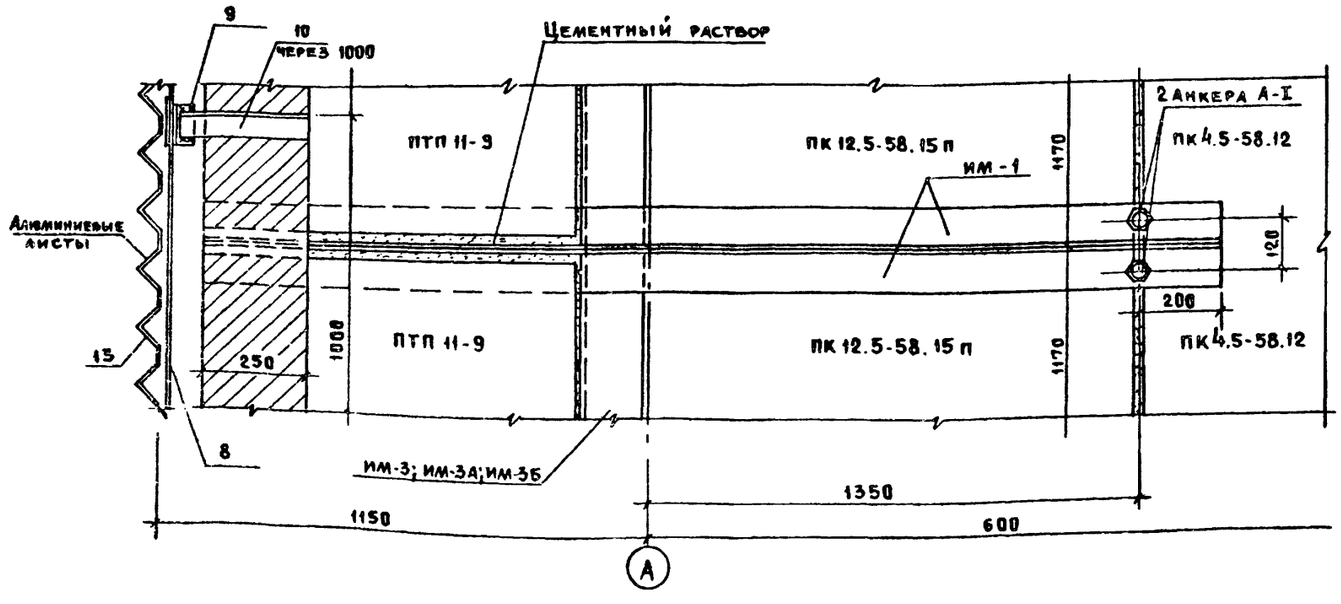


## Примечания:

1. Алюминиевые листы крепить к стальным полоскам болтами ф8 ℓ=35 мм, через электроизоляционные прокладки из оцинкованной стали или полиизобутилена, болты оцинковать.
2. Щели заделывать герметиком или тиоколовой мастикой.
3. Спецификацию металла на подвесные потолки см. лист АС-33.
4. Все металлические элементы окрасить суриком.
5. Пристрелку ∠40×4 производить согласно инструкции по применению строймонтажного пистолета в строительстве.
6. Поз. 7 при пересечении со стойками витрин и ригелями - обрезать.
7. Сварку вести электродами Э-42, $h_ш$=6 мм.

### Условные обозначения

2.260-1 / 3-7 — типовая серия / номер выпуска, номер узла типовой серии

| | | | | | |
|---|---|---|---|---|---|
| | | | 1979 | 272-32-53 | Р. 1. 1-1 |
| Рук. АПМ 13 | Образцов | | Отделение связи I группы Блок IV А | | |
| Гл. инж. маст | Контридзе | | | | |
| ГИП | Контридзе | | | Стадия | Лист | Листов |
| ГАП | Плюхина | | | Р | АС-34 | |
| Рук. гр. инж | Букарева | | Сечения А-А, Б-Б по подвесным потолкам | ЦНИИЭП жилища г. Москва | |
| Проверил | Маталина | | | | |
| Инженер | Рыжова | | | | |

Инв. № подл.

16686-01

По А-А

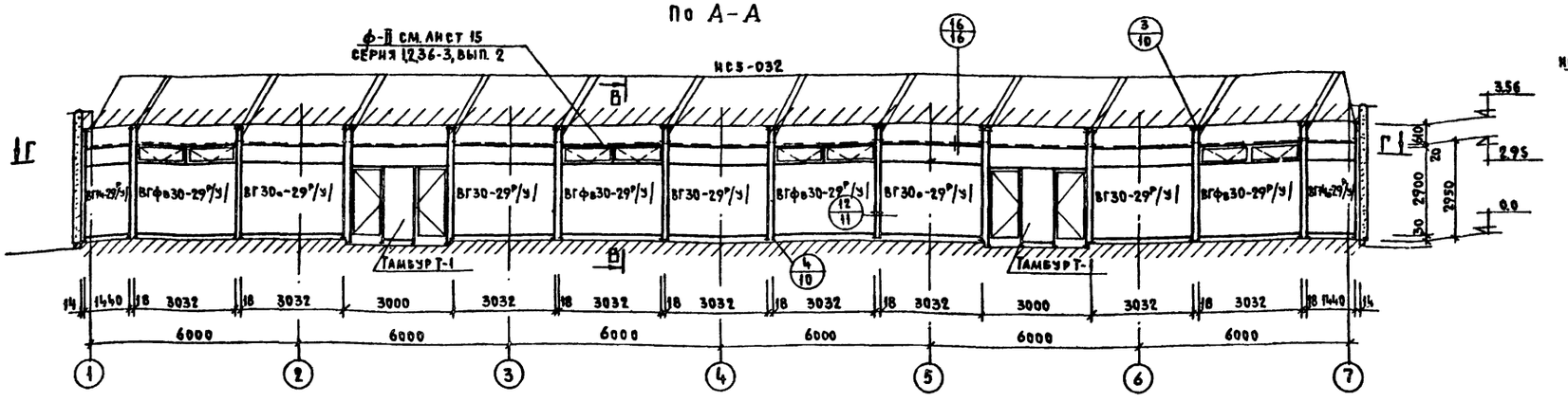


По В-В

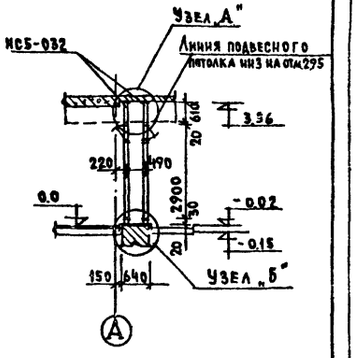


По Б-Б

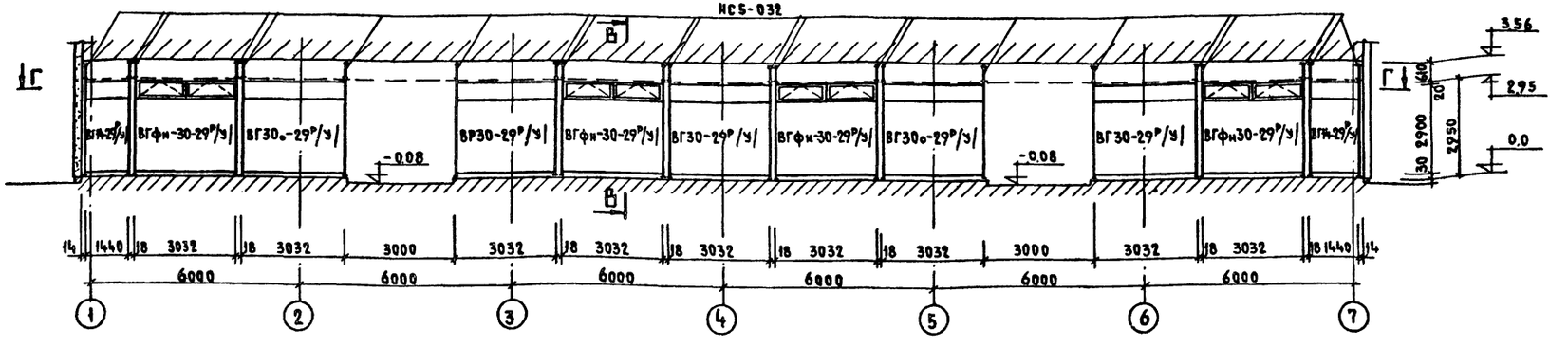


По Г-Г

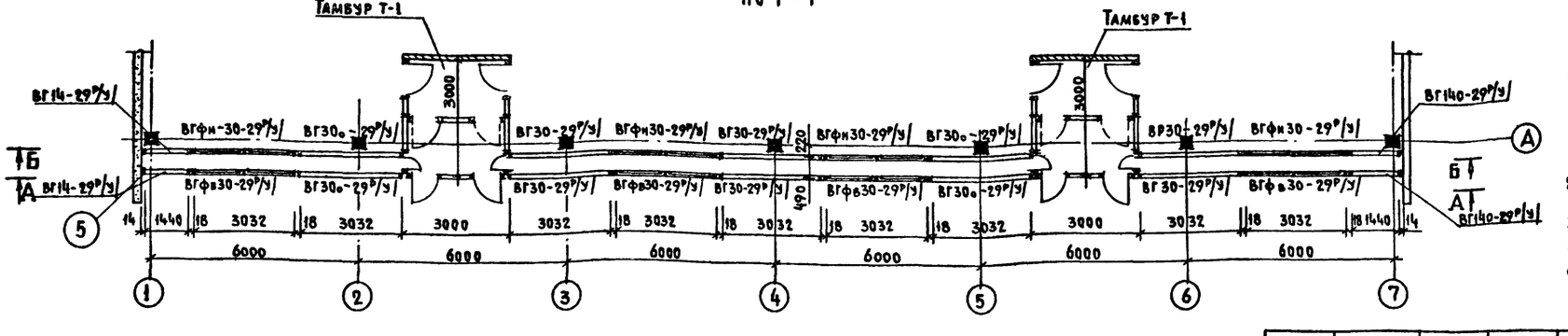


Условные обозначения

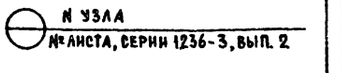


Примечания

1. Витрины приняты по серии 1.236-3 выпуск 2 „Витрины торговых зданий" /см. вариант монтажа из рамных элементов с креплением стекла к обвязке уголком/
2. Спецификацию на элементы витрин см. лист АС-36
3. Узлы „А" и „Б" см. лист АС-37
5. Узел 5 см. лист АС-39
6. Тамбур Т-1 см. лист АС-38

| | | | | | |
|---|---|---|---|---|---|
| | | | 1979 | 272-32-53 | Р.1.1-1 |
| | | | Отделение связи I группы Блок IVа | | |
| Рук.апм.13 | Образцов | | | Стадия | Лист | Листов |
| Гл.инж.маст. | Контридзе | | | Р | АС-35 | |
| ГИП | Контридзе | | Схема витрин | ЦНИИЭП жилища г. Москва | | |
| ГАП | Плюхина | | | | | |
| Рук.гр.инж. | Букарева | | | | | |
| Проверил | Матлина | | | | | |
| Инженер | Рыжова | | | | | |

Согласовано

Инв. № подл.

16636-01

## Расход материалов на один элемент витрины с креплением стекла уголками /У/

| Марка элемента | Металла кг / метры: Трубы прямоуг. ГОСТ 12336-66 | Трубы прямоугольные завода К. Либкнехта | Трубы прямоуг. ГОСТ 8645-68 | Уголки: Неравнобок ГОСТ 8510-72 | Уголки: Равнобок ГОСТ 8509-72 | Полоса ГОСТ 103-76 | | | Сталь круглая ГОСТ 2590-71 | Штук: Винты ГОСТ 17473-72 | | Шайбы ГОСТ 10450-78 | | Гайки ГОСТ 5916-70 | | Шпильки ОСТ 20001-98 | Стекло м² ГОСТ 7380-77 | Резина ПМ: П-образн. марки 3909/47Ч10 | Губчатая ТУМХП 126-55Р МР-29 | Листовая для прокладок | П-образн. марки 3909/47Ч10 | Примечание |
|---|---|---|---|---|---|---|---|---|---|---|---|---|---|---|---|---|---|---|---|---|---|---|
| | 63×32×2.5 | 40×25×3 / 50×25×2 | 36×18×3 | 32×20×3 | L 20×3 | -40×8 | -40×4 | -16×3 | ∅ 12 | ф22 | М4 | М6 | М4 | М6 | М6 | М8 | М8 | δ = 6.5 | | | | | |
| ВГфв 30-29Р /У/ | 50.6 / 15.23 | 0.3 / 0.11 | 46.6 / 7.63 | 0.5 / 0.18 | 9.1 / 7.80 | 41.3 / 46.44 | 1.1 / 0.45 | 0.1 / 0.11 | — | — | 0.7 / 0.24 | — | 73 | — | 73 | — | — | — | 7.9 | 17.8 | 15.42 | — | — | |
| ВГфн 30-29Р /У/ | 50.6 / 15.23 | 0.3 / 0.11 | 46.6 / 7.63 | 0.5 / 0.18 | 9.1 / 7.80 | 41.3 / 46.44 | 1.1 / 0.45 | 0.1 / 0.11 | — | — | 0.7 / 0.24 | — | 73 | — | 73 | — | — | — | 7.9 | 17.8 | 15.42 | — | — | |
| ВГ30-29Р /У/ | 49.1 / 14.79 | — | — | 0.5 / 0.18 | — | 31.5 / 35.44 | 1.1 / 0.45 | — | — | — | 0.7 / 0.24 | — | 66 | — | 66 | — | — | — | 8.2 | 17.5 | — | — | — | |
| ВГ30о-29Р /У/ | 49.1 / 14.79 | — | — | — | — | 31.5 / 35.44 | 1.1 / 0.45 | — | — | — | 0.7 / 0.24 | — | 66 | — | 66 | — | — | — | 8.2 | 17.5 | — | — | — | |
| ВГ14-29Р /У/ | 33.2 / 10.0 | — | — | 0.5 / 0.18 | — | 19.84 / 22.3 | 1.1 / 0.45 | — | — | — | 0.7 / 0.24 | — | 46 | — | 46 | — | — | — | 3.8 | 14.3 | — | — | — | |
| ВГ14о-29Р /У/ | 33.2 / 10.0 | — | — | — | — | 19.84 / 22.3 | 1.1 / 0.45 | — | — | — | 0.7 / 0.24 | — | 46 | — | 46 | — | — | — | 3.8 | 14.3 | — | — | — | |
| Н29-IV /У/ | — | — | — | — | — | — | — | 3.7 / 2.94 | 2.9 / 2.94 | — | — | — | — | — | — | 6 | 6 | — | — | — | — | 5.9 | — | |
| ВР30-II /У/ | — | — | — | — | 0.6 / 0.48 | — | — | — | 3.0 / 3.0 | — | — | 12 | 6 | 12 | 6 | 6 | — | — | — | — | — | — | — | |
| ВР14-II /У/ | — | — | — | — | 0.4 / 0.32 | — | — | — | 1.4 / 1.4 | — | — | 8 | 4 | 8 | 4 | 4 | — | — | — | — | — | — | — | |
| РЧ-032 /У/ | 1.04 / 0.42 | — | — | — | — | 0.3 / 0.38 | — | — | — | 0.1 / 0.04 | — | — | | — | — | — | — | — | — | — | — | — | — | |
| РСЧ-032 /У/ | 1.7 / 0.42 | — | — | — | — | 0.7 / 0.76 | — | — | — | — | — | — | — | — | — | — | — | — | — | — | — | — | — | |
| РФЧ-4 /У/ | — | — | — | — | 2.1 / 1.77 | 2.1 / 1.83 | — | — | — | 2.0 / 1.76 | — | 16 | — | — | — | — | — | — | — | — | — | — | — | |
| НС5-032 /У/ | 1.67 / 0.52 | — | — | — | — | — | 0.19 / 0.075 | — | — | — | — | — | — | — | — | — | — | — | — | — | — | — | 1.8 | |

## Расход материалов на все элементы витрин с креплением стекла уголками /У/

| | | | | | | | | | | | | | | | | | | | | | | | | |
|---|---|---|---|---|---|---|---|---|---|---|---|---|---|---|---|---|---|---|---|---|---|---|---|---|
| ВГфв 30-29Р /У/ | 4 | 202.4 / 60.9 | 1.2 / 0.44 | 66.4 / 30.52 | 2.0 / 0.72 | 36.4 / 31.2 | 165.2 / 185.76 | 4.4 / 1.8 | 0.4 / 0.44 | — | — | 2.8 / 2.96 | — | 292 | — | 292 | — | — | — | 31.6 | 71.2 | 61.68 | — | — |
| ВГфн 30-29Р /У/ | 4 | 202.4 / 60.9 | 1.2 / 0.44 | 66.4 / 30.52 | 2.0 / 0.72 | 36.4 / 31.2 | 165.2 / 185.76 | 4.4 / 1.8 | 0.4 / 0.44 | — | — | 2.8 / 2.96 | — | 292 | — | 292 | — | — | — | 31.6 | 71.2 | 61.68 | — | — |
| ВГ30-29Р /У/ | 6 | 294.6 / 89.74 | — | — | 3.0 / 1.08 | — | 189.0 / 212.64 | 6.6 / 2.70 | — | — | — | 4.2 / 1.44 | — | 396 | — | 396 | — | — | — | 49.2 | 105.0 | — | — | — |
| ВГ30о-29Р /У/ | 4 | 196.4 / 59.16 | — | — | — | — | 126.0 / 141.8 | 4.4 / 1.8 | — | — | — | 2.8 / 2.96 | — | 264 | — | 264 | — | — | — | 32.8 | 70.0 | — | — | — |
| ВГ14-29Р /У/ | 2 | 66.4 / 20.0 | — | — | 1.0 / 0.36 | — | 39.68 / 44.6 | 2.2 / 0.90 | — | — | — | 1.4 / 0.48 | — | 92 | — | 92 | — | — | — | 7.6 | 28.6 | — | — | — |
| ВГ14о-29Р /У/ | 2 | 66.4 / 20.0 | — | — | — | — | 39.68 / 44.6 | 2.2 / 0.90 | — | — | — | 1.4 / 0.48 | — | 92 | — | 92 | — | — | — | 7.6 | 28.6 | — | — | — |
| Н29-IV /У/ | 16 | — | — | — | — | — | — | — | 59.2 / 47.04 | 46.4 / 47.04 | — | — | — | — | — | — | 96 | 96 | — | — | — | 94.4 | — | |
| ВР30-II /У/ | 9 | — | — | — | — | 5.4 / 4.32 | — | — | — | 27.0 / 27.0 | — | — | 108 | 54 | 108 | 54 | 54 | — | — | — | — | — | — | — | |
| ВР14-II /У/ | 2 | — | — | — | — | 0.8 / 0.64 | — | — | — | 2.8 / 2.8 | — | — | 24 | 12 | 24 | 12 | 12 | — | — | — | — | — | — | — | |
| РЧ-032 /У/ | 8 | 11.2 / 3.36 | — | — | — | — | 2.4 / 3.04 | — | — | — | 0.8 / 0.32 | — | — | 16 | — | — | — | — | — | — | — | — | — | — | |
| РСЧ-032 /У/ | 4 | 7.48 / 1.68 | — | — | — | — | 2.8 / 3.04 | — | — | — | — | — | — | — | — | — | — | — | — | — | — | — | — | — | |
| РФЧ-4 /У/ | 8 | — | — | — | — | 16.8 / 14.16 | 16.8 / 14.64 | — | — | — | 16.0 / 11.08 | — | | — | — | — | — | — | — | — | — | — | — | — | |
| НС5-032 /У/ | 44 | 82.88 / 22.88 | — | — | — | — | — | 8.36 / 3.3 | — | — | — | — | — | — | — | — | — | — | — | — | — | — | — | 14.4 | |

### Расход материалов на ограждение фрамужного пространства

1. Стекло — 6 м²
2. Резина 25×16 (11) — 29.2 м.п

### Примечание

1. Схему витрин см. лист АС-35

| | | |
|---|---|---|
| Рук.АПМВ | Образцов | |
| Гл.инж.мас | Контридзе | |
| ГИП | Контридзе | |
| ГАП | Плюхина | |
| Рук.гр.инж. | Бучарев | |
| Проверил | Матлина | |
| Инженер | Рыжова | |

1979 | 272-32-53 | Рл. 1-1

Отделение связи I группы блок IV А

| Стадия | Лист | Листов |
|---|---|---|
| Р | АС-36 | |

Расход материалов на элементы витрин

ЦНИИЭП жилища г. Москва

16686-01

Инв.№ подл. | Подп. и дата | Взам.инв.№

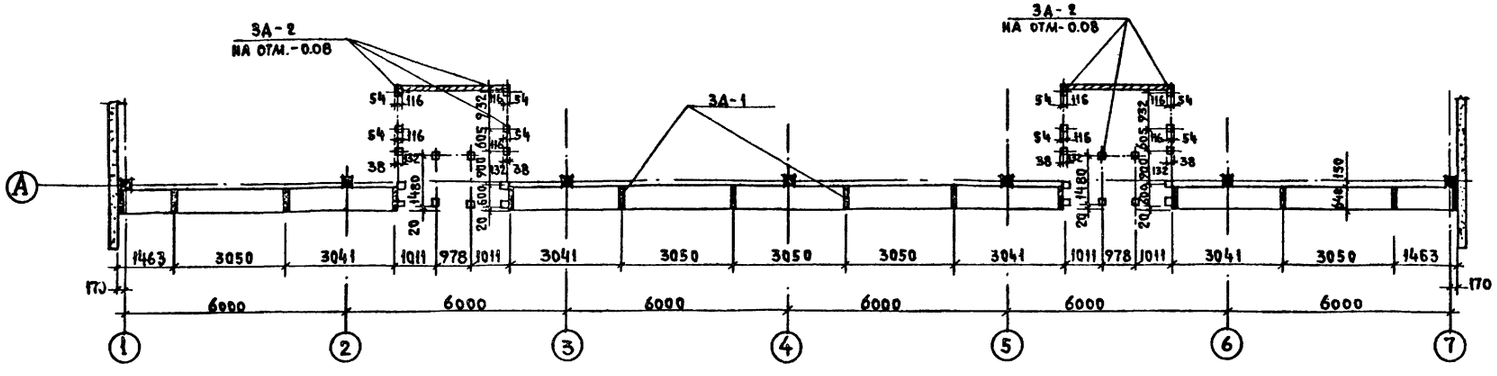


## Спецификация металла на изделие

| Марка элемента | NN поз. | Сечение мм | Длина мм. | Кол. шт. | Вес в кг 1 шт. | Вес в кг общий | Вес в кг элемента | ГОСТ |
|---|---|---|---|---|---|---|---|---|
| 3А-1 | 1 | - 8×150 | 640 | 1 | 6.0 | 6.0 | 6.06 | 103-76 |
| | 2 | ф8 AI | 85 | 2 | 0.03 | 0.06 | | 5781-75 |
| | | | | | | | | |
| 3А-2 | 3 | - 8×170 | 170 | 1 | 1.81 | 1.81 | 1.87 | 103-76 |
| | 2 | ф8 AI | 85 | 2 | 0.03 | 0.06 | | 5781-75 |
| | | | | | | | | |

## Спецификация на закладные детали

| Марка изделия | Кол. шт. | Вес в кг одной шт. | Вес в кг общий | Рабочие чертежи |
|---|---|---|---|---|
| 3А-1 | 14 | 6.06 | 84.84 | АС-37 |
| 3А-2 | 28 | 1.87 | 52.36 | |
| -8×80×120 | 28 | 0.6 | 16.8 | |
| | | | | |
| | | | | |

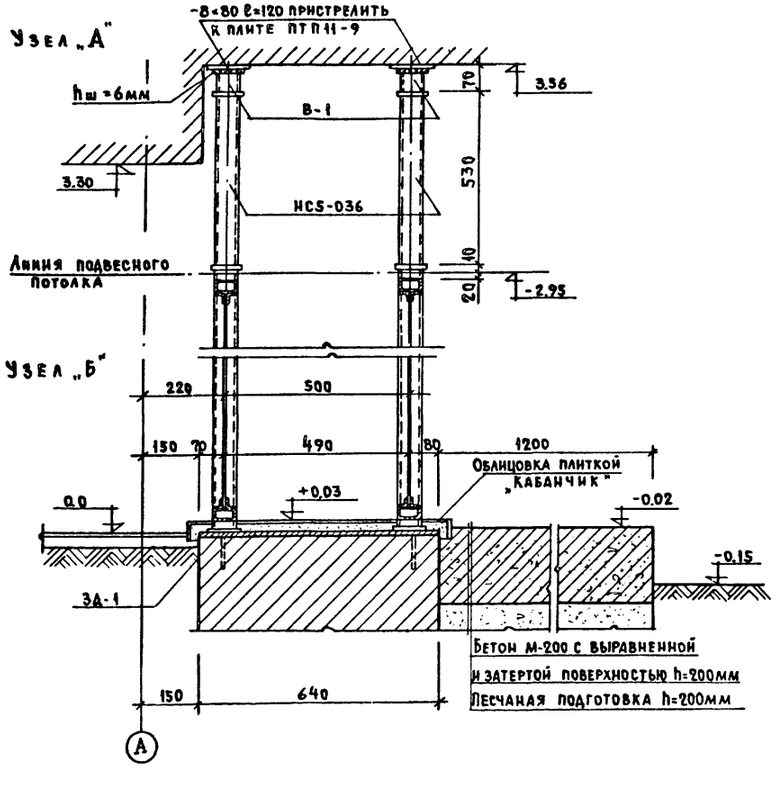


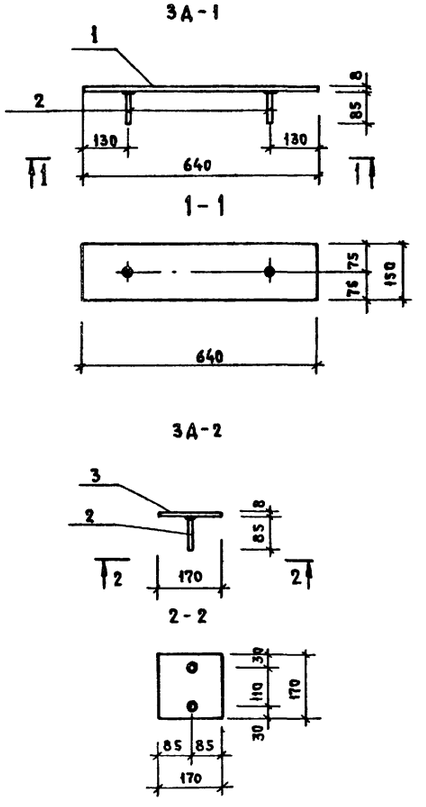


### Примечание

1. Маркировку узлов „А" и „Б" см. лист АС-35
2. Сварку производить электродами Э-42А-ф
3. Высота неоговоренных швов h=6мм.

| | | | | | | |
|---|---|---|---|---|---|---|
| | | | 1979 | 272-32-53 | Р. 1. 1-1 | |
| | | | Отделение связи I группы Блок IV А | | | |
| Рук.апм.13 | Образцов | | | Стадия | Лист | Листов |
| Гл.инж.мас | Контридзе | | | Р | АС-37 | |
| ГИП | Контридзе | | | | | |
| ГАП | Плюхина | | | | | |
| Рук.гр.инж. | Букарева | | Разбивка закладных деталей для крепления витрин. Закладные детали 3А-1, 3А-2 Узлы „А" и „Б" | ЦНИИЭП жилища г. Москва | | |
| Проверил | Матлина | | | | | |
| Инженер | Рыжова | | | | | |

Согласовано

Инв. N подл.

16586-01

## План тамбура Т-1

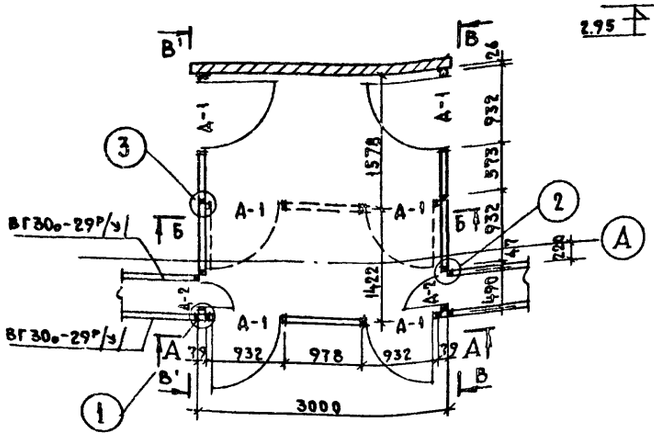


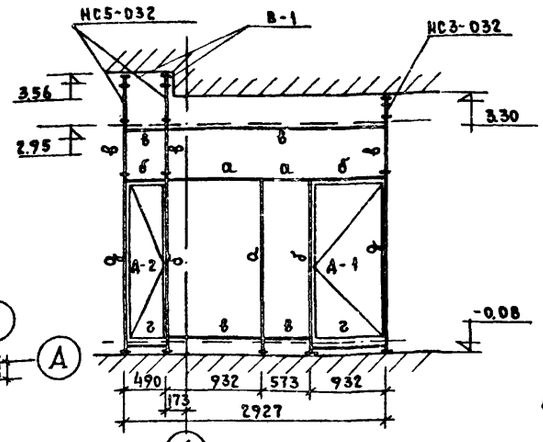


По В-В/В'-В'/зеркально ВТ 29-30

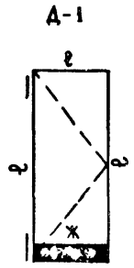


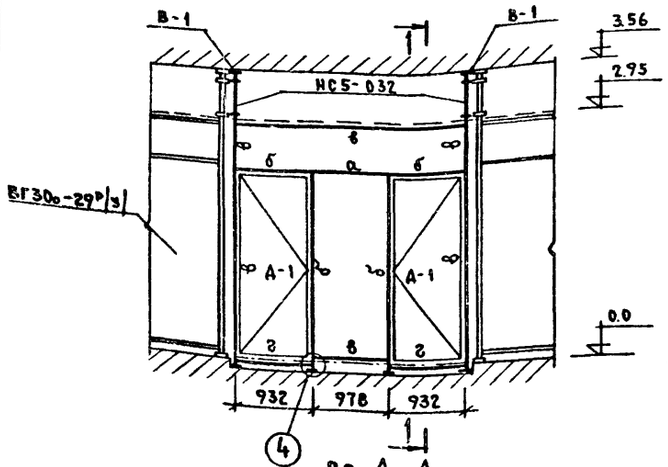


По А-А
/блок ВТ28-30/

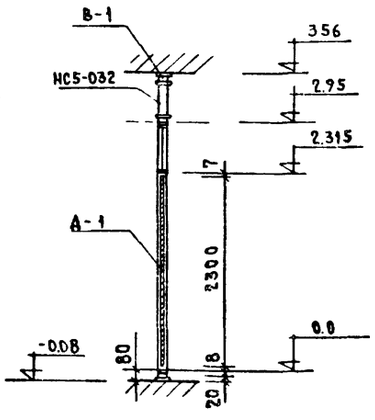


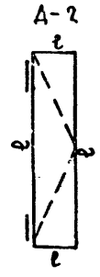


По 1-1

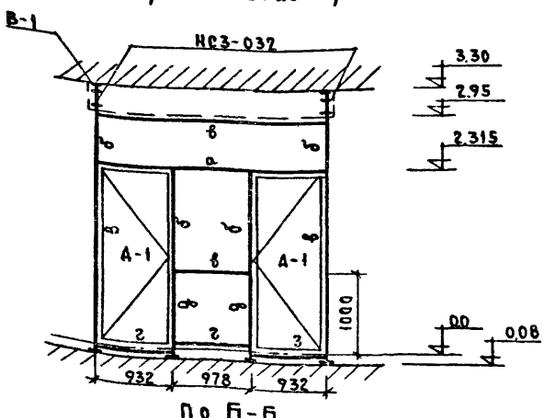


По Б-Б
/блок ВТ 28-30А/

## Таблица сечений

| Наим. эл-та | Эскиз | Примечания |
|---|---|---|
| а | | ТР. 63×32×2,5<br>∠20×3 - приварить<br>∠20×3 - на винтах |
| б | | —"— |
| в | | —"— |
| г | | ТР. 63×32×2,5 |
| д | | ТР. 63×32×2,5<br>∠20×3 приварить |
| е | | ТР. 50×25×2<br>∠20×3 - приварить<br>∠20×3 - на винтах |
| ж | | ∠20×3 - приварить<br>∠20×3 - на винтах<br>ТР. 50×25×2<br>ТР. 63×32×2,5 |

## Спецификация монтажных элементов на тамбур Т-1

| | N N п/п | Наименование элементов | Кол. шт | Вес в кг 1шт. | Вес в кг всех |
|---|---|---|---|---|---|
| Тамбур Т-1 /2шт/ | 1 | ВТ28-30 | 1 | 99.15 | 99.15 |
| | 2 | ВТ29-30 | 2 | 122.63 | 245.26 |
| | 3 | ВТ28-30А | 1 | 92.55 | 92.55 |
| | 4 | А-1 | 6 | 29.5 | 177.0 |
| | 5 | А-2 | 2 | 21.2 | 42.4 |
| | 6 | НС5-0.32 | 6 | 1.84 | 11.04 |
| | 7 | НС3-0.32 | 4 | 1.18 | 4.72 |
| | 8 | У30-0.32 | 8 | 4.40 | 35.2 |
| | 9 | В-1 | 10 | 0.53 | 5.3 |
| | 10 | | | | |
| | | Итого | | | 712.62 |

## Расход материалов на тамбур Т-1

| Наименование конструкции | Марка элемента | Стекло, м² ГОСТ 7380-77 | Резина п.м. П образная марки 3909/4140 | Резина п.м. Губчатая ТУМХП 125-55Р марки 29 |
|---|---|---|---|---|
| Т-1 /2шт/ | ВТ28-30 | 8.5 | 26.2 | 12.8 |
| | ВТ29-30 | 12.4 | 64.8 | 24.0 |
| | ВТ28-30А | 7.6 | 24.2 | 12.8 |
| | Итого | 33.5 | 115.2 | 49.6 |

## Выборка металла на 1 тамбур

| N N п/п | Профиль | Тамбур Т-1 Длина, м | Тамбур Т-1 Вес, кг | Примечание |
|---|---|---|---|---|
| 1 | 63×32×2.5 | 92.86 | 308.3 | ГОСТ 12336-66 |
| 2 | 50×25×2 | 53.3 | 116.18 | Трубы 3-да клибкнехта |
| 3 | У30-032 | 2.4 | 35.2 | ГОСТ 8509-72 |
| 4 | ∠20×3 | 270.6 | 240.8 | " |
| 5 | -40×8 | 3.6 | 8.64 | ГОСТ 103-76 |
| 6 | ф22 | 1.2 | 3.5 | ГОСТ 2590-71 |
| | | | | |
| | | | 712.62 | |

## Примечания

1. Блоки тамбуров запроектированы аналогично основным элементам витрин, принятым по серии 1.236-2 Витрины торговых зданий выпуск 2 /см. вариант монтажа из рамных элементов и креплением стекла к обвязке уголком/.
2. Блок обозначенный на плане тамбура Т-1 пунктирной линией, необходимо предусматривать при расчетной t° наружного воздуха ниже -32°
3. Монтажную схему витрин см. лист АС-35
4. Размеры даны по осям стоек
5. Узлы тамбуров см. лист АС-39
6. К дверным блокам навесить амортизаторы для устранения шума
7. Верхняя выдвижная деталь в стойках тамбуров принята В-1

| | | | | | |
|---|---|---|---|---|---|
| | | | 1979 | 272-32-53 | Р.1.1-1 |
| | | | Отделение связи I группы блок IV | | |
| Рук.АПМ-13 | Образцов | | | Стадия | Лист | Листов |
| Инж.маст. | Контридзе | | | Р | АС-38 | |
| ГИП | Контридзе | | | | | |
| ГАП | Плюхина | | | | | |
| Рук.гр.инж. | Букарева | | Схема тамбура Т-1<br>Расход и выборка материалов<br>Таблица сечений | ЦНИИЭП жилища г. Москва | |
| Проверил | Матлина | | | | |
| Инженер | Рыжова | | | | |

16686-01

Согласовано

Инв N подл.

1

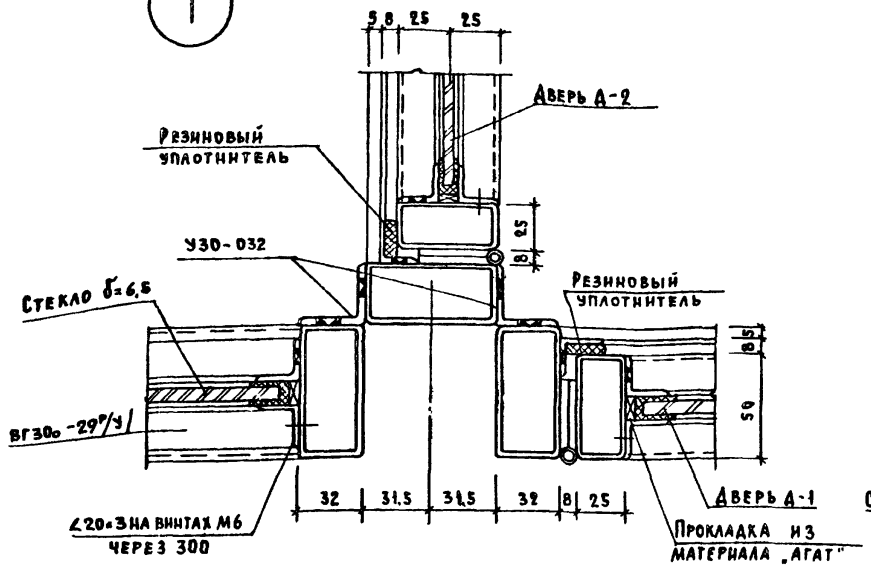


3

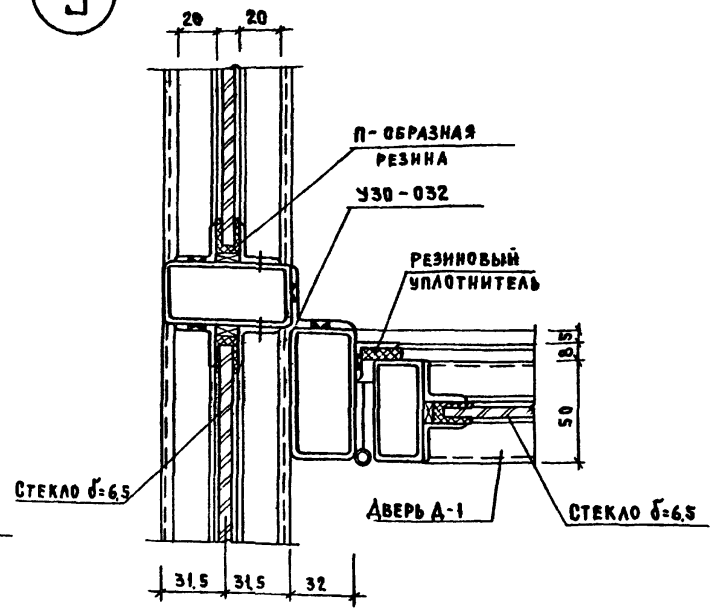


5

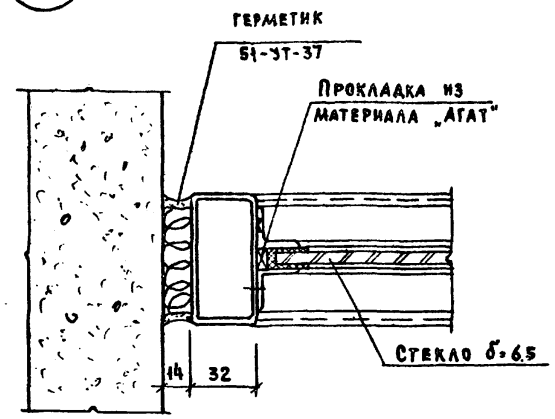


2

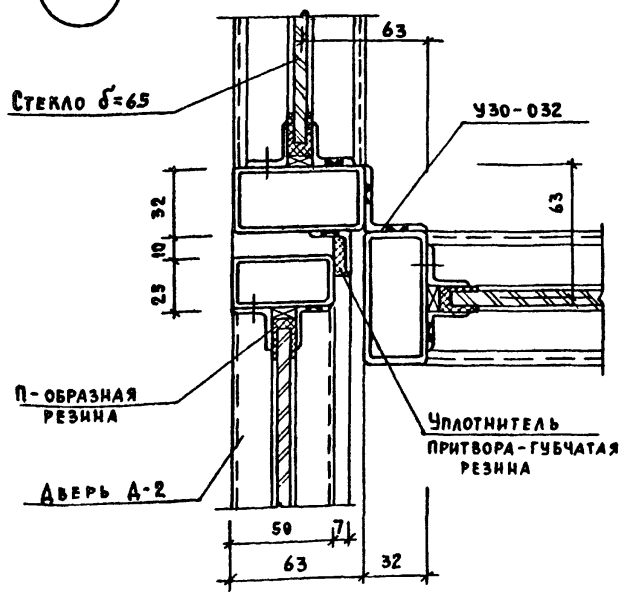


4

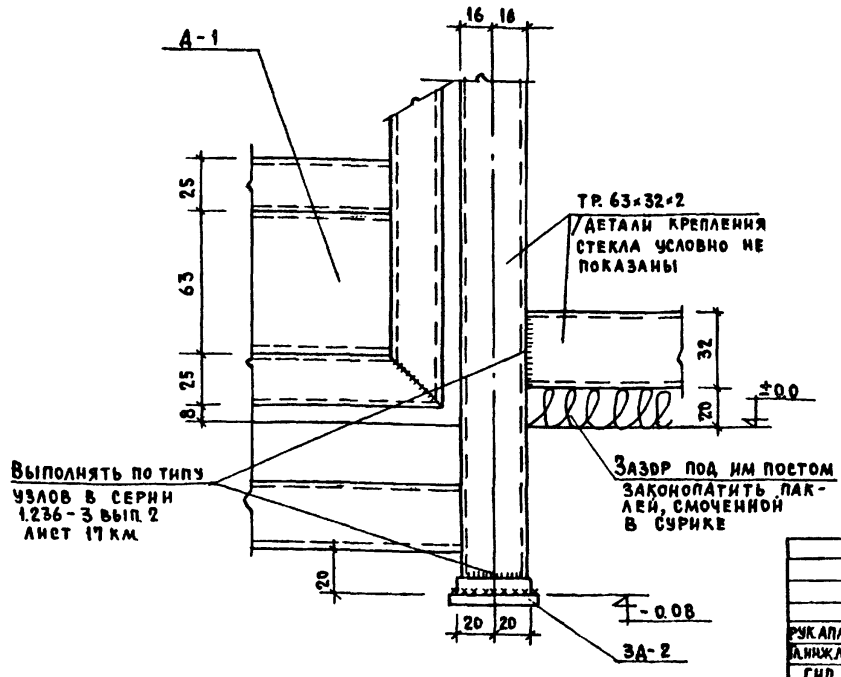


## Условные обозначения

- Шов заводской
- Шов монтажный
- Электрозаклепка ф8мм

## Примечания

1. Тамбур Т-1 см. лист АС-38
2. Двери выполняются в обвязке из труб 50×25×2 и заполняются витринным стеклом толщиной 6,5мм
3. Уголки на винтах устанавливаются со стороны остекления блока
4. Элементы УЗО-032 привариваются на электрозаклепках ф8 через 300мм к одной из рам в условиях завода, к другой на монтаже. Швы тщательно зачистить.

| | | | | | |
|---|---|---|---|---|---|
| | | | 1979 | 272-32-53 | Р.I. I-1 |
| | | | Отделение связи I группы | Блок IV | |
| Рук.АПМ.13 | Образцов | | | Стадия / Лист / Листов | |
| Д.инж.маст | Контридзе | | | Р. / АС-39 | |
| ГИП | Контридзе | | Узлы тамбура Т-1 | ЦНИИЭП жилища г. Москва | |
| ГАП | Плюхина | | | | |
| Рук.гр.инж. | Букарева | | | | |
| Проверил | Матлина | | | | |
| Инженер | Рыжова | | | | |

Инв.№ подл. | Подпись и дата | Взам.инв.№

16886-01

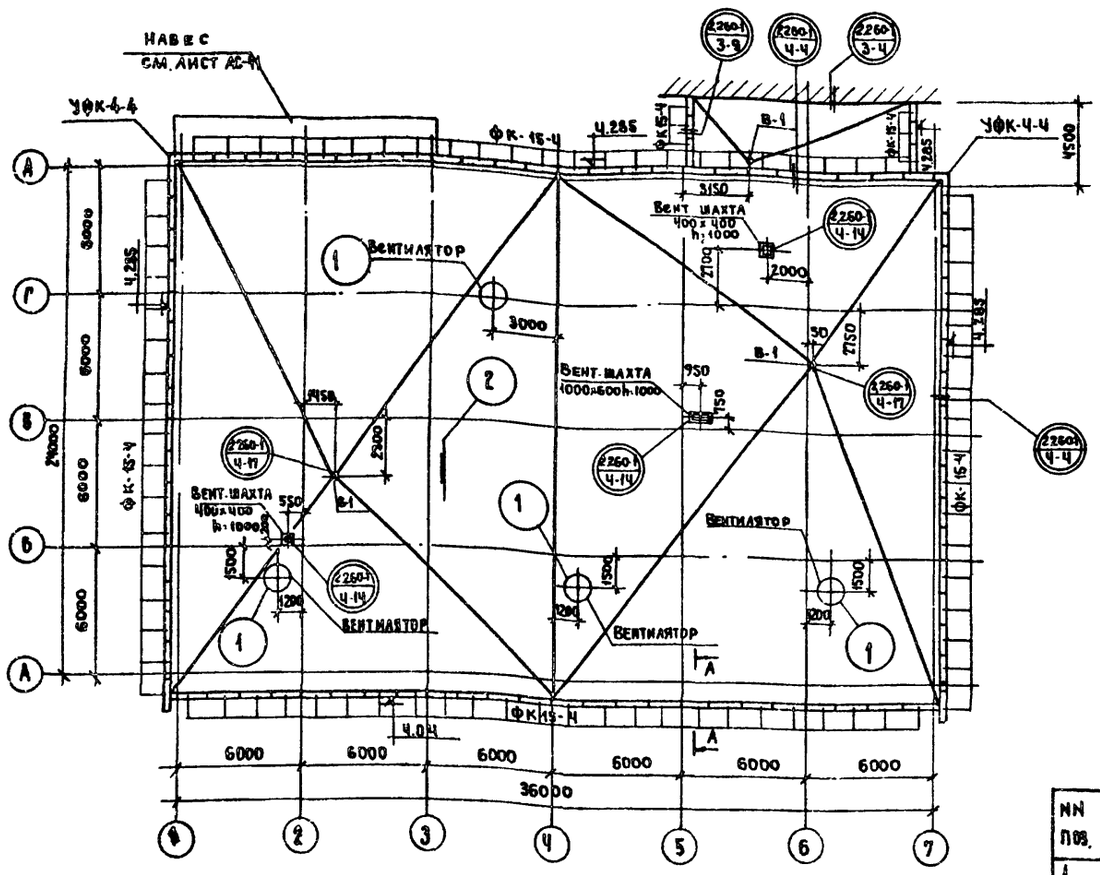





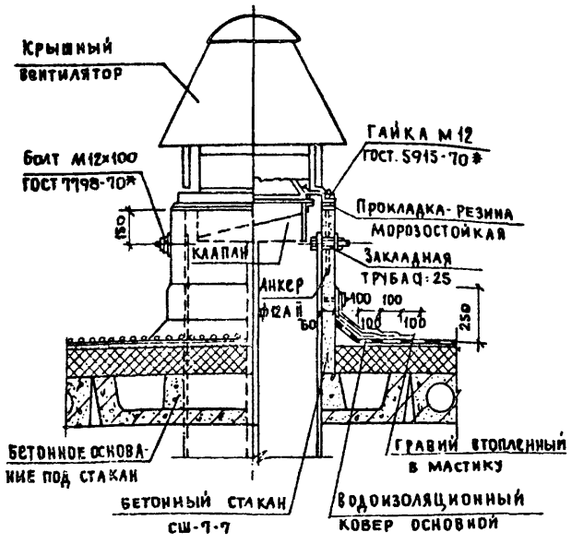


| |
|---|
| Слой гравия втопленный в битумную мастику |
| Ч слоя рубероида на битумной мастике |
| Цементно-песчаная стяжка 15 мм |
| Один слой рубероида или пергамина |
| Утеплитель /см. пояснительную записку |
| Керамзит или шлак γ:400-500 кг/м³ по уклону |
| Сб железобетонная плита |

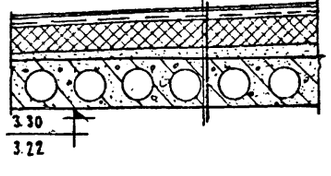


## Узлы крепления каркаса кирпичных перегородок

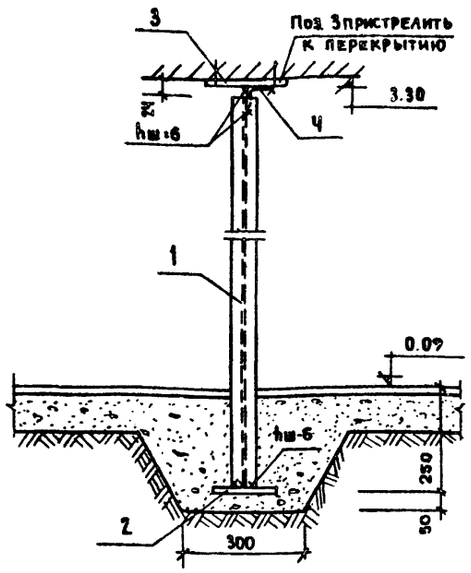


## Спецификация металла для крепления кирпичных перегородок

| NN поз. | Сечение мм | Длина мм | Кол. шт. | Масса кг: Одной поз. | Масса кг: Всех поз. | ГОСТ |
|---|---|---|---|---|---|---|
| 1 | I N 14 | 3430 | 9 | 47.0 | 423.0 | 8239-72 |
| 2 | −6×150 | 150 | 9 | 1.06 | 5.15 | 103-76 |
| 3 | −6×60 | 200 | 9 | 0.424 | 3.82 | 103-76 |
| 4 | ∠63×6 | 100 | 9 | 0.572 | 9.54 | 8509-72 |
| | | | | | | |

## Примечания

1. Отметка кровли у воронки уточняется после определения при привязке необходимой толщины утеплителя. Отметка кровли у парапета и водораздела принимается на 5 см. выше отметки воронки.
2. Сечение А-А см. лист АС-34

## Условные обозначения

2260-1 / 4-14 — Номер серии альбома / Номер выпуска, номер детали

1 — Номер узла на данном листе

## Ведомость перемычек

| Тип | Сечение | Этаж | Кол. мест на этаж |
|---|---|---|---|
| ПР1 | 3.00, 2.16; 4 1ПР38-15.12.22У; 5 1ПР38-15.12.22У | 1 | 2 |
| ПР2 | 2.16; 4 1ПР2-15.12.14 | 1 | 1 |
| ПР3 | 2.16; 3 1ПР2-15.12.14 | 1 | 1 |
| ПР4 | 1.750, 2.85; 1 1ПР1-12.12.6 | 1 | 14 |
| ПР5 | 2.16; 1 1ПР2-15.12.14 | 1 | 1 |
| ПР6 | 1.60; 1 1ПР3-24.12.14 | 1 | 1 |
| ПР7 | 2.62; 1 1ПР2-16.12.14 | 1 | 1 |
| ПР8 | 1.80; 1ПР2-15.12.14 | 1 | 1 |

## Перечень элементов

| NN п/п | Наименование | Кол-во: Стена 510 | Кол-во: Стена 640 | Масса ед. т | Серия |
|---|---|---|---|---|---|
| 1 | 1ПР1-12.12-6 | 13 | 13 | 0.025 | 1.138.10 вып.1 |
| 2 | 1ПР2-15.12.14 | 12 | 5 | 0.075 | —"— |
| 3 | 1ПР38-15.12.22У | 8 | 10 | 0.100 | —"— |
| 4 | 1ПР2-16.12.14 | 1 | 1 | 0.075 | —"— |
| 5 | 1ПР3-24.12.14 | 1 | 1 | 0.100 | —"— |
| 6 | ФК-15-4 | 88 | | 0.100 | 1.269-1 |
| 7 | УФК-4-4 | 2 | | 0.030 | —"— |
| 8 | СШ-7-7 | 4 | | 0.252 | 1.269-2 |

| | | |
|---|---|---|
| Рук. АПМ13 | Образцов | |
| Гл. инж. М.Ас. | Контридзе | |
| Гип | Контридзе | |
| Гап | Плюхина | |
| Рук. гр. инж. | Букарева | |
| Проверил | Матлина | |
| Инженер | Рыжова | |

1979 | 272-32-53 | Р1. 1-1

Отделение связи I группы блок IV а

| Стадия | Лист | Листов |
|---|---|---|
| Р. | АС-40 | |

План кровли. Узлы типы перемычек. Крепление кирпичных перегородок.

ЦНИИЭП жилища г. Москва

16666-01

Согласовано: Ов. Атоев; В.К. Вилятицкая

Инв. № подл.

## Навес в осях

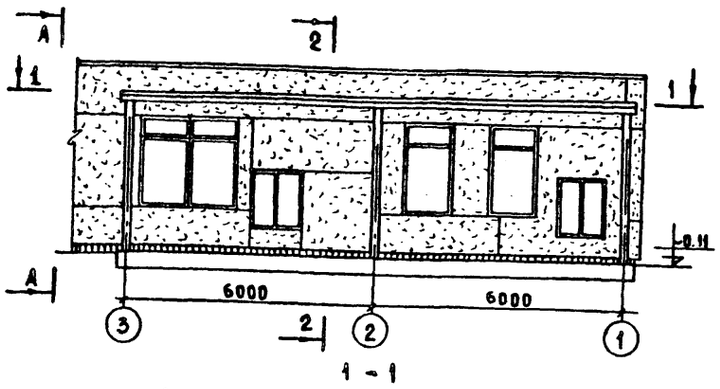


1 - 1

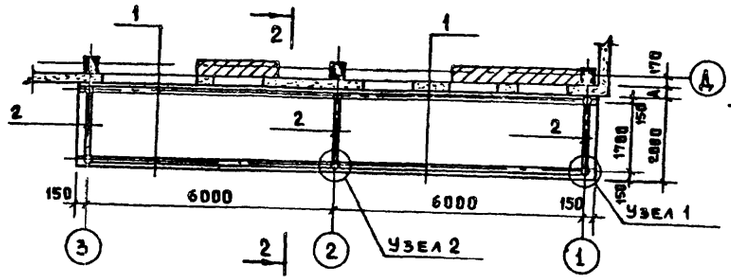


2 - 2

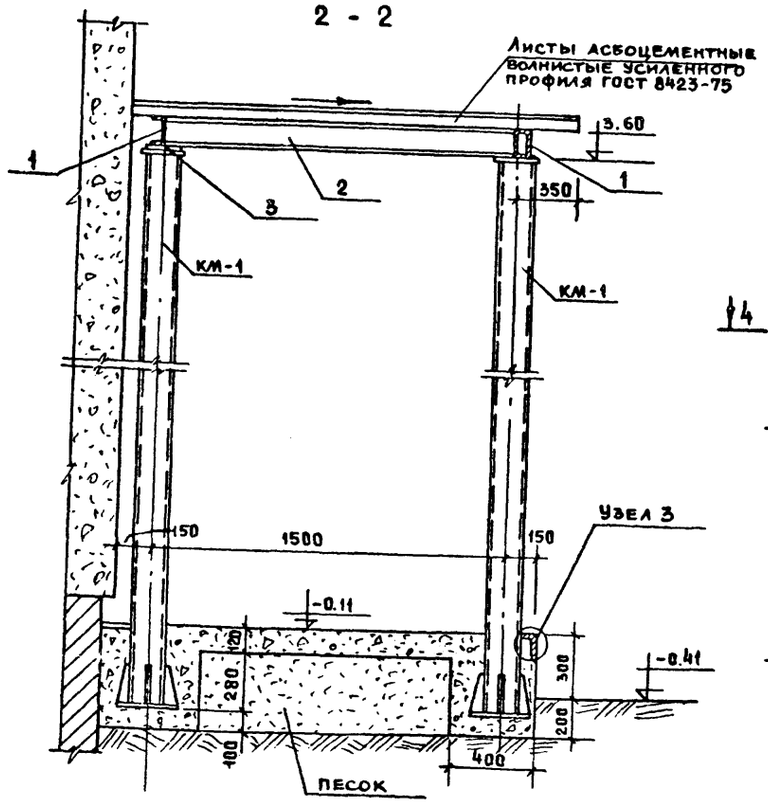


## Вид А-А

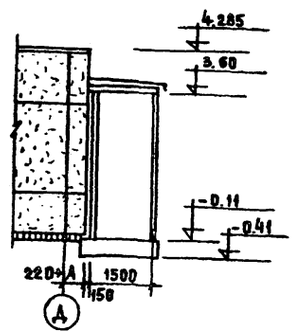


## Узел 1

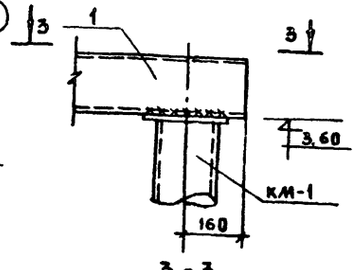


3 - 3

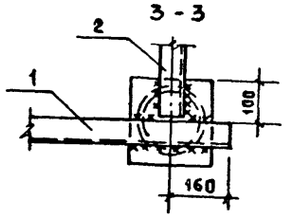


## Узел 2

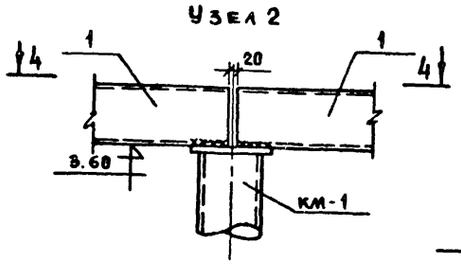


4 - 4

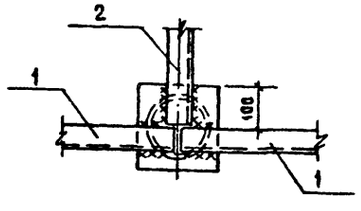


## Лестница № 1

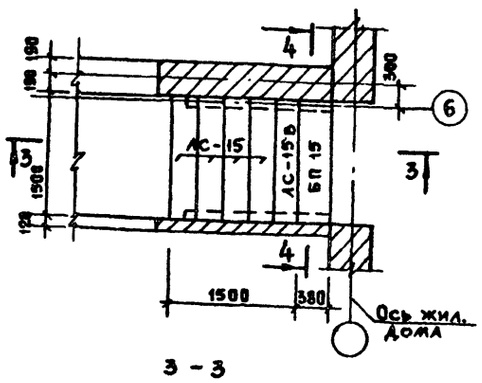


3 - 3

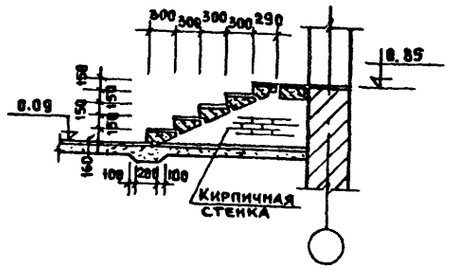


4 - 4

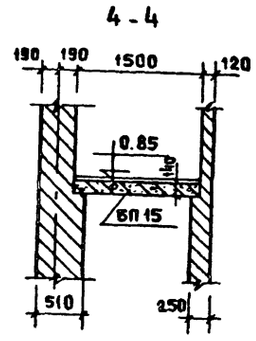


## Узел 3

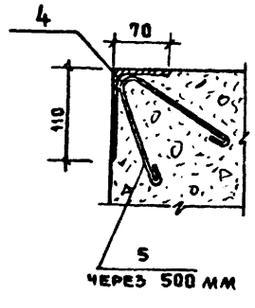


## Спецификация металла

| Марка элемента | №№ поз. | Сечение мм | Длина мм | Кол. шт | Вес в кг: поз. | Вес в кг: всех поз. | Вес в кг: общий | ГОСТ |
|---|---|---|---|---|---|---|---|---|
| Навес | 1 | С 14 | 6150 | 4 | 75.6 | 302.4 | | 8240-72 |
| | 2 | С 14 | 1480 | 3 | 17.2 | 51.6 | | — " — |
| | 3 | -20×150 | 150 | 3 | 3.8 | 11.4 | | 103-76 |
| | | КМ-1 | — | 6 | 81.6 | 489.6 | 855.0 | АС-42 |
| Отбойное устройство | 4 | ∠140×70×8 | 12800 | 1 | 134.1 | 134.1 | | 8510-72 |
| | 5 | ⌀6 AI | 500 | 25 | 0.111 | 2.8 | 136.9 | 2590-71 |

## Перечень элементов

| №№ п/п | Наименование | Кол. | Масса т | Серия |
|---|---|---|---|---|
| 1 | АС-15 | 4 | 0.17 | 1.155-1 в.1 |
| 2 | АС-15 В | 1 | 0.13 | — " — |
| 3 | БП 15 | 1 | 0.205 | 1.139-1 |
| | | | | |

## Примечание:

1. Крыльцо выполнять из бетона М-200.
2. Кирпичную кладку стен лестницы №1 вести с напуском 130 мм для опирания ступеней и перемычки с отм. 0.09.
3. Сварку производить электродами Э-42, толщина сварных швов 10 мм.
4. Металлические детали навеса окрасить эмалью.

| | | | | | | | |
|---|---|---|---|---|---|---|---|
| | | | 1979 | 272-32-53 | Р. 1. 1-1 | | |
| Рук.АПМ.13 | Образцов | | Отделение связи I группы Блок IV А | | | | |
| Ст.инж.маст | Контридзе | | | | | | |
| ГИП | Контридзе | | | Стадия | Лист | Листов | |
| ГАП | Паюхина | | | Р | АС-41 | | |
| Рук.гр.инж | Букарева | | Навес в осях „1"-„3" Лестница № 1 | ЦНИИЭП жилища г. Москва | | | |
| Проверил | Матлина | | | | | | |
| Инженер | Рыжова | | | | | | |

16686-01

Согласовано

Инв.№ подл.

ИМ-1

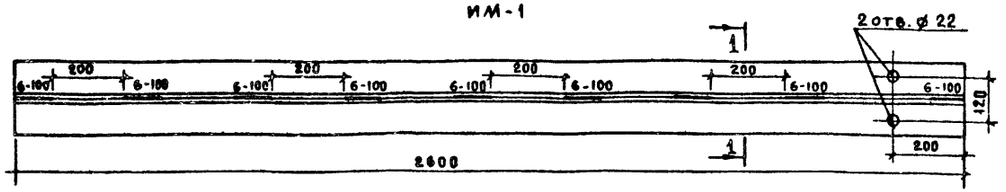


1-1

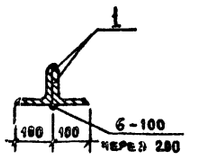


ИМ-3

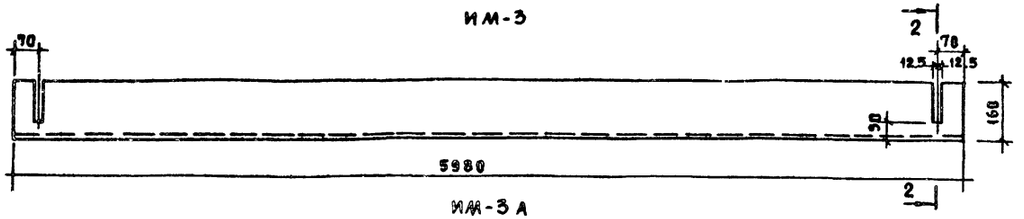


2-2

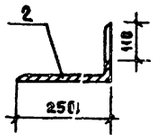


ИМ-3А
ИМ-3Б /зеркально/

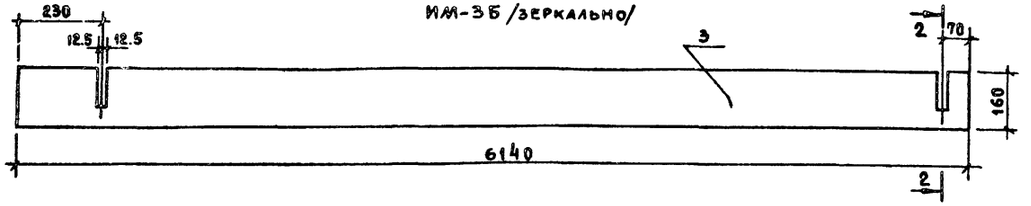


## Спецификация металла на изделие

| Марка элемента | № поз. | Сечение мм | Длина мм | Кол. шт | Вес в кг Поз. | Вес в кг Всех поз. | Вес в кг Издел. | ГОСТ |
|---|---|---|---|---|---|---|---|---|
| ИМ-1 | 1 | ∠100×10 | 2600 | 2 | 39.3 | 78.6 | 78.6 | 8509-72 |
| ИМ-2 | 9 | ∠160×10 | 1080 | 1 | 27.7 | 27.7 | 27.7 | 8509-72 |
| ИМ-3 | 2 | ∠250×160×16 | 5980 | 1 | 298.0 | 298.0 | 298.0 | 8510-72 |
| ИМ-3А | 3 | ∠250×160×16 | 6140 | 1 | 306.4 | 306.4 | 306.4 | 8510-72 |
| ИМ-3Б | 3 | ∠250×160×16 | 6140 | 1 | 306.4 | 306.4 | 306.4 | 8510-72 |
| ФС-1 | 8 | ∠180×110×10 | 3520 | 2 | 78.1 | 156.2 | 156.2 | 8510-72 |
| КМ-1 | 4 | тр.152×4.5 | 4090 | 1 | 67.0 | 67.0 | 81.6 | 10704-76 |
| | 5 | -10×200 | 200 | 1 | 3.1 | 3.1 | | 103-76 |
| | 6 | -10×70 | 200 | 4 | 1.1 | 4.4 | | 103-76 |
| | 7 | -10×300 | 300 | 1 | 7.1 | 7.1 | | 103-76 |
| А-I | 10 | ф16 А I | 300 | 1 | 0.5 | 0.5 | 2.3 | 2590-71 |
| | 11 | -14×150 | 150 | 1 | 1.76 | 1.8 | | 103-76 |

КМ-1

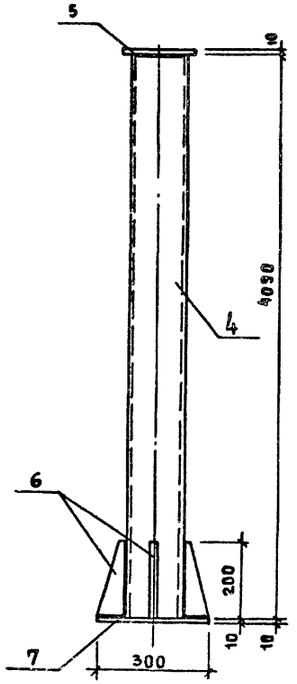


ФС-1

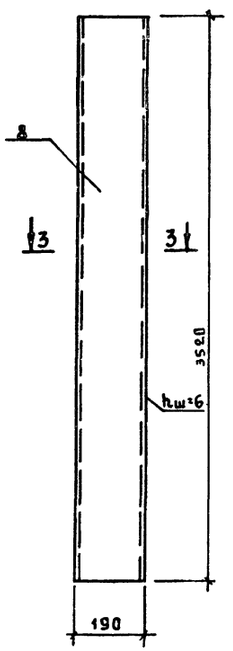


ИМ-2

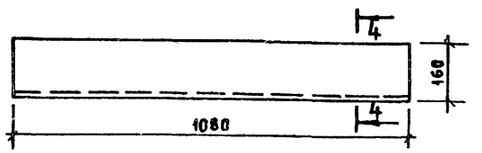


4-4

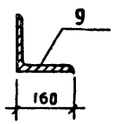


3-3

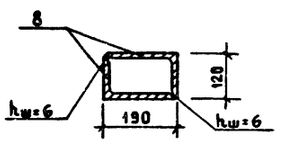


Поз-6

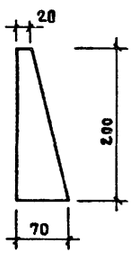


А-I

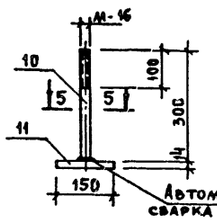


Автоматическая дуговая сварка под слоем флюса

5-5

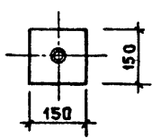


## Примечание

1. Сварку производить электродами Э-42.
2. Высота неоговоренных швов h = 6 мм.
3. Металлические изделия и детали должны иметь антикоррозийное цинковое покрытие в соответствии СНиП.II-28-73.

| | | | | | |
|---|---|---|---|---|---|
| Рук. АПМ 13 | Образцов | | 1979 | 272-32-53 | р1. 1-1 |
| Гл. инж. маст | Контридзе | | Отделение связи I группы. Блок IV А | | |
| ГИП | Контридзе | | | стадия: Р; лист: АС-42; листов: | |
| ГАП | Плюхина | | | | |
| Рук. гр. инж. | Букарева | | Металлические изделия | ЦНИИЭП жилища г. Москва | |
| Проверил | Матлина | | | | |
| Инженер | Рыжова | | | | |

1666.-01

Инв. № подл. | Подпись и дата | Взам. инв. №

# Блок IV А

## Технологическая часть

В блоке размещено доставочное отделение связи с годовым объемом продукции свыше 100 тыс. рублей выполняющее все функции по обслуживанию населения. Среднесуточный объем работы по основным видам почтовых отправлений характеризуется следующими данными

Посылки:
Исходящие - 150 ед.
Входящие - 150 ед.
Письменная корреспонденция:
Исходящая - 750 ед
Входящая - 2500 ед.
Периодические издания 17000 экз
Ценные письма и бандероли
Исходящие - 50 ед.
Входящие - 50 ед.

В соответствии с функциями и объемом работы в отделении связи предусмотрены следующие производственные помещения.

1. Операционный зал для приема и выдачи почт. отправлений
2. Операционный зал для приема и выдачи страховых почтовых отправлений
3. Помещения переговорного пункта и телеграфа.
4. Помещение для обработки, сортировки и доставки письменной корреспонденции и печати
5. Кладовая для хранения денежных сумм и условных ценностей
6. Кладовая для хранения страховых почтовых отправлений предназначенных к выдаче
7. Помещение для контроля переводов.

Учитывая значительный объем работы, а также специфические требования к упаковке и оформлению посылок, ценных писем и бандеролей, операции по приему и выдаче этих отправлений производятся в отдельном зале. В операционном зале для приема и выдачи почтовых отправлений предусмотрено 6 рабочих мест специлизированных следующим образом:

№1 - Прием подписки на газеты и журналы:
№2 - Прием заказной и международной корреспонденций,
№3 - Продажа знаков почтовой оплаты.
№4. Выдача корреспонденции „до востребования"
№5 Прием денежных переводов.
№6 Оплата денежных переводов и пенсий

В операционном зале для приема и выдачи страховых почтовых отправлений предусмотрено 4 рабочих места.

Рабочее место №1 предназначено для выдачи посылок ценных писем и бандеролей.

Рабочие места №№ 2,4 специлизированы для приема посылок, а рабочее место №3 для приема ценных писем и бандеролей. Кладовая для хранения страховых отправлений, предназначенных к выдаче, оборудована складом автоматизированной выдачи посылок (САВП) Емкость склада позволяет осуществлять единовременное хранение 300 отправлений. Выдача страховых отправлений со склада на рабочее место оператора производится по системе транспортеров. Управление работой САВП и транспортеров осуществляется оператором

Фронт обмена с автотранспортом оборудован в соответствии со специализацией городских маршрутов, при которой посылки и страховые мешки доставляются в отделения связи отдельно от письменной корреспонденции и печати.

Проектом предусматривается также возможность приема всех видов почты, доставляемых на одной автомашине

Для приема и отправки почты запроектированы два окна обмена, оборудованные люковыми транспортерами.

Окно обмена №1 размещено в кладовой для хранения страховых отправлений и предназначено для приема входящей страховой почты и отправки исходящей. Это окно обмена может быть использовано для механизированной доставки посылок. Через окно №2, размещенное в помещении для обработки, сортировки и доставки письменной корреспонденции и печати, осуществляется прием мешков с письменной корреспонденцией, мешков и пачек с печатью, а также отправка исходящей корреспонденции и почты в опорные пункты доставочных участков.

Для приема печати, поступающей в отделение связи в ночное время, запроектированы два встроенных в наружную стену (рядом с окном обмена №2) шкафа емкостью 25-30 пачек каждый.

Доставка населению корреспонденции и печати осуществляется с использованием автотранспорта для развозки почты по опорным пунктам и почтальонов по доставочным участкам. В помещении обработки, сортировки и доставки письменной корреспонденции и печати предусмотрены 22 рабочих места почтальонов (по количеству обслуживаемых доставочных участков), рабочие места распределения и сортировки печати и корреспонденции. Для направления пачек с печатью на рабочие места почтальонов, а также для транспортировки готовых посылок к автомашинам в помещении установлена система реверсивных транспортеров, управляемая с рабочего места распределения печати

В целях создания удобств клиентуре проектом предусмотрена возможность круглосуточного приема телеграмм, предоставления междугородных переговоров, выдачи почтовых отправлений через абонементные ящики. Эти операции выполняются в отдельном зале-переговорном пункте, оборудованном двумя рабочими местами операторов и пятью переговорными кабинами.

Режим работы почтовых служб 10-12 часов.

Штат отделения связи - 90 человек, в том числе 30 рабочих группы 1а, 60 рабочих группы 1б. В наибольшую смену работает 50 человек.

Рекомендации: На базе проектируемого отделения связи целесообразно организовать укрупненое доставочное предприятие на 25 доставочных участков, закрепив за ним расширенную зону обслуживания. В помещении обработки, сортировки и доставки письменной корреспонденции и печати имеется возможность организации дополнительного кол. рабочих мест почтальонов и рабочих мест сортировки почты для пунктов ТСП.

При необходимости организации узла механизированной доставки посылок также можно использовать данное отделение связи, произведя в нем соответствующее переоборудование помещений.

## Техника безопасности

Проектом предусматриваются мероприятия, обеспечивающие технику безопасности в отделении связи. Все вращающиеся и движущиеся части установленного оборудования имеют ограждения и защитные кожухи. По фронту обмена с автотранспортом предусмотрен колесоотбойный брус, обеспечивающий гарантированное расстояние 0,5 м от заднего борта автомашины до стены здания, что исключает травматизм в случае нахождения человека между автомашиной и зданием. Все электроприборы заземлены.

| | | | | | | |
|---|---|---|---|---|---|---|
| | | | 1979 | 272-32-53 | Р4. 1-1 | |
| | | | Отделение связи I группы. Блок IV А | | | |
| Гл. инж. пр | Вигдорчик | | | Стадия | Лист | Листов |
| Зав отд | Брукер | | | Р | ТХ-1 | |
| Зав сект | Романов | | | | | |
| Вед. техн | Критер | | Заглавный лист Пояснительная записка | СПКБ | Министерство связи | |
| Проверил | Кример | | | | | |
| Разраб. | | | | | | |

16650-01

Согласовано

Инв. № подл.

| №№ п/п | Тип, гост или №чертежа | Наименование | Кол. | Краткая характеристика | Примечание |
|---|---|---|---|---|---|
| 1. | ТООП-800А-2-380 | Типовое окно обмена почты | 2 | Исполнение III | |
| 2. | ТАУ-3 | Транспортер люковой универсальный | 2 | L= 2857 N= 2.2 квт | Поставляется с электрооборудов |
| 3. | 2т4.135.004 | Стол | 2 | 1500×800×750 | |
| 4. | ОН-12-729/22 | Шкаф для сортировки печати | 2 | 1100×650×1690 | |
| 5 | СВП | Стол с сеткой для писем | 1 | 1100×900×800 | |
| 6. | ОН-12-729/26 | Тумба для штемпелевания | 1 | 650×650×750 | |
| 7. | ОН-12-729/20 | Шкаф для сортировки писем | 1 | 1100×430×1690 | |
| 8 | ОН-12-729/19 | Стол картотечный | 1 | 1500×650×750 | |
| 9 | ТАСНГ-650 | Транспортер №8 №9 | 2 | L= 12500 - H=750 - V= 0.6 N= 1.1 - Пвсл - К1 - Бн | |
| 10. | ОН-12-729/16 | Стол для почтальона | 22 | 1100×650×1500 | |
| 11. | СРКП-1-67 | Стул рабочий | 38 | | |
| 12 | ШСП-220 | Шкаф сушильный | 4 | 1343×630×2375 N=2.0кв | |
| 13. | ОН-12-729/12 | Стол приставка | 9 | 1100×650×750 | |
| 14 | ОН-12-729/1 | Секция барьера основная | 18 | 1300×800×1060 | |
| 15 | ОН-12-729/34 | Шкаф абонентский | 1 | 1244×470×1650 | |
| 16 | ОН-12-729/9 | Секция барьера проходная | 3 | 700×470×840 | |
| 17. | АПЗ-2 | Автомат для приема заказных писем | 1 | 376×230×860 | |
| 18 | АПК | Автомат для продажи конвертов и почтовых карточек | 1 | 1080×360×1665 | |
| 19 | ОН-12-729/40 | Банкетка | 12 | 430×430×430 | |
| 20 | ОН-12-729/30 | Стол для клиентов островной | 5 | 1300×1300×750 | |
| 21 | ОН-12-729/41 | Скамейка | 10 | 1300×430×430 | |
| 22 | 2е4.139.000 | Стелаж | 8 | 1500×500×2200 | |
| 23 | ОН-12-729/24 | Тумба картотечная | 2 | 650×434×750 | |
| 24 | ОН-12-729/2 | Секция барьера с картотекой | 2 | 1300×800×1060 | |
| 25 | ОН-12-729/14 | Стол однотумбовый | 4 | 1100×650×750 | |
| 26 | СМЦ-3 | Сейф металлический | 1 | 700×610×1590 | |
| 27 | РН-3Ц-13П | Весы почтовые | 2 | | |
| 28 | ОН-12-729/23 | Тумба основная | 1 | 620×430×705 | |

| №№ п/п | Тип гост или №чертежа | Наименование | Кол. | Краткая характеристика | Примечание |
|---|---|---|---|---|---|
| 29 | ОН-12.792/13 | Стол приставка по приему и упаковке заказной корреспонд | 1 | | |
| 30 | 2е3.622.031 | Шкаф управления | 1 | | |
| 31. | 2е4.139.001 | Стеллаж | 7 | 2000×500×2200 | |
| 32 | ОН-12-729/28 | Стол для упаковки посылок | 1 | 1300×650×1060 | |
| 33 | УТ4.135.031 | Стол специальный для приёма и упаковки посылок | 2 | 700×650×950 | |
| 34 | ОН-12-729/4 | Секция барьера для весов | 3 | 1300×800×840 | |
| 35 | ВЦП-25 | Весы циферблатные почтовые | 3 | 950×500×860 | |
| 36 | 2т4.135.002 | Стол | 1 | 400×400×700 | |
| 37 | М6-АП-2с | Машина для сварки полимерных пленок | 1 | 800×750×1020 | |
| 38 | ОН-12-729/3 | Секция барьера низкая | 3 | 1300×800×840 | |
| 39 | 2т4.051.144 | Рольганг | 1 | L = 786 | |
| 40 | ТАСНН-650 | Транспортер №5 | 1 | L= 2000 - H= 950 - N=0,8 - V= 0.6 - α= 2° - Пвсп-К3-Бн | |
| 41 | ТАСНГ-650 | Транспортер №6 | 1 | L= 4500 - H= 860 - N=0.8 - V = 0.6 - Пвсп - К3 - Бн | |
| 42 | 2т4.059.162 | Переход роликовый | 1 | Вариант-I Исполнение-I α= 2° | |
| 43 | ТАСНГ-650 | Транспортер №4 | 1 | L=2000 - H= 875 - N= 0.4 - V= 0.6 - Пвсл - К3 - Бн | |
| 44 | 2е4.051.509 | Секция | 1 | L=500 | |
| 45 | 2е2.329.042-01 | Датчик | 1 | | |
| 46 | 2е4.051.239 | Дверка шлюзовая приводная | 1 | N= 0.4 квт | |
| 47 | 2т4.059.156 | Переход роликовый | 2 | Вариант-I Исполнение I | |
| 48 | 2т4.075.001 | Комплект сбросывателя грузов | 1 | Вариант-I | |
| 49 | ТАСНГ-650 | Транспортер №7 | 1 | L=8000 - H= 765 - N= 0.8 - V=0.6 - Пвсл - К1 - Бн | |
| 50 | 6е2.530.001 | Склад автоматизированный для выдачи посылок САВП | 1 | N= 4.8 квт 12820×2232×2780 | |
| 51 | ТАСНГ-650 | Транспортер №3 | 1 | L= 1000 - H= 625 - N= 0.8 V= 0.6 - Пвл - К3 - Бн | |
| 52 | 2е2.329.045 | Датчик | 1 | | |
| 53 | 2т4.059.152 | Переход роликовый | 2 | Вариант-I Исполнение I | |
| 54 | 2т4.075.012-01 | Комплект сбрасывателя грузов | 10 | Вариант I | |
| 55 | 2т4.290.009 | Барабан отклоняющий | 3 | | |
| 56 | ТР-4-250 | Тележка ручная четырехколесная Г/п 250 кг. | 1 | 990×650×900 | |

| Изм | Кол. | № докум | Подпись | Дата |
|---|---|---|---|---|
| Гл инв-пр | | Вигдорчик | | |
| Зав отд | | Брукер | | |
| Зав сект | | Романов | | |
| Вед техн | | Кример | | |
| Проверил | | Романов | | |
| Разработ | | Дымкова | | |

1979 272-32-53 Р4.1-1

Отделение связи I группы. Блок IV А.

| Стадия | Лист | Листов |
|---|---|---|
| Р. | ТХ-2 | |

Спецификация

СПКБ Министерства связи СССР

16686-01

Согласовано

Инв № подл.

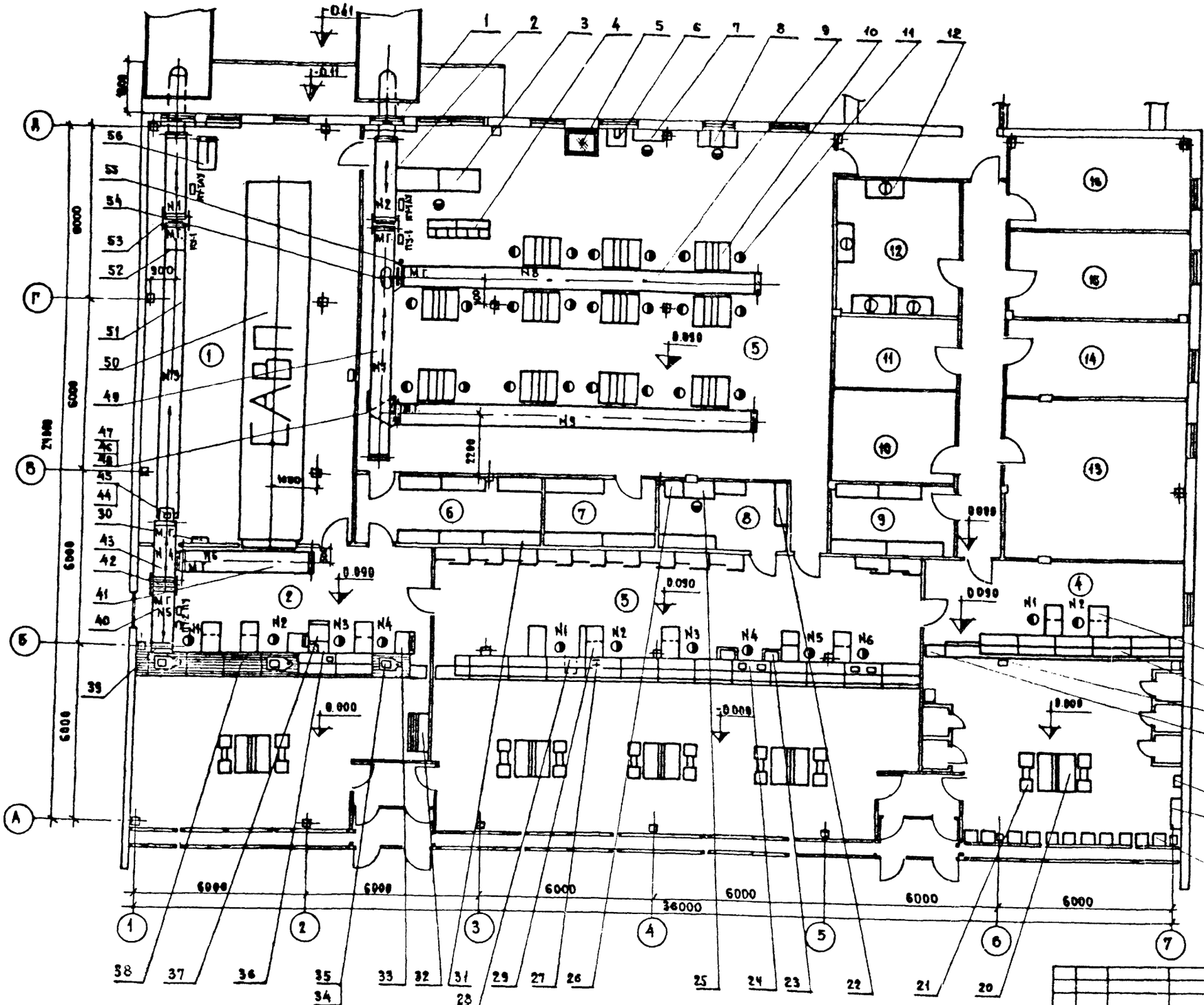


## Экспликация

1. Кладовая хранения страховых отправлений предназначенных к выдаче.
2. Операционный зал приема и выдачи страховых отправлений.
3. Операционный зал приема и выдачи почтовых отправлений.
4. Переговорный пункт и телеграф.
5. Помещение обработки и доставки письменной корреспонденции и печати.
6. Кладовая посылочной тары.
7. Кладовая эксплуатационных материалов и архив текущего хранения документов.
8. Кладовая хранения денежных сумм и условных ценностей.
9. Кладовая хранения запасных частей.
10. Венткамера.
11. Электрощитовая.
12. Помещение для сушки одежды.
13. Аппаратная.
14. Экспедиция.
15. Комната контроля переводов.
16. Кабинет начальника.

## Условные обозначения

М.Г. - моторная группа
СТ-УП - стойка управления
КУ - кнопка управления
ПУ - пульт управления

## Примечание

Датчик поз. 45 вмонтировать в секцию поз. 44 по месту

| | | | | | | | | | |
|---|---|---|---|---|---|---|---|---|---|
| | | | | | | 1979 | 272-32-53 | | Р4 1-1 |
| | | | | | | Отделение связи I группы Блок IV А | | | |
| Изм. | Кол. | № докум. | Подп. | Дата | | | | Стадия | Лист | Листов |
| Гл. инж. пр. | | Сигдорчик | | | | | | Р | ТХ-3 | |
| Зав. отд. | | Брукер | | | | | | | | |
| Зав. сект. | | Романов | | | | | | | | |
| Вед. техн. | | Кример | | | | План расположения технологического оборудования | | СПКБ Министерства связи СССР | | |
| Просмотр. | | Романов | | | | | | | | |
| Разработ. | | Дымкова | | | | | | | | |

Госстрой СССР
ЦЕНТРАЛЬНЫЙ ИНСТИТУТ ТИПОВОГО ПРОЕКТИРОВАНИЯ
Свердловский филиал
620062, г.Свердловск-62, ул.Чебышева, 4
Заказ № 4295 Инв.№ 16682 61 тираж 300
Сдано в печать 22/I 1981г. цена 3-57

gost.e-ecolog.ru