ТИПОВОЙ ПРОЕКТ

407-1-95.91

АВТОМАТИЗИРОВАННАЯ ДИЗЕЛЬНАЯ ЭЛЕКТРОСТАНЦИЯ МОЩНОСТЬЮ 1×500кВт, 1×630 кВт

АЛЬБОМ 4

НЕСТАНДАРТИЗИРОВАННЫЕ ИЗДЕЛИЯ

стр. 3-132.

Уралгипроект, 620062, г.Екатеринбург, ул.Чебышева,4
Зак. 1154 Инв. С-2026-04 Тираж 30
Сдано в печать 16.06 1992 г.

gost.e-ecolog.ru

ТИПОВОЙ ПРОЕКТ

407-1-95.91

АВТОМАТИЗИРОВАННАЯ ДИЗЕЛЬНАЯ ЭЛЕКТРОСТАНЦИЯ МОЩНОСТЬЮ 1×500кВт; 1×630кВт

АЛЬБОМ 4

ПЕРЕЧЕНЬ АЛЬБОМОВ

Альбом 1	ПЗ	Общая пояснительная записка
	ДС1	Электротехническая часть. Пожарная сигнализация
	ДС2	Электротехническая часть (станция с финским электрооборудованием). Пожарная сигнализация.
	ДС3	Тепломеханическая часть
	АОВ	Автоматизация вентиляции
Альбом 2	АС	Архитектурно-строительные решения
	ЭО	Электроосвещение
	ОВ	Отопление и вентиляция
Альбом 3	ЗЗ	Задание заводу на изготовление щита автоматизации вентиляции.
Альбом 4		Нестандартизированные изделия
Альбом 5	СО	Спецификация оборудования
Альбом 6	С	Сметы
Альбом 7	ВМ	Ведомости потребности в материалах

РАЗРАБОТАН ГИПРОСВЯЗЬЮЗ

ГЛАВНЫЙ ИНЖЕНЕР ИНСТИТУТА А.М.КУЛЕША

ГЛАВНЫЙ ИНЖЕНЕР ПРОЕКТА Л.А. ШЛЕЙФМАН

УТВЕРЖДЕН ЭКСПЕРТНЫМ ЗАКЛЮЧЕНИЕМ МИНИСТЕРСТВА СВЯЗИ СССР ОТ 24.04.91

ВВЕДЕН В ДЕЙСТВИЕ ГИПРОСВЯЗЬЮЗ ПРИКАЗ ОТ 08.05.91. № 156

Содержание альбома 4

Обозначение	Наименование	№ № стр.	Примеч.
	Содержание	2-5	
КИРГ 5.880.018	Система топливная с баком емкостью 1000 литров. Спецификация.	6	
КИРГ 5 880.018 СБ	То же. Сборочный чертеж	7	
КИРГ 5.880.018 Г4	" Схема гидравлическая соединений	8	
КИРГ 5.880.018 ВП	" ведомость покупных изделий	9-12	
КИРГ 8.667.000	Скоба	13	
КИРГ 8. 667. 001	Скоба		
КИРГ 8. 667. 002	Скоба	14	
КИРГ 8.927.019	Ерш		
КИРГ 5. 887. 024	Бак. Спецификация	15	
КИРГ 5. 887. 024 СБ	То же. Сборочный чертеж	16	
КИРГ 8 683.002	Прокладка	17	
КИРГ 8. 683. 003	Прокладка		
КИРГ 5. 886. 015	Фильтр для заливки. Спецификац	18	
КИРГ 5. 886. 015 СБ	То же. Сборочный чертеж		
КИРГ 8 .034. 016	Корпус фильтра	19	
КИРГ 5. 886. 016	Фильтр расходный. Спецификац.		
КИРГ 5. 886. 016 СБ	То же. Сборочный чертеж	20	
КИРГ 8. 683. 004	Кольцо уплотнительное		
КИРГ 8 934. 000	Гайка накидная	21	
КИРГ 5. 886. 017	Фильтр. Спецификация		
КИРГ 5. 886. 017СБ	То же. Сборочный чертеж	22	
КИРГ 8. 034. 017	Корпус фильтра		
КИРГ 8. 663. 000	Кольцо	23	
КИРГ 5. 887. 025	Бак. Спецификация	24	
КИРГ 5. 887. 025 СБ	То же. Сборочный чертеж	25-26	

Обозначение	Наименование	№ № стр.	Примеч.
КИРГ 8 613. 000	Стенка	26	
КИРГ 8. 613 001	Стенка	27	
КИРГ 8. 613. 002	Стенка		
КИРГ 8. 613 003	Дно	28	
КИРГ 8. 626. 066	Труба		
КИРГ 9 626. 067	Труба	29	
КИРГ 9. 280. 006	Бабышки		
КИРГ 9. 300. 002	Патрубок	30	
КИРГ 9. 300. 003	Патрубок		
КИРГ 9 300. 004	Патрубок	31	
КИРГ 6 173. 015	Крышка. Спецификация		
КИРГ 6. 173. 015 СБ	То же. Сборочный чертеж	32	
КИРГ 8. 054 000	Крышка	33	
КИРГ 8. 679 000	Ручка		
КИРГ 6.122. 000	Рама. Спецификация	34	
КИРГ 6. 122. 000 СБ	То же. Сборочный чертеж	35	
КИРГ 8. 604. 000	Накладка	36	
КИРГ 8. 604. 001	Накладка		
КИРГ 8. 665. 013	Уголок	37	
КИРГ 8. 667. 003	Скоба		
КИРГ 6. 122. 001	Рама верхняя. Спецификация	38	
КИРГ 6. 122 001 СБ	То же. Сборочный чертеж	39	
КИРГ 8. 094. 000	Консоль	38	
КИРГ 8 120 000	Стойка	40	
КИРГ 8. 604 002	Косынка		
КИРГ 8. 604. 003	Косынки	41	
КИРГ 8. 604. 004	Накладка		
КИРГ 8. 604. 005	Накладка	42	
КИРГ 8. 665 014	Уголок		
КИРГ 6. 122. 002	Рама нижняя. Спецификация	43	

Обозначение	Наименование	№ № стр.	Примеч.
КИРГ 8. 604. 006	Косынка	43	
КИРГ6. 122. 002 СБ	Рама нижняя. Сборочный чертеж	44	
КИРГ 8. 604. 007	Косынка	45	
КИРГ 8. 610. 000	Пластина		
КИРГ8. 665. 015	Уголок	46	
КИРГ8. 665. 016	Уголок		
КИРГ8. 665. 017	Уголок	47	
КИРГ8. 665. 018	Уголок		
КИРГ8. 665. 019	Уголок	48	
КИРГ8. 665. 020	Уголок		
КИРГ6. 150. 000	Стойка. Спецификация	49	
КИРГ6.150.000 СБ	То же. Сборочный чертеж		
КИРГ 8. 120. 001	Стойка	50	
КИРГ 8. 600. 010	Подкладка		
КИРГ 6. 457. 027	Трубопровод нагнетательный. Спецификация	51	
КИРГ6. 457. 027 СБ	То же. Сборочный чертеж	52	
КИРГ 8. 626. 068	Труба	53	
КИРГ 8. 626. 069	Труба		
КИРГ8. 626. 070	Труба	54	
КИРГ8. 626. 071	Труба		
КИРГ6. 457. 028	Трубопровод сливной. Спецификац.	55	
КИРГ6. 457. 028 СБ	То же. Сборочный чертеж		
КИРГ8. 626. 072	Труба	56	
КИРГ 6. 457. 029	Трубопровод переливной. Спецификац.	56	
КИРГ6. 457. 029 СБ	То же. Сборочный чертеж	57	
КИРГ 8. 626. 073	Трубы		
КИРГ 6. 457. 030	Трубопровод расходный. Спецификац.	58	
КИРГ6. 457. 030 СБ	То же. Сборочный чертеж		
КИРГ 8. 626. 074	Труба	59	
КИРГ 8. 626. 075	Труба		

Обозначение	Наименование	№ № стр.	Примеч.
КИРГ 5. 880. 019	Система масляная с баком емкостью 500 литров. Спецификация	60-61	
КИРГ 5. 880. 019 Г4	То же. Схема гидравлическая соединений	61	
КИРГ 5. 880. 019 СБ	" Сборочный чертеж	62	
КИРГ 5. 880. 019 ВП	" Ведомость покупных изделий	63-65	
КИРГ 8. 610. 001	Полоса	66	
КИРГ 8. 626. 076	Труба		
КИРГ 8. 626. 077	Труба	67	
КИРГ 8. 626. 078	Труба		
КИРГ 5. 887. 026	Бак для масла. Спецификация	68	
КИРГ 5. 887. 026 СБ	То же. Сборочный чертеж	69	
КИРГ 8 683. 005	Прокладка	70	
КИРГ 5. 886. 018	Фильтр сетчатый. Спецификация		
КИРГ 5. 886. 018 СБ	То же. Сборочный чертеж	71	
КИРГ 8. 665. 023	Хомут		
КИРГ 6. 112. 000	Корпус фильтра. Спецификация	72	
КИРГ 6. 112. 000 СБ	То же. Сборочный чертеж		
КИРГ 8. 034. 018	Обечайка	73	
КИРГ 8 613. 004	Стенка		
КИРГ 8. 613. 005	Дно	74	
КИРГ 5. 887. 027	Бак. Спецификация		
КИРГ 5. 887. 027 СБ	То же. Сборочный чертеж	75	
КИРГ 8. 613. 006	Стенка	76	
КИРГ 8. 613. 007	Стенка		
КИРГ 8. 613. 008	Стенка	77	
КИРГ 8. 613. 009	Стенка		
КИРГ 8. 613. 010	Дно	78	
КИРГ 9 300. 005	Патрубок		
КИРГ 9. 300. 006	Патрубок	79	
КИРГ 9. 300. 007	Патрубок		

Инв. № подл. | Подп. и дата | Взам. инв. № | Инв. № дубл. | Подп. и дата

Обозначение	Наименование	№ № стр.	Примеч.
КИРГ 6.173.016	Крышка. Спецификация	80	
КИРГ 6.173.016 СБ	То же. Сборочный чертеж		
КИРГ 8.054.001	Крышка	81	
КИРГ 6.150.001	Подставка. Спецификация	81	
КИРГ 6.150.001 СБ	То же. Сборочный чертеж	82	
КИРГ 8.665.024	Уголок	83	
КИРГ 8 667.004	Лапка		
КИРГ 5.880.020	Система с баком для воды емкостью 250 литров. Спецификация	84	
КИРГ 5.880.020 СБ	То же. Сборочный чертеж	85	
КИРГ 5.880.020 ВП	" Ведомость покупных изделий	86-88	
КИРГ 8.667.005	Скоба	89	
КИРГ 8.667.006	Скоба		
КИРГ 5.887.028	Бак. Спецификация	90	
КИРГ 5.887.028 СБ	То же. Сборочный чертеж		
КИРГ 5.887.029	Бак. Спецификация	91	
КИРГ 5.887.029	То же. Сборочный чертеж	92	
КИРГ 8.604.008	Накладка	91	
КИРГ 8.030.006	Обечайка	93	
КИРГ 8.613.011	Стенка	94	
КИРГ 8.626.079	Труба		
КИРГ 8.927.020	Шпилька	95	
КИРГ 9.300.008	Патрубок		
КИРГ 6.173.017	Крышка. Спецификация	96	
КИРГ 6.173.017 СБ	То же. Сборочный чертеж		
КИРГ 8.249.009	Кольцо	97	
КИРГ 8.679.001	Ручка		
КИРГ 6.122.003	Рама. Спецификация.	98	
КИРГ 8.120.002	Стойка		
КИРГ 6.122.003	Рама. Сборочный чертеж	99	
КИРГ 8.604.009	Косынка.	100	

Обозначение	Наименование	№ № стр.	Примеч.
КИРГ 8.620.010	Подкос	100	
КИРГ 8.665.025	Уголок	101	
КИРГ 8.665.026	Уголок		
КИРГ 8.665.027	Уголок	102	
КИРГ 8.665.028	Уголок		
КИРГ 8.665.029	Уголок	103	
КИРГ 8.665.030	Уголок		
КИРГ 9.279.000	Щека	104	
КИРГ 8.626.080	Труба	104	
КИРГ 6.457.031	Трубопровод нагнетательный, всасывающий и расходный. Спецификация	105	
КИРГ 6.457.031 СБ	То же. Сборочный чертеж	106	
КИРГ 8.626.081	Труба	107	
КИРГ 8.626.082	Труба		
КИРГ 8.626.083	Труба	108	
КИРГ 9.300.009	Патрубок		
КИРГ 6.457.032	Трубопровод переливной. Спецификация	109	
КИРГ 6.457.032 СБ	То же. Сборочный чертеж		
КИРГ 8.626.084	Труба	110	
КИРГ 6.457.033	Трубопровод сливной. Спецификация	110	
КИРГ 6.457.033 СБ	То же. Сборочный чертеж	111	
КИРГ 8.626.085	Труба		
КИРГ 6.126.000	Опора для выхлопного трубопровода. Спецификация	112	
КИРГ 6.126.000 СБ	То же. Сборочный чертеж		
КИРГ 8.616.002	Стропка	113	
КИРГ 8.616.003	Стяжка		
КИРГ 8.665.031	Хомут	114	
КИРГ 8.667.007	Скоба		
КИРГ 6.400.000	Амортизатор. Спецификация	115	

Подп. и дата | Инв. № дубл. | Взам. инв. № | Подп. и дата | Инв. № подл.

Обозначение	Наименование	№ № стр	Примеч.
КИРГ 6.400.000 СБ	Амортизатор. Сборочный чертеж	115	
КИРГ 8.034.019	Корпус	116	
КИРГ 8.054.002	Крышка		
КИРГ 8.126.000	Стержень	117	
КИРГ 8.227.000	Втулка		
КИРГ 8.362.000	Фиксотор	118	
КИРГ 8.639.000	Амортизатор		
КИРГ 8.942.000	Шайба	119	
КИРГ 8.942.001	Шайба		
КИРГ 6.133.002	Кронштейн крепления вытяжного трубопровода. Спецификация	120	
КИРГ 6.133.002 СБ	То же. Сборочный чертеж		
КИРГ 8.600.011	Планка	121	
КИРГ 8.604.010	Косынка		
КИРГ 8.623.000	Швеллер	122	
КИРГ 8.667.008	Скоба		
КИРГ 5.887.030	Бак перелива масла емкостью 100 литров. Спецификация	123	
КИРГ 5.887.030 СБ	То же. Сборочный чертеж	124	
КИРГ 8.030.007	Обечайка	123	
КИРГ 8.613.012	Стенка	125	
КИРГ 8.656.000	Пробка		
КИРГ 8.683.006	Прокладка	126	
КИРГ 9.300.010	Горловина		
КИРГ 9.300.011	Патрубок	127	
КИРГ 6.451.000	Наконечник вентиляционный. Спецификация	128	
КИРГ 6.451.000 СБ	То же. Сборочный чертеж		
КИРГ 9.300.012	Патрубок	129	
КИРГ 9.300.013	Патрубок		
КИРГ 8.231.003	Фланец	130	
КИРГ 8.683.007	Прокладка		

Обозначение	Наименование	№ № стр.	Примеч.
КИРГ 8.620.011	Ребро	131	
КИРГ 8.626.080	Труба		
КИРГ 9.300.014	Патрубок	132	

Инв. № подл. | Подп. и дата | Взам. инв. № | Инв. № дубл. | Подп. и дата

Формат	Зона	Позиция	Обозначение	Наименование	Кол.	Примеч.
				Документация		
А3			КИРГ 5.880.018 СБ	Сборочный чертеж		
А4			КИРГ 5.880.018 Г4	Схема гидравлическая соединений		
А3			КИРГ 5.880.018 ВП	Ведомость покупных изделий		
				Сборочные единицы		
А4		1	КИРГ 5.887.024	Бак	1	
А4		2	КИРГ 6.122.060	Рама	1	
А4		3	КИРГ 6.457.027	Трубопровод нагнетательный	1	
А4		4	КИРГ 6.457.028	Трубопровод сливной	1	
А4		5	КИРГ 6.457.029	Трубопровод переливной	1	
А4		6	КИРГ 6.457.030	Трубопровод расходный	1	
				Детали		
А4		7	КИРГ 8.667.060	Скоба	2	
А4		8	КИРГ 8.667.001	Скоба	1	
А4		9	КИРГ 8.667.002	Скоба	1	
А4		10	КИРГ 8.927.019	Ерш	8	

Инв.№ подл. | Подпись и дата | Взам.инв.№ | Инв.№ дубл. | Подпись и дата

Изм.	Лист	№ докум.	Подп.	Дата
Разраб		Бунин		
Пров				
Гл.спец.		Погребняк		
Н.контр.		Пархоменко		
Утв.		Стеценко		

КИРГ 5.880.018

Система топливная с баком емкостью 1000 литров

Лит.	Лист	Листов
	1	2

Гипросвязь-3 Киев

Копировал Формат А4

Формат	Зона	Позиция	Обозначение	Наименование	Кол.	Примеч.
				Стандартные изделия		
				Болты ГОСТ 7798-70		
		11		М16-6g×16.58.019	11	0,00593кг
		12		М12-6g×30.58.С112	4	0,04465кг
		13		1112-6g×70.58.С112	2	0,01953кг
				Гайки ГОСТ 5915-80		
		14		М16-6Н.5.013	11	0,00244кг
		15		М12-6Н.5.016	6	0,0154кг
		16		М16-6Н.5.019	8	0,03317кг
				Шайбы ГОСТ 6402-70		
		17		6 65Г 029	11	0,000487кг
		18		12 65Г 029	6	0,003351кг
		19		16 65Г 029	8	0,008022кг
				Прочие изделия		
		20		Насос Р0,8-30-У1 ТУ 26-06-1158-78	1	14кг

Инв.№ подл. | Подпись и дата | Взам.инв.№ | Инв.№ дубл. | Подпись и дата

Изм.	Лист	№ докум.	Подп.	Дата

КИРГ 5.880.018

Лист 2

Копировал Формат А4

ЦИТП 1956-1-407 А4

КИРГ 5.880.018 СБ

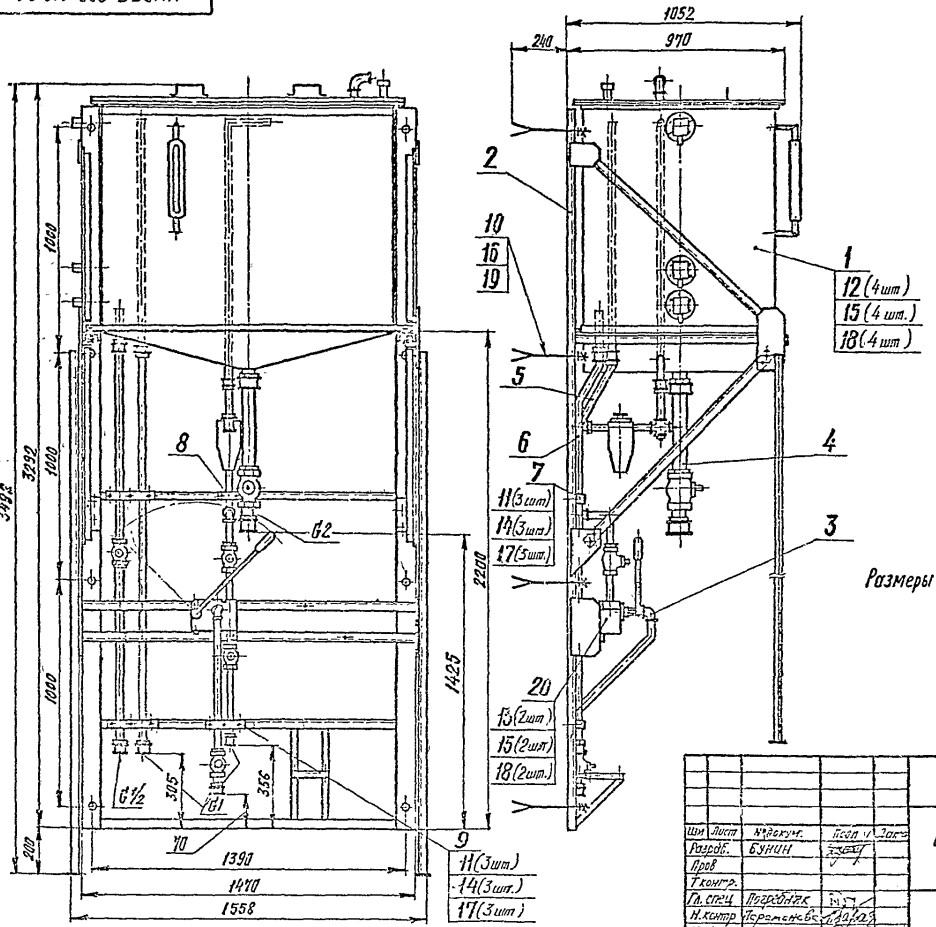

Размеры для справок

Изм.	Лист	№докум.	Подп.	Дата
Разраб.		БУНИН		
Пров.				
Т.контр.				
Гл.спец.		Погребняк		
Н.контр.		Черменев		
Утв.		Гриценко		

КИРГ 5.880.018 СБ

Система топливная с баком емкостью 1000 литров
Сборочный чертеж

Лит.	Масса	Масштаб
	369,675	1:15
Лист	Листов 1	

Гипросвязь-3
Киев

Инв. № подл. | Подп. и дата | Взам. инв. № | Инв. № дубл. | Подп. и дата

407-1-95.91 АЛ

КИРГ 5.880.018 Г4

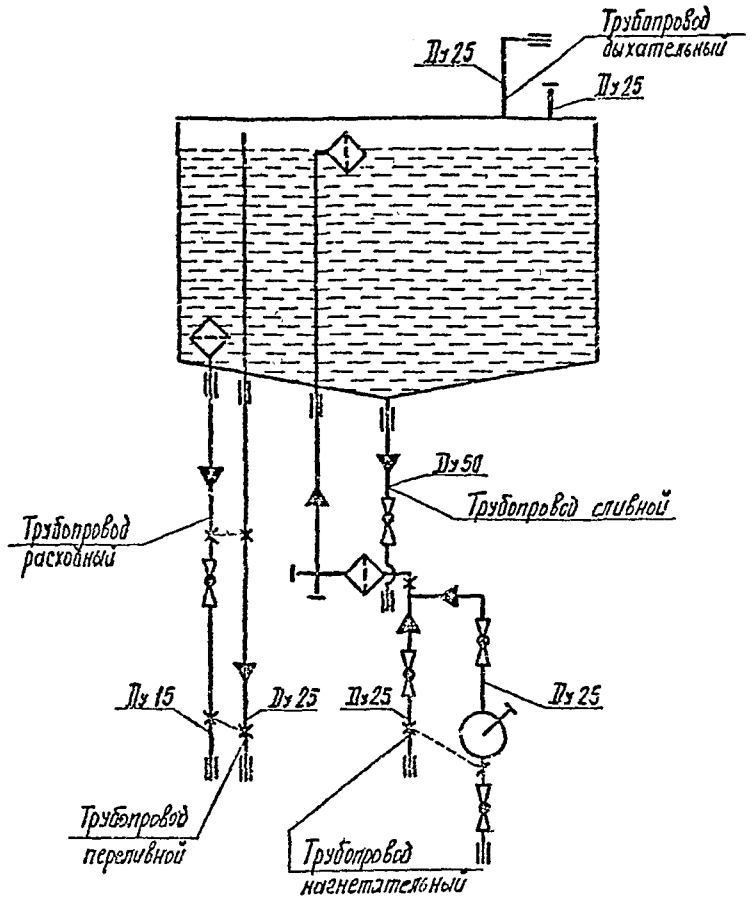

407-1-95.91 А4

Изм	Лист	№ докум	Подп.	Дата
Разраб.		БУНИН		
Пров.				
Т контр				
Гл. спец		Погребняк		
Н. контр		Параменов		
Утв.		Стеценко		

КИРГ 5.880.018 Г4

Система топливная с баком емкостью 1000 литров

Схема гидравлическая, соединений

Лит	Масса	Масштаб
	—	—

Лист | Листов 1

Гипросвязь-3 Киев.

Копировал

Формат А4

Инв. № подл | Подп. и дата | Взам. инв. № | Инв. № дубл. | Подп. и дата

СФ1026-04

№ строки	Наименование	Код ОКП	Обозначение документа на поставку	Поставщик	Куда входит (обозначение)	Количество: на изделие	в комплекты	на регулир.	Всего	Примечание
1										
2	Гидравлические									
3	устройства									
4										
5	Насос Р0,8-30-У1		ТУ26-06-1158-78			1			1	
6										
7	Арматура и соединения									
8	трубопроводов									
9										
10	АЗ 31016-015(11ч6бк П)									
11	Ду 15		ТУ26-07-1193-78		КИРГ6.457.030	1			1	
12	АЗ 31016-025(11ч6бк П)									
13	Ду 25		То же		КИРГ6.457.027	3			3	
14	АЗ 31016-050(11ч6бк П)									
15	Ду 50		"		КИРГ6.457.028	1			1	
16										
17	Сигнализатор уровня									
18	СУС-16-ПП-20ИОМ-2(0,25)		ТУ25-02.081991-83		КИРГ5.887.024	3			3	
19										
20	Указатель уровня №8,									
21	т/ф 12кч 11бк; СЗ 8804.008		ТУ26-07-1487-89		То же	1			1	
22										
23	Фильтр 40-80-1М УХЛ4		ГОСТ 21329-75		КИРГ6.457.027	1			1	
24										

407-1-95.91 А4

Подп. и дата | Инв. № дубл. | Взам. инв. № | Подп. и дата | Инв. № подл.

Изм.	Лист	№ докум.	Подп.	Дата
Разраб.		Бунин		
Пров.				
Гл. спец.		Погребняк		
Н. контр.		Тарасенко		
Утв.		Стеценко		

КИРГ 5.880.018 ВП

Система топливная с баком емкостью 1000 литров

Ведомость покупных изделий

Лит.	Лист	Листов
	1	4

Гипросвязь-3 Киев

Копировал СР1026-04 Формат А3

№ строки	Наименование	Код ОКП	Обозначение документа на поставку	Поставщик	Куда входит (обозначение)	Количество: на изделие	Количество: в комплект	Количество: на регулир.	Количество: Всего	Примечание
1										
2	Соединительные части трубопроводов									
3										
4										
5	Колпак 1-Ц-25		ГОСТ 2962-75		КИРГ6.173.015	1			1	
6										
7	Контргайка 15-Ц		ГОСТ 8352-75		КИРГ6.457.030	3			3	
8	Контргайка 20-Ц		То же		КИРГ6.457.027	2			2	
9	Контргайка 25-Ц		"		КИРГ5.886.016	1			1	
10					КИРГ6.457.027	11			11	
11					КИРГ6.457.029	2			2	
12									14	
13	Контргайка 50-Ц		"		КИРГ6.457.028	3			3	
14										
15	Крест Ц-25×20×20		ГОСТ 8953-75		КИРГ6.457.027	1			1	
16										
17	Муфта короткая Ц-15		ГОСТ 8954-75		КИРГ6.457.030	2			2	
18	Муфта короткая Ц-25		То же		КИРГ6.457.027	3			3	
19					КИРГ6.457.029	2			2	
20									5	
21	Муфта короткая Ц-50		"		КИРГ6.457.028	2			2	
22										
23	Пробка Ц-20		ГОСТ 8963-75		КИРГ6.457.027	2			2	
24										
25	Тройник 25-Ц		ГОСТ 8969-75		КИРГ6.457.027	1			1	
26	50-Ц		То же		КИРГ6.457.028	1			1	
27										
28	Тройник Ц-25		ГОСТ 8948-75		КИРГ6.457.027	1			1	
29										

Справочное

Инв. № подл. | Подп. и дата | Взам. инв. №

407-1-90 01 АЧ

КИРГ 5 880 018 ВП

Лист 2

Кс. пробал

Оригинал-сдк

Ф_нет 25

№ строки	Наименование	Код ОКП	Обозначение документа на поставку	Поставщик	Куда входит (обозначение)	Количество: на изделие	в комплект	на регулир.	Всего	Примечание
1										
2	Угольник 90°-1-Ц-25		ГОСТ 8946-75		КИРГ5.887.024	1			1	
3					КИРГ6.173.015	1			1	
4					КИРГ6.457.027	2			2	
5									4	
6										
7	Угольник 1-Ц-25×20		ГОСТ.8947-75		КИРГ6.457.027	1			1	
8										
9	Крепежные изделия									
10										
11	Болт М6-6д×16.58.019		ГОСТ 7798-70			11			11	
12	М8-6д×20.58.019		То же		КИРГ5.887.024	8			8	
13	М10-6д×30.58.0112		"		КИРГ6.122.000	4			4	
14	М12-6д×30.58.0112		"			4			4	
15					КИРГ5.887.024	18			18	
16					КИРГ6.122.000	12			12	
17									34	
18	М12-6д×35.58.0112		"		То же	8			8	
19	М12-6д×70.58.0112		"			2			2	
20										
21	Гайка М6-6Н 5.013		ГОСТ 5915-70			11			11	
22	М8-6Н 5.016		То же		КИРГ5.887.024	8			8	
23	М10-6Н.5.016		"		КИРГ6.122.000	4			4	
24	М12-6Н.5.016		"			6			6	
25					КИРГ6.122.000	20			20	
26									26	
27	М16-6Н.5.019		"			8			8	
28										
29										

4071-95 91 А4

Подпись и дата | Инв. № дубл. | Взам. инв. № | Подпись и дата | Инв. № подл.

Изм	Лист	N докум	Подп	Дата	КИРГ5 880 018 ВП	Лист 3

Копировал ср1026-04 Формат А3

№ строки	Наименование	Код ОКП	Обозначение документа на поставку	Поставщик	Куда входит (обозначение)	Количество: на изделие	Количество: в компл.	Количество: на регулир.	Количество: Всего	Примечание
1										
2	Шайба 6 65Г 029		ГОСТ 6402-70			11			11	
3	8 65Г 029		То же		КИРГ 5.887.024	8			8	
4	10 65Г 029		"		КИРГ 6.122.000	4			4	
5	12.65Г 029		"			6			6	
6					КИРГ 5.887.024	18			18	
7					КИРГ 6.122.000	20			20	
8									44	
9	16 65Г 029		"			8			8	
10										
11	Шайба 12.03.019		ГОСТ 11371-78		КИРГ 5.884 024	18			18	
12					КИРГ 6.122.000	4			4	
13									22	
14										
15										
16										
17										
18										
19										
20										
21										
22										
23										
24										
25										
26										
27										
28										
29										

4ПГ-1-95.91 АЧ

Инв. № подл. | Подпись и дата | Взам. инв. № | Инв. № дубл. | Подпись и дата

КИРГ 8.667.000

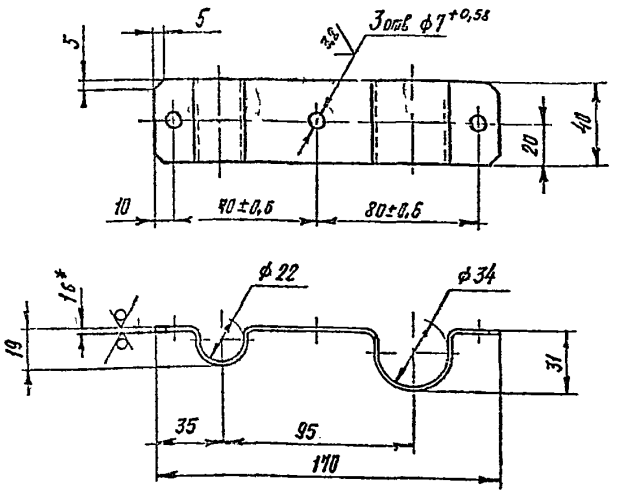

1. * Размер для справок.
2. Неуказанные предельные отклонения размеров ± IT15/2.
3. Покрытие: эмаль НЦ-25 серая ГОСТ 5406-84. IV.6.
4. Внутренние радиусы сгибов – 2мм.

Изм	Лист	№ докум	Подп	Дата
Разраб		Бунин		
Пров				
Т контр				
Гл спец		Погребняк		
Н контр		Перемен		
Утв		Стеценко		

КИРГ 8.667.000

Скоба

Лит	Масса	Масштаб
	0.116	1:2

Лист | Листов 1

Лист 6-ПН-НО-1.6 ГОСТ 19903-74, 3-IV-Ст3 ГОСТ 18623-89

Гипросвязь-3 Киев

Копировал | Формат А4

КИРГ 8.667.001

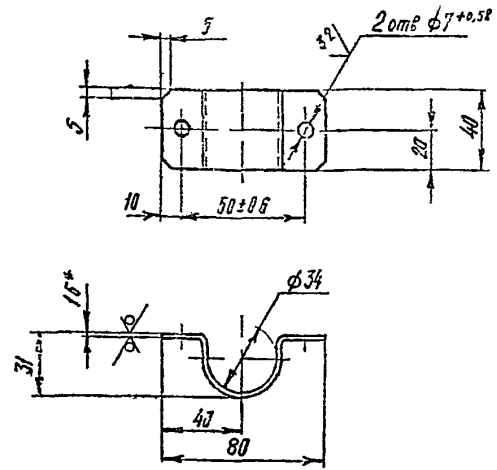

1. *Размер для справок.
2. Внутренние радиусы сгибов – 2мм.
3. Неуказанные предельные отклонения размеров ± IT15/2.
4. Покрытие: эмаль НЦ-25 серая ГОСТ 5406-84. IV.6.

Изм	Лист	№ докум	Подп	Дата
Разраб		Бунин		
Пров				
Т контр				
Гл спец		Погребняк		
Н контр		Перемен		
Утв		Стеценко		

КИРГ 8.667.001

Скоба

Лит	Масса	Масштаб
	0,06	1:2

Лист | Листов 1

Лист 6-ПН-НО-1.6 ГОСТ 19903-74, 3-IV-Ст3 ГОСТ 18623-89

Гипросвязь-3 Киев

407-1-95.91 А4

Инв. № подл. | Подп. и дата | Взам. инв. № | Инв. № дубл. | Подп. и дата

КИРГ 8.667.002

6,3 (√)

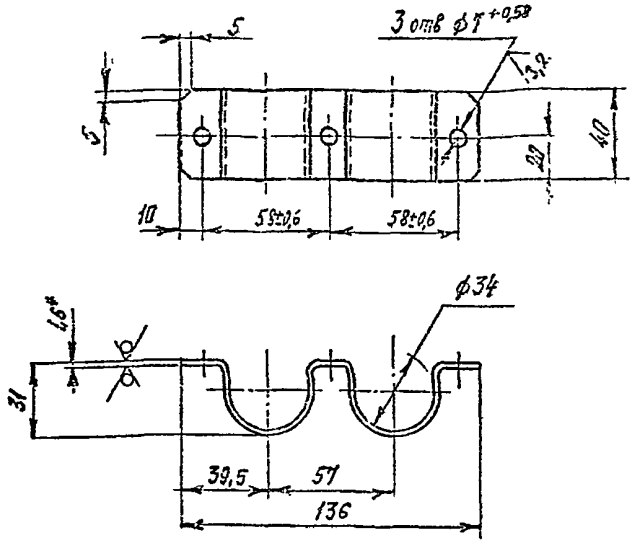

1. * Размер для справок.
2. Внутренние радиусы сгибов - 2 мм.
3. Неуказанные предельные отклонения размеров $\pm \frac{IT15}{2}$.
4. Покрытие: эмаль ПЦ-25 серая ГОСТ 5406-84 IV.5.

				КИРГ 8.667.002			
Изм.	Лист	№докум.	Подп.	Дата			
Разраб.		Бунин			Скоба	Лит.	Масса 0,108	Масштаб 1:2
Пров.						Лист	Листов 1
Т.контр.							
Гл.спец.		Погребняк			Н.контр.	Тарномской			Утв.	Стеценко			Сантехпроект Киев
Лист 5-ПН-НО-1.6 ГОСТ 19903-74 / 3-IV-Ст3 ГОСТ 16523-89							

Копировал Формат А4

Инв. № подл. | Подп. и дата | Взам. инв. № | Инв. № дубл. | Подп. и дата

407-1-95.91 АЧ

КИРГ 8.927.019

6,3 (√)

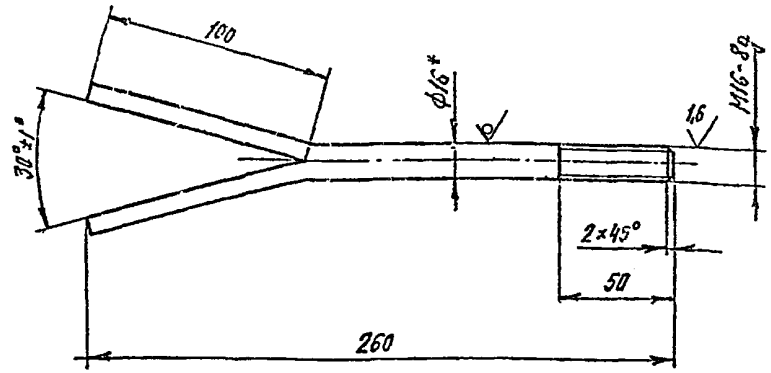

1. * Размер для справок.
2. Неуказанные предельные отклонения размеров $\pm \frac{IT15}{2}$.
3. Покрытие: Ц15.хр.

				КИРГ 8.927.019			
Изм.	Лист	№докум.	Подп.	Дата			
Разраб.		Бунин			Ерш	Лит.	Масса 0,41	Масштаб 1:2
Пров.						Лист	Листов 1
Т.контр.							
Гл.спец.		Погребняк			Н.контр.	Тарномской			Утв.	Стеценко			Сантехпроект Киев
Круг 16-В-ГОСТ 2590-88 / 10-Б-ГОСТ 1050-88							

Копировал Сантехпроект Формат А4

Инв. № подл. | Подп. и дата | Взам. инв. № | Инв. № дубл. | Подп. и дата

407-1-95.91 АЧ

Поз.	Зона	Кол.	Обозначение	Наименование	№№	Примеч.
				Документация		
А5			КИРГ 5.887.024 СБ	Сборочный чертеж		
				Сборочные единицы		
А4		1	КИРГ 5.886.015	Фильтр для заливки	1	
А4		2	КИРГ 5.886.016	Фильтр расходный	1	
А3		3	КИРГ 5.887.025	Бак	1	
А4		4	КИРГ 6.173.015	Крышка	1	
				Детали		
А4		5	КИРГ 8.683.002	Прокладка	1	
А4		6	КИРГ 8.683.003	Прокладка	3	
				Стандартные изделия		
				Болты ГОСТ 7798-70		
		7		М8-6g х 20.58.019	8	0,01325кг
		8		М12-6g х 30.58 0112	18	0,04405кг
		9		Гайка М8-6Н.5.016 ГОСТ 5915-70	8	0,00513кг
		10		Шайба 8 65Г 029 ГОСТ 6402-70	8	0,000998кг

Инв.№ подл. | Подпись и дата | Взам.инв.№ | Инв.№ дубл. | Подпись и дата

Изм.	Лист	№докум.	Подп.	Дата
Разраб.		Бунин		
Пров.				
Гл.спец.		Погребняк		
Н.контр.		Израменко		
Утв.		Стеценко		

КИРГ 5.887.024

Бак

Лит.	Масса	Масштаб

Лист	Листов
1	2

Гипросвязь-3
Киев

Копировал

Формат А4

Поз.	Зона	Кол.	Обозначение	Наименование	№№	Примеч.
		4		Шайба 12 65Г 029 ГОСТ 6402-70	18	0,003357кг
		12		Шайба 12.03.019 ГОСТ 11371-78	18	0,00627кг
		13		Угольник 90°-1-Ц-25 ГОСТ 8946-75	1	0,229кг
				Прочие изделия		
		14		Сигнализатор уровня во взрывобезопасном исполнении СУС-16-ПП-20 КОМ-2(0,25) ТУ 25-02 081991-83	3	5,6кг
		15		Указатель уровня №3, т/ф 12 кч 115к СЗ 8804.608 ТУ 26-07-1487-89	1	4,8кг

Инв.№ подл. | Подпись и дата | Взам.инв.№ | Инв.№ дубл. | Подпись и дата

КИРГ 5.887.024

Изм. | Лист | №докум. | Подпись | Дата

Лист 2

Копировал

Формат А4

КИРГ 5 887 024 СБ

407-1-95.91 А4

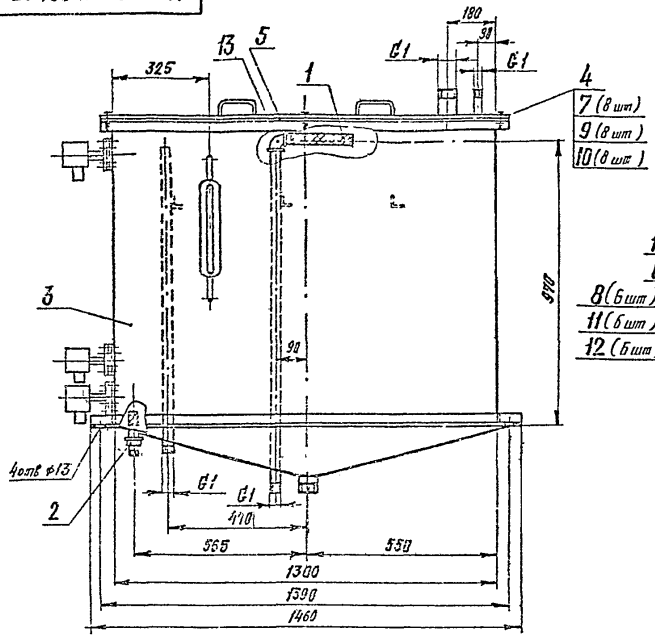

I
M1:2

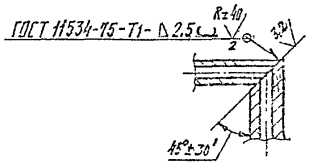

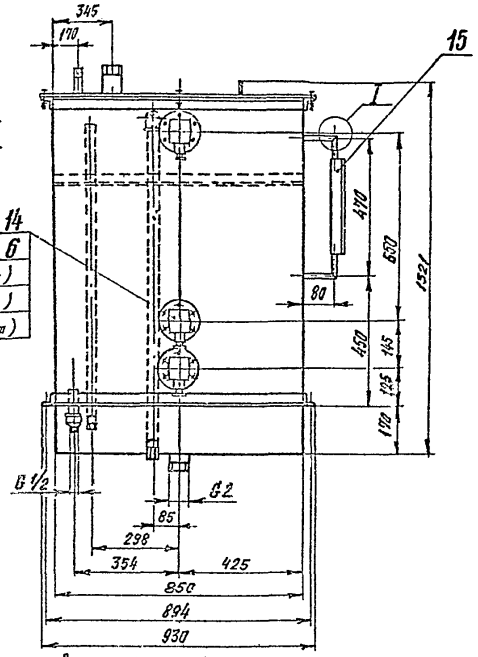

1. Размеры для справок.
2. Покрытие мест сварки: эмаль НЦ-25 серая ГОСТ 5406-84.III 6

					КИРГ 5.887.024 СБ.			
Изм	Лист	№ докум	Подп	Дата	Бак Сборочный чертеж	Лит	Масса	Масштаб
Разраб		Бунин					216,66	1-10
Пров						Лист	Листов 1	
Т. контр								
Гл. спец		Погребняк				Гипросвязь-3 Киев		
Н. контр		Пороменко						
Утв		Стеценко						

Копировал ф01026-04 Формат А3

Инв. № подл	Подп. и дата	Взам. инв. №	Инв. № дубл.	Подп. и дата

КИРГ8 683.002

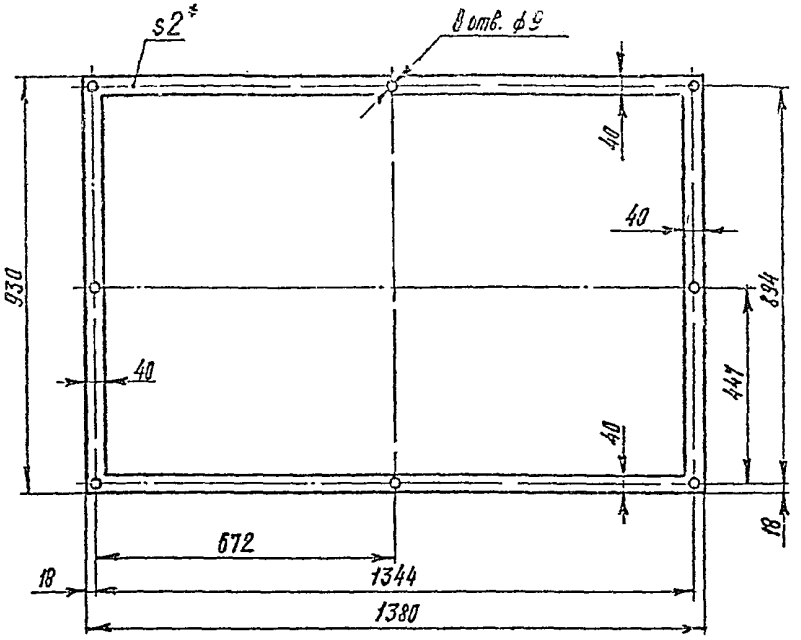

*Размер для справок

Изм	Лист	№ докум	Подп	Дата	КИРГ8 683.002		
Разраб.		Бунин			Прокладка	Лит	Масса 0,363	Масштаб 1:2
Пров.						Лист	Листов 1
Т контр							
Гл спец		Погребняк			Пластина I, лист, МБС-С-2 ГОСТ 7338-77	Гипросвязь-3 Киев	
Н контр		Лаременко					
Утв		Стеценко					

Копировал Формат А4

407-1-95.91 А4

Подп и дата | Инв № дубл | Взам. инв № | Подп и дата | Инв. № подл

КИРГ8 683.003

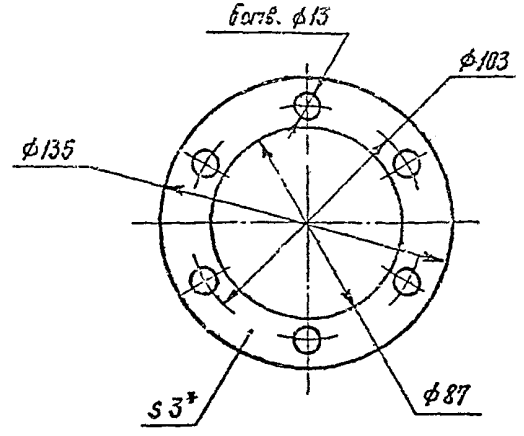

*Размер для справок.

Изм	Лист	№ докум	Подп	Дата	КИРГ8 683.003		
Разраб		Бунин			Прокладка	Лит	Масса 0,025	Масштаб 1:2.
Пров.						Лист	Листов 1
Т контр							
Гл спец		Погребняк			Пластина I, лист, МБС-С-2 ГОСТ 7338-77	Гипросвязь-3 Киев	
Н контр		Лаременко					
Утв		Стеценко					

Копировал Формат А4

Подп и дата | Инв № дубл | Взам. инв № | Подп и дата | Инв. № подл

Формат	Зона	Позиция	Обозначение	Наименование	Кол.	Примеч.
				Документация		
А4			КИРГ 5.886.015 СБ	Сборочный чертеж		
				Детали		
А3		1	КИРГ 8.034.016	Корпус фильтра	1	
				Материалы		
				Сетка П48-НУ ГОСТ 3187-76		
		2		ф 32 Н17	1	0,003 кг
		3		107 Н17 × 210 Н17	1	0,059 кг

407-1-95.91 А4

Подпись и дата | Инв. № дубл. | Взам. инв. № | Подпись и дата | Инв. № подл.

Изм.	Лист	№ докум.	Подп.	Дата
Разраб.	БУНИН			
Пров.				
Гл. спец.	Погребняк			
Н. контр.	Парамонов			
Утв.	Стеценко			

КИРГ 5.886 015

Фильтр для заливки

Лит.	Лист	Листов
		1

Гипросвязь-3 Киев

Копировал Формат А4

КИРГ 5.886.015 СБ

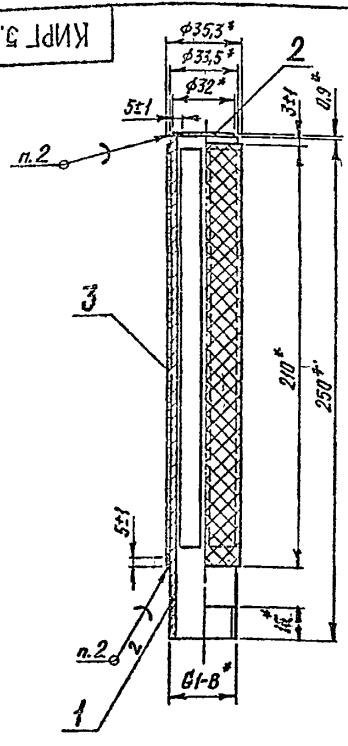

1. * Размеры для справок.
2. ПОССу 40-2 ГОСТ 21930-76.

Изм.	Лист	№ докум.	Подп.	Дата
Разраб.	БУНИН			
Пров.				
Т. контр.				
Гл. спец.	Погребняк			
Н. контр.	Парамонов			
Утв.	Стеценко			

КИРГ 5.886.015 СБ

Фильтр для заливки

Сборочный чертеж.

Лит.	Масса	Масштаб
	0.232	1:2

Лист | Листов 1

Гипросвязь-3 Киев

Копировал ФР 1026-04 Формат А4

КИРГ 8 034 016

6,5

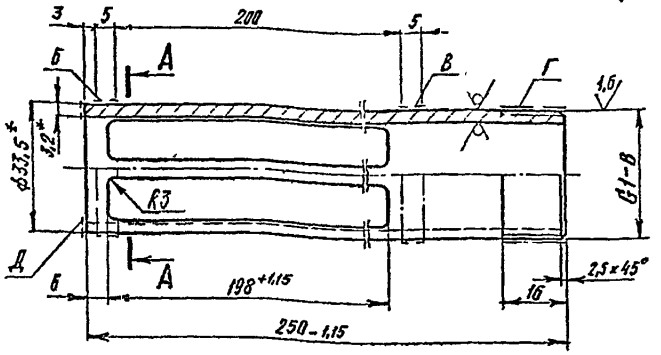

А—А

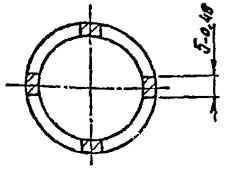

1. * Размеры для справок.
2. Неуказанные предельные отклонения размеров $\pm \frac{1T15}{2}$.
3. Покрытие эмаль ВЛ-515 красно-коричневая ТУ6-10-1052-75. III б, кроме поверх Б, В, Г и Д

Изм.	Лист	№ докум.	Подп.	Дата
Разраб		БУНИН		
Пров				
Т.контр				
Гл.спец		Погребняк		
Н.контр		Герасимова		
Утв		Стеценко		

КИРГ 8.034.016

Корпус фильтра

Лит	Масса	Масштаб
	0,17	1:1
Лист	Листов 1	

Труба Ц-25×3,2 ГОСТ 3262-75

Гипроспецгаз-3 Киев

Копировал

Формат А4

407-1-95.91 А4

Инв. № подл. | Подп. и дата | Взам. инв. № | Инв. № дубл. | Подп. и дата

19

Формат	Зона	Поз.	Обозначение	Наименование	Кол.	Примеч.
				Документация		
А4			КИРГ 5.886.016 СБ	Сборочный чертеж		
				Сборочные единицы		
А4		1	КИРГ 5.885.017	Фильтр	1	
				Детали		
А4		2	КИРГ 8.ЕВ3 004	Кольцо уплотнительное	1	
А4		3	КИРГ 8 534.000	Гайка накидная	1	
				Стандартные изделия		
		4		Контргайка 25-II ГОСТ 8968-75	1	0,076 кг

Инв. № подл. | Подпись и дата | Взам. инв. № | Инв. № дубл. | Подпись и дата

Изм.	Лист	№ докум.	Подп.	Дата
Разраб		БУНИН		
Пров				
Гл.спец		Погребняк		
Н.контр		Герасимова		
Утв		Стеценко		

КИРГ 5.886.016

Фильтр расходный

Лит	Лист	Листов
		1

Гипроспецгаз-3 Киев

Копировал

КИРГ 5.886.016 СБ

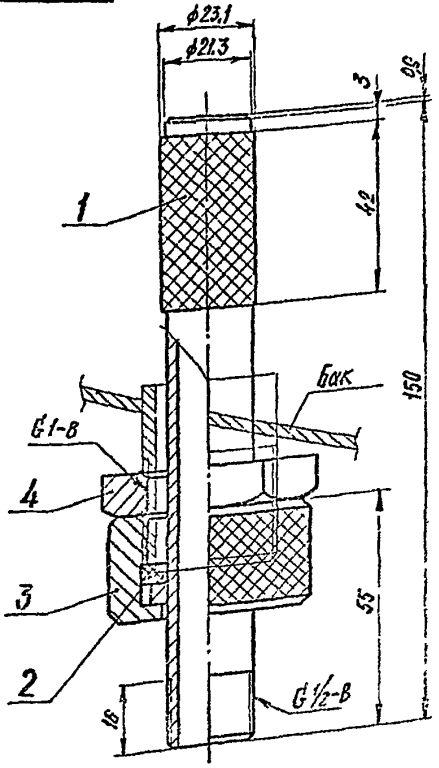

Размеры для справок

Изм	Лист	№ докум	Подп	Дата
Разраб		БУНИН		
Пров				
Т контр				
Гл. спец		Погребняк		
Н контр		Парамонова		
Утв		Стеценко		

КИРГ 5.886 016 СБ

Фильтр расходный

Сборочный чертеж

Лит	Масса	Масштаб
	0,483	1:1

Лист | Листов 1

Гипросвязь-3 Киев

Копировал | Формат А4

40.7-1-95.91 А4

Инв № подл | Подп и дата | Взам инв № | Инв № дубл | Подп и дата

КИРГ 8 683 004

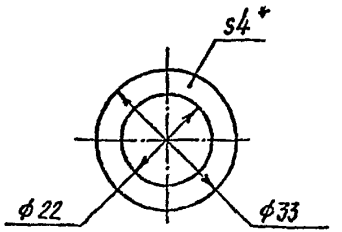

* Размер для справок.

Изм	Лист	№ докум	Подп	Дата
Разраб		БУНИН		
Пров				
Т контр				
Гл спец		Погребняк		
Н контр		Парамонова		
Утв		Стеценко		

КИРГ 8.683.004

Кольца уплотнительное

Пластина I, лист, МБС-С-4 ГОСТ 7338-77

Лит	Масса	Масштаб
	0,002	1:1

Лист | Листов 1

Гипросвязь-3 Киев

Копировал сф1026-04 | Формат А4

Инв № подл | Подп и дата | Взам. инв № | Инв. № дубл | Подп и дата

КИРГ 8 934 000

407-1-95.91 А4

3,2 (√)

Рифление сетчатое 1,2 ГОСТ 21474-75

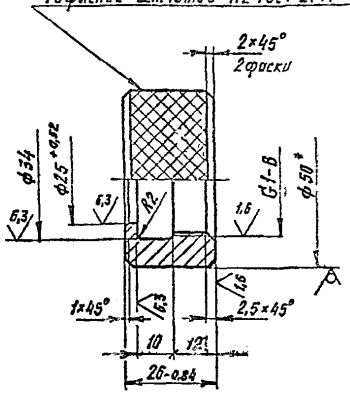

1. * Размер для справок.
2. Неуказанные предельные отклонения размеров $\pm \frac{IT15}{2}$.
3. Покрытие: Ц9. хр.

Изм	Лист	№ докум	Подп	Дата
Разраб		Бунин		
Пров.				
Т. контр				
Гл спец.		Погребняк		
Н контр		Парамонов		
Утв		Стеценко		

КИРГ 8.934.000

Гайка накидная

Лит	Масса	Масштаб
	0,225	1:1

Лист | Листов 1

Круг 50-В-ГОСТ 2590-83 / Ст 3-III ГОСТ 535-83

Гипросвязь-3 Киев

Копировал | Формат А4

Форм	Зона	Поз	Обозначение	Наименование	Кол	Примеч
				Документация:		
А4			КИРГ 5.886.017 СБ	Сборочный чертеж		
				Детали		
А4		1	КИРГ 8.034 017	Корпус фильтра	1	
А4		2	КИРГ 8.653 000	Кольцо	1	
				Материалы		
				Сетка П48-НУ		
				ГОСТ 3187-76		
		3		ф20 Н17	1	0,001 кг
		4		42 Н17 × 69 Н17	1	0,008 кг

Подпись и дата | Инв. № дубл. | Взам. инв. № | Подпись и дата | Инв. № подл.

Изм	Лист	№ докум	Подп	Дата
Разраб		Бунин		
Пров				
Гл спец.		Погребняк		
Н контр		Парамонов		
Утв		Стеценко		

КИРГ 5.886.017

Фильтр

Лит	Лист	Листов
		1

Гипросвязь-3 Киев

Копировал | Формат А2

КИРГ 5.885.017 СБ

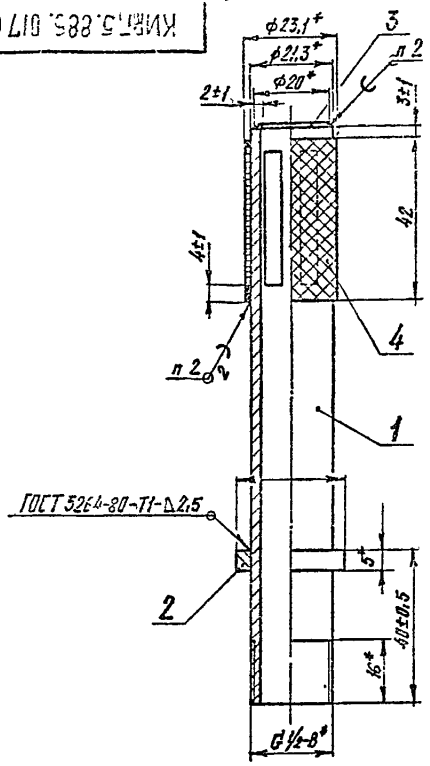

1 *Размеры для справок.

2. ПОССу 40-2 ГОСТ 21930-76.

Изм	Лист	№ докум.	Подп	Дата
Разраб.		БУНИН		
Пров				
Т контр				
Гл спец		Погребняк		
Н контр		Парамонов		
Утв		Стеценко		—

КИРГ 5.886.017 СБ

Фильтр

Сборочный чертеж

Лит	Масса	Масштаб
	0,18	1:1

Лист | Листов 1

Гипросвязь-3 Киев

Копировал | Формат А4

КИРГ 8.034.017

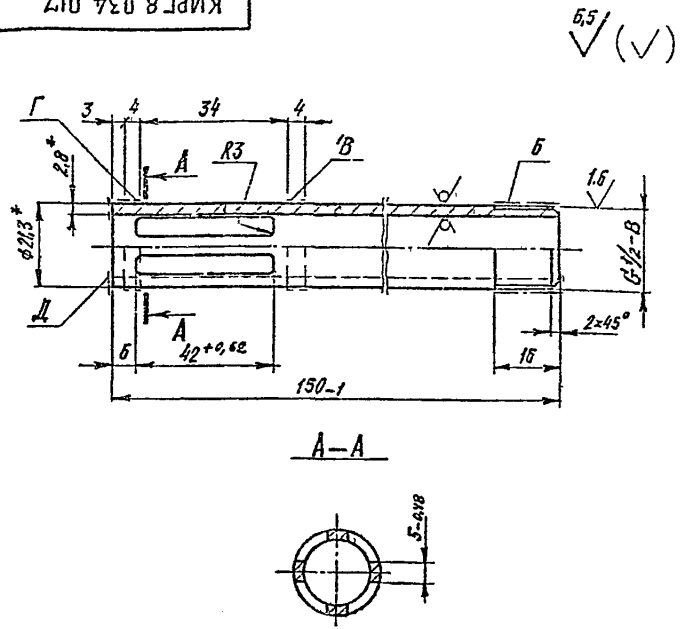

1. * Размеры для справок.

2. Неуказанные предельные отклонения размеров $\pm \frac{IT15}{2}$.

3. Покрытие: эмаль ВЛ-515 красно-коричневая ТУ6-10-1052-75. III. 6, кроме поверхн. Б, В, Г и Д.

Изм	Лист	№ докум	Подп	Дата
Разраб		БУНИН		
Пров				
Т контр				
Гл спец		Погребняк		
Н контр		Парамонов		
Утв		Стеценко		—

КИРГ 8.034.017

Корпус фильтра

Труба Ц-15×2,8 ГОСТ 3262-75

Лит	Масса	Масштаб
	0,16	1:1

Лист | Листов 1

Гипросвязь-3 Киев

Копировал | Формат А4

407-1-95 91 А4

Подп. и дата | Инв. № дубл. | Взам. инв. № | Подп. и дата | Инв. № подл.

КИРГ 8.663.000

3,2

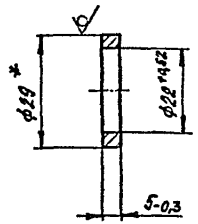

* Размер для справок

Изм.	Лист	№докум.	Подп.	Дата	КИРГ 8.663.000		
Разраб.		БУНИН.			Кольца	Лит.	Масса 0,011	Масштаб 1:1
Пров.						Лист	Листов 1
Т.контр.							
Гл.спец.		Погребняк			Круг 29-В-ГОСТ 2590-88 / Ст3-III ГОСТ 535-88	Гипросвязь-3 Киев	
Н.контр.		Пашковская					
Утв.		Стеценко					

Копировал Формат А4

Инв. № подл. | Подп. и дата | Взам. инв. № | Инв. № дубл. | Подп. и дата

407-1-95.91 А4

ср-1015-04

407-1-95.91 Л4

Форм	Зона	Позиц	Обозначение	Наименование	Кол.	Примеч.
				Документация		
А3			КИРГ 5 887 025 СБ	Сборочный чертеж		
				Детали		
А4		1	КИРГ 8. 613 000	Стенка	1	
А4		2	КИРГ 8. 613 001	Стенка	1	
А4		3	КИРГ 8. 613. 002	Стечка	1	
А4		4	КИРГ 8 613. 003	Дно	1	
БЧ		5	КИРГ 8. 613.	Стенка		
				Лист $\frac{Б\text{-}ПН\text{-}НД\text{-}3,0\ ГОСТ\ 19903\text{-}74}{3\text{-}IV\text{-}Ст3\ ГОСТ\ 16523\ 89}$		
				(844Н14 × 1022Н14) мм	1	20,313 кг
А4		6	КИРГ 8. 626. 066	Труба	1	
А4		7	КИРГ 8. 626. 067	Труба	1	
БЧ		8	КИРГ 8. 665. 021	Уголок		
				Уголок $\frac{32\times32\times3\text{-}8\ ГОСТ\ 8509\text{-}86}{Ст3сп3\text{-}1\ ГОСТ\ 535\text{-}88}$		
				L=844 мм	3	1,233 кг
БЧ		9	КИРГ 8 665 022	Уголок		
				Уголок $\frac{40\times40\times4\text{-}8\ ГОСТ\ 8509\text{-}86}{Ст3сп3\text{-}1\ ГОСТ\ 535\text{-}88}$		
				L= 850 мм	4	2,057 кг
–		10	–01	L= 1380 мм	2	3,34 кг
–		11	–02	L= 1460 мм	2	3,534 кг
А4		12	КИРГ 9. 280 006	Бобышка	3	
А4		13	КИРГ 9 300. 002	Патрубок	1	

Изм	Лист	№ докум	Подп	Дата
Разраб		БУНИН		
Пров				
Гл спец		Погребняк		
Н контр		Пономарев		
Утв		Стеценко		

КИРГ 5.887. 025

Бак

Лит	Лист	Листов
	1	2

Гипросвязь-3
Киев

Копировал Формат А4

Подпись и дата | Инв № дубл | Взам инв № | Подпись и дата | Инв № подл

Форм	Зона	Позиц	Обозначение	Наименование	Кол.	Примеч.
А4		14	КИРГ 9. 300. 003	Патрубок	1	
А4		15	КИРГ 9. 300. 004	Патрубок	2	

Изм	Лист	№ докум.	Подпись	Дата

КИРГ 5. 887. 025

Лист 2

Копировал Формат А4

Подпись и дата | Инв № дубл | Взам инв № | Подпись и дата | Инв № подл

КИРГ 5 887 025 СБ

407-1-95 91 А4

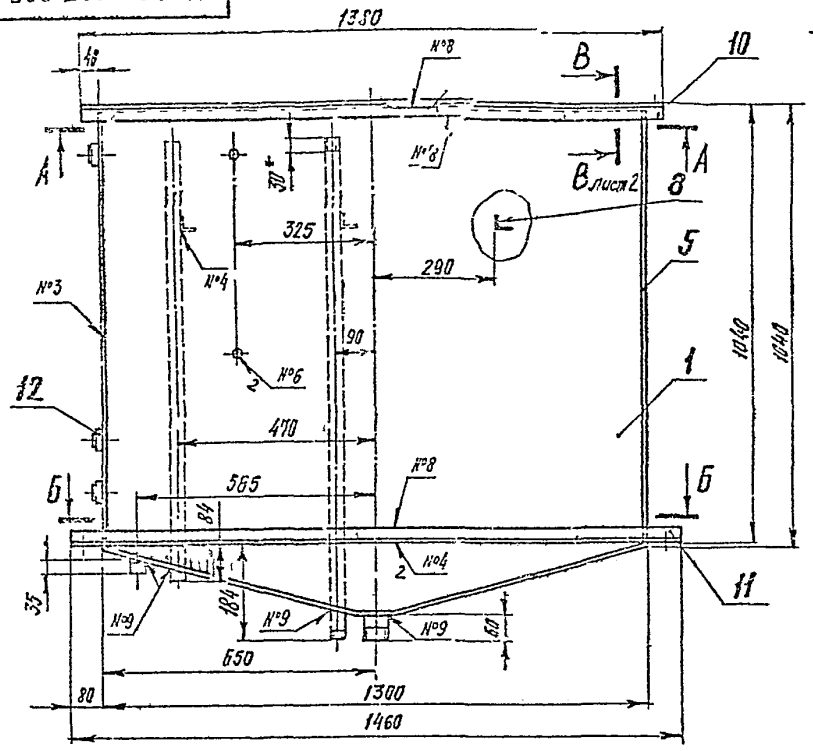

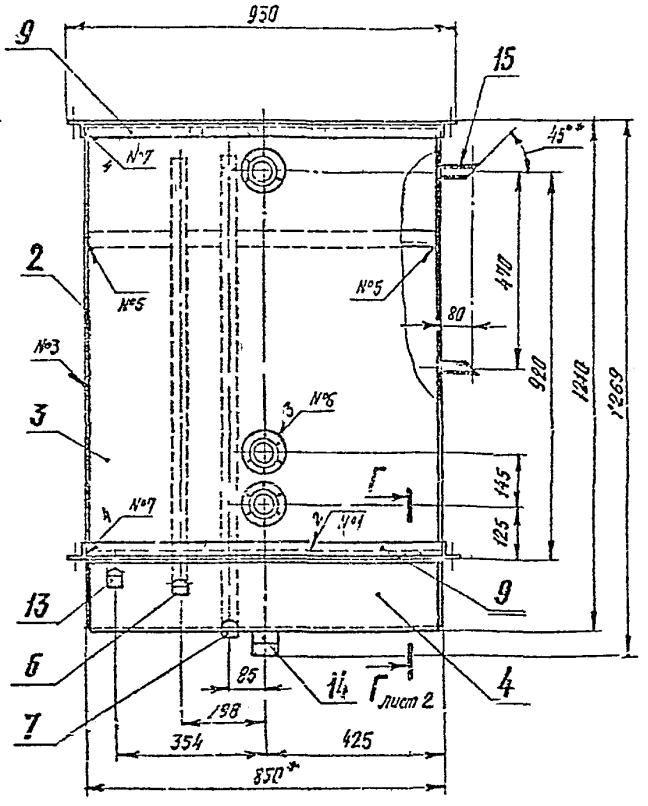

Технические требования - см. лист 2

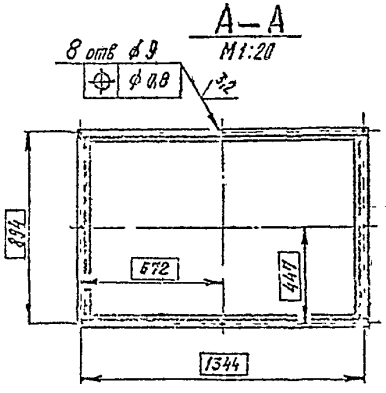

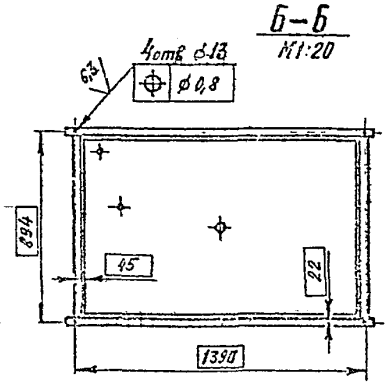

Изм	Лист	№ докум	Подп	Дата	КИРГ 5.887 025 СБ		
Разраб		Бунич			Бак	Лит	Масса 171,69	Масштаб 1:10
Пров					Сборочный чертеж	Лист 1	Листов 2
Т контр						Гипрасвязь-3 Киев	
Гл спец		Погребняк					
Н контр		Порамонов					
Утв		Стеценко					

Копировал ф1026-04 Формат А4

Инв № подл | Подп и дата | Взам инв № | Инв № дубл | Подп и дата

407-1-95.01 14

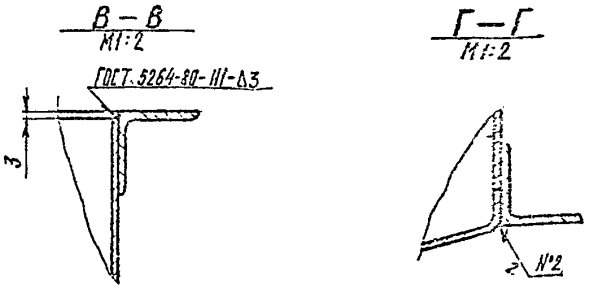

Таблица сварных швов

Номер шва	Обозначение стандарта	Условное обозначение сварного шва	Кол. швов
1	ГОСТ 5264-80	С2 Ω	2
2		С3	2
3		У4 ⊐	2
4		Т1-Δ3	5
5		Т1-Δ3 ⊐	6
6		Т1-Δ3 (по замкнутой линии)	5
7		Т1-Δ4 ⊐	8
8		Н1-Δ3 (по замкнутой линии)	3
9	ГОСТ 11534-75	Т1-Δ3 (по замкнутой линии)	4

1. *Размер для справок.
2. Неуказанные предельные отклонения размеров $\pm \frac{IT15}{2}$.
3. Наплывы и неровности наружных сварных швов обработать с плавным переходом к основному металлу. Шероховатость поверхн.-Rz40
4. Сварные швы проверить на герметичность по ГОСТ 3242-79. Вид контроля – течеиспускание. Метод контроля – капилярный.
5. Покрытие: Эмаль НЦ-25 серая ГОСТ 5406-84. III.6 – наружные поверхн., Эмаль ХС-710 серая ТУ6-21-7-89. V.6 – внутренние поверхн.

Изм.	Лист	№ докум.	Подпись	Дата	КИРГ 5.887.025 СБ	Лист 2

Копировал Формат А4

КИРГ 8.613.000

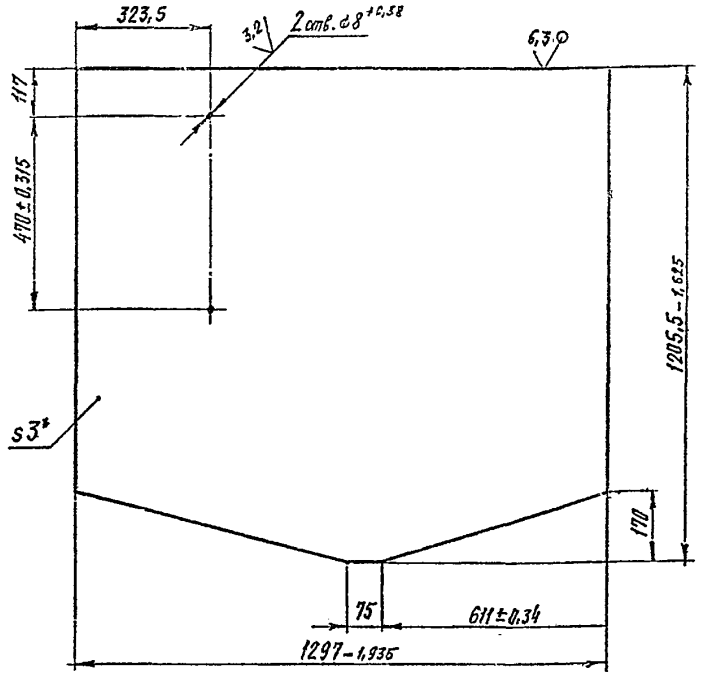

1. *Размер для справок.
2. Неуказанные предельные отклонения размеров $\pm \frac{IT14}{2}$

Изм.	Лист	№ докум.	Подп.	Дата	КИРГ 8.613.000	Лит	Масса	Масштаб
Разраб.		Бунин			Стенка		34,373	1:10
Пров.						Лист	Листов 1	
Т.контр.								
Гл.спец.		Погребняк			Лист Б-ПН-НО-3.0 ГОСТ 19903-74 / 3-IV-Ст3 ГОСТ 535-88	Гипросвязь-3 Киев		
Н.контр.		Парамонов						
Утв.		Стеценко						

Копировал ср1026-04 Формат А4

407-1-95.91 А4

КИРГ 8.613.001

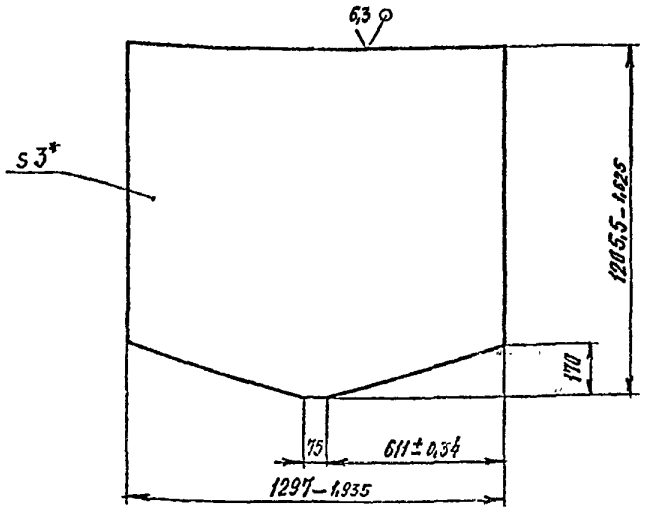

1. *Размер для справок.
2. Неуказанные предельные отклонения размеров $\pm \frac{IT14}{2}$

Изм.	Лист	№ докум.	Подп.	Дата	КИРГ 8.613.001			
Разраб.		Бунин			Стенка	Лит.	Масса 34,376	Масштаб 1:15
Пров.						Лист	Листов 1	
Т контр.								
Гл. спец.		Погребняк			Лист Б-ПН-НО-3,0 ГОСТ 19903-74 / 3-IV-Ст3 ГОСТ 535-88	Гипросвязь-3 Киев		
Н. контр.		Пароменов						
Утв.		Степенко						

Копировал Формат А4

КИРГ 8.613.002

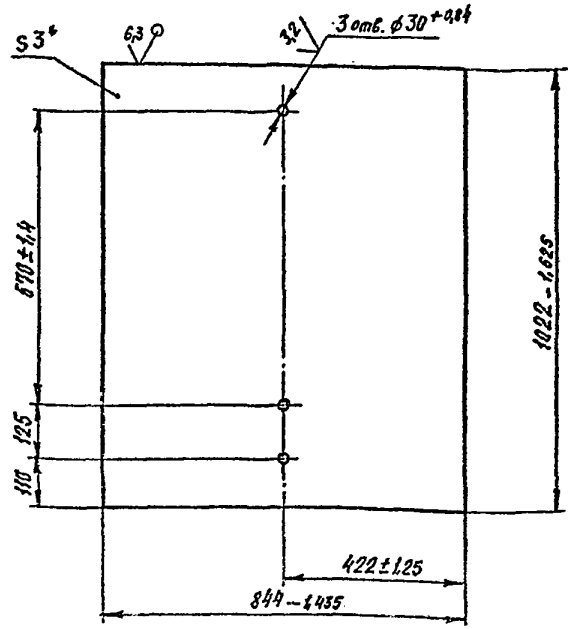

1. *Размер для справок.
2. Неуказанные предельные отклонения размеров $\pm \frac{IT14}{2}$

Изм.	Лист	№ докум.	Подп.	Дата	КИРГ 8.613.002			
Разраб.		Бунин			Стенка	Лит.	Масса 20,281	Масштаб 1:10
Пров.						Лист	Листов 1	
Т контр.								
Гл. спец.		Погребняк			Лист Б-ПН-НО-3,0 ГОСТ 19903-74 / 3-IV-Ст3 ГОСТ 535-88	Гипросвязь-3 Киев		
Н. контр.		Пароменов						
Утв.		Степенко						

Копировал ср 1026-04 Формат А4

407-1-95.91 А4

КИРГ 8.613.003

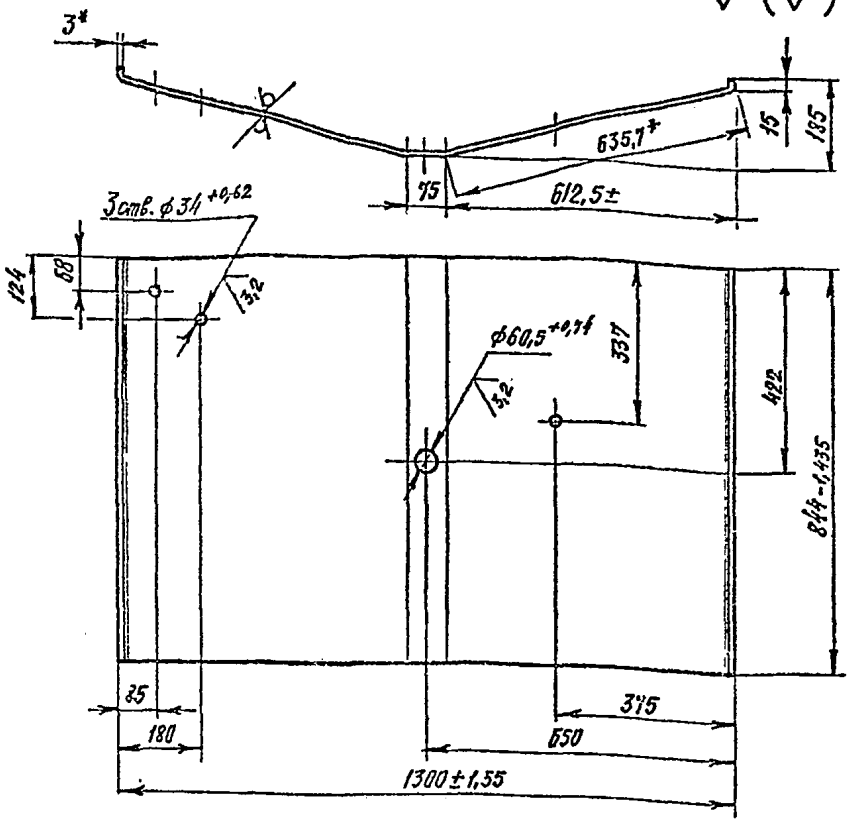

1. * Размеры для справок.
2. Неуказанные предельные отклонения размеров $\pm \frac{IT14}{2}$.
3. Внутренние радиусы сгибов – 3мм.

Изм	Лист	№ докум.	Подп.	Дата	КИРГ 8.613.003			
Разраб.		Бунин			Дно	Лит.	Масса 27,217	Масштаб 1:10
Пров.						Лист	Листов 1	
Т. контр.								
Гл. спец.		Погребняк			Лист Б-ПН-НО-3,0 ГОСТ 19903-74 / 3-IV-Ст3 ГОСТ 535-88	Гипросвязь-3 Киев		
Н. контр.		Парамонова						
Утв.		Стеценко						

Копировал Формат А4

КИРГ 8.626.066

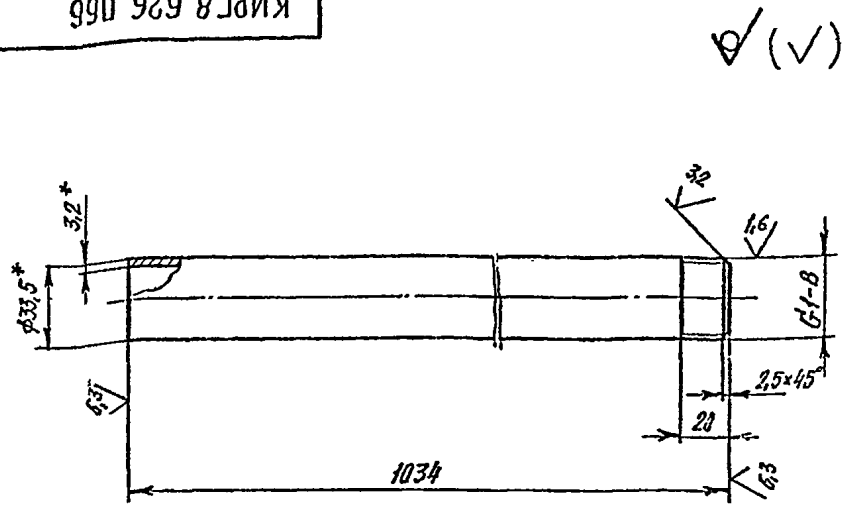

1. * Размеры для справок.
2. Неуказанные предельные отклонения размеров $\pm \frac{IT14}{2}$

Изм	Лист	№ докум.	Подп.	Дата	КИРГ 8.626.066			
Разраб.		Бунин			Труба	Лит.	Масса 2,47	Масштаб 1:2
Пров.						Лист	Листов 1	
Т. контр.								
Гл. спец.		Погребняк			Труба Ц-25×3 ГОСТ 3262-75	Гипросвязь-3 Киев		
Н. контр.		Парамонова						
Утв.		Стеценко						

Копировал ср 1026-04 Формат А4

КИРГ 8.626.067

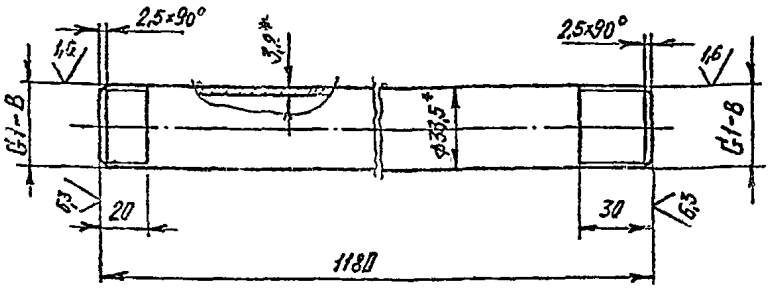

1. * Размеры для справок.
2. Неуказанные предельные отклонения размеров $\pm \frac{IT14}{2}$.

Изм.	Лист	№ докум.	Подп.	Дата
Разраб.		Бунин		
Пров.				
Т.контр.				
Гл.спец.		Погребняк		
Н.контр.		Пархоменко		
Утв.		Стеценко		

КИРГ 8..626.067

Труба

Лит.	Масса	Масштаб
	2,82	1:2
Лист	Листов 1	

Труба Ц-25×3,2 ГОСТ 3262-75

Гипросвязь-3 Киев

Копировал Формат А4

КИРГ 9.280.006

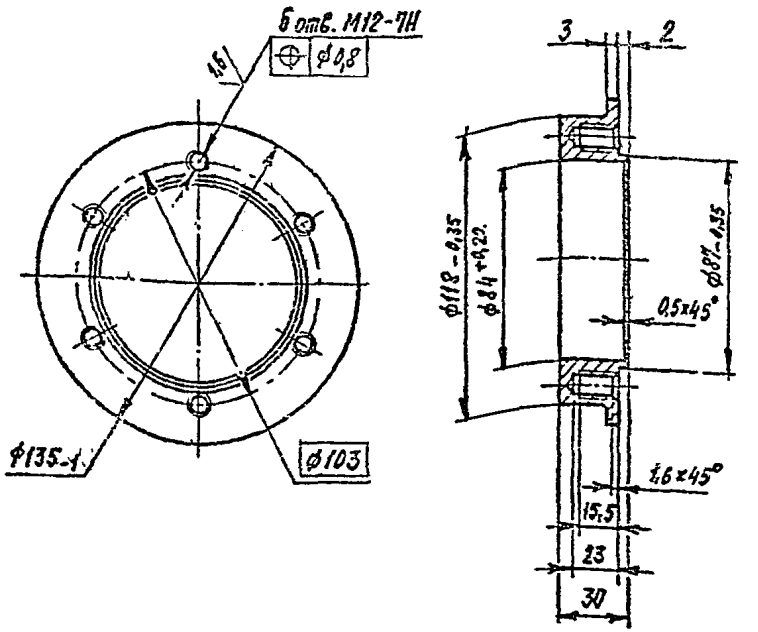

1. Неуказанные предельные отклонения размеров $\pm \frac{IT14}{2}$.
2. Покрытие: Ц6.хр.

Изм.	Лист	№ докум.	Подп.	Дата
Разраб.		Бунин		
Пров.				
Т.контр.				
Гл.спец.		Погребняк		
Н.контр.		Пархоменко		
Утв.		Стеценко		

КИРГ 9..280.006

Бобышка

Лит.	Масса	Масштаб
	1,18	1:2
Лист	Листов 1	

Ст 3 кп ГОСТ 380-88

Гипросвязь-3 Киев

Копировал Формат А4

Инв. № подл. | Подп. и дата | Взам. инв. № | Инв. № дубл. | Подп. и дата

4.407-1-95.91 А4

КИРГ 9.300.002

(✓)

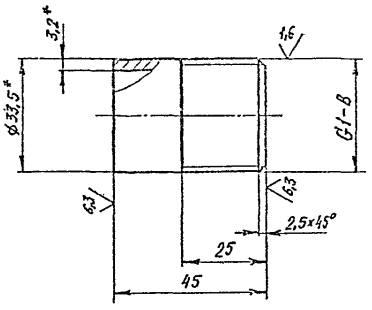

1. * Размеры для справок.
2. Неуказанные предельные отклонения размеров $\pm \frac{IT15}{2}$.

Изм.	Лист	№ докум.	Подп.	Дата	КИРГ 9.300.002			
Разраб.		Бунин			Патрубок	Лит.	Масса	Масштаб
Пров.							0,107	1:1
Т.контр.						Лист	Листов 1	
Гл.спец.		Подгребняк			Труба Ц-25×3,2 ГОСТ 3262-75	Гипросвязь-3 Киев		
Н.контр.		Пархоменко						
Утв.		Стеценко						

Копировал

Формат А4

КИРГ 9.300.003

(✓)

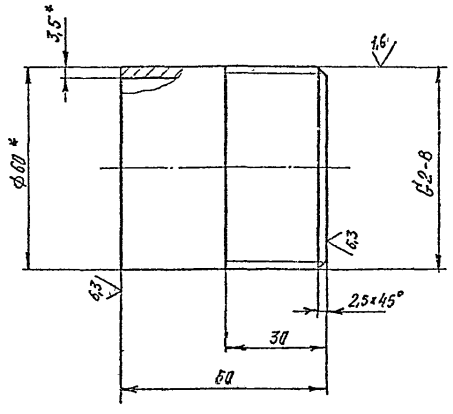

1. * Размеры для справок.
2. Неуказанные предельные отклонения размеров $\pm \frac{IT15}{2}$.

Изм.	Лист	№ докум.	Подп.	Дата	КИРГ 9.300.003			
Разраб.		Бунин			Патрубок	Лит.	Масса	Масштаб
Пров.							0,295	1:1
Т.контр.						Лист	Листов 1	
Гл.спец.		Подгребняк			Труба Ц-50×3,5 ГОСТ 3262-75	Гипросвязь-3 Киев		
Н.контр.		Пархоменко						
Утв.		Стеценко						

Копировал

Формат А4

4ОТ-1-95.91 АЧ

Инв. № подл. | Подп. и дата | Взам. инв. № | Инв. № дубл. | Подп. и дата

КИРГ 9.300.004

407-1-95.91 А4

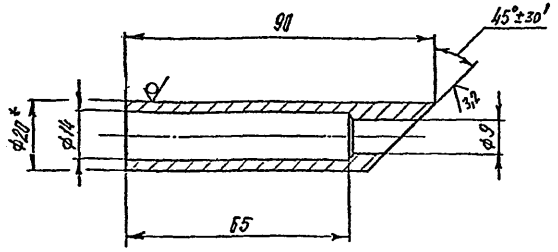

1. * Размер для справок.
2. Неуказанные предельные отклонения размеров — $H14$, $h14$, $\pm\frac{IT14}{2}$.

Изм	Лист	№ докум.	Подп.	Дата
Разраб.		Бунин		
Пров.				
Т. контр.				
Гл. спец.		Погребняк		
Н. контр.		Парамонов		
Утв.		Стеценко		

КИРГ 9.300.004

Патрубок

Лит.	Масса	Масштаб
	0,111	1:1

Лист | Листов 1

Круг 20-В ГОСТ 2590-88
Ст3-III ГОСТ 535-88

Гипросвязь-3
Киев

Копировал | Формат А4

Форм.	Зона	Позиц.	Обозначение	Наименование	Кол.	Примеч.
				Документация		
А3			КИРГ 6.173.015 СБ	Сборочный чертеж		
				Детали		
А4		1	КИРГ 8.054.000	Крышка	1	
А4		2	КИРГ 8.679.000	Ручка	2	
А4		3	КИРГ 9.300.002	Патрубок	2	
				Стандартные изделия		
		4		Угольник 90°-1-Ц-25		
				ГОСТ 8946-75	1	0,229 кг
		5		Колпак 1-Ц-25		
				ГОСТ 8962-75	1	0,138 кг

Изм	Лист	№ докум.	Подп.	Дата
Разраб.		Бунин		
Пров.				
Гл. спец.		Погребняк		
Н. контр.		Парамонов		
Утв.		Стеценко		

КИРГ 6.173.015

Крышка

Лит.	Лист	Листов
		1

Гипросвязь-3
Киев

Копировал ф1026-04 Формат А4

Подп. и дата | Инв. № дубл. | Взам. инв. № | Подп. и дата | Инв. № подл.

Подпись и дата | Инв. № дубл. | Взам. инв. № | Подпись и дата | Инв. № подл.

КИРГ 6.173.015 СБ

407-1-95.91 А4

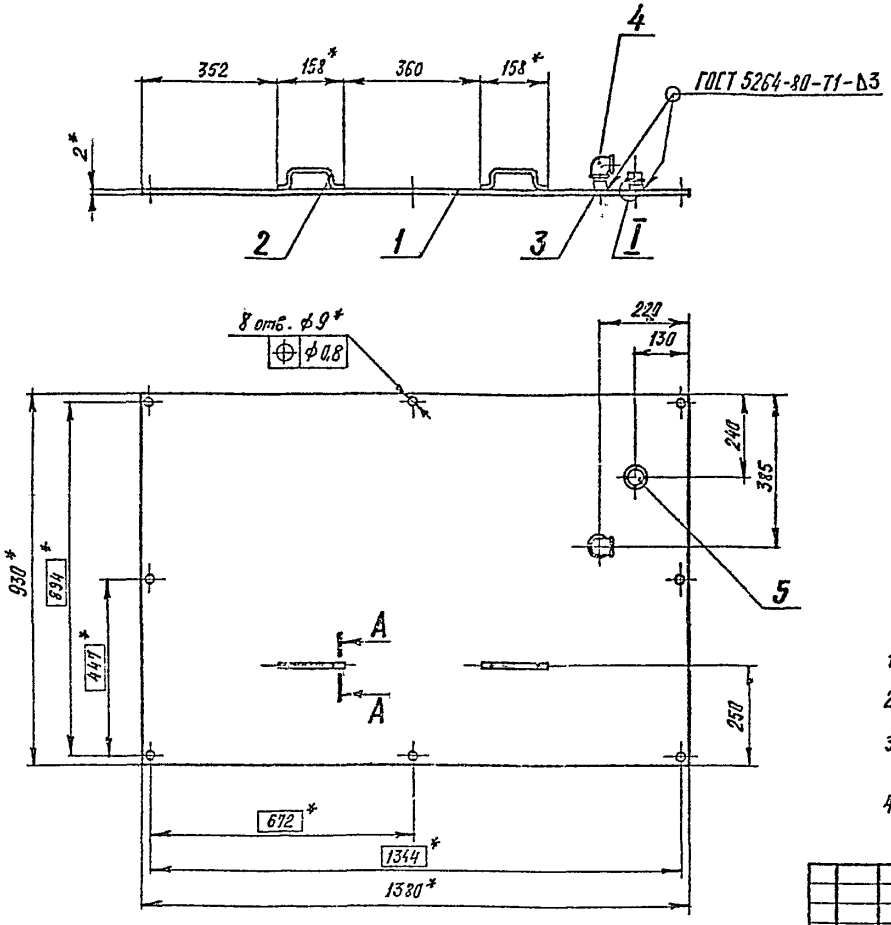

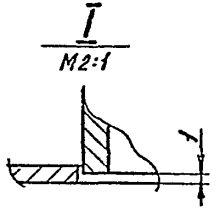

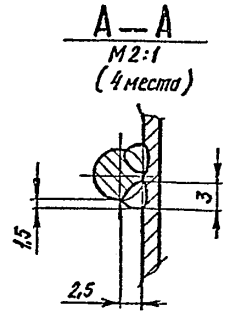

1. *Размеры для справок.
2. Неуказанные предельные отклонения размеров $\pm \frac{1T14}{2}$.
3. Покрытие: эмаль НЦ-25 серая ГОСТ 5406-84, IV, 6 — кроме резьбы.
4. Усиления сварных швов снять. Шероховатость поверхн. — R_z 40.

Изм	Лист	№ докум	Подп	Дата
Разраб		БУНИН		
Пров				
Т контр				
Гл спец		Погребняк		
Н контр		Парамонов		
Утв		Стеценко		

КИРГ 6.173.015 СБ

Крышка

Сборочный чертеж

Лит	Масса	Масштаб
	20,86	1:10

Лист | Листов 1

Гипросвязь-3 Киев

Копировал сф 1026-04 Формат А3

Инв № подл | Подп и дата | Взам инв № | Инв № дубл | Подп. и дата

407-1-95,91 А4

КИРГ 8 054.000

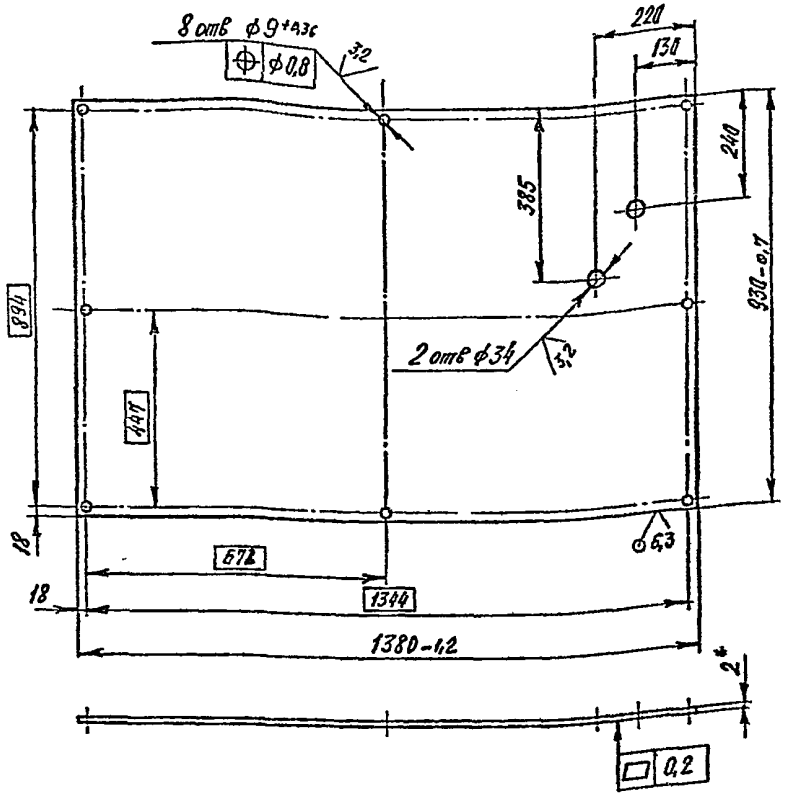

1. * Размер для справок.
2. Неуказанные предельные отклонения размеров $\pm \frac{1T14}{2}$

Изм	Лист	№ докум	Подп	Дата	КИРГ 8.054.000			
Разраб		Бунин			Крышка	Лит	Масса 20,15	Масштаб 1:2
Пров						Лист	Листов 1	
Т контр								
Гл спец		Погребняк			Лист Б-ПН-НО-2.0 ГОСТ 19903-74 / 3-IV-Ст3 ГОСТ 535-88	Гипросвязь-3 Киев		
Н контр		Переменова						
Утв		Стеценко						

Копировал Формат А4

КИРГ 8 679 000

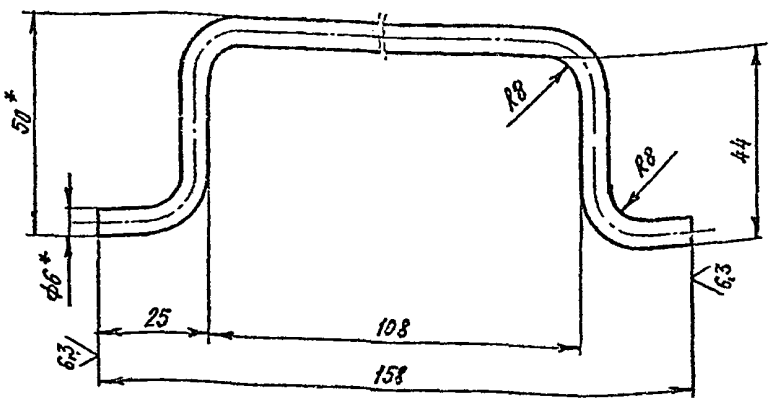

1. * Размеры для справок.
2. Предельные отклонения размеров $\pm \frac{1T17}{2}$

Изм	Лист	№ докум	Подп	Дата	КИРГ 8.679 000			
Разраб		Бунин			Ручка	Лит	Масса 0,06	Масштаб 1:1
Пров						Лист	Листов 1	
Т контр								
Гл спец		Погребняк			Приволока 6.0-С ГОСТ 3282-74	Гипросвязь-3 Киев		
Н контр		Переменова						
Утв		Стеценко						

Копировал Формат А

Поз.	Зона	Позиция	Обозначение	Наименование	Кол.	Примеч.
				Документация		
А3			КИРГ6.122 000 СБ	Сборочный чертеж		
				Сборочные единицы		
А4		1	КИРГ6.122 001	Рама верхняя	1	
А4		2	КИРГ6.122 002	Рама нижняя	1	
А4		3	КИРГ6 150 000	Стойка	1	
—		4	-01	Стойка	1	
				Детали		
А4		5	КИРГ8.604 000	Накладка	2	
А4		6	КИРГ8 604 001	Накладка	2	
А4		7	КИРГ8 665.013	Уголок	2	
А4		8	КИРГ8 667 903	Скоба	2	
				Стандартные изделия		
				Болты ГОСТ 7798-70		
		9		М10-6g х 30.58 0112	4	0,03056 кг
		10		М12-6g х 35.58 01112	12	0,04405 кг
		11		М12-6g х 35 58.0112	8	0,04843 кг
				Гайки ГОСТ 5915-70		
		12		М10-6Н.5.016	4	0,01163 кг
		13		М12-6Н.5.016	20	0,01724 кг

Инв. № подл. | Подпись и дата | Взам. инв. № | Инв. № дубл. | Подпись и дата

Изм.	Лист	№ докум.	Подп.	Дата
Разраб.		Бунин		
Пров.				
Гл. спец.		Погребняк		
Н. контр.		Кононенко		
Утв.		Стеценко		

КИРГ6.122.000

Рама

Лит.	Лист	Листов
	1	2

Гипросвязь-3
Киев

Копировал Формат А4

407-1-35.81 А4

Поз.	Зона	Позиция	Обозначение	Наименование	Кол.	Примеч.
				Шайбы ГОСТ 6402-70		
		14		10 65Г 029	4	0,00194 кг
		15		12 65Г 029	20	0,00335 кг
		16		Шайба 12 Т3.019 ГОСТ 11371-78	4	0,00629 кг

Инв. № подл. | Подпись и дата | Взам. инв. № | Инв. № дубл. | Подпись и дата

Изм.	Лист	№ докум.	Подп.	Дата

КИРГ6.122.000

Лист 2

Копировал Формат А4

КИРГ6.122.000 СБ

407-1-95 91 А4

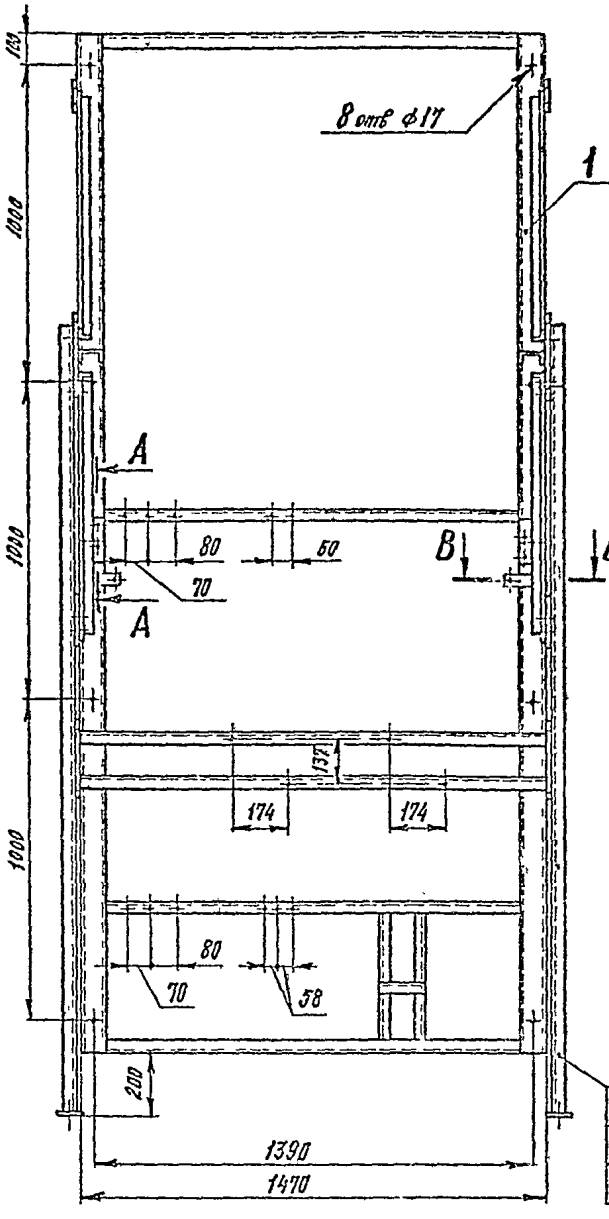

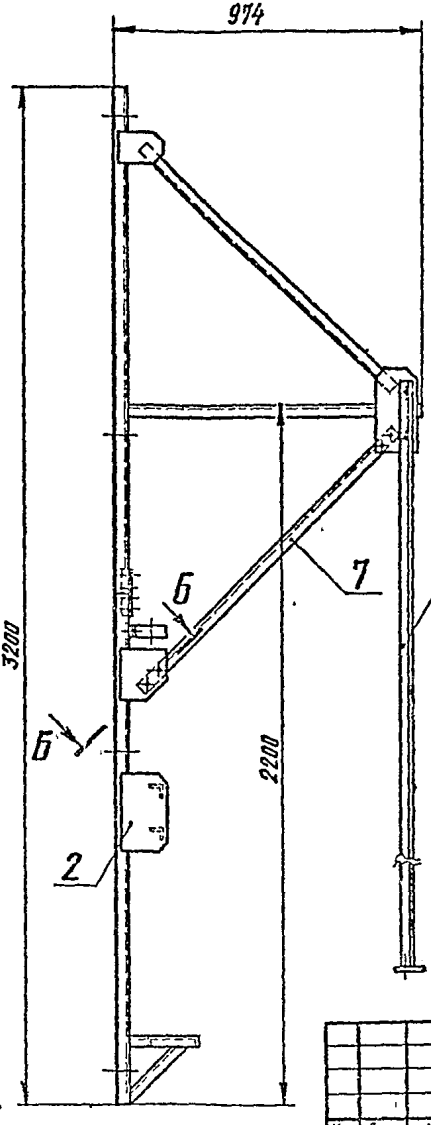

А—А
М1:4

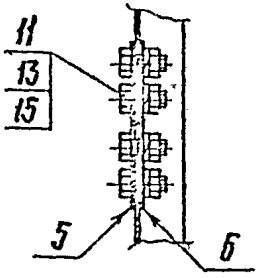

Б—Б
М1:4

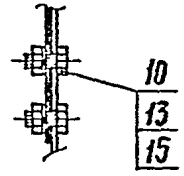

В—В
М1:4

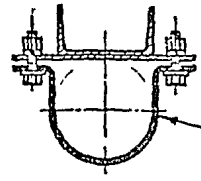

4	
10 (2 шт)	
13 (2 шт)	
15 (2 шт)	

8	
9 (2 шт)	
12 (2 шт)	
14 (2 шт)	
16 (2 шт.)	

3	
10 (2 шт)	
13 (2 шт)	
15 (2 шт)	

Размеры для справок

Изм	Лист	№ докум	Подп	Дата
Разраб		Бунин		
Пров				
Т контр				
Гл спец		Погребняк		
Н контр		Пермонов		
Утв		Стеценко		

КИРГ 6.122.000 СБ

Рама

Сборочный чертеж

Лит.	Масса	Масштаб
	114,32	1:15
Лист	Листов 1	

Гипросвязь 36-3
Киев

Инв. № подл. | Подп. и дата | Взам. инв. № | Инв. № дубл. | Подп. и дата

КИРГ 8.604.000

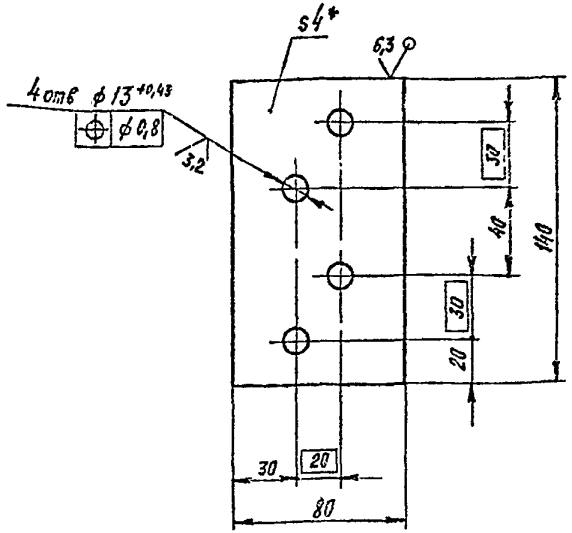

1 * Размер для справок.

2. Неуказанные предельные отклонения размеров ± $\frac{IT14}{2}$

3 Покрытие. эмаль НЦ-25 серая ГОСТ 5406-84. IV-6

Изм	Лист	№ докум	Подп.	Дата
Разраб		Бунин		
Пров				
Т контр				
Гл спец		Погребняк		
Н контр		Гадамон-Р		
Утв		Стеценко		

КИРГ 8 604.000

Накладка

Лит	Масса	Масштаб
	0,335	1:2

Лист | Листов 1

Лист Б-ПН-НО-4,0 ГОСТ 19903-74 / Ст3 ГОСТ 14637-89

Гипросвязь-3 Киев

Копировал Формат А4

407-1-95.91 А4

Подп. и дата | Инв. № дубл. | Взам. инв. № | Подп. и дата | Инв. № подл.

КИРГ 8 604 001

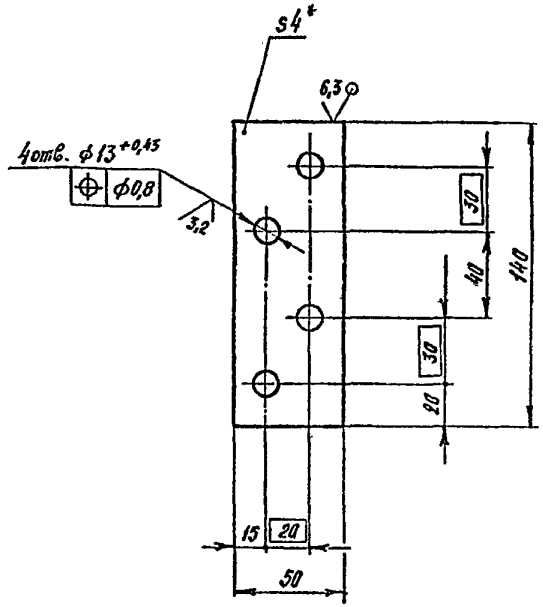

1 * Размер для справок.

2 Неуказанные предельные отклонения размеров ± $\frac{IT14}{2}$

3 Покрытие: эмаль НЦ-25 серая ГОСТ 5406-84 IV.6.

Изм	Лист	№ докум	Подп.	Дата
Разраб		Бунин		
Пров				
Т контр				
Гл спец		Погребняк		
Н контр		Гадамон-Р		
Утв		Стеценко		

КИРГ 8.604.001

Накладка

Лит	Масса	Масштаб
	0,203	1:2

Лист | Листов 1

Лист Б-ПН-НО-4,0 ГОСТ 19903-74 / Ст3 ГОСТ 14637-89

Гипросвязь-3 Киев

Копировал Формат А4

Подп. и дата | Инв. № дубл. | Взам. инв. № | Подп. и дата | Инв. № подл.

КИРГ 8 665 013

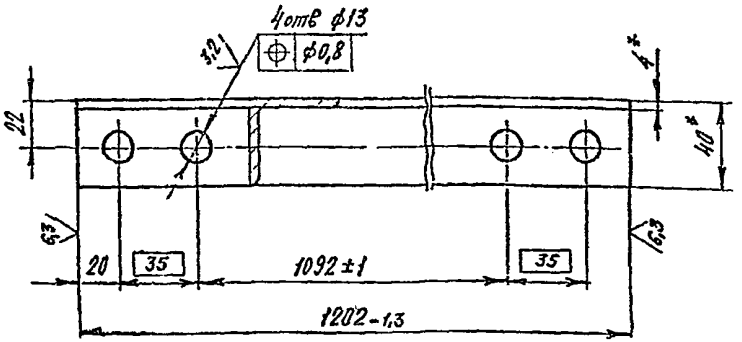

1. * Размеры для справок.
2. Неуказанные предельные отклонения размеров ± IT15/2.
3. Покрытие: эмаль НЦ-25 серая ГОСТ 5406-84. IV б.

Изм.	Лист	№ докум.	Подп.	Дата
Разраб		Бунин		
Пров.				
Т.контр.				
Гл.спец.		Погребняк		
Н.контр.		Передерко		
Утв.		Стецечко		

КИРГ 8 665 013

Уголок

Лит	Масса	Масштаб
	2,892	1:2
Лист	Листов 1	

Уголок 40×40×4-В ГОСТ 8509-86 / Ст3сп3-1 ГОСТ 535-88

Гипросвязь-3 Киев

Копировал Формат А4

КИРГ 6.667.003

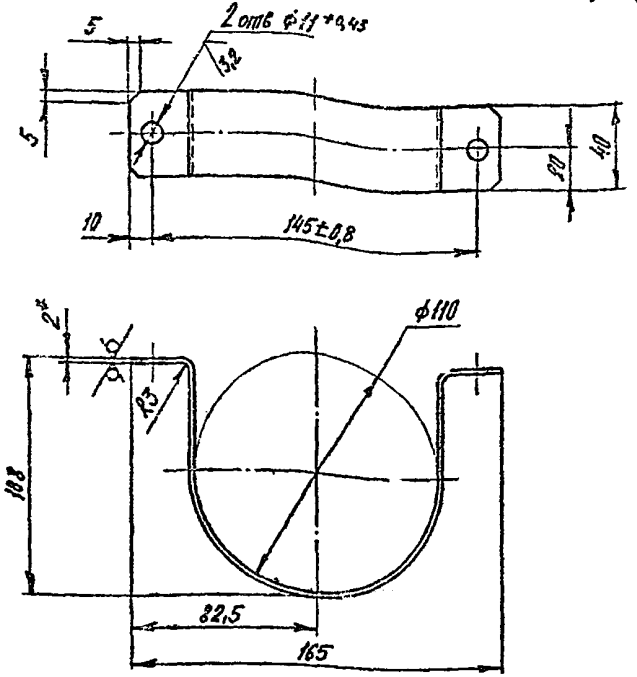

1. * Размер для справок.
2. Неуказанные предельные отклонения размеров ± IT15/2.
3. Покрытие: эмаль НЦ-25 серая ГОСТ 5406-84. IV б.

Изм.	Лист	№ докум.	Подп.	Дата
Разраб		Бунин		
Пров.				
Т.контр.				
Гл.спец.		Погребняк		
Н.контр.		Передерко		
Утв.		Стецечко		

КИРГ 8.667.003

Скоба

Лит	Масса	Масштаб
	0,205	1:2
Лист	Листов 1	

Лист Б-ПН-НО-2.0 ГОСТ 19903-74 / 5-IV-Ст3 ГОСТ 535-88

Гипросвязь-3 Киев

Копировал Формат А4

Инв. № подл. | Подп. и дата | Взам. инв. № | Инв. № дубл. | Подп. и дата

407-1-95.91 АЧ

4ПТ-1-95.91 А4

Формат	Зона	Позиция	Обозначение	Наименование	Кол.	Примеч.
				Документация		
А3			КИРГ6 122 001 СБ	Сборочный чертеж		
				Детали		
А4		1	КИРГ8 094 000	Консоль	2	
А4		2	КИРГ8. 120 .000	Стойка	2	
А4		3	КИРГ8 604 002	Косынка	2	
А4		4	КИРГ8 604 003	Косынка	2	
А4		5	КИРГ8. 604 004	Накладка	4	
А4		6	КИРГ8 604. 005	Накладка	4	
А4		7	КИРГ8. 665 014	Уголок	1	
				Материалы		
				Уголок $\frac{40\times40\times4-6\ ГОСТ\ 8509-86}{Ст3\ сп3-1\ ГОСТ\ 535-88}$		
		8		L=1100 мм	2	2,662 кг
		9		L=1310 мм	1	3,171 кг

Подпись и дата | Инв. № дубл. | Взам. инв. № | Подпись и дата | Инв. № подл.

Изм.	Лист	№ докум.	Подп.	Дата
Разраб.		Бунин		
Пров.				
Гл. спец.		Погребняк		
Н. контр.		Пономарев		
Утв.		Стеценко		

КИРГ6. 122. 001

Рама верхняя

Лит.	Лист	Листов
		1

Гипросвязь-3 Киев

Копировал Формат А4

КИРГ8 094.000

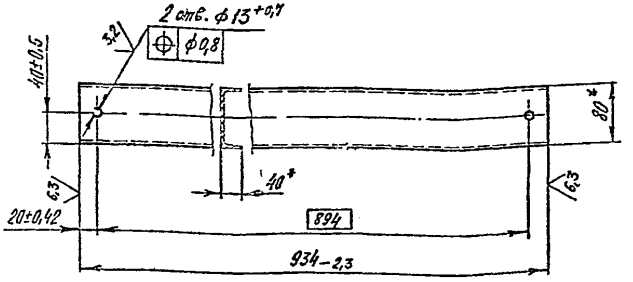

*Размеры для справок

Подп. и дата | Взам. инв. № | Инв. № дубл. | Подп. и дата | Инв. № подл.

Изм.	Лист	№ докум.	Подп.	Дата
Разраб.		Бунин		
Пров.				
Т. контр.				
Гл. спец.		Погребняк		
Н. контр.		Пономарев		
Утв.		Стеценко		

КИРГ8. 094. 000

Консоль

Лит.	Масса	Масштаб
	6,58	1:5

Лист | Листов 1

Швеллер $\frac{8\ ГОСТ\ 8240-89}{В\ Ст3-II\ ГОСТ\ 535-88}$

Гипросвязь-3 Киев

Копировал сф1026-04 Формат А4

КИРГ6.122.001 СБ

407-1-95.91 АЧ

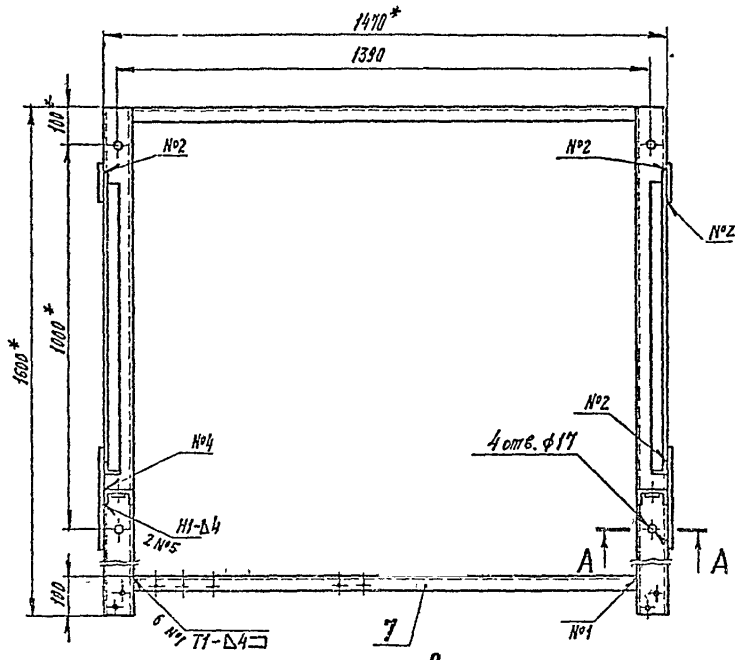

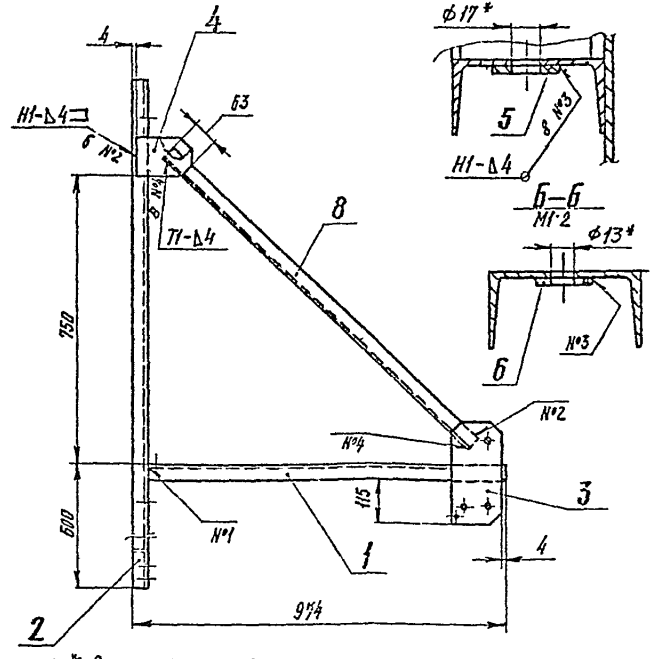

1. * Размеры для справок.
2. Неуказанные предельные отклонения размеров $\pm \frac{IT15}{2}$.
3. Сварные швы – по ГОСТ 5264-80.
4. Покрытие: эмаль НЦ-25 серая ГОСТ 5406-84. IV 6.

Изм.	Лист	№ докум.	Подп.	Дата
Разраб.		БУНИН		
Пров.				
Т.контр.				
Гл.спец.		Погребняк		
Н.контр.		Терентьева		
Утв.		Стеценко		

КИРГ6.122.001 СБ

Рама верхняя

Сборочный чертеж

Лит.	Масса	Масштаб
	50,88	1:10
Лист	Листов 1	

Гипросвязь-3
Киев

Копировал

Формат А3

Инв. № подл. | Подп. и дата | Взам. инв. № | Инв. № дубл. | Подп. и дата

407-1-95.91 А4

КИРГ 8.120 000

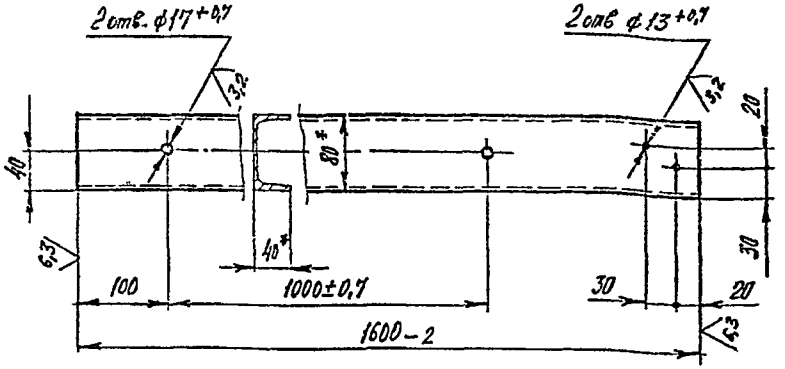

1. * Размеры для справок.
2. Неуказанные предельные отклонения размеров $\pm\frac{IT14}{2}$.

Изм	Лист	№ докум	Подп	Дата	КИРГ 8 120 000		
Разраб		Бунин			Стойка	Лит	Масса 11,275 / Масштаб 1:5
Пров						Лист	Листов 1
Т контр							
Гл спец		Погребняк			Швеллер 8 ГОСТ 8240-89 / ВСт3-II ГОСТ 535-88	Гипросвязь-3 Киев	
Н контр		Пономарев					
Утв		Стеценко					

Копировал Формат А4

Подп. и дата | Взам. инв. № | Инв. № дубл. | Подп. и дата | Инв. № подл.

КИРГ 8.604 002

40

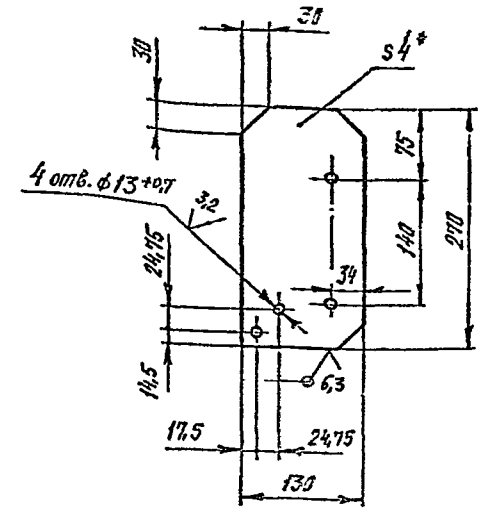

1. * Размер для справок.
2. Неуказанные предельные отклонения размеров $\pm\frac{IT14}{2}$.

Изм	Лист	№ докум	Подп	Дата	КИРГ.8.604.002		
Разраб		Бунин			Касынка	Лит	Масса 1,18 / Масштаб 1:5
Пров						Лист	Листов 1
Т контр							
Гл спец		Погребняк			Лист Б-Пн-10-4,0 ГОСТ 19903-74 / С-3 ГОСТ 14637-89	Гипросвязь-3 Киев	
Н контр		Пономарев					
Утв		Стеценко					

Копировал Формат А4

СФ 1026-04

КИРГ 8 604 003

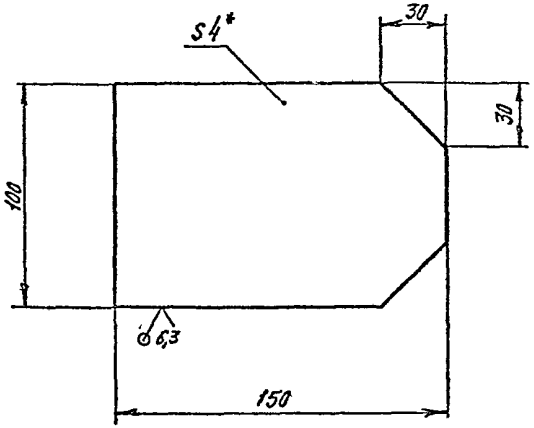

1. * Размер для справок.
2. Предельные отклонения размеров ± IT15/2

					КИРГ 8.604 003		
Изм	Лист	№ докум.	Подп.	Дата			
Разраб	БУНИН				Косынка	Лит	Масса 0,452	Масштаб 1:2
Пров.						Лист	Листов 1
Т. контр.							
Гл. спец.	Погребняк				Лист Б-ПН-НО-4.0 ГОСТ 19903-74 / Ст3 ГОСТ 14637-89	Гипросвязь-3 Киев	
Н. контр.	Пархоменко						
Утв.	Стеценко						

Копировал Формат А4

КИРГ 8 604 004

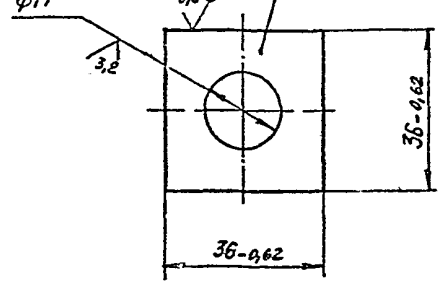

* Размер для справок

					КИРГ 8.604.004		
Изм	Лист	№ докум.	Подп.	Дата			
Разраб	БУНИН				Накладка	Лит	Масса 0,034	Масштаб 1:1
Пров.						Лист	Листов 1
Т. контр.							
Гл. спец.	Погребняк				Лист Б ПН-НО-4.0 ГОСТ 19903-74 / Ст3 ГОСТ 14637-89	Гипросвязь-3 Киев	
Н. контр.	Пархоменко						
Утв.	Стеценко						

Копировал Формат А4

4.407-1-95.91 А4

Инв. № подл. | Подп. и дата | Взам. инв. № | Инв. № дубл. | Подп. и дата

407-1-95.91 А4

КИРГ8.604.005

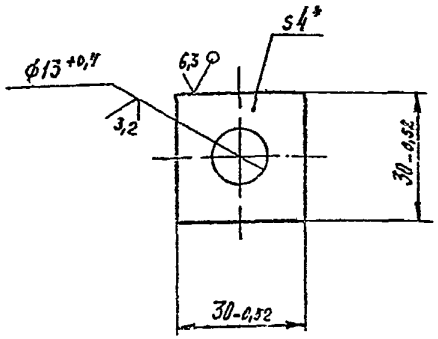

* Размер для справок

Изм	Лист	№ докум	Подп	Дата
Разраб	Бунин			
Пров				
Т контр				
Гл спец	Погребняк			
Н контр	Пономарев			
Утв	Стеценко			

КИРГ8.604.005

Накладка

Лит	Масса	Масштаб
	0,024	1:1

Лист | Листов 1

Лист Б-ПН-НО-4.0 ГОСТ 19903-74 / Ст3 ГОСТ 14637-89

Гипросвязь-3 Киев

Копировал

Формат А4

КИРГ8.665.014

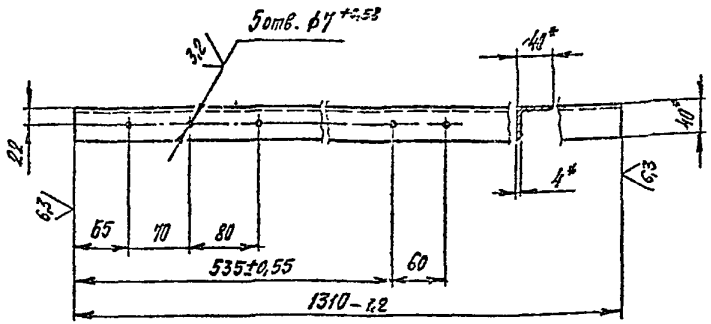

1 *Размеры для справок.

2. Неуказанные предельные отклонения размеров $\pm \frac{IT14}{2}$

Изм	Лист	№ докум	Подп	Дата
Разраб	Бунин			
Пров				
Т контр				
Гл спец	Погребняк			
Н контр	Пономарев			
Утв	Стеценко			

КИРГ8.665.014

Уголок

Лит	Масса	Масштаб
	3,17	1:5

Лист | Листов 1

Уголок 40×40×4-3 ГОСТ 8509-86 / Ст3 ст3-1 ГОСТ 535-88

Гипросвязь-3 Киев

Копировал ф1026-04 Формат А4

Подп. и дата | Взам. инв. № | Инв. № дубл. | Подп. и дата | Инв. № подл.

407-1-95.91 А4

Формат	Зона	Поз.	Обозначение	Наименование	Кол.	Примеч.
				Документация		
А3			КИРГ6.122 002 СБ	Сборочный чертеж		
				Детали		
А4		1	КИРГ 8.120.000	Стойка	2	
А4		2	КИРГ 8.604.004	Накладка	4	
А4		3	КИРГ8 604. 006	Косынка	2	
А4		4	КИРГ8.604. 007	Косынка	2	
А4		5	КИРГ8 610 000	Пластина	2	
А4		6	КИРГ8. 665 015	Уголок	1	
А4		7	КИРГ 8 665. 016	Уголок	1	
А4		8	КИРГ 8 665. 017	Уголок	1	
А4		9	КИРГ8 665 018	Уголок	1	
А4		10	КИРГ 8. 665. 019	Уголок	2	
А4		12	КИРГ8 665. 020	Уголок	1	
		13	-01	Уголок	1	
				Материалы:		
		14		Уголок $\frac{32\times32\times3\text{-}В\ ГОСТ\ 8509\text{-}86}{Ст3сп3\text{-}1\ ГОСТ\ 535\text{-}88}$		
				ℓ = 80 мм	1	0.119 кг
		15		Уголок $\frac{40\times40\times4\text{-}В\ ГОСТ\ 8509\text{-}86}{Ст3сп3\text{-}1\ ГОСТ\ 535\text{-}88}$		
				ℓ = 1310 мм	1	3.191 кг

Инв. № подл. | Подп. и дата | Взам. инв. № | Инв. № дубл. | Подп. и дата

Изм.	Лист	№ докум.	Подп.	Дата
Разраб		Бунин		
Пров				
Гл. спец.		Погребняк		
Н. контр.		Пермяков		
Утв.		Стеценко		

КИРГ 6.122.002

Рама нижняя

Лит.	Масса	Масштаб
Лист	Листов	
1	1	

Гипросвязь-3 Киев

Копировал

Формат А4

КИРГ 8.604.006

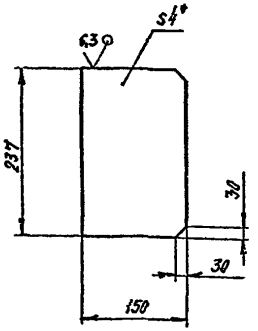

1 * Размер для справок.

2. Предельные отклонения размеров $\pm \frac{IT15}{2}$

Изм.	Лист	№ докум.	Подп.	Дата
Разраб		Бунин		
Пров				
Т. контр.				
Гл. спец.		Погребняк		
Н. контр.		Пермяков		
Утв.		Стеценко		

Косынка

Лит.	Масса	Масштаб
	1,088	1:5
Лист	Листов	1

Лист Б-ПН-Н0-4.0 ГОСТ 19903-74 / Ст3 ГОСТ 14637-89

Гипросвязь-3 Киев

Копировал

Формат А4

КИРГ 6.122 002 СБ

407-1-95.91 А4

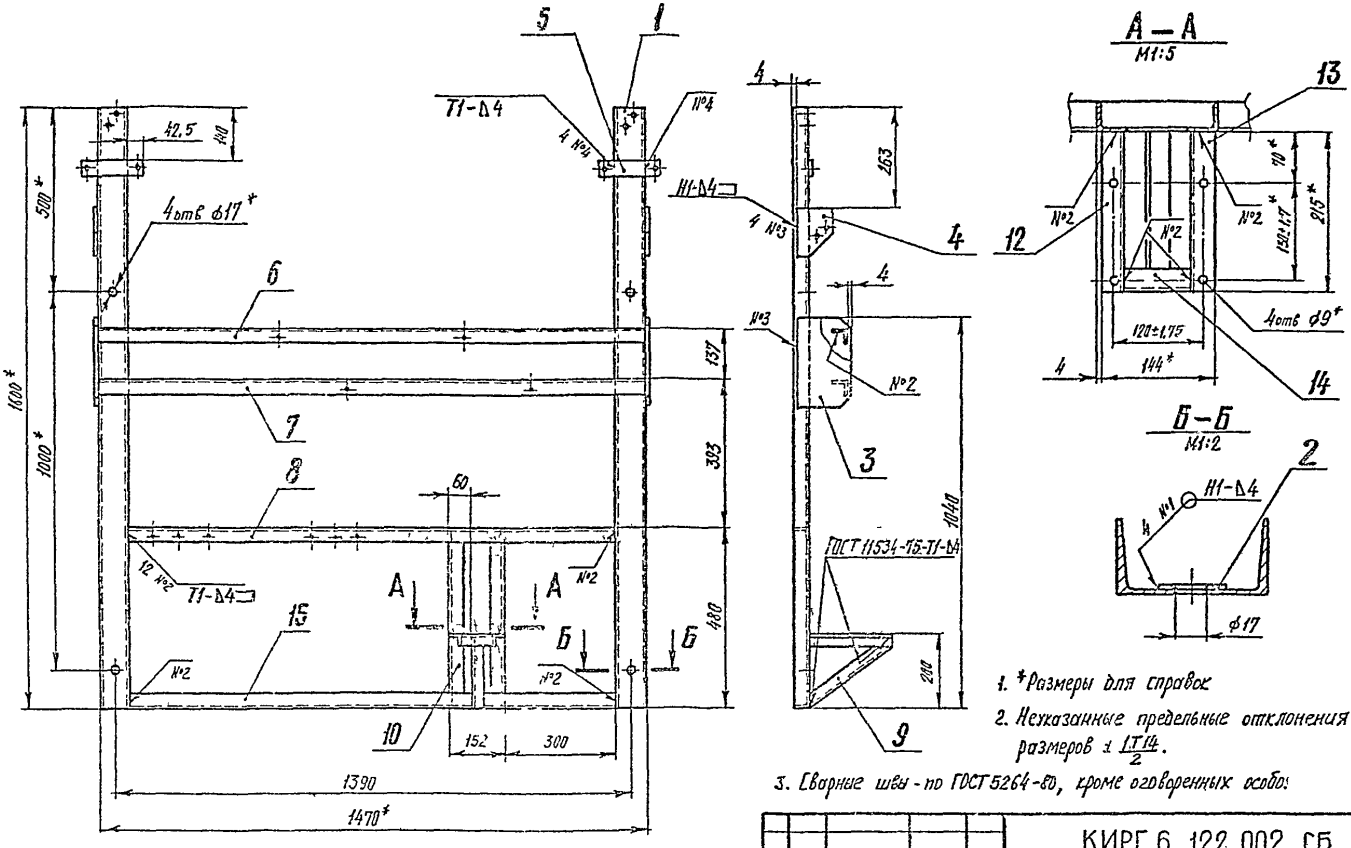

1. *Размеры для справок
2. Неуказанные предельные отклонения размеров $\pm \frac{IT14}{2}$.
3. Сварные швы - по ГОСТ 5264-80, кроме оговоренных особо.
4. Покрытие эмаль НЦ-25 серая ГОСТ 5406-84 IV 6

Изм	Лист	№ докум	Подп	Дата	КИРГ 6.122.002 СБ			
Разраб		БУНИН			Рама нижняя Сборочный чертеж	Лит	Масса	Масштаб
Пров							42,47	1-10
Т контр						Лист	Листов 1	
Гл спец		Погребняк				Гипросвязь-3 Киев		
Н контр		Гарамонов						
Утв		Стеценко						

Копировал: сф1026-04 Формат А4

Инв № подл | Подп и дата | Взам инв № | Инв № дубл | Подп и дата

КИРГ 8.604.007

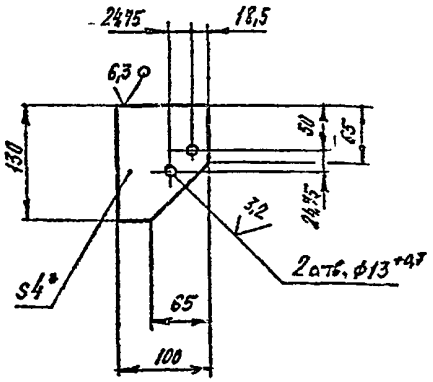

1. * Размер для справок.
2. Неуказанные предельные отклонения размеров – $h14$, $\pm \frac{IT14}{2}$

Изм.	Лист	№ докум.	Подп.	Дата
Разраб.		БУНИН		
Пров.				
Т. контр.				
Гл. спец.		Погребняк		
Н. контр.		Тесаментова		
Утв.		Стеценко		

КИРГ 8.604.007

Косынка

Лит.	Масса	Масштаб
	0,267	1:5
Лист	Листов 1	

Лист Б-ПН-НО-4,0 ГОСТ 19903-74 / Ст3 ГОСТ 14637-89

Гипросвязь-3 Киев

Копировал Формат А4

407-1-95.91 А4

Инв. № подл. | Подп. и дата | Взам. инв. № | Инв. № дубл. | Подп. и дата

КИРГ 8.610.000

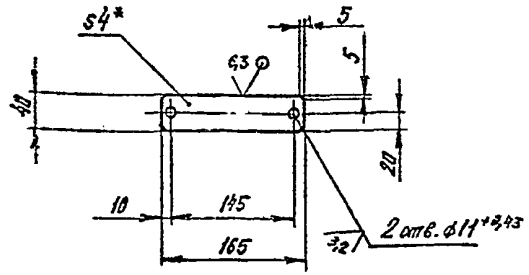

1 * Размер для справок.
2. Неуказанные предельные отклонения размеров – $\pm \frac{IT14}{2}$

Изм.	Лист	№ докум.	Подп.	Дата
Разраб.		БУНИН		
Пров.				
Т. контр.				
Гл. спец.		Погребняк		
Н. контр.		Тесаментова		
Утв.		Стеценко		

КИРГ 8.610.000

Пластина

Лит.	Масса	Масштаб
	0,2	1:5
Лист	Листов 1	

Лист Б-ПН-НО-4,0 ГОСТ 19903-74 / Ст3 ГОСТ 14637-89

Гипросвязь-3 Киев

Копировал Формат А4

Инв. № подл. | Подп. и дата | Взам. инв. № | Инв. № дубл. | Подп. и дата

КИРГ 8 665 015

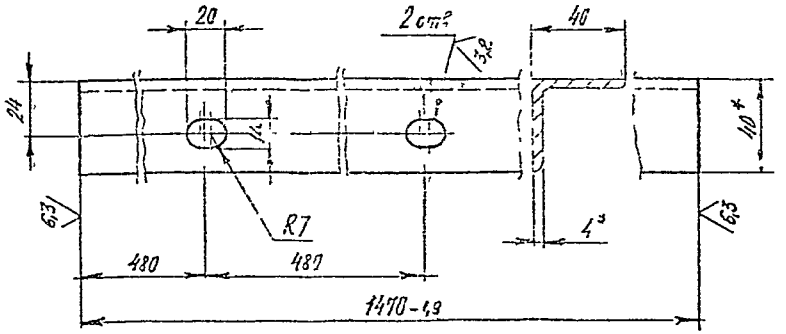

1. * Размеры для справок
2. Неуказанные предельные отклонения размеров - H14. - $\frac{IT14}{2}$

Изм	Лист	№ докум	Подп	Дата	КИРГ 8.665.015		
Разраб		БУНИН			Уголок	Лит	Масса 3,55	Масштаб 1:2
Пров						Лист	Листов 1
Т контр							
Гл спец		Погр-бн ик			Уголок 40×40×4-В ГОСТ 8509-86 / Ст 3 сп 3-1 ГОСТ 535-88	Гипросвязь-3 Киев	
Н контр							
Утв							

Копировал Формат А4

407-1-95 91 А4

Инв № подл | Подп и дата | Взам инв № | Инв № дубл | Подп и дата

КИРГ 8 665 016

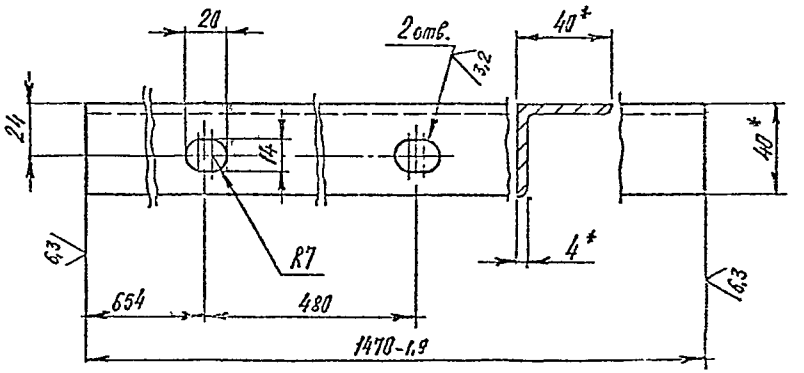

1. * Размеры для справок.
2. Неуказанные предельные отклонения размеров - H14. ± $\frac{IT14}{2}$

Изм	Лист	№ докум	Подп	Дата	КИРГ 8.665.016		
Разраб		БУНИН			Уголок	Лит	Масса 3,55	Масштаб 1:2
Пров						Лист	Листов 1
Т контр							
Гл спец		Погр-бн ик			Уголок 40×40×4-В ГОСТ 8509-86 / Ст 3 сп 3-1 ГОСТ 535-88	Гипросвязь-3 Киев	
Н контр							
Утв							

Копировал 001028-04 Формат А4

Инв № подл | Подп и дата | Взам инв № | Инв № дубл | Подп и дата

КИРГ 8.665.017

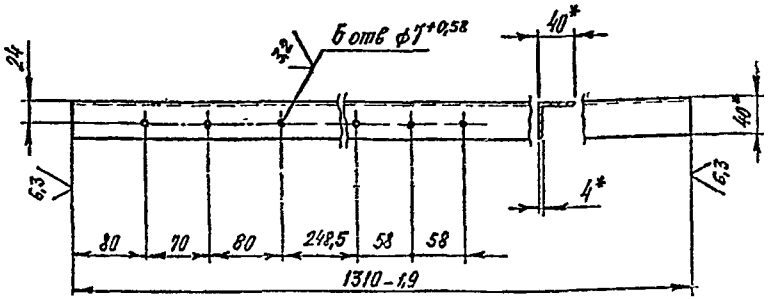

1. * Размеры для справок
2. Неуказанные предельные отклонения размеров – $\pm \frac{IT14}{2}$

Изм	Лист	№ докум	Подп	Дата
Разраб		Бунин		
Пров				
Т контр				
Гл спец		Погребняк		
Н контр		Пономарева		
Утв		Стеценко		

КИРГ 8.665 017

Уголок

Лит	Масса	Масштаб
	3,163	1:5
Лист	Листов 1	

Уголок 40×40×4-В ГОСТ 8509-86 / Ст3сп3-1 ГОСТ 535-88

Гипросвязь-3 Киев

Копировал Формат А4

Инв. № подл. | Подп и дата | Взам. инв. № | Инв. № дубл. | Подп и дата

4Г7-1-95.91 ч4

КИРГ 8.665.018

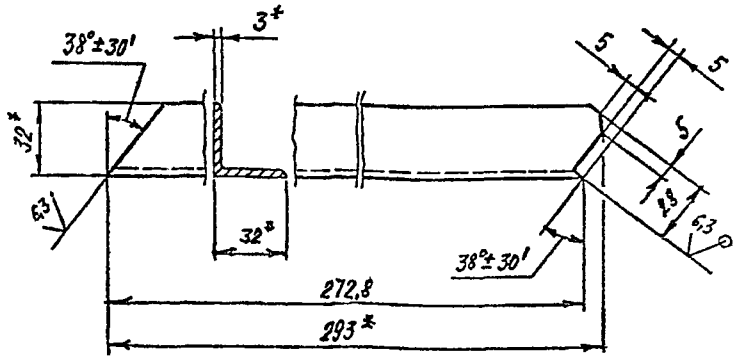

1. * Размеры для справок.
2. Предельные отклонения размеров – $\pm \frac{IT14}{2}$

Изм	Лист	№ докум	Подп	Дата
Разраб		Бунин		
Пров				
Т контр				
Гл спец		Погребняк		
Н контр		Пономарева		
Утв		Стеценко		

КИРГ 8.665 018

Уголок

Лит	Масса	Масштаб
	0,4	1:2
Лист	Листов 1	

Уголок 32×32×3-В ГОСТ 8509-86 / Ст3сп3-1 ГОСТ 535-88

Гипросвязь-3 Киев

Копировал Формат А4

Инв. № подл. | Подп и дата | Взам. инв. № | Инв. № дубл. | Подп и дата

ср 1986-04

407-1-95.91 А4

КИРГ 8.665.019

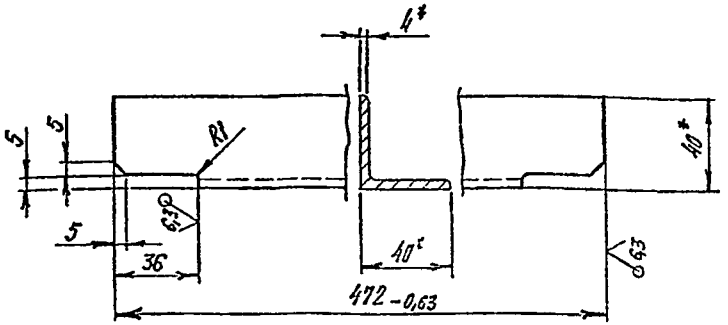

1 *Размеры для справок.

2 Неуказанные предельные отклонения размеров $\pm \frac{1,15}{2}$

Изм	Лист	№ докум	Подп	Дата	КИРГ8.665 019		
Разраб		Бунич			Уголок	Лит	Масса 1,05	Масштаб 1:2
Пров						Лист	Листов 1
Т контр.							
Гл спец		Погребняк			Уголок 40×40×4-В ГОСТ 8509-86 / Ст3 сп3-1 ГОСТ 535-88	Гипросвязь-3 Киев	
Н контр		Пономарев					
Утв		Стеценко					

Копировал Формат А4

КИРГ 8.665.020

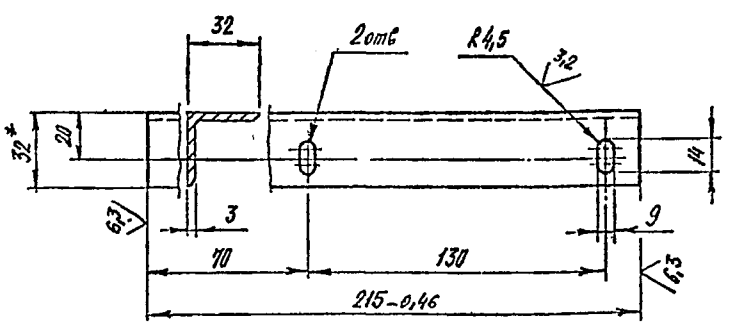

КИРГ 8.665 020 -01-зеркальное отражение
Остальное - см. КИРГ 8.665.020
М1:10

1. *Размеры для справок.

2 Неуказанные предельные отклонения размеров - $\pm \frac{1T14}{2}$

Изм	Лист	№ докум	Подп	Дата	КИРГ8.665.020		
Разраб		Бунин			Уголок	Лит	Масса 0,31	Масштаб 1:2
Пров						Лист	Листов 1
Т контр							
Гл спец		Погребняк			Уголок 32×32×3-В ГОСТ 8509-86 / Ст3 сп3-1 ГОСТ 535-88	Гипросвязь-3 Киев	
Н контр		Пономарев					
Утв		Стеценко					

Копировал ср 1026-04 Формат А4

Поз.	Обозначение	Наименование	Кол.	Примеч.
		Документация		
А4	КИРГ6.150 000 СБ	Сборочный чертеж		
		Детали		
А4	1 КИРГ8 600 310	Подкладка	1	
	Переменные данные для исполнений			
		КИРГ6 150.000		
		Детали		
А4	2 КИРГ8.120 001	Стойка	1	
		КИРГ6 150.000-01		
		Детали		
А4	2 КИРГ8.120 001 -01	Стойка	1	

Инв. № подл. | Подп. и дата | Взам. инв. № | Инв. № дубл. | Подп. и дата

Изм.	Лист	№ докум.	Подп.	Дата
Разраб.		БУНИН		
Пров.				
Гл. спец.		Пересвирк		
Н. контр.		Пархоменко		
Утв.		Стецько		

КИРГ6 150. 000

Стойка

Лит.	Масса	Масштаб
Лист	Листов 1	

Гипросвязь-3 Киев

Копировал Формат А4

КИРГ6 150.000 СБ

КИРГ6.150.000

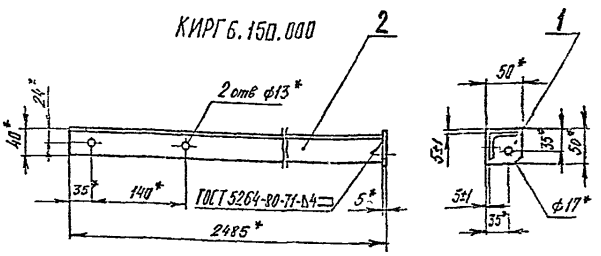

КИРГ6.150 000 -01 - зеркальное отражение
Остальное- см. КИРГ6.150.000

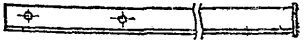

1 * Размеры для справок.
2 Покрытие- эмаль НЦ-25 серая ГОСТ 5406-84 IV.6

Изм.	Лист	№ докум.	Подп.	Дата
Разраб.		БУНИН		
Пров.				
Т.контр.				
Гл. спец.		Пересвирк		
Н. контр.		Пархоменко		
Утв.		Стецько		

КИРГ6.150 000 СБ

Стойка
Сборочный чертеж

Лит.	Масса	Масштаб
	Б.СВ	1:5
Лист	Листов 1	

Гипросвязь-3 Киев

Копировал Формат А4

КИРГ 8.120.001

407-1-95.91 А4

КИРГ 8.120.001

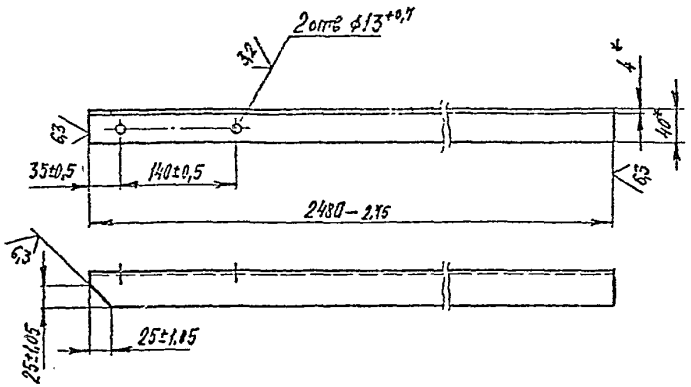

КИРГ 8.120 001 -01 - зеркальное отражение
Остальное - см. КИРГ 8.120.001
М1:10

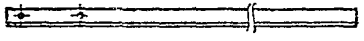

* Размеры для справок

Изм	Лист	№ докум	Подп	Дата
Разраб		БУНИН		
Пров				
Т.контр				
Гл спец		Погребняк		
Н контр		Тарасенко		
Утв		Стеценко		

КИРГ 8.120.001

Стойка

Лит	Масса	Масштаб
	5,988	1:5

Лист | Листов 1

Уголок 40×40×4-В ГОСТ 8509-86
Ст3 ст3-1 ГОСТ 535-88

Гипросвязь-3
Киев

Копировал Формат А4

КИРГ 8.600.010

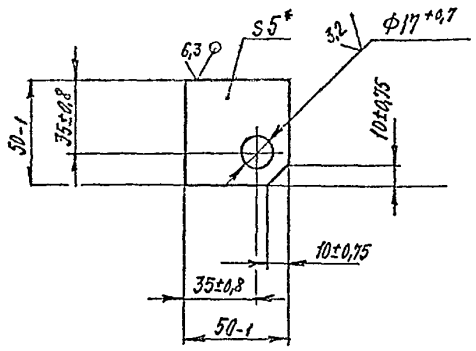

* Размер для справок

Изм	Лист	№ докум.	Подп	Дата
Разраб		БУНИН		
Пров				
Т контр				
Гл спец		Погребняк		
Н контр		Тарасенко		
Утв		Стеценко		

КИРГ 8 600.010

Подкладка

Лит	Масса	Масштаб
	0,088	1:2

Лист | Листов 1

Лист Б-ПН-НО-5.0 ГОСТ 19903-74
Ст3 ГОСТ 14637-89

Гипросвязь-3
Киев

Копировал ф 1026-04 Формат А4

Подп. и дата | Инв № дубл. | Взам. инв. № | Подп. и дата | Инв № подл.

407-1-95.91 А4

Форм	Зона	Поз.	Обозначение	Наименование	Кв.	Примеч.
				Документация		
А3			КИРГ 6.457.027 СБ	Сборочный чертеж		
				Детали		
А4		1	КИРГ 8.626 068	Труба	1	
А4		2	КИРГ 8.626.069	Труба	2	
А4		3	КИРГ 8 626 070	Труба	1	
–		4	–01	Труба	1	
–		5	–02	Труба	2	
–		6	–03	Труба	1	
–		7	–04	Труба	1	
А4		8	КИРГ 8.626 071	Труба	1	
–		9	–01	Труба	1	
				Стандартные изделия		
		10		Фильтр 40-80-1М УХЛ4		
				ГОСТ 21329-75	1	3,7 кг
		11		Угольник 90°-1-Ц-25		
				ГОСТ 8946-75	2	0,229 кг
		12		Угольник 1-Ц-25×20		
				ГОСТ 8947-75	1	0,204 кг
		13		Тройник Ц-25		
				ГОСТ 8948-75	1	0,318 кг

Изм.	Лист	№ докум.	Подп.	Дата
Разраб.		Бунин		
Пров.				
Гл. спец.		Погребчик		
Н. контр.		Парамонова		
Утв.		Стеценко		

КИРГ 6.457.027

Трубопровод нагнетательный

Лит.	Лист	Листов
	1	2

Гипросвязь-3 Киев

Копировал

Формат А4

Форм	Зона	Поз.	Обозначение	Наименование	Кв.	Примеч.
		14		Крест Ц-25×20×20		
				ГОСТ 8953-75	1	0,316 кг
		15		Муфта короткая Ц-25		
				ГОСТ 8954-75	3	0,155 кг
		16		Пробка Ц-20		
				ГОСТ 8963-75	2	0,069 кг
				Контргайки ГОСТ 8968-75		
		17		20-Ц	2	0,044 кг
		18		25-Ц	11	0,076 кг
		19		Сгон 25-Ц ГОСТ 8969-75	1	0,243 кг
				Прочие изделия		
		20		Кран А3 31016-025		
				(11ч 6бк П) Ц 25		
				ТУ26-07-1193-78	3	1,65 кг

Изм.	Лист	№ докум.	Подп.	Дата

КИРГ 6.457.027

Лист 2

Копировал

КИРГ6.457.027 СБ

4ОУ-1-95.91 А4

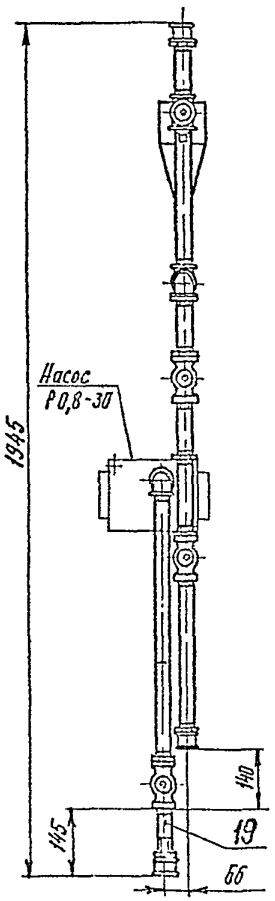

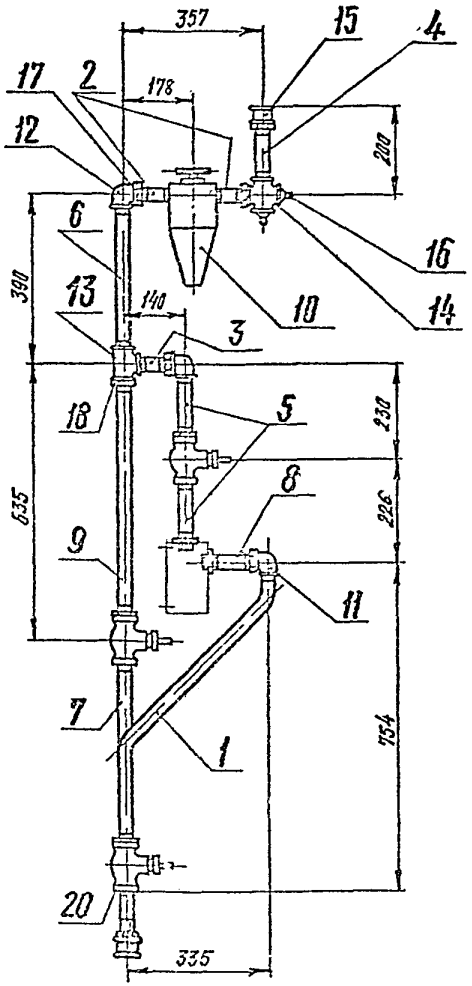

Размеры для справок

Изм.	Лист	№ докум.	Подп.	Дата
Разраб.		БУНИН		
Пров.				
Т.контр.				
Гл. спец.		Теребняк		
Н.контр.		Пермяков		
Утв.		Стеценко		

КИРГ 6.457.027 СБ

Трубопровод нагнетательный
Сборочный чертеж

Лит.	Масса	Масштаб
	18,725	1:10
Лист	Листов 1	

Гипросвязь 36-3
Киев

Копировал

Формат А3

Инв. № подл. | Подп. и дата | Взам. инв. № | Инв. № дубл. | Подп. и дата

КИРГ 8.626.068

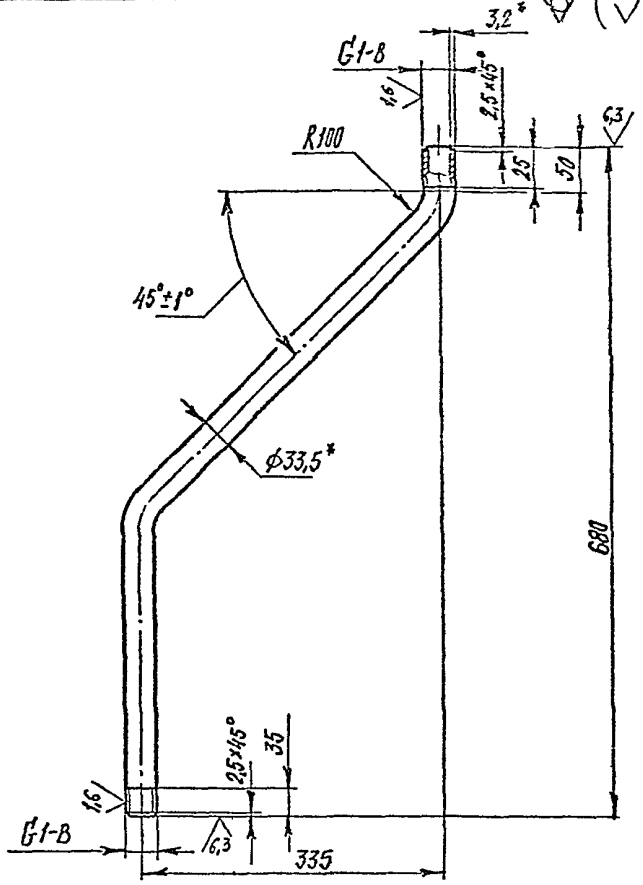

1. *Размеры для справок
2. Неуказанные предельные отклонения размеров – $\pm\frac{1T14}{2}$

Изм.	Лист	№докум.	Подп.	Дата	КИРГ 8.626.068			
Разраб.		БУНИН			Труба	Лит.	Масса 2,07	Масштаб 1:5
Пров.						Лист	Листов 1	
Т.контр.								
Гл.спец.		Погребняк			Труба Ц-25×3,2 ГОСТ 3262-75	Гипросвязь-3 Киев		
Н.контр.		Парамонов						
Утв.		Стеценко						

Копировал Формат А4

407-1-95.91 Л4

Подп. и дата | Инв. № дубл. | Взам. инв. № | Подп. и дата | Инв. № подл.

КИРГ 8.626.069

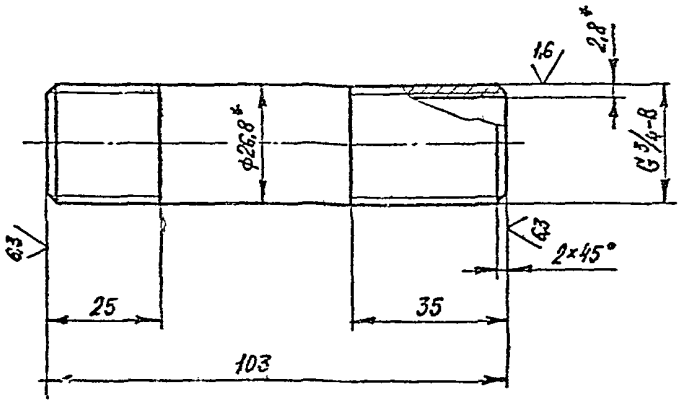

1. *Размеры для справок.
2. Неуказанные предельные отклонения размеров – $\frac{1T15}{2}$

Изм.	Лист	№докум.	Подп.	Дата	КИРГ 8.626.069			
Разраб.		БУНИН			Труба	Лит.	Масса 0,171	Масштаб 1:1
Пров.						Лист	Листов 1	
Т.контр.								
Гл.спец.		Погребняк			Труба Ц-20×2,8 ГОСТ 3262-75	Гипросвязь-3 Киев		
Н.контр.		Парамонов						
Утв.		Стеценко						

Копировал Формат А4

Подп. и дата | Инв. № дубл. | Взам. инв. № | Подп. и дата | Инв. № подл.

КИРГ 8.626.070

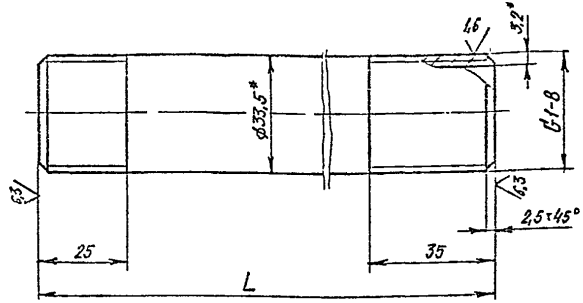

Обозначение	L, мм	Масса, кг
КИРГ 8.626.070	85	0.203
-01	145	0.346
-02	155	0.370
-03	335	0.800
-04	360	0.860

1 * Размеры для справок.

2 Неуказанные предельные отклонения размеров – $\frac{IT15}{2}$.

Изм.	Лист	№ докум.	Подп.	Дата
Разраб.	Бучин			
Пров.				
Т. контр.				
Гл. спец.	Погребняк			
Н. контр.	Терлецкая			
Утв.	Стельченко			

КИРГ 8.626.070

Труба

Лит.	Масса	Масштаб
	См. лист	1:1
Лист	Листов 1	

Труба Ц-25×3,2 ГОСТ 3262-75

Гипросвязь-3 Киев

Копировал

Формат А4

КИРГ 8.626.071

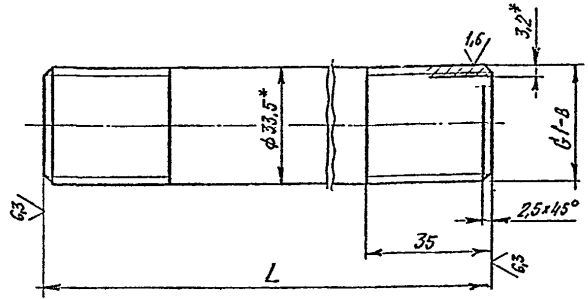

Обозначение	L, мм	Масса, кг
КИРГ 8.626.071	130	0.310
-01	560	1.338

1. * Размеры для справок.

2. Неуказанные предельные отклонения размеров – $\pm\frac{IT15}{2}$

Изм.	Лист	№ докум.	Подп.	Дата
Разраб.	Бучин			
Пров.				
Т. контр.				
Гл. спец.	Погребняк			
Н. контр.	Терлецкая			
Утв.	Стельченко			

КИРГ 8.626.071

Труба

Лит.	Масса	Масштаб
	См. лист	1:1
Лист	Листов 1	

Труба Ц-25×3,2 ГОСТ 3262-75

Гипросвязь-3 Киев

Копировал

Формат А4

Инв. № подл. | Подп. и дата | Взам. инв. № | Инв. № дубл. | Подп. и дата

407-1-95.91 АЧ

407-1-95.91 АЧ

Позиция	Зона	Кол.	Обозначение	Наименование	Кол.	Примеч.
				Документация		
А4			КИРГ 6.457 028 СБ	Сборочный чертеж		
				Детали		
А4		1	КИРГ 8.626 072	Труба	1	
				Стандартные изделия		
		2		Муфта короткая Ц-50 ГОСТ 8954-75	2	0,48кг
		3		Контргайка 50-Ц ГОСТ 8968-75	3	0,174кг
		4		Сгон 50-Ц ГОСТ 8969-75	1	0,608кг
				Прочие изделия		
		5		Кран А3 31016-050 (11ч 6бк П) Ду 50 ТУ26-07-1193-78	1	6,2кг

Перв. примен. | Справ. № подл. | Подпись и дата | Инв. № подл. | Взам. инв. № | Инв. № дубл. | Подпись и дата

Изм.	Лист	№ докум.	Подп.	Дата
Разраб.	БУНИН			
Пров.				
Гл. спец.	Погребняк			
Н. контр.	Пархоменко			
Утв.	Стеценко			

КИРГ 6.457.028

Трубопровод сливной

Лит | Лист | Листов 1

Гипросвязь-3 Киев

Копировал | Формат А4

КИРГ 6.457 028 СБ

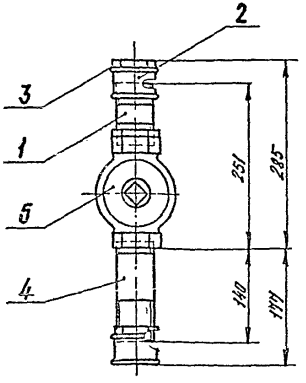

Размеры для справок.

Изм.	Лист	№ докум.	Подп.	Дата
Разраб.	БУНИН			
Пров.				
Т. контр.				
Гл. спец.	Погребняк			
Н. контр.	Пархоменко			
Утв.	Стеценко			

Трубопровод сливной

Сборочный чертеж

Лит	Масса	Масштаб
	8,953	1:5
Лист	Листов 1	

Гипросвязь-3 Киев

Копировал | Формат А4

407-1-95.91 А4

КИРГ 8.626.072

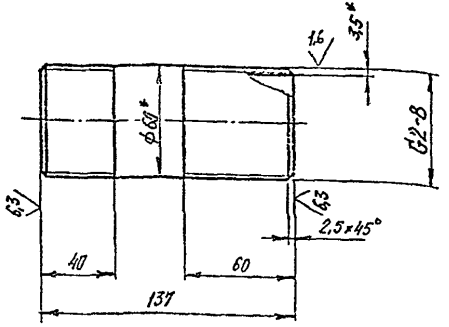

1 *Размеры для справок

2 Неуказанные предельные отклонения размеров – $\pm\frac{IT15}{2}$

Изм	Лист	№ докум	Подп	Дата
Разраб		Бунин		
Пров				
Т контр				
Гл спец		Гогребняк		
Н контр		Баранов		
Утв		Стеценко		

КИРГ 8 626 072

Труба

Лит	Масса	Масштаб
	0,653	1 2

Лист | Листов 1

Труба Ц-50×3,5 ГОСТ 3262-75

Гипросвязь-5 Киев

Копировал Формат А4

Изм	Лист	№ докум	Подп	Дата
Разраб		Бунин		
Пров				
Гл спец		Гогребняк		
Н контр		Баранов		
Утв		Стеценко		

КИРГ 6.457.029

Трубопровод переливной

Лит	Лист	Листов
		1

Гипросвязь-3 Киев

Копировал ср 1026-04 Формат А4

Поз	Зона	Позиц	Обозначение	Наименование	Кво	Примеч.
				Документация		
А4			КИРГ6.457.029 СБ	Сборочный чертеж		
				Детали		
А4		1	КИРГ 8.626.073	Труба	1	
				Стандартные изделия		
		2		Муфта короткая Ц-25 ГОСТ 8954-75	2	0,155 кг
		3		Контргайка 25-Ц ГОСТ 8968-75	2	0,076 кг

Подпись и дата | Взам инв № | Инв № дубл | Подп. и дата | Инв № подл

407-1-95.81 А4

КИРГ 6 457.029 СБ

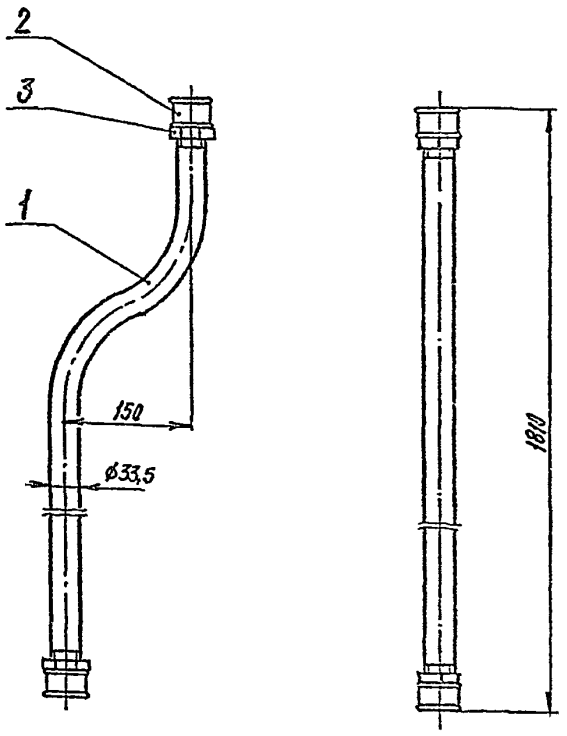

Размеры для справок

Изм.	Лист	№ докум.	Подп.	Дата
Разраб.		Бунин		
Пров.				
Т. контр.				
Гл. спец.		Погребняк		
Н. контр.		Парамонов		
Утв.		Стеценко		

КИРГ 6. 457. 029 СБ

Трубопровод переливной
Сборочный чертеж

Лит.	Масса	Масштаб
	3,102	1:5

Лист | Листов 1

Гипросвязь-3
Киев

Копировал | Формат А4

КИРГ 8 626 073

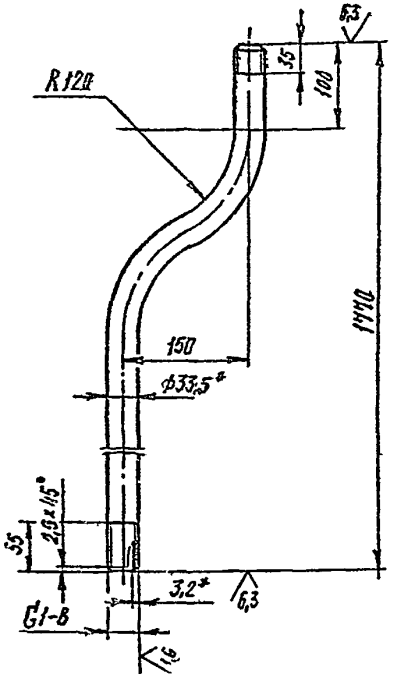

1 * Размеры для справок.
2 Неуказанные предельные отклонения размеров – $\pm \frac{IT15}{2}$

Изм.	Лист	№ докум.	Подп.	Дата
Разраб.		Бунин		
Пров.				
Т. контр.				
Гл. спец.		Погребняк		
Н. контр.		Парамонов		
Утв.		Стеценко		

КИРГ 8. 626. 073

Труба

Лит.	Масса	Масштаб
	2,64	1:5

Лист | Листов 1

Труба Ц-25×3,2 ГОСТ 3262-75

Гипросвязь-3
Киев

Копировал | Формат А4

Форм	Зона	Позиц	Обозначение	Наименование	Кв	Примеч.
				Документация		
А4			КИРГ6 457 030 СБ	Сборочный чертеж		
				Детали		
А4		1	КИРГ8 626 074	Труба	1	
А4		2	КИРГ8.626 075	Труба	1	
				Стандартные изделия		
		3		Муфта короткая Ц-15 ГОСТ 8954-75	2	0,065кг
		4		Контргайка 15-Ц ГОСТ 8968-75	3	0,037кг
		5		Кран А3 31016-015 (11ч 6бк П) Ду 15 ТУ26-07-1193-78	1	0,63кг

Изм	Лист	№ докум	Подп	Дата
Разраб		Бунин		
Пров				
Гл спец		Погребняк		
Н контр		Перемонов		
Утв		Стеценко		

КИРГ6.457 030

Трубопровод расходный

Лит	Лист	Листов
		1

Гипросвязь-3 Киев

Копировал Формат А4

Инв № подл | Подп и дата | Взам инв № | Инв № дубл | Подпись и дата

КИРГ 6 457 030СБ

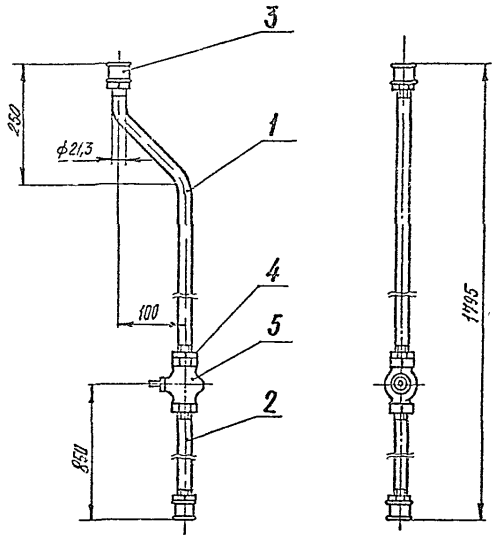

Размеры для справок

Изм	Лист	№ докум	Подп	Дата
Разраб		Бунин		
Пров				
Т контр				
Гл спец		Погребняк		
Н контр		Перемонов		
Утв		Стеценко		

КИРГ6.457 030 СБ

Трубопровод расходный Сборочный чертеж

Лит	Масса	Масштаб
	3,351	1:5

Лист | Листов 1

Гипросвязь-3 Киев

Копировал Формат А4

407-1-95.91 А4

КИРГ8 626.074

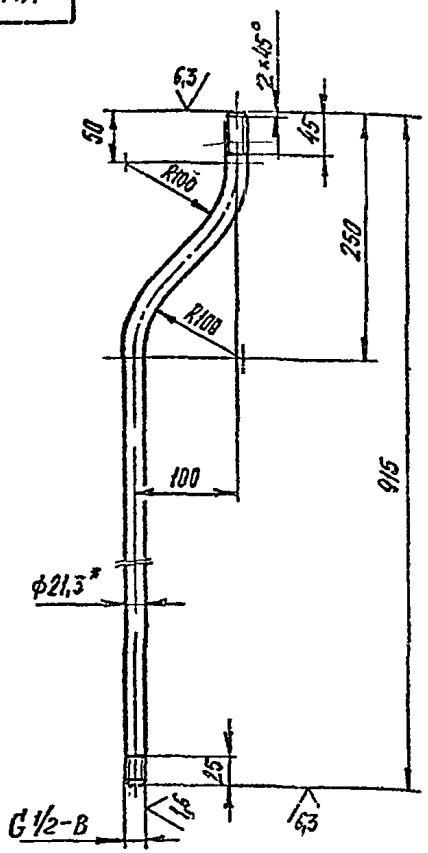

1. *Размер для справок
2. Неуказанные предельные отклонения размеров- ± $\frac{1T15}{2}$

Изм	Лист	№докум	Подп	Дата	КИРГ8 626.074			
Разраб		Бунин			Труба	Лит	Масса	Масштаб
Пров							1,42	1 5
Т контр						Лист	Листов 1	
Гл спец		Погребняк			Труба Ц-15×2,8 ГОСТ 3262-75	Гипросвязь-3 Киев		
Н контр		Парамонов						
Утв		Стеценко						

Копировал Формат А4

59

КИРГ8 626 075

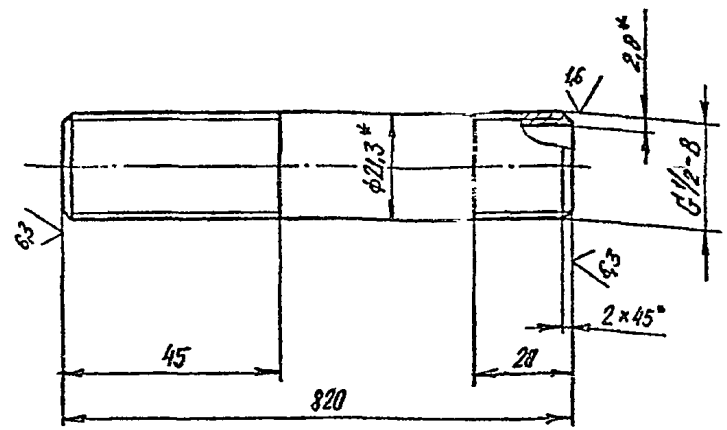

1 * Размеры для справок.
2 Неуказанные предельные отклонения размеров- ± $\frac{1T15}{2}$

Изм	Лист	№докум	Подп	Дата	КИРГ 8 626 075			
Разраб		Бунин			Труба	Лит	Масса	Масштаб
Пров							1,96	1 1
Т контр						Лист	Листов 1	
Гл спец		Погребняк			Труба Ц-15×2,8 ГОСТ 3262-75	Гипросвязь-3 Киев		
Н контр		Парамонов						
Утв		Стеценко						

Копировал ф 1036-04 Формат А4

Позиция	Обозначение	Наименование	Кол.	Примеч.
		Документация		
А5	КИРГ5 880 019 СБ	Сборочный чертеж		
Ц	КИРГ5.880.019 Г4	Схема гидравлическая соединений		
А3	КИРГ5 880 019 ВП	Ведомость покупных изделий		
		Сборочные единицы		
А4	1 КИРГ5 887 026	Бак для масла	1	
А4	2 КИРГ6 150 001	Подставка	1	
		Детали		
А4	3 КИРГ8 610 004	Полоса	1	
Ц	4 КИРГ1 626 069	Труба	2	
А4	5 КИРГ8 626.076	Труба	1	
А4	6 КИРГ8.626 077	Труба	2	
А4	7 КИРГ8 626.078	Труба	1	
А4	8 КИРГ8 927 019	Ерш	2	
		Стандартные изделия		
	9	Болт М10-6g×25.58.0.Ц6 ГОСТ 7798-70	4	0,02782кг

Позиция	Обозначение	Наименование	Кол.	Примеч.
		Гайки ГОСТ 5915-70		
	10	М10-6Н 5 016	4	0,01168кг
	11	М16-6Н 5.019	2	0,03354кг
		Шайбы ГОСТ 6402-70		
	12	10 65Г 029	4	0,001945кг
	13	16 65Г 029	2	0,008062кг
		Шайбы ГОСТ 11371-78		
	14	10 03.019	4	0,00418кг
	15	16 03 019	2	0,0113кг
	16	Фильтр 40-80-1М УХЛ4 ГОСТ 21329-75	1	3,7кг
		Контргайки ГОСТ 8968-75		
	17	20-Ц	2	0,044кг
	18	25-Ц	7	0,076кг
	19	50-Ц	2	0,174кг
		Муфта короткая Ц-25		
	20	ГОСТ 8954-75	1	0,155кг
	21	Муфта Ц-25×20 ГОСТ 8954-75	2	0,147
		Уголники ГОСТ 8946-75		
	22	90°-1-Ц-25	2	0,229кг
	23	90°-1-Ц-50	1	0,79кг

Инв. № подл. | Подпись и дата | Взам. инв. №

Изм. | Лист | № докум. | Подп. | Дата

Разраб. Ефимов

Пров.

Гл.спец. Позднякова

Н. контр. Позднякова

Утв. Стасенко

КИРГ 5 880.019

Система масляная с баком емкостью 500 литров

Лит | Масса | Масштаб

Лист 1 | Листов 3

Гипросвязь-3 Киев

Копировал Формат А4

КИРГ 5.880.019 Лист 2

Копировал Формат А4

407-1-95.91 А4

Формат	Зона	Поз.	Обозначение	Наименование	Кол.	Примеч.
				Прочие изделия		
				Краны ТУ26-07-1193-78		
		24		АЗ 31016-025 (11ч6бк П)		
				Ду 25	2	1,65кг
		25		АЗ 31016-050 (11ч6бк П)		
				Ду 50	1	6,2кг
		26		Насос Р0,8-30-У1		
				ТУ26-06-1158-78	1	14кг
				Материалы		
		27		Труба Ц-15×2,35		
				ГОСТ 3262-75		
				L=(90±1,75) мм	2	0,099 кг

Инв. № подл. | Подпись и дата | Взам. инв. № | Инв. № дубл. | Подпись и дата

КИРГ5 880 019

Лист 3

Копировал

Формат А4

КИРГ5 880 019 Г4

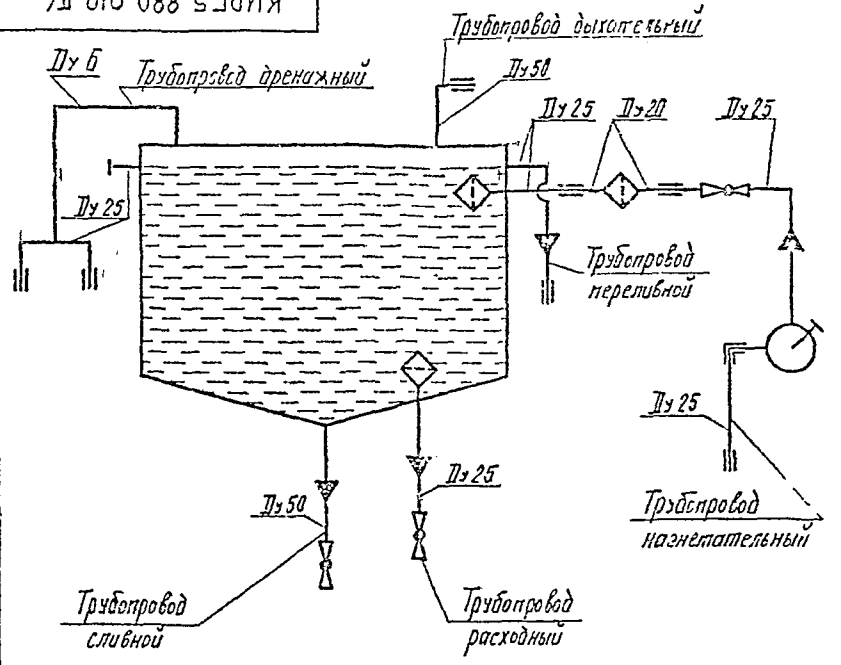

Подп. и дата | Взам. инв. № | Инв. № дубл. | Подп. и дата | Инв. № подл.

Изм.	Лист	№ докум.	Подп.	Дата
Разраб.		Бунин		
Пров.				
Т. контр.				
Гл. спец.		Погребняк		
Н. контр.		Парамзноев		
Утв.		Степанов		

КИРГ5 880 019 Г4

Система масляная с баком емкостью 500 литров
Схема гидравлическая соединений

Лит.	Масса	Масштаб
	—	—

Лист | Листов 1

Гипросвязь-3
Киев

КИРГ 5.880.019СБ

4.407-1-95.91 АЧ

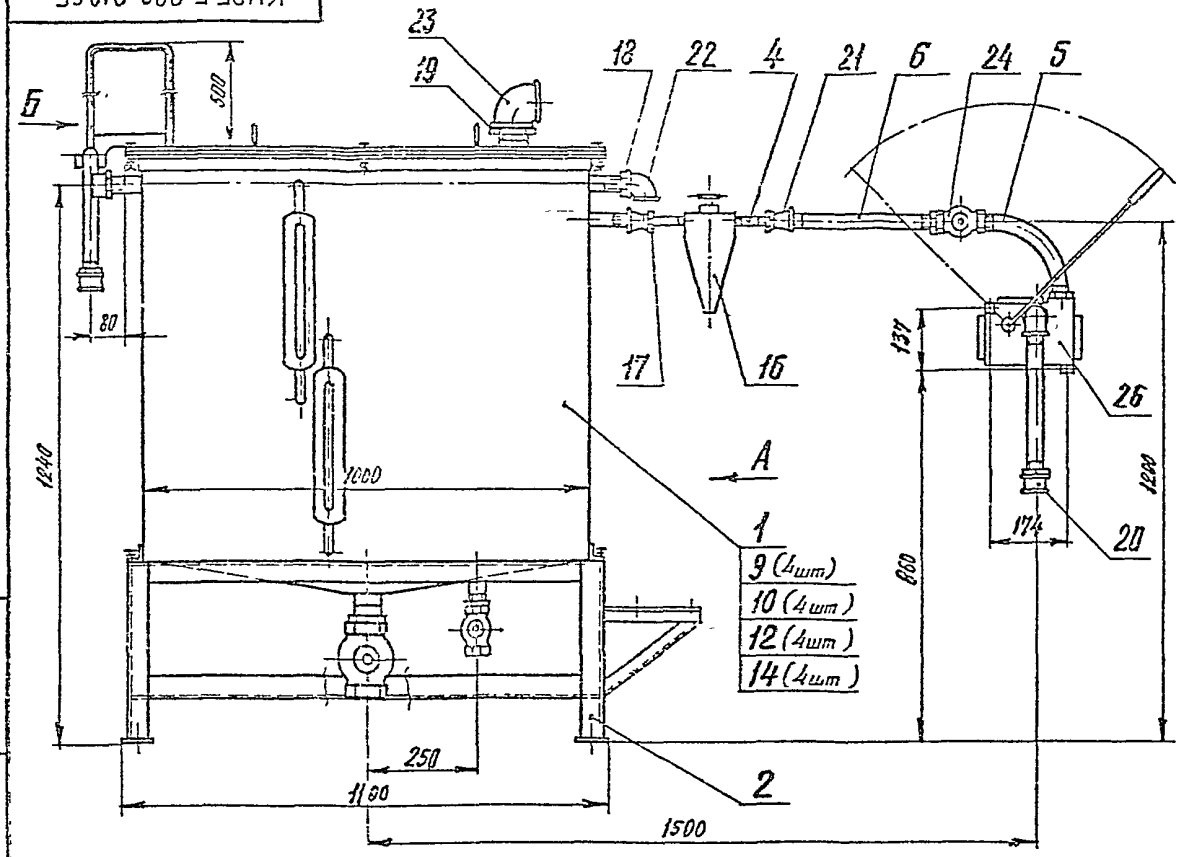

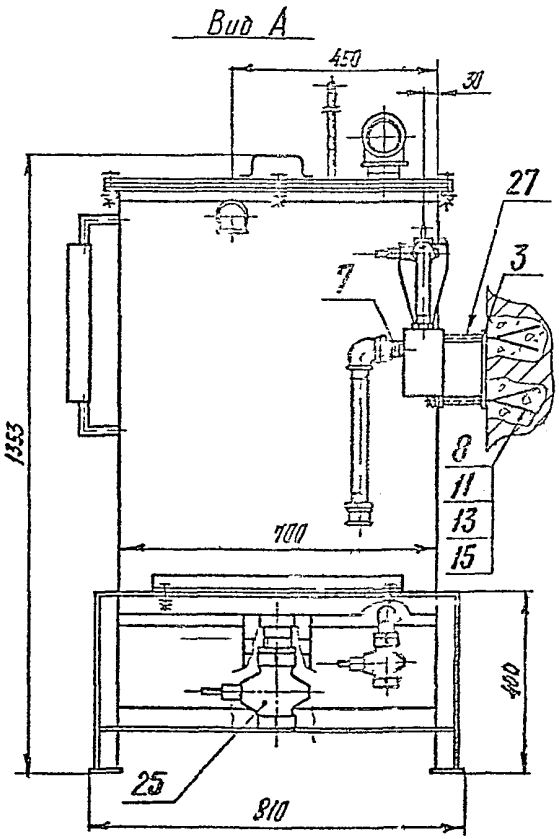

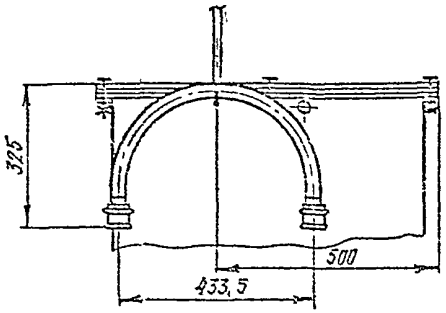

Размеры для справок

Изм.	Лист	№ докум.	Подп.	Дата
Разраб.		Бунин		
Пров.				
Т.контр.				
Гл.спец.		Погребняк		
Н.контр.		Бороноев		
Утв.		Степченко		

КИРГ 5.880.019 СБ

Система масляная с баком емкостью 500л

Сборочный чертеж

Масса	Масштаб
177,285	1:10

Листов 1

Гипросвязь-3 Киев

Копировал Формат А4

Инв. № подл. | Подп. и дата | Взам. инв. № | Инв. № дубл. | Подп. и дата

407-1-95.91 Ал

№ строки	Наименование	Код ОКП	Обозначение документа на поставку	Поставщик	Куда входит (обозначение)	Количество: на изделие	Количество: в комплект	Количество: на регулир	Количество: всего	Примечание
1										
2	Гидравлические									
3	устройства									
4										
5	Насос РО.В-30-У1		ТУ26-06-1158-78			1			1	
6										
7	Арматура и соединения									
8	трубопроводов									
9										
10	АЗ 31016-025 (11ч6бк П)									
11	Ду 25		ТУ26-07-1193-78			2			2	
12	АЗ 31016-050 (11ч6бк П)									
13	Ду 50		То же			1			1	
14										
15	Указатель уровня №8									
16	т/ф 12кч 11бк, СЗ 8804 008		ТУ26-07-1481-89		КИРГ 5.887 026	2			2	
17										
18	Фильтр 40-80-1М УХЛ4		ГОСТ 21329-75			1			1	
19										
20	Соединительные части									
21	трубопроводов									
22										
23	Колпак 1-Ц-25		ГОСТ 8962-75		КИРГ 5 887 026	1			1	
24										

Подп. и дата | Инв. № дубл. | Взам. инв. № | Подп. и дата | Инв. № подл.

Изм.	Лист	№ докум.	Подп.	Дата
Разраб.		БУНИН		
Пров.				
Т. контр.		Позребняк		
Н. контр.		Горячев		
Утв.		Степенко		

КИРГ 5.880.019 ВП

Система масляная с баком емкостью 500 литров

Ведомость покупных изделий

Лит	Листов	Листов
	1	3

Гипросвязь-3 Киев

Калировал

Эр10268-04

Формат А3

№ строки	Наименование	Код ОКП	Обозначение документа на поставку	Поставщик	Куда входит (обозначение)	Количество на изделие	Количество в комплект	Количество на регулир	Количество всего	Примечание
1										
2	Контргайка 20-Ц		ГОСТ 8968-75			2			2	
3	25-Ц		То же			1			1	
4					КИРГ 5.887 026	3			3	
5									10	
6	50-Ц		"			2			2	
7										
8	Муфта Ц-25×20		ГОСТ 8957-75			2			2	
9										
10	Муфта короткая Ц-25		ГОСТ 8954-75			1			1	
11					КИРГ 5.887 026	3			3	
12									4	
13										
14	Угольник 90°-1-Ц-25		ГОСТ 8946-75			2			2	
15	90°-1-Ц-50		То же			1			1	
16										
17	Крепежные изделия									
18										
19	Болт М6-6g×20 58 019		ГОСТ 7798-70		КИРГ 5 887 026	8			8	
20	М10-6g×25 58 0112		То же			4			4	
21										
22	Винт В М6-6g×20 58 019		ГОСТ 1491-80		КИРГ 5 886 018	2			2	
23										
24	Гайка М6-6Н 5 013		ГОСТ 5915-70		КИРГ 5 886 018	2			2	
25					КИРГ 5 887.026	8			8	
26									10	
27	М10-6Н 5 016		То же			4			4	
28	М16-6Н 5 019		"			2			2	
29										

Инв. № подл. | Подпись и дата | Взам. инв. № | Инв. № дубл. | Подпись и дата

4.07-1-95.91 АУ

№ строки	Наименование	Код ОКП	Обозначение документа на поставку	Поставщик	Куда входит (обозначение)	Количество: на изделие	Количество: в комплект	Количество: на регулир	Количество: всего	Примечание
1										
2	Шайба 6 65Г 029		ГОСТ 6402-70		КИРГ 5 886 018	2			2	
3					КИРГ 5. 887 026	8			8	
4									10	
5	10 65Г 029		То же			4			4	
6	16 65Г 029		"			2			2	
7										
8	Шайба 6.03 019		ГОСТ 11371-78		КИРГ 5 887 026	8			8	
9	10.03.019		То же			4			4	
10	16 03.019		"			2			2	
11										
12										
13										
14										
15										
16										
17										
18										
19										
20										
21										
22										
23										
24										
25										
26										
27										
28										
29										

Перв. примен. | Подпись и дата | Взам. инв. № | Инв. № дубл. | Подпись и дата | Инв. № подл.

КИРГ8 610 001

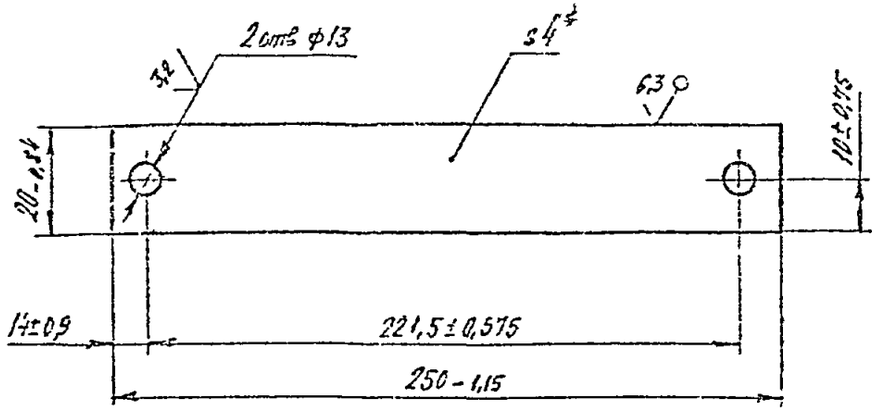

1 * Размер для справок

2 Покрытие Ц15.хр

Изм	Лист	№ докум	Подп	Дата	КИРГ8. 610. 001		
Разраб		Бунин			Полоса	Лит	Масса 0,149	Масштаб 1:2
Пров						Лист	Листов 1
Т контр							
Гл спец					Лист Б 51 НП-40 ГОСТ 1950 ...	Гипросвязь-3 Киев	
Н контр							
Утв							

Копировал Формат А4

КИРГ8 626 076

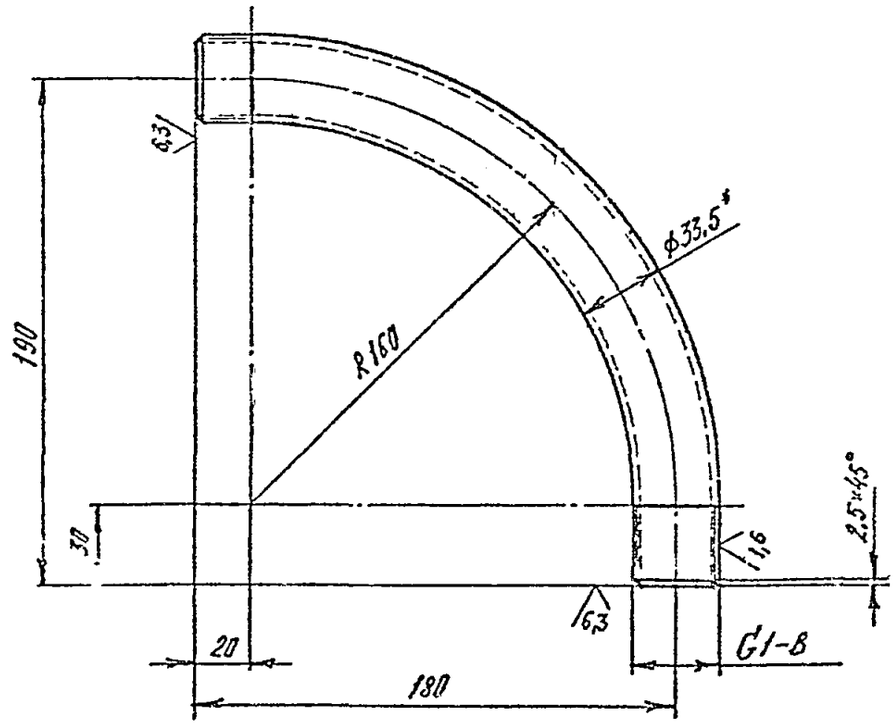

1 * Размер для справок.

2. Неуказанные предельные отклонения размеров – $\pm \frac{IT15}{2}$.

Изм	Лист	№ докум	Подп	Дата	КИРГ8 626. 076		
Разраб		Бунин			Труба	Лит	Масса 0,72	Масштаб 1:2
Пров						Лист	Листов 1
Т контр							
Гл спец					Труба Ц-25×3,2 ГОСТ 3262-75	Гипросвязь-3 Киев	
Н контр							
Утв							

Копировал Формат А4

407-1-95 91 А4

КИРГ 8 626 077

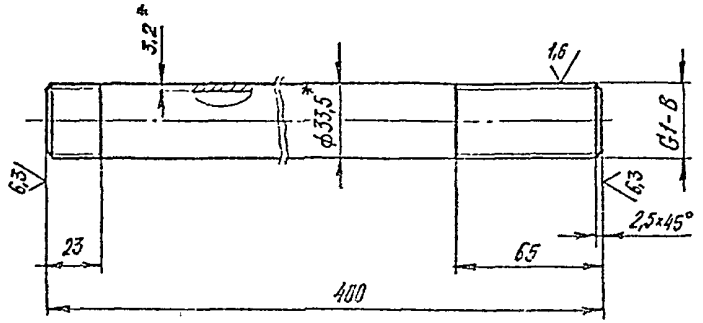

1 * Размеры для справок

2. Неуказанные предельные отклонения размеров – $\pm \frac{IT15}{2}$

Изм	Лист	№ докум	Подп	Дата	КИРГ 8.626 077			
Разраб		Бунин			Труба	Лит	Масса	Масштаб
Пров							0,956	1:2
Т контр						Лист	Листов 1	
Гл спец		Погребняк			Труба Ц-25×3,2 ГОСТ 3262-75	Гипросвязь-3 Киев		
Н контр		Пофамонов						
Утв		Стеценко						

Копировал Формат А4

КИРГ 8.626.078

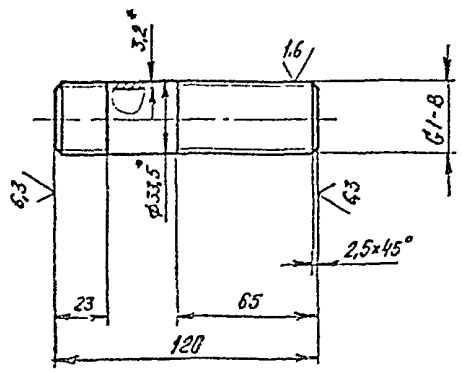

1 * Размеры для справок.

2 Неуказанные предельные отклонения размеров $\pm \frac{IT15}{2}$

Изм	Лист	№ докум	Подп	Дата	КИРГ 8 626 078			
Разраб		Бунин			Труба	Лит	Масса	Масштаб
Пров							0,289	1:2
Т контр						Лист	Листов 1	
Гл спец		Погребняк			Труба Ц-25×3,2 ГОСТ 3262-75	Гипросвязь-3 Киев		
Н контр		Пофамонов						
Утв		Стеценко						

Копировал сф 1026-04 Формат А4

407-1-95.91 А4

Форм	Зона	Поз.	Обозначение	Наименование	Кв.	Примеч.
				Документация		
А3			КИРГ 5 837 026 СБ	Сборочный чертеж		
				Сборочные единицы		
А4		1	КИРГ5 886 015	Фильтр для заливки	1	
А4		2	КИРГ5 886 018	Фильтр сетчатий	1	
А4		3	КИРГ5 887 027	Бак	1	
А4		4	КИРГ6 173 016	Крышка	1	
				Детали		
А1		5	КИРГ8 683 005	Прокладка	1	
				Стандартные изделия		
		6		Болт М6-6д×20 58 019		
				ГОСТ 7798-70	8	0,006742кг
		7		Гайка М6-6Н 5 013		
				ГОСТ 5915-70	8	0,002441кг
		8		Шайба 6 65Г 0.9		
				ГОСТ 6402-70	8	0,000487кг
		9		Шайба 6 03 019		
				ГОСТ 11371-78	8	0,000853кг

Изм	Лист	№ докум	Подп	Дата
Разраб		Сучин		
Пров				
Гл. спец		Погребняк		
Н. контр		Фремонт		
Утв		Стеценко		

КИРГ 5 887.026

Бак для масла

Лит	Лист	Листов
	1	2

Гипросвязь-3 Киев

Копировал Формат А4

Форм	Зона	Поз.	Обозначение	Наименование	Кв.	Примеч.
		10		Колпак 1-Ц-25		
				ГОСТ 8962-75	1	0,138кг
		11		Контргайка 25-Ц		
				ГОСТ 8968-75	3	0,076кг
		12		Муфта короткая Ц-25		
				ГОСТ 8954-75	3	0,155кг
				Прочие изделия		
		13		Указатель уровня № 8,		
				т/ф 12кч 11бк, СЗ 8804 008		
				ТУ26-07-1487-89	2	4,8кг

Подпись и дата | Инв. № дубл. | Взам. инв. № | Подпись и дата | Инв. № подл.

Изм	Лист	№ докум	Подп	Дата

КИРГ 5.887.026

Лист 2

Копировал ср 1026-04 Формат А4

КИРГ 5 887 026 СБ

4ОХ-1-95.91 А4

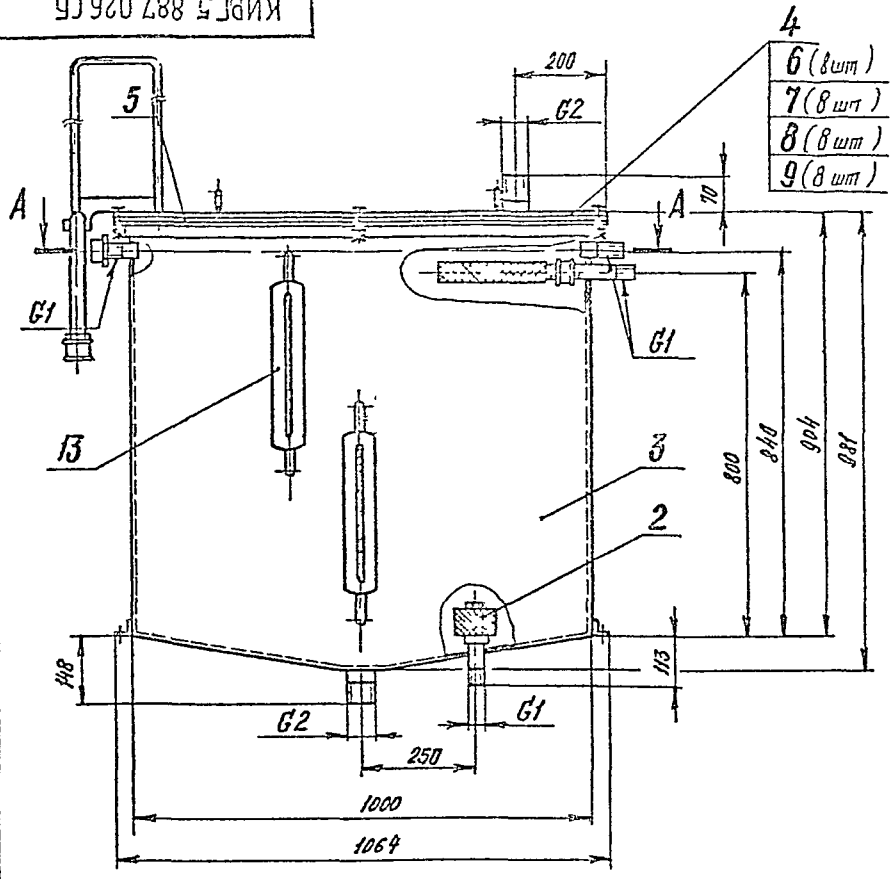

Б – Б
М1 2

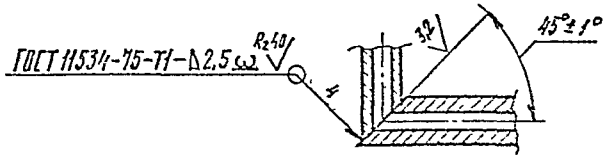

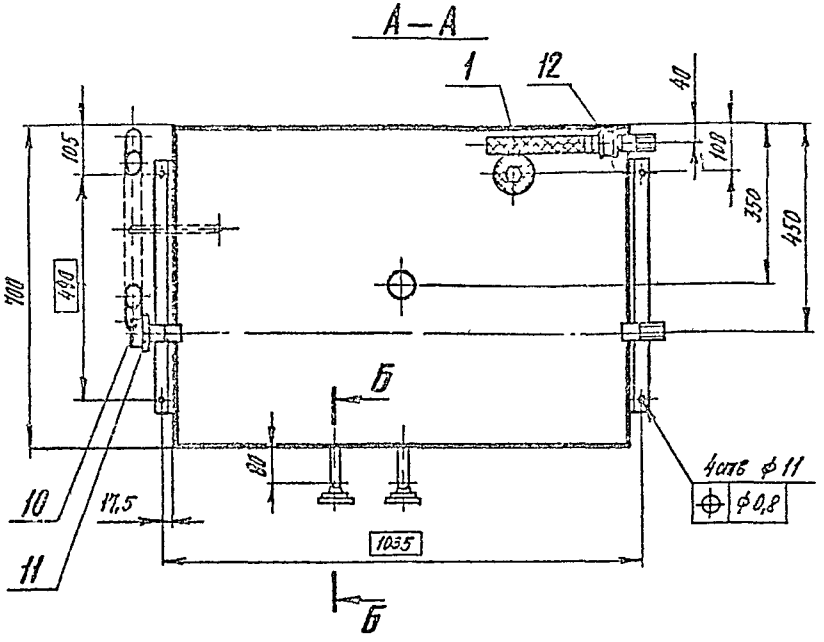

1. * Размеры, для справок.
2. Покрытие мест сварки · эмаль НЦ-25 серая ГОСТ 5406-87. III. 6

Изм	Лист	№ докум.	Подп.	Дата	КИРГ 5.887 026 СБ
Разраб.		БУНИН			Бак для масла. Сборочный чертеж
Пров.					
Т. контр.					
Гл. спец.		Погребняк			
Н. контр.		Парамонов			
Утв.		Стеценко			

Лит.	Масса	Масштаб
	131,545	1:10
Лист	Листов 1	

Гипросвязь-3
Киев

Инв. № подл. | Подп. и дата | Взам. инв. № | Инв. № дубл. | Подп. и дата

КИРГ 8 683 005

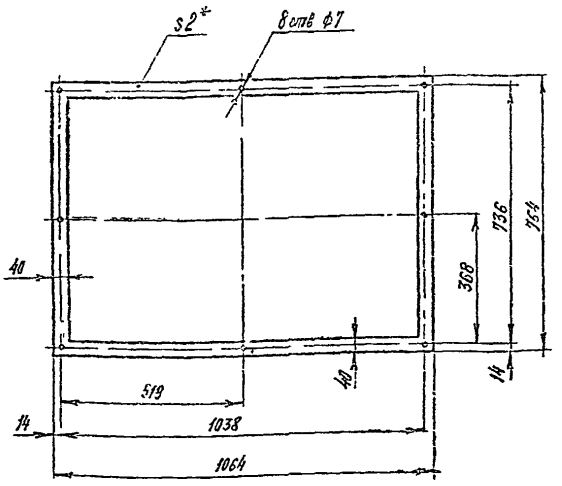

*Размер для справок

Изм	Лист	№ докум	Подп	Дата
Разраб	Бунин			
Пров				
Т контр				
Гл спец	Погребняк			
Н контр	Парамон-В			
Утв	Стеценко			

КИРГ8. 683. 005

Прокладка

Лит	Масса	Масштаб
	0,279	1:10

Лист | Листов 1

Пластина I, лист, 45С-С-2
ГОСТ 7338-77

Гипросвязь-3
Киев

Копировал | Формат А4

Подп и дата | Инв № дубл | Взам инв № | Подп и дата | Инв № подл

70.

Формат	Зона	Позиц	Обозначение	Наименование	Кол.	Примеч.
				Документация		
А4			КИРГ 5 886.018 СБ	Сборочный чертеж		
				Сборочные единицы		
А4		1	КИРГ6.112.000	Корпус фильтра	1	
				Детали		
А4		2	КИРГ8.665.023	Хомут	2	
				Стандартные изделия		
		3		Винт В М6-6g х20 58 019		
				ГОСТ 1491-80	2	0,005664кг
		4		Гайка М6-6Н.5.013		
				ГОСТ 5915-70	2	0,002514кг
		5		Шайба 6 65Г 029		
				ГОСТ 6402-70	2	0,000487кг
				Материалы		
		6		Сетка П48-НУ		
				ГОСТ 3187-76		
				[(56±1,5)×(320±2,85)] мм	1	0,047 кг

Изм	Лист	№ докум	Подп	Дата
Разраб	Бунин			
Пров				
Гл спец	Погребняк			
Н контр	Парамон-В			
Утв	Стеценко			

КИРГ 5.886. 018

Фильтр сетчатый

Лит	Лист	Листов
		1

Гипросвязь-3
Киев

Копировал | Формат А4

Подпись и дата | Инв № дубл | Взам инв № | Подпись и дата | Инв № подл

КИРГ5 886.018 СБ

407-1-95.91 А4

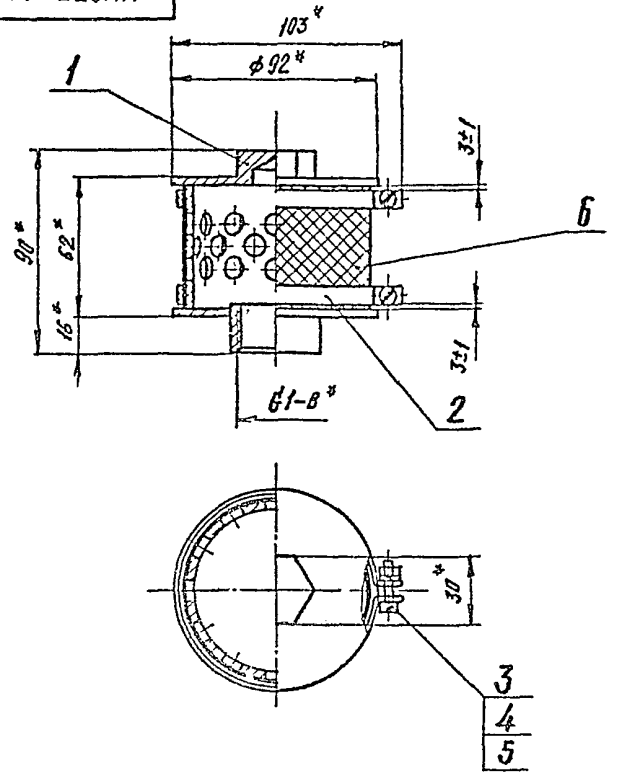

*Размеры для справок

Изм	Лист	№ докум	Подп	Дата	КИРГ5 886.018 СБ			
Разраб		Бунин			Фильтр сетчатый сборочный чертеж	Лит	Масса	Масштаб
Пров							0,84	1:2
Т.контр						Лист	Листов 1	
Гл.спец		Погребняк				Гипросвязь-3 Киев		
Н.контр		Парамонова						
Утв		Стеценко						

Копировал Формат А4

Подп. и дата | Инв. № дубл. | Взам. инв. № | Подп. и дата | Инв. № подл.

КИРГ 8 665 023

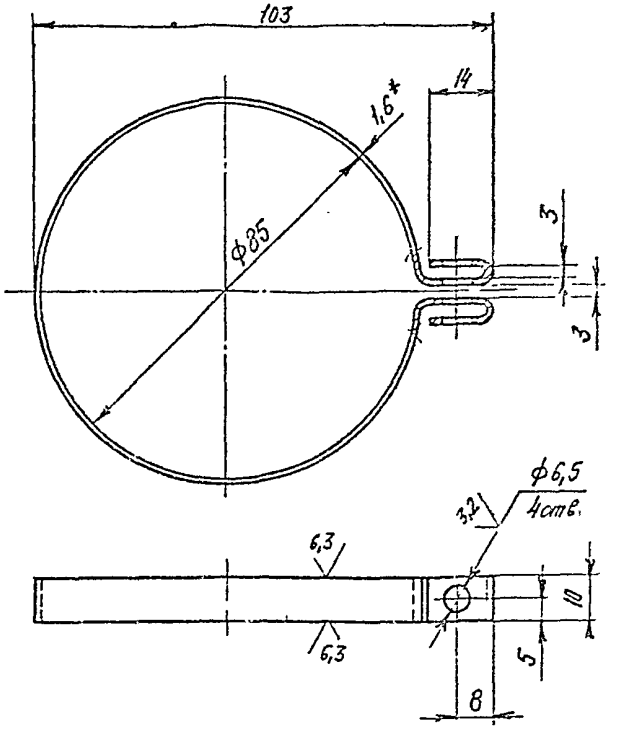

1 *Размер для справок

2. Внутренние радиусы сгибов - 1,5 мм

3 Предельные отклонения размеров — $\pm \frac{IT15}{2}$.

4 Покрытие Ц12 хр

Изм	Лист	№ докум	Подп	Дата	КИРГ 8 665 023			
Разраб		Бунин			Хомут	Лит	Масса	Масштаб
Пров							0,045	1:1
Т.контр						Лист	Листов 1	
Гл.спец		Погребняк				Гипросвязь-3 Киев		
Н.контр		Парамонова			Лист Б-III-НО-1.6 ГОСТ 19903-74 / 3-IV-Ст3 ГОСТ 16523-89			
Утв		Стеценко						

Подп. и дата | Инв. № дубл. | Взам. инв. № | Подп. и дата | Инв. № подл.

Формат	Зона	Поз.	Обозначение	Наименование	Кол.	Примеч.
				Документация		
А4			КИРГ6.112 000 СБ	Сборочный чертеж		
				Детали		
А4		1	КИРГ 8 034.018	Обечайка	1	
А4		2	КИРГ 8 613 004	Стенка	1	
А4		3	КИРГ.8 613 005	Дно	1	

Изм.	Лист	№ докум.	Подп.	Дата
Разраб.		Бучин		
Пров.				
Т. контр.				
Гл. спец.		Погребняк		
Н. контр.		Пархоменко		
Утв.		Стеценко		

КИРГ6 112 000

Корпус фильтра

Лит | Масса | Масштаб

Лист | Листов 1

Гипросвязь-3 Киев

Копировал Формат А4

Инв. № подл. | Подп. и дата | Взам. инв. № | Инв. № дубл. | Подп. и дата

КИРГ6.112.000 СБ

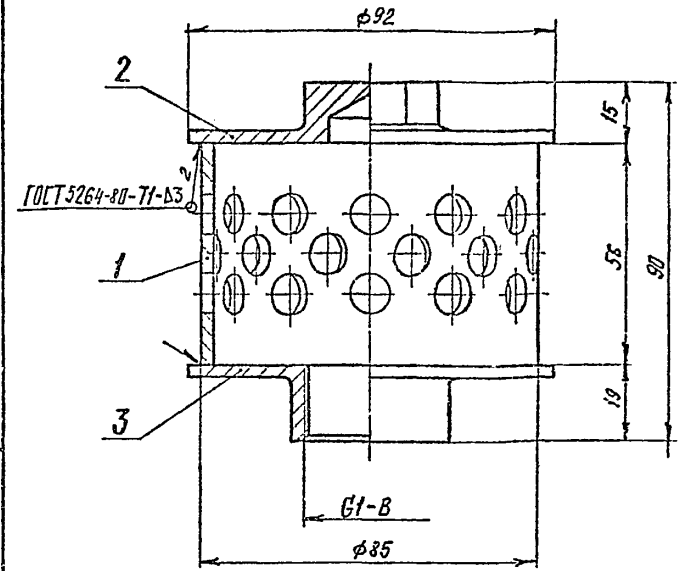

1 Размеры для справок.

2 Наплывы и неровности сварных швов обработать с плавным переходом к основному металлу. Шероховатость поверхн. швов R_z 80.

3 Покрытие эмаль ВЛ-515 красно-коричневая ТУ6-10-1052-75 IV 6 4 — кроме резьбы

Изм.	Лист	№ докум.	Подп.	Дата
Разраб.		Бучин		
Пров.				
Т. контр.				
Гл. спец.		Погребняк		
Н. контр.		Пархоменко		
Утв.		Стеценко		

Корпус фильтра

Сборочный чертеж

Лит	Масса	Масштаб
	0,685	1:1

Лист | Листов 1

Гипросвязь-3 Киев

Копировал Формат А4

407-1-95 91 А4

КИРГ 8 034 018

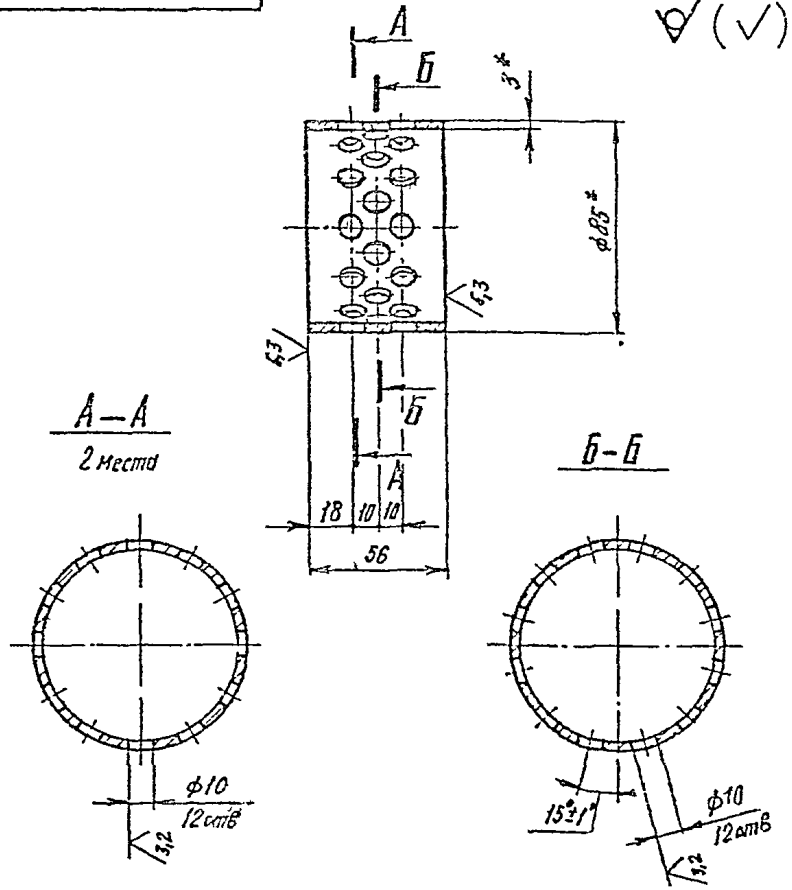

1. * Размеры для справок
2. Предельные отклонения размеров — $\pm \frac{1T14}{2}$

Изм	Лист	№ докум	Подп	Дата	КИРГ 8 034 018			
Разраб		Бунич			Обечайка	Лит	Масса	Масштаб
Пров							0,273	1 2
Т контр						Лист	Листов 1	
Гл спец		Погребняк			Труба 85×3 ГОСТ 8734-75 / Б 10 ГОСТ 8733-74	Гипросвязь-3 Киев		
Н контр		Парамонов						
Утв		Стаценко						

Копировал Формат А4

КИРГ 8.613 004

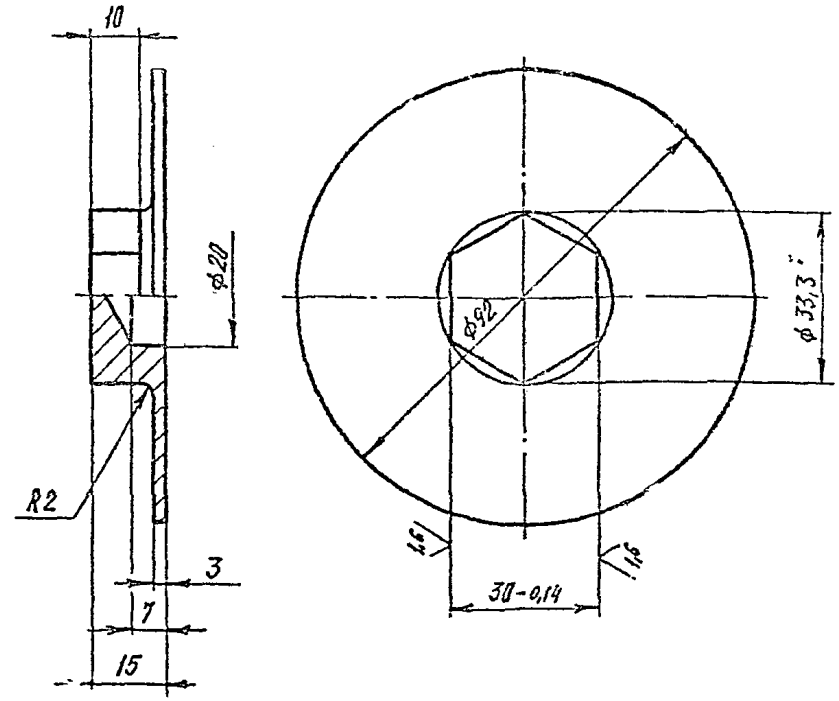

1. * Размер для справок.
2. Неуказанные предельные отклонения размеров — $\pm \frac{1T14}{2}$

Изм	Лист	№ докум	Подп	Дата	КИРГ 8.613 004			
Разраб		Бунин			Стенка	Лит	Масса	Масштаб
Пров							0,215	1 1
Т контр						Лист	Листов 1	
Гл спец		Погребняк			Ст 3 ГОСТ 380-88	Гипросвязь-3 Киев		
Н контр		Парамонов						
Утв		Стаценко						

Подп и дата | Взам инв № | Инв № дубл | Подп и дата | Инв № подл

407-1-95.91 А4

КИРГ 8 613 005

3,2 √ (√)

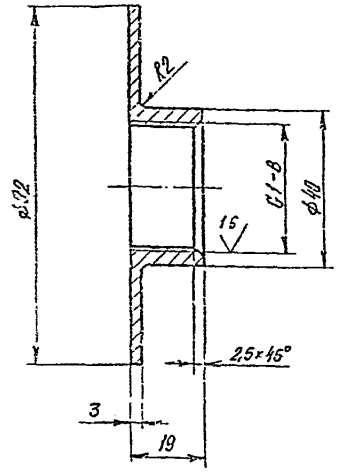

Неуказанные предельные отклонения размеров – $\pm\frac{IT14}{2}$

Изм	Лист	№ докум	Подп	Дата
Разраб		Бунин		
Пров				
Т контр				
Гл спец		Погребняк		
Н контр		Парамонов		
Утв		Стеценко		

КИРГ 8.613 005

Дно

Лит	Масса	Масштаб
	0,197	1:1

Лист | Листов 1

Ст 3 ГОСТ 380-88

Гипросвязь-3 Киев

Копировал | Формат А4

Фонд	Зона	Позиц	Обозначение	Наименование	Кво	Примеч.
				Документация		
А5			КИРГ 5.887.027СБ	Сборочный чертеж		
				Детали		
А4		1	КИРГ 8.613.006	Стенка	1	
А4		2	КИРГ 8.613.007	Стенка	1	
А4		3	КИРГ 8 613 008	Стенка	1	
А4		4	КИРГ 8.613 009	Стенка	1	
А4		5	КИРГ 8 613 010	Дно	1	
А4		6	КИРГ 9 300 004	Патрубок	4	
А4		7	КИРГ 9.300.005	Патрубок	1	
А4		8	КИРГ 9.300.006	Патрубок	2	
А4		9	КИРГ 9.300 007	Патрубок	2	
				Материалы		
				Уголок $\frac{32\times32\times4-6\ ГОСТ\ 8509-86}{Ст3сп3-1\ ГОСТ\ 535-88}$		
		10		L= 550 мм	2	1,051 кг
		11		L= 700 мм	2	1,337 кг
		12		L= 1064 мм	2	2,033 кг

Изм	Лист	№ докум.	Подп	Дата
Разраб		Бунин		
Пров				
Гл спец		Погребняк		
Н контр		Парамонов		
Утв		Стеценко		

КИРГ 5.887.027

Бак

Лит	Лист	Листов
		1

Гипросвязь-3 Киев

Подпись и дата | Инв № дубл | Взам инв № | Подп и дата | Инв № подл

Копировал | Формат А4

КИРГ 5 887 027 СБ

4.07-1-95.91 АЧ

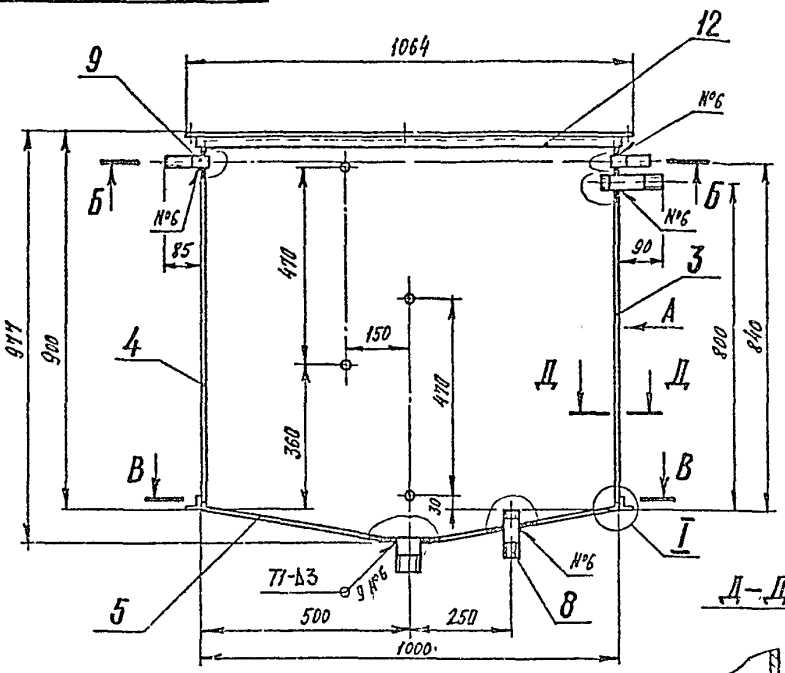

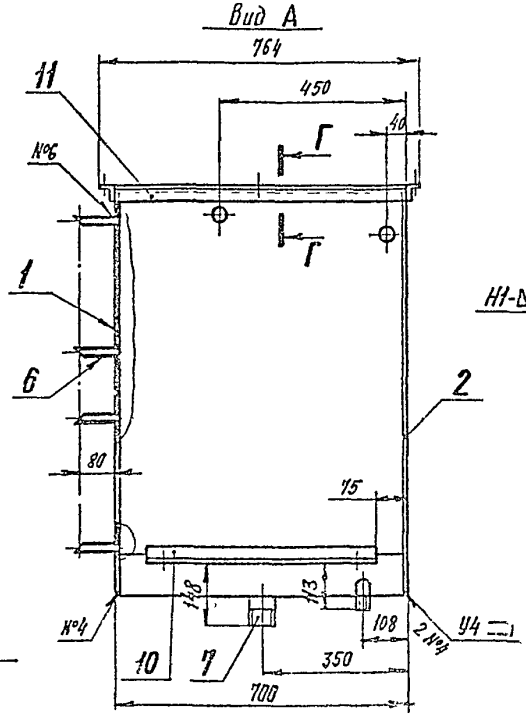

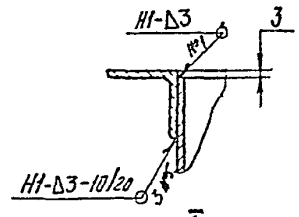

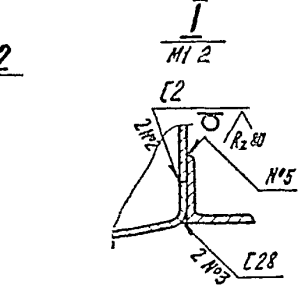

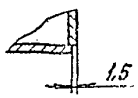

1. Сварные швы - по ГОСТ 5264-80
2. Наплывы и неровности наружных сварных швов сработать с плавным переходом к основному металлу. Шероховатость поверхн сварных швов - Rz 40.
3. Неказанные предельные отклонения размеров - $\pm \frac{IT15}{2}$.
4. Сварные швы проверить на герметичность по ГОСТ 3242-79
   Вид контроля - течеиспускание. Метод контроля - капиллярный
5. Покрытие: эмаль НЦ-25 серая ГОСТ 5406-84, III б - наружные поверхности,
   эмаль ХС-710 серая ТУ6-21-7-89, V б - внутренние поверхности

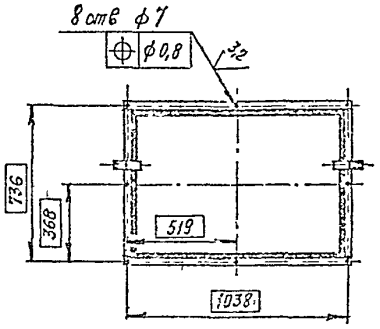

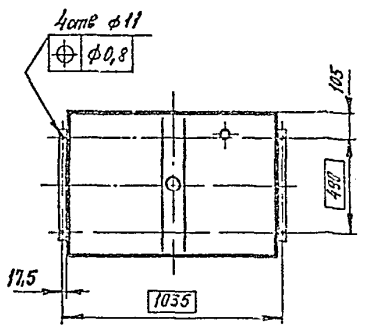

					КИРГ 5.887.027 СБ		
Изм	Лист	№ докум	Подп	Дата	Бак сборочный чертеж	Лит	Масса 104,03 / Масштаб 1:10
Разраб		Бунин				Лист	Листов 1
Пров						Гипросвязь 36-3 Киев	
Т контр							
Гл спец		Погребняк					
Н контр		Тарамонова					
Утв		Стеценко					

Инв. № подл. | Подп и дата | Взам инв № | Инв № дубл | Подп и дата

407-1-95 91 А4

КИРГ8.613 006

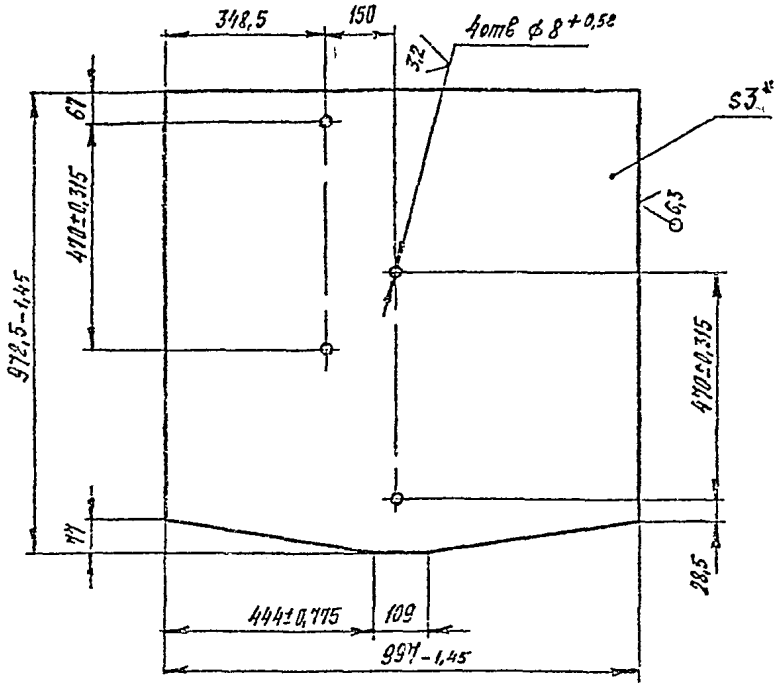

1. *Размер для справок.
2. Неуказанные предельные отклонения размеров – $\pm\frac{IT15}{2}$.

Изм	Лист	№ докум	Подп	Дата
Разраб		Бунин		
Пров				
Т контр				
Гл спец		Погребняк		
Н контр		Парамонов		
Утв		Стеценко		

КИРГ8.613.006

Стенка

Лит	Масса	Масштаб
	23,785	1:10

Лист | Листов 1

Лист Б-ПН-НО-3,0 ГОСТ 19903-74 / 3-IV-Ст3 ГОСТ 16523-89

Гипросвязь-3 Киев

Копировал Формат А4

Подп. и дата | Инв № дубл. | Взам инв № | Подп и дата | Инв № подл

КИРГ8.613 007

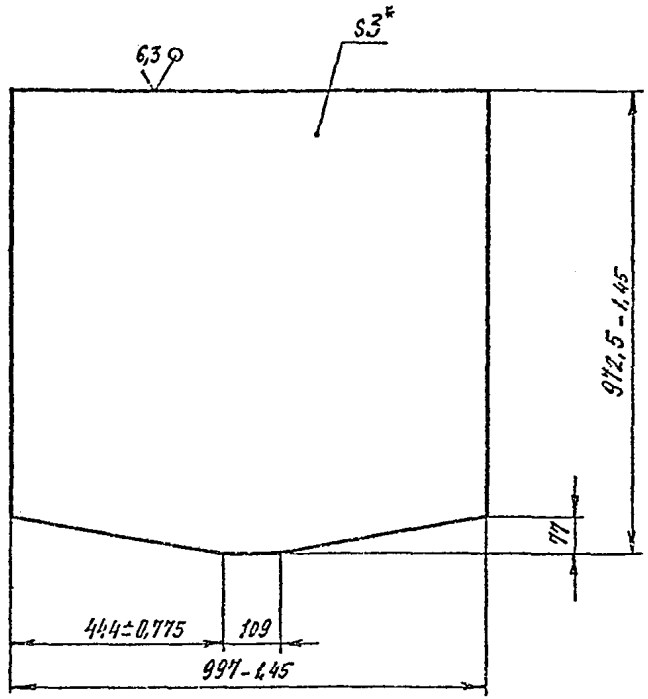

1 *Размер для справок.
2 Неуказанные предельные отклонения размеров – $\pm\frac{IT15}{2}$

Изм	Лист	№ докум	Подп	Дата
Разраб		Бунин		
Пров				
Т контр				
Гл спец		Погребняк		
Н контр		Парамонов		
Утв		Стеценко		

КИРГ8.613 007

Стенка

Лит	Масса	Масштаб
	23,837	1:10

Лист | Листов 1

Лист Б-ПН-НО-3,0 ГОСТ 19903-74 / 3-IV-Ст3 ГОСТ 16523-89

Гипросвязь-3 Киев

Копировал ф1026-04 Формат А4

Подп. и дата | Инв № дубл. | Взам инв № | Подп и дата | Инв № подл

КИРГ 8 613 008

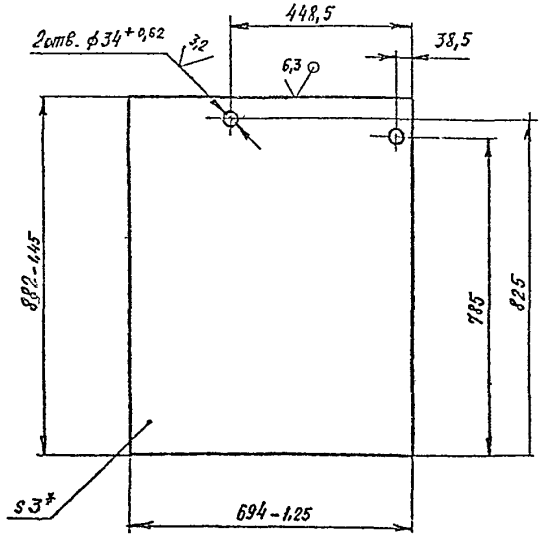

1. * Размер для справок.
2. Неуказанные предельные отклонения размеров – $\pm \frac{IT15}{2}$

					КИРГ 8.613 008	
Изм.	Лист	№ докум.	Подп.	Дата		
Разраб		БУНИН			Стенка	Лит. / Масса 114,372 / Масштаб 1:10
Пров.						Лист / Листов 1
Т.контр.						
Гл. спец.		Перебейнос			Лист Б-ПН-НО-3,0 ГОСТ 19903-74 / 3-IV-Ст3 ГОСТ 16523-89	Гипросвязь-3 Киев
Н. контр.		Пермяков				
Утв.		Стешенко				

Копировал Формат А4

407-1-95.91 А4

Инв. № подл. | Подп. и дата | Взам. инв. № | Инв. № дубл. | Подп. и дата

КИРГ 8 613 009

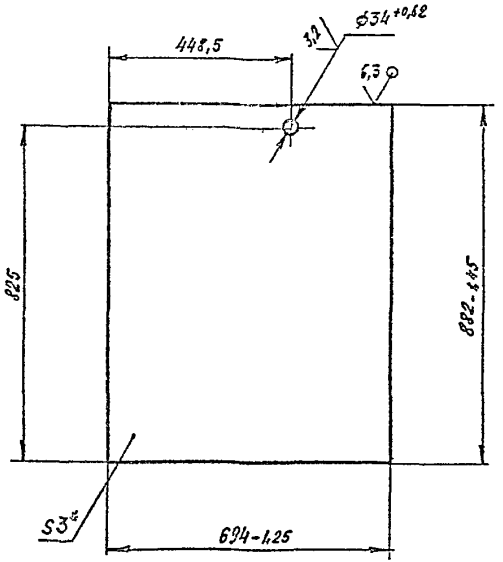

1 * Размер для справок
2. Неуказанные предельные отклонения* размеров – $\pm \frac{IT15}{2}$

					КИРГ 8.613.009	
Изм.	Лист	№ докум.	Подп.	Дата		
Разраб		БУНИН			Стенка	Лит. / Масса 14,393 / Масштаб 1:10
Пров.						Лист / Листов 1
Т.контр.						
Гл. спец.		Погребняк			Лист Б-ПН-НО-3,0 ГОСТ 19903-74 / 3-IV-Ст3 ГОСТ 16523-89	Гипросвязь-3 Киев
Н. контр.		Пермяков				
Утв.		Стешенко				

Копировал Формат А4

Инв. № подл. | Подп. и дата | Взам. инв. № | Инв. № дубл. | Подп. и дата

407-1-95 91 А4

КИРГ 8 613 010

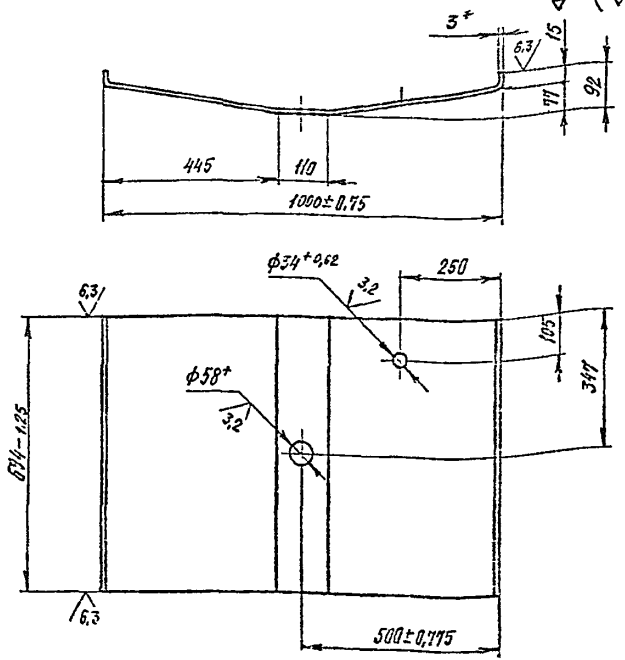

1. *Размер для справок.
2 Внутренние радиусы сгибов – 3мм.
3 Неуказанные предельные отклонения размеров – $\pm\frac{IT15}{2}$.

Изм	Лист	№ докум	Подп	Дата	КИРГ 8.613.010			
Разраб		Бунин			Дно	Лит	Масса 16,96	Масштаб 1:10
Пров								
Т контр								
Гл спец		Погребняк			Лист Б-ПН-10-3,0 ГОСТ 19903-74 / 3-IV-Ст3 ГОСТ 16523-73	Лист	Листов 1	
Н контр		Парамонов				Гипросвязь-3 Киев		
Утв		Стеленко						

Копировал

Формат А4

КИРГ 9 300.005

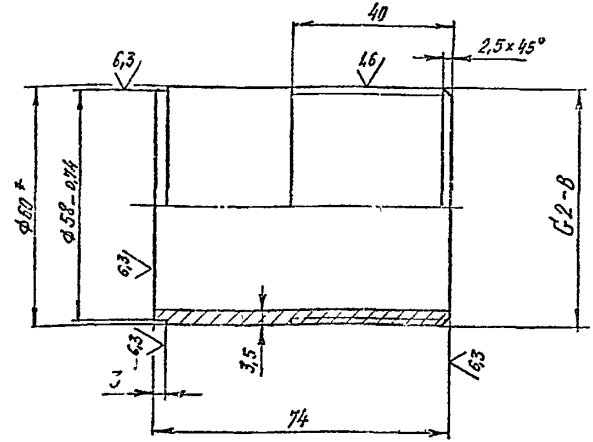

1. * Размеры для справок
2. Неуказанные предельные отклонения размеров – $\pm\frac{IT15}{2}$.

Изм	Лист	№ докум	Подп	Дата	КИРГ 9.300.005			
Разраб		Бунин			Патрубок	Лит	Масса 0,36	Масштаб 1:1
Пров								
Т контр								
Гл спец		Погребняк			Труба Ц-50×3,5 ГОСТ 3262 75	Лист	Листов 1	
Н контр		Парамонов				Гипросвязь-3 Киев		
Утв		Стеленко						

Копировал ФФ1026-09 Формат А4

407-1-95.91 А4

КИРГ 9.300.006

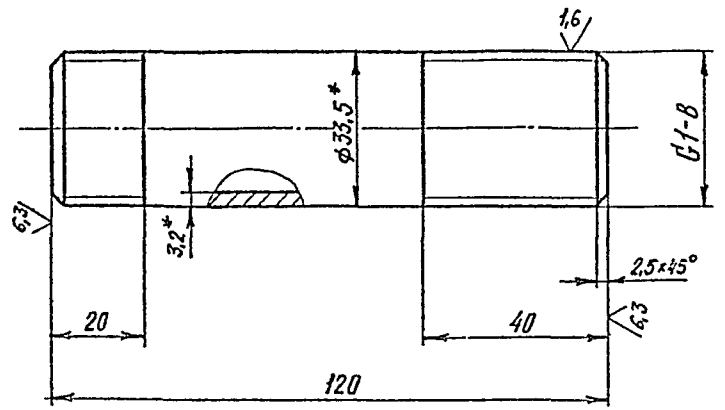

1. *Размеры для справок.
2. Неуказанные предельные отклонения размеров – $\pm\frac{IT15}{2}$

Изм	Лист	№ докум	Подп	Дата	КИРГ 9.300.006			
Разраб		БУНИН			Патрубок	Лит	Масса 0,28	Масштаб 1:1
Пров						Лист	Листов 1	
Т контр								
Гл спец		Погребняк			Труба Ц-25×3,2 ГОСТ 3262-75	Гипросвязь-3 Киев		
Н контр		Парамонов						
Утв		Стеценко						

Копировал Формат А 4

КИРГ 9.300.007

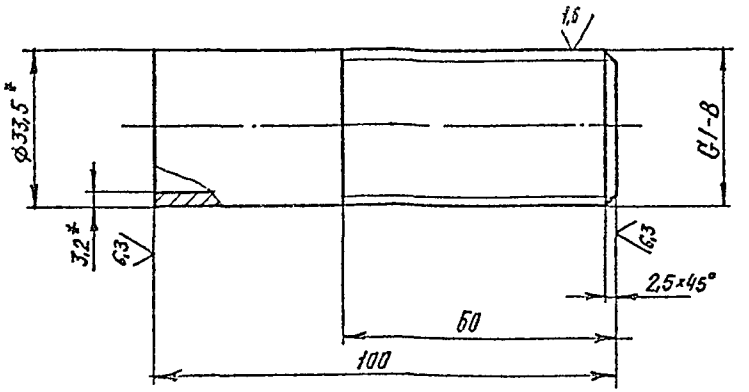

1. *Размеры для справок.
2. Неуказанные предельные отклонения размеров – $\pm\frac{IT15}{2}$

Изм	Лист	№ докум	Подп	Дата	КИРГ 9 300 007			
Разраб		БУНИН			Патрубок	Лит	Масса 0,235	Масштаб 1:1
Пров						Лист	Листов 1	
Т контр								
Гл спец		Погребняк			Труба Ц-25×3,2 ГОСТ 3262-75	Гипросвязь-3 Киев		
Н контр		Парамонов						
Утв		Стеценко						

Копировал ф×026-04 Формат А4

407-1-95 91 А4

Формат	Зона	Поз.	Обозначение	Наименование	Кол.	Примеч.
				Документация		
А4			КИРГ6.173 016 СБ	Сборочный чертеж		
				Детали		
А4		1	КИРГ8.054 001	Крышка	1	
А4		2	КИРГ8 620 011	Ребро	1	
А4		3	КИРГ8. 626 086	Труба	1	
А4		4	КИРГ8. 679 000	Ручка	2	
А4		5	КИРГ9 300 003	Патрубок	1	
А4		6	КИРГ9 300 014	Патрубок	1	

Изм	Лист	№ докум	Подп	Дата
Разраб		Бунин		
Пров				
Гл спец		Погребняк		
Н контр		Парамонов		
Утв		Стеценко		

КИРГ6 173 016

Крышка

Лит	Лист	Листов
		1

Гипросвязь-3
Киев

Копировал Формат А4

КИРГ6.173 016 СБ

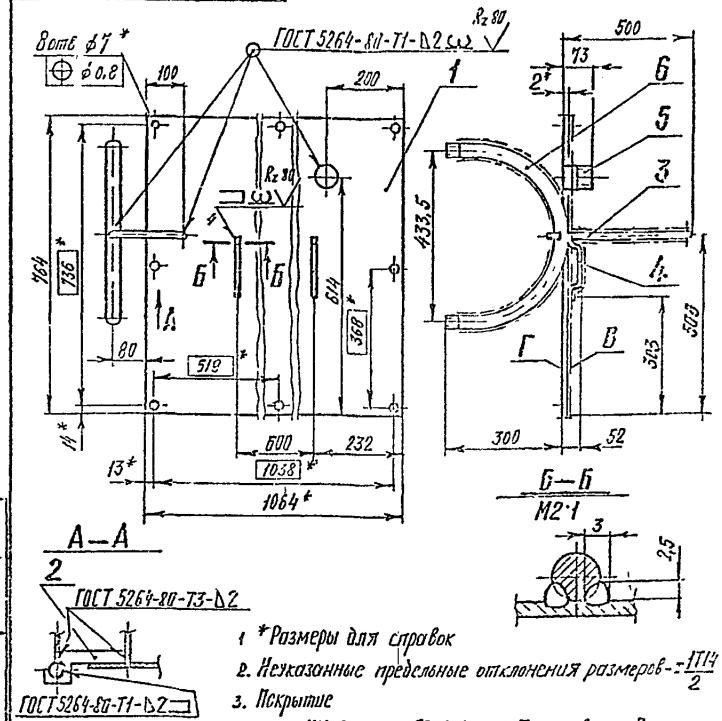

1 *Размеры для справок
2. Неуказанные предельные отклонения размеров - $\pm\frac{IT14}{2}$
3. Покрытие
эмаль НЦ-25 серая ГОСТ 5406-84, III 6- поверхн В,
эмаль ВЛ-515 красно-коричневая ТУ6-10-1052-75, V 6-поверхн Г.
4 Резьба - без покрытия

Изм	Лист	№ докум	Подп	Дата
Разраб		Бунин		
Пров				
Гл спец		Погребняк		
Н контр		Парамонов		
Утв		Стеценко		

КИРГ6. 173. 016 СБ

Крышка
Сборочный чертеж

Лит	Масса	Масштаб
	15,647	1:10

Лист	Листов
	1

Гипросвязь-3
Киев

Копировал ср1028-04 Формат А4

КИРГ 8 054 001

407-1-95.91 А4

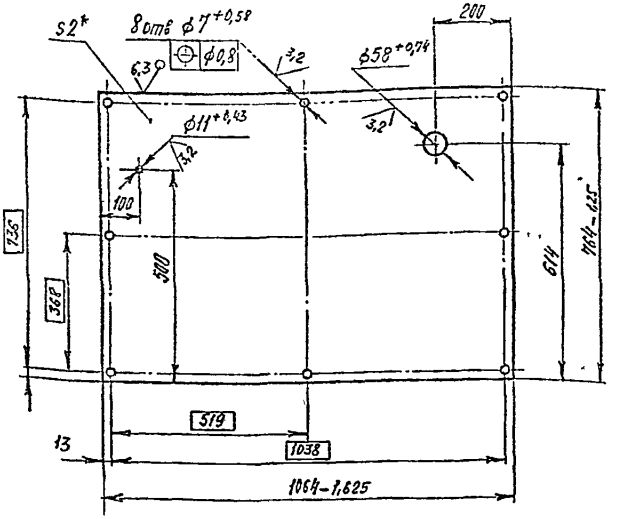

1. * Размер для справок.
2. Неуказанные предельные отклонения размеров – $\pm \frac{IT15}{2}$

Изм	Лист	№ докум	Подп	Дата
Разраб		Бучин		
Пров				
Т.контр				
Гл.спец		Погребняк		
Н.контр		Парамонов		
Утв		Стеценко		

КИРГ 8.054.001

Крышка

Лит	Масса	Масштаб
	12,69	1:10

Лист | Листов 1

Лист Б-ПЧ-1,0-24 ГОСТ 19903-74 / 3-IV-Ст3 ГОСТ 16523-89

Гипросвязь-3 Киев

Копировал

Формат А4

Подп и дата | Взам инв. № | Инв № дубл. | Подп и дата | Инв № подл

81

Форм	Зона	Поз	Обозначение	Наименование	Кол	Примеч
				Документация		
А3			КИРГ6.150 001 СБ	Сборочный чертеж.		
				Детали		
А4		1	КИРГ 8.665.018	Уголок	1	
А4		2	КИРГ 8.665.020	Уголок	1	
–		3	–01	Уголок	1	
А4		4	КИРГ 8 665.024	Уголок	4	
А4		5	КИРГ 8.667.004	Лапка	4	
				Материалы		
		6		Уголок $\frac{32\times32\times3\text{-}8\ ГОСТ\ 8509\text{-}86}{Ст3сп3\text{-}1\ ГОСТ\ 535\text{-}88}$		
				L 80 мм	1	0,117 кг
		7		Уголок $\frac{40\times40\times4\text{-}8\ ГОСТ\ 8509\text{-}86}{Ст3сп3\text{-}1\ ГОСТ\ 535\text{-}88}$		
				ℓ = 290 мм	2	0,702 кг
				Уголок $\frac{50\times50\times5\text{-}8\ ГОСТ\ 8509\text{-}86}{Ст3сп3\text{-}1\ ГОСТ\ 535\text{-}88}$		
		8		L = 394 мм	4	1,496 кг
		9		L = 965 мм	4	3,639 кг

Изм	Лист	№ докум	Подп	Дата
Разраб		Бучин		
Пров				
Гл.спец		Погребняк		
Н.контр		Парамонов		
Утв		Стеценко		

КИРГ 6.150.001

Подставка

Лит	Лист	Листов
		1

Гипросвязь-3 Киев

Копировал ФР1026-04 Формат А4

Подпись и дата | Взам инв № | Инв № дубл | Подпись и дата | Инв № подл

КИРГ6 150 001СБ

407-1-95 91 А4

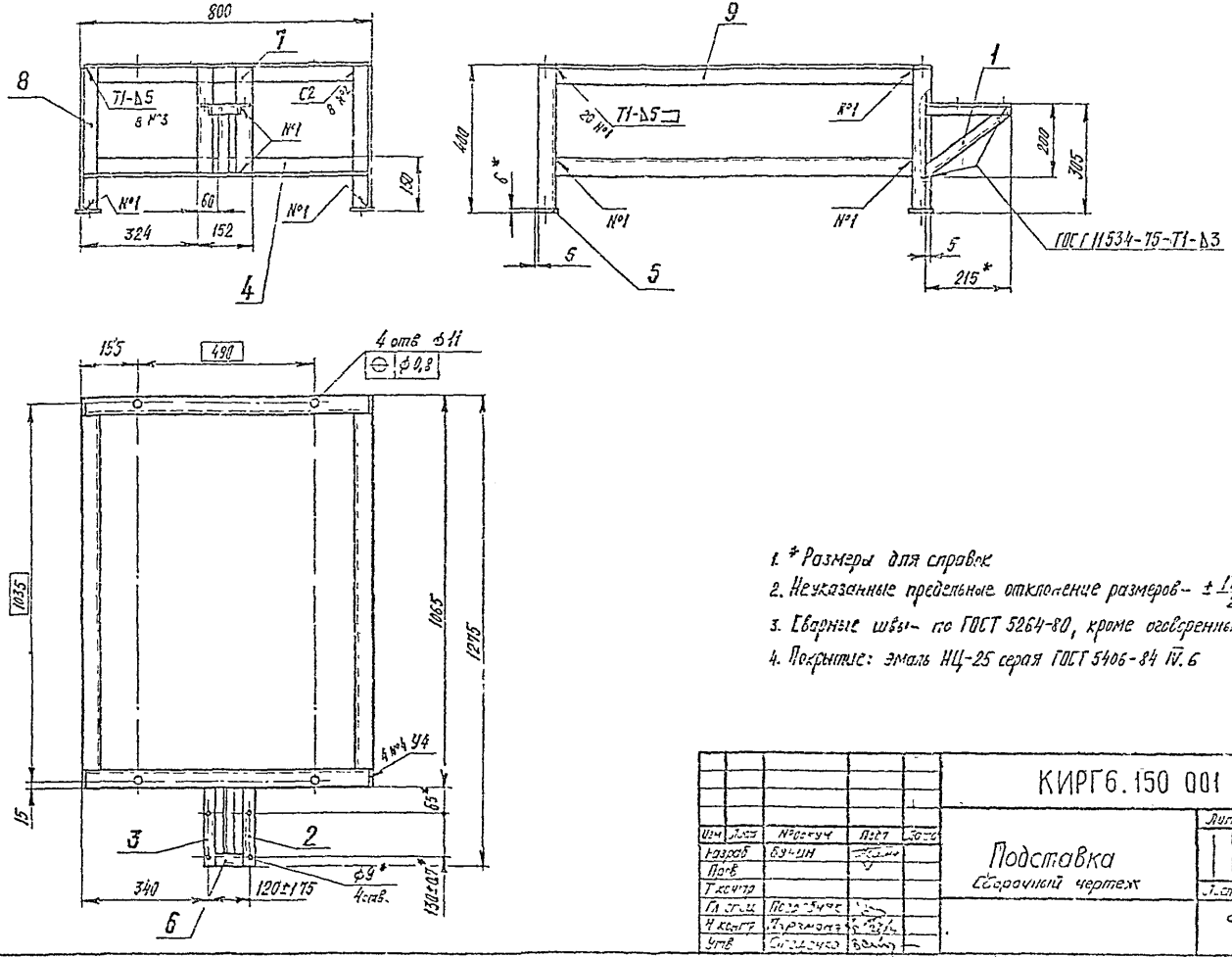

1. * Размеры для справок
2. Неуказанные предельные отклонение размеров – $\pm \frac{IT14}{2}$.
3. Сварные швы – по ГОСТ 5264-80, кроме оговоренных особо.
4. Покрытие: эмаль НЦ-25 серая ГОСТ 5406-84 IV.6

Изм	Лист	№ докум	Подп	Дата
Разраб		Бучин		
Пров				
Т контр				
Гл спец		Подробняк		
Н контр		Пархомов		
Утв		Сидоренко		

КИРГ6.150 001 СБ

Подставка
Сборочный чертеж

Лит	Масса	Масштаб
	34,85	1:10

Лист | Листов 1

Гипросвязь-3
Киев

Инв № подл | Подп и дата | Взам инв № | Инв № дубл | Подп и дата

Копировал Формат А3

407-1-95.91 Л4

КИРГ 8.665 024

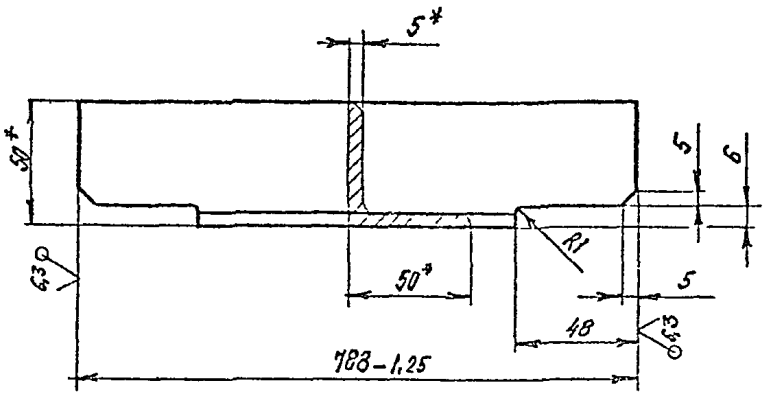

1 * Размеры для справок

2 Неуказанные предельные отклонения размеров - $\pm \frac{1T15}{2}$

Изм	Лист	№ докум	Подп	Дата	КИРГ 8 665 024			
Разраб		Бунин			Уголок	Лит	Масса 2,79	Масштаб 1:2
Пров						Лист	Листов 1	
Т контр								
Гл спец		Погребняк			Уголок $\frac{50\times50\times5\text{-}В\ ГОСТ\ 8509\text{-}86}{Ст3\ сп3\text{-}1\ ГОСТ\ 535\text{-}89}$	Гипросвязь-3 Киев		
Н контр		Парамонов						
Утв		Стеценко						

Копировал Формат А4

Подп и дата | Инв № дубл | Взам инв № | Подп и дата | Инв № подл

КИРГ 8 667.004

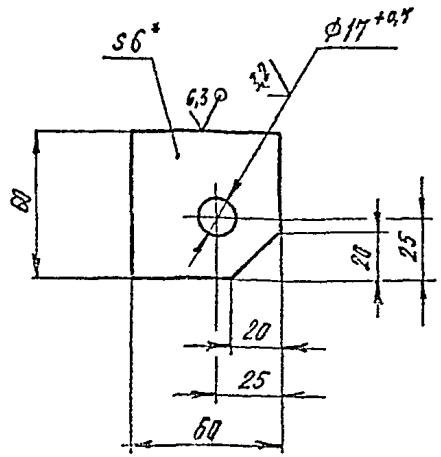

1. * Размер для справок.

2. Неуказанные предельные отклонения размеров - $\pm \frac{1T15}{2}$.

Изм	Лист	№ докум	Подп	Дата	КИРГ 8·667 004			
Разраб		Бунин			Лапка	Лит	Масса 0,15	Масштаб 1:2
Пров						Лист	Листов 1	
Т контр								
Гл спец		Погребняк			Лист $\frac{Б\text{-}пл\ НО\text{-}6.0\ ГОСТ\ 19903\text{-}74}{Ст3\ ГОСТ\ 14637\text{-}89}$	Гипросвязь-3 Киев		
Н контр		Парамонов						
Утв		Стеценко						

Копировал ф1026-04 Формат А4

Подп и дата | Инв № дубл | Взам инв № | Подп и дата | Инв № подл

407-1-95 91 А4

Формат	Зона	Позиция	Обозначение	Наименование	Кол.	Примеч.
				Документация		
А3			КИРГ 5.880 020 СБ	Сборочный чертеж		
А3			КИРГ 5.880 020 ВП	Ведомость покупных изделий		
				Сборочные единицы		
А4		1	КИРГ 5 887 028	Бак	1	
А4		2	КИРГ 6 122 003	Рама	1	
А4		3	КИРГ 6.457.031	Трубопровод нагнетательный, всасывающий и расходный	1	
А4		4	КИРГ 6 457 032	Трубопровод переливной	1	
А4		5	КИРГ 6 457 033	Трубопровод сливной	1	
				Детали		
А4		6	КИРГ 8.667.005	Скоба	1	
А4		7	КИРГ 8.667.006	Скоба	1	
А4		8	КИРГ 8.927.019	Ерш	6	
				Стандартные изделия		
				Болты ГОСТ 7798-70		
		9		М6-6g×25 58 019	13	0,007871кг
		10		М12-6g×65 58.0112	2	0,07508кг

Подпись и дата | Инв. № дубл. | Взам. инв. № | Подпись и дата | Инв. № подл.

Изм.	Лист	№ докум.	Подп.	Дата
Разраб.		Бунин		
Пров.				
Гл. спец.		Подробняк		
Н. контр.		Горбунов		
Утв.		Лещенко		

КИРГ 5.880.020

Система с баком для воды емкостью 250 литров

Лит.	Лист	Листов
	1	2

Гипросвязь-3 Гиев

Копировал Формат А4

Формат	Зона	Позиция	Обозначение	Наименование	Кол.	Примеч.
				Гайки ГОСТ 5915-70		
		11		М6-6Н 5.013	10	0,002441кг
		12		М8-6Н.5.016	4	0,00513кг
		13		М12-6Н 5.016	2	0,0154кг
		14		М16-6Н.5.019	6	0,03317кг
				Шайбы ГОСТ 6402-70		
		15		6. 65Г. 029	10	0,000437кг
		16		8. 65Г. 029	4	0,000392кг
		17		12. 65Г. 029	2	0,003357кг
		18		16. 65Г. 029	6	0,008022кг
				Шайбы ГОСТ 11371-78		
		19		8.03 019	4	0,00232кг
		20		12.03.019	2	0,00627кг
		21		16.03.019	6	0,0113кг
				Прочие изделия		
		22		Наесс Р0,8-30-У1		
				ТУ26-06-1158-78	1	14кг

Подпись и дата | Инв. № дубл. | Взам. инв. № | Подпись и дата | Инв. № подл.

Изм.	Лист	№ докум.	Подп.	Дата

КИРГ 5.880.020

Лист 2

Копировал ср/1028-04 Формат А4

КИРГ 5 890 020 СБ

407-1-95.91 А4

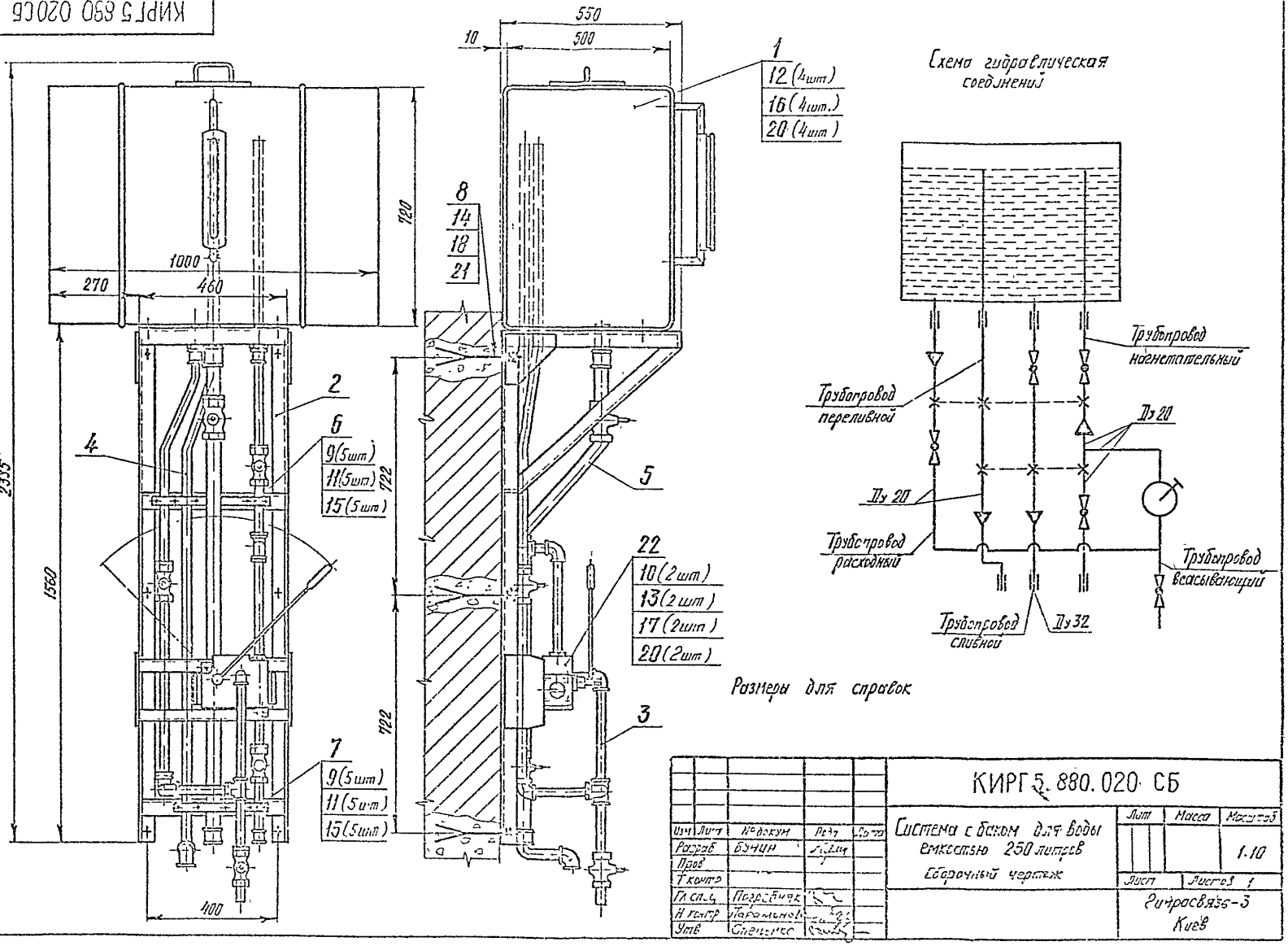

Изм	Лист	№ докум	Подп	Дата
Разраб		Бунин		
Пров				
Т контр				
Гл спец		Погребняк		
Н контр		Парамонов		
Утв		Спеценко		

КИРГ 5.880.020 СБ

Система с баком для воды емкостью 250 литров

Сборочный чертеж

Лит	Масса	Масштаб
		1:10

Лист | Листов 1

Гипросвязь-3 Киев

Инв. № подл	Подп. и дата	Взам. инв. №	Инв № дубл.	Подп. и дата

407-1-95 91 Л 4

№ строки	Наименование	Код ОКП	Обозначение документа на поставку	Поставщик	Куда входит (обозначение)	Количество: на изделие	в комплекты	на регулир.	всего	Примечание
1										
2	Гидравлические									
3	устройства									
4										
5	Насос РО,8-30-У1		ТУ 20-05-1152-78			1			1	
6										
7	Арматура и соединения									
8	трубопроводов									
9										
10	АЗ 31016-020 (11ч 6бк П)									
11	Ду 20		ТУ26-07-1193-78		КИРГ 6.457.031	4			4	
12	АЗ 31016-040 (11ч 6бк П)									
13	Ду 40		То же		КИРГ 6.457.033	1			1	
14										
15	Указатель уровня №8,									
16	т/ф 12кг 115к, СУ 8804.008		ТУ 26-07-1427-89		КИРГ 5.887.028	1			1	
17										
18	Соединительные части									
19	трубопроводов									
20										
21	Контргайка 20-Ц		ГОСТ 8068-75		КИРГ 6.457.031	15			15	
22					КИРГ 6.457.032	2			2	
23									17	
24										

Подп и дата | Инв № дубл | Взам инв. № | Подп и дата | Инв № подл

Изм	Лист	№ докум	Подп	Дата
Разраб		Бунин		
Пров				
Гл спец		Погребняк		
Н контр		Парамонов		
Утв		Спеценко		

КИРГ 5.880.020 ВП

Система с баком для воды емкостью 250 литров

Ведомость покупных изделий

Лит	Лист	Листов
	1	3

Гипросвязь-3 Киев

Копировал

1.407-1-95.91 А4

№ строки	Наименование	Код ОКП	Обозначение документа на поставку	Поставщик	Куда входит (обозначение)	Количество: на изделие	Количество: в комплекте	Количество: на регулир.	Количество: всего	Примечание
1										
2	Контргайка 32-Ц		ГОСТ 8968-75		КИРГ6.457.033	2			2	
3	40-Ц		То же		То же	2			2	
4										
5	Муфта Ц-40×32		ГОСТ 8957-75		"	2			2	
6										
7	Муфта длинная Ц-25		ГОСТ 8955-75		КИРГ6.457.031	3			3	
8					КИРГ6.457.032	1			1	
9									4	
10	Ц-32		То же		КИРГ6.457.033	1			1	
11										
12	Сгон 40-Ц		ГОСТ 8969-75		То же	2			2	
13										
14	Тройник Ц-20		ГОСТ 8948-75		КИРГ6.457.031	2			2	
15										
16	Угольник 90°-1-Ц-20		ГОСТ 8946-75		То же	3			3	
17					КИРГ6.457.032	1			1	
18									4	
19										
20	Крепежные изделия									
21										
22	Болт М6-6g×25.58.019		ГОСТ 7798-70			10			10	
23	М12-6g×65.58.0112		То же			2			2	
24										
25	Гайки М6-6Н.5.013		ГОСТ 5915-70			10			10	
26	М8-6Н.5.016		То же			4			4	
27	М12-6Н.5.016		"			2			2	
28	М16-6Н.5.019		"			6			6	
29										

Инв. № подл. | Подп. и дата | Взам. инв. № | Инв. № дубл. | Подп. и дата

407-1-95.91 А4

№ строки	Наименование	Код ОКП	Обозначение документа на поставку	Поставщик	Куда входит (обозначение)	Количество: на изделие	Количество: в комплекты	Количество: на регулир.	Количество: всего	Примечание
1										
2	Шайба 6 65Г 029		ГОСТ 6402-70			10			10	
3	8 65Г 029		То же			4			4	
4	12 65Г 029		"			2			2	
5	16 65Г 029		"			6			6	
6										
7	Шайба 8.03.019		ГОСТ 11371-78			4			4	
8	12.03.019		То же			2			2	
9	16.03.019		"			6			6	
10										
11										
12										
13										
14										
15										
16										
17										
18										
19										
20										
21										
22										
23										
24										
25										
26										
27										
28										
29										

Подп. и дата | Инв. № дубл. | Взам. инв. № | Подп. и дата | Инв. № подл.

Изм	Лист	№ докум	Подп	Дата

КИРГ 5.880.020 ВП

Лист 3

Копировал Ф 1026-04 Формат А3

407-1-95.91 А4

КИРГ 8.667.005

6,3 √ (√)

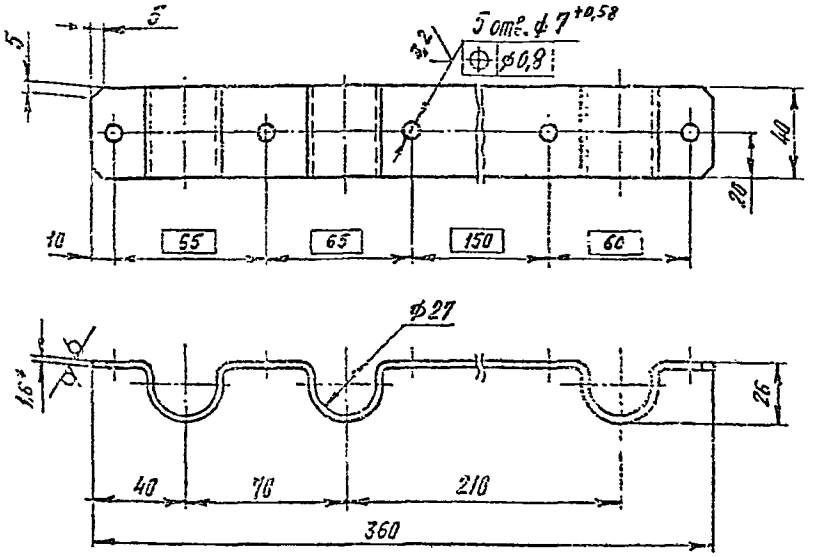

1. * Размер для справок.
2. Внутренние радиусы сгибов - 2мм.
3. Неуказанные предельные отклонения размеров - $\pm \frac{IT15}{2}$.
4. Покрытие: эмаль НЦ-25 серая ГОСТ 5406-84. IV. 6

Изм	Лист	№ докум.	Подп.	Дата
Разраб.		Бунин		
Пров.				
Т контр.				
Гл спец.		Погребняк		
Н контр.		Пономарев		
Утв.		Степенко		

КИРГ 8.667.005

Скоба

Лит.	Масса	Масштаб
	0,23	1:2

Лист | Листов 1

Лист Б-ПН-НО-1,6 ГОСТ 19903-74 / 3-IV-Ст3 ГОСТ 16523-89

Гипросвязь-3 Киев

Копировал | Формат А4

КИРГ 8.667.006

6,3 √ (√)

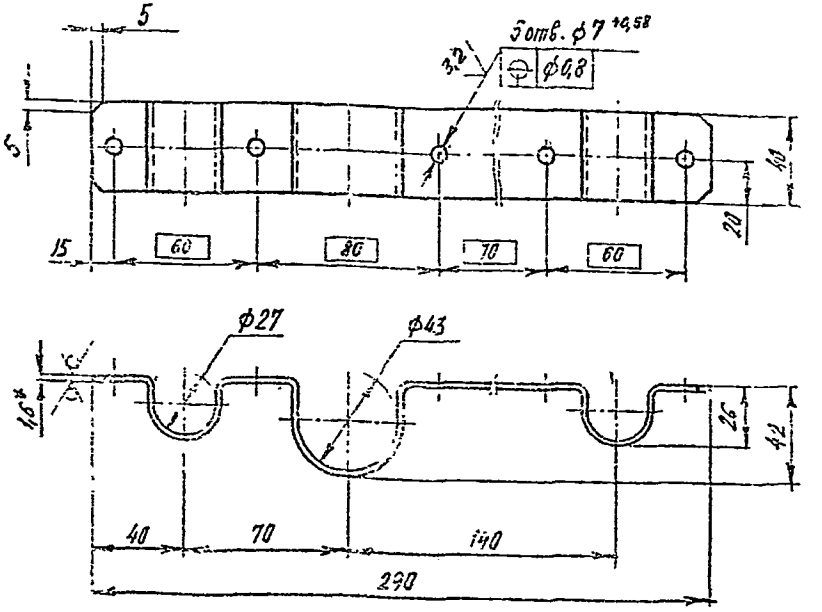

1. * Размер для справок.
2. Внутренние радиусы сгибов - 2мм.
3. Неуказанные предельные отклонения размеров - $\pm \frac{IT15}{2}$.
4. Покрытие: эмаль НЦ-25 серая ГОСТ 5406-84. IV. 6

Изм	Лист	№ докум.	Подп.	Дата
Разраб.		Бунин		
Пров.				
Т контр.				
Гл спец.		Погребняк		
Н контр.		Пономарев		
Утв.		Степенко		

КИРГ 8.667.006

Скоба

Лит.	Масса	Масштаб
	0,279	1:2

Лист | Листов 1

Лист Б-ПН-НО-1,6 ГОСТ 19903-74 / 3-IV-Ст3 ГОСТ 16523-89

Гипросвязь-3 Киев

Копировал | Формат А4

407-1-95.91 А4

Форм	Зона	Позиц.	Обозначение	Наименование	Кол.	Примеч.
				Документация		
А4			КИРГ5.887.028СБ	Сборочный чертеж		
				Сборочные единицы		
А4		1	КИРГ5.887.029	Бак	1	
А4		2	КИРГ6.173.017	Крышка	1	
				Прочие изделия		
		3		Указатель уровня №8, т/ф 12кч 11бк, СЗ 8804.008 ТУ26-07-1487-89	1	4,8 кг

Подпись и дата | Инв. № дубл. | Взам. инв. № | Подпись и дата | Инв. № подл.

Изм	Лист	№ докум.	Подп.	Дата
Разраб		Бунин		
Пров.				
Гл. спец.		Погребняк		
Н контр.		Парамонов		
Утв		Стеценко		

КИРГ.5.887.028

Бак

Лит	Лист	Листов
		1

Гипросвязь-3
Киев

Копировал Формат А4

КИРГ5.887.028 СБ

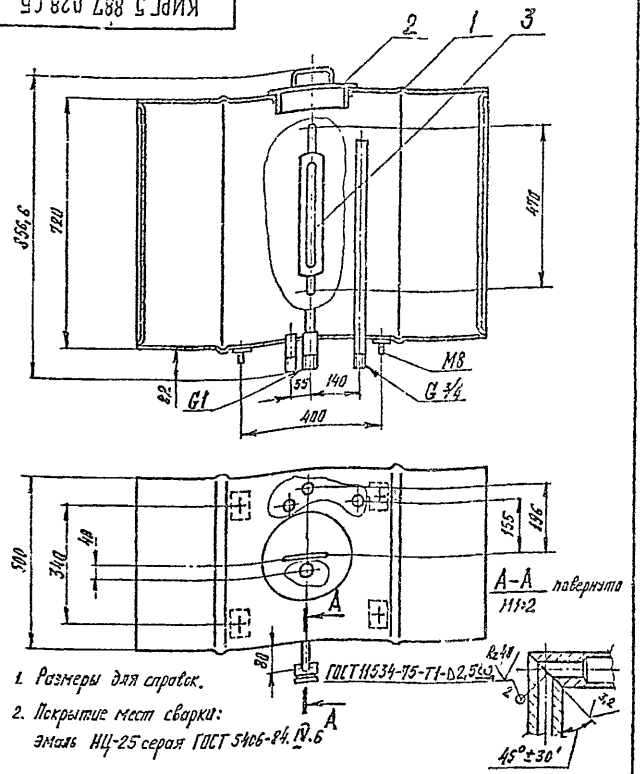

1. Размеры для справок.
2. Покрытие мест сварки: эмаль НЦ-25 серая ГОСТ 5406-84. IV.6

Изм	Лист	№ докум.	Подп.	Дата
Разраб.		Бунин		
Пров.				
Т. контр.				
Гл. спец.		Погребняк		
Н контр.		Парамонов		
Утв.		Стеценко		

Подп. и дата | Инв. № дубл. | Взам. инв. № | Подп. и дата | Инв. № подл.

КИРГ5.887.028 СБ

Бак

Сборочный чертеж

Лит.	Масса	Масштаб
		1:10

Лист | Листов 1

Гипросвязь-3
Киев

Копировал ФФ1026-04 Формат А4

Формат	Зона	Поз.	Обозначение	Наименование	Кол.	Приме-чание
				Документация		
А3			КИРГ 5.887.029 СБ	Сборочный чертеж		
				Детали		
А3		1	КИРГ 8.030.006	Обечайка	1	
А4		2	КИРГ 8.604.008	Накладка	4	
А4		3	КИРГ 8.613.011	Стенка	2	
А4		4	КИРГ 8.626.079	Труба	2	
–		5	–01	Труба	1	
А4		6	КИРГ 8.927.020	Шпилька	4	
А4		7	КИРГ 9.300.004	Патрубок	2	
А4		8	КИРГ 9.300.008	Патрубок	1	

Подп. и дата | Инв. № подл. | Взам. инв. № | Инв. № дубл. | Подп. и дата

Изм.	Лист	№ докум.	Подп.	Дата
Разраб.		Бунин		
Пров.				
Гл. спец.		Погребняк		
Н. контр.		Пархоменко		
Утв.		Стеценко		

КИРГ 5.887.029

Бак

Лит | Масса | Масштаб

Лист | Листов 1

Гипросвязь-3
Киев

Копировал | Формат А4

КИРГ 8.604.008

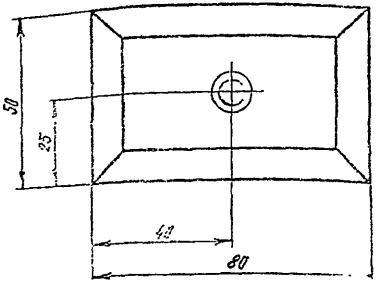

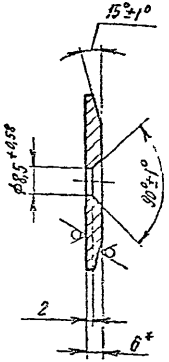

1. * Размер для справок.
2. Неуказанные предельные отклонения размеров – $\pm \frac{IT15}{2}$

Изм.	Лист	№ докум.	Подп.	Дата
Разраб.		Бунин		
Пров.				
Т. контр.				
Гл. спец.		Погребняк		
Н. контр.		Пархоменко		
Утв.		Стеценко		

КИРГ 8.604.008

Накладка

Лит | Масса | Масштаб

0.125 | 1:1

Лист | Листов 1

Лист Б-ПН-hJ-6.0 ГОСТ 19903-74
Ст3 ГОСТ 14637-89

Гипросвязь-3
Киев

Копировал | Формат А4

КИРГ 5.887.029 СБ

407-1-95.91 А4

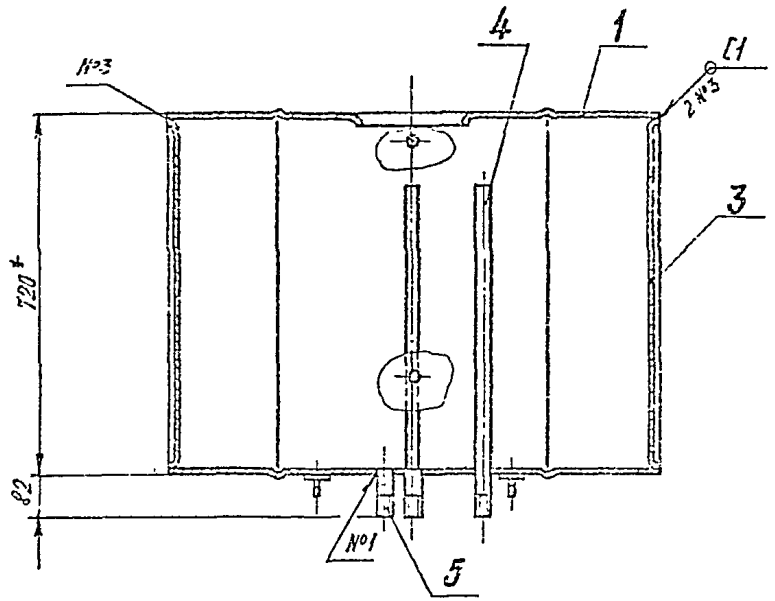

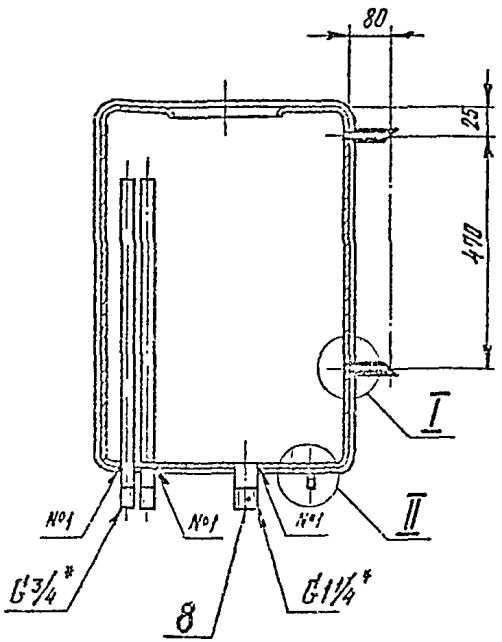

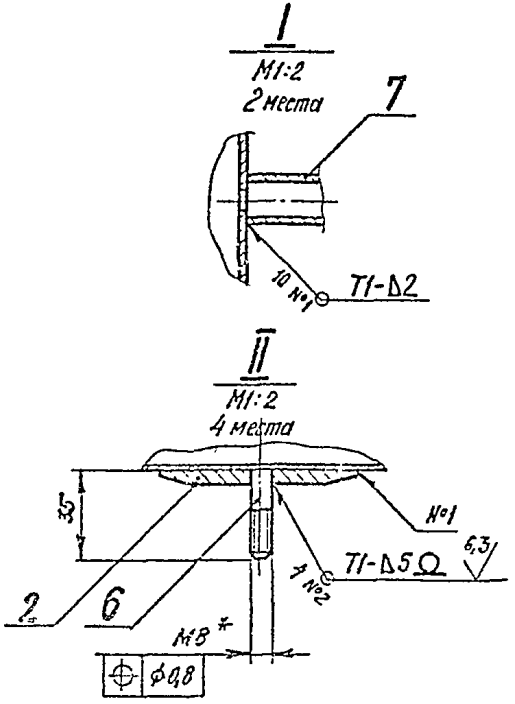

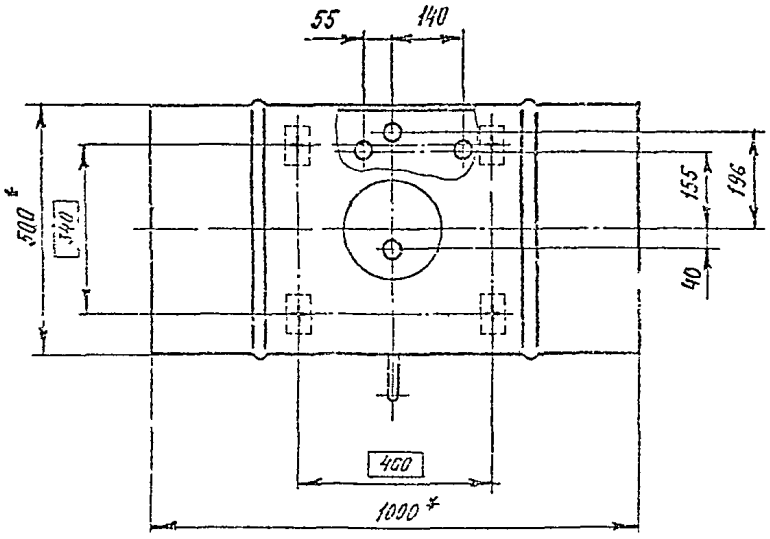

1. * Размеры для справок.
2. Неуказанные предельные отклонения размеров – $\pm\frac{IT15}{2}$.
3. Наплывы и неровности наружных сварных швов, кроме оговоренных особо, обработать с плавным переходом к основному металлу. Шероховатости поверхн – Rz 40.
4. Сварные швы проверить на герметичность по ГОСТ 3242-79. Вид контроля – течеиспускание. Метод контроля – капилярный.
5. Покрытие: эмаль НЦ-25 серая ГОСТ 5406-84. III. 6 – наружные поверхн., эмаль ХС-710 серая ТУ6-21-7-89. V. 6 – внутренние поверхн.

Изм	Лист	№ докум	Подп	Дата
Разраб		Бунин		
Пров.				
Т контр				
Гл спец		Погребняк		
Н контр.		Парамонова		
Утв.		Стеценко		

КИРГ 5.887.029 СБ

Бак

Сборочный чертеж

Лит.	Масса	Масштаб
	53,3	1:10

Лист | Листов 1

Гипросвязь-3
Киев

Копировал ср 1026-04 Формат А3

Инв. № подл | Подп. и дата | Взам. инв. № | Инв. № дубл | Подп. и дата

КИРГ8.030.006

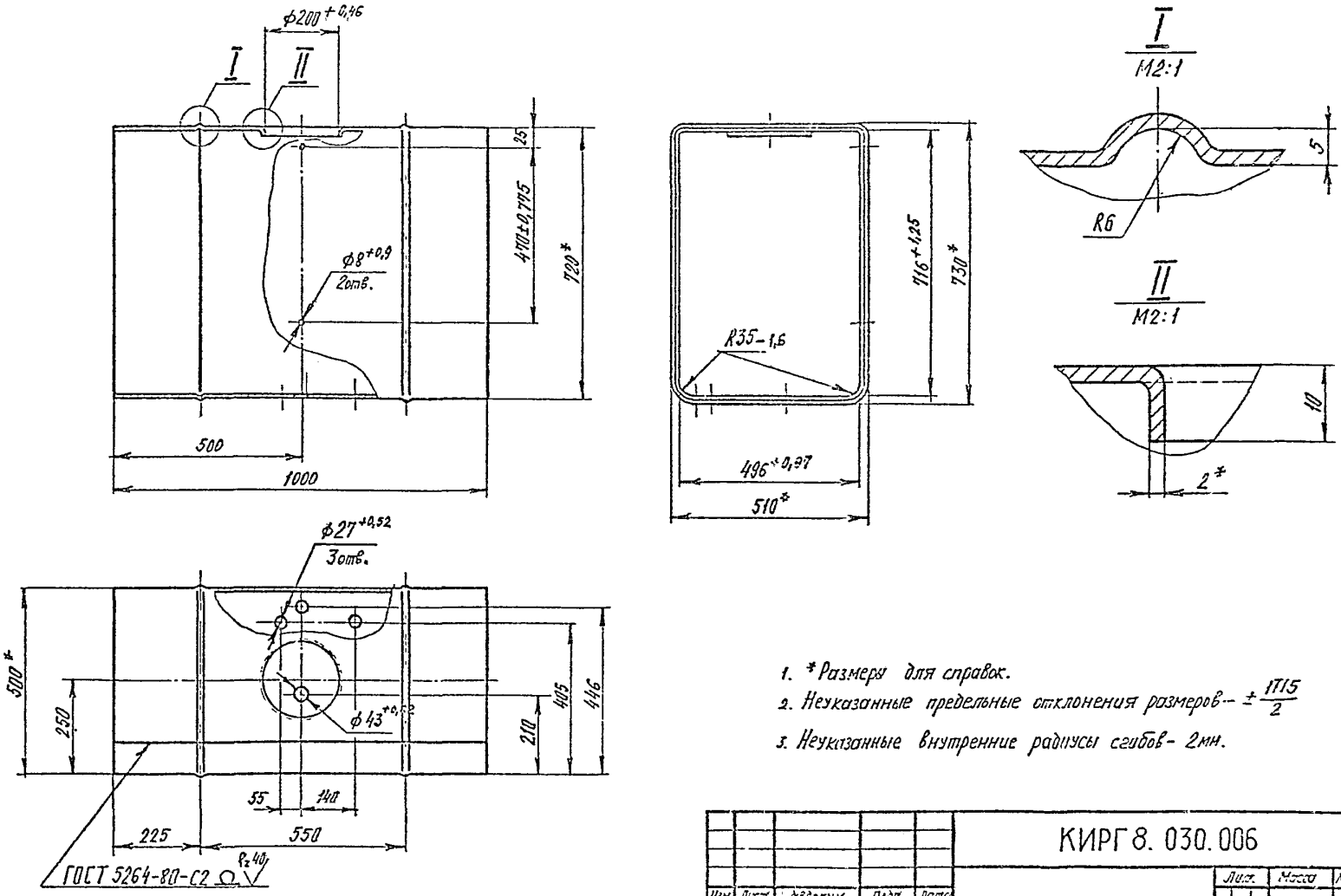

1. *Размеры для справок.
2. Неуказанные предельные отклонения размеров — $\pm\frac{IT15}{2}$
3. Неуказанные внутренние радиусы сгибов — 2мм.

Изм.	Лист	№ докум.	Подп.	Дата	КИРГ 8. 030. 006			
Разраб.		Бунин			Обечайка	Лит.	Масса 38,3	Масштаб 1:10
Пров.						Лист	Листов 1	
Т.контр.								
Гл.спец.		Погребняк			Лист 6-ПН-НО-2.0 ГОСТ 19903-74 / 3-IV-Ст3 ГОСТ 16523-89	Гипросвязь-3 Киев		
Н.контр.		Парамонов						
Утв.		Степенко						

Копировал ... Формат А3

407-1-95.91 А4

Инв. № подл. | Подп. и дата | Взам. инв. № | Инв. № дубл. | Подп. и дата

КИРГ 8.613.011

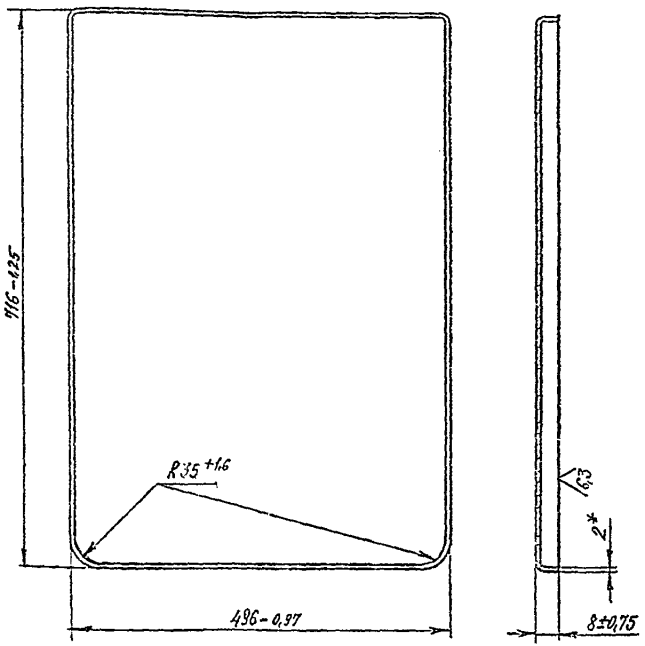

1. *Размер для справок.
2. Неуказанные внутренние радиусы сгибов - 2мм

Изм.	Лист	№ докум.	Подп.	Дата
Разраб.		Бэ-14		
Пров.				
Т.контр.				
Гл.спец.		Погребняк		
Н.контр.		Пономаренко		
Утв.		Стеценко		

КИРГ 8.613.011

Стенка

Лит.	Масса	Масштаб
	5,8	1:5
Лист	Листов 1	

Лист Б-ПН-НО-2.0 ГОСТ 19903-74
3-IV-Ст3 ГОСТ 16523-89

Гипросвязь-3
Киев

Копировал

Формат А4

КИРГ 8.626.079

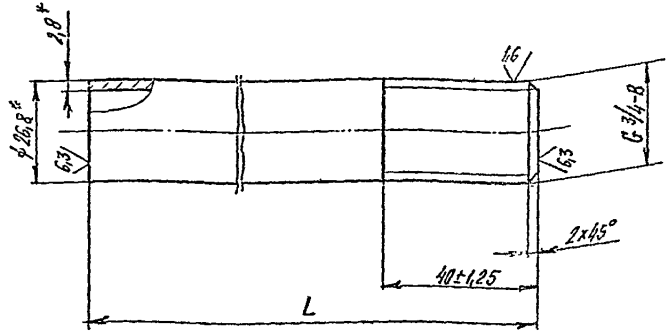

Обозначение	L, мм	Масса, кг
КИРГ 8.626.079	660-2	1095
-01	83-1,4	0,131

*Размеры для справок

Изм.	Лист	№ докум.	Подп.	Дата
Разраб.		БЭНИН		
Пров.				
Т.контр.				
Гл.спец.		Погребняк		
Н.контр.		Пономаренко		
Утв.		Стеценко		

КИРГ 8.626.079

Труба

Лит.	Масса	Масштаб
	см. табл.	1:1
Лист	Листов 1	

Труба Ц-20×2,8 ГОСТ 3262-75

Гипросвязь-3
Киев

Копировал

Формат А4

407-1-95.91 Ал

Инв. № подл. | Подп. и дата | Взам. инв. № | Инв. № дубл. | Подп. и дата

КИРГ 8.927.020

$\sqrt{}$ (√)

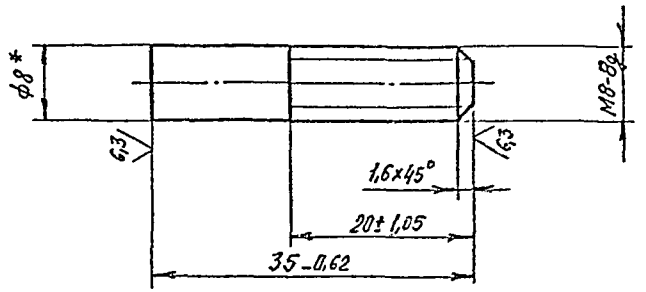

*Размер для справок.

Изм.	Лист	№ докум.	Подп.	Дата	КИРГ 8.927.020			
Разраб.		Бунин			Шпилька	Лит.	Масса	Масштаб
Пров.							0,014	2:1
Т.контр.						Лист	Листов 1	
Гл.спец.		Погребняк			Круг $\frac{8\ в\ ГОСТ\ 2590-88}{Ст3-II\ ГОСТ\ 535-88}$	Гипросвязь-3 Киев		
Н.контр.		Пермяков						
Утв.		Стеценко						

Копировал Формат А4

КИРГ 9.300.008

$\sqrt{}$ (√)

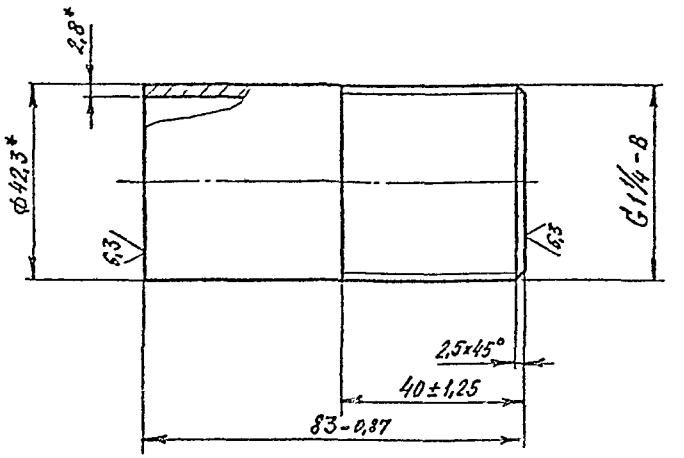

*Размеры для справок.

Изм.	Лист	№ докум.	Подп.	Дата	КИРГ 9.300.008			
Разраб.		Бунин			Патрубок	Лит.	Масса	Масштаб
Пров.							0,226	1:1
Т.контр.						Лист	Листов 1	
Гл.спец.		Погребняк			Труба Ц-32×2,8 ГОСТ 3262-75	Гипросвязь-3 Киев		
Н.контр.								
Утв.		Стеценко						

Копировал Формат А4

Инв. № подл. | Подп. и дата | Взам. инв. № | Инв. № дубл. | Подп. и дата

407-1-95.91 АУ

407-1-95.91 А4

Формат	Зона	Поз.	Обозначение	Наименование	Кол.	Примеч.
				Документация		
А4			КИРГ 6.173.017 СБ	Сборочный чертеж		
				Детали		
А4		1	КИРГ 8.249.000	Кольцо	1	
А4		2	КИРГ 8.679.001	Ручка	1	
				Материалы		
		3		Лист $\frac{Б\text{-}ПН\text{-}НО\text{-}1,5\ ГОСТ\ 19903\text{-}74}{3\text{-}IV\text{-}Ст3\ ГОСТ\ 16523\text{-}89}$		
				(ф 230 – 1,15) мм	1	0,489 кг

Изм.	Лист	№ докум.	Подп.	Дата
Разраб.		Бунин		
Пров.				
Гл. спец.		Погребняк		
Н. контр.		Пономарев		
Утв.		Стеценко		

КИРГ 6.173.017

Крышка

Лит.	Лист	Листов
		1

Гипросвязе-3
Киев

Копировал Формат А4

Инв. № подл. | Подпись и дата | Взам. инв. № | Инв. № дубл. | Подпись и дата

КИРГ 6.173.017 СБ.

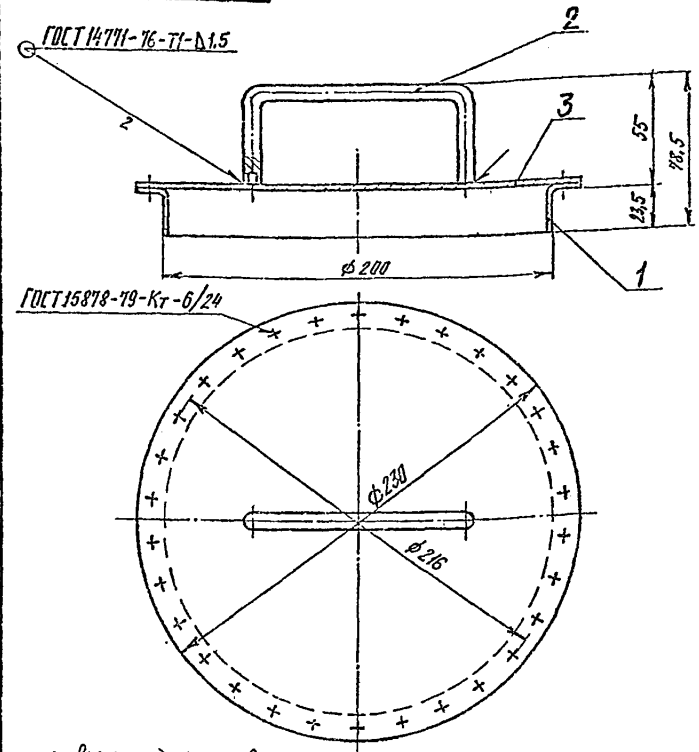

1. Размеры для справок.
2. Покрытие: эмаль НЦ-25 серая ГОСТ 5406-84. IV.6

Изм.	Лист	№ докум.	Подп.	Дата
Разраб.		Бунин		
Пров.				
Т. контр.				
Гл. спец.		Погребняк		
Н. контр.		Пономарев		
Утв.		Стеценко		

КИРГ 6.173.017 СБ

Крышка
Сборочный чертеж

Лит.	Масса	Масштаб
	0,868	1:2

Лист | Листов 1

Гипросвязе-3
Киев

Копировал ср 1026-04 Формат А4

407-1-95.91 А4

КИРГ 8.249.000

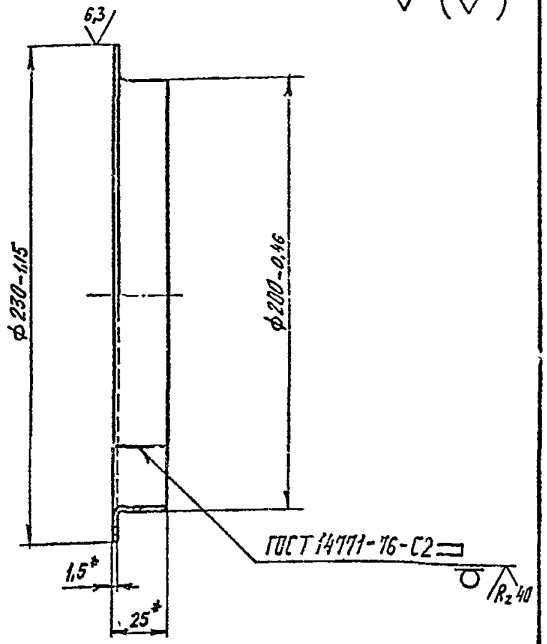

*Размеры для справок

Изм	Лист	№ докум.	Подп.	Дата
Разраб.		Бунин		
Пров.				
Т. контр.				
Гл. спец.		Погребняк		
Н. контр.		Погребняк		
Утв.		Стеценко		

КИРГ 8. 249. 000

Кольцо

Лит	Масса	Масштаб
	0,303	1:2

Лист | Листов 1

Уголок 25×25×1,5 ГОСТ 19771-74 / 8Ст3 ГОСТ 11474-76

Гипросвязь-3 Киев

Копировал Формат А4

Инв. № подл. | Подп. и дата | Взам. инв. № | Инв. № дубл. | Подп. и дата

57

КИРГ 8.679.001

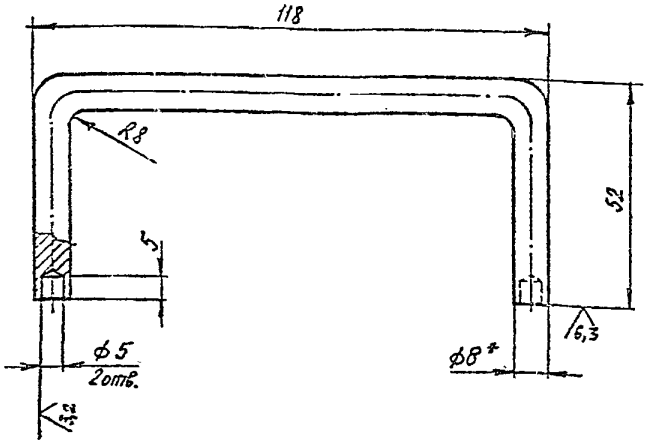

1. * Размер для справок.
2. Предельные отклонения размеров – $\pm \frac{IT15}{2}$

Изм	Лист	№ докум.	Подп.	Дата
Разраб.		Бунин		
Пров.				
Т. контр.				
Гл. спец.		Погребняк		
Н. контр.		Погребняк		
Утв.		Стеценко		

КИРГ 8: 679. 001

Ручка

Лит.	Масса	Масштаб
	0,076	1:1

Лист | Листов 1

Круг 8, В ГОСТ 2590-88 / Ст3-II ГОСТ 535-88

Гипросвязь-3 Киев

Копировал Формат А4

407-1-95.91 АУ

Формат	Зона	Поз.	Обозначение	Наименование	Кол.	Примеч.
				Документация		
А3			КИРГ6.120.003СБ	Сборочный чертеж		
				Детали		
А4		1	КИРГ8.120.002	Стойка	2	
А4		2	КИРГ8.604.009	Косынка	2	
А4		3	КИРГ8.620.010	Подкос	1	
–		4	-01	Подкос	1	
А4		5	КИРГ8.665.025	Уголок	1	
–		6	-01	Уголок	1	
А4		7	КИРГ8.665.026	Уголок	1	
А4		8	КИРГ8.665.027	Уголок	1	
А4		9	КИРГ8.665.028	Уголок	1	
А4		10	КИРГ8.665.029	Уголок	1	
–		11	-01	Уголок	1	
А4		12	КИРГ8.665.030	Уголок	1	
А4		13	КИРГ9.279.000	Щека	2	

Подпись и дата | Инв. № дубл. | Взам. инв. № | Подпись и дата | Инв. № подл.

Изм.	Лист	№ докум.	Подп.	Дата
Разраб.		БУНИН		
Пров.				
Гл. спец.		Погребняк		
Н. контр.		Парамонов		
Утв.		Стеценко		

КИРГ 6.122.003

Рама

Лит.	Лист	Листов
		1

Гипросвязь-3 Киев

Копировал Формат А4

КИРГ8.120.002

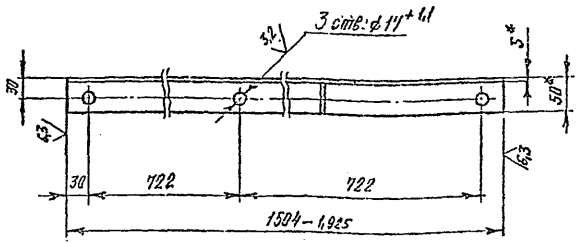

1. * Размеры для справок.
2. Неуказанные предельные отклонения размеров – $\pm\frac{1T14}{2}$

Подп. и дата | Взам. инв. № | Инв. № дубл. | Подп. и дата | Инв. № подл.

Изм.	Лист	№ докум.	Подп.	Дата
Разраб.		БУНИН		
Пров.				
Т. контр.				
Гл. спец.		Погребняк		
Н. контр.		Парамонов		
Утв.		Стеценко		

КИРГ 8.120.002

Стойка

Лит.	Масса	Масштаб
	5,643	1:5

Лист | Листов 1

Уголок 50×50×5-8 ГОСТ 8509-86 / Сл.3 сл 3-1 ГОСТ 535-88

Гипросвязь-3 Киев

Копировал ст 1026-04 Формат А4

КИРГ6.122.003 СБ

407-1-95.91 А4

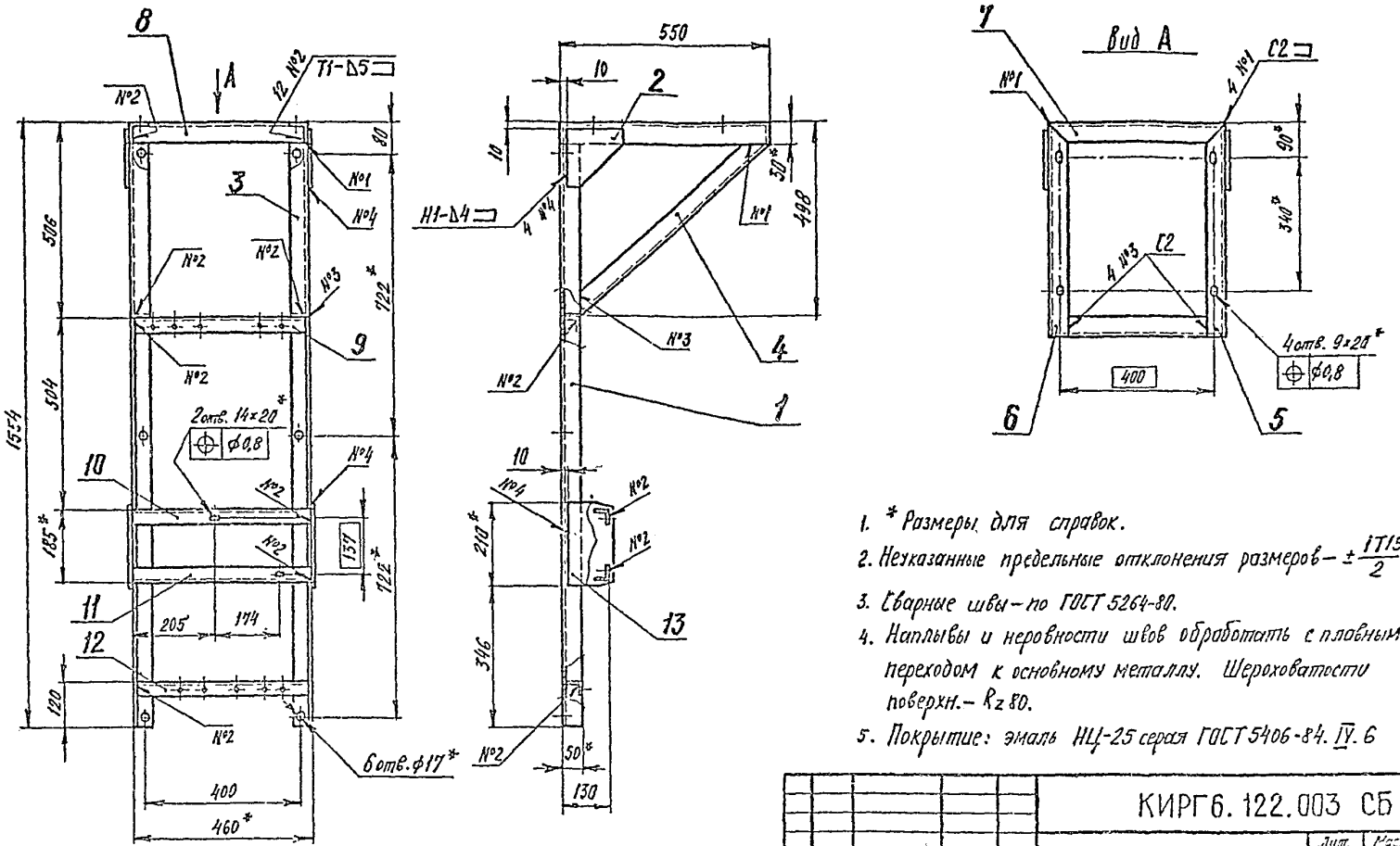

1. * Размеры для справок.
2. Неуказанные предельные отклонения размеров — $\pm\frac{IT15}{2}$.
3. Сварные швы — по ГОСТ 5264-80.
4. Наплывы и неровности швов обработать с плавным переходом к основному металлу. Шероховатости поверхн. — Rz 80.
5. Покрытие: эмаль НЦ-25 серая ГОСТ 5406-84. IV. 6

Изм	Лист	№ докум.	Подп.	Дата	КИРГ6.122.003 СБ			
Разраб.		Бунин			Рама Сборочный чертеж	Лит.	Масса 31,17	Масштаб 1:10
Пров.						Лист	Листов 1	
Т. контр.								
Гл. спец.		Погребняк				Гипросвязь-3 Киев		
Н. контр.		Парамонов						
Утв.		Стеценко						

Инв. № подл. | Подп. и дата | Взам. инв. № | Инв. № дубл. | Подп. и дата

Копировал ф 1026-04 Формат А3

КИРГ 8.604.009

4.07-1-96.91 А4

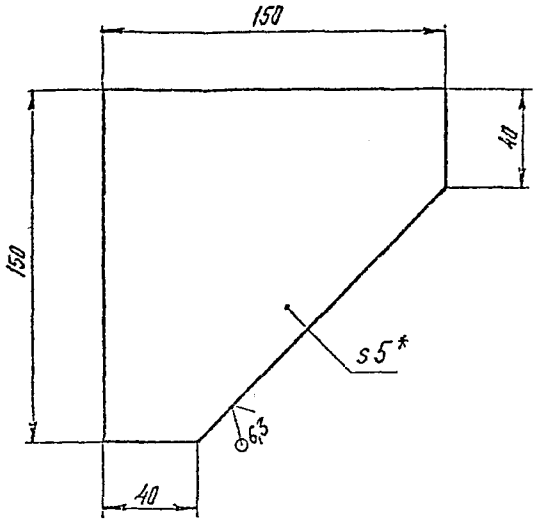

1. * Размер для справок.
2. Предельные отклонение размеров – $\pm \frac{IT15}{2}$

				КИРГ 8.604.009		
Изм.	Лист	№ докум.	Подп.	Дата		
Разраб.		Бунин			Косынка	Лит. / Масса 0,646 / Масштаб 1:2
Пров.						Лист / Листов 1
Т.контр.						
Гл. спец.		Погребняк			Лист Б-ПН-Н0-5,0 ГОСТ 19903-74 / Ст3 ГОСТ 14637-89	Гипросвязь 36-3 Киев
Н.контр.		Пароменко				
Утв.		Стеценко				

Подп. и дата | Инв. № дубл. | Взам. инв. № | Подп. и дата | Инв. № подл.

Копировал | Формат А4

КИРГ 8.620.010

6,3

КИРГ 8.620.010

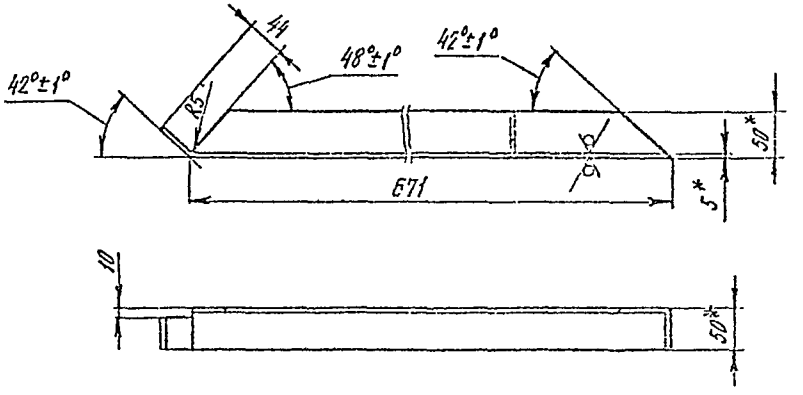

КИРГ 8.620.010 – 01 – зеркальное отражение
Остальное – см. КИРГ 8.620.010

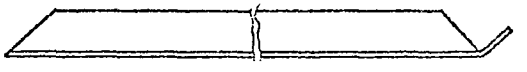

1. * Размеры для справок.
2. Предельные отклонения размеров – $\pm \frac{IT15}{2}$.

				КИРГ 8.620.010		
Изм.	Лист	№ докум.	Подп.	Дата		
Разраб.		Бунин			Подкос	Лит. / Масса 2,53 / Масштаб 1:5
Пров.						Лист / Листов 1
Т.контр.						
Гл. спец.		Погребняк			Уголок 50×50×5-В ГОСТ 8509-86 / Ст3 сп 3-1 ГОСТ 535-88	Гипросвязь 36-3 Киев
Н.контр.		Пароменко				
Утв.		Стеценко				

Подп. и дата | Инв. № дубл. | Взам. инв. № | Подп. и дата | Инв. № подл.

Копировал серия 36-64 Формат А4

КИРГ 8.665.025

КИРГ 8.665.025

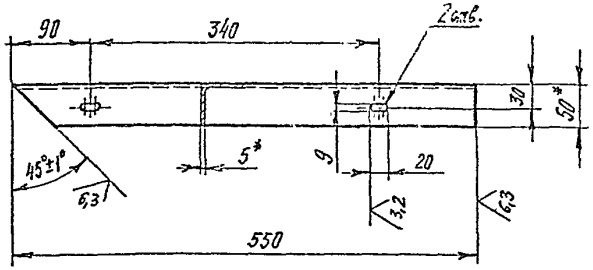

КИРГ 8.665.025-01 - зеркальное отражение
Остальное - см. КИРГ 8.665.025

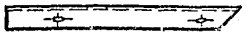

1. * Размеры для справок.
2. Неуказанные предельные отклонения размеров - $\pm \frac{IT14}{2}$

Изм.	Лист	№ докум.	Подп.	Дата	КИРГ 8.665.025			
Разраб.		Бунин			Уголок	Лит.	Масса	Масштаб
Пров.							1,97	1:5
Т.контр.						Лист	Листов 1	
Гл.спец.		Лозгачук			Уголок 50×50×5-В ГОСТ 8509-86 / Ст3сп3-1 ГОСТ 535-88	Гипросвязь-3 Киев		
Н.контр.		Гаврилова						
Утв.		Стецечко						

Копировал Формат А4

Инв. № подл. | Подп. и дата | Взам. инв. № | Инв. № дубл. | Подп. и дата

407-1-95.91 А4

КИРГ 8.665.026

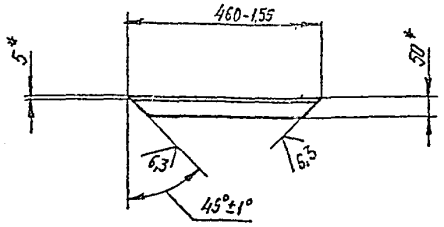

* Размеры для справок

Изм.	Лист	№ докум.	Подп.	Дата	КИРГ 8.665.026			
Разраб.		Бунин			Уголок	Лит.	Масса	Масштаб
Пров.							1,545	1:10
Т.контр.						Лист	Листов 1	
Гл.спец.		Лозгачук			Уголок 50×50×5-В ГОСТ 8509-86 / Ст3сп3-1 ГОСТ 535-88	Гипросвязь-3 Киев		
Н.контр.		Гаврилова						
Утв.		Стецечко						

Копировал Формат А4

Инв. № подл. | Подп. и дата | Взам. инв. № | Инв. № дубл. | Подп. и дата

407-1-95.91 А4

КИРГ8.665.027

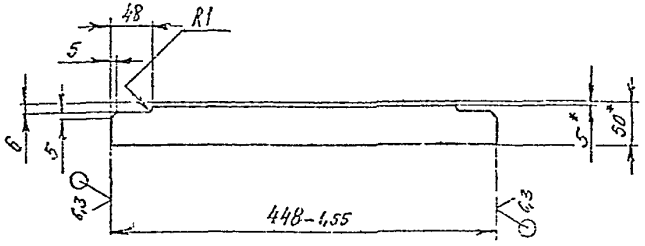

1. *Размеры для справок.
2. Неуказанные предельные отклонения размеров – $\pm\frac{IT17}{2}$

Изм.	Лист	№ докум.	Подп.	Дата
Разраб.		Бунин		
Пров.				
Т. контр.				
Гл. спец.		Погребняк		
Н. контр.		Карамонов		
Утв.		Стеценко		

КИРГ8.665.027

Уголок

Лит.	Масса	Масштаб
	1,52	1:10

Лист | Листов 1

Уголок 50×50×5-В ГОСТ 8509-86 / Ст3сп3-1 ГОСТ 535-83

Гипросвязь-3 Киев

Копировал | Формат А4

КИРГ8.665.028

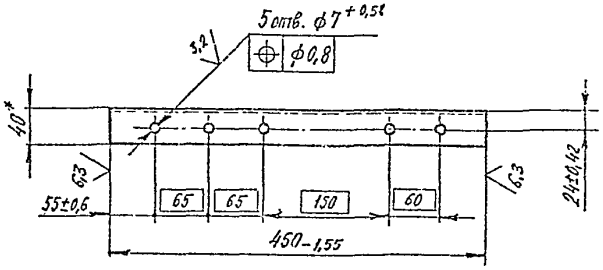

*Размер для справок

Изм.	Лист	№ докум.	Подп.	Дата
Разраб.		Бунин		
Пров.				
Т. контр.				
Гл. спец.		Погребняк		
Н. контр.		Карамонов		
Утв.		Стеценко		

КИРГ8.665.028

Уголок

Лит.	Масса	Масштаб
	1,083	1:5

Лист | Листов 1

Уголок 40×40×4-В ГОСТ 8509-86 / Ст3сп3-1 ГОСТ 535-98

Гипросвязь-3 Киев

Копировал | Формат А4

КИРГ 8.665.029

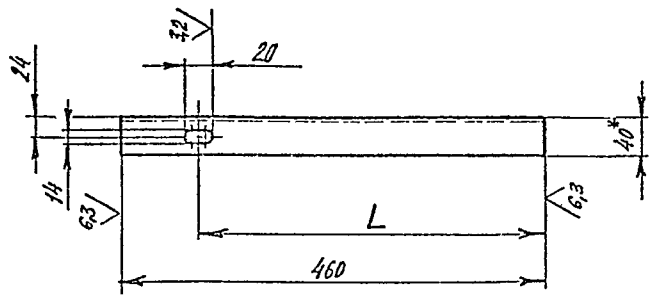

Обозначение	L, мм
КИРГ 8.665.029	255
-01	379

1. *Размер для справок.
2. Предельные отклонения размеров – $\pm \frac{1T14}{2}$

Изм.	Лист	№ докум.	Подп.	Дата
Разраб.		БУНИН		
Пров.				
Т. контр.				
Гл. спец.		Погребняк		
Н. контр.		Пархоменко		
Утв.		Стеценко		

КИРГ 8.665.029

Уголок

Лит.	Масса	Масштаб
	1,106	—
Лист	Листов 1	

Уголок $\frac{40\times40\times4\text{-}В\ ГОСТ\ 8509\text{-}86}{Ст3\ сп\ 3\text{-}1\ ГОСТ\ 535\text{-}63}$

Гипросвязь-3 Киев

Копировал Формат А4

КИРГ 8.665.030

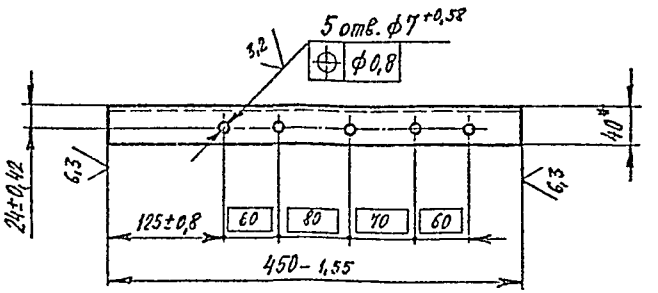

*Размер для справок

Изм.	Лист	№ докум.	Подп.	Дата
Разраб.		БУНИН		
Пров.				
Т. контр.				
Гл. спец.		Погребняк		
Н. контр.		Пархоменко		
Утв.		Стеценко		

КИРГ 8.665.030

Уголок

Лит.	Масса	Масштаб
	1,023	1:5
Лист	Листов 1	

Уголок $\frac{40\times40\times4\text{-}В\ ГОСТ\ 8509\text{-}86}{Ст3\ сп\ 3\text{-}1\ ГОСТ\ 535\text{-}63}$

Гипросвязь-3 Киев

Копировал Формат А4

Подп. и дата | Инв. № дубл. | Взам. инв. № | Подп. и дата | Инв. № подл.

407-1-95.91 А4

407-1-95.91 А4

КИРГ 9.279.000

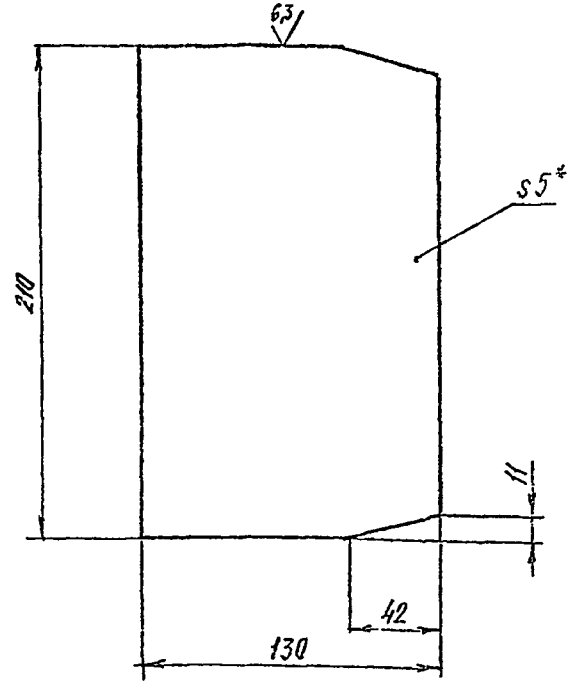

1. *Размер для справок.
2. Предельные отклонения размеров – $\pm \frac{IT17}{2}$

Изм	Лист	№докум	Подп	Дата
Разраб		Бунин		
Пров				
Т.контр.				
Гл.спец.		Погребняк		
Н.контр		Тарамонов		
Утв		Стеценко		

КИРГ 9.279.000

Щека

Лит	Масса	Масштаб
	1,072	1:2

Лист | Листов 1

Лист Б-ПН-НО-5,0 ГОСТ 19903-74 Ст3 ГОСТ 14637-89

Гипросвязь-3 Киев

Копировал Формат А4

КИРГ 8.626.080

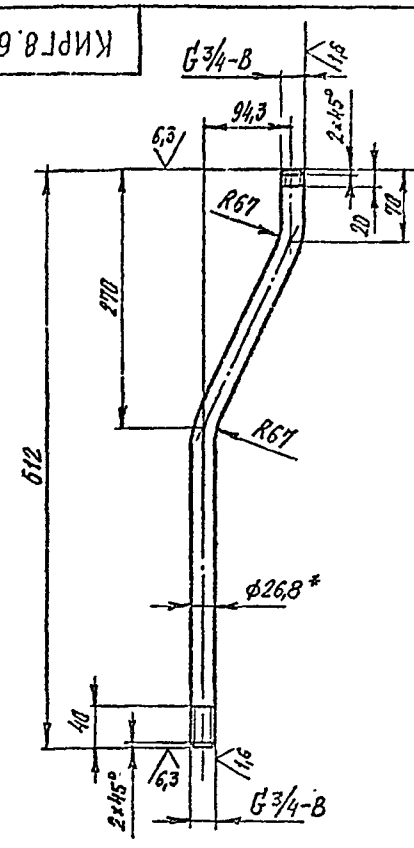

1. *Размер для справок.
2. Неуказанные предельные отклонения размеров – $\pm \frac{IT15}{2}$

Изм	Лист	№докум	Подп	Дата
Разраб		Бунин		
Пров				
Т.контр.				
Гл.спец.		Погребняк		
Н.контр.		Тарамонов		
Утв.		Стеценко		

КИРГ 8.626.080

Труба

Лит.	Масса	Масштаб
	1,051	1:5

Лист | Листов 1

Труба Ц-20×2,8 ГОСТ 3262-75

Гипросвязь-3 Киев

Копировал ф1026-04 Формат А4

Инв. № подл. | Подп. и дата | Взам. инв. № | Инв. № дубл. | Подп. и дата

407-1-95.91 А4

Поз.	Зона	Прим.	Обозначение	Наименование	Кол.	Примеч.
				Документация		
А3			КИРГ 6.457.031 Сб	Сборочный чертеж		
				Детали		
А4		1	КИРГ 8.626.080	Труба	1	
А4		2	КИРГ 8.626.081	Труба	1	
А4		3	КИРГ 8.626.082	Труба	1	
А4		4	КИРГ 8.626.083	Труба	1	
–		5	-01	Труба	1	
–		6	-02	Труба	1	
–		7	-03	Труба	1	
–		8	-04	Труба	1	
–		9	-05	Труба	1	
–		10	-06	Труба	1	
–		11	-07	Труба	1	
–		12	-08	Труба	1	
–		13	-09	Труба	1	
А4		14	КИРГ 9.300.009	Патрубок	1	
				Стандартные изделия		
		15		Контргайка 20-Ц ГОСТ 8968-75	15	0,044 кг

Изм.	Лист	№ докум.	Подп.	Дата
Разраб.		БУНИЧ		
Пров.				
Гл. спец.		Погребняк		
Н. контр.		Тарамонов		
Утв.		Опоценко		

КИРГ 6.457.031

Трубопровод нагнетательный, всасывающий и расходный

Лит.	Лист	Листов
	1	2

Гипросвязь-3 - Киев

Копировал

Формат А4

Подпись и дата | Инв. № дубл. | Взам. инв. № | Подпись и дата | Инв. № подл.

Поз.	Зона	Прим.	Обозначение	Наименование	Кол.	Примеч.
		16		Муфта длинная Ц-20 ГОСТ 8955-75	3	0,108 кг
		17		Тройник Ц-20 ГОСТ 8948-75	2	0,206 кг
		18		Угольник 90°-1-Ц-20 ГОСТ 8946-75	3	0,146 кг
				Прочие изделия		
		19		Кран А3 31016-020 (11ч 6бк П) Ду20 ТУ26-07-1193-78	4	1,00 кг

Подпись и дата | Инв. № дубл. | Взам. инв. № | Подпись и дата | Инв. № подл.

Изм.	Лист	№ докум.	Подп.	Дата

КИРГ 6.457.031

Лист 2

КИРГ6.457.031СБ

4ОГ-1-95.91 А4

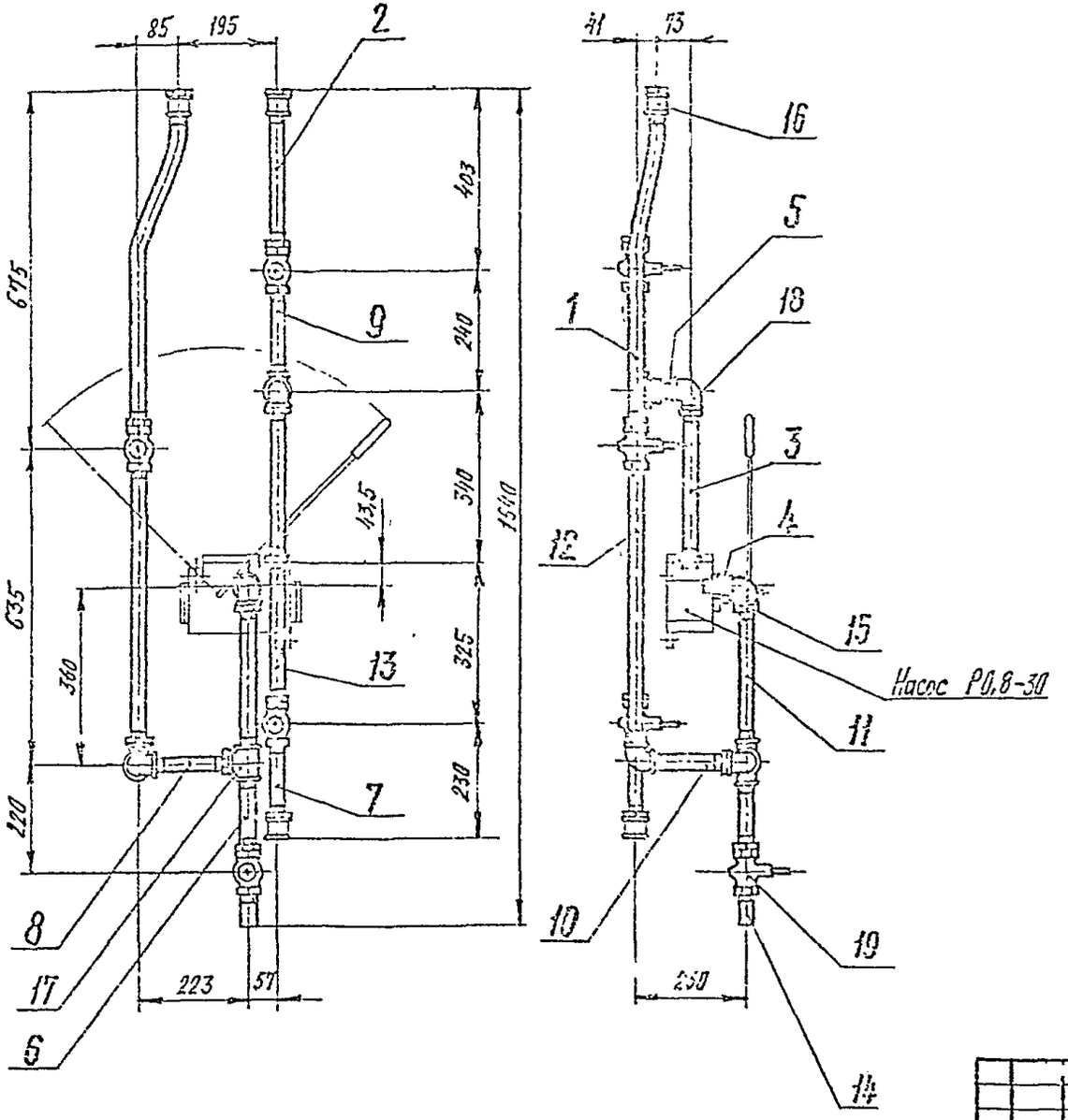

Размеры для справок

					КИРГ6.457.031 СБ		
Изм.	Л.	№ докум.	Подп.	Дата	Трубопровод напорный, всасывающий и расходный Сборочный чертеж	Лит.	Масса / Масштаб
Разраб.		Бунин					12,461 / 1:10
Пров.						Лист	Листов 1
Т.контр.							
Гл.спец.		Погребняк				Днепрсвязь-3 Киев	
Н.контр.		Пермяков					
Утв.		Стоценко					

Копировал Формат А3

Инв. № подл. | Подп. и дата | Взам. инв. № | Инв. № дубл. | Подп. и дата

4ОТ-1-95.91 А-1

КИРГ8.626.081

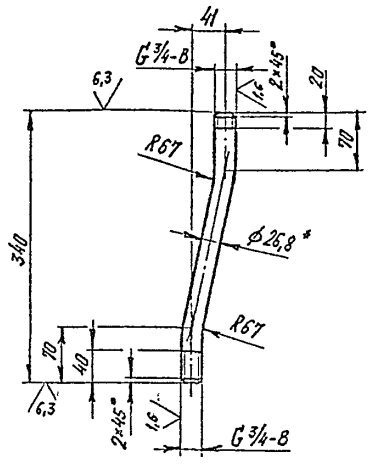

1. *Размер для справок.
2. Неуказанные предельные отклонения размеров – $\pm \frac{IT15}{2}$

Изм.	Лист	№ докум.	Подп.	Дата
Разраб.		БУНИН		
Пров.				
Т. контр.				
Гл. спец.		Погребняк		
Н. контр.		Парамонов		
Утв.		Стеценко		

КИРГ 8.626.081

Труба

Лит.	Масса	Масштаб
	0,513	1:5
Лист	Листов 1	

Труба Ц-20×2,8 ГОСТ 3262-75

Гипросвязь-3 Киев

Копировал Формат А4

Инв. № подл. | Подп. и дата | Взам. инв. № | Инв. № дубл. | Подп. и дата

КИРГ8.626.082

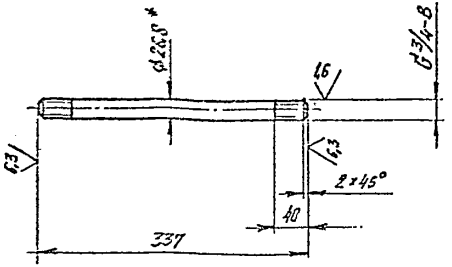

1. *Размер для справок.
2. Неуказанные предельные отклонения размеров – $\pm \frac{IT15}{2}$

Изм.	Лист	№ докум.	Подп.	Дата
Разраб.		БУНИН		
Пров.				
Т. контр.				
Гл. спец.		Погребняк		
Н. контр.		Парамонов		
Утв.		Стеценко		

КИРГ 8.626.082

Труба

Лит.	Масса	Масштаб
	0,56	1:5
Лист	Листов 1	

Труба Ц-20×2,8 ГОСТ 3262-75

Гипросвязь-3 Киев

Копировал Формат А4

Инв. № подл. | Подп. и дата | Взам. инв. № | Инв. № дубл. | Подп. и дата

407-1-95.91 А4

КИРГ 8.626.083

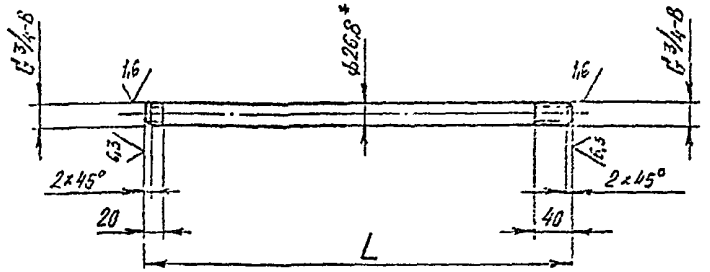

Обозначение	L, мм	Масса, кг
КИРГ 8.626.083	66	0,110
-01	78	0,130
-02	172	0,286
-03	176	0,293
-04	187	0,311
-05	192	0,319
-06	194	0,323
-07	324	0,538
-08	587	0,975
-09	617	1,025

1. * Размер для справок.
2. Неуказанные предельные отклонения размеров — $\pm \frac{IT15}{2}$

Изм.	Лист	№ докум.	Подп.	Дата
Разраб.		Бунин		
Пров.				
Т. контр.				
Гл. спец.		Погребняк		
Н. контр.		Пономарев		
Утв.		Стеценко		

КИРГ 8.626.083

Труба

Труба Ц-20×2,8 ГОСТ 3262-75

Лит.	Масса	Масштаб
	см. табл.	—

Лист | Листов: 1

Гипросвязь-3 Киев

Копировал | Формат А4

Подп. и дата | Инв. № дубл. | Взам. инв. № | Подп. и дата | Инв. № подл.

КИРГ 9.300.009

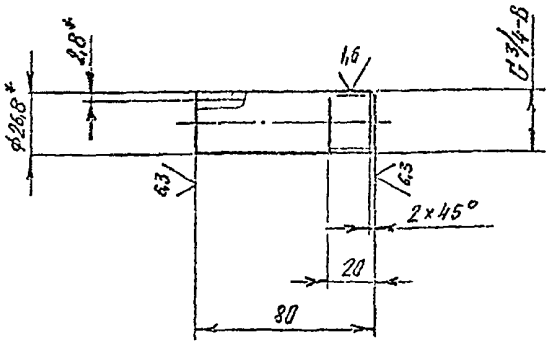

1. * Размеры для справок.
2. Неуказанные предельные отклонения размеров — $\pm \frac{IT15}{2}$

Изм.	Лист	№ докум.	Подп.	Дата
Разраб.		Бунин		
Пров.				
Т. контр.				
Гл. спец.		Погребняк		
Н. контр.		Пономарев		
Утв.		Стеценко		

КИРГ 9.300.009

Патрубок

Труба Ц-20×2,8 ГОСТ 3262-75

Лит.	Масса	Масштаб
	0,133	1:2

Лист | Листов 1

Гипросвязь-3 Киев

Копировал ср.1026-04 Формат А4

Подп. и дата | Инв. № дубл. | Взам. инв. № | Подп. и дата | Инв. № подл.

Формат	Зона	Поз.	Обозначение	Наименование	Кол.	Примеч.
				Документация		
А4			КИРГ6.457.032 СБ	Сборочный чертеж		
				Детали		
А4		1	КИРГ8.626.084	Труба		
				Стандартные изделия		
		2		Контргайка 20-Ц ГОСТ 8968-75	2	0,044 кг
		3		Муфта длинная Ц-20 ГОСТ 8955-75	1	0,108 кг
		4		Угольник 90°-1-Ц-20 ГОСТ 8946-75	1	0,146 кг

Перв. примен. | Справ. № | Инв. № подл. | Подп. и дата | Инв. № дубл. | Взам. инв. № | Подп. и дата

Изм.	Лист	№ докум.	Подп.	Дата
Разраб.		БУНИН		
Пров.				
Гл. спец.		Погребняк		
Н. контр.		Пархоменко		
Утв.		Стеценко		

КИРГ6.457.032

Трубопровод переливной

Лит. | Масса | Масштаб
Лист | Листов 1

Гипросвязь-3 Киев

Копировал | Формат А4

КИРГ6.457.032 СБ

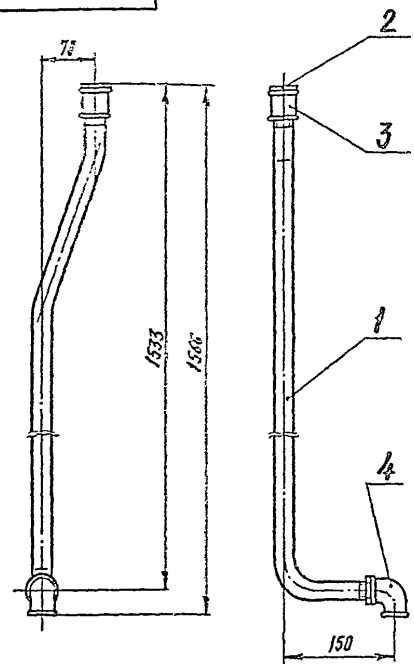

Размеры для справок

Подп. и дата | Инв. № подл. | Взам. инв. № | Инв. № дубл. | Подп. и дата

Изм.	Лист	№ докум.	Подп.	Дата
Разраб.		БУНИН		
Пров.				
Т. контр.				
Гл. спец.		Погребняк		
Н. контр.		Пархоменко		
Утв.		Стеценко		

КИРГ6.457.032 СБ

Трубопровод переливной
Сборочный чертеж

Лит. | Масса | Масштаб
| | 2,895 | 1:5
Лист | Листов 1

Гипросвязь-3 Киев

КИРГ8.626.084

407-1-95.91 А4

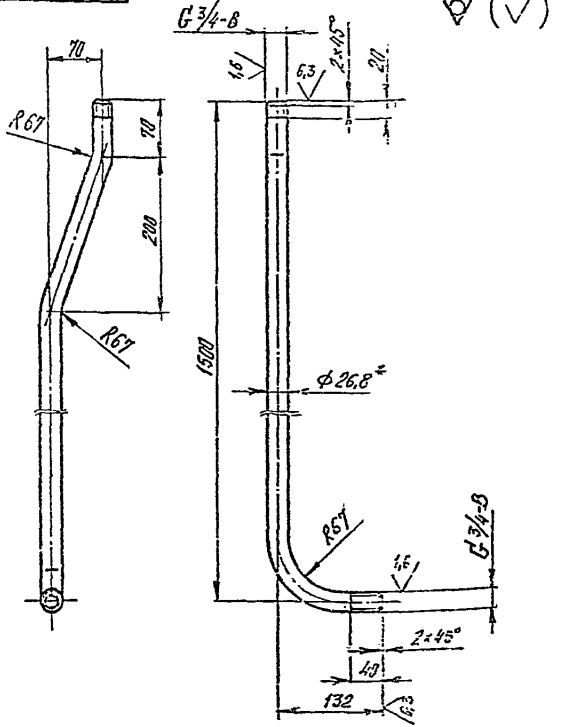

1. *Размер для справок.
2. Неуказанные предельные отклонения размеров — $\pm\frac{T15}{2}$

Изм	Лист	№ докум.	Подп.	Дата
Разраб.	Бунин			
Пров.				
Т.контр.				
Гл.спец.	Погребняк			
Н.контр.	Пароменко			
Утв.	Стеценко			

КИРГ8.626.084

Труба

Лит	Масса	Масштаб
	2,553	1:5

Лист | Листов 1

Труба Ц-20×2,8 ГОСТ 5262-75

Гипросвязь-3
Киев

Копировал | Формат А4

Инв. № подл. | Подп. и дата | Взам. инв. № | Инв. № дубл. | Подп. и дата

Форм	Зона	Позиц.	Обозначение	Наименование	Кол.	Примеч.
				Документация		
А4			КИРГ6.457.033СБ	Сборочный чертеж		
				Детали		
А4		1	КИРГ8.626.085	Труба	1	
				Стандартные изделия		
				Контргайки ГОСТ 8968-75		
		2		32-Ц	2	0,105 кг
		3		40-Ц	2	0,113 кг
		4		Муфта длинная Ц-32 ГОСТ 8955-75	1	0,245 кг
		5		Муфта Ц-40×32 ГОСТ 8957-75	2	0,325 кг
		6		Сгон 40-Ц ГОСТ 8969-75	2	0,463 кг
				Прочие изделия		
		7		Кран А3 31016-040 (11ч 6бк П) Ду40 ТУ26-07-1193-78	1	3,5 кг

Подпись и дата | Инв. № дубл. | Взам. инв. № | Подпись и дата | Инв. № подл.

Изм	Лист	№ докум.	Подп.	Дата
Разраб.	Бунин			
Пров.				
Гл.спец.	Погребняк			
Н.контр.	Пароменко			
Утв.	Стеценко			

КИРГ6.457.033

Трубопровод сливной

Лит.	Лист	Листов
		1

Гипросвязь-3
Киев

Копировал ф1026-04 | Формат А4

КИРГ6.457.033СБ

407-1-95.91 А4

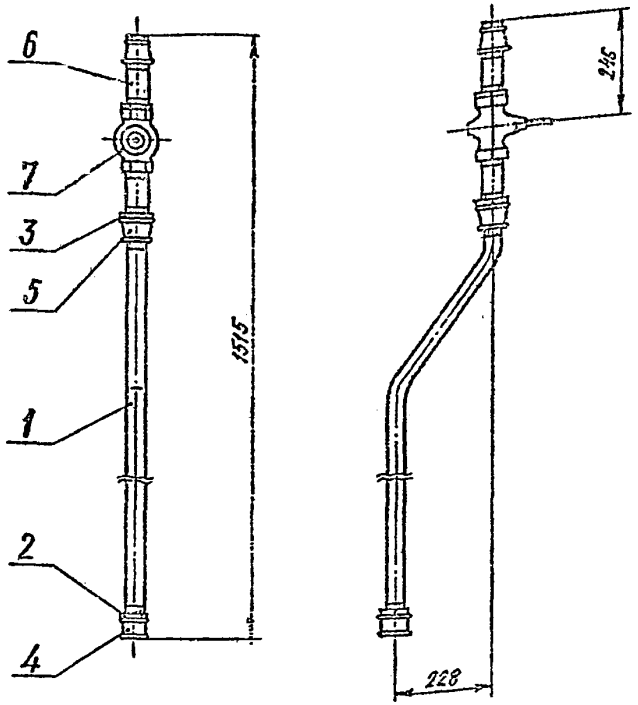

Размеры для справок.

Изм.	Лист	№ докум.	Подп.	Дата	КИРГ6. 457.033 СБ		
Разраб.		Бунин			Трубопровод сливной	Лит.	Масса	Масштаб
Пров.					Сборочный чертеж		9,147	1:10
Т. контр.						Лист	Листов 1
Гл. спец.		Погребняк				Гипросвязь-3 Киев	
Н. контр.		Пономаренко					
Утв.		Стеценко					

Копировал

Формат А3

Инв. № подл. | Подп. и дата | Взам. инв. № | Инв. № дубл. | Подп. и дата

КИРГ8.628.085

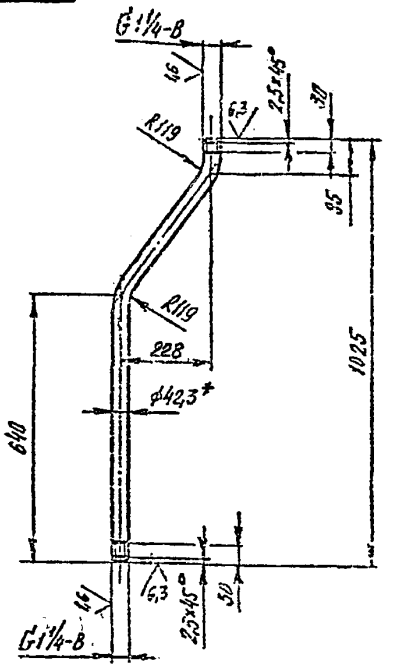

1. * Размер для справок.
2. Неуказанные предельные отклонения размеров — $\pm\frac{IT15}{2}$

Изм.	Лист	№ докум.	Подп.	Дата	КИРГ 8. 626.085		
Разраб.		Бунин			Труба	Лит.	Масса	Масштаб
Пров.							3,39	1:10
Т. контр.						Лист	Листов 1
Гл. спец.		Погребняк			Труба Ц-32×3,2 ГОСТ3262-75	Гипросвязь-3 Киев	
Н. контр.		Пономаренко					
Утв.		Стеценко					

Инв. № подл. | Подп. и дата | Взам. инв. № | Инв. № дубл. | Подп. и дата

407-1-95.91 А4

Формат	Зона	Позиция	Обозначение	Наименование	Кол.	Примеч.
				Документация		
А4			КИРГ6.126.000СБ	Сборочный чертеж		
				Сборочные единицы		
А4		1	КИРГ6.400.000	Амортизатор		
				Детали		
А4		2	КИРГ8.616.002	Стропка	1	
А4		3	КИРГ8.616.003	Стяжка	1	
А4		4	КИРГ8.665.031	Хомут	1	
А4		5	КИРГ8.667.001	Скоба	1	
				Стандартные изделия		
		6		Болт М12-6g×50.58.0112 ГОСТ 7798-70	1	0,0576 кг
		7		Гайка М12-6Н.5.016 ГОСТ 5915-70	3	0,0154 кг
		8		Шайба 12.03.019 ГОСТ 11371-78	3	0,0962 кг

Инв. № подл. | Подп. и дата | Взам. инв. № | Инв. № дубл. | Подп. и дата

Изм.	Лист	№ докум.	Подп.	Дата
Разраб.		БУНИН		
Пров.				
Гл. спец.		Погребняк		
Н. контр.		Парамонов		
Утв.		Стеценко		

КИРГ6.126.000

Опора для выхлопного трубопровода

Лит.	Лист	Листов
		1

Гипроспецгаз-3 Киев

Копировал Формат А4

КИРГ6.126.000 СБ

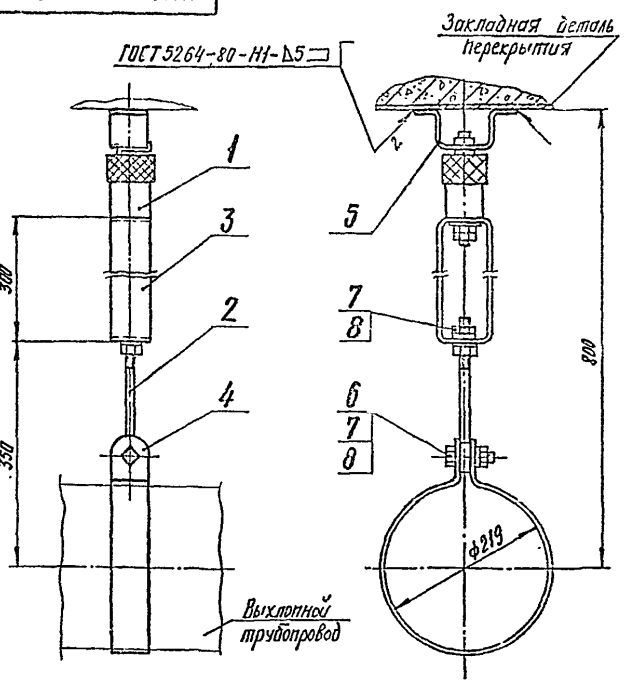

1. Размеры для справок.
2. Покрытие: лак ПФ-170 ГОСТ 15907-70 с 10% пудры ПАК-3-4-ТА ГОСТ 10096-76, кроме резьбы

Изм.	Лист	№ докум.	Подп.	Дата
Разраб.		БУНИН		
Пров.				
Т. контр.				
Гл. спец.		Погребняк		
Н. контр.		Парамонов		
Утв.		Стеценко		

Опора для выхлопного трубопровода
Сборочный чертеж

Лит.	Масса	Масштаб
	5,134	1:5
Лист	Листов 1.	

Гипроспецгаз-3 Киев

Копировал СФ10.26-04 Формат А4

407-1-95.91 А4

КИРГ 8.616.002

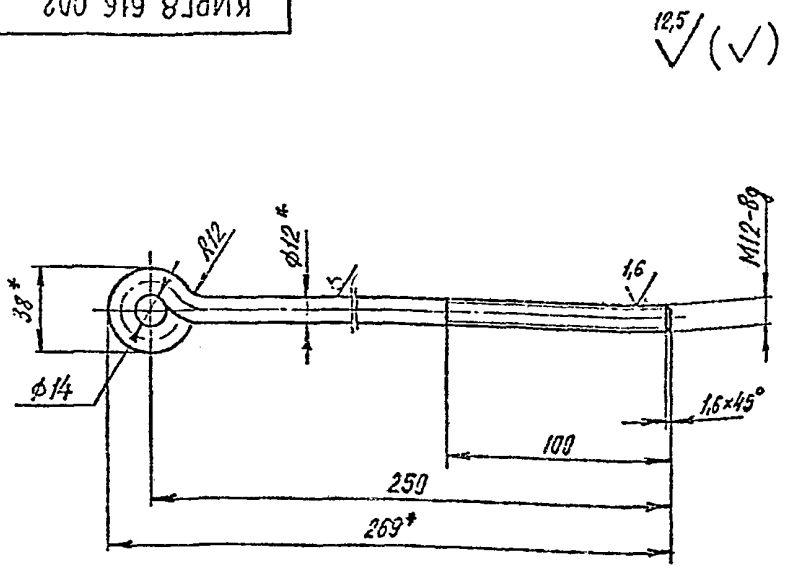

1. * Размеры для справок.
2. Предельные отклонения размеров – ± $\frac{IT15}{2}$
3. Покрытие: Ц12.хр

Изм	Лист	№ докум.	Подп.	Дата
Разраб.		Бунин		
Пров.				
Т.контр.				
Гл.спец.		Погребняк		
Н.контр.		Парамонов		
Утв.		Стеценко		

КИРГ 8.616.002

Стропка

Лит.	Масса	Масштаб
	0,278	1:2

Лист | Листов 1

Круг 12 В ГОСТ 2590-88 / Ст3-II ГОСТ 535-88

Гипросвязь-3 Киев

Копировал | Формат А4

КИРГ 8.616.003

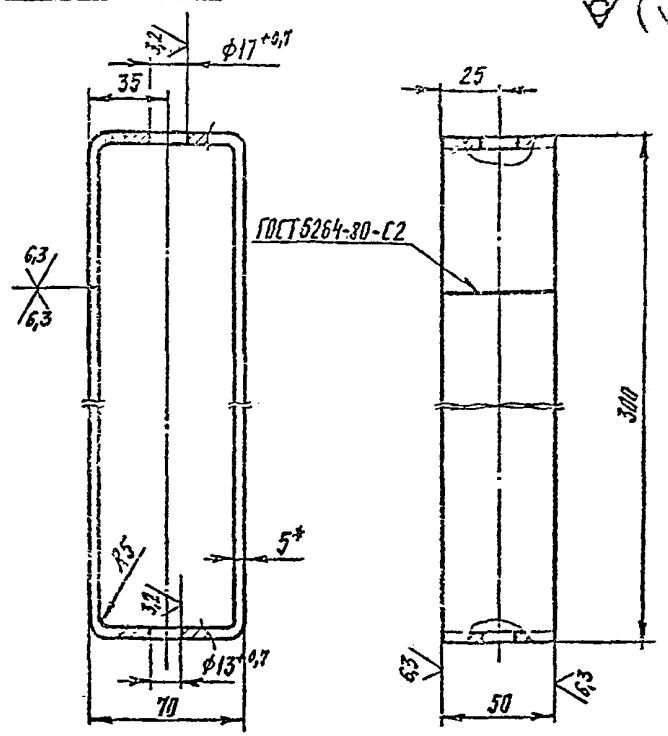

1. * Размер для справок.
2. Неуказанные предельные отклонения размеров – ± $\frac{IT14}{2}$

Изм	Лист	№ докум.	Подп.	Дата
Разраб.		Бунин		
Пров.				
Т.контр.				
Гл.спец.		Погребняк		
Н.контр.		Парамонов		
Утв.		Стеценко		

КИРГ 8.616.003

Стяжка

Лит.	Масса	Масштаб
	1,433	1:2

Лист | Листов 11

Лист Б-ПН-НО-5.0 ГОСТ 19903-74 / Ст3 ГОСТ 14637-89

Гипросвязь-3 Киев

Копировал | Формат А4

407-1-95.91 А4

КИРГ 8.665.031

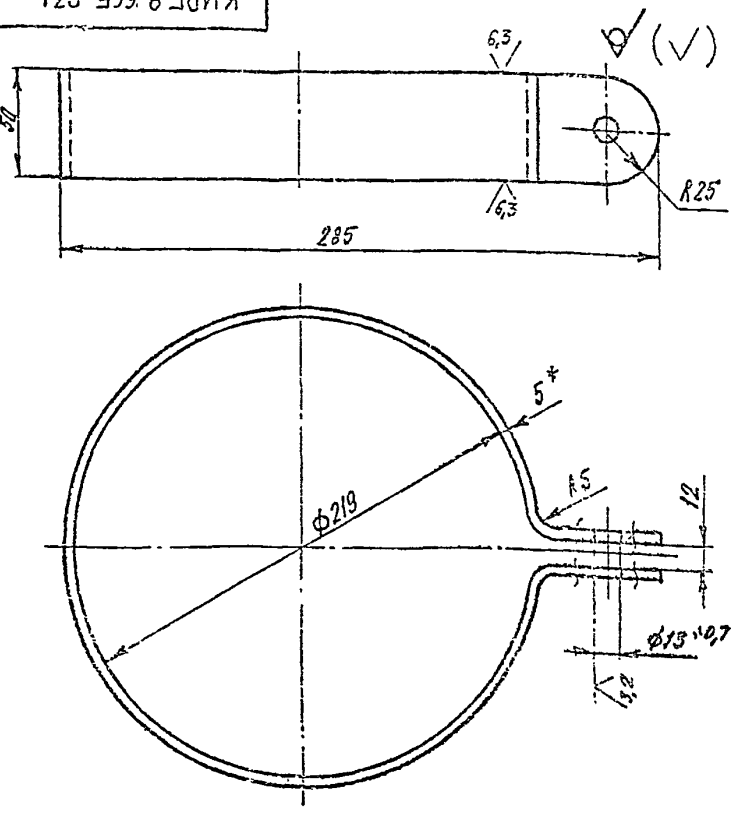

1. * Размер для справок.
2. Неуказанные предельные отклонения размеров – ± $\frac{IT15}{2}$.

Изм	Лист	№ докум.	Подп.	Дата	КИРГ 8.665.031			
Разраб.		Бунин			Хомут	Лит	Масса 1,6	Масштаб 1:2
Пров.						Лист	Листов 1	
Т. контр.								
Гл. спец.		Погребняк			Лист Б-ПН-НО-5.0 ГОСТ 19903-74 / Ст3 ГОСТ 14637-89	Гипросвязь-3 Киев		
Н. контр.		Пономарев						
Утв.		Стеценко						

Инв. № подл. | Подп. и дата | Взам. инв. № | Инв. № дубл. | Подп. и дата

Копировал Формат А4

КИРГ 8.667.007

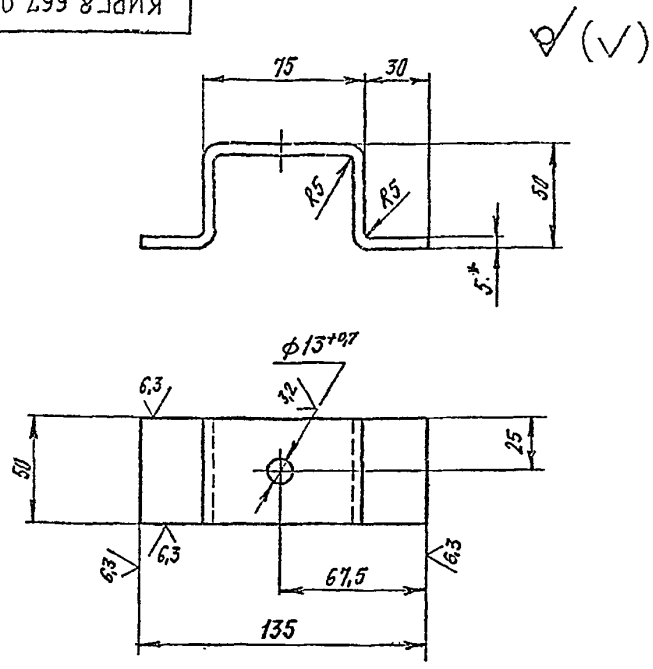

1. * Размер для справок.
2. Неуказанные предельные отклонения размеров – ± $\frac{IT15}{2}$

Изм	Лист	№ докум.	Подп.	Дата	КИРГ 8.667.007			
Разраб.		Бунин			Скоба	Лит	Масса 0,42	Масштаб 1:2
Пров.						Лист	Листов 1	
Т. контр.								
Гл. спец.		Погребняк			Лист Б-ПН-НО-5.0 ГОСТ 19903-74 / Ст3 ГОСТ 14637-89	Гипросвязь-3 Киев		
Н. контр.		Пономарев						
Утв.		Стеценко						

Инв. № подл. | Подп. и дата | Взам. инв. № | Инв. № дубл. | Подп. и дата

Копировал ф1026-04 Формат А4

Формат	Зона	Поз.	Обозначение	Наименование	Кол.	Примеч.
				Документация		
А4			КИРГ 6.400.000 СБ	Сборочный чертеж		
				Детали		
А4		1	КИРГ 8.034.019	Корпус	1	
А4		2	КИРГ 8.054.002	Крышка	1	
А4		3	КИРГ 8.126.000	Стержень	1	
А4		4	КИРГ 8.227.000	Втулка	1	
А4		5	КИРГ 8.362.000	Фиксатор	1	
А4		6	КИРГ 8.639.000	Амортизатор	10	
А4		7	КИРГ 8.942.000	Шайба	8	
А4		8	КИРГ 8.942.001	Шайба	1	
				Стандартные изделия		
				Гайки ГОСТ 5915-70		
		9		М10-6Н.5.016	2	0,01137кг
		10		М16-6Н.5.019	1	0,05317кг
		11		Шайба 16 65Г 029 ГОСТ 6402-70	1	0,008022кг

Подп. и дата | Инв. № дубл. | Взам. инв. № | Подп. и дата | Инв. № подл.

Изм.	Лист	№ докум.	Подп.	Дата
Разраб.		БУНИН		
Пров.				
Гл. спец.		Погребняк		
Н. контр.		Пархомец		
Утв.		Стеценко		

КИРГ 6.400.000

Амортизатор

Лит. | Лист | Листов 1

Гипросвязь-3 Киев

Копировал Формат А4

КИРГ 6.400.000 СБ

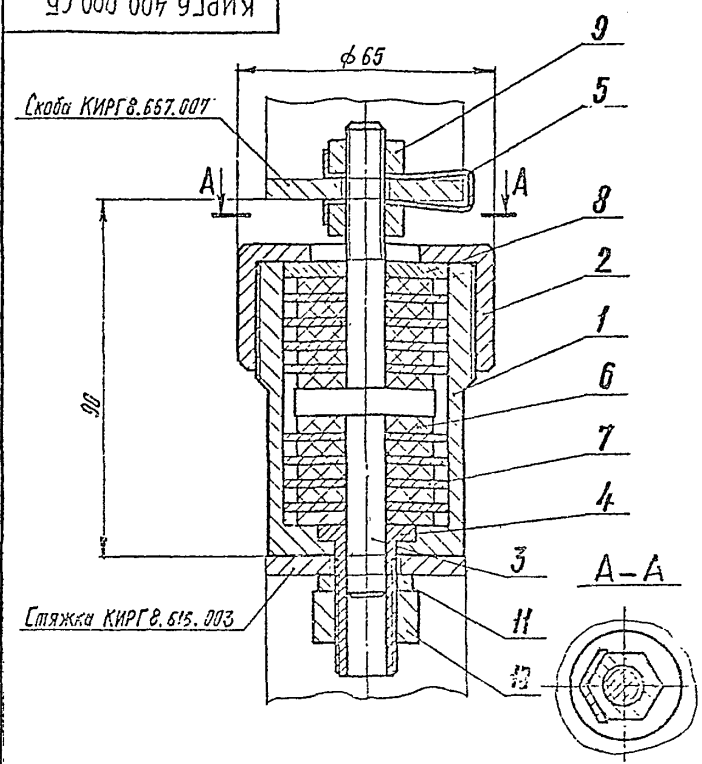

Размеры для справок

Подп. и дата | Инв. № дубл. | Взам. инв. № | Подп. и дата | Инв. № подл.

Изм.	Лист	№ докум.	Подп.	Дата
Разраб.		БУНИН		
Пров.				
Т. контр.				
Гл. спец.		Погребняк		
Н. контр.		Пархомец		
Утв.		Стеценко		

КИРГ 6.400.000 СБ

Амортизатор

Сборочный чертеж

Лит.	Масса	Масштаб
	1,326	1:1
Лист	Листов 1	

Гипросвязь-3 Киев

Копировал Формат А4

407-1-95.91 А4

КИРГ 8.034.019

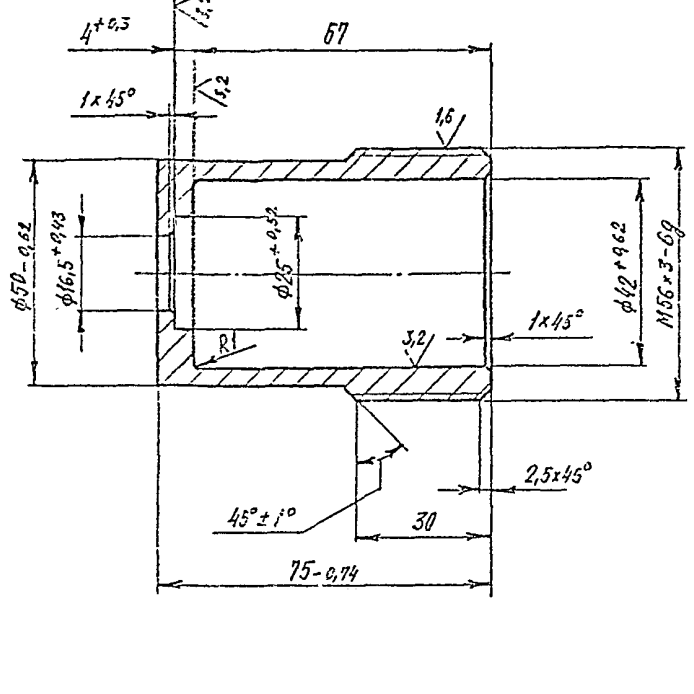

1. Неуказанные предельные отклонения размеров – $\pm \frac{IT14}{2}$.
2. Покрытие: Ц.18.хр

Изм.	Лист	№ докум.	Подп.	Дата
Разраб.		Бункин		
Пров.				
Т.контр.				
Гл.спец.		Погребняк		
Н.контр.		Парамонов		
Утв.		Стеценко		

КИРГ 8.034.019

Лит.	Масса	Масштаб
	0,5	1:1
Лист	Листов 1	

Корпус

Сталь 10 ГОСТ 1050-88

Гипросвязь-3 Киев

Копировал Формат А4

КИРГ 8.054.002

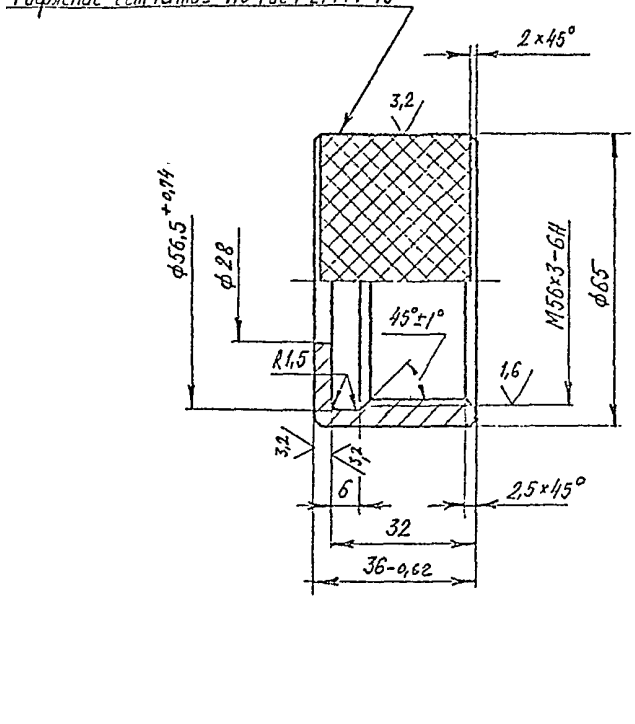

1. Неуказанные предельные отклонения размеров – $\pm \frac{IT14}{2}$.
2. Покрытие: Ц.12.хр.

Изм.	Лист	№ докум.	Подп.	Дата
Разраб.		Бункин		
Пров.				
Т.контр.				
Гл.спец.		Погребняк		
Н.контр.		Трубникова		
Утв.		Стеценко		

КИРГ 8.054.002

Лит.	Масса	Масштаб
	0,37	1:1
Лист	Листов 1	

Крышка

Сталь 10 ГОСТ 1050-88

Гипросвязь-3 Киев

Копировал Формат А4

Подп. и дата | Инв. № дубл. | Взам. инв. № | Подп. и дата | Инв. № подл.

КИРГ8.126.000

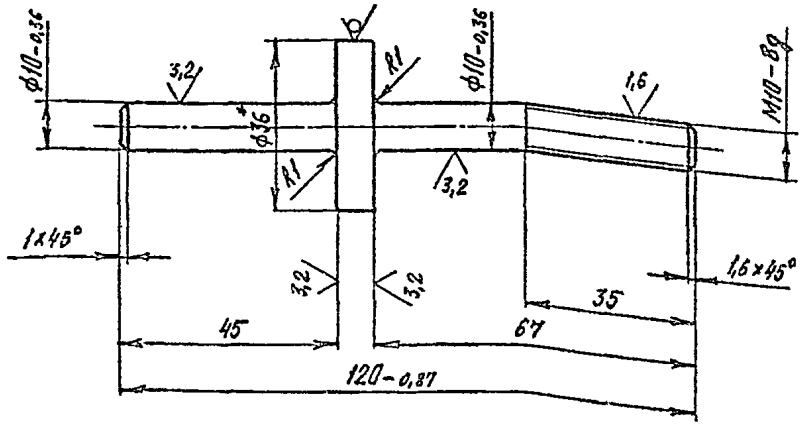

1. * Размер для справок.
2. Неуказанные предельные отклонения размеров – $\pm \frac{IT14}{2}$.
3. Покрытие: Ц.15. хр

Изм.	Лист	№ докум.	Подп.	Дата
Разраб.		БУНИН		
Пров.				
Т. контр.				
Гл. спец.		Погребняк		
Н. контр.		Парамонов		
Утв.		Стеценко		

КИРГ 8.126.000

Стержень

Лит.	Масса	Масштаб
	0,132	1:1
Лист	Листов 1	

Круг $\frac{36\text{-}В\text{-}ГОСТ\ 2590\text{-}88}{20\text{-}Б\text{-}ГОСТ\ 1050\text{-}88}$

Гипросвязь-3
Киев

Копировал

Формат А4

Инв. № подл. | Подп. и дата | Взам. инв. № | Инв. № дубл. | Подп. и дата

КИРГ8.227.000

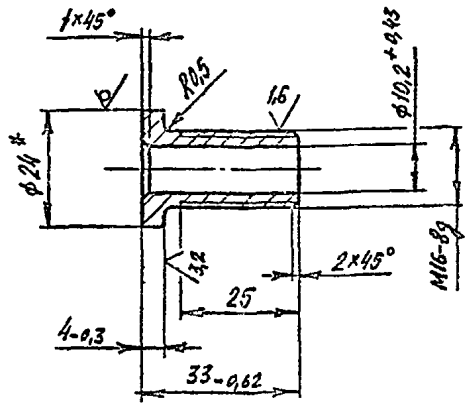

1. * Размер для справок.
2. Неуказанные предельные отклонения размеров – $\pm \frac{IT14}{2}$.
3. Покрытие: Ц.18. хр

Изм.	Лист	№ докум.	Подп.	Дата
Разраб.		БУНИН		
Пров.				
Т. контр.				
Гл. спец.		Погребняк		
Н. контр.		Парамонов		
Утв.		Стеценко		

КИРГ 8.227. 000

Втулка

Лит.	Масса	Масштаб
	0,039	1:1
Лист	Листов 1	

Круг $\frac{24\ В\ ГОСТ\ 2590\text{-}88}{Ст3\text{-}II\ ГОСТ\ 535\text{-}88}$

Гипросвязь-3
Киев

Копировал

Формат А4

Инв. № подл. | Подп. и дата | Взам. инв. № | Инв. № дубл. | Подп. и дата

КИРГ 8.362.000

$\sqrt{}$

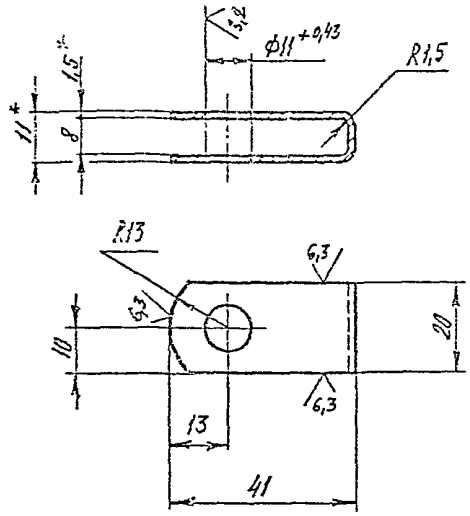

1. * Размеры для справок.
2. Неуказанные предельные отклонения размеров – $\pm \frac{IT15}{2}$.
3. Покрытие: Кд 12.хр

Изм.	Лист	№ докум.	Подп.	Дата
Разраб.		Бунин		
Пров.				
Т.контр.				
Гл.спец.		Погребняк		
Н.контр.		Пархоменко		
Утв.		Стеценко		

КИРГ 8.362.000

Фиксатор

Лит	Масса	Масштаб
	0,62	1:1

Лист | Листов 1

Лист Б-ПН-НО-1,5 ГОСТ 19903-74 / 3-IV-Ст3 ГОСТ 16523-89

Гипросвязь-3 Киев

Копировал Формат А4

Инв. № подл. | Подп. и дата | Взам. инв. № | Инв. № дубл. | Подп. и дата

КИРГ 8.639.000

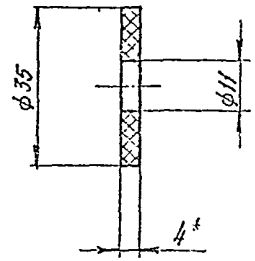

*Размер для справок

Изм.	Лист	№ докум.	Подп.	Дата
Разраб.		Бунин		
Пров.				
Т.контр.				
Гл.спец.		Погребняк		
Н.контр.		Пархоменко		
Утв.		Стеценко		

КИРГ 8.639.000

Амортизатор

Лит	Масса	Масштаб
	0,004	1:1

Лист | Листов 1

Пластина I, лист, МБС-М-4 ГОСТ 7338-77

Гипросвязь-3 Киев

Копировал Формат А4

Инв. № подл. | Подп. и дата | Взам. инв. № | Инв. № дубл. | Подп. и дата

КИРГ 8.942.000

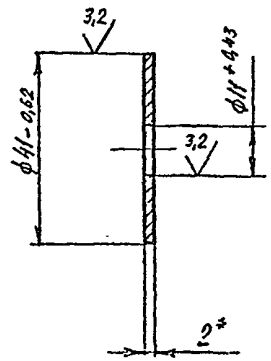

1. * Размер для справок.
2. Покрытие: Ц 19.хр

Изм	Лист	№ докум.	Подп.	Дата
Разраб.		БУНИН		
Пров.				
Т.контр.				
Гл.спец.		Когребняк		
Н.контр.		Пархоменко		
Утв.		Стеценко		

Шайба

Лит.	Масса	Масштаб
	0,015	1:1
Лист	Листов 1	

Лист 6-ПН-НО-2,0 ГОСТ 19903-74 / 3-IV-Ст3 ГОСТ 16523-89

Гипросвязь-3 Киев

Копировал Формат А4

КИРГ 8.942.001

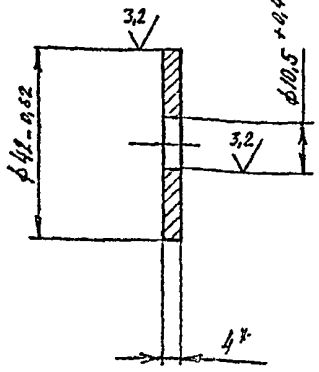

1. * Размер для справок.
2. Покрытие: Ц 19.хр

Изм	Лист	№ докум.	Подп.	Дата
Разраб.		БУНИН		
Пров.				
Т.контр.				
Гл.спец.		Когребняк		
Н.контр.		Пархоменко		
Утв.		Стеценко		

Шайба

Лит.	Масса	Масштаб
	0,041	1:1
Лист	Листов 1	

Лист 6-ПН-НО-4,0 ГОСТ 19903-74 / Ст3 ГОСТ 14637-89

Гипросвязь-3 Киев

Копировал

4.407-1-95.91 А4

Инв. № подл. | Подп. и дата | Взам. инв. № | Инв. № дубл. | Подп. и дата

407-1-95.91 А4

Формат	Зона	Поз.	Обозначение	Наименование	Кол.	Примеч.
				Документация		
А4			КИРГ6.133.002СБ	Сборочный чертеж		
				Детали		
А4		1	КИРГ8.600.011	Планка	1	
А4		2	КИРГ8.604.010	Косынка	2	
А4		3	КИРГ8.623.006	Швеллер	1	
А4		4	КИРГ8.667.008	Скоба	2	
А4		5	КИРГ8.927.019	Ерш	2	
				Стандартные изделия		
		6		Болт М16-6g×40.58.0115 ГОСТ 7798-70	2	0,09758 кг
		7		Гайка М16-6Н.5.019 ГОСТ 5915-70	4	0,03317 кг
		8		Шайба 16 65Г 029 ГОСТ 6402-70	4	0,01822 кг

Инв. № подл. | Подп. и дата | Взам. инв. № | Инв. № дубл. | Подп. и дата

Изм.	Кол.	Лист	№ докум.	Подп.	Дата
Разраб.		Бунич			
Пров.					
Т. контр.					
Гл. спец.		Погребняк			
Н. контр.		Пархоменко			
Утв.		Стеценко			

КИРГ 6.133.002

Кронштейн крепления вытяжного трубопровода

Гипросвязь-3 Киев

Копировал Формат А4

КИРГ 6.133.002 СБ

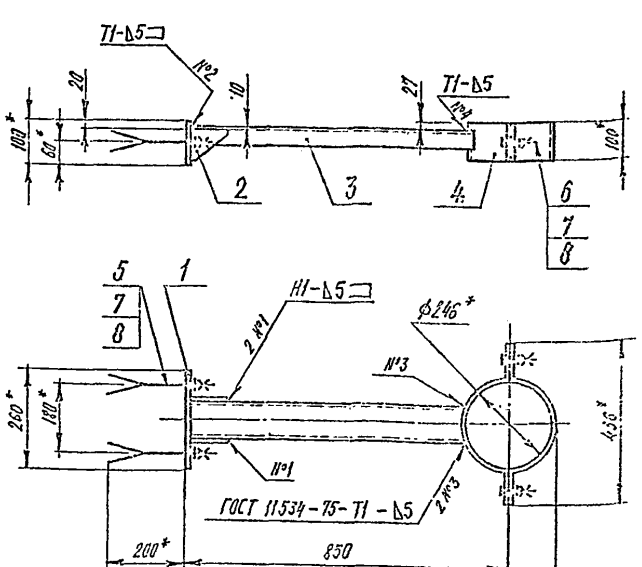

1. *Размеры для справок.
2. Предельные отклонения размеров – $\pm \frac{IT14}{2}$.
3. Сварные швы – по ГОСТ 5264-80, кроме оговоренных особо.
4. Покрытие: эмаль ПЦ-25 серая ГОСТ 5406-84, VI. 6

Изм.	Лист	№ докум.	Подп.	Дата
Разраб.		Бунич		
Пров.				
Т. контр.				
Гл. спец.		Погребняк		
Н. контр.		Пархоменко		
Утв.		Стеценко		

КИРГ 6.133.002 СБ

Кронштейн крепления вытяжного трубопровода
Сборочный чертеж

Лит.	Масса	Масштаб
	13,23	1:10
Лист	Листов 1	

Гипросвязь-3 Киев

Копировал 09.1986-04 Формат А4

КИРГ 8.600.011

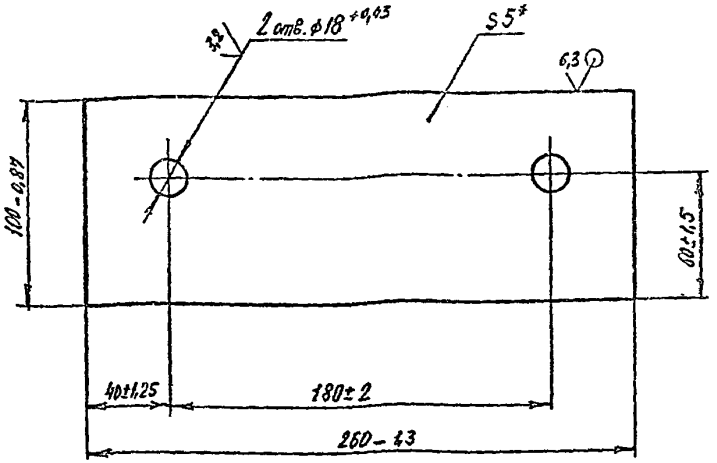

*Размер для справок

Изм.	Лист	№ докум.	Подп.	Дата
Разраб.		БУНИН		
Пров.				
Т. контр.				
Гл. спец.		Погребняк		
Н. контр.		Пархоменко		
Утв.		Стеценко		

КИРГ 8.600.011

Планка

Лит.	Масса	Масштаб
	1,013	1:2
Лист	Листов 1	

Лист б-ПН-НО-5.0 ГОСТ 19903-74 / Ст3 ГОСТ 14637-89.

Гипросвязь-3 Киев

Копировал

Формат А3

КИРГ 8.604.010

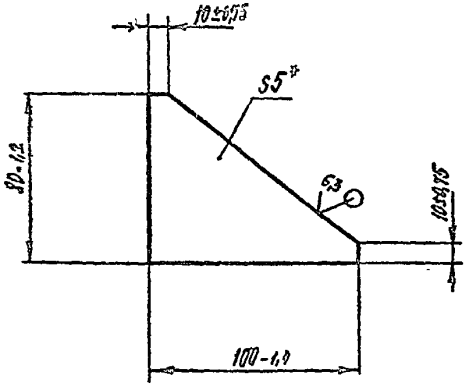

*Размер для справок

Изм.	Лист	№ докум.	Подп.	Дата
Разраб.		БУНИН		
Пров.				
Т. контр.				
Гл. спец.		Погребняк		
Н. контр.		Пархоменко		
Утв.		Стеценко		

КИРГ 8.604.010

Косынка

Лит.	Масса	Масштаб
	0,191	1:2
Л. ст.	Листов 1	

Лист б-ПН-НО-5.0 ГОСТ 19903-74 / Ст3 ГОСТ 14637-89

Гипросвязь-3 Киев

407-1-95.91 Ал

Инв. № подл. | Подп. и дата | Взам. инв. № | Инв. № дубл. | Подп. и дата

КИРГ 8.623.000

407-1-95.91 А4

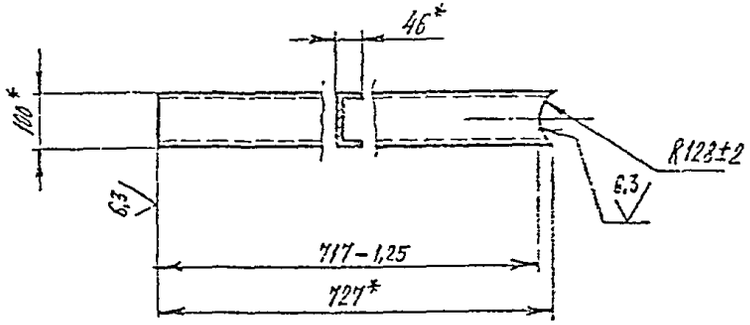

* Размеры для справок.

Изм.	Лист	№ докум.	Подп.	Дата
Разраб.		Бунин		
Пров.				
Т. контр.				
Гл. спец.		Погребняк		
Н. контр.		Парамонов		
Утв.		Стеценко		

КИРГ 8.623.000

Швеллер

Лит.	Масса	Масштаб
	6,2	1:10

Лист | Листов 1

Швеллер 10 ГОСТ 8240-89 / ВСт3-II ГОСТ 535-88

Гипросвязь-3 Киев

Копировал | Формат А4

КИРГ 8.667.008

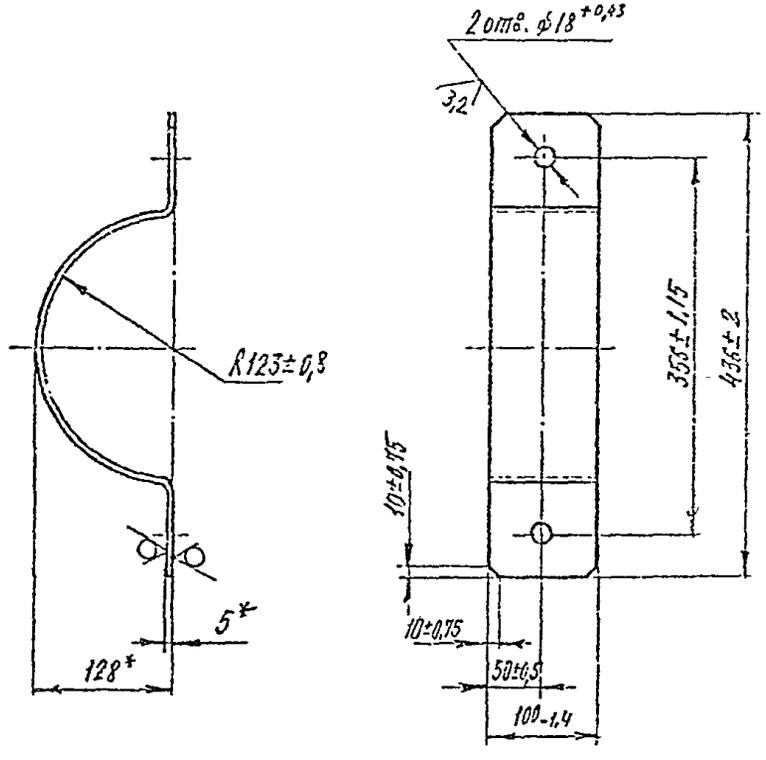

*Размеры для справок

Изм.	Лист	№ докум.	Подп.	Дата
Разраб.		Бунин		
Пров.				
Т. контр.				
Гл. спец.		Погребняк		
Н. контр.		Парамонов		
Утв.		Стеценко		

КИРГ 8.667.008

Скоба

Лит.	Масса	Масштаб
	2,23	1:5

Лист | Листов 1

Лист Б-ПН-Н-5.0 ГОСТ 19903-74 / Ст3 ГОСТ 14637-89

Гипросвязь-3 Киев

Копировал | Формат А4

407-1-95.91 А4

Форм.	Зона	Поз.	Обозначение	Наименование	Кв.	Примеч.
				Документация		
А3			КИРГ 5.887.030 СБ	Сборочный чертеж		
				Детали		
А4		1	КИРГ 8.030.007	Обечайка	1	
А4		2	КИРГ 8.613.012	Стенка	1	
–		3	–01	Стенка	1	
А4		4	КИРГ 8.656.000	Пробка	1	
А4		5	КИРГ 8.683.006	Прокладка	1	
А4		6	КИРГ 9.300.010	Горловина	1	
А4		7	КИРГ 9.300.011	Патрубок	2	

Изм.	Лист	№ докум.	Подп.	Дата
Разраб.		Бунин		
Пров.				
Гл. спец.		Погребняк		
Н. контр.		Парамонов		
Утв.		Стеценко		

КИРГ 5.887.030

Бак перелива масла емкостью 100 литров

Лит.	Лист	Листов
		1

Гипросвязь-3 Киев

Копировал Формат А4

Подпись и дата | Взам. инв. № | Инв. № дубл. | Подпись и дата | Инв. № подл.

КИРГ 8.030.007

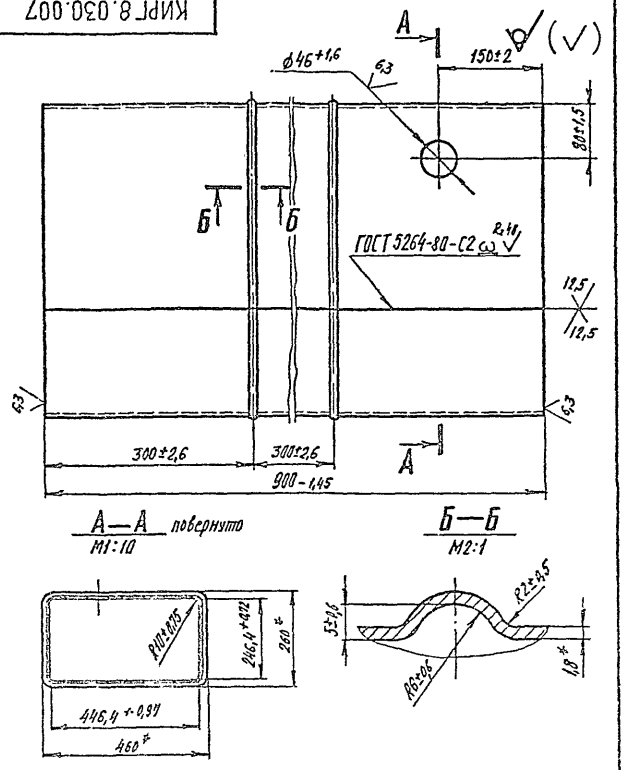

Изм.	Лист	№ докум.	Подп.	Дата
Разраб.		Бунин		
Пров.				
Т. контр.				
Гл. спец.		Погребняк		
Н. контр.		Парамонов		
Утв.		Стеценко		

КИРГ 8.030.007

Обечайка

Лит.	Масса	Масштаб
	18	1:5

Лист Листов 1

Лист Б-ПН-НО-1,8 ГОСТ 19903-74 / 3-IV-Ст3 ГОСТ 16523-89

Гипросвязь-3 Киев

Копировал Формат А4

КИРГ 5.887.030 СБ

407-1-95.91 А4

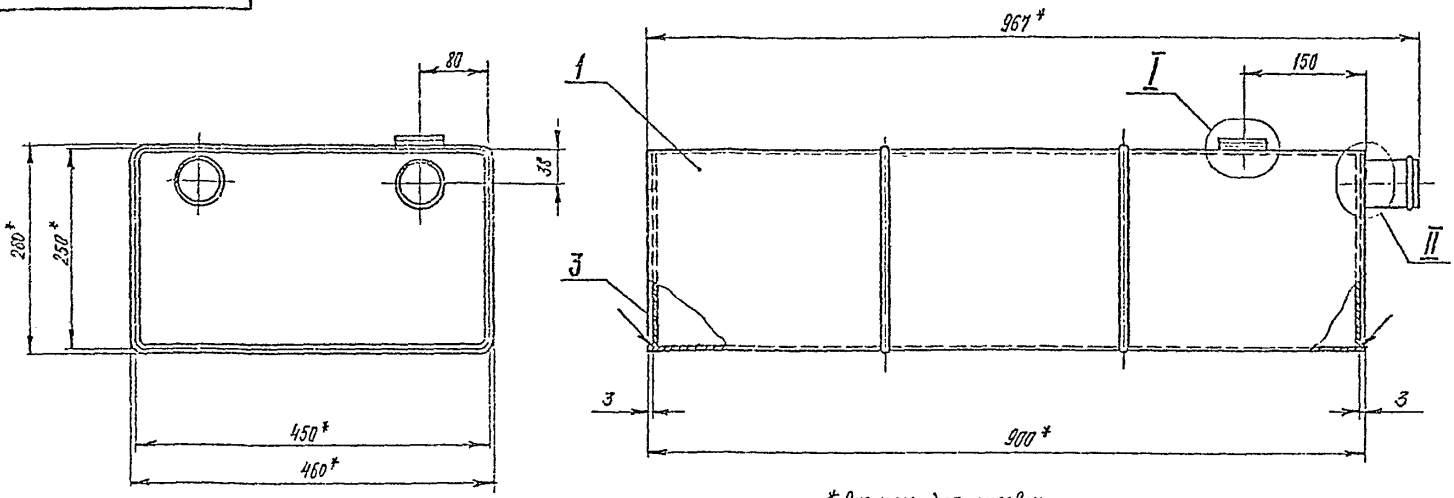

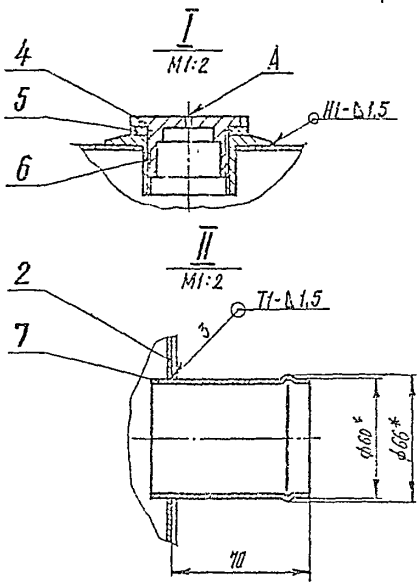

1. * Размеры для справок.
2. Сварные швы – по ГОСТ 5264-80.
3. Предельные отклонения размеров – $\pm \frac{IT15}{2}$.
4. Наплывы и неровности наружных сварных швов обработать с плавным переходом к основному металлу. Шероховатость поверхн. – Rz 40.
5. Сварные швы проверить на герметичность по ГОСТ 3242-79. Вид контроля – течеиспускание. Метод контроля – копилярный.
6. Покрытие: эмаль НЦ-25 серая ГОСТ 5406-84, III.6 – наружные поверхн.. эмаль ХС-710 серая ТУ6-21-7-89, V.6 – внутренние поверхн. Резьба и отв. А – без покрытия.

Изм	Лист	№ докум	Подп	Дата
Разраб		Бунин		
Пров.				
Т.контр.				
Гл спец		Погребняк		
Н.контр.		Пораменко		
Утв		Стеценко		

КИРГ 5.887.030 СБ

Бак перелива масла емкостью 100 литров

Сборочный чертеж

Лит	Масса	Масштаб
	21,9	1:5

Лист | Листов 1

Гипросвязь-3 Киев

Копировал ср 1026-04 Формат А3

Инв. № подл | Подп. и дата | Взам. инв. № | Инв. № дубл. | Подп. и дата

КИРГ 8.613.012

407-1-95.91 А4

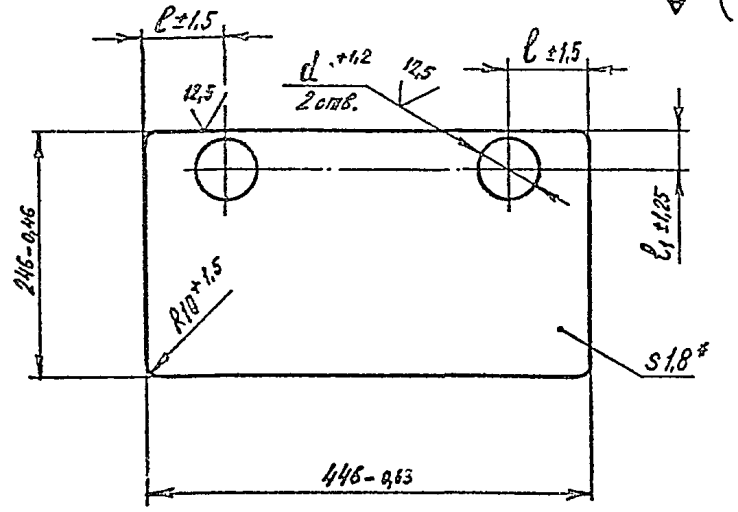

Обозначение	Размеры, мм			Масса, кг
	d	ℓ	ℓ1	
КИРГ 8.613.012	60	78,2	36,2	1,47
-01	–	–	–	1,55

*Размер для справок

Изм.	Лист	№ докум.	Подп.	Дата
Разраб.		БУНИН		
Пров.				
Т. контр.				
Гл. спец.		Погребняк		
Н. контр.		Парамонов		
Утв.		Стеценко		

КИРГ 8.613.012

Стенка

Лит.	Масса	Масштаб
	См. табл.	1:5
Лист	Листов 1	

Лист Б-ПН-НО-1,8 ГОСТ 19903-74 / 3-IV-Ст3 ГОСТ 16523-89

Гипросвязь-3 Киев

Копировал

Формат А4

КИРГ 8.656.000

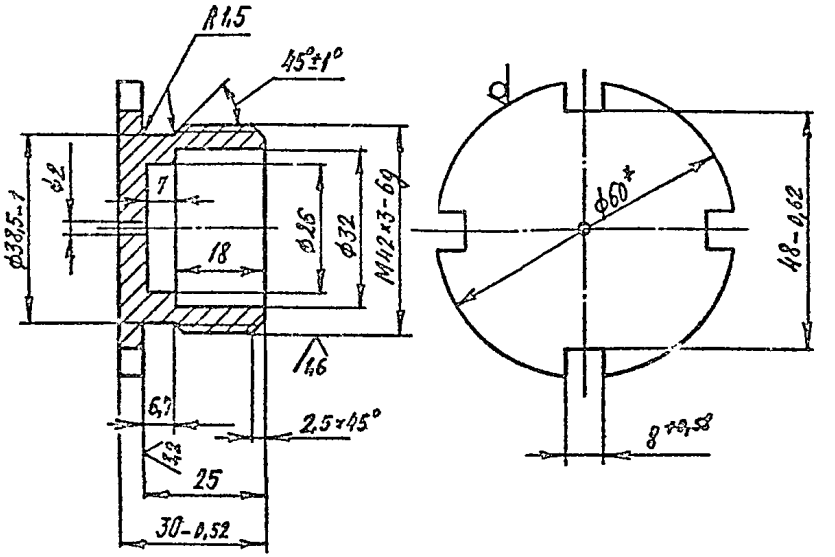

1. * Размер для справок.
2. Неуказанные предельные отклонения размеров – $\pm \frac{IT14}{2}$.
3. Покрытие: Ц.18.хр

Изм.	Лист	№ докум.	Подп.	Дата
Разраб.		БУНИН		
Пров.				
Т. контр.				
Гл. спец.		Погребняк		
Н. контр.		Парамонов		
Утв.		Стеценко		

КИРГ 8.656.000

Пробка

Лит.	Масса	Масштаб
	0,23	1:1
Лист	Листов 1	

Круг $\frac{60-В-ГОСТ\ 2590-88}{10-Б-ГОСТ\ 1050-88}$

Гипросвязь-3 Киев

Подп. и дата | Инв. № дубл. | Взам. инв. № | Подп. и дата | Инв. № подл.

КИРГ 8.683.006

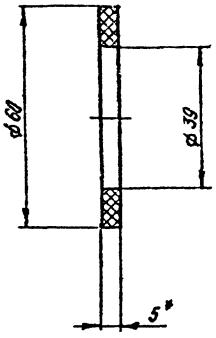

* Размер для справок

Изм.	Лист	№ докум.	Подп.	Дата	КИРГ 8.683.006			
Разраб.		Бунин			Прокладка	Лит.	Масса	Масштаб
Пров.							0.011	1:1
Т.контр.						Лист	Листов 1	
Гл.спец.		Погребняк			Пластина I, лист, МБС-[-5-ГОСТ 7338-77	Гипросвязь-3 Киев		
Н.контр.		Парамонов						
Утв.		Спеценко						

Копировал Формат А4

КИРГ 9.300.010

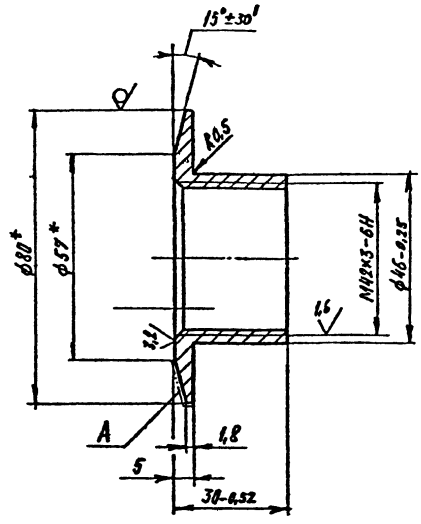

1. * Размеры для справок.
2. Неуказанные предельные отклонения размеров – $\pm \frac{IT14}{2}$.
3. Покрытие: Ц12.хр, кроме поверхн. А

Изм.	Лист	№ докум.	Подп.	Дата	КИРГ 9.300.010			
Разраб.		Бунин			Горловина	Лит.	Масса	Масштаб
Пров.							0.17	1:1
Т.контр.						Лист	Листов 1	
Гл.спец.		Погребняк			Круг 80 В ГОСТ 2590-88 / Ст 3 – II ГОСТ 535-88	Гипросвязь-3 Киев		
Н.контр.		Парамонов						
Утв.		Спеценко						

Копировал Формат А4

КИРГ 9.300.011

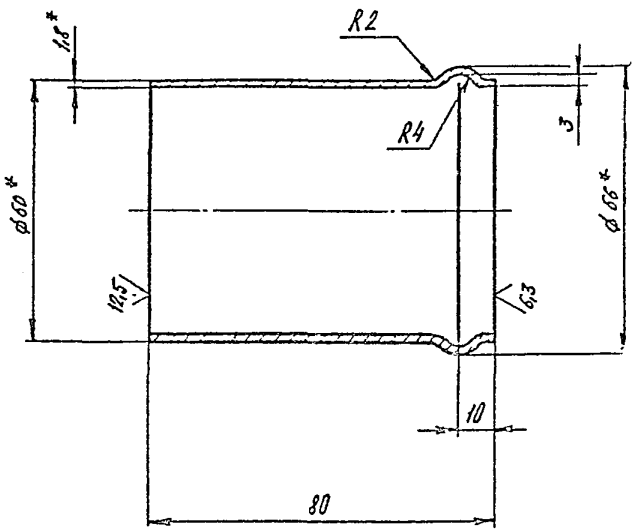

1. * Размеры для справок.
2. Предельные отклонения размеров – $\pm \frac{1T17}{2}$

Изм	Лист	№ докум.	Подп	Дата
Разраб.		Бунин		
Пров.				
Т. контр.				
Гл. спец		Погребняк		
Н. контр.		Парамонов		
Утв.		Стеценко		

КИРГ 9.300.011

Патрубок

Лит.	Масса	Масштаб
	0,22	1:1

Лист | Листов 1

Труба $\frac{60 \times 1,8 \text{ ГОСТ } 8734-75}{6,10 \text{ ГОСТ } 8733-74}$

Гипросвязь-3
Киев

Копировал

Формат А4.

Инв. № подл | Подп. и дата | Взам. инв. № | Инв. № дубл | Подп. и дата

4ОТ-1-95.91 А4

407-1-95.91 А4

Форм	Зона	Позиц.	Обозначение	Наименование	Кол.	Примеч.
				Документация		
А4			КИРГ 6.451.000СБ	Сборочный чертеж		
				Детали		
А4		1	КИРГ 9.300.012	Патрубок	1	
А4		2	КИРГ 9.300.013	Патрубок	1	
				Стандартные изделия		
		3		Колпак Ц-25		
				ГОСТ 8962-75	2	0,138 кг
				Материалы		
		4		Сетка № 2,8-0,70 НУ		
				ГОСТ 3826-82		
				ф 33 -1,6 мм	2	0,002 кг

Изм.	Лист	№ докум.	Подп.	Дата
Разраб.	Бунин			
Пров.				
Гл. спец.	Погребняк			
Н. контр.	Парамонова			
Утв.	Стеценко			

КИРГ 6.451.000

Наконечник вентиляционный

Лит.	Лист	Листов
		1

Гипросвязь-3 Киев

Инв. № подл. | Подпись и дата | Взам. инв. № | Инв. № дубл. | Подпись и дата

Копировал Формат А4

КИРГ 6.451.000 СБ

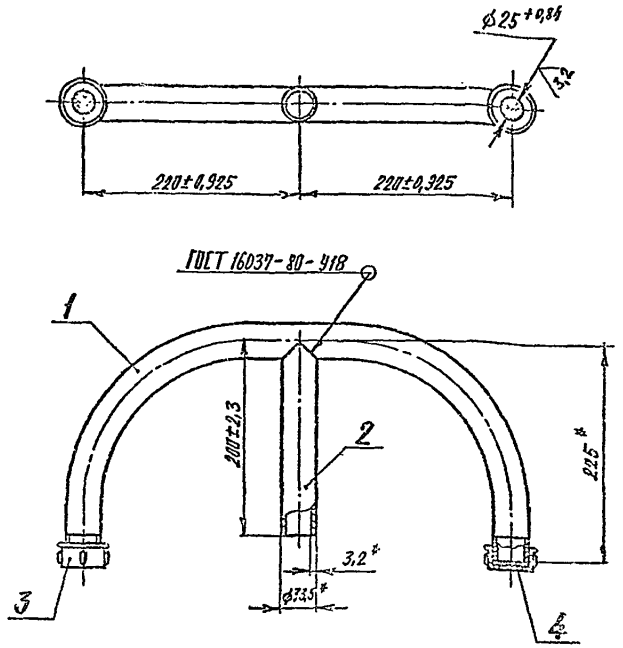

1. *Размеры для справок.
2. Покрытие: эмаль НЦ-25 серая ГОСТ 5406-84, IV.6, кроме резьбы и сетки.

Изм.	Лист	№ докум.	Подп.	Дата
Разраб.	Бунин			
Пров.				
Т. контр.				
Гл. спец.	Погребняк			
Н. контр.	Парамонова			
Утв.	Стеценко			

КИРГ 6.451.000 СБ

Наконечник вентиляционный
Сборочный чертеж

Лит.	Масса	Масштаб
	2,57	1:4

Лист | Листов 1

Гипросвязь-3 Киев

Инв. № подл. | Подп. и дата | Взам. инв. № | Инв. № дубл. | Подп. и дата

Копировал ст.1026-04 Формат А4

КИРГ 9.300.012

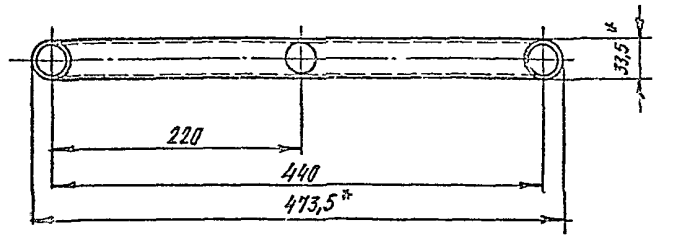

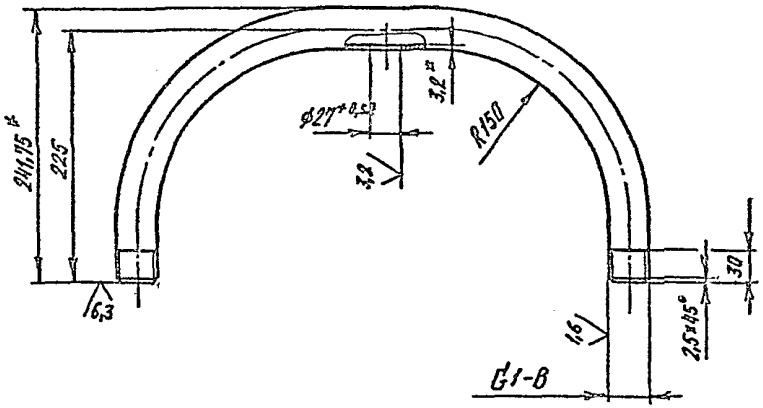

1. * Размеры для справок.
2. Неуказанные предельные отклонения размеров - $\pm \frac{IT14}{2}$

Изм	Лист	№ докум.	Подп.	Дата
Разраб.		БУНИН		
Пров.				
Т.контр.				
Гл.спец.		Погребняк		
Н.контр.		Пермяков		
Утв.		Стеценко		

КИРГ 9.300.012

Лит.	Масса	Масштаб
	1,78	1:4
Лист	Листов 1	

Патрубок

Труба 25×3,2 ГОСТ 3262-75

Гипрасвязь-3 Киев

Копировал Формат А4

КИРГ 9.300.013

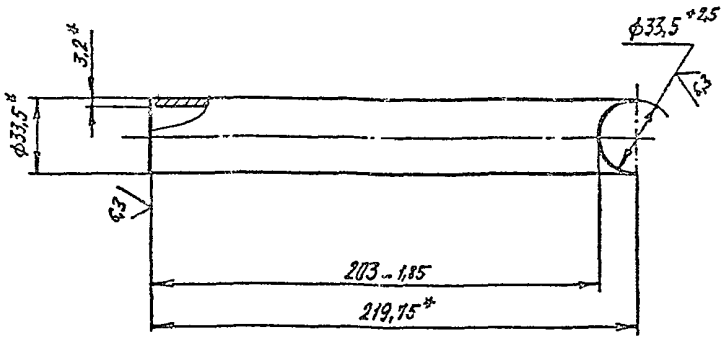

* Размеры для справок

Изм	Лист	№ докум.	Подп.	Дата
Разраб.		БУНИН		
Пров.				
Т.контр.				
Гл.спец.		Погребняк		
Н.контр.		Пермяков		
Утв.		Стеценко		

КИРГ 9.300.013

Лит.	Масса	Масштаб
	0,506	1:2
Лист	Листов 1	

Патрубок

Труба 25×3,2 ГОСТ 3262-75

Гипрасвязь-3 Киев

Копировал Формат А4

4.07-1-95.91 А4

Инв. № подл. | Подп. и дата | Взам. инв. № | Инв. № дубл. | Подп. и дата

КИРГ 8.231.003

407-1-95.91 А4

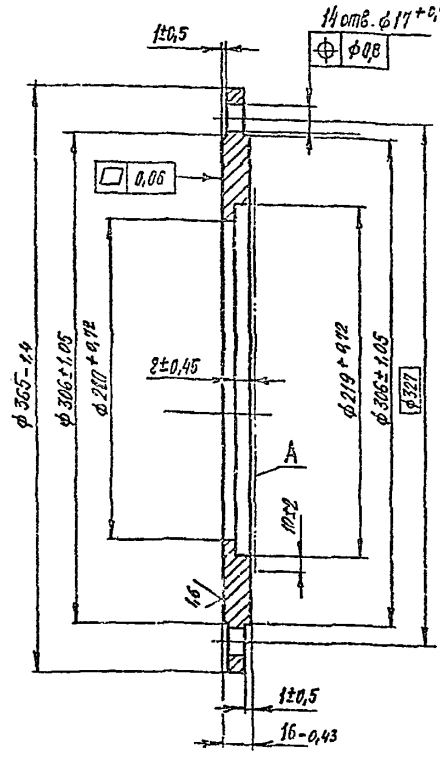

Покрытие: эмаль КО-88 серебристая ГОСТ 23101-78. III. 6_3, кроме поверхн. А

Изм.	Лист	№докум.	Подп.	Дата
Разраб.		Бунин		
Пров.				
Т.контр.				
Гл.спец.		Погребняк		
Н.контр.		Пархоменко		
Утв.		Стеценко		

КИРГ 8.231.003

Фланец

Лит.	Масса	Масштаб
	7,36	1:2,5
Лист	Листов 1	

Сталь 10 ГОСТ 1050-88

Гипросвязь-3 Киев

Копировал Формат А4

КИРГ 8.683.007

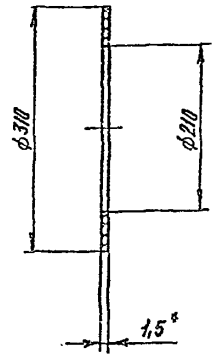

*Размер для справок

Изм.	Лист	№докум.	Подп.	Дата
Разраб.		Бунин		
Пров.				
Т.контр.				
Гл.спец.		Погребняк		
Н.контр.		Пархоменко		
Утв.		Стеценко		

КИРГ 8.683.007

Прокладка

Лит.	Масса	Масштаб
	0,196	1:5
Лист	Листов 1	

Лист испытательной АА-2. 1,5 ГОСТ 12856-84

Гипросвязь-3 Киев

Копировал Формат А4

Инв. № подл. | Подп. и дата | Взам. инв. № | Инв. № дубл. | Подп. и дата

КИРГ8.620.011

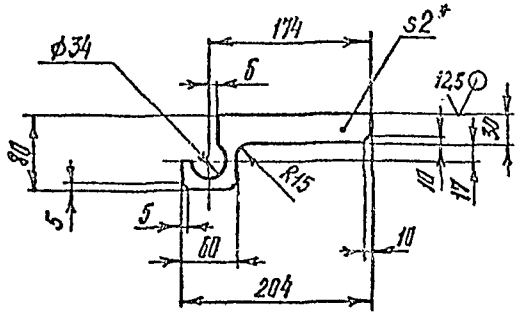

1. *Размер для справок.
2. Н14, $\pm \frac{1T14}{2}$

Изм	Лист	№ докум.	Подп.	Дата
Разраб.		БУНИН		22.5.91
Пров.				
Т контр.				
Гл. спец.		Погребняк		
Н. контр.		Парамонов		
Утв.		Стеценко		

КИРГ8.620.011

Ребро

Лит.	Масса	Масштаб
	0.148	1:5

Лист | Листов 1

Лист Б-ПН-НО-2.0 ГОСТ 19903-74 / 3-IV-Бп3 ГОСТ 16523-89

Гипросвязь-3 Киев

Копировал Формат А4

КИРГ8.626.086

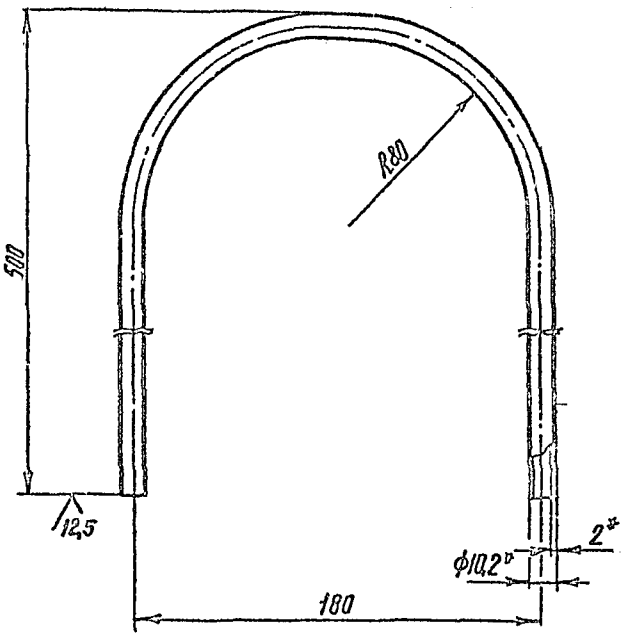

1. *Размеры для справок.
2. $\pm \frac{1T14}{2}$

Изм	Лист	№ докум.	Подп.	Дата
Разраб.		БУНИН		22.5.91
Пров.				
Т контр.				
Гл. спец.		Погребняк		
Н. контр.		Парамонов		
Утв.		Стеценко		

КИРГ8.626.086

Труба

Лит.	Масса	Масштаб
	0.439	1:2

Лист | Листов 1

Труба Ц-Б×2.0 ГОСТ 3262-75

Гипросвязь-3 Киев

Копировал ф1026-04 Формат А4

Инв. № подл. | Подпись и дата | Взам. инв. № | Инв. № дубл. | Подпись и дата

407-1-95.91 А4

КИРГ 9.300.014

401-1-95.91 А4

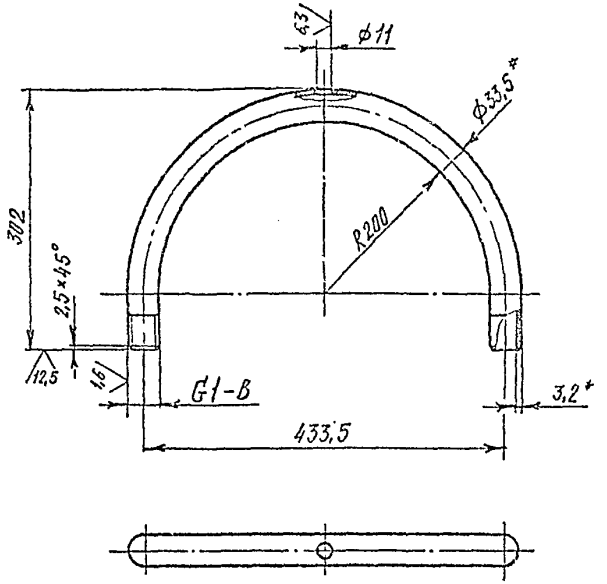

1. * Размери для справок.
2. Неуказанные предельные отклонения размеров – $H14, \pm \frac{IT14}{2}$

					КИРГ 9.300.014		
Изм.	Лист	№ докум.	Подп.	Дата			
					Патрубок	Лит.	Масса 1,955	Масштаб 1:5
Пров.						Лист	Листов 1	
Т.контр.								
Гл.спец.	Погребняк				Труба Ц-25×3,2 ГОСТ 3262-75	Гипросвязь-3 Киев		
Н.контр.	Парамонова							
Утв.	Стеценко							

Инв.№ подл. | Подпись и дата | Взам.инв.№ | Инв.№ дубл. | Подпись и дата

Копировал ср10х8-04 Формат А4

gost.e-ecolog.ru