# ТИПОВОЙ ПРОЕКТ
# 407-1-95.91

# АВТОМАТИЗИРОВАННАЯ ДИЗЕЛЬНАЯ ЭЛЕКТРОСТАНЦИЯ МОЩНОСТЬЮ 1×500 кВт, 1×630 кВт

## АЛЬБОМ 3

## 33 ЗАДАНИЕ ЗАВОДУ НА ИЗГОТОВЛЕНИЕ ЩИТА АВТОМАТИЗАЦИИ ВЕНТИЛЯЦИИ

СТР 2-16

СФ1026-03

Уралтяжпроект, 620062, г.Екатеринбург, ул.Чебышева,4
Зак. 1426 Инв. СФ1026-03 Тираж 30
Сдано в печать 16.06. 1992 г.

gost.e-ecolog.ru

ТИПОВОЙ ПРОЕКТ

# 407-1-95.91

# АВТОМАТИЗИРОВАННАЯ ДИЗЕЛЬНАЯ ЭЛЕКТРОСТАНЦИЯ МОЩНОСТЬЮ 1×500кВт; 1×630кВт

# АЛЬБОМ 3

ПЕРЕЧЕНЬ АЛЬБОМОВ

| | | |
|---|---|---|
| Альбом 1 | ПЗ | Общая пояснительная записка |
| | ДС1 | Электротехническая часть. Пожарная сигнализация |
| | ДС2 | Электротехническая часть (станция с финским электрооборудованием). Пожарная сигнализация. |
| | ДС3 | Тепломеханическая часть |
| | АОВ | Автоматизация вентиляции |
| Альбом 2 | АС | Архитектурно-строительные решения |
| | ЭО | Электроосвещение |
| | ОВ | Отопление и вентиляция |
| Альбом 3 | ЗЗ | Задание заводу на изготовление щита автоматизации вентиляции |
| Альбом 4 | | Нестандартизированные изделия |
| Альбом 5 | СО | Спецификация оборудования |
| Альбом 6 | С | Сметы |
| Альбом 7 | СМ | Ведомости потребности в материалах |

РАЗРАБОТАН
ГИПРОСВЯЗЬЮ-3

ГЛАВНЫЙ ИНЖЕНЕР ИНСТИТУТА А.М.КУЛЕША
ГЛАВНЫЙ ИНЖЕНЕР ПРОЕКТА Л.Л. ШЛЕЙФМАН

УТВЕРЖДЕН ЭКСПЕРТНЫМ ЗАКЛЮЧЕНИЕМ МИНИСТЕРСТВА СВЯЗИ СССР ОТ 24.04.91

ВВЕДЕН В ДЕЙСТВИЕ ГИПРОСВЯЗЬЮ ПРИКАЗ ОТ 08.05.91. N 156

# Содержание


| Обозначение | Наименование | Стр | Примеч |
|---|---|---|---|
| | Содержание | 2 | |
| ЭЗ-1 | Спецификация щита | 3 | |
| ЭЗ-2 | Щит автоматизации вентиляции. Общий вид | 4 | |
| ЭЗ-3 | Щит автоматизации вентиляции. Таблица соединений | 8 | |
| ЭЗ-4 | Щит автоматизации вентиляции. Таблица подключений. | 11 | |
| | Материалы для справок. | | |
| АОВ-листы 4-7 | Автоматизация вентиляции Схема электрическая принципиальная | 13 | |


Инв.№ подл. | Подп. и дата | Взам.инв.№

Альбом 3

| Поз. | Наименование и техническая характеристика оборудования материалов. Завод-изготовитель (для импортного оборудования-страна, фирма). | Тип, марка, оборудован. Обозначение документа и номер опросного листа | Единица измерения: Наименование | Единица измерения: Код | Код завода-изготовителя | Код оборудован. материала | Цена единицы оборудования тыс. руб. | Количество | Масса единицы оборудования кг |
|---|---|---|---|---|---|---|---|---|---|
| 1 | 2 | 3 | 4 | 5 | 6 | 7 | 8 | 9 | 10 |
| | 1. Щиты. | | | | | | | | |
| | Щит автоматизации вентиляции, состоящий из щита шкафного малогабаритного ЩШМ 1000×600×350УХЛ4 Iр30 | ЩШМ ОСТ 3613-78 | шт. | | | | | 1 | |
| | 2. Аппаратура и приборы, поставляемые комплектно со щитами | | | | | | | | |
| 2.1 | Регулятор температуры микроэлектронный 0...+40°С | ТМ-8 | шт | | | | | 1 | |
| 2.2 | Переключатель универсальный с надписью №16 | УП 5311-С225 | шт. | | | | | 3 | |
| 2.3 | Переключатель универсальный с надписью №16 | УП 5313-С70 | шт. | | | | | 1 | |
| 2.4 | Переключатель универсальный с надписью №16 | УП 5312-С45 | шт. | | | | | 2 | |
| 2.5 | Арматура АС-220, линза зеленая | АС-220 | шт. | | | | | 2 | |
| 2.6 | Реле времени 220 В, 50 Гц | ВС-43-32 | шт. | | | | | 1 | |
| 2.7 | Реле промежуточное электромагнитное ~220 В, 50 Гц | ПЭ-37-62У3 | шт. | | | | | 3 | |
| 2.8 | Реле промежуточное электромагнитное ≈24 В | ПЭ-37-44У3 | шт. | | | | | 1 | |
| 2.9 | Выключатель автоматический 220 В; 50 Гц; отс. 1,3 Jн, Jр=1А | ВА14-26-14-20УХЛ4 | шт | | | | | 5 | |
| 2.10 | Выключатель исп 2, к, „стоп", Ц | КЕ011 | шт | | | | | | |
| 2.11 | Выключатель автоматический 220 В; 50 Гц, отсечка 1,3 Jн, Jр=2А | ВА14-26-14-20УХЛ4 | шт | | | | | 1 | |
| 2.12 | Блок зажимов 24-4П16 В/В У3-10 | | шт | | | | | 6 | |
| 2.13 | Провод | ПВ1 1×1.0 | м | | | | | 150 | |
| 2.14 | Провод | ПВ3 1×1.0 | м | | | | | 50 | |

Взам. инв. №

Подп. и дата

Инв. № подл.

Привязан

Инв. №

| | | |
|---|---|---|
| Гл. ин. пр. | Шлейфман | |
| Нач. отд. | Стеценко | |
| Гл. спец. | Кольматицкий | |
| Зав. гр. | Погребняк | |
| Инженер | Белуха | |
| Н. тр. | Сымат. | |

ТП 407-1-95.91 -33-1

АДЭС мощностью 1×500 кВт, 1×630 кВт

| Стадия | Лист | Листов |
|---|---|---|
| Р | | |

Спецификация щитов.

Гипросвязь-3 Киев

Альбом 3

| Поз | Обозначение | Наименование | Кол | Примеч |
|---|---|---|---|---|
| | | Переключатель | | |
| | | универсальный | | ТМ4-1215-83 |
| 6 | 1SA, 2SA; 3SA | УП5311-С225 | 3 | |
| 7 | SA | УП5313-С70 | 1 | |
| 8 | 4SA; 5SA | УП5312-С45 | 2 | |
| | | | | |
| 9 | KT | Реле времени ВС43-32; | 1 | |
| | | 220В; 50гц | | |
| | | | | |
| | | Арматура АС-220, линза | | ТМ4-1117-83 |
| 10 | HL1; HL2 | зеленая | 2 | |
| | | | | |
| | | Реле промежуточное, 220В | | У-138 ТМ3-13-83 |
| 11 | 1К, 2К, 3К, | ПЭ-37-62У3 | 3 | |
| 12 | 4К | ПЭ-37-44У3 = 24В | 1 | |
| | | | | |
| | | Выключатель автоматический | | У-352 ТМ3-13-83 |
| | | 220В, 50гц, отсеч. 1.3Jн | | |
| | | ВА14-26-14-20 УХЛ4 | | |
| 13 | SF2, 1SF.., 3SF, SF3, | Jрасц = 1А | 5 | |
| 14 | SF1 | Jрасц = 20А | 1 | |
| 15 | SB | Выключатель КЕ011 исп.2, К „стоп", ц | 1 | |
| 16 | | Блок зажимов 24-4П16В/[illegible] | 6 | |
| 17 | | Упор | 6 | |
| 18 | | Рамка 66×66 | 8 | |
| | | | | |
| | | Материалы | | |
| | | Провод ПВ1 1.0 | 150 | м |
| | | Провод ПВ3 1.0 | 50 | м |

Взам. инв. N | Подп. и дата | Инв. N подл.

ТП 407- ЗЗ-2 | Лист 2

| Поз. | Обозначение | Наименование | Кол | Примеч. |
|---|---|---|---|---|
| | | | | |
| | | Документация | | |
| | | | | |
| | ЗЗ-3 | Таблица соединений | | |
| | ЗЗ-4 | Таблица подключения | | |
| | | | | |
| | | | | |
| | | Стандартные изделия | | |
| | | | | |
| 1 | | Шкаф щита ЩШМ 1000×600×350 | | |
| | | УХЛ4 IP30 ОСТ 36.13-76 | | |
| 2 | | Рейка Р3-600 ТК3-205-85 | 4 | |
| 3 | | Рейка Р ТК3-205-85 | 1 | |
| | | | | |
| 4 | | Угольник УЗМ600 ТК3-128-83 | 7 | |
| | | | | |
| | | Прочие изделия | | |
| 5 | SK | Регулятор температуры | | |
| | | ТМ-8 | 1 | ТМ4-903-80 |
| | | | | |

Взам. инв. N | Подп. и дата | Инв. N подл.

Привязан

Инв. N

ТП 407-1-95.91 -ЗЗ2

| | | | |
|---|---|---|---|
| Гл. ин. пр. | Шлейфман | | 06.91 |
| Нач. отд. | Стеценко | | |
| Гл. спец. | Кольматицкий | | |
| Зав. гр. | Погребняк | | |
| Инж. ен. | Белуха | | |
| Н. контр. | Кольматицкий | | |

АДЭС мощностью 1×500 кВт, 1×630 кВт

| Стадия | Лист | Листов |
|---|---|---|
| Р | 1 | 6 |

Общий вид

Гипросвязь-3 Киев

ф А4

ср 1026-03

Альбом 3

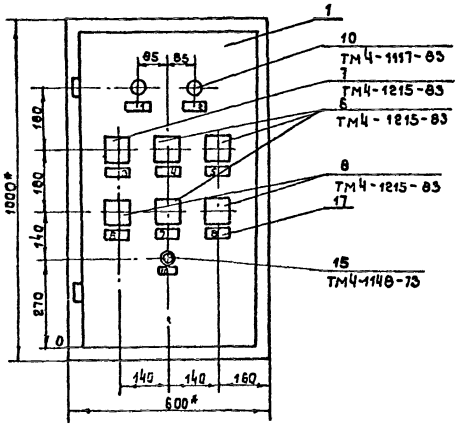


1 * Размеры для справок

2 Покрытие - вариант 7 ОСТ 36 13-76

Инв. № подл. | Подп. и дата | Взам. инв. №

Альбом 3

## Вид на внутренние плоскости (развернуто)

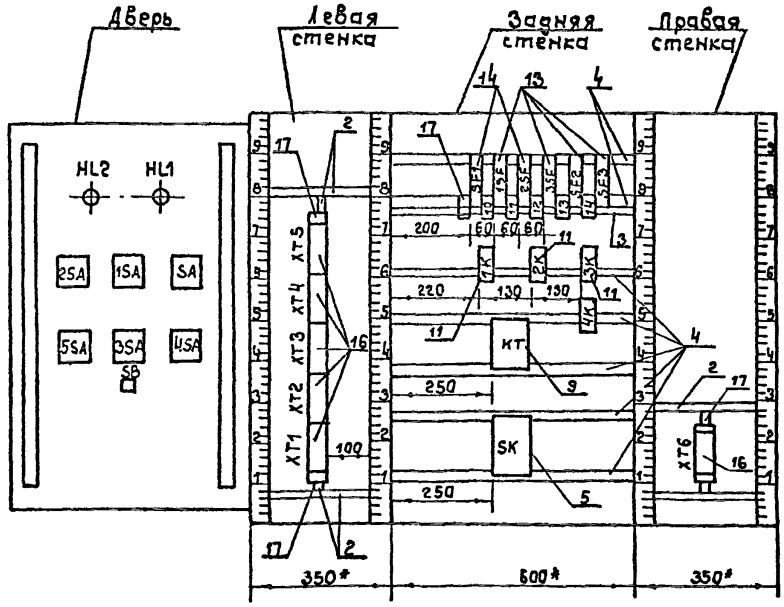

Альбом 3

## Надписи в рамках

Продолжение

| № надписи | Текст надписи | Кол. |
|---|---|---|
| | Рамка 66х26 | |
| 1 | Контроль напряжения | 1 |
| 2 | Подогрев включен | 1 |
| 3 | Лето - зима | 1 |
| 4 | Подогрев клапана наружного воздуха включ.-отключ.-автом | 1 |
| 5 | Подогрев клапанов включ.-отключ.-автом. | 1 |
| 6 | Клапан наружного воздуха открыть-автом.-закрыть | 1 |
| 7 | Приточный вентилятор местн.-откл.-автом. | 1 |
| 8 | Клапан на выбросе откр.-автом.-закрыть | 1 |

| № надписи | Текст надписи | Кол |
|---|---|---|
| | Упор | |
| 9 | Общие цепи | 1 |
| 10 | Подогрев клапана наружного воздуха | 1 |
| 11 | Подогрев клапанов | 1 |
| 12 | Приточный вентилятор | 1 |
| 13 | Клапан на выбросе | 1 |
| 14 | Отключение вентиляции при пожаре | 1 |
| 15 | Снятие блокировки | 1 |

Инв.№ подл. | Подп. и дата | Взам.инв.№



Универсальный переключатель
УП 5311-С225
(поз.6)

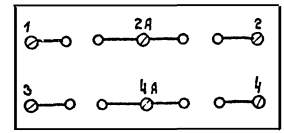


Инв.№ подл. | Подп. и дата | Взам.инв.№

Альбом 13

| Проводник | Откуда идет | Куда поступает | Данные провода | Примеч. |
|---|---|---|---|---|
| 3-3 | ХТ2:9 | 3SA:3 | ПВ3 1 | |
| 3-5 | 3SA:2 | 2К:33 | | |
| 3-6 | 2К:34 | ХТ3:1 | ПВ1 1 | |
| 3-7 | ХТ3:2 | 3SA:4 | ПВ3 1 | |
| 3-7 | ХТ3:2 | ХТ3:4 | ПВ1 1 | П |
| 3-8 | 3SA:4А | ХТ2:7 | ПВ3 1 | |
| С | ХТ5:3 | SF1:1 | ПВ1 1 | |
| 1 | SF1:2 | HL1:1 | ПВ3 1 | |
| 1 | SF1:2 | ХТ1:1 | | |
| 1 | ХТ1:1 | ХТ6:1 | | П |
| 1 | ХТ6:1 | 1К:43 | | |
| 1 | HL1:1 | 4SA:1 | | |
| 1 | 4SA:1 | 4SA:3 | ПВ1 1 | П |
| 1 | 4SA:3 | SA:5 | | П |
| 19 | SF2:2 | 5SA:1 | | |
| 19 | 5SA:1 | 5SA:3 | | П |
| 19 | 5SA:3 | 5SA:5 | | |
| | | | | |
| 19 | 2К:43 | 2К:21 | | П |
| 3-9 | 3SF:2 | 4К:11 | | |
| 2 | ХТ1:2 | HL2:1 | ПВ3 1 | |
| 3 | ХТ6:2 | 1К:А | ПВ1 1 | |
| 4 | 1К:44 | SA:7 | ПВ3 1 | |
| 4 | SA:7 | SA:1 | ПВ1 1 | П |
| 4 | SA:1 | КТ:26 | ПВ3 1 | |

Инв.№подл. | Подп. и дата | Взам.инв.№



| Проводник | Откуда идет | Куда поступает | Данные провода | Примеч. |
|---|---|---|---|---|
| | | | | |
| | Технические требования | | | |
| | | | | |
| | Таблица соединений выполнена на основании схем АОВ лист 4,5,6 | | | |
| 1С1 | ХТ1:4 | 1SF:1 | ПВ1 1 | |
| 1-1 | 1SF:2 | 1SA:2А | ПВ3 1 | |
| 1-2 | 1SA:1 | ХТ1:5 | | |
| 1-2 | ХТ1:5 | 1К:12 | ПВ1 1 | |
| 1-3 | 1SA:2 | 1К:11 | ПВ3 1 | |
| | | | | |
| 2С1 | ХТ1:9 | 2SF:1 | ПВ1 1 | |
| 2-1 | 2SF:2 | 2SA:2А | ПВ3 1 | |
| 2-2 | 2SA:1 | ХТ1:10 | | |
| 2-2 | ХТ1:10 | 2К:12 | ПВ1 1 | |
| 2-3 | 2SA:2 | 1К:33 | ПВ3 1 | |
| 2-4 | 1К:34 | 2К:11 | | |
| 3-4 | ХТ2:6 | ХТ3:3 | ПВ1 1 | |
| 3С1 | ХТ2:5 | 3SF:1 | | |
| 3-1 | 3SA:2А | 4К:12 | ПВ3 1 | |
| 3-2 | 3SA:1 | ХТ2:8 | | |

Взам.инв.№ | Подп. и дата | Инв.№подл.

Привязан

Инв.№

| | | | | |
|---|---|---|---|---|
| Гл.ин.пр | Шлейфман | | | ТП 407-1-95.91 ЭЭ-3 |
| Нач.отд | Стеценко | | | |
| Гл.спец | Кольмацкий | | | АЭС мощностью 1×500 кВт, 1×630 кВт |
| Зав.гр | Погребняк | | | Стадия Р; Лист 1; Листов 6 |
| Инженер | Белуха | | | |
| Н.контр | Кольмацкий | | | Таблица соединений. Гипросвязь-3 Киев |

ФА

| Проводник | Откуда идет | Куда поступает | Данные провода | Примечание |
|---|---|---|---|---|
| 16 | 2К : 22 | SK : 13 | | |
| | | | | |
| 16 | SK : 13 | XT5 : 5 | ПВ1 1 | П |
| 16 | XT5 : 5 | XT6 : 6 | | |
| 16 | XT6 : 6 | XT6 : 9 | | П |
| 203 | SK : 28 | SK : 29 | | П |
| 203 | SK : 29 | XT5 : 8 | | |
| 204 | SK : 9 | SK : 8 | НВЭ 0,75 | П |
| 204 | SK : 8 | XT5 : 9 | | |
| L | SK : 20 | XT5 : 7 | | |
| | | | | |
| N | XT6 : 4 | XT8 : 7 | | П |
| N | XT6 : 7 | XT6 : 10 | | П |
| N | XT6 : 10 | XT5 : 6 | | |
| N | XT5 : 6 | XT3 : 3 | | П |
| N | XT5 : 3 | XT4 : 10 | ПВ1 1 | |
| N | XT4 : 10 | XT4 : 7 | | П |
| N | XT4 : 7 | XT2 : 4 | | |
| N | XT2 : 4 | XT1 : 8 | | |
| N | XT1 : 8 | XT1 : 3 | | П |
| N | XT1 : 3 | HL1 : 2 | ПВ3 1 | |
| N | HL1 : 2 | HL2 : 2 | | |
| N | XT1 : 3 | 8К : 5 | | |
| N | SK : 5 | КТ : А | | |
| N | КТ : А | 2К : 8 | ПВ1 1 | |
| N | 2К : 8 | 1К : 8 | | |
| | SK : 1 | 3К : 17 | | П |
| | SK : 17 | 8К : 26 | | П |
| N | 1К : 8 | 3К : 8 | | |

Инв. № подл. | Подп. и дата | Взам. инв. №





| Проводник | Откуда идет | Куда поступает | Данные провода | Примечание |
|---|---|---|---|---|
| | | | | |
| 5 | SA : 8 | КТ : 81 | | |
| | | | ПВ3 1 | |
| 7 | SA : 2 | КТ : 27 | | |
| 7 | КТ : 27 | 2К : 8 | ПВ1 1 | |
| 8 | 4SA : 4 | XT4 : 5 | ПВ3 1 | |
| 8 | XT4 : 5 | 1К : 54 | ПВ1 1 | |
| 9 | 4SA : 6 | 1К : 53 | ПВ3 1 | |
| 9 | 1К : 53 | 1К : 21 | ПВ1 1 | П |
| 10 | 1К : 22 | XT4 : 6 | | |
| 10 | XT4 : 6 | 4SA : 2 | | |
| 11 | 5SA : 4 | XT5 : 1 | ПВ3 1 | |
| 11 | XT5 : 1 | XT2 : 1 | | |
| 11 | XT2 : 1 | XT4 : 8 | ПВ1 1 | |
| 12 | 5SA : 6 | XT2 : 2 | ПВ3 1 | |
| 13 | 5SA : 2 | XT2 : 3 | | |
| 13 | XT2 : 3 | XT4 : 9 | | |
| 13 | XT4 : 9 | XT5 : 2 | | |
| 14 | SA : 12 | SK : 16 | | |
| 14 | SK : 16 | SK : 12 | | П |
| 14 | SK : 12 | SK : 22 | ПВ1 1 | П |
| 15 | SK : 21 | SA : 4 | | |
| 15 | SA : 4 | XT5 : 4 | | П |
| 15 | XT5 : 4 | XT6 : 5 | | |
| 15 | XT6 : 5 | XT6 : 8 | | П |
| 17 | 2К : 44 | SA : 11 | ПВ3 1 | П |
| 17 | SA : 11 | SA : 3 | ПВ1 1 | |
| 18 | SA : 6 | 4SA : 5 | ПВ1 1 | |
| | | | | |

Инв. № подл. | Подп. и дата | Взам. инв. №

| Проводник | Откуда идет | Куда поступает | Данные провода | Примеч. |
|---|---|---|---|---|
| 23 | 4К:А | ХТ3:5 | | |
| 24 | 4К:В | ХТ3:6 | | |
| 25 | 3К:11 | ХТ4:1 | ПВ3 1 | |
| 26 | 3К:12 | ХТ4:2 | | |
| 27 | 3К:43 | ХТ4:3 | | |
| 28 | 3К:44 | ХТ4:4 | ПВ3 1 | |





| Проводник | Откуда идет | Куда поступает | Данные провода | Примеч. |
|---|---|---|---|---|
| С | SF1:1 | SF3:1 | | |
| 20 | SF3:2 | SB:21 | ПВ1 1 | |
| 21 | SF:22 | 3К:33 | | |
| 21 | 3К:33 | 4К:33 | | |
| 21 | 4К:33 | ХТ3:7 | ПВ3 1 | |
| 21 | ХТ3:7 | ХТ3:9 | | |
| 22 | 3К:Я | 4К:34 | ПВ1 1 | |
| 22 | 4К:34 | 3К:34 | | |
| 22 | 3К:34 | ХТ3:8 | | |
| 22 | ХТ3:8 | ХТ3:10 | ПВ3 1 | |

Альбом 3

| Проводник | Вывод | Вид контакта | Вывод | Проводник |
|---|---|---|---|---|
| | | 4SA | | |
| 1* | 1П | | 2 | 10 |
| 1 | 3П | | 4 | 8 |
| 18 | 5П | | 6 | 9 |
| | | | | |
| | | 5SA | | |
| 19 | 1П | | 2 | 13 |
| 19 | 3П | | 4 | 11 |
| 19 | 5П | | 6 | 12 |
| | | | | |
| Задняя стенка | | | | |
| | | | | |
| | | 5E1 | | |
| С | 1 | | 2 | 1* |
| | | | | |
| | | 1SF | | |
| 1С1 | 1 | | 2 | 1-1 |
| | | | | |
| | | 2SF | | |
| 2С1 | 1 | | 2 | 2-1 |
| | | | | |
| | | 3SF | | |
| 3С1 | 1 | | 2 | 3-3 |
| | | 5F2 | | |
| С | 1 | | 2 | 19 |
| | | | | |
| | | 5F3 | | |
| С | 1 | | 2 | 20 |
| | | | | |

| Проводник | Вывод | Вид контакта | Вывод | Проводник |
|---|---|---|---|---|
| | | 1К | | |
| 1-3 | 11 | Р | 12 | 1-2 |
| 9 | 21П | Р | 22 | 10 |
| 2-3 | 33 | 3 | 34 | 2-4 |
| 1* | 43 | 3 | 44 | 4 |
| 9* | 53П | 3 | 54 | 8 |
| 3 | А | К | 8 | N* |
| | | | | |
| | | 2К | | |
| 2-4 | 11 | Р | 12 | 2-2 |
| 19 | 21П | Р | 22 | 16 |
| 3-5 | 33 | 3 | 34 | 3-6 |
| 19 | 43П | 3 | 44 | 17 |
| 7 | А | К | 8 | N* |
| | | | | |
| | | КТ | | |
| 4 | 25 | 3 | 27 | 7* |
| 5 | 21 | УА | А | N* |
| | | | | |
| | | 5К | | |
| N | 5 | | | |
| 16 | 13 | 3 | 21 | 15 |
| 14 | 16 | | | |
| 204 | 8 | | | |
| 203 | 28 | | | |
| 2 | 20 | | | |

Инв. № подл. | Подп. и дата | Взам. инв. №

ТП-407-1-95.91 -33-4 Лист 2

Технические требования

Таблица подключения выполнена на основании схем: А0В листы 4, 5, 6 и таблицы соединений -33-3

Дверь

| Проводник | Вывод | Вид контакта | Вывод | Проводник |
|---|---|---|---|---|
| | | HL1 | | |
| 1* | 1 | | 2 | N* |
| | | | | |
| | | HL2 | | |
| 2 | 1 | | 2 | N |
| | | | | |
| | | SA | | |
| 4* | 1П | | 2 | 7 |
| 4 | 7 | | 8 | 5 |
| 1 | 5 | | 6 | 18 |
| 17* | 11 | | 12 | 14 |
| 17 | 3 | | 4 | 15 |

| Проводник | Вывод | Вид контакта | Вывод | Проводник |
|---|---|---|---|---|
| | | SA | | |
| 20 | 21 | | 22 | 21 |
| | | 1SA | | |
| 1-1 | 2А | | 1 | 1-2 |
| | | | 2 | 1-3 |
| | | 2SA | | |
| 2-1 | 2А | | 1 | 2-2 |
| | | | 2 | 2-3 |
| | | 3SA | | |
| 3-1 | 2А | | 1 | 3-2 |
| | | | 2 | 3-5 |

Привязан

Инв. № подл. | Подп. и дата | Взам. инв. №

ТП 407-1-95.91 -33 4

| | | | |
|---|---|---|---|
| Гл. ин. пр. | Шлейфман | | 06.91 |
| Нач. отд. | Стеценко | | |
| Гл. спец. | Ильинский | | |
| Зав. гр. | Погребняк | | |
| Инжен. | Белуха | | |
| Н. контр. | Ильинский | | |

ЛАЭС мощностью 1×500 кВт, 1×630 кВт

Стадия: Р | Лист: 1 | Листов: 4

Таблица подключений

Гипросвязь-3 Киев

Альбом 3

| Проводник | Вывод | Вид контакта | Вывод | Проводник |
|---|---|---|---|---|
| | | ХГ-6 | | |
| 1 * | 1 | | | |
| 3 | 2 | | | |
| С | 3 | | | |
| N * | 4П | | | |
| 15 * | 5П | | | |
| 16 * | 6П | | | |
| N * | 7П | | | |
| 15 | 8П | | | |
| 16 | 9П | | | |
| N | 10П | | | |
| | | | | |
| | | ХТ4 | | |
| 25 | 1 | | 6 | 10 |
| 26 | 2 | | 7 | N |
| 27 | 3 | | 8 | 11 |
| 28 | 4 | | 9 | 13 |
| 8 | 5 | | 10 | N |
| | | | | |
| | Задняя стенка | | | |
| | | | | |
| | | ЗК | | |
| 21 | 33 | Ж | 34 | 22 |
| 22 | А | К | 8 | N |
| 25 | 11 | Р | 12 | 26 |

| Проводник | Вывод | Вид контакта | Вывод | Проводник |
|---|---|---|---|---|
| | | ЧК | | |
| 3-9 | 11 | Р | 12 | 3-1 |
| 21 | 33 | Ж | 34 | 22 |
| 23 | Я | К | В | 24 |
| 27 | 43 | Ж | 44 | 28 |

Инв. № подл. | Подп. и дата | Взам. инв. №

ТП 407-1-95.91 33-4 Лист 4

| Проводник | Вывод | Вид контакта | Вывод | Проводник |
|---|---|---|---|---|
| Левая стенка | | | | |
| | | ХТ1 | | |
| 1 * | 1 | | | |
| 2 | 2 | | | |
| N * | 3П | | | |
| 1С1 | 4 | | | |
| 1-2 * | 5 | | | |
| | 6 | | | |
| | 7 | | | |
| N * | 8П | | | |
| 2С1 | 9 | | | |
| 2-2 * | 10 | | | |
| | | ХТ2 | | |
| 11 * | 1 | | | |
| 12 | 2 | | | |
| 13 * | 3 | | | |
| N * | 4 | | | |
| 3С1 | 5 | | | |
| 3-4 | 6 | | | |
| 3-5 | 7 | | | |
| 3-2 | 8 | | | |
| 3-3 | 9 | | | |
| | 10 | | | |

| Проводник | Вывод | Вид контакта | Вывод | Проводник |
|---|---|---|---|---|
| | | ХТ-3 | | |
| 3-6 | 1 | | | |
| 3-7 * | 2П | | | |
| 3-4 | 3 | | | |
| 3-7 * | 4П | | | |
| 23 | 5 | | | |
| 24 | 6 | | | |
| 21 | 7П | | | |
| 22 | 8 | | | |
| 21 | 9 | | | |
| 22 | 10П | | | |
| | | | | |
| | | ХТ5 | | |
| 11 * | 1П | | | |
| 13 * | 2П | | | |
| N * | 3П | | | |
| 15 * | 4П | | | |
| 16 * | 5П | | | |
| N * | 6П | | | |
| 2 | 7 | | | |
| 203 | 8 | | | |
| 204 | 9 | | | |
| | 10 | | | |

Инв. № подл. | Подп. и дата | Взам. инв. №

ТП 407-1-95.91 33-4 Лист 3

Альбом 3

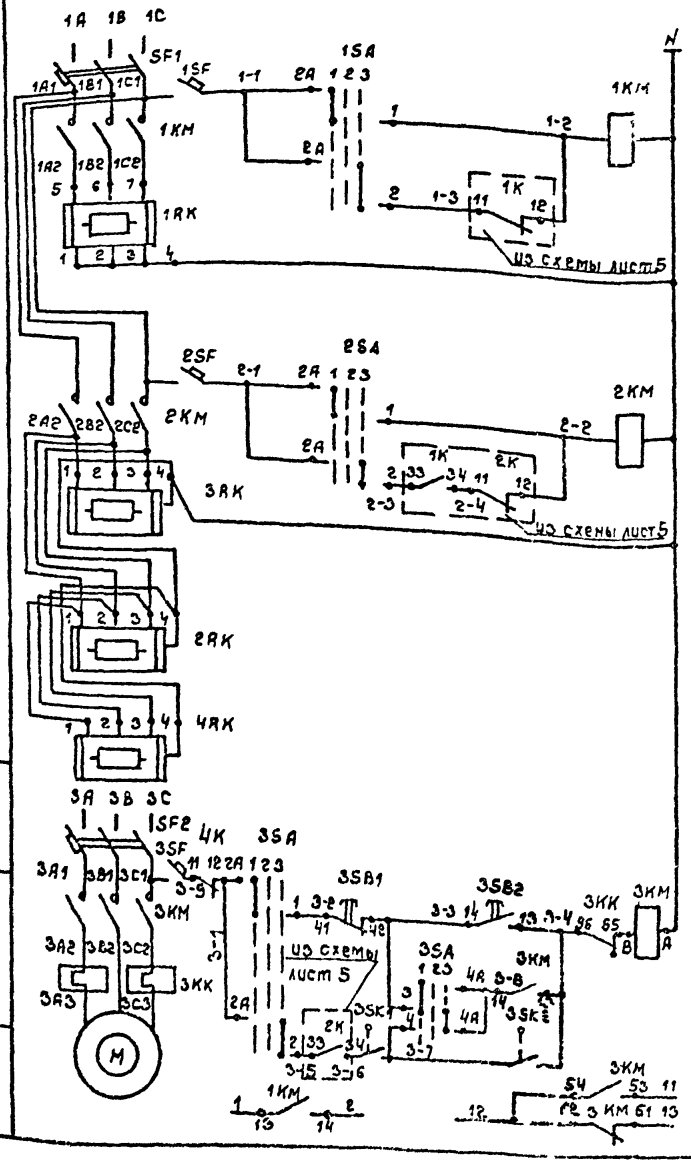


| | |
|---|---|
| Местное | Управление электроподогревом клапана, наружного воздуха общеобменной вентиляции |
| Автоматическое | |
| Местное | Управление электроподогревом клапанов |
| Автоматическое | |
| Наружного воздуха блока охлаждения | |
| На выбросе общеобменной вентиляции | |
| На выбросе блока охлаждения | |
| Местное | Управление приточным вентилятором |
| Автоматическое | |
| в схему лист 5 | |

Диаграмма работы переключателей 1SA; 2SA; 3SA

| УП 5311-С225 | | | | | | | | |
|---|---|---|---|---|---|---|---|---|
| NN секции | NN конт | | Положение рукоятки | | | | | |
| | | | -45° | | 0° | | +45° | |
| | л | п | л | п | л | п | л | п |
| I | 1 | 2 | X | | | | | X |
| II | 3 | 4 | X | | | | | X |
| Надпись №16 | | | 1 | | 2 | | 3 | |
| Надпись 1SA; 2SA | | | Подогрев включен | | Отключено | | Автоматич. | |
| Надпись 3SA | | | Местное | | Отключено | | Автоматич. | |

Диаграмма работы переключателя SA

| УП 5313-С70 | | | | | | | | |
|---|---|---|---|---|---|---|---|---|
| NN секции | NN конт | | Положение рукоятки | | | | | |
| | | | -45° | | 0° | | +45° | |
| | л | п | л | п | л | п | л | п |
| I | 1 | 2 | X | X | | | | |
| II | 3 | 4 | X | X | | | | |
| III | 5 | 6 | X | X | | | | |
| IV | 7 | 8 | | | | | X | X |
| * V | 9 | 10 | | | | | X | X |
| VI | 11 | 12 | | | | | X | X |
| Надпись | | | 1 | | 2 | | 3 | |
| Надпись 4SA | | | лето | | откл | | зима | |

* - не используется

Диаграмма работы контактов датчика температуры 3SK1

| АТКБ-44 | | | |
|---|---|---|---|
| NN контакта | +10° | +20° | +30° |
| 1 | | | |

Диаграмма работы переключателей 4SA; 5SA

| УП 5312-С45 | | | | | | | | |
|---|---|---|---|---|---|---|---|---|
| NN секции | NN конт | | Положение рукоятки | | | | | |
| | | | -45° | | 0° | | +45° | |
| | л | п | л | п | л | п | л | п |
| I | 1 | 2 | | | | | X | X |
| II | 3 | 4 | X | X | | | | |
| III | 5 | 6 | | | X | X | | |
| IV | 7 | 8 | | | X | X | | |
| Надпись №16 | | | 1 | | 2 | | 3 | |
| Надпись 4SA; 5SA | | | открыть | | автомат | | закрыть | |

Диаграмма работы контактов датчика температуры 3SK2

| АТКБ-46 | | | |
|---|---|---|---|
| NN контакта | +20° | +35° | +50° |
| 1 | | | |

Привязан

Инв. N

| | | | |
|---|---|---|---|
| Гл. ин. пр. | Шлейфман | | 06.91 |
| Нач. отд. | Стеценко | | |
| Гл. спец. | Кольматицкий | | |
| Зав. гр. | Погребняк | | |
| Инженер | Белька | | |
| Н. контр. | Кольматицкий | | |

Т П 407-1-95.91 АОВ

АДЭС мощностью 1×500 кВт, 1×630 кВт

| Стадия | Лист | Листов |
|---|---|---|
| Р | 4 | |

Автоматизация вентиляции
Схема электрическая принципиальная (начало)

Гипросвязь-3 Киев

Взам. инв. N | Подп. и дата | Инв. N подл.

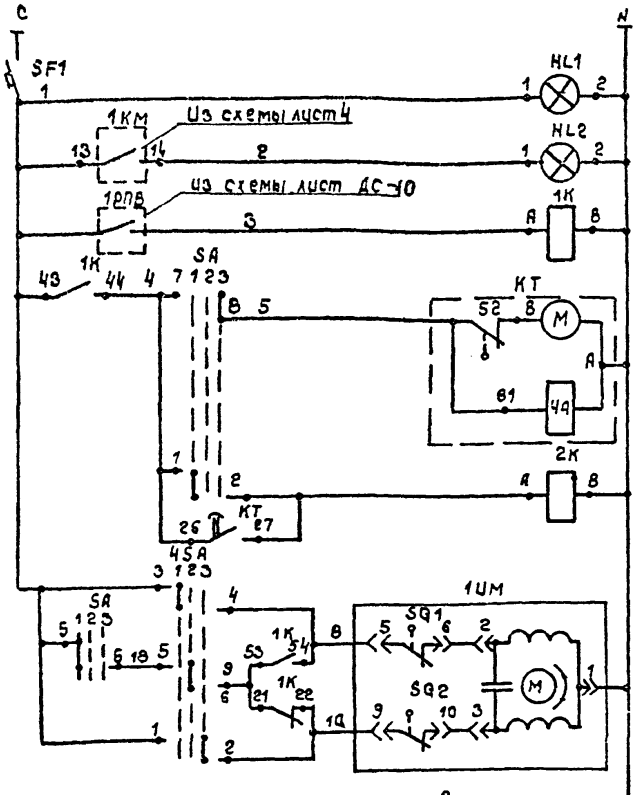


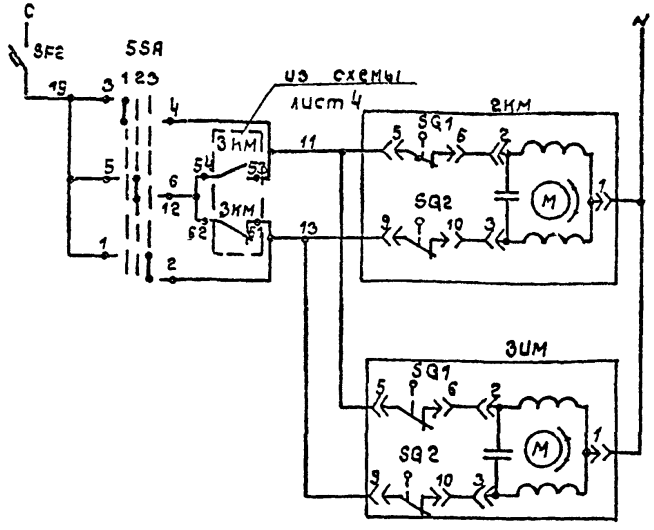


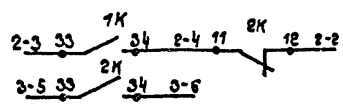


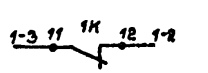


В схему лист 4

Диаграмма работы контактов конечных выключателей 1ИМ-6ИМ

| Обозначение конечных выключателей | Номер контактов | МЭО Положение воздушного клапана откр. | закр. |
|---|---|---|---|
| SQ1 | 5-6 | | |
| SQ2 | 9-10 | | |

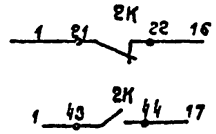


В схему лист 6

Диаграмма работы контактов Реле времени КТ

ВС-43-32

| № контактов | Обозначение контактов | 15сек | 2 мин. | 60 мин |
|---|---|---|---|---|
| 26-27 | | | | |

Диаграмму работы переключателя SA см. лист 4.

t*мин - Уставка на реле времени подбирается при наладке вентиляции в соответствии с местными условиями (ориентировочно 3÷5 минут).

Привязан

Инв.№

| | | | |
|---|---|---|---|
| Гл.ин.пр. | Шлейфман | | 06.91 |
| Нач.отд | Степенко | | |
| Гл.спец. | Ольматицкий | | |
| Зав.гр. | Погребняк | | |
| Инж. | Белуха | | |
| Н.контр. | Ольматицкий | | |

ТП 407-1-95.91 - АОВ

АДЭС мощностью 1×500 кВт, 1×630 кВт

| Стадия | Лист | Листов |
|---|---|---|
| Р | 5 | |

Автоматизация вентиляции. Схема электрическая принципиальная

Гипросвязь-3 Киев

Инв.№ подл. | Подп. и дата | Взам.инв.№

Альбом 3

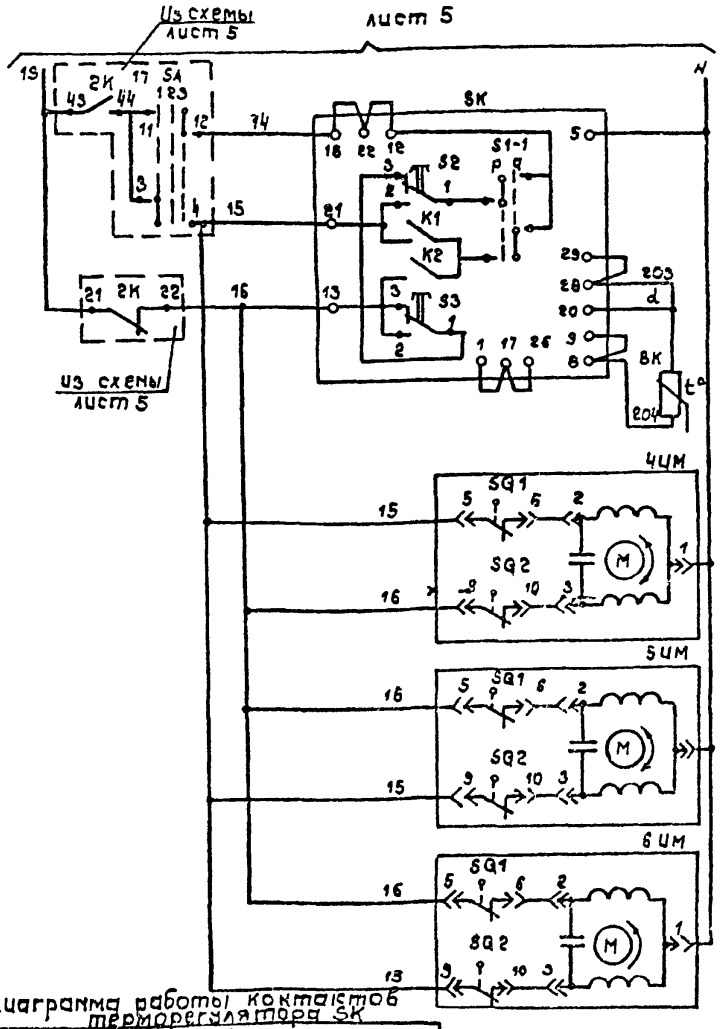


| | | |
|---|---|---|
| S1-1 - выбор режима ручное-автоматич. S2, S3 - ручное регулирован | Регулятор температуры | Управление вентиляцией блока охлаждения |
| выше нормы | | |
| ниже нормы | | |
| термометр сопротивления. | | |
| откр. | Исполнительный механизм клапана на выбросе | |
| закр. | | |
| откр. | Исполнительный механизм клапана рециркуляции | |
| закр. | | |
| откр. | Исполнительный механизм клапана рециркуляции | |
| закр. | | |

Схема электрическая, принципиальная отключения вентиляции и насоса подкачки топлива с при пожаре

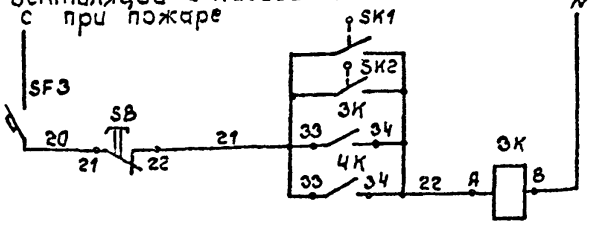


| | | |
|---|---|---|
| В маш-зале | В складе ГСМ | Датчик контроля пожара |
| Для случая противоп. уст-ва отличного от ППС-3 | | |
| Снятие блокировки | | |
| Реле отключения вентиляции и насоса подкачки топлива | | |
| Реле контроля срабатыв. АСПТ | Для случая применения пож. концентратора ППС-3 | |

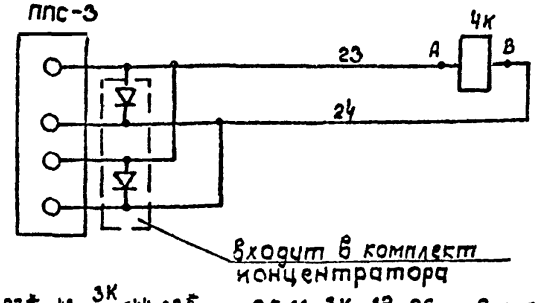


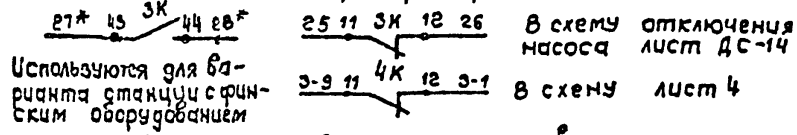


Используются для варианта станции с финским оборудованием

Диаграмма работы контактов терморегуляторов SK1, SK2.

| ТУДЭ-4 | |
|---|---|
| NN контактов | Температура в помещении машзала ДЭС и в складе ГСМ 0°C 51° 70° 100°C |
| 1-2 | |

Диаграмма работы контактов терморегулятора SK

| ТМ-8 | |
|---|---|
| Обозначение цепи | Температура воздуха перед блоком охлаждения 0°C ниже нормы +15°C выше нормы +40°C |
| 12-21 | |
| 13-22 | |

Инв. N подл. | Подпись и дата | Взам. инв. N

Привязан

Инв. N

| | | | |
|---|---|---|---|
| Гл. ин. пр. | Шлейфман | | 06.91 |
| Нач. отд. | Стеценко | | |
| Гл. спец. | Кольматицкий | | |
| Зав. гр. | Погребняк | | |
| Инженер | Белуха | | |
| Н. контр. | Кольматицкий | | |

ТП 407-1-95.91 АОВ

АДЭС мощностью 1×500 кВт, 1×630 кВт

| Стадия | Лист | Листов |
|---|---|---|
| Р | 6 | |

Автоматизация вентиляции. Схема электрическая принципиальная (продолжение)

Гипросвязь-3 Киев

Альбом 3

| Поз обозначение | Наименование | Кол | Примечание |
|---|---|---|---|
| | **На щите управления** | | |
| SA | Универсальный переключатель УП 5313-С70 | 1 | надпись №8 |
| 1SA ÷ 3SA | Универсальный переключатель УП 5311-С225 | 3 | надпись №8 |
| 4SA ÷ 5SA | Универсальный переключатель УП 5312-С45 | 2 | надпись №8 |
| HL1 HL2 | Арматура для сигнальных ламп цвет плафона зеленый АС-2 | 2 | с лампой СЦ-21 |
| KT | Реле времени ВС-43-32 ~220В 50Гц | 1 | |
| 1К,2К,3К | Реле промежуточное электромагнитное ~220В ПЭ-37-62 | 3 | |
| 3К | Регулятор температуры микроэлектронный ТМ-Е | 1 | |
| 1SF 3SF SF3,SF | Выключатель автоматический ВА14-26-14-20 УХЛ4 | 5 | Ур=1А Убтс=1,3Ум |
| SF1 | Выключатель автоматический ВА14-26-14-20 УХЛ4 | 1 | Ур=2А Убтс=1,3Ум |
| 4К | Реле промежуточное ≈24В ПЭ-37-44 | 1 | |
| SB | Выключатель КЕ011 исп 2, к,стоп", Ц | 1 | |

| | По месту | | | |
|---|---|---|---|---|
| 3SK1 | Датчик температуры ДТКБ-44 | 1 | +10° ÷ +30°С |
| 3SK2 | Датчик температуры ДТКБ-46 | 1 | +20° ÷ +50°С |
| М | Асинхронный двигатель | 1 | учтено в сантехнической части проекта |
| 1RK÷4RK | Электронагреватель клапана | 4 | ——"—— |
| 1КМ | Магнитный пускатель ПМЛ-1110Д2-220/50 | 1 | |
| 2КМ | Магнитный пускатель ПМЛ-3112-220/50 | 1 | |
| 3КМ | Магнитный пускатель ПМЛ111002 220В 50Гц с приставкой ПКЛ-2204 | 1 | |
| SF1 SF2 | Автоматический выключатель АЛ50Б-3МТ Ур=50А | 2 | |
| BK | Термометр сопротивления медный ТСМ-0879 Гр 23, 5Ц2, В21 300-02 | 1 | -50°С--150°С монтажи длина 320м |
| 1UM÷ 6UM | Исполнительный механизм МЭО | 6 | ——"—— |
| SK1 SK2 | Регулятор температуры дилатометрический ТУДЭ-4 | 2 | 0... 250°С |

Привязан

ЦНВ №

| | | | |
|---|---|---|---|
| Гл.ик.пр. | Шлейфман | | |
| Нач.отд. | Стеценко | | |
| Гл.спец. | Кальнатицкий | | |
| Зав.гр. | Потребная | | |
| Инж. | Белуха | | |
| Н.контр | Кальнатицкий | | |

ТП 407-1-95.91 АОВ

АДЭС мощностью 1×500 кВт, 1×630 кВт

| Стадия | Лист | Листов |
|---|---|---|
| Р | 7 | |

Автоматизация вентиляции. Схема электрическая принципиальная (окончание)

Гипросвязь-3 Киев

Инв.№ подл. | Подп. и дата | Взам. инв.№

gost.e-ecolog.ru