Типовые проектные решения
411-1-0145.87

Узел разделки дровяного долготья нижнего склада мощностью 50 тыс.м^3 древесины в год

Альбом II

Нестандартизированное оборудование

gost.e-ecolog.ru

Привязан

Инв. №

Типовые проектные решения

4II-1-0146-87

Узел разделки дровяного долготья нижнего склада мощностью 50 тыс.м³ древесины в год

Альбом II

Состав проекта

Альбом I – Пояснительная записка. Технологические чертежи. Конструкции деревянные. Силовое электрооборудование и электроосвещение. Спецификации оборудования. Ведомости потребности в материалах.

Альбом II – Нестандартизированное оборудование.

Альбом III – Сметы.

Альбом II

Разработан
институтом "Союзгипролесхоз"

Зам. Главный инженер института В.М. Нагаев

Главный инженер проекта Ф. Жердев

Утвержден
Гослесхозом СССР
протокол №14 от 27.05 1987 г.

Введен в действие
"Союзгипролесхозом"
приказ №146 от 14.12 1987 г.

Инв. №

Альбом №

Содержание альбома ТПР 411-1-0146.87

Наименование	Обозначение	Стр.
Станина.	Н017.01.01.000	3
Рама привода Лист 1	Н017.01.02.000	3
Лист 2	Н017.01.02.000	3
Рама Лист 1	Н017.01.03.000	3
Станина. Сборочный чертеж.	Н017.01.01.000СБ	4
Рама привода. Сборочный чертеж.	Н017.01.02.000СБ	5
Стойка	Н017.01.02.014	6
Стойка	Н017.01.02.004	6
Ребро	Н017.01.02.008	6
Рама Лист 2	Н017.01.03.000	6
Рама. Сборочный чертеж	Н017.01.03.000СБ	7
Косынка	Н017.03.02.001	7
Опора	Н017.01.01.004	7
Опора	Н017.01.02.013	8
Стойка	Н017.04.00.002	8
Наклонная плоскость. Сборочный чертеж. Лист 2	Н017.04.00.000СБ	8
Станина	Н017.02.01.000	9
Станина	Н017.02.02.000	9
Стол роликовый Лист 1	Н017.05.00.000	9
Лист 2	Н017.05.00.000	9
Станина. Сборочный чертеж	Н017.02.01.000СБ	10
Станина. Сборочный чертеж	Н017.02.02.000СБ	11
Рама привода. Лист 1	Н017.02.03.000	12
Лист 2	Н017.02.03.000	12
Рама Лист 1	Н017.02.04.000	12
Лист 2	Н017.02.04.000	12
Рама привода. Сборочный чертеж	Н017.02.03.000СБ	13
Рама. Сборочный чертеж	Н017.02.04.000СБ	14
Стойка	Н017.02.03.001	14
Связь	Н017.02.03.002	14
Наклонная плоскость. Лист 1	Н017.04.00.000	15
Лист 2	Н017.04.00.000	15
Лист 3	Н017.04.00.000	15
Рама привода	Н017.03.01.000	15
Рама привода. Сборочный чертеж	Н017.03.01.000СБ	16
Направляющая	Н017.03.02.002	16
Рама обводной станции. Сборочный чертеж.	Н017.03.02.000СБ	17
Рама обводной станции Лист 1	Н017.03.02.000	18
Лист 2	Н017.03.02.000	18
Обшивка	Н017.03.02.006	18
Связь	Н017.03.02.009	18
Наклонная плоскость. Сборочный чертеж. Лист 1	Н017.04.00.000СБ	19
Стол роликовый приводной. Сборочный чертеж. Лист 1	Н017.05.00.000СБ	20
Лист 2	Н017.05.00.000СБ	21
Звездочка	Н017.05.00.001	21
Крышка	Н017.05.03.006	22
Кожух	Н017.05.01.002	22
Ось	Н017.05.00.002	22
Крышка	Н017.05.00.003	22
Звездочка	Н017.05.00.004	23
Втулка	Н017.05.00.005	23
Кольцо	Н017.05.00.006	23
Привод Лист 1	Н017.05.01.000	24
Лист 2	Н017.05.01.000	24
Рама	Н017.05.01.100	24
Привод. Сборочный чертеж	Н017.05.01.000СБ	25
Шайба	Н017.05.01.003	25
Балка	Н017.05.01.101	25
Рама. Сборочный чертеж	Н017.05.01.100СБ	26
Звездочка	Н017.05.01.001	26
Ограждение	Н017.05.02.002	27
Ролик Лист 1	Н017.05.03.000	27
Лист 2	Н017.05.03.000	27
Каток	Н017.05.03.100	27

Наименование	Обозначение	Стр.
Ограждение. Сборочный чертеж	Н017.05.02.000СБ	28
Ограждение	Н017.05.02.001	28
Стойка	Н017.05.02.002	28
Ролик. Сборочный чертеж	Н017.05.03.000СБ	29
Крышка	Н017.05.03.001	29
Кольцо	Н017.05.03.002	29
Каток. Сборочный чертеж	Н017.05.03.100СБ	30
Крышка	Н017.05.03.003	31
Корпус	Н017.05.03.004	31
Ребро	Н017.05.03.105	32
Диск	Н017.05.03.102	32
Труба	Н017.05.03.103	32
Ось	Н017.05.03.101	32
Рама. Сборочный чертеж	Н017.05.04.000СБ	33
Рама	Н017.05.04.000	34
Косынка	Н017.05.04.001	34
Раскос	Н017.05.04.003	34
Стойка	Н017.05.04.002	34
Звездочка	Н017.05.03.005	35
Диск	Н017.05.03.104	35
Ухо	Н017.06.01.004	35
Сбрасыватель качалка СКД-1.5 Лист 1	Н017.06.00.000	36
Лист 2	Н017.06.00.000	36
Лист 3	Н017.06.00.000	36
Лист 4	Н017.06.00.000	36
Сбрасыватель качалка СКД-1.5. Сборочный чертеж Лист 1	Н017.06.00.000СБ	37
Лист 2	Н017.06.00.000СБ	38
Лист 3	Н017.06.00.000СБ	39
Сбрасыватель качалка СКД-1.5 Схема гидравлическая принципиальная	Н017.06.00.000ГЗ	40
Кронштейн	Н017.06.01.003	40
Косынка	Н017.06.01.005	40
Качалка	Н017.06.02.000	41
Упор	Н017.06.04.000	41
Кронштейн	Н017.06.05.000	41
Рама Лист 1	Н017.06.01.000	41
Ролик. Сборочный чертеж	Н017.06.03.000СБ	42
Ролик	Н017.06.03.000	42
Шпунтер	Н017.06.00.001	42
Рама. Сборочный чертеж	Н017.06.01.000СБ	43
Качалка. Сборочный чертеж	Н017.06.02.000СБ	44
Ребро	Н017.06.02.006	44
Ребро	Н017.06.02.004	44
Плита	Н017.06.02.001	45
Ребро	Н017.06.02.002	45
Ухо	Н017.06.02.003	45
Бобышка	Н017.06.01.006	45
Кронштейн. Сборочный чертеж	Н017.06.05.000СБ	46
Косынка	Н017.06.01.001	46
Косынка	Н017.06.01.003	46
Упор. Сборочный чертеж	Н017.06.04.000СБ	47
Ребро	Н017.06.04.001	47
Ухо	Н017.06.05.001	47
Кронштейн. Сборочный чертеж	Н017.06.06.000СБ	48
Ребро	Н017.06.06.001	48
Стойка	Н017.02.02.001	48
Кронштейн	Н017.06.06.000	49
Рама Лист 2	Н017.06.01.000	49

Типовые проектные решения 411-1-0146.87.

Альбом II

Формат	Зона	Поз.	Обозначение	Наименование	Кол.	Примечание
				Документация		
А2			Н017.01.01.000СБ	Сборочный чертеж		
				Детали		
Б4		1	Н017.01.01.001	Балка		
				Уголок 63х63х5-Б-ГОСТ 8509-86 / Ст3пс3-I-ГОСТ 535-79*		
				L = 7040 h 14	2	33,6 кг
Б4		2	Н017.01.01.002	Стойка		
				Уголок 63х63х5-Б-ГОСТ 8509-86 / Ст3пс3-I-ГОСТ 535-79*		
				L = 630 h 14	12	2,9 кг
Б4		3	Н017.01.01.003	Связь		
				Уголок 50х50х5-Б-ГОСТ 8509-86 / Ст3пс3-I-ГОСТ 535-79*		
				L = 780 h 14	6	3,7 кг
А4		4	Н017.01.01.004	Опора	6	
		5	-02	Опора	6	
Б4		6	Н017.01.01.006	Связь		
				Уголок 50х50х5-Б-ГОСТ 8509-86 / Ст3пс3-I-ГОСТ 535-79*		
				L = 760 h 14	3	3,6 кг
Б4		7	Н017.01.01.007	Связь		
				Уголок 80х50х5-Б-ГОСТ 8510-86 / Ст3пс3-I-ГОСТ 535-79*		
				L = 800 h 14	1	4 кг

Подп. и дата | Взам. инв. № | Инв. № дубл. | Подп. и дата | Инв. № подл.

Изм.	Лист	№ докум.	Подп.	Дата
Разраб.	Булыгина			
Пров.	Спиридонов			
Рук. гр.	Гледова			
Н. контр.	Спиридонов			
Утв.	Рогачев			

ТПР 411-1-0146.87 Н017.01.01.000

Станина

Лит.	Лист	Листов
		1

СОЮЗГИПРОЛЕСХОЗ

Копировал Фидлер Формат А4

Альбом II

Формат	Зона	Поз.	Обозначение	Наименование	Кол.	Примечание
				Документация		
А2			Н017.01.02.000СБ	Сборочный чертеж		
				Детали		
Б4		1	Н017.01.02.001	Опора		
				Уголок 63х63х5-Б-ГОСТ 8509-86 / Ст3пс3-I-ГОСТ 535-79*		
				L = 300 h 14	2	1,4 кг
Б4		2	Н017.01.02.002	Опора		
				Швеллер 10 ГОСТ 8240-72* / 8Ст3пс2-I-ГОСТ 535-79*		
				L = 1200 h 14	4	10,3 кг
Б4		3	Н017.01.02.003	Опора		
				Швеллер 12 ГОСТ 8240-72* / 8Ст3пс2-I-ГОСТ 535-79*		
				L = 350 h 14	2	3,2 кг
А4		4	Н017.01.02.004	Ребро	4	
Б4		5	Н017.01.02.005	Связь		
				Уголок 63х63х5-Б-ГОСТ 8509-86 / Ст3пс3-I-ГОСТ 535-79*		
				L = 1470 h 14	2	7,2 кг
Б4		6	Н017.01.02.006	Связь		
				Уголок 63х63х5-Б-ГОСТ 8509-86 / Ст3пс3-I-ГОСТ 535-79*		
				L = 1120 h 14	1	5,3 кг

Подп. и дата | Взам. инв. № | Инв. № дубл. | Подп. и дата | Инв. № подл.

Изм.	Лист	№ докум.	Подп.	Дата
Разраб.	Булыгина			
Пров.	Гледова			
Рук. гр.	Гледова			
Н. контр.	Спиридонов			
Утв.	Рогачев			

ТПР 411-1-0146.87 Н017.01.02.000

Рама привода

Лит.	Лист	Листов
	1	2

СОЮЗГИПРОЛЕСХОЗ

Копировал Фидлер Формат А4

Альбом II

Формат	Зона	Поз.	Обозначение	Наименование	Кол.	Примечание
				Документация		
А3			Н017.01.03.000СБ	Сборочный чертеж		
				Детали		
Б4		1	Н017.01.03.001	Стойка		
				Уголок 63х63х5-Б-ГОСТ 8509-86 / Ст3пс3-I-ГОСТ 535-79*		
				L = 605 h 14	2	2,9 кг
Б4		2	Н017.01.03.002	Опора		
				Уголок 75х50х5-Б-ГОСТ 8510-86 / Ст3пс3-I-ГОСТ 535-79*		
				L = 740 h 14	1	3,4 кг
Б4		3	Н017.01.03.003	Связь		
				Уголок 63х63х5-Б-ГОСТ 8509-86 / Ст3пс3-I-ГОСТ 535-79*		
				L = 1260 h 14	2	6,2 кг
Б4		4	Н017.01.03.004	Опора		
				Швеллер 10 ГОСТ 8240-72* / 8Ст3пс2-I-ГОСТ 535-79*		
				L = 1400 h 14	2	12 кг
Б4		5	Н017.01.03.004	Платик		
				Лист 8-ПН-8 ГОСТ 19903-74* / Ст3пс ГОСТ 14637-79		
				(90х100) h 14	4	0,6 кг

Подп. и дата | Взам. инв. № | Инв. № дубл. | Подп. и дата | Инв. № подл.

Изм.	Лист	№ докум.	Подп.	Дата
Разраб.	Булыгина			
Пров.	Спиридонов			
Рук. гр.	Гледова			
Н. контр.	Спиридонов			
Утв.	Рогачев			

ТПР 411-1-0146.87 Н017.01.03.000

Рама

Лит.	Лист	Листов
	1	2

СОЮЗГИПРОЛЕСХОЗ

Копировал Фидлер Формат А4

Альбом II

Формат	Зона	Поз.	Обозначение	Наименование	Кол.	Примечание
Б4		7	Н017.01.02.007	Платик		
				Лист 8-ПН-12 ГОСТ 19903-74* / Ст3пс ГОСТ 14637-79		
				(165х200) h 14	1	2,6 кг
А4		8	Н017.01.02.008	Косынка	20	
		9	-01	Косынка	1	
Б4		10	Н017.01.02.009	Платик		
				Лист 8-ПН-8 ГОСТ 19903-74* / Ст3пс ГОСТ 14637-79		
				(90х120) h 14	8	0,7 кг
Б4		11	Н017.01.02.011	Связь		
				Уголок 63х63х5-Б-ГОСТ 8509-86 / Ст3пс3-I-ГОСТ 535-79*		
				L = 420 h 14	1	1,9 кг
Б4		12	Н017.01.02.012	Опора		
				Швеллер 10 ГОСТ 8240-72* / 8Ст3пс2-I-ГОСТ 535-79*		
				L = 420 h 14	2	3,4 кг
А4		13	Н017.01.02.013	Стойка	6	
А4		14	Н017.01.02.014	Стойка	4	
Б4		15	Н017.01.02.015	Связь		
				Уголок 63х63х5-Б-ГОСТ 8509-86 / Ст3пс3-I-ГОСТ 535-79*		
				L = 340 h 14	1	1,4 кг

Подп. и дата | Взам. инв. № | Инв. № дубл. | Подп. и дата | Инв. № подл.

Изм.	Лист	№ докум.	Подп.	Дата

ТПР 411-1-0146.87 Н017.01.02.000 Лист 2

Копировал Фидлер Формат А4

Альбом II

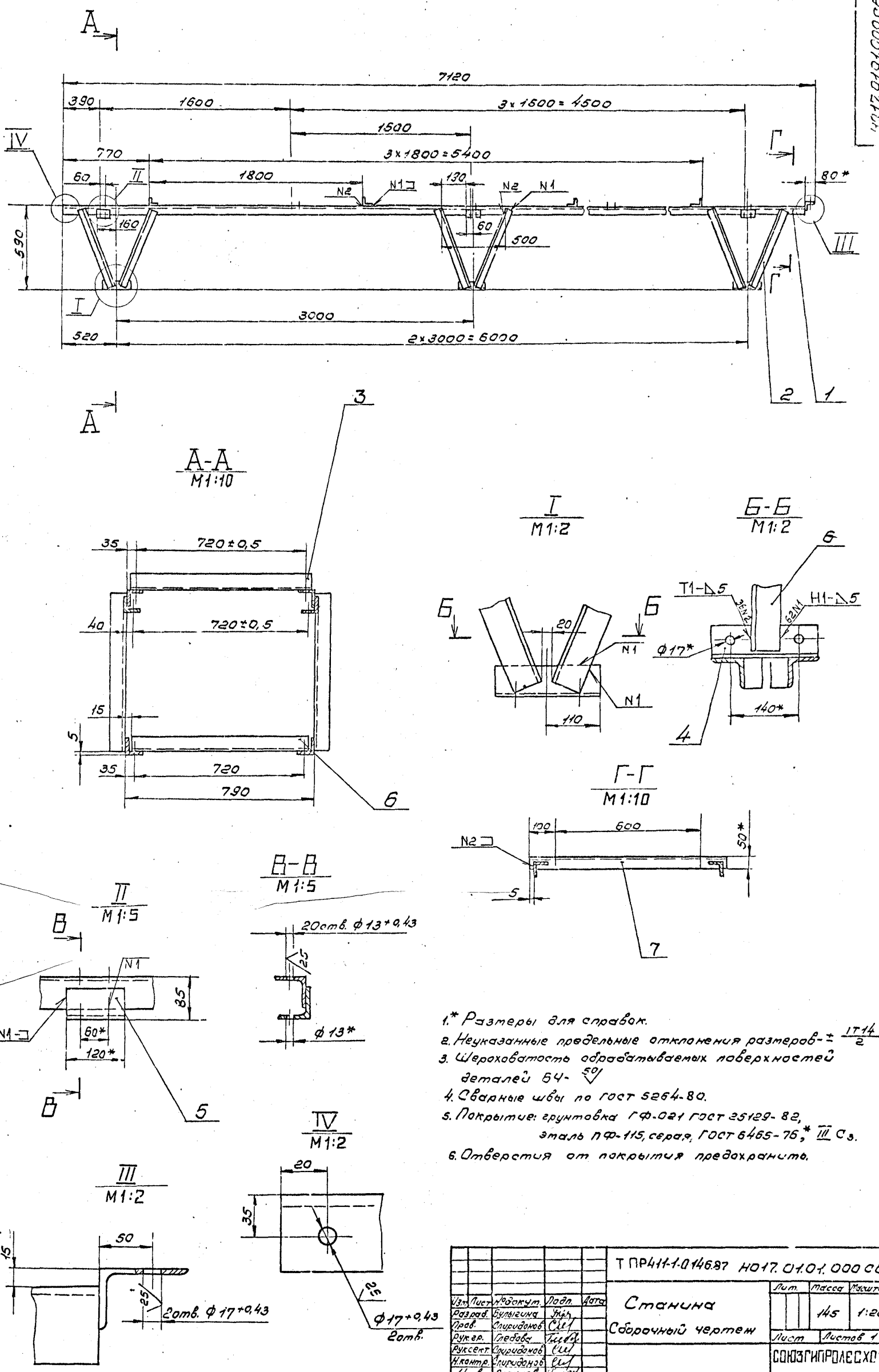

1.* Размеры для справок.
2. Неуказанные предельные отклонения размеров - $\pm \frac{IT14}{2}$
3. Шероховатость обрабатываемых поверхностей деталей БЧ- 50
4. Сварные швы по ГОСТ 5264-80.
5. Покрытие: грунтовка ГФ-021 ГОСТ 25129-82, эталь ПФ-115, серая, ГОСТ 6465-76,* III Сз.
6. Отверстия от покрытия предохранить.

					Т ПР411-1-0146.87 Н017.01.01.000 СБ			
Изм.	Лист	№ докум.	Подп.	Дата	Станина	Лит.	Масса	Масштаб
Разраб.		Булыгина			Сборочный чертеж		145	1:20
Пров.		Спиридонов				Лист	Листов 1	
Рук.гр.		Глебова				СОЮЗГИПРОЛЕСХОЗ		
Рук.сект.		Спиридонов						
Н.контр.		Спиридонов						
Утв.		Рогачев						

Копировал Дискуш

Форм.

Типовые проектные решения

Инв.№ подл. | Подп. и дата | Взам. инв.№ | Инв.№ дубл. | Подп. и дата

Н017.01.02.000СБ

Альбом II

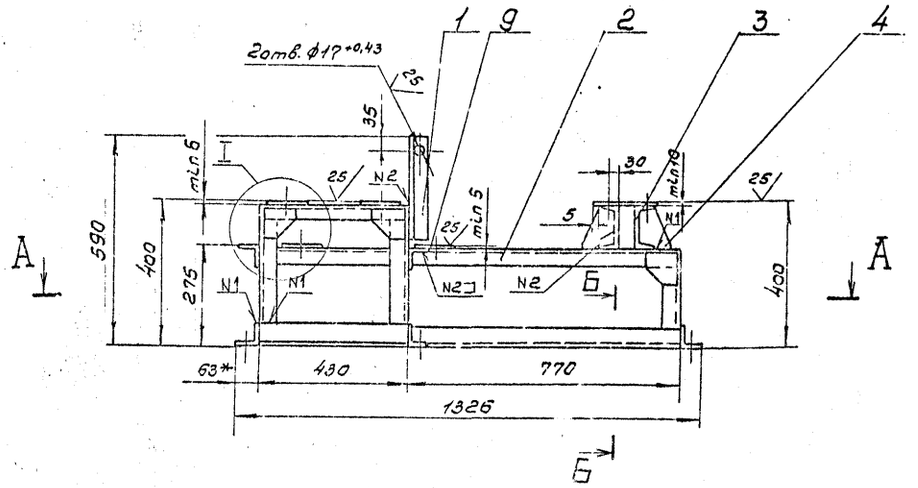

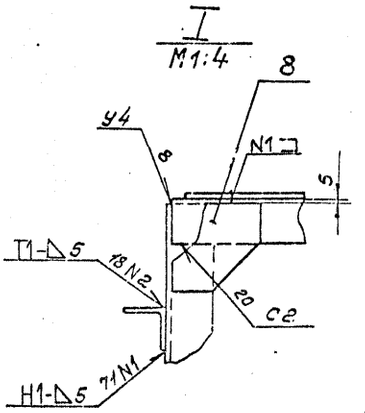

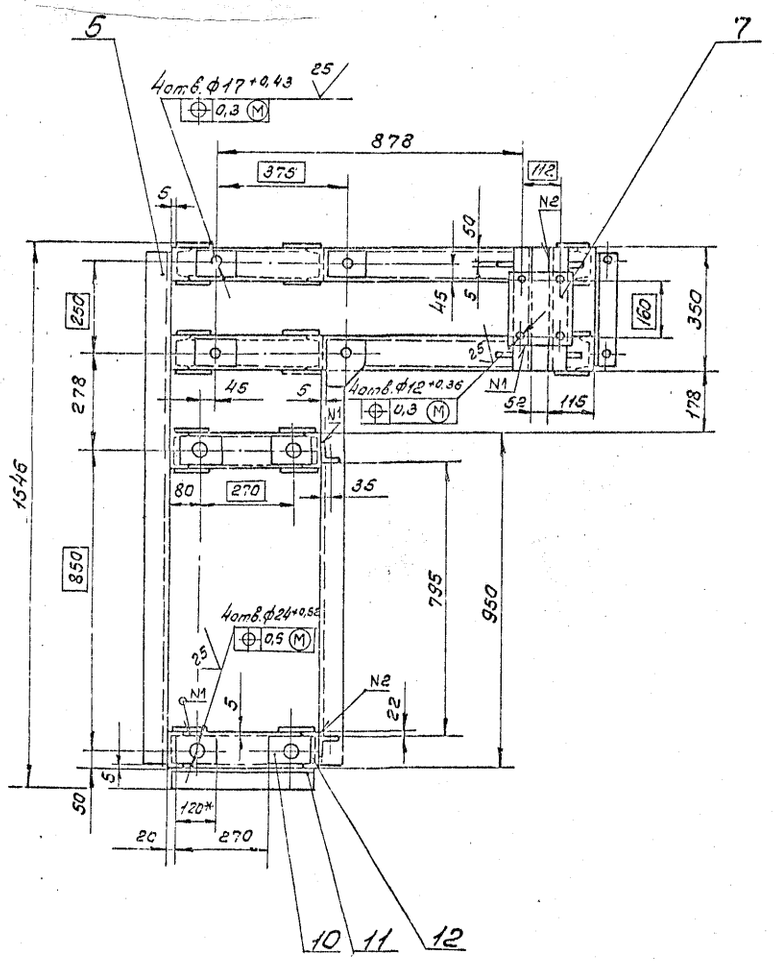

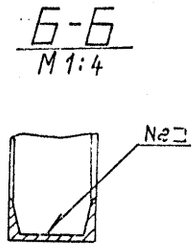

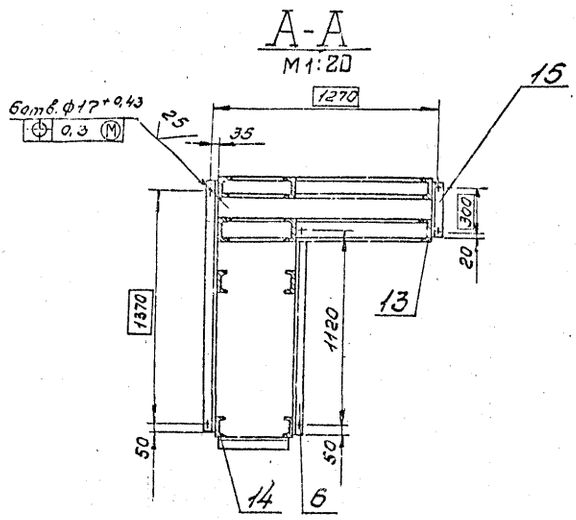

1.* Размеры для справок.
2. Неуказанные предельные отклонения размеров $\pm \frac{IT14}{2}$.
3. Шероховатость обрабатываемых поверхностей деталей 64-50/.
4. Сварные швы по ГОСТ 5264-80.
5. Покрытие: грунтовка ГФ-021 ГОСТ 25129-82, эталь ПФ-115, серая, ГОСТ 6465-76*, III Сз.
6. Отверстия от покрытия предохранить.

Изм.	Лист	№ докум.	Подп.	Дата	ТПР411-1-0146.87	Н017.01.02.000СБ		
Разраб.		Булыгина			Рама привода. Сборочный чертеж	Лит.	Масса	Масштаб
Пров.		Спиридонов					115	1:10
Рук.гр.		Глебова				Лист	Листов 1	
Рук.сект.		Спиридонов				СОЮЗГИПРОЛЕСХОЗ		
Н.контр.		Спиридонов						
Утв.		Рогачев						

Копировал

Формат А2

Типовые проектные решения

Инв. № подл. | Подп. и дата | Взам. инв. № | Инв. № дубл. | Подп. и дата

Альбом II

Н017.01.02.014

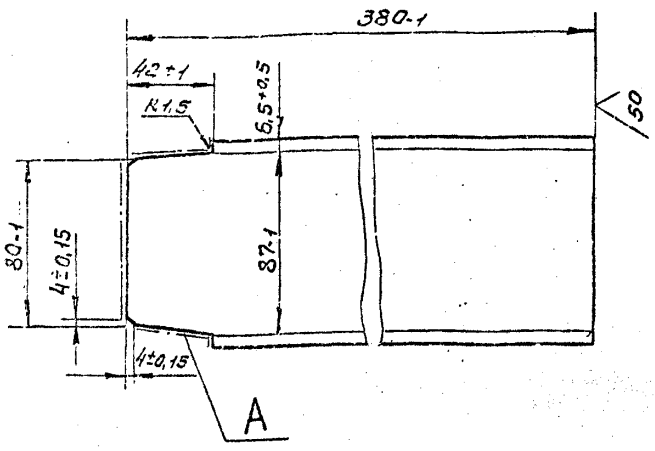

Шероховатость поверхности А-50.

Изм.	Лист	№ докум.	Подп.	Дата
Разраб.		Булыгина		
Пров.		Глебова		
Рук.гр.		Глебова		
Рук.сект.		Спиридонов		
Н.контр.		Спиридонов		
Утв.		Спиридонов		

ТПР 411-1-0146.87 Н017.01.02.014

Стойка

Лит.	Масса	Масштаб
	3,1	1:2

Лист | Листов 1

Швеллер 10 ГОСТ 8240-72* / Ст3пс2-I-ГОСТ 535-79*

СОЮЗГИПРОЛЕСХОЗ

Копировал Фиекуя — Формат А4

Подп. и дата | Инв. № дубл. | Взам. инв. № | Подп. и дата | Инв. № подл.

Альбом II

Н017.01.02.004

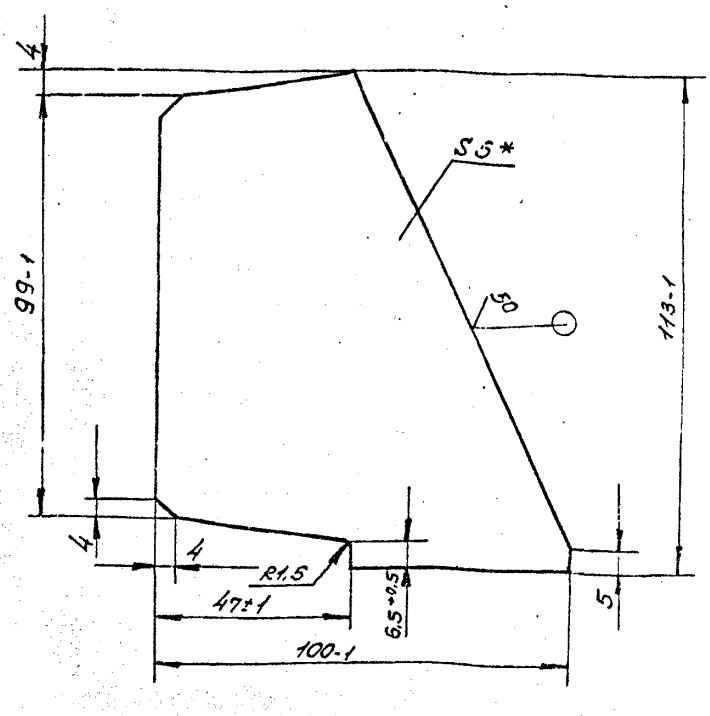

1.* Размер для справок.

2. Неуказанные предельные отклонения размеров — $\pm\frac{IT14}{2}$.

Изм.	Лист	№ докум.	Подп.	Дата
Разраб.		Булыгина		
Пров.		Глебова		
Рук.гр.		Глебова		
Рук.сект.		Спиридонов		
Н.контр.		Спиридонов		
Утв.		Спиридонов		

ТПР 411-1-0146.87 Н017.01.02.004

Стойка

Лит.	Масса	Масштаб
	0,3	1:1

Лист | Листов 1

Лист 6-ПН-5-ГОСТ 19903-74* / Ст3пс ГОСТ 14637-79*

СОЮЗГИПРОЛЕСХОЗ

Копировал Фиекуя — Формат А4

Подп. и дата | Инв. № дубл. | Взам. инв. № | Подп. и дата | Инв. № подл.

Альбом II

Н017.01.02.008

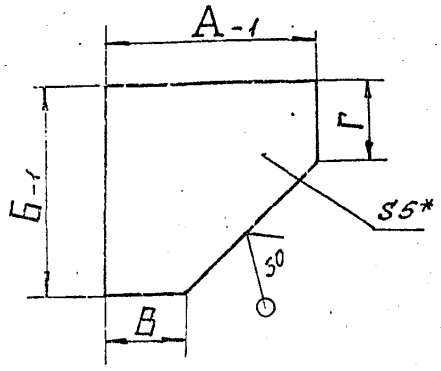

Обозначение	А	Б	В	Г	Масса, кг
	мм				
Н017.01.02.008	100	100	40	40	0,3
-01	120	155	55	95	0,6

1.* Размер для справок.

2. Неуказанные предельные отклонения размеров $\pm\frac{IT14}{2}$.

Изм.	Лист	№ докум.	Подп.	Дата
Разраб.		Булыгина		
Пров.		Глебова		
Рук.гр.		Глебова		
Рук.сект.		Спиридонов		
Н.контр.		Спиридонов		
Утв.		Спиридонов		

ТПР 411-1-0146.87 Н017.01.02.008

Ребро

Лит.	Масса	Масштаб
	ст. табл.	1:2

Лист | Листов 1

Лист 6-ПН-5 ГОСТ 19903-74* / Ст3пс ГОСТ 14637-79

СОЮЗГИПРОЛЕСХОЗ

Копировал Фиекуя — Формат А4

Подп. и дата | Инв. № дубл. | Взам. инв. № | Подп. и дата | Инв. № подл.

Альбом II

Формат	Зона	Поз.	Обозначение	Наименование	Кол.	Примечание
64		6	Н017.01.03.006	Опора		
				Уголок 63х63х5-Б-ГОСТ 8509-86 / Ст3пс2-I-ГОСТ 535-79*		
				L = 830 h 14	2	3,8 кг
64		7	Н017.01.03.007	Стойка		
				Уголок 63х63х5-Б-ГОСТ 8509-86 / Ст3пс2-I-ГОСТ 535-79*		
				L = 500 h 14	2	2,4 кг

Изм.	Лист	№ докум.	Подп.	Дата

ТПР 411-1-0146.87 Н017.01.03.000 Лист 2

Копировал Фиекуя — Формат А4

Альбом II

Типовые проектные решения

Н017.01.03.000СБ

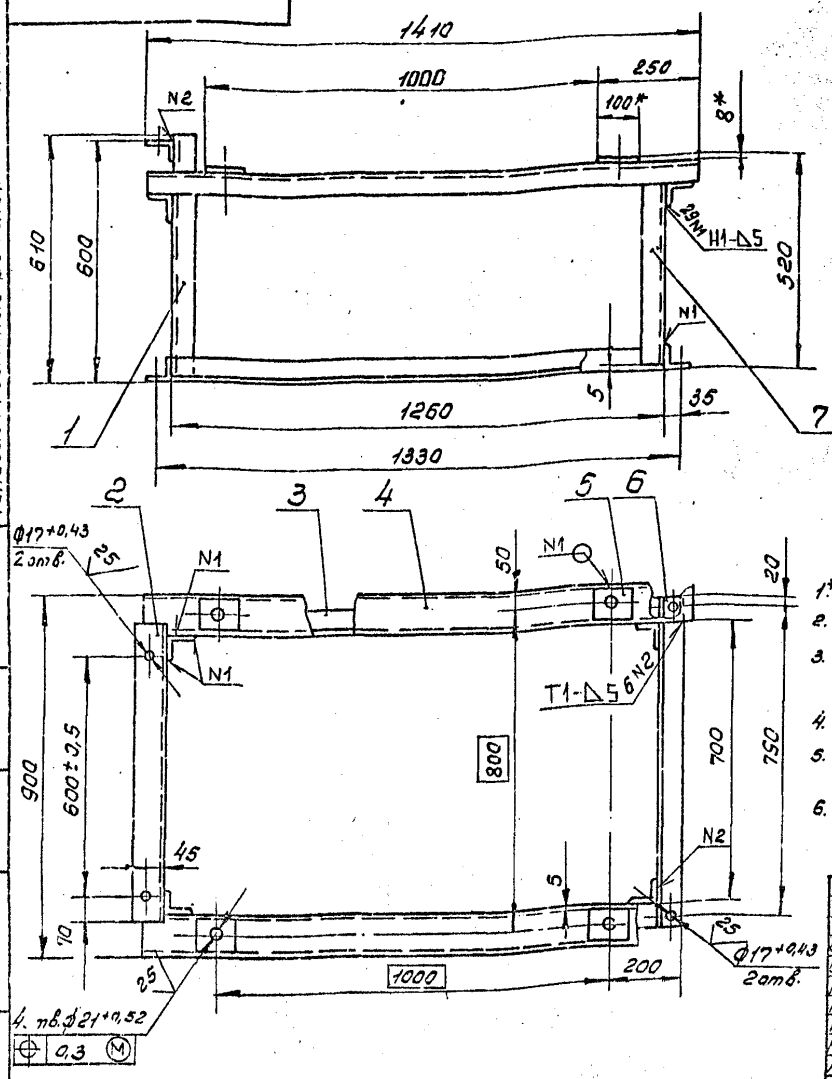

1.* Размеры для справок.
2. Неуказанные предельные отклонения размеров – ± $\frac{IT14}{2}$
3. Шероховатость обрабатываемых поверхностей деталей 6Ч – 50
4. Сварные швы по ГОСТ 5264-80.
5. Покрытие: грунтовка ГФ-021 ГОСТ 25129-82, эталь ПФ-115, серая, ГОСТ 6465-76*, III.Сз.
6. Отверстия от покрытия предохранить.

Изм.	Лист	№ докум.	Подп.	Дата	ТПР 411-1-0146.87	Н017.01.03.000СБ		
Изм.	Лист	№ докум.	Подп.	Дата	Рама	Лит.	Масса	Масштаб
Разраб.		Булыгина			Сборочный чертеж		62	1:10
Пров.		Спиридонов				Лист	Листов 1	
Рук. гр.		Глебова				СОЮЗГИПРОЛЕСХОЗ		
Рук. сек.		Спиридонов						
Н. контр.		Спиридонов						
Утв.		Спиридонов						

Копировал Фиксин

Формат А3

Альбом II

Типовые проектные решения

Н017.03.02.001

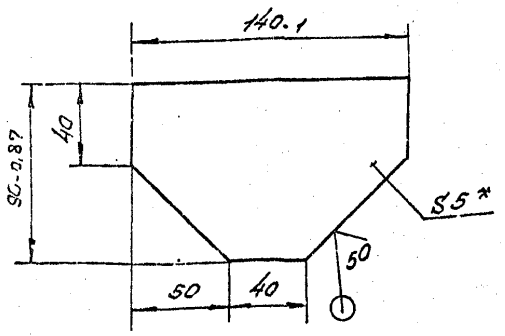

1.* Размер для справок.
2. Неуказанные предельные отклонения размеров ± $\frac{IT14}{2}$

Изм.	Лист	№ докум.	Подп.	Дата	ТПР 411-1-0146.87	Н017.03.02.001		
Разраб.		Булыгина			Косынка	Лит.	Масса	Масштаб
Пров.		Спиридонов					0,4	1:2
Рук. гр.		Глебова				Лист	Листов 1	
Рук. сек.		Спиридонов			Лист 6-ПН-5 ГОСТ 19903-74* Ст3пс ГОСТ 14637-79	СОЮЗГИПРОЛЕСХОЗ		
Н. контр.		Спиридонов						
Утв.		Спиридонов						

Копировал Фиксин

Формат А4

Альбом II

Типовые проектные решения

Н017.01.01.004

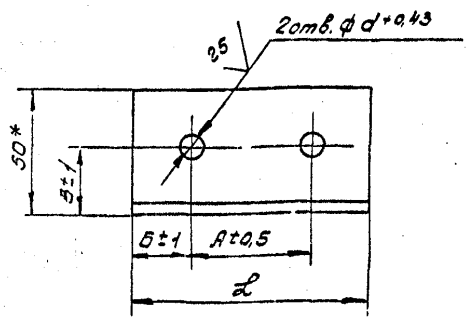

Обозначение	А, мм	Б, мм	В, мм	Размеры, мм L	Размеры, мм пред. отк.	d, мм	Материалы	Масса, кг
Н017.01.01.004	60	30	40	120	-1	13	Уголок 63х63х5-Б-ГОСТ 8509-86 Ст3пс3-I-ГОСТ 535-79*	0,6
-01	60	30	30	120	-1	13	Уголок 50х32х4-Б-ГОСТ 8510-86 Ст3пс3-I-ГОСТ 535-79*	0,2
-02	140	40	35	220	-1,15	17	Уголок 63х63х5-Б-ГОСТ 8509-86 Ст3пс3-I-ГОСТ 535-79*	1,1

* Размер для справок.

Изм.	Лист	№ докум.	Подп.	Дата	ТПР 411-1-0146.87	Н017.01.01.004		
Разраб.		Булыгина			Опора	Лит.	Масса	Масштаб
Пров.		Спиридонов					ст. табл.	1:2
Рук. гр.		Глебова				Лист	Листов 1	
Рук. сек.		Спиридонов			ст. табл.	СОЮЗГИПРОЛЕСХОЗ		
Н. контр.		Спиридонов						
Утв.		Спиридонов						

Копировал Фиксин

Формат А4

Вид В
М1:10

Лист 1

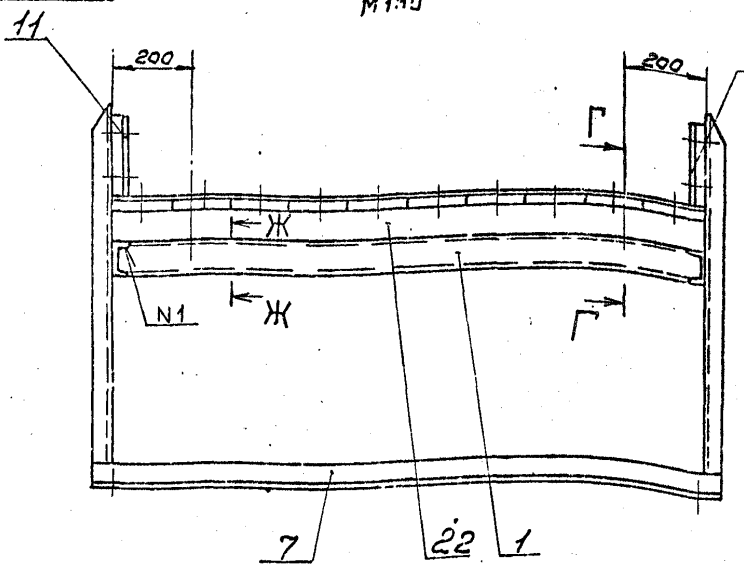

Вид И
М1:10

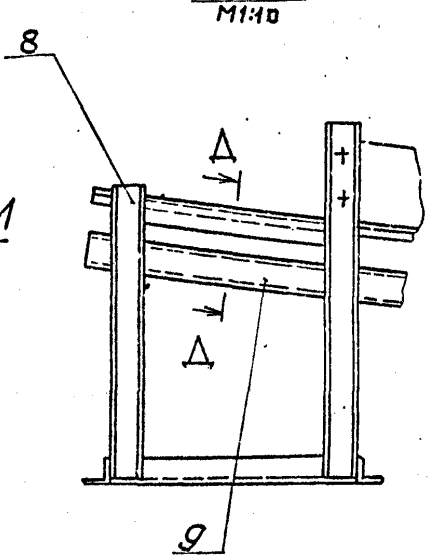

И

Г-Г
М1:5

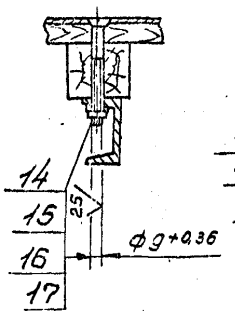

Е-Е
М1:2

Лист 1

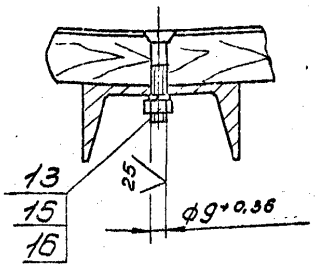

Ж-Ж
М1:5

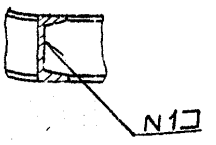

Д-Д
М1:5

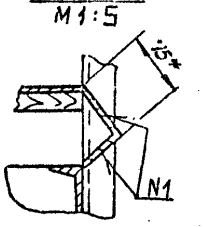

Изм.	Лист	№ докум.	Подп.	Дата	ТП 411-1-046.87 Н017.04.00.000СБ	Лист 2
					Копировал Фицкуль	Формат А3

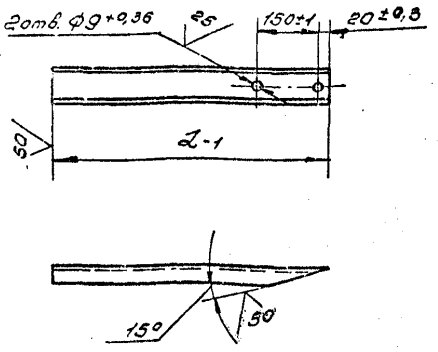

Обозначение	L, мм	Масса кг
Н017.06.00.002	700	4,9
-01	845	5,8
-02	915	6,3

Изм.	Лист	№ докум.	Подп.	Дата	ТП 411-1-046.87 Н017.04.00.002			
Разраб.	Булыгина				Стойка	Лит.	Масса см. табл.	Масштаб 1:10
Пров.	Гледова					Лист	Листов 1	
Рук. гр.	Гледова							
Рук. сект.	Спиридонов							
Н. контр.	Спиридонов				Швеллер 8 ГОСТ 8240-72* Ст3пс2-I-ГОСТ 535-79*	СОЮЗГИПРОЛЕСХОЗ		
Утв.	Спиридонов							

Копировал Фицкуль — Формат А4

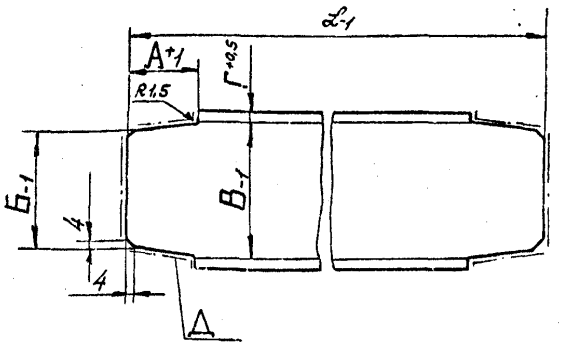

Обозначение	А	Б	В	Г	L	Материал	Масса кг
	мм						
Н017.01.02.013	42	80	87	6,5	258	Швеллер 10 ГОСТ 8240-72* Ст3пс2-I-ГОСТ 535-79*	2,5
-01	36	60	68	6	1483	Швеллер 8 ГОСТ 8240-72* Ст3пс2-I-ГОСТ 535-79*	10,5
-02	42	80	87	6,5	388	Швеллер 10 ГОСТ 8240-72* Ст3пс2-I-ГОСТ 535-79*	3,4

1. Шероховатость поверхности Д – 50.
2. Неуказанные предельные отклонения размеров — $\pm\frac{IT14}{2}$.

Изм.	Лист	№ докум.	Подп.	Дата	ТП 411-1-046.87 Н017.01.02.013			
Разраб.	Булыгина				Опора	Лит.	Масса см. табл.	Масштаб 1:2
Пров.	Гледова					Лист	Листов 1	
Рук. гр.	Гледова							
Рук. сект.	Спиридонов							
Н. контр.	Спиридонов				См. табл.	СОЮЗГИПРОЛЕСХОЗ		
Утв.	Спиридонов							

Копировал Фицкуль — Формат А4

Альбом II. Типовые проектные решения. Инв. № подл. | Подп. и дата | Взам. инв. № | Инв. № дубл. | Подп. и дата

Позиция	Обозначение	Наименование	Кол.	Примечание
		Документация		
	НО17.02.01.000СБ	Сборочный чертеж		
		Детали		
А4	1 НО17.02.01.004-01	Опора	15	
	2 -02	Опора	16	
Б4	3 НО17.02.01.001	Балка		
		Уголок 63х63х5-Б ГОСТ 8509-86 / Ст3пс-I-ГОСТ 535-79*		
		L = 16230 h 14	2	73кг
Б4	4 НО17.02.01.002	Накладка		
		Лист 6-Н14-5 ГОСТ 19903-74* / Ст3пс-I ГОСТ 14637-79		
		(50х100) h 14	6	0,15кг
Б4	5 НО17.02.01.003	Раскос		
		Уголок 63х63х5-Б ГОСТ 8509-86 / Ст3пс-I-ГОСТ 535-79*		
		L = 610 h 14	32	2,4кг
Б4	6 НО17.02.01.004	Связь		
		Уголок 63х63х5-Б ГОСТ 8509-86 / Ст3пс-I-ГОСТ 535-79*		
		L = 910 h 14	1	4,4кг
Б4	7 НО17.02.01.005	Связь		
		Уголок 63х63х5-Б ГОСТ 8509-86 / Ст3пс-I-ГОСТ 535-79*		
		L = 780 h 14	12	3,7кг

Альбом II

Подп. и дата | Инв.№подл. | Взам.инв.№ | Подп. и дата

Изм.	Лист	№докум.	Подп.	Дата
Разраб.	Гуряхова			
Пров.	Следова			
Рук.гр.	Следова			
Н.контр.	Спиридонов			
Утв.	Рогачев			

ТПР 411-1-0146.87 НО17.02.01.000

Станина

Лит. | Масса | Масштаб

Лист 1 | Листов 1

СОЮЗГИПРОЛЕСХОЗ

Копировал | Формат А4

Позиция	Обозначение	Наименование	Кол.	Примечание
		Документация		
А2	НО17.02.02.000СБ	Сборочный чертеж		
		Детали		
А4	1 НО17.02.01.004-01	Опора	8	
	2 -02	Опора	10	
Б4	3 НО17.02.02.001	Стойка	3	
Б4	4 НО17.02.02.002	Балка		
		Уголок 63х63х5-Б ГОСТ 8509-86 / Ст3пс-I-ГОСТ 535-79*		
		L = 8665 h 14	2	41кг
Б4	5 НО17.02.02.003	Раскос		
		Уголок 63х63х5-Б ГОСТ 8509-86 / Ст3пс-I-ГОСТ 535-79*		
		L = 250 h 14	20	1,2кг
Б4	6 НО17.02.02.004	Связь		
		Уголок 63х63х5-Б ГОСТ 8509-86 / Ст3пс-I-ГОСТ 535-79*		
		L = 780 h 14	7	3,7кг
Б4	7 НО17.02.02.005	Связь		
		Уголок 63х63х5-Б ГОСТ 8509-86 / Ст3пс-I-ГОСТ 535-79*		
		L = 900 h 14	1	4,4кг

Альбом II

Подп. и дата | Инв.№подл. | Взам.инв.№ | Инв.№дубл. | Подп. и дата

Изм.	Лист	№докум.	Подп.	Дата
Разраб.	Гуряхова			
Пров.	Следова			
Рук.гр.	Следова			
Н.контр.	Спиридонов			
Утв.	Рогачев			

ТПР 411-1-0146.87 НО17.02.02.000

Станина

Лит. | Масса | Масштаб

Лист 1 | Листов 1

СОЮЗГИПРОЛЕСХОЗ

Копировал | Формат А4

Позиция	Обозначение	Наименование	Кол.	Примечание
		Документация		
*)	НО17.05.00.000СБ	Сборочный чертеж		*) А2, А3
		Сборочные единицы		
А4	1 НО17.05.01.000	Привод	1	
А4	2 НО17.05.02.000	Ограждение	1	
А4	3 НО17.05.03.000	Ролик	3	
Б4	4 НО17.05.04.000	Рама	1	
		Детали		
А3	5 НО17.05.00.001	Звездочка	9	
А2	6 НО17.05.00.002	Ось	9	
	7 -01	Ось	1	
А4	8 НО17.05.00.003	Крышка	10	
А3	9 НО17.05.00.004	Звездочка	1	
А4	10 НО17.05.00.005	Втулка	1	
А4	11 НО17.05.00.006	Кольцо	30	
		Стандартные изделия		
	13	Болт М8х35.58.05 ГОСТ 7798-70*	4	

Альбом II

Подп. и дата | Инв.№подл. | Взам.инв.№ | Инв.№дубл. | Подп. и дата

Изм.	Лист	№докум.	Подп.	Дата
Разраб.	Уряхова			
Пров.	Следова			
Рук.гр.	Следова			
Н.контр.	Спиридонов			
Утв.	Рогачев			

ТПР 411-1-0146.87 НО17.05.00.000

Стол роликовой приводной

Лит. | Масса | Масштаб

Лист 1 | Листов 2

СОЮЗГИПРОЛЕСХОЗ

Копировал | Формат А4

Позиция	Обозначение	Наименование	Кол.	Примечание
14		Болт М12х45.58.05 ГОСТ 7798-70*	36	
15		Болт 1.1 М12х300 Ст3пс 2 ГОСТ 24379.1-80	8	
16		Гайка М8.5.05 ГОСТ 5915-70*	4	
17		Гайка М12.5.005 ГОСТ 5915-70*	36	
18		Гайка М16.5.005 ГОСТ 5915-70*	10	
19		Кольцо 1512 ГОСТ 13940-68	10	
20		Кольцо 1632 ГОСТ 13941-68	10	
21		Шайба 8.01.005 ГОСТ 11371-78*	4	
22		Шайба 16.01.005 ГОСТ 11371-78*	10	
23		Шайба 12.65Г.005 ГОСТ 6402-70	36	
24		Цепь ПР-12,7-1820-2 ГОСТ 13568-75* L = 7м	1	
25		Звено С-ПР-12,7-1820 ГОСТ 13568-75*	1	
26		Звено П-ПР-12,7-1820 ГОСТ 13568-75*	1	
27		Подшипник 201 ГОСТ 8338-75*	11	

Альбом II

Подп. и дата | Инв.№подл. | Взам.инв.№ | Инв.№дубл. | Подп. и дата

Изм.	Лист	№докум.	Подп.	Дата

ТПР 411-1-0146.87 НО17.05.00.000

Лист 2

Копировал | Формат А4

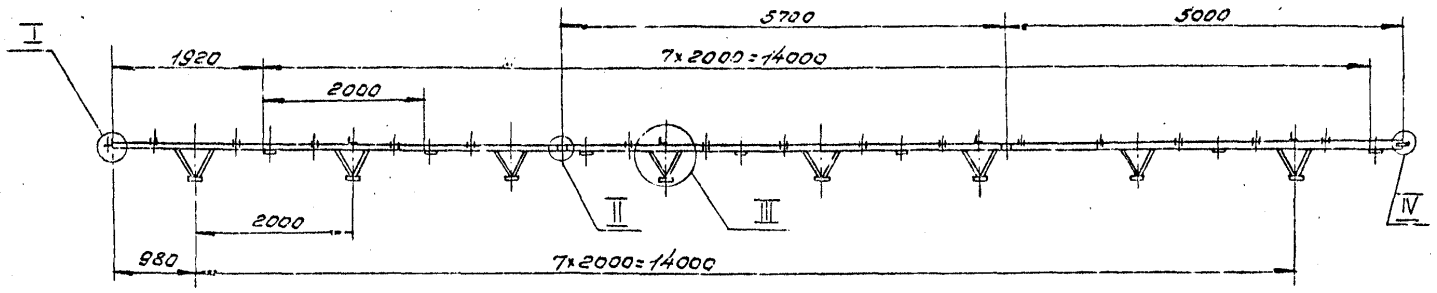

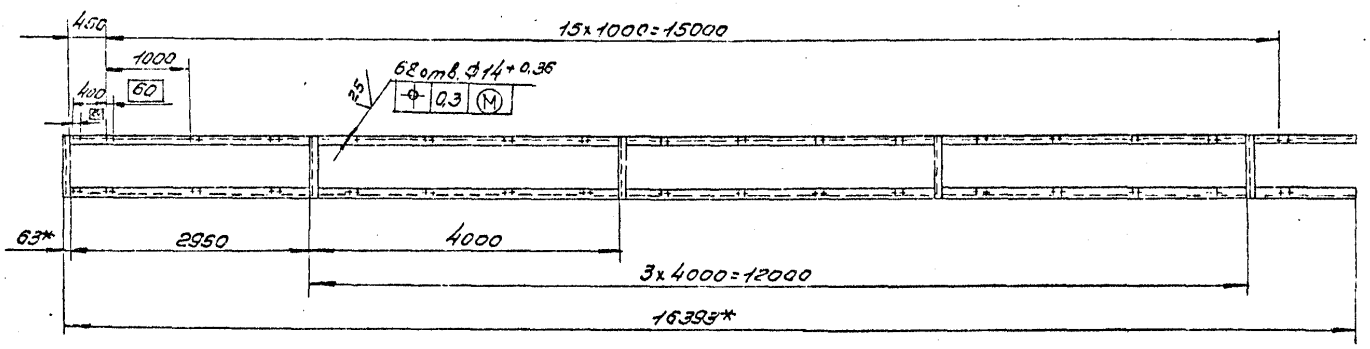

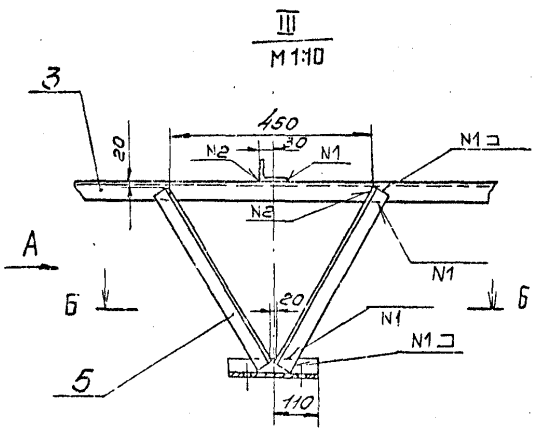

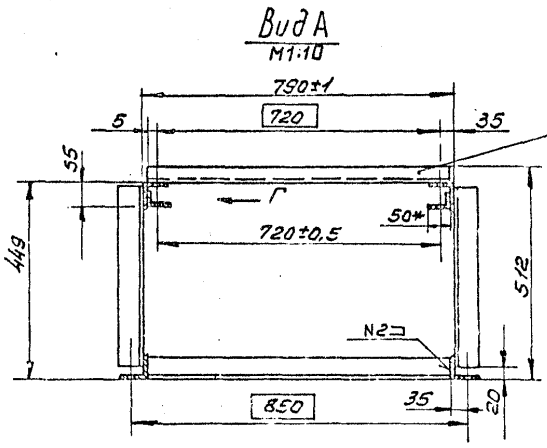

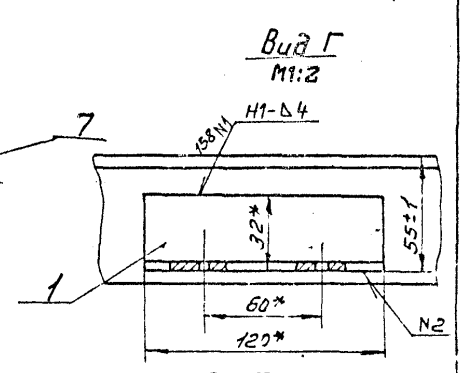

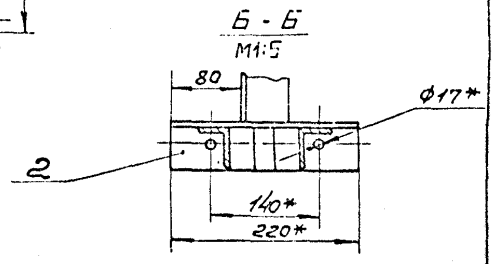

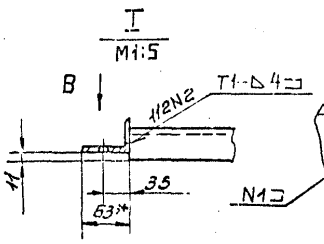

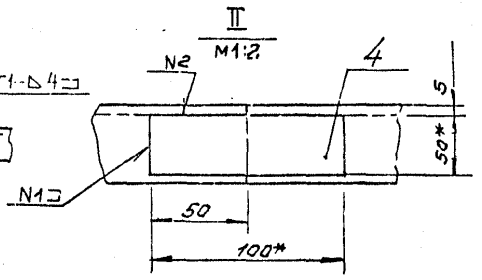

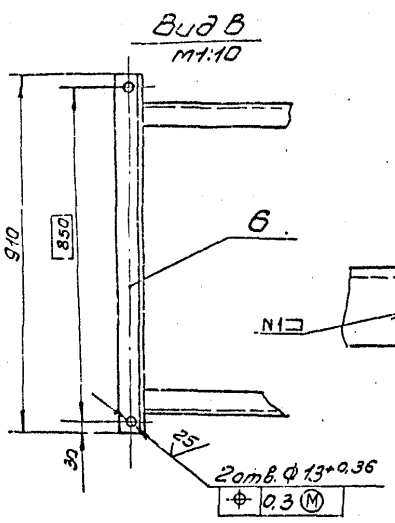

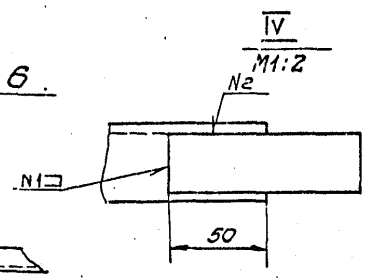

1.* Размеры для справок.
2. Неуказанные предельные отклонения размеров $\pm \frac{IT14}{2}$
3. Шероховатость обрабатываемых поверхностей деталей 64- 50
4. Сварные швы по ГОСТ 5264-80.
5. Покрытие: грунтовка ГФ-021 ГОСТ 25129-82, эмаль ПФ-115, серая, ГОСТ 6465-76*, III Сз.
6. Отверстия от покрытия предохранить.
7. Из условий транспортирования предусмотреть разъемы по балке поз. 3. Количество разъемов 3. Места разъема усилить накладками поз. 4.

					ТПР 411-1-0146.87			Н017.02.01.000СБ
Изм.	Лист	№ докум.	Подп.	Дата	Станина Сборочный чертеж	Лит.	Масса	Масштаб
Разраб.		Гурьякова					305	1:50
Пров.		Глебова				Лист	Листов 1	
Рук.гр.		Глебова						
Рук.сект.		Спиридонов				СОЮЗГИПРОЛЕСХОЗ		
Н.контр.		Спиридонов						
Утв.		Рогачев						

Копировал Фиркуров Формат А

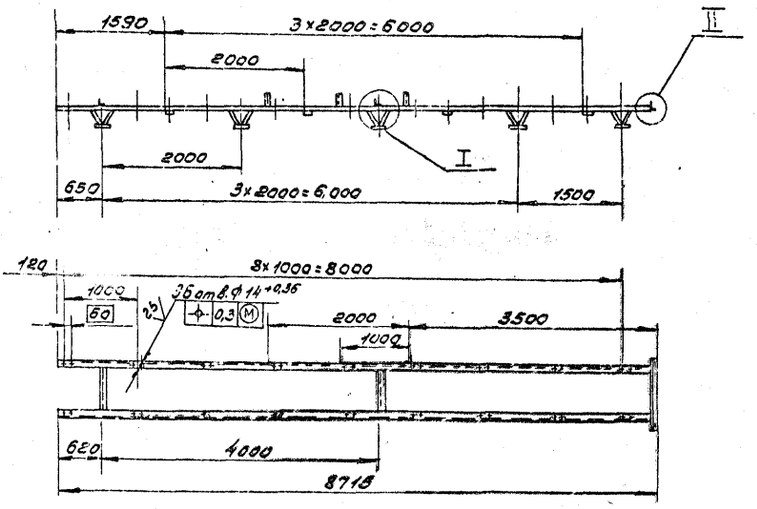

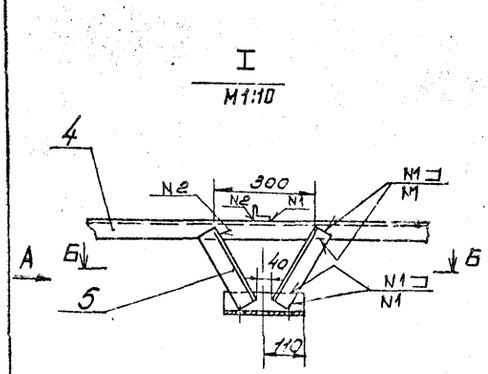

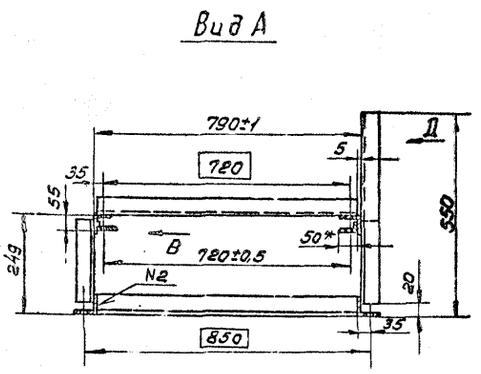

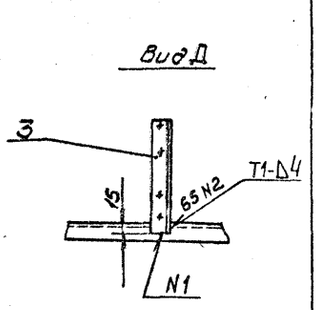

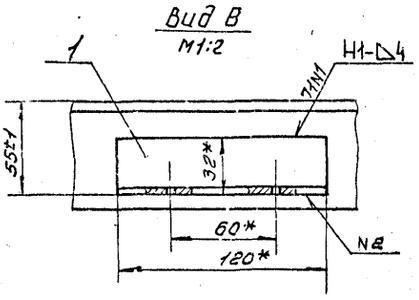

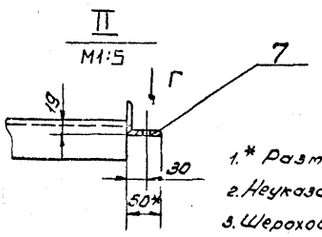

1.* Размеры для справок.

2. Неуказанные предельные отклонения размеров $\pm \frac{IT14}{2}$

3. Шероховатость обрабатываемых поверхностей деталей Б4 — $\frac{50}{}$

4. Сварные швы по ГОСТ 5264-80.

5. Покрытие: грунтовка ГФ-021 ГОСТ 25129-82, эмаль ПФ-115, серая ГОСТ 6465-76*, III Сз.

6. Отверстия от покрытия предохранить.

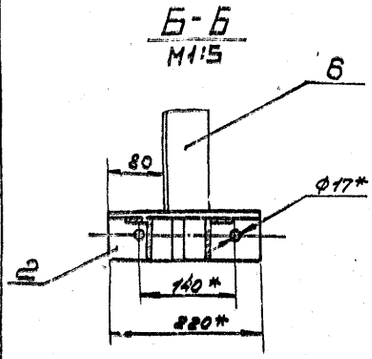

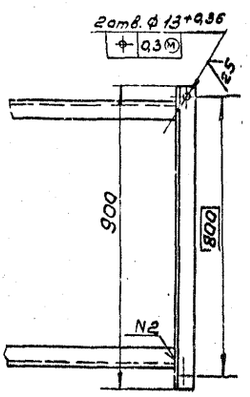

						ТПР411-1-0146.87 Н017.02.02.000СБ		
Изм.	Лист	№ докум.	Подп.	Дата	Станина Сборочный чертеж	Лит.	Масса	Масштаб
Разраб.		Гуревичев					150	1:50
Пров.		Гребова				Лист	Листов 7	
Рук.гр.		Гребова						
Рук.сект.		Скирковский				СОЮЗГИПРОЛЕСХОЗ		
Н.контр.		Скирковский						
Утв.		Росляев						

Копировал

Формат А2

Альбом II

Формат	Зона	Поз.	Обозначение	Наименование	Кол.	Примечание
				Документация		
А3			НО17.02.03.000СБ	Сборочный чертеж		
				Детали		
А4		1	НО17.02.03.001	Стойка	4	
		2	-01	Стойка	2	
		3	НО17.02.03.002	Связь	1	
		4	-01	Связь	1	
А4		5	НО17.02.03.003	Связь		
				Уголок 70×70×6-Б ГОСТ 8509-86 Ст3пс I ГОСТ 535-79*		
				L = 456 h14	2	3кг
А4		6	НО17.02.03.004	Связь		
				Уголок 70×70×6-Б ГОСТ 8509-86 Ст3пс I ГОСТ 535-79*		
				L = 316 h14	7	2,2кг
А4		7	НО17.02.03.005	Балка		
				Уголок 70×70×6-Б ГОСТ 8509-86 Ст3пс I ГОСТ 535-79*		
				L = 1660 h14	4	10,2кг
А4		8	НО17.02.03.006	Платик		
				Лист 6-ПН-10 ГОСТ 19903-74* Ст3пс I ГОСТ 14637-79		
				(60×195) h14	2	1 кг

Типовые проектные решения

Подп. и дата | Инв. № подл. | Взам. инв. № | Инв. № дубл. | Подп. и дата

Изм.	Лист	№ докум.	Подп.	Дата
Разраб.	Управляева			
Пров.	Гледова			
Рук. гр.	Гледова			
Н. контр.	Спиридонов			
Ут. в.	Разачев			

ТПР 411-1-0146.87 НО17.02.03.000

Рама привода

Лит. | Лист 1 | Листов 2

СОЮЗГИПРОЛЕСХОЗ

Копировал Фомат А4

Альбом II

Формат	Зона	Поз.	Обозначение	Наименование	Кол.	Примечание
				Документация		
А3			НО17.02.04.000СБ	Сборочный чертеж		
				Детали		
А4		1	НО17.02.04.001	Стойка		
				Уголок 50×50×5-Б-ГОСТ 8509-86 Ст3пс I ГОСТ 535-79*		
				L = 214 h14	4	0,7кг
А4		2	НО17.02.04.002	Опора		
				Уголок 75×50×5-Б-ГОСТ 8510-86 Ст3пс I ГОСТ 535-79*		
				L = 910 h14	2	4,3кг
А4		3	НО17.02.04.003	Платик		
				Лист 6-ПН-8-ГОСТ 19903-74* Ст3пс I ГОСТ 14637-79		
				(100×100) h14	4	0,45кг
А4		4	НО17.02.04.004	Балка		
				Швеллер 10 ГОСТ 8240-72* Ст3пс I ГОСТ 535-79*		
				L = 1170 h14	2	10,5кг
А4		5	НО17.02.04.005	Связь		
				Уголок 50×50×5-Б-ГОСТ 8509-86 Ст3пс I ГОСТ 535-79*		
				L = 1010 h14	2	3,8кг

Типовые проектные решения

Подп. и дата | Инв. № подл. | Взам. инв. № | Инв. № дубл. | Подп. и дата

Изм.	Лист	№ докум.	Подп.	Дата
Разраб.	Гуреякова			
Пров.	Гледова			
Рук. гр.	Гледова			
Н. контр.	Спиридонов			
Ут. в.	Разачев			

ТПР 411-1-0146.87 НО17.02.04.000

Рама

Лит. | Лист 1 | Листов 2

СОЮЗГИПРОЛЕСХОЗ

Копировал Фомат А4

Альбом II

Формат	Зона	Поз.	Обозначение	Наименование	Кол.	Примечание
А4		9	НО17.02.03.007	Платик		
				Лист 6-ПН-8 ГОСТ 19903-74* Ст3пс I ГОСТ 14637-79		
				(60×60) h14	4	0,15кг
А2		10	НО17.02.03.008	Платик		
				Лист 6-ПН-8 ГОСТ 19903-74* Ст3пс I ГОСТ 14637-79		
				(200×210) h14	1	2,5кг

Типовые проектные решения

Подп. и дата | Инв. № подл. | Взам. инв. № | Инв. № дубл. | Подп. и дата

Изм.	Лист	№ докум.	Подп.	Дата

ТПР 411-1-0146.87 НО17.02.03.000 Лист 2

Копировал Фомат А4

Альбом II

Формат	Зона	Поз.	Обозначение	Наименование	Кол.	Примечание
А4		6	НО17.02.04.006	Связь		
				Уголок 50×50×5-Б-ГОСТ 8509-86 Ст3пс I ГОСТ 535-79*		
				h = 910 h14	2	3,5кг

Типовые проектные решения

Подп. и дата | Инв. № подл. | Взам. инв. № | Инв. № дубл. | Подп. и дата

Изм.	Лист	№ докум.	Подп.	Дата

ТПР 411-1-0146.87 НО17.02.04.000 Лист 2

Копировал Фомат А4

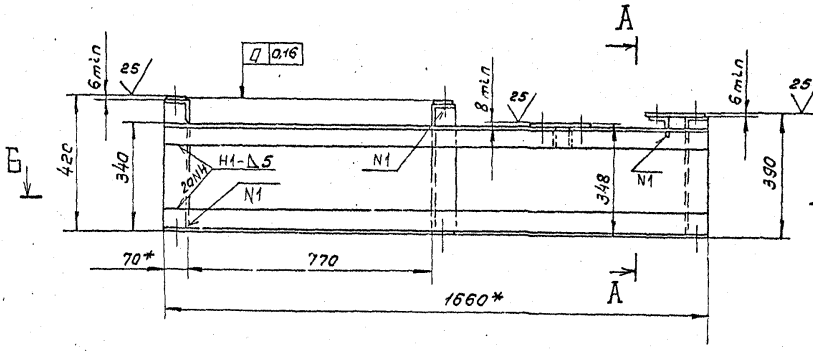

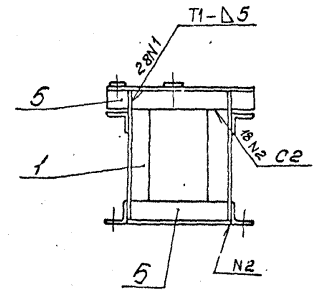

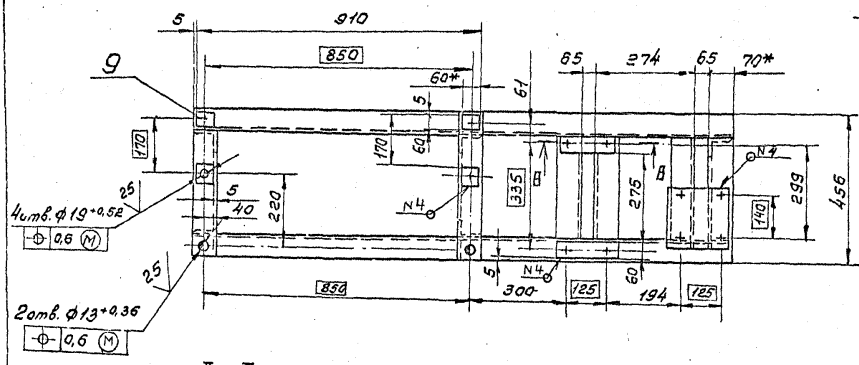

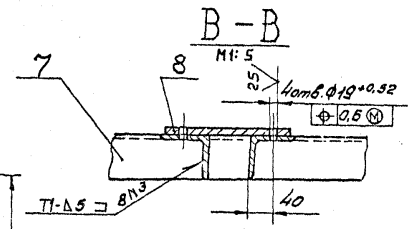

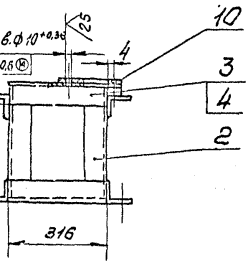

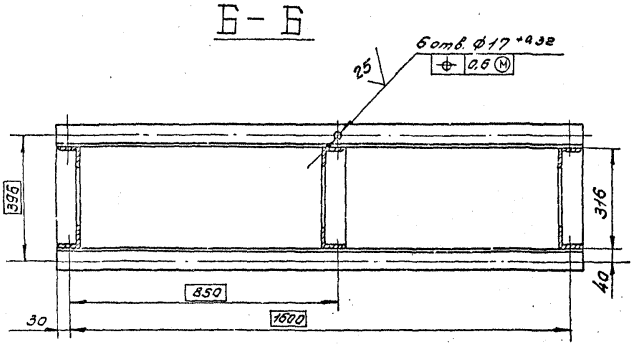

1.* Размеры для справок.

2. Неуказанные предельные отклонения размеров ± IT14/2.

3. Шероховатость обрабатываемых поверхностей деталей 6Ч - 30.

4. Сварные швы по ГОСТ 5264-80.

5. Покрытие: грунтовка ГФ-021 ГОСТ 25129-82, эмаль ПФ-115, серая, ГОСТ 6465-76*, III Сз.

6. Отверстия от покрытия предохранить.

				ТПР 411-1-0146.87	Н017.02.03.00006
Изм.	Лист	№докум.	Подп.	Дата	
Разраб.		Прокофьева			Рама привода. Сборочный чертеж
Пров.		Снегова			
Рук.гр.		Снегова			
Рук.сек.		Спиридонов			
Н.контр.		Спиридонов			
Утв.		Рогачев			

Лит.	Масса	Масштаб
	85	1:1
Лист	Листов 1	

СОЮЗГИПРОЛЕСХОЗ

Копировал Формат А2

Типовые проектные решения

Инв.№ подл. | Подп. и дата | Взам. инв.№ | Инв.№ дубл. | Подп. и дата

Альбом II

Н017.02.04.00005

Типовые проектные решения

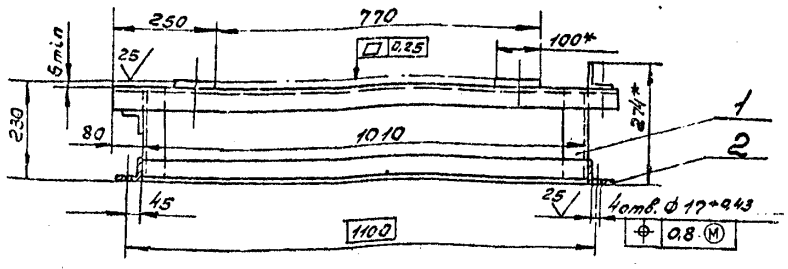

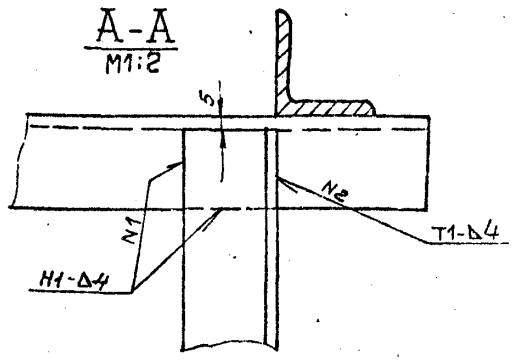

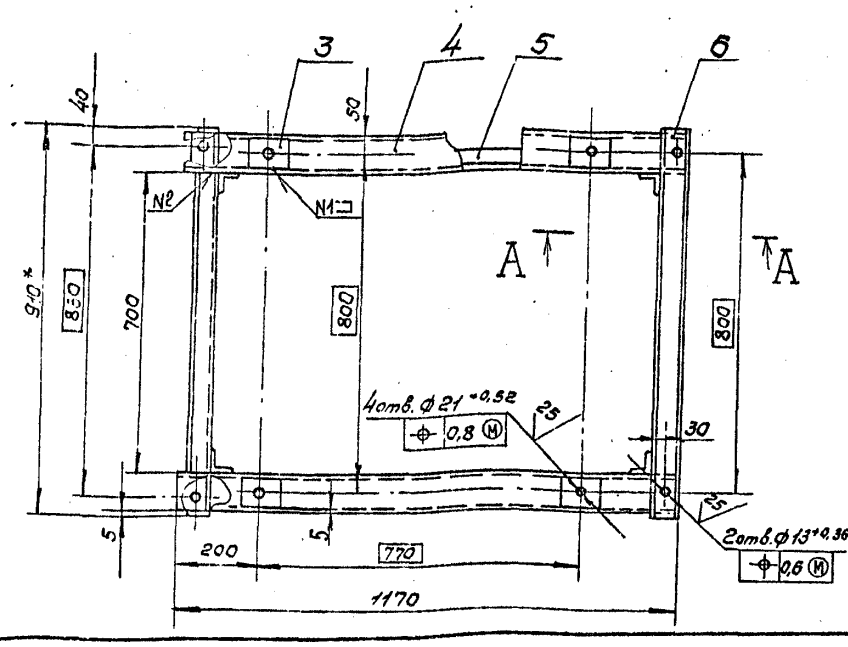

1.* Размеры для справок.
2. Неуказанные предельные отклонения размеров ± IT14/2.
3. Шероховатость обрабатываемых поверхностей деталей 64- 50/.
4. Сварные швы по ГОСТ 5264-80.
5. Покрытие: грунтовка ГФ-021 ГОСТ 25129-82, эмаль ПФ-115, серая ГОСТ 6465-76* III Сз.
Отверстия от покрытия предохранить.

					ТПР 411-1-0146.87	Н017.02.04.00005	
Изм.	Лист	№ докум.	Подп.	Дата	Рама Сборочный чертеж	Лит.	Масса 30 / Масштаб 1:10
Разраб.		Гуревкова				Лист	Листов 1
Пров.		Гребова				СОЮЗГИПРОЛЕСХОЗ	
Рук.гр.		Гребова					
Рук.сект.		Спиридонов					
Н.контр.		Спиридонов					
Утв.		Рогачев					

Копировал Формат А3

Альбом II

Н017.02.03.001

Типовые проектные решения

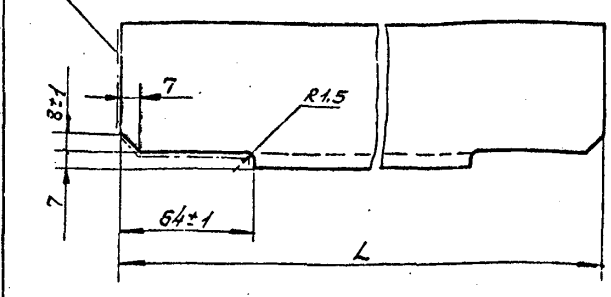

Обозначение	L, мм	Масса кг
Н017.02.03.001	406.1	2,5
-01	376.1	2,3

Шероховатость поверхности А – 50/

					ТПР 411-1-0146.87	Н017.02.03.001	
Изм.	Лист	№ докум.	Подп.	Дата	Стойка	Лит.	Масса см. табл. / Масштаб 1:2
Разраб.		Гуревкова				Лист	Листов 1
Пров.		Гребова				СОЮЗГИПРОЛЕСХОЗ	
Рук.гр.		Гребова					
Рук.сект.		Спиридонов					
Н.контр.		Спиридонов					
Утв.		Спиридонов			Уголок 70×70×6-Б-ГОСТ 8509-86 / Ст3пс I-1 ГОСТ 535-79*		

Копировал Формат А4

Альбом II

Н017.02.03.002

Типовые проектные решения

Н017.02.03.002

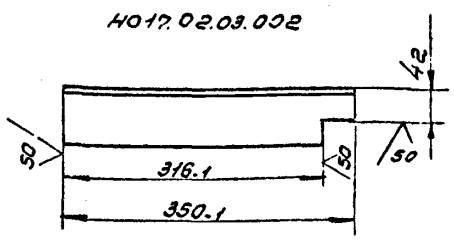

Н017.02.03.002-01-зеркальное отражение
Остальное - см. Н017.03.00.002

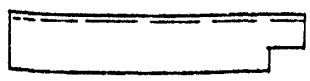

					ТПР 411-1-0146.87	Н017.02.03.002	
Изм.	Лист	№ докум.	Подп.	Дата	Связь	Лит.	Масса 2,2 / Масштаб 1:5
Разраб.		Гуревкова				Лист	Листов 1
Пров.		Гребова				СОЮЗГИПРОЛЕСХОЗ	
Рук.гр.		Гребова					
Рук.сект.		Спиридонов					
Н.контр.		Спиридонов			Уголок 70×70×6-Б-ГОСТ 8509-86 / Ст3пс I-1 ГОСТ 535-79*		
Утв.		Спиридонов					

Копировал Формат А4

Альбом II

Типовые проектные решения

Формат	Зона	Поз.	Обозначение	Наименование	Кол.	Примечание
				Документация		
			НО17.04.00.000СБ	Сборочный чертеж		А2, А3
				Детали		
А4		1	НО17.04.02.013-01	Опора	3	
Б4		2	НО17.04.00.001	Опора		
				Швеллер 8 ГОСТ 8240-72* / Ст3пс2-Т-ГОСТ 535-79*		
				L = 2130 h 14	2	14,8 кг
А4		3	НО17.04.00.002	Стойка	2	
		4	-01	Стойка	2	
		5	-02	Стойка	2	
Б4		6	НО17.04.00.003	Связь		
				Уголок 63х63х5-Б-ГОСТ 8509-86 / Ст3пс3-Т-ГОСТ 535-79*		
				L = 750 h 14	2	3,6 кг
Б4		7	НО17.04.00.005	Опора		
				Уголок 63х63х5-Б-ГОСТ 8509-86 / Ст3пс3-Т-ГОСТ 535-79*		
				L = 1530 h 14	3	7,6 кг
Б4		8	НО17.04.00.006	Стойка		
				Швеллер 8 ГОСТ 8240-72* / Ст3пс2-Т-ГОСТ 535-79*		
				L = 640 h 14	1	4,2 кг

Инв.№ подл. | Подп. и дата | Взам. инв.№ | Инв.№ дубл. | Подп. и дата

Изм.	Лист	№ докум.	Подп.	Дата	ТПР 411-1-0146.87 НО17.04.00.000	Лит.	Лист	Листов
Разраб.	Булыгина				Наклонная плоскость.		1	3
Пров.	Спиридонов					СОЮЗГИПРОЛЕСХОЗ		
Рук. гр.	Гребова							
Н. контр.	Спиридонов							
Утв.	Рогачев							

Копировал Фисенко Формат А4

Альбом II

Типовые проектные решения

Формат	Зона	Поз.	Обозначение	Наименование	Кол.	Примечание
				Документация		
А3			НО17.03.01.000СБ	Сборочный чертеж		
				Детали		
Б4		1	НО17.03.01.001	Связь		
				Швеллер 16 ГОСТ 8240-72* / ВСт3пс2-Т-ГОСТ 535-79*		
				L = 480 h 14	3	7,0 кг
Б4		2	НО17.03.01.002	Опора		
				Швеллер 16 ГОСТ 8240-72* / ВСт3кп2-Т-ГОСТ 535-79*		
				L = 1360 h 14	2	19,9 кг
				Стандартные изделия		
		4		Шайба 16.01.05 ГОСТ 10906-78*	14	

Инв.№ подл. | Подп. и дата | Взам. инв.№ | Инв.№ дубл. | Подп. и дата

Изм.	Лист	№ докум.	Подп.	Дата	ТПР 411-1-0146.87 НО17.03.01.000	Лит.	Лист	Листов
Разраб.	Булыгина				Рама привода			1
Пров.	Гребова					СОЮЗГИПРОЛЕСХОЗ		
Рук. гр.	Гребова							
Н. контр.	Спиридонов							
Утв.	Рогачев							

Копировал Фисенко Формат А4

Альбом II

Типовые проектные решения

Формат	Зона	Поз.	Обозначение	Наименование	Кол.	Примечание
Б4		9	НО17.04.00.007	Упор		
				Уголок 75х50х5-Б-ГОСТ 8510-86 / Ст3кп3-Т-ГОСТ 535-79*		
				L = 600 h 14	1	2,8 кг
Б4		10	НО17.04.00.008	Настил		
				Лист 6-ПН-1 ГОСТ 19903-74* / ВСт3пс ГОСТ 16523-70*		
				(1500 х 2400) h 14	1	30 кг
Б4		11	НО17.04.00.009	Обшивка		
				Лист 6-ПН-1 ГОСТ 19903-74 / ВСт3пс ГОСТ 16523-70*		
				(200 х 2400) h 14	1	3,8 кг
Б4		12	НО17.04.00.011	Обшивка		
				Лист 6-ПН-1 ГОСТ 19903-74 / ВСт3пс ГОСТ 16523-70*		
				(200 х 1515) h 14	1	2,5 кг
				Стандартные изделия		
		13		Винт В.М8-6g х 40.58.05 ГОСТ 17475-80	10	
		14		Винт В.М8-6g х 120.58.05 ГОСТ 17475-80	6	
		15		Гайка М8.5.05 ГОСТ 5915-70*	16	
		16		Шайба 8.65Г.05 ГОСТ 6402-70*	16	
		17		Шайба 8.01.05 ГОСТ 10906-78*	6	
		18		Гвозди К 2,5 х 50 ГОСТ 4028-63*	0,2	кг

Инв.№ подл. | Подп. и дата | Взам. инв.№ | Инв.№ дубл. | Подп. и дата

Изм.	Лист	№ докум.	Подп.	Дата	ТПР 411-1-0146.87 НО17.04.00.000	Лист 2

Копировал Фисенко Формат А4

Альбом II

Типовые проектные решения

Формат	Зона	Поз.	Обозначение	Наименование	Кол.	Примечание
				Материалы		
				Пиломатериалы		
				Сосна ГОСТ 8486-86Е		
		20		Доска 25 х 150	0,09	м³
		21		Доска 25 х 200	0,02	м³
		22		Брусок 70 х 80	0,025	м³

Инв.№ подл. | Подп. и дата | Взам. инв.№ | Инв.№ дубл. | Подп. и дата

Изм.	Лист	№ докум.	Подп.	Дата	ТПР 411-1-0146.87 НО17.04.00.000	Лист 3

Копировал Фисенко Формат А4

Альбом II

Типовые проектные решения

Н017.03.01.000 СБ

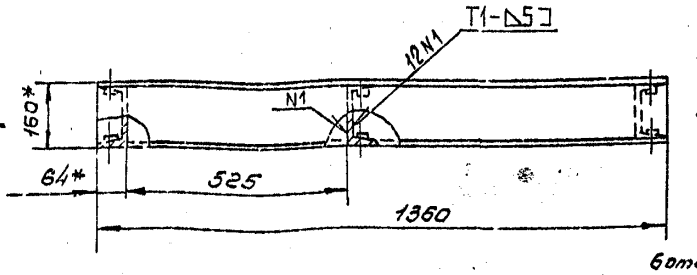

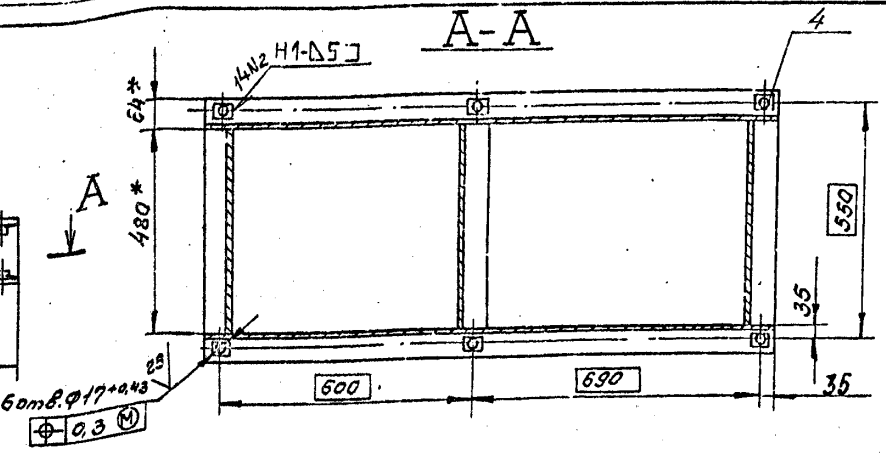

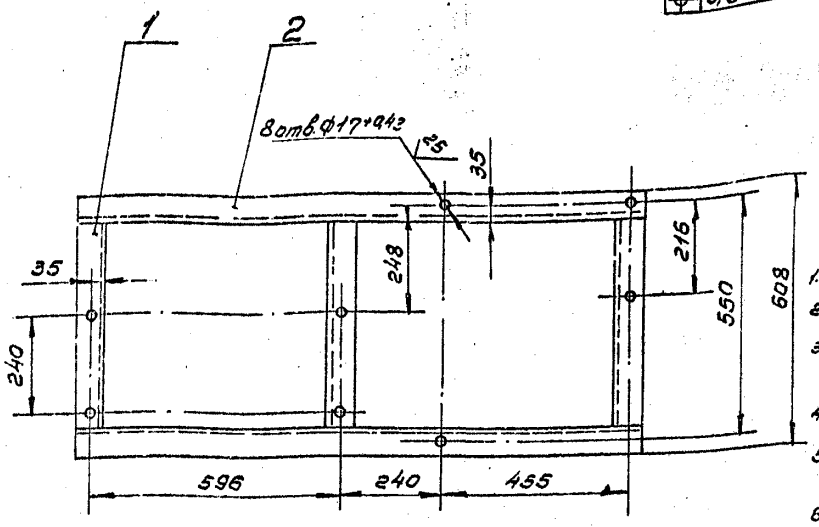

1.* Размеры для справок.
2. Неуказанные предельные отклонения размеров – $\pm \frac{IT14}{2}$.
3. Шероховатость обрабатываемых поверхностей деталей 64 – 50√.
4. Сварные швы по ГОСТ 5264-80.
5. Покрытие: грунтовка ГФ-021 ГОСТ 25129-82, эталь ПФ-115, серая ГОСТ 6465-76* III С3.
6. Отверстия от покрытия предохранить.

Изм.	Лист	№ докум.	Подп.	Дата	ТПР 411-1-0146.87	Н017.03.01.000 СБ		
Разраб.		Булыгина			Рама привода. Сборочный чертеж.	Лит.	Масса	Масштаб
Пров.		Глебова					61	1:10
Рук.гр.		Глебова				Лист	Листов 1	
Рук.сект.		Спиридонов				СОЮЗГИПРОЛЕСХОЗ		
Н.контр.		Спиридонов						
Утв.		Спиридонов						

Копировал Фиекуля

Формат А3

Альбом I

Типовые проектные решения

Н017.03.02.002

Рис. 1

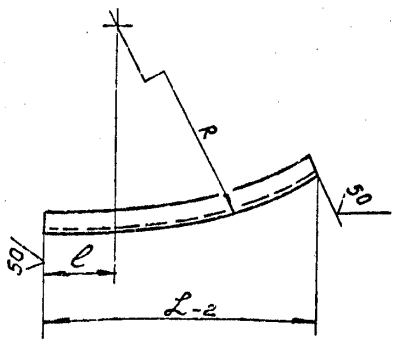

Рис. 2
Остальное – ст. Рис. 1

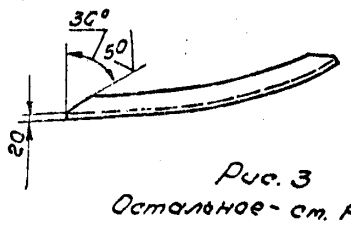

Рис. 3
Остальное – ст. Рис. 1



Рис. 4
Остальное – ст. Рис. 1



Рис. 5
Остальное – ст. Рис. 1



Рис. 6
Остальное – ст. Рис. 1



Обозначение	L	l	R	Рис.	Масса, кг
		мм			
Н017.03.02.002	650	170	890	1	2,7
-01	700	220	800	2	3,2
-02	650	170	890	3	2,7
-03	700	220	800	4	3,2
-04	850	370	730	5	3,7
-05	850	370	730	6	3,7

Неуказанные предельные отклонения размеров – $\pm \frac{IT14}{2}$.

Изм.	Лист	№ докум.	Подп.	Дата	ТПР 411-1-0146.87	Н017.03.02.002		
Разраб.		Булыгина			Направляющая	Лит.	Масса	Масштаб
Пров.		Глебова					ст. табл.	1:10
Рук.гр.		Глебова				Лист	Листов 1	
Рук.сек.		Спиридонов			Уголок 50×50×5-Б-ГОСТ 8509-86 / Ст3пс3-I-ГОСТ 535-79*	СОЮЗГИПРОЛЕСХОЗ		
Н.контр.		Спиридонов						
Утв.		Спиридонов						

Копировал Фиекуля

Формат А3

Альбом

Типовые проектные решения

Н017.03.02.000СБ

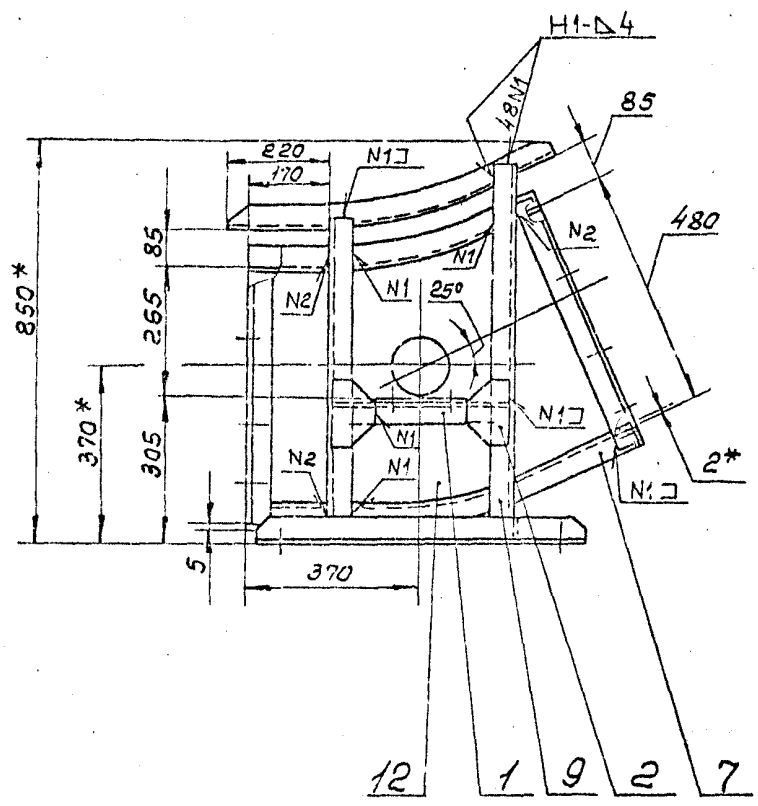

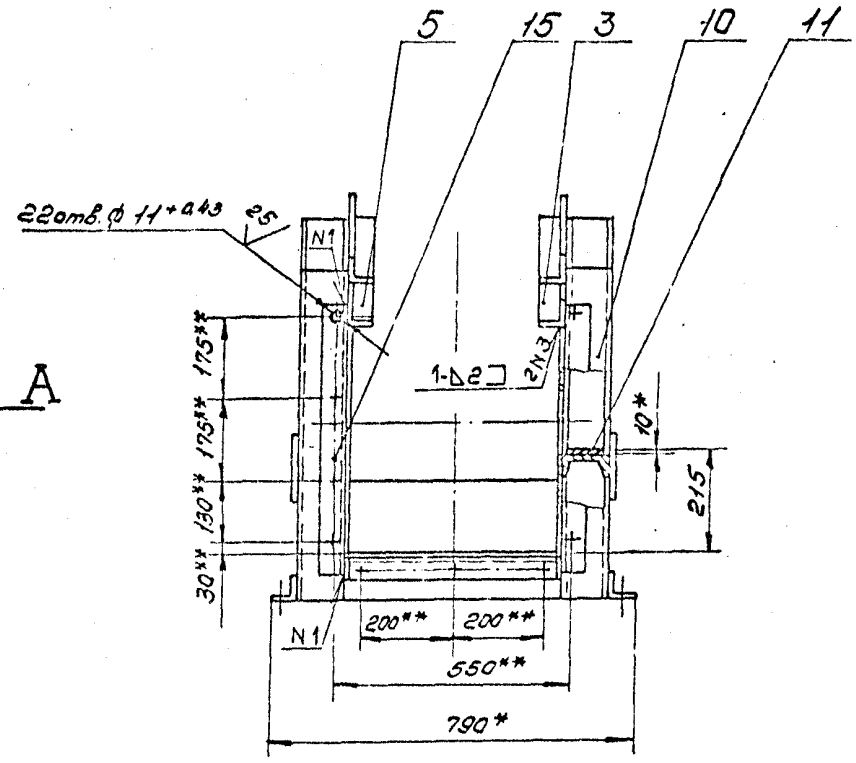

А

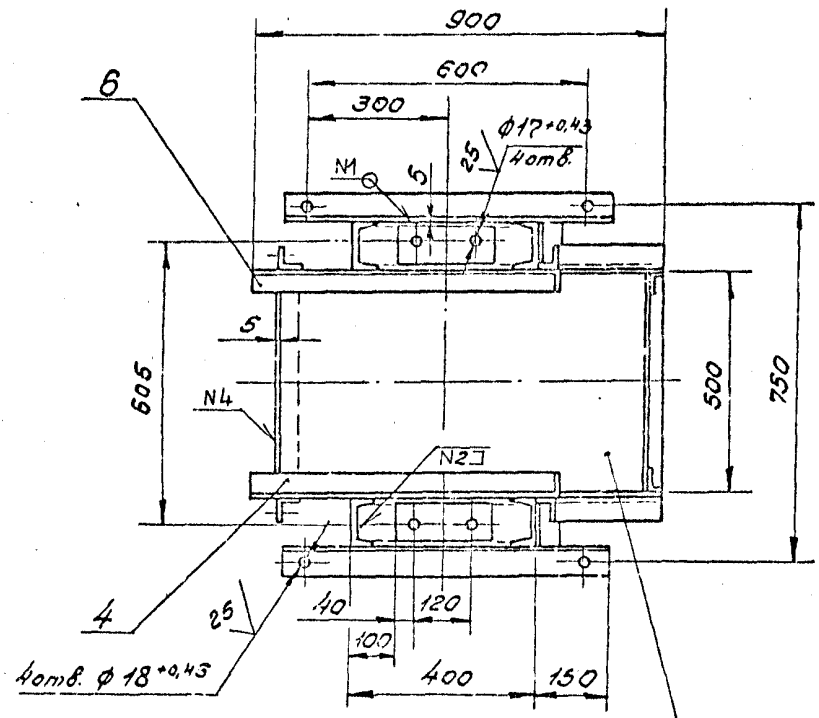

Вид А

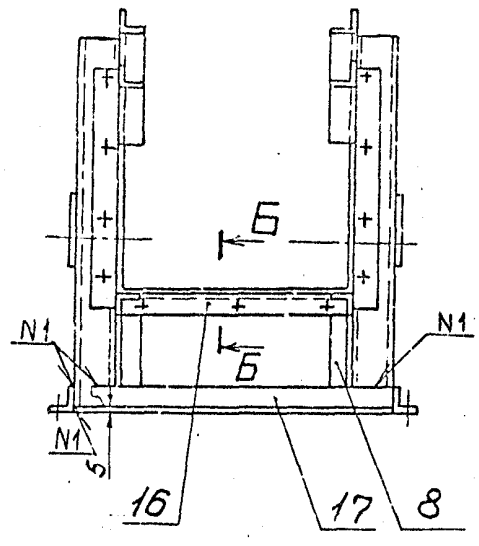

Б-Б
М1:5

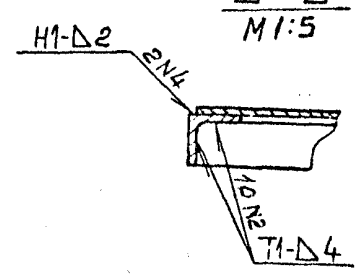

1.* Размеры для справок.

2.** Размеры уточнить по сопрягаемому узлу ТОЦ 16-5.08.000 поз. 2 ТХ.

3. Неуказанные предельные отклонения размеров- $\pm \frac{IT14}{2}$.

4. Шероховатость обрабатываемых поверхностей деталей 64 - $\sqrt{50}$.

5. Сварные швы по ГОСТ 5264-80.

6. Покрытие: грунтовка ГФ-021 ГОСТ 25129-82, эмаль ПФ-115, серая, ГОСТ 6465-76*; III Сз.

7. Отверстия от покрытия предохранить.

Изм.	Лист	№докум.	Подп.	Дата	ТПР411-1-0146.87 Н017.03.02.000СБ		
Разраб.		Булыгина			Рама обводной станции. Сборочный чертеж	Лит.	Масса 90	Масштаб 1:10
Пров.		Скороденов				Лист	Листов 1	
Рук.гр.		Слебова				СОЮЗГИПРОЛЕСХОЗ		
Рук.сек.		Скороденов						
Н.контр.		Скороденов						
Утв.		Рогачев						

Копировал Формат А2

Инв.№подл. | Подп. и дата | Взам.инв.№ | Инв.№дубл. | Подп. и дата

Альбом II

Н017.03.02.006

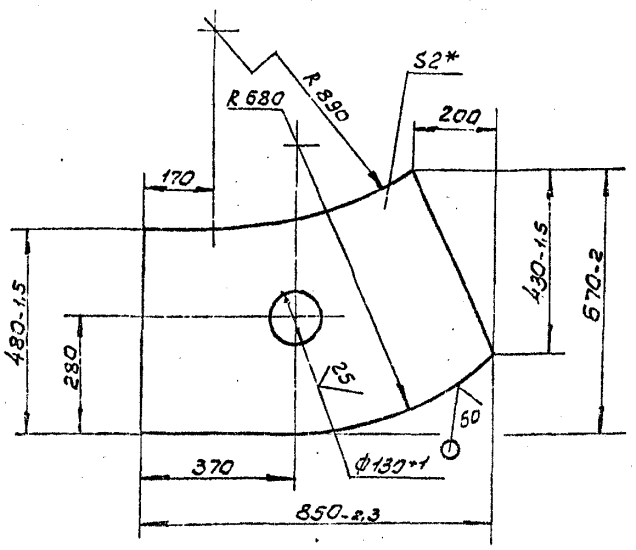

1.* Размер для справок.

2. Неуказанные предельные отклонения размеров - $\pm \frac{IT14}{2}$.

Изм.	Лист	№ докум.	Подп.	Дата
Разраб.	Булычева			
Пров.	Гребова			
Рук. гр.	Гребова			
Рук. сект.	Спиридонов			
Н. контр.	Спиридонов			
Утв.	Спиридонов			

ТПР 411-1-0146.87 Н017.03.02.006

Обшивка

Лит.	Масса	Масштаб
	6,7	1:10
Лист	Листов 1	

6-ПН-2 ГОСТ 19903-74*
Лист ВСт3пс ГОСТ 16523-70*

СОЮЗГИПРОЛЕСХОЗ

Копировал Шилова Формат А4

Альбом II

Формат	Зона	Поз.	Обозначение	Наименование	Кол.	Примечание
				Документация		
А4			Н017.03.02.000 СБ	Сборочный чертеж		*) А2, А3
				Детали		
А4		1	Н017.01.02.013-02	Опора	1	
А3		2	Н017.03.02.001	Косынка	4	
		3	Н017.03.02.002	Направляющая	1	
		4	-01	Направляющая	1	
		5	-02	Направляющая	1	
		6	-03	Направляющая	1	
		7	-04	Направляющая	1	
		8	-05	Направляющая	1	
Б4		9	Н017.03.02.003	Стойка		
				Швеллер 10 ГОСТ 8240-72* / ВСт3кп2-1-ГОСТ 535-79*		
				L = 790 h14	2	6,9 кг
Б4		10	Н017.03.02.004	Стойка		
				Швеллер 10 ГОСТ 8240-72* / ВСт3кп2-1-ГОСТ 535-79*		
				L = 700 h14	2	6,0 кг
Б4		11	Н017.03.02.005	Платик		
				Лист 6-ПН-10 ГОСТ 19903-74 / ВСт3пс ГОСТ 14637-79		
				(90 х 200) h14	1	1,4 кг
А3		12	Н017.03.02.006	Обшивка	2	

Изм.	Лист	№ докум.	Подп.	Дата
Разраб.	Булычева			
Пров.	Гребова			
Рук. гр.	Гребова			
Н. контр.	Спиридонов			
Утв.	Рогачев			

ТПР 411-1-0146.87 Н017.03.02.000

Рама обводной станции

Лит.	Лист	Листов
	1	2

СОЮЗГИПРОЛЕСХОЗ

Копировал Шилова Формат А4

Альбом II

Формат	Зона	Поз.	Обозначение	Наименование	Кол.	Примечание
Б4		14	Н017.03.02.007	Настил		
				Лист 6-ПН-2 ГОСТ 19903-74* / ВСт3пс ГОСТ 16523-70*		
				(800 х 900) h14	1	7,2 кг
Б4		15	Н017.03.02.008	Опора		
				Уголок 50х50х5-Б-ГОСТ 8509-86 / Ст3пс3-1-ГОСТ 535-79*		
				L = 560 h14	4	2,1 кг
А4		16	Н017.03.02.009	Связь	2	
Б4		17	Н017.03.02.011	Опора		
				Уголок 50х50х5-Б-ГОСТ 8509-86 / Ст3пс3-1-ГОСТ 535-79*		
				L = 690 h14	1	2,5 кг

Изм.	Лист	№ докум.	Подп.	Дата

ТПР 411-1-0146.87 Н017.03.02.000 Лист 2

Копировал Шилова Формат А4

Альбом II

Н017.03.02.009

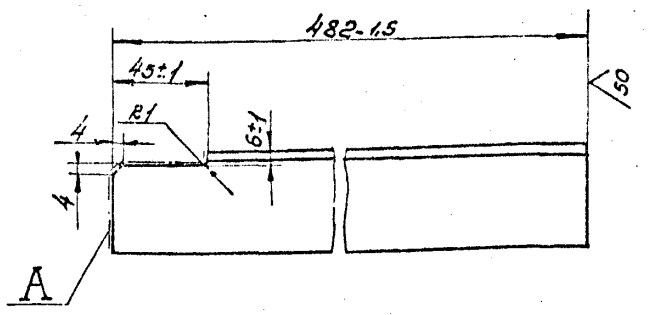

1. Неуказанные предельные отклонения размеров I $\frac{IT14}{2}$

2. Шероховатость поверхности А - $\sqrt{50}$

Изм.	Лист	№ докум.	Подп.	Дата
Разраб.	Булычева			
Пров.	Гребова			
Рук. гр.	Гребова			
Рук. сект.	Спиридонов			
Н. контр.	Спиридонов			
Утв.	Спиридонов			

ТПР 411-1-0146.87 Н017.03.02.009

Связь

Лит.	Масса	Масштаб
	1,8	1:2
Лист	Листов 1	

Уголок 50х50х5-Б-ГОСТ 8509-86 / ВСт3кп2-1-ГОСТ 535-79*

СОЮЗГИПРОЛЕСХОЗ

Копировал Шилова Формат А4

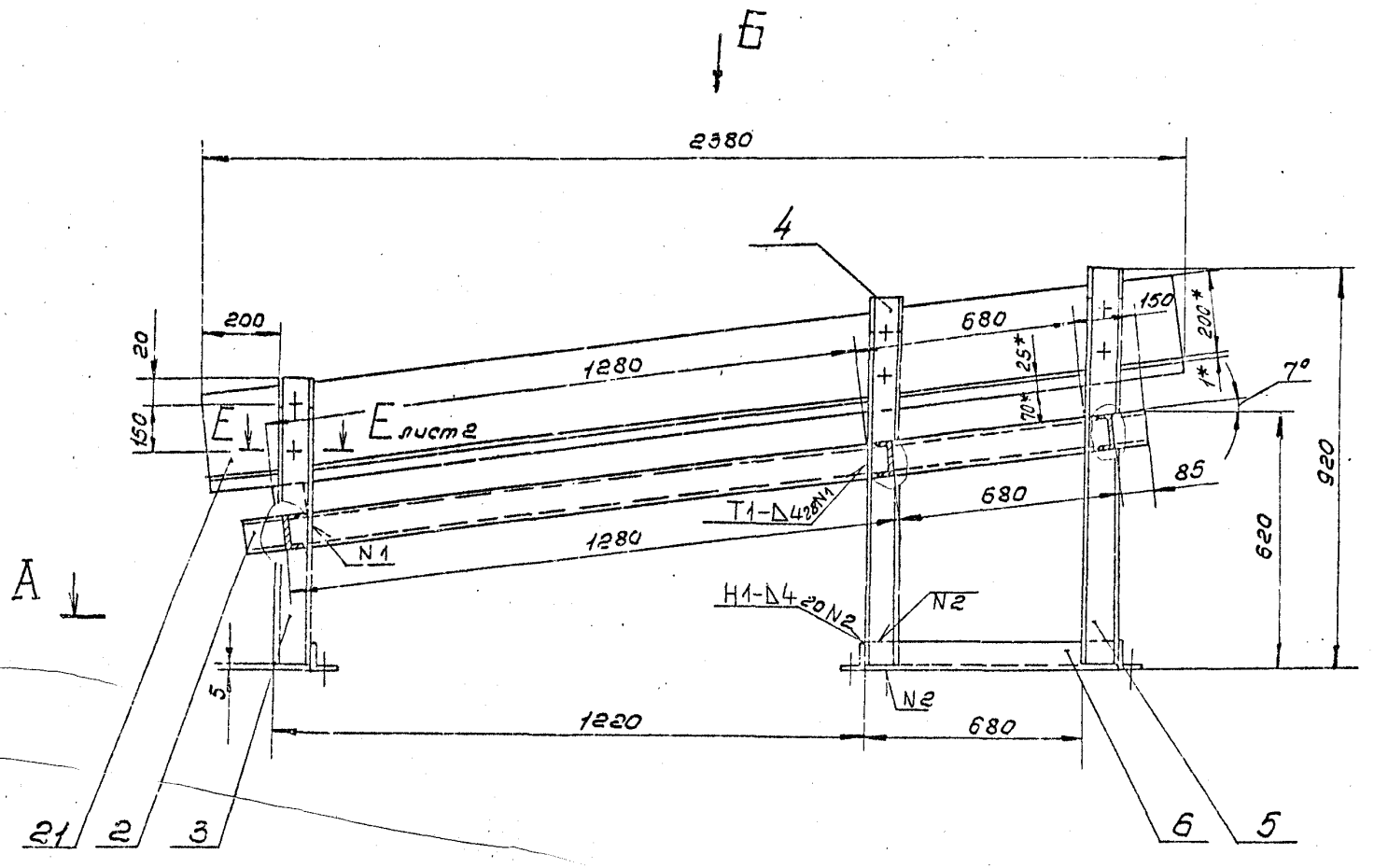

Вид Б повернуто

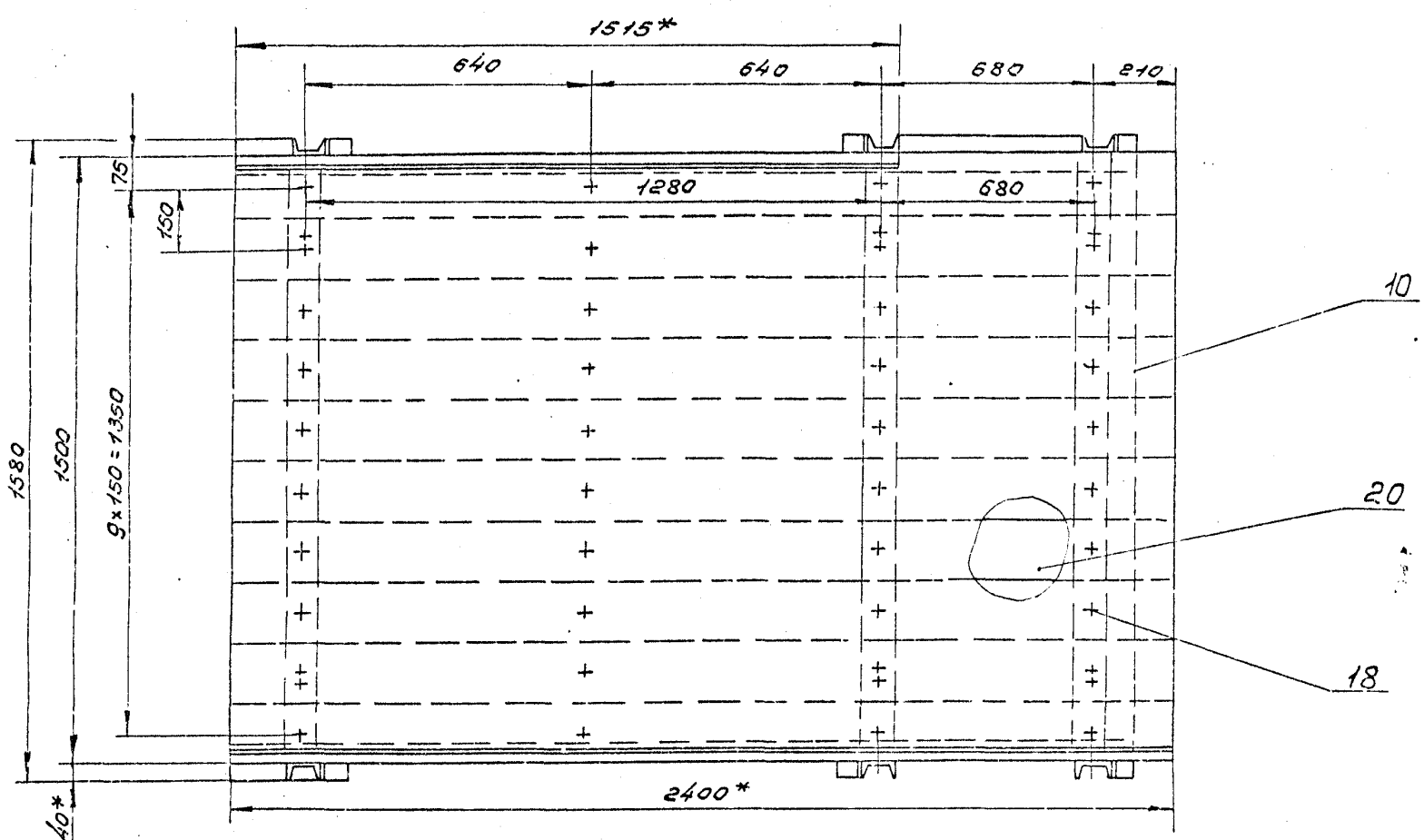

А–А
М 1:10

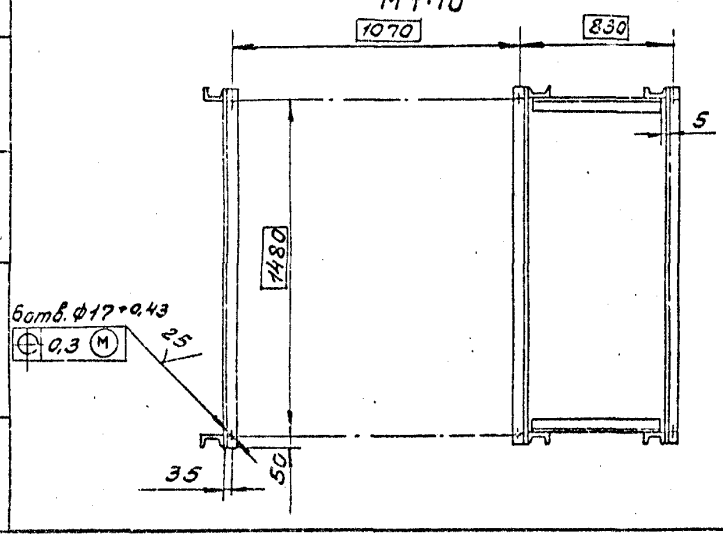

1. * Размеры для справок.
2. Неуказанные предельные отклонения размеров ± IT14/2
3. Шероховатость обрабатываемых поверхностей деталей Б4 — 50
4. Сварные швы по ГОСТ 5264-80.
5. Покрытие: грунтовка ГФ-021 ГОСТ 25129-82, эмаль ПФ-115, серая, ГОСТ 6465-76* III С 3, кроме отверстий и деревянного настила.

Типовые проектные решения

Подп. и дата | Инв. № подл. | Взам. инв. № | Подп. и дата | Инв. № дубл.

Изм.	Лист	№ докум.	Подп.	Дата
Разраб.		Булыгина		
Пров.		Спиридонов		
Рук. гр.		Глебова		
Рук. сект.		Спиридонов		
Н. контр.		Спиридонов		
Утв.		Розачев		

ТПР411-1-0146.87 НО17.04.00.00006

Наклонная плоскость. Сборочный чертеж

Лит.	Масса	Масштаб
	250	1:10

Лист 1 | Листов 2

СОЮЗГИПРОЛЕСХОЗ

Формат А2

Альбом II

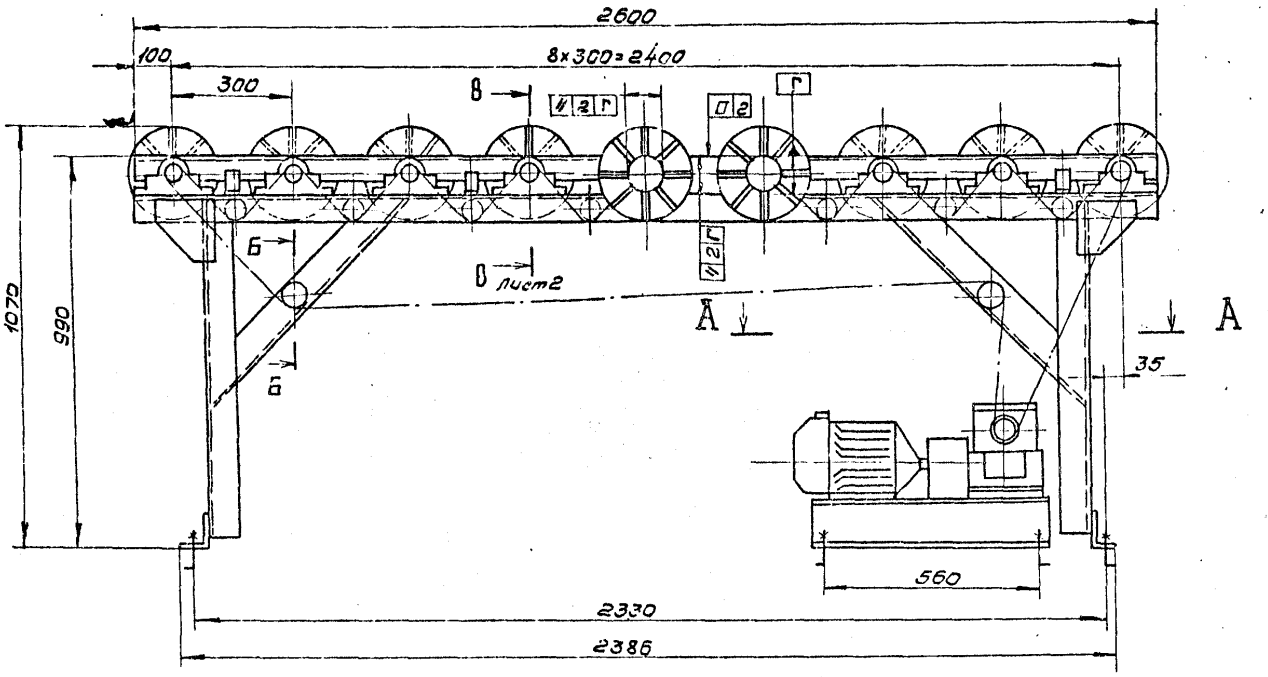

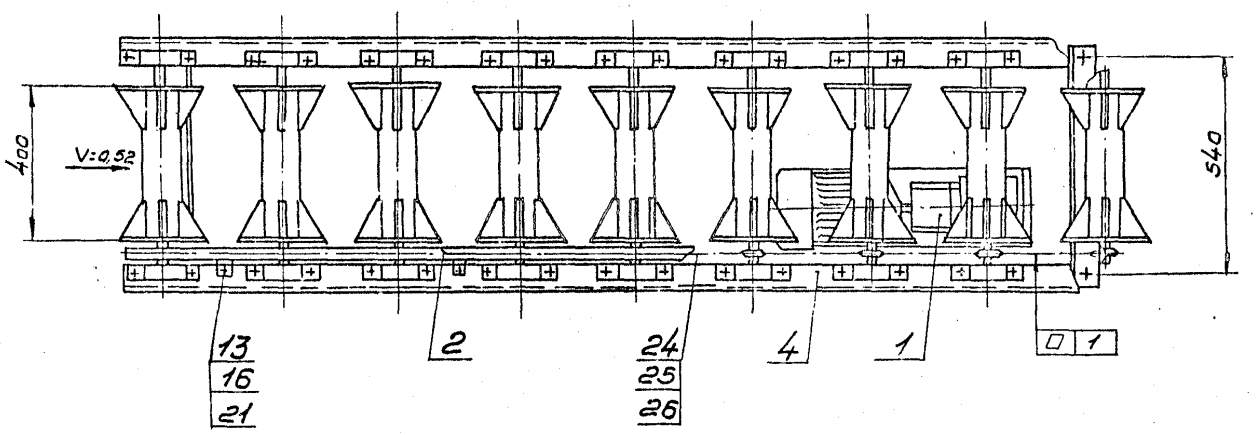

А-А
М1:5

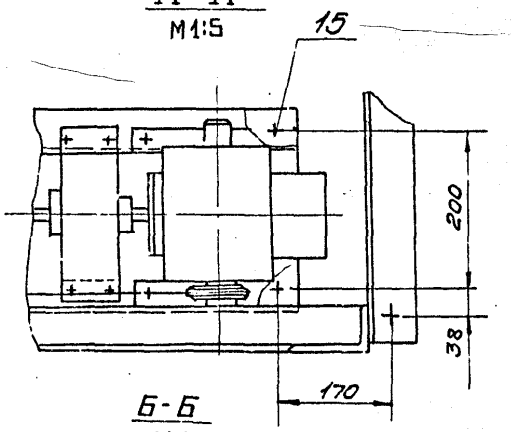

Б-Б
М1:1

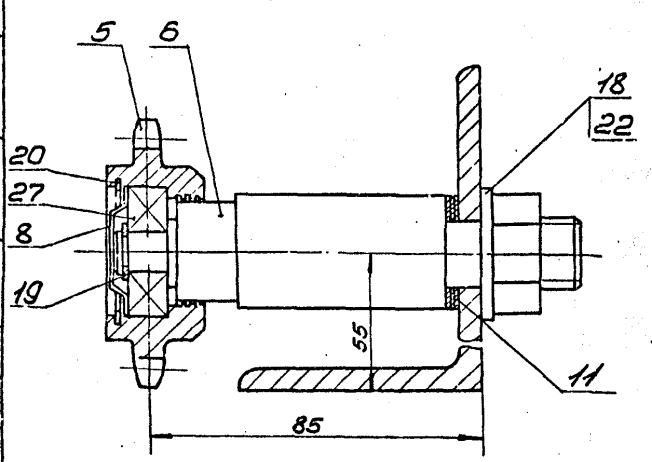

Техническая характеристика

1. Окружная скорость роликов,	м/с	0,52
2. Длина ролика,	мм	400
3. Диаметр ролика,	мм	106
4. Мощность привода,	квт	1,1

Технические требования.

1. Размеры для справок.
2. Ролики должны вращаться без толчков и заеданий.
3. Не допускается набегание цепи. Регулировку натяжения цепи произвести перемещением по пазу дет. поз. 6. Регулировку плоскостности цепного контура производить постановкой колец поз. 11 на оси поз. 6, 7. Количество колец на каждой регулируемой оси поз. 6, 7 не более 3.
5. Подшипниковые узлы и цепи заполнить смазкой ЦИАТИМ-202 ГОСТ 11110-75.*
6. Технические требования по монтажу и эксплуатации привода поз. 1 согласно эксплуатационных документов его комплектующих изделий.

					ТПР411-10.146.87 Н017.05.00.000СБ		
Изм.	Лист	№ докум.	Подп.	Дата	Стол роликовый приводной. Сборочный чертеж	Лит.	Масса / Масштаб
Разраб.	Гуряшкова						390 / 1:10
Пров.	Следова					Лист 1	Листов 2
Рук. гр.	Следова						
Рук. сект.	Спиридонов					СОЮЗГИПРОЛЕСХОЗ	
Н. контр.	Спиридонов						
Утв.	Рогачев						

Копировал

Формат А2

Типовые проектные решения

Инв. № подл. | Подп. и дата | Взам. инв. № | Инв. № дубл. | Подп. и дата

Альбом II

Типовые проектные решения

Н017.05.00.001

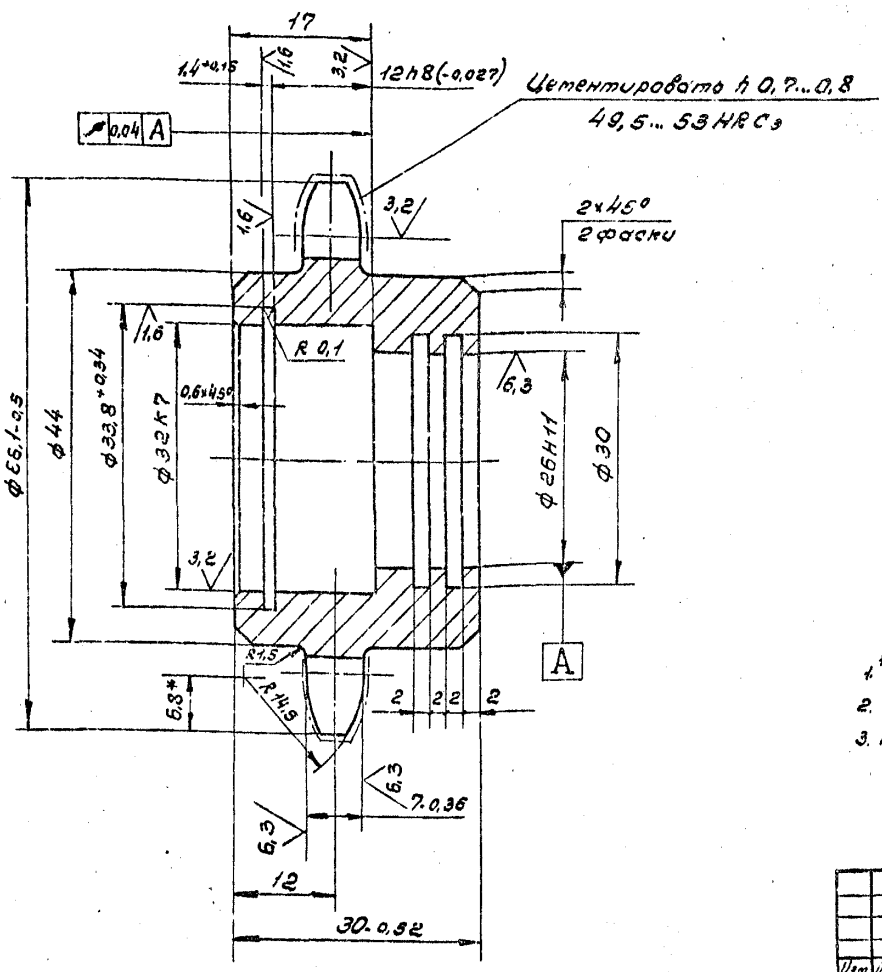

12,5 √(√)

Число зубьев		Z	15
Сопрягаемая цепь	Шаг	t	12,7
	Диаметр ролика	J	8,51
Профиль зуба по ГОСТ 591-69*		—	со смещением
Класс точности по ГОСТ 591-69*		—	2
Диаметр окружности впадин		Di	52,43-0,34
Допуск на разность шагов		δt	0,06
Радиальное биение окружности впадин		Eo	0,2
Торцовое биение зубчатого венца		—	0,2
Диаметр делительной окружности		dд	61,08
Сопрягаемая цепь	Ширина внутренней пластины	h	11,8
	Расстояние между внутренними пластинами	Bвн	7,75

1.* Размер для справок.
2. 240... 270 НВ.
3. Неуказанные предельные отклонения размеров — $\pm\frac{IT14}{2}$

Изм.	Лист	№ докум.	Подп.	Дата	ТПР 411-1-0146.87 Н017.05.00.001			
Разраб.	Гурьякова				Звездочка	Лит	Масса 0,6	Масштаб 2:1
Пров.	Глебова					Лист	Листов 1	
Рук. гр.	Глебова							
Рук. сек.	Спиридонов				Сталь 45 ГОСТ 1050-74**	СОЮЗГИПРОЛЕСХОЗ		
Н. конт.	Спиридонов							
Утв.	Спиридонов							

Копировал Пискун

Формат А3

Альбом II

Типовые проектные решения

Н017.05.00.000СБ

В-В лист 1
М1:2

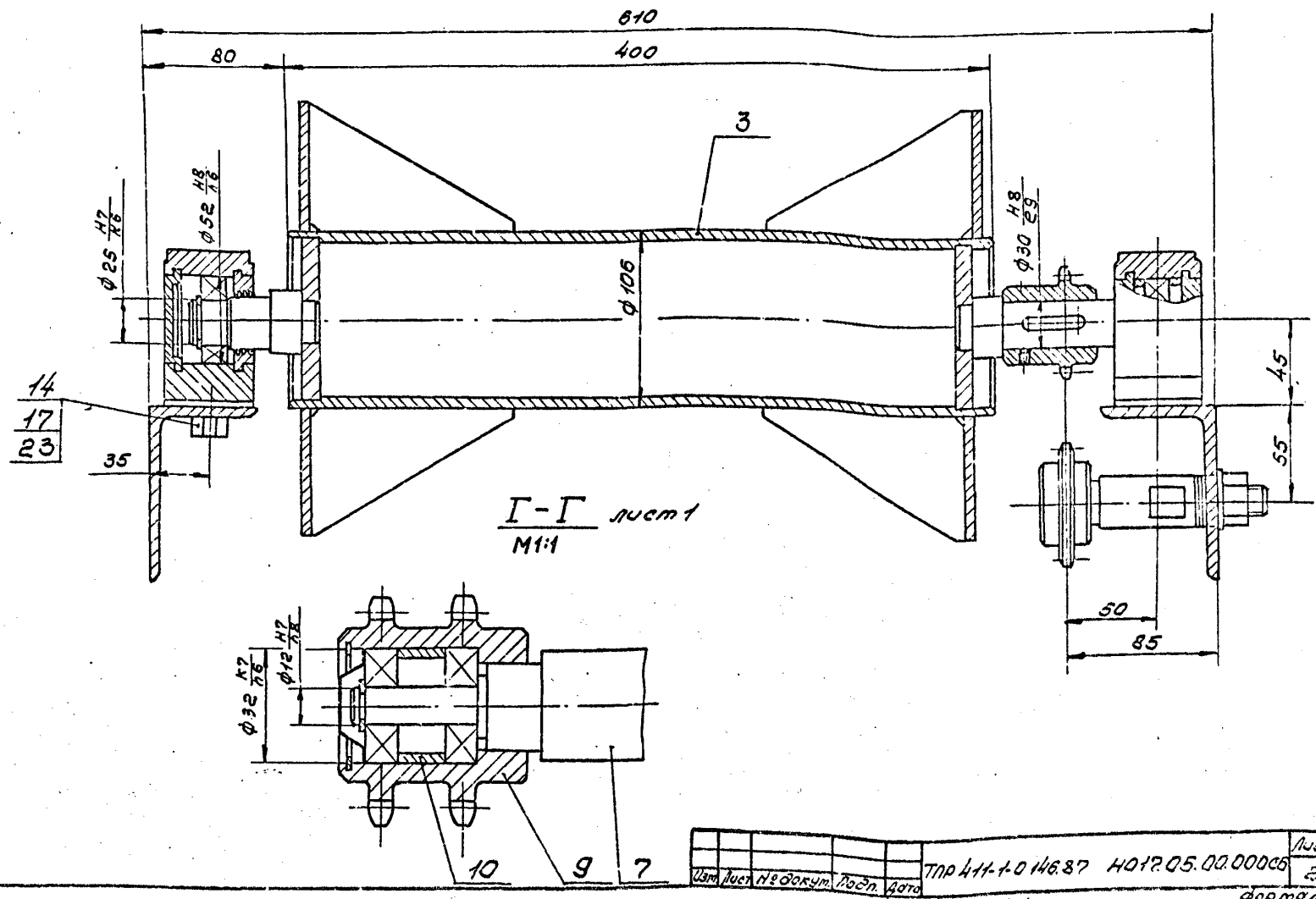

Г-Г лист 1
М1:1

Изм.	Лист	№ докум.	Подп.	Дата	ТПР 411-1-0146.87 Н017.05.00.000СБ	Лист 2

Копировал Пискун

Формат А3

Альбом II

Н017.05.03.006

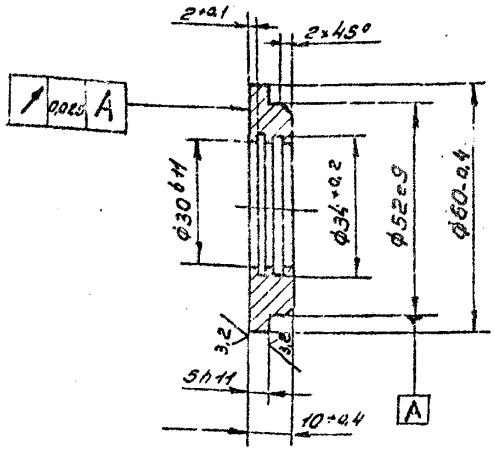

Изм.	Лист	№ докум.	Подп.	Дата
Разраб.		Гурьякова		
Пров.		Глебова		
Рук. гр.		Глебова		
Рук. сект.		Спиридонов		
Н. контр.		Спиридонов		
Утв.		Спиридонов		

ТПР 411-1-0146.87 Н017.05.03.006

Крышка

Лит.	Масса	Масштаб
	0,16	1:1

Лист | Листов 1

Ст3 ГОСТ 380-71*

СОЮЗГИПРОЛЕСХОЗ

Копировал Фиегуя — Формат А4

Альбом II

Н017.05.01.002

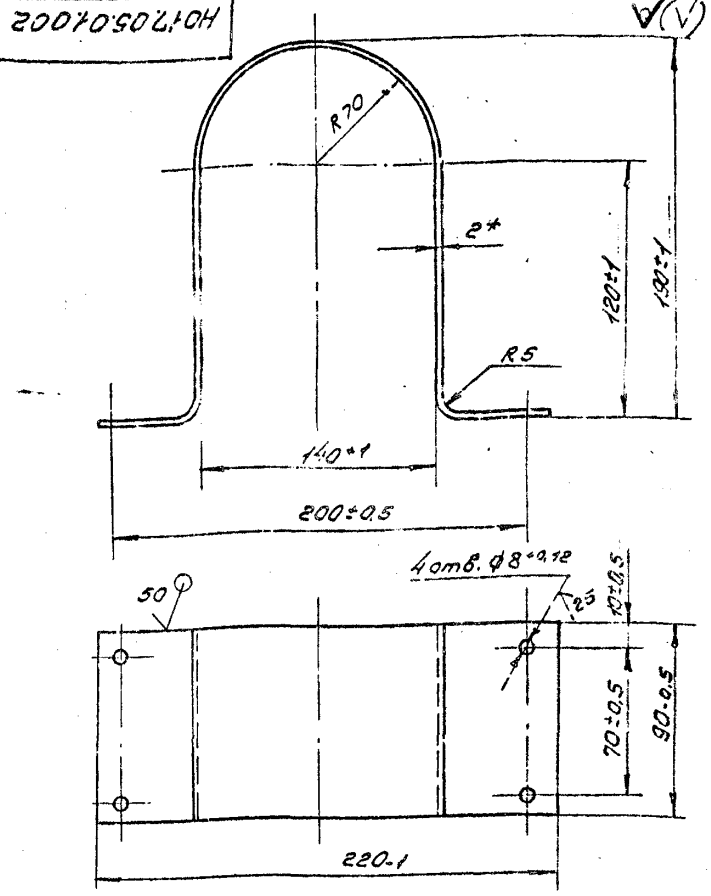

* Размер для справок.

Изм.	Лист	№ докум.	Подп.	Дата
Разраб.		Гурьякова		
Пров.		Глебова		
Рук. гр.		Глебова		
Рук. сект.		Спиридонов		
Н. контр.		Спиридонов		
Утв.		Спиридонов		

ТПР 411-1-0146.87 Н017.05.01.002

Кожух

Лит.	Масса	Масштаб
	0,8	1:2

Лист | Листов 1

Лист Б-ПН-2 ГОСТ 19903-74* / Ст3пс-I-ГОСТ 16523-70*

СОЮЗГИПРОЛЕСХОЗ

Копировал Фиегуя — Формат А4

Альбом II

Н017.05.00.002

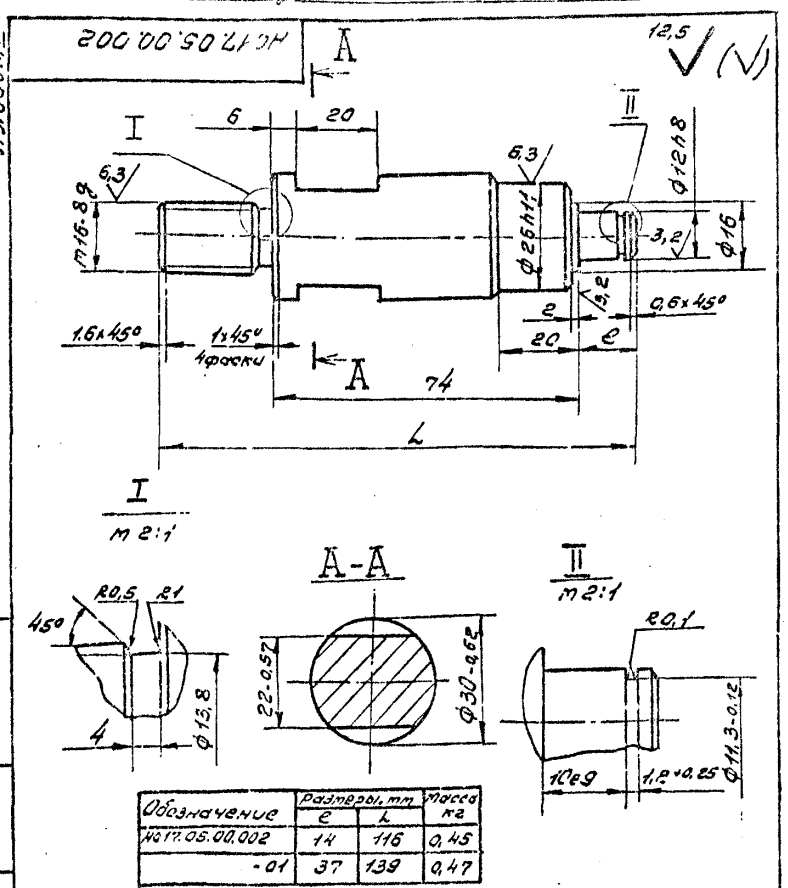

Обозначение	Размеры, мм e	Размеры, мм L	Масса кг
Н017.05.00.002	14	116	0,45
-01	37	139	0,47

1. 240... 270 НВ
2. Неуказанные предельные отклонения размеров $\pm \frac{IT14}{2}$

Изм.	Лист	№ докум.	Подп.	Дата
Разраб.		Гурьякова		
Пров.		Глебова		
Рук. гр.		Глебова		
Рук. сект.		Спиридонов		
Н. контр.		Спиридонов		
Утв.		Спиридонов		

ТПР 411-1-0146.87 Н017.05.00.002

Ось

Лит.	Масса	Масштаб
	см. табл.	1:1

Лист | Листов 1

Сталь 45 ГОСТ 1050-74**

СОЮЗГИПРОЛЕСХОЗ

Копировал Фиегуя — Формат А4

Альбом II

Н017.05.00.003

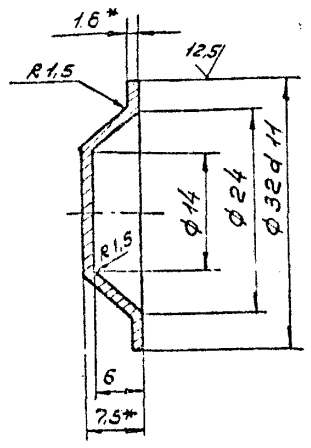

1.* Размеры для справок.

2. Неуказанные предельные отклонения размеров $\pm \frac{IT14}{2}$

Изм.	Лист	№ докум.	Подп.	Дата
Разраб.		Гурьякова		
Пров.		Глебова		
Рук. гр.		Глебова		
Рук. сект.		Спиридонов		
Н. контр.		Спиридонов		
Утв.		Спиридонов		

ТПР 411-1-0146.87 Н017.05.00.003

Крышка

Лит.	Масса	Масштаб
	0,02	2:1

Лист | Листов 1

Лист Б-ПН-1,6 ГОСТ 19903-74* / Ст3пс-I-ГОСТ 16523-70*

СОЮЗГИПРОЛЕСХОЗ

Копировал Фиегуя — Формат А4

Альбом II

Н017.05.00.004

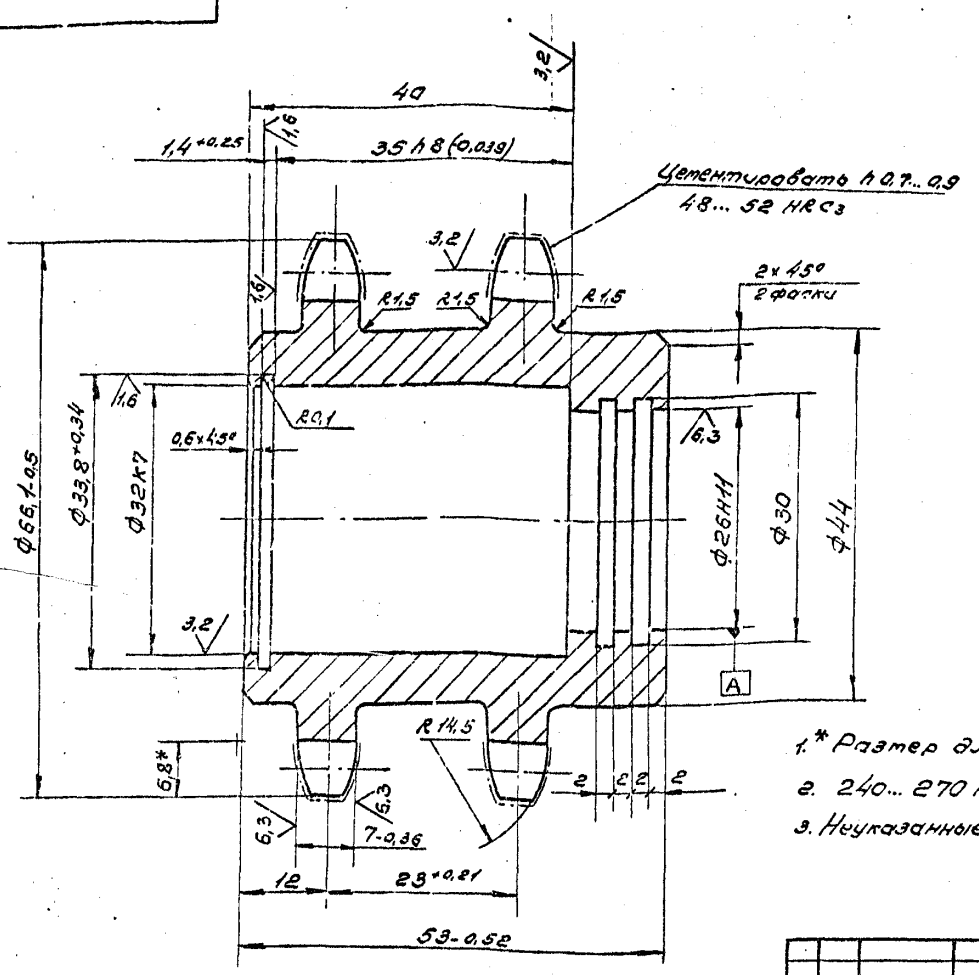

Числа зубьев		z	15
Сопрягаемая цепь	Шаг	t	12,7
	Диаметр ролика	D	8,51
Профиль зуба по ГОСТ 591-69*		—	со смещением
Класса точности по ГОСТ 591-69*		—	2
Диаметр окружности впадин		di	52,43-0,34
Допуск на разность шагов		δt	0,06
Радиальное биение окружности впадин		Ео	0,2
Торцовое биение зубчатого венца		—	0,2
Диаметр делительной окружности		d3	61,08
Сопрягаемая цепь	Ширина внутренней пластины	h	11,8
	Расстояние между внутренними пластинами	bвн	7,75

1.* Размер для справок.

2. 240... 270 НВ

3. Неуказанные предельные отклонения размеров $\pm \frac{IT14}{2}$

Изм.	Лист	№ докум.	Подп.	Дата	ТПР 411-1-0146.87	Н017.05.00.004	
Разраб.		Гурьянова			Звездочка	Лит.	Масса 0,8 / Масштаб 2:1
Пров.		Гледова				Лист	Листов 1
Рук.гр.		Гледова			Сталь 45 ГОСТ 1050-74**	СОЮЗГИПРОЛЕСХОЗ	
Рук.сект.		Спиридонов					
Н.контр.		Спиридонов					
Утв.		Спиридонов					

Копировал Фиерра

Формат А3

Альбом II

Н017.05.00.005

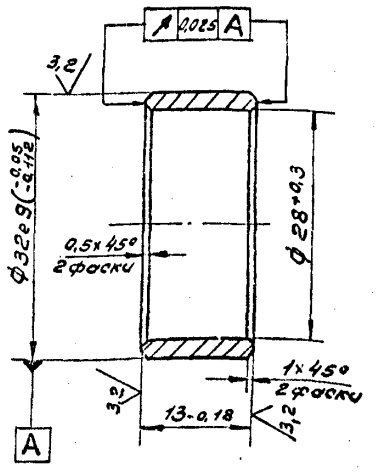

Изм.	Лист	№ докум.	Подп.	Дата	ТПР 411-1-0146.87	Н017.05.00.005	
Разраб.		Гурьянова			Втулка	Лит.	Масса 0,1 / Масштаб 2:1
Пров.		Гледова				Лист	Листов 1
Рук.гр.		Гледова			Ст 3 гос. т 380-71*	СОЮЗГИПРОЛЕСХОЗ	
Рук.сект.		Спиридонов					
Н.контр.		Спиридонов					
Утв.		Спиридонов					

Копировал Фиерра

Формат А4

Альбом II

Н017.05.00.006

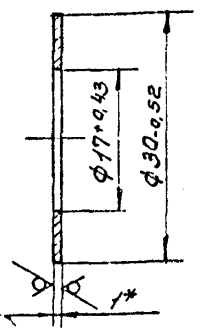

* Размер для справок.

Изм.	Лист	№ докум.	Подп.	Дата	ТПР 411-1-0146.87	Н017.05.00.006	
Разраб.		Гурьянова			Кольцо	Лит.	Масса 0,003 / Масштаб 2:1
Пров.		Гледова				Лист	Листов 1
Рук.гр.		Гледова			Лист 6-ПН-1-ГОСТ 19903-74* / Ст 3 кп-I-ГОСТ 16523-70*	СОЮЗГИПРОЛЕСХОЗ	
Рук.сект.		Спиридонов					
Н.контр.		Спиридонов					
Утв.		Спиридонов					

Копировал Фиерра

Формат А4

Альбом II

Формат	Зона	Поз.	Обозначение	Наименование	Кол.	Примечание
				Документация		
А3			Н017.05.01.000СБ	Сборочный чертеж		
				Сборочные единицы		
А4		1	Н017.05.01.100	Рама	1	
				Детали		
А4		2	Н017.05.01.001	Звездочка	1	
А3		3	Н017.05.01.002	Кожух	1	
А4		4	Н017.05.01.003	Шайба	1	
				Стандартные изделия		
				Болты ГОСТ 7798-70*		
		5		М6х 25.58.05	1	
		6		М10х40.58.05	4	
		7		М12х 20.58.05	4	
		8		М 12х40.58.05	4	
				Гайки ГОСТ 5915-70*		
		9		М10.5.05	4	
		10		М12.5.05	8	
				Шайбы ГОСТ 11371-78*		
		11		10.01.05	4	
		12		12.01.05	8	

Подп. и дата | Инв. № дубл. | Взам. инв. № | Подп. и дата | Инв. № подл.

ТПР 411-1-0146.87 Н017.05.01.000

Изм.	Лист	№ докум.	Подп.	Дата
Разраб.	Гурьякова			
Пров.	Глебова			
Рук. гр.	Спиридонов			
Н.контр.	Спиридонов			
Утв.	Рогачев			

Привод

Лит.	Лист	Листов
	1	2

СОЮЗГИПРОЛЕСХОЗ

Копировал Гиерук

Формат А4

Альбом II

Формат	Зона	Поз.	Обозначение	Наименование	Кол.	Примечание
				Документация		
А3			Н017.05.01.100СБ	Сборочный чертеж		
				Детали		
А4		1	Н017.05.01.101	Балка	2	
54		2	Н017.05.01.102	Опора		
				Швеллер 12ГОСТ 8240-72* / Ст3пс-I-ГОСТ 535-79*		
				L = 640 h 14	2	6,4кг
54		3	Н017.05.01.103	Связь		
				Швеллер 12ГОСТ 8240-72* / Ст3пс-I-ГОСТ 535-79*		
				L = 140 h 14	2	1,4кг
54		4	Н017.05.01.104	Платик		
				Лист 6-ПН-6-ГОСТ 19903-74* / Ст3пс-I-ГОСТ 14637-79		
				(60х60) h 14	4	0,2кг
54		5	Н017.05.01.105	Платик		
				Лист 5-ПН-16-ГОСТ 19903-74* / Ст3пс-I-ГОСТ 14637-79		
				(60х60) h 14	4	0,48кг
				Стандартные изделия		
				Шайбы ГОСТ 10906-78*		
		6		Шайба 10.01.05	4	
		7		Шайба 12.01.05	8	

Подп. и дата | Инв. № дубл. | Взам. инв. № | Подп. и дата | Инв. № подл.

ТПР 411-1-0146.87 Н017.05.01.100

Изм.	Лист	№ докум.	Подп.	Дата
Разраб.	Гурьякова			
Пров.	Глебова			
Рук. гр.	Глебов			
Н.контр.	Спиридонов			
Утв.	Рогачев			

Рама

Лит.	Лист	Листов
		1

СОЮЗГИПРОЛЕСХОЗ

Копировал Гиерук

Формат А4

Альбом II

Формат	Зона	Поз.	Обозначение	Наименование	Кол.	Примечание
				Шайбы ГОСТ 6402-70*		
		13		10.65Г.05	4	
		14		12.65Г.05	8	
		16		Муфта упругая втулочно-пальцевая		
				63-22-I.1-22-II.1-У3		
				ГОСТ 21424-75*	1	
		17		Редуктор		
				4-63-10-52-1-2-У3		
				ГОСТ 25456-81	1	
		18		Электродвигатель		
				4А80В6 У3		
				ГОСТ 19523-81*Е	1	

Подп. и дата | Инв. № дубл. | Взам. инв. № | Подп. и дата | Инв. № подл.

ТПР 411-1-0146.87 Н017.05.01.000

Изм.	Лист	№ докум.	Подп.	Дата

Лист 2

Копировал Гиерук

Формат А4

Альбом II

Формат	Зона	Поз.	Обозначение	Наименование	Кол.	Примечание

Подп. и дата | Инв. № дубл. | Взам. инв. № | Подп. и дата | Инв. № подл.

Изм.	Лист	№ докум. №	Подп.	Дата

Лист

Альбом II

НО17.05.04.000 СБ

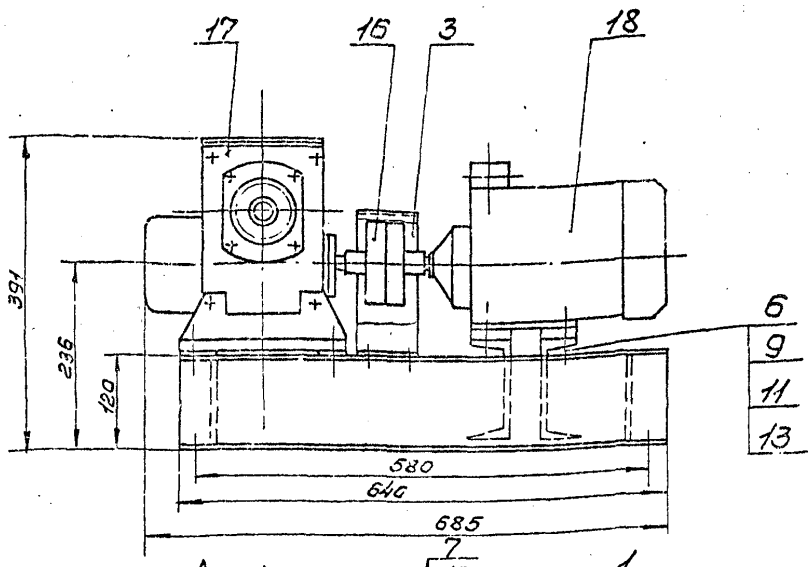

А-А повернуто
М1:1

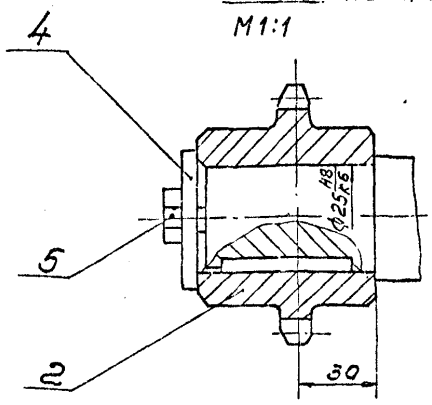

Размеры для справок.

					ТПР 411-1-0146.87	НО17.05.01.000СБ
Изм.	Лист	№докум.	Подп.	Дата	Привод сборочный чертеж	Лит. / Масса / Масштаб: 60 / 1:5
Разраб.		Гуревякова				Лист / Листов 1
Пров.		Следова				СОЮЗГИПРОЛЕСХОЗ
Рук.гр.		Следова				
Рук.сект.		Спиридонов				
Н.контр.		Спиридонов				
Утв.		Рогачев				

Копировал Фишера — Формат А3

Альбом II

НО17.05.04.003

25

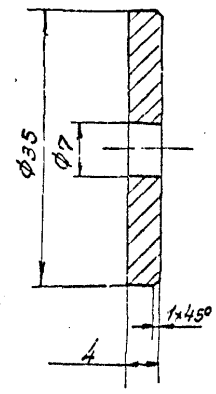

Предельные отклонения размеров ± IT14/2

					ТПР 411-1-0146.87	НО17.05.01.003
Изм.	Лист	№докум.	Подп.	Дата	Шайба	Лит. / Масса / Масштаб: 0,02 / 2:1
Разраб.		Гуревякова				Лист / Листов 1
Пров.		Следова				СОЮЗГИПРОЛЕСХОЗ
Рук.гр.		Следова				
Гл.спец.		Спиридонов				
Н.контр.		Спиридонов				
Утв.		Спиридонов			Ст3пс ГОСТ 380-71*	

Копировал Фишера — Формат А4

Альбом II

НО17.05.04.101

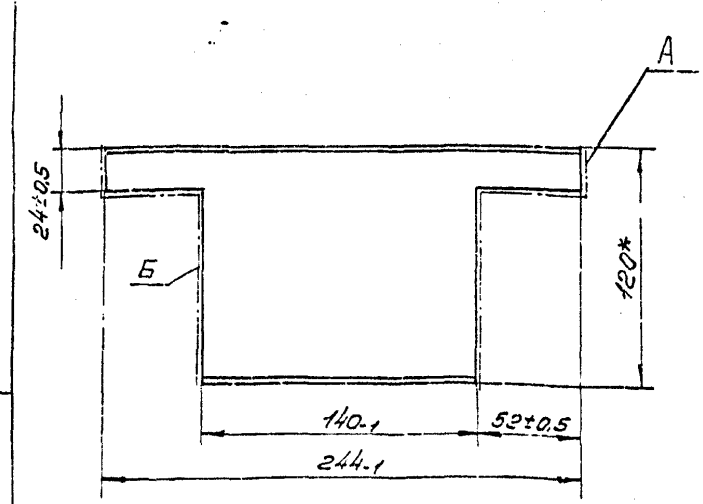

1.* Размер для справок.

2. Шероховатость поверхности А и Б - 50

					ТПР 411-1-0146.87	НО17.05.01.101
Изм.	Лист	№докум.	Подп.	Дата	Балка	Лит. / Масса / Масштаб: 1,8 / 1:2
Разраб.		Гуревякова				Лист / Листов 1
Пров.		Следова				СОЮЗГИПРОЛЕСХОЗ
Рук.гр.		Следова				
Рук.сект.		Спиридонов				
Н.контр.		Спиридонов				
Утв.		Спиридонов			Швеллер 12 ГОСТ 8240-72* Ст3пс-1 ГОСТ 535-79*	

Копировал Фишера — Формат А4

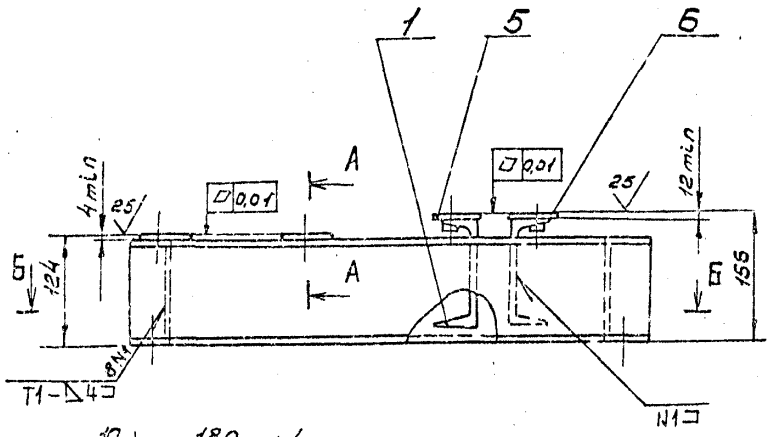

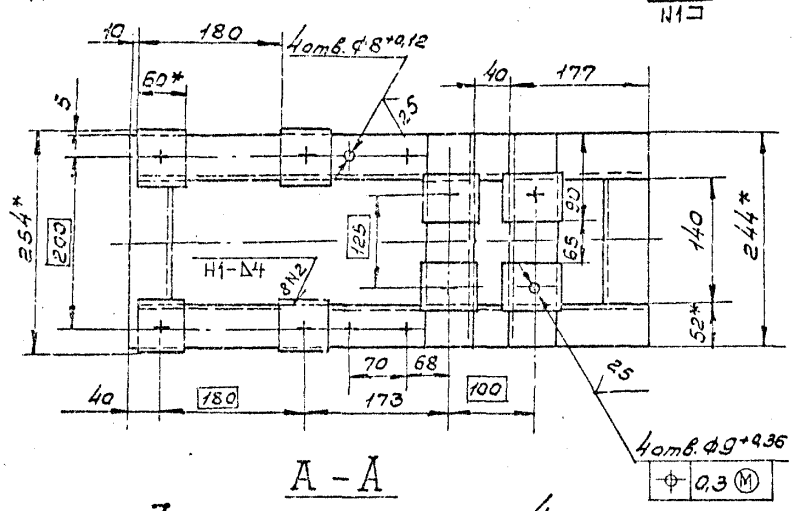

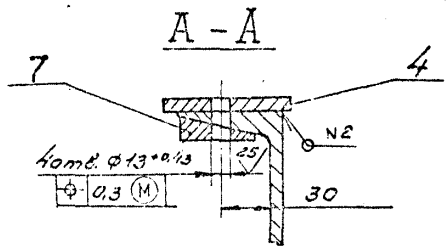

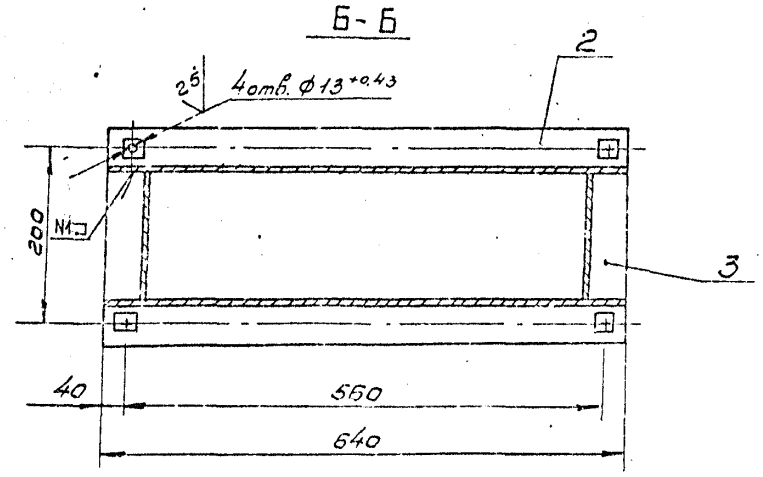

1. * Размеры для справок.
2. Неуказанные предельные отклонения размеров ± $\frac{IT14}{2}$
3. Шероховатость обрабатываемых поверхностей деталей БЧ - 50
4. Сварные швы по ГОСТ 5264-80.
5. Покрытие: грунтовка ГФ-021 ГОСТ 25129-82, эталь ПФ-115, серая ГОСТ 6465-76*, III Сз
6. Отверстия от покрытия предохранить.

					ТПР411-1-0146.87			Н017.05.01.100СБ
Изм.	Лист	№ докум.	Подп.	Дата	Рама Сборочный чертеж	Лит.	Масса	Масштаб
Разраб.		Гурьякова					22	1:5
Пров.		Глебова				Лист	Листов 1	
Рук. гр.		Глебова						
Рук. сект.		Спиридонов						
Н. контр.		Спиридонов						
Утв.		Рогачев				СОЮЗГИПРОЛЕСХОЗ		

Копировал

Формат А3

Типовые проектные решения

Инв. № подл. | Подп. и дата | Взам. инв. № | Инв. № дубл. | Подп. и дата

Н017.05.01.001

12,5 √ (√)

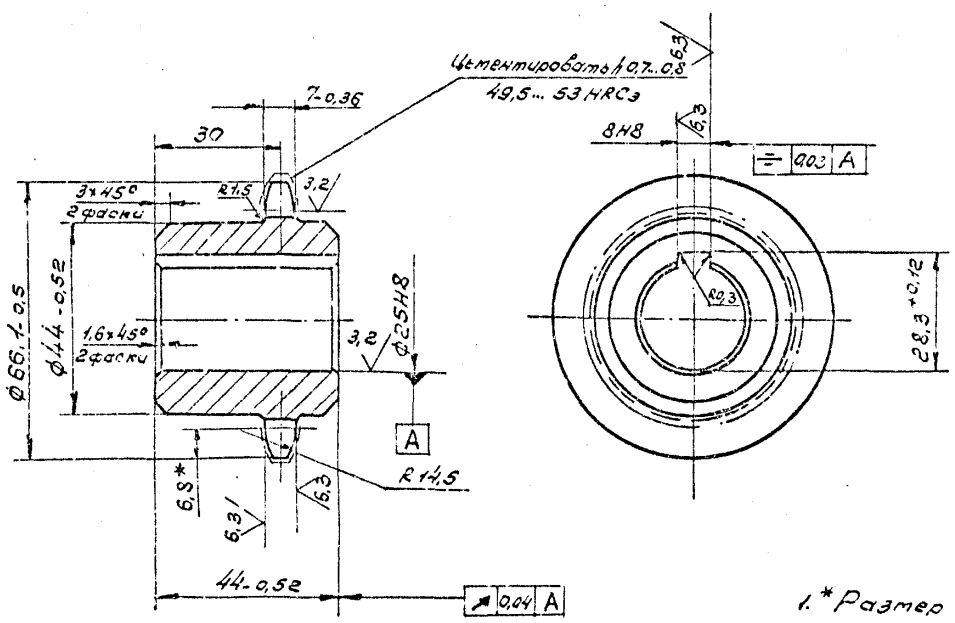

Число зубьев		Z	15
Сопрягаемая цепь	Шаг	t	12,7
	Диаметр ролика	D	8,51
Профиль зуба по ГОСТ 591-69*		—	со смещением
Класс точности по ГОСТ 591-69*		—	2
Диаметр делительной окружности		Di	52,43-0,34
Допуск на разность шагов		δt	0,06
Радиальное биение окружности впадин		Eo	0,2
Торцовое биение зубчатого венца		—	0,2
Диаметр делительной окружности		dд	61,08
Сопрягаемая цепь	Ширина внутренней пластины	h	11,8
	Расстояние между внутренними пластинами	Bвн	7,75

1. * Размер для справок.
2. 240... 270 HB.
3. Неуказанные предельные отклонения размеров ± $\frac{IT14}{2}$

					ТПР411-1-0146.87			Н017.05.01.001
Изм.	Лист	№ докум.	Подп.	Дата	Звездочка	Лит.	Масса	Масштаб
Разраб.		Гурьякова					0,6	1:1
Пров.		Глебова				Лист	Листов 1	
Рук. гр.		Глебова						
Рук. сект.		Спиридонов			Сталь 45 ГОСТ 1050-74**			
Н. контр.		Спиридонов						
Утв.		Спиридонов				СОЮЗГИПРОЛЕСХОЗ		

Копировал

Формат А3

Альбом II

Формат	Зона	Поз.	Обозначение	Наименование	Кол.	Примечание
				Документация		
А3			Н017.05.02.000С6	Сборочный чертеж		
				Детали		
А4		1	Н017.05.02.001	Ограждение	1	
А4		2	Н017.05.02.002	Стойка	4	

Подп. и дата | Инв. № дубл. | Взам. инв. № | Подп. и дата | Инв. № подл.

Изм.	Лист	№ докум.	Подп.	Дата
Разраб.	Гурьякова			
Пров.	Глебова			
Рук. гр.	Глебова			
Рук. сек.	Спиридонов			
Утв.	Спиридонов			

ТПР 411-1-0146.87 Н017.05.02.000

Ограждение

Лит.	Лист	Листов
		1

СОЮЗГИПРОЛЕСХОЗ

Копировал [illegible] Формат А4

Альбом II

Формат	Зона	Поз.	Обозначение	Наименование	Кол.	Примечание
				Документация		
А3			Н017.05.03.000С6	Сборочный чертеж		
				Сборочные единицы		
А4		1	Н017.05.03.100	Каток	1	
				Детали		
А4		2	Н017.05.03.001	Крышка	2	
А4		3	Н017.05.03.002	Кольцо	2	
А3		4	Н017.05.03.003	Крышка	2	
А3		5	Н017.05.03.004	Корпус	2	
А4		6	Н017.05.03.005	Звездочка	1	
А4		7	Н017.05.03.006	Крышка	2	
				Стандартные изделия		
		8		Винт М6х8.58.05		
				ГОСТ 1476-84	1	
		9		Гайка М10.5.05		
				ГОСТ 5915-70*	4	
		10		Шайба 10.65Г.05		
				ГОСТ 6402-70*	4	
		11		Шпилька М10-8g×40.58.05		
				ГОСТ 22032-76*	4	

Подп. и дата | Инв. № дубл. | Взам. инв. № | Подп. и дата | Инв. № подл.

Изм.	Лист	№ докум.	Подп.	Дата
Разраб.	Гурьякова			
Пров.	Глебова			
Рук. гр.	Глебова			
Н. контр.	Спиридонов			
Утв.	Спиридонов			

ТПР 411-1-0146.87 Н017.05.03.000

Ролик

Лит.	Лист	Листов
	1	2

СОЮЗГИПРОЛЕСХОЗ

Копировал [illegible] Формат А4

Альбом II

Формат	Зона	Поз.	Обозначение	Наименование	Кол.	Примечание
				Документация		
А2			Н017.05.03.100С6	Сборочный чертеж		
				Детали		
А4		1	Н017.05.03.101	Ось	1	
		2	-01	Ось	1	
А4		3	Н017.05.03.102	Диск	2	
А4		4	Н017.05.03.103	Труба	1	
		5	Н017.05.03.104	Диск	2	
А4		6	Н017.05.03.105	Ребро	16	

Подп. и дата | Инв. № дубл. | Взам. инв. № | Подп. и дата | Инв. № подл.

Изм.	Лист	№ докум.	Подп.	Дата
Разраб.	Гурьякова			
Пров.	Глебова			
Рук. гр.	Глебова			
Н. контр.	Спиридонов			
Утв.	Спиридонов			

ТПР 411-1-0146.87 Н017.05.03.100

Каток

Лит.	Лист	Листов
		1

СОЮЗГИПРОЛЕСХОЗ

Копировал [illegible] Формат А4

Альбом II

Формат	Зона	Поз.	Обозначение	Наименование	Кол.	Примечание
		12		Шпонка 10×8×32		
				ГОСТ 23360-78*	1	
		13		Кольцо 1Б25		
				ГОСТ 13940-68	2	
		14		Кольцо 45		
				ГОСТ 2833-77*	1	
		15		Подшипник 1205		
				ГОСТ 5720-75*	2	

Подп. и дата | Инв. № дубл. | Взам. инв. № | Подп. и дата | Инв. № подл.

Изм.	Лист	№ докум.	Подп.	Дата

ТПР 411-1-0146.87 Н017.05.03.000

Лист 2

Копировал [illegible] Формат А4

Альбом II

Н017.05.02.000С6

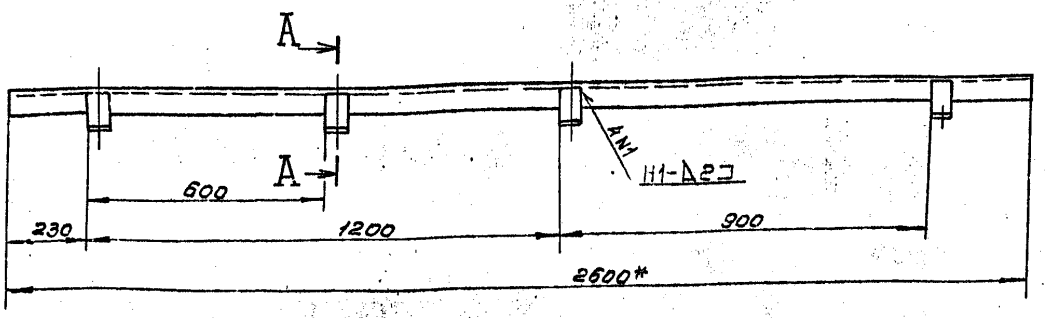

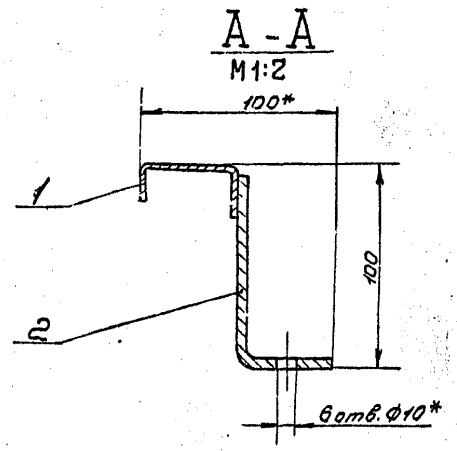

1.* Размеры для справок.

2. Предельные отклонения размеров $\pm \frac{IT14}{2}$

3. Сварные швы по ГОСТ 5264-80.

4. Покрытие: грунтовка ГФ-021 ГОСТ 25129, эталь ПФ-115 серая, ГОСТ 6465-76,* III С3. Отверстия от покрытия предохранить.

					ТПР411-1-0146.87		Н017.05.02.000С6	
Изм	Лист	№докум.	Подп.	Дата	Ограждение Сборочный чертеж	Лит.	Масса 4	Масштаб 1:10
Разраб.	Гурьякова					Лист	Листов 1	
Пров.	Глебова							
Рук.гр.	Глебова							
Рук.сект.	Спиридонов							
Н.контр.	Спиридонов							
Утв.	Спиридонов							

Инв.№ подл. | Подп. и дата | Взам.инв.№ | Инв.№ дубл. | Подп. и дата

Копировал Тикуя — Формат А3

Альбом II

Н017.05.02.001

25 (√)

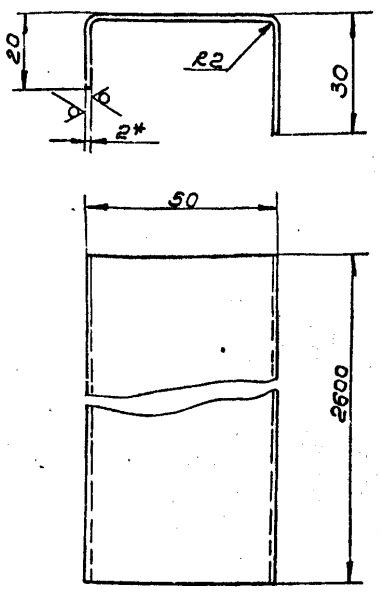

1.* Размер для справок.

2. Предельные отклонения размеров $\pm \frac{IT14}{2}$.

3. Длина развертки $L = 110$ мм.

					ТПР 411-1-0146.87		Н017.05.02.001	
Изм	Лист	№докум.	Подп.	Дата	Ограждение	Лит.	Масса 3,2	Масштаб 1:1
Разраб.	Гурьякова					Лист	Листов 1	
Пров.	Глебова							
Рук.гр.	Глебова							
Рук.сект.	Спиридонов							
Н.контр.	Спиридонов							
Утв.	Спиридонов							

Инв.№ подл. | Подп. и дата | Взам.инв.№ | Инв.№ дубл. | Подп. и дата

Лист 6-ПН-2 ГОСТ 19903-74* / Ст3пс-I-ГОСТ 16523-70*

СОЮЗГИПРОЛЕСХОЗ

Копировал Тикуя — Формат А4

Альбом

Н017.05.02.002

25 (√)

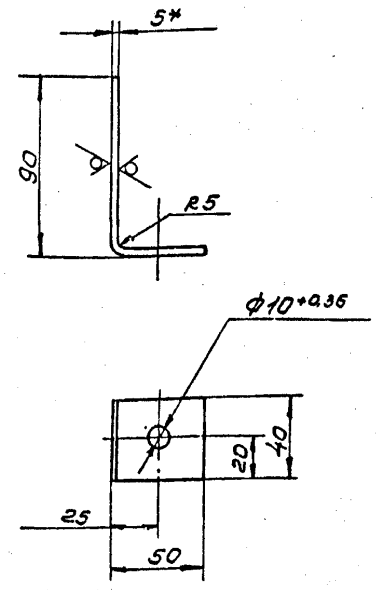

1.* Размер для справок.

2. Неуказанные предельные отклонения размеров $\pm \frac{IT14}{2}$.

3. Длина развертки $L = 145$ мм.

					ТПР 411-1-0146.87		Н017.05.02.002	
Изм	Лист	№докум.	Подп.	Дата	Стойка	Лит.	Масса 0,2	Масштаб 1:2
Разраб.	Гурьякова					Лист	Листов 1	
Пров.	Глебова							
Рук.гр.	Глебова							
Рук.сект.	Спиридонов							
Н.контр.	Спиридонов							
Утв.	Спиридонов							

Инв.№ подл. | Подп. и дата | Взам.инв.№ | Инв.№ дубл. | Подп. и дата

Лист 6-ПН-5 ГОСТ 19903-74* / Ст3пс-I-ГОСТ 14637-79

СОЮЗГИПРОЛЕСХОЗ

Копировал Тикуя — Формат А4

Альбом II

Н017.05.03.00006

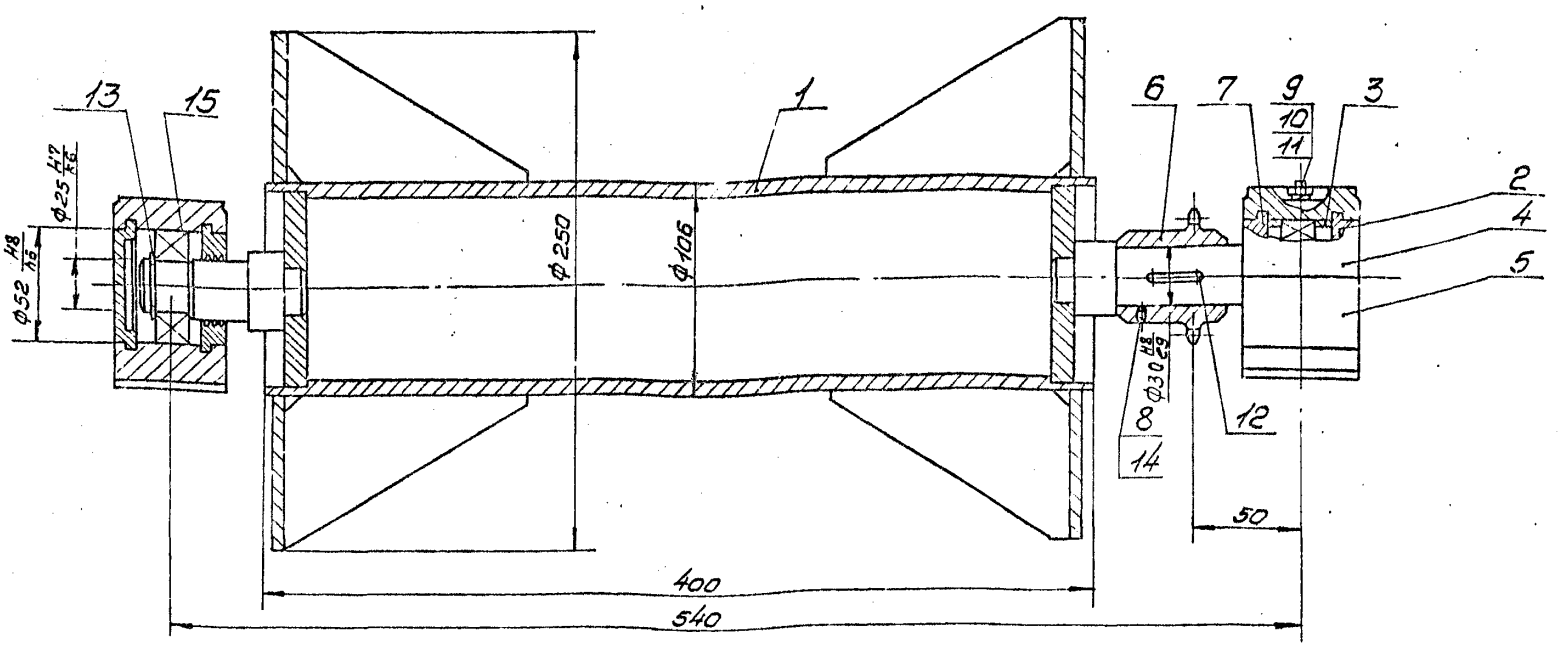

Размеры для справок.

Изм.	Лист	№ докум.	Подп.	Дата	ТПР 411-1-0146.87	Н017.05.03.00006		
Разраб.	Гурьякова				Ролик	Лит	Масса	Масштаб
Пров.	Глебова				Сборочный чертеж		19	1:2
Рук.гр.	Глебова					Лист	Листов 1	
Рук.сект.	Спиридонов					СОЮЗГИПРОЛЕСХОЗ		
Н.контр.	Спиридонов							
Утв.	Спиридонов							

Копировал Пискуя

Формат А3

Инв. № подл. | Подп. и дата | Взам. инв. № | Инв. № дубл. | Подп. и дата

Альбом II

Н017.05.03.001

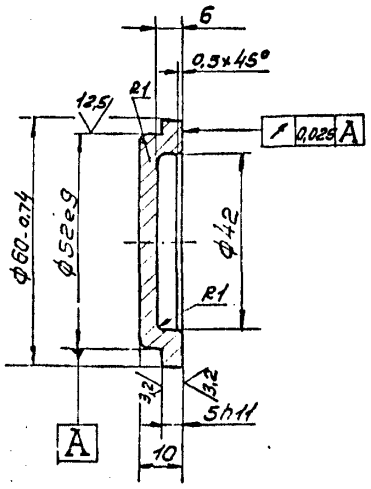

Неуказанные предельные отклонения размеров $\pm \frac{IT14}{2}$.

Изм.	Лист	№ докум.	Подп.	Дата	ТПР 411-1-0146.87	Н017.05.03.001		
Разраб.	Гурьякова				Крышка	Лит.	Масса	Масштаб
Пров.	Глебова						0,16	1:1
Рук.гр.	Глебова					Лист	Листов 1	
Рук.сект.	Спиридонов				Ст 3 ГОСТ 380-71*	СОЮЗГИПРОЛЕСХОЗ		
Н.контр.	Спиридонов							
Утв.	Спиридонов							

Копировал Пискуя

Формат А4

Инв. № подл. | Подп. и дата | Взам. инв. № | Инв. № дубл. | Подп. и дата

Альбом II

Н017.05.03.002

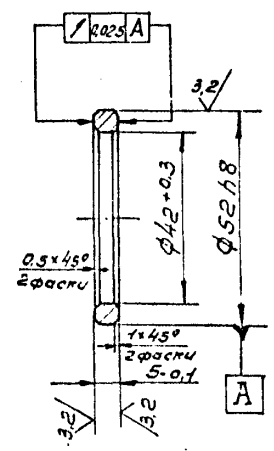

Изм.	Лист	№ докум.	Подп.	Дата	ТПР 411-1-0146.87	Н017.05.03.002		
Разраб.	Гурьякова				Кольцо	Лит.	Масса	Масштаб
Пров.	Глебова						0,03	1:1
Рук.гр.	Глебова					Лист	Листов 1	
Рук.сект.	Спиридонов				Ст 3 ГОСТ 380-71*	СОЮЗГИПРОЛЕСХОЗ		
Н.контр.	Спиридонов							
Утв.	Спиридонов							

Копировал Пискуя

Формат А4

Инв. № подл. | Подп. и дата | Взам. инв. № | Инв. № дубл. | Подп. и дата

Н017.05.03.100СБ

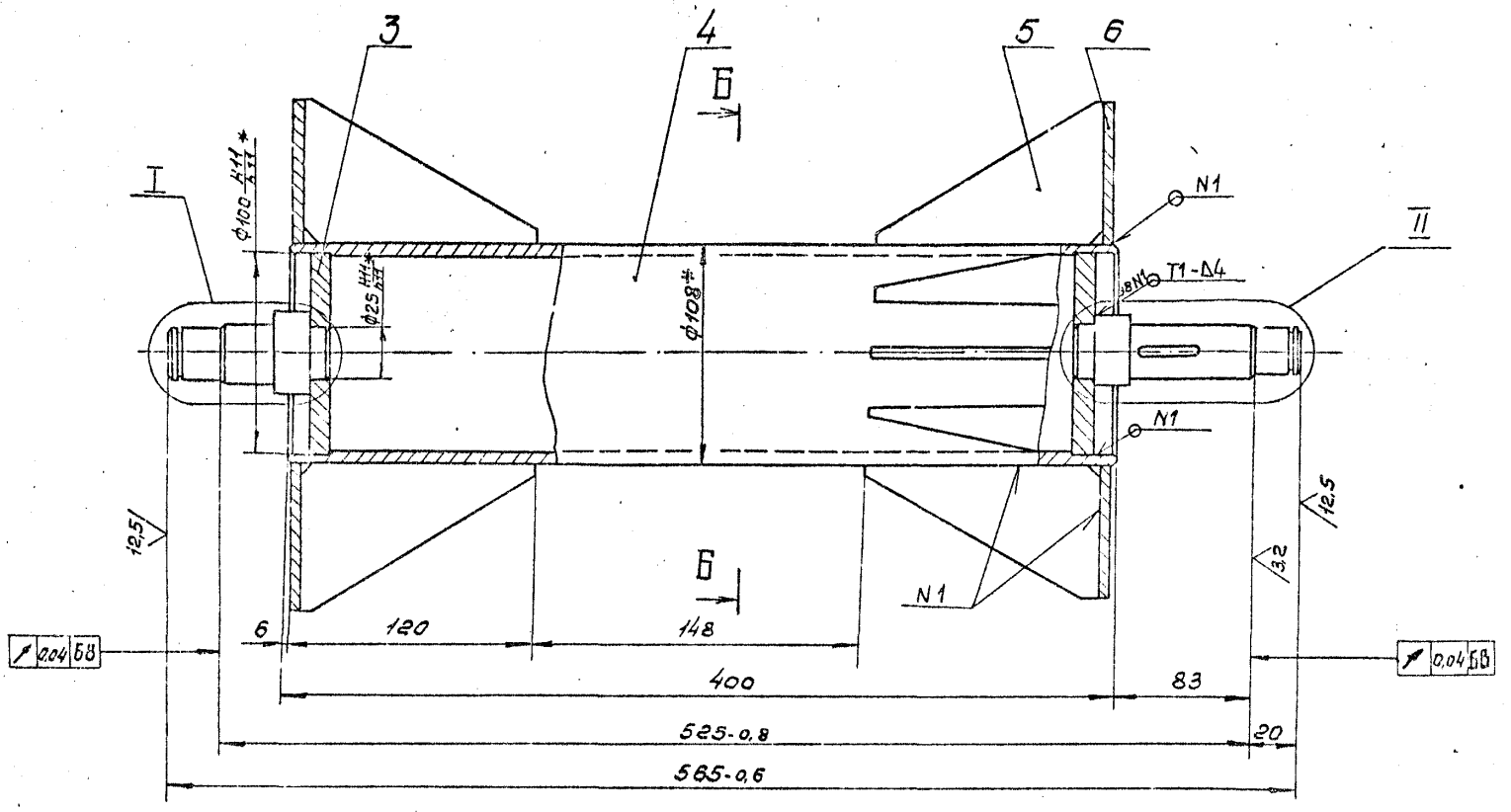

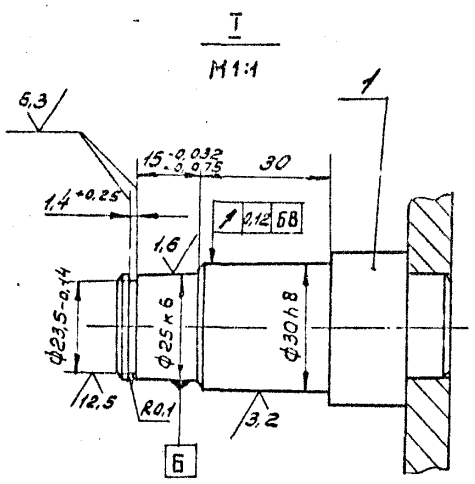

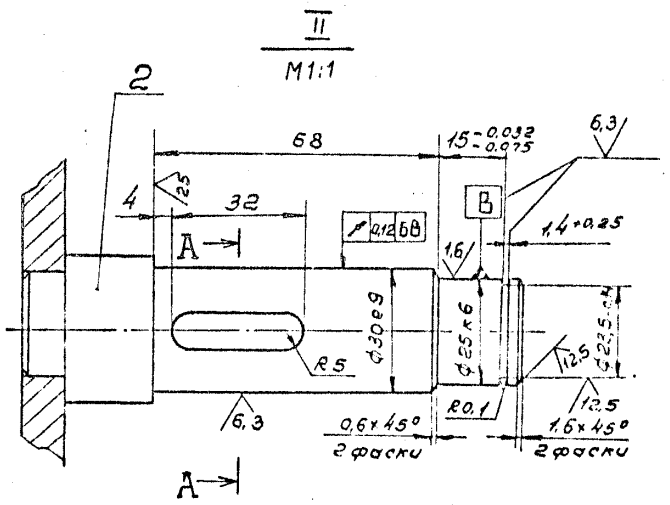

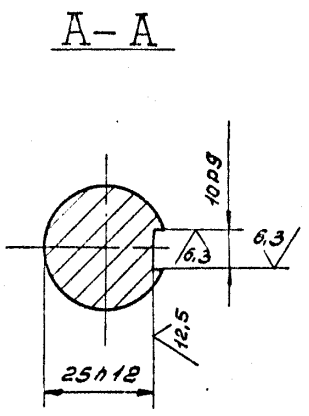

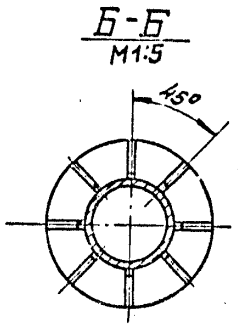

1.* Размеры для справок.

2. Неуказанные предельные отклонения размеров $\pm \frac{IT14}{2}$

3. Сварные швы по ГОСТ 5264-80.

					ТПР 411-1-0146.87	Н017.05.03.100СБ		
Изм.	Лист	№ докум.	Подп.	Дата	Каток Сборочный чертеж.	Лит.	Масса 12	Масштаб 1:2
Разраб.		Гурьякова				Лист	Листов 1	
Пров.		Глебова				СОЮЗГИПРОЛЕСХОЗ		
Рук.гр.		Глебова						
Рук.сек.		Спиридонов						
Н.конт.		Спиридонов						
Утв.		Рогачев						

Копировал

Формат А2

Типовые проектные решения

Инв.№ подл. | Подп. и дата | Взам.инв.№ | Инв.№ дубл. | Подп. и дата

Альбом II

Типовые проектные решения

Инв. № подл. | Подп. и дата | Взам. инв. № | Инв. № дубл. | Подп. и дата

Н017.05.03.004

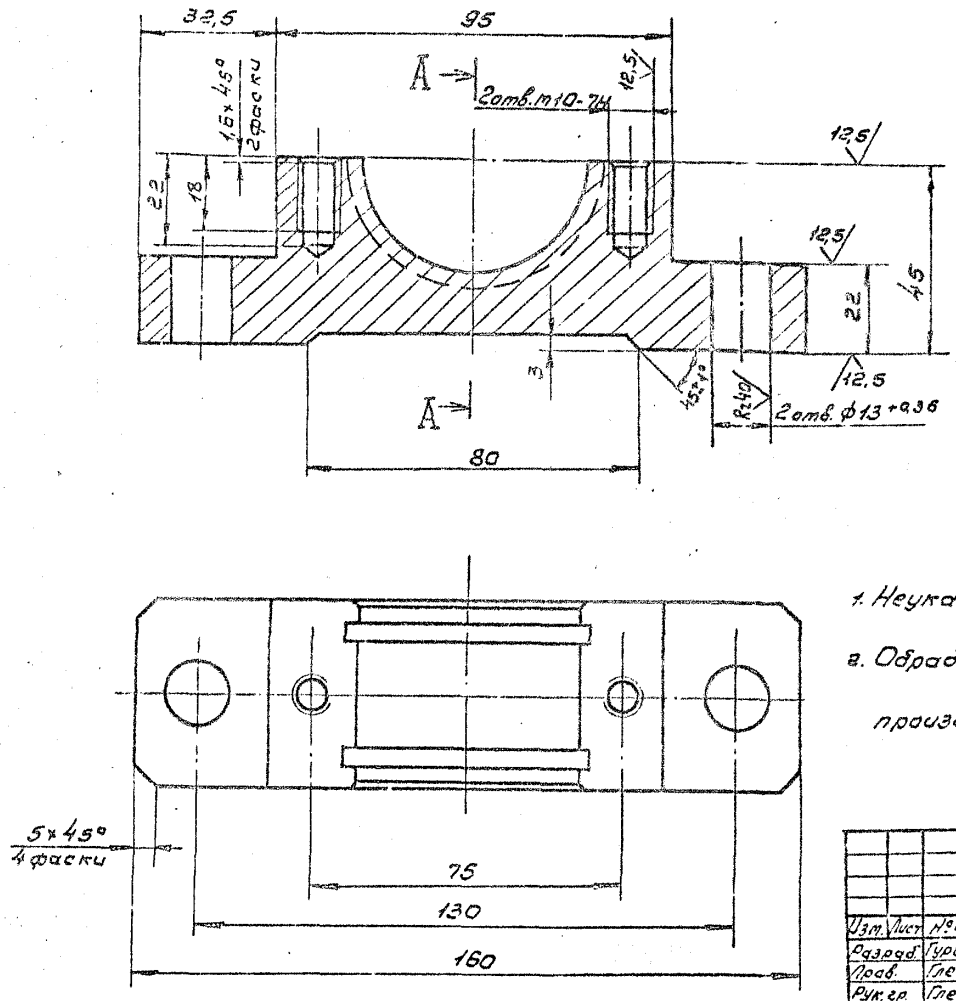

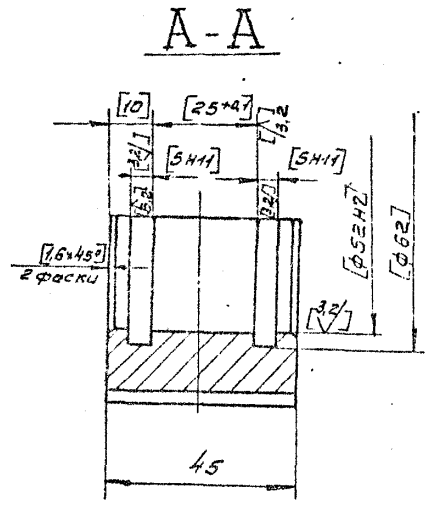

1. Неуказанные предельные отклонения размеров $\pm \frac{IT14}{2}$.
2. Обработку по размерам в квадратных скобках производить совместно с дет. Н015.07.05.003.

					ТПР411-1-0146.87	Н017.05.03.004		
Изм.	Лист	№ докум.	Подп.	Дата	Корпус	Лит.	Масса	Масштаб
Разраб.	Гурьякова						2	1:1
Пров.	Глебова					Лист	Листов 1	
Рук. гр.	Глебова							
Рук. сект.	Спиридонов				Ст 3 пс I ГОСТ 380-71*	СОЮЗГИПРОЛЕСХОЗ		
Н. контр.	Спиридонов							
Утв.	Спиридонов							

Копировал [illegible] Формат А3

Альбом II

Типовые проектные решения

Инв. № подл. | Взам. инв. № | Инв. № дубл. | Подп. и дата

Н017.05.03.003

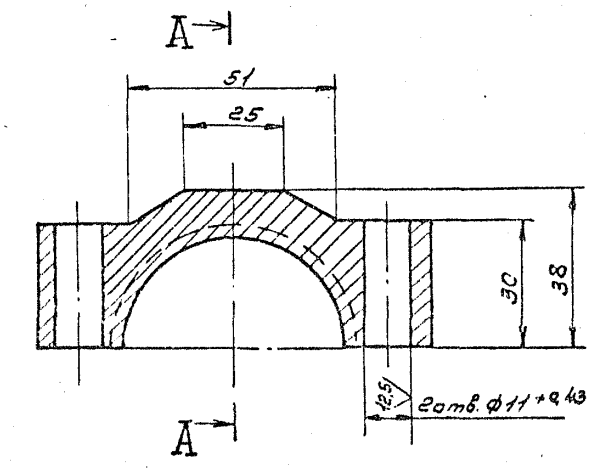

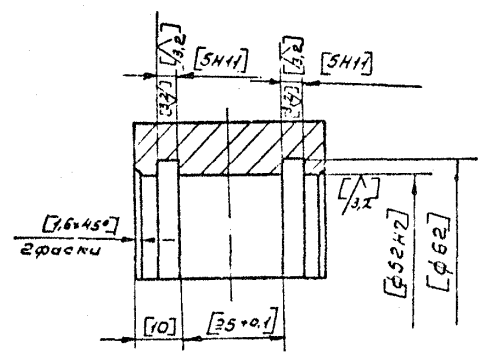

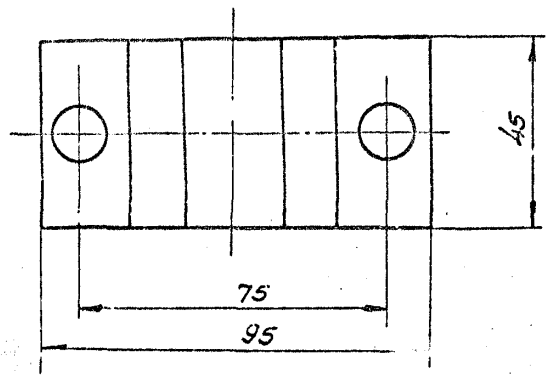

1. Неуказанные предельные отклонения размеров $\pm \frac{IT14}{2}$
2. Обработку по размерам в квадратных скобках производить совместно с дет. Н015.07.05.004.

					ТПР411-1-0146.87	Н017.05.03.003		
Изм.	Лист	№ докум.	Подп.	Дата	Крышка	Лит.	Масса	Масштаб
Разраб.	Гурьякова						1,8	1:1
Пров.	Глебова					Лист	Листов 1	
Рук. гр.	Глебова							
Рук. сект.	Спиридонов				Ст. 3 пс-I ГОСТ 380-71*	СОЮЗГИПРОЛЕСХОЗ		
Н. контр.	Спиридонов							
Утв.	Спиридонов							

Копировал [illegible] Формат А3

Альбом II

Н017.05.03.105

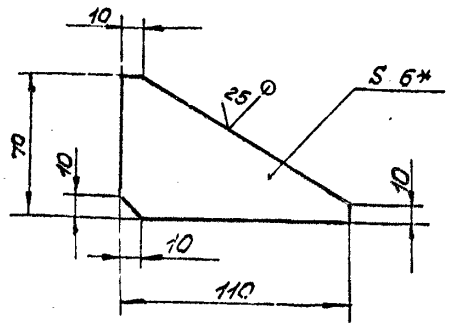

1. * Размер для справок.
2. Предельные отклонения размеров $\pm \frac{IT14}{2}$

Изм.	Лист	№ докум.	Подп.	Дата
Разраб.	Гурьякова			
Пров.	Глебова			
Рук. гр.	Глебова			
Рук. сект.	Спиридонов			
Н. контр.	Спиридонов			
Утв.	Спиридонов			

ТПР 411-1-0146.87 Н017.05.03.105

Ребро

Лит.	Масса	Масштаб
	0,16	1:2

Лист | Листов 1

Лист 6-ПН-6 ГОСТ 19904-74* Ст3пс-I-ГОСТ 14637-79

СОЮЗГИПРОЛЕСХОЗ

Копировал Фиксуя — Формат А4

Альбом II

Н017.05.03.102

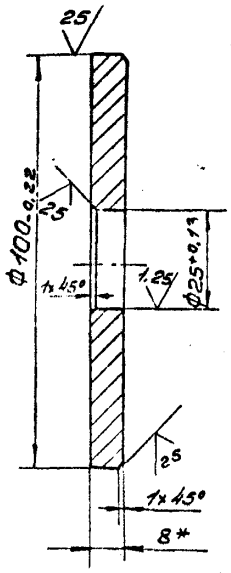

* Размер для справок.

Изм.	Лист	№ докум.	Подп.	Дата
Разраб.	Гурьякова			
Пров.	Глебова			
Рук. гр.	Глебова			
Рук. сект.	Спиридонов			
Н. контр.	Спиридонов			
Утв.	Спиридонов			

ТПР 411-1-0146.87 Н017.05.03.102

Диск

Лит.	Масса	Масштаб
	0,3	1:1

Лист | Листов 1

Лист 6-ПН-8-ГОСТ 19903-74* Ст3пс-I-ГОСТ 14637-79

СОЮЗГИПРОЛЕСХОЗ

Копировал Фиксуя — Формат А4

Альбом II

Н017.05.03.103

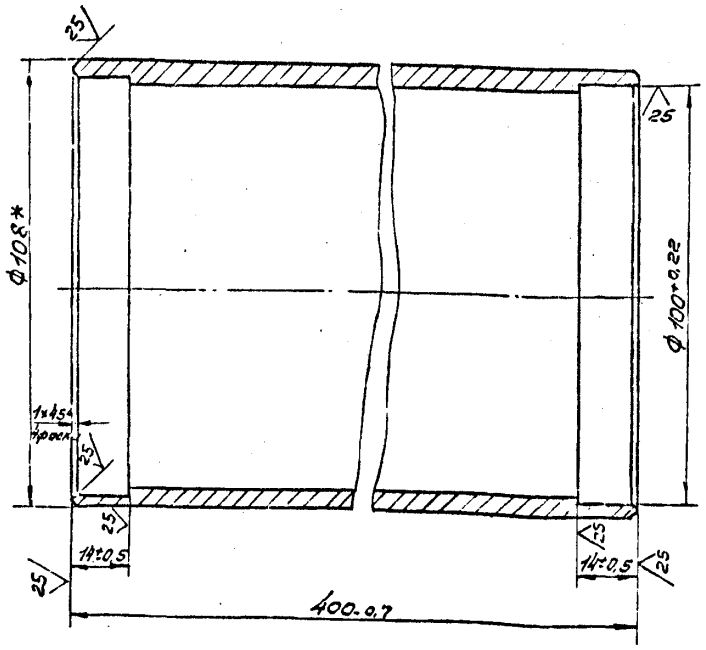

* Размер для справок.

Изм.	Лист	№ докум.	Подп.	Дата
Разраб.	Гурьякова			
Пров.	Глебова			
Рук. гр.	Глебова			
Рук. сект.	Спиридонов			
Н. контр.	Спиридонов			
Утв.	Спиридонов			

ТПР 411-1-0146.87 Н017.05.03.103

Труба

Лит.	Масса	Масштаб
	6,3	1:1

Лист | Листов 1

Труба 108x6 ГОСТ 8732-78 / 610 ГОСТ 8731-74*

СОЮЗГИПРОЛЕСХОЗ

Копировал Фиксуя — Формат А4

Альбом II

Н017.05.03.101

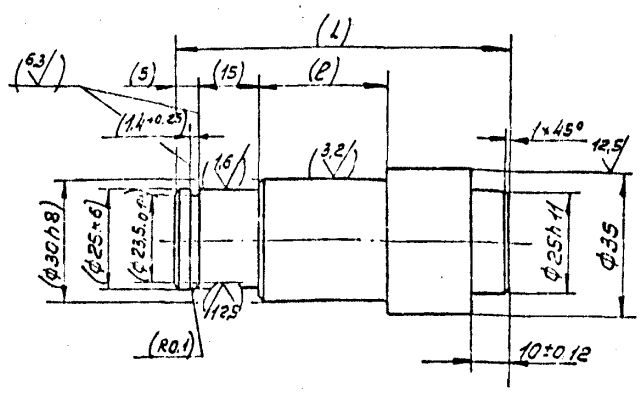

Обозначение	Размеры, мм L	Размеры, мм 2	Масса кг
Н017.05.03.101	80	30	0,3
-01	122	68	0,5

Размеры в скобках - после сборки.

Изм.	Лист	№ докум.	Подп.	Дата
Разраб.	Гурьякова			
Пров.	Глебова			
Рук. гр.	Глебова			
Рук. сект.	Спиридонов			
Н. контр.	Спиридонов			
Утв.	Спиридонов			

ТПР 411-1-0146.87 Н017.05.03.101

Ось

Лит.	Масса	Масштаб
	ст. табл.	1:1

Лист | Листов 1

Сталь 25 ГОСТ 1050-74**

СОЮЗГИПРОЛЕСХОЗ

Копировал Фиксуя — Формат А4

Альбом II

Н017.05.04.000СБ

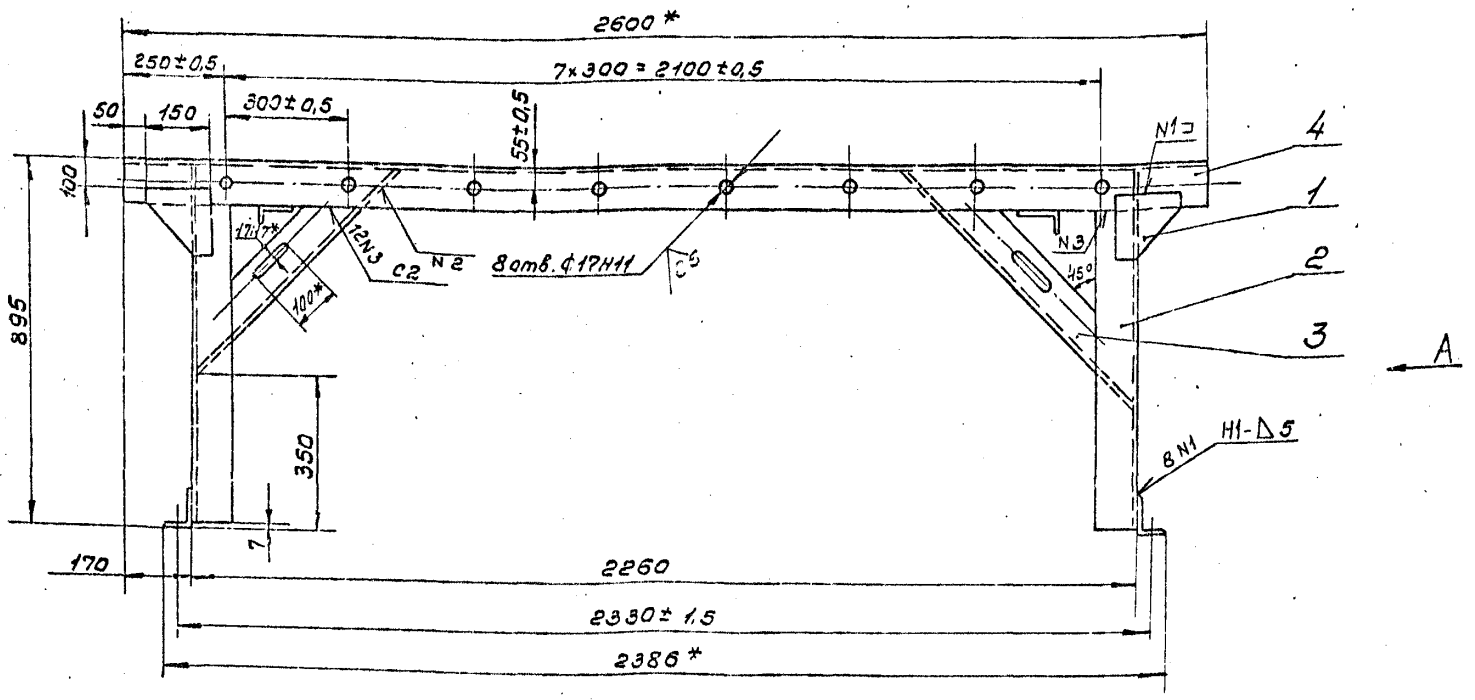

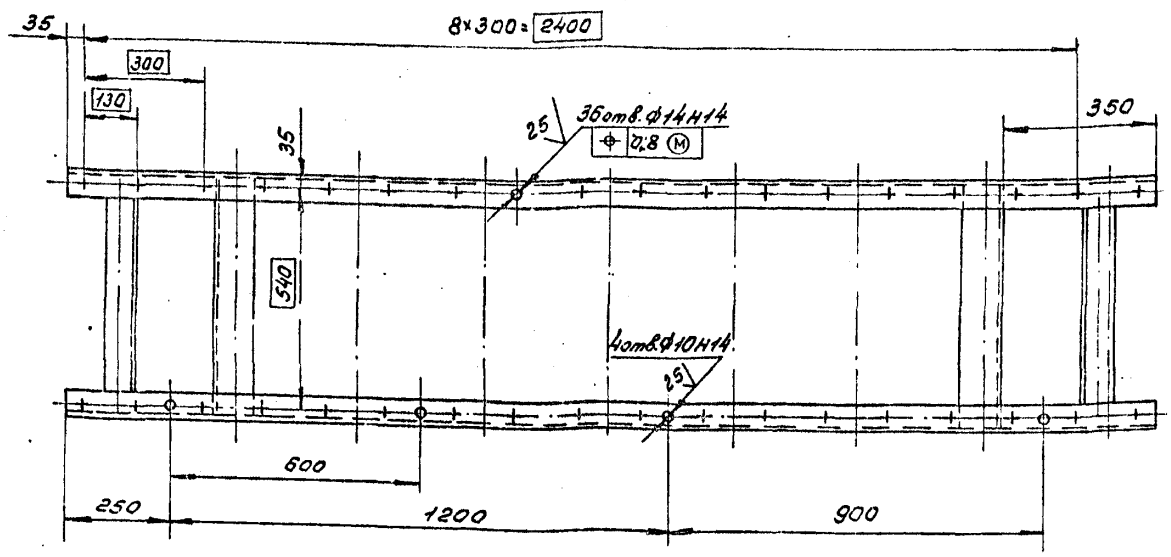

Вид А

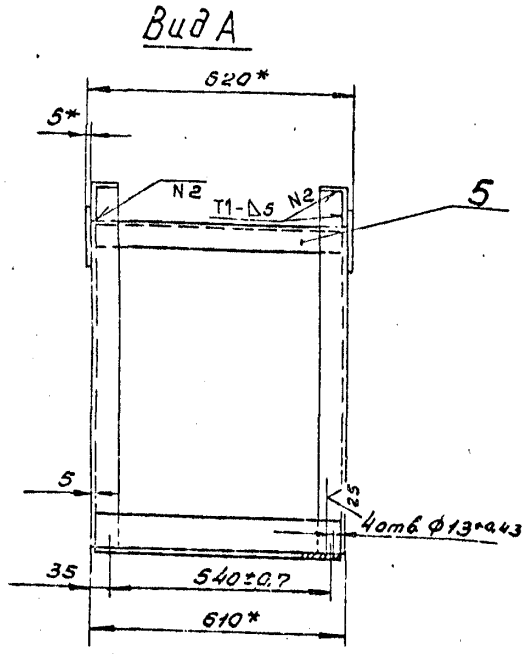

1.* Размеры для справок.

2. Неуказанные предельные отклонения размеров $\pm \frac{IT14}{2}$.

3. Шероховатость обрабатываемых поверхностей деталей 64-50√.

4. Сварные швы по ГОСТ 5264-80.

5. Покрытие: грунтовка ГФ-021 ГОСТ 25129-82, эталь ПФ-115, серая ГОСТ 6465-76* III C_3.

Отверстия от покрытия предохранить.

Типовые проектные решения

Изм.	Лист	№ докум.	Подп.	Дата	ТПР 411-1-0146.87	Н017.05.04.000СБ		
Разраб.		Гурьякова			Рама	Лит.	Масса	Масштаб
Пров.		Глебова			Сборочный чертеж		128	1:10
Рук. гр.		Глебова				Лист	Листов 1	
Рук. сект.		Спиридонов				СОЮЗГИПРОЛЕСХОЗ		
Н. контр.		Спиридонов						
Утв.		Рогачев						

Инв. № подл. | Подп. и дата | Взам. инв. № | Инв. | Подп. и дата

Копировал Фекуля

Формат А2

Зона	Поз.	Обозначение	Наименование	Кол.	Примечание
			Документация		
А2		Н017.05.04.000СБ	Сборочный чертеж		
			Детали		
А4	1	Н017.05.04.001	Косынка	4	
А4	2	Н017.05.04.002	Стойка	4	
А4	3	Н017.05.04.003	Раскос	4	
Б4	4	Н017.05.04.004	Балка		
			Уголок 100х63х8-Б-ГОСТ8510-86 / Ст3пс-I-ГОСТ535-79*		
			L=2600h14	2	30кг
Б4	5	Н017.05.04.005	Связь		
			Уголок 100х63х8-Б-ГОСТ8510-86 / Ст3пс-I-ГОСТ535-79*		
			L=600h14	4	6кг

ТПР 411-1-0146.87 Н017.05.04.000

Рама

Лит. | Лист | Листов 1

СОЮЗГИПРОЛЕСХОЗ

Копировал Тиекуя — Формат А4

Альбом II

Н017.05.04.001

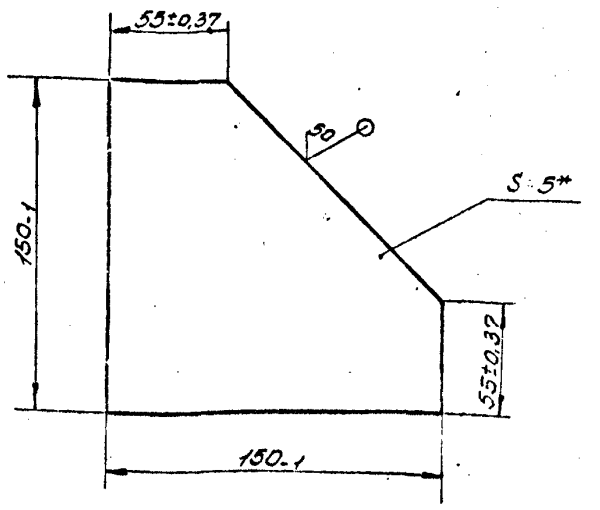

* Размер для справок.

ТПР 411-1-0146.87 Н017.05.04.001

Косынка

Лит. | Масса 0,7 | Масштаб 1:2

Лист | Листов 1

Лист Б-ПН-5ГОСТ19903-74* / Ст3пс-I-ГОСТ14637-79

СОЮЗГИПРОЛЕСХОЗ

Копировал — Формат А4

Альбом II

Н017.05.04.003

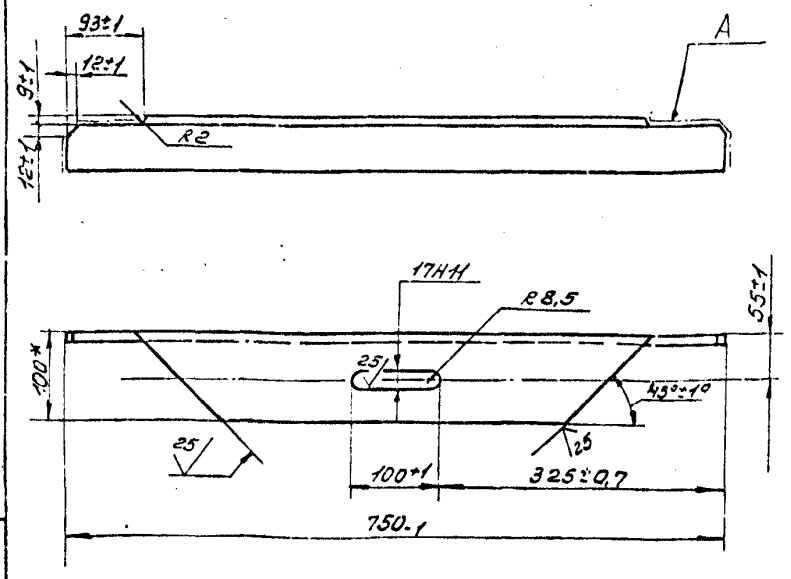

1.* Размер для справок.
2. Шероховатость поверхности А – 25

ТПР 411-1-0146.87 Н017.05.04.003

Раскос

Лит. | Масса 7 | Масштаб 1:5

Лист | Листов 1

Уголок 100х63х8-Б-ГОСТ8510-86 / Ст3пс-I-ГОСТ535-79*

СОЮЗГИПРОЛЕСХОЗ

Копировал Тиекуя — Формат А4

Альбом II

Н017.05.04.002

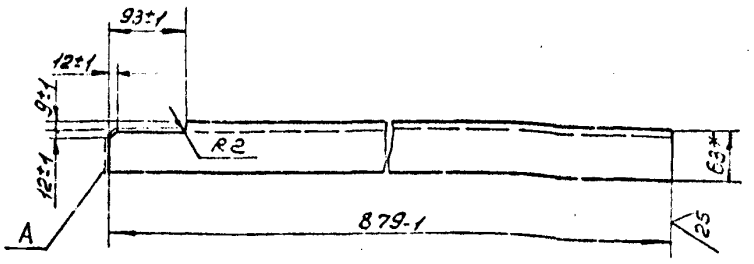

1.* Размер для справок
2. Шероховатость поверхности А-25

ТПР 411-1-0146.87 Н017.05.04.002

Стойка

Лит. | Масса 8 | Масштаб 1:5

Лист | Листов 1

Уголок 100х63х8-Б-ГОСТ8510-86 / Ст3пс-I-ГОСТ535-79*

СОЮЗГИПРОЛЕСХОЗ

Копировал Тиекуя — Формат А4

Альбом II

Н017.05.03.005

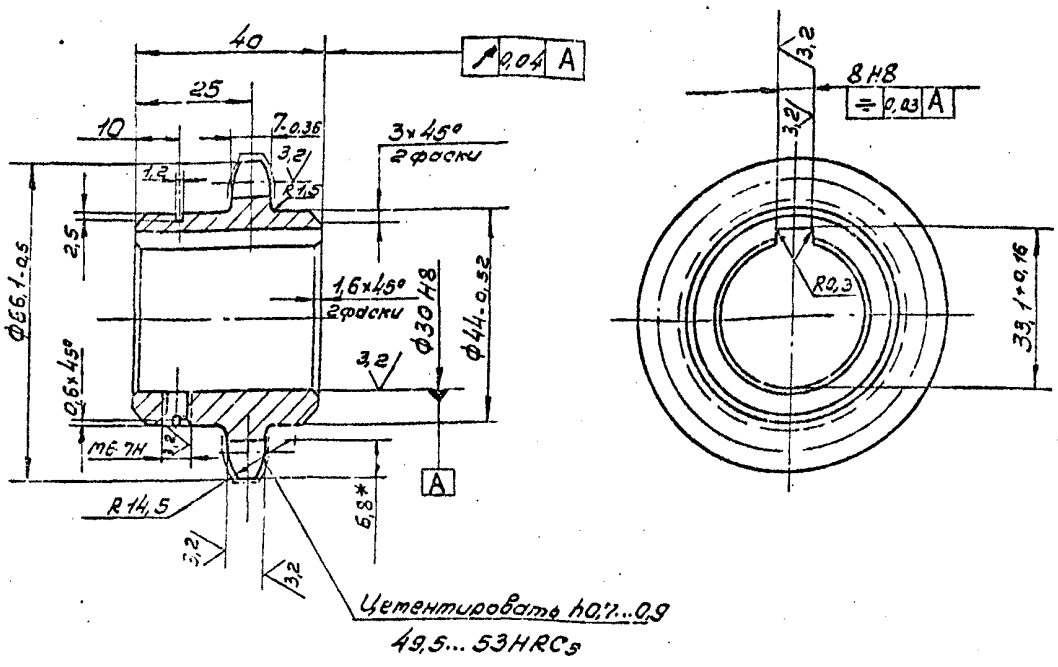

Число зубьев		Z	15
Сопрягаемая цепь	Шаг	t	12,7
	Диаметр ролика	D	8,51
Профиль зуба по ГОСТ 591-69*		—	со смещением
Класс точности по ГОСТ 591-69*		—	2
Диаметр окружности впадин		Di	52,43-0,34
Допуск на разность шагов		δt	0,06
Радиальное биение окружности впадин		Eo	0,2
Торцовое биение зубчатого венца		—	0,2
Диаметр делительной окружности		dд	61,08
Сопрягаемая цепь	Ширина внутренней пластины	h	11,8
	Расстояние между внутренними пластинами	Bвн	7,75

1.* Размер для справок.
2. 240...270 НВ.
3. Неуказанные предельные отклонения размеров $\pm\frac{IT14}{2}$.

Изм.	Лист	№ докум.	Подп.	Дата
Разраб.	Гурьякова			
Пров.	Глебова			
Рук. гр.	Глебова			
Рук. сект.	Спиридонов			
Н. контр.	Спиридонов			
Утв.	Спиридонов			

ТПР 411-1-0146.87 Н017.05.03.005

Звездочка

Лит.	Масса	Масштаб
	0,6	1:1

Лист | Листов 1

Сталь 45 ГОСТ 1050-74**

СОЮЗГИПРОЛЕСХОЗ

Копировал Фирсуна

Формат А3

Инв. № подл. | Подп. и дата | Взам. инв. № | Инв. № дубл. | Подп. и дата

Альбом II

Н017.05.03.104

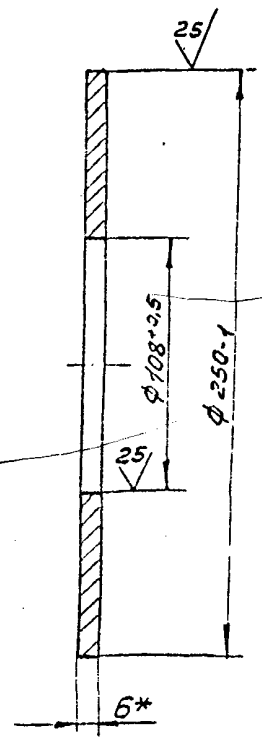

* Размер для справок.

Изм.	Лист	№ докум.	Подп.	Дата
Разраб.	Гурьякова			
Пров.	Глебова			
Рук. гр.	Глебова			
Рук. сект.	Спиридонов			
Н. контр.	Спиридонов			
Утв.	Спиридонов			

ТПР 411-1-0146.87 Н017.05.03.104

Диск

Лит.	Масса	Масштаб
	2	1:2

Лист | Листов 1

Лист 6-ПН-6 ГОСТ 19903-74* / Ст3пс-I-ГОСТ 14637-79

СОЮЗГИПРОЛЕСХОЗ

Копировал Фирсуна

Формат А4

Альбом II

Н017.06.01.004

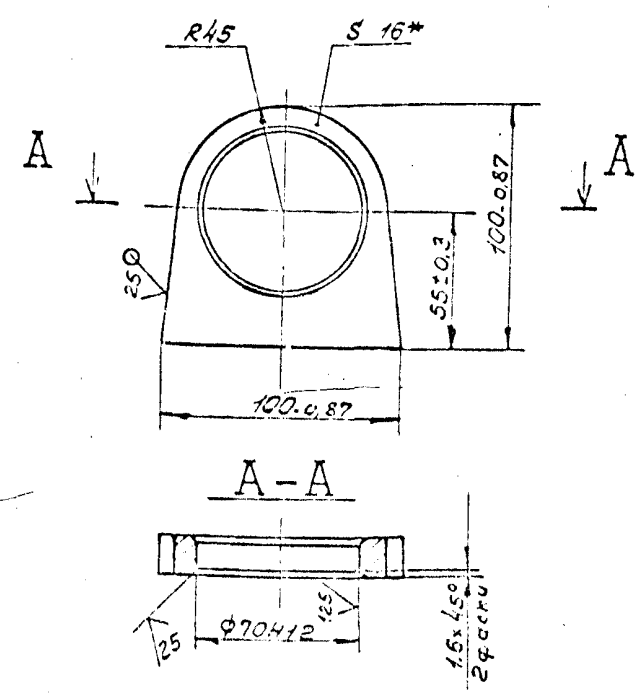

* Размер для справок.

Изм.	Лист	№ докум.	Подп.	Дата
Разраб.	Гурьякова			
Пров.	Глебова			
Рук. гр.	Глебова			
Рук. сект.	Спиридонов			
Н. контр.	Спиридонов			
Утв.	Спиридонов			

ТПР 411-1-0146.87 Н017.06.01.004

Ухо

Лит.	Масса	Масштаб
	0,7	1:2

Лист | Листов 1

Лист 6-ПН-16-ГОСТ 19905-74* / Ст3пс-I-ГОСТ 14637-79

СОЮЗГИПРОЛЕСХОЗ

Копировал Фирсуна

Формат А4

Поз.	Обозначение	Наименование	Кол.	Примечание
35		Звено С-ПР-12,7-1820		
		ГОСТ 13568-75*	1	
36		Звено П-ПР-12,7-1820		
		ГОСТ 13568-75*	1	
37		Кольцо 1612 ГОСТ 13940-68	1	
38		Кольцо 1625 ГОСТ 13940-68	2	
39		Кольцо 1545 ГОСТ 13941-68*	1	
40		Кольцо 45 ГОСТ 2833-77*	1	
41		Болт 1.1М16×30.08 Ст3 по 2		
		ГОСТ 24379.1-80	4	
		Болты ГОСТ 7798-70*		
42		М8×16.58.05	3	
43		М10×50.58.05	4	
44		М12×50.58.05	8	
45		М16×50.58.05	2	
46		Винт М6-8g×8.58.05		
		ГОСТ 1476-84	1	
47		Винт АМ10-8g×90.58.05		
		ГОСТ 11738-84	5	
		Гайки ГОСТ 5915-70*		
48		М10.5.05	8	
49		М12.5.05	8	
50		М16.5.05	3	
		Шайбы ГОСТ 6402-70*		
51		Шайба 8.65Г.05	3	
52		Шайба 10.65Г.05	5	
53		Шайба 12.65Г.05	8	
54		Шайба 16.65Г.05	2	
		Шайбы ГОСТ 11371-78*		
55		Шайба 10.02.05	8	
56		Шайба 16.02.05	1	

Изм. Лист №докум. Подп. Дата ТПР 411-1-0146.87 Н017.06.00.000 Лист 3

Копировал Фиксуя Формат А4

Альбом II

Формат	Зона	Поз.	Обозначение	Наименование	Кол.	Примечание
А3		16	Н017.05.03.003	Крышка	2	
А3		17	Н017.05.03.004	Корпус	2	
А3		18	Н017.05.03.005	Звездочка Z=15; t=12,7	1	
А4		19	Н017.05.03.006	Крышка	2	
А4		21	Н017.06.00.001	Штуцер	4	
		22	-01	Штуцер	1	
				Стандартные изделия		
		28		Гайка накидная		
				12-022 ГОСТ 16046-70	2	
		29		Гайка накидная		
				18-022 ГОСТ 16046-70	2	
		30		Ниппель приварной 12		
				ГОСТ 16042-70	2	
		31		Ниппель приварной 18		
				ГОСТ 16042-70	2	
		32		Подшипник 201		
				ГОСТ 8338-75*	1	
		33		Подшипник 1205		
				ГОСТ 5720-75*	2	
		34		Цепь ПР-12,7-1820-2		
				ГОСТ 13568-75*	2	м

Изм. Лист №докум. Подп. Дата ТПР 411-1-0146.87 Н017.06.00.000 Лист 2

Копировал Фиксуя Формат А4

Альбом II

Формат	Зона	Поз.	Обозначение	Наименование	Кол.	Примечание
		57		Шпилка М10-8g×40.58.05		
				ГОСТ 22032-76*	4	
		58		Шпонка 10×8×32		
				ГОСТ 23360-78*	1	
		59		Шплинт 5×40-05		
				ГОСТ 397-79*	4	
		60		Ось 2-28 h 11×105.40×.1		
				228...302 окс ГОСТ 9650-80	2	
		61		Шайба 1-28-05		
				ГОСТ 9649-78*	4	
				Прочие изделия		
		64		Гидроцилиндр		Мелитопольский
				Ц55-101001, G=12,7 кг		з-д тракторных
				ТУ2-053-1505-80Е	1	агрегатов
		65		Гидрораспределитель		Гомельский ПО
				64Г 73-12	1	„Гидроавтоматика"
		66		Клапан затедлительный		з-д Гидроагрегатов
				Н.036.60.020		
				РТМ 23.24-70	1	г. Москва
		67		Рукав высокого давления		завод
				II-16 артированный		тракторных
				Н.036.86.070 L=1005 мм		агрегатов
				G=1,06 кг	2	г. Москва
		68		Станция гидропривода		Грязинский з-д
				СВ1-10-Н-1,5-8 Q=37 кг		
				ОКП 415540	1	Гидрооборудования
				Материалы		
				Труба ГОСТ 8734-75 / 820 ГОСТ 8773-74		
		69		Труба 12×1	0,5	м
		70		Труба 18×1	0,5	м

Изм. Лист №докум. Подп. Дата ТПР 411-1-0146.87 Н017.06.00.000 Лист 4

Копировал Фиксуя Формат А4

Альбом II

Формат	Зона	Поз.	Обозначение	Наименование	Кол.	Примечание
				Документация		
А3			Н017.06.00.000СБ	Сборочный чертеж		
А3			Н017.06.00.000ГЗ	Схема гидравлическая принципиальная		
				Сборочные единицы		
А4		1	Н017.06.01.000	Рама	1	
А4		2	Н017.06.02.000	Качалка	1	
А4		3	Н017.06.03.000	Ролик	1	
А4		4	Н017.06.04.000	Упор	1	
А4		5	Н017.06.05.000	Кронштейн	2	
А4		6	Н017.06.06.000	Кронштейн	1	
				Детали		
А3		10	Н017.05.00.001	Звездочка Z=15; t=12,7	1	
		11	Н017.05.00.002	Ось	1	
А4		12	Н017.05.00.003	Крышка	1	
А4		13	Н017.05.00.006	Кольцо	3	
А4		14	Н017.05.03.001	Крышка	2	
А4		15	Н017.05.03.002	Кольцо	2	

Изм. Лист №докум. Подп. Дата ТПР 411-1-0146.87 Н017.06.00.000

Разраб.	Глебова		
Пров.	Спиридонов		
Рук. гр.	Глебова		
Н. контр.	Спиридонов		
Утв.	Рогачев		

Сбрасыватель-качалка СКД-1,5

Лит.	Лист	Листов
	1	4

СОЮЗГИПРОЛЕСХОЗ

Копировал Фиксуя Формат А4

Н017.06.00.000С6

Альбом II

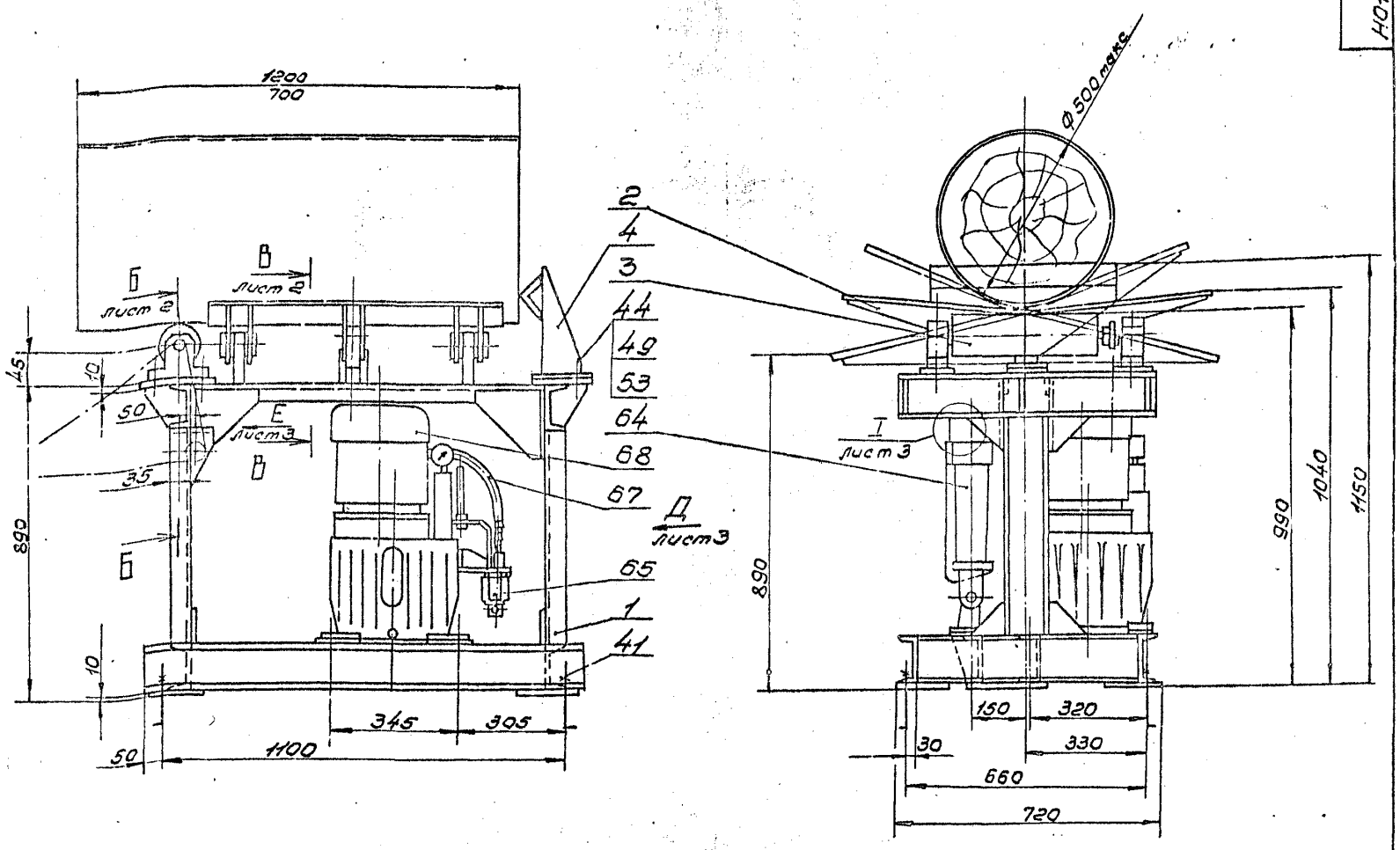

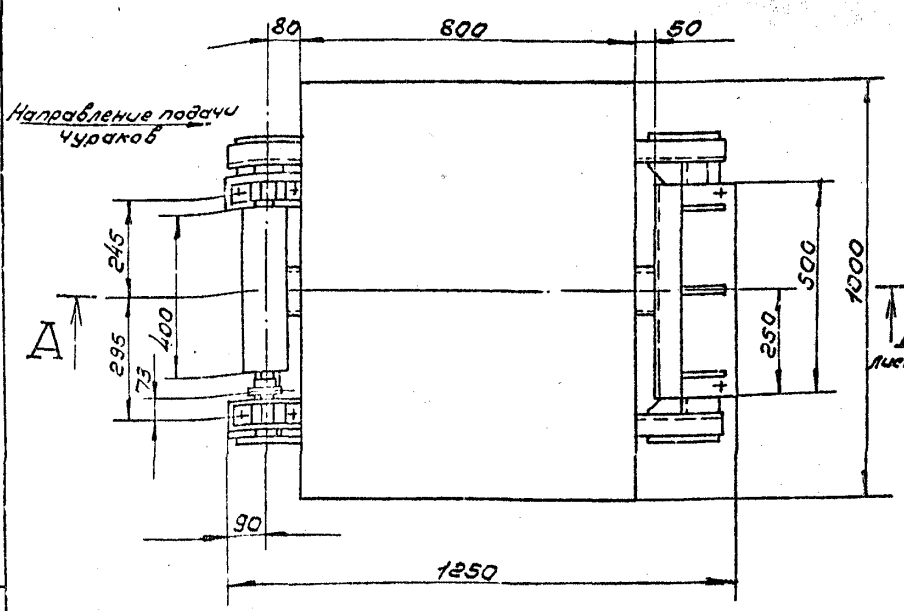

Техническая характеристика.

1. Предназначен для сброса чуриков на две стороны с продольного приводного рольганга и разработан применительно к условиям размещения и конструкции технологического оборудования узла разделки дров и балансов нижнего склада мощностью 50 тыс. м³ в год по сырью, ТПР.
2. Размеры сбрасываемых пиломатериалов:
   - диаметр, мм — до 500
   - длина, мм — 500 ÷ 1250
   - масса, кг — до 200
3. Привод: электрогидравлический
   Установленная мощность, квт
4. Гидроцилиндр: ход, мм — 200
   усилие, Н — до 150
5. Управление: кнопочное с пульта
6. Ролик (поз. 3) приводится цепной передачей от подающего приводного рольганга Н017.05.00.000.

Технические требования

1. Размеры для справок.
2. Разводку труб выполнить согласно чертежу Н017.06.00.000 ГЗ. по заранее изготовленным шаблонам.
3. Ниппели к трубопроводам приварить монтажным стыковым швом газовой сваркой по ГОСТ 16037-80.
4. Все детали и сборочные единицы гидросистем перед сборкой должны быть промыты, каналы и пазы продуты сжатым воздухом и освобождены от стружки, пыли и грязи.
5. Маслопроводы и рукава высокого давления должны быть надежно закреплены. Не допускается скручивание, натягивание рукавов и трение их о металлические детали. Минимально допустимые радиусы изгиба рукавов должны соответствовать ГОСТ 6286-73.
6. Гидросистема должна быть герметичной. Не допускается утечка рабочей жидкости через соединения и стенки деталей, а также подсос воздуха во всасывающей магистрали гидросистемы.
7. Работа всех элементов гидропривода и качалки (поз. 2) должна производиться плавно, свободно и с заданной скоростью.
8. Ролик (поз. 3) должен быть обкатан.
9. Ограждение цепи выполнить по месту.
10. Окраску металлоконструкций произвести по технологии завода-изготовителя.

Изм.	Лист	№ докум.	Подп.	Дата
Разраб.		Глебова		
Пров.		Спиридонов		
Рук. гр.		Глебова		
Руксект.		Спиридонов		
Н. контр.		Спиридонов		
Утв.		Рогачев		

ТПР 411-1-0146.87 Н017.06.00.000С6

Сбрасыватель-качалка СКД-1,5
Сборочный чертеж

Лит.	Масса	Масштаб
И	350	1:10

Лист 1 | Листов 3

СОЮЗГИПРОЛЕСХОЗ

Инв. № подл. | Подп. и дата | Взам. инв. № | Инв. № дубл. | Подп. и дата

Копировал

Формат А2

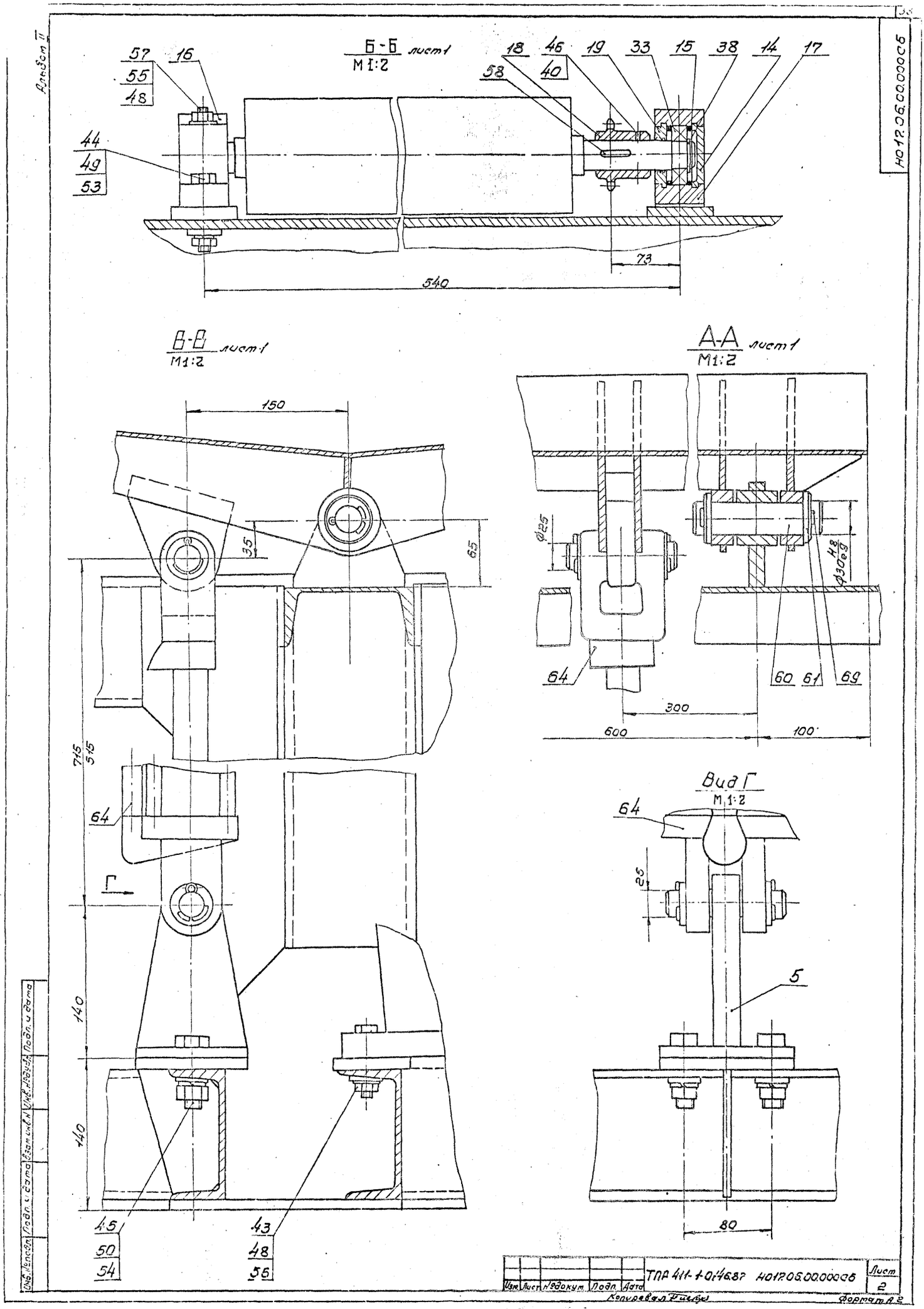
Альбом II
Б-Б лист 1
М1:2
57
55
48
16
44
49
53
18
46
40
58
19
33
15
38
14
17
73
540
В-В лист 1
М1:2
150
35
65
715
515
64
Г
140
140
45
50
54
43
48
56
А-А лист 1
М1:2
Ф25
Ф30 Н8/е9
64
60
61
69
300
600
100
Вид Г
М1:2
64
25
5
80
Н012.06.00.000СБ
Изм. Лист Недокум. Подп. Дата
ТПР 411-1-01.46.87 Н012.06.00.000СБ
Лист 2
Копировал
Формат А2

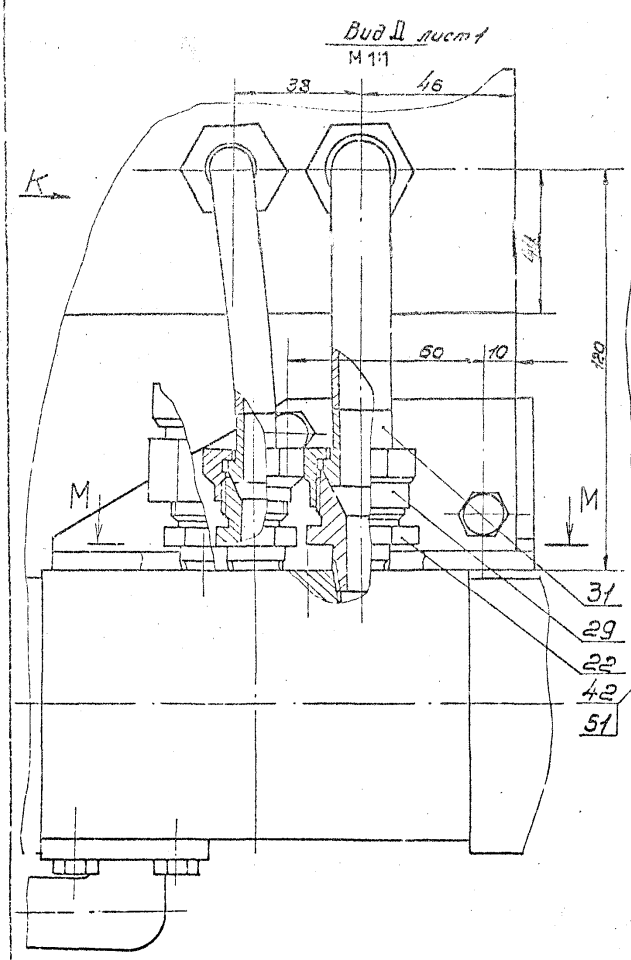

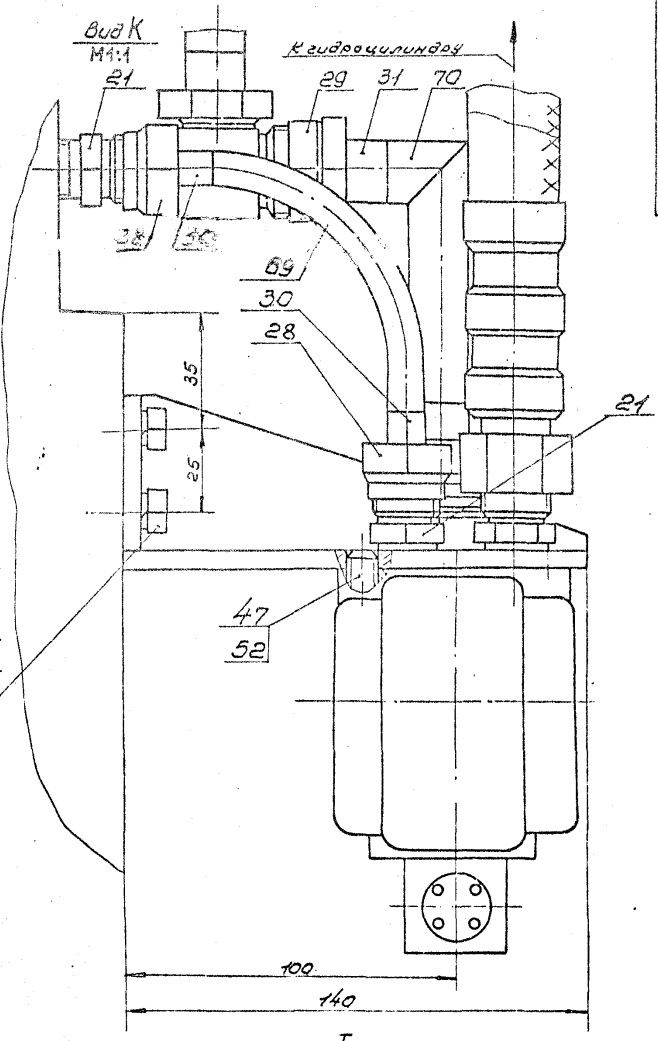

Г
М1:1
повернуто, лист 1

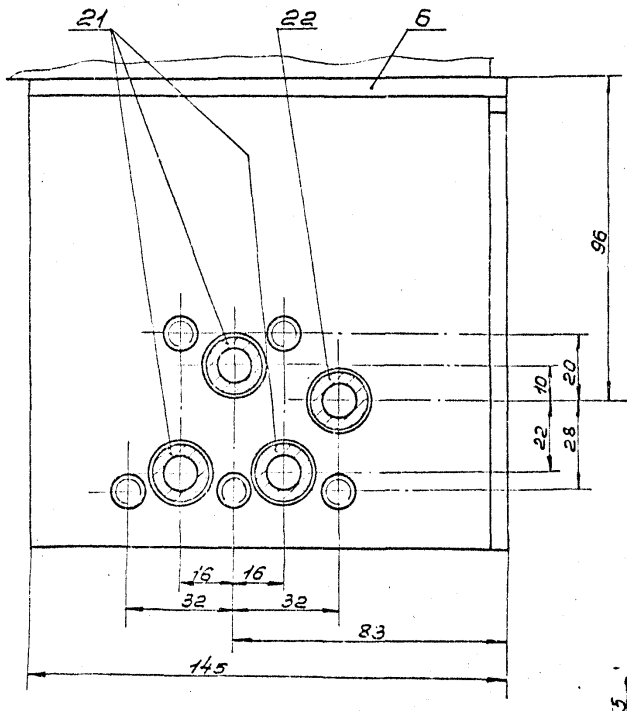

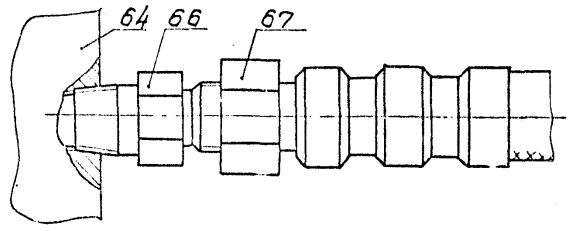

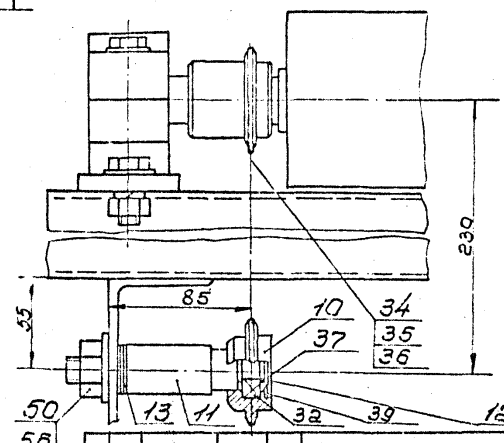

Н017.06.00.000 ГЗ

Альбом II

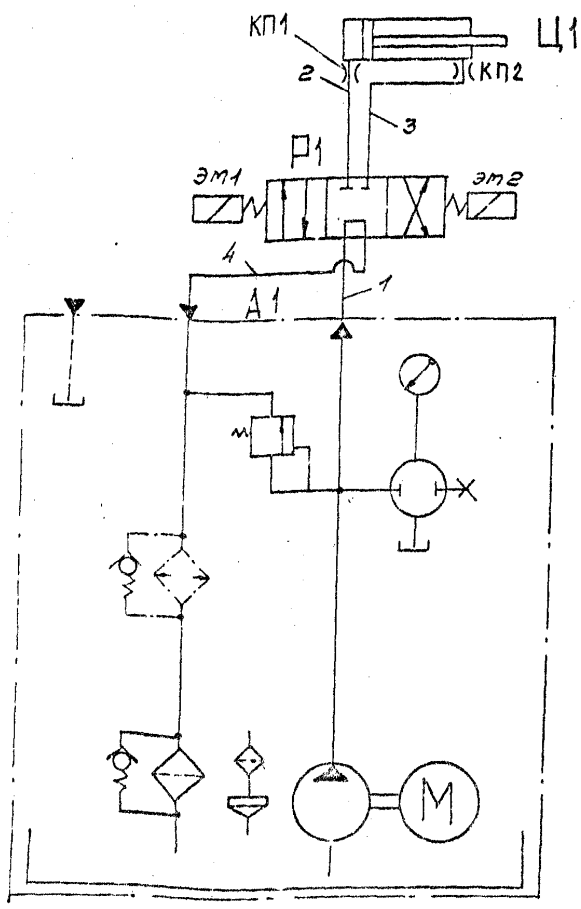

Поз. обозначение	Наименование	Кол.	Примечание
А1	Гидростанция СВI-10-Н-1,5-8	1	V=10 дм³
			Q=8 л/мин
			N=1,5 квт U=220/380В
Р1	Распределитель 64Г-73-12	1	Dy=10mm
			Q н/max=20/40 л/мин
КП1;КП2	Клапан замедлительный Н.036.60.020	2	Dy=3mm
Ц1	Цилиндр Ц55-101001	1	D=55mm
			d=30mm
			Lmax=200mm
	Линии связи:		
1...4	Напор; слив	4	

Изм.	Лист	№ докум.	Подп.	Дата
Разраб.		Спиридонов		
Пров.		Рогачев		
Рук. гр.		Глебова		
Рук. сект.		Спиридонов		
Н. контр.		Спиридонов		
Утв.		Рогачев		

ТПР 411-1-0146.87 Н017.06.00.000 ГЗ

Сбрасыватель качалка СКД-1,5
Схема гидравлическая принципиальная

Лит.	Масса	Масштаб
	–	–

Лист | Листов 1

СОЮЗГИПРОЛЕСХОЗ

Копировал Гиндзел

Формат А3

Н017.06.01.003

Альбом II

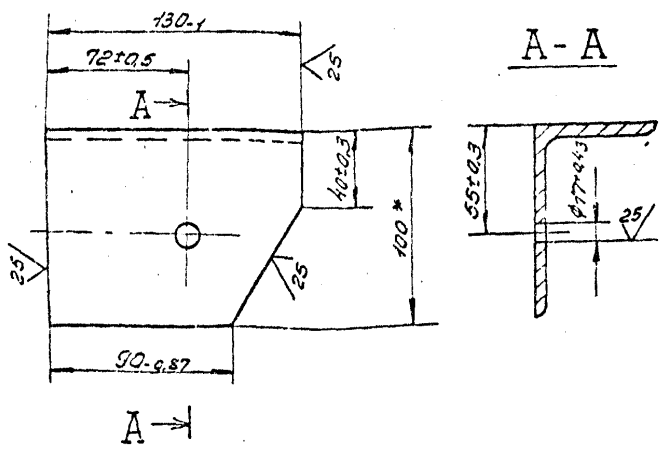

* Размер для справок.

Изм.	Лист	№ докум.	Подп.	Дата
Разраб.		Гурьякова		
Пров.		Глебова		
Рук. гр.		Глебова		
Рук. сект.		Спиридонов		
Н. контр.		Спиридонов		
Утв.		Спиридонов		

ТПР 411-1-0146.87 Н017.06.01.003

Кронштейн

Лит.	Масса	Масштаб
	0,9	1:2

Лист | Листов 1

Уголок 100×63×8-Б-ГОСТ 8509-86
Ст3пс-I-ГОСТ 535-79*

СОЮЗГИПРОЛЕСХОЗ

Копировал Гиндзел

Формат А4

Н017.06.01.005

Альбом II

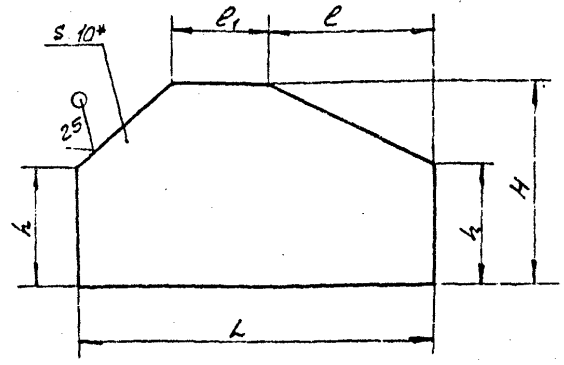

Обозначение	Размеры, мм					Масса, кг
	L	l	l_1	H	h	
Н017.06.01.005	180	80	50	100	60	1,2
-01	300	50	200	120	60	2,6
-02	300	80	140	200	120	4,4

1.* Размер для справок.
2. Предельные отклонения размеров $\pm \frac{IT14}{2}$

Изм.	Лист	№ докум.	Подп.	Дата
Разраб.		Гурьякова		
Пров.		Глебова		
Рук. гр.		Глебова		
Рук. сект.		Спиридонов		
Н. контр.		Спиридонов		
Утв.		Спиридонов		

ТПР 411-1-0146.87 Н017.06.01.005

Косынка

Лит.	Масса	Масштаб
	см. табл.	1:2

Лист | Листов 1

Лист 6-ПН-10-ГОСТ 19903-74*
Ст3пс-I-ГОСТ 14637-79

СОЮЗГИПРОЛЕСХОЗ

Копировал Гиндзел

Формат А4

Альбом II

Формат	Зона	Поз.	Обозначение	Наименование	Кол.	Примечание
				Документация		
А3			Н017.06.02.000 СБ	Сборочный чертеж		
				Детали		
А4		1	Н017.05.01.005-01	Бобышка	4	
А4		2	Н017.06.02.001	Плита	1	
А4		3	Н017.06.02.002	Ребро	5	
А4		4	Н017.06.02.003	Ухо	1	
А4		5	Н017.06.02.004	Ребро	2	
А4		6	Н017.06.02.005	Ребро	2	
Б4			Н017.06.02.007	Связь		
				Уголок 70×70×6-Б-ГОСТ 8509-86 / Ст3пс-I-ГОСТ 535-79*		
				L = 246 h 14	2	1,8 кг

Подп. и дата | Инв. № дубл. | Взам. инв. № | Подп. и дата | Инв. № подл.

ТПР 411-1-0146.87 Н017.06.02.000

Изм.	Лист	№ докум.	Подп.	Дата
Разраб.	Гурьякова			
Пров.	Глебова			
Рук. гр.	Глебова			
Н. контр.	Спиридонов			
Утв.	Спиридонов			

Качалка

Лит.	Лист	Листов
		1

СОЮЗГИПРОЛЕСХОЗ

Копировал Гиркуев

Формат А4

Альбом II

Формат	Зона	Поз.	Обозначение	Наименование	Кол.	Примечание
				Документация		
А3			Н017.06.04.000 СБ	Сборочный чертеж		
				Детали		
А4		1	Н017.06.04.001	Ребро	3	
Б4		2	Н017.06.04.002	Упор		
				Уголок 75×75×8-Б-ГОСТ 8509-86 / Ст3пс-I-ГОСТ 535-79*		
				L = 500 h 14	1	4,5 кг
Б4		3	Н017.06.04.003	Плита		
				Лист 6-ПН-12-ГОСТ 19903-74* / Ст3пс-I-ГОСТ 14637-79		
				(180×500) h 14	1	8,5 кг

Подп. и дата | Инв. № дубл. | Взам. инв. № | Подп. и дата | Инв. № подл.

ТПР 411-1-0146.87 Н017.06.04.000

Изм.	Лист	№ докум.	Подп.	Дата
Разраб.	Гурьякова			
Пров.	Глебова			
Рук. гр.	Глебова			
Н. контр.	Спиридонов			
Утв.	Спиридонов			

Упор

Лит.	Лист	Листов
		1

СОЮЗГИПРОЛЕСХОЗ

Копировал Гиркуев

Формат А4

Альбом II

Формат	Зона	Поз.	Обозначение	Наименование	Кол.	Примечание
				Документация		
А3			Н017.06.05.000 СБ	Сборочный чертеж		
				Детали		
А4		1	Н017.06.01.006-02	Бобышка	1	
А4		2	Н017.06.05.001	Ухо	1	
Б4		3	Н017.06.05.002	Плита		
				Лист 6-ПН-12-ГОСТ 19903-74* / Ст3пс-I-ГОСТ 14637-79*		
				(100×120) h 14	1	1,1 кг

Подп. и дата | Инв. № дубл. | Взам. инв. № | Подп. и дата | Инв. № подл.

ТПР 411-1-0146.87 Н017.06.05.000

Изм.	Лист	№ докум.	Подп.	Дата
Разраб.	Гурьякова			
Пров.	Глебова			
Рук. гр.	Глебова			
Н. контр.	Спиридонов			
Утв.	Спиридонов			

Кронштейн

Лит.	Лист	Листов
		1

СОЮЗГИПРОЛЕСХОЗ

Копировал Гиркуев

Формат А4

Альбом II

Формат	Зона	Поз.	Обозначение	Наименование	Кол.	Примечание
				Документация		
А2			Н017.06.01.000 СБ	Сборочный чертеж		
				Детали		
А4		1	Н017.06.01.001	Косынка	1	
		2	-01	Косынка	6	
А4		3	Н017.06.01.002	Косынка	4	
А4		4	Н017.06.01.003	Кронштейн	2	
А4		5	Н017.06.01.004	Ухо	2	
А4		6	Н017.06.01.005	Косынка	4	
		7	-01	Косынка	2	
		8	-02	Косынка	4	
А4		9	Н017.06.01.006	Бобышка	2	
Б4		10	Н017.06.01.007	Балка		
				Швеллер 12 ГОСТ 8240-72* / Ст3пс-I-ГОСТ 535-79*		
				L = 700 h 14	1	7,3 кг
Б4		11	Н017.06.01.008	Стойка		
				Швеллер 12 ГОСТ 8240-72* / Ст3пс-I-ГОСТ 535-79*		
				L = 640 h 14	2	6,8 кг
Б4		12	Н017.06.01.009	Платик		
				Лист 6-ПН-12 ГОСТ 19903-74* / Ст3пс-I-ГОСТ 14637-79*		
				(100×120) h 14	1	1,1 кг

Подп. и дата | Инв. № дубл. | Взам. инв. № | Подп. и дата | Инв. № подл.

ТПР 411-1-0146.87 Н017.06.01.000

Изм.	Лист	№ докум.	Подп.	Дата
Разраб.	Гурьякова			
Пров.	Глебова			
Рук. гр.	Глебова			
Н. контр.	Спиридонов			
Утв.	Родачев			

Рама

Лит.	Лист	Листов
	1	2

СОЮЗГИПРОЛЕСХОЗ

Копировал Гиркуев

Формат А4

Альбом II

Н017.06.03.000СБ

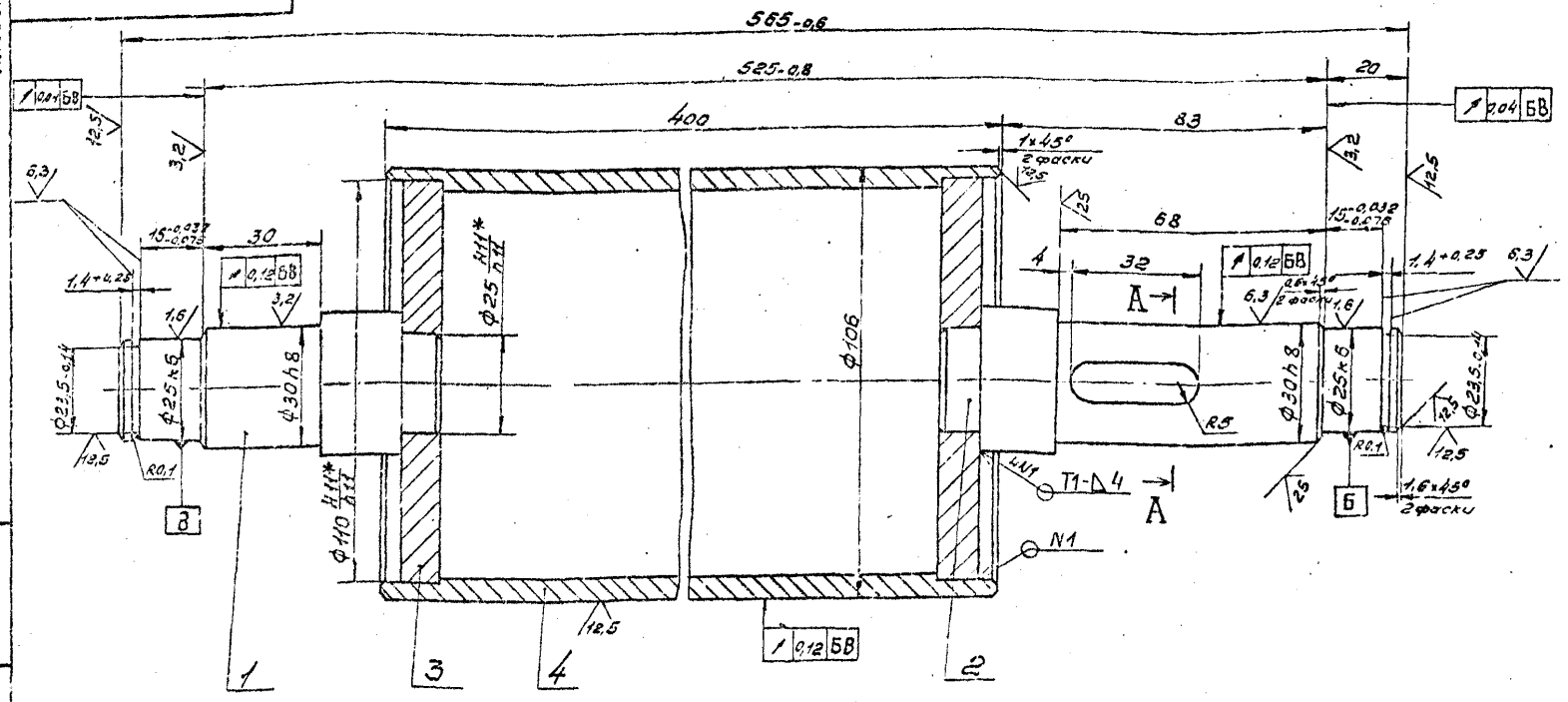

1.* Размеры для справок.

2. Сварные швы по ГОСТ 5264-80.

3. Неуказанные предельные отклонения размеров $\pm \frac{IT14}{2}$

А-А

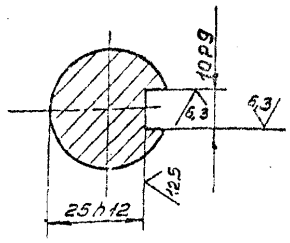

Изм.	Лист	№ докум.	Подп.	Дата	ТПР 411-1-0146.87	Н017.06.03.000СБ	
Разраб.		Суворякова			Ролик Сборочный чертеж	Лит.	Масса	Масштаб
Пров.		Гредова					10,4	1:1
Рук.гр.		Гредова				Лист	Листов 1	
Рук.сект.		Спиридонов				СОЮЗГИПРОЛЕСХОЗ		
Н.контр.		Спиридонов						
Утв.		Рогачев						

Копировал Формат А3

Поз.	Обозначение	Наименование	Кол.	Примечание
		Документация		
А3	Н017.06.03.000СБ	Сборочный чертеж		
		Детали		
А4	1 Н017.05.03.101	Ось	1	
	2 -01	Ось	1	
А4	3 Н017.05.03.102	Диск	2	
А4	4 Н017.05.03.103	Труба	1	

Изм.	Лист	№ докум.	Подп.	Дата	ТПР 411-1-0146.87	Н017.06.03.000	
Разраб.		Суворякова			Ролик	Лит.	Масса	Масштаб
Пров.		Гредова						
Рук.гр.		Гредова				Лист	Листов 1	
Н.контр.		Спиридонов				СОЮЗГИПРОЛЕСХОЗ		
Утв.		Спиридонов						

Копировал Формат А4

Альбом II

Н017.06.00.001

12,5 (√)

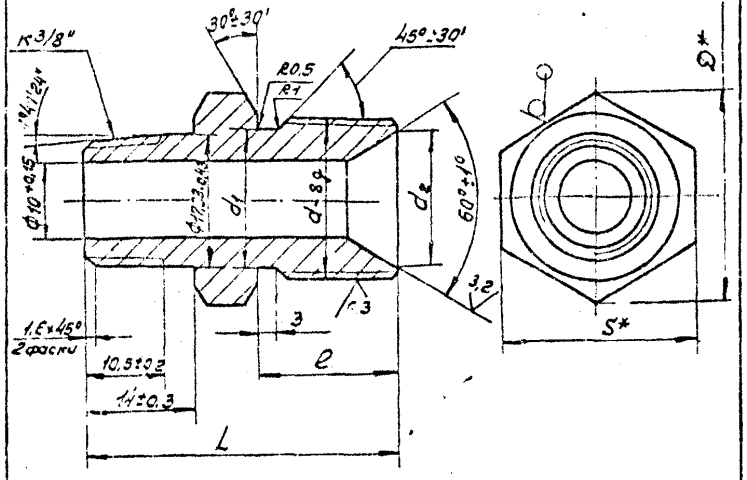

Обозначение	Размеры, мм							Масса кг
	d	d1	d2	D	S	b	e	
Н017.06.00.001	М27×1,5	17,8	17 ±0,18	27	24	38±0,3	16 +0,2	0,056
-01	М27×1,5	24,3	24 +0,21	34	30	40±0,3	18 +0,2	0,11

1.* Размеры для справок.

2. Допуск радиального биения поверхн. А относительно среднего диаметра резьбы - не более С 1мм.

3. Неуказанные предельные отклонения размеров $\pm \frac{IT14}{2}$.

4. Технические требования - по ГОСТ 16078-70.

Изм.	Лист	№ докум.	Подп.	Дата	ТПР 411-1-0146.87	Н017.06.00.001	
Разраб.		Суворякова			Штуцер	Лит.	Масса	Масштаб
Пров.		Гредова					Ст. табл.	2:1
Рук.гр.		Гредова				Лист	Листов 1	
Рук.сект.		Спиридонов			Материал: Сталь 35 ГОСТ 1050-74**	СОЮЗГИПРОЛЕСХОЗ		
Н.контр.		Спиридонов						
Утв.		Рогачев						

Копировал Формат А4

Альбом II

А3

410-17.06.01.000СБ

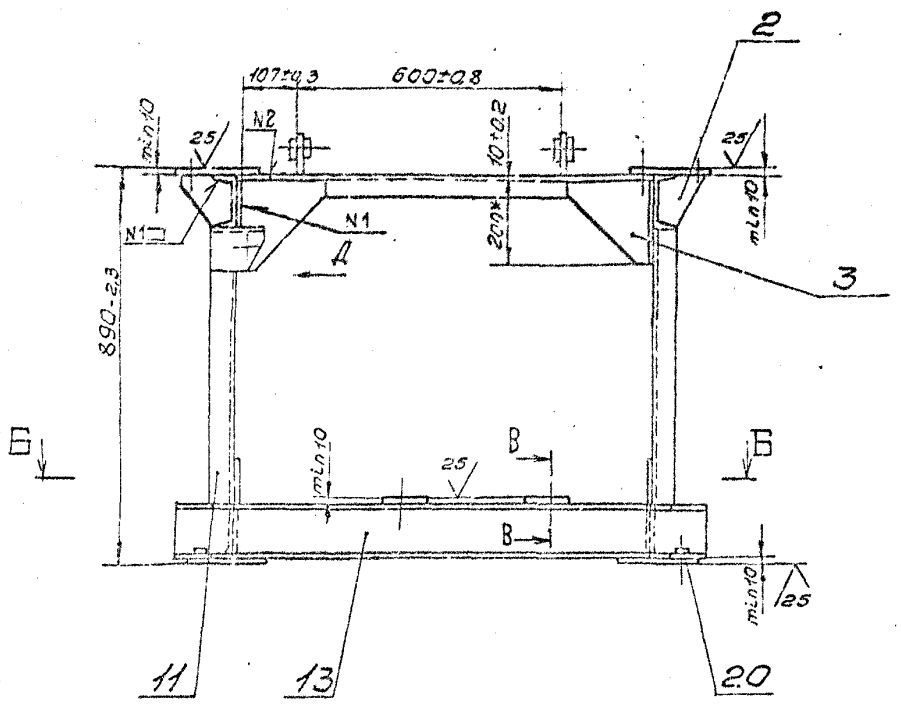

А

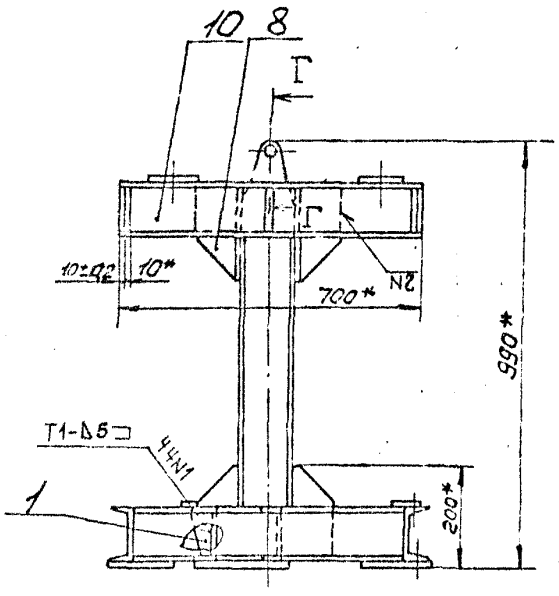

Б – Б

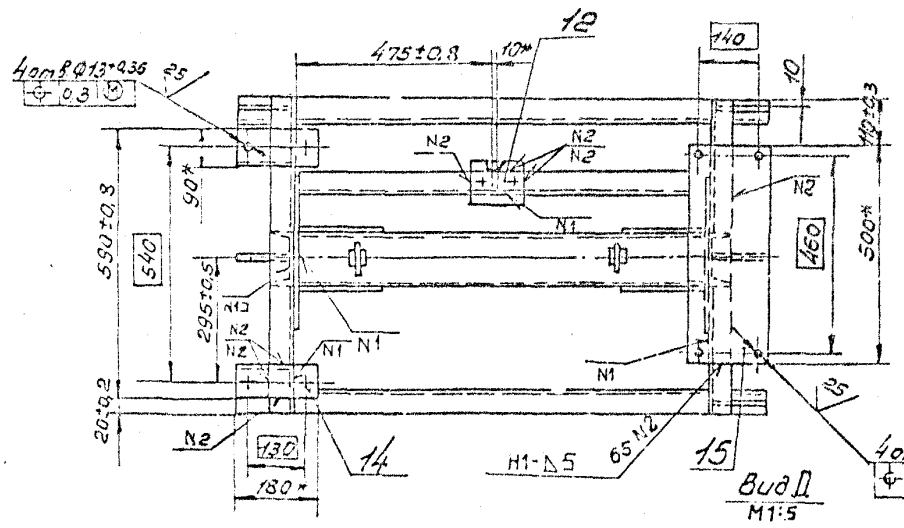

Вид Д
М1:5

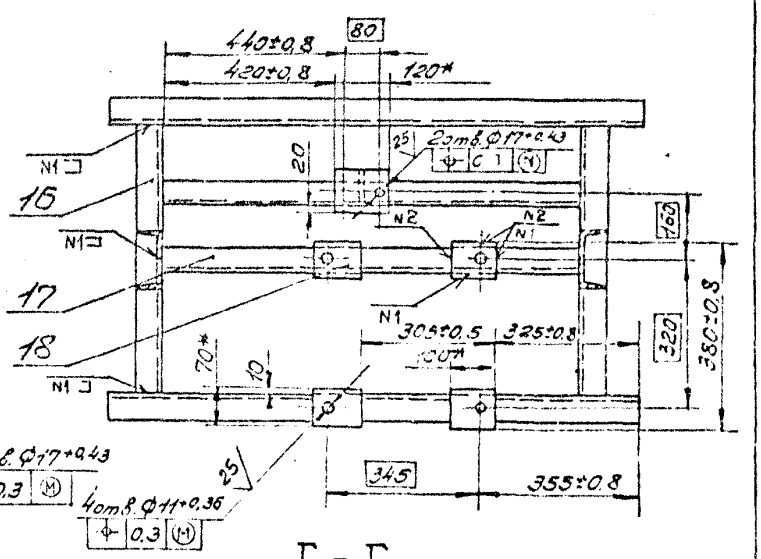

Вид А

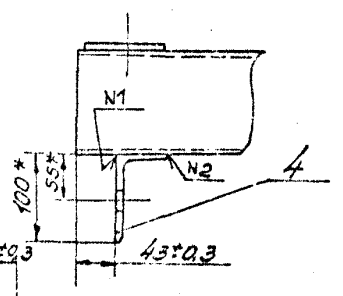

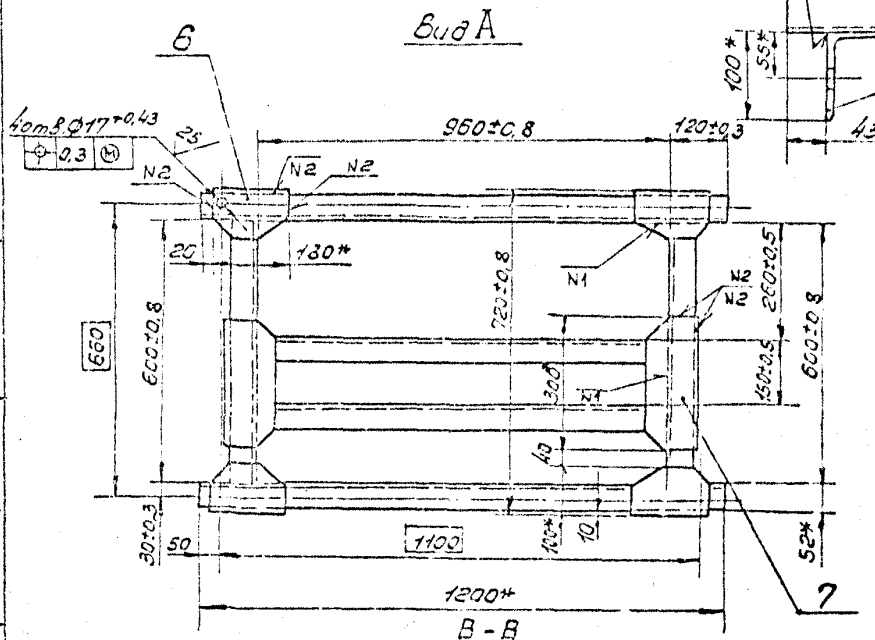

В – В
М1:2

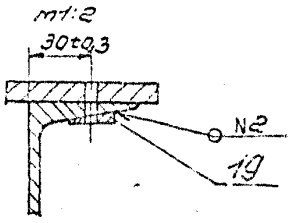

Г – Г
М1:2

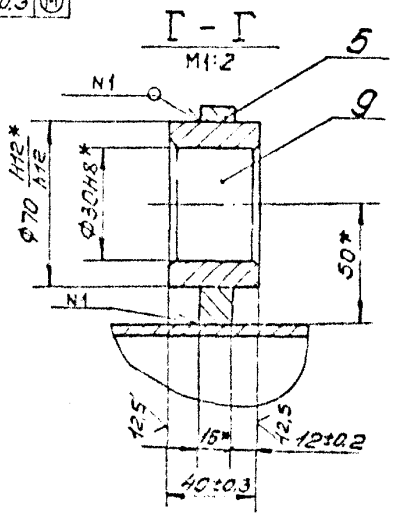

1.* Размеры для справок.
2. Неуказанные предельные отклонения размеров ± IT14/2
3. Шероховатость обрабатываемых поверхностей деталей Ra 50
4. Сварные швы по ГОСТ 5264-80.

					ТПР 411-1-0146.87		Н017.06.01.000СБ	
Изм.	Лист	№докум.	Подп.	Дата	Рама		Масса	Масштаб
Разраб.		Гуровкова					160	1:10
Пров.		Гребова						
Рук.гр.		Гребова						
Рук.проект		Спиридонов			Сборочный чертеж		Лист	Листов 6
Н.контр.		Спиридонова						
Утв.		Спиридонова					СОЮЗГИПРОЛЕСХОЗ	

Копировал Ушакова

Формат А2

НО17.06.02.000СБ

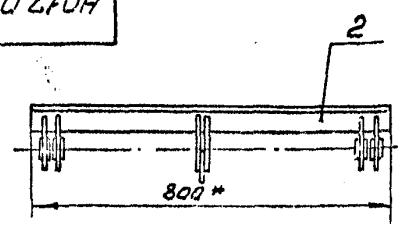

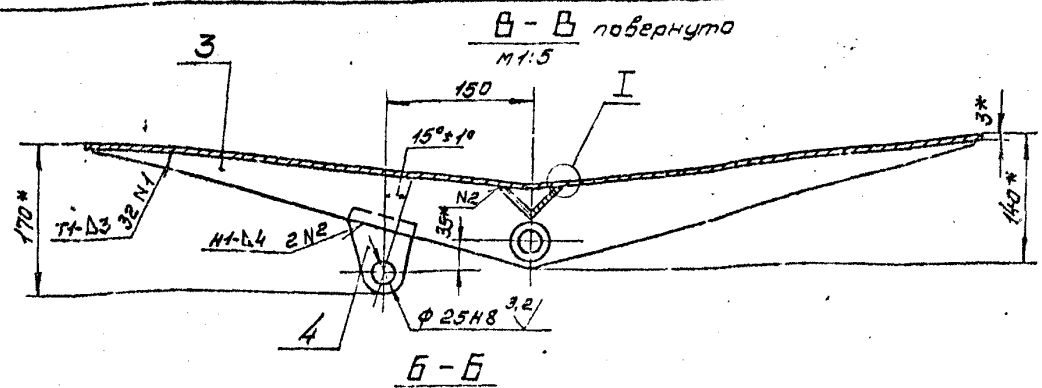

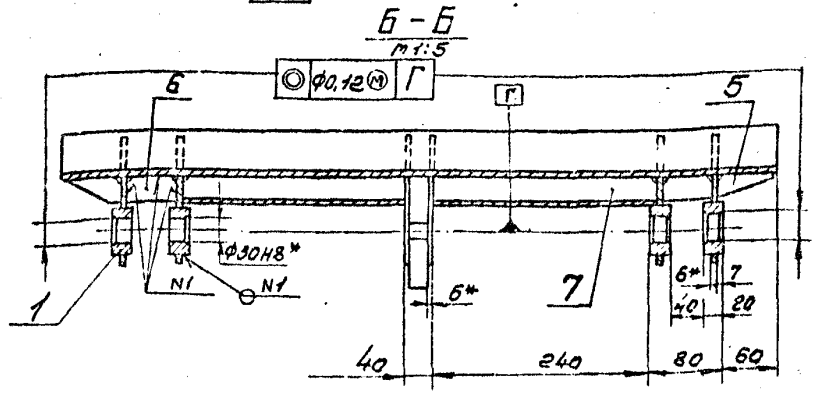

Вид А

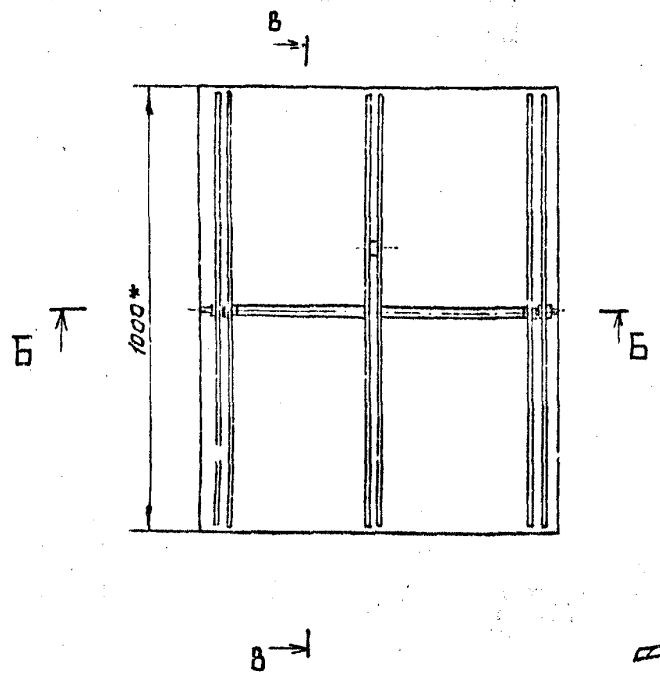

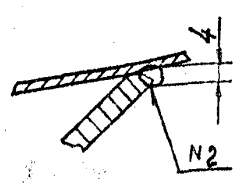

1. * Размеры для справок.
2. Предельные отклонения размеров ± IT14/2
3. Сварные швы по ГОСТ 5264-80, кроме мест указанных особо.

					ТПР 411-1-0 №6.87 НО17.06.02.000СБ			
					Качалка. Сборочный чертеж	Лит.	Масса	Масштаб
Изм.	Лист	№докум.	Подп.	Дата			46	1:10
Разраб.		Гудеркова				Лист	Листов 1	
Пров.		Гребова						
Рук.гр.		Гребова				СОЮЗГИПРОЛЕСХОЗ		
Рук.сект.		Спиридонов						
Н.контр.		Спиридонов						
Утв.		Розачев						

Копировал Формат А3

Альбом II

Типовые проектные решения

Инв.№подл. | Подп. и дата | Взам.инв.№ | Инв.№дубл. | Подп. и дата

НО17.06.02.006

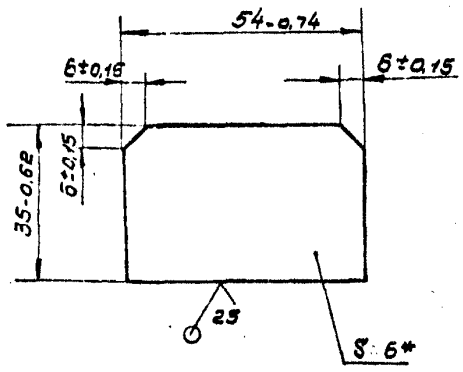

* Размер для справок.

					ТПР 411-1-0 146.87 НО17.06.02.006			
					Ребро	Лит.	Масса	Масштаб
Изм.	Лист	№докум.	Подп.	Дата			007	1:1
Разраб.		Гудеркова				Лист	Листов 1	
Пров.		Гребова						
Рук.гр.		Гребова				СОЮЗГИПРОЛЕСХОЗ		
Рук.сект.		Спиридонов						
Н.контр.		Спиридонов						
Утв.		Спиридонов						

Б-ПН-6 ГОСТ 19903-74*
Лист Ст3пс-I ГОСТ 14637-79

Копировал Формат А4

Альбом II

Типовые проектные решения

Инв.№подл. | Подп. и дата | Взам.инв.№ | Инв.№дубл. | Подп. и дата

НО17.06.02.004

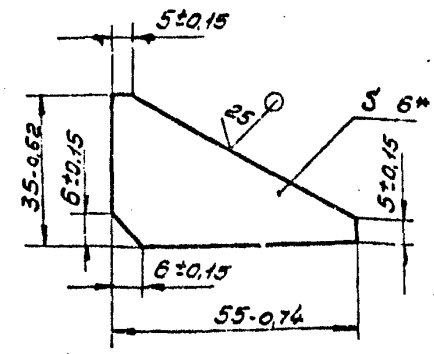

* Размер для справок.

					ТПР 411-1-0 146.87 НО17.06.02.004			
					Ребро	Лит.	Масса	Масштаб
Изм.	Лист	№докум.	Подп.	Дата			0,05	1:1
Разраб.		Гудеркова				Лист	Листов 1	
Пров.		Гребова						
Рук.гр.		Гребова				СОЮЗГИПРОЛЕСХОЗ		
Рук.сект.		Спиридонов						
Н.контр.		Спиридонов						
Утв.		Спиридонов						

Б-ПН-6 ГОСТ 19903-74*
Лист Ст3пс-I ГОСТ 14637-79

Копировал Формат А4

Альбом II

НО17.06.02.001

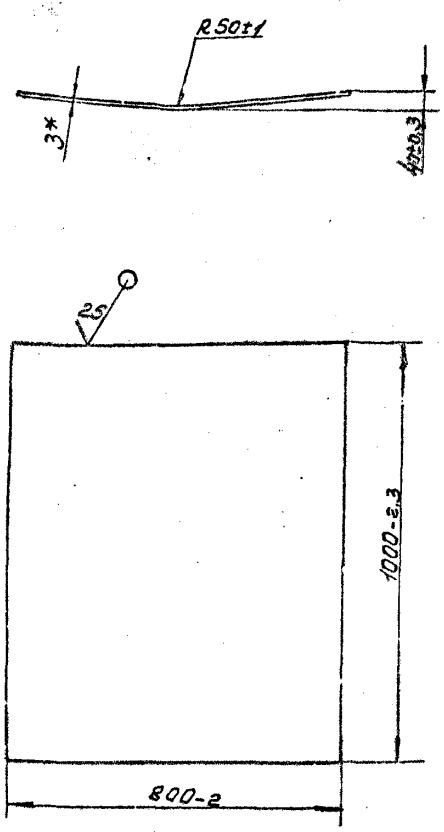

* Размер для справок

ТПР 411-1-0146.87 НО17.06.02.001

Плита

Масса 18 | Масштаб 1:10

Лист | Листов 1

6-ПН-3 ГОСТ 19903-74*
Лист Ст3пс-I-ГОСТ 16523-70*

СОЮЗГИПРОЛЕСХОЗ

Изм. Лист № докум. Подп. Дата
Разраб. Гурьякова
Пров. Гледова
Рук.гр. Гледова
Рук.сект. Спиридонов
Н.контр. Спиридонов
Утв. Спиридонов

Копировал Формат А4

Альбом II

НО17.06.02.002

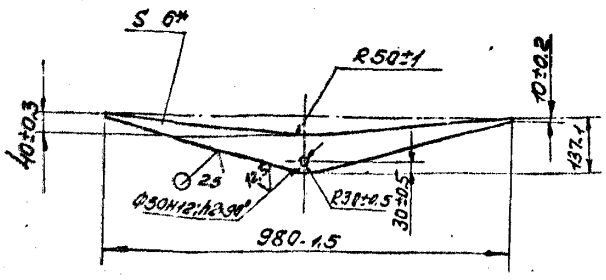

* Размер для справок

ТПР 411-1-0146.87 НО17.06.02.002

Ребро

Масса 3,5 | Масштаб 1:10

Лист | Листов 1

6-ПН-6-ГОСТ 19903-74*
Лист Ст3пс-I-ГОСТ 14637-79

СОЮЗГИПРОЛЕСХОЗ

Изм. Лист № докум. Подп.
Разраб. Гурьякова
Пров. Гледова
Рук.гр. Гледова
Рук.сект. Спиридонов
Н.контр. Спиридонов
Утв. Спиридонов

Копировал Формат А4

Альбом II

НО17.06.02.003

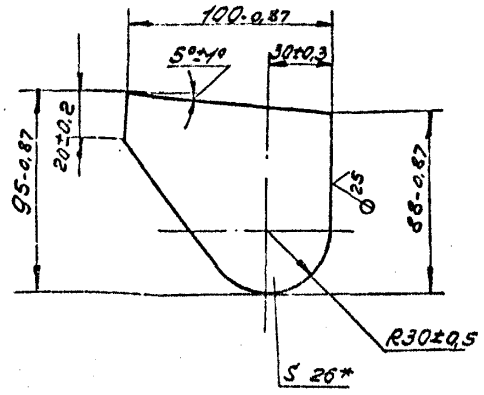

* Размер для справок

ТПР 411-1-0146.87 НО17.06.02.003

Ухо

Масса 1,5 | Масштаб 1:2

Лист | Листов 1

6-ПН-26-ГОСТ 19903-74*
Лист Ст3пс-I-ГОСТ 14637-79

СОЮЗГИПРОЛЕСХОЗ

Изм. Лист № докум. Подп. Дата
Разраб. Гурьякова
Пров. Гледова
Рук.гр. Гледова
Рук.сект. Спиридонов
Н.контр. Спиридонов
Утв. Спиридонов

Копировал Формат А4

Альбом II

НО17.06.01.006

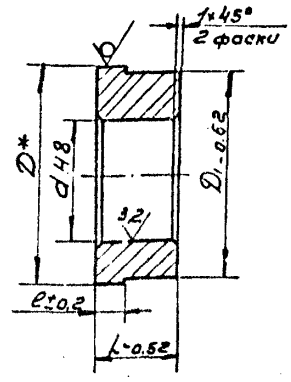

Обозначение	Размеры, мм d	D	D1	L	e	Масса, кг
НО17.06.01.006	30	75	70	40	12	0,4
-01	30	55	50	20	7	0,25
-02	25	55	50	26	8	0,3

* Размер для справок

ТПР 411-1-0146.87 НО17.06.01.006

Бобышка

Масса см. табл. | Масштаб 1:1

Лист | Листов 1

Круг А-В ГОСТ 2590-71*
Ст3кп-II-ГОСТ 535-79*

СОЮЗГИПРОЛЕСХОЗ

Изм. Лист № докум. Подп. Дата
Разраб. Гурьякова
Пров. Гледова
Рук.гр. Гледова
Рук.сект. Спиридонов
Н.контр. Спиридонов
Утв. Спиридонов

Копировал Формат А4

Альбом II

НО17.06.05.00006

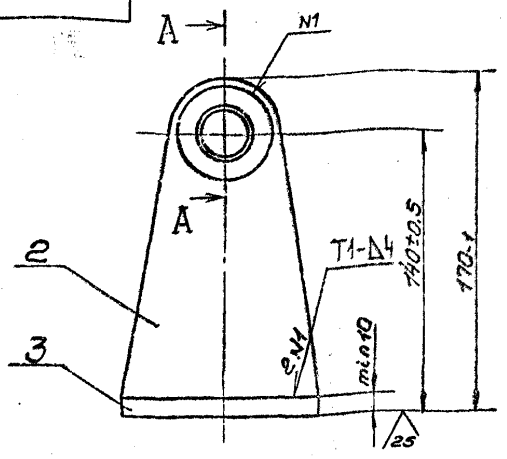

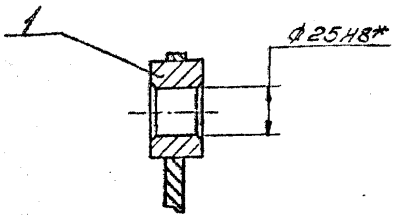

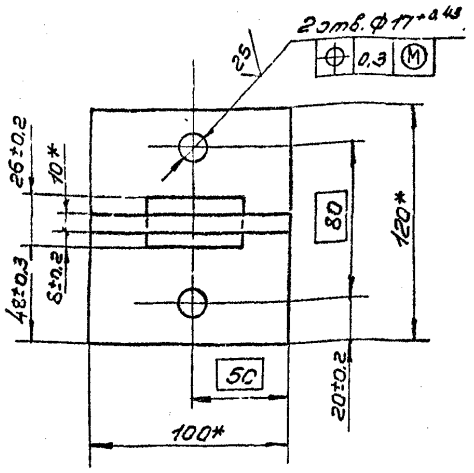

1.* Размеры для справок.

2. Шероховатость поверхности детали 64- ∇

3. Сварной шов по ГОСТ 5264-80.

						ТПР 411-1-0146.87		НО17.06.05.00006	
Изм.	Лист	№ докум.	Подп.	Дата		Кронштейн Сборочный чертеж	Лит.	Масса	Масштаб
Разраб.		Гуровякова						3.3	1:2
Пров.		Следова					Лист	Листов 1	
Рук.гр.		Следова							
Рук.сект.		Спиридонов					СОЮЗГИПРОЛЕСХОЗ		
Н.контр.		Спиридонов							
Утв.		Спиридонов							

Копировал Формат А3

Альбом II

НО17.06.01.001

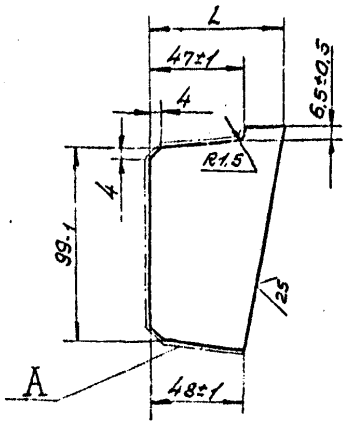

Обозначение	L, мм	Масса кг
НО17.06.01.001	70-0.74	0.7
-01	100-0.87	1

Шероховатость поверхности А- ∇

						ТПР 411-1-0146.87	НО17.06.01.001		
Изм.	Лист	№ докум.	Подп.	Дата		Косынка	Лит.	Масса	Масштаб
Разраб.		Гуровякова						см. табл.	1:2
Пров.		Следова					Лист	Листов 1	
Рук.гр.		Следова							
Рук.сект.		Спиридонов					СОЮЗГИПРОЛЕСХОЗ		
Н.контр.		Спиридонов							
Утв.		Спиридонов							

Лист 6-ПН-10 ГОСТ 19903-74* Ст3пс-Т-1 ГОСТ 14637-79

Копировал Формат А4

Альбом II

НО17.06.01.002

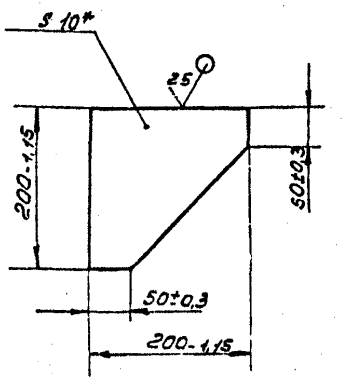

* Размер для справок

						ТПР 411-1-0146.87	НО17.06.01.002		
Изм.	Лист	№ докум.	Подп.	Дата		Косынка	Лит.	Масса	Масштаб
Разраб.		Гуровякова						2.3	1:5
Пров.		Следова					Лист	Листов 1	
Рук.гр.		Следова							
Рук.сект.		Спиридонов					СОЮЗГИПРОЛЕСХОЗ		
Н.контр.		Спиридонов							
Утв.		Спиридонов							

Лист 6-ПН-10 ГОСТ 19903-74* Ст3пс-Т-1 ГОСТ 14637-79

Копировал Формат А4

Альбом II

Типовые проектные решения

Н017.06.04.000СБ

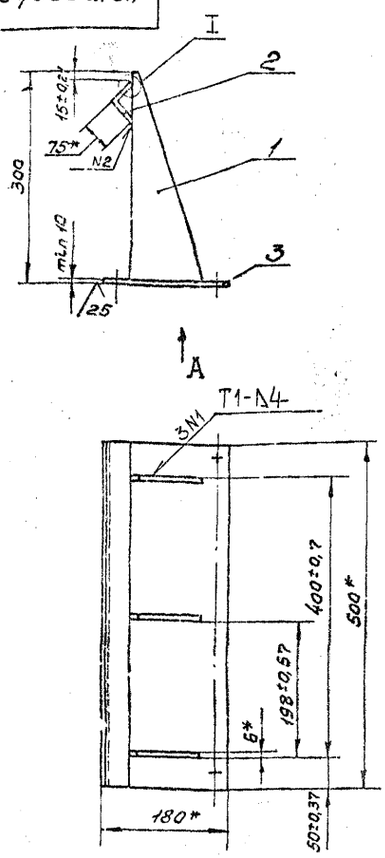

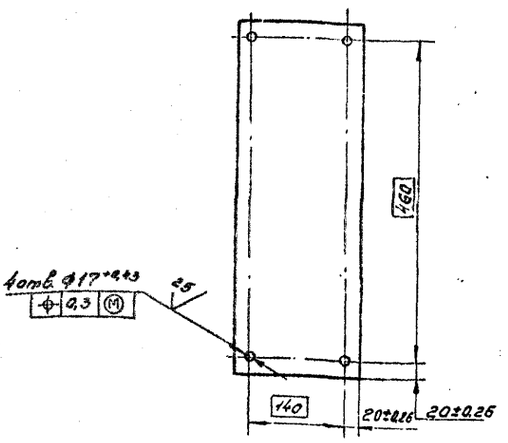

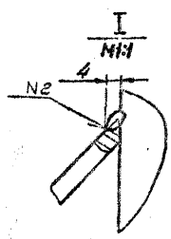

1. * Размеры для справок.
2. Шероховатость обрабатываемых поверхностей деталей 64-50
3. Сварные швы по ГОСТ 5264-80, кроме мест указанных особо.

Изм.	Лист	№ докум.	Подп.	Дата	ТПР 411-1-0-146.87	Н017.06.04.000СБ		
Разраб.		Гуроякова			Упор Сборочный чертеж	Лит.	Масса 16	Масштаб 1:5
Пров.		Глебова				Лист	Листов 1	
Рук. гр.		Глебова				СОЮЗГИПРОЛЕСХОЗ		
Рук. сек.		Спиридонов						
Н. контр.		Спиридонов						
Утв.		Спиридонов						

Копировал

Формат А3

Альбом II

Типовые проектные решения

Н017.06.04.001

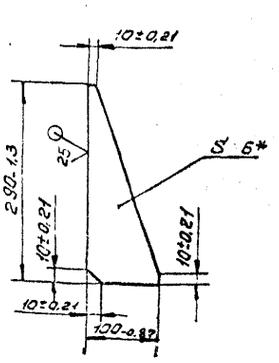

* Размер для справок.

Изм.	Лист	№ докум.	Подп.	Дата	ТПР 411-1-0-146.87	Н017.06.04.001		
Разраб.		Гуроякова			Ребро	Лит.	Масса 0,7	Масштаб 1:5
Пров.		Глебова				Лист	Листов 1	
Рук. гр.		Глебова						
Рук. сек.		Спиридонов			Лист 6-ПН-6-ГОСТ 19903-74* Ст3пс-I-ГОСТ 14637-79	СОЮЗГИПРОЛЕСХОЗ		
Н. контр.		Спиридонов						
Утв.		Спиридонов						

Копировал

Формат А4

Альбом II

Типовые проектные решения

Н017.06.05.001

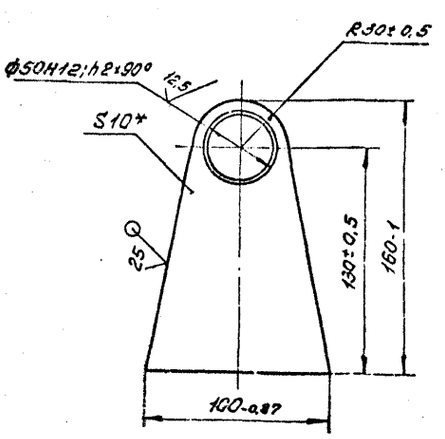

* Размер для справок.

Изм.	Лист	№ докум.	Подп.	Дата	ТПР 411-1-0-146.87	Н017.06.05.001		
Разраб.		Гуроякова			Ухо	Лит.	Масса 0,7	Масштаб 1:2
Пров.		Глебова				Лист	Листов 1	
Рук. гр.		Глебова						
Рук. сек.		Спиридонов			Лист 6-ПН-10 ГОСТ 19903-74* Ст3пс-I-ГОСТ 14637-79	СОЮЗГИПРОЛЕСХОЗ		
Н. контр.		Спиридонов						
Утв.		Спиридонов						

Копировал

Формат А4

Альбом II

Типовые проектные решения

Н017.06.06.000 СБ

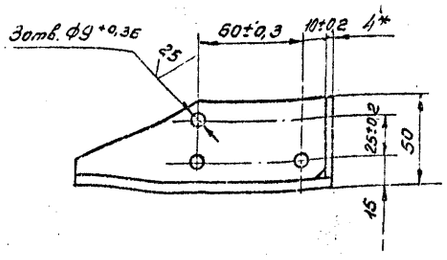

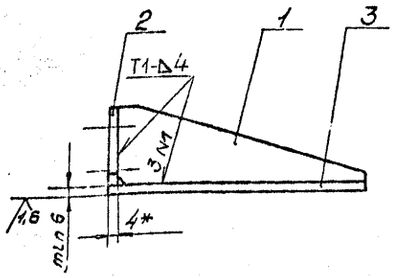

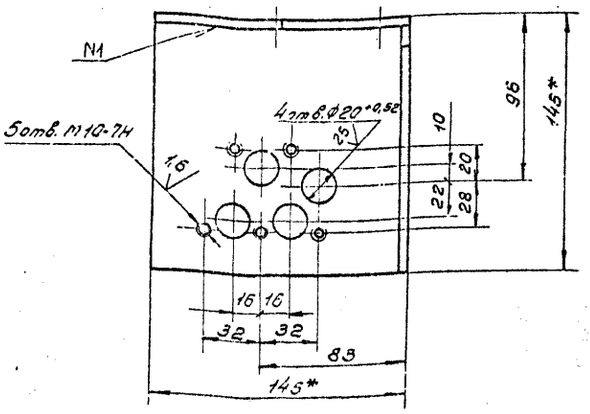

1.* Размеры для справок.

2. Неуказанные предельные отклонения размеров ± $\frac{IT14}{2}$

3. Шероховатость обрабатываемых поверхностей деталей 6Ч- 25

4. Сварные швы по ГОСТ 5264-80.

					ТПР 411-1-0-146.87	Н017.06.06.000 СБ		
Изм.	Лист	№ докум.	Подп.	Дата	Кронштейн Сборочный чертеж	Лит.	Масса 1,5	Масштаб 1:2
Разраб.	Гурьякова					Лист	Листов 1	
Пров.	Глебова					СОЮЗГИПРОЛЕСХОЗ		
Рук. гр.	Глебова							
Рук. сек.	Спиридонов							
Н. контр.	Спиридонов							
Утв.	Спиридонов							

Копировал Фирсуна

Формат А3

Альбом II

Типовые проектные решения

Н017.06.06.001

Ф(√)

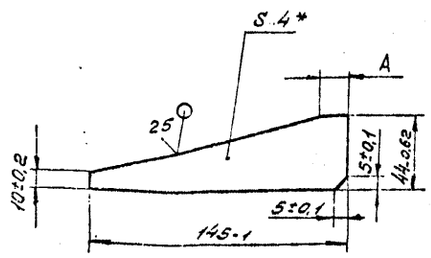

Обозначение	Размеры мм А	Размеры мм Пр.отк.	Масса кг
Н017.06.06.001	10	±0,2	0,1
-01	70	±0,3	0,12

* Размер для справок.

					ТПР 411-1-0-146.87	Н017.06.06.001		
Изм.	Лист	№ докум.	Подп.	Дата	Ребро	Лит.	Масса ст. табл.	Масштаб 1:2
Разраб.	Гурьякова					Лист	Листов 1	
Пров.	Глебова							
Рук. гр.	Глебова							
Рук. сек.	Спиридонов							
Н. контр.	Спиридонов							
Утв.	Спиридонов							

Лист 6-П4-4 ГОСТ 19903-74* Ст3пс-I, ОСТ 14637-79

СОЮЗГИПРОЛЕСХОЗ

Копировал Фирсуна

Формат А4

Альбом II

Типовые проектные решения

Н017.02.02.001

Ф(√)

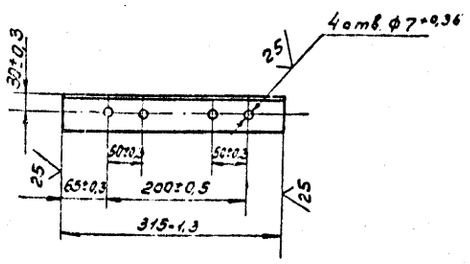

					ТПР 411-1-0-146.87	Н017.02.02.001		
Изм.	Лист	№ докум.	Подп.	Дата	Стойка	Лит.	Масса 1,2	Масштаб 1:5
Разраб.	Гурьякова					Лист	Листов 1	
Пров.	Глебова							
Рук. гр.	Глебова							
Рук. сек.	Спиридонов							
Н. контр.	Спиридонов							
Утв.	Спиридонов							

Уголок 50×50×5-Б-ГОСТ 8509-86 Ст3пс-I-ГОСТ 535-79*

СОЮЗГИПРОЛЕСХОЗ

Копировал Фирсуна

Формат А4

Альбом II

Формат	Зона	Поз.	Обозначение	Наименование	Кол.	Примечание
				Документация		
А3			НО17.06.06.000 СБ	Сборочный чертеж		
				Детали		
А4		1	НО17.06.06.001	Ребро	1	
		2	-01	Ребро	1	
А4		3	НО17.06.06.002	Плита		
				Лист 6-ПН-8 ГОСТ 19903-74* / Ст3пс I-ГОСТ 14637-79		
				(145×146) h 14	1	1,3 кг

Инв.№ подл. | Подп. и дата | Взам. инв.№ | Инв.№ дубл. | Подп. и дата

Изм.	Лист	№ докум.	Подп.	Дата	ТПР 411-1-0146.87 НО17.06.06.000
Разраб.		Гуровкова			Кронштейн
Пров.		Лагутина			Лит. / Лист / Листов 1
Рук.гр.А		Глебова			СОЮЗГИПРОЛЕСХОЗ
Н.контр.		Осмоловов			
Утв.		Гаврилова			

Копировал Формат А4

Формат	Зона	Поз.	Обозначение	Наименование	Кол.	Примечание
А4		13	НО17.05.01.009	Балка		
				Швеллер 12 ГОСТ 8240-72* / Ст3пс-I-ГОСТ 535-79*		
				L = 1200 h 14	2	12,5 кг
А4		14	НО17.06.01.011	Платик		
				Лист 6-ПН-12 ГОСТ 19903-74* / Ст3пс-I-ГОСТ 14637-79		
				(90×180) h 14	2	1,5 кг
А4		15	НО17.06.01.012	Платик		
				Лист 6-ПН-12 ГОСТ 19903-74* / Ст3пс-I-ГОСТ 14637-79		
				(180×500) h 14	1	8,4 кг
А4		16	НО17.06.01.013	Связь		
				Швеллер 12 ГОСТ 8240-72* / Ст3пс-I-ГОСТ 535-79*		
				L = 596 h 14	2	6,2 кг
А4		17	НО17.06.01.014	Опора		
				Швеллер 12 ГОСТ 8240-72* / Ст3пс-I-ГОСТ 535-79*		
				L = 950 h 14	2	10 кг
А4		18	НО17.06.01.015	Платик		
				Лист 6-ПН-8 ГОСТ 19903-74* / Ст3пс-I-ГОСТ 14637-79		
				(70×100) h 14	4	0,66 кг
				Стандартные изделия		
				Шайба ГОСТ 10906-78		
		19		Шайба 10		
		20		Шайба 16		

Инв.№ подл. | Подп. и дата | Взам. инв.№ | Инв.№ дубл. | Подп. и дата

Изм.	Лист	№ докум.	Подп.	Дата	ТПР 411-1-0146.87 НО17.06.06.000
					Лист 2

Копировал Формат А4

Отпечатано в ин-те "Союзгипролесхоз" Зак. 11-225 Тир. 200

gost.e-ecolog.ru