Типовые проектные решения

411-1-0141.87

Эстакада для разделки хлыстов размером 18 х 30м нижнего склада мощностью 50 тыс.м³ древесины в год /в железобетонных конструкциях/

Альбом I

Состав проекта:

Альбом I – Пояснительная записка. Технологические чертежи. Конструкции железобетонные. Силовое электрооборудование. Спецификации оборудования. Ведомости потребности в материалах.

Альбом III – Сметы.

Примененные материалы:

Альбом II – Чертежи строительных изделий (из Т.П.Р. № 411-0143.87)

Разработан институтом "Союзгипролесхоз"

Главный инженер института В.М. Нагаев

Главный инженер проекта И.Ф. Жердев

Утвержден Гослесхозом СССР протокол № 14 от 27.05 1987г.

Введен в действие "Союзгипролесхозом" приказ № 146 от 14.12 1987г.

gost.e-ecolog.ru

Содержание альбома

№№	Наименование	№ листа	№ стр.
1	Содержание альбома		2
2	Пояснительная записка		3
	Технологические чертежи		
3	Общие данные	ТХ-1	4
4	Общемонтажный чертеж. План. Разрез. Правое исполнение.	ТХ-2	5
5	Общемонтажный чертеж. План. Разрез. Левое исполнение.	ТХ-3	6
6	Приводной и натяжной туеры ΡΡУ-10т. Установочный чертеж.	ТХ-4	7
7	Приводная и натяжная станции тр-ра для удачи отходов 6224-1А. Правое исполнение.	ТХ-5	8
8	Приводная и натяжная станции тр-ра для удачи отходов 6224-1А. Левое исполнение.	ТХ-6	9
	Конструкции железобетонные		
9	Общие данные	КЖ-1	10
10	Схема расположения элементов фундамен-тов под оборудование и под стойки эстакады. Правое исполнение.	КЖ-2	11
11	Схема расположения элементов фунда-ментов под оборудование и под стойки эстакады. Левое исполнение.	КЖ-3	12
12	Схема расположения элементов колонн и балок. Правое исполнение.	КЖ-4	13
13	Схема расположения элементов колонн и балок. Левое исполнение.	КЖ-5	14
14	Фундаменты Ф0т 1; Ф т 1; Ф т 2	КЖ-6	15
15	Фундаменты Ф0т 2; Ф0т 3.	КЖ-7	16
16	Узлы 1, Р. 3.	КЖ-8	17
	Конструкции деревянные		
17	Общие данные	КД-1	18
18	Схема расположения элементов прого-нов. Разрез 1-1. Правое исполнение.	КД-2	19
19	Схема расположения элементов прогонов. Разрез 1-1. Левое исполнение.	КД-3	20
20	Разрезы 2-2; 3-3. Сечение а-а	КД-4	21
21	План площадки. Правое исполнение.	КД-5	22
22	План площадки. Левое исполнение.	КД-6	23
23	Разрезы 1-1; 2-2.	КД-7	24
24	Элемент плана балок для установки ΡΡУ-10т	КД-8	25
25	Крепление рам приводного и натяжного туера	КД-9	26
26	Схема расположения элементов эстакады тр-ра удачи отходов 6224-1А. Правое исполнение.	КД-10	27
27	Схема расположения элементов эстакады тр-ра удачи отходов 6224-1А. Левое исполнение.	КД-11	28
28	Детали конструкции эстакады тр-ра 6224-1А для удаления отходов в скип. Правое исполнение.	КД-12	29
29	Детали конструкции эстакады тр-ра 6224-1А для удаления отходов в скип. Левое исполнение.	КД-13	30
	Архитектурно-строительные решения		
30	Электрополомещение. Общие данные.	АС-1	31
31	Электрополомещение. План на отм. 0,000. Разрезы 1-1; 2-2. Фасады. Детали 1÷3	АС-2	32
32	Электрополомещение. Схема расположения ф-тов. Схема расположения строительных балок. Фт 1; Фт 2.	АС-3	33
33	Электрополомещение. Каркас по осям А и Б. Узлы 1÷6.	АС-4	34
34	Деревянная прожекторная мачта высотой h=15м. Общий вид. Узел 1. Деталь крепления стоек.	АС-5	35
35	Деревянная прожекторная мачта высотой h=15м. Узел 2	АС-6	36
	Силовое оборудование		
36	Общие данные (начало)	Эм-1	37
37	Общие данные (окончание)	Эм-2	38
38	План расположения электрооборудования и прокладки электрических сетей	Эм-3	39
39	Спецификация к чертежу Эм-3	Эм-4	40
40	Схема принципиальная питающей и распределительной сети.	Эм-5	41
41	Прожекторная мачта, совмещенная с молниеотводом.	Эм-6	42
42	Спецификация оборудования	СО	43-46
43	Ведомости потребности материалов	Вм	47, 48

Типовые поточные линии 411-1-91/87

Копировал Тишина

Формат А4

Типовые проектные решения

411-1-0141.87

Эстакада для разделки хлыстов размером 18 х 30м нижнего склада мощностью 50 тыс.м^3 древесины в год /в железобетонных конструкциях/

Альбом I

Пояснительная записка. Технологические чертежи. Конструкции железобетонные. Силовое электрооборудование. Спецификации оборудования. Ведомости потребности в материалах.

Альбом I

Типовые проектные решения 411-1-0141.87

1. Общая часть.

1.1. Основание для разработки.

Типовое проектное решение „Эстакада для разделки хлыстов размером 18х30м (в железобетонных конструкциях)" разработано в составе типового проектного решения „Нижний склад мощностью 50 тыс.м³ древесины в год" в соответствии с тематическим планом Госстроя СССР на 1986 год, разд. л 3.7.3 и заданием Гослесхоза СССР от 24 марта 1986 года.

1.2. Назначение и область применения.

Эстакада предназначается для приемки разгружаемых слесовозных автомашин пачек хлыстов, растаскивания пачек с помощью разгрузочно-растаскивающего устройства на отдельные хлысты, разделки их ручным электроинструментом на сортименты и накатки их на продольный лесотранспортер для последующей их сортировки.

1.3. Исходные расчетные данные.

Рельеф территории - спокойный.

Грунты приняты с нормативными характеристиками согласно СН 227-82 п. 2.3.

Ветровая нагрузка для I географического района.

Сметная стоимость строительства определена для I территориального района согласно СН 227-82.

2. Технологические решения.

2.1. Состав оборудования.

Для выполнения операций по разгрузке и разделки хлыстов применено следующее оборудование:

а) на разгрузке разгрузочно-растаскивающее устройство РРУ-10м в составе:
- туер приводной (грузовой) - 2 шт.
- туер натяжной - 2 шт.
- челночный захват - 2 шт.
- лебедка разгрузочно-растаскивающая ЛРР-1М - 2 шт.
- шкаф электроаппаратуры

б) на разделке - цепная электромоторная пила ЭПЧ-3.

в) на уборке отходов:
- продольный цепной транспортер БЕЕУ-1А
- погрузчик скиповый ЛВ-175

2.2. Режим работы
- рабочих дней в году - 250
- количество смен в сутки - 2
- продолжительность смены в часах - 8

2.3. Краткое описание технологического процесса.

Разгрузка хлыстов с автотранспорта, разобщение пакета хлыстов на мелкие пачки и поштучная подача хлыстов в зону разделки производится с помощью разгрузочно-растаскивающего устройства РРУ-10м. Разделка хлыстов на сортименты осуществляется электропилой ЭПЧ-3, откатка сортиментов к сортировочному транспортеру - вручную. Уборка отходов с эстакады предусмотрена с помощью цепного транспортера БЕЕУ-1А, работающего нижней ветвью. Накопление отходов - в скиповом погрузчике ЛВ-175, из которого отходы вывозятся автотранспортом.

2.4. Охрана труда.

Типовые проектные решения разработаны в соответствии с требованиями ГОСТ 12.3.002-75 и „Правил по охране труда в лесной, деревообрабатывающей промышленности и в лесном хозяйстве", утвержденных Минлесбумпромом СССР 22.02.85 и Гослесхозом СССР 28.02.85 и согласованных с ЦК профсоюза лесной, бумажной и деревообрабатывающей промышленности.

Проект разработан на базе серийно-выпускаемого оборудования. Для обеспечения безопасного труда проектом предусмотрены:
- механизированное разделение пакета хлыстов;
- механизированная уборка отходов;
- сигнализация при включении разгрузочно-растаскивающего механизма.

3. Строительные решения.

Сооружение эстакады представляет собой многопролетную пространственную конструкцию площадки на опорах-стойках с высотой над поверхностью земли 2,6 м.

Эстакада - прямоугольной формы габаритами по верху площадки 18х30м, габарит двух спаренных эстакад 18х60м.

Фундаменты - сборные железобетонные по ГОСТ 24022-80.

Опоры (стойки) - сборные железобетонные по серии 1.823.1-2 вып. 0-1, 1, 2.

Прогоны - сборные железобетонные по серии 1.038.1-1 вып. 12.

Верхнее строение - деревянное из бревен с настилом из двух рядов досок.

Фундаменты под оборудование - бетонные, монолитные.

Электроснабжение.

Проект силового электрооборудования и электроосвещения эстакады для разделки хлыстов разработан в соответствии с требованиями ПУЭ (6-е издание) и Инструкции СН 357-77.

По надежности электроснабжения все электроприемники относятся к III категории.

По условиям окружающей среды эстакада для разделки хлыстов относится к пожароопасной зоне класса П-III.

Максимальная расчетная нагрузка силовых электроприемников для одной эстакады составляет 43,0 кВт, для двух эстакад - 49,6 кВт, электроосвещения для одной эстакады - 6,5 кВт, для двух эстакад - 8,5 кВт.

Вопросы учета электроэнергии и компенсация реактивной мощности решаются при привязке проекта.

Питание электроэнергии предусматривается от источника напряжением 380/220В с глухозаземленной нейтралью по одной кабельной или воздушной линии.

На вводе от ВЛ в электропомещение должно быть выполнено повторное заземление нулевого рабочего провода. Сопротивление заземляющего устройства следует принять по п. 1.7.6.4 ПУЭ.

Общие указания приведены на листах ЭМ.

Технико-экономические показатели

№	Наименование показателей	Ед. изм.	Показатели 411-1-0141.87
1.	Общая сметная стоимость	тыс. руб.	36,48
	в том числе:		
	Строительно-монтажные работы	"	25,85
	Стоимость общая на расчетный показатель	руб.	730
2.	Трудоемкость		
	Построечные трудовые затраты	чел/час	4869
	То же на расчетный показатель	"	97,38
3.	Расход строительных материалов:	т	18,28
	Цемент приведенный в М-400		
	Сталь приведенная к классам А-1 и Ст.3	т	8,79
	Бетон и железобетон	м³	70,06
	в том числе:		
	монолитный	"	16,74
	сборный	"	53,32
	Лесоматериалы, приведенные к круглому лесу	м³	162,9
4.	Потребная электрическая мощность	кВт	49,5
	Годовой расход электроэнергии	кВт.ч	84800

Гип	Жердев	[подпись]	
Н.контр.	Березин	[подпись]	
Нач.отд.	Рогачев	[подпись]	
Гл.спец.	Березина	[подпись]	03.87
Рук.гр.	Бизяева	[подпись]	03.87
Рук.гр.	Нальская	[подпись]	
Рук.гр.	Разуваева	[подпись]	1987

Привязан

Инв. №

ТПР 411-1-0141.87 ПЗ

Пояснительная записка.

Стадия	Лист	Листов
РП		1

СОЮЗГИПРОЛЕСХОЗ

Копировал [подпись]

Формат А2

Альбом I

Ведомость чертежей основного комплекта ТХ

Лист	Наименование	Примечание
1	Общие данные	
2	Общемонтажный чертеж. План.	
	Разрез. Правое исполнение.	
3	Общемонтажный чертеж. План.	
	Разрез. Левое исполнение	
4	Приводной и натяжной туеры РРУ-10м.	
	Установочный чертеж.	
5	Приводная и натяжная станции транспортера для уборки отходов Б 22У-1А	
	Правое исполнение	
6	Приводная и натяжная станции транспортера для уборки отходов Б 22У-1А. Левое исполнение.	

Ведомость основных комплектов рабочих чертежей

Обозначение	Наименование	Примечание
ТХ	Технологические решения	
КЖ	Конструкции железобетонные	
КД	Конструкции деревянные	
ЭМ	Силовое электрооборудование	
АС	Архитектурно-строительные решения	

Ведомость комплектации РРУ-10м (на одну эстакаду)

№	Наименование	Количество
1	Туер приводной (грузовой) РРУ10-100	2
2	Туер натяжной РРУ10.300	2
3	Челночный захват РРУ 10м.100	2
4	Лебедка разгрузочно-растаскивающая ЛРР1М.000-П	2
5	Потребность тросов на установку (канат 16.5...18-1-Л-0-11-160), м	240
6	Шкаф электроаппаратуры РРУ10м.200	1

Ведомость ссылочных и прилагаемых документов

Обозначение	Наименование	Примечание
ТХ. СО	Спецификация оборудования	

Проектное решение разработано в соответствии с действующими нормами и правилами и предусматривает мероприятия, обеспечивающие пожарную безопасность при эксплуатации сооружения.

Главный инженер проекта Жердев И.Ф. Жердев

Инв. №				Привязан
ГИП	Жердев			ТПР 411-1-0141.87 ТХ
Н.контр.	Березин			
Нач.о.	Рогачев			
Гл.спец.	Березина		10.86	Нижний склад мощностью 50 тыс. м³ древесины в год
Рук.гр.	Бизяева		10.86	
Ст.инж.	Усенко		10.86	Эстакада для разделки хлыстов размером 18×30м. (в железобетонных конструкциях) — Стадия: РП; Лист: 1; Листов: 6
				Общие данные — СОЮЗГИПРОЛЕСХОЗ

Копировал [illegible] Формат А2

Альбом I

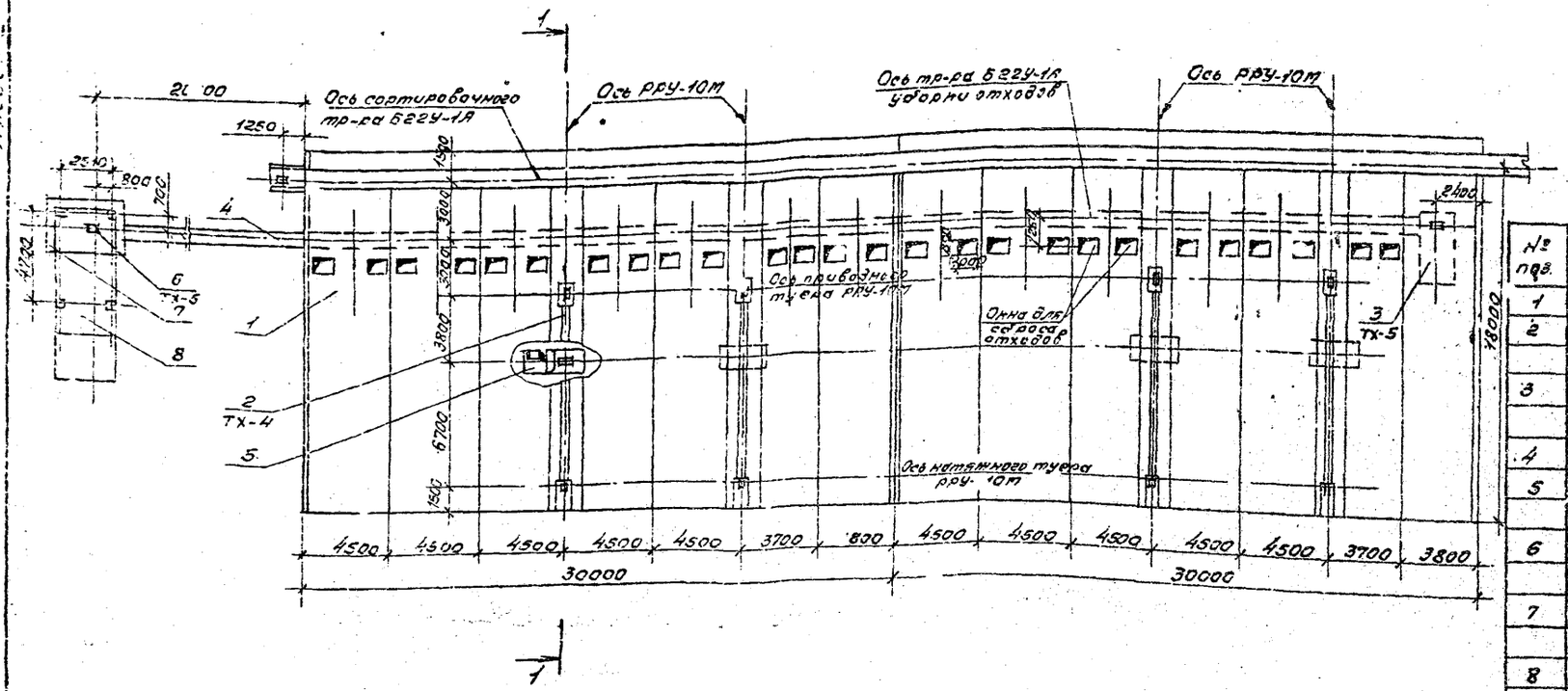

Экспликация

№ поз.	Наименование	Кол.	Примечание
1	Эстакада для разделки хлыстов	2	К
2	Разгрузочно-растаскивающее устройство РРУ-10М	2	ТХ-4
3	Приводная станция транспортера для уборки отходов Б22У-1А	1	ТХ-5
4	Транспортер уборки отходов Б22У-1А	1	
5	Лебедка разгрузочно-растаскивающая ЛРР-'м	2	Орех вское торфопредпр.
6	Натяжная станция транспортера для уборки отходов Б22У-1А	1	ТХ-5
7	Площадка обслуживания натяжной станции	1	КД-12
8	Погрузчик скиповый ЛВ-175	1	Завод Красный Пресс. пос. Суда

1-1

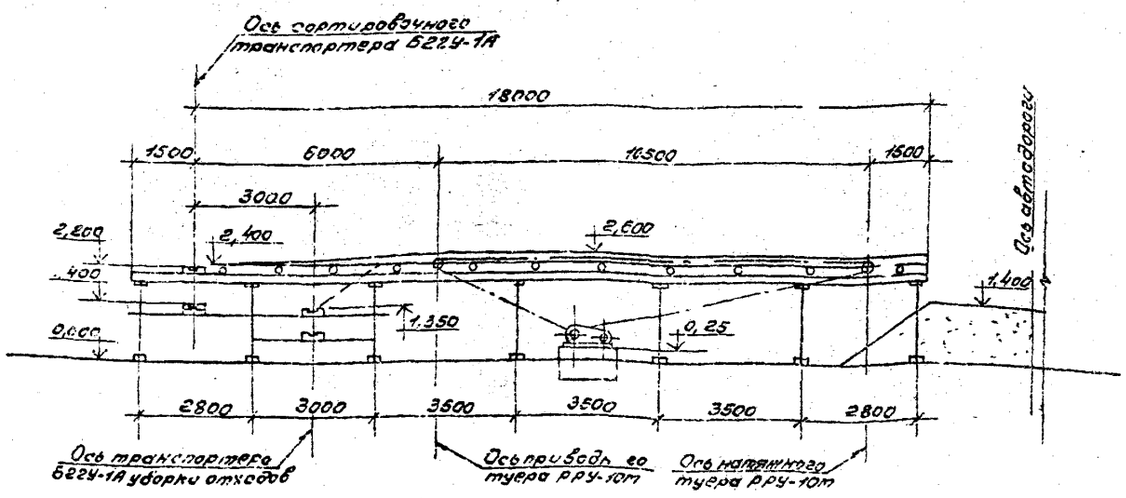

1. Разница отметок верха эстакады и полотна дороги 1,2 м принята для автомобиля МАЗ-509А. Для машин других марок данный размер меняется при привязке.
2. Конструкцию раскряжевочной эстакады, транспортера уборки отходов и фундаменты под оборудование см. строительные чертежи КЖ-6,7
3. Спецификацию оборудования см. лист ТХ.СО.
4. Данный лист читать с листом ТХ-1, ТХ-5.
5. Расчетная нагрузка на на тил эстакады 312 кгс/м.²

ГИП	Жердев		03.03.87	ТПР 411-1-0141.87 ТХ
Ч.кон. р.	Березин		03.03.87	
Нач.отд.	Рогачев		03.03.87	Нижний склад мощностью 50 тыс. м³ древесины в год
Гл.спец.	Березина		10.86	
Рук.гр.	Бизяева		10.86	
Ст.инж.	Усенко		10.86	Эстакада для разделки хлыстов размером 18×30м (в железобетонных конструкциях) — Стад. РП, Лист 2, Листов
				Общемонтажный чертеж. План. Разрез. Правое исполнение. — СОЮЗГИПРОЛЕСХОЗ

Привязан

Инв. №

Копировал

Формат А2

Альбом

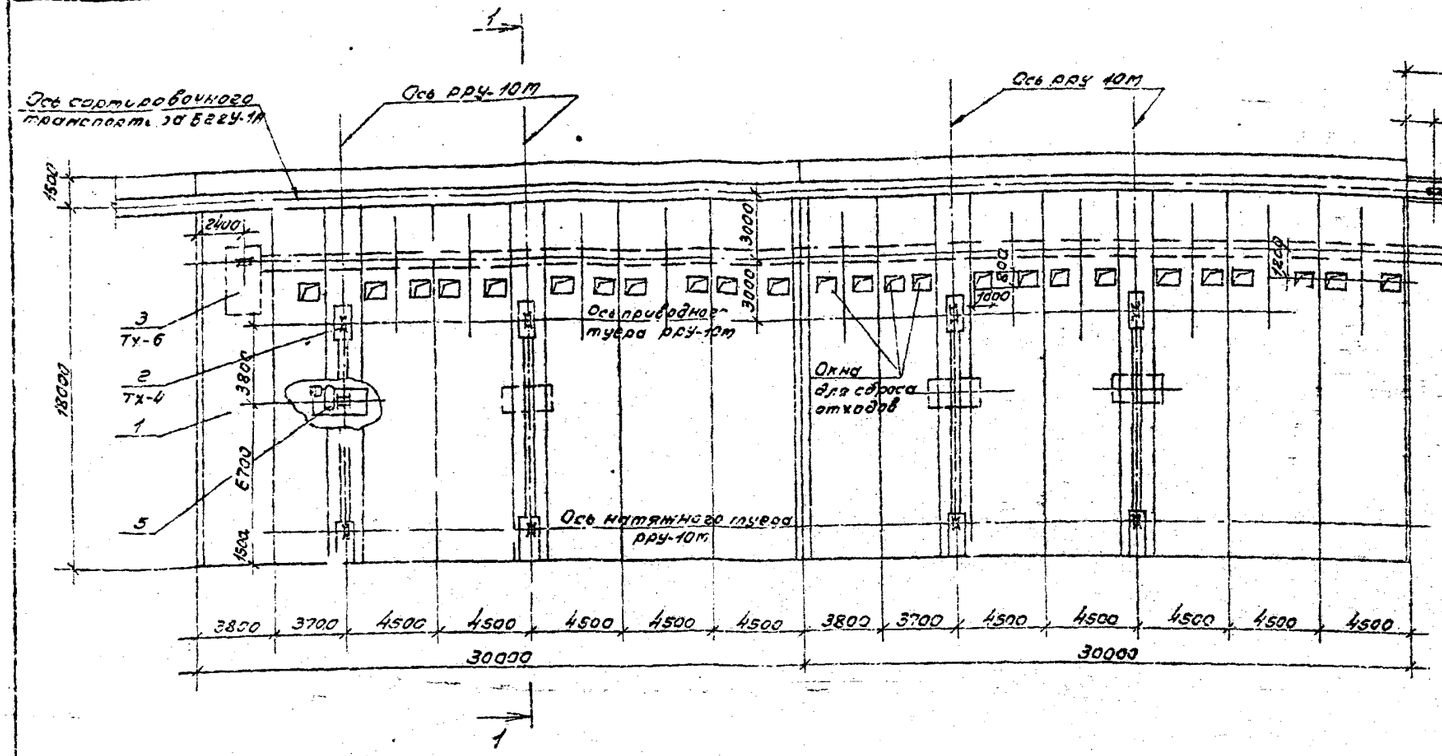

1-1

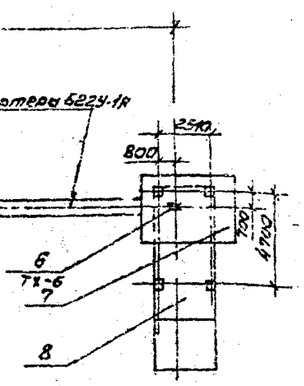

Экспликация

Н поз	Наименование	Кол.	Примечание
1	Эстакада для разделки хлыстов	2	
2	Разгрузочно-растаскивающее устройство ррУ-10м	2	Тх-4
3	Приводная станция транспортера для уборки отходов б22у-1А	1	Тх-6
4	Транспортер для уборки отходов б22у-1А	1	Костромской судостроительный завод
5	Лебедка разгрузочно-растаскивающая лрр-1м	2	Ореховское торфопредпр.
6	Натяжная станция транспортера для уборки отходов б22у-1А	1	Тх-6
7	Площадка обслуживания натяжной станции	1	КЖ-13
8	Погрузчик скиповой ЛВ-175	1	Завод-Красный Пресс пос. Суда

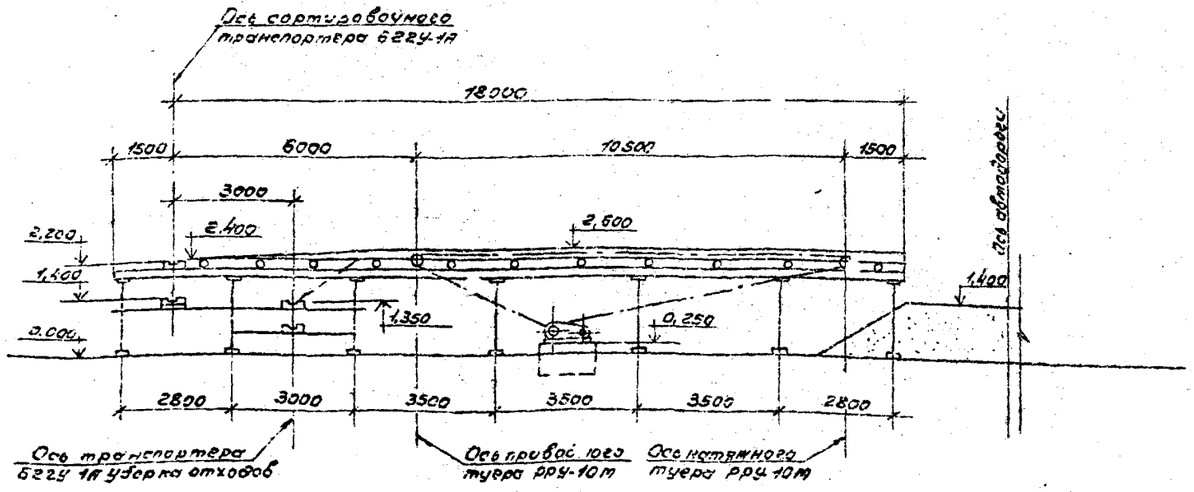

1. Разница отметок верха эстакады и полотна дороги 1,2 м принята для автомобиля МАЗ-509А. Для машин других марок данный размер меняется при привязке.
2. Конструкцию раскряжевочной эстакады, транспортера уборки отходов и фундамент под оборудование см. строительные чертежи КЖ-6,7
3. Спецификацию оборудования см. лист ТХ.СО.
4. Данный лист читать с листами ТХ-4; ТХ-6.

ГИП	Жердев			ТПР 411-1-014.87 ТХ	
Н.контр.	Березин				
Нач.отд.	Роздчев				
Гл.спец.	Березина		10.86	Нижний склад мощностью 50 тыс. м³ древесины в год	
Рук.гр.	Бизяева		10.86		
Ст.инж.	Усенко		10.86	Эстакада для разделки хлыстов размером 18×30 м (в железобетонных конструкциях)	Стадия: РП; Лист: 3; Листов:
Привязан				Общетехнологический чертеж. План. Разрез. Техническое описание.	СОЮЗГИПРОЛЕСПУТЬ
Инв. №					

Копировал

Формат А3

Альбом I

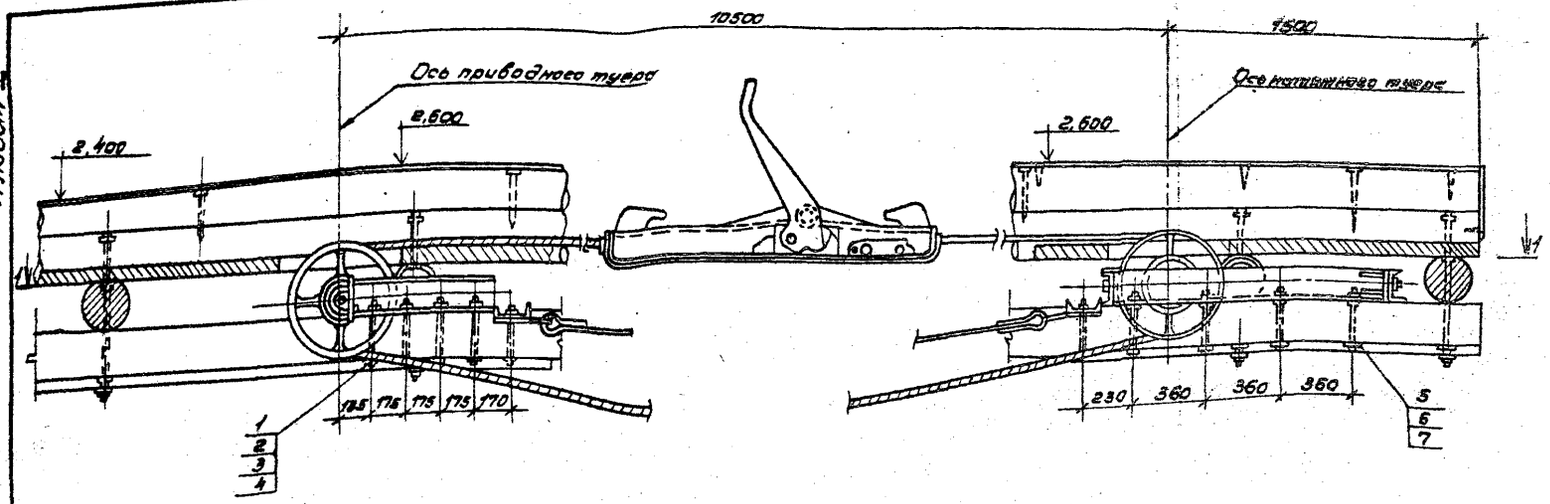

1-1

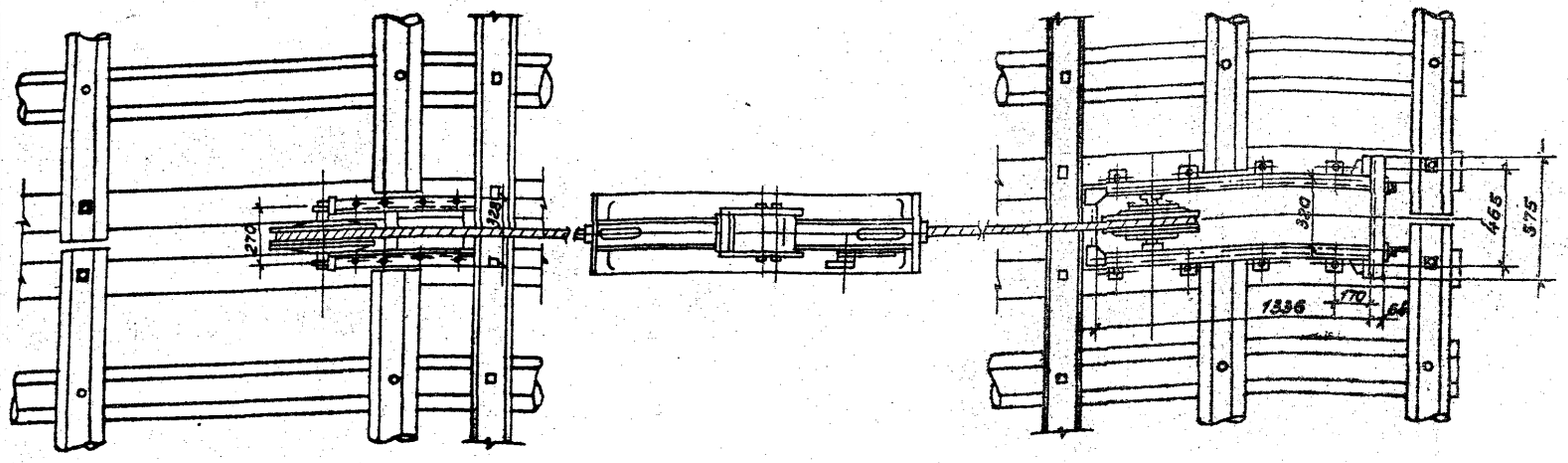

План размещения болтов для крепления приводного и натяжного туеров

м 1:50

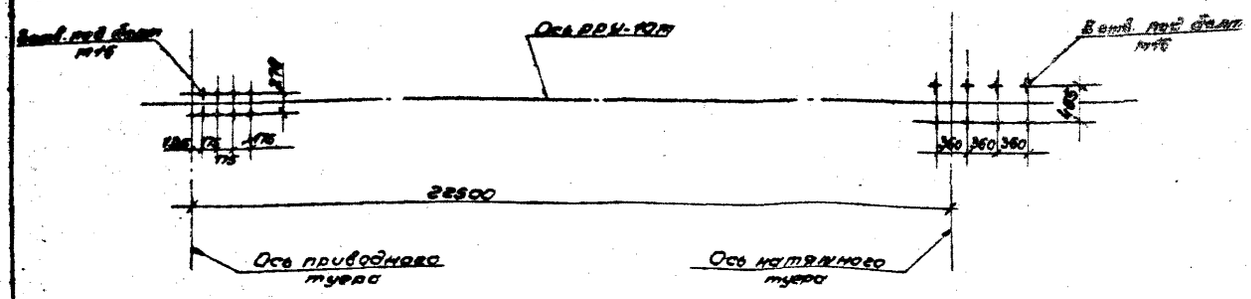

Спецификация

№ поз.	Наименование	Ед. изм.	Кол.	Материал, марка, тип	Масса, кг Ед.	Масса, кг Общ.	Примечание
	Приводной туер						
1	Болт М16×200	шт.	8	Ст.3	0,34	2,72	ГОСТ 7798-70
2	Гайка М16.5.05	шт.	8	Ст.3	0,034	0,27	ГОСТ 5915-70
3	Шайба косая 16	шт.	8	Ст.3	0,03	0,24	ГОСТ 10906-78
4	Шайба 16.65Г.05	шт.	8	65Г	0,011	0,088	ГОСТ 11371-78
	Натяжной туер						
5	Болт М16×200	шт.	8	Ст.3	0,34	2,72	ГОСТ 7798-70
6	Гайка М16.5.05	шт.	8	Ст.3	0,034	0,27	ГОСТ 5915-70
7	Шайба 16.65Г.05	шт.	8	65Г	0,011	0,088	ГОСТ 11371-78
	Итого					6,396	

1. Спецификация составлена на одну ветвь разгрузочно-растаскивающего устройства РРУ-10м. В комплект входят две ветви.
2. Конструкцию крепления туеров см. строительную часть лист КД-9
3. Данный лист читать с листами ТХ-2, ТХ-3.

ГИП	Жердев		
Н.контр.	Березин		
Нач.отд.	Рогачев		
Гл.спец.	Березина		10.86
Рук.гр.	Бизяева		10.86
Ст.инж.	Усенко		10.86

ТПР 411-1-0141.87 ТХ

Нижний склад мощностью 50 тыс. м³ древесины в год

Эстакада для разделки хлыстов размером 18×30м. (в железобетонных конструкциях).

Стадия	Лист	Листов
РП	4	

Приводной и натяжной туеры РРУ-10м. Установочный чертеж.

СОЮЗГИПРОЛЕСХОЗ

Привязан

Инв. №

Копировал Тиркуев

Формат А2

Альбом I

Натяжная станция

м 1:20

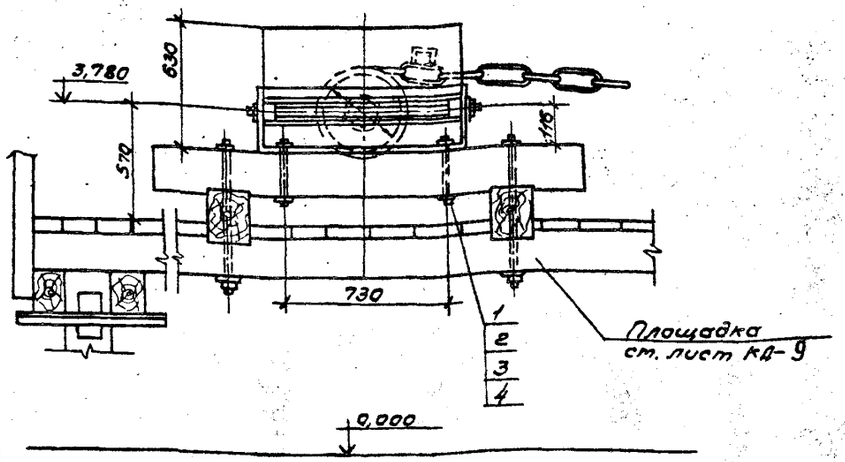

Приводная станция

1-1

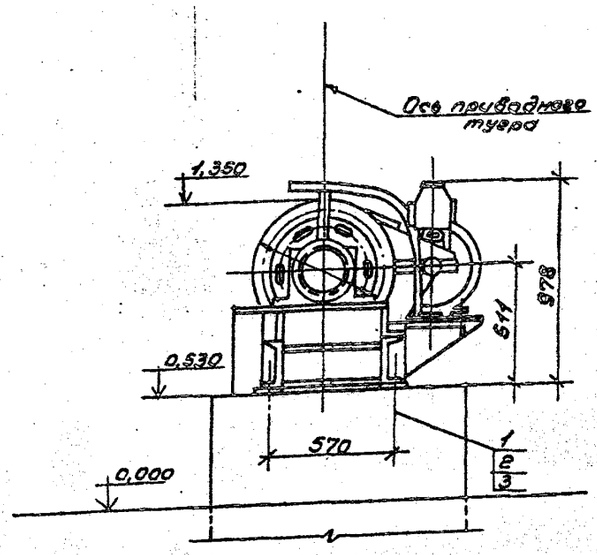

План размещения болтов крепления приводной и натяжной станций

м 1:50

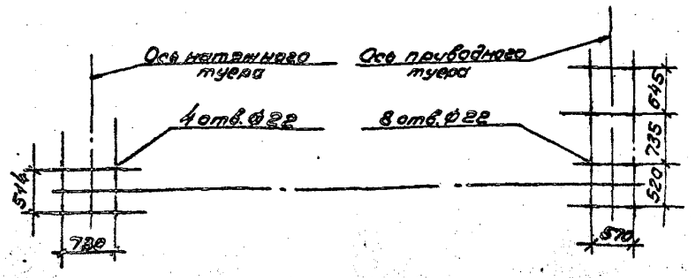

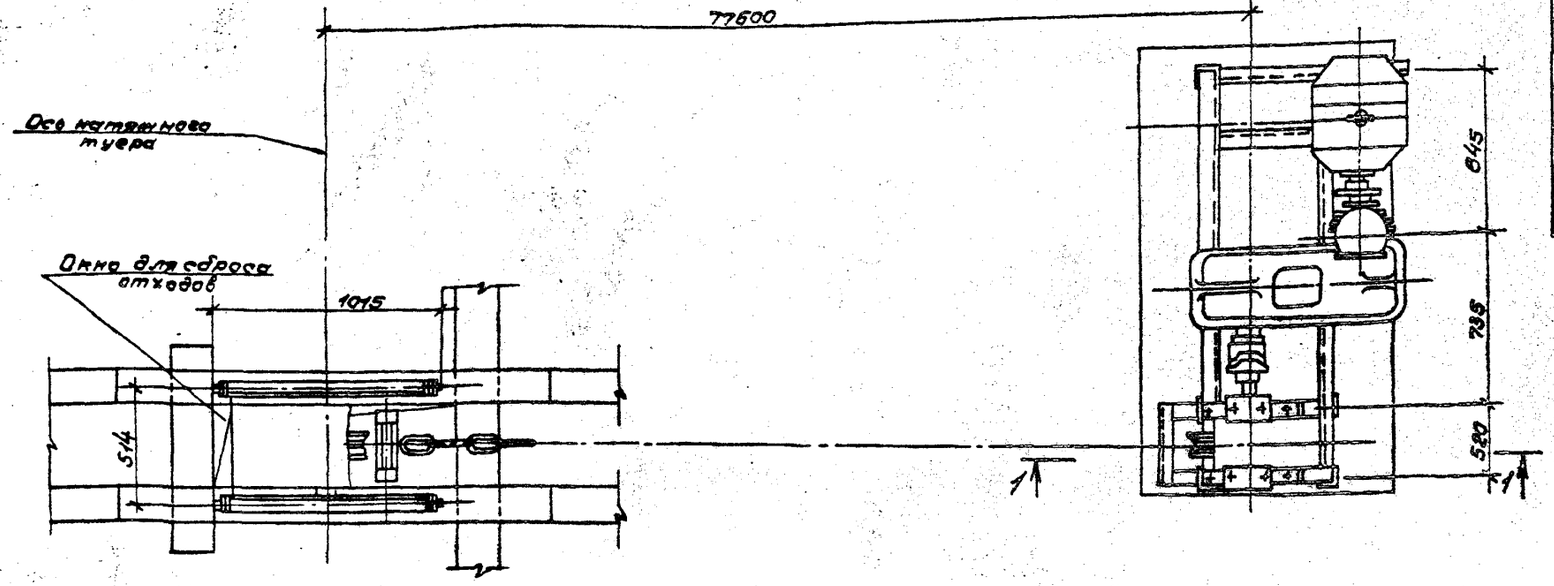

Спецификация

N поз.	Наименование	Ед. изм.	Кол.	Материал, марка, тип	Масса, кг Ед.	Масса, кг Общ.	Примечание
	Натяжная станция						
1	Болт м 20×250	шт.	4	Ст.3	0,67	2,68	ГОСТ 7798-70
2	Гайка м 20.6.05	шт.	4	Ст.3	0,063	0,252	ГОСТ 5915-70
3	Шайба 20.01.05	шт.	4	Ст.3	0,023	0,092	ГОСТ 11371-78
4	Шайба косая 20	шт.	4	Ст.3	0,059	0,35	ГОСТ 10906-78
	Приводная станция						
1	Болт м 20×400.02	шт.	8	Ст.35	0,89	7,12	ОСТ 22-112-70
2	Гайка м 20.6.05	шт.	8	Ст.3	0,063	0,252	ГОСТ 5915-70
3	Шайба 20.01.05	шт.	8	Ст.3	0,023	0,92	ГОСТ 11371-78
	Итого					11182	

1. Конструкцию эстакады транспортера, площадку для установки натяжной станции, фундаменты под приводную станцию и скип- ст. листы КД-10,12, КЖ-6,7
2. Данный лист читать с листом ТХ-2.

ГИП	Жердев		03.03.87
Н.контр.	Березин		03.03.87
Нач.отд.	Рогачев		03.03.87
Гл.спец.	Березина		10.86
Рук.гр.	Бизяева		10.86
Ст.инж.	Усенко		10.86

ТПР 411-1-0141.87 ТХ

Нижний склад мощностью 50 тыс. м3 древесины в год.

Эстакада для разделки хлыстов размером 18×30 м. (в железобетонных конструкциях)

Стадия	Лист	Листов
РП	5	

Приводная и натяжная станции тр-ра для уборки отходов БГГУ-1А. Правое исполнение.

СОЮЗГИПРОЛЕСХОЗ

Привязан

Инв. №

Формат А2

Альбом I

Приводная станция

1-1

м 1:20

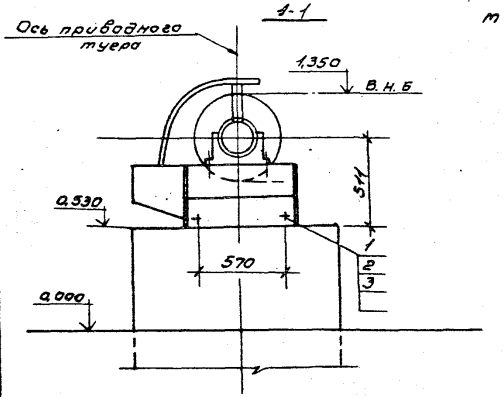

Натяжная станция

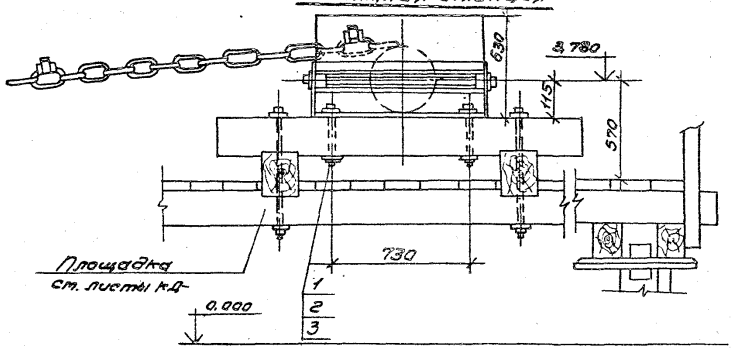

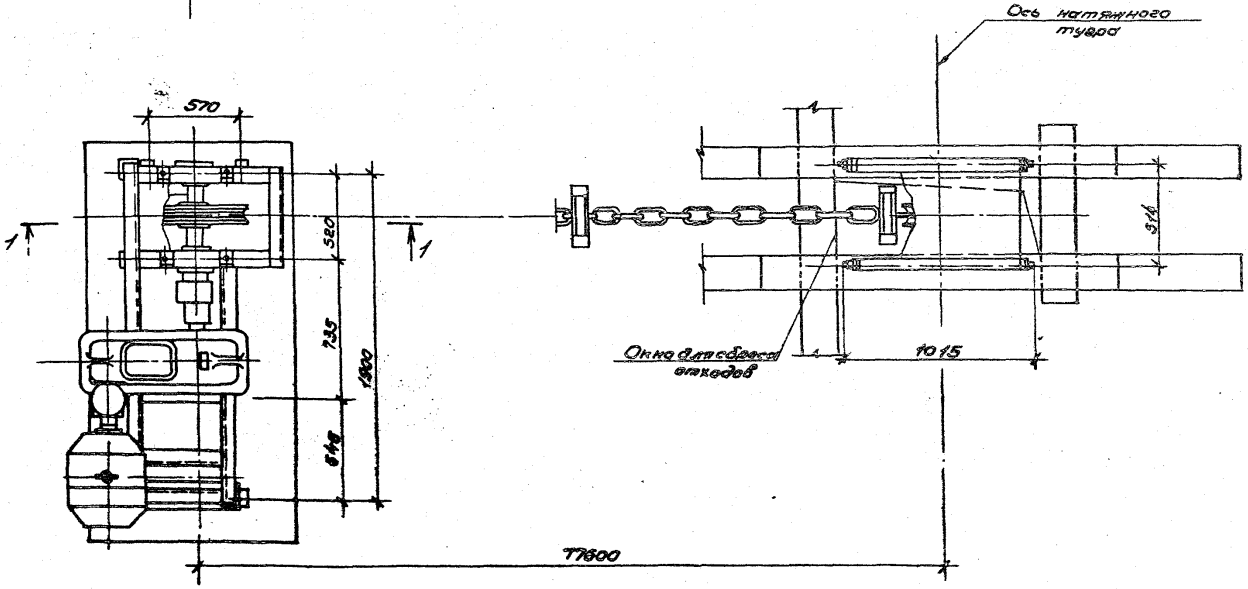

Спецификация

№ поз.	Наименование	Ед. изм.	Кол.	Материал, марка, тип	Масса, кг Ед.	Масса, кг Общ.	Примечание
	Натяжная станция						
1	Болт М20х250	шт.	4	Ст.3	0,67	2,68	ГОСТ 7798-70
2	Гайка М20.6.05	шт.	4	Ст.3	0,063	0,252	ГОСТ 5915-70
3	Шайба 20.01.05	шт.	4	Ст.3	0,023	0,092	ГОСТ 11371-78
4	Шайба косая 20	шт.	4	Ст.3	0,59	0,35	ГОСТ 10906-78
	Приводная станция						
1	Болт М20х400.02	шт.	8	Ст.35	0,89	7,12	ОСТ 22-112-70
2	Гайка М20.6.05	шт.	8	Ст.3	0,063	0,504	ГОСТ 5915-70
3	Шайба 20.01.05	шт.	8	Ст.3	0,023	0,184	ГОСТ 11371-78
	Итого					11,182	

1. Конструкцию эстакады транспортера, площадку для установки натяжной станции, фундаменты под приводную станцию и скип-ст. листы КД-11,13, КМ-6,7
2. Данный лист читать с листом ТХ-3.

План размещения болтов крепления приводной и натяжной станций

м 1:50

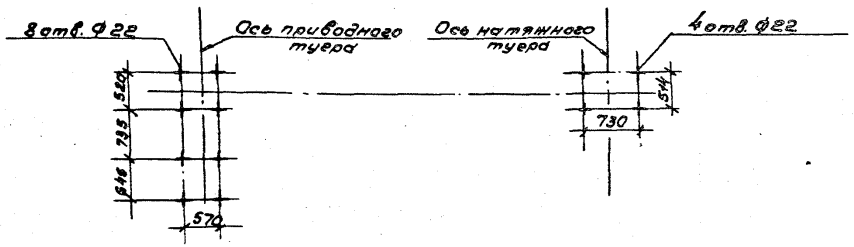

Гип	Жердев		
Н.контр.	Березин		
Нач.отд.	Рогачев		
Гл.спец.	Березина		10.86
Рук.гр.	Бизяева		12.86
Ст.инж.	Усенко		10.86

ТПР 411-1-0141.87 ТХ

Нижний склад мощностью 50 тыс. м³ древесины в год.

Эстакада для разделки хлыстов размером 18х30м (в железобетонных конструкциях)

Стадия	Лист	Листов
РП	6	

Приводная и натяжная станции транспортера для уборки отходов Б.22У-1А. Левое исполнение.

СОЮЗГИПРОЛЕСХОЗ

Привязан

Инв. №

Копировал

Формат А2

Альбом I

Ведомость рабочих чертежей основного комплекта КЖ

Лист	Наименование	Примечание
1	Общие данные (начало)	
2	Схема расположения элементов фундаментов под оборудование и под стойки эстакады. Правое исполнение.	
3	Схема расположения элементов фундаментов под оборудование и под стойки эстакады. Левое исполнение	
4	Схема расположения элементов колонн и балок. Правое исполнение.	
5	Схема расположения элементов колонн и балок. Левое исполнение.	
6	Фундаменты ФОт1; Фт1; Фт2	
7	Фундамент ФОт 2	
8	Узлы 1, 2, 3	

Ведомость спецификации

Лист	Наименование	Примечание
3	Спецификация к схеме расположения фундаментов. Правое исполнение.	
4	Спецификация к схеме расположения фундаментов. Левое исполнение.	
5	Спецификация к схеме расположения колонн и балок. Правое исполнение.	
6	Спецификация к схеме расположения колонн и балок. Левое исполнение.	

Ведомость ссылочных и прилагаемых документов

Обозначение	Наименование	Примечание
	Ссылочные документы	
ГОСТ 24022-80	Фундаменты железобетонные сборные под колонны сельскохозяйственных зданий	
1.823.1-2 вып. 0-1; 1; 2	Колонны железобетонные для сельскохозяйственных производственных зданий	
1.038.1-1 вып. 12	Перемычки железобетонные для зданий с кирпичными стенами	
1.400-6/76, вып. 1	Унифицированные закладные детали сборных железобетонных конструкций зданий, промышленных предприятий	
ТПР 411-1-0143.87 Альбом II. Строительные изделия	Чертежи строительных изделий	
	Прилагаемые документы	
Альбом I данного проекта	Ведомости потребности в материалах	

Ведомость объемов сборных бетонных и железобетонных конструкций

	Наименование группы элементов конструкций	Код	Количество	Примечание
1	Фундаменты стакан-			
2	ного типа и башмаки	581200	53,28 / 26,64	
3	Колонны	582120	17,6 / 7,6	
4	Перемычки	582121	29,04 / 14,52	

1. Рабочие чертежи марки КЖ разработаны на основании технологических заданий в соответствии с основными положениями на строительное проектирование СНиП 2.01.02-85
2. Проект выполнен в соответствии со СНиП 2.03.01-84 и СНиП 2.01.07.85
3. Условия строительства: сейсмичность района - не выше 6 баллов; территория - без подработки горными выработками; ветровая нагрузка - 0,23 кПа; вес снегового покрова 1,0 кПа; рельеф территории спокойный; грунтовые воды отсутствуют. Грунты в основаниях непучинистые, непросадочные со следующими нормативными характеристиками: $J_H = 0,49$ рад; $C^H = 2$ кПа; $E = 14,7$ мПа, $\gamma = 18$ мс/м^3.
4. Работы по монолитным железобетонным конструкциям производить с учетом указаний СНиП III-15-76.
5. Антикоррозийную защиту закладных деталей выполнять в соответствии со СНиП 2.03.11-85.
6. За относительную отметку 0,000 условно принята планировочная отметка протплощадки, что соответствует абсолютной отм. [ ]
7. В спецификации данные в числителе даны на две эстакады, в знаменателе - на одну эстакаду.
8. Состав антикоррозионного покрытия:
   - грунт ГФ-021 ГОСТ 25129-82
   - эмаль ПФ-115 ГОСТ 6465-76*

Грунт и эмаль наносятся в два слоя каждый.

Типовое проектное решение разработано в соответствии с действующими нормами и правилами и предусматривает мероприятия, обеспечивающие пожарную безопасность при эксплуатации сооружения.

Главный инженер проекта Жердев

Инв. №				Привязан
ГИП	Жердев			
Н.контр.	Воронков			ТПР 411-1-0141.87 КЖ
Нач.отд.	Рогачев			
Гл.спец.	Богаенко			Нижний склад мощностью 50 тыс. м³ древесины в год
Рук.гр.	Нальская			
Ст.инж.	Черкасова			Эстакада для разделки хлыстов размером 18×30 м (в железобетонных конструкциях) — Стадия: РП; Лист: 1; Листов: 8
				Общие данные. СОЮЗГИПРОЛЕСХОЗ

Копировал

Формат А2

Альбом I

Схема расположения элементов фундаментов под оборудование и под стойки эстакады

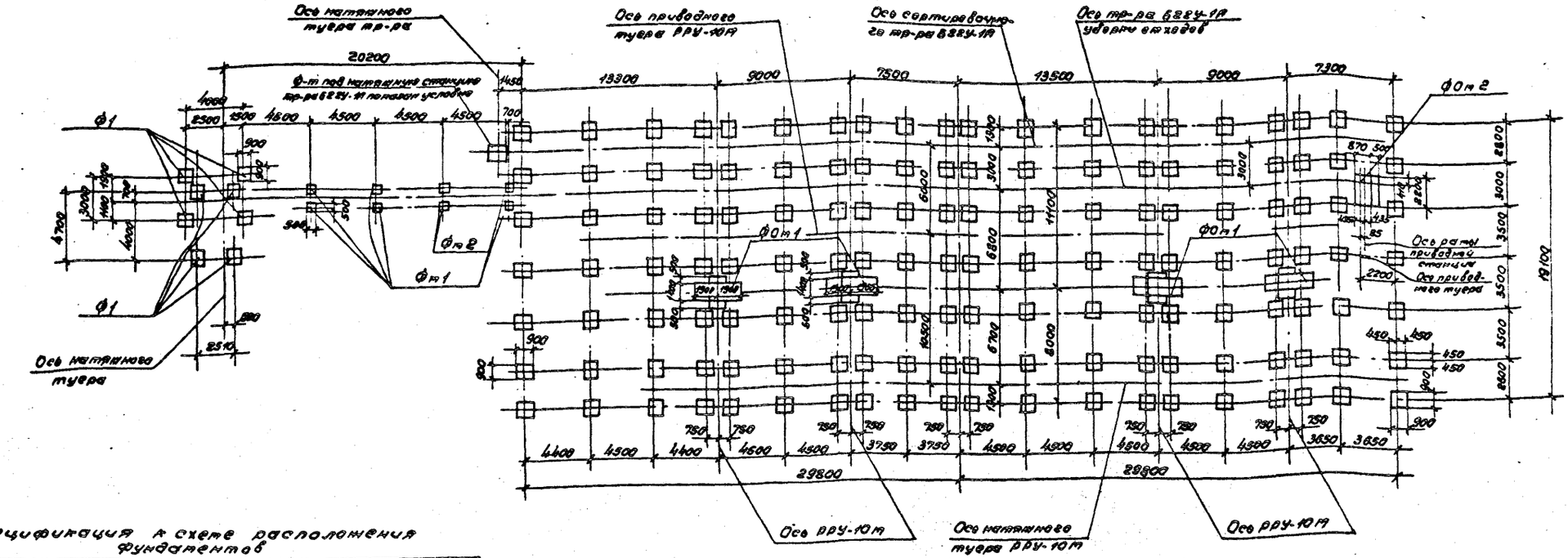

Спецификация к схеме расположения фундаментов

Марка поз.	Обозначение	Наименование	Кол.	Масса ед. кг	Примечание
Ф1	ГОСТ 24022-80	1Ф9.9-1	148/78	900	
Фт1	КЖ-6	Фт1	6		
Фт2	КЖ-6	Фт2	2		
ФОт1	КЖ-6	ФОт1	4/2		
ФОт2	КЖ-7	ФОт2	1		

1. Фундаменты запроектированы для природных условий, характеризуемых следующими данными: рельеф территории спокойный, расчетная зимняя температура воздуха −30°С, грунты в основании фундаментов непучинистые, непросадочные со следующими характеристиками: $\varphi_н = 0{,}49$ рад; $C_н = 2$ кПа; $E = 14{,}7$ мПа; $\gamma = 1{,}8$ т/м³. Грунтовые воды отсутствуют.
2. За относительную отметку 0,000 принята планировочная отметка площадки, что соответствует абсолютной отметке _____
3. Фундаменты под стойки площадки приняты сборные железобетонные, под оборудование – монолитные бетонные из бетона класса В7,5.
4. Разбивку колодцев для фундаментных болтов уточнить по технологическому оборудованию до бетонирования фундаментов.
5. Грунт под подошвой фундаментов тщательно уплотнить.
6. Поверхности фундаментов, соприкасающиеся с грунтом обмазать горячим битумом за 2 раза.
7. Все незаштрихованные фундаменты марки Ф1.
8. Данный лист читать с листом КЖ-6,7.
9. В спецификации данные в числителе даны на две эстакады, в знаменателе – на одну эстакаду.

ГИП	Нередов			ТПР 411-1-0141.87	КЖ
Н.контр.	Воронков			Винтовой склад мощностью 50 тыс.т зерна двусекционный в сев.	
Нач.отд.	Росачев				
Гл.спец.	Бессонная				
Рук.гр.р.	Мурсаев				
Ст.инж.	Черкасова			Эстакада для разгрузки кузовов автомобилей (б железобетонных конструкциях)	Стадия: РП; Лист: 2; Листов:
Привязан				Схема расположения элементов фундаментов под оборудование и под стойки эстакады. Рабочие чертежи	Союзгипролесхоз
Инв.№					

Копировал Фисенко

Ф. формат А2

Альбом I

Схема расположения элементов фундаментов под оборудование и под стойки эстакады

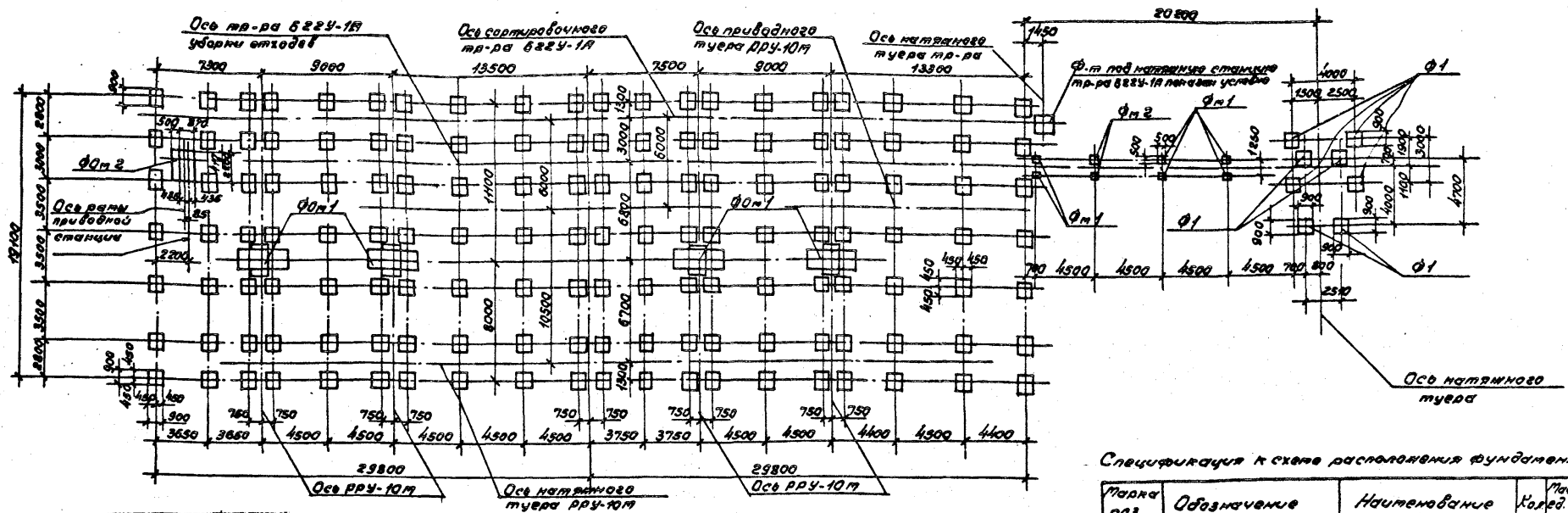

Спецификация к схеме расположения фундаментов

Марка поз.	Обозначение	Наименование	Кол.	Масса ед. кг	Примечание
Ф1	ГОСТ 24022-80	1Ф9.9-1	148/78	900	
Фм1	КЖ-6	Фм1	6		
Фм2	КЖ-6	Фм2	2		
ФОм1	КЖ-6	ФОм1	4/2		
ФОм2	КЖ-7	ФОм2	1		

1. Фундаменты запроектированы для природных условий, характеризуемых следующими данными: рельеф территории спокойный, расчетная зимняя температура воздуха -30°С, грунты в основании фундаментов непучинистые, непросадочные, со следующими характеристиками: J_n=0,49 рад; $C^н$=2 кПа; E=14,7 мпа; γ=1,8 т/м³. Грунтовые воды отсутствуют.
2. За относительную отметку 0,000 принята планировочная отметка промплощадки, что соответствует абсолютной отметке
3. Фундаменты под стойки площадки приняты - сборные железобетонные, под оборудование - монолитные бетонные из бетона класса В7,5.
4. Разбивку колодцев для фундаментных болтов уточнить по технологическому оборудованию до бетонирования фундаментов.
5. Грунт под подошвой фундаментов тщательно уплотнить.
6. Поверхности фундаментов, соприкасающиеся с грунтом обмазать горячим битумом за 2 раза.
7. Все незамаркированные фундаменты марки Ф1.
8. Данный лист читать с листом КЖ-6,7.
9. В спецификации данные в числителе даны на две эстакады; в знаменателе - на одну эстакаду.

ГИП	Жердев		ТПР 411-1-0141.87 КЖ
Н.контр.	Воронков		
Нач.отд.	Рогачев		Нижний склад мощностью 50 тыс.м³ древесины в год
Гл.спец.	Богаенко		
Рук.гр.	Нитская		Эстакада для разделки хлыстов размером 18×30м (в железобетонных конструкциях)
Ст.инж.	Черкасова		Стадия: РП; Лист: 3; Листов:
Привязан			Схема расположения элементов фундаментов под оборудование и под стойки эстакады. Левое исполнение
Инв.№			СОЮЗГИПРОЛЕСХОЗ

Согласовано: Рук.зд.ТХ Бывшева

Копировал

Формат А2

СХЕМА РАСПОЛОЖЕНИЯ ЭЛЕМЕНТОВ КОЛОНН И БАЛОК

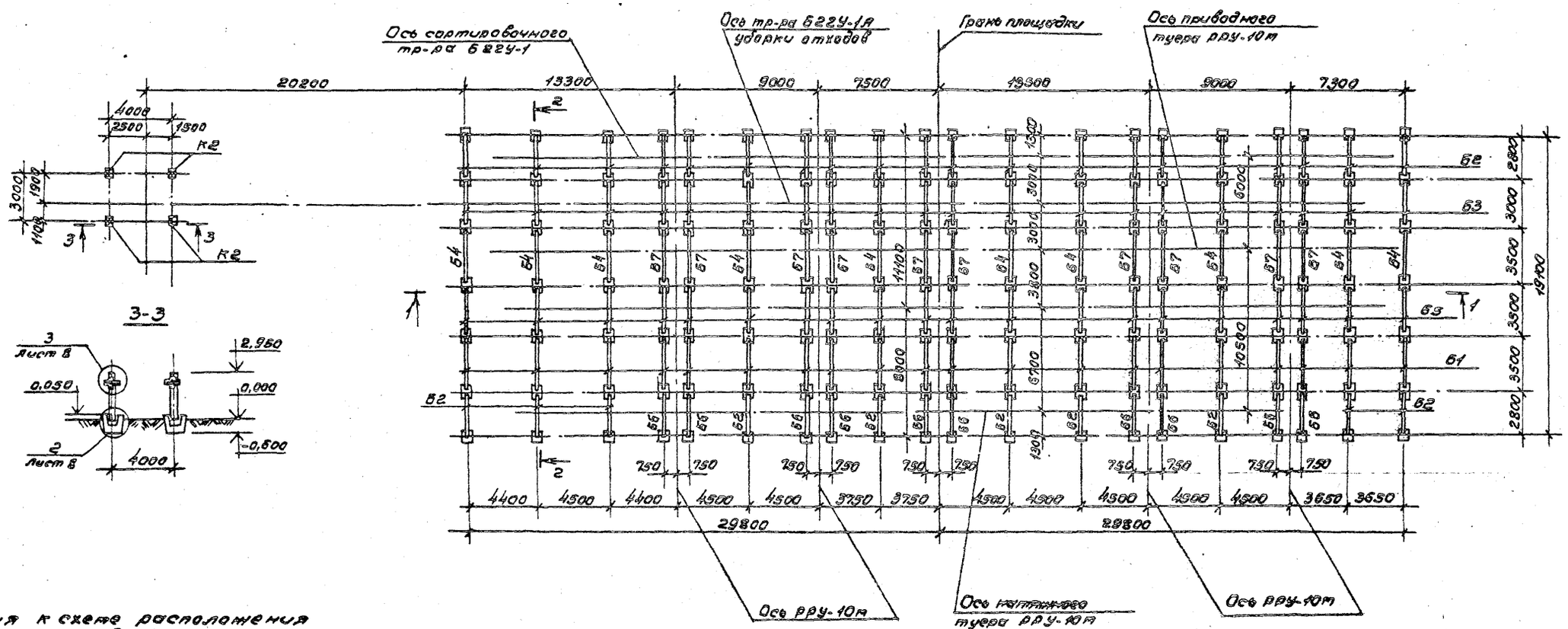

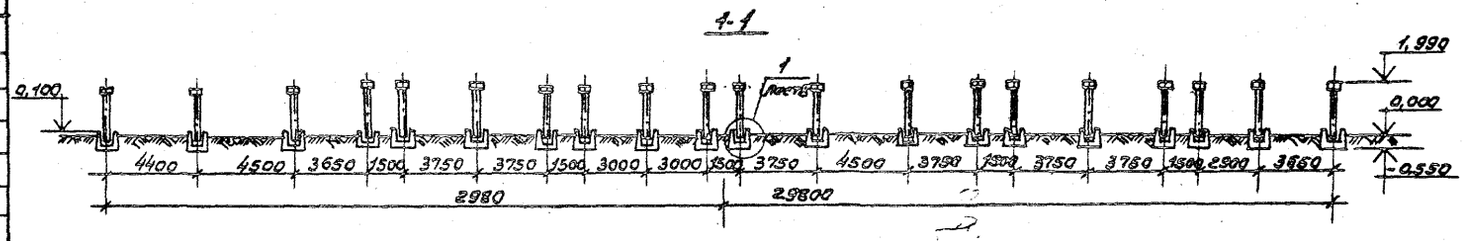

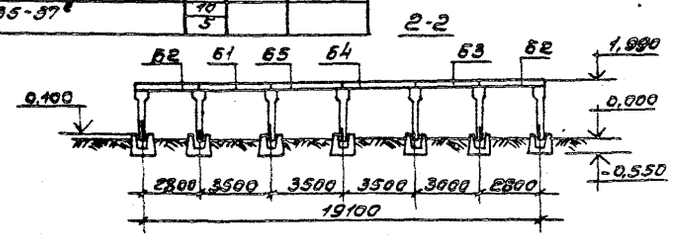

Спецификация к схеме расположения колонн и балок

Марка поз.	Обозначение	Наименование	Кол.	Масса ед. кг	Примечание
		Колонны			
К1	1.823.1-2; вып.1 кжи-2000	2К33.2-1а	140/70	380,0	
К2	1.823.1-2; вып.1 кжи-3000	1К33.2-1а	4	330,0	
		Балки			
Б1	1.038.1-1; вып.12 кжи-1000	6ПБ35-37а	20/10		
Б2	кжи-1000	6ПБ35-37в	30/15		
Б3	кжи-1000	6ПБ35-37г	20/10		
Б4	кжи-1000	6ПБ35-37д	10/5		
Б5	кжи-1000	6ПБ35-37е	20/10		
Б6	кжи-1000	6ПБ35-37ж	10/5		
Б7	кжи-1000	6ПБ35-37з	10/5		

1. Все незатаркированные колонны К1.
2. В спецификации данные в числителе даны на две эстакады, в знаменателе - на одну эстакаду.

ГИП	Жердев		ТПР 411-1-0141.87 КЖ
Н.контр.	Воронков		
Нач.отд.	Рогачев		Нижний склад мощностью 50 тыс. м³ древесины в год
Гл.спец.	Богаенко		
Рук.гр.	Нарская		Эстакада для разделки хлыстов размером 18×30 м. (в железобетонных конструкциях) — Стадия: РП; Лист: 4; Листов:
Ст.инж.	Черкасова		
Привязан			Схема расположения элементов колонн и балок. Правое исполнение. — СОЮЗГИПРОЛЕСХОЗ
Инв. №			

Копировал [illegible]

Формат А2

Альбом I

Схема расположения элементов колонн и балок

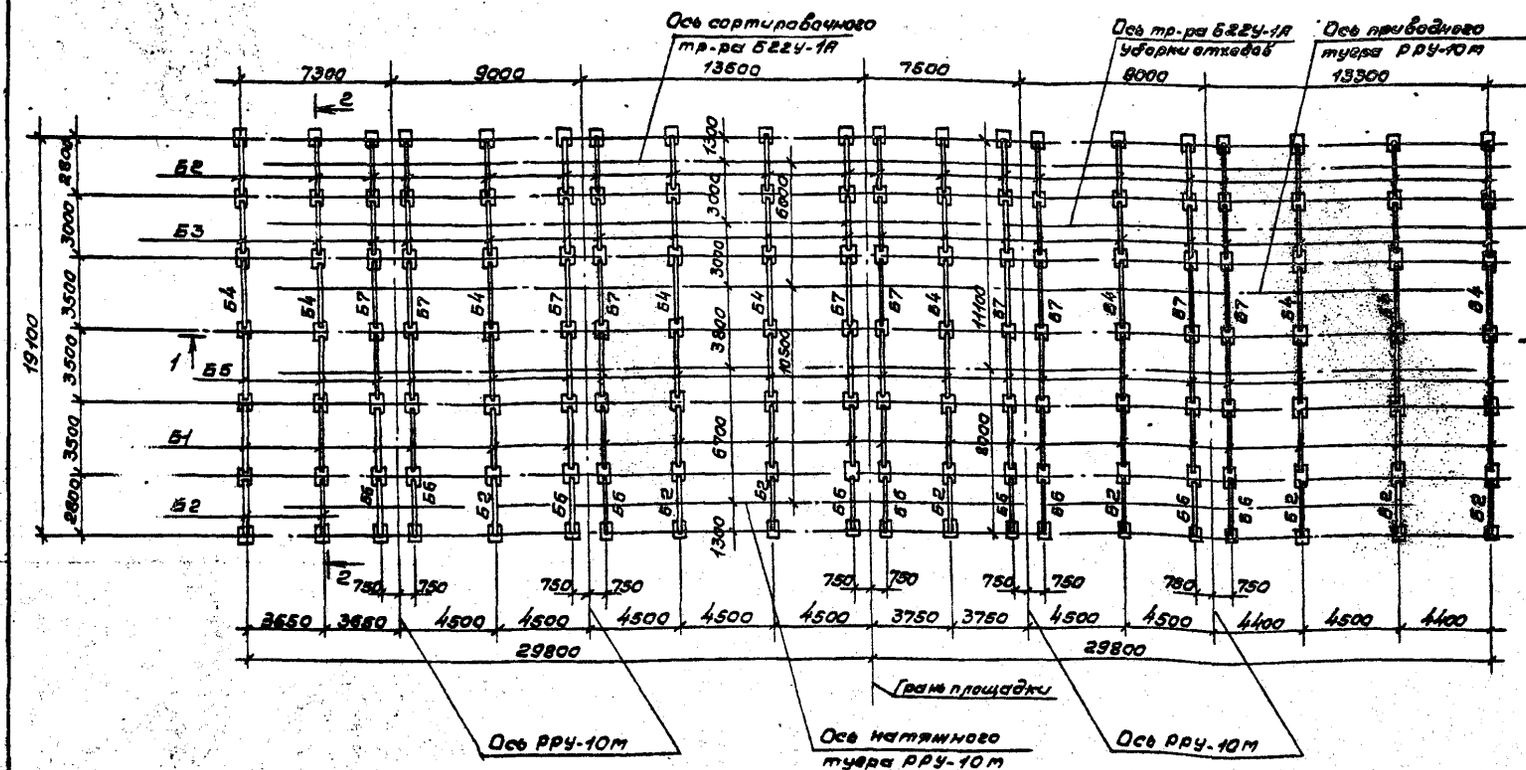

Спецификация к схеме расположения колонн и балок

Марка поз.	Обозначение	Наименование	Кол	Масса ед. кг	Примечание
		Колонны			
К1	1.823.1-2 Вып.1 КЖИ-2000	2К 33.2-1а	140/70	380.0	
К2	1.823.1-2 Вып.1 КЖИ-3000	1К 33.2-1а	4	330.0	
		Балки			
Б1	1.038.1-1 Вып.12 КЖИ-1000	6ПБ 35-37а	80/10		
Б2	" КЖИ-1000	6ПБ 35-37в	30/15		
Б3	" КЖИ-1000	6ПБ 35-37в	80/10		
Б4	" КЖИ-1000	6ПВ 35-37а	10/5		
Б5	" КЖИ-1000	6ПБ 35-37г	80/10		
Б6	" КЖИ-1000	6ПВ 35-37ан	10/5		
Б7	" КЖИ-1000	6ПБ 35-37г	10/5		

1. Все незамаркированные колонны К1
2. В спецификации данные в числителе даны на две эстакады, в знаменателе - на одну эстакаду

ГИП	Жеребов		ТПР 411-1-0141.87	КЖ
Н.контр.	Воронков			
Начальник	Гречухин		Цикличный склад мощностью 60 тыс.м³ древесины в год.	
Гл.спец.	Богданенко			
Рук.гр.	Кулинская			
Ст.инж.	Черкасова		Эстакада для разделки хлыстов размером 18х30 м. (в железобетонных конструкциях)	Стадия: РП; Лист: 5; Листов:
Привязан			Схема расположения элементов колонн и балок. Левое исполнение	СОЮЗГИПРОЛЕСХОЗ
Инв.№				

Копировал Глазунова

Формат А2

Альбом I

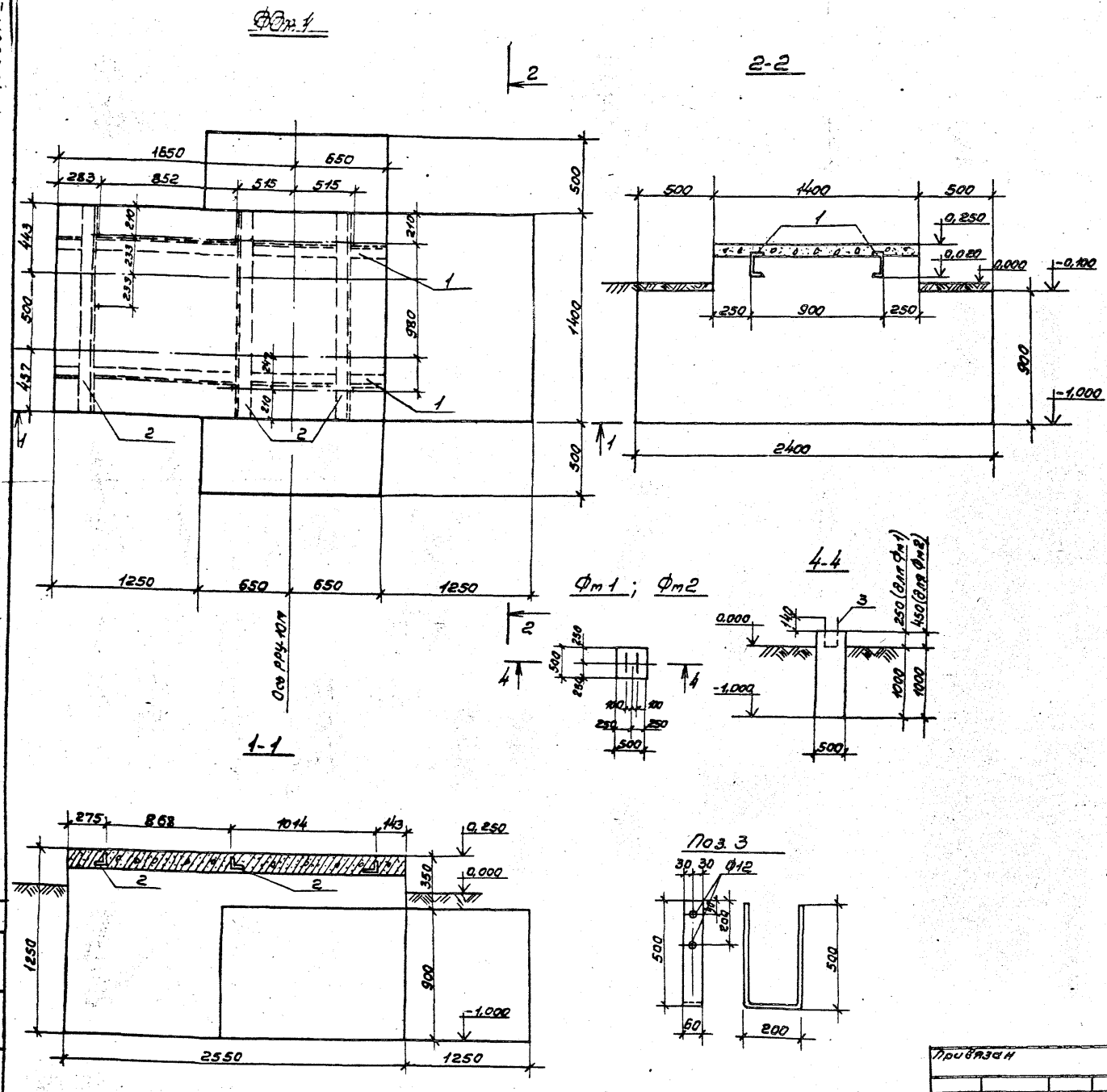

Спецификация фундаментов

Формат	Зона	Поз.	Обозначение	Наименование	Кол.	Примечание
			КЖ-6	ФОт 1		
				Детали		
		1		[16 ГОСТ 8240-72*	2	
				ℓ = 2300		65,5 кг
		2		∠ 100×63×6 ГОСТ 8510-72*		
				ℓ = 1400	3	39,0 кг
				Материалы		
				Бетон класса В 12,5	5,2	$м^3$
			КЖ-6	Фт 1		
				Детали		
		3		-60×6 ГОСТ 103-76*		
				ℓ = 1200	1	3,4 кг
				Материалы		
				Бетон класса В 7,5	0,31	$м^3$
			КЖ-6	Фт 2		
				Детали		
		3		-60×6 ГОСТ 103-76*		
				ℓ = 1200	1	3,4 кг
				Материалы		
				Бетон класса В 7,5	0,36	$м^3$

1. Схемы расположения элементов фундаментов см. листы КЖ-2, КЖ-3.
2. Отметка нуля является условной и соответствует планировочной отметке промплощадки.
3. К выступающим полкам закладных швеллеров (поз. 1) привариваются монтажные уголки (поз. 2) (катетом 5), к которым в свою очередь привариваются болты в соответствии со схемой размещения отверстий на раме оборудования; затем производится подбетонка фундамента до проектной отметки.

ГИП	Жердев		ТПР 411-1-0141.87 КЖ
Н. контр.	Воронков		Нижний склад мощностью 50 тыс. $м^3$ древесины в год.
Нач. отд.	Рогачев		
Гл. спец.	Богаенко		Эстакада для разделки хлыстов размером 18×30 м. (в железобетонных конструкциях)
Рук. гр.	Нальская		Стадия: РП; Лист: 6; Листов:
Техник	Проценко		Фундаменты ФОт 1; Фт 1; Фт 2.
Привязан			СОЮЗГИПРОЛЕСХОЗ
Инв. №			

Согласовано: Рук. гр. Т.Х. Бирюкова

Копировал [signature]

Формат А2

Альбом I

ФОт 2

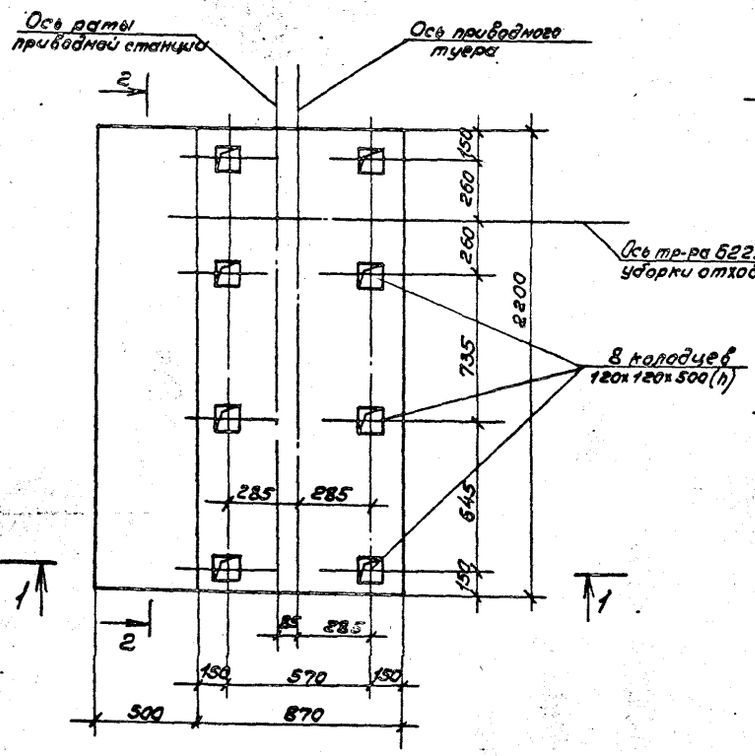

2-2

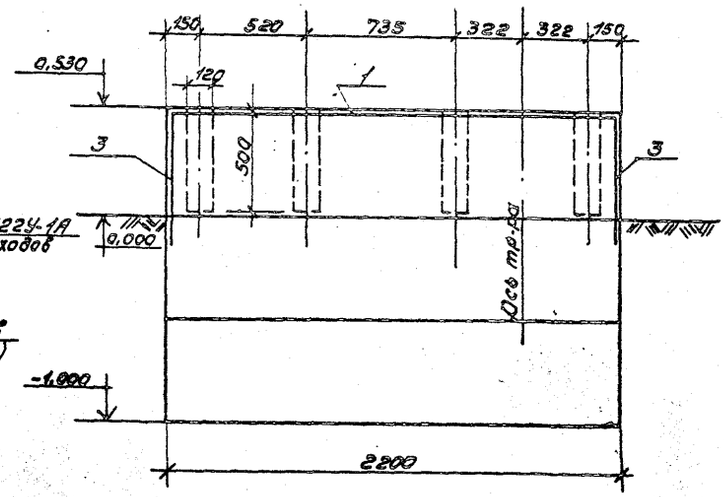

1-1

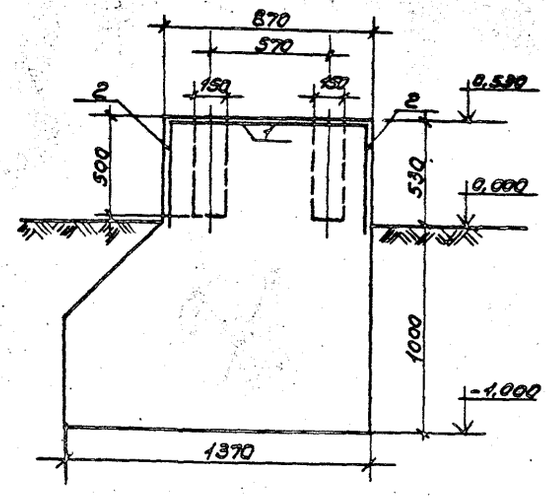

Спецификация фундаментов

Формат	Зона	Поз.	Обозначение	Наименование	Кол.	Примечание
			КЖ-12	ФОт 2		
				Детали		
		1		Сетка рулонная 100/100/8/8 ГОСТ 8478-81 2300×2750	1	43,02 кг
		2		" 100/100/8/8 2300×950	2	19 кг
		3		" 100/100/8/8 2300/2×950	2	9,5 кг
				Материалы		
				Бетон класса В7,5	3,76	м³

Ведомость стали на один элемент, кг

Марка элемента	Арматурные изделия					Всего
	Арматурная проволока ГОСТ 8478-81					
	Класс А III					
	⌀8		Итого			
ФОт 2	100,02		100,02			100,02

1. Схемы расположения элементов фундаментов см. листы КЖ-2, КЖ-3.

Согласовано: Инв.№ подл. | Подпись и дата | Взам.инв.№

ГИП	Жердев		ТПР 411-1-0141.87 КЖ
Н.контр.	Воронков		Жилой склад мощностью 50 тыс. м³ древесины в год
Нач.отд.	Роздуев		Эстакада для разделки хлыстов размером 18×30 м (в железобетонных конструкциях)
Гл.спец.	Боденко		Стадия: РП; Лист: 7; Листов:
Рук.гр.	Надинская		Фундаменты ФОт 2; ФОт 3.
Техник	Прощенко		СОЮЗГИПРОЛЕСХОЗ

Привязан

Инв.№

Копировал Роздуев

Формат А2

Альбом I

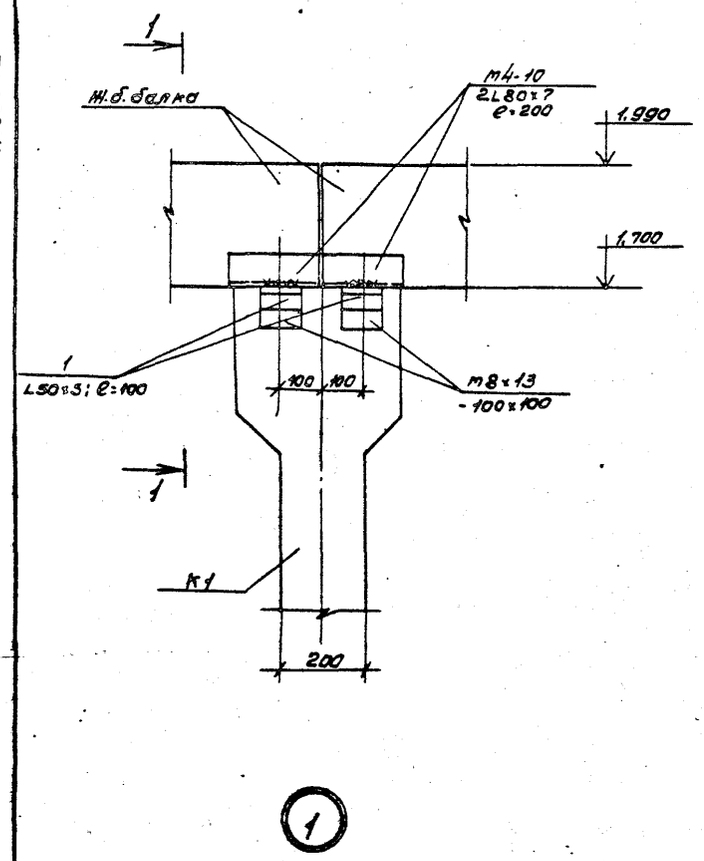

1

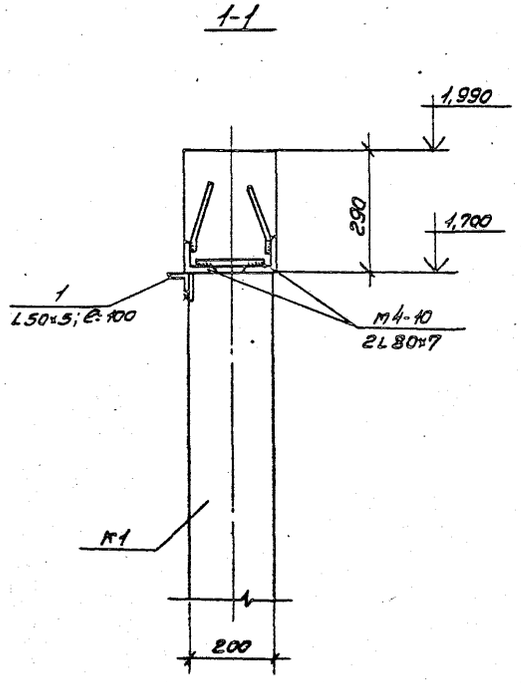

2

Спецификация на соединительные элементы (на всю площадку)

Формат	Зона	Поз.	Обозначение	Наименование	Количество 2 эстакады (28,5×30)	(18×30)
				Колонна К1		
		1	КЖ-8	L50×5 ГОСТ 8509-72*; ℓ=100	400/200	280/140
				Колонна К2		
		2	КЖ-8	L75×6 ГОСТ 8509-72*; ℓ=650	4	4

3

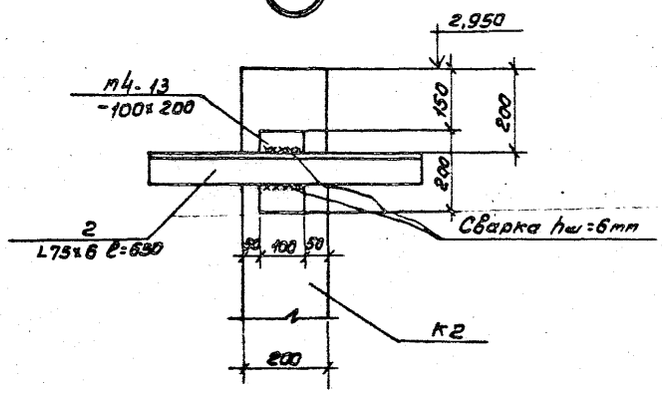

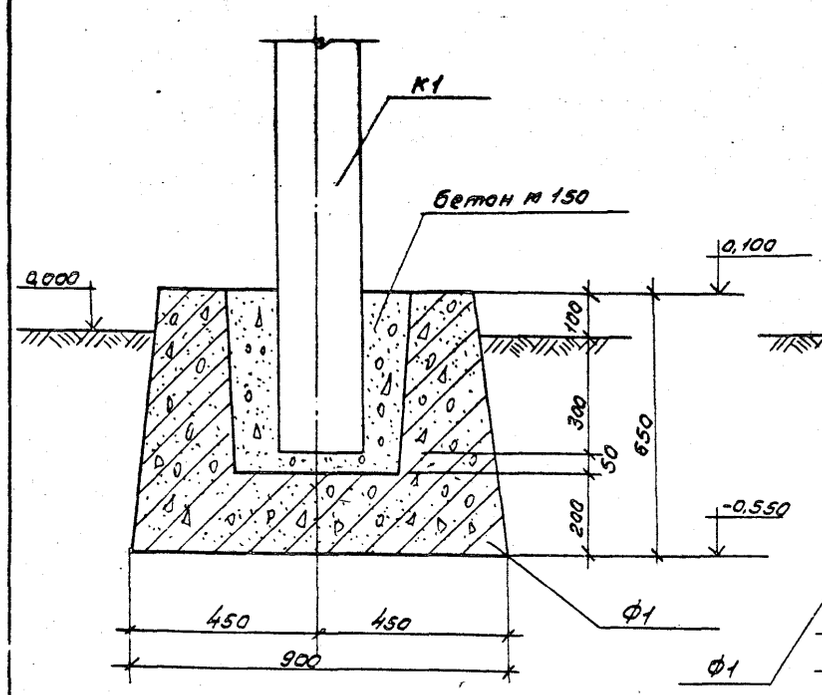

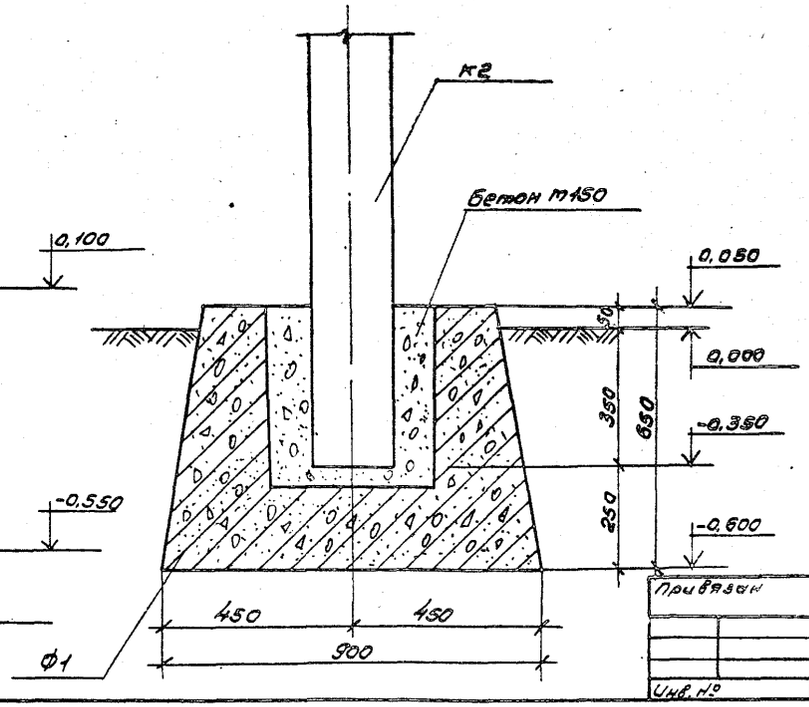

1. Данный лист смотреть совместно с листами КЖ-4, КЖ-5.
2. В спецификации данные в числителе даны на две эстакады, в знаменателе – на одну эстакаду.

Гип	Жердев		ТПР 411-1-0141.87 КЖ
Н.контр	Воронков		
Нач.отд	Рогачев		Нижний склад мощностью 30 тыс м³ древесины в год
Гл.спец	Богаенко		
Рук.гр.	Нальская		Эстакада для разделки хлыстов размером 18×30 м. (в железобетонных конструкциях)
Ст.инж	Черкасова		Стадия: РП; Лист: 8; Листов:
Привязан			Узлы 1, 2, 3.
Инв. №			СОЮЗГИПРОЛЕСХОЗ

Копировал

Формат А2

Альбом I

Ведомость рабочих чертежей основного комплекта КД

Лист	Наименование	Примечание
1	Общие данные	
2	Схема расположения элементов прогонов.	
	Разрез 1-1. Правое исполнение	
3	Схема расположения элементов прогонов.	
	Разрез 1-1. Левое исполнение	
4	Разрезы 2-2; 3-3. Сечение а-а. Узел 1.	
5	План площадки. Правое исполнение.	
6	План площадки. Левое исполнение	
7	Разрезы 1-1; 2-2	
8	Элемент плана балок для установки РРУ-10М	
9	Крепление рам приводного и натяжного туера	
10	Конструкция наружной части эстакады транспор-	
	тера уборки отходов БЕЕУ-1А. Правое исполнение	
11	Конструкция наружной части эстакады транспорте-	
	ра уборки отходов БЕЕУ-1А. Левое исполнение	
12	Детали конструкции эстакады транспортера	
	БЕЕУ-1А. удаления отходов в скип. Правое исполнение.	
13	Детали конструкции эстакады транспортера БЕЕУ-1А	
	удаления отходов в скип. Левое исполнение	

Ведомость ссылочных и прилагаемых документов

Обозначение	Наименование	Примечание
	Прилагаемые	
	документы	
Альбом I т.пр 411-1-0141.87	Ведомости потребности	
	в материалах	

Ведомость спецификаций

Лист	Наименование	Примечание
2	Спецификация к схеме расположения верхне-	
	го строения эстакады. Правое исполнение.	
3	Спецификация к схеме расположения верхнего	
	строения эстакады. Левое исполнение.	
10	Спецификация элементов транспортера уборки	
	отходов БЕЕУ-1А. Правое исполнение.	
11	Спецификация элементов транспортера уборки	
	отходов БЕЕУ-1А. Левое исполнение.	

1. Для строительства эстакады применяется лесоматериал хвойных пород удовлетворяющий требованиям ГОСТ 9463-72* (для круглого лесоматериала) и ГОСТ 8486-66** (пиломатериалы) и по качеству удовлетворяющий дополнительным требованиям действующих Т.У. на производство работ.
2. Сечения элементов из круглого леса указаны по верхнему отрубу. Круглый лес не цилиндруется, идет в дело с использованием естественной конечности бревен.
3. Конструкции антисептировать 3х процентным раствором фтористого натрия.
4. Поверхностная обработка деревянных конструкций должна осуществляться поверхностнопропиточным составом ПП, нагретым до 50-60°С.

Типовое проектное решение разработано в соответствии с действующими нормами и правилами и предусматривает мероприятия, обеспечивающие пожарную безопасность при эксплуатации сооружения

Главный инженер проекта Жердев

Инв. №				Привязан
ГИП	Жердев			ТПР 411-1-0141.87 КД
Н.контр.	Воронков			
Нач.отд.	Рогачев			
Гл.спец.	Богаенко			Нижний склад мощностью 50 тыс. м³ древесины в год
Рук.гр.	Нальская			
Техник	Проценко			Эстакада для разделки хлыстов размером 18 х 30 м (в железобетонных конструкциях) — Стадия: РП; Лист: 1; Листов: 13
				Общие данные — СОЮЗГИПРОЛЕСХОЗ

Копировал Гикуль

Формат А2

Схема расположения элементов прогонов

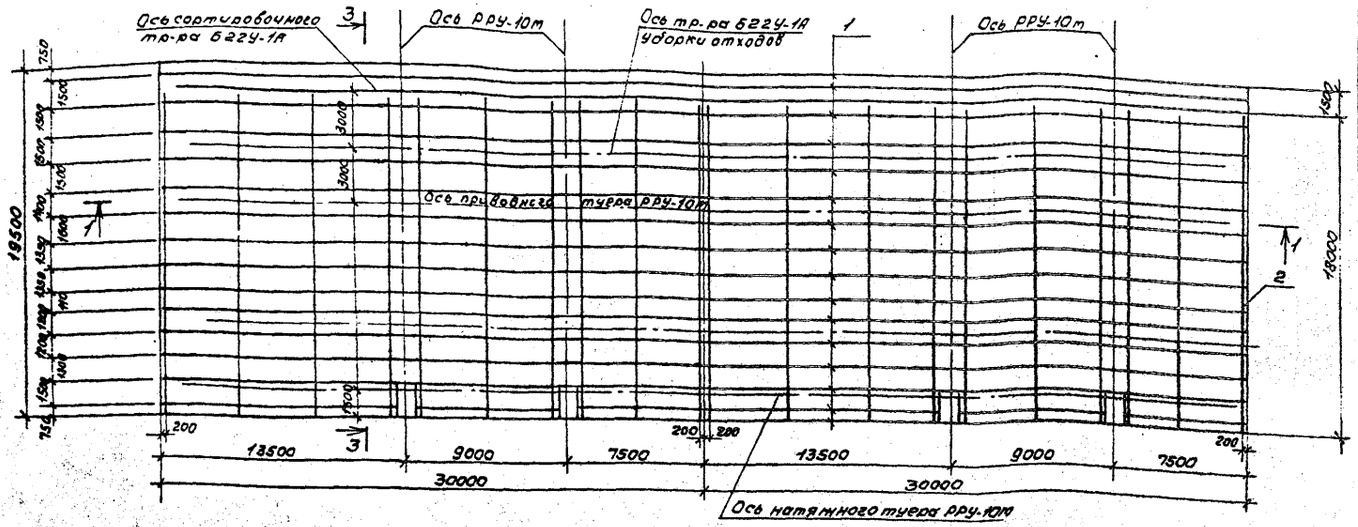

1-1

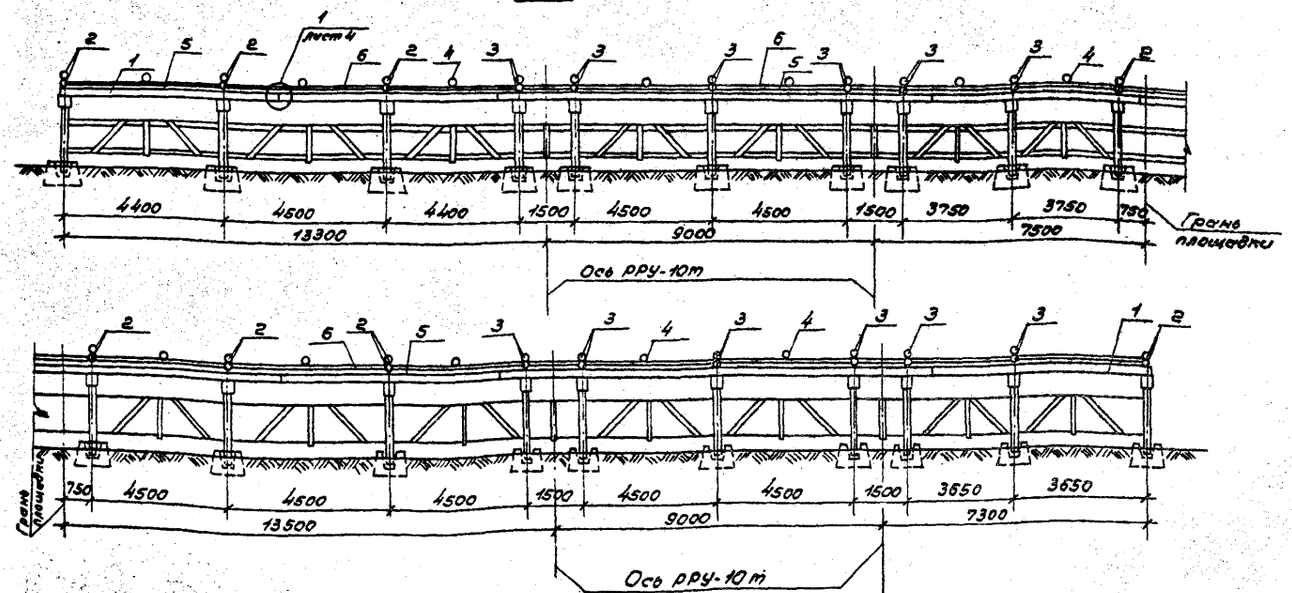

9. Спецификация составлена без учета расхода материалов на сортировочный транспортер 622У-1, так как длина его определяется в каждом случае индивидуально.

Спецификация к схеме расположения

Марка поз.	Обозначение	Наименование	Кол.	Масса ед. кг	Примечание
		Деревянные конструкции			
1		Прогоны d=220	п.м.	1048	48,0 м³
				524	24,5 м³
2		Покаты d=220	п.м.	288,2	11,0 м³
				144,1	5,5 м³
3		Покаты d=240	п.м.	432,3	28,76 м³
				216,2	11,88 м³
4		Покаты d=300	п.м.	198,0	10,23 м³
				99,0	5,11 м³
5		Нижний настил Доска 60×200	м²	1080	64,8 м³
				540	32,4 м³
5'		Верхний настил Доска 40×200	м²	1022	40,9 м³
				511	20,45 м³
7		Подкладки брус 180×150 ℓ=1,10м		40	1,2 м³
				20	0,6 м³
8		Брусья ходовой Доски 40×200	п.м.	125	1,0 м³
				62,5	0,5 м³
9		Брус 220×180; ℓ=6500	16		4,12
			8		2,06 м³
		Металлические изделия			
1		Поперечины к м.-бетон. прогонам, шаг 6 @ 300	320	145,3	
			160	72,64	
2		Нижний настил к поперечинам: Лента ⌀ 5мм; ℓ=150	5573	128,0	
			2786	64,49	
3		Верхний настил к нижнему: Лента ⌀4 ℓ=100	5160	51,4	
			2580	25,7	
4		Покаты к поперечинам болт d16 ℓ=680	496	2,24	
			248	1,12	
5		Покаты между собой и к поперечинам шпильки d16; ℓ=400	596	266	
			298	143	
6		Опалубка покат -6×80	п.м.	132,0	311,6 кг
			п.м.	66,0	155,8 кг
7		Скобы к покатам шурупы d6; ℓ=70	264	2,14	
			132	1,07	
8		Кабицы к поперечинам болты d12; ℓ=300	40	8,2	
			20	4,1	
9		Доски крышек люков Лента ⌀4; ℓ=100	500	5,0	
			250	2,5	
10		Уголок -6×130; ℓ=9310мм	4	1374,0	
			2	657,0	
11		Швеллер №12×80×6; ℓ=9310мм	8	937,0	
			4	465,5	
12		Крепление рамы РРУ-10т с16; ℓ=4600	8	511,2	
			4	255,6	

1. Сечения элементов из круглого леса указаны по вершину отруба. Круглый лес не калибруется и идет в дело с использованием естественной конусности бревен.
2. Для строительства эстакады применяется лесоматериал хвойных пород, который должен удовлетворять требованиям ГОСТ 9463-72* (для круглого лесоматериала) и ГОСТ 8486-66** (пиломатериалы) и по качеству должен отвечать дополнительным требованиям действующих ТУ на производство работ.
3. Крепление тупера РРУ-10т см. на листах КД-8,9.
4. Покаты выполняются из хлыстов, по длине их допускается устройство не более одного стыка.
5. Покаты и брусья ограждения выполняются из бруса длиной 4,5-6,3м. Стыкуются в полдерева над поперечиной (прогоном). Стыки располагаются вразбежку.
6. Разрез 2-2 см. на листе КД-4.
7. Данный лист читать с листом КД-5.

ГИП	Жардев		ТПР 411-1-014.87 КД
Н.контр.	Воронков		Нижний склад пиломатериалов
Нач.отд.	Рованчев		
Гл.спец.	Богданко		Эстакада для разделки хлыстов размером 18×30м (в железобетонных конструкциях)
Рук.гр.	Нальская		Стадия: РП; Лист: 2; Листов:
Техник	Проценко		Схема расположения элементов прогонов. Разрез 1-1. Правое исполнение.
Привязан			СОЮЗГИПРОЛЕСХОЗ
Инв.№			

Копировал Фишер

Формат А2

Альбом I

Схема расположения элементов прогонов

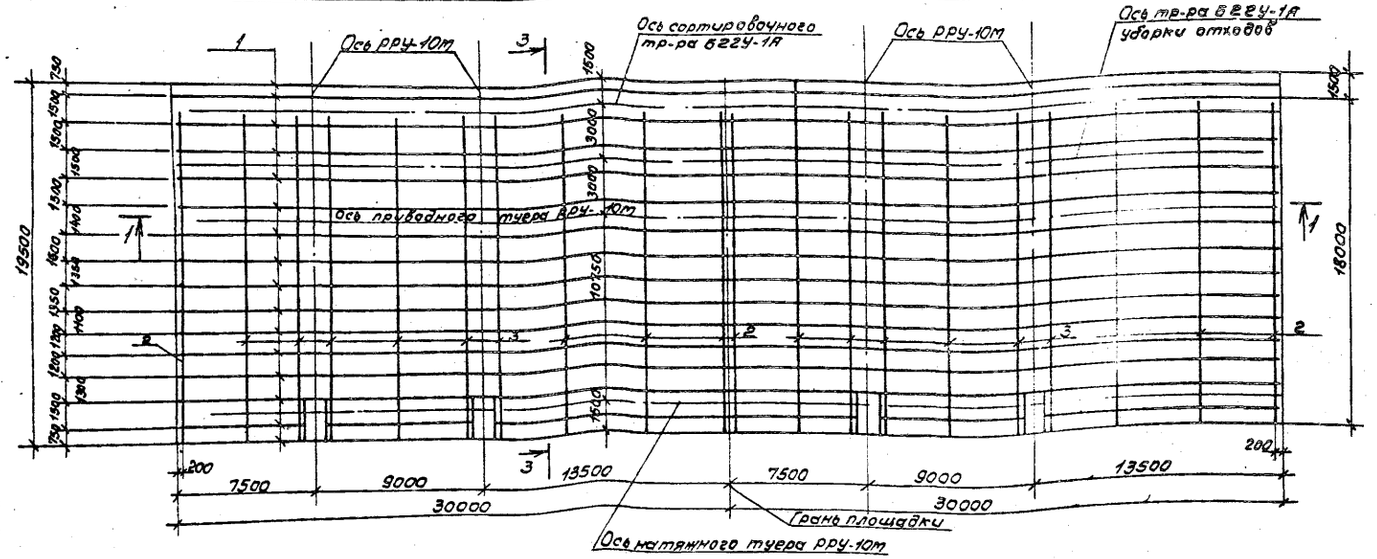

1-1

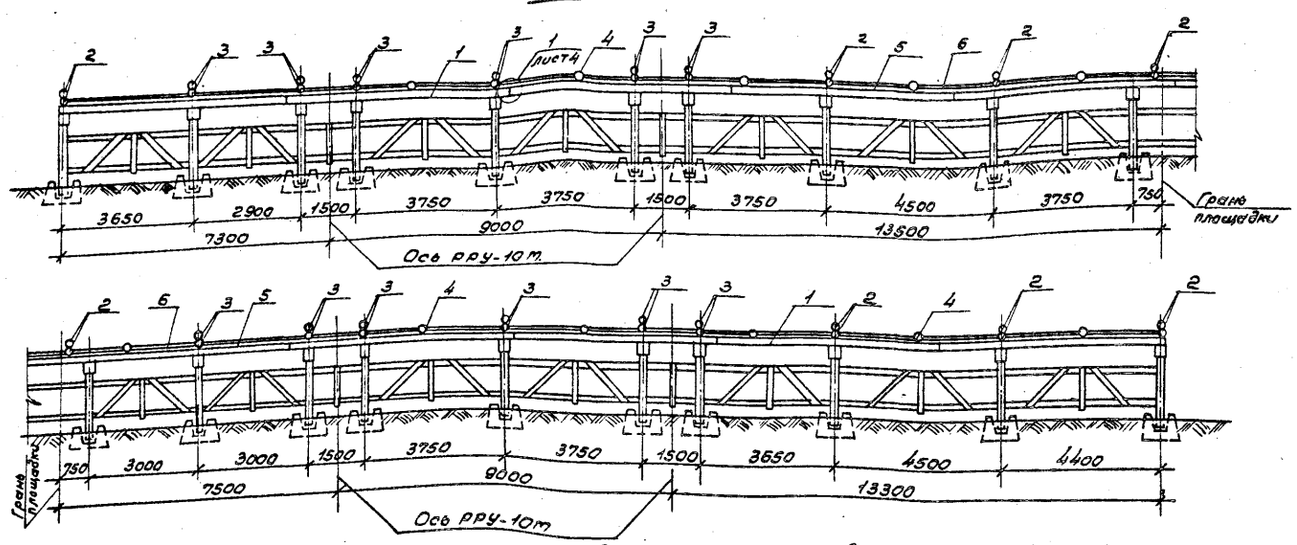

9. Спецификация составлена без учета расхода материалов на сортировочный транспортер б22у-1, так как его длина определяется в каждом случае индивидуально.

Спецификация к схеме расположения верхнего строения эстакады

Марка, поз.	Обозначение	Наименование	Кол.	Масса ед. кг	Примечание
		Деревянные конструкции			
1		Прогоны d=220	п.м.	104,8 524	49,0 м³ 24,5 м³
2		Покаты d=200	п.м.	288,8 144,4	11,0 м³ 5,5 м³
3		Покаты d=240	п.м.	432,3 216,2	23,76 м³ 11,88 м³
4		Покаты d=300	п.м.	198,0 99,0	10,23 м³ 5,11 м³
5		Нижний настил Доска 80×200	м²	1080 560	64,8 м³ 33,6 м³
6		Верхний настил Доска 40×200	м²	1022 511	40,9 м³ 20,45 м³
7		Кобылки Брус 180×150; ℓ=1,10 м		40 20	1,2 м³ 0,6 м³
8		Крышки лаза Доски 40×200	п.м	125 62,5	4,0 м³ 0,5 м³
9		Брус 220×180 ℓ=6500	16 8		4,12 м³ 2,06 м³
		Металлические изделия			
1		Поперечины к м.-дет. прогонам, шпильки ф12; ℓ=300	320 160	145,3 72,64	
2		Нижний настил к поперечине; гвозди ф5 мм; ℓ=150	557,3 278,6	129,0 64,49	
3		Верхний настил к нижнему; гвозди ф4; ℓ=100	5160 2580	31,4 25,7	
4		Покаты к поперечинам болт ф16; ℓ=550	496 248	22,4 11,2	
5		Покаты между собой и к поперечине: скрепление ф16; ℓ=400	596 297	2,86 143	
6		Окладка покат; -6×50 п.м.	п.м.	132,0 66,0	311,6 кг 155,8 кг
7		Окладка к покатам шуруп ф5; ℓ=70	264 132	2,14 1,07	
8		Кобылка к поперечинам скрепление ф12; ℓ=300	40 20	8,2 4,1	
9		Доски крышек лазов; гвозди ф4; ℓ=100	500 250	5,0 2,5	
10		-6×730; ℓ=9310 мм	1 2	1314,0 657,0	
11		∠ 125×80×8; ℓ=9310 мм	8 4	841,0 465,5	
12		Крепление рамы рру-10т ℓ16; ℓ=4500	8 4	511,2 255,6	

1. Сечения элементов из круглого леса указаны по верхнему отрубу. Круглый лес не цилиндруется и идет в дело с использованием естественной конусности бревен.
2. Для строительства эстакады применяется лесоматериал хвойных пород, который должен удовлетворять требованиям ГОСТ 9463-72* (для круглого лесоматериала) и ГОСТ 8486-66** (пиломатериалы) и по качеству должен отвечать дополнительным требованиям действующих ТУ на производство работ.
3. Крепление тупоров рру-10т см. на листах КД-
4. Покаты выполняются из хлыстов, по длине их допускается устройство не более одного стыка.
5. Покаты и брусья ограждения выполняются из бруса длиной 4,5-6,5 м, стыкуются в полдерева над поперечиной (прогоном). Стыки располагаются вразбежку.
6. Разрез 2-2 см. на листе КД-4.
7. Данный лист читать с листом КД-5.

ГИП	Жердев		ТПР 411-1-0141.87		КД
Н.контр.	Воронков				
Нач.отд.	Рогачев		Нижний склад мощностью 50 тыс.м³ древесины в год		
Гл.спец.	Бобаенко				
Рук.гр.	Нальская		Эстакада для разделки хлыстов длиной 18÷30 м. (в металлоконструкциях)	Стадия: РП	Лист: 3
Ст.инж.	Черкасова				Листов:
Привязан			Схема расположения элементов прогонов. Разрез 1-1. Левое исполнение.	СОЮЗГИПРОЛЕСХОЗ	
Инв.№					

Копировал [illegible]

Формат А2

Альбом I

2-2

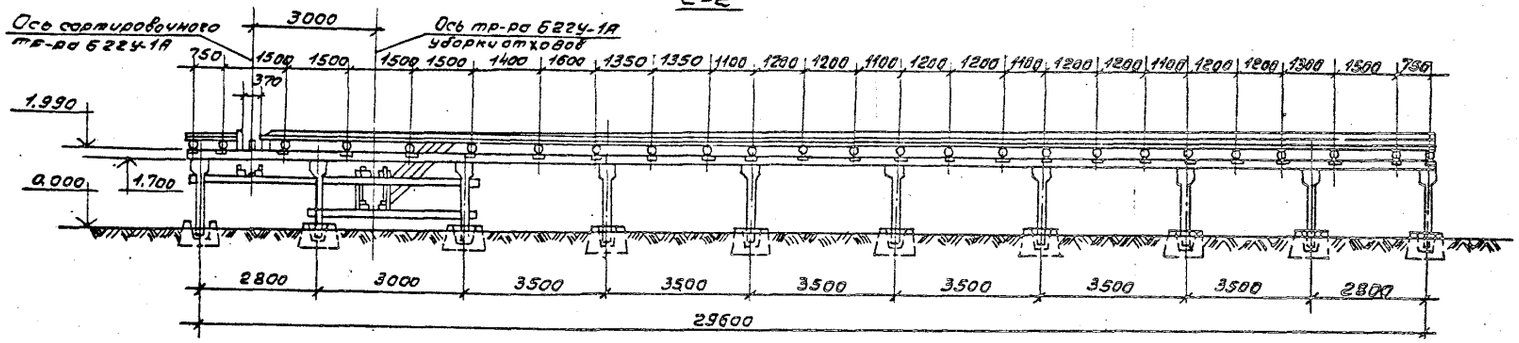

3-3

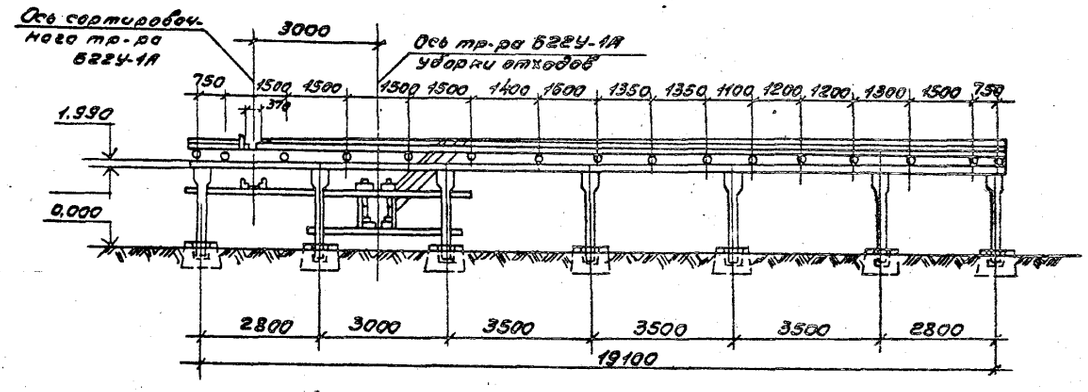

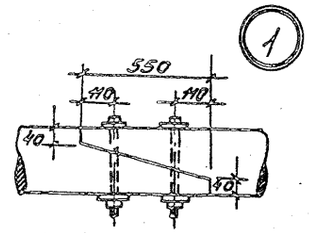

а - а

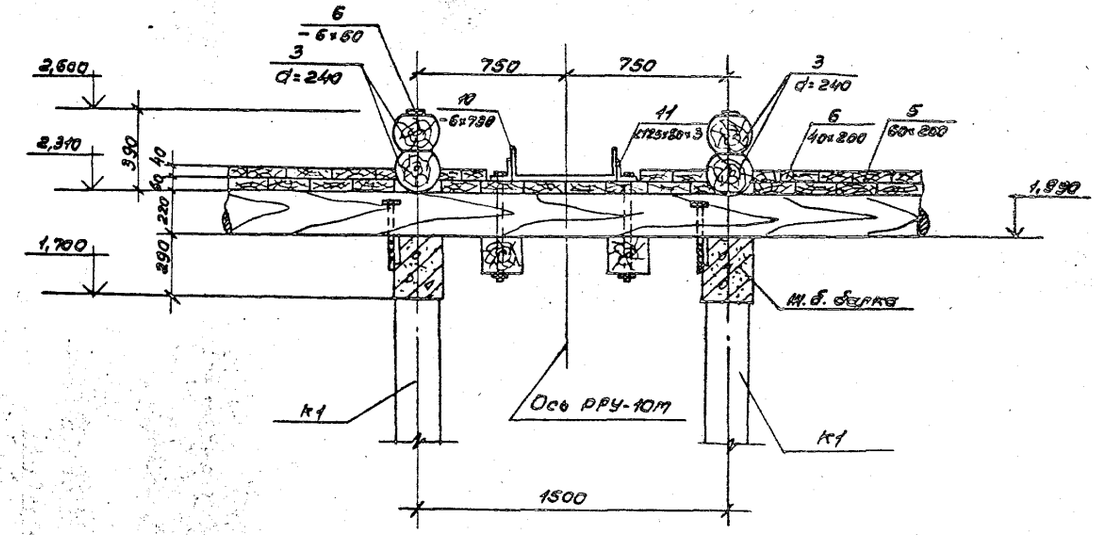

1. Данный лист читать с листами КД-2 ÷ КД-6.
2. Расположение сечения а-а на планах см. на листах КД-4 ÷ КД-6.

	ГИП	Жердев		ТПР 411-1-0141.87	КД
	Н.контр.	Воронков		Нижний склад мощностью 60 тыс. м³ древесины в год	
	Нач.отд.	Роганов		Эстакада для разделки хлыстов размером 18 и 30 м (в железобетонных конструкциях)	Стадия: РП; Лист: 4; Листов:
	Гл.спец.	Боганенко			
	Рук.гр.	Налетская			
	Ст.инж.	Черкасова		Разрезы 2-2; 3-3. Сечение а-а.	СОЮЗГИПРОЛЕСХОЗ
Привязан					
Инв.№					

Копировал Фишера

Формат А2

Альбом I

План площадки

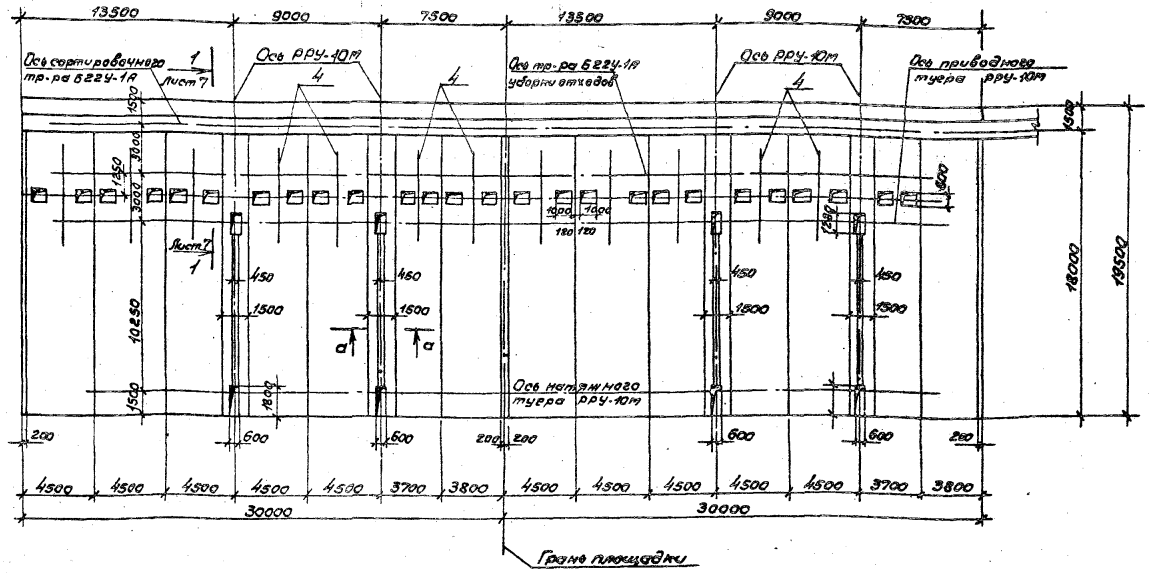

1. Конструкцию эстакады, спецификацию материалов смотри лист КД-2.
2. Местоположение лестницы, для входа на эстакаду и спуска с нее назначается по месту.
3. На участке эстакады в пределах осей РРУ-10М. верх покат оковывается полосовой сталью. На участке от приводного туера РРУ-10М до сортировочного транспортера, где производится раскряжевка хлыстов, число покат увеличивается, оковка покат не производится, верху их придается уклон в сторону транспортера. На этом участке покатом, за счет разности их высот, придается поперечный уклон от середины раскряжевочной эстакады к ее краям.
4. Окна для удаления отходов закрываются съемными щитами из досок.
5. Данный лист читать с листами КД-2 ÷ КД-6.

ГИП	Жердев		
Н.контр.	Воронков		
Нач.отд.	Рогачев		
Гл.спец.	Богаенко		
Рук.гр.	Налоская		
Ст.инж.	Черкасова		

ТПР 411-1-0141.87 КД

Нижний склад мощностью 50 тыс.м3 древесины в год.

Эстакада для разделки хлыстов размером 18×30м (в железобетонных конструкциях)

Стадия	Лист	Листов
РП	5	

План площадки.

Правое исполнение.

СОЮЗГИПРОЛЕСХОЗ

Привязан

Инв. №

Согласовано: Рукав ТХ, Бизяева, 1981

Копировал

Формат А2

Альбом I

План площадки

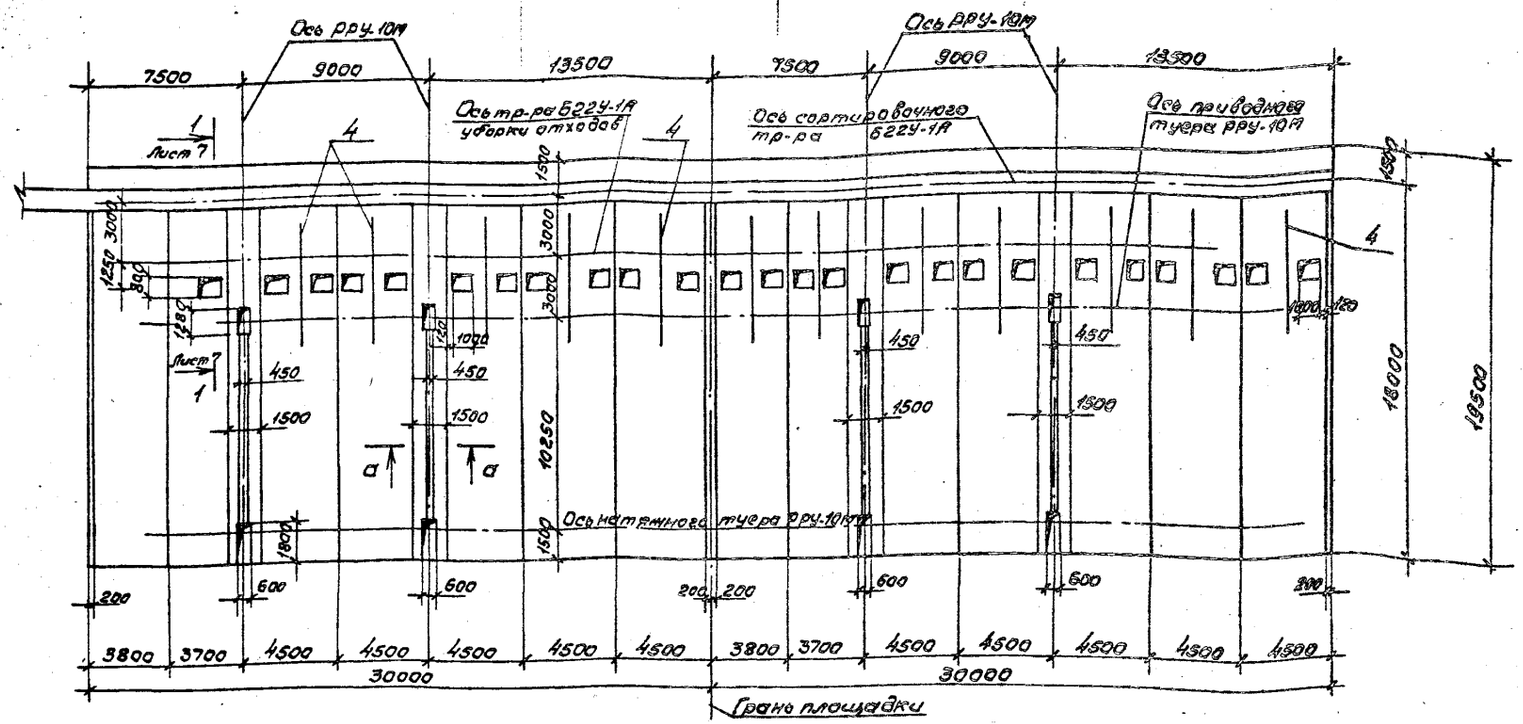

1. Конструкцию эстакады, спецификацию материалов смотри лист КД-3.
2. Местоположение лестницы, для входа на эстакаду и спуска с нее назначается по месту.
3. На участке эстакады верх покат оковывается полосовой сталью. На участке от приводного туера РРУ-10М до сортировочного транспортера, где производится раскряжевка хлыстов, число покат увеличивается, оковка покат не производится, верху их придается уклон в сторону транспортера. На этом участке покатом, за счет разности их высот, придается поперечный уклон от середины раскряжевочной эстакады к ее краям.
4. Окна для удаления отходов закрываются съемными щитами из досок.
5. Данный лист читать с листами КД-2 ÷ КД-6.

ГИП	Жердев		ТПР 411-1-0141.87 КД
Н.контр.	Воронков		
Нач.отд.	Рогачев		Нижний склад мощностью 50 тыс. м3 древесины в год
Гл.спец.	Богаенко		
Рук.гр.	Нальская		Эстакада для разделки хлыстов размером 18х30м (в железобетонных конструкциях)
Ст.инж.	Черкасова		

Стадия	Лист	Листов
РП	6	

План площадки. Левое исполнение.

СОЮЗГИПРОЛЕСУ

Привязан

Инв. №

Согласовано: Рук.гр.ТХ Бутова 1981

Копировал

Альбом I

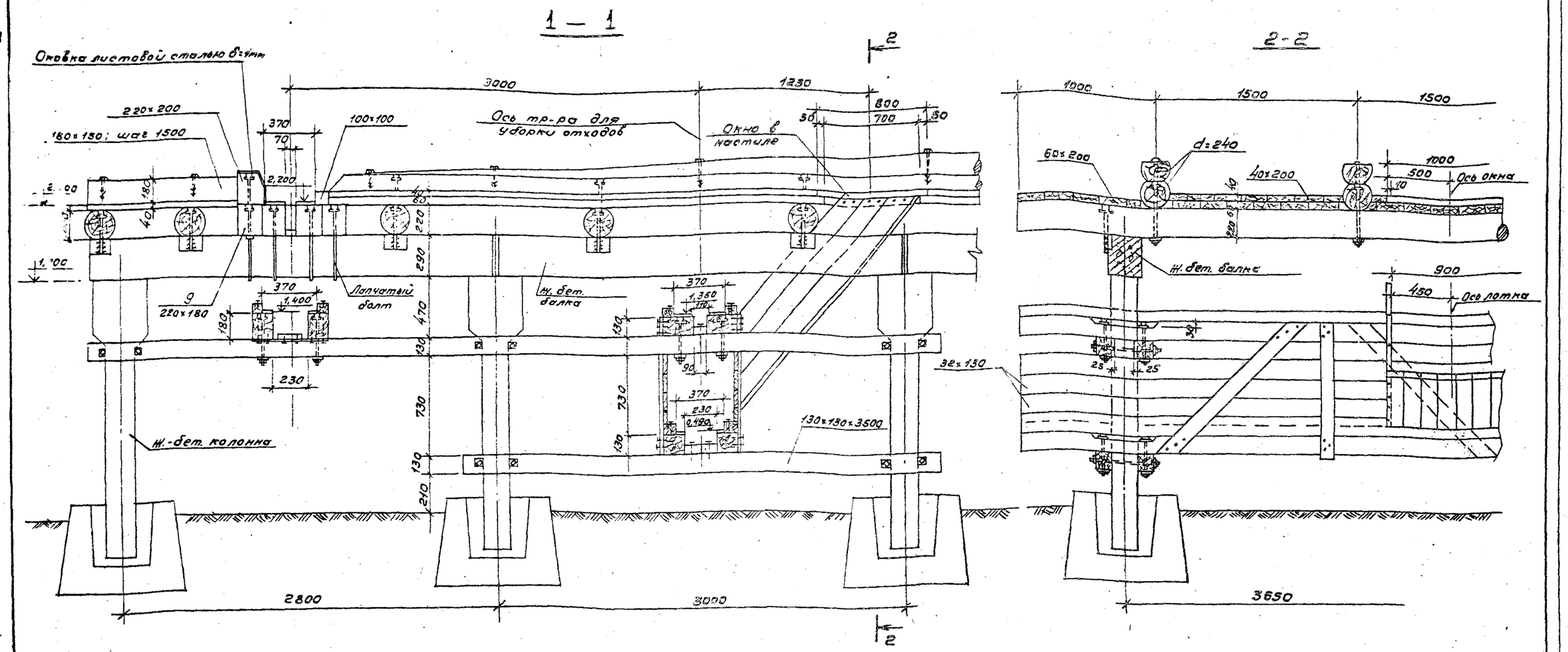

Крышка окна

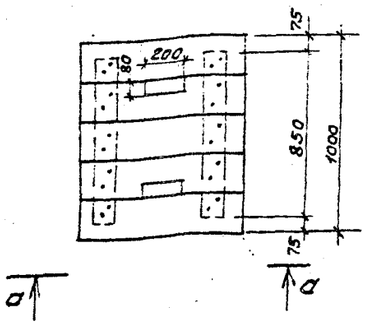

а - а

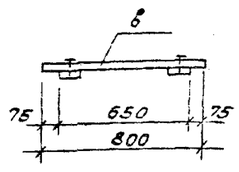

1. Крепление ж-бет. прогонов к колоннам условно не показано. (см. чертежи марки КЖ-).
2. Нижний ряд настила допускается выполнять из досок с изгибом. Верхний ряд настила выполняется из чистообрезных досок с перекрытием швом нижнего настила.
3. Отбойный брус сортировочного транспортера в пределах эстакады обшивается листовой сталью толщиной 1мм.
4. Обработка и крепление элементов: поперечины ф 220мм обрабатываются на два канта до постоянной высоты 220мм и крепятся к ж.-бет. прогонам шпильками. Шпильки привариваются к закладным деталям жел.-бет. прогонов. Покаты крепятся к поперечинам болтами с шагом 1,5м.
5. Доски верхних и нижних направляющих брусьев транспортеров в 22У-1 выполняются из сухой березовой древесины.
6. Расположение разреза 1-1 см. на листах КД-5÷КД-6.

ГИП	Жердев		ТПР 411-1-0141.87 КД
Н.контр	Воронков		
Нач.отд	Рогачев		Нижний склад мощностью 50 тыс. м³ древесины в год
Гл.спец	Богаенко		
Рук.гр	Нальская		Эстакада для разделки хлыстов размером 18×30м. (в железобетонных конструкциях)
			Стадия: РП; Лист: 7; Листов:
			Разрезы 1-1; 2-2.
			СОЮЗГИПРОЛЕСХОЗ

Привязан

Инв. №

Копировал

Формат А2

Альбом I

Элемент плана балок для установки РРУ-10м (для площадки 18×30)

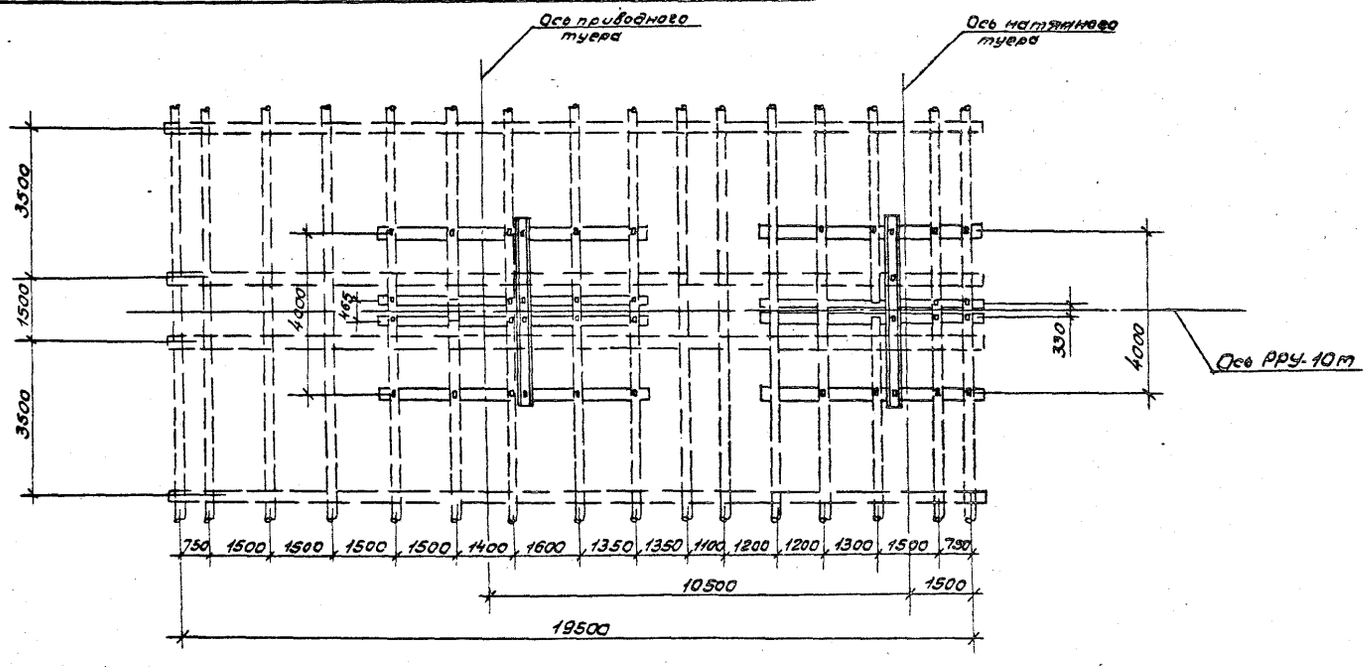

Детали крепления РРУ-10м см. лист КД-9.

ГИП	Жердев		ТПР 411-1-0141.87	КД
Н.контр.	Воронков			
Нач.отд	Рогачев			
Гл.спец.	Богденко		Нижний склад толщиной 50 тыс.м³ древесины, в г.о.	
Рук.гр.	Налоская		Эстакада для разделки хлыстов размером 18×30м. (в железобетонных конструкциях)	Стадия: РП; Лист: 8; Листов:
Техн.	Проценко		Элемент плана балок для установки РРУ-10м.	СОЮЗГИПРОЛЕСХОЗ

Привязан

Инв.№

Копировал

Формат А2

Альбом I

Крепление рамы приводного туера

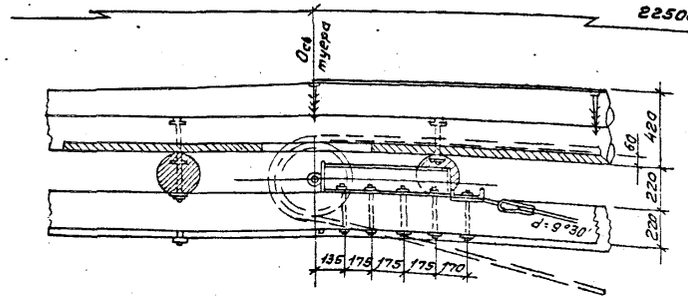

Крепление рамы натяжного туера

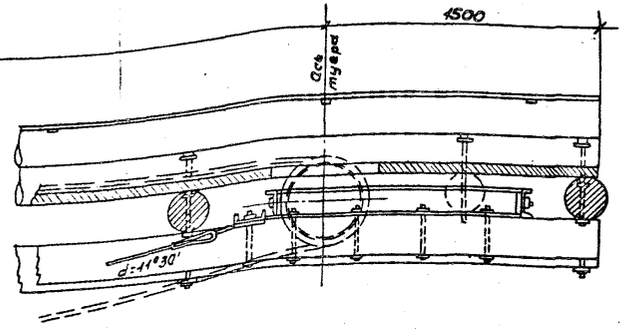

Детали крепления анкера

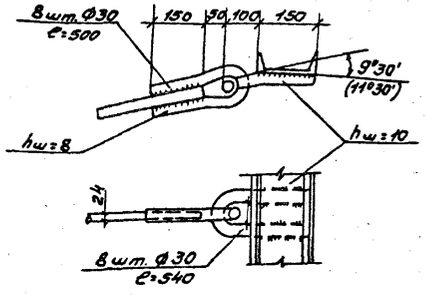

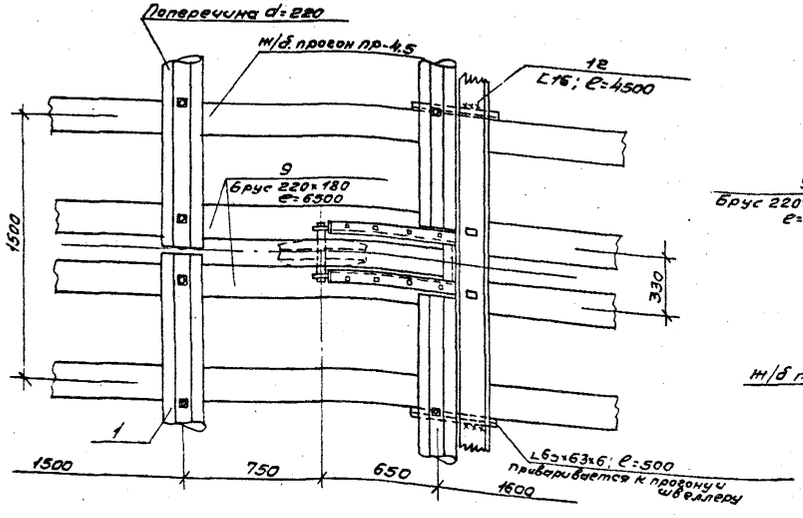

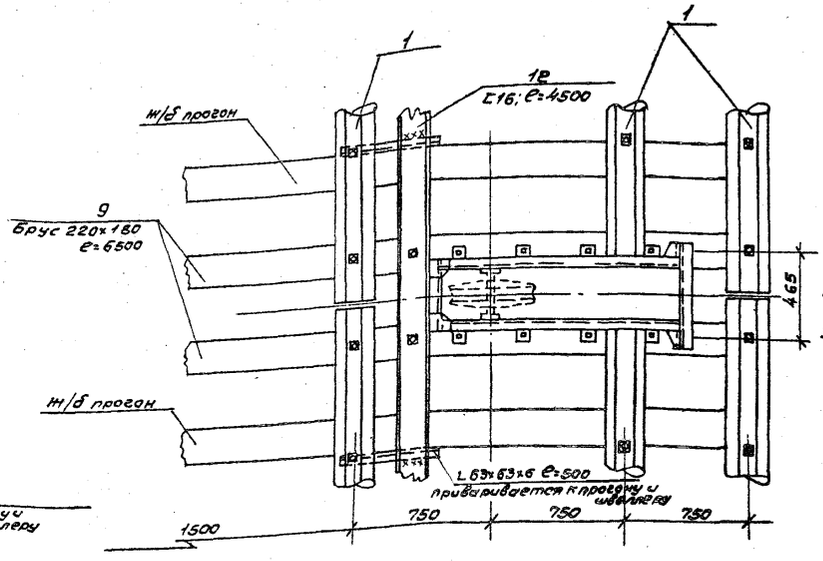

1. Анкерные швеллера привариваются к ж.б. прогонам и крепятся болтами к опорным брусьям.
2. Сварка производится толстообмазными качественными электродами марки Э-42.
3. Спецификацию материалов см. на листах КД-2, КД-3.

Гип	Жердев		ТПР 411-1-0141.87 КД
Н.контр.	Воронков		
Нач.отд.	Рогачев		Нижний склад мощностью 5,0 тыс. м³ древесины в год
Гл.спец.	Богаенко		
Рук.гр.	Нальская		Эстакада для разделки хлыстов размером 18×30 м. (в железобетонных конструкциях)
Техник	Проценко		Стадия: РП; Лист: 9; Листов:
Привязан			Крепление рам приводного и натяжного туера.
Инв. №			СОЮЗГИПРОЛЕСХОЗ

Копировал Тимкина

Формат А2

Альбом I

Конструкция наружной части эстакады транспортера уборки отходов Б22У-1А

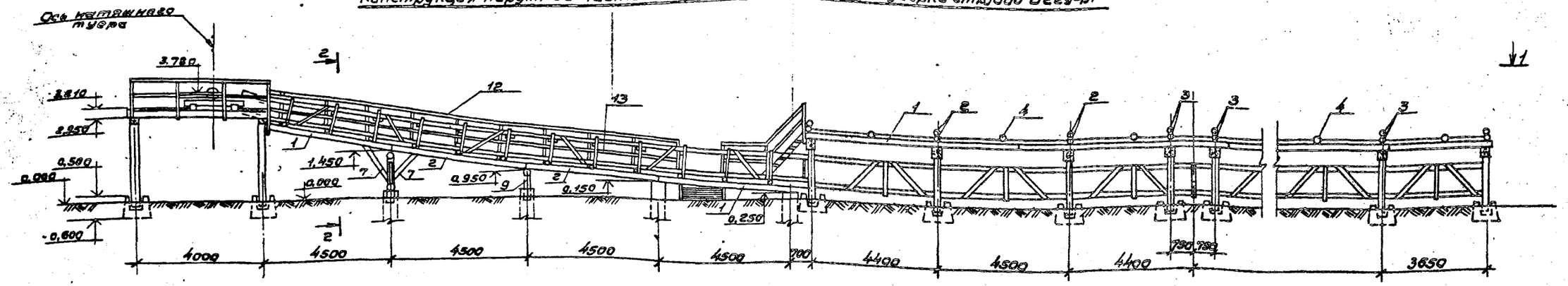

1-1

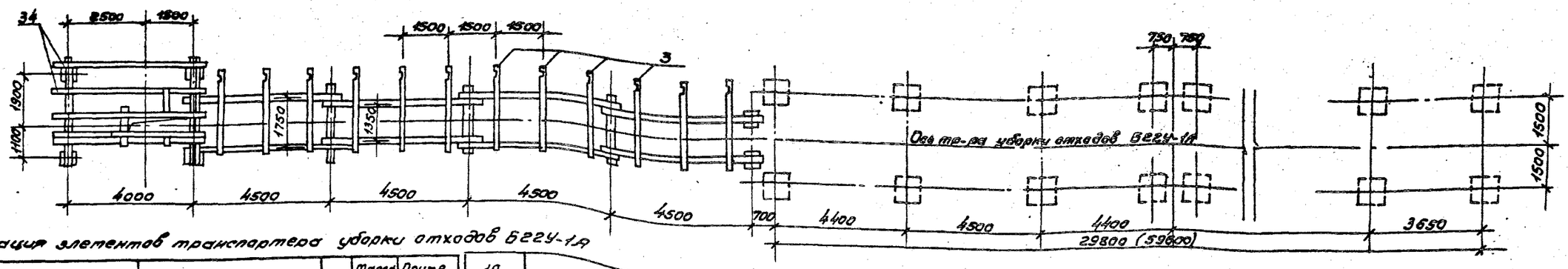

Спецификация элементов транспортера уборки отходов Б22У-1А

Марка поз.	Обозначение	Наименование	Кол.	Масса ед. кг	Примечание
		Эстакада транспортера			
1		Прогоны. Бревно d=220 e=6000	4	0,91	m^3
2		Прогоны. Бревно d=220 e=5500	4	0,84	m^3
3		Поперечины. Бревно d=140; e=3000	12	0,62	m^3
4		Насадки. Бревно d=220 e=2000	2	0,15	m^3
5		Лежни. Бревно d=220 e=2000	1	0,08	m^3
6		Лежни. Бревно d=220 e=3000	1	0,11	m^3
7		Подкосы. Бревно d=160 e=1250	4	0,10	m^3
8		Подкосы. Бревно d=160 e=1000	2	0,04	m^3
9		Стойки эстакады Бревно d=200; e=500	2	0,03	m^3
10		Стойки эстакады Бревно d=200; e=830	2	0,05	m^3
11		Стойки перил Брусок 100×100; e=1350	13	0,19	m^3
12		Поручень. Брусок 100×100 п.м.	20	0,20	m^3
13		Заполнение перил Доска 40×90 п.м.	20	0,07	m^3
14		Настил тротуара Доски d=40мм., m^2	27	1,08	m^3
15		Брусок по настилу тротуара 40×40 e=1100	36	0,06	m^3
16		Стойки короба Брусок 100×100 e=1200	24	0,23	m^3
17		Горизонтальные схватки короба. Брусок 100×100; e=950	16	0,15	m^3
18		Верхние направляющие брусья. Брус 130×220 п.м.	158 / 98	4,52 / 2,80	m^3
19		Нижние направляющие брусья. Брус 130×150 п.м.	158 / 98	3,08 / 1,91	m^3
20		Доски верхних направляющих 130×25 п.м.	158 / 98	0,51 / 0,32	m^3
21		Доски нижних направляющих 70×25 п.м.	158 / 98	0,28 / 0,17	m^3
22		Бруски верхних направляющих. Брусок 80×75 п.м.	158 / 98	0,95 / 0,5	m^3
23		Бруски нижних направляющих. Брусок 80×75 п.м.	158 / 98	0,95 / 0,5	m^3
24		Зашивка между направляющими. Брусок 110×60 п.м.	237 / 147	1,56 / 1,21	m^3
25		Обшивка короба Доска 130×32 п.м.	812 / 512	3,38 / 2,13	m^3
26		Диагональные схватки Доска 130×32; e=1350	78 / 52	0,34 / 0,29	m^3
27		Вертикальные схватки короба. Доска 100×32; e=1000	46 / 30	0,15 / 0,10	m^3
		Металлические изделия			
		Прогоны к насадкам Штырь ф16; e=350	12	6,6	
		Прогоны к насадкам. Скоба разворот ф12; e=300	24	7,5	
		Прогоны между собой Болт м16 e=400	12	11,4	
		Насадки и лежни со стойками. Штырь ф12; e=350	6	3,3	
		Насадки и лежни со стойками. Скоба разор. ф12; e=300	12	3,8	
		Подкосы к прогонам и стойкам. Болт м16; e=450	8	8,3	
		Раскосы к стойкам и лежням. Штырь ф16; e=350	4	2,2	
		Раскосы к лежням и стойкам. Скоба ф12; e=300	8	2,5	
		Поперечины к прогонам Болт м16; e=450	24	25,0	
		Верхние направляющие брусья к сваткам. Болт м22, e=250	152 / 88	56,4 / 32,6	
		Нижние направл. брусья к попер. и схваткам. Болт м12, e=300	152 / 88	70,3 / 40,7	
		Стойки короба к поперечинам. Болт м12 e=250	24	8,9	
		Горизонт. схватки к стойкам Болт м12 e=250	24	8,9	
		Стойки перил к поперечинам. Болт м19; e=300	13	13,7	
		Лежни к стойкам к детонным стульям. Брус ф10 e=100	16	0,9	
		Гвозди разные ф4,5,7			

1. В спецификации данные в числителе даны на две эстакады, в знаменателе - на одну эстакаду.

ГИП	Жердев	
Н.контр.	Воронков	
Нач.отд.	Рогачев	
Гл.спец.	Богаенко	
Рук.гр.	Налоская	
Ст.инж.	Черкасова	

ТПР 411-1-0141.87 КД

Нижний склад мощностью 50 тыс. $м^3$ древесины в год

Эстакада для разделки хлыстов размером 18×30 м (в железобетонных конструкциях)

Стадия	Лист	Листов
РП	10	

Конструкция наружной части эстакады транспортера уборки отходов Б22У-1А Правое исполнение

СОЮЗГИПРОЛЕСХОЗ

Привязан

Инв. №

Копировал [illegible]

Формат А2

Конструкция наружной части эстакады транспортера уборки отходов 622У-1А

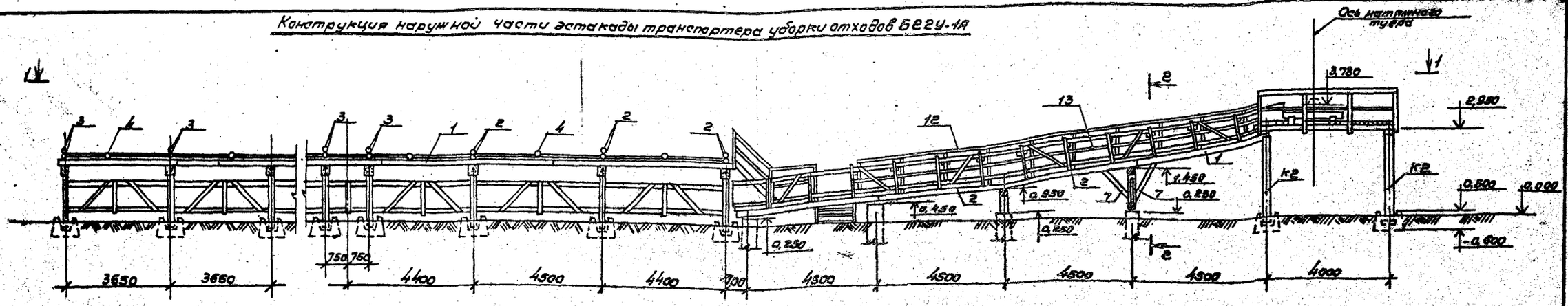

1-1

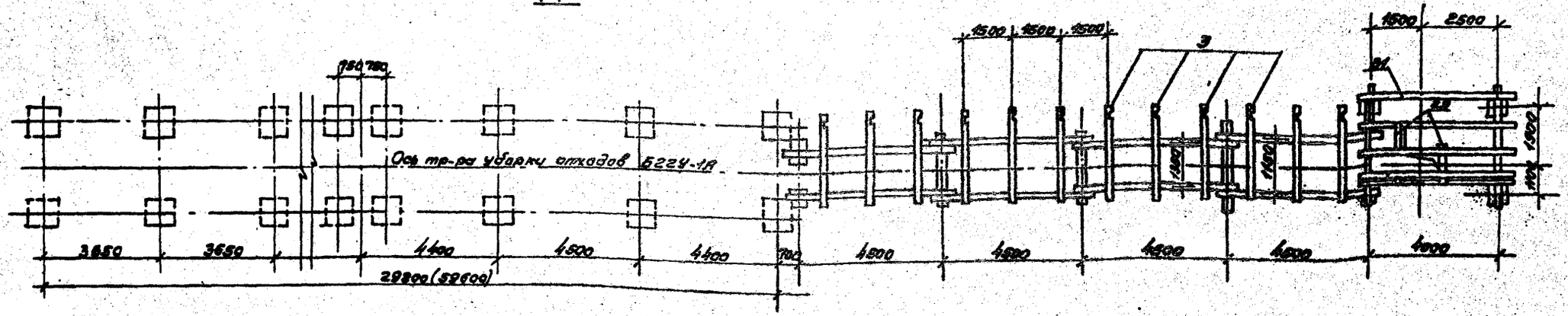

Спецификация элементов транспортера уборки отходов 622У-1А

Марка поз.	Обозначение	Наименование	Кол.	Масса ед.кг	Примечание
		Эстакада транспортера			
1		Прогоны. Бревно ф 220; ℓ=6000	4	0,91	м³
2		Прогоны. Бревно ф 220; ℓ=5500	4	0,84	м³
3		Поперечины. Бревно ф 190; ℓ= 3000	12	0,62	м³
4		Насадки. Бревно ф 220; ℓ=2000	2	0,15	м³
5		Лежни. Бревно ф 220; ℓ=2000	1	0,08	м³
6		Лежни. Бревно ф 220; ℓ= 3000	1	0,11	м³
7		Подкосы. Бревно ф 160; ℓ=1250	4	0,10	м³
8		Подкосы. Бревно ф 160; ℓ=1000	2	0,04	м³
9		Стойки эстакады. Бревно ф 200 ℓ=500	2	0,03	м³
10		Стойки эстакады. Бревно ф 200 ℓ=830	2	0,05	м³
11		Стойки перил. Брусок 100х100 ℓ=1350	13	0,18	м³
12		Поручень. Брусок 100х100 ℓ п.м.	20	0,20	м³
13		Заполнение перил. Доска 40х80 п.м.	20	0,07	м³
14		Настил тротуара. Доски δ=40 мм. т ℓ	27	1,08	м³
15		Брусок по настилу тротуара	36	0,06	м³
16		Стойки навесов. Брусок 100х100 ℓ=1200	24	0,23	м³
17		Горизонтальные схватки короб. Брусок 100х100 ℓ=950	16	0,15	м³
18		Верхние направляющие. Брусья брус 130х220 п.м.	188	4,32	м³
			88	2,80	
19		Нижние направляющие. Брусья брус 130х180 п.м.	138	3,22	м³
			88	1,91	
20		Доски боковых направляющих. Доски 150х25 п.м.	188	4,32	м³
21		Доски верхних направляющих. Доски 70х25 п.м.	188	2,82	м³
22		Брусья верхних направляющих. Брусья 80х75 п.м.	188	4,07	м³
23		Брусья нижних направляющих. Брусья 80х75 п.м.	138	2,85	м³
24		Уголки между направляющ. Брусья 100х60 п.м.	138	3,22	м³
25		Обрамление люков. Доски 100х25 п.м.	237	1,97	м³
26		Доски 100х25 п.м.	117	1,97	м³
27		Диагональная связь. Доски 130х22; ℓ=1860	138	2,70	м³
		Доски 130х22; ℓ=1860	55	0,82	м³
		Вертикальная связь. Доски 130х22; ℓ=1860	55	0,82	м³
			55	0,82	м³
		Металлические изделия			
		Планки к насадкам. Штыри ф 16; ℓ= 350	12	6,6	
		Прогоны к насадкам. Скоба разворот ф 12; ℓ= 308	24	7,5	
		Прогоны метод скобы болт. т 16; ℓ= 400	12	11,4	
		Насадки и лежни со стойками, штыри ф 12; ℓ=350	6	3,3	
		Насадки и лежни со стойками. Скоба разв. ф 12; ℓ=300	12	3,8	
		Подкосы к прогонам и стойкам. болт т 16; ℓ=460	8	8,3	
		Планки к насадкам и стойкам. Штыри ф 16; ℓ=350	4	2,2	
		Хомуты к лежню и стойке. Скоба ф 12; ℓ=300	8	2,5	
		Поперечины к прогонам. Болт т 16; ℓ=400	24	23,0	
		Крепеж поперечины.	152	55,4	
		Крепеж стойки. Болты с	48	11,6	
		Крепеж настила. Болты с	152	78,3	
		Крепеж настила. Болт т 16; ℓ=300	88	10,7	
		Планки перил к поперечине. Болт т 12; ℓ= 200	24	8,9	
		Крепление стойки к стойке. Болт т 12; ℓ= 200	24	8,9	
		Стойку перил к поперечине. Болт т 12; ℓ= 300	13	14,7	
		Доски к стойкам и ограждению. Гвозди ф 4,0; ℓ=100	18	0,9	
		Крюки разные ф 4; 6; 7			

1. В спецификации данные в числителе даны на две эстакады, в знаменателе - на одну эстакаду.

ГИП	Жердев		ТТР 411-1-014.87 КД
Н.контр.	Воронков		Нижний склад мощностью 50 тыс. м³ древесины в год
Нач.отд.	Рогачев		
Гл.спец.	Богданенко		Эстакада для разделки хлыстов длиной 18 и 30 м (в железобетонных конструкциях)
Рук.гр.	Колесная		
Ст.инж.	Черкасова		Конструкция наружной части эстакады транспортера уборки отходов 622У-1А. Левое исполнение.

Стадия	Лист	Листов
РП	11	

СОЮЗГИПРОЛЕСХОЗ

Привязан

Инв. №

Копировал Фарр

Формат А2

1-1

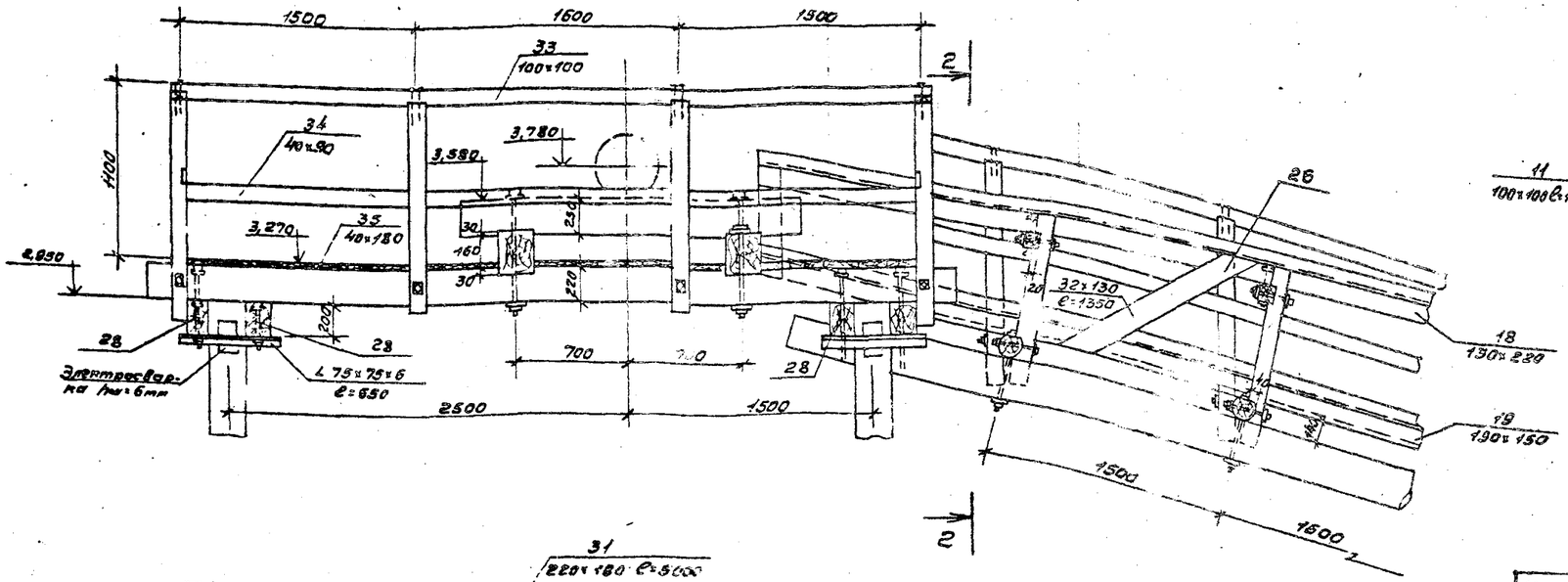

2-2

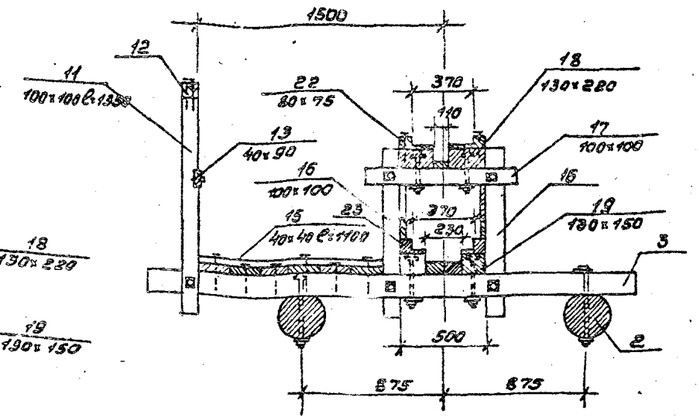

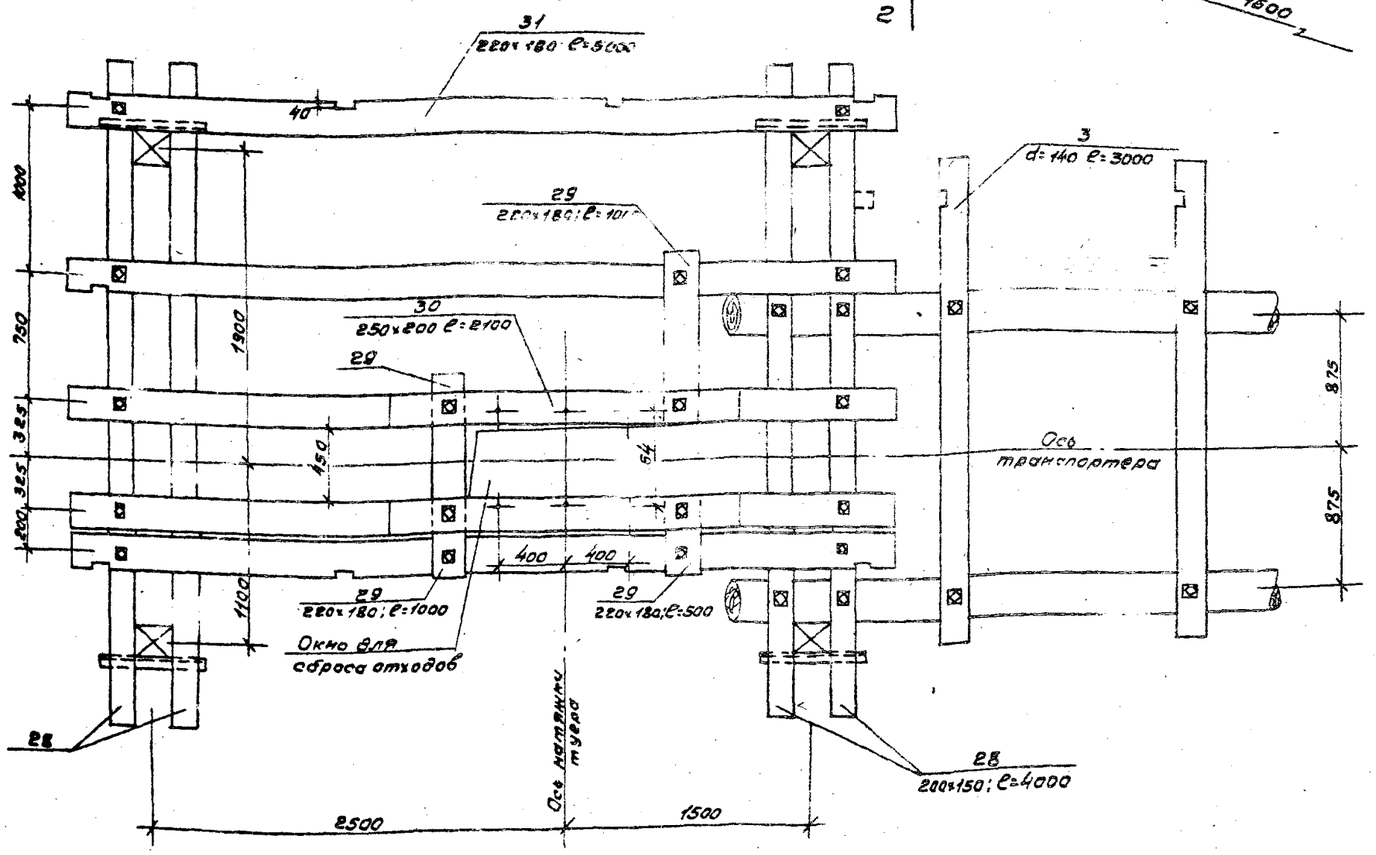

1. Прогоны обрабатываются на один верхний кант с шириной постели d/3. Поперечины d=14см обрабатываются на два кант до постоянной высоты h=14см.
2. На тротуарном настиле поперек его нашиваются бруски сечением 40×40мм с шагом 50см.

Марка, поз.	Обозначение	Наименование	Кол	Масса ед. кг	Приме-чание
		Площадка натяжной станции			
28	КД-16	Прогоны. Брус 200×150 ℓ=4000	4	0,48	м³
25	"	Брусья натяжной станции. Брус 220×180 п.м.	2,5	0,10	м³
30	"	Брусья натяжной станции. Брус 250×200; ℓ=2100	2	0,21	м³
31	"	Продольные брусья. Брус 220×180 ℓ=5000	5	0,99	м³
32	"	Стойки перил. Брусок 100×100; ℓ=1350	9	0,12	м³
33	"	Поручень. Брусок 100×100; п.м.	11,9	0,12	м³
34	"	Заполнение перил. Доска 40×90 п.м.	11,9	0,04	м³
35	"	Настил. Доска 40×180 м²	12,0	0,048	м³
		Металлические изделия			
		Продольные брусья к накладн. болт М19; ℓ=500	10	15,0	
		Крепление прогонов к ж.б. колонне ∠ 75×6; ℓ=650	4	3,2	
		Брусья натяжной станции к продольн. брусьям болт М19; ℓ=500	3	4,5	
		Брусья натяжной станции к продольн. брусьям болт М19; ℓ=700	4	7,8	

ГИП	Жердев		ТПР 411-1-0141.87 КД
Н. контр.	Воронков		Приемный склад тощностью 50 тыс. т зерна с весами 60 т
Нач. отд.	Качев		
Гл. спец.	Бредечко		
Рук. гр.	Кольская		Эстакада для разделки клыстов размером 18×30м (в железобетонных конструкциях)
Техник	Прокопенко		Детали конструкции эстакады тр-ра БЗгу-1А для удаления отходов в окт. Привязочные

Стадия	Лист	Листов
РП	12	

СОЮЗГИПРОЛЕСХОЗ

Привязан

Инв. №

Составил Филатов

Формат А2

Альбом I

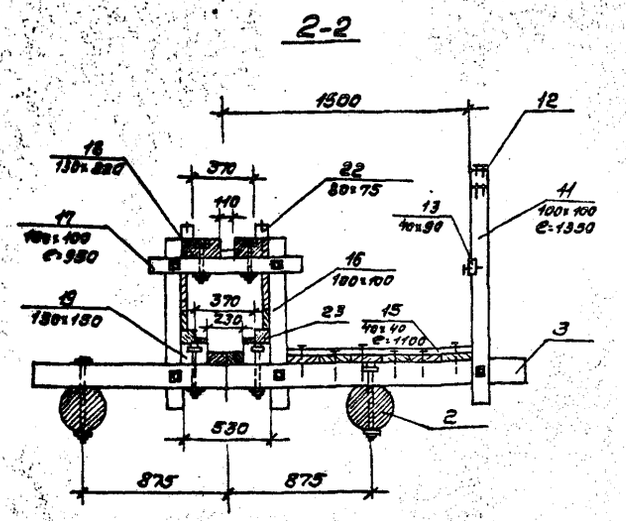

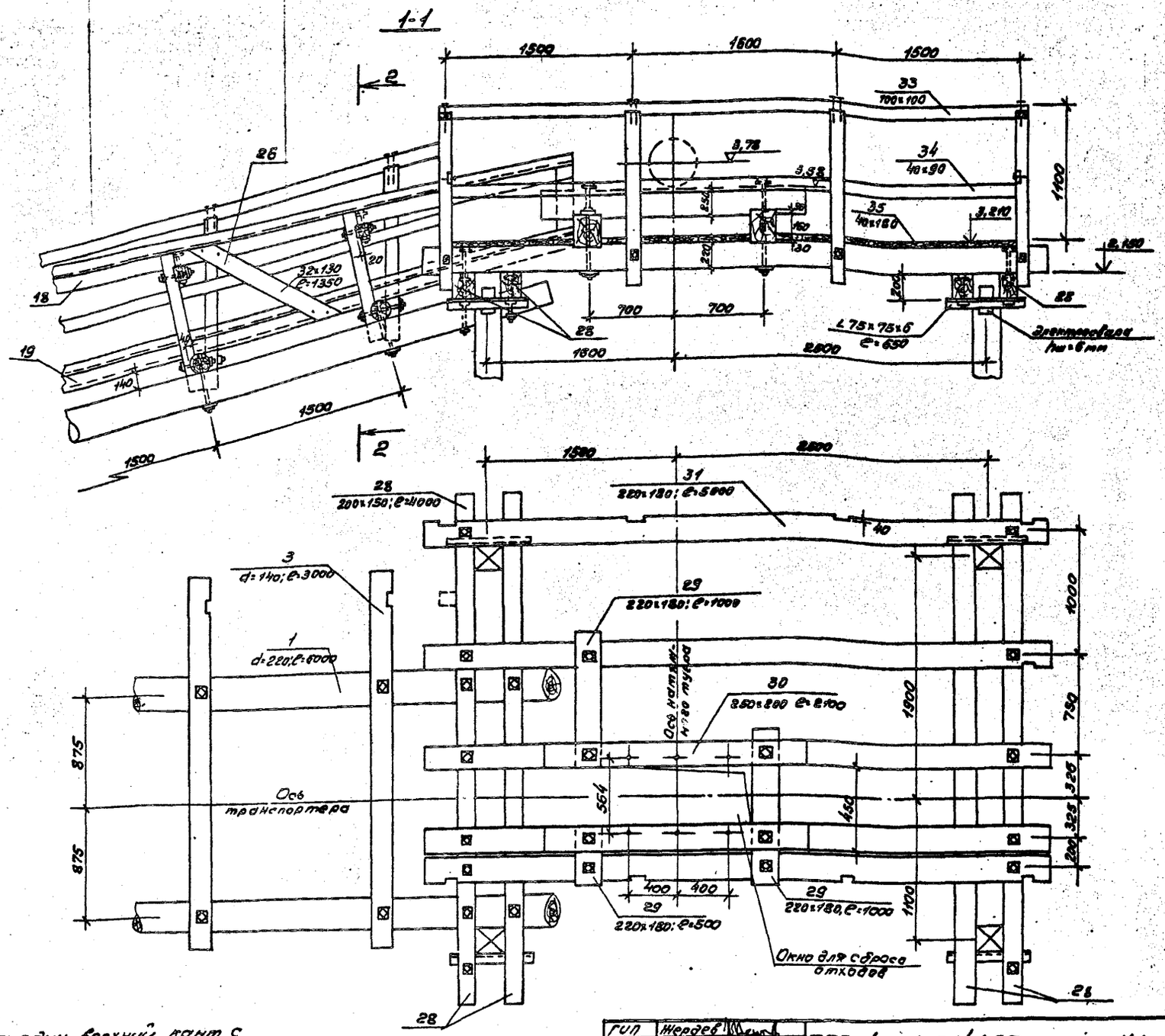

Марка, поз.	Обозначение	Наименование	Кол.	Масса ед. кг	Примечание
		Площадка натяжной станции			
28	КД-17	Прогоны. Брус 200×150 e=4000	4	0,48	m^3
29	"	Брусья натяжной станции. Брус 220×180 п.м.	2,5	0,10	m^3
30	"	Брусья натяжной станции. Брус 250×200; e=2100	2	0,21	m^3
31	"	Продольные брусья Брус 220×180; e=5000	5	0,99	m^3
32	"	Стойки перил Брусок 100×100; e=1350	9	0,12	m^3
33	"	Поручень Брусок 100×100; п.м.	11,9	0,12	m^3
34	"	Заполнение перил Доска 40×30 п.м.	11,9	0,04	m^3
35	"	Настил Доска 40×180 м	12,0	0,048	m^3
		Металлические изделия			
		Продольные брусья к насадкам. болт М19, e=500	10	15,0кг	
		Крепление прогонов к ж.б. колонне L75×6; e=650	4	18,0	
		Брусья натяжной станции к продл. брусьям. болт М19, e=500	3	4,5	
		Брусья натяжной станции к продл. брусьям. болт М19; e=700	4	7,8	

1. Прогоны обрабатываются на один верхний кант с шириной постели d/3. Поперечины d=14см обрабатываются на два канта до постоянной высоты h=14см.
2. На тротуарном настиле поперек его нашиваются бруски сечением 40×40мм с шагом 50см.

ГИП	Жердев	
Н.контр.	Воронков	
Нач.отд.	Рогачев	
Гл.спец.	Богаенко	
Рук.гр.	Нальская	
Техник	Проценко	

ТПР 411-1-0141.87 КД

Нижний склад мощностью 50 тыс. m^3 древесины в год.

Эстакада для разделки хлыстов размером 18×30м. (в железобетонных конструкциях)

Стадия	Лист	Листов
РП	13	

Детали конструкции эстакады тр-ра 6229-1А для удаления отходов в скип. Левое исполнение.

СОЮЗГИПРОЛЕСХОЗ

Привязан

Инв. №

Копировал

Альбом I

Ведомость рабочих чертежей основного комплекта марки АР

Лист	Наименование	Примечание
1	Общие данные	
2	План на отм. 0,000. Разрезы 1-1; 2-2.	
	Фасады. Детали 1÷3.	
3	Схема расположения фундаментов	
	Схема расположения стропильных	
	балок. Фт 1, Фт 2.	
4	Каркас по осям А и Б. Узлы 1÷6	
5	Общий вид. Узел 1. Детали крепления	
	стоек.	
6	Узел 2	

Ведомость ссылочных и прилагаемых документов

Обозначение	Наименование	Примечание
Ссылочные документы		
ГОСТ 12506-81	Окна деревянные для производственных зданий	
ГОСТ 14624-84	Двери деревянные для зданий промышленных предприятий	
Прилагаемые документы		
Альбом данного проекта	Ведомость потребности в материалах	

Общие указания

Рабочие чертежи электропомещения разработаны на основании технологического задания.

Условия строительства: сейсмичность района не выше 6 баллов; территория без подработки горными выработками; скоростной напор ветра - 265 Па; вес снегового покрова - 961 Па; рельеф территории спокойный, грунтовые воды отсутствуют. Грунты в основаниях непучинистые, непросадочные со следующими нормативными характеристиками: $\varphi^{н}=0,49$ рад; $C^{н}=2$ кПа; $E=14,7$ мПа; $\gamma=1,8$ т/м³.

Работы по монолитным железобетонным конструкциям производить с учетом указаний СНиП III-15-76.

За условную отметку 0,000 принята планировочная отметка промплощадки.

Вокруг здания запроектирована асфальтовая отмостка шириной 750 мм на щебеночном основании. Планировочная отметка земли - 0,150.

Ведомость спецификаций

Лист	Наименование	Примечание
2	Спецификация элементов заполнения	
	проемов. Спецификация полов	
3	Спецификация к схеме расположения	
	фундаментов.	
4	Спецификация лесоматериалов	
5	Спецификация к схеме расположения	
	элементов мачты	

Технические характеристики

Наименование	Един. измерен.	Всего
Строительный объем	м³	49,0
Площадь застройки	м²	17,6
Общая площадь	м²	14,3

Наружная отделка

Стены фасада обшиваются деревянной доской толщиной 25 мм в четверть, покрывается водоэмульсионной краской по ГОСТу 20833-75.

Все столярные изделия покрываются масляной краской за 2 раза.

Ведомость отделки помещений

Наименование помещения	Потолок		Стены или перегородки		Примечание
	Площадь м²	Вид отделки	Площадь м²	Вид отделки	
Электропомещение	15,7	Водоэмульсионная покраска белого тона	38,7	Водоэмульсионная покраска светлых тонов	Доски строганные с наружной и внутренней сторон

Типовой проект разработан в соответствии с действующими нормами и правилами и предусматривает мероприятия, обеспечивающие взрывную, взрывопожарную и пожарную безопасность при эксплуатации здания.

Главный инженер проекта Жердев

Инв. №				Привязан
Гип	Жердев			ТПР 411-1-0141.87 АС
Н.контр.	Воронков			
Нач.отд.	Рогачев			Нижний склад мощностью 50 тыс. м³ древесины в год
Гл.спец.	Богаенко			
Рук.гр.	Нальская			
Вед.инж.	Рязанова		1987	Эстакада для разделки хлыстов размером 18х30 м (в железобетонных конструкциях)

Стадия	Лист	Листов
РП	1	6

Электропомещение.

Общие данные.

СОЮЗГИПРОЛЕСХОЗ

Копировал Тимофеев

Формат А2

Альбом I

Фасад 1-2

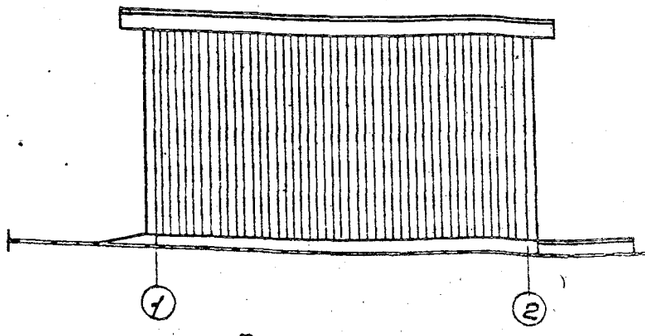

Фасад А-Б

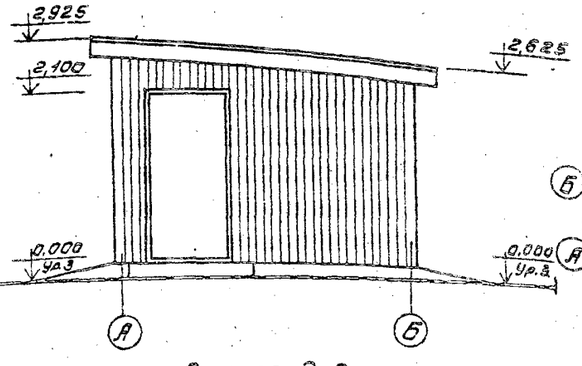

План кровли

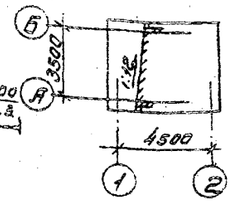

Разрез 1-1

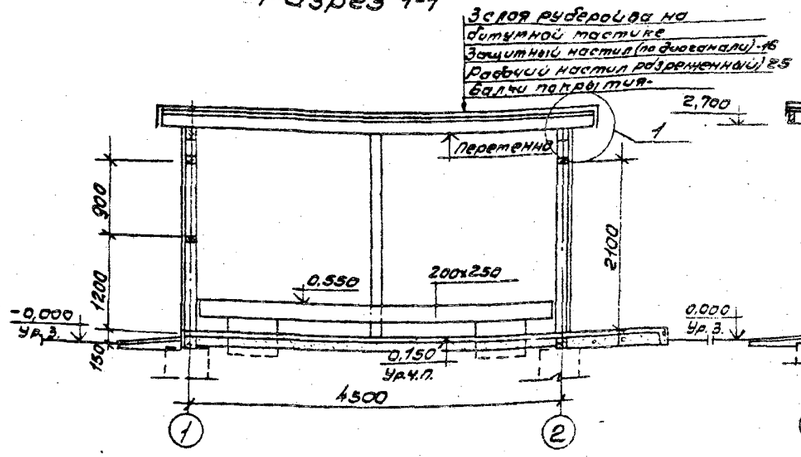

Разрез 2-2

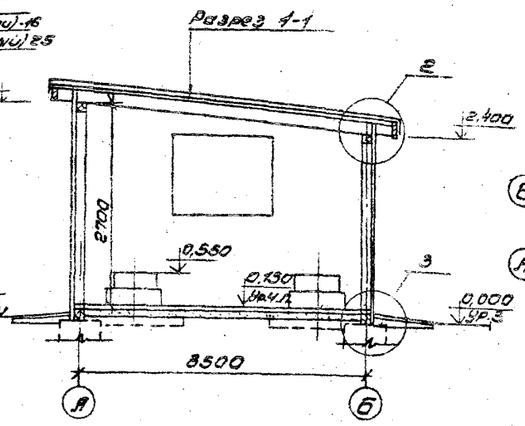

План полов

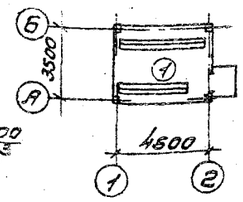

Экспликация полов

Наименование помещения по проекту	Тип пола по проекту	Схема пола	Элементы пола и их толщина	Площадь пола м2
Электропомещение	1		Цементно-песчаный раствор М300 -30 Подстилающий слой - бетон М100 -100 Основание - грунт уплотненный щебнем или гравием	15,7

Спецификация элементов заполнения проемов

Марка, поз.	Обозначение	Наименование	Кол-во	Масса ед.кг	Примечание
1	ГОСТ 14624-84	Дверной блок ДНГ 21-100	1		
ОК1	ГОСТ 12506-81	Окно СВ09-12	1		

Ведомость проемов дверей

Марка, поз.	Размер проемов мм
1	1000 х 2100

План на отм. +0,150

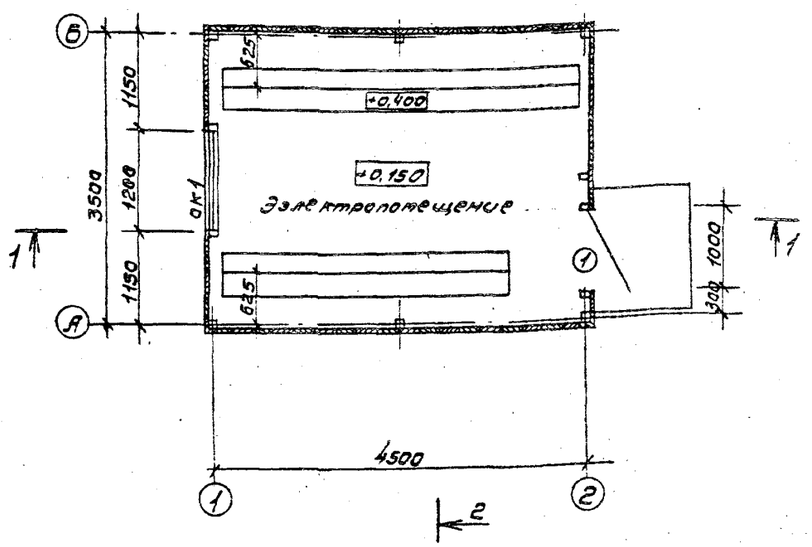

Разрез 1-1

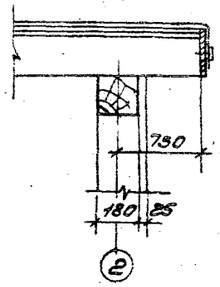

Разрез 1-1

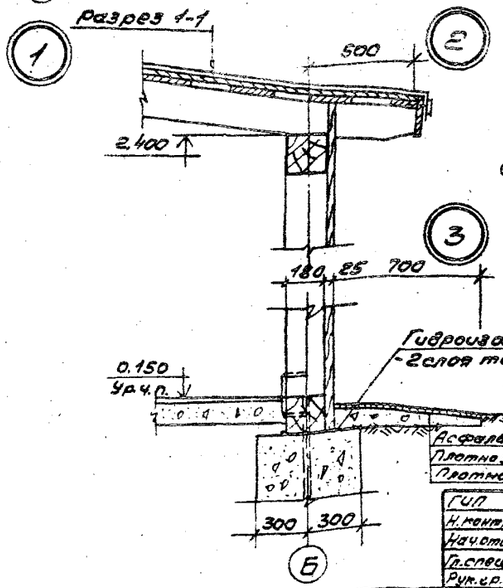

Схема расположения элементов заполнения оконных проемов ОК-1

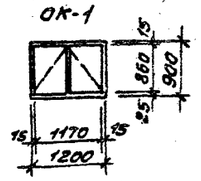

Привязан

Инв. №

ГИП	Жердев			ТПР 411-1-0141.87 АС
Н.контр.	Воронков			
Нач.отд.	Рогачев			Лесной склад мощностью 50 тыс. м³ древесины в год
Гл.спец.	Богданенко			
Рук.гр.	Нальская			Эстакада для разделки хлыстов размером 18х30 м. (в железобетонных конструкциях)
Ст.инж.	Челенков		1987	Стадия: РП; Лист: 2; Листов:
				Электропомещение. План на отм. 0,000. Разрезы 1-1, 2-2. Фасады. Детали 1-3.
				СОЮЗГИПРОЛЕСХОЗ

Копировал Формат А2

Альбом I

Схема расположения фундаментов

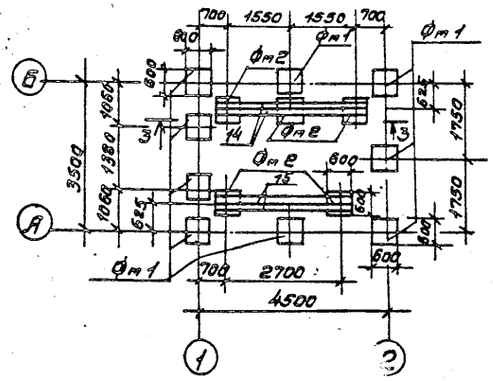
700
1550
1550
700
Фм1
Фм2
Фм1
Фм1
Фм2
Фм2
600
600
600

Каркас по оси А

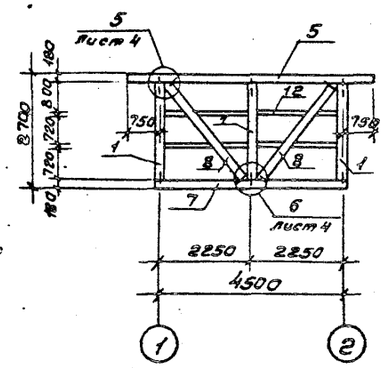

Каркас по оси Б

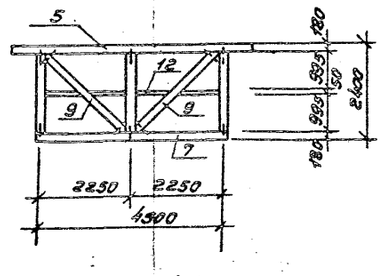

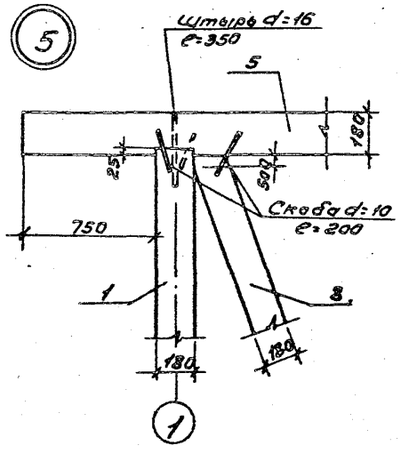

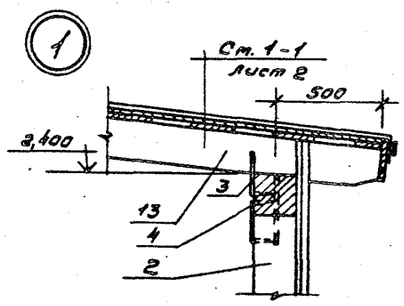

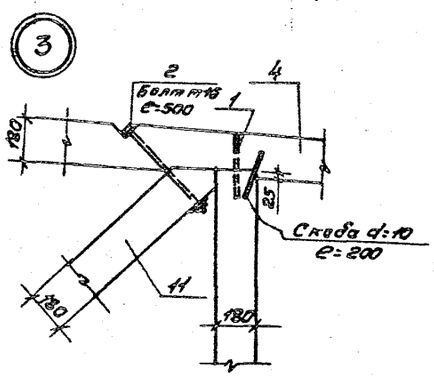

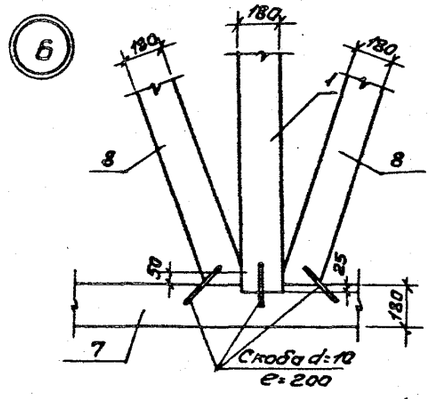

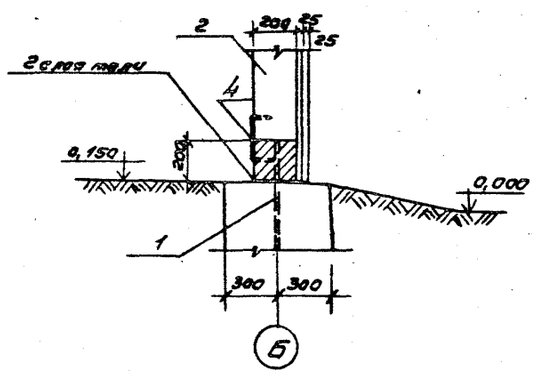

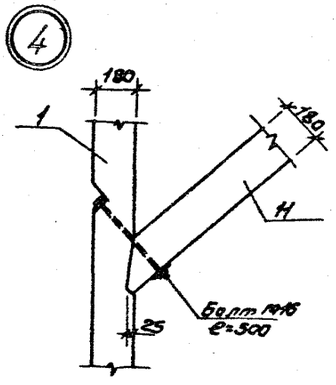

1. Данный лист читать с листом АС-3.

Деталь обшивки стен

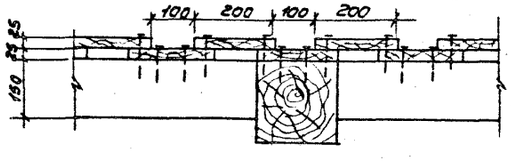

	ГИП	Жердев		ТПР 411-1-0141.87	АС
	Н. контр.	Воронков			
	Нач. отд.	Рогачев		Нижний склад мощностью 50 тыс. м³ древесины в год	
	Гл. спец.	Богданенко			
	Рук. гр.	Налевская			
Привязан	Ст. инж.	Черкасова		Эстакада для разделки хлыстов, размером 12×30 м. (в железобетонных конструкциях)	Стадия: РП; Лист: 4; Листов:
Инв. №				Электропотепление. Каркас по осям А и Б. Узлы 1÷6.	СОЮЗГИПРОЛЕСхоз

Копировал Федорова

Формат А2

Альбом I

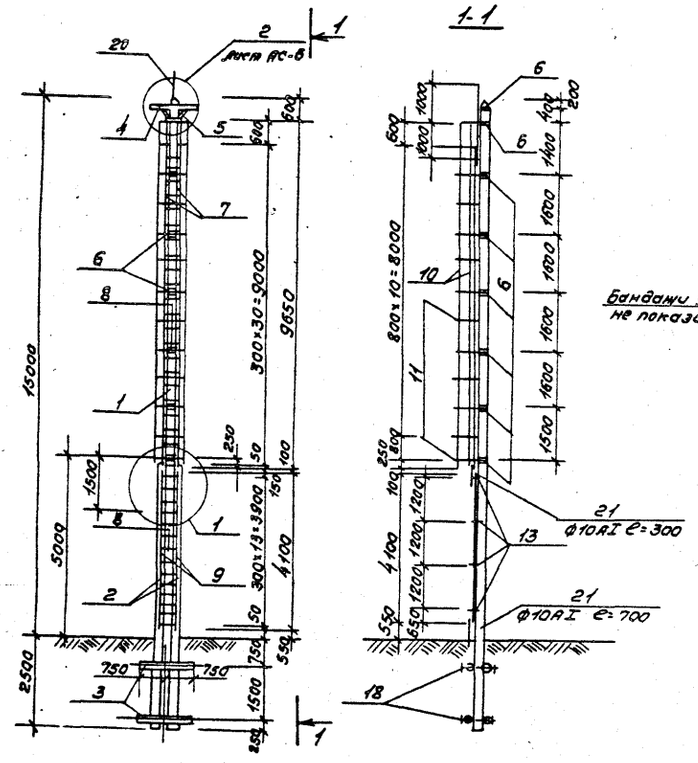

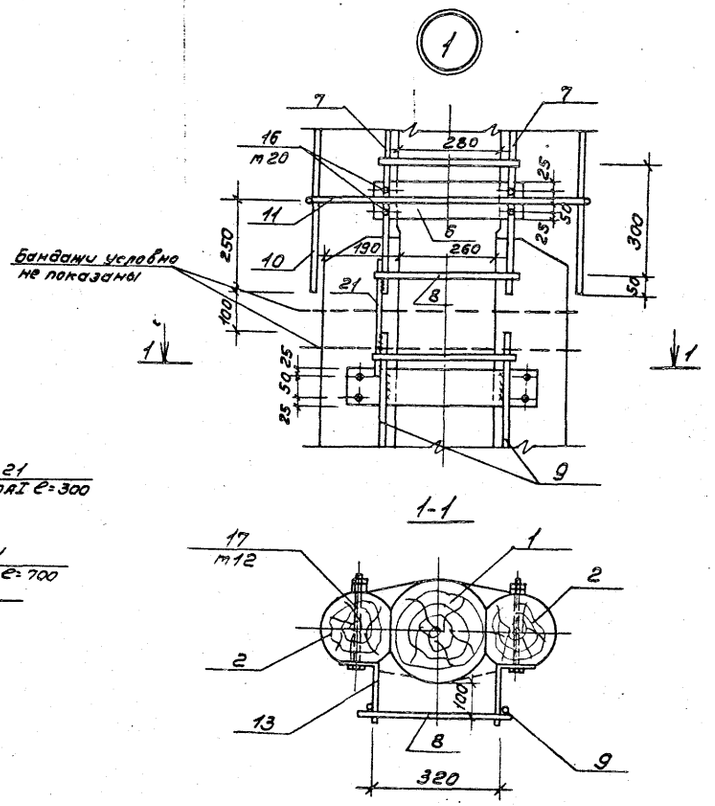

Деталь крепления стоек (пасынков)

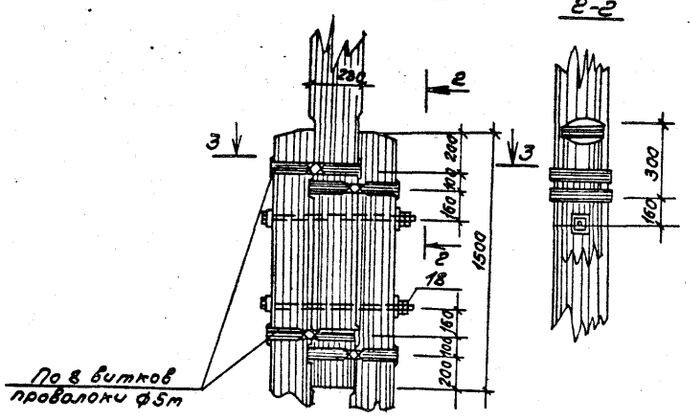

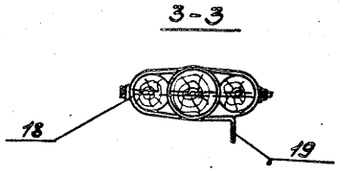

Спецификация к схеме расположения элементов мачты

Формат	Зона	Поз.	Обозначение	Наименование	Кол.	Примечание
				Деревянные конструкции		
		1	АС-5	Стойка d=200÷280; l=11500	1	0,63 м³
		2	То же	Стойка d=200÷280; l=7500	2	0,86 м³
		3	"	Ригель d=240; l=1500	4	0,32 м³
				Металлические изделия		
		4	АС-5,6	L50×5; ГОСТ 8509-72*; l=1300	1	4,9 кг
		5	То же	L50×5; ГОСТ 8509-72*; l=600	2	4,52 кг
		6	"	-6×100 ГОСТ 103-76*	16	36,8 кг
				l=430÷540		
		7	"	Ф16АI ГОСТ 5781-82*; l=9650	2	30,5 кг
		8	"	Ф16АI ГОСТ 5781-82*; l=400	55	27,5 кг
		9	"	Ф16АI ГОСТ 5781-82*; l=4100	2	13,0 кг
		10	"	Ф16АI ГОСТ 5781-82*; l=9900	4	62,6 кг
		11	"	Ф16АI ГОСТ 5781-82*; l=2140	13	44,0 кг
		12	"	Ф16АI ГОСТ 5781-82*; l=160	14	3,53 кг
		13	"	-6×100 ГОСТ 103×76*; l=270	8	10,16 кг
		14	"	Ф16АI ГОСТ 5781-82*; l=60	1	0,02 кг
		15	"	Болт М16; l=50; ГОСТ 7798-70*	2	0,174 кг
		16	"	Болт М20; l=50; ГОСТ 7798-70*	32	4,42 кг
		17	"	Болт М12; l=400; ГОСТ 7798-70*	16	6,24 кг
		18	АС-5,6	Болт М20; l=800; ГОСТ 7798-70*	6	12,6 кг
		19	АС-5,6	Проволока Ф5 ГОСТ 4727-83; l=37000	1	5,7 кг
		20	АС-5,6	Молниеотвод Труба 1"; l=2000	1	0,06 кг
		21	АС-5,6	Ф10АI; ГОСТ 5781-82*; l=1000	1	0,62 кг

ГИП	Жердев	
Н.контр.	Воронков	
Нач.отд.	Рогачев	
Гл.спец.	Богаенко	
Рук.гр.	Нальская	
Техник	Проценко	

ТПР 411-1-0141.87 АС

Нижний склад мощностью 50 тыс. м³ древесины в год.

Эстакада для разделки хлыстов размером 18×30 м. (в железобетонных конструкциях)

Стадия	Лист	Листов
РП	5	

Деревянная прожекторная мачта высотой H=15 м. Общий вид. Узел 1. Деталь крепления стоек.

СОЮЗГИПРОЛЕСХОЗ

Привязан

Инв. №

Копировал

Формат А2

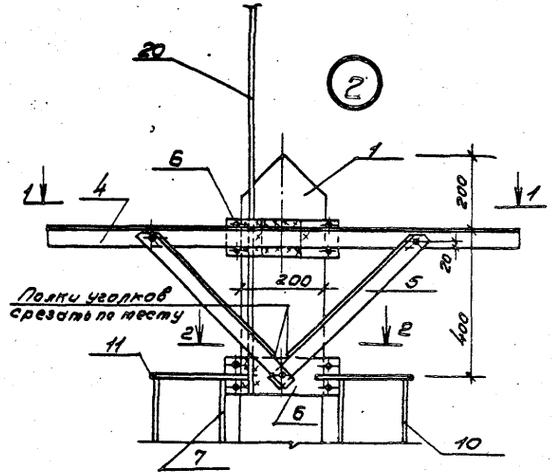

2-2

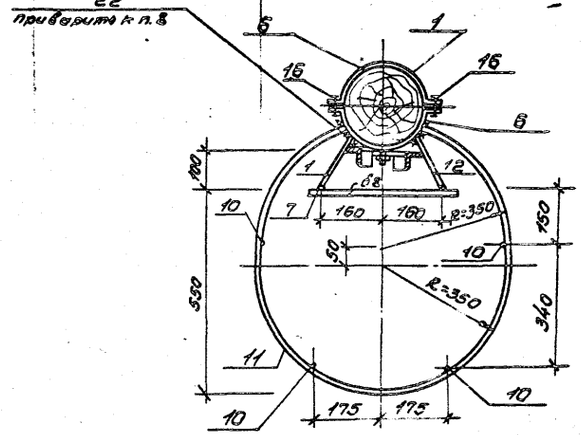

Поз. 6

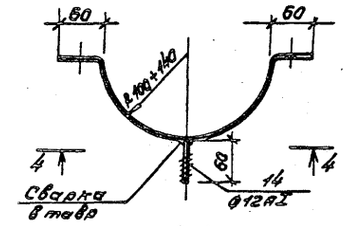

4-4

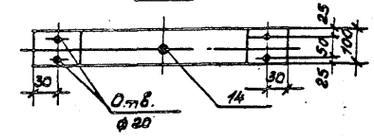

1-1

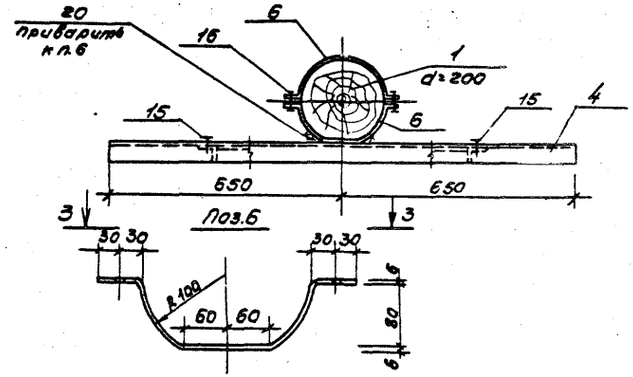

3-3

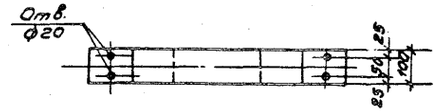

1. Для металлических конструкций принята сталь ВСт3Сп5 по ТУ 14-1-3023-80.
2. Материал - сосна или лиственница с влажностью не более 25%.
3. Заземлительные части мачты антисептировать.
4. Естественной сбеге бревен принят 0,8%.
5. Металлические половки для предохранения от коррозии покрываются битумным лаком.
6. Мачта разработана для строительства в районах средней плотности и для 1го района с ветровым напором 27 кгс/м².

		ГИП	Жердев		ТПР 411-1-0141.87 АС
		Н. контр.	Воронков		
		Нач. отд.	Роевчев		Нижний склад мощностью 50 тыс. м³ древесины, в 200
		Гл. спец.	Богатенко		
		Рук. гр.	Колосков		Эстакада для разделки хлыстов длиной 18 и 30 м. (в железобетонных конструкциях)
Привязан		Техник	Прощенко		Деревянная прожекторная мачта высотой Н=15 м. узла 2.
Инв. №					

Стадия	Лист	Листов
РП	6	

СОЮЗГИПРОЛЕСХОЗ

Калужский Филиал

Формат А2

Альбом I

Ведомость рабочих чертежей основного комплекта марки эт.

Лист	Наименование	Примечание
1	Общие данные (начало).	
2	Общие данные (окончание)	
3	План расположения электрооборудования	
	и прокладки электрических сетей	
4	Спецификация к чертежу эт-3	
5	Схема принципиальная питающей и	
	распределительной сети.	
6	Прожекторная мачта, совмещенная	
	с молниеотводом.	

Условные обозначения, не предусмотренные ГОСТ 2.754-72*

№ п/п	Наименование	Обозначение
1	Ящик с трехполюсным блоком	▭
	„Предохранитель-выключатель."	

Ведомость ссылочных и прилагаемых документов

Обозначение	Наименование	Примечание
	Ссылочные документы	
5.407-77	Установка одиночных ящиков	А397²*
	с рубильниками, автоматов,	
	кнопок ПКЕ, ПКУ и сигнальных аппаратов.	
5.407-55	Установка одиночных ящиков	А443-1
	с рубильниками и предохранителями. Вып. I	
5.407-19	Установка одиночных светильников с лампами накаливания.	
5.407-22	Прокладка проводов и кабелей в стальных трубах	
5.407-11	Заземление и зануление электроустановок	А174
	Рабочие чертежи	
ГОСТ 21.608-84	Внутреннее электрическое освещение. Рабочие чертежи.	
Б-22У-1А.00.000 ЭЧ	Лесотранспортер продольный одноцепной	
	Схема электрическая соединений	
РРУ-10т 0.0 ЭЧ	Разгрузочно-растаскивающее устройство. Схема соединений	
ЛВ-175.000 ЭЗ	Скиповый погрузчик.	
	Схема соединений	
5.407-7	Устройство комплектных гибких токоподводов к электроталям	
	Прилагаемые документы	
Альбом I эт. СО	Спецификация оборудования	
Альбом I эт. ВМ	Ведомость потребности	
	в материалах	

Общие указания

Напряжение питающей сети 380/220В. Электродвигатели включаются на 380В, осветительные лампы на 220В, сеть ремонтного освещения - на 36В. Питание электропил производится от преобразователя частоты 50/400 Гц. Величины электрических нагрузок приведены в таблице на листе эт-2. Шкафы управления механизмами, силовой распределительный шкаф, преобразователь частоты размещаются в специальном закрытом помещении. Монтаж электрооборудования и электропроводки разгрузочно-растаскивающего устройства, лесотранспортера, скипового погрузчика следует производить по чертежам и инструкциям заводов-изготовителей. Шкафы управления, электродвигатели, аппаратура и кабельные изделия для указанных механизмов поставляются комплектно с технологическим оборудованием.

Кабели КРПТ и провода ПРГН прокладываются под эстакадой по строительным конструкциям эстакады и транспортера. В местах, где возможны механические повреждения, кабели должны быть защищены. Провода прокладываются в стальных трубах.

Распределительная сеть выполняется кабелем АВВГ: в электропомещении - открыто по стенам на скобах, к скиповому погрузчику - в земляной траншее. Питание переносных электропил производится с помощью гибкого кабеля РПШТ, подвешенного на тросе между мачтами. Для подключения используются 5-и контактные штепсельные разъемы, поставляемые комплектно с пилами.

Наружное освещение мест производства работ на эстакаде осуществляется светильниками ИСУ01-2000, которые устанавливаются на прожекторных мачтах МI и МII. Питание - от сети наружного освещения нижнего склада.

Нормируемая освещенность принята от 30 до 50 лк. Управление освещением - автоматическими выключателями АП50Б на мачтах и централизованно-рубильником с предохранителями, установленным в электропомещении.

Для защиты от поражения людей электрическим током применено зануление корпусов электрических шкафов, электродвигателей, электропил, аппаратов, светильников.

Все металлические нетоковедущие части электрооборудования следует присоединить к нулевому проводнику питающей электросети.

В качестве нулевых защитных проводников используется зануляющая жила кабелей, стальные трубы электропроводки.

Типовое проектное решение разработано в соответствии с действующими нормами и правилами и предусматривает мероприятия, обеспечивающие пожарную безопасность при эксплуатации сооружений.

Главный инженер проекта Жердев

				П. увязан	
Инв. №					
Гип	Жердев	Жердев		ТПР 411-1-0141.87 ЭМ	
Н. контр.	Петунин	[illegible]			
Нач. отд.	Рогачев	[illegible]			
Рук. гр.	Разуваева	[illegible]		Нижний склад мощностью 50 тыс. м³ древесины в год	
Инж.	Ладыгина	[illegible]	1987		
				Эстакада для разделки хлыстов размером 18×30 м (в железобетонных конструкциях)	Ст. Дир. / Лист / Листов: РП / 1 / 6
				Общие данные (начало)	СОЮЗГИПРОЛЕСХОЗ

Копировал [illegible]

Формат А2

Альбом 1

Таблица расчет электрических нагрузок

№ п.п.	Наименование узлов питания и групп электроприемников	Количество электроприемников рабочих / резервных n	Установленная мощность приемников Рн, кВт (двигателей - номинальной)	Общая рабочих / резервных Ру	Рн макс / Рн мин m	Коэффициент использования Ки	cos φ / tg φ	Средняя нагрузка за максимально загруженную смену: Рсм = Ки·Ру, кВт	Средняя нагрузка за максимально загруженную смену: Qсм = Рсм·tg φ, квар	Эффективное число электроприемников Nэ	Коэффициент максимума Км/Км	Максимальная нагрузка: Рм = Км·Рсм, кВт	Максимальная нагрузка: Qм = К'м·Qсм, квар	Полная нагрузка Sм = √(Рм²+Qм²), кВА	Iм - макс. ток / Iп - пиков. ток, А	Годовой расход эл. энергии, кВт·ч
	Вариант при РРУ-10М - 1 котл.															
	Ввод №1															
1	Разгрузочно-растаскивающее устройство РРУ-10М, скиповой погрузчик ЛВ-175	3	7,5 / 15	37,5		0,1	0,55 / 1,52	3,75	5,7							
2	Лесотранспортер продольный одноцепной Б 22У-1А	1		18,5		0,5	0,65 / 1,17	9,25	10,8							
3	Преобразователь	1		22,0		0,3	0,65 / 1,17	6,6	7,7							
	Итого поз. 1÷3	5	7,5 / 22	78,0		0,25	0,63 / 1,23	19,6	24,2	5	22/49	4,3	46			
4	Электроосвещение электропомещения			0,5		1	1 / 0	0,5	—			0,5	—			
	Итого поз. 1÷4		7,5 / 22	78,5		0,26	0,54 / 1,2	20,1	24,2			43,5	46	68	103/382	56300
	Ввод №2			6		1	1,0 / 0	6,0	—			6,0	—		9,0/—	10500
	Наружное освещение эстакады					0,31	0,73 / 0,93	26,1	24,2			49,5	46			66800
	Всего по вводам №1, №2			84,5												
	Вариант при РР.. 10М - 2 котл.															
	Ввод №1															
1	Разгрузочно-растаскивающее устройство РРУ-10М, скиповой погрузчик ЛВ-175	5	7,5 / 15	67,5		0,1	0,55 / 1,52	6,75	10,3							
2	Лесотранспортер продольный одноцепной Б-22У-1А	1		18,5		0,5	0,65 / 1,17	9,25	10,8							
3	Преобразователь	1		22		0,4	0,7 / 1,02	8,8	9,0							
	Итого поз. 1÷3	7	7,5 / 22	108		0,23	0,65 / 1,13	24,8	30,1	7	20/474	49,6	52,4			
4	Электроосвещение электропомещения			0,5		1	1,0 / 0	0,5	—			0,5	—			
	Итого поз. 1÷4	7	7,5 / 22	108,5		0,23	0,64 / 1,19	25,3	30,1			50,1	52,4	78	119/398	70800
	Ввод №2			8,0		1	1,0 / 0	8,0	—			8,0	—		12,2/—	14000
	Наружное освещение эстакады					0,29	0,74 / 0,9	33,3	30,1			58,1	52,4			84800
	Всего по вводам №1, №2			116,5												

ГИП	Жердев		ТПР 411-1-0141.87 ЭМ
Инж. а	Летунин		Нижний склад мощностью 50 тыс. м³ древесины в год
Нач. от.	Росляев		Эстакада для р-зделки хлыстов размером 18×30 м (в телевизионном конструкции)
Рук. гр.	Разуваева		Стадия / Лист / Листов: П / 2 /
Ст. инж.	Рутянцева	1987 г.	Общие данные (окончание)
			СОЮЗГИПРОЛЕСХОЗ

Привязан

Инв. №

Калькировал Гладун

Формат А2

Альбом I

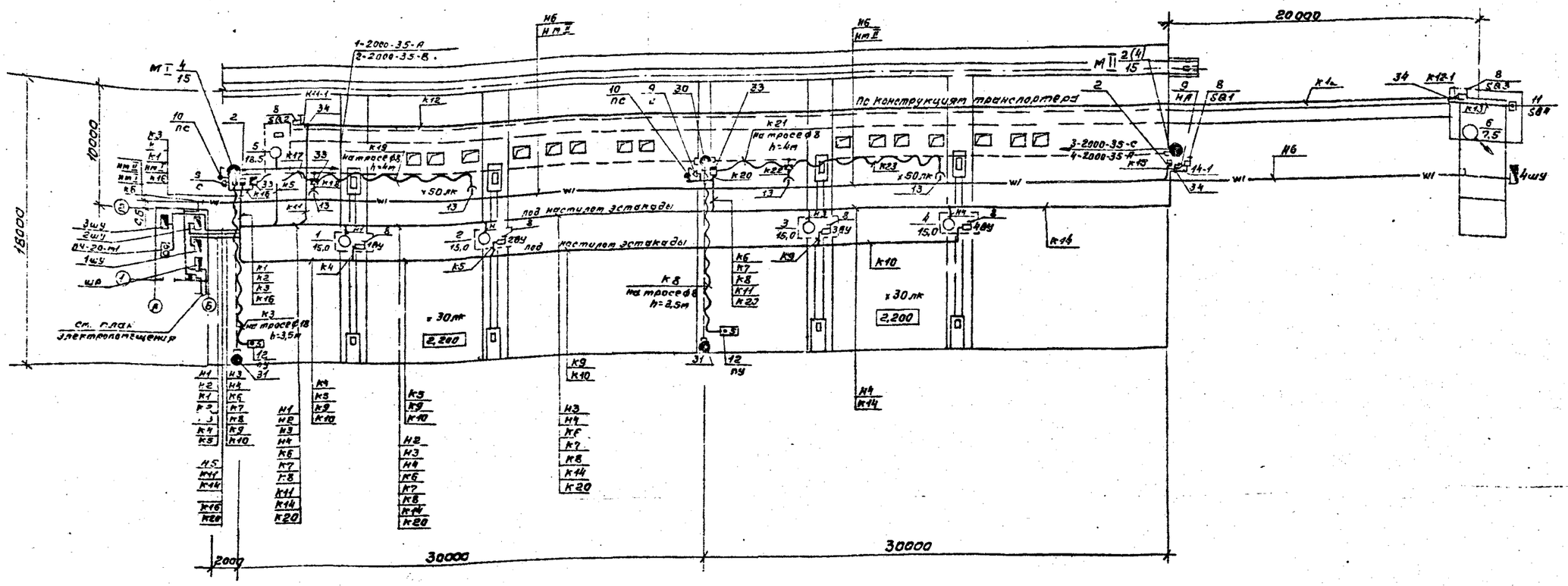

План

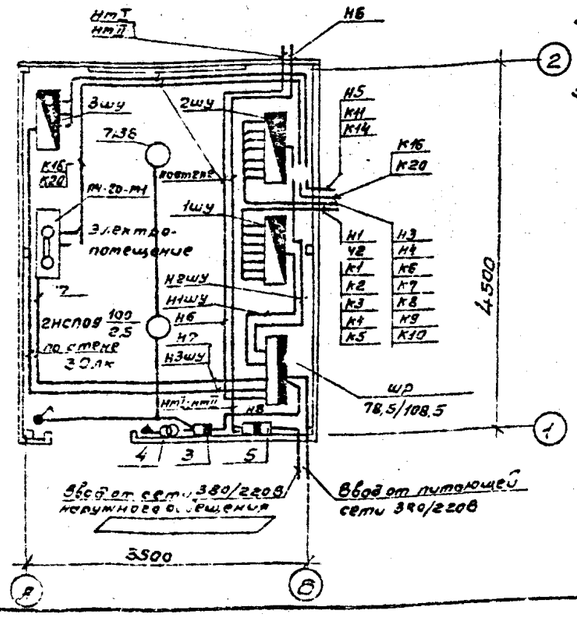

1. Маркировка кабелей и проводов на плане соответствуют их обозначению на расчетной схеме сети (см. лист ЭМ-5).
2. В числителе приведены данные для одной эстакады, в знаменателе - для двух эстакад.
3. Высота установки над уровнем эстакады:
   - светильников ИСУ 1-2000-001 на мачтах МI и МII - 13м;
   - гибкого кабеля на тросе для подключения электропил - 4м, для пульта управления РРУ 10м - 3,5м;
   - сигнальных сирен, выключателей ПС, SQ1, автомов АП50Б на мачтах и стойках - 1,5м;
   - клеммных коробок для перехода с кабеля АКВВГ на гибкий кабель РПШМ - 3,5м.
4. Высота установки сигнального выключателя SQ4 на конструкции скипового подъемника - 1,5м.
5. Трос вдоль транспортера Б 22У-1А не монтируется. Управление транспортером производится выключателем SQ1, установленным на мачте МII.

ГИП	Жердев		
Н.контр.	Петунин		
Нач.отд.	Рогачев		
Рук.гр.	Разубаева		
Инж.	Ладыгина		1987

ТПР 411-1-0141.87 ЭМ

Нижний склад мощностью 50 тыс. м³ древесины в год

Эстакада для разделки хлыстов размером 18х30м (в железобетонных конструкциях)

Стадия	Лист	Листов
РП	3	

План распоряжения электрооборудования и прокладки электрических сетей.

СОЮЗГИПРОЛЕСХОЗ

Привязан

Инв. №

Формат А2

Альбом 4

Марка, поз.	Обозначение	Наименование	Количество на 1 эста-каду	Количество на 2 эста-кады	Масса ед. кг	Приме-чание
1	2	3	4	5	6	7
		Электрооборудование				
1	ТУ16-536.506-76	Шкаф распредели-	1	1	66,0	
		тельный ШРН-73707-3492				
2	ТУ16-522.139-78	Выключатель автома-	2	2		
		тический типа				
		АП50Б-3МТ У2, IP54				
		в металлической				
		оболочке				
3	ТУ16-522.139-78	Выключатель авто-	1	1		
		матический типа				
		АП50Б-2МТУ2				
4	ТУ16-517.701-73	Трансформатор	1	1		
		понижающий				
		ОСЗ-0,25 220/380				
5	ТУ36-20-78	Ящик силовой	1	1		
		ЯБПВУ-1М У3				
6	ТУ16-535.527-76	Светильник для	3	4		
		наружного освещения				
		УСУ01-2000-001-У4 с				
		галогенной лампой				
7	ОСТ16.0.535.046-79	КГ 220-2000-4				
		Светильник подвес-	2	2		
8		ной НСП09-200/Р50-0...				
9		Выключатель конечный				Поставляются комплектно с оборудованием
10		Сирена сигнальная				
		Выключатель па-				
		петный				
11		Пост кнопочный				
12		Кнопочная станция				
13		Разъем штепсельной	-	4		Компл. с электро-лебедкой
		5-ч.-ампер.-жтный				
		Сборочные единицы				
14	5.407-35	Установка комплекта	1	1		
		из одного силового				
		ящика ЯБПВУ-1М				
15	5.407-77	Установка комплекта	3	3		
		из одного автомати-				
		ческого выключа-				
		теля типа АП50Б				
16	5.407-77	Установка комплекта	1	1		
		из одного кнопочного				
		поста ПКЕ 222 (5В4)				
17	5.407-77	Установка комплекта	2	3		
		из одной сирены				

1	2	3	4	5	6	7
		СС-1 (С, НА)				
		Материалы				
	ГОСТ 16442-80	Кабель силовой				
18		АВВГ-3х25+1х16-0,66	4	9		
19		АВВГ-3х10+1х6-0,66	22	22		
20		АВВГ-3х6+1х4-0,66	75	105		
21		АВВГ-3х6-0,66	15	75		
22		АВВГ-2х6-0,66	45	-		
23		АВВГ-2х6-0,66	2	2		
		АВВГ-2х2,5-0,66	8	8		
24	ГОСТ 1508-78Е	Кабель контрольный	15	60		
		АКВВГ-10х4				
	ГОСТ 5783-79*Е	Кабель гибкий				
25		РПШМ-10х2,5-0,38	20	40		
26		РПШМ-5х2,5-0,38	40	80		
27	ГОСТ 3262-75	Труба стальная водо-				
		газопроводная легкая				
		Д-т-20-2,5	135	155		
28	ГОСТ 2590-71	Катанка ф8мм (трос)	45	90		
29	черт. ЭМ-6	Мачта деревянная	2	2		
		высотой 15м				
30		Стойка деревянная	-	1		
		ф 160 L=8,0м				
31		То же, L=7,5м	1	2		
		Электроустановочное				
		изделия				
32	ГОСТ 7397-76	Выключатель однопо-	1	1		
		люсный инв. 02620				
		Изделия заводов ГЭМ				
33		Коробка У614У2	2	4		
34		Коробка У994IP54	3	3		
35		Коробка кор-73	2	2		
36		Крюк У625	2	2		
37		Зажим К676	2	4		
35	ТУ36-1445-82	Муфта натяжная КВ04	4	8		
36		Подвес кольцевой ПКК-10	2	4		
37		Подвес скользящий ПСК-10	9	18		

ГИП	Жеребов		ТПР 411-1-0141.87 ЭМ
Н. отд.	Петунин		
Нач. отд.	Гоголев		Нижний склад мощностью 50 тыс. м³ древесины в год
Рук. гр.	Разувалова		Эстакада с 7 разделительными клетками размером 18х30м. (в железобетонных конструкциях)
Инж.	Лабунцова	1987	Ст.	Зув.	Лист	Листов
				Рп	4	
Привязан			Спецификация к чертежу ЭМ-3.	СОЮЗГИПРОЛЕСХОЗ
Инв. №				

Копировал

Формат А2

Альбом I

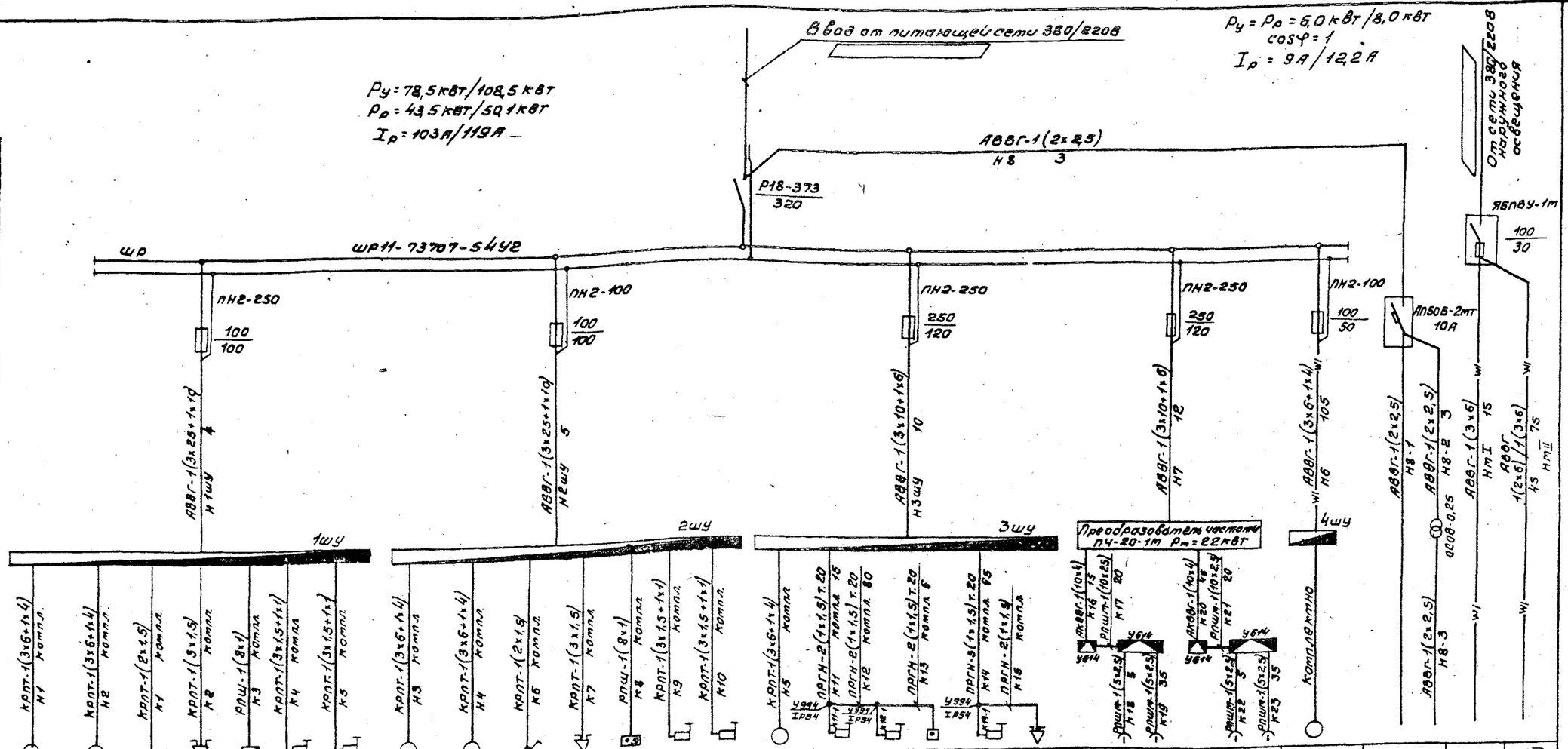

Данные питающей сети	
Распределительный пункт	Аппарат на вводе: Тип, Iнот, А, Расцепитель, А
	Обозначение, тип, напряжение, Руст, кВт, Iрасч, А
Аппарат отходящей линии	Тип; Iнот, А; Расцепитель или плавкая вставка
Марка и сечение проводника	Обозначение участка сети; длина, м; Обозначение трубы на плане по стандарту; длина, м
Шкаф управления	Обозначение; тип; Iнот, А; Расцепитель; Уставка теплового реле, А
Марка и сечение проводника	Обозначение участка сети; длина, м; Обозначение трубы на плане по стандарту; длина, м

Электроприемник																										
Условное изображение																										
Номер по плану		1	2	пс	с	пу	1ву	2ву	3	4	пс	с	пу	3ву	4ву	5	SQ2	SQ3	SB4	SQ1	НА			6	—	MI	MII
Тип		4А180М8У3	4А180М8У3						4А180М8У3	4А180М8У3						4А180М6У3											
Pнот, кВт		15,0	15,0						15,0	15,0						18,5						3,0+3,0	3,0+3,0	7,5	0,5	4,0	2,0/4,0
Ток, А	Iнот	32	32						32	32						36,6						~22	~22	15,2	2,3	9,1	9,1/9,1
	Iпуск	192	192						192	192						260						70	70	114	—	—	—
Наименование механизма		Разгрузочно-растаскивающее устройство РРУ-10т							Разгрузочно-растаскивающее устройство РРУ-10т							Лесотранспортер продольный одноцепной Б-22У-1А						Пилы электромоторные ЭПЧ-3		Погрузчик скиповый ЛВ-175	Освещение электропотещения	Светильники ИСУ01-2000-001У1 на мачтах I и II	
Обозначение чертежа электрической схемы		РРУ.10т.000Э4							РРУ.10т.000Э4							Б-22У-1А.00.000Э4								ЛВ-175.000.Э3	—	—	

В числителе приведены данные для одной эстакады, в знаменателе - для двух эстакад.

Гип	Жервев		
Н.контр.	Петунин		
Нач.отд.	Рогачев		
Рук.гр.	Разуваева		
Инж.	Ладыгина		1987

ТПР 411-1-0141.87 ЭМ

Нижний склад мощностью 50 тыс. м3 древесины в год

Эстакада для разделки хлыстов размером 18х30м (в железобетонных конструкциях)

Стадия	Лист	Листов
РП	5	

Схема принципиальная питающей и распределительной сети.

СОЮЗГИПРОЛЕСХОЗ

Привязан

Инв. №

Копировал Гиссуля

Формат А2

Альбом I

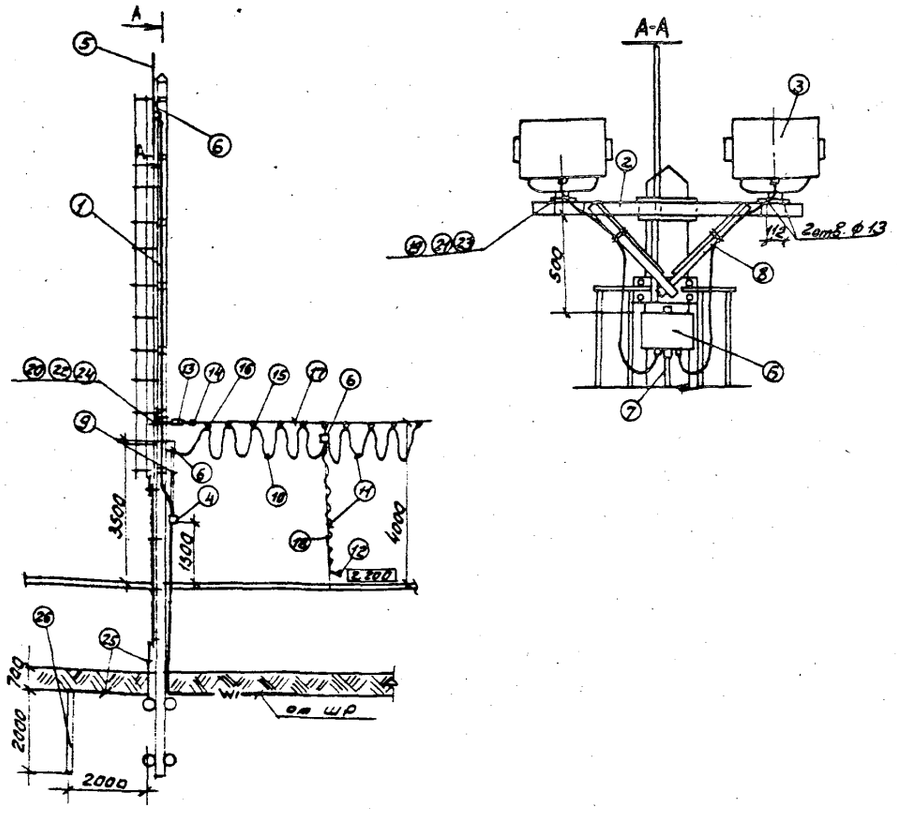

Марка поз	Обозначение	Наименование	Кол	Масса ед., кг	Примечание
1	Лист АС-5	Мачта деревянная, h=15м	1		
2	Лист АС-5	Траверса	1		
3	ТУ16-535.527-76	Светильник ИСУ01-	2		
		-2000-002-У1			
4	ТУ16-522.139-78	Выключатель авто-	1		
		матический			
		АП50Б3МТУ2.2ЭР54 10×3,5			
		в металлической			
		оболочке			
5	Лист АС-6	Молниеотвод	1		
6	ТУ36-12-80	Коробка клеммная	3		
		У614АУ2			
7	ГОСТ 16442-80*	Кабель АВВГ-1(3×4)	10м		
8	ГОСТ 15150-69	Кабель КПГ-3×2,5	4м		
9	ГОСТ 1508-78Е	Кабель АКВВГ-10×4	15м		
10	ГОСТ 5783-79*Е	Кабель РПШМ-10×2,5	20м		
11	ГОСТ 5783-79*Е	Кабель РПШМ-5×2,5	40м		
12		Разъем штепсельный	2		Компл. с заземлен.
13	ТУ36-1445-82	Муфта натяжная	2		
14	ТУ36-1445-82	Зажим тросовый	2		
15		Подвес скользящий	15		
16		Подвес концевой	2		
17		Катанка ф8(трос)	30м		
18		Канат ф1,8	10м		
19	ГОСТ 7798-80	Болт М12×35	4		
20	ГОСТ 7798-80	Болт М20×300	2		
21	ГОСТ 5915-70	Гайка М12	4		
22	ГОСТ 5915-70	Гайка М20	2		
23	ГОСТ 8402-70	Шайба 12	4		
24	ГОСТ 8402-70	Шайба 20	2		
25	ГОСТ 2590-71	Сталь ф10	3м		
25	ГОСТ 2590-71	Сталь ф10	▭		

▭ Заполняется при привязке проекта

Мачта служит для установки двух светильников ИСУ01-2000 и концевого крепления троса для подвески гибкого кабеля с муфтами подключения электровоза. Стрела провеса троса (ф8) с кабелями принята равной 0,5 м при 0°С.

Для доступа к светильникам предусмотрена лестница с ограждением.

Защита от прямых ударов молнии выполняется посредством молниеотвода с заземляющим устройством, импульсное сопротивление которого должно быть не более 20 Ом.

Количество электродов уточняется при привязке проекта.

Металлические корпуса электрооборудования, установленного на мачте, а так же трос для подвеса кабеля должны быть присоединены к молниеотводу мачты.

ГИП	Жердев			ТПР 411-1-0141.87 ЭМ	
Н.контр	Ретунин			Нижний склад мощностью 50 тыс.м³ древесины в год	
Начатд	Рогачев				
Рук.гр	Разуваева				
Ст.инж.	Румянцева		1989	Эстакада для разделки хлыстов размером 18×30 м (с железобетонными конструкциями)	Стадия: РП; Лист: 6; Листов:
Привязан				Принципиальная мачта, совмещенная с молниеотводом.	СОЮЗГИПРОЛЕСХОЗ
Инв.№					

Копировал

Формат А2

Альбом I

Позиция	Наименование и техническая характеристика оборудования и материалов. Завод-изготовитель (для импортного оборудования - страна, фирма)	Тип, марка оборудования. Обозначение документа и номер опросного листа	Единица измерения: Наименование	Единица измерения: Код	Код завода-изготовителя	Код оборудования, материала	Цена единицы оборудования, тыс. руб.	Количество	Масса единицы оборудования, кг
1	2	3	4	5	6	7	8	9	10
	1. Оборудование и материалы, поставляемые заказчиком								
	1.1. Оборудование и изделия, распределяемые по линии комплектующих организаций								
	1.1.1. Автоматический выключатель трехполюсный, 380В в металлической оболочке IP54	АП50Б-3МТ У2 10х3,5 ТУ16-522.139-78	шт.	796				2/2	
	1.1.2. Автоматический выключатель двухполюсный 220В	АП50Б-2МТ У2 1,6х3,5	шт.	796				1/1	
	1.1.3. Трансформатор понижающий 220/36В 250ВА	ОСОВ-0,25 ТУ16-517.701-73	шт.	796				1/1	
	1.1.4. Шкаф распределительный на 5 отходящих линий с предохранителями:	ШР11-73707-54У2	шт.	796				1/1	
	ПН2-250 ток плавкой вставки 120А - 2 шт.	ТУ16-536.506-76							
	ПН2-100 ток плавкой вставки 100А - 2 шт.								
	ПН2-100 ток плавкой вставки 50А - 2 шт.								

В числителе приведены данные для одной эстакады
в знаменателе - для двух эстакад.

Инв. №				Привязан
Гип	Жердев			ТПР 411-1-0141.87 ЭМ.СО
Н.контр.	Петунин			
Нач.отд.	Рогачев			
Рук.гр.	Разуваева			Спецификация оборудования
Инж.	Ладыгина		1987	Стадия: РП; Лист: 1; Листов: 5
				СОЮЗГИПРОЛЕСХОЗ

Копировал Фисерук

Формат А3

Альбом I

Позиция	Наименование и техническая характеристика оборудования и материалов. Завод-изготовитель (для импортного оборудования - страна, фирма)	Тип, марка оборудования. Обозначение документа и номер опросного листа	Единица измерения: Наименование	Единица измерения: Код	Код завода-изготовителя	Код оборудования, материала	Цена единицы оборудования, тыс. руб.	Количество	Масса единицы оборудования, кг
1	2	3	4	5	6	7	8	9	10
	1.1.5. Ящик силовой с трехполюсным блоком „Предохранитель-выключатель", $I_{ном}$ = 100А, $I_{пл.вст.}$ = 30А	Я6ПВУ-1МУ3	шт.	796				1/1	
	1.1.6. Светильник для наружного освещения с галогенной лампой мощностью 2000 Вт, 220В	ИСУ01-2000-002-У1 ТУ16-535.527-76	шт.	796				3/4	
	1.1.7. Светильник подвесной для лампы накаливания	НСПО9-200/Р50-03 ОСТ16.0335.046-79	шт.	796				2/2	
	1.1.8. Лампа кварцевая галогенная 220В, 2000Вт	КГ220-2000-4	шт.	796				3/4	
	1.1.9. Лампа накаливания общего назначения 220-230В, 100Вт	Б220-230-100	шт.	796				2/2	

Привязан			
Инв. №			ТПР 411-1-0141.87 ЭМ.СО
			Лист 2

Копировал Фисерук

Формат А3

Альбом I

Позиция	Наименование и техническая характеристика оборудования и материалов. Завод-изготовитель (для импортного оборудования - страна, фирма)	Тип, марка оборудования. Обозначение документа и номер опросного листа	Единица измерения: Наименование	Единица измерения: Код	Код завода-изготовителя	Код оборудования, материалов	Цена единицы оборудования, тыс. руб.	Количество	Масса единицы оборудования, кг
1	2	3	4	5	6	7	8	9	10
	Кабели, провода								
	Кабель силовой с алюминиевыми жилами								
	без защитного покрова	ГОСТ 16442-80*							
	1.1.10. 3×25+1×10-0,66	АВВГ	км	008				4/9	
	1.1.11. 3×10+1×6-0,66	АВВГ	км	008				22/22	
	1.1.12. 3×6+1×4-0,66	АВВГ	км	008				75/105	
	1.1.13. 3×6-0,66	АВВГ	км	008				15/75	
	1.1.14. 2×6-0,66	АВВГ	км	008				45/-	
	1.1.15. 3×4-0,66	АВВГ	км	008				20/20	
	1.1.16. 3×2,5-0,66	АВВГ	км	008				2/2	
	1.1.17. 2×2,5-0,66	АВВГ	км	006				8/8	
	1.1.18. Кабель контрольный с алюминиевыми	АКВВГ							
	жилами 10×4	ГОСТ 1508-78*Е	км	008				15/60	
	Кабель контрольный гибкий	ГОСТ 5783-79*Е							
	1.1.19. 10×2,5	РПШМ	км	008				20/40	
	1.1.20. 5×2,5	РПШМ	км	008				40/80	
	1.1.21. Кабель силовой гибкий	ГОСТ 15150-69							
	3×2,5-0,66	КПГ	км	008					

Привязан

Инв. №

ТПР 411-1-0141.87 ЭМ СО Лист 3

Копировал Фигурин Формат А3

Альбом I

Позиция	Наименование и техническая характеристика оборудования и материалов. Завод-изготовитель (для импортного оборудования - страна, фирма)	Тип, марка оборудования. Обозначение документа и номер опросного листа	Единица измерения: Наименование	Единица измерения: Код	Код завода-изготовителя	Код оборудования, материала	Цена единицы оборудования, тыс. руб.	Количество	Масса единицы оборудования, кг
1	2	3	4	5	6	7	8	9	10
	2. Оборудование и материалы, поставляемые подрядчиком								
	Лесоматериалы круглые								
	2.1. Стойка деревянная ф160мм, L=8,0м	–	шт.	796				-/1	
	2.2. То же ф160мм, L=7,5м	–	шт.	79-				1/2	
	Электроустановочные изделия								
	2.3. Выключатель однополюсный брызгозащи-	инд. 02620							
	щенный 250 В, 6 А	ГОСТ 7397-76	шт.	796				1/1	
	Трубы стальные								
	2.4. Труба легкая водогазопроводная с								
	полностью сплющенным сратом с длинной								
	резьбой и муфтой Д-м-20×2,5	ГОСТ 3262-75	м	006				136/166	
	Изделия заводов ГЭМ								
	2.6. Коробка клеммная	У614У2	шт.	796				2/4	
	2.7. Коробка протяжная IP54	У994	шт.	796				3/3	
	2.8. Коробка ответвительная	КОР-73	шт.	796				2/2	
	2.9. Крюк	У625	шт.	796				2/2	

Привязан

Инв. №

ТПР 411-1-0141.87 ЭМ.СО Лист 4

Копировал Фигурин Формат А3

44

Альбом I

Позиция	Наименование и техническая характеристика оборудования и материалов. Завод-изготовитель (для импортного оборудования - страна, фирма)	Тип, марка оборудования. Обозначение документа и номер опросного листа	Единица измерения: Наименование	Единица измерения: Код	Код завода-изготовителя	Код оборудования, материала	Цена единицы оборудования, тыс.руб.	Количество	Масса единицы оборудования, кг
1	2	3	4	5	6	7	8	9	10
	2.10 Муфта натяжная	К 804	шт.	796				4/8	
	2.11. Зажим	П 676	шт.	796				2/4	
	2.12. Подвес концевого крепления	ПКК-10	шт.	796				2/4	
	2.13. Подвес скользящего крепления	ПСК-10	шт.	796				9/18	
	Прокат черных металлов								
	Сталь круглая	ГОСТ 2590-71							
	2.14. ф 10. т		т	006				45/90	
	2.15. ф 8 мм		т	006					

Привязан

Инв. №

ТПР 411-1-0141.87 ЭМ.СО Лист 5

Копировал Фирсов Формат А3

Альбом I

№ строки	Наименование материала и единица измерения	Код материала	Код ед. изм.	Количество: Тип	Количество: инв.	Количество: Всего
1	Прокат черных металлов					
2	Круг					
3	10, т	093300 0000	168	—	—	
4	Катанка					
5	8, т	093400 0000	168	—	—	0,02/0,04
6	Итого в натуральном виде					
7	с учетом отходов (3,7%), т			—	—	
8	Всего натуральной стали					
9	класса С38/23, в том числе					
10	по укрупненному сортаменту:					
11	Сталь мелкосортная, т	093300 0000	168	—	—	
12	Катанка т	093400 0000	168	—	—	0,02/0,04
13	Трубы стальные					
14	Труба легкая водогазопро-					
15	водная с полностью					
16	сплющенным гратом					
17	с длинной резьбой и					
18	муфтой					
19	Д-м-20х2,5, км	1303000000	008	—	—	136/166
20	т	130300 0000	168	—	—	0,25/0,21
21						
22						

Привязан

Инв. №

Гип	Жердев		
Нач. пр.	Петунин		
Нач. отд.	Рогачев		
Рук. гр.	Разуваев		
Инж.	Ладыгина	8-83	1987

ТПР 411-1-0141.87 ЭМ.ВМ

ВМ по рабочим чертежам основного комплекта марки ЭМ.

Стадия	Лист	Листов
РП		1

СОЮЗГИПРОЛЕСХОЗ

Инв. № подл. | Подп. и дата | Взам. инв. №

Копировал Фирсов Формат А4

45

Альбом I

Позиция	Наименование и техническая характеристика оборудования и материалов. Завод-изготовитель (для импортного оборудования - страна, фирма)	Тип, марка оборудования. Обозначение документа и номер опросного листа	Единица измерения: Наименование	Единица измерения: Код	Код завода-изготовителя	Код оборудования, материала	Цена единицы оборудования, тыс. руб.	Количество	Масса единицы оборудования, кг
1	2	3	4	5	6	7	8	9	10
	Оборудование поставляемое заказчиком.								
5	Разгрузочно-растаскивающее устройство								
	Общее тяговое усилие - 98 кН	РРУ-10М	Компл.	671				1	4200
	Объем разгружаемого воза - 32 м³								
	Мощность электродвигателей - 26 квт								
	Ореховское торфопредприятие								
6	Бревнотаска унифицированная	Б22У-1А	Компл.	671				1	4300
	Длина транспортера - 120 м								
	Мощность привода - 18,5 квт								
	Тяговое усилие - 24 кН								
	Костромской судотехнический завод								
7	Погрузчик скиповый	ЛВ-175	Компл.	671		ОКП 4851382309		1	3600
	Мощность двигателя - 7,5 квт								
	Завод „Красный пресс" пос. Суда Вологодской обл.								

Привязан

Инв. №			
Гип	Жердев		03.03.87
Н.контр.	Березин		03.03.87
Нач.отд.	Рогачев		03.03.87
Гл.спец.	Березина		10.86
Рук.гр.	Бизяева		10.87
Ст.инж.	Усенко		10.86

ТПР 411-1-0141.87 ТХ.СО

Спецификация оборудования

Стадия	Лист	Листов
РП	1	2

СОЮЗГИПРОЛЕСХОЗ

Копировал Тимофеев

Формат А3

Альбом I

Позиция	Наименование и техническая характеристика оборудования и материалов. Завод-изготовитель (для импортного оборудования - страна, фирма)	Тип, марка оборудования. Обозначение документа и номер опросного листа	Единица измерения: Наименование	Единица измерения: Код	Код завода-изготовителя	Код оборудования, материала	Цена единицы оборудования, тыс. руб.	Количество	Масса единицы оборудования, кг
1	2	3	4	5	6	7	8	9	10
б/н	Электромоторная пила	ЭПЧ-3	Компл.	671				2	9,9
	Мощность электродвигателя - 3 квт								
	Ижевский машиностроительный завод по „Ижмаш"								
б/к	Преобразователь частоты тока	ПЧ20-М-1							
	Частота тока Гц: первичная - 50 Гц	50/400 У2	Компл.	671				1	365
	вторичная - 400 Гц								
	Напряжение 380/230 В								
	Курский завод передвиж. ых электроагрегатов								

Привязан

Инв. №

ТПР 411-1-0141.87 ТХ.СО

Лист 2

Копировал Тимофеев

Формат А3

Альбом I

№ строки	Наименование материала и единица измерения	Код материала	Код ед. изм.	Количество тип	Количество инд	Количество всего
1	Цемент	573100				
2						
3	Портландцемент	573110				
4						
5	М 300, т	573113	168		3,75	3,79
6						
7	Итого цемента, приведен-					
8	ного к марке М400, т	573114	168		3,41	3,41
9						
10						
11	Инертные материалы:					
12						
13	Щебень, $м^3$	571110	113		13,43	13,43
14						
15	Песок строительный					
16	природный, $м^3$	571104	113		10,04	10,04
17						
18						
19						
20						

Примечание: в графе „тип" указано количество материалов, потребное для изготовления типовых и стандартных изделий, а в графе „инд." - индивидуальных (нетиповых) конструкций и изделий.

Взам. инв. №

Подп. и дата

Инв. № подл.

Привязан

Инв. №

Гип	Жердев	
Н.контр.	Воронков	
Нач.отд.	Рогачев	
Гл.спец.	Богаенко	
Рук.гр.	Нальская	
Ст.инж.	Черкасова	

ТПР 411-1-0141.87 КЖ.ВМ 1

ВМ по рабочим чертежам основного комплекта марки КЖ. Монолитные конструкции.

Стадия	Лист	Листов
РП		1

СОЮЗГИПРОЛЕСХОЗ

Копировал Пискуев Формат А2

Альбом I

№ строки	Наименование материала и единица измерения	Код материала	Код ед. изм.	Количество тип	Количество инд	Количество всего
1	Стало для армирования					
2	железобетонных конструкций	093000				
3						
4	Сталь арматурная					
5	класса А I, т	093009	168	0,76		0,76
6	ф 8	093009	168	0,62		0,62
7	ф 10	093009	168	0,14		0,14
8						
9	Сталь арматурная					
10	класса А III, т	093004	168	3,25		3,25
11	ф 8	093004	168	1,17		1,17
12	ф 10	093004	168	0,024		0,024
13	ф 12	093004	168	0,54		0,54
14	ф 25	093004	168	1,52		1,52
15						
16	Всего стали для армирова-					
17	ния железобетонных					
18	конструкций, т	093000	168	4,01		4,01
19						
20						

Примечание: в графе „тип" указано количество материалов, потребное для изготовления типовых и стандартных изделий, а в графе „инд." - индивидуальных (нетиповых) конструкций и изделий.

Взам. инв. №

Подп. и дата

Инв. № подл.

Привязан

Инв. №

Гип	Жердев	
Н.контр.	Воронков	
Нач.отд.	Рогачев	
Гл.спец.	Богаенко	
Рук.гр.	Нальская	
Ст.инж.	Черкасова	

ТПР 411-1-0141.87 КЖ.ВМ 2

ВМ по рабочим чертежам основного комплекта марки КЖ. Сборные конструкции.

Стадия	Лист	Листов
	1	4

СОЮЗГИПРОЛЕСХОЗ

Копировал Пискуев Формат А4

Альбом I

№ строки	Наименование материала и единица измерения	Код материала	Код ед. изм.	Количество тип	Количество инд	Количество всего
1	Проволока стальная					
2	низкоуглеродистая					
3	периодического профиля					
4	класса Вр-I, т	121400	168	0,104		0,104
5	ф 3÷5	121400	168	0,104		0,104
6						
7	Всего проволоки стальной					
8	низкоуглеродистой					
9	периодического профиля					
10	класса Вр-I, т	121400	168	0,104		0,104
11						
12	Сортовой прокат					
13	обыкновенного качества					
14	(по профилям и маркам)					
15	В Ст 3 сп, т	0930 0	168	0,636		0,636
16	-8		168	0,16		0,16
17	-14		168	0,066		0,066
18	∠80×7		168	0,41		0,41
19						
20	Всего стали сортовой					
21	и проката листового					
22	в натуральном виде, т	093000	168	0,636		0,636
23						
24						

Взам. инв. №

Подп. и дата

Инв. № подл.

Привязан

Инв. №

ТПР 411-1-0141.87 КЖ.ВМ 2 Лист 2

Копировал Пискуев Формат А4

№ строки	Наименование материала и единица измерения	Код материала	Код ед. изм.	Количество тип	Количество инд	Количество всего
1	Итого стали для					
2	армирования ж. б. конструкций					
3	сортовой, проката листового					
4	в натуральной массе, т		168	4,76		4,76
5						
6	В том числе по					
7	укрупненному сортаменту:					
8	Катанка, т	093400	168	1,796		1,796
9	Сталь мелкосортная, т	093300	168	0,711		0,711
10	Сталь среднесортная, т	093200	168	1,515		1,515
11	Сталь крупносортная, т	093100	168	0,412		0,412
12	Сталь толстолистовая, т	097100	168	0,224		0,224
13	Проволока стальная					
14	низкоуглеродистая перио-					
15	дического профиля					
16	класса Вр-I, т	121400	168	0,104		0,104
17						
18	Итого стали приведенной					
19	к классу А-I, т		168	5,799		5,799
20						
21	Итого стали приведенной					
22	к классу Ст. 3, т		168	0,412		0,412
23	Итого стали приведенной					
24	к классам А I и Ст. 3, т		168	6,211		6,211

Взам. инв. №

Подп. и дата

Инв. № подл.

Привязан

Инв. №

ТПР 411-1-0141.87 КЖ.ВМ 2 Лист 3

Копировал Пискуев Формат А4

Альбом I

№ строки	Наименование материала и единица измерения	Код материала	Код ед. изм.	Количество тип	Количество инд.	Количество всего
1	Цемент	573100				
2						
3	Портландцемент	573110				
4						
5	М300, т	573113	168		6,8	6,8
6	М400, т	573114	168		7,53	7,53
7						
8	Итого цемента, при-					
9	веденного к марке 400, т		168		13,65	13,65
10						
11						
12	Инертные материалы					
13						
14	Щебень, м³	571110	113		41,51	41,51
15						
16	Песок строительный,	571104				
17	природный м³		113		31,14	31,14
18						
19						
20						
21						
22						
23						
24						

Инв.№ подл. | Подп. и дата | Взам. инв.№

Привязан

Инв.№

ТПР 411-1-0141.87 КЖ ВМ 2 Лист 4

Копировал Фидина Формат А4

Альбом I

№ строки	Наименование материала и единица измерения	Код материала	Код ед. изм.	Количество тип	Количество инд.	Количество всего
1	Продукция лесозагото-					
2	вительной и лесопиль-					
3	ной деревообрабатываю-					
4	щей промышленности					
5						
6	Лесоматериалы круглые,					
7	используемые без перера-					
8	ботки (в круглом виде) м³	531400	113		42,92	42,92
9						
10	Пиломатериалы качест-					
11	венные (необрезные) м³	533100	113		70,0	70,0
12						
13	Расход материалов в					
14	круглом лесе, м³		113		154,9	154,9
15						
16	Изделия металлические,					
17	приведенные к стали					
18	марки Ст. 3, т		168	—	2,18	2,18
19						
20						

Примечание: В графе „тип" указано количество материалов, потребное для изготовления типовых и стандартных изделий, а в графе „инд." - индивидуальных (нетиповых) конструкций и изделий.

Инв.№ подл. | Подп. и дата | Взам. инв.№

Привязка

Инв.№

ГИП	Жердев		
Н.контр.	Зазонков		
Нач.отд.	Зотчев		
Гл.спец.	Богданенко		
Рук.гр.	Кальская		

ТПР 411-1-0141.87 ЧД.ВМ4

ВМ по рабочим чертежам основного комплекта марки КД. Деревянные конструкции.

Стадия	Лист	Листов
РП	1	1

СОЮЗГИПРОЛЕСХОЗ

Копировал Фидина Формат А4

Альбом I

№ строки	Наименование материала и единица измерения	Код материала	Код ед. изм.	Количество тип	Количество инд.	Количество всего
1	Цемент	573100				
2						
3	Портландцемент	573110				
4						
5	М300, т	573113	168		0,456	0,456
6	М400, т	573114	168		0,81	0,81
7						
8	Итого цемента, приве-					
9	денного к марке					
10	400, т		168		1,22	1,32
11						
12	Инертные материалы:					
13						
14	Щебень, м³	571110	113		2,02	2,02
15	Песок строительный,					
16	природный, м³	571104	113		1,51	1,51
17						
18	Изделия металлические,					
19	приведенные к стали					
20	марки Ст. 3, т		168		0,1	0,1

Примечание: В графе „тип" указано количество материалов, потребное для изготовления типовых и стандартных изделий, а в графе „инд." - индивидуальных (нетиповых) конструкций и изделий.

Инв.№ подл. | Подп. и дата | Взам. инв.№

Привязан

Инв.№

ГИП	Жердев		
Н.контр.	Воронков		
Нач.отд.	Рогачев		
Гл.спец.	Богданенко		

ТПР 411-1-0141.87 АС.ВМ4

ВМ по рабочим чертежам основного комплекта марки АС.

Стадия	Лист	Листов
РП	1	2

СОЮЗГИПРОЛЕСХОЗ

Копировал Фидина Формат А4

Альбом I

№ строки	Наименование материала и единица измерения	Код материала	Код ед. изм.	Количество тип	Количество инд.	Количество всего
1	Продукция лесозагото-					
2	вительной и лесопиль-					
3	ной деревообрабаты-					
4	вающей промышлен-					
5	ности					
6						
7	Лесоматериалы круглые,					
8	используемые без пере-					
9	работки (в круглом					
10	виде) м³	531400	113		7,48	7,48
11						
12	Пиломатериалы ка-					
13	чественные (необрез-					
14	ные) м³	533100	113		0,33	0,33
15						
16	Расход материалов					
17	в круглом лесе, м³		113		8,0	8,0
18						
19	Изделия металлические,					
20	приведенные к стали,					
21	марки Ст. 3, т		168		0,3	0,3
22						
23	Рубероид, м²	577402	054		93,3	93,3
24						

Инв.№ подл. | Подп. и дата | Взам. инв.№

Привязан

Инв.№

ТПР 411-1-0141.87 АС.ВМ4 Лист 2

Копировал Фидина Формат А4

gost.e-ecolog.ru