ТИПОВОЙ ПРОЕКТ
252-9-63

# МЕЖБОЛЬНИЧНЫЙ ПАТОЛОГОАНАТОМИЧЕСКИЙ КОРПУС С ОТДЕЛЕНИЕМ БЮРО СУДЕБНО-МЕДИЦИНСКОЙ ЭКСПЕРТИЗЫ

## В КОНСТРУКЦИЯХ СЕРИИ ИИ-04

## АЛЬБОМ - I

1.1-1 - АРХИТЕКТУРНО-СТРОИТЕЛЬНАЯ ЧАСТЬ
4.1-1 - ТЕХНОЛОГИЯ
4.2-1 - ХОЛОДОСНАБЖЕНИЕ

16932-01
цена 3-57

gost.e-ecolog.ru

Отпечатано
в Новосибирском филиале ЦИТП
630064 г. Новосибирск пр. Карла Маркса 1
Выдано в печать: "16" VII 1981 г.
Заказ 1856 Тираж 180

# ТИПОВОЙ ПРОЕКТ
# 252-9-63

# МЕЖБОЛЬНИЧНЫЙ ПАТОЛОГОАНАТОМИЧЕСКИЙ КОРПУС С ОТДЕЛЕНИЕМ БЮРО СУДЕБНО-МЕДИЦИНСКОЙ ЭКСПЕРТИЗЫ

## В КОНСТРУКЦИЯХ СЕРИИ ИИ-04

## АЛЬБОМ-I

СОСТАВ ПРОЕКТА :

| | | |
|---|---|---|
| АЛЬБОМ - I | 1.1-1 | АРХИТЕКТУРНО-СТРОИТЕЛЬНАЯ ЧАСТЬ |
| | 4.1-1 | ТЕХНОЛОГИЯ |
| | 4.2-1 | ХОЛОДОСНАБЖЕНИЕ |
| АЛЬБОМ - II | | САНИТАРНО-ТЕХНИЧЕСКАЯ ЧАСТЬ: |
| | 2.1-1 | ОТОПЛЕНИЕ И ВЕНТИЛЯЦИЯ |
| | 3.1-1 | ВОДОПРОВОД И КАНАЛИЗАЦИЯ |
| АЛЬБОМ - III | 5.1-1 | ЭЛЕКТРООБОРУДОВАНИЕ |
| | 5.2-1 | КИП И АВТОМАТИКА САНТЕХУСТРОЙСТВ |
| | 6.1-1 | УСТРОЙСТВО СВЯЗИ И РАДИОФИКАЦИИ |
| | 6.2-1 | ПОЖАРНАЯ СИГНАЛИЗАЦИЯ |
| АЛЬБОМ - IV | 7.1-1 | СМЕТЫ |
| АЛЬБОМ - V | 9.1-1 | ИЗДЕЛИЯ БЕТОННЫЕ И ЖЕЛЕЗОБЕТОННЫЕ |
| | 9.6-1 | ИЗДЕЛИЯ ДЕРЕВЯННЫЕ |
| | 9.8-1 | ИЗДЕЛИЯ МЕТАЛЛИЧЕСКИЕ |
| АЛЬБОМ - VI | 9.8-2 | ВИТРАЖИ |
| АЛЬБОМ - VII | Н-1 | НЕСТАНДАРТИЗИРОВАННОЕ ОБОРУДОВАНИЕ |
| АЛЬБОМ - VIII | Н-2 | ЗАДАНИЕ ЗАВОДУ ИЗГОТОВИТЕЛЮ ПО ЩИТАМ АВТОМАТИКИ |

РАЗРАБОТАН
ПРОЕКТНЫМ ИНСТИТУТОМ
МИНЗДРАВА РСФСР

ГЛАВНЫЙ ИНЖЕНЕР ИНСТИТУТА /О.ХОЛМОГОРОВ/
ГЛАВНЫЙ АРХИТЕКТОР ПРОЕКТА /О.ФЕДОРОВ/

ТЕХНИЧЕСКИЙ ПРОЕКТ
УТВЕРЖДЕН
ГОССТРОЕМ РСФСР
ПОСТАНОВЛЕНИЕ N 4 ОТ 25.I.1980г.
РАБОЧИЕ ЧЕРТЕЖИ ВВЕДЕНЫ В ДЕЙСТВИЕ
ПРОЕКТНЫМ ИНСТИТУТОМ МИНЗДРАВА РСФСР
ПРИКАЗ N 118/пр. ОТ 17.07.80

Типовой проект 252-9-63


| Лист | Наименование | Стран. | Примечан |
|---|---|---|---|
| | **Архитектурно-строительная часть** | | |
| АС-1 | Общие данные /начало/ | 3 | |
| АС-2 | Общие данные /окончание/ | 4 | |
| АС-3 | Лист привязки | 5 | |
| АС-4 | Лист привязки | 6 | |
| АС-5 | Спецификация /начало/ | 7 | |
| АС-6 | Спецификация /продолжение/ | 8 | |
| АС-7 | Спецификация /продолжение/ | 9 | |
| АС-8 | Спецификация /окончание/ | 10 | |
| АС-9 | План техподполья | 11 | |
| АС-10 | План 1 этажа | 12 | |
| АС-11 | План 2 этажа | 13 | |
| АС-12 | План перегородок с сантехническими отверстиями. 1 этаж. Ведомость отделки помещений | 14 | |
| АС-13 | План перегородок с сантехническими отверстиями. 2 этаж. План кровли. | 15 | |
| АС-14 | Разрезы 1-1; 2-2. План вентшахт и фонаря верхнего света | 16 | |
| АС-15 | Фасады в осях А-Ж; Ж-А; 1-6; 6-1 | 17 | |
| АС-16 | Схема расположения элементов фундаментов. Сечения. | 18 | |
| АС-17 | Схема расположения сборных элементов входа №1. Спецификация. | 19 | |
| АС-18 | Схема расположения сборных элементов входов №2,3,4,5. Спецификация. | 20 | |
| АС-19 | Схемы расположения элементов каркаса на отм. 0.000; 3.300. Развертки | 21 | |
| АС-20 | Схемы расположения элементов каркаса на отм. 6.600. Развертка 3-3. Спецификация | 22 | |
| АС-21 | Схема расположения плит перекрытия на отм. 0.000. Спецификация. | 23 | |
| АС-22 | Схема расположения плит перекрытия на отм. 3.300. Спецификация. | 24 | |
| АС-23 | Схема расположения плит покрытия | 25 | |

| Лист | Наименование | Стран. | Примечан |
|---|---|---|---|
| | **Архитектурно-строительная часть** | | |
| АС-24 | Схема расположения стеновых панелей по оси 1. Спецификация | 26 | |
| АС-25 | Схема расположения стеновых панелей по осям 2,5,6 | 27 | |
| АС-26 | Схема расположения стеновых панелей по осям А-Ж | 28 | |
| АС-27 | Схемы расположения элементов конструкции лестниц №1 и №2. Спецификация | 29 | |
| АС-28 | Холодильные камеры №1,2,3. План. Разрезы. | 30 | |
| АС-29 | Холодильные камеры №1,2,3. Фундаменты под оборудование. Сетчатое ограждение. Узлы | 31 | |
| АС-30 | Приточная венткамера. План. Сечения. Спецификация | 32 | |
| АС-31 | Вытяжная венткамера. План. Сечения. Спецификация | 33 | |
| АС-32 | Схема расположения элементов подвесного потолка на отм. 2.400 и 2.500. Сечения, узлы | 34 | |
| АС-33 | Схема расположения элементов подвесного потолка на отм. 5.700 | 35 | |
| АС-34 | Монолитные диафрагмы ДМ-1; ДМ-2 | 36 | |
| АС-35 | Холодильные камеры №1,2,3. Детали стен и перекрытий | 37 | |
| | **Технология** | | |
| ТО-1 | Общие данные | 38 | |
| ТО-2 | План 1-го этажа с расстановкой технологического оборудования | 39 | |
| ТО-3 | План 2-го этажа с расстановкой технологического оборудования | 40 | |
| ТО-4 | Спецификация технологического оборудования (начало) | 41 | |
| ТО-5 | Спецификация технологического оборудования (окончание) | 42 | |
| | **Холодоснабжение** | | |
| ТОХ-1 | Общие данные | 43 | |
| ТОХ-2 | Планы охлаждаемых камер и машинных отделений. Разрез А-А; Б-Б | 44 | |
| ТОХ-3 | Принципиальные схемы. Разрезы I-I; II-II | 45 | |
| | | | |


| | | | |
|---|---|---|---|
| Рук. маст. | Дембовский | | 8.07.80 |
| Гл. арх. пр. | Федоров | | 8.07.80 |
| Исполнит. | Юрасова | | 8.07.80 |
| Провер. | Белокопытова | | 8.07.80 |

252-9-63

Межбольничный патологоанатомический корпус с отделением бюро судебно-медицинской экспертизы

Патологоанатомический корпус

| Стадия | Лист | Листов |
|---|---|---|
| Р | 1 | 1 |

Содержание альбома

Проектный институт Минздрава РСФСР г. Москва

Копировал: Веретягина

Формат 22

Типовой проект 252-9-63 Альб.

## Авторский коллектив

Архитекторы: Федоров О.В, Белокопытова О.П
Технологи: Дербаремдикер С.И, Гречишкина Ю
Сантехники: Антонова В.В., Зильберман Б.Я
Сметчики: Аксельрод Л.В
Инженеры: Кротова Л.И, Максимова Л.К
Электрики: Барченков В.В, Селина В.П., Осетинский Е.Н., Монахов В.С

## Ведомость рабочих чертежей основного комплекта

| Лист | Наименование | Примечания |
|---|---|---|
| АС-1 | Общие данные /начало/ | |
| АС-2 | Общие данные /окончание/ | |
| АС-3 | Лист привязки | |
| АС-4 | Лист привязки | |
| АС-5 | Спецификация /начало/ | |
| АС-6 | Спецификация /продолжение/ | |
| АС-7 | Спецификация /продолжение/ | |
| АС-8 | Спецификация /окончание/ | |
| АС-9 | План техподполья | |
| АС-10 | План 1 этажа | |
| АС-11 | План 2 этажа | |
| АС-12 | План перегородок с сантехническими отверстиями. 1 этаж. Ведомость отделки помещений | |
| АС-13 | План перегородок с сантехническими отверстиями. 2 этаж. План кровли. | |
| АС-14 | Разрезы 1-1; 2-2. План вентшахт и фонаря верхнего света | |
| АС-15 | Фасады в осях А-Ж; Ж-А; 1-6; 6-1 | |
| АС-16 | Схема расположения элементув фундаментов. Сечения. | |
| АС-17 | Схема расположения сб. эл-тов входа №1 Спецификация | |
| АС-18 | Схема расположения сборных элементов входов № 2; 3; 4; 5. Спецификация. | |
| АС-19 | Схемы расположения эл-тов каркаса на отм. 0,000; 3.300; Развертки | |
| АС-20 | Схемы расположения элементов каркаса на отм. 6.600. Развертка 3-3. Спецификация. | |
| АС-21 | Схема расположения плит перекрытия на отм. 0.000. Спецификация | |
| АС-22 | Схема расположения плит перекрытия на отм. 3.300. Спецификация. | |
| АС-23 | Схема расположения плит покрытия | |
| АС-24 | Схема расположения стеновых панелей по оси 1. Спецификация | |
| АС-25 | Схема расположения стеновых панелей по осям 2; 5; 6 | |
| АС-26 | Схема расположения стеновых панелей по осям А; Ж | |
| АС-27 | Схемы расположения элементов конструкций лестниц №1 и №2. Спецификация. | |
| АС-28 | Холодильные камеры №1; 2; 3. План. Разрезы. | |
| АС-29 | Холодильные камеры №1; 2; 3. Фундаменты под оборудование. Сетчатое ограждение. Узлы. | |
| АС-30 | Приточная венткамера. План. Сечения. Спецификация. | |
| АС-31 | Вытяжная венткамера. План. Сечения. Спецификация | |
| АС-32 | Схема расположения элементов подвесного потолка на отм. 2,400 и 2,500. Сечения. Узлы | |
| АС-33 | Схема расположения элементов подвесного потолка на отм. 5.700 | |
| АС-34 | Монолитные диафрагмы ДМ-1; ДМ-2 | |
| АС-35 | Холодильные камеры №1,2,3. Детали стен и перекрытий | |

## Ведомость основных комплектов рабочих чертежей

| Обозначение | Наименование | Примечания |
|---|---|---|
| Р1. 1-1 | Архитектурно-строительная часть | |
| Р2. 1-1 | Отопление и вентиляция | |
| Р3. 1-1 | Водопровод и канализация | |
| Р4 1-1 | Технология | |
| Р4 2-1 | Холодоснабжение | |
| Р5 1-1 | Электрооборудование | |
| Р5. 2-1 | КИПиАвтоматика санитарно-технических устройств | |
| Р6. 1-1 | Устройства связи и радиофикации | |
| Р6. 2-1 | Пожарная сигнализация | |
| Р7. 1-1 | Сметы. | |

## Ведомость ссылочных и прилагаемых документов

| Обозначение | Наименование | Примечания |
|---|---|---|
| | Ссылочные документы | |
| ТУ-13205 СД гидрохолод 1.136. 10 | Двери деревянные внутренние | |
| 1.135-1 альб. I, II | Двери деревянные входные и служебные | |
| ГОСТ 11214-78 | Окно | |
| Серия 1.136-4 в.1 | Подоконные доски | |
| 2.244-1 вып. 2 | Детали полов общественных зданий | |
| ИИ-04-1 вып. 6 | Фундаменты железобетонные | |
| ИИ-04-2 вып. 13 | Колонны сборные железобетонные | |
| ИИ-04-3 вып. 4; ч.1; 5 | Ригели сборные железобетонные | |
| ИИ-04-6 вып. 5 ч I | Диафрагмы жесткости | |
| ИИ-04-4 вып. 19; 20; 21; 22 | Панели перекрытий железобетонные | |
| 3.006-2 вып. II-2 | Канальные плиты | |
| ИИ-04-5 вып. 5; 6; 7; 8; 9; 12; 13 | Панели наружных стен | |
| ИИ-04-7 вып. 1 | Проступи железобетонные | |
| 1.138-10 вып. 1; 2 | Перемычки сборные железобетонные | |
| ИИ-04-4 вып. 23 | Фризовые камни | |
| ИИ-04-7 вып. 1 | Лестничные марши | |
| 1.155-1 вып. 1 | Ступени бетонные и железобетонные | |
| 1.231-1 вып. 1,2 | Панели перегородок гипсобетонные | |
| ИИ-04-8 вып. 4 | Ограждения лестниц | |
| ИИ-03-03 дл. 71-64 | Металлическая решетка | |
| 1.256-1 | Металлические изделия | |
| 1.269-2 | Ступени ж/бетонные наружных крылец | |
| | | |
| | | |
| | Прилагаемые документы | |
| Р-9 1-1 | Изделия железобетонные | |
| Р-9 6-1 | Изделия деревянные | |
| Р-9 8-1 | Изделия металлические | |
| Р-9 8-2 | Витражи. | |
| Н-1 | Нестандартизированное оборудование | |
| Н-2 | Задание заводу изготовителю по щитам автоматики. | |

Настоящий проект выполнен в соответствии с действующими нормами и правилами (в том числе по взрывопожарной безопасности)

Главный архитектор проекта /Фёдоров/

Главный инженер проекта привязки

Инв. № подл. | Подпись и дата | Взам. инв. №

Согласовано | Согласовано | Гл. инж. пр-та | Крот | Техническ. отд. | Белок

Привязан

Инв. №

252-9-63-1.1-1 АС

Межбольничный патологоанатомический корпус с отделением бюро судебно-медицинской экспертизы

| | | | |
|---|---|---|---|
| Гл. арх. ин. | Масленникова | | 16.7.80 |
| Гл. кон. ин. | Михайлов | | 8.07.80 |
| Рук. мас. | Дембовский | | 8.07.80 |
| Гл. инж. м. | Лурик | | 8.07.80 |
| Гл. арх. пр. | Федоров | | 8.07.80 |
| Исполн. | Юрасова | | 8.07.80 |
| Проверил | Белокопытова | | 8.07.80 |

Патологоанатомический корпус

| Стадия | Лист | Листов |
|---|---|---|
| Р | 1 | 35 |

Общие данные /начало/

Проектный институт Минздрава РСФСР г. Москва

Копировал Веретятина. Формат 22

Типовой проект 252-9-63 Альбом

## Общие указания

Рабочие чертежи типового проекта межбольничного патолого анатомического корпуса с отделением бюро судебно-медицинской экспертизы в конструкциях ИИ-04 разработаны на основании технического проекта утвержденного Госстроем РСФСР - постановление №4 от 25 января 1980г.

Типовой проект разработан для строительства во II и III климатических районах и 1В климатическом подрайоне, исключая районы сейсмические, вечной мерзлоты, просадочных грунтов, горных выработок. Расчетные зимние температуры -20°, -30°, -40°С. Зона влажности нормальная. Геологические условия - спокойный рельеф, грунтовые воды отсутствуют, грунты непучинистые со следующими нормативными характеристиками: $\varphi=20°$; $C^н=0.11$ кг/см² $\gamma=1.8$ т/м³ Скоростной напор ветра на высоте 10м=45кгс/м² Вес снегового покрова на 1м² горизонтальной поверхности 100кгс/м². Графическая часть проекта разработана для расчетной температуры наружного воздуха -30°С. Класс здания II, степень огнестойкости II.

Здание оборудуется следующими санитарно-техническими системами: центральным отоплением, приточно-вытяжной вентиляцией, холодным и горячим водоснабжением, электроснабжением, слаботочными устройствами (радиофикацией, телефонизацией, пожарной сигнализацией) и внутренними водостоками. Здание может быть привязано на свободной территории, в черте города или на территории больничного комплекса

## Конструктивная часть

Конструктивная схема здания принята каркасно-панельная. Пространственная жесткость обеспечивается совместной работой горизонтальных дисков перекрытия и диафрагм жесткости. Каркас здания (колонны, ригели, диафрагмы жесткости) из сборного железобетона. Наружные стеновые панели запроектированы в двух вариантах: из легкого и ячеистого бетона. Толщина стеновых панелей приводится в зависимости от расчетной t° наружного воздуха в табл. №1. Панели плит перекрытия запроектированы также в двух вариантах из тяжелого и легкого бетона. Кровля - совмещенная, невентилируемая с внутренним водостоком. Утеплитель - пенобетон с $\gamma=400$кг/м³ Толщина утеплителя в зависимости от t° наружного воздуха дана в табл. №2. Подвесные потолки коридоров и траурного зала выполнять из плит улучшенной сухой штукатурки по серии 1.245-1.

Подвесные потолки у наружных входов - штукатурные, с утеплением из минераловатных плит с $\gamma=250$кг/м³

Работы в зимних условиях производить с соблюдением требований СНиП II-15-76; СНиП III-В4-72.

Для звукоизоляции траурного зала предусмотрена отделка травертином $\delta=20$мм на всю высоту зала, а со стороны вентикамеры от отм 3.30 до отм 6.25 гипсовыми плитами $\delta=18$мм на деревянных брусках 50×30мм с обязательным устройством воздушного промежутка в 50мм.

Таблица №1

| Материал стен | Толщина наружных стен при t° наружного воздуха (мм) | | |
|---|---|---|---|
| | -20° | -30° | -40° |
| Наружные стеновые панели из легкого бетона с $\gamma=900$ кг/м³ | 250 | 300 | 350 |
| Наружные стеновые панели из ячеистого бетона с $\gamma=600$ кг/м³ | 250 | 250 | 300 |
| Цокольные стеновые панели из легкого бетона с $\gamma=1100$ кг/м³ | 250 | 250 | 300 |

Таблица расчетных нагрузок на фундаменты $t°_н=-20,-30,-40°C$

| № фундамента по схеме | Усилия | | |
|---|---|---|---|
| | $N^н$ т | $M^н$ тм | $Q^т$ |
| 1 | 125.0 | — | — |
| 2 | 105.0 | — | — |
| 3 | 55.0 | — | — |
| 4 | 68.0 | — | — |
| 5 | 90.0 | — | — |
| | | | |

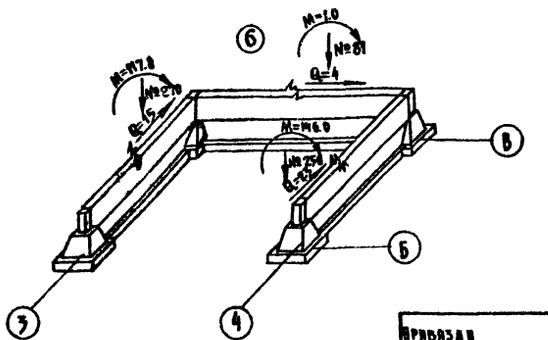


Схема фундаментов

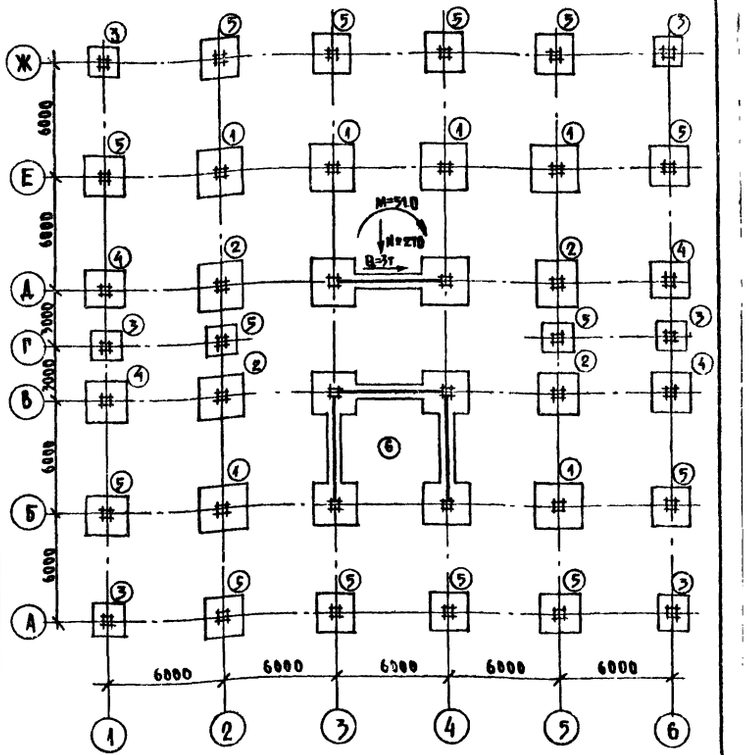


Таблица №2

| Материал | Толщина утеплителя при t° наружного воздуха /мм/ | | |
|---|---|---|---|
| | -20° | -30° | -40° |
| Кровля - пенобетон $\gamma=400$кг/м³ $\lambda=0.12$ | 180 | 220 | 250 |
| Подвесной потолок над входом - минераловатная плита $\gamma=250$кг/м³ | 100 | 150 | 180 |
| Приточная камера - минераловатные плиты $\gamma=250$кг/м³ | 50 | 50 | 80 |

Привязан

Инв. №

| | | | |
|---|---|---|---|
| Гл. арх. ин | Масленников | | 8.07.80 |
| Гл. конс. ин | Михайлова | | 8.07.80 |
| Рук. маст. | Дембовский | | 8.07.80 |
| Гл. инж. м | Аурин | | 8.07.80 |
| Гл. арх. пр. | Федоров | | 8.07.80 |
| Исполнит | Краснова | | 8.07.80 |
| Проверил | Белокопытов | | 8.07.80 |

252-9-63-1.1-1 АС

Межбольничный патологоанатомический корпус с отделением бюро судебно-медицинской экспертизы

Патологоанатомический корпус

| Стадия | Лист | Листов |
|---|---|---|
| Р | 2 | 35 |

Общие данные (окончание)

Проектный институт Минздрава РСФСР г. Москва

Копировал: Петрова

Формат А2

Гл. инж. проекта Аурин

Гл. конс. Михайлова

Гл. арх. Масленников

Рук. маст. Дембовский

Гл. арх. пр. Федоров

Исполнит Краснова

Проверил Белокопытов

Типовой проект 252-9-63 Альбом

## Схема генплана

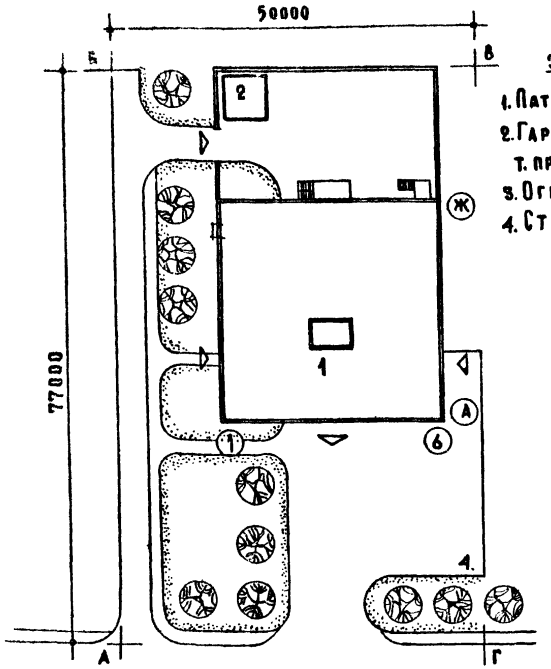


### Экспликация

1. Патологоанатомич. корпус
2. Гараж на 2 автомашины Т. пр. №8 583-78 тип 1 (основн. бокс).
3. Ограда Т. пр.
4. Стоянка автомашин.

## План техподполья

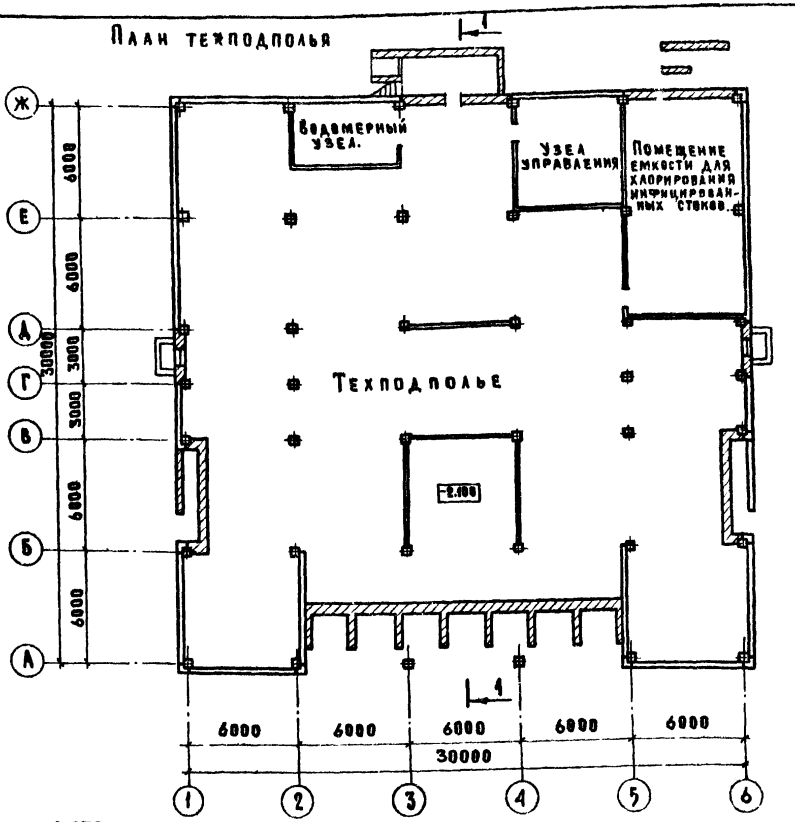


## Разрез 1-1

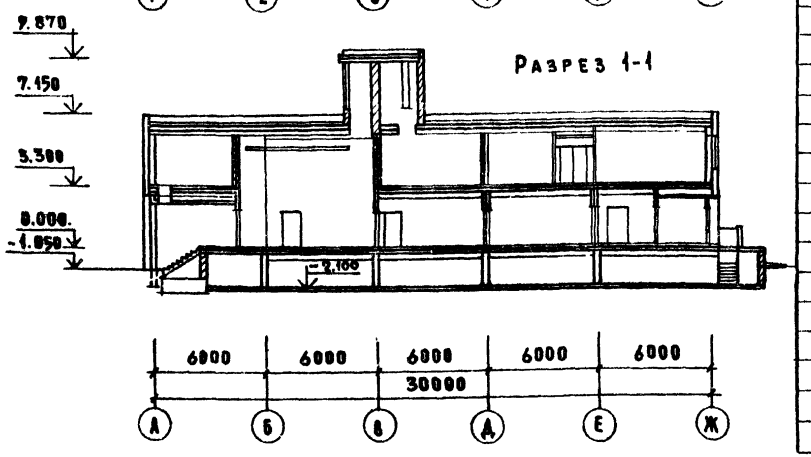


## Характеристика конструкций

| Наименование | Конструкция. |
|---|---|
| Кровля | Рулонная |
| Окна и двери | Блоки деревянные |
| Потолки | Частично подшивные |
| Витражи | Стальные из профильного стекла. |
| Полы | Линолеум, керамич. плитка, цементные, мозаичные. |
| Наружн. отд. | Панели и кирпичи. вставки облицованные ковровой плиткой |
| Внутренняя отд. | Масл. и водоэмульс. покраска, облиц. гл. плиткой и травертином т. 2м |
| Фундаменты | ж/б стаканного типа и ленточные |
| Наружн. стены | Панели стеновые и цокольные, сборные. |
| Ригели Перемычки Лестницы Диафрагмы Колонны | Сборные железобетонные |
| Перегородки | Сборные из гипсобетонных панелей и кирпича |
| Перекрытия | Сборные железобетонные. |

## Технико-экономические и эксплуатационные показатели.

| № | Наименование показателей | Ед. изм. | Показат. |
|---|---|---|---|
| 1. | Количество этажей | этаж | 2 |
| | Площадь застройки | га | 0,1 |
| | Строительный об.щ. | м³ | 6166 |
| | Строительн. объем подземн. части | м³ | – |
| | Полезная площадь | м² | 1409 |
| | Рабочая площадь | м² | 1044.7 |
| | Отнош. рабочей пл. к полезн. $K_1$ | – | 0.72 |
| | Отнош. объема зд. к раб. пл. $K_2$ | – | 6.0 |
| | Средний вес монтаж. элемен. | т | 2.0 |
| | Максимальный вес монт. элемен. | т | 5.49 |
| | Потребность в бетоне и ж/б на 1м² полез. пл. | м³ | 0.64 |
| | Потр. в металле на 1м² полез. площ. | | |
| | Всего: | кг. | 40.0 |
| | На сборные жел. бет. изделия. | кг. | 64.7 |
| | Затраты труда на 1м² полезн. площ. | чел-дни | 4.43 |
| | Сметная стоимость строительства | тыс руб | 305.12 |
| | Стоимость: | | |
| | строительных работ | " | 209.01 |
| | монтажных работ | " | 25.53 |
| | мебели и оборудования | " | 67.08 |
| | Стоимость стр. монт. работ на 1м³ зд. | руб | 38.04 |
| | Общая площадь здания | м³ | |
| | Потребная мощн. электроэнерг. | квт. | 99.8 |
| | Максимальная электронагр. | ква | 105 |
| | Суточный расход воды | м³ | 16.0 |
| | Расход воды для хозяйст. целей | л/сек | 8.25 |
| | для внутрен. пож. тушения. | л/сек | 2.5 |
| | Напор на вводе для хоз. целей | м | 14.0 |
| | Напор на вводе для пожаротуш. | м | 18.0 |
| | Расчетный расход тепла. | | |
| | на отопление | | |
| | при $t_н$ -20°C | ккал/ч | 100500 |
| | при $t_н$ -30°C | " | 118600 |
| | при $t_н$ -40°C | " | 132500 |
| | на приточн. вент. | | |
| | при $t_н$ - 20°C | " | 179000 |
| | при $t_н$ - 30°C | " | 231000 |
| | при $t_н$ -40°C | " | 282000 |
| | на гор. водоснабжение. | " | 175.000 |
| | Удельный расход тепла | ккал/ч/м² | 65 |

**Область применения.**

II и III климатические районы, IB климатический подрайон с расчетными зимними температурами -20°, -30° (основное решение); -40°С, нормальная зона влажности; обычные геологические условия. Скоростной напор ветра на высоте 10м $q$ - 45 кгс/м². Вес снегового покрова на 1м² горизонтальной поверхности земли - $P_o$ = 100 кгс/м².

**Инженерное оборудование.**

Здание оборудуется: центральным отоплением, приточно-вытяжной вентиляцией, холодным и горячим водоснабжением канализацией, электроэнергией, радио, телефоном, автоматической пожарной и охранной сигнализации.

Согласовано:

Инв. № подл. | Подпись и дата | Взам. инв. №

Привязан

Инв. №

| | | | |
|---|---|---|---|
| Гл. арх. ин. | Масаленникова | | 10.79 |
| Рук. маст. | Дембовский | | 8.0780 |
| Гл. арх. пр. | Федорова | | 8.0780 |
| Гл. инж. пр. | Кротова | | 8.0780 |
| Исполн. | Юрасова | | 8.0780 |
| Проверил | Белкина | | 8.0780 |

252-9-63-1.1-1 АС

Межбольничный патологоанатомический корпус с отделением бюро судебно-медицинской экспертизы

Патологоанатомический корпус

| Стадия | Лист | Листов |
|---|---|---|
| Р | 3 | 35 |

Лист привязки

Проектный институт Минздрава РСФСР г. Москва

Копировал Кобзик

Формат А2

## План 1 этажа

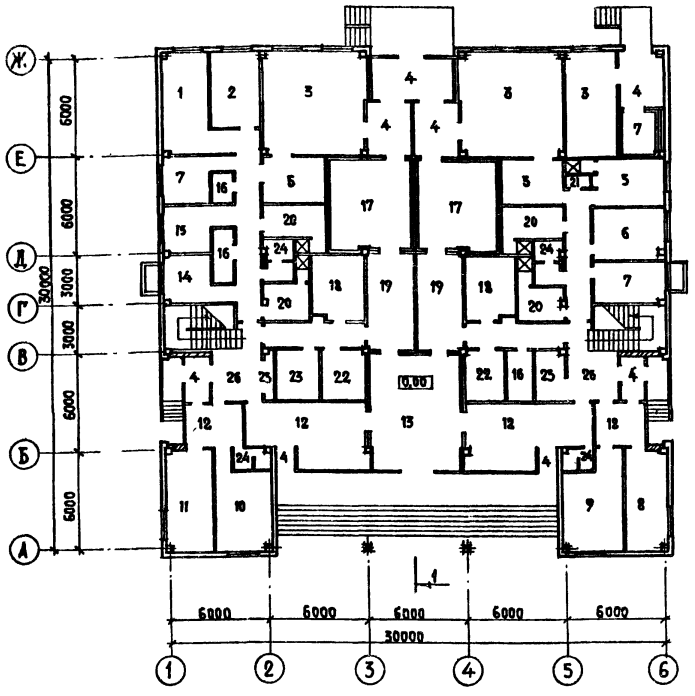


## План 2 этажа

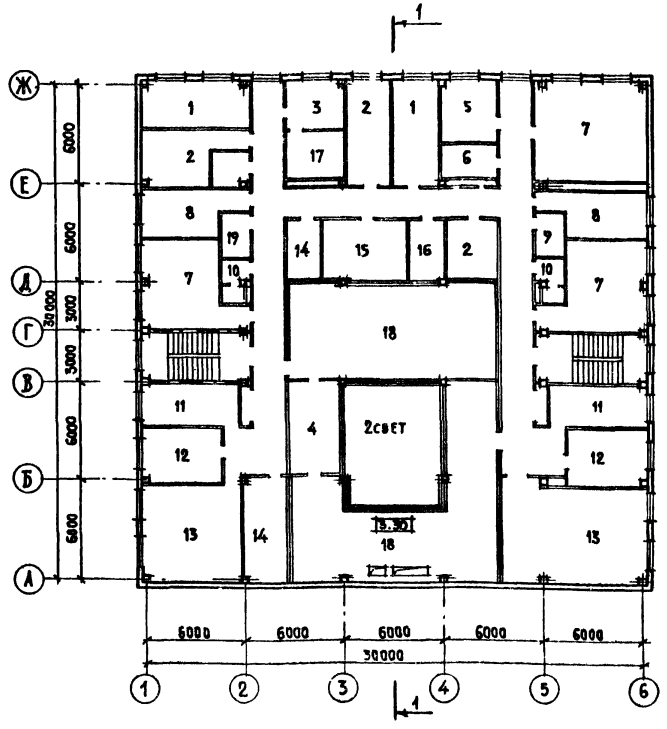


## Экспликация.

### 1 этаж.

1. Архив
2. Фиксационная
3. Секционная
4. Тамбур
5. Предсекционная
6. Фиксационная
7. Комната персонала
8. Регистратура
9. Сигнализационная
10. Смотровая
11. Процедурная
12. Ожидальные
13. Траурный зал
14. Комната персонала
15. Кабинет врача
16. Бельевая
17. Холодильные камеры
18. Машинные отделения.
19. К-та одевания трупов
20. Гардеробы с душем
21. Санпропускник
22. Хран. пох. принадл.
23. Справочная
24. Санузел
25. Электощитовая
26. Вестибюли

### 2 этаж

1. К-ты врачей
2. Хранение реактивов
3. Фотолаборатория
4. Помещение ремонта вентиляторов
5. К-та старшего лаб.
6. Хранение ядов
7. Лаборатория
8. Моечная
9. К-та гигиены
10. Санузел
11. К-т заведующ.
12. Канцелярия
13. К-та занятий
14. Инвентарная
15. Архив
16. Бельевая
17. Проявочная
18. Вентикамеры
19. К-та уборочного инв.

## Фасад в осях 1-6

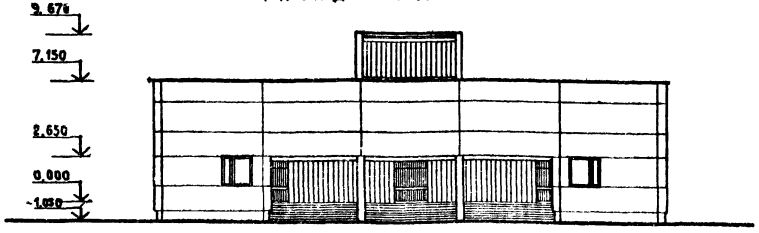


| | | | | | |
|---|---|---|---|---|---|
| Привязан | | | | | |
| Инв. № | | | | | |
| Гл. арх. ин-та | Масленникова | | | 16.7.80 | |
| Рук. маст. | Дембовский | | | 8.07.80 | |
| Гл. арх. пр. | Федоров | | | 8.07.80 | |
| Гл. инж. пр. | Кротова | | | 8.07.80 | |
| Исполнит. | Юрасова | | | 8.07.80 | |
| Проверил | Белокопытова | | | 8.07.80 | |

252-9-63-1.1-1 АС

Межбольничный патологоанатомический корпус с отделением бюро судебно-медицинской экспертизы

Патологоанатомический корпус

| Стадия | Лист | Листов |
|---|---|---|
| Р | 4 | 35 |

Лист привязки

Проектный институт Минздрава РСФСР г. Москва

Копировал: Веретягина

Формат 22

Типовой проект 252-9-63

Альбом

Согласовано

Технический отд. | Ленинск | Нормоконтроль | Белов

Взам. инв. №

Инв. № подл. | Подпись и дата

| Обозначение | Обозначение | Наименование | Количество шт | | | | Масса ед. кг | Примечания |
|---|---|---|---|---|---|---|---|---|
| | | | Техн. подполье | 1 эт. | 2 эт. | Всего | | |
| **Бетонные блоки** | | | | | | | | |
| ФБ-1 | ГОСТ 13579-78 | ФБС 24.5.6.-Т | 10 | — | — | 10 | 1630 | |
| ФБ-2 | То же | ФБС 12.5.6-Т | 25 | — | — | 25 | 790 | |
| ФБ-3 | То же | ФБС 9.5.6-Т | 32 | — | — | 32 | 590 | |
| ФБ-4 | То же | ФБС 24.4.6-Т | 9 | — | — | 9 | 1300 | |
| ФБ-5 | То же | ФБС 12.4.6-Т | 2 | — | — | 2 | 640 | |
| ФБ-6 | То же | ФБС-9.4.6-Т | 17 | — | — | 17 | 470 | |
| ФБ-7 | То же | ФБС 24.3.6-Т | 6 | — | — | 6 | 970 | |
| ФБ-8 | То же | ФБС 9.3.6-Т | 99 | — | — | 99 | 350 | |
| **Фундаменты** | | | | | | | | |
| БК-13-3 | ИИ-04-1 вып.6 | БК-13-3 | 16 | — | — | 16 | 3190 | |
| Ф-17-3 | То же | Ф-17-3 | 8 | — | — | 8 | 4170 | |
| Ф-21-3 | То же | Ф-21-3 | 16 | — | — | 16 | 5490 | |
| **Ригели** | | | | | | | | |
| Р1 | ИИ-04-3 вып.5 | Р-52-57Т | 10 | 9 | — | 19 | 1610 | |
| Р2 | То же | Р-40-27Т | 4 | 6 | 4 | 14 | 750 | |
| Р3 | ИИ-04-3 вып.4 ч.I | Р2-72-57 | 17 | 16 | 6 | 39 | 1950 | |
| Р4 | ИИ-04-3 вып.5 | Р2-72-27Т | 4 | 4 | — | 8 | 870 | |
| Р5 | ИИ-04-3 вып.4 ч.I | Р2-52-57 | — | — | 10 | 10 | 1950 | |
| Р6 | ИИ-04-3 вып.5 | Р-40-57Т | — | — | 8 | 8 | 1610 | |
| Р7 | ИИ-04-3 вып.4 ч.I | Р2-72-27 | — | — | 4 | 4 | 870 | |
| Р8 | ИИ-04-3 вып.5 | Р2-52-57Т | — | — | 2 | 2 | 1950 | |
| Р9 | ИИ-04-3 вып.4 ч.I | Р-40-57 | — | 4 | — | 4 | 1610 | |
| Р10 | То же | Р-52-57 | 2 | — | — | 2 | 1610 | |
| **Диафрагмы жесткости** | | | | | | | | |
| А-1 | ИИ-04-6 вып.5 ч.I | А-28-33п | — | 4 | — | 4 | 2330 | |
| А-2 | То же | А1-28-33п | — | 2 | — | 2 | 2400 | |
| А-3 | То же | А1-28-33 | — | 2 | — | 2 | 3080 | |
| А-4 | То же | А2-28-33 | — | — | 2 | 2 | 3270 | |
| А-5 | То же | А-28-33 | — | — | 2 | 2 | 2930 | |

| Поз. обозначение | Обозначение | Наименование | Количество шт. | | | | Масса ед. кг | Примечания |
|---|---|---|---|---|---|---|---|---|
| | | | Техн. подполье | 1 эт | 2 эт | Всего | | |
| **Колонны** | | | | | | | | |
| К1 | ИИ-04-2 вып.13 и альбом V | КЭК-33(20)-1 | 2 | — | — | 2 | 2140 | |
| К2 | То же | КЭК-33(20)-2 | 2 | — | — | 2 | 2140 | |
| К3 | То же | КЭР-33(20)-16А-3 | 1 | — | — | 1 | 2180 | |
| К4 | То же | КЭР-33(20)-16Б-4 | 1 | — | — | 1 | 2180 | |
| К5 | То же | КЭР-33(20)-15Б-16А-5 | 1 | — | — | 1 | 2180 | |
| К6 | То же | КЭР-33(20)-18 | 1 | — | — | 1 | 2180 | |
| К7 | То же | КЭР-33(20)-19 | 1 | — | — | 1 | 2180 | |
| К8 | То же | КЭР-33(20)-20 | 2 | — | — | 2 | 2180 | |
| К9 | То же | КЭК-33(20)-21 | 1 | — | — | 1 | 2140 | |
| К10 | То же | КЭК-33(20)-10 | 1 | — | — | 1 | 2140 | |
| К11 | То же | КЭК-33(20)-11 | 1 | — | — | 1 | 2140 | |
| К12 | То же | КЭК-33(20)-12 | 1 | — | — | 1 | 2140 | |
| К13 | То же | КЭК-33(20)-13 | 1 | — | — | 1 | 2140 | |
| К14 | То же | КЭК-33(20)-14 | 1 | — | — | 1 | 2140 | |
| К15 | То же | КЭК-33(20)-16А-15 | 1 | — | — | 1 | 2140 | |
| К16 | То же | КЭР-33(20)-16А-16 | 1 | — | — | 1 | 2180 | |
| К17 | То же | КЭР-33(20)-16А-17 | 1 | — | — | 1 | 2180 | |
| К18 | ИИ-04-2 вып.13 | КЭР-33(20) | 6 | — | — | 6 | 2180 | |
| К19 | ИИ-04-2 вып.13 и альбом V | КЭР-33(20)-7 | 2 | — | — | 2 | 2180 | |
| К20 | То же | КЭР-33(20)-16А | 4 | — | — | 4 | 2180 | |
| К21 | То же | КЭР-33(20)-9 | 1 | — | — | 1 | 2180 | |
| К22 | То же | КЭР-33(20)-8 | 1 | — | — | 1 | 2180 | |
| К23 | То же | КЭР-33(20)-6-26 | 2 | — | — | 2 | 2180 | |
| К24 | То же | КЭР-33(20)-16Б-22 | 1 | — | — | 1 | 2180 | |
| К25 | То же | КЭР-33(20)-16А-23 | 1 | — | — | 1 | 2180 | |
| К26 | То же | КЭР-33(20)-15Б-16А-24 | 1 | — | — | 1 | 2180 | |
| К27 | То же | КЭК-33(20)-16А-25 | 1 | — | — | 1 | 2140 | |

Типовой проект 252-9-63 Альбом

Согласовано: ГАП АСМ Федоров 12.80; Термоконтроль Александрин 12.80

Инв. № подл. | Подпись и дата | Взам. инв. №

Привязан:

Инв. №

| | | |
|---|---|---|
| ГА. конст. III | Минайлов | 12.80 |
| ГА. инж. м | Аурик | 12.80 |
| ГА. конст. м | Михалевский | 12.80 |
| ГИП | Кротова | 12.80 |
| Исполнил | Гоакова | 12.80 |
| Проверил | Максимова | 12.80 |

252-9-63-11-1 АС

Межвольничный патологоанатомический корпус с отделением бюро судебно-медицинской экспертизы

Патологоанатомический корпус

| Стадия | Лист | Листов |
|---|---|---|
| Р | 5 | 35 |

Спецификация (начало)

Проектный институт Минздрава РСФСР г. Москва

Копировал: Ребязова

Формат А2

| Поз. обозначение | Обозначение | | Наименование | Количество шт. | | | | Масса ед. кг | Примечания |
|---|---|---|---|---|---|---|---|---|---|
| | | | | Техн. подполье | 1 эт | 2 эт | Всего | | |
| | **Плиты перекрытий** | | | | | | | | |
| | Плиты из тяжелого бетона | Плиты из легкого бетона | | | | | | | |
| П-1 | ИИ-04-4 вып. 19 | ИИ-04-4 вып 21 | ПК 6-58-15п | — | — | 10 | 10 | 2665 | |
| П-2 | То же | То же | ПК 8-58-15п | 6 | 7 | 1 | 14 | 2665 | |
| П-3 | То же | То же | ПК 8-58-15с | 5 | — | — | 5 | 2645 | |
| П-4 | То же | То же | ПК 12,5-58-15с | 1 | 5 | — | 6 | 2645 | |
| П-5 | То же | То же | ПР 8-58-15с | 11 | 7 | 12 | 30 | 2625 | |
| П-6 | То же | То же | ПР 12,5-58-15с | 8 | 12 | — | 20 | 2625 | |
| П-7 | То же | То же | ПК 6-58-12 | — | — | 30 | 30 | 2040 | |
| П-8 | То же | То же | ПК 8-58-12 | 16 | 22 | 1 | 39 | 2040 | |
| П-9 | То же | То же | ПК 12,5-58-12 | 7 | 13 | — | 20 | 2040 | |
| П-10 | То же | То же | ПК 6-58-15 | — | — | 39 | 39 | 2710 | |
| П-11 | То же | То же | ПК 8-58-15 | 20 | 16 | — | 37 | 2710 | |
| П-12 | То же | То же | ПК 12,5-58-15 | 5 | 8 | — | 13 | 2710 | |
| П-13 | То же | То же | ПК 6-58-15с | — | — | 15 | 15 | 2645 | |
| П-14 | То же | То же | ПК 12,5-58-15п | 5 | 5 | — | 10 | 2665 | |
| П-15 | ИИ-04-4 вып. 20 | ИИ-04-4 вып. 22 | ПК 8-28-12 | 2 | — | — | 2 | 1000 | |
| П-16 | То же | То же | ПК 8-28-15 | 4 | — | — | 4 | 1320 | |
| П-17 | 3.006-2 вып II-2 | | П 10д-3 | 4 | 4 | — | 8 | 190 | |
| П-18 | ИИ-04-4 вып. 20 | ИИ-04-4 вып. 22 | ПК 12,5-28.15 | 9 | — | — | 9 | 1320 | |
| П-19 | То же | То же | ПК 12,5-28.15с | 2 | — | — | 2 | 1190 | |
| П-20 | 3.006-2 вып. II-2 | | П 20д-3 | 11 | — | — | 11 | 640 | |
| П-21 | | То же | П 7д-3 | 3 | — | — | 3 | 150 | |
| | **Лестничные марши** | | | | | | | | |
| | ИИ-04-7 вып. 1 | | АМ-58-14-17 | — | 4 | | 4 | 2290 | |
| | **Площадки** | | | | | | | | |
| | То же | | АП-15-14 | — | 2 | | 2 | 585 | |
| | **Проступи** | | | | | | | | |
| | То же | | СТ-1 | — | 20 | | 20 | 48 | |
| | То же | | СТ-2 | — | 10 | | 10 | 40 | |
| | То же | | СТ-3 | — | 22 | | 22 | 50 | |
| | То же | | СТ-4пр | — | 5 | | 5 | 50 | |
| | То же | | СТ-4л | — | 5 | | 5 | 50 | |
| | **Ступени** | | | | | | | | |
| | 1.155-1 вып. 1 | | АС 12-17 | 30 | — | — | 30 | 130,0 | |

| Поз. обозначение | Обозначение | | | Наименование | Количество шт. | | | | Масса ед. кг | Примечания |
|---|---|---|---|---|---|---|---|---|---|---|
| | | | | | Техн. подполье | 1 эт | 2 эт | Всего | | |
| | **Перемычки** | | | | | | | | | |
| ПР-1 | 1.138-10 вып. 2 | | | 2ПР8-24.38.14 | 35 | — | — | 35 | 330 | |
| ПР-2 | То же | | | 2ПР7-23.38.14 | 14 | — | — | 14 | 310 | |
| ПР-3 | То же | | | 1ПР2-15.12.14 | 10 | — | — | 10 | 75,0 | |
| ПР-4 | То же | | | 1ПР1-12.12.6 | 2 | — | — | 2 | 25,0 | |
| | То же | | | 1ПР3-22.12.14 | — | — | 4 | 4 | 100,0 | |
| | **Стеновые панели** | | | | | | | | | |
| | $t_н=-20°C$ | $t_н=-30°C$ | $t_н=-40°C$ | | | | | | | |
| ПС-1 | ИИ-04-5 вып. 5 | ИИ-04-5 вып. 6 | ИИ-04-5 вып. 7 | НП-60-12 | — | — | — | 20 | 2380 | |
| ПС-2 | То же | То же | То же | Н-60-15 | — | — | — | 33 | 2990 | |
| ПС-3 | То же | То же | То же | Н-60-18 | — | — | — | 11 | 3500 | |
| ПС-4 | То же | То же | То же | Н-30-18 | — | — | — | 2 | 1800 | |
| ПС-5 | То же | То же | То же | Н-3-18 | — | — | — | 18 | 170 | |
| ПС-6 | То же | То же | То же | Н-12-18 | — | — | — | 33 | 710 | |
| ПС-7 | То же | То же | То же | Н-18-18 | — | — | — | 8 | 1060 | |
| ПС-8 | То же | То же | То же | Н-58-15пр | — | — | — | 1 | 2820 | |
| ПС-9 | То же | То же | То же | Н-58-15л | — | — | — | 1 | 2820 | |
| ПС-10 | То же | То же | То же | НУ-1-9 | — | — | — | 2 | 200 | |
| ПС-11 | То же | То же | То же | НУ-1-12 | — | — | — | 4 | 270 | |
| ПС-12 | То же | То же | То же | НУ-1-15 | — | — | — | 14 | 330 | |
| ПС-13 | То же | То же | То же | НУ-1-18 | — | — | — | 14 | 400 | |
| ПС-14 | ИИ-04-5 вып. 12 | | ИИ-04-5 вып. 13 | Ц-60-15 | — | — | — | 14 | 2960 | |
| ПС-15 | То же | | То же | Ц-30-15 | — | — | — | 2 | 1570 | |
| ПС-16 | То же | | То же | ЦУ-1-15 | — | — | — | 10 | 320 | |
| ФК-1 | ИИ-04-4 вып. 23 | | | ФК-15-4 | — | — | — | 80 | 100 | |

Типовой проект 252-9-63 Альбом I

Согласовано: Инв. № подл. | Подпись и дата | Взам. инв. №

Привязан:

Инв. №

| | | |
|---|---|---|
| Гл. констр. | Михайлов | 7.07.80 |
| Гл. инж. м. | Лурик | 7.07.80 |
| Гл. констр. м. | Мишилевский | 7.07.80 |
| ГИП | Кретова | 7.07.80 |
| Исполнит. | Голкова | 7.07.80 |
| Проверка | Максимова | 7.07.80 |

252-9-63-1.1-1 АС

Межбольничный патологоанатомический корпус с отделением бюро судебно-медицинской экспертизы

Патологоанатомический корпус

| Стадия | Лист | Листов |
|---|---|---|
| Р | 6 | 35 |

Спецификация (продолжение)

Проектный институт Минздрава РСФСР г. Москва

Копировал: Ребизова Формат 22

Типовой проект 252-9-63 Альбом 1

| Поз. обозначение | Обозначение | Наименование | Количество шт. Техн. подполье | 1 эт. | 2 эт. | Всего | Масса ед. кг. | Примечание |
|---|---|---|---|---|---|---|---|---|
| | | **Монтажные детали** | | | | | | |
| | ИИ-04-8 вып. 3 | ММД - 4 | 22 | 10 | — | 32 | 8.50 | |
| | то же | ММД - 6 | — | 24 | 12 | 36 | 1.04 | |
| | ИИ-04-10 вып. 5 | ММД - 13 | — | 8 | 8 | 16 | 1.02 | |
| | то же | ММД - 14 | 48 | 48 | 24 | 120 | 1.13 | |
| | то же | ММД - 15 | 4 | 4 | 4 | 12 | 1.70 | |
| | то же | ММД - 16 | 12 | 16 | 32 | 60 | 0.73 | |
| | то же | ММД - 17 | 4 | 6 | 8 | 18 | 1.29 | |
| | то же | ММД - 18 | 24 | 28 | 24 | 76 | 1.15 | |
| | то же | ММД - 23 | 24 | 30 | 44 | 98 | 0.39 | |
| | то же | ММД - 25 | 18 | 24 | 14 | 56 | 0.32 | |
| | то же | ММД - 26 | 14 | 12 | 6 | 32 | 0.10 | |
| | то же | ММД - 30 лев. | 7 | 6 | 3 | 16 | 3.78 | |
| | то же | ММД - 30 пр. | 7 | 6 | 3 | 16 | 3.78 | |
| | Альбом Тр.9.1-1-КЖИ-012-46 | МД - 1 | 32 | — | — | 32 | 2.44 | |
| | ИИ-04-10 вып. 5 | ММД - 28 | — | — | — | 4 | 1.22 | |
| | | **Монтажные детали для стеновых панелей из легкого бетона** | | | | | | |
| | ИИ-04-10 вып. 6 | ММИ - 1 | — | — | — | 76 | 1.68 | |
| | то же | ММИ - 3 | — | — | — | 238 | 0.46 | |
| | то же | ММИ - 4 | — | — | — | 192 | 0.47 | |
| | то же | ММИ - 6 | — | — | — | 40 | 0.63 | |
| | то же | ММИ - 7 | — | — | — | 50 | 2.06 | |
| | то же | ММИ - 10 | — | — | — | 8 | 13.40 | |
| | то же | ММИ - 14 | — | — | — | 188 | 0.24 | |
| | то же | ММИ - 15 | — | — | — | 2 | 2.10 | |
| | то же | ММИ - 17 | — | — | — | 4 | 1.57 | |
| | | **Монтажные детали для стеновых панелей из ячеистого бетона** | | | | | | |
| | ИИ-04-10 вып. 6 | ММИ - 2 | — | — | — | 76 | 1.90 | |
| | то же | ММИ - 3 | — | — | — | 314 | 0.46 | |
| | то же | ММИ - 4 | — | — | — | 116 | 0.47 | |
| | то же | ММИ - 6 | — | — | — | 40 | 0.63 | |
| | то же | ММИ - 8 | — | — | — | 8 | 2.20 | |
| | то же | ММИ - 10 | — | — | — | 42 | 13.40 | |
| | то же | ММИ - 14 | — | — | — | 188 | 0.24 | |
| | то же | ММИ - 15 | — | — | — | 2 | 2.10 | |
| | то же | ММИ - 17 | — | — | — | 4 | 1.57 | |
| | | **Ограждения лестниц** | | | | | | |
| | ИИ-04-8 вып. 1 | ЛО - 17 | | | | 4 | 52 | |
| | то же | ЛОЯ - 12 | | | | 2 | 25.09 | |
| | | **Металлические изделия и закладные детали** | | | | | | |
| | Альбом Тр.9.1-1 КЖИ-008-21 | С - 1 | 6 | — | — | 6 | 54.60 | |
| | то же 008-28 | С - 2 | 10 | — | — | 10 | 46.32 | |
| | то же 008-29 | С - 3 | 4 | — | — | 4 | 20.9 | |

| Поз. обозначение | Обозначение | Наименование | Количество шт Техн. подполье | 1 эт. | 2 эт. | Всего | Масса ед. кг | Примечание |
|---|---|---|---|---|---|---|---|---|
| | Альбом Тр.9.1-1 то же 008-30 | С - 4 | 8 | — | — | 8 | 84.88 | |
| | то же 008-31 | С - 5 | — | 6 | — | 6 | 12.02 | |
| | то же 008-32 | С - 6 | — | 3 | — | 3 | 4.83 | |
| | то же КЖИ-008-33 | С - 7 | — | — | — | 10 | 27.9 | |
| | то же 008-34 | С - 8 | — | — | — | 13 | 31.8 | |
| | то же 008-35 | С - 9 | — | — | — | 2 | 23.7 | |
| | то же 008-36 | С - 10 | 4 | — | — | 4 | 25.8 | |
| | то же 008-37 | С - 11 | 2 | — | — | 2 | 8.7 | |
| | то же 008-38 | С - 12 | 4 | — | — | 4 | 25.1 | |
| | то же 009-39 | К - 1 | 4 | — | — | 4 | 45,45 | |
| | то же 009-40 | К - 2 | 16 | — | — | 16 | 0.97 | |
| | то же 010-41 | МР-1 | — | 8 | — | 8 | 2.80 | |
| | то же 010-42 | МР-2 | — | 4 | — | 4 | 1.51 | |
| | то же 011-43 | ЗД-1 | — | — | 28 | 28 | 1.73 | |
| | то же 011-44 | ЗД-2 | — | — | 4 | 4 | 2.48 | |
| | то же 011-45 | ЗД-3 | — | — | 6 | 6 | 2.95 | |
| | Альбом Тр 9.8-1 КМП-001-01 | МР-3 | 2 | — | — | 2 | 38.80 | |
| | То же-002-02 | МР-4 | — | — | 6 | 6 | 9.66 | |
| | То же-002-03 | МР-5 | — | — | 1 | 1 | 18.08 | |
| | То же-002-04 | МР-6 | — | — | 1 | 1 | 13.94 | |
| | То же-002-05 | МР-7 | — | — | 2 | 2 | 13.66 | |
| | То же-002-06 | МР-8 | — | — | 1 | 1 | 21.14 | |
| | То же-002-07 | МР-9 | — | — | 1 | 1 | 23,30 | |
| | То же 003-08 | МК-1 | — | 6 | — | 6 | 1.25 | |
| | То же 003-09 | МК-2 | — | 8 | — | 8 | 8,53 | |
| | То же 003-10 | МК-3 | — | 2 | — | 2 | 6.63 | |
| | То же 003-11 | МК-4 | — | 4 | — | 4 | 15,34 | |
| | То же 003-12 | МК-5 | — | 2 | — | 2 | 1.82 | |
| | То же 004-13 | МР-1 | — | 2 | — | 2 | 5,94 | |
| | То же 004-14 | МР-2 | — | 1 | — | 1 | 5.82 | |
| | То же 004-15 | МР-3 | — | 1 | — | 1 | 9.44 | |
| | То же 005-16 | УО-1 | — | — | — | 2 | 1.17 | |
| | То же 005-17 | УО-2 | — | — | — | 1 | 1.34 | |
| | То же 005-18 | УО-3 | — | — | — | 1 | 1.34 | |
| | То же 005-19 | УО-4 | — | — | — | 1 | 0.60 | |
| | То же 005-20 | УО-5 | — | — | — | 1 | 0.60 | |

Согласовано: ГА арх. пр. Федоров; Гл. нормоконтр. Никанорова

Инв. № подл. | Подпись и дата | Взам. инв. №

Привязан

Инв. №

| | | | |
|---|---|---|---|
| Гл. кон. ин. | Михайлов | | 7.07.86 |
| Гл. инж. м | Курик | | 7.07.86 |
| Гл. кон. п | Минаевский | | 7.07.86 |
| ГИП | Кротова | | 7.07.86 |
| Исполнит. | Столярова | | 7.07.86 |
| Проверил | Максимова | | 7.07.86 |

252-9-63-1.1-1 АС

Межбольничный патологоанатомический корпус с отделением бюро судебно-медицинской экспертизы

Патологоанатомический корпус

| Стадия | Лист | Листов |
|---|---|---|
| Р | 7 | 35 |

Спецификация (продолжение)

Проектный институт Минздрава РСФСР г. Москва

Копировал: Ребизова

Формат А2

Типовой проект 252-9-63 Альбом

| Поз. обозначение | Обозначение | Наименование | Кол-во на эт. 1 | Кол-во на эт. 2 | Всего | Примечание |
|---|---|---|---|---|---|---|
| ПГ-1 | 1.231-1 вып.2 | ПГС 3.5-33-7,6 | 2 | | 2 | |
| ПГ-2 | 1.231-1 вып.1 | ПГ-33-61 Г | | 5 | 5 | |
| ПГ-3 | | ПГ-33-59 | 1 | 1 | 2 | |
| ПГ-4 | | ПГ-33-57Р | 1 | 3 | 4 | |
| ПГ-5 | | ПГ-33-43.4 | | 2 | 2 | |
| ПГ-6 | | ПГ-33-43.4Б | 1 | 3 | 4 | |
| ПГ-7 | | ПГС-3,3-33-42 | 1 | | 1 | |
| ПГ-8 | | ПГ-33-41 | 1 | 1 | 2 | |
| ПГ-9 | | ПГ-33-41А | 1 | | 1 | |
| ПГ-10 | | ПГ-33-41Б | | 2 | 2 | |
| ПГ-11 | | ПГ-33-39Б | 2 | | 2 | |
| ПГ-12 | | ПГ-33-38 | 1 | | 1 | |
| ПГ-13 | | ПГ-33-37Б | 2 | 1 | 3 | |
| ПГ-14 | | ПГ-33-34А | | 2 | 2 | |
| ПГ-15 | | ПГ-33-34Б | 1 | 1 | 2 | |
| ПГ-16 | | ПГ-33-34Р | 1 | | 1 | |
| ПГ-17 | | ПГ-33-31,3 | 2 | | 2 | |
| ПГ-18 | | ПГ-33-31,3Б | 1 | | 1 | |
| ПГ-19 | | ПГ-33-31 | 4 | | 4 | |
| ПГ-20 | | ПГ-33-31А | 1 | | 1 | |
| ПГ-21 | | ПГ-33-31Б | | 1 | 1 | |
| ПГ-22 | | ПГ-33-31Р | 1 | | 1 | |
| ПГ-23 | | ПГ-33-30 | 6 | 3 | 9 | |
| ПГ-24 | | ПГС-3,5-33-30Б | 3 | | 3 | |
| ПГ-25 | | ПГ-33-30Р | 1 | | 1 | |
| ПГ-26 | | ПГ-33-27 | 2 | 1 | 3 | |
| ПГ-28 | | ПГ-33-26 | 2 | 2 | 4 | |
| ПГ-29 | | ПГ-33-26А | 1 | | 1 | |
| ПГ-31 | | ПГ-33-26Р | | 2 | 2 | |
| ПГ-32 | | ПГ-33-20.3 | 2 | 8 | 10 | |
| ПГ-33 | | ПГ-33-20.3Б | | 2 | 2 | |
| ПГ-34 | | ПГ-33-20.3Р | 2 | | 2 | |
| ПГ-35 | | ПГ-33-20 | 1 | | 1 | |
| ПГ-37 | | ПГС-3,5-33-20Б | 1 | | 1 | |
| ПГ-38 | | ПГ-33-19 | 2 | 1 | 3 | |
| ПГ-39 | | ПГС-3,5-33-19Б | 2 | | 2 | |
| ПГ-40 | 1.231-1 вып.1 | ПГ-33-18 | 2 | 1 | 3 | |
| ПГ-41 | | ПГС-3,5-33-18 | 2 | 2 | 1 | |
| ПГ-42 | | ПГС-3,5-33-18А | 2 | | 2 | |
| ПГ-43 | | ПГ-33-18Б | | 1 | 1 | |
| ПГ-44 | | ПГС-3,5-33-18Б | 1 | 2 | 3 | |
| ПГ-45 | | ПГ-33-17Б | 1 | | 1 | |
| ПГ-46 | | ПГ-33-16 | | 2 | 2 | |
| ПГ-47 | | ПГС-3,5-33-16 | | 1 | 1 | |
| ПГ-48 | | ПГ-33-16А | 1 | | 1 | |
| ПГ-49 | | ПГ-33-16Р | 1 | | 1 | |
| ПГ-50 | | ПГ-33-15,2Р | 1 | | 1 | |
| ПГ-51 | | ПГ-33-15 | 4 | 1 | 5 | |
| ПГ-52 | | ПГ-33-15А | | 3 | 3 | |
| ПГ-53 | | ПГС-3,5-33-15 | 2 | | 2 | |
| ПГ-54 | | ПГ-33-14,2 | | 1 | 1 | |
| ПГ-55 | | ПГС-3,5-33-14,2 | | 1 | 1 | |
| ПГ-56 | | ПГ-33-14 | 2 | 2 | 4 | |
| ПГ-57 | | ПГС-3,5-33-14 | 4 | | 4 | |
| ПГ-58 | | ПГС-3,5-33-14А | 1 | | 1 | |
| ПГ-59 | | ПГ-33-14Р | 3 | | 3 | |
| ПГ-60 | | ПГ-33-13 | 1 | 2 | 3 | |
| ПГ-61 | | ПГ-33-13А | 2 | | 2 | |
| ПГ-62 | | ПГ-33-9 | 5 | 8 | 13 | |
| ПГ-63 | | ПГС-3,5-33-9 | 1 | 1 | 2 | |
| ПГ-64 | | ПГ-33-9А | | 1 | 1 | |
| ПГ-65 | | ПГС-3,5-33-9Р | 6 | | 6 | |
| ПГ-66 | | ПГ-33-9Р | 4 | | 4 | |
| ПГ-67 | | ПГ-33-8 | 1 | 4 | 5 | |
| ПГ-68 | | ПГ-33-7 | 2 | 3 | 5 | |
| ПГ-69 | | ПГС-3,5-33-7 | 2 | 2 | 1 | |
| ПГ-70 | | ПГ-33-7Р | 1 | 1 | 2 | |
| ПГ-71 | | ПГ-33-6,2 | 3 | | 3 | |
| ПГ-72 | | ПГ-33-6 | 7 | 3 | 10 | |
| ПГ-73 | 1,231-1 вып 1. | ПГС 3,5-33-6 | 3 | 4 | 7 | |
| ПГ-74 | | ПГ-33-6Р | 5 | | 5 | |
| ПГ-75 | | ПГ-33-5 | 5 | 5 | 10 | |
| ПГ-76 | | ПГ-33-5Р | 3 | | 3 | |
| ПГ-77 | 1.231-1 вып 2 | ПГ-33-12.6 | 2 | | 2 | |
| ПГ-78 | | ПГ-33-10,9 | 27 | 24 | 51 | |
| ПГ-79 | | ПГ-33-10,6 | 7 | | 7 | |
| ПГ-80 | | ПГ-33-9,9 | 4 | 3 | 7 | |
| ПГ-81 | | ПГ-33-9,6 | 5 | | 5 | |
| ПГ-82 | | ПГС-5,5-33-7,9 | 11 | 6 | 17 | |
| | **Деревянные изделия.** | | | | | |
| ОС 18-18 | Серия 1.136-3.6-1 | ОС 18-18 | 17 | 26 | 43 | |
| ОС 09-09 | " | ОС 09-09 | 2 (тех. подп.) | 3 | 5 | |
| ДО 24-15 | Серия 1.136-10 | ДО 24-15 | 2 | 2 | 4 | |
| ДГ 24-15 | | ДГ 24-15 | | 1 | 1 | |
| ДГ 24-19 | | ДГ 24-19 | 1 | 1 | 2 | |
| ДГ 21-12 | | ДГ 21-12 | 2 | | 2 | |
| ДГ 21-10 | | ДГ 21-10 | 37 | 27 | 64 | |
| ДГ 21-9 | | ДГ 21-9 | 12 | 3 | 15 | |
| ДГ 21-7 | | ДГ 21-7 | 25 | 13 | 38 | |
| ДУ 77 | 1.135-1 Альбом II | ДУ 77 | 5 | | 5 | |
| ДВ 9 2/8 | 1.135-1 Альбом I | ДВ 9 2/8 | 4 | | 4 | |
| ДЛ 8 | 1.135-1 Альбом I | ДЛ 8 | 4 | | 4 | |
| ИД-1 | См. лист | ИД-1 | 1 | | 1 | |
| ПС-1 | ТУ-13205 сд. по чертеж. гипрохолода. | ПС-1 | 5 | | 5 | |
| ДО 24-19 | Серия 1.136-10 | ДО 24-19 | | 1 | 1 | |
| ДЛ 8 | 1.135-1 Альбом II | ДЛ 8 | 4 (техпол. полье) | | 4 | |
| АО 22-20 | Серия 1.136-1 в.1 | АО 22-20 | 17 | 26 | 43 | |

Согласовано: Гип. ОВ, Вальдерман, Колец Корд., Гип. О.В.

Инв. № подл. | Подпись и дата | Взам. инв. №

Привязан

Инв. №

| | | | |
|---|---|---|---|
| Гл. кон. н-та | Михайлов | | 8.07.80 |
| Рук. маст. | Дембовский | | 8.07.80 |
| Гл. инж. м. | Лурик | | 8.07.80 |
| Гл. инж. пр. | Кротова | | 8.07.80 |
| Исполн. | Юрасова | | 8.07.80 |
| Проверил | Белокопытова | | 8.07.80 |

252-9-63 1.1-1 АС

Межбольничный патологоанатомический корпус с отделением бюро судебно-медицинской экспертизы

Патологоанатомический корпус

| Стадия | Лист | Листов |
|---|---|---|
| Р | 8 | 35 |

Спецификация

Проектный институт Минздрава РСФСР г. Москва

Копировал Кобзюк

Формат 22

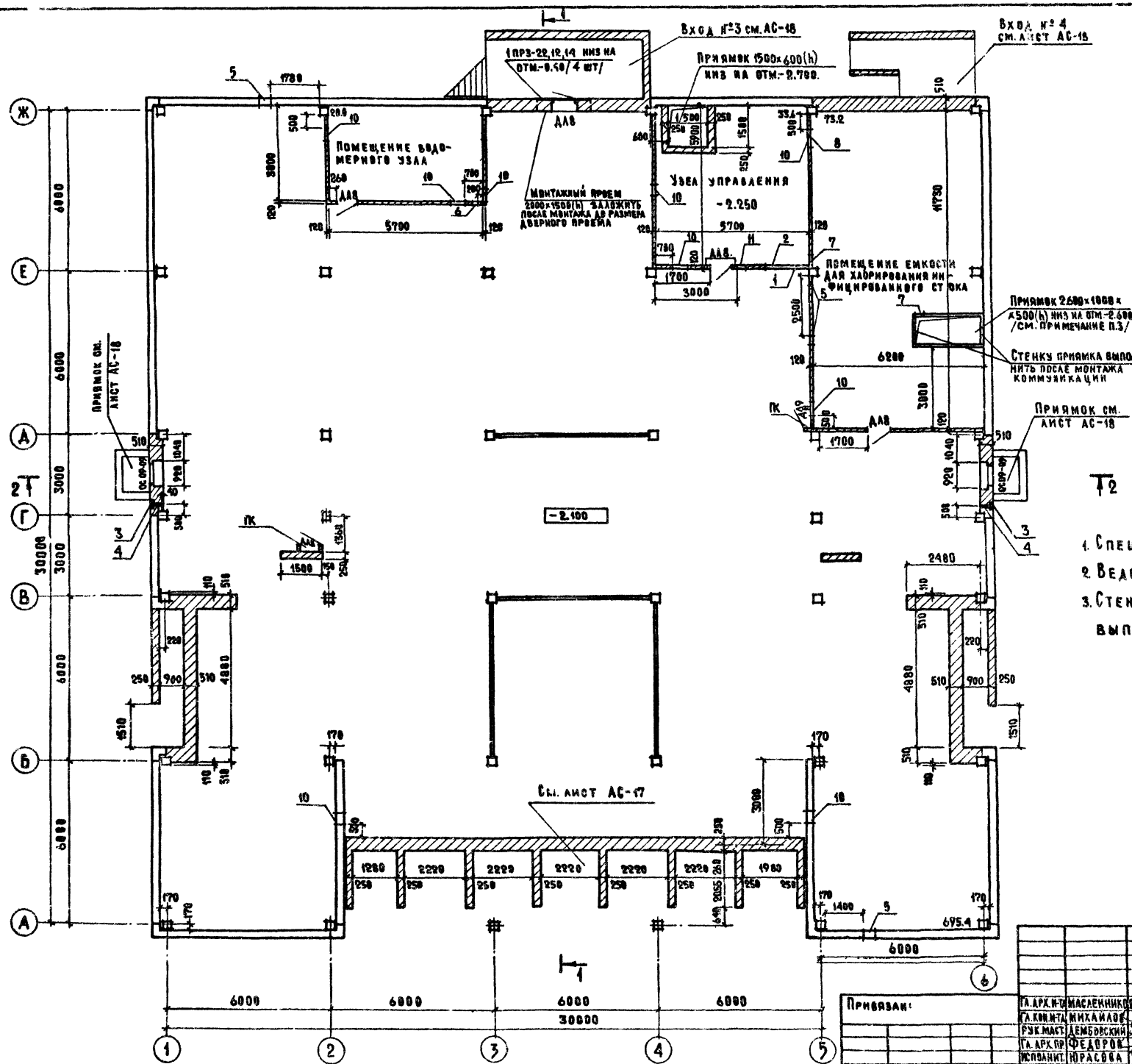


## Экспликация отверстий

| Тип отв. | Размеры, мм в | Размеры, мм н | Отм. низа м. | Назначение |
|---|---|---|---|---|
| 1 | 850 | 300 | -0.910 | О.В. и ВК |
| 2 | 800 | 300 | -0.650 | " |
| 3 | 230 | 375 | -0.850 | В.К. |
| 4 | 100 | 100 | -0.780 | " |
| 5 | 400 | 400 | -0.850 | " |
| 6 | 200 | 200 | -0.850 | " |
| 7 | 600 | 600 | -2.500 | |
| 8 | 800 | 400 | -2.100 | О.В. |
| 9 | 800 | 400 | -2.000 | " |
| 10 | 500 | 300 | -0.910 | " |
| 11 | 300 | 300 | -0.650 | " |

## Примечания:

1. Спецификацию дверей и окон см. АС-8.
2. Ведомость отделочных работ см. АС-12.
3. Стенки и днище приямка толщиной 100 мм. выполнить из бетона М-100.

Типовой проект 252-9-63 Альбом

Согласовано: Технолог отд. Нач. эл. тех. отд. Гип ВК; Дерегаренко; Барченков; Знаменская; Гип О.В.; Гип ЛСМ; Колещова; Гаспарян; Кротова

Инв. № подл. | Подп. и дата | Взам. инв. №

Привязан:

Инв. №

| | | | |
|---|---|---|---|
| Гл. арх. п-та | Масленникова | | 10.7.80 |
| Гл. кон. п-та | Михайлов | | 5.07.80 |
| Рук. маст. | Дембовский | | 8.07.80 |
| Гл. арх. пр. | Федоров | | 8.07.80 |
| Исполнит. | Юрасова | | 8.07.80 |
| Проверил | Белокопытова | | 8.07.80 |

252-9-63 — 1.1-1 АС

Межбольничный патологоанатомический корпус с отделением бюро судебно-медицинской экспертизы

Патологоанатомический корпус

План техподполья

| Стадия | Лист | Листов |
|---|---|---|
| Р | 9 | 35 |

Проектный институт Минздрава РСФСР г. Москва

Копировал Кобзюк

Формат 22

Типовой проект 252-9-63 Альб

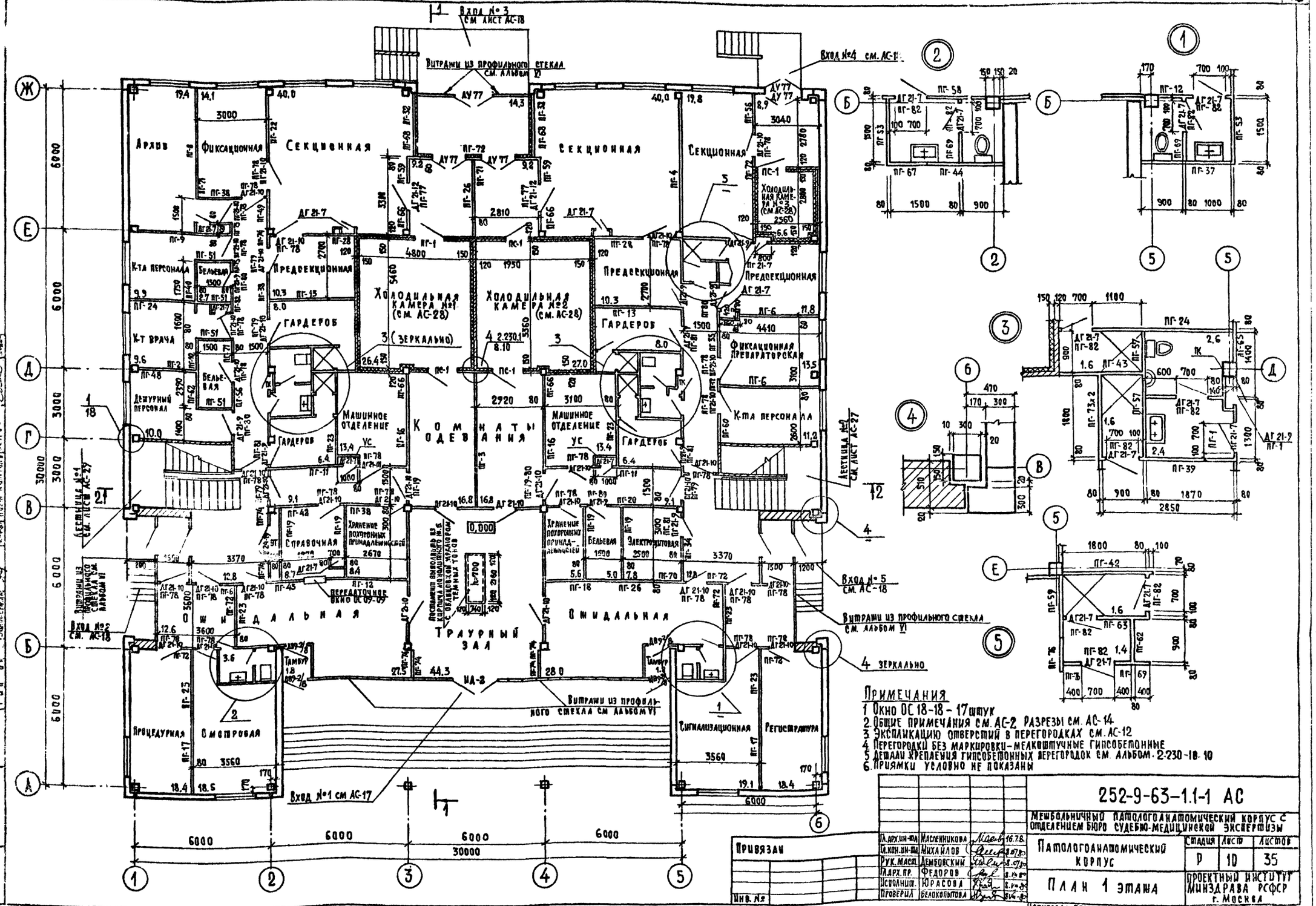


| | | | |
|---|---|---|---|
| Гип технолог | Дегтярева | | |
| Нач.эл.тех.отд | Барченкова | | |
| ГИП | Якубенкова | | |
| ВК | Белов | | |
| АСМ | Кротова | | |
| Норм контроль | Белов | | |

Согласовано

Инв. № подл. | Подпись и дата | Взам. инв. №

| | | | |
|---|---|---|---|
| Гл. архит-ма | Масленникова | | 16.78 |
| Гл. конс-ин-ма | Михайлов | | 8.78 |
| Рук. маст. | Дембовский | | 8.78 |
| Гл. арх. пр. | Федоров | | 8.78 |
| Исполнил | Юрасова | | 8.78 |
| Проверил | Белокопытова | | 8.78 |

Привязан

Инв. №

# 252-9-63-1.1-1 АС

Мебольничный патологоанатомический корпус с отделением Бюро судебно-медицинской экспертизы

Патологоанатомический корпус

План 1 этажа

| Стадия | Лист | Листов |
|---|---|---|
| Р | 10 | 35 |

Проектный институт Минздрава РСФСР г. Москва

Копировал Веретягина

Формат 22

ТИПОВОЙ ПРОЕКТ 252-9-63 АЛЬБОМ
Инв. № подл. | Подпись и дата | Взам. инв. №
Гип. ОВ | Гип. ВК | Гип. ЭМ | Гип. ТХ | Гип. АК | Гип. КЖ | Гип. КМ | Гип. ГП | Гип. ТМ | Гип. ЭО | Гип. СС

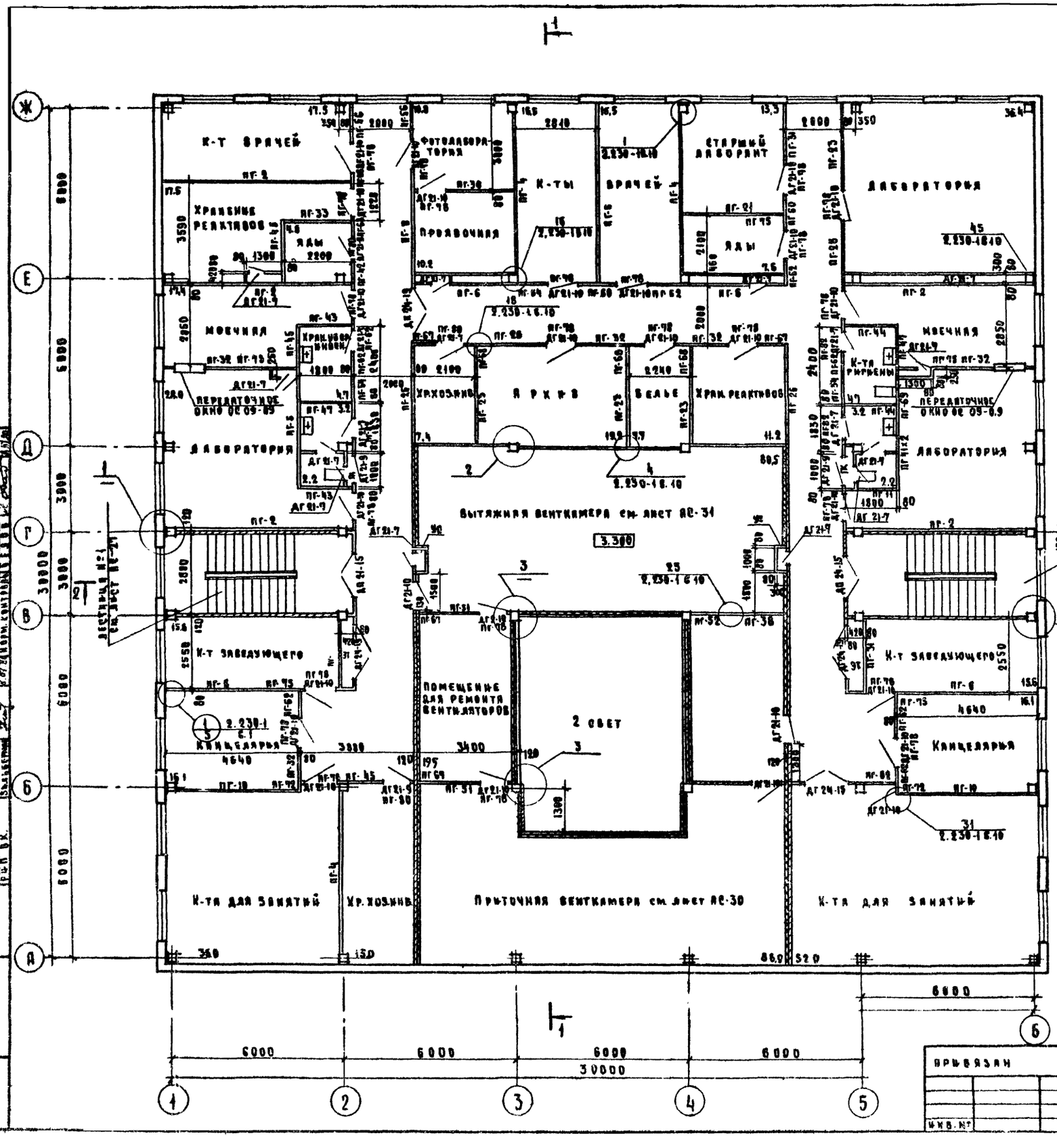


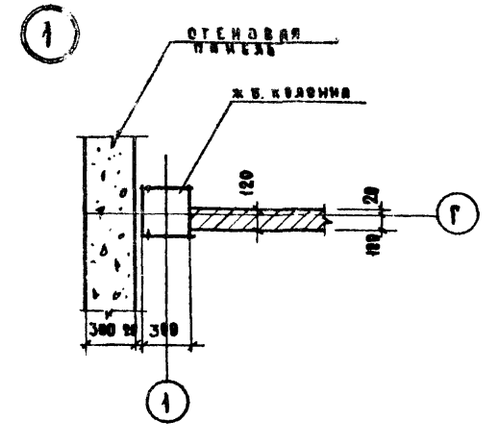


Травертин 20мм на растворе 10мм
Кирпичная перегородка 120мм
Воздушный промежуток 50мм
Гипсовые плиты 10 мм
на деревянном каркасе
из брусков 50×30

Примечания:
1. Разрезы см. АС-14
2. Экспликацию отверстий в перегородках см. АС-13
3. Сантехнические двери над унитазами устанавливать на 800мм от пола
4. Окна ОС 18-18-26 штук

| | | | | |
|---|---|---|---|---|
| | | | | 252-9-63 – 1.1-1 АС |
| | | | | Межобластной патолого анатомический корпус с отделением бюро судебно медицинской экспертизы |
| Гл. архит. проекта | Малеванников | | 10.78 | Патолого анатомический корпус |
| Рук. кон. мастер. | Михайлов | | 10.78 | Стадия: Р; Лист: 11; Листов: 35 |
| Рук. маст. | Демьяновский | | 10.78 | |
| Гл. арх. пр. | Федоров | | 10.78 | План 2 этажа |
| Исполн. | Юрасова | | 10.78 | Проектный институт Минздрава РСФСР г. Москва |
| Провер. | Белоконь | | 10.78 | |

привязан

Инв. №

Копировал: Охапкина

Формат А2

Типовой проект 252-9-63 Альбом I

Согласовано: ГИП ОВ Колесникова; ГИП ВК Зыбин; ГИП АСМ Кротова; Гл. инж. проекта Шмидт; Нач. отд. Шмидт; Гл. инж. Шмидт; Нормоконтр. Белая

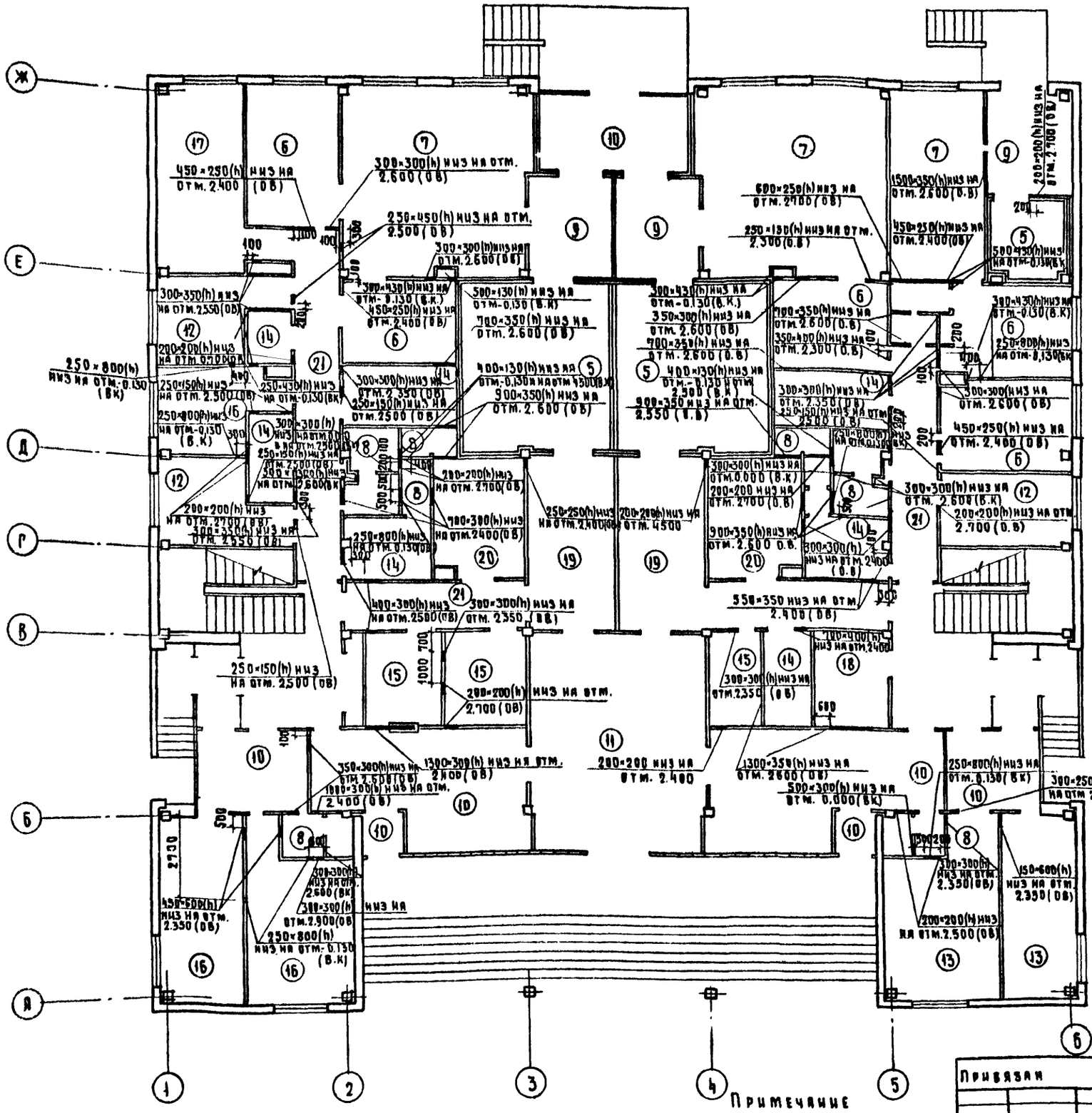


## Ведомость отделки помещений

| № помещения | Наименование | Пол: площадь на этаж м² | Пол: № узлов по 2.244-1 в.2 | Пол: покрытие | Потолок | Стены и перегородки |
|---|---|---|---|---|---|---|
| | **Техподполье** | | | | | |
| 1 | Помещение водомерного узла | 427.6 | 193 | керамическая плитка | известковая побелка | улучшенная масляная покраска |
| 2 | Узел управления | | | | | |
| 3 | Помещение емкости для хлорирования дифицированного стока | | | | | |
| 4 | Техподполье | 695.4 | 216 | бетонное покрытие | | |
| | **1 этаж** | | | | | |
| 5 | Холодильные камеры | 128.8 | см АС-35 | керамическая плитка | | глазурованная плитка |
| 6 | Фиксацион. Фиксационная препараторе | | 177 | | | |
| | предсекционные | | | | | |
| 7 | секционные | 99.8 | 179 | керамическая плитка | водоэмульсионная покраска | ч |
| 8 | санузлы душевые | 22.9 | | | | глазурованная плитка h=1.8м |
| 9 | тамбуры выходные камерах | 27.3 | 180 | мозаичное марки 200 | | улучшенная масляная покраска |
| 10 | вестибюль ожидальный, тамбуры входов | 139.6 | " | " | | высококачественная масляная краска |
| 11 | траурный зал | 44.3 | " | " | | облицовка туалетов типом торц-21)мм. |
| 12 | комната персонала дежурный персонал | 132.1 | 173 | линолеум | | улучшенная масляная покраска |
| 13 | Регистратура сигнализационная | | | | | |
| 14 | гардеробы, бельевая | | | | | |
| 15 | Справочная, хранение похор. принад. вежи. | | | | | |
| 16 | смотровая процедурная, кабинет врача | 85.9 | " | " | | высококачественная масляная покраска |
| 17 | архив | | | | | |
| 18 | электрощитовая | 7.8 | 179 | керамическая плитка | клеевая побелка | улучшенная масляная покраска |
| 19 | комнаты одевания | 33.6 | 177 | керамическая плитка | водоэмульсионная покраска | глазурованная плитка h=1.8м. |
| 20 | машинные отделения | 26.8 | | | | масляная покраска |
| 21 | коридоры лестницы | 67.2 | | | | высококачеств. масляная покр. |
| 22 | площадки перед входами | 53.4 | 180 | мозаичное марки 200 | | |
| | **2 этаж** | | | | | |
| 23 | кабинеты врачей кат. ст. лаборанта | 350 | 40 | линолеум | | высококачественная масляная покраска |
| 24 | к-ты заведующих, секретаря, коридоры | | | | | |
| 25 | к-ты для занятия персонала | | | | | |
| 26 | Фотолаборатория проявочная | 21 | 65 | керамическая плитка | водоэмульсионная покраска | глазурованная плитка h=1.8м |
| 27 | помещение хранен. реактивов | 73.2 | 40 | линолеум | | улучшенная масляная покраска |
| 28 | помещения хозяйственного инвентаря | | | | | |
| 29 | Архив помещ. хранения ядов, белье | | | | | |
| 30 | моечная и стерилизационная | 55 | 70 | керамическая плитка | | глазурованная плитка h=1.8м |
| 31 | вытяжная дезкамера | 80 | 86 | бетонное марки 200 | известковая побелка | улучшенная масляная покраска |
| 32 | лаборатории | 92.4 | 69 | керамическая плитка | | |
| 33 | лестницы | 36.3 | | мозаичные марки 200 | водоэмульсионная покраска | высококачественная масляная покраска |
| 34 | помещ. ремонта вентиляторов, мотор. камер, вент. камера | 103.5 | 65 | керамическая плитка | масляная покраска | |

**Примечание**

В полях над техподпольем |177;179;173;180| подложить керамзитобетон $\gamma = 1200$ кг/м³ $\lambda = 0.45$

Привязан

Инв. №

| | | |
|---|---|---|
| Гл. констр. | Михайлов | |
| Рук. маст. | Сембовский | |
| Гл. арх. пр. | Федоров | |
| Исполнит. | Юдасова | |
| Провер. | Берокопытов | |

**252-9-63-1.1-1 АС**

Межбольничный патолого анатомический корпус с отделением бюро судебно медицинской экспертизы

Патолого анатомический корпус

| Стадия | Лист | Листов |
|---|---|---|
| Р | 12 | 35 |

План перегородок с санитехническими отверстиями 1 этаж. Ведомость отделки помещений

Проектный институт Минздрава РСФСР г. Москва

Копировал Охапкина

Формат 22

Типовой проект 252-9-63 Альбом V

Согласовано

Инв. № подл. | Подпись и дата | Взам. инв. №

## План кровли

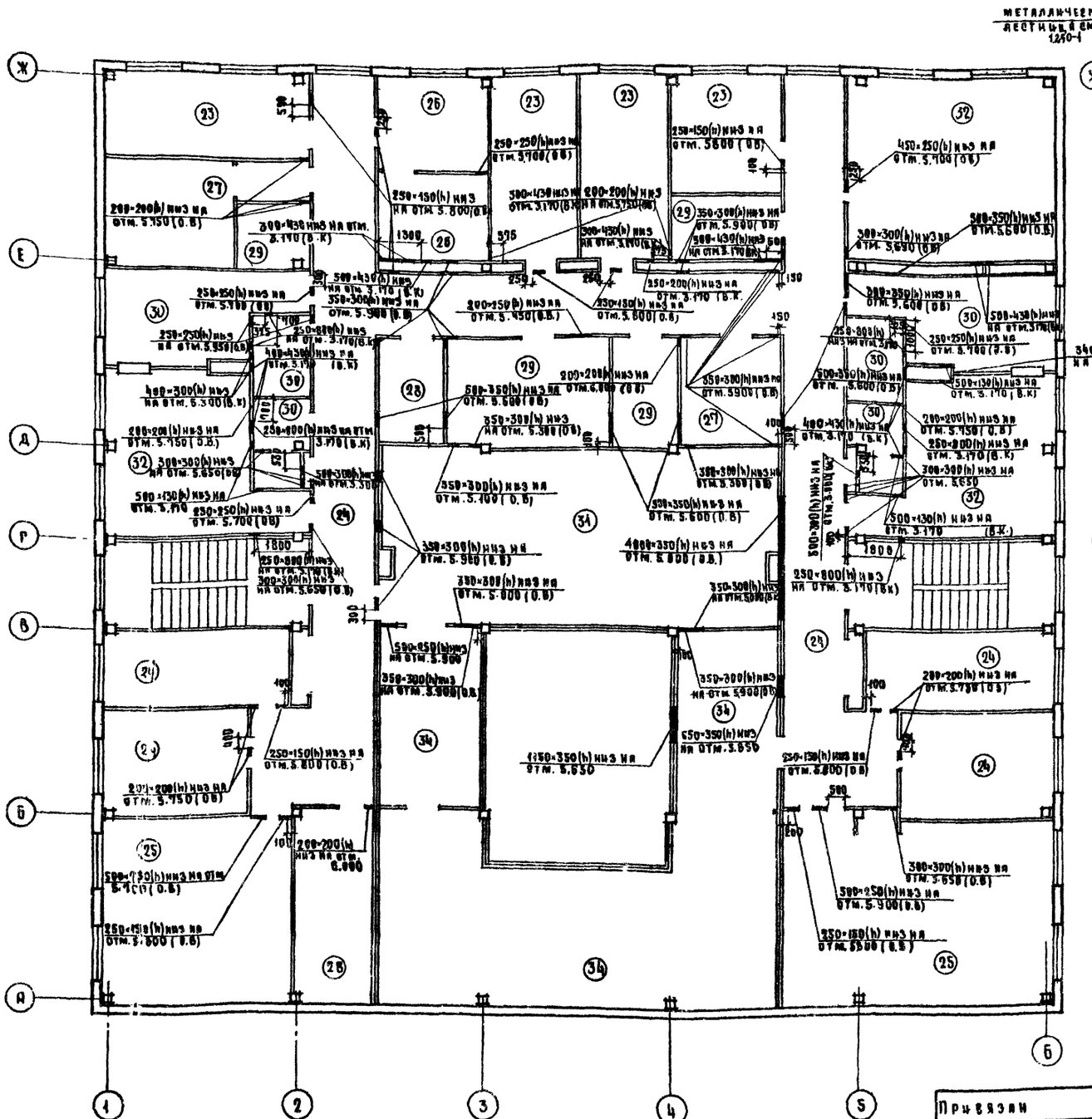
Металлическая лестница в см. 1.250-1
Ж
Е
Д
Г
В
Б
А
1
2
3
4
5
6
250×250(h) НИЗ НА ОТМ. 5.700 (0.В)
250×150(h) НИЗ НА ОТМ. 5.800 (0.В)
250×150(h) НИЗ НА ОТМ. 5.800 (0.В)
350×300(h) НИЗ НА ОТМ. 5.900 (0.В)
200×200(h) НИЗ НА ОТМ. 5.750 (0.В)
250×150(h) НИЗ НА ОТМ. 5.800 (0.В)
250×150(h) НИЗ НА ОТМ. 5.800 (0.В)
250×150(h) НИЗ НА ОТМ. 5.800 (0.В)
250×150(h) НИЗ НА ОТМ. 5.800 (0.В)
350×300(h) НИЗ НА ОТМ. 5.900 (0.В)
450×250(h) НИЗ НА ОТМ. 5.900 (0.В)
500×350(h) НИЗ НА ОТМ. 5.600 (0.В)
300×300(h) НИЗ НА ОТМ. 5.650 (0.В)
250×250(h) НИЗ НА ОТМ. 5.700 (0.В)
350×300(h) НИЗ НА ОТМ. 5.900

Альбом V

Типовой проект 252-9-63

Разрез 1-1

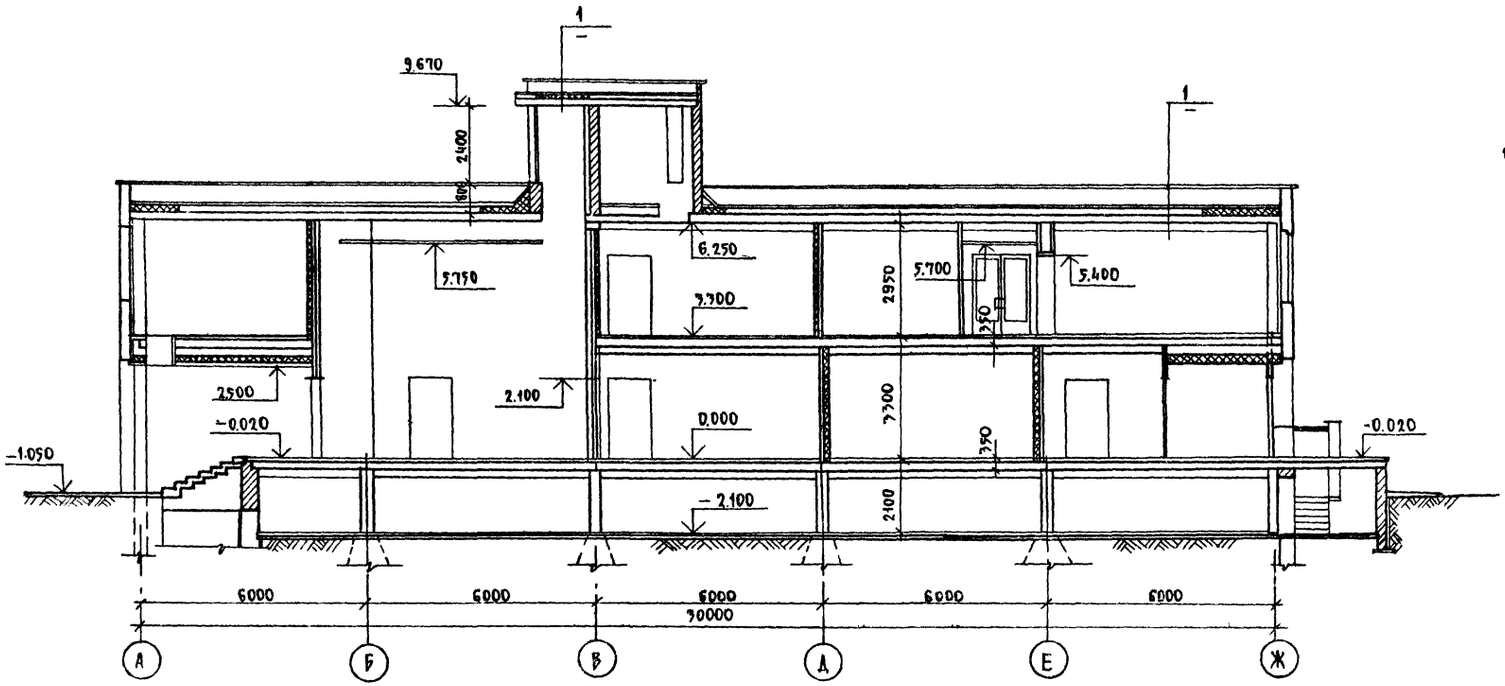


План вентшахты и фонаря верхнего света траурного зала

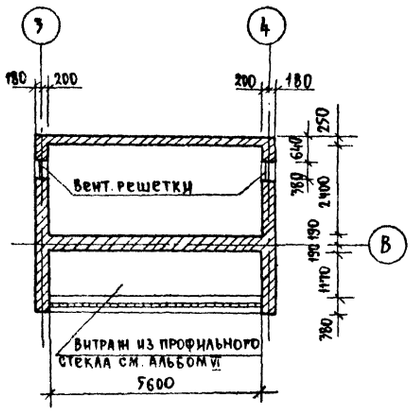


Защитный слой гравия на антисептированной битумной мастике
4 слоя гидроизола на битумной мастике / ГОСТ 7415-74* /
Стяжка из цементно-песчаного р-ра М-50 - 15 мм
Утеплитель - плиты из ячеистого бетона γ = 400 кг/м3 - 220 мм
Пароизоляция - 1 слой рубероида
Сборная ж.б. плита



1

Разрез 2-2

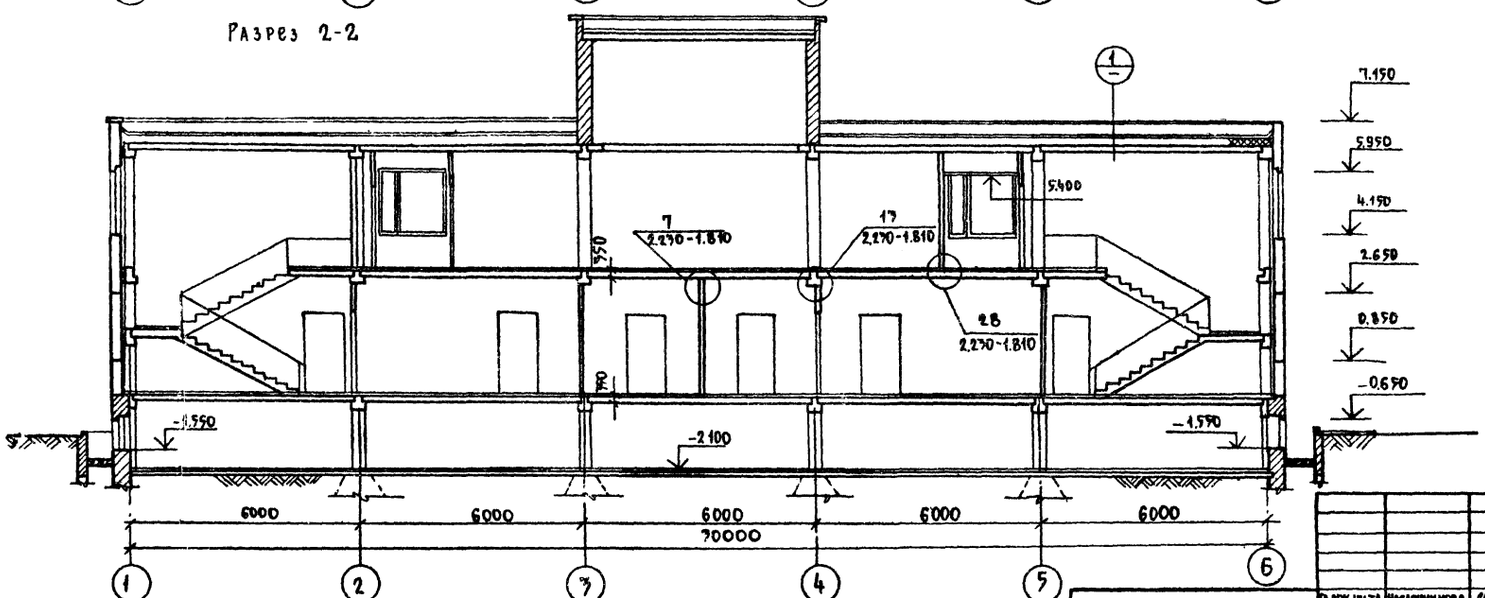


Привязан

Инв. №

| | | | |
|---|---|---|---|
| Гл. арх. ин-та | Маскимикова | | 16.7.80 |
| Гл. конс. ин-та | Михайлов | | 8.07.80 |
| Рук. маст. | Дембовский | | 8.07.80 |
| Гл. арх. пр-та | Федоров | | 8.07.80 |
| Исполнит. | Юрасова | | 8.07.80 |
| Проверил | Блокопытова | | 8.07.80 |

252-9-63-1.1-1 АС

Межбольничный патолого анатомический корпус с отделением бюро судебно-медицинской экспертизы

Патолого анатомический корпус

| Стадия | Лист | Листов |
|---|---|---|
| Р | 14 | 35 |

Разрезы 1-1, 2-2
План вентшахт и фонаря верхнего света

Проектный институт Минздрава РСФСР г. Москва

Копировал Ростягина

Организовано | Гип. технолог | Нач. эл. техн. отд. | Гип. с.э. | Гип. АСМ | Нач. конт. | ГАП

Инв. № подл. | Подпись и дата | Взам. инв. №

Типовой проект 252-9-63 Альбом

Фасад в осях А-Ж

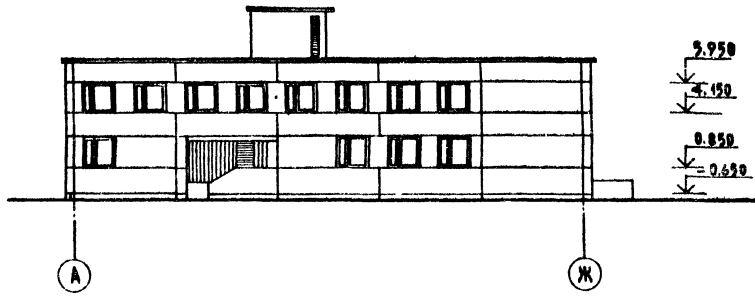


Фасад в осях 1-6

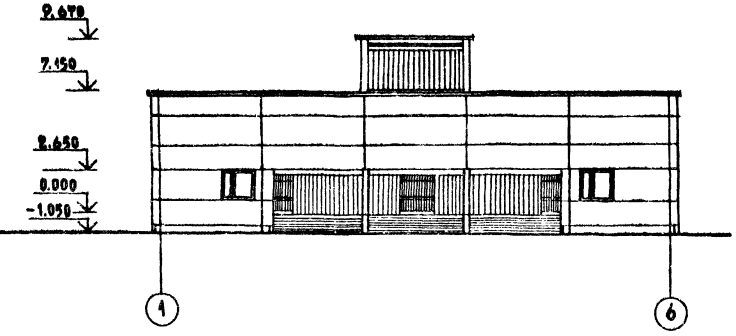


Фасад в осях Ж-А

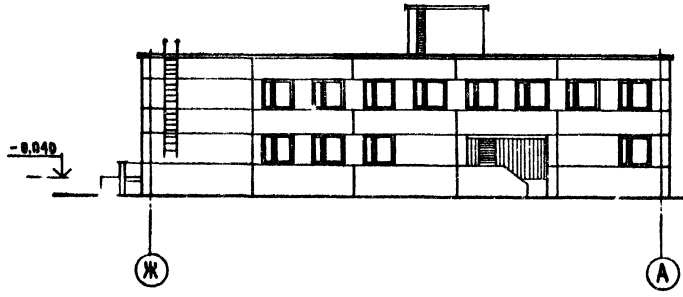


Фасад в осях 6-1

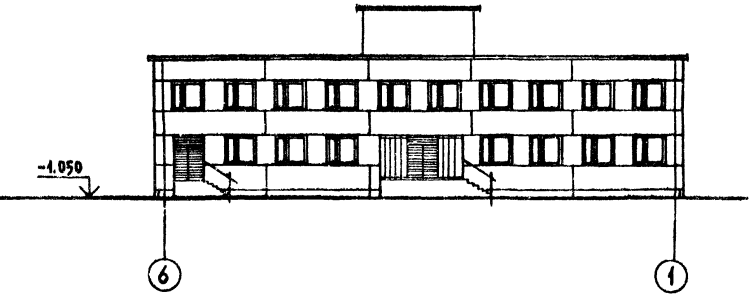


Стеновые и цокольные панели облицевать в заводских условиях ковровой керамической плиткой до ▽2.65 темного тона, выше-белого цвета.
Выходящую на фасад кирпичную кладку облицевать ковровой керамической плиткой под цвет стеновых панелей.

| | | | |
|---|---|---|---|
| Гл. арх. ин-та | Масленников | | 16.7.80 |
| Рук. маст. | Дембовский | | 8.07.80 |
| Гл. арх. пр. | Федоров | | 8.07.80 |
| Гл. инж. пр. | Кротова | | 8.07.80 |
| Исполнит. | Клыкова | | 8.07.80 |
| Проверил | Белокопытов | | 8.07.80 |

Привязан.

Инв. №

252-9-63 1.1-1 АС

Межбольничный патологоанатомический корпус с отделением бюро судебно-медицинской экспертизы

Патологоанатомический корпус

| Стадия | Лист | Листов |
|---|---|---|
| Р | 15 | 35 |

Фасады в осях А-Ж, Ж-А, 1-6; 6-1

Проектный институт Минздрава РСФСР г. Москва

Копировал. Кобзюк

Формат 22

Согласовано

Инв. № подл. | Подпись и дата | Взам. инв. №

Типовой проект 252-9-63 Альбом I

Согласовано

Инв.№ подл. | Подпись и дата | Взам.инв.№

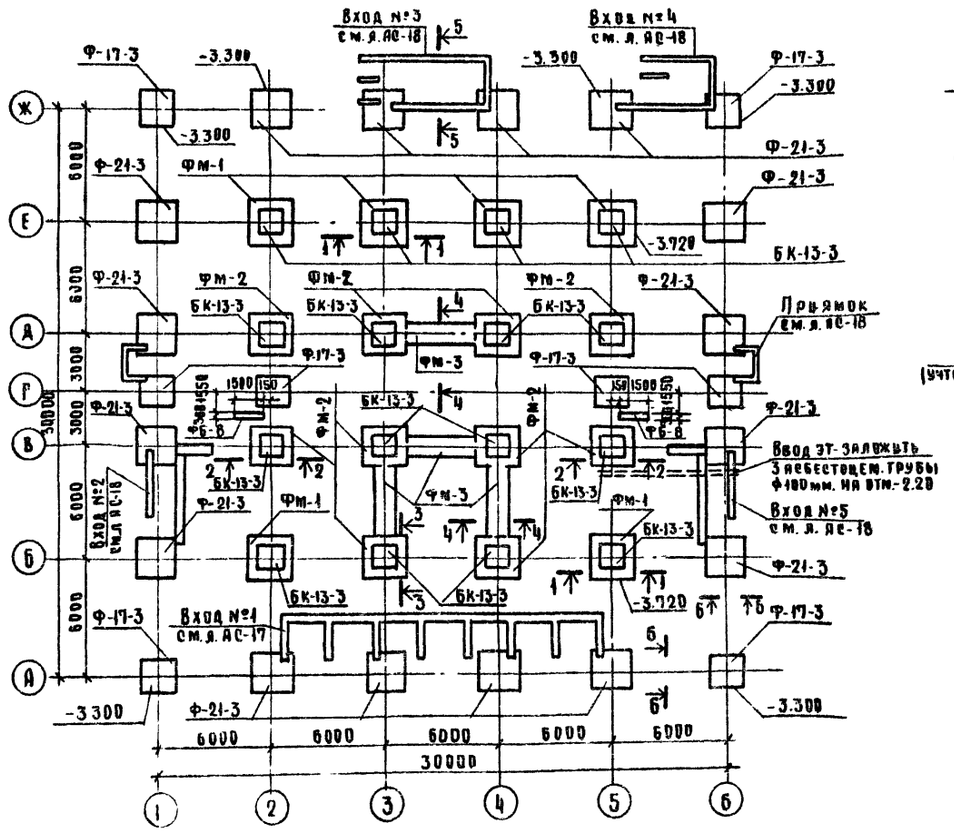


## Сечение 5-5

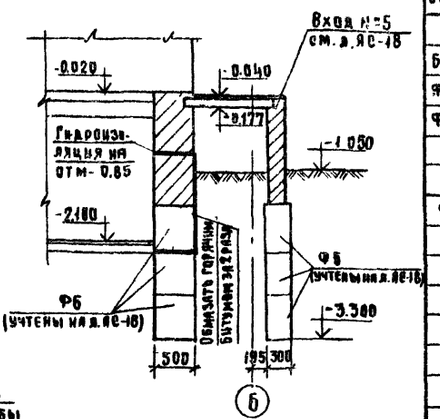


## Сечение 6-6

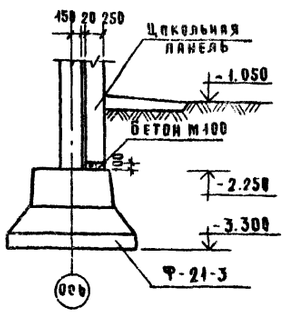


## Сечение 1-1

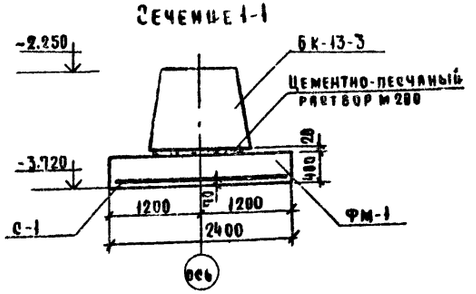


## Сечение 2-2

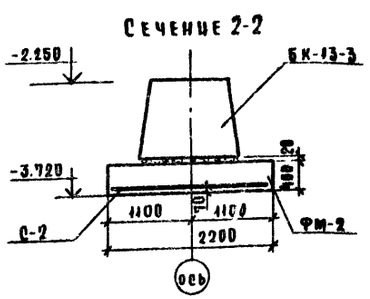


## Сечение 3-3

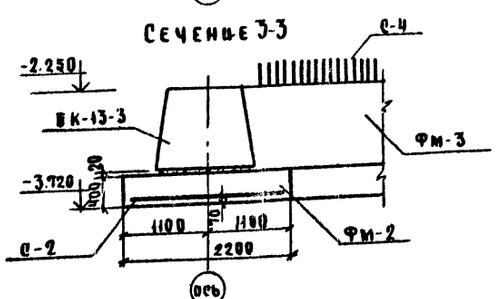


## Сечение 4-4

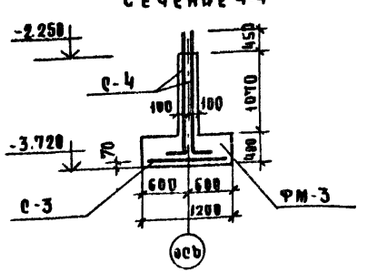


## Примечания.

1. План техподполья см. лист АС-9
2. Фундаменты разработаны для наружных $t_н = -30°$
3. Фундаменты разработаны для следующих условных данных: площадка строительства горизонтальная, грунтовые воды отсутствуют
4. Размеры подошв фундаментов назначены для следующих условных характеристик грунта $\gamma = 1.8 т/м^3$, $\varphi = 20°$, $C = 0.11$.
5. Монтаж фундаментов производить по естественному основанию
6. Засыпку пазух производить только после устройства пола техподполья и окончания монтажа перекрытия над техподпольем.
7. По периметру здания устраивается отмостка шириной 1м. из литого асфальта по бетонной подготовке.

## Спецификация элементов

| Поз. обознач. | Обозначение | Наименование | Кол. | Масса ед., кг | Примеч. |
|---|---|---|---|---|---|
| | | **Фундаменты** | | | |
| БК-13-3 | ИИ-04-1 в. 6 | БК-13-3 | 16 | 3190.0 | |
| Ф-17-3 | тоже | Ф-17-3 | 8 | 449.0 | |
| Ф-21-3 | тоже | Ф-21-3 | 16 | 549.0 | |
| | | **Блоки стен подвала** | | | |
| ФБ-6 | ГОСТ 13579-78 | ФБС 9.3.6-т | 12 | 350 | |
| | | **Фундаменты монолитные** | | | |
| | | Фм-1 | 6 | | |
| | | **Сборочные единицы и детали** | | | |
| | Альбом V р. 9.8-1 | Сетка С-1 | 1 | 54.60 | |
| | | **Материал** | | | |
| | | Бетон м 200 $м^3$ | 2.30 | | |
| | | Фм-2 | 10 | | |
| | | **Сборочные единицы и детали** | | | |
| | Альбом V р. 9.8-1 | Сетка С-2 | 1 | 46,32 | |
| | | **Материал** | | | |
| | | Бетон м 200 $м^3$ | 1,94 | | |
| | | Фм-3 | 4 | | |
| | | **Сборочные единицы и детали** | | | |
| | Альбом V р. 9.8-1 | Сетка С-3 | 1 | 20,9 | |
| | тоже | Сетка С-4 | 2 | 84,88 | |
| | | **Материал** | | | |
| | | Бетон м 200 $м^3$ | 2.61 | | |

Привязан

Инв.№

| | | | |
|---|---|---|---|
| Гл.инженер | Михайлов | | 7.07.86 |
| Рук.маст. | Дембовский | | 7.07.86 |
| Нормокон. | Александр | | 7.07.86 |
| Гл.конст.пр. | Мишаевский | | 7.07.86 |
| Гл.инж.пр. | Кротова | | 7.07.86 |
| Рук.группы | Максимова | | 7.07.86 |
| Исполнит. | Столярова | | 7.07.86 |
| Проверил | Кропова | | 7.07.86 |

252-9-63 – 11-1 АС

Межобластной патологоанатомический корпус с отделением бюро судебно-медицинской экспертизы

Патологоанатомический корпус

| Стадия | Лист | Листов |
|---|---|---|
| Р | 16 | 35 |

Схема расположения элементов фундаментов; сечения.

Проектный институт Минздрава РСФСР г. Москвы

Копировал: С. Лапкина

Формат А2

Типовой проект 252-9-63 Альбом

## План

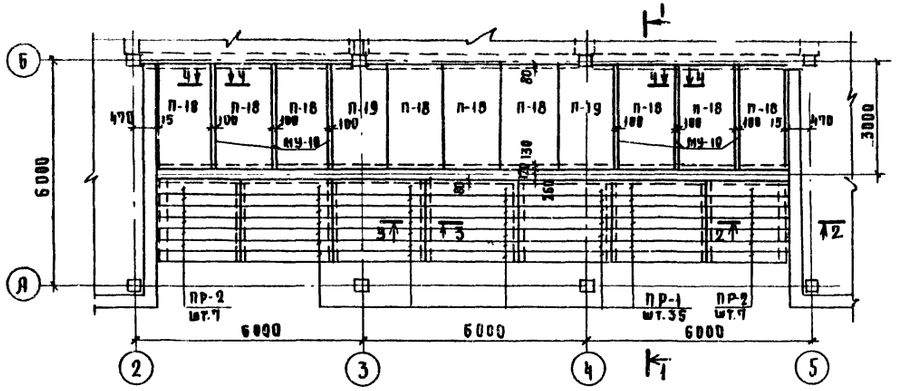


## Сечение 1-1

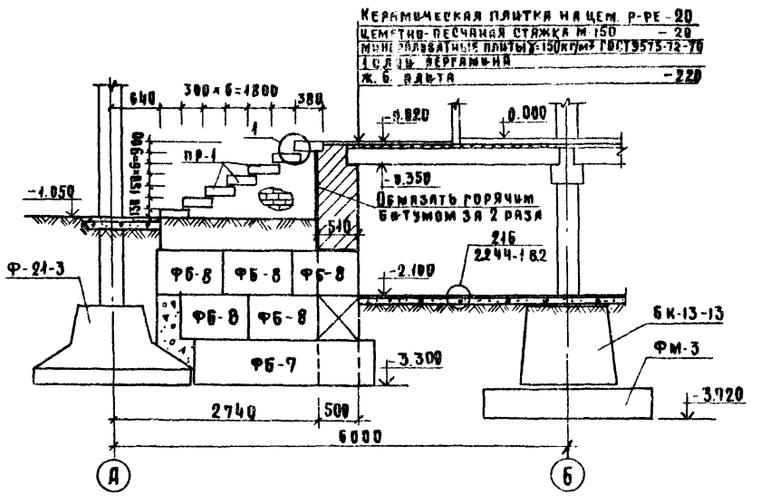


## План фундаментов

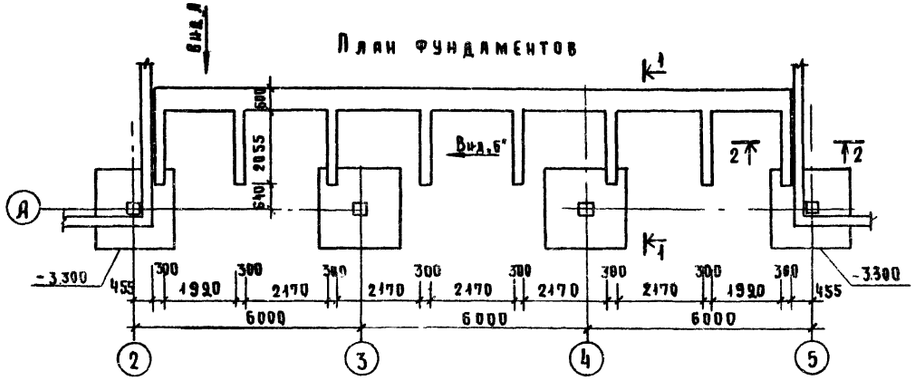


## Сечение 2-2

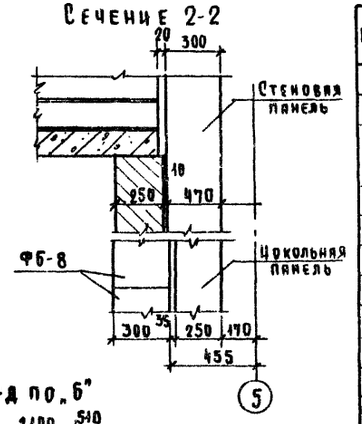


## Спецификация элементов

| Поз. обозн. | Обозначение | Наименование | Кол. | Масса ед., кг | Примеч. |
|---|---|---|---|---|---|
| | | **Блоки стен подвала** | | | |
| ФБ-1 | ГОСТ 13579-78 | ФБС 24.5.6-Т | 6 | 1530.0 | |
| ФБ-2 | ТО ЖЕ | ФБС 12.5.6-Т | 10 | 790.0 | |
| ФБ-3 | ТО ЖЕ | ФБС 9.5.6-Т | 21 | 590.0 | |
| ФБ-7 | ТО ЖЕ | ФБС 24.3.6-Т | 4 | 970.0 | |
| ФБ-8 | ТО ЖЕ | ФБС 9.3.6-Т | 52 | 350.0 | |
| | | **Перемычки** | | | |
| ПР-1 | 1.038-10 вып 2 | 2ПР8-24.38.14 | 35 | 330.0 | |
| ПР-2 | ТО ЖЕ | 2ПР7-23.38.14 | 14 | 310.0 | |
| | | **Плиты перекрытия** | | | |
| П-18 | ИИ-04-4 вып.20 | ПК 12.5-28.15 | 9 | 1328.0 | |
| П-19 | ТО ЖЕ | ПК 12.5-28.15с | 2 | 1193.0 | |
| | | **Монолитный участок МУ-10** | 6 | | |
| | | ф8 AI ℓ=2930 | 2 | 2,16 | |
| | | Бетон М 100 м³ | 0,37 | | |

## Вид по А

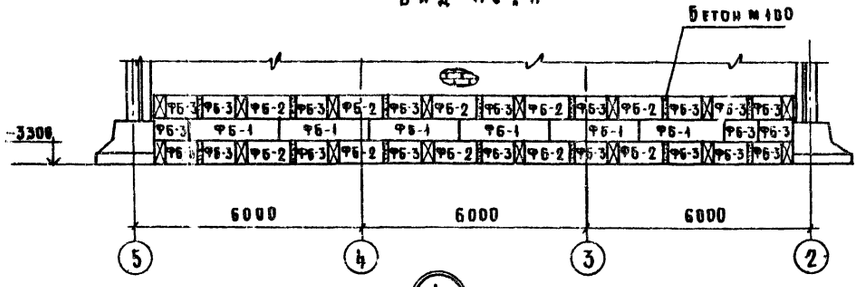


## Вид по Б

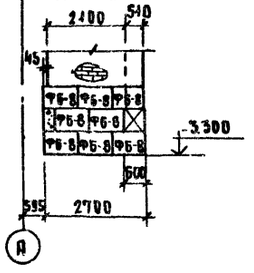


## Сечение 3-3

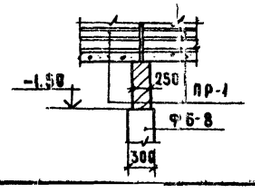


## 1

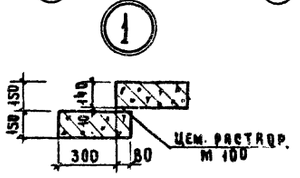


## Сечение 4-4

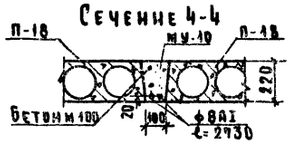


### Примечания

1. Данный лист см. совместно с л. АС-10.
2. Поверхности кирпичных стен, соприкасающиеся с землей, обмазать горячим битумом за 2 раза

Привязан

Инв. №

| | | | |
|---|---|---|---|
| Гл. инж. пр. | Антонова | | 7.07.80 |
| Гл. инж. пр. вх. | Альберман | | 7.07.80 |
| Гл. инж. пр. эго | Екатина | | 7.07.80 |
| Нач. маст. | Лемборский | | 7.07.80 |
| Нормокон. | Александр. | | 7.07.80 |
| Ск. констам | Машкевский | | 7.07.80 |
| Гл. инж. пр. | Кротова | | 7.07.80 |
| Рук. группы | Максимова | | 7.07.80 |
| Исполнит. | Столярова | | 7.07.80 |
| Проверил | Кротова | | 7.07.80 |

Согласовано: ГАП АСИ Федоров

Согласовано: Подпись и дата Взам. инв. №

252-9-63 – 1.1-1 АС

Межбольничный патологоанатомический корпус с отделением бюро судебно-медицинской экспертизы

Патологоанатомический корпус

| Стадия | Лист | Листов |
|---|---|---|
| Р | 19 | 35 |

Схема расположения сборных элементов (кроме ж/б) и спецификация

Проектный институт Минздрава РСФСР г. Москва

Копировал: Охапкина Формат А3

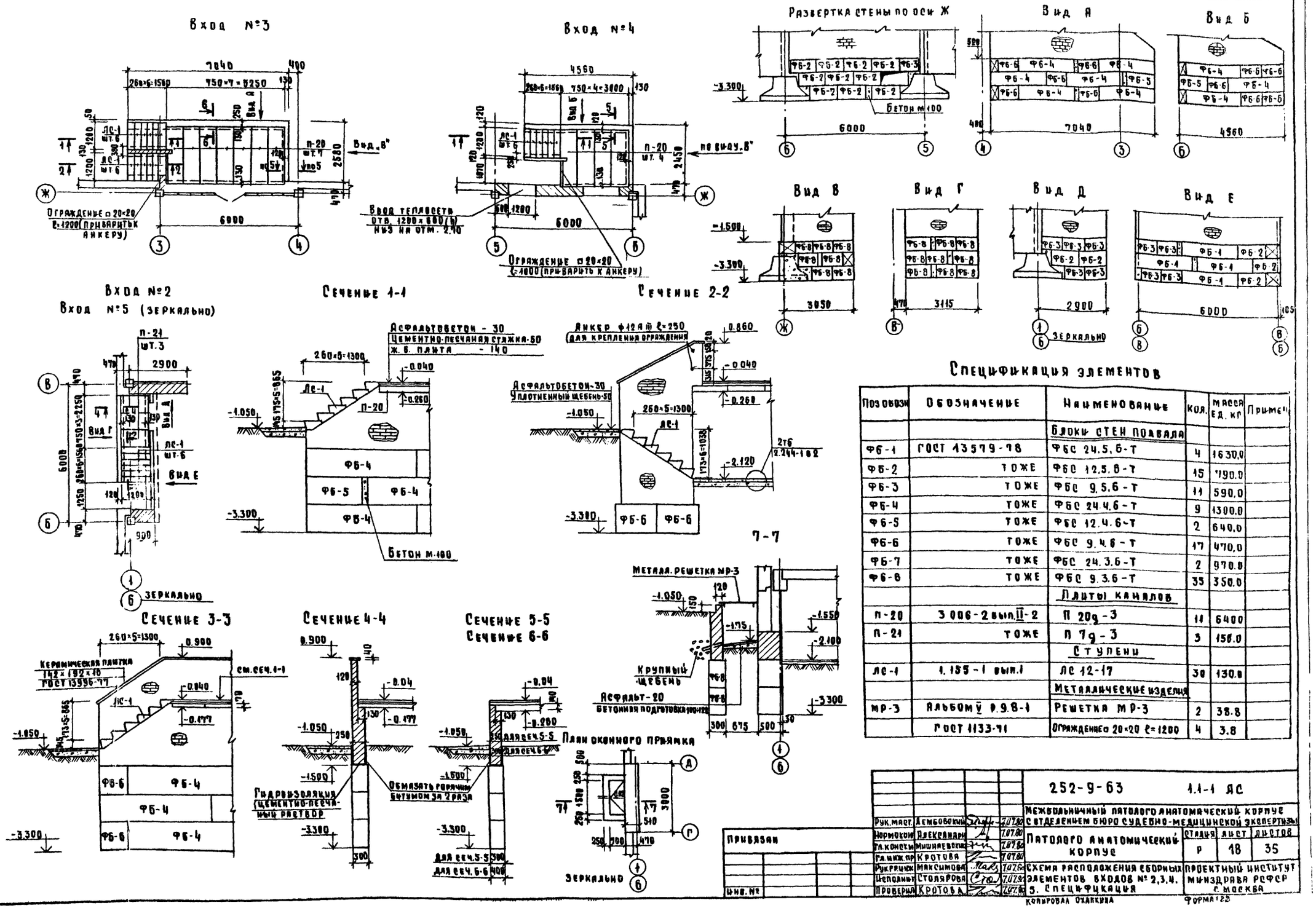


## Спецификация элементов

| Позобозн | Обозначение | Наименование | Кол. | Масса ед. кг | Примеч |
|---|---|---|---|---|---|
| | | Блоки стен подвала | | | |
| ФБ-1 | ГОСТ 13579-78 | ФБС 24.5.6-Т | 4 | 1630,0 | |
| ФБ-2 | тоже | ФБС 12.5.6-Т | 15 | 790,0 | |
| ФБ-3 | тоже | ФБС 9.5.6-Т | 11 | 590,0 | |
| ФБ-4 | тоже | ФБС 24.4.6-Т | 9 | 1300,0 | |
| ФБ-5 | тоже | ФБС 12.4.6-Т | 2 | 640,0 | |
| ФБ-6 | тоже | ФБС 9.4.6-Т | 17 | 470,0 | |
| ФБ-7 | тоже | ФБС 24.3.6-Т | 2 | 970,0 | |
| ФБ-8 | тоже | ФБС 9.3.6-Т | 35 | 350,0 | |
| | | Плиты каналов | | | |
| П-20 | 3006-2 вып. II-2 | П 20д-3 | 11 | 6400 | |
| П-21 | тоже | П 7д-3 | 3 | 156,0 | |
| | | Ступени | | | |
| ЛС-1 | 1.155-1 вып.1 | ЛС 12-17 | 30 | 130,0 | |
| | | Металлические изделия | | | |
| МР-3 | Альбом V р.9.8-1 | Решетка МР-3 | 2 | 38,8 | |
| | ГОСТ 1133-71 | Ограждение □20×20 ℓ=1200 | 4 | 3,8 | |

252-9-63 1.1-1 ЛС

Межбольничный патолого анатомический корпус с отделением бюро судебно-медицинской экспертизы

Патолого анатомический корпус

| Стадия | Лист | Листов |
|---|---|---|
| Р | 18 | 35 |

Схема расположения сборных элементов входов № 2,3,4. 5. Спецификация

Проектный институт Минздрава РСФСР г. Москва

| | | |
|---|---|---|
| Рук. маст. | Лембовский | 7.07.80 |
| Нормоконт. | Александрова | 7.07.80 |
| Гл. конструкт. | Мишнаевский | 7.07.80 |
| Гл. инж. пр. | Кротова | 7.07.80 |
| Рук. инж. | Максимова | 7.07.80 |
| Исполнит. | Столярова | 7.07.80 |
| Проверил | Кротова | 7.07.80 |

Копировал Охапкина

Формат 28

Инв. № подл. | Подпись и дата | Взам. инв. №

Гл. инж. пр. 98 Антонова | Гл. инж. пр. 8К Зильберман | Гл. инж. пр. 970 Селина

Типовой проект 252-9-63, альбом I

Схема расположения элементов каркаса на ▽0.000

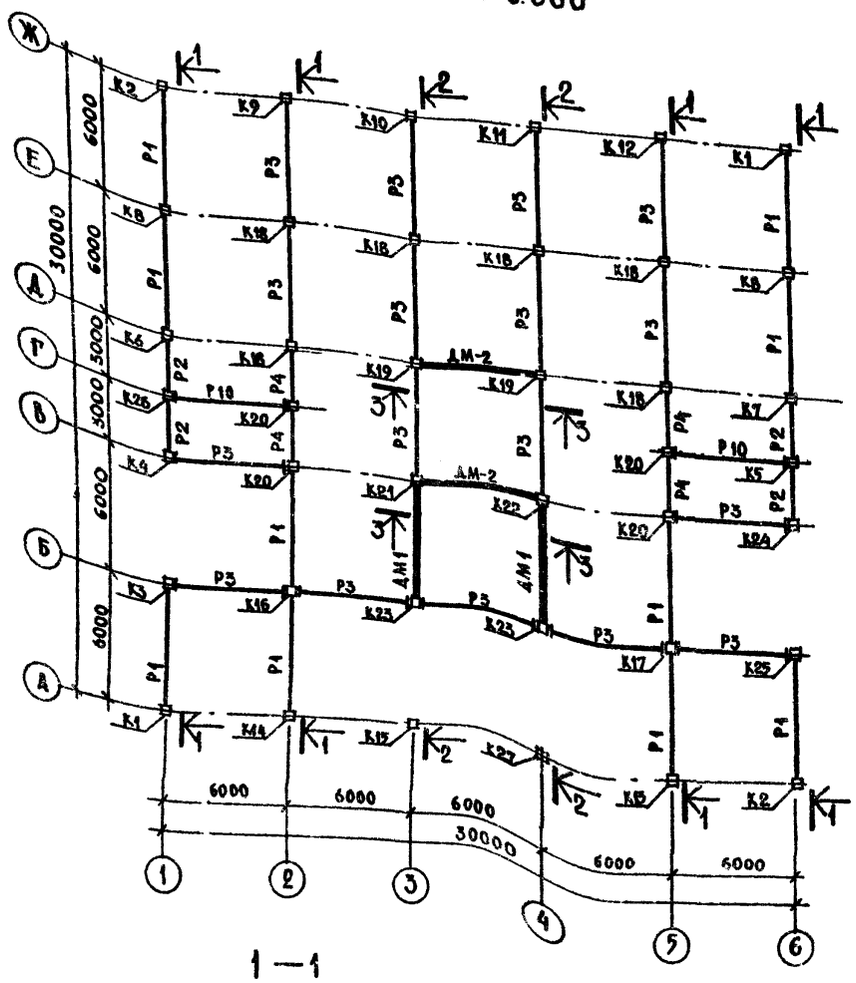


Схема расположения элементов каркаса на ▽3.300

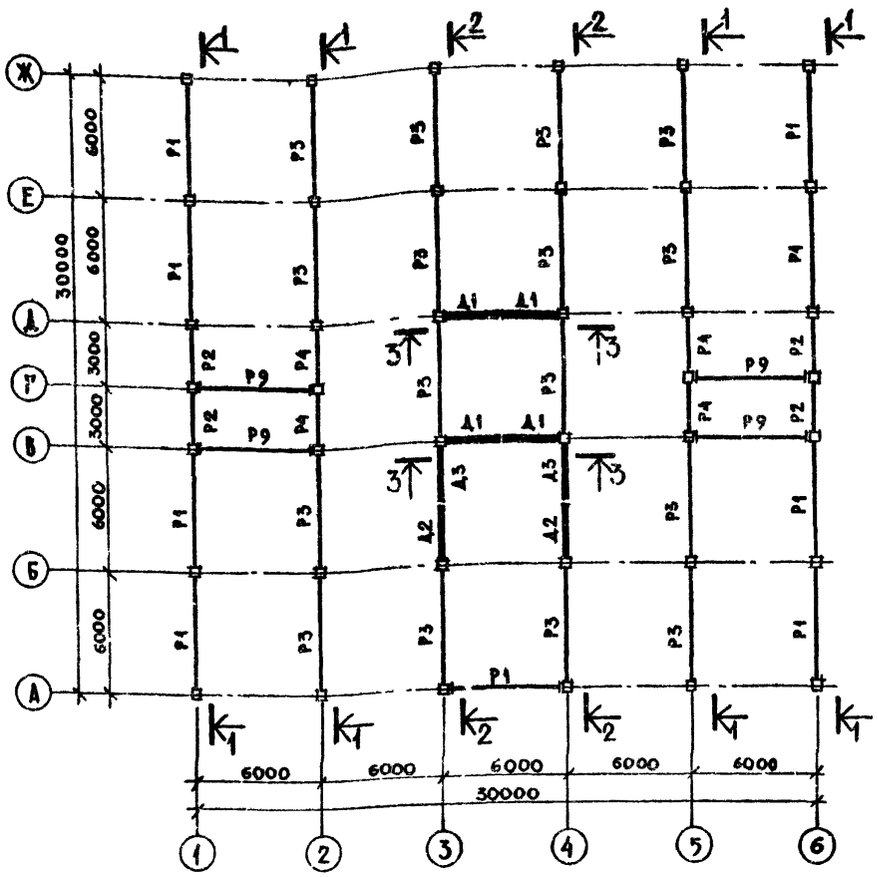


1—1

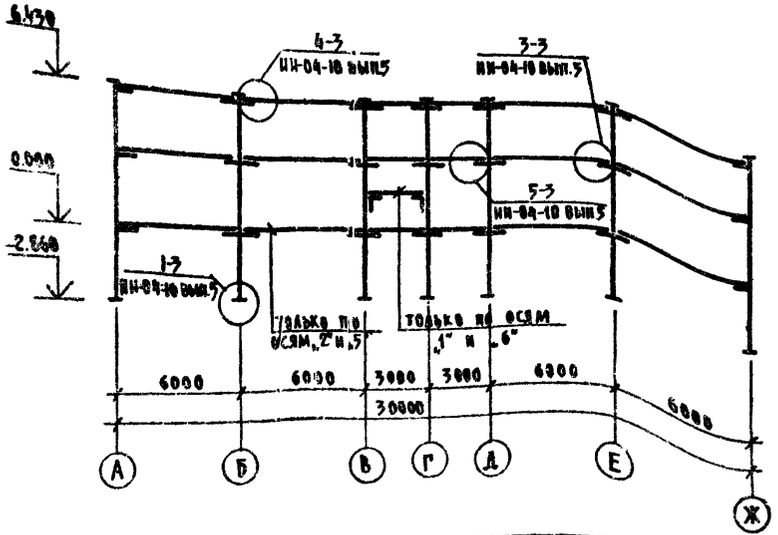


2—2

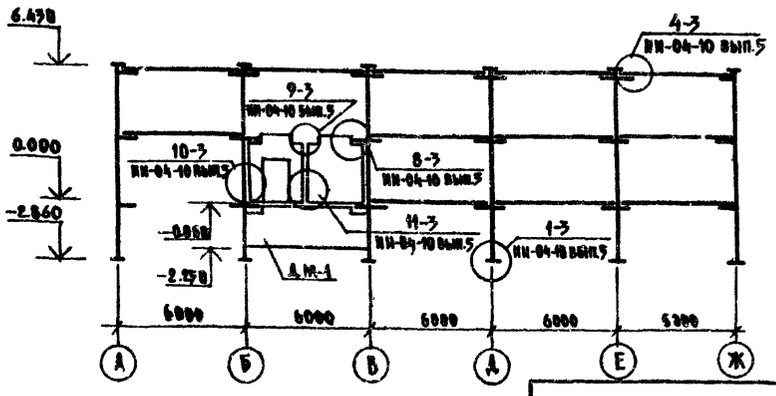


## Примечания

1 Данный лист см совместно с листом АС-20

2 Условные обозначения см. лист АС-20

| | | | | | | | |
|---|---|---|---|---|---|---|---|
| Привязан | | | | 252-9-63-1.1-1 АС | | | |
| | | | | Межбольничный патологоанатомический корпус с отделением бюро судебно-медицинской экспертизы | | | |
| | | | | Патологоанатомический корпус | Стадия | Лист | Листов |
| | | | | | Р | 19 | 35 |
| | | | | Схемы расположения элементов каркаса на ▽0.000 и 3.300. Развертки | Проектный институт Минздрава РСФСР г. Москва | | |
| Инв. № | | | | | | | |

| | | | |
|---|---|---|---|
| Гл. конс. ин. | Михайлов | | 7.07.80 |
| Гл. инж. м. | Лурик | | 7.07.80 |
| Гл. конс. м. | Мишилевский | | 7.07.80 |
| Гл. инж. пр. | Кротова | | 7.07.80 |
| Исполнит. | Слонимов | | 7.07.80 |
| Проверил | Максимова | | 7.07.80 |

Копировал: Ю.А. Петрова

Формат 22

Согласовано: Гл. инж. пр. вк. Зильберман; Гл. арх. пр. Федоров; Техн. отд.

Согласовано: Гл. инж. пр. вк. Зильберман; Гл. арх. пр. Федоров; Техн. отд.

Согласовано: Нормоконтр. Александр

Инв. № подл. | Подпись и дата | Взам. инв. №

Типовой проект 252-9-63

Типовой проект 252-9-63 Альбом

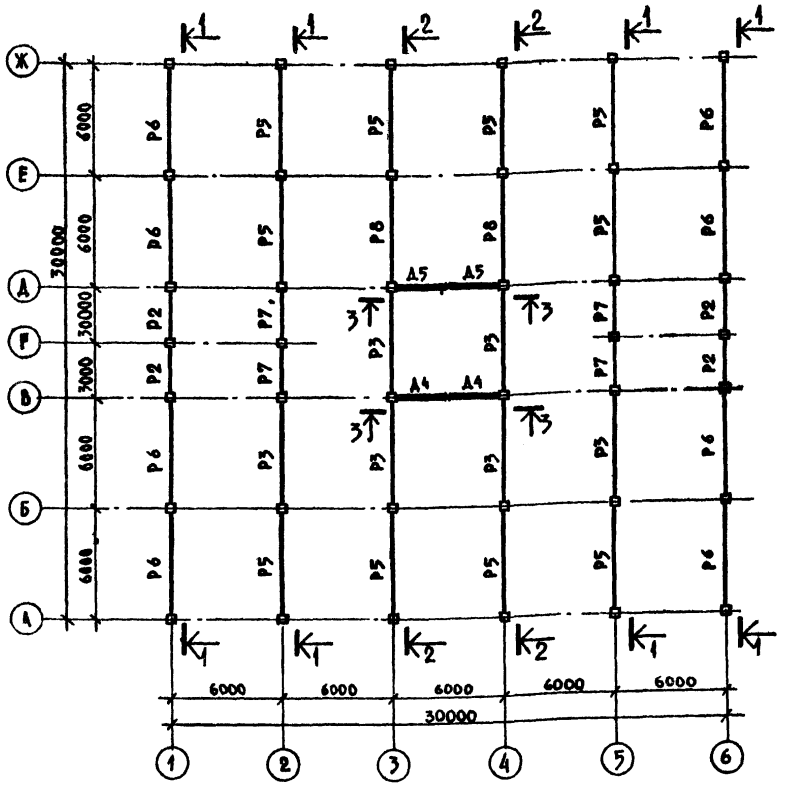


## Спецификация элементов каркаса

| Поз. обозначение | Обозначение | Наименование | Кол. | Масса ед. кг | Примечание |
|---|---|---|---|---|---|
| | | Колонны | | | |
| К1 | ИИ-04-2 вып.13 альбом V | КЗК-33(20)-1 | 2 | 2140 | |
| К2 | то же | КЗК-33(20)-2 | 2 | 2140 | |
| К3 | то же | КЗР-33(20)-16А-3 | 1 | 2180 | |
| К4 | то же | КЗР-33(20)-16Б-4 | 1 | 2180 | |
| К5 | то же | КЗР-33(20)-15Б-16А-5 | 1 | 2180 | |
| К6 | то же | КЗР-33(20)-18 | 1 | 2180 | |
| К7 | то же | КЗР-33(20)-19 | 1 | 2180 | |
| К8 | то же | КЗР-33(20)-20 | 2 | 2180 | |
| К9 | то же | КЗК-33(20)-21 | 1 | 2140 | |
| К10 | то же | КЗК-33(20)-10 | 1 | 2140 | |
| К11 | то же | КЗК-33(20)-11 | 1 | 2140 | |
| К12 | то же | КЗК-33(20)-12 | 1 | 2140 | |
| К13 | то же | КЗК-33(20)-13 | 1 | 2140 | |
| К14 | то же | КЗК-33(20)-14 | 1 | 2140 | |
| К15 | то же | КЗК-33(20)-16А-15 | 1 | 2140 | |
| К16 | то же | КЗР-33(20)-16А-16 | 1 | 2180 | |

## 3-3

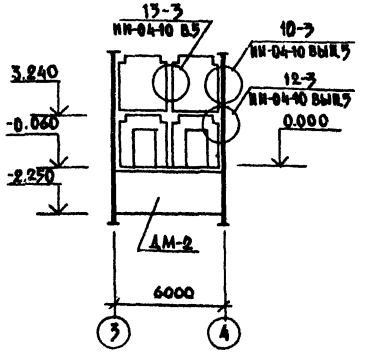


## Условные обозначения

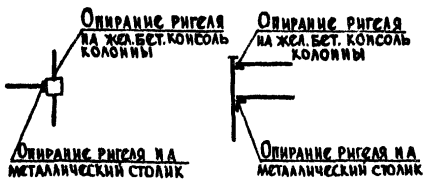


## Примечания

1. В основной марке колонн исключить закладные детали МС-6, МС-7, МС-8, МС-9 для навески стеновых панелей. Установку закладных деталей для навески стеновых панелей выполнять в соответствии с чертежами альбом V.
2. Данный лист см. совместно с листом АС-19

## Спецификация элементов каркаса /продолжение/

| Поз. обозначение | Обозначение | Наименование | Кол | Масса ед. кг | Примечание |
|---|---|---|---|---|---|
| К17 | ИИ-04-2 вып.13 альбом V | КЗР-33(20)-16А-17 | 1 | 2180 | |
| К18 | ИИ-04-2 вып.13 | КЗР-33(20) | 6 | 2180 | |
| К19 | ИИ-04-2 вып.13 альбом V | КЗР-33(20)-7 | 2 | 2180 | |
| К20 | то же | КЗР-33(20)-16А | 4 | 2180 | |
| К21 | то же | КЗР-33(20)-9 | 1 | 2180 | |
| К22 | то же | КЗР-33(20)-8 | 1 | 2180 | |
| К23 | то же | КЗР-33(20)-6-26 | 2 | 2180 | |
| К24 | то же | КЗР-33(20)-16Б-22 | 1 | 2180 | |
| К25 | то же | КЗР-33(20)-16А-23 | 1 | 2180 | |
| К26 | то же | КЗР-33(20)-15Б-16А-24 | 1 | 2180 | |
| К27 | то же | КЗК-33(20)-16А-25 | 1 | 2140 | |
| | | Ригели | | | |
| Р1 | ИИ-04-3 В.5 | Р-52-57Т | 19 | 1610 | |
| Р2 | то же | Р-40-27Т | 14 | 750 | |
| Р3 | ИИ-04-3 вып.4 ч.I | Р2-72-57 | 39 | 1950 | |
| Р4 | ИИ-04-3 вып.5 | Р2-72-27Т | 8 | 870 | |
| Р5 | ИИ-04-3 вып.4 ч.I | Р2-52-57 | 10 | 1950 | |
| Р6 | ИИ-04-3 вып.5 | Р-40-57Т | 8 | 1610 | |
| Р7 | ИИ-04-3 вып.4 ч.I | Р2-72-27 | 4 | 870 | |
| Р8 | ИИ-04-3 вып.5 | Р2-52-57Т | 2 | 1950 | |
| Р9 | ИИ-04-3 вып.4 ч.I | Р-40-57 | 4 | 1610 | |
| Р10 | то же | Р-52-57 | 2 | 1610 | |
| | | Диафрагмы жесткости | | | |
| Д1 | ИИ-04-6 вып.5 ч.I | Д-28-33 П | 4 | 2330 | |
| Д2 | то же | Д1-28-33П | 2 | 2100 | |
| Д3 | то же | Д1-28-33 | 2 | 3080 | |
| Д4 | то же | Д2-28-33 | 2 | 3270 | |
| Д5 | то же | Д-28-33 | 2 | 2900 | |
| | | Монолитные диафрагмы жесткости | | | |
| ДМ-1 | Лист АС-34 | ДМ-1 | 2 | 4820 | |
| ДМ-2 | то же | ДМ-2 | 2 | 4320 | |
| | | Монтажные детали | | | |
| — | ИИ-04-8 вып.3 | ММД-4 | 32 | 8,50 | |
| — | то же | ММД-6 | 36 | 1.04 | |
| — | ИИ-04-10 вып.5 | ММД-13 | 16 | 1.02 | |
| — | то же | ММД-14 | 120 | 1.13 | |
| — | то же | ММД-15 | 12 | 1.70 | |

Согласовано:

Инв. № подл. | Подпись и дата | Взам. инв. №

Привязан

Инв. №

252-9-63-1.1-1 АС

Межбольничный патологоанатомический корпус с отделением бюро судебно-медицинской экспертизы

Патологоанатомический корпус

| Стадия | Лист | Листов |
|---|---|---|
| Р | 20 | 35 |

Схема расположения элементов каркаса на отм. 6.600. Развертка 3-3. Спецификация

Проектный институт Минздрава РСФСР г. Москва

| | | | |
|---|---|---|---|
| ГАП | Михайлов | | 7.07.80 |
| Гл.инж.пр. | Аурик | | 7.07.80 |
| Гл.конс.пр. | Мишневский | | 7.07.80 |
| Гл.инж.пр. | Кротова | | 7.07.80 |
| Исполнит. | Сафонин | | 7.07.80 |
| Проверил | Максимова | | 7.07.80 |

Копировал Петрова

Формат А2

Типовой проект 252-9-63 Альбом

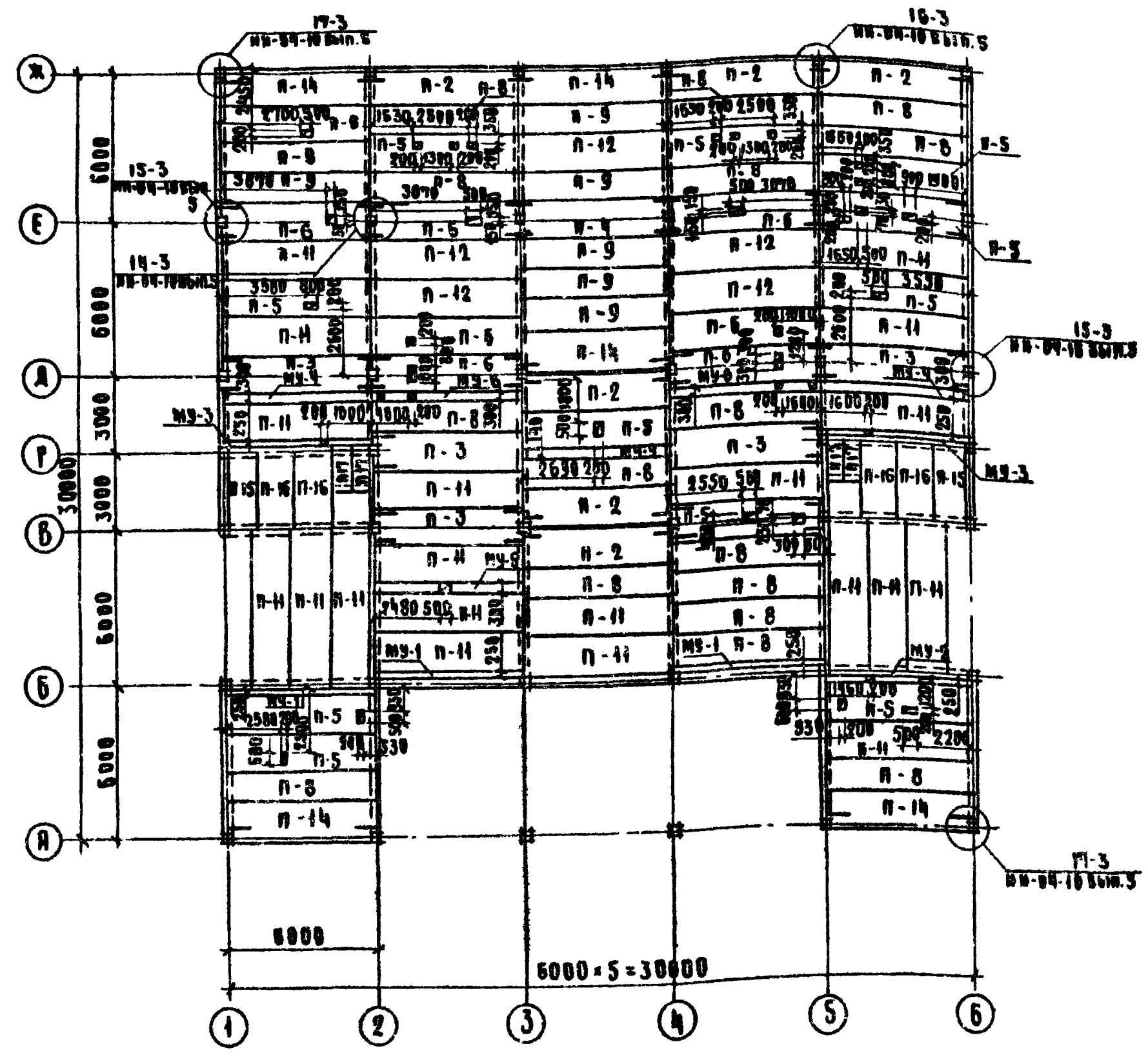


## Спецификация элементов

| Поз. обозначение | Обозначение | Наименование | Количество на отм. 0.000 | Количество на отм. 3.300 | Количество в покрыт. | Масса ед. кг | Примечание |
|---|---|---|---|---|---|---|---|
| | | Плиты перекрытия | | | | | |
| П-1 | ИИ-04-4 вып.13 | ПК6-58-15п | — | — | 10 | 2666.0 | |
| П-2 | —"— | ПК8-58-15п | 6 | 7 | 1 | 2665.0 | |
| П-3 | —"— | ПК8-58-15с | 5 | — | — | 2645.0 | |
| П-4 | —"— | ПК12,5-58-15с | 1 | 5 | — | 2645.0 | |
| П-5 | —"— | ПР8-58-15с | 11 | 7 | 12 | 2625.0 | |
| П-6 | —"— | ПР12,5-58-15с | 8 | 12 | — | 2625.0 | |
| П-7 | —"— | ПК6-58-12 | — | — | 30 | 2040.0 | |
| П-8 | —"— | ПК8-58-12 | 16 | 22 | 1 | 2040.0 | |
| П-9 | —"— | ПК12,5-58-12 | 7 | 13 | — | 2040.0 | |
| П-10 | —"— | ПК6-58-15 | — | — | 39 | 2710.0 | |
| П-11 | —"— | ПК8-58-15 | 20 | 16 | — | 2710.0 | |
| П-12 | —"— | ПК12,5-58-15 | 5 | 8 | — | 2710.0 | |
| П-13 | —"— | ПК6-58-15о | — | — | 15 | 2645.0 | |
| П-14 | —"— | ПК12,5-58-15п | 5 | 5 | — | 2665.0 | |
| П-15 | ИИ-04-4 вып.20 | ПК8-28-12 | 2 | — | — | 1000.0 | |
| П-16 | —"— | ПК8-28-15 | 4 | — | — | 1320.0 | |
| П-17 | 3.006-2 вып.II-2 | П10д-3 | 4 | — | — | 190.0 | |
| | | | | | | | |
| | | | | | | | |
| | | Соединительные эл-ты | | | | | |
| | ИИ-04-10 вып.5 | ММД-16 | 12 | 16 | 32 | | |
| | —"— | ММД-17 | 4 | 6 | 8 | | |
| | —"— | ММД-18 | 24 | 28 | 24 | | |
| | —"— | ММД-23 | 24 | 30 | 44 | | |
| | —"— | ММД-25 | 18 | 24 | 14 | | |
| | —"— | ММД-26 | 14 | 12 | 6 | | |
| | —"— | ММД-30 лев. | 7 | 6 | 3 | | |
| | —"— | ММД-30 пр. | 7 | 6 | 3 | | |

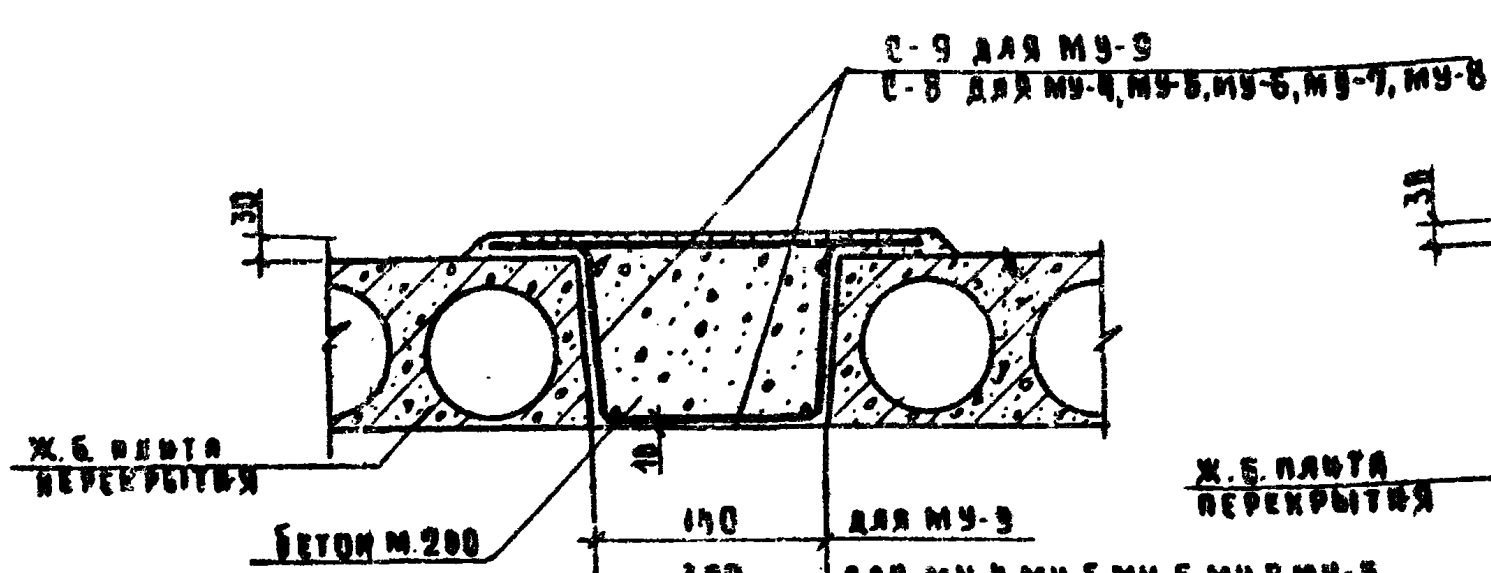


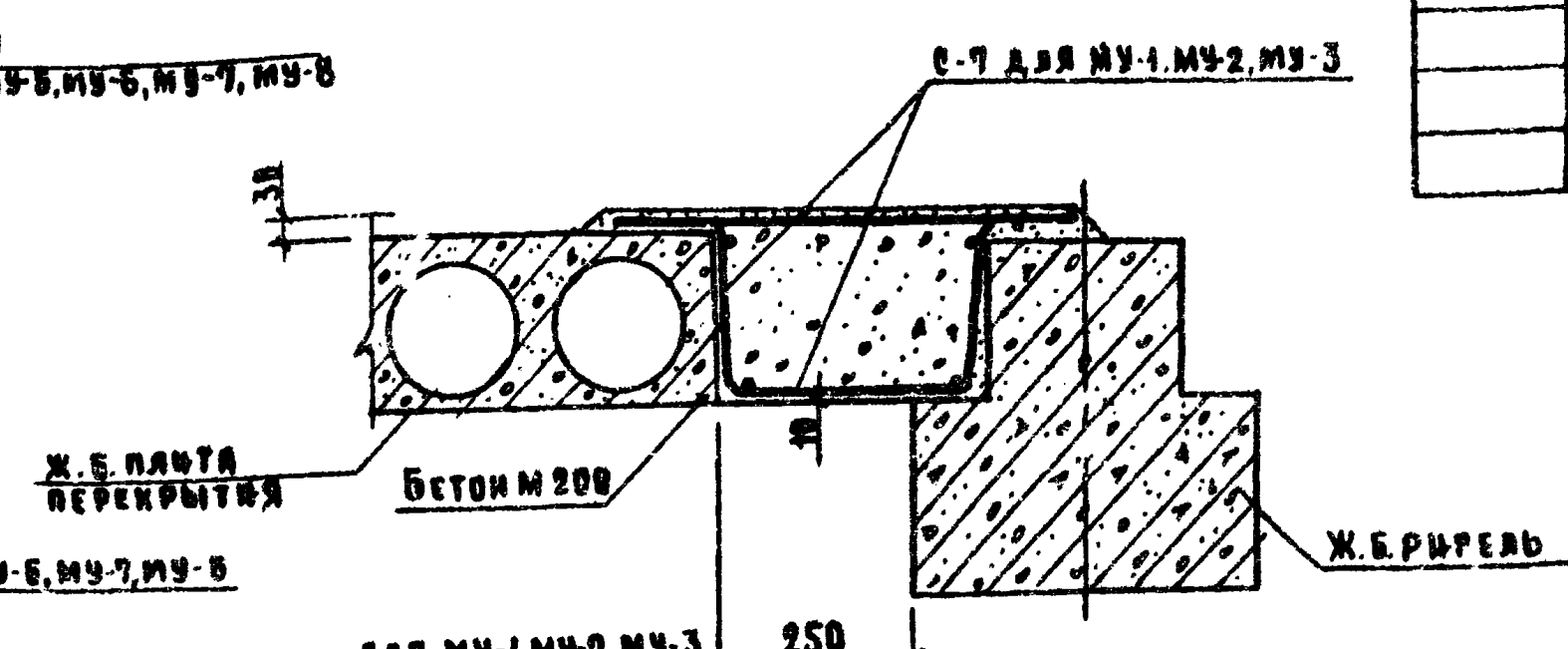


Примечания:

1. Данный лист смотреть совместно с листом АС-22
2. Спецификацию на монолитные участки МУ-1 ÷ МУ-6, МУ-9 смотреть на листе АС-22
3. Конструкции металлических сеток С-7, С-8, С-9 и расход металла на них смотреть альбом V

| | | | |
|---|---|---|---|
| Нач.отд. | Михайлов | | 7.07.80 |
| Рук.сем. | Дембовский | | 7.07.80 |
| Нормоконтр. | Александров | | 7.07.80 |
| Гл.конс.АСМ | Мишнаевский | | 7.07.80 |
| ГИП | Кротова | | 7.07.80 |
| Рук.гр.инж. | Максимова | | 7.07.80 |
| Исполнит. | Цибельман | | 7.07.80 |
| Проверил | Кротова | | 7.07.80 |

252-9-63 1.1-1 АС

Межбольничный патологоанатомический корпус с отделением бюро судебно-медицинской экспертизы

Патологоанатомический корпус

| Стадия | Лист | Листов |
|---|---|---|
| Р | 21 | 35 |

Схема расположения плит перекрытия на отм. 0.000 Спецификация.

Проектный институт Минздрава РСФСР г. Москва

Привязан

Инв. №

Согласовано: ГАП АСМ Федоров 17.07.80

Согласовано: Рук. ОВ Андонова 17.07.80; ГИП ВК Бильдерман 17.07.80; ГИП ЭТО Селина 17.07.80

Взам. инв. № / Подпись и дата / Инв. № подл.

Копировал: Быкова  Формат 22

Типовой проект 252-9-63 Альбом

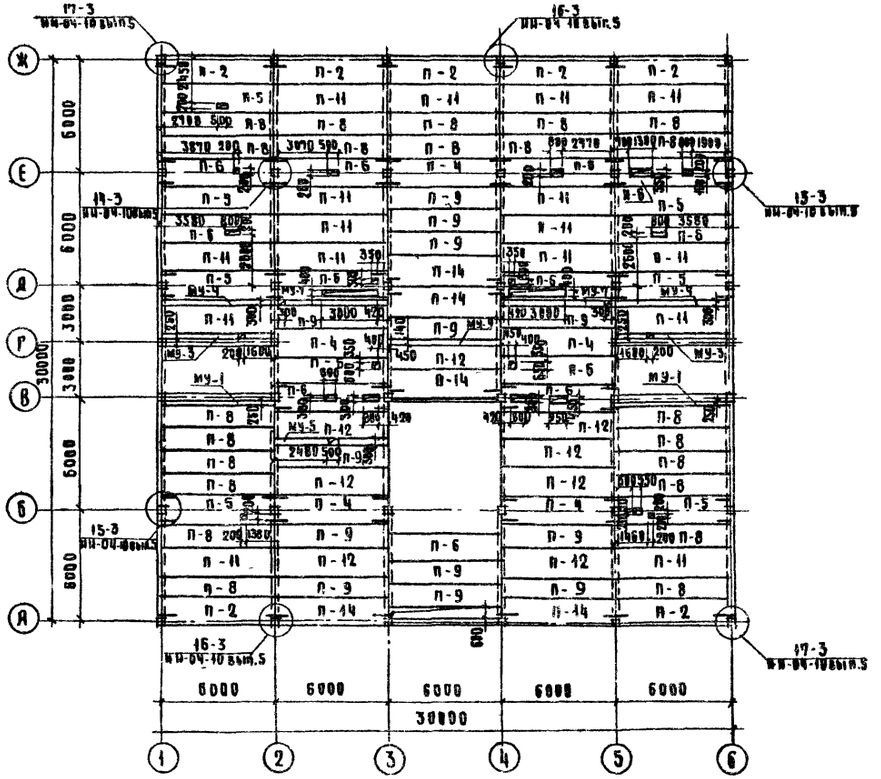


## Спецификация монолитных участков

| Поз. обозначение | Обозначение | Наименование | Кол. шт. | Масса ед. кг. | Примечание |
|---|---|---|---|---|---|
| | | Монолитный участок МУ-1 | 5 | | |
| | | Сборочные элементы и детали | | | |
| | Альбом V | С-7 | 1 | 27,9 | |
| | ГОСТ 5781-75 | Ф-6 А-I ℓ= 649 | 16 | 2,3 | |
| | | Бетон М 200 м³ | 0,5 | | |
| | | Монолитный участок МУ-2 | 1 | | |
| | | Расход материалов смотри МУ-1 | | | |
| | | Монолитный участок МУ-3 | 4 | | |
| | | Расход материалов смотри МУ-1 | | | |
| | | Монолитный участок МУ-4 | 4 | | |
| | | Сборочные элементы и детали | | | |
| | Альбом V | С-8 | 1 | 31,8 | |
| | ГОСТ 5781-75 | Ф6 А-I ℓ= 590 | 16 | 2,1 | |
| | | Бетон М-200 м³ | 0,4 | | |
| | | Монолитный участок МУ-5 | 2 | | |
| | | Расход материалов смотри МУ-4 | | | |
| | | Монолитный участок МУ-6 | 2 | | |
| | | Расход материалов смотри МУ-4 | | | |
| | | Монолитный участок МУ-7 | 4 | | |
| | | Расход материалов смотри МУ-4 | | | |
| | | Монолитный участок МУ-8 | 1 | | |
| | | Расход материалов смотри МУ-4 | | | |
| | | Монолитный участок МУ-9 | 2 | | |
| | | Сборочные элементы и детали | | | |
| | Альбом V | С-9 | 1 | 23,7 | |
| | ГОСТ 5781-75 | Ф6А-I ℓ=430 | 16 | 1,5 | |
| | | Бетон М 200 м³ | 0,2 | | |
| | | | | | |

## Примечания:

1. Данный лист смотреть совместно с листом АС-21
2. Спецификацию плит перекрытия и монтажных деталей смотреть на листе АС-21
3. Конструкции металлических сеток С-7, С-8, С-9 и расход металла на них смотреть альбом V
4. Выпуски арматуры для подвесных потолков смотреть лист АС-32.

Привязан

Инв. N

| | | | |
|---|---|---|---|
| Гл. конс. | Михайлов | | |
| Рук. АСМ | Демидовский | | 7.07.80 |
| Нормокон. | Алексанкин | | 7.07.80 |
| Гл. конс. АСМ | Мишнаевский | | 7.07.80 |
| Гип | Кротова | | 7.07.80 |
| Рук. гр. инж. | Максимова | | 7.07.80 |
| Исполн. | Цивельман | | 7.07.80 |
| Провер. | Кротова | | 7.07.80 |

252-9-63 1,1-1 АС

Межбольничный патологоанатомический корпус с отделением бюро судебно медицинской экспертизы

Патологоанатомический корпус

| Стадия | Лист | Листов |
|---|---|---|
| Р | 22 | 35 |

Схема расположения плит перекрытия на отм. 3.300 спецификация

Проектный институт Минздрава РСФСР г. Москва

Копировал Охапкина

Формат 22

## Схема расположения плит покрытия.

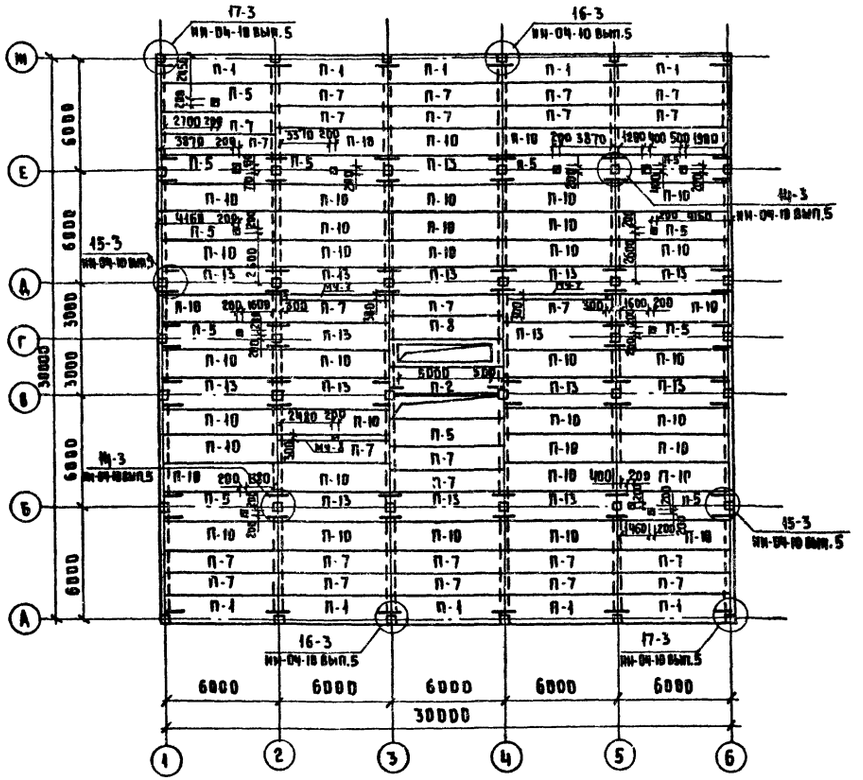


## Схема расположения плит покрытия вентшахты и светового фонаря.

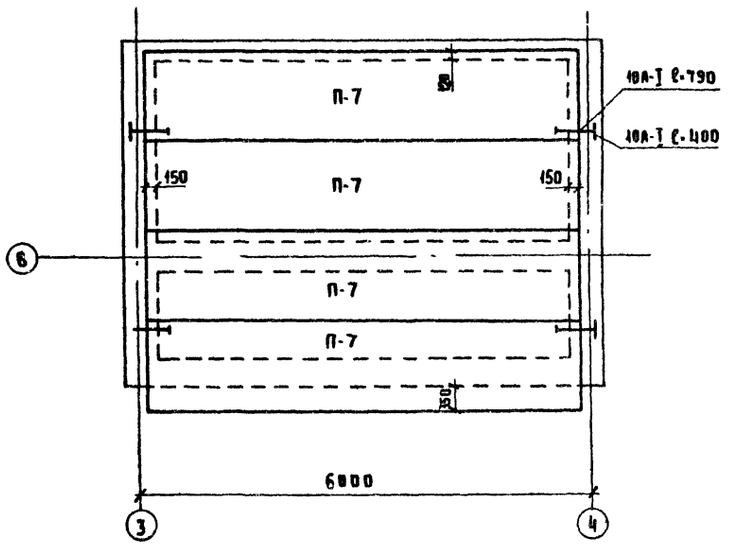


1. Данный лист смотреть совместно с листами АС-21, АС-22.
2. Спецификацию плит перекрытия и монтажных деталей смотреть на листе АС-21.
3. Расход материалов на монолитные участки МУ-7, МУ-8 смотреть на листе АС-22.
4. Конструкции металлических сеток С-7, С-8 и расход металла на них смотреть Альбом V.
5. Выпуски арматуры для подвесных потолков смотреть лист АС-33.

Типовой проект 252-9-63 Альб.

Согласовано: ГИП ОВ, ГИП ВК, ГИП ЭТО, ГАП АСМ, Федоров

Инв. № подл. | Подпись и дата | Взам. инв. №

Привязан

Инв. №

| | | | | |
|---|---|---|---|---|
| Гл. конс. ин. | Михайлов | | 7.07.80 | 252-9-63-1.1-1 АС |
| Рук. АСМ | Дембовский | | 7.07.80 | Межбольничный патологоанатомический корпус с отделением бюро судебно-медицинской экспертизы |
| Н. контр. | Александри | | 7.07.80 | |
| Гл. инж. АСМ | Машинадзевский | | 7.07.80 | Патологоанатомический корпус |
| ГИП | Кротова | | 7.07.80 | |
| Рук. гр. инж. | Максимова | | 7.07.80 | Схема расположения плит покрытия. |
| Исполн. | Шибельман | | 7.07.80 | |
| Проверил | Максимова | | 7.07.80 | |

| Стадия | Лист | Листов |
|---|---|---|
| Р | 23 | 35 |

Проектный институт Минздрава РСФСР г. Москва

Копировал: Резникова

Формат 22

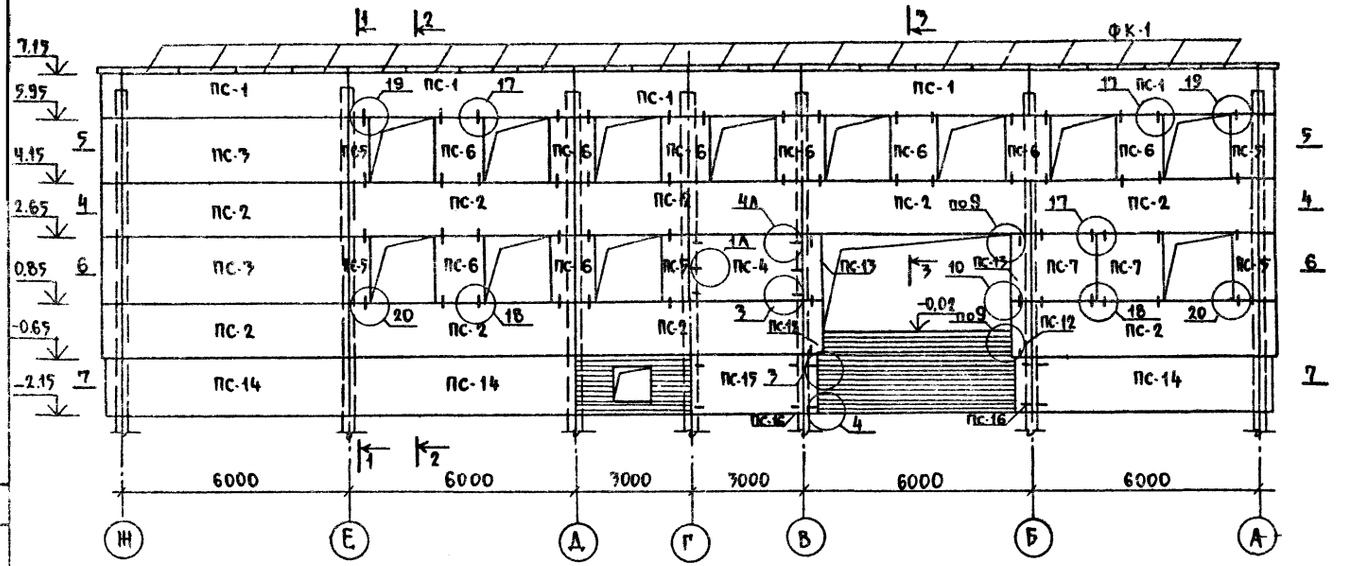


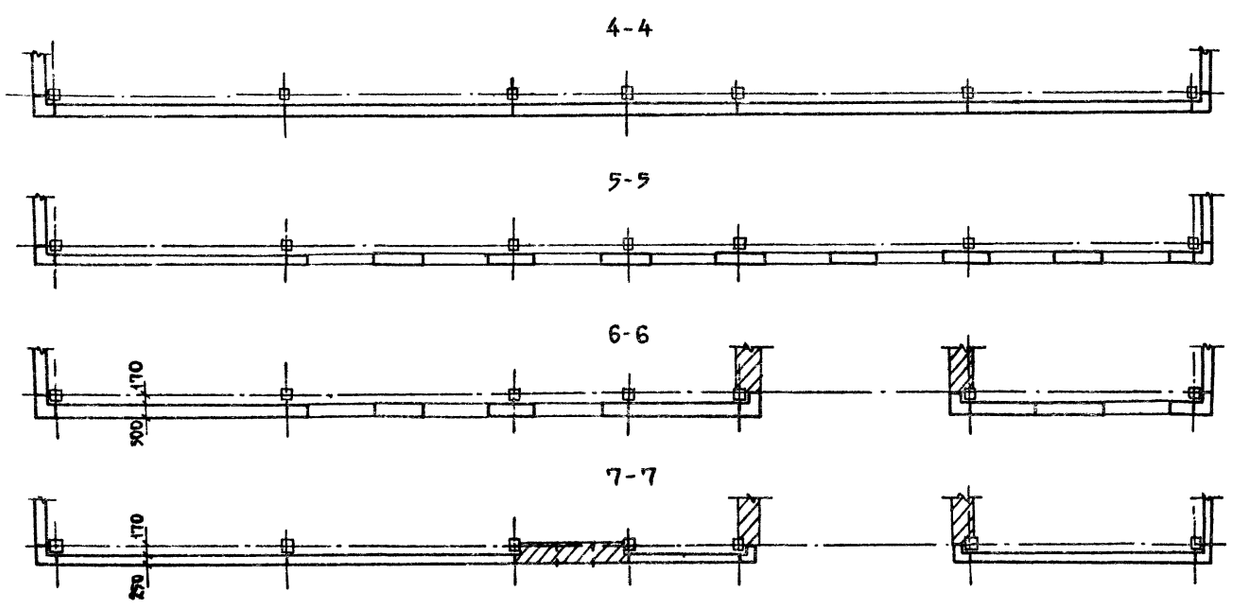


## Спецификация элементов

| Поз обозначение | Обозначение | Наименование | Кол. | Масса ед. кг | Примечания |
|---|---|---|---|---|---|
| | **Стеновые панели** | | | | |
| ПС-1 | ИИ-04-5 вып. 6 | НП-60-12 | 20 | 2390 | |
| ПС-2 | то же | Н-60-15 | 33 | 2990 | |
| ПС-3 | то же | Н-60-18 | 11 | 3590 | |
| ПС-4 | то же | Н-30-18 | 2 | 1800 | |
| ПС-5 | то же | Н-3-18 | 18 | 170 | |
| ПС-6 | то же | Н-12-18 | 33 | 710 | |
| ПС-7 | то же | Н-18-18 | 8 | 1060 | |
| ПС-8 | то же | Н-58-15ПР | 1 | 2820 | |
| ПС-9 | то же | Н-58-15Л | 1 | 2820 | |
| ПС-10 | то же | НУ-1-9 | 2 | 200 | |
| ПС-11 | то же | НУ-1-12 | 4 | 270 | |
| ПС-12 | то же | НУ-1-15 | 14 | 330 | |
| ПС-13 | то же | НУ-1-18 | 14 | 400 | |
| ПС-14 | ИИ-04-5 вып. 12 | Ц-60-15 | 14 | 2960 | |
| ПС-15 | то же | Ц-30-15 | 2 | 1570 | |
| ПС-16 | то же | ЦУ-1-15 | 10 | 320 | |
| ФК-1 | ИИ-04-4 вып. 23 | ФК-15-4 | 80 | 100 | |
| | **Монтажные детали** | | | | |
| | ИИ-С4-10 вып. 6 | ММН-1 | 76 | 1.68 | |
| | то же | ММН-3 | 238 | 0,46 | |
| | то же | ММН-4 | 192 | 0,47 | |
| | то же | ММН-6 | 40 | 0.63 | |
| | то же | ММН-7 | 50 | 2.06 | |
| | то же | ММН-10 | 8 | 13,40 | |
| | то же | ММН-14 | 188 | 0,24 | |
| | то же | ММН-15 | 2 | 2.10 | |
| | то же | ММН-17 | 4 | 1,57 | |

## Примечания:

1. Данный лист см. совместно с листами АС-25; АС-26
2. Узлы крепления стеновых панелей выполнять по альбому ИИ-04-10 вып. 6, узлы крепления цокольных панелей-по альбому ИИ-04-5 доп. к вып. 4.

Типовой проект 252-9-63 Альбом

Согласовано: ГАП АСМ Федоров 7.07.80; ГИП ОВ Антонова 7.07.80

Согласовано

Инв. № подл. | Подпись и дата | Взам. инв. №

Привязан

Инв. №

| | | | |
|---|---|---|---|
| Гл. конс. инж. | Михайлов | | 7.07.80 |
| Рук. АСМ | Дембовский | | 7.07.80 |
| Нормоконтр. | Александри | | 7.07.80 |
| Гл. конс. мас. | Мишнаевский | | 7.07.80 |
| ГИП | Кротова | | 7.07.80 |
| Рук. гр. инж. | Максимова | | 7.07.80 |
| Исполнит. | Голкова | | 7.07.80 |
| Проверил | Кротова | | 7.07.80 |

252-9-63-1.1-1 АС

Межбольничный патологоанатомический корпус с отделением бюро судебно-медицинской экспертизы

Патологоанатомический корпус

| Стадия | Лист | Листов |
|---|---|---|
| Р | 24 | 35 |

Схема расположения стеновых панелей по оси 1. Спецификация

Проектный институт Минздрава РСФСР г. Москва

Копировал: Веретягина

Формат 22

## Схема расположения стеновых панелей по оси 6

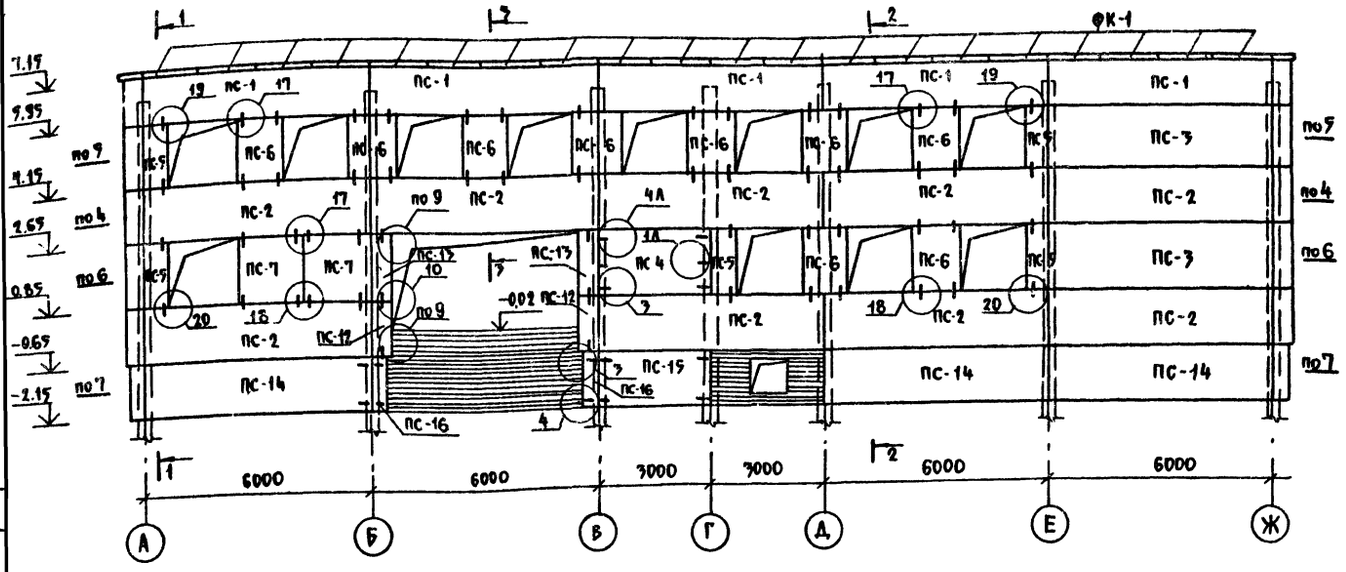


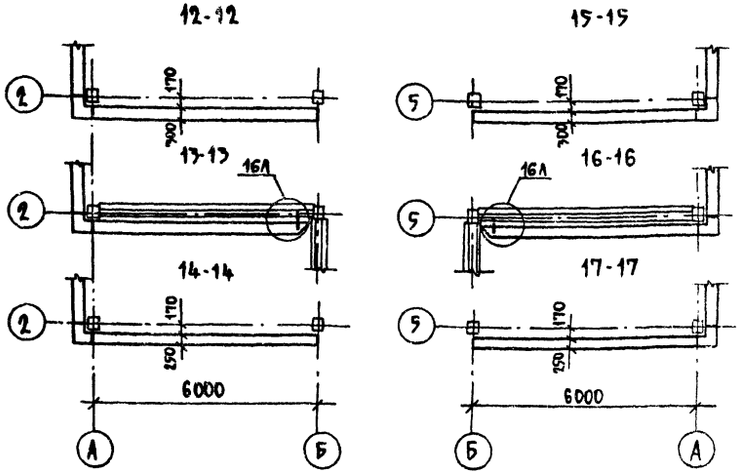


## Схемы расположения стеновых панелей

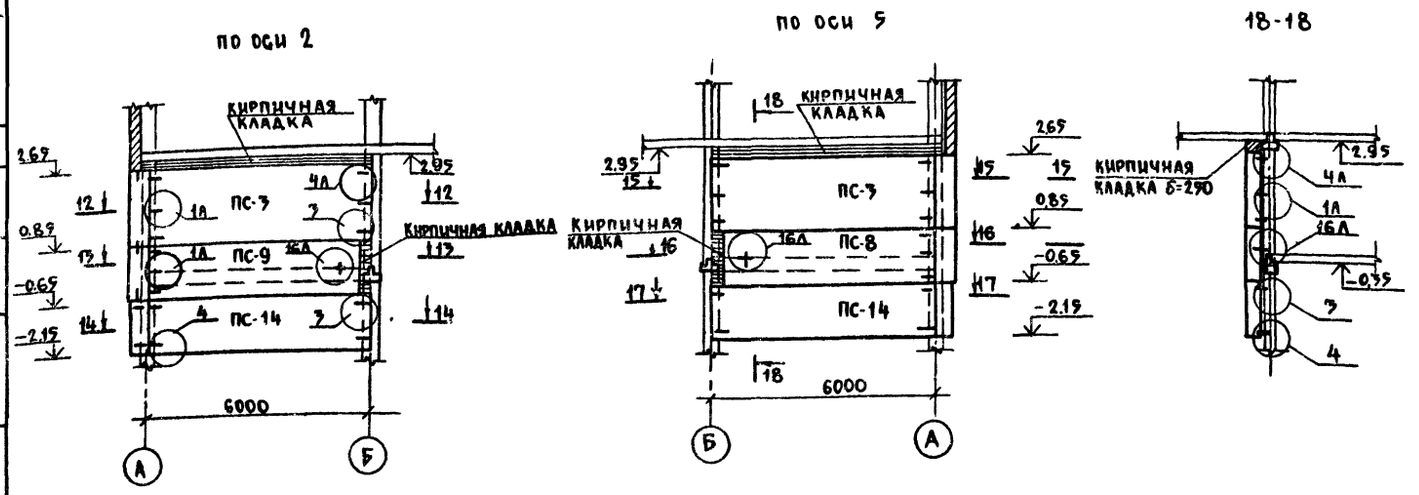


### Примечания:

1. Данный лист см. совместно с листами АС-24; АС-26
2. Узлы крепления стеновых панелей выполнять по альбому ИИ-04-10 вып. 6;
   Узлы крепления цокольных панелей-по альбому ИИ-04-5 доп. к вып.4

| | | | | | | | |
|---|---|---|---|---|---|---|---|
| | | | | 252-9-63-1.1-1 АС | | | |
| Гл.конс.ин. | Михайлов | | 7.07.80 | Межбольничный патологоанатомический корпус с отделением бюро судебно-медицинской экспертизы | | | |
| Рук.АСМ | Дембовский | | 7.07.80 | | | | |
| Нормоконтр. | Александри | | 7.07.80 | Патологоанатомический корпус | Стадия | Лист | Листов |
| Гл.конс.м | Мишнаевский | | 7.07.80 | | Р | 25 | 35 |
| Гип | Кротова | | 7.07.80 | | | | |
| Рук.гр.инж. | Максимова | | 7.07.80 | Схема расположения стеновых панелей по осям 2; 5; 6 | Проектный институт Минздрава Р.С.Ф.С.Р. г. Москва | | |
| Исполнит. | Голкова | | 7.07.80 | | | | |
| Проверил | Кротова | | 7.07.80 | | | | |

Привязан

Инв. №

Копировал Веретягина

Формат 22

Согласовано: ГАП АСМ Федоров; Гип ОВ Антонова

Согласовано

Типовой проект 252-9-63

Инв. № подл. | Подпись и дата | Взам. инв. №

Альбом I

Типовой проект 252-9-63

Схема расположения стеновых панелей по оси А

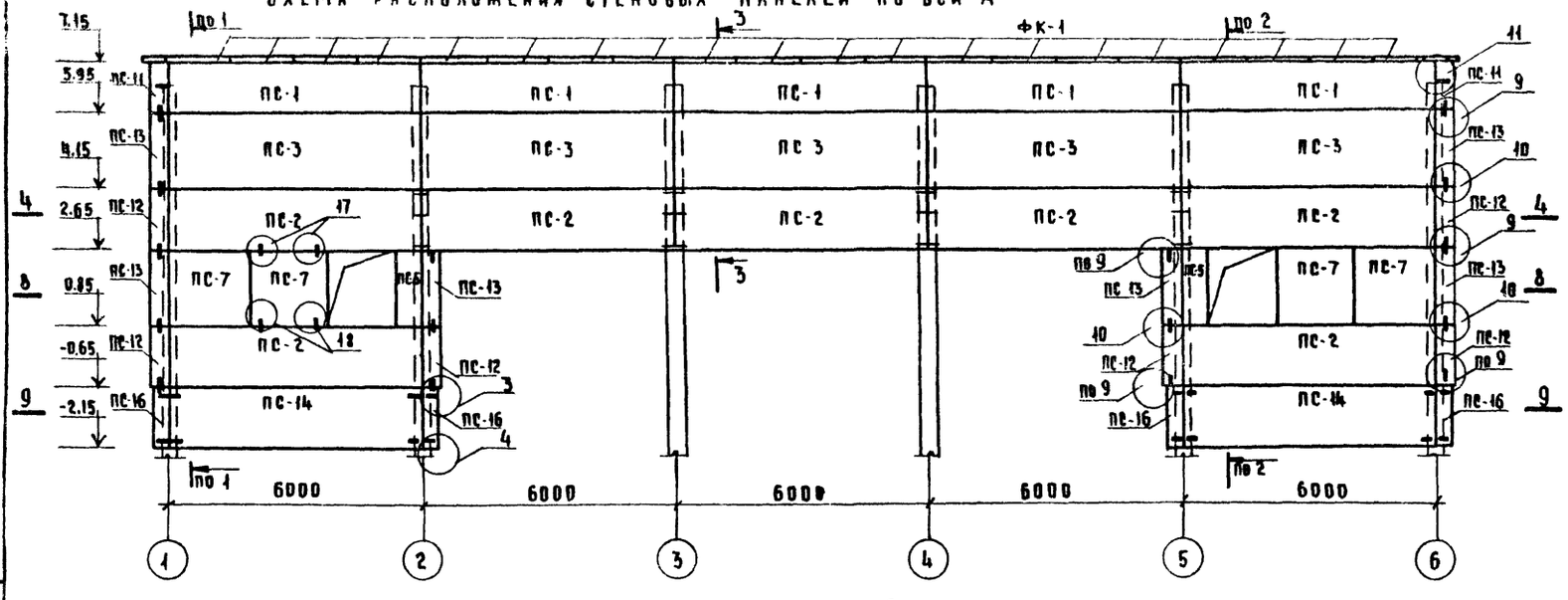


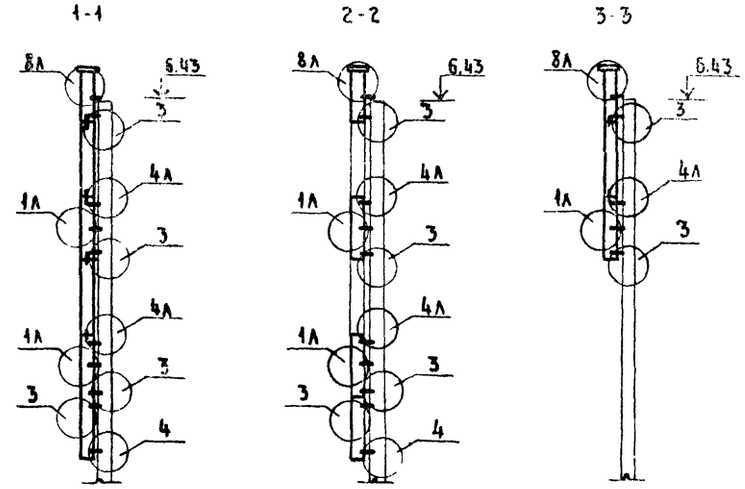


Схема расположения стеновых панелей по оси Ж.

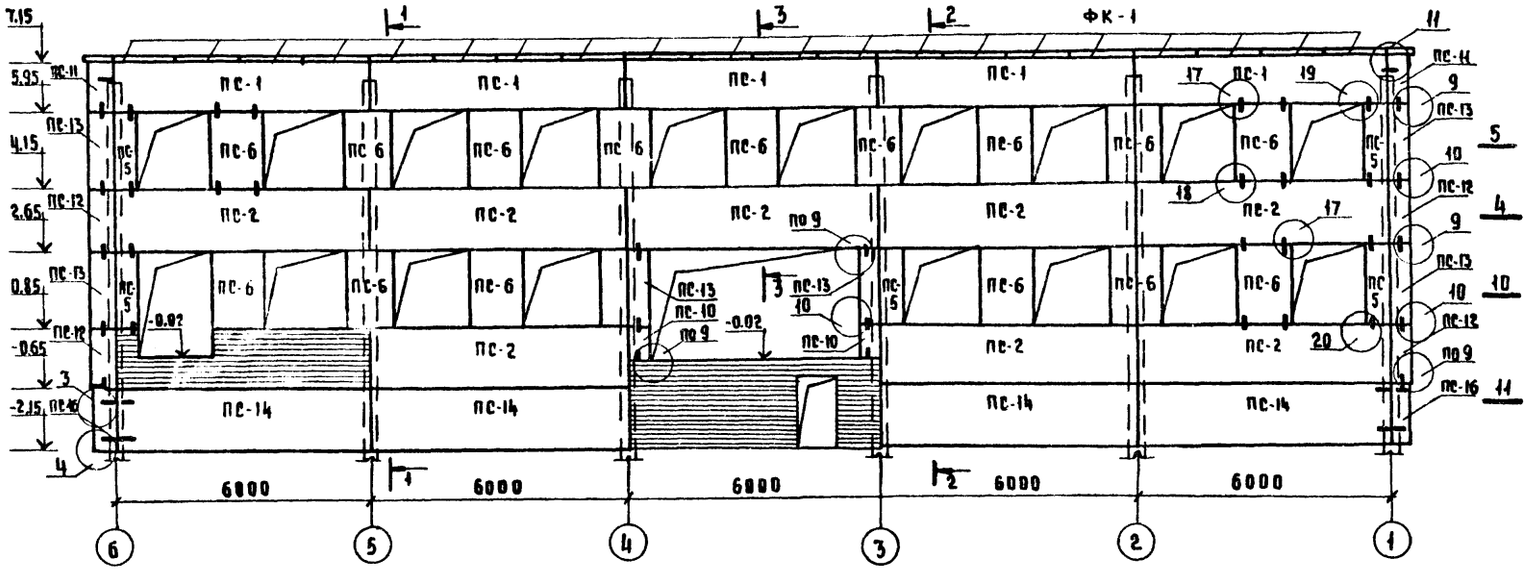


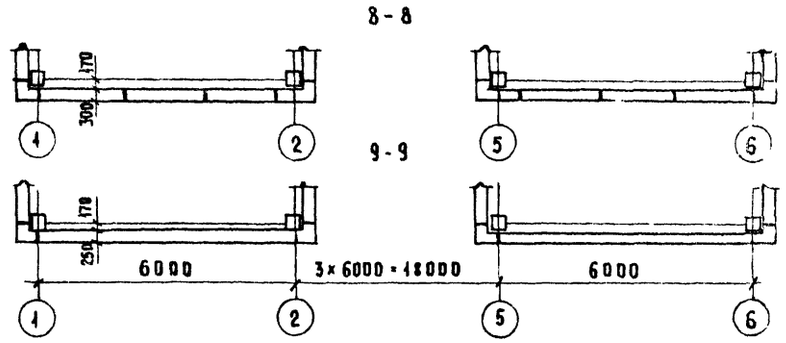


1. Данный лист см. совместно с листами АС-24, АС-25.
2. Узлы крепления стеновых панелей выполнять по альбому ИИ-04-10 вып. 6, узлы крепления цокольных панелей - по альбому ИИ-04-5 доп. к вып. 4.

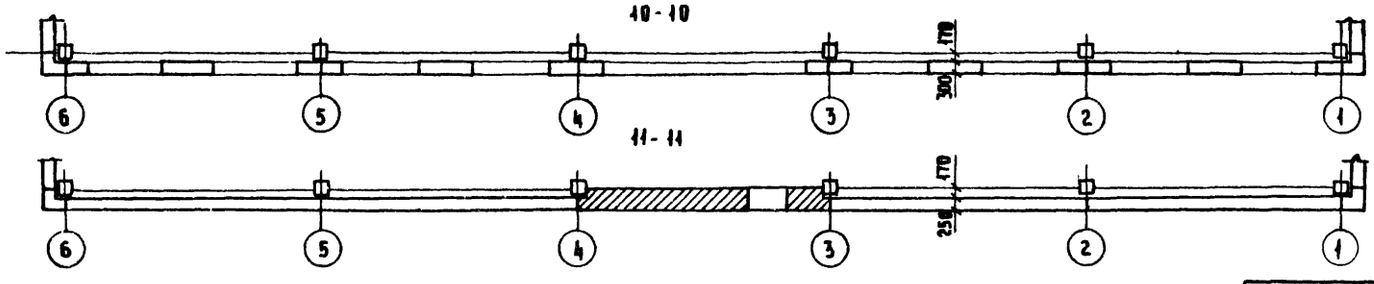


Согласовано:

Согласовано:

| | | |
|---|---|---|
| ГАП АСМ | Федоров | 7.07.80 |
| ГИП ЭВ | Антонова | 7.07.80 |

Инв. № подл. | Подпись и дата | Взам. инв. №

| | | | |
|---|---|---|---|
| Гл. конс. | Михайлов | | 7.07.80 |
| Рук. АСМ | Дембовский | | 7.07.80 |
| Н. контр. | Александри | | 7.07.80 |
| Гл. конс. мас. | Мишкаевский | | 7.07.80 |
| ГИП | Кротова | | 7.07.80 |
| Рук. гр. инж. | Максимова | | 7.07.80 |
| Исполн. | Голкова | | 7.07.80 |
| Проверил | Максимова | | 7.07.80 |

Привязан

Инв. №

252-9-63-1.1-1 АС

Межбольничный патологоанатомический корпус с отделением бюро судебно-медицинской экспертизы.

Патологоанатомический корпус

| Стадия | Лист | Листов |
|---|---|---|
| Р | 26 | 35 |

Схемы расположения стеновых панелей по осям А; Ж.

Проектный институт Минздрава РСФСР г. Москва

Копировал: Ребизова

Формат 22

Схема расположения элементов конструкции лестницы № 1

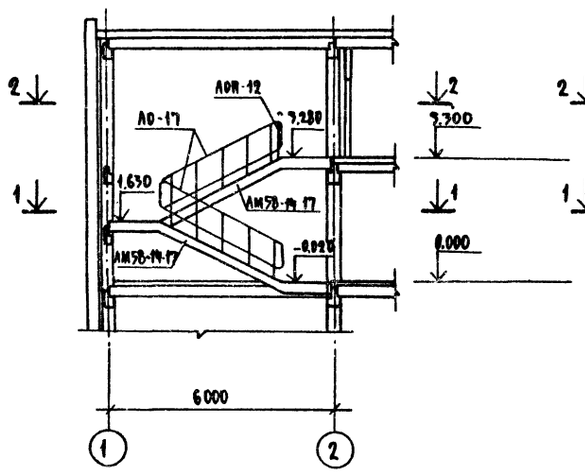


1 - 1

Схема расположения элементов конструкции лестницы № 2

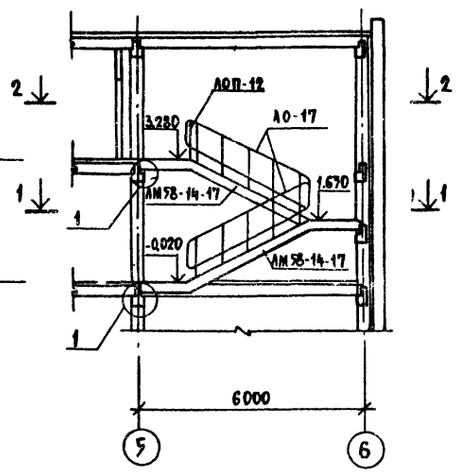


2 - 2

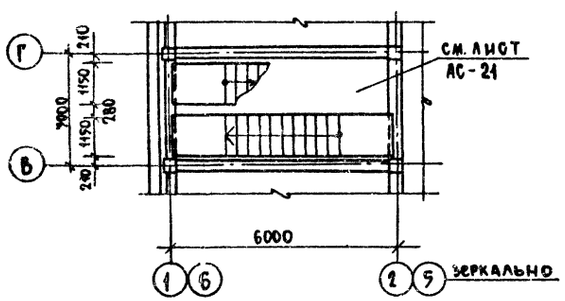


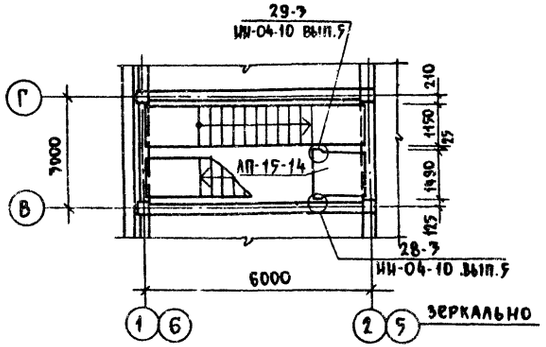


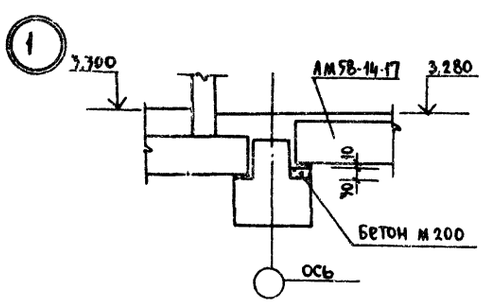


Раскладка проступей промежуточной площадки

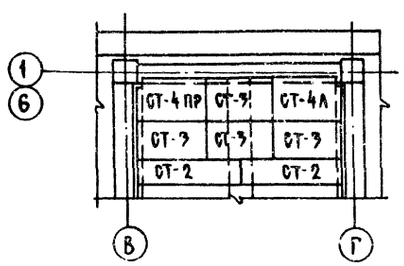


## Спецификация элементов

| Поз обозначение | Обозначение | Наименование | Кол-во лестн. № 1 | Кол-во лестн. № 2 | Масса ед, кг | Примечание |
|---|---|---|---|---|---|---|
| **Лестничные марши** | | | | | | |
| — | ИИ-04-7 вып.1 | АМ 58-14-17 | 2 | 2 | 2290 | |
| **Площадки** | | | | | | |
| — | ИИ-04-7 вып.1 | ЛП-15-14 | 1 | 1 | 585 | |
| **Проступи** | | | | | | |
| — | ИИ-04-7 вып.1 | СТ-1 | 20 | 20 | 48 | |
| — | —"— | СТ-2 | 5 | 5 | 40 | |
| — | —"— | СТ-3 | 11 | 11 | 50 | |
| — | —"— | СТ-4 ПР | 2 | 3 | 50 | |
| — | —"— | СТ-4 Л | 3 | 2 | 50 | |
| **Ограждения лестниц** | | | | | | |
| — | ИИ-04-8 вып.4 | ЛО-17 | 2 | 2 | 52 | |
| — | —"— | ЛОП-12 | 1 | 1 | 25,09 | |
| **Монтажные детали** | | | | | | |
| — | ИИ-04-10 вып.5 | ММД-28 | 2 | 2 | 1,22 | |

## Примечания

1. Данный лист см. совместно с планами этажей АС-10; АС-11

Типовой проект 252-9-63 Альбом I

Согласовано: Электроотдел Седина 7.07.80; Технич. отдел Александра 7.07.80; Инж. по пожарн. сер. Гаспарян 7.07.80

Согласовано: Инв. № подл. | Подпись и дата | Взам. инв. №

Привязан

Инв. №

| | | | |
|---|---|---|---|
| Гл. инж. м | Лурик | | 7.07.80 |
| Гл. конс. м | Мишнаевский | | 7.07.80 |
| Гл. арх. пр. | Федоров | | 7.07.80 |
| Гл. инж. пр | Кротова | | 7.07.80 |
| Исполнит | Слоним | | 7.07.80 |
| Проверил | Максимова | | 7.07.80 |

252-9-63-1.1-1 АС

Межбольничный патологоанатомический корпус с отделением бюро судебно-медицинской экспертизы

Патологоанатомический корпус

| Стадия | Лист | Листов |
|---|---|---|
| Р | 27 | 35 |

Схема расположения элементов конструкций лестниц № 1 и № 2. Спецификация

Проектный институт Минздрава РСФСР г. Москва

Копировал: Веретягина

Формат 22

Типовой проект 252-9-63 Альбо I

## План холодильных камер N1 и N2

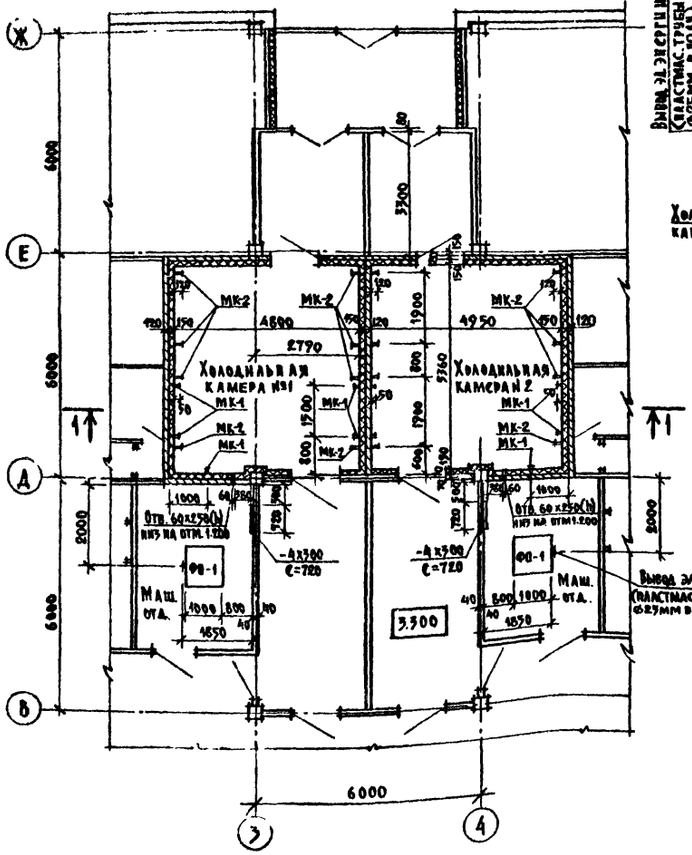


## План холодильной камеры N3

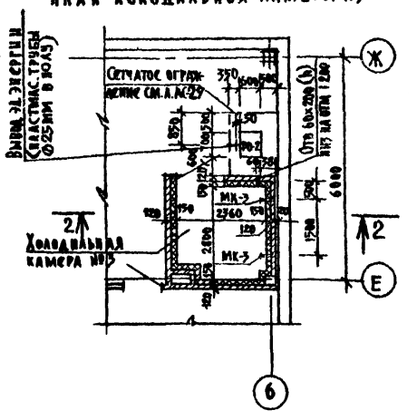


## Разрез 2-2

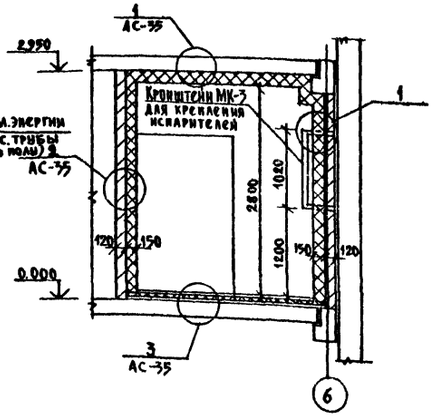


## Разрез 1-1

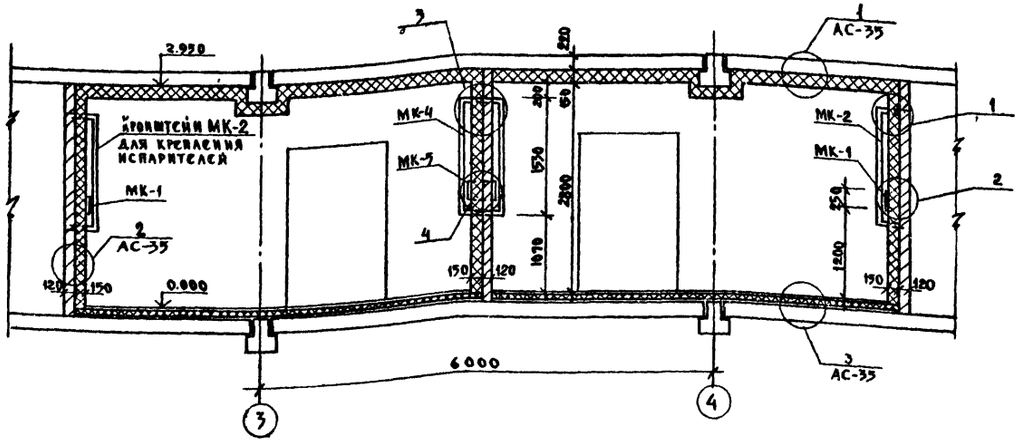


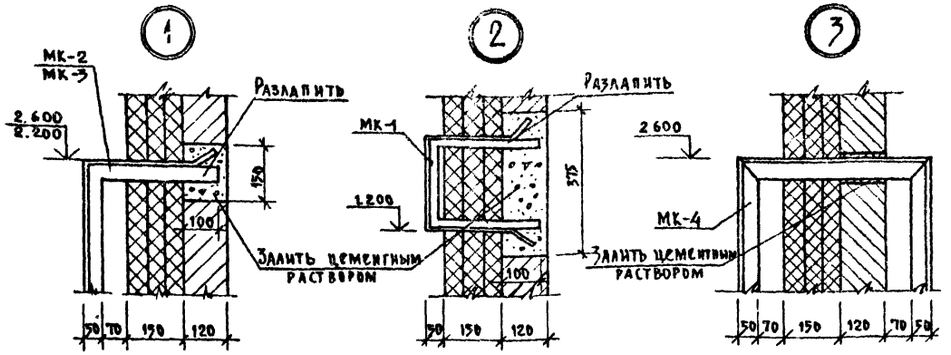


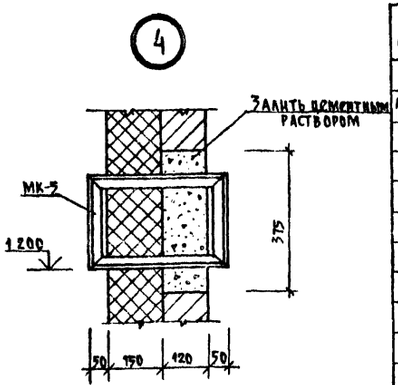


## Перечень элементов

| Поз. обознач. | Наименование | Кол. | Общая массаг | Примеч. |
|---|---|---|---|---|
| | Металлические изделия | | | |
| Альбом V Р.9.8-1 | МК-1 | 6 | 1.25 | |
| то же | МК-2 | 8 | 8.53 | |
| то же | МК-3 | 2 | 6.63 | |
| то же | МК-4 | 4 | 15.34 | |
| то же | МК-5 | 2 | 1.82 | |
| | -4×300 ГОСТ 103-76 ℓ=720 | 2 | 13.6 | |
| | Материалы | | | |
| | Деревянные бруски 50×50 м3 | 0.52 | | |
| | Минераловатные плиты ГОСТ 10140-71 м² | 601.4 | | |
| | Арматурные изделия | | | |
| | Тканая сетка ГОСТ 5336-67 м² | 211.4 | 562.2 | |
| | Анкер ф10АI ГОСТ 5781-75 ℓ=600 | 206 | 76.6 | |
| | ф6АI ГОСТ 5781-75 п.м | 623.6 | 138.4 | |

## Примечания

1 План 1го этажа см. лист АС-10.
2 Расстановку оборудования см. технологическую часть
3 Изоляцию потолка, стен и пола см. лист АС-35.
4 Тепло и пароизоляция должны быть непрерывны по всей поверхности холодильных камер.
5 Стены камер и тамбуров после устройства изоляции облицевать глазурованной плиткой.
6 Рамки МК-4 устанавливать по ходу кладки.

| | | | |
|---|---|---|---|
| Рук. маст. | Дембовский | | 7.07.80 |
| Нормокон. | Александри | | 7.07.80 |
| Гл. конст. м. | Мишкаевский | | 7.07.80 |
| Гл. инж. пр. | Кротова | | 7.07.80 |
| Рук. гр. инж. | Максимова | | 7.07.80 |
| Исполнит. | Столярова | | 7.07.80 |
| Проверил | Кротова | | 7.07.80 |

Привязан

Инв. №

252-9-63-1.1-1 АС

Межбольничный патологоанатомический корпус с отделением бюро судебно-медицинской экспертизы

Патологоанатомический корпус

| Стадия | Лист | Листов |
|---|---|---|
| Р | 28 | 3 |

Холодильные камеры №№1,2,3 Планы, разрезы

Проектный институт Минздрава РСФСР г. Москва

Копировал: Петрова

Формат 22

Согласовано: ГИП ТО Давыдовский 7.07.80; ГАП АСМ Федоров 7.07.80

Согласовано: Инв. № подл. | Подпись и дата | Взам. инв. №

Типовой проект 252-9-63 Алм

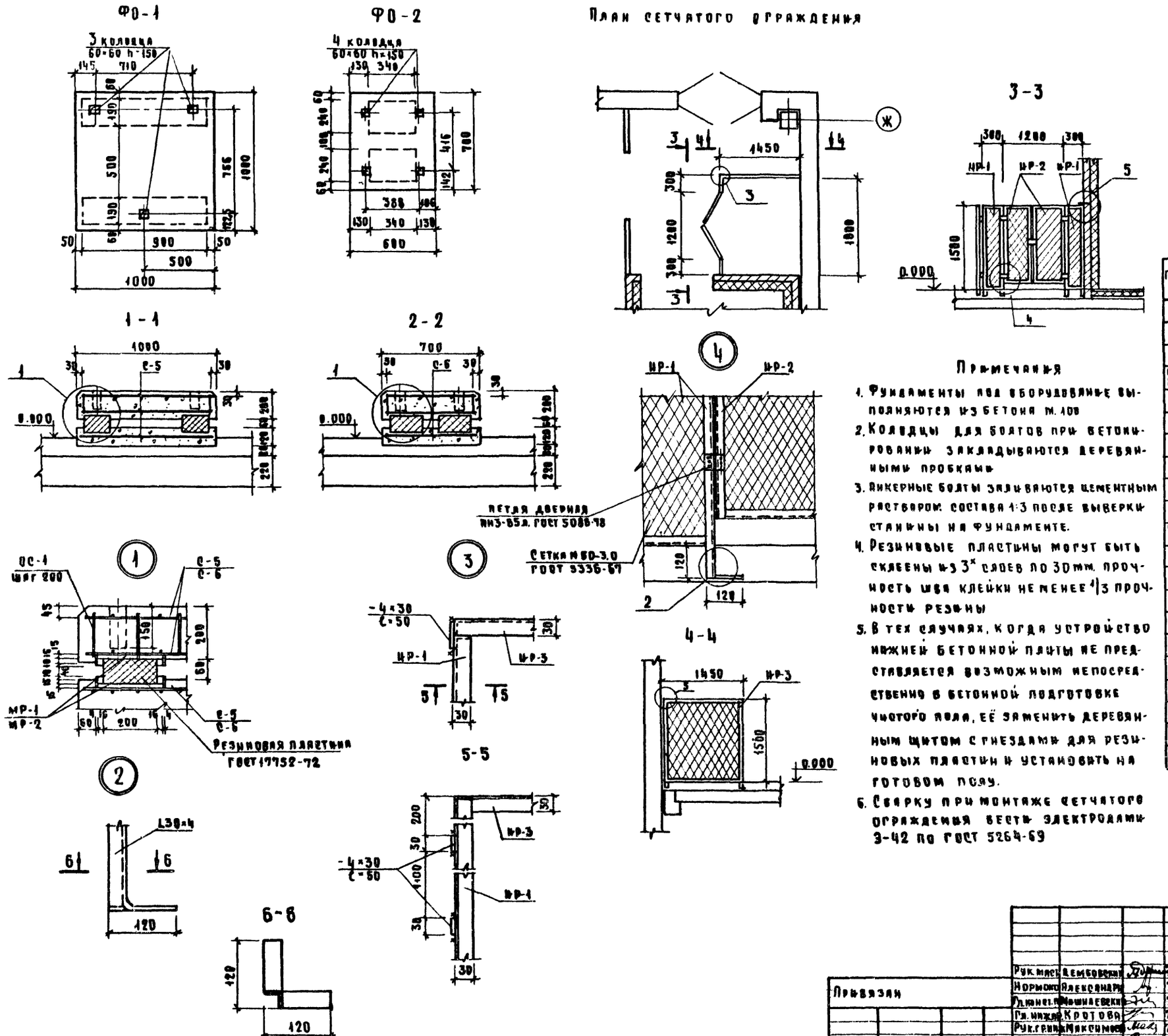


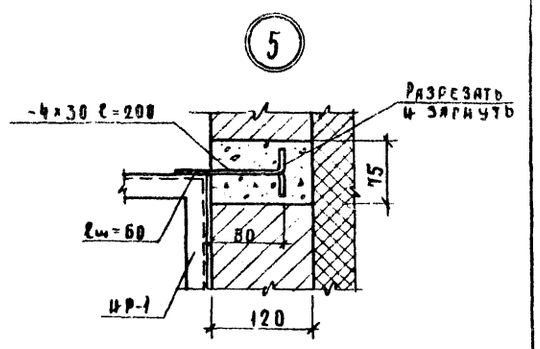


## Перечень элементов

| Поз. обозн. | Наименование | Кол. | Масса ед. кг. | Примеч. |
|---|---|---|---|---|
| | Фундаменты под оборудование | | | |
| | ФО-1 | 2 | | |
| | Бетон М 100 м³ | 0.32 | | |
| Альбом V Р.9.8-1 | Мет. сетка С-5 | 3 | 12.02 | |
| тоже | Соед. стержень ОС-1 | 12 | 1.08 | |
| тоже | Рамка МР-1 | 4 | 2.80 | |
| | Резиновая пластина 900×200×90 ГОСТ 17725-72 | 2 | | |
| | | | | |
| | ФО-2 | 1 | | |
| | Бетон М 100 м³ | 0.13 | | |
| Альбом V Р.9.8-1 | Мет. сетка С-6 | 3 | 4.83 | |
| тоже | Соед. стержень ОС-1 | 9 | 0.81 | |
| тоже | Рамка МР-2 | 4 | 1.51 | |
| тоже | Резиновая пластина 200×300×90 ГОСТ 17725-72 | 2 | | |
| | | | | |
| | Сетчатое ограждение | | | |
| Альбом V Р.9.8-1 | ИР-1 | 2 | 5.94 | |
| тоже | ИР-2 | 1 | 5.82 | |
| тоже | ИР-3 | 1 | 9.44 | |
| | Петля дверная ПН3-85 ГОСТ 5088-78 | 4 | | |
| | Сетка М60-30 ГОСТ 5336-67 шириной 1470 м | 3.20 | | |

## Примечания

1. Фундаменты под оборудование выполняются из бетона М.100
2. Колодцы для болтов при бетонировании закладываются деревянными пробками
3. Анкерные болты заливаются цементным раствором состава 1:3 после выверки станины на фундаменте.
4. Резиновые пластины могут быть склеены из 3х слоев по 30 мм. Прочность шва клейки не менее 1/3 прочности резины
5. В тех случаях, когда устройство нижней бетонной плиты не представляется возможным непосредственно в бетонной подготовке чистого пола, её заменить деревянным щитом с гнездами для резиновых пластин и установить на готовом полу.
6. Сварку при монтаже сетчатого ограждения вести электродами Э-42 по ГОСТ 5264-69

| | | | |
|---|---|---|---|
| Рук. маст. | Дембовский | | 7.07.80 |
| Нормокон. | Александров | | 7.07.80 |
| Гл. конст. | Мишалевский | | 7.07.80 |
| Гл. инжен. | Кротова | | 7.07.80 |
| Рук. гр. инж. | Максимова | | 7.07.80 |
| Исполн. | Столярова | | 7.07.80 |
| Проверил | Кротова | | 7.07.80 |

Привязан

Инв. №

252-9-63-1.1-1 АС

Межбольничный патологоанатомический корпус с бюро судебно-медицинской экспертизы

Патологоанатомический корпус

| Стадия | Лист | Листов |
|---|---|---|
| Р | 29 | 35 |

Холодильные камеры №№ 1, 2, 3. Фундаменты под оборудование. Сетчатое ограждение. Узлы.

Проектный институт Минздрава РСФСР г. Москва

Копировал Охапкина

Формат 22

Согласовано

Согласовано

Техуса. отд. | Арбатский | Федоров | 7.07.80 | 7.07.80

Инв. № подл. | Подпись и дата | Взам. инв. №

Типовой проект 252-9-63, альбом I

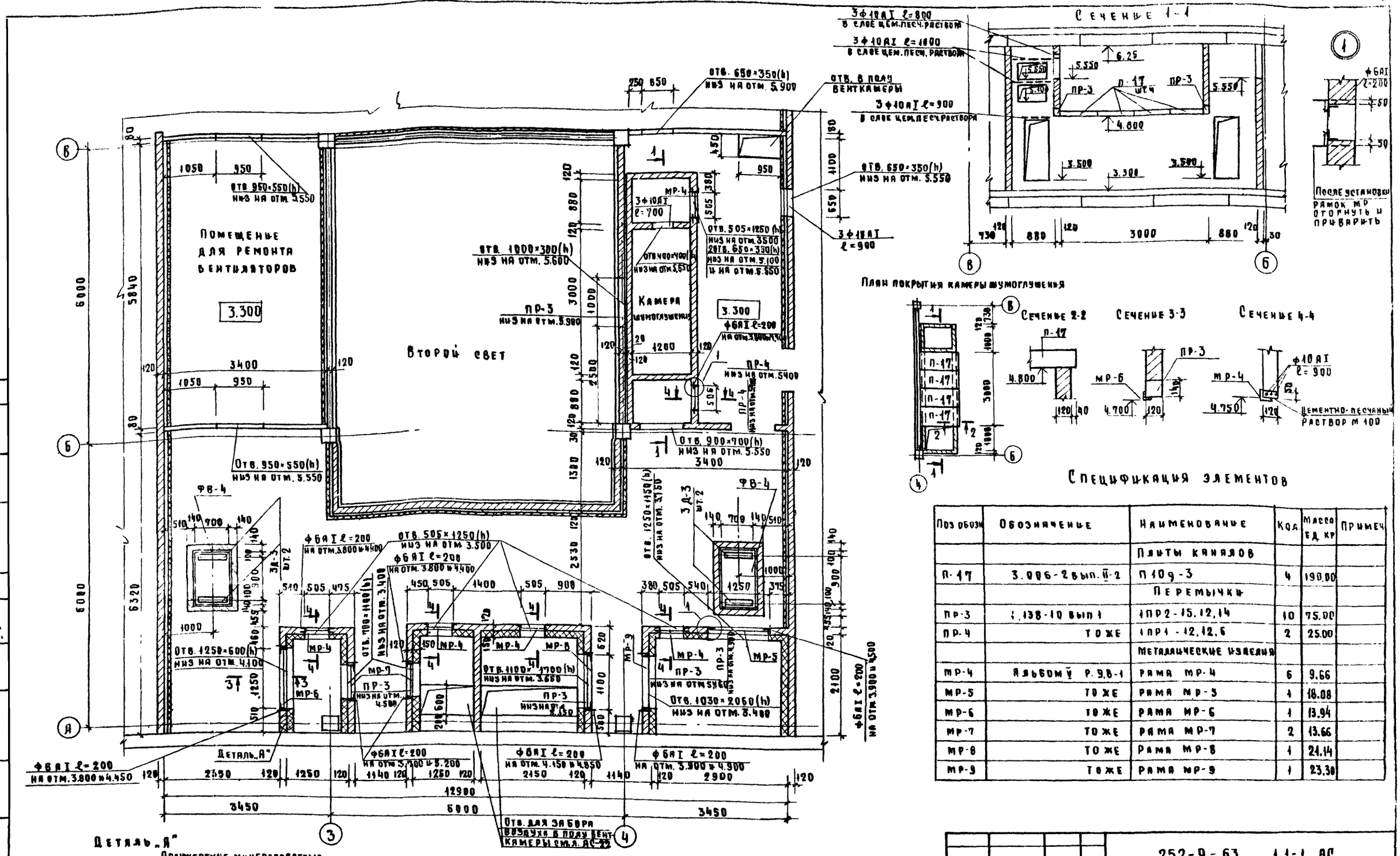


## Спецификация элементов

| Поз обозн | Обозначение | Наименование | Кол. | Масса ед. кг | Примеч |
|---|---|---|---|---|---|
| | | Плиты каналов | | | |
| П-17 | 3.006-2 вып. II-2 | П 10 g-3 | 4 | 190.00 | |
| | | Перемычки | | | |
| ПР-3 | 1.138-10 вып 1 | 1ПР2-15,12,14 | 10 | 75.00 | |
| ПР-4 | ТОЖЕ | 1ПР1-12,12,6 | 2 | 25.00 | |
| | | Металлические изделия | | | |
| МР-4 | Альбом V Р.9.В-1 | Рама МР-4 | 6 | 9.66 | |
| МР-5 | ТОЖЕ | Рама МР-5 | 1 | 18.08 | |
| МР-6 | ТОЖЕ | Рама МР-6 | 1 | 13.94 | |
| МР-7 | ТОЖЕ | Рама МР-7 | 2 | 13.66 | |
| МР-8 | ТОЖЕ | Рама МР-8 | 1 | 21.14 | |
| МР-9 | ТОЖЕ | Рама МР-9 | 1 | 23.30 | |

## Деталь „А"

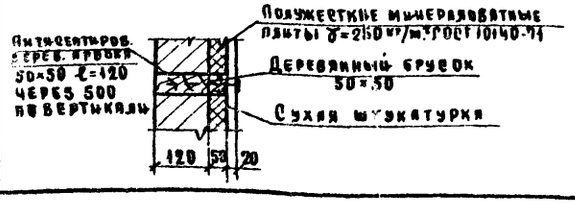


## Примечания

1. Конструкция фундаментов под вентиляторы дана на л. АС-31
2. Звукоизоляцию стен вентикамеры выполнить по л. АС-31
3. Деревянные пробки установить по ходу кирпичной кладки

| | | | |
|---|---|---|---|
| Рук. маст. | Дембовский | | 7.07.80 |
| Нормокон. | Александрин | | 7.07.80 |
| Гл. инж. пр. | Кротова | | 7.07.80 |
| Рук. гр. инж. | Максимова | | 7.07.80 |
| Исполнит. | Столярова | | 7.07.80 |
| Проверил | Кротова | | 7.07.80 |

Привязан

Инв. №

252-9-63 1.1-1 АС

Межбольничный патологоанатомический корпус с отделением бюро судебно-медицинской экспертизы

Патологоанатомический корпус

| Стадия | Лист | Листов |
|---|---|---|
| Р | 30 | 35 |

Приточная вентикамера
План. Сечения. Спецификация

Проектный институт Минздрава РСФСР г. Москва

Копировал: Охапкина

Формат 22

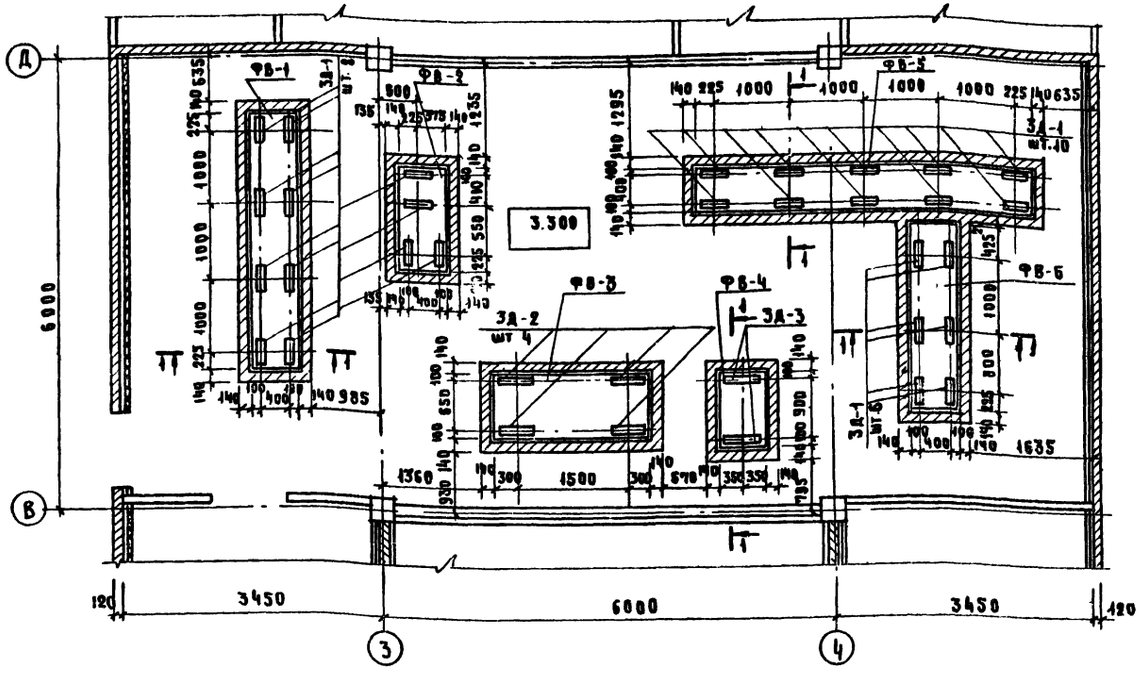


Сечение 1-1

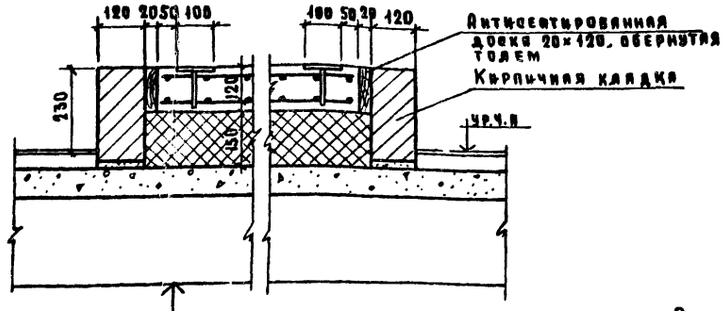


Монолитная ж.б. плита, армированная сеткой 100/100/5/5 по ГОСТу 8478-66 — 120
1 слой рубероида на битумной мастике — 5
Минераловатные жесткие плиты
$\gamma$ = 150 кг/м³ ГОСТ 9573-72 — 150
Песок — 65
Ж.б. плита — 220

Примечание: деталь звукоизоляции стен венткамеры выполнять по л. АС-11

## Спецификация элементов

| Поз. обозн. | Обозначение | Наименование | Кол. | Масса ед. кг | Примеч. |
|---|---|---|---|---|---|
| | | Монолитные фундаменты под вентиляторы | | | |
| | | ФВ-1 | 1 | | |
| | | Сборочные единицы и детали | | | |
| | ГОСТ 8478-66 | Сетка 100/100/5/5 $\delta$=570 $\ell$=3420 | 2 | 12.3 | |
| ЗД-1 | Альбом V | Закладная деталь ЗД-1 | 8 | 1.73 | |
| | | Материал | | | |
| | | Бетон М 200 м³ | 0,248 | | |
| | | ФВ-2 | 1 | | |
| | | Сборочные единицы и детали | | | |
| | ГОСТ 8478-66 | Сетка 100/100/5/5 $\delta$=570 $\ell$=1250 | 2 | 4.5 | |
| ЗД-1 | Альбом V | Закладная деталь ЗД-1 | 4 | 1.73 | |
| | | Материал | | | |
| | | Бетон М 200 м³ | 0,092 | | |
| | | ФВ-3 | 1 | | |
| | | Сборочные единицы и детали | | | |
| | ГОСТ 8478-66 | Сетка 100/100/5/5 $\delta$=820 $\ell$=1770 | 2 | 6.4 | |
| ЗД-2 | Альбом V | Закладная деталь ЗД-2 | 4 | 2.48 | |
| | | Материал | | | |
| | | Бетон М 200 м³ | 0.184 | | |
| | | ФВ-4 | 3 | | |
| | | Сборочные единицы и детали | | | |
| | ГОСТ 8478-66 | Сетка 100/100/5/5 $\delta$=670 $\ell$=1070 | 2 | 3.9 | |
| ЗД-3 | Альбом V | Закладная деталь ЗД-3 | 2 | 2.95 | |
| | | Материал | | | |
| | | Бетон М 200 м³ | 0,092 | | |
| | | ФВ-5 | 1 | | |
| | | Сборочные единицы и детали | | | |
| | ГОСТ 8478-66 | Сетка 100/100/5/5 $\delta$=570 $\ell$=4420 | 2 | 15.9 | |
| ЗД-1 | Альбом V | Закладная деталь ЗД-1 | 10 | 1.73 | |
| | | Материал | | | |
| | | Бетон М 200 м³ | 0.320 | | |
| | | ФВ-6 | 1 | | |
| | | Сборочные единицы и детали | | | |
| | ГОСТ 8478-66 | Сетка 100/100/5/5 $\delta$=570 $\ell$=2420 | | 8.7 | |
| ЗД-1 | Альбом V | Закладная деталь ЗД-1 | 6 | 1.73 | |
| | | Материал | | | |
| | | Бетон М 200 м³ | 0.176 | | |

Привязан

Инв. №

| | | | |
|---|---|---|---|
| Рук. м. | Дембовский | | 7.07.80 |
| Нормокон | Александрин | | 7.07.80 |
| Гл. конст. м | Мишнаевский | | 7.07.80 |
| Гл. инж. пр | Кротова | | 7.07.80 |
| Рук. гр. инж. | Максимова | | 7.07.80 |
| Исполнит | Столярова | | 7.07.80 |
| Проверил | Кротова | | 7.07.80 |

252-9-63 — 1,1-1 АС

Межбольничный патологоанатомический корпус с отделением бюро судебно-медицинской экспертизы

Патологоанатомический корпус

| Стадия | Лист | Листов |
|---|---|---|
| Р.ч. | 31 | 35 |

Вытяжная венткамера. План. Сечение. Спецификация.

Проектный институт Минздрава РСФСР г. Москва

Копировал: Ахапкина

Формат 22

Типовой проект 252-9-63 Альб.

Согласовано: ГИП ОВ Гл. арх. пр. Антонова Федоров 7.07.80

Согласовано

Инв. № подл. | Подпись и дата | Взам. инв. №

Типовой проект 252-9-63 Альбом V

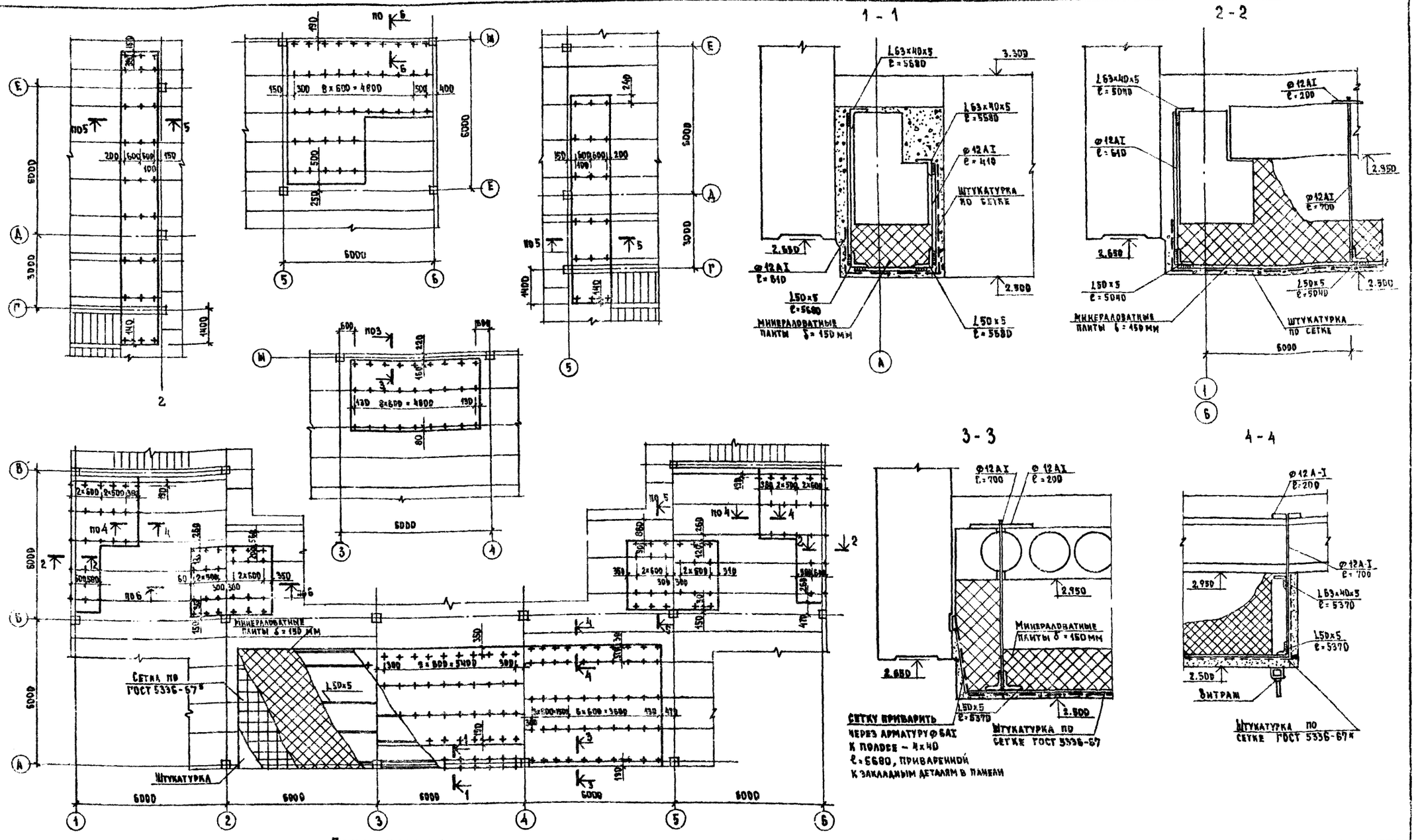


## Примечания:

1. Монтаж подвесного потолка вести после монтажа и закрепления конструкции металлического витража.
2. В плитах перекрытия сверлить отверстия для анкеров подвесного потолка в пустотах, не затрагивая несущих ребер.
3. Толщина утеплителя в подвесных потолках при температуре -30° – 150 мм
   при температуре -20° – 100 мм
   при температуре -40° – 180 мм
4. Сечения 5-5, 6-6, 7-7 смотреть на листе АС-33.

| | | | | | | | |
|---|---|---|---|---|---|---|---|
| | | | | | | 252-9-63 | 1.1-1 АС |
| | | | | | | Межвольничный патологоанатомический корпус с отделением бюро судебно-медицинской экспертизы | |
| Привязан | | | | | | Патологоанатомический корпус | Стадия: Р; Лист: 32; Листов: 35 |
| | | | | | | Схема расположения элементов подвесного потолка на отм. 2.400, 2.500 Сечения, узлы | Проектный институт Минздрава РСФСР г. Москва |
| Инв. № | | | ГИП | Аурик | | | |
| | | | Гл. арх. пр. | Федоров | | | |
| | | | Гл. инж. пр. | Кротова | | | |
| | | | Техник | Цибельман | | | |
| | | | Проверил | Максимова | | | |

Согласовано

Инв. № подл. | Подпись и дата | Взам. инв. №

Копировал Ребизова

Формат А2

Типовой проект 252 - 9 - 63 Альбом I

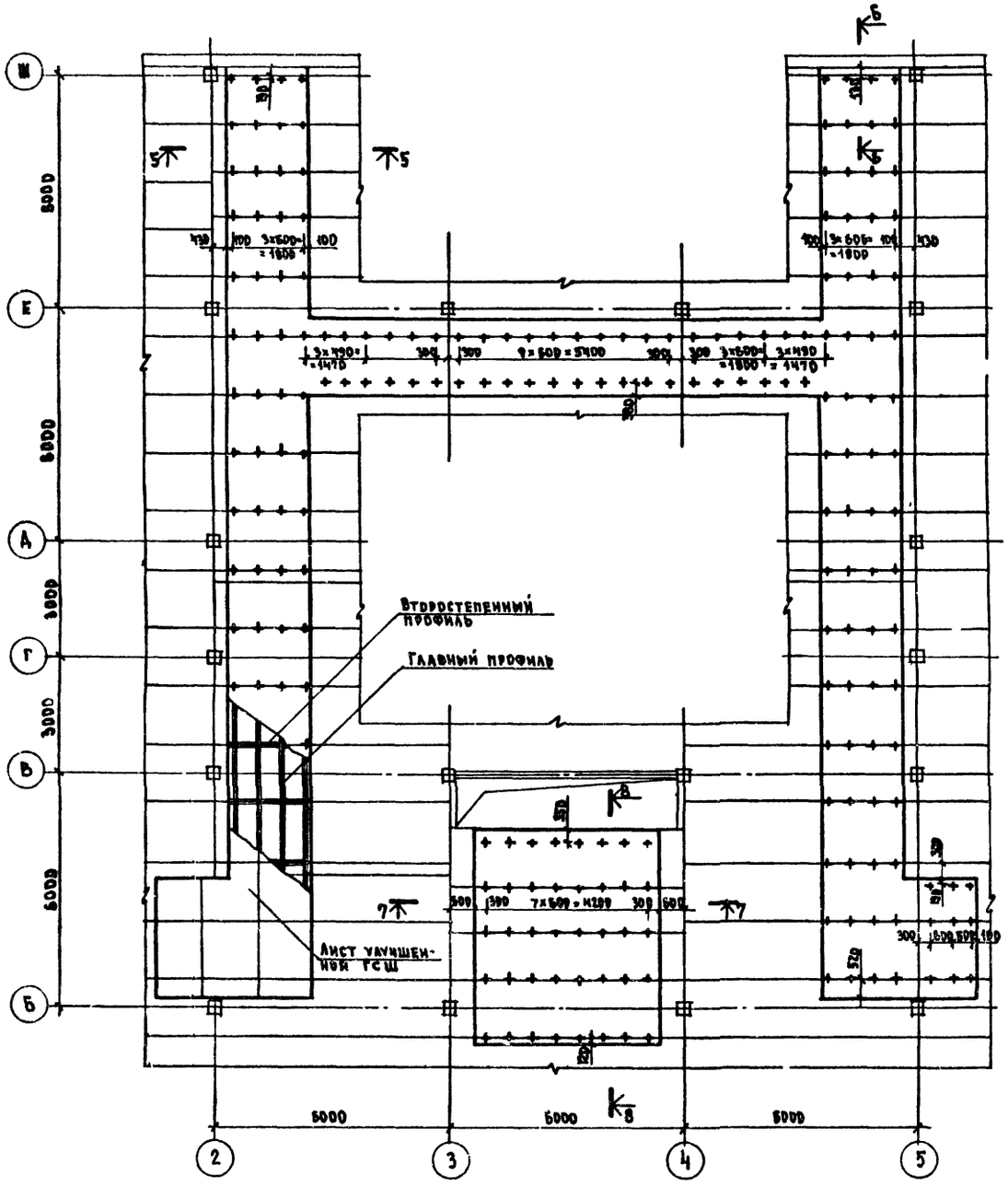


5 - 5

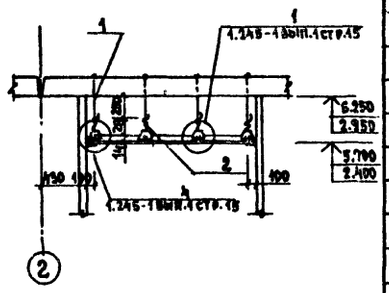


6 - 6

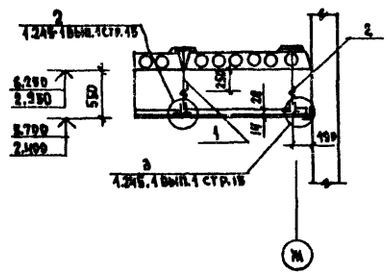


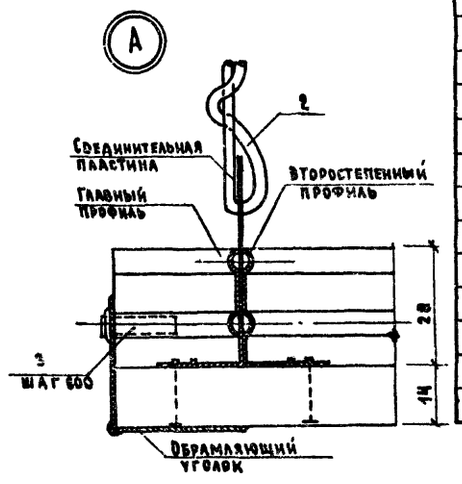


7 - 7

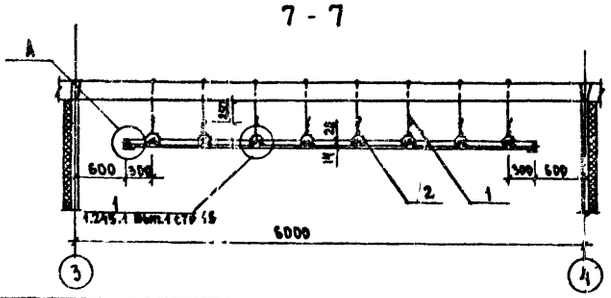


8 - 8

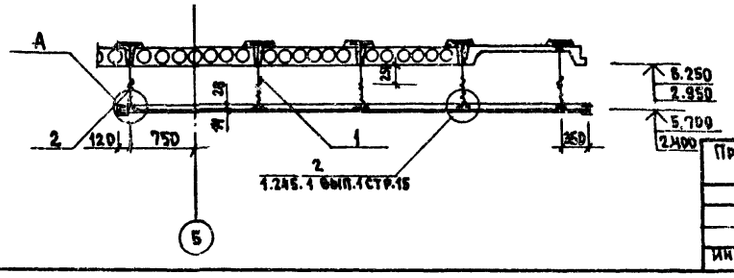


| Поз. обозначение | Обозначение | Наименование | Кол. шт. | Масса ед. кг | Примечание |
|---|---|---|---|---|---|
| | | Подвесные потолки из улучшенной гипсовой сухой штукатурки | | | |
| | | Детали | | | |
| 1 | ГОСТ 5781-75 и альбом V | ф 12 А-I | 370 | 0.49 | |
| | | | | | |
| 2 | ГОСТ 15892-70 | ф 2.5 ℓ=400 | 370 | 0,04 | |
| | 1.245-1 вып 1 стр 17 | Главный профиль каркаса | 99 | 2,83 | |
| | 1.245-1 вып 1 стр 17 | Второстепенный профиль каркаса | 360 | 0.39 | |
| | 1.245-1 вып. 1 стр 18 | Соединительная пластина | 370 | 0,03 | |
| | 1.245-1 вып. 1 стр 18 | Стыковой стержень | 182 | 0.008 | |
| | 1.245-1 вып. 1 стр. 12 | Пристенный уголок | 73 | 0.73 | |
| УО-1 | Альбом V | Уголок обрамляющий | 2 | 1.17 | |
| УО-2 | —"— | Уголок обрамляющий | 1 | 1.34 | |
| УО-3 | —"— | Уголок обрамляющий | 1 | 1.34 | |
| УО-4 | —"— | Уголок обрамляющий | 1 | 0.60 | |
| УО-5 | —"— | Уголок обрамляющий | 1 | 0.60 | |
| | | Стандартные изделия | | | |
| | ВТУ ММЗ 2-66 ММСС СССР | Дюбель-гвоздь ДГП-3.5×3.0 | 480 | 0.003 | |
| 3 | ОСТ-14271 | Винт с полупотайной головкой самонарезающий 4×25-0.21 | 4025 | 0.0035 | |
| | | Материалы | | | |
| | ТУ 400-1/34-9-76 ГМ ПСМ-МГИ | Лист улучшенной гипсовой сухой штукатурки 1500×1200×14 | 130 | 20.16 | |
| | ТУ 21-29-23-74 МПСМ СССР | Клеящая мастика „Полинит" м² | 235.0 | 0.10 кг/м² | |
| | | | | | |
| | | Подвесные потолки штукатурные | | | |
| | | Детали | | | |
| | ГОСТ 5781-75 | ф12 А-I ℓ=700 | 155 | 0,62 | |
| | —"— | ф12 А-I ℓ=610 | 20 | 0,54 | |
| | —"— | ф12 А-I ℓ=410 | 10 | 0.36 | |
| | —"— | ф12 А-I ℓ=200 | 185 | 0.18 | |
| | ГОСТ 8510-72 | L 63×40×5 п.м. | 50.0 | 4.98 кг/м | |
| | ГОСТ 8509-72 | L 50×5 п.м. | 165.1 | 3.77 кг/м | |
| | | Стандартные изделия | | | |
| | ГОСТ 5336-67* | Сетка N20-2,0 м² | 143.0 | 2.66 кг/м² | |
| | | Материалы | | | |
| | | Минераловатные плиты γ=250 м² | 143.0 | 37.5 кг/м² | |

Данный лист смотреть совместно с листом АС-32.

Согласовано: Электроотдел, Гл. инж. пр. ОВ, Гл. инж. пр. ВК; Селина, Антонова, Зильберман; Техник. отд., Противодож. отд., Нормоконтр.; Линдаск, Гаспарян, Александрин

Инв. № подл. | Подпись и дата | Взам. инв. №

Привязан

Инв. №

| | | | |
|---|---|---|---|
| Гл. инж. сл. | Лурих | | 7.07.86 |
| Гл. арх. пр. | Федоров | | 7.07.86 |
| Гл. инж. пр. | Кротова | | 7.07.86 |
| Исполнит. | Цибельман | | 7.07.86 |
| Проверил | Максимова | | 7.07.86 |

252 - 9 - 63 1.1-1 АС

Межбольничный патологоанатомический корпус с отделением бюро судебно-медицинской экспертизы

Патологоанатомический корпус

| Стадия | Лист | Листов |
|---|---|---|
| Р | 33 | 35 |

Схема расположения элементов подвесного потолка на отм 5.700

Проектный институт Минздрава РСФСР г. Москва

Копировал Ребизова

Формат 22

Типовой проект 252-9-63 Альбом

## Монолитная диафрагма ДМ-1

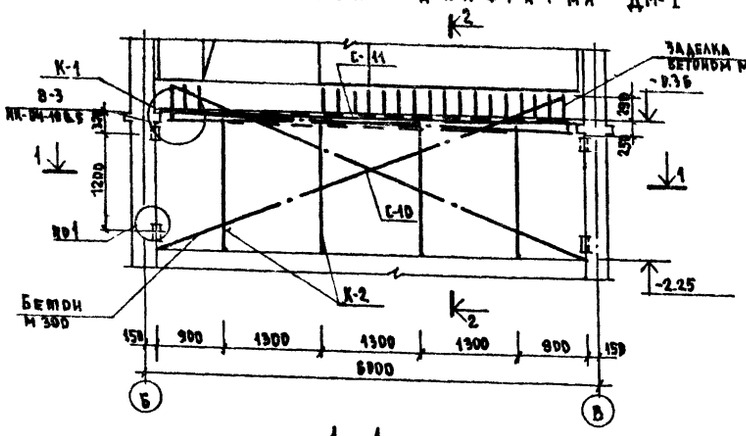


2-2

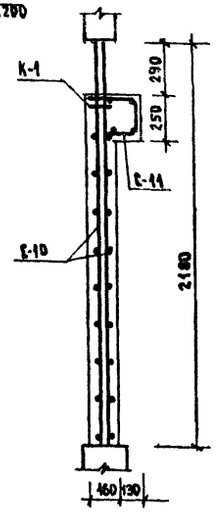


4-4

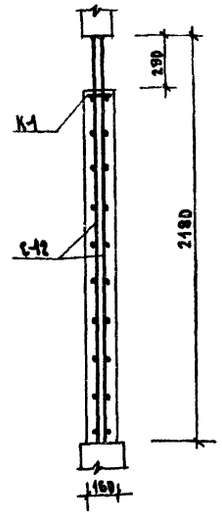


1-1

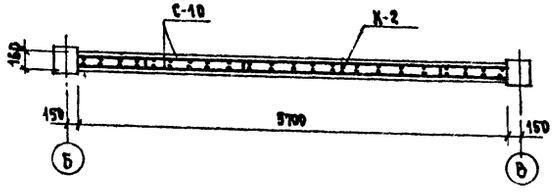


## Монолитная диафрагма ДМ-2

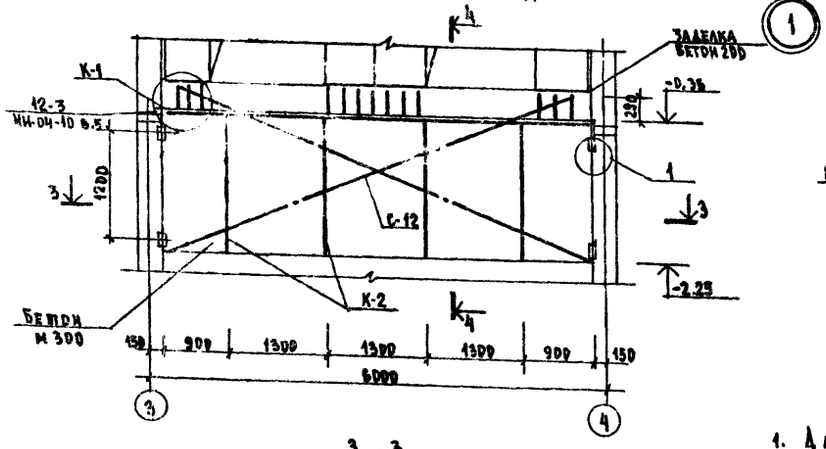


3-3

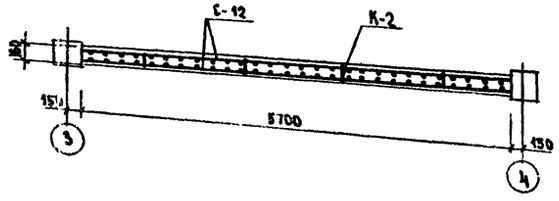


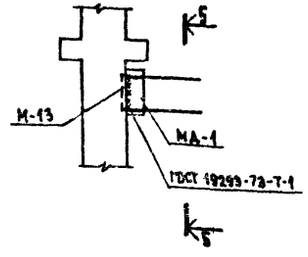


5-5

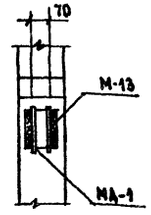


## Спецификация элементов

| Поз. обозначение | Обозначение | Наименование | Кол. | Масса ед., кг | Примечание |
|---|---|---|---|---|---|
| | | Монолитная диафрагма | | | |
| — | — | ДМ-1 | 2 | | |
| | | Сборочные единицы и детали | | | |
| — | Альбом V А.КИИ-008-36 | Сетка С-10 | 2 | 25.93 | |
| — | то же А.КИИ-006-37 | то же С-11 | 1 | 8.76 | |
| — | то же А.КИИ-009-39 | Каркас К-1 | 1 | 45.45 | |
| — | то же А.КИИ-009-40 | то же К-2 | 4 | 0.97 | |
| — | то же А.КИИ-012-46 | Монтажная деталь МД-1 | 8 | 2.44 | |
| | | Материал | | | |
| | | Бетон М200 м³ | 1.92 | | |
| | | Монолитная диафрагма | | | |
| — | — | ДМ-2 | 2 | | |
| | | Сборочные единицы и детали | | | |
| — | Альбом V А.КИИ-008-38 | Сетка С-12 | 2 | 25.61 | |
| — | то же А.КИИ-009-39 | Каркас К-1 | 1 | 45.45 | |
| — | то же А.КИИ-009-40 | то же К-2 | 4 | 0.97 | |
| — | то же А.КИИ-012-46 | Монтажная деталь МД-1 | 8 | 2.44 | |
| | | Материал | | | |
| | | Бетон М200 м³ | 1.73 | | |

## Примечания

1. Данный лист см. совместно с листами АС-19, АС-20.
2. Перед бетонированием монолитных диафрагм ДМ-1 и ДМ-2 к закладным колоннам М-13 приварить монтажные детали МД-1.
3. Перед установкой сетки С-10 и С-12 сваривают-ся с каркасами К-1 и К-2, затем привариваются к выпускам арматуры из фундаментов.

Привязан

Инв. №

| | | | |
|---|---|---|---|
| ГА.КОН-НИ | Михайлов | | 7.07.64 |
| ГА.НИИ-М. | Аурик | | 7.07.64 |
| ГА КОНС М | Мишаевский | | 7.07.64 |
| ГАНИИ ПР | Кротова | | 7.07.64 |
| Исполнит | Ефимин | | 7.07.64 |
| Проверил | Максимова | | 7.07.64 |

252-9-63 — 1.1-1 АС

Мемориальничный патологоанатомический корпус с отделением бюро судебно-медицинской экспертизы

Патологоанатомический корпус

| Стадия | Лист | Листов |
|---|---|---|
| Р | 34 | 35 |

Монолитные диафрагмы ДМ-1, ДМ-2

Проектный институт Минздрава РСФСР г. Москва

Копировал Ребизова

Формат А2

Согласовано
Инв. № подл. | Подпись и дата | Взам. инв. №
Гл. инж. пр. ОВ Антонова
Гл. инж. пр. ВК Зильберберг
Гл. арх. пр. Федоров
Гл. инж. пр. Гип. Т.О. Александрович
Нормоконтроль Гип. Т.О. Дербаремдикер

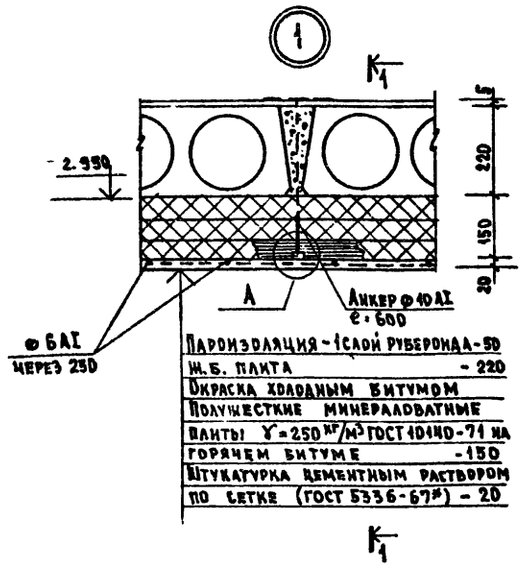


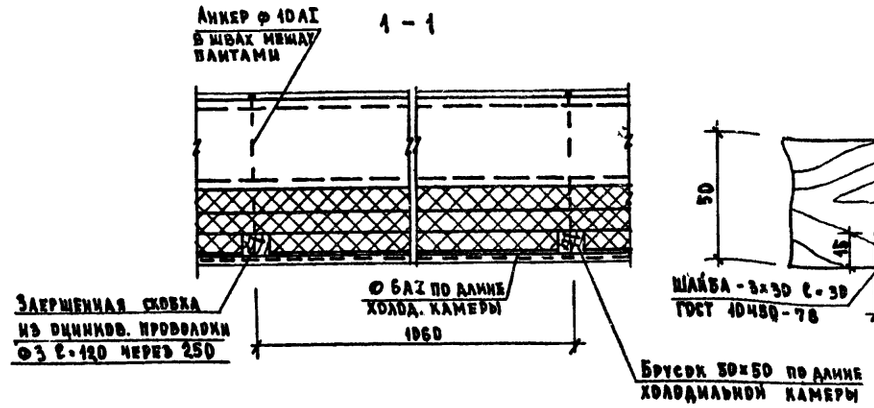


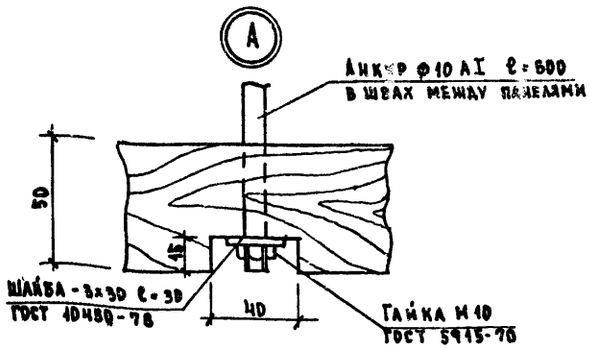


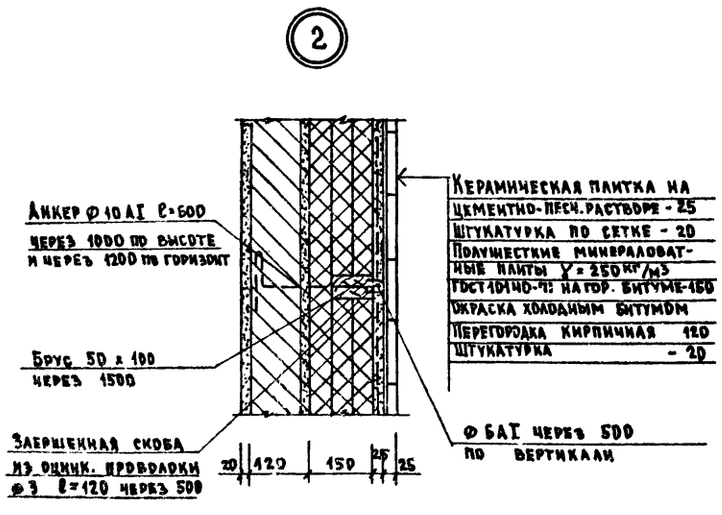


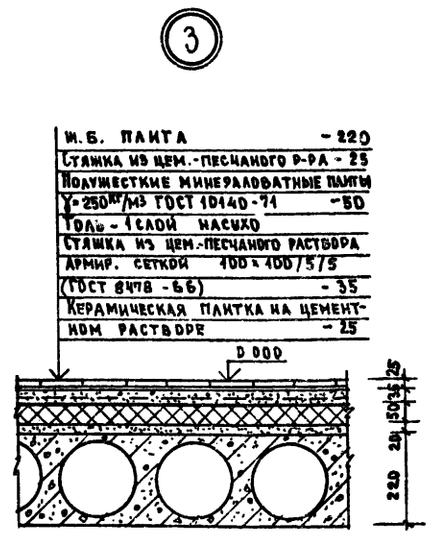


Схема распределения анкеров для крепления утеплителя в холодильных камерах №1, 2 на отм. 3.30

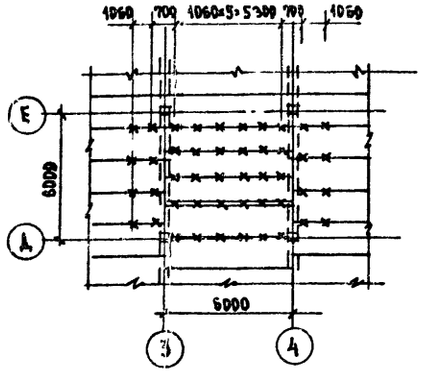


Схема расположения анкеров для крепления утеплителя в холодильной камере №3 на отм. 3.30

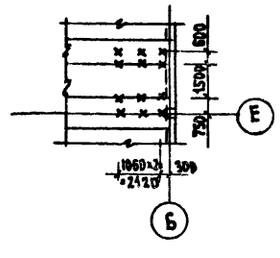


## Примечания:

1. Материал для изоляции - полужесткие минераловатные плиты на битумной связке с объемным весом $\gamma = 250\ кг/м^3$, $\lambda = 0.07$ ккал/м.ч град. ГОСТ 10140-71.80
2. Предназначенные для изоляции поверхности должны быть ровными и сухими.
3. Изоляционные плиты (до устройства теплоизоляции) склеиваются точечной или полосовой склейкой в пакеты толщиной 100мм, из которых и образуются отдельные слои теплоизоляции. Изоляционные плиты накладываются на поверхность слоями на горячем битуме с обязательным перекрытием швов.
4. После наклейки 1го слоя плит (из пакетов) вплотную к ним ставят вертикальные бруски (для перегородок) и горизонтальные (для потолка) - 50 х 50, которые укрепляются специальным анкером, заранее выпущенным из кладки перегородок и швов перекрытия.
5. После наклейки последний слой изоляции дополнительно укрепляется прутками ф6АI поперек брусков через 500мм в перегородках и через 250 мм на потолке. Затем вся поверхность окрашивается горячим битумом и штукатурится цементным раствором по металлической сетке.
6. Деревянные бруски антипирируются и антисептируются 3% раствором хлористого натрия и просушиваются.
7. Стальные анкеры должны иметь на конце нарезку и гайку с шайбой для крепления брусков.

| | | | | | |
|---|---|---|---|---|---|
| | | | | 252-9-63-1.1-1 АС | |
| | | | | Межбольничный патологоанатомический корпус с отделением бюро судебно-медицинской экспертизы | |
| Привязан | | | | Патологоанатомический корпус | Стадия: Р; Лист: 35; Листов: 35 |
| | Гл. инж. пр. | Аурик | | Холодильные камеры №1, 2, 3 Детали стен и перекрытия | Проектный институт Минздрава РСФСР г. Москва |
| | Гл. конст. пр. | Мишаковский | | | |
| | Гл. инж. пр. | Кротова | | | |
| Инв. № | Исполнит. | Сталярова | | | |
| | Проверил | Максимова | | | |

Копировал Ребизова Формат А2

Типовой проект 252-9-63 Альбом 1

Согласовано: ГИП 08 Каменчук; Гл. инж. Федоров; Эл. отд. Фарченков; ГИП ВК Смаковский; Технич. отд. Ананьев; Нормоконтр. Кузнецов

Инв. № подл. | Подпись и дата | Взам. инв. №

## Ведомость рабочих чертежей основного комплекта

| Лист | Наименование | Примечание |
|---|---|---|
| ТО-1 | Общие данные | |
| ТО-2 | План 1 этажа с расстановкой | |
| | технологического оборудования | |
| ТО-3 | План 2 этажа с расстановкой | |
| | технологического оборудования | |
| ТО-4 | Спецификация технологического оборудования | на 2х листах |
| ТО-5 | Спецификация технологического оборудования. | |

## Условные обозначения и изображения.

| Графическое изображ. | Наименование изображения. | Высота установки в мм. |
|---|---|---|
| ▶ | Штепсельная 2х полюсная розетка | 800 |
| ▶ | Штепсельная 2х полюсная розетка с заземляющим контактом. | 800 |
| ▣ | Пусковое устройство | 1500 |
| ⊠ | Пусковое устройство в комплекте с оборудованием. | 1500 |
| ▷ | Штепсельная розетка громкоговорящей связи. | 1000 |
| | Электроввод | |
| ХВ ГВ | Подвод холодной, горячей воды | |
| ⊞ | Трап | |

Типовой проект разработан в соответствии с действующими нормами и правилами и предусматривает мероприятия, обеспечивающие взрывную, взрывопожарную и пожарную безопасность при эксплуатации здания.

Главный инженер проекта /Дербаремдикер/

## Общие указания

Проект разработан на основании задания на проектирование типового проекта межбольничного патологоанатомического корпуса с отделением бюро судебно-медицинской экспертизы и утвержденного Госстроем РСФСР от 7 февраля 1979 года.

Патологоанатомический корпус запроектирован 2х этажным зданием и состоит из двух отделений: патологоанатомического и бюро судебно-медицинской экспертизы.

### I. Патологоанатомическое отделение.

Первый этаж занимает отделение инфицированных трупов с отдельным входом, секционной и предсекционной, санпропускник и холодильная камера, а так же секционная с предсекционной, холодильная камера на 20 трупов, хранящихся на каталках, гардеробы с душевыми для персонала, фиксационная, хранение похоронных принадлежностей и комната персонала. Трупы из холодной камеры на каталках поступают в помещение одевания, а затем в траурный зал. Траурный зал предусмотрен для двух отделений. Кроме перечисленных помещений на первом этаже расположена комната регестратуры для проведения срочных анализов с отдельным входом с улицы. Второй этаж занимают: две гистологических лаборатории, моечная, комната старшего лаборанта, кабинеты врачей специалистов, архив, комната хранения ядов и реактивов, и комната гигиены женщины. Из административных помещений запроектированы кабинет заведующего, канцелярия, комната для занятий с персоналом, бельевая, хранение хоз.инвентаря и санузлы для персонала.

### II. Бюро судебно- медицинской экспертизы.

На первом этаже расположены: секционная с предсекционной, фиксационная, холодильная камера для хранения 20 трупов с комнатой одевания трупов и хранения похоронных принадлежностей, гардеробы с душевыми для персонала, комната дежурного санитара, бельевая. Для освидетельствования пострадавших предусмотрены смотровая с гинекологическим креслом, процедурная и комната выдачи справок. На втором этаже находятся кабинеты врачей, гистологическая лаборатория, моечная, фотолаборатория с проявочной, комната хранения реактивов, кабинет заведующего и бухгалтерия.

Привязан

252-9-63-4.1-1 ТО

Межбольничный патологоанатомический корпус с отделением бюро судебно-медицинской экспертизы

Патологоанатомический корпус

Общие данные

| | | | |
|---|---|---|---|
| Нач. отд. | Павлова | | |
| ГИП | Дербаремдикер | | |
| Рук. груп. | Речицкина | | |
| Проверил | Дербаремдикер | | |

| Стадия | Лист | Листов |
|---|---|---|
| Р | 1 | 5 |

Проектный институт Минздрава РСФСР г. Москва

Копировал Козлюк

Формат 22

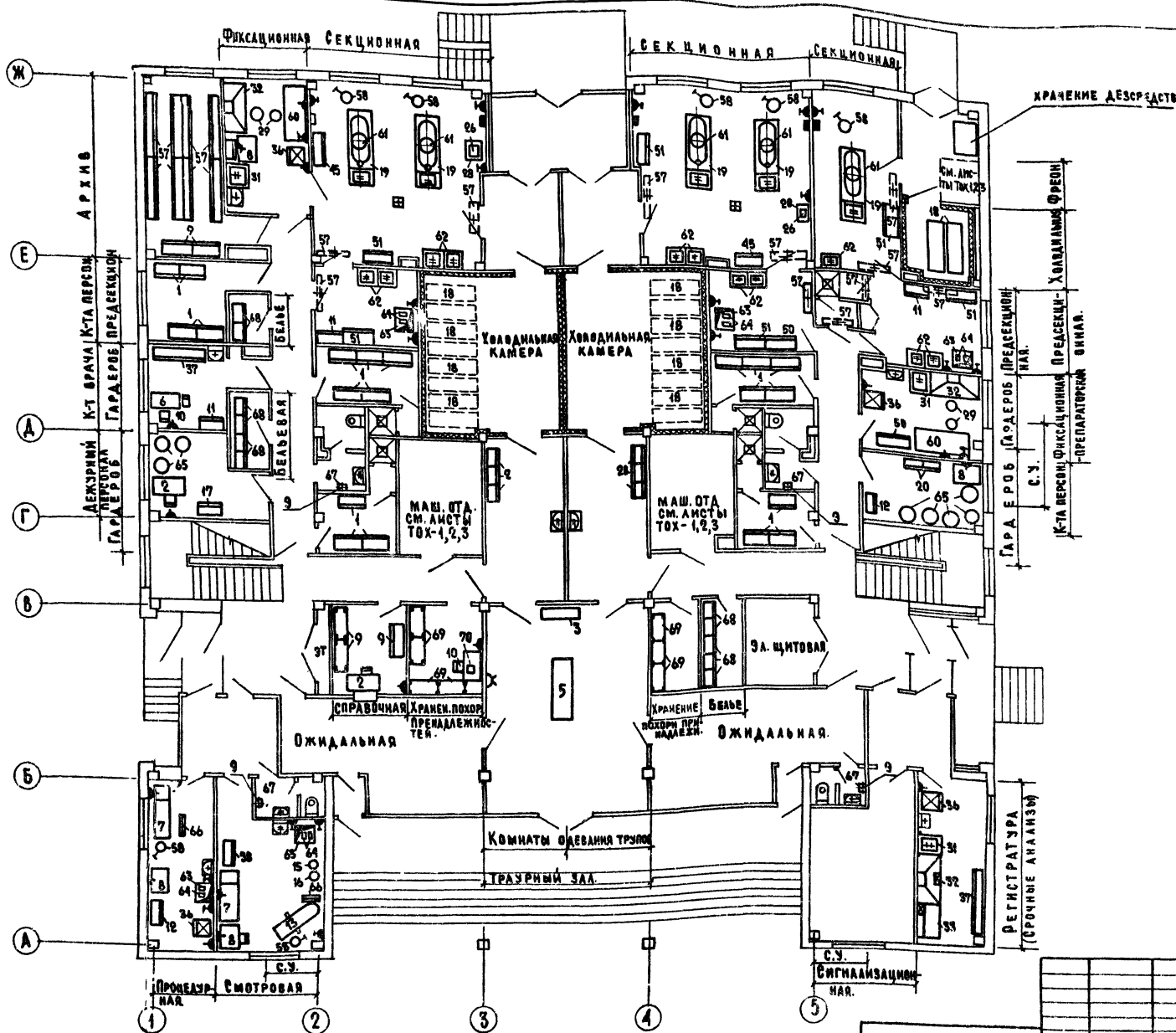


| | | | |
|---|---|---|---|
| Нач. отд. | Павлова | | |
| ГИП | Дербаремди | | |
| Рук. гр. | Гречишкина | | |
| Ст. инж. | Закирова | | |
| Пробер. | Дербаремди | | |

252-9-63-41-1 ТО

Межбольничный патологоанатомический корпус с отделением бюро судебно-медицинской экспертизы

Патологоанатомический корпус

| Стадия | Лист | Листов |
|---|---|---|
| Р | 2 | |

План 1 этажа с расстановкой технологического оборудования.

Проектный институт Минздрава РСФСР г. Москва

Копировал: Кобзюк

Формат 22

Типовой проект 252-9-63

Согласовано

| | | | |
|---|---|---|---|
| ГАП | Федоров | ГИП ОВ | Калецкова |
| Эл. отд. | Барченков | Технолог. отд. | Личаск |
| ГИП ВК | Зильберман | Нормоконтр. | Куликов |

Инв. № подл. | Подпись и дата | Взам. инв.

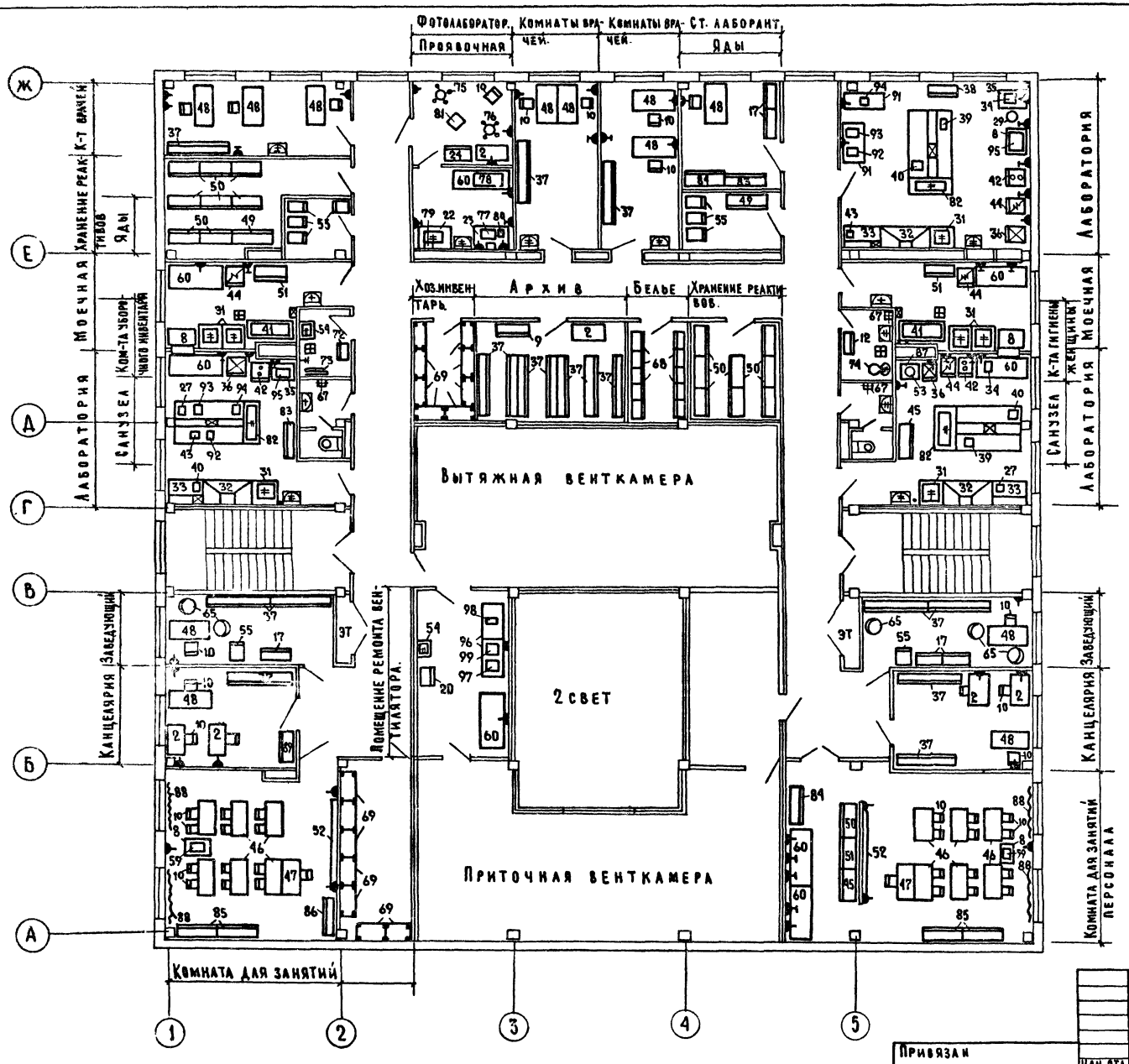


Типовой проект 252-9-63 Альбом I

| | | | |
|---|---|---|---|
| Согласовано | | | |
| ГАП | Федоров | Гип. ОВ | Клецкова |
| Эл. отд. | Барченко | Технич. отд. | Линаск |
| Гип. вк. | Зильберман | Нормоконтр. | Куликов |

| | | | |
|---|---|---|---|
| Инв. N подл. | Подп. и дата | Взам. инв. N | |

| | | | |
|---|---|---|---|
| Нач. отд. | Павлова | | |
| Гип | Дербаремдикер | | |
| Рук. груп. | Гречишкина | | |
| Инженер | Гусева | | |
| Проверил | Дербаремдикер | | |

Привязан

Инв. N

252-9-63-4.1-1 ТО

Межбольничный патологоанатомический корпус с отделением бюро судебно-медицинской экспертизы.

Патологоанатомический корпус

| Стадия | Лист | Листов |
|---|---|---|
| Р | 3 | |

План 2го этажа с расстановкой технологического оборудования.

Проектный институт Минздрава РСФСР г. Москва

Копировал: Кобзюк

Формат 22

| № п/п | Наименование оборудования | Марка или тип | Габаритные размеры в мм: Длина | Ширина | Высота | Вес оборудования | Электроэнергия: Мощность | Разность | Напряжение | Монтажная характеристика и прочие показатели | ГОСТ; ТУ; №№ чертежей | Завод-изготовитель | Кол-во |
|---|---|---|---|---|---|---|---|---|---|---|---|---|---|
| 1 | 2 | 3 | 4 | 5 | 6 | 7 | 8 | 9 | 10 | 11 | 12 | 13 | 14 |
| 1 | Шкафчики для одежды | | | | | | | | | | Чертежи типовых конструкций | | |
| | на 2 отделения | МЗ-50 | 1000 | 500 | 1830 | | | | | | серии №1.472-4 гипроницавиапром | | 21 |
| 2 | Стол письменный | | | | | | | | | | | Предприятия лесной и деревообрабатыва- | |
| | однотумбовый | | 1150 | 650 | 700 | | | | | | | вающей промышленности | 9 |
| 3 | Банкетка | | 1400 | 400 | 400 | | | | | | | Румянцевская мебельная ф-ка | 1 |
| 4 | Подцветочница | Р | А | З | Н | Ы | Е | | | | | Предприятия лесной и деревообрабаты- | |
| | | | | | | | | | | | | вающей промышленности | 10 |
| 5 | Траурный стол | | 2400 | 800 | 700 | | | | | | По чертежам АС | | 1 |
| 6 | Стол врача | | 1030 | 560 | 720 | | | | | | | Румянцевская мебельная ф-ка | 2 |
| 7 | Кушетка смотровая | | 1850 | 600 | 500 | | | | | | | Румянцевская мебельная ф-ка | 2 |
| 8 | Стол палатный | | 850 | 636 | 740 | | | | | | | Румянцевская мебельная ф-ка | 8 |
| 9 | Шкаф картотечный | | 1100 | 500 | 1800 | | | | | | | Румянцевская мебельная ф-ка | 5 |
| 10 | Стул полужесткий | | 400 | 440 | 760 | | | | | | | Предприятия лесной и деревообрабаты- | |
| | | | | | | | | | | | | вающей промышленности | 50 |
| 11 | Шкаф медицинский двухстворчатый | | 810 | 475 | 1600 | | | | | | | Львовский з-д медоборудования | 3 |
| 12 | Шкаф медицинский одностворчатый | | 600 | 416 | 1625 | | | | | | | Львовский з-д медоборудования | 3 |
| 13 | Кресло гинекологическое | КГ-1 | 1605 | 925 | 1640 | | | | | | | Досчатинский з-д медоборудования | 1 |
| 14 | Подставка для тазов | | ф | 500 | 750 | | | | | | | Киевский з-д металлоизделий | 1 |
| 15 | Подставка для стерилизационных | | ф | 600 | 1104 | | | | | | | Киевский з-д металлоизделий | 1 |
| | коробок | | | | | | | | | | | | |
| 16 | Зеркало | Р | А | З | Н | Ы | Е | | | | | Зеркальная ф-ка местной промышленности | 2 |
| 17 | Шкаф книжный | | 1000 | 400 | 1800 | | | | | | | Предприятия лесной и деревообрабатыва- | |
| | | | | | | | | | | | | ющей промышленности | 7 |
| 18 | Тележка для патологоанатоми- | | | | | | | | | | | | |
| | ческого отделения | ТП-1 | 1860 | 560 | 910 | | | | | | | Елецкий з-д медоборудования | 22 |
| 19 | Стол секционный с раковиной | | 2600 | 850 | 1100 | | | | | Подвод хол. гор. воды dy 15 | | Елецкий з-д медоборудования | 5 |
| | | | | | | | | | | канализация dy 50 | | | |
| 20 | Шкаф для одежды | | 600 | 390 | 1717 | | | | | | | Северо-осетинское производственное | 8 |
| | | | | | | | | | | | | объединение „Казбек" | |
| 22 | Стол для обработки | | | | | | | | | Подвод хол. гор. воды dy 15 через | | | |
| | фотобумаг | | 1200 | 650 | 900 | | | | | смеситель канализация dy 50 | | Мебельный к-т „Правда" г. Москва | 1 |
| 23 | Стол для фотолаборатории | Л-25 | 1300 | 650 | 900 | | | | | | | Мебельный к-т „Правда" г. Москва | 1 |
| 24 | Шкаф для хранения негативов | | 975 | 500 | 2000 | | | | | | | Мебельный к-т „Правда" г. Москва | 1 |
| 25 | Лестница стремянка | | 480 | 800 | 1610 | | | | | | | Предприятия местной промышленности | 2 |
| 26 | Аппарат для обработки костей | | | | | | | | | | | | |
| | с дерматомом | | 575 | 575 | 900 | | 0,6 | 1 | 220 | | | АПО „Красногвардеец" | 2 |
| 27 | Аппарат для культивирования | | 470 | 290 | 330 | | 0,45 | 1 | 220 | | | Киевский экспериментальный з-д | 2 |
| | тканей во вращающихся пробирках | | | | | | | | | | | медизделий | |
| 28 | Столик инструментальный | СИ-4 | 660 | 400 | 900 | | | | | | | Одесский з-д медоборудования | 3 |
| 29 | Стул винтовой | | ф | 270 | 450/500 | | | | | | | Киевский з-д медоборудования | 16 |
| 30 | Вешалка настенная на 2 крючка | Р | А | З | Н | Ы | Е | | | | | Предприятия лесной и деревообрабатыва- | 20 |
| | | | | | | | | | | | | ющей промышленности | |
| 31 | Мойка лабораторная | МЛ-1 | 795 | 890 | 1800 | | | | | Подвод хол. гор. воды канализация | Гипроний объект 811-10 инв. № 134706 | Новгородский мебельный к-т | 10 |
| 32 | Шкаф вытяжной химический | ШВ-2,2 | 1800 | 800 | 2400 | | 1,5 | 3 | 380 | Подвод хол. воды канализация | Гипроний объект 811-10 | Новгородский | 6 |
| | | | | | | | | | | вытяжка V=0,3 м/сек проем 1600×250 | инв. № 135916 | мебельный к-т | |

| 1 | 2 | 3 | 4 | 5 | 6 | 7 | 8 | 9 | 10 | 11 | 12 | 13 | 14 |
|---|---|---|---|---|---|---|---|---|---|---|---|---|---|
| 33 | Стол химический | ГТХ-2 | 1200 | 800 | 1800/900 | | 2,0 | 3 | 380 | Подвод хол. гор. воды | Гипроний объект 811-10 | Новгородский | 4 |
| | лабораторный | | | | | | | | | канализация | инв. № 134697 | мебельный, к-т | |
| 34 | Весы аналитические | ВА-200 | 370 | 260 | 410 | | | | | | | Харьковский весовой з-д | 2 |
| 35 | Стол для аналитических весов | СВ-2 | 900 | 600 | 900 | | | | | | | Новгородский мебельный к-т | 2 |
| 36 | Холодильный агрегат „ЗИЛ" | КМ-260 | 590 | 650 | 1385 | | | | | | | Московский з-д им. Лихачева | 7 |
| 37 | Шкаф-стеллаж для документов | | 2200 | 350 | 1800 | | | | | | | Румянцевская мебельная ф-ка | |
| 38 | Шкаф для медикаментов и | | 879 | 436 | 1800 | | | | | | | Московский мебельный к-т г. Сходня | 2 |
| | инструментов | | | | | | | | | | | | |
| 39 | Микроскоп биологический исследо- | МБИ- | 470 | 200 | 530 | | 0,1 | 1 | 220 | | | Ленинградское оптико-механичес- | 2 |
| | вательский универсальный | -11 | | | | | | | | | | кое объединение им. Ленина | |
| 40 | Аппарат для встряхивания жидкостей | АВУ-1 | 460 | 310 | 350 | | 0,2 | 1 | 220 | | | Киевский экспериментальный з-д | 3 |
| | в колбахи пробирках универсальный | | | | | | | | | | | медизделий | |
| 41 | Машина для мойки лабораторной | ММЛ- | 1670 | 665 | 1270 | | 4,0 | 3 | 220 | Подвод хол. гор. воды dy 15 | | Пензенский з-д дезхимоборудо- | 2 |
| | посуды (пакетный выключатель в | -1 | | | | | | | | канализация | | вания | |
| | комплекте) | | | | | | | | | | | | |
| 42 | Термостат электрический | ТС-80 | 560 | 540 | 1340 | | 0,17 | 1 | 220 | | | Одесский экспериментальный з-д | 3 |
| | суховоздушный | (2Ц-450М) | | | | | | | | | | лабораторной медтехники | |
| 43 | Термобаня | ТБ-110 | 530 | 420 | 1315 | | 1,65 | 1 | 220 | | | Киевский экспериментальный з-д | 2 |
| | | | | | | | | | | | | медизделий | |
| 44 | Шкаф сушильный стерилизационный | ШСС-80П | 680 | 600 | 1450 | | 2,2 | 1 | 220 | | | Казанский з-д медаппаратуры | 4 |
| 45 | Шкаф для приборов | | 1100 | 510 | 1800 | | | | | | | Новгородский мебельный к-т | 5 |
| 46 | Стол для аудиторий | | 1200 | 600 | 760 | | | | | | | Коканская мебельная ф-ка | 12 |
| 47 | Стол учителя | | 1200 | 600 | 750 | | | | | | | Сосьвинский деревообрабатывающий к-т | 2 |
| 48 | Стол письменный 2-тумбовый | | 1400 | 650 | 750 | | | | | | | Предприятия лесной и деревообрабатыва- | 10 |
| | | | | | | | | | | | | ющей промышленности | |
| 49 | Шкаф для пахучих химических | ОН-7- | 1370 | 474 | 1800 | | | | | | По чертежам гипрониздра- | | 2 |
| | реактивов секционный | -489/4 | | | | | | | | | ва проект 9014-04 | | |
| 50 | Шкаф для химических реактивов | | 1100 | 510 | 1800 | | | | | | | Болеховский лесокомбинат | 20 |
| 51 | Шкаф для лабораторной посуды | | 1100 | 510 | 1800 | | | | | | | Болеховский лесокомбинат | 9 |
| 52 | Доска меловая | | 3000 | 117 | 1515 | | | | | | | Управление комплектации треста „Мосстрой" | 2 |
| 53 | Центрифуга лабораторная | ОПИ- | 280 | 300 | 370 | | 0,37 | 1 | 220 | | | Приборостроительный з-д им. 50-летия | 1 |
| | медицинская | -8 | | | | | | | | | | Киргизской ССР | |
| 54 | Раковина стальная | РСТО- | 500 | 400 | 370 | | | | | Подвод хол. гор. воды dy 15 | Учитывается проектом | Липецкий | 2 |
| | эмалированная | -I | | | | | | | | канализация dy 32 | ВК | трубный з-д | |
| 55 | Шкаф металлический | №3 | 450 | 650 | 1480 | | | | | | | Московский з-д металлоизделий | 10 |
| 56 | Журнальный столик | Р | А | З | Н | Ы | Е | | | | | Мебельная ф-ка | 2 |
| 57 | Облучатель бактерицидный | ОБН- | 1070 | 140 | 80 | | 0,2 | 1 | 220 | | | Свердловский з-д ЭМА | 11 |
| | настенный | -150 | | | | | | | | | | | |
| 58 | Светильник однорефлекторный | СП-20 | ф | 300 | 1900 | | 0,06 | 1 | 220 | | | Свердловский з-д ЭМА | 7 |
| | передвижной для подсвета | | | | | | | | | | | | |
| 59 | Диапроектор | | 265 | 125 | 234 | | 0,1 | 1 | 220 | | | „Союзмедтехника" | 2 |

Типовой проект 252-9-63 Альбом 1

Согласовано: Гип ОВ, Калецкова, Техн. отд., Куликов, Нормоконтр., Федоров, Барченков, Зильберман, Гап АСМ №3, Отд. эт, Гип ВК

Инв. № подл. | Подпись и дата | Взам. инв. №

Привязан

Инв. №

| | | | |
|---|---|---|---|
| Нач. отд. | Павлова | | |
| Гип | Дербаремдикер | | |
| Рук. гр. | Гречишкина | | |
| Инженер | Гусева | | |
| Проверил | Гречишкина | | |

252-9-63-4.1-1 ТО

Межбольничный патологоанатомический корпус с отделением бюро судебно-медицинской экспертизы

Патологоанатомический корпус

| Стадия | Лист | Листов |
|---|---|---|
| Р | 4 | |

Спецификация технологического оборудования (начало)

Проектный институт Минздрава РСФСР г. Москва

Копировал Ребизова

Формат 22

| № п/п | Наименование оборудования | Марка или тип | Габаритные размеры в мм: Длина | Ширина | Высота | Вес оборудования | Электроэнергия: Мощность | Разность | Напряжение | Монтажная характеристика и прочие показатели | ГОСТ; ТУ; № чертежей | Завод-изготовитель | Кол-во |
|---|---|---|---|---|---|---|---|---|---|---|---|---|---|
| 1 | 2 | 3 | 4 | 5 | 6 | 7 | 8 | 9 | 10 | 11 | 12 | 13 | 14 |
| 60 | Стол рабочий | | 1900 | 800 | 740 | | | | | | | Ленинградская мебельная ф-ка | 7 |
| 61 | Светильник 4 рефлекторный | СМ-28 | 940 | 550 | 930 | | 0,165 | 1 | 220 | | | Свердловский з-д ЭМА | 5 |
| 62 | Умывальник хирургический с | | 650 | 590 | 214 | | | | | Подвод хол. гор. воды dy 15 | Учитывается проектом | Кировский з-д „Стройфаянс" | 11 |
| | локтевым смесителем | | | | | | | | | канализация dy 32 | ВК | | |
| 63 | Стол-зонт | | 700 | 630 | 1800 | | | | | Вытяжная вентиляция с патрубком 200×200 | | Электромеханический з-д „Медтехники" | 5 |
| 64 | Кипятильник дезинфекционный | Э-40- | 438 | 199 | 153 | | 1,0 | 1 | 220 | | | Тюменский з-д медоборудования | 8 |
| | электрический | -220 | | | | | | | | | | и инструментов | |
| 65 | Кресло для отдыха | Р | А | З | Н | Ы | Е | | | | | Предприятия лесной и деревообрабатывающей промышленности | 13 |
| 66 | Ширма 4 створчатая | | 2000 | 100 | 1600 | | | | | | | Предприятия лесной и деревообрабатывающей промышленности | 2 |
| 67 | Электрополотенце | ER-4 | 230 | 200 | 193 | | 1,35 | 1 | 220 | | | Утенский з-д лабораторных электропечей | 6 |
| 68 | Шкаф для белья | | 600 | 390 | 1717 | | | | | | | Северо-Осетинское производственное | 22 |
| | | | | | | | | | | | | объединение „Казбек" | |
| 69 | Стеллаж деревянный | | 1000 | 400 | 2250 | | | | | | | Северное радиоуправление Киргизской ССР | 23 |
| 70 | Магнитофон | Камета | | | | | 1,0 | 1 | 220 | | | В/О „Союзторгоборудование" | 1 |
| 71 | Кресло рабочее мягкое | | 610 | 600 | 800 | | | | | | | Предприятия лесной и деревообрабатывающей промышленности | 14 |
| 72 | Шкаф для принадлежностей | | 450 | 500 | 2000 | | | | | | | Румянцевская мебельная ф-ка | 1 |
| | уборки | | | | | | | | | | | | |
| 73 | Полотенцесушитель | ПО 30 | 587 | ф32 | | | | | | Рециркуляция гор. воды | Учитывается проектом ВК | Казанский механический з-д „Сантехприбор" | 1 |
| 74 | Душ гигиенический | БИДЭ | 350 | 640 | 380 | | | | | Подвод хол. гор. воды, канализация | Учитывается проектом ВК | Славутский з-д „Стройфарфор" | 1 |
| 75 | Кинопроектор ламповый | КПА-10 | 200 | 210 | 290 | | 0,15 | 1 | 220 | | | Киевский з-д „Кинап" | 1 |
| 76 | Кинопроектор ламповый | КПА-15 | 315 | 405 | 420 | | 0,5 | 1 | 220 | | | Киевский з-д „Кинап" | 1 |
| 77 | Прибор копировальный | КП 8М | 850 | 630 | 510 | | 0,2 | 1 | 220 | | | Черкасский з-д „Фотоприбор" | 1 |
| 78 | Прибор сушки и глянцевания | АПСО- | 1090 | 1120 | 742 | | 4,0 | 3 | 380 | | | Черкасский з-д „Фотоприбор" | 1 |
| | отпечатков | -5М | | | | | | | | | | | |
| 79 | Фонарь неактиничный | ФН-2 | 355 | 200 | 340 | | 0,025 | 1 | 220 | | | Киевское производственное объединение „Медаппаратура" | 2 |
| 80 | Часы фотолабораторные | ЧФ-5 | 372 | 211 | 166 | | 0,06 | 1 | 220 | | | Киевское производственное объединение „Медаппаратура" | 1 |
| 81 | Снимочный аппарат | „Киев-6-С" | 140 | 160 | 160 | | | | | | | г. Киев з-д „Арсенал" | 1 |
| 82 | Стол лабораторный | СТХ- | 3000 | 1500 | 1800 | | 4,0 | 3 | 380 | Подвод хол. воды dy 20 гор. воды dy 15 | Гипронии объект 811-10 | | 3 |
| | химический островной | -4 | | | | | | | | канализация dy 50 | инв. № 134699 | | |
| 83 | Шкаф для гистологических | | 1370 | 374 | 1800 | | | | | | по чертежам Гипронииздрава | | 2 |
| | препаратов секционный | | | | | | | | | | ПР-Т 9014-01 инд. ОН-7-489/1 | | |
| 84 | Шкаф для гистологических | | 1370 | 474 | 1800 | | | | | | по чертежам Гипронииздрава | | 3 |
| | блоков секционный | | | | | | | | | | ПР-Т 9014-02 инд. ОН-7-489/2 | | |
| 85 | Шкаф для музейных | | 1370 | 470 | 1800 | | | | | | по чертежам Гипронииздрава | | 10 |
| | препаратов | | | | | | | | | | ПР-Т 9014-08 инд. ОН-7-489/18 | | |
| 86 | Витрина выстовочная | | 1370 | 250 | 1065 | | | | | | по чертежам Гипронииздрава | | 3 |
| | подвесная | | | | | | | | | | ПР-Т 9014-09 инд. ОН-7-489/9 | | |

| 1 | 2 | 3 | 4 | 5 | 6 | 7 | 8 | 9 | 10 | 11 | 12 | 13 | 14 |
|---|---|---|---|---|---|---|---|---|---|---|---|---|---|
| 87 | Подставка под центрифугу | | 550 | 800 | 750 | | | | | | | Вильнюсское предприятие по ремонту медтехники | 1 |
| 88 | Зашторивание окон | | ТРУ | БА dy | 25 | п. | | | | | ГОСТ 3262-75 | | 4 |
| 89 | Шкаф металлический | № 10 | 1000 | 520 | 1890 | | | | | | | Московский з-д металлоизделий | 2 |
| 90 | Бачок педальный | | 270 | 360 | 500 | | | | | | | Московский з-д цинкового литья | 20 |
| 91 | Стол гистологический | | 1370 | 650 | 760 | | | | | | по чертежам Гипронииздрава | | 2 |
| | 2-тумбовый | | | | | | | | | | ПР-Т 9014-15 ОН-7-489/15 | | |
| 92 | Микротом замораживающий | МЗ-1 | 265 | 240 | 140 | | | | | | | Харьковский з-д „Точмедприбор" | 2 |
| 93 | Микротом санный | МС-2 | 495 | 270 | 275 | | | | | | | Харьковский з-д „Точмедприбор" | 2 |
| 94 | Микротом для парафиновых | МПС-2 | 320 | 560 | 290 | | | | | | | Харьковский з-д „Точмедприбор" | 2 |
| | срезов | | | | | | | | | | | | |
| 95 | Аппарат универсальный | АТ-4 | 520 | 550 | 510 | | 0,23 | 1 | 220 | | | Ждановский з-д технологического оборудования | 2 |
| | для гистологической обработки | | | | | | | | | | | | |
| | и окраски тканей | | | | | | | | | | | | |
| 96 | Верстак слесарный | | 1200 | 720 | 1320 | | | | | | | Череповецкий з-д „РАСО" | 2 |
| 97 | Станок настольный | 2М- | 370 | 770 | 820 | | 0,72 | 3 | 380 | | | г. Вильнюс станкостроительный з-д | 1 |
| | сверлильный | -112 | | | | | | | | | | | |
| 98 | Тиски слесарные | | 120 | 250 | 260 | | | | | | ГОСТ | | 2 |
| | поворотные | | | | | | | | | | 4045-75 | | |
| 99 | Станок токарно-шлифовальный | ЗБЬ31 | 600 | 350 | 450 | | 0,6 | 3 | 380 | | | Мукачевский станкостроительный з-д | 1 |
| 100 | Тележка ручная | ТИП 17 | 1390 | 824 | 950 | | | | | Грузоподъемностью 500 кг для монтажа вентиляционного оборудования | | Опытный з-д Унипти маш г. Ульяновск | 1 |
| 101 | Таль ручная червячная | | | | | | | | | Для монтажа | | Красногвардейский крановый з-д | 1 |
| | грузоподъемностью 1 т | | | | | | | | | вентиляционного оборудования | | | |

252-9-63-4.1-1 ТО

Межбольничный патологоанатомический корпус с отделением бюро судебно-медицинской экспертизы

Патологоанатомический корпус

| Стадия | Лист | Листов |
|---|---|---|
| Р | 5 | |

Спецификация технологического оборудования (окончание)

Проектный институт Минздрава РСФСР г. Москва

Привязан

Инв. №

| | | | |
|---|---|---|---|
| Нач. отд. | Павлова | | 7/VII-80 |
| ГИП | Дербаремдикер | | 7/VII-80 |
| Рук. гр. | Гречишкина | | 7/VII-80 |
| Инженер | Гусева | | 7/VII-80 |
| Проверил | Гречишкина | | 7/VII-80 |

Копировал Ребизова

Формат 22

Инв. № подл. | Подпись и дата | Взам. инв. № | Гип АСМ № 3 | Гип ЭТ | Гип ВК | Федоров | Барченков | Зильберман | Инв. № подл. | Подпись и дата | Взам. инв. № | Гип ОВ | Гип ВК | Калецкова | Линдск | Кучиков | Нормоконтр.

Типовой проект 252-9-63 Альб

## Ведомость рабочих чертежей основного комплекта

| Лист | Наименование | Примечание |
|---|---|---|
| ТОХ-1 | Общие данные | |
| ТОХ-2 | Планы охлаждаемых камер и машинных отделений Разрезы А-А; Б-Б | |
| ТОХ-3 | Принципиальные схемы Разрезы I-I; II-II | |

## Условные обозначения и изображения

| Графическое изображение обозначения | Наименование | Примечание |
|---|---|---|
| 18г | Трубопровод газообразного фреона | |
| 18ж | Трубопровод жидкого фреона | |
| 18и | Трубопровод импульсный | |
| | Терморегулирующий вентиль | |
| | Вентиль запорный | |
| | Чувствительный патрон | |
| | Вентиль угловой | |
| | Переходник | |
| | Пусковое устройство | 1500 |
| | Электропровод | |
| | Электрощит в комплекте | 1500 |

## Общие указания

1. По пожарной опасности помещения машинного отделения и охлаждаемых камер относятся к категории „Д" (СНиП II-М2.70).
2. Монтаж и испытание оборудования и трубопроводов производить в соответствии с „Правилами техники безопасности на фреоновых холодильных установках" и заводскими инструкциями, прилагаемыми к оборудованию.
3. Под компрессорно-конденсаторный агрегат в строительной части проекта предусмотрен фундамент с виброизолирующим основанием.
4. Изоляцию охлаждаемых камер см. строительную часть проекта.
5. Фреоновые трубопроводы, проходящие через стены проложить в гильзах в местах прохода трубопроводов через гильзы в стенах не должно быть соединений труб. После монтажа трубопроводов гильзы забить мелочью из минеральной пробки. Гильзы изготовить по месту из листа Вг 803.5.
6. Для крепления на стенах оборудования в строительной части проекта предусмотрены кронштейны и закладные детали.
7. Деревянные колодки и хомуты для крепления трубопроводов изготовить по месту.
8. Всасывающие трубопроводы проложить с уклоном 0,01 в сторону компрессора. В местах расположения участков всасывающего трубопровода с движением фреона вверх сделать маслоподъёмную петлю-сифон.

Типовой проект разработан в соответствии с действующими нормами и правилами и предусматривает мероприятия, обеспечивающие взрывную, взрывопожарную и пожарную безопасность при эксплуатации здания.

Главный инженер проекта /Дербаремдикер/

## Спецификация

| Поз. обозначение | Обозначение | Наименование | Кол. | Масса ед. кг. | Примечание |
|---|---|---|---|---|---|
| 1 | ТУ26-03-2-6-72 Мелитопольский з-д холодильного машиностроения им. 30 летия ВЛКСМ | Холодильная машина с конденсатором воздушного охлаждения АКВ1-6 (в комплекте) шт | 2 | | Комплект поставки одной машины ХМВ1-6 з-д им. 30 летия ВЛКСМ г. Мелитополь |
| 1.1 | | Агрегат компрессорно-конденсаторный АКВ1-6 шт | 1 | | |
| 1.2 | | Щит арматурный ЩА-10 шт | 1 | | |
| 1.3 | | Щит управления ЩУ-ХМВ1-6 шт | 1 | | |
| 1.4 | | Испаритель ребристый сухой настенный ИРСН12,5С шт | 12 | | |
| 1.5 | | Термореле ТР шт | 3 | | |
| 1.6 | | Терморегулирующий вентиль ТРВ-2М шт | 6 | 0,5 | |
| 1.7 | ГОСТ 617-72 | Труба медная М3 М6х1 п.м. | 6 | 0,14 | |
| 1.8 | ГОСТ 617-72 | Труба медная М3 М8х1 п.м. | 60 | 0,196 | |
| 1.9 | ГОСТ 617-72 | Труба медная М3 М12х1 п.м. | 6 | 0,307 | |
| 1.10 | ГОСТ 617-72 | Труба медная М3 М18х1 п.м. | 40 | 0,475 | |
| 2 | | Холодильный агрегат | 1 | | 3-А холодильного машиностроения г. Ереван |
| | | ФАК-1,5 М3 шт. | | | |
| 3. | | Испаритель ребристый сухой настенный ИРСН-10С шт | 2 | | |
| 4. | ГОСТ 617-72 | Труба медная М3 М12х1 п.м. | 6 | 0,307 | |
| 5. | ГОСТ 19904-74 | Лист 82 Ст3 кг | 4,8 | | для гильз |
| 6 | ГОСТ 103-76 | Полоса 4х40 Ст3 п.м. | 5 | 1,26 | |
| 7. | ГОСТ 2590-71 | Круг В12 Ст4 п.м | 5 | 0,88 | для трука ∅ болтов |
| 8 | ГОСТ 7798-70 | Болт М6х16 Ст4 шт | 8 | 0,005 | |
| 9. | ГОСТ 7798-70 | Болт М8х30 Ст4 шт | 26 | 0,006 | |
| 10 | ГОСТ 7798-70 | Болт М8х16 Ст4 шт | 26 | 0,012 | |
| 11 | ГОСТ 5915-70 | Гайка М6 Ст3 шт | 34 | 0,0024 | |
| 12 | ГОСТ 5915-70 | Гайка М8 Ст3 шт | 26 | 0,0051 | |
| 13 | ГОСТ 5915-70 | Гайка М12 Ст3 шт | 10 | 0,015 | |
| 14 | ГОСТ 2823-73 | Термометр П-2-30°С+50°С шт | 3 | | |
| 15 | ГОСТ 9463-72 | Сосна сухая м3 | | | |
| 16 | ТУ 36-877-67 | Пухшнур из минеральной ваты в оплетке пряжей БУМ м3 | 0,005 | | |
| 17. | | Крепление 2х испарителей ИРСН-10 к стене шт | 1 | 15 | |
| 18 | | Крепление 3х испарителей ИРСН-12,5 к стене шт | 8 | 17 | |
| 19 | ГОСТ 19212-73 | Фреон-12 кг | 78,5 | | |
| 20 | ГОСТ 5546-66 | Масло ХФ-12-18 кг | 7,45 | | |
| 21 | ГОСТ 10503-71 | Краска масляная кг | 4 | | |

Согласовано: ГИП об. Калецкий; Техническое бюро Данаск.; Гл. инженер проекта Кулаков

Согласовано: ГАП Федоров; Зав. отд. Карченый; Гип вк Кононенко

Инв.№ подл. | Подпись и дата | Взам. инв.№

Типовой проект 252-9-63 Альбом

Привязан.

Инв.№

| | | | |
|---|---|---|---|
| Нач. отд. | Павлова | | 10.69 |
| Гип | Дербаремдикер | | 10.69 |
| Ст. инж. | Закирова | | 10.69 |
| Провер. | Дербаремдикер | | 10.69 |

252-9-63-4.2-1 ТОХ

Межбольничный патологоанатомический корпус с отделением бюро судебно-медицинской экспертизы

Патологоанатомический корпус

Стадия Р | Лист 1 | Листов 3

Общие данные

Проектный институт Минздрава РСФСР г. Москва

Копировал. Кобзюк

Формат 22

Типовой проект 252-9-63 Альб. 1

## Фрагмент плана 1 этажа в осях „Д-Е и 3-5"
М 1:100

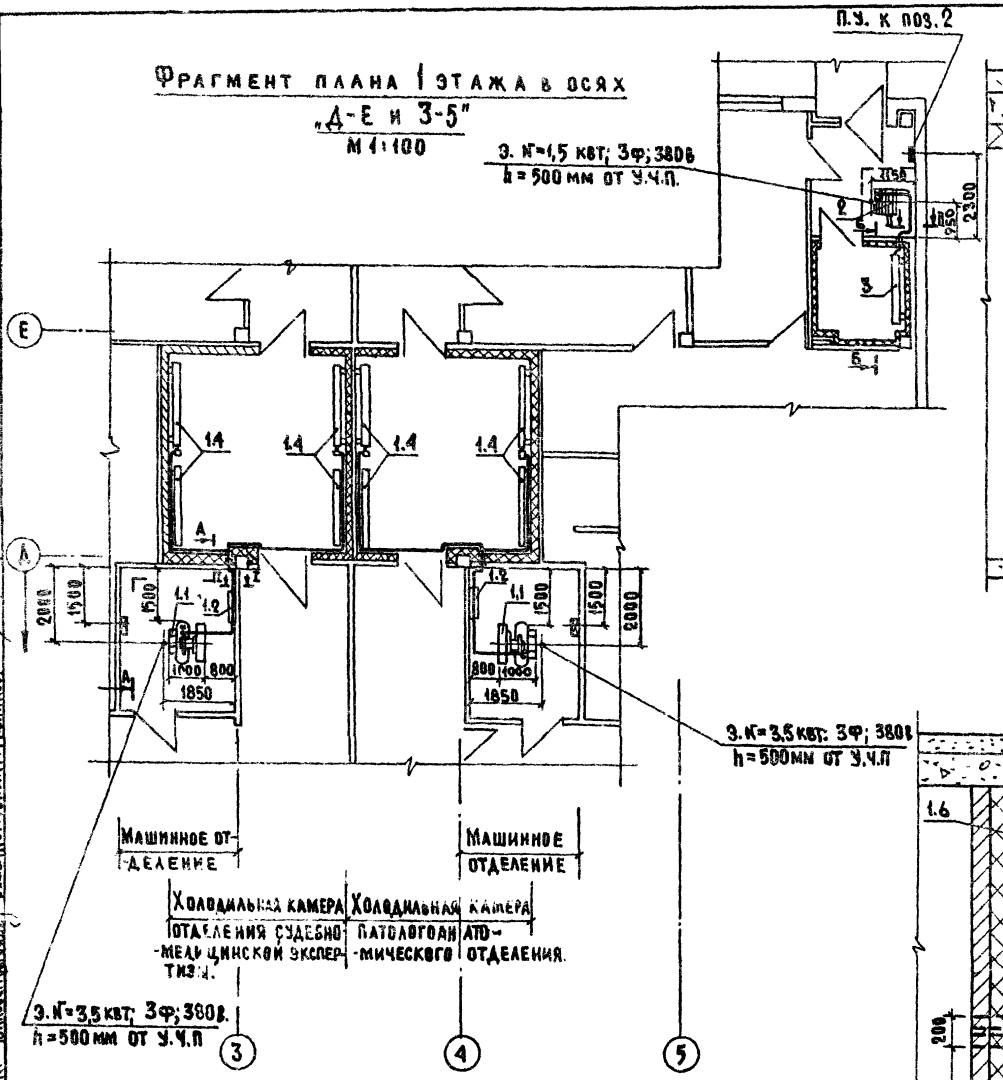


## А-А
М 1:25

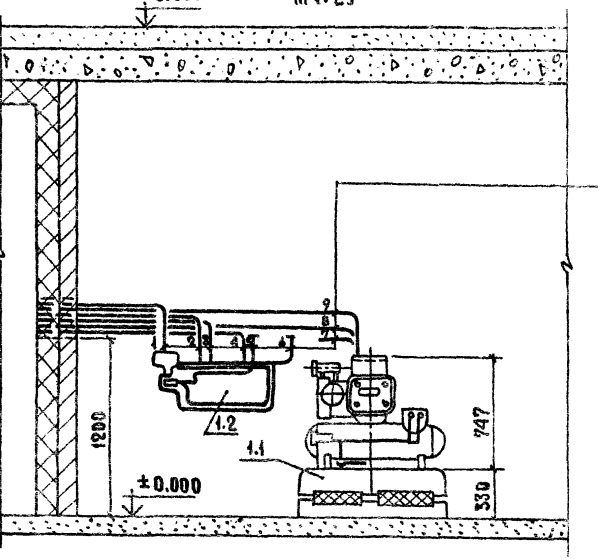


1.2.3.4 Жидкий фреон от арматурного щита поз. 1.2 к испарителям поз. 1.4 тр. 8х1

5.6 Жидкий фреон от арматурного щита поз. 1.2 заглушить. тр. 8х1

7. Газообразный фреон от холодильной машины поз. 1.1 заглушить тр. 18х1

8.9 Газообразный фреон от испарителей поз. 1.4 к холодильной машине поз. 1.1 тр. 18х1

## Б-Б
М 1:25

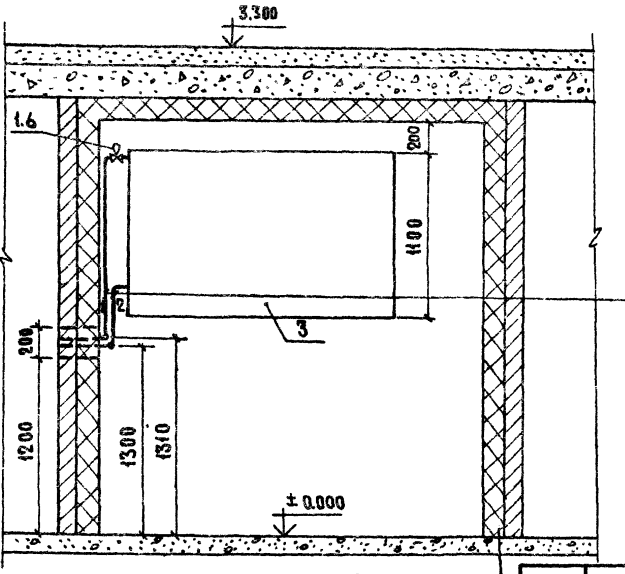


1. Жидкий фреон от холодильной машины поз. 2 к испарителям поз. 3 тр. 8х1

2. Газообразный фреон от испарителей поз. 3 к холодильной машине поз. 2 тр. 12х1

Согласовано: ГИП ОВ, Колесников; Техн. отд., Динаск; Нормоконтр., Куликов

Согласовано: ГАП, Федоров; Эл. отд., Барченков; Гип. вк., Зильберман

Инв. № подл. | Подпись и дата | Взам. инв. №

| | | | |
|---|---|---|---|
| Нач. отд. | Павлова | | |
| ГИП | Дербаремдикер | | |
| Ст. инж. | Закирова | | |
| Проверил | Дербаремдикер | | |

Привязан.

Инв. №

252-9-63-4.2-1 ТОХ

Межбольничный патологоанатомический корпус с отделением бюро судебно-медицинской экспертизы

Патологоанатомический корпус

| Стадия | Лист | Листов |
|---|---|---|
| Р | 2 | |

Планы охлаждаемых камер и машинных отделений разрезы А-А; Б-Б

Проектный институт Минздрава РСФСР г. Москва

Копировал: Кобзюк

Формат 22

Типовой проект 252-9-63 Альбом

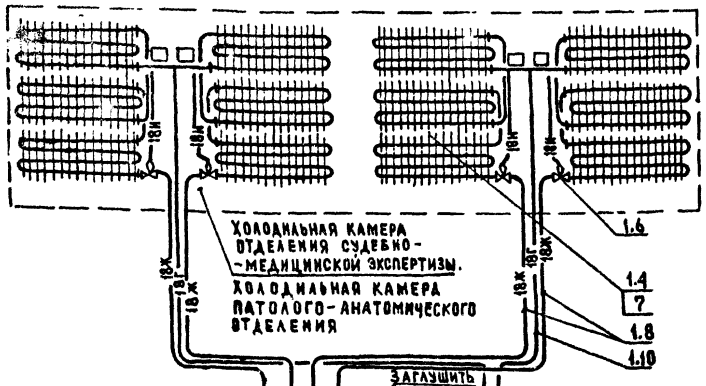


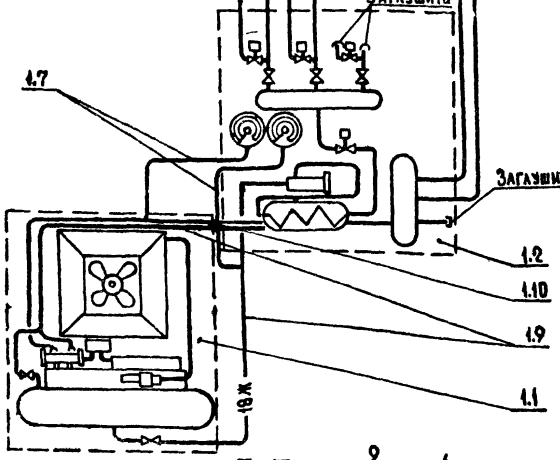


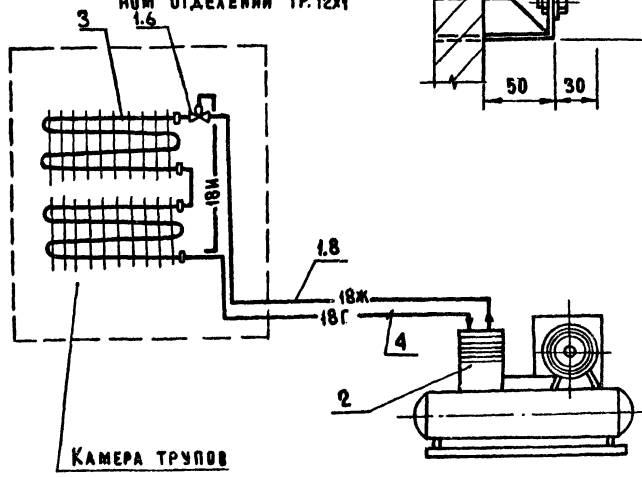


II-II
м 1:25

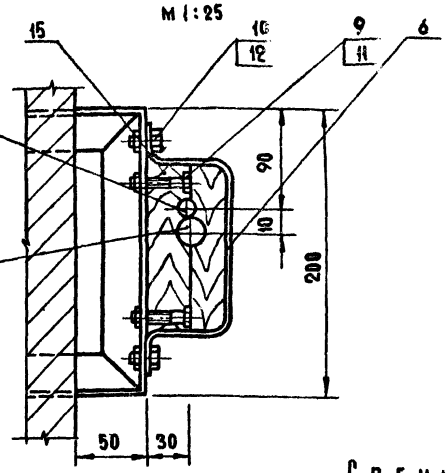


Жидкий фреон к испарителям от холодильной машины в машинном отделении тр. 8х1

Газообразный фреон от испарителей к холодильной машине в машинном отделении тр. 12х1

I-I
м 1:25

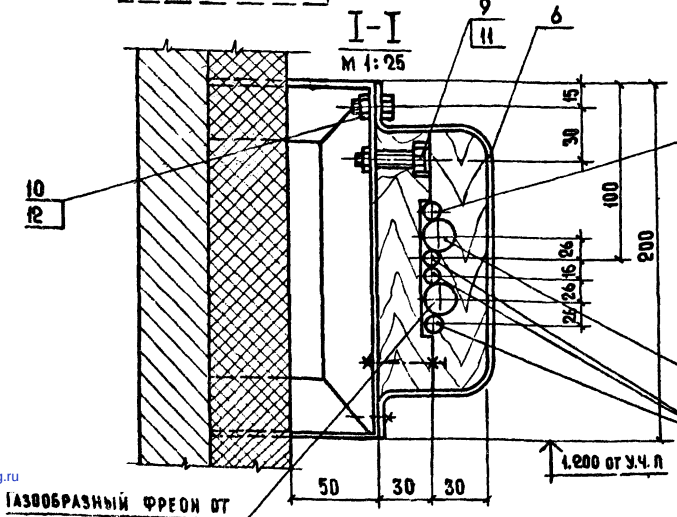


Жидкий фреон к испарителям в холодильной камере тр. 8х1

Газообразный фреон от испарителей в холодильной камере тр 18х1

Жидкий фреон к испарителям в холодильной камере тр. 18х1

Газообразный фреон от испарителей в холодильной камере тр. 18х1

## Спецификация.

| Поз. обозначение | Обозначение | Наименование | Кол | Масса ед. кг | Примечание |
|---|---|---|---|---|---|
| 1 | ТУ 26-03-232-72 Мелитопольский завод холодильного машиностроения им. 30-летия ВЛКСМ. | Холодильная машина с конденсатором воздушного охлаждения АКВ 1-6 (в комплекте) | 2 | | Комплект поставки одной машины ХМВ-1-6 3-д им. 30-летия ВЛКСМ г. Мелитополь |
| 1,1 | | Агрегат компрессорно-конденсаторный АКВ 1-6 шт | 1 | | |
| 1,2 | | Щит арматурный ЩА-10 шт | 1 | | |
| 1,3 | | Щит управления ЩУ-ХМВ 1-6 шт | 1 | | |
| 1,4 | | Испаритель ребристый сухой настенный ИРСН-18,5С шт | 12 | | |
| 1,5 | | Термореле ТР шт | 3 | | |
| 1,6 | | Терморегулирующий вентиль ТРВ-2м шт | 6 | 0,5 | |
| 1,7 | ГОСТ 617-72 | Труба медная М3 М6х1 п.м. | 6 | 0,14 | |
| 1,8 | ГОСТ 617-72 | Труба медная М3 М8х1 п.м. | 60 | 0,196 | |
| 1,9 | ГОСТ 617-72 | Труба медная М3 М12х1 п.м. | 6 | 0,307 | |
| 1,10 | ГОСТ 617-72 | Труба медная М3 М18х1 п.м. | 40 | 0,475 | |
| 2 | | Холодильный агрегат | 1 | | Завод холодильных машин г. Ярославль |
| | | ФАК-1,5 М3 шт | | | |
| 3 | | Испаритель ребристый сухой настенный ИРСН-10С | 2 | | |
| 4 | ГОСТ 617-72 | Труба медная М3 М12х1 п.м. | 6 | 0,307 | |

Согласовано

| | | | |
|---|---|---|---|
| ГАП | Чеб. Зрок | | |
| Зам. ОТА | Арченкин | | |
| Гип ВК | Злобергиль | | |
| Гип ОВ | Колецкова | | |
| Техн. отд. | Аникаев | | |
| Нормоконтр. | Кузьмичев | | |

Подпись и дата | Взам. инв.

Инв. № подл.

Привязан

| | | | |
|---|---|---|---|
| Нач. ОТА | Павлова | | |
| ГИП | Дербаремдикер | | |
| Ст. инж. | Закирова | | |
| Проверил | Дербаремдикер | | |

252-9-63 4.2-1 ТОХ

Межбольничный патолого-анатомический корпус с отделением бюро судебно-медицинской экспертизы

Патолого-анатомический корпус

| Стадия | Лист | Листов |
|---|---|---|
| Р | 3 | |

Принципиальные схемы Разрез I-I; II-II

Проектный институт Минздрава РСФСР г. Москва

Копировал Квазюк

Формат А2

gost.e-ecolog.ru