УТВЕРЖДАЮ

Главный инженер

организации п/я А-3398

_____ А.А.Зак

26 "октября 1977г.

Группа Г-18

РУКОВОДЯЩИЙ ТЕХНИЧЕСКИЙ МАТЕРИАЛ

ПРОТОЧНАЯ ЧАСТЬ КОРПУСОВ ДВУХСЕДЕЛЬНЫХ ЛИТЫХ КЛАПАНОВ КОНСТРУКЦИЯ И РАЗМЕРЫ	РТМ 26-07-217 -77 Взамен РТМ 13-64

Приказом по организации п/я А-3398 от "21" октября 1977г. № 141 срок введения установлен с "01" июля 1978г.

* ~~на срок до "01" июля 1983г.~~

① ~~Срок действия продлен до 01.07.88г.~~

② ~~Срок действия продлен до 01.01.93г.~~

* Снято ограничение срока действия.

1. Настоящий руководящий технический материал (РТМ) распространяется на клапаны двухседельные литые из стали и чугуна с сальниковым или сильфонным уплотнением D_y от 25 до 300 мм на P_y 1,6; 4,0; 6,4; 10,0; 16,0 МПа (16; 40; 64; 100; 160 кг/см^2) и устанавливает конструкцию и размеры проточной части корпусов клапанов.

Настоящий РТМ обязателен при новом проектировании и модернизации изделий.

* Письмо №21/2-2-373 от 13.06.96 из Управления по развитию химического и нефтяного машиностроения.

gost.e-ecolog.ru

Размеры в мм

Таблица I

D_y	S	H_1	H_2	F не менее	L_1	L_2	L_3	L_4	L_5	L_6	L_7	R_1	R_2	R_3	R_4	R_5	R_6	R_7	R_8	R_9	R_{10} не менее	$\alpha°$	$\beta°$
25	32	60	110	60	52	25	75		3	25	30		6	74	73	8	74	6			30	10	
(32)					65	16			4	32			5	90	70		85	5					
40	40	68	132	70	85	20	80	95		38	–	10	6	115	86	–	110	6			35	–	
50	50	86	166	90	105	25	100	120	5	48				145	110		135	10			45		
(65)	56	96	204	110	140	35		130	7	56	45	20	4	188	136	8	190				55	20	5
80	64	104	232	130	165	40	115	150	8	65	52	30	5	218	158	15	215				65		
100	80	120	280	160	210	50	125	175	10	80	70	20	8	272	192	10	270	15	10	10	80		
(125)	100	140	350	200	260	63	155	220	12	100	90		6	340	240		340	15			100		
150	120	160	420	224	315	75	190	260	15	120	95	30	10	410	285	20	405				112		
200	156	212	534	296	420	100	240	300	20	145	140	20		540	370		540	15	20	15	148		
250	200	256	668	368	525	125	300	375	25	180	150	170		675	462	50	675	20	25	20	184		
300	240	308	800	434	630	150	360	450	30	218	190			815	558	40	810	30			217		

Примечание. Размеры, взятые в скобки, при новом проектировании не применять.

2. Конструкция и размеры проточной части корпусов должны соответствовать указанным на чертеже и в табл.I

Размер t принимать по ОСТ 26-07-617-72 в зависимости от давлений P_y, на которые разрабатываются конкретные клапаны.

Неуказанные литейные радиусы принимать по РТМ 26-07-187-75 „Руководящий технический материал. Отливки деталей трубопроводной арматуры. Радиусы закруглений и литейные переходы".

3. Максимальный коэффициент пропускной способности (K_v) корпусов в зависимости от условного прохода и направления подачи среды приведен в табл.2

Таблица 2

Проход условный D_y, мм		25	32	40	50	65	80	I00	I25	I50	200	250	300
2) K_v, ~~т/час~~ $м^3/ч$													
Направление подачи рабочей среды	по стрелке	I8	29	45	70	II0	I75	280	440	700	II00	I750	2700
	против стрелки	I2	I9	29	46	70	II5	I80	275	430	695	II50	I700

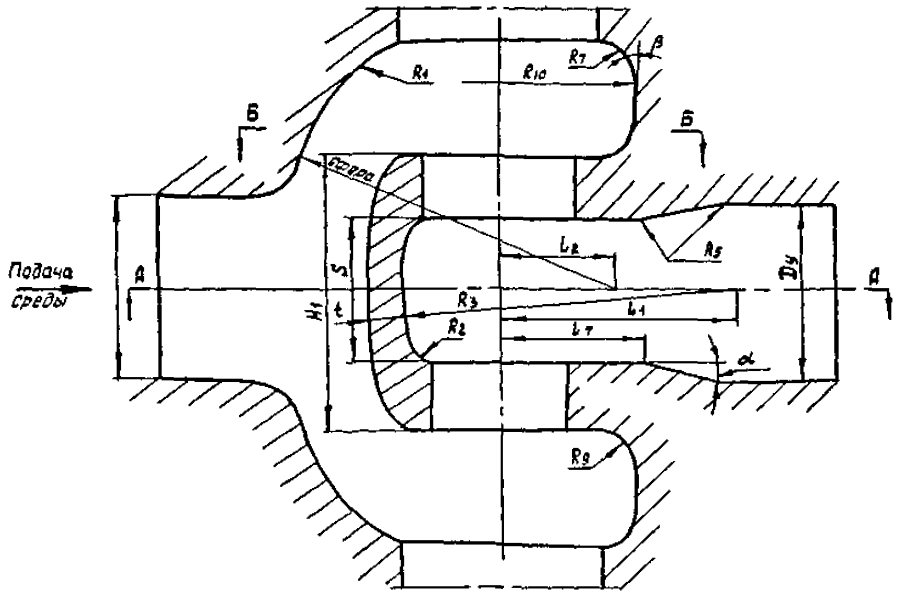
Подача среды
А
Б
R1
R10
R7
β
R5
R3
R2
R9
L2
L1
L7
S
t
H1
Dy
α

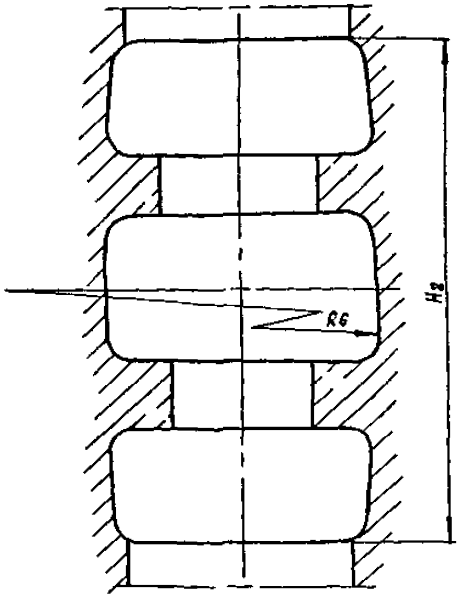
R6
H2

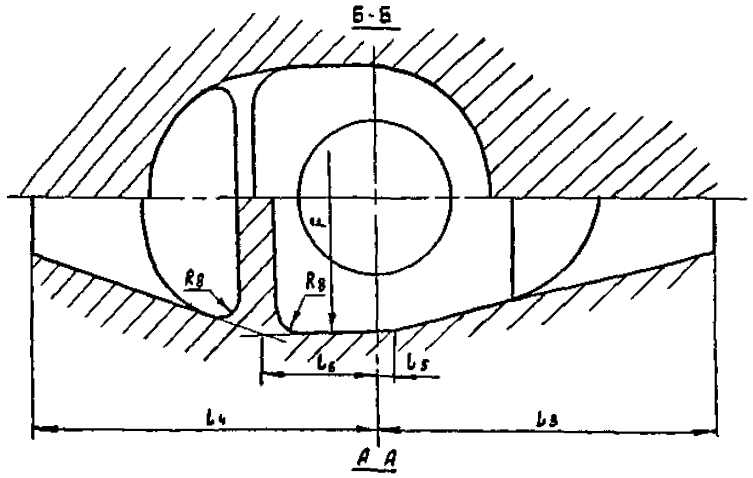
Б-Б
R8
R8
L6
L5
L4
L3
А А

4. Максимальный коэффициент пропускной способности клапанов в зависимости от условного прохода при подаче среды в направлении по стрелке приведен в табл.3

Таблица 3

Проход условный D_y, мм	25	~~32~~	40	50	~~65~~	80	I00	~~I25~~	I50	200	250	300
② K_v ~~т/час~~ $м^3/ч$												
Подача среды-по стрелке	I6	~~25~~	40	63	~~I00~~	I60	250	~~400~~	500 ~~630~~	I000	I600	2500

Руководитель предприятия п/я Г-4745 — С.И.Косых

Главный инженер — М.Г.Сарайлов

Зам.главного инженера — О.Н.Шпаков

Заведующий отделом №I6I — П.Ф.Перов 10.8.77

Заведующий отделом №I53 — Ю.И.Тарасьев 7.08.77

Руководитель темы — В.Д.Савельев 7.08.77

Исполнитель — инженер — Л.А.Родионова 7.08.77

gost.e-ecolog.ru