УТВЕРЖДАЮ

Заместитель руководителя организации п/я Г-4668

А.В.Плейкин

"30" апреля 1982 г.

УДК 621.643-762 Группа Г18

ОТРАСЛЕВОЙ СТАНДАРТ

АРМАТУРА ТРУБОПРОВОДНАЯ
УПЛОТНЕНИЯ ПЫЛЕВЛАГОЗАЩИТНЫЕ
КОНСТРУКЦИЯ И РАЗМЕРЫ
ТЕХНИЧЕСКИЕ ТРЕБОВАНИЯ
(1) ОКСТУ 3700; 2213; 2270

ОСТ 26-07-2045-82

Вводится впервые

Письмом организации от "30" апреля 1982г №11-10-4/612

(1) ~~Срок действия установлен с "1" января 1983г до "1" января 1988г~~

Несоблюдение стандарта преследуется по закону

(1) Настоящий стандарт распространяется на ~~кольца~~ уплотнения пылевлагозащитные, применяемые для защиты от пыли и капельной влаги внутренних полостей трубопроводной арматуры и приводных устройств, не находящихся под давлением рабочей среды с возвратно-поступательным и вращательным движениями или неподвижными соединениями и устанавливает конструкцию, размеры и технические требования.

Стандарт применять при новом проектировании.

Издание официальное Перепечатка воспрещена

ГР 8256(5)ст 08 09 82

*(1)

9-82 14.010.85

gost.e-ecolog.ru

I. КОНСТРУКЦИЯ И РАЗМЕРЫ

① I.I. Основные типы пылевлагозащитных ~~колец~~ уплотнений

тип I – уплотнение по штоку;

тип II – уплотнение по цилиндру.

① I.2. Конструкция пылевлагозащитных ~~колец~~ уплотнений типа I и II должна соответствовать черт.I.

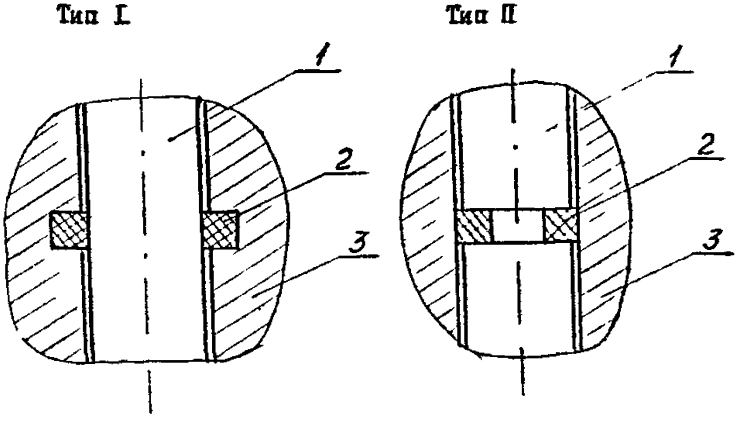

I – шток; 2 – пылевлагозащитное кольцо;

3 – цилиндр

Черт.I

I.3. Цилиндр поз.3 может быть выполнен составным при условии сохранения посадочного места.

I.4. Размеры посадочных мест под уплотнения типа I и типа II должны соответствовать черт.2, 3 и табл.I

Тип I

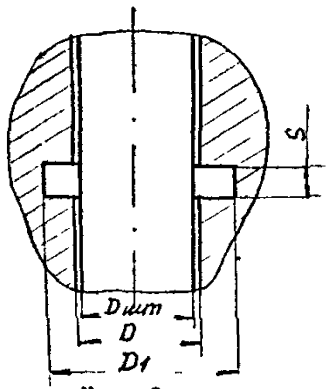

Черт.2

Тип II

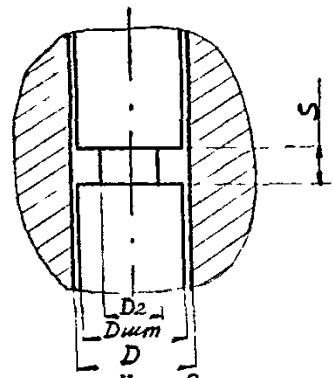

Черт.3

Таблица I

мм

D шт	D (пред.откл. по H11)	D_1 (пред.откл. по H14)	D_2 (пред.откл. по h14)	S (пред.откл. по H14)
8	8	I6	-	4,0
I0	I0	I8	-	
I2	I2	20	-	
I4	I4	22	6	
I6	I6	24	8	
I8	I8	28	8	5,0
20	20	30	I0	
22	22	32	I2	
24	24	34	I4	
26	26	36	I6	
28	28	38	I8	
30	30	40	20	
32	32	44	20	6,0
36	36	48	24	
40	40	52	28	

Продолжение табл.I

D шт	D (пред.откл. по H11)	D_1 (пред.откл. по H14)	D_2 (пред.откл. по h 14)	S (пред.откл. по H14)
44	44	56	32	6,0
48	48	60	36	
50	50	62	38	
55	55	71	39	8,0
60	60	76	44	
70	70	86	54	
80	80	96	64	
90	90	106	74	
100	100	116	84	

I.5. Допуск на размер D H11 – на расстоянии не менее одного размера S в обе стороны от посадочного места. Допуск на размер D шт – на расстоянии не менее одного размера S в обе стороны от посадочного места.

I.6. Конструкция и размеры пылевлагозащитных колец из фторопласта-4 должны соответствовать черт.4.

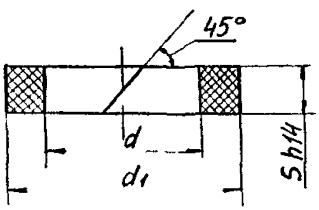

Черт.4

I.7. Размер d_1 с допуском h 12 при уплотнении штока (тип I) принимается равным номинальному значению диаметра D_1 табл.I. Размер d и допуск на него выбирается с таким расчетом, чтобы обеспечить натяг по штоку от 0,1 до 0,6 мм. При уплотнении цилиндра (тип II) размер d с допуском H12 принимается равным

номинальному значению диаметра D_2 табл.I. Размер d_1 и допуск на него выбирается с таким расчетом, чтобы обеспечить натяг по цилиндру от 0,I до 0,6 мм.

I.8. Кольца пылевлагозащитные из фторопластового уплотнительного материала (ФУМ) и набивки асбестовой проклеенной с графитом (АГ) ингибитированная (АГИ) изготавливаются из шнура квадратного сечения со стороной квадрата, равной номинальному значению размера S (черт. 2 и черт.3) из заготовки по черт. 5

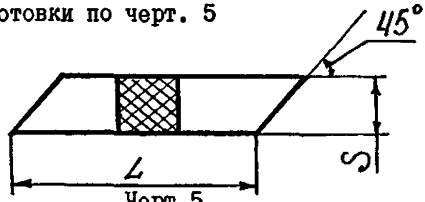

Черт.5

Длина заготовки L для типа I рассчитывается по формуле $L=\pi D_1$ (табл.I), для типа II - по формуле $L=\pi D$ (табл. I). Допуск на размер - $L\ h$ I4.

I.9. Примеры условного обозначения. Пылевлагозащитное кольцо *из фторопласта-4 для уплотнения типа I с диаметром штока 30 мм:*

кольцо 30-I Ф-4 ОСТ 26-07-2045-82;

то же из набивки АГИ;

кольцо 30-I АГИОСТ 26-07-2045-82;

то же из ФУМ для уплотнения типа II;

кольцо 30-II ФУМ ОСТ 26-07-2045-82.

2. ТЕХНИЧЕСКИЕ ТРЕБОВАНИЯ

2.I. Посадочное место под пылевлагозащитные кольца должна быть изготовлено в соответствии с требованиями настоящего стандарта по чертежам, утвержденным в установленном порядке.

2.2. Пылевлагозащитные кольца должны изготавливаться в соответствии с требованиями настоящего стандарта из заготовок

фторопласта-4 второго сорта (ТУ6-05-810-76) в соответствии с требованиями КД, ФУМа по ТУ6-05-1570-77 (86) и набивки на основе асбеста по ГОСТ 5152-77 (84)

2.3. Пылевлагозащитные кольца должны применяться при температуре: для фторопласта-4 – от минус 200 до плюс 200°С; для ФУМа марки ФУМ-0 – от минус 60 до плюс 200°С; для ФУМа марки ФУМ-В и ФУМ-Ф – от минус 60 до плюс 150°С; для АГИ- от минус 70 до плюс 520°С, при воздействии ионизирующей радиации суммарной дозой не более 0,1 Мрад – для фторопласта-4 и 15 Мрад – для АГИ, в окружающем воздухе и атмосферном давлении.

2.4. Требования по герметичности к пылевлагозащитным кольцам не предъявляются.

2.5. На поверхности пылевлагозащитных колец, изготовленных из фторопласта-4, не допускается наличие трещин, раковин, инородных включений и поперечных рисок, видимых невооруженным глазом.

2.6. Поверхность пылевлагозащитных колец из материала ФУМ должна быть ровной, без трещин, глубоких вмятин и вздутий.

2.7. Острые кромки должны быть притуплены.

2.8. Шероховатость посадочного места под пылевлагозащитное кольцо Ra – не выше 6,3 мкм.

2.9. Шероховатость поверхностей штока для уплотнения типа I и цилиндра для уплотнения типа II, соприкасающихся с пылевлагозащитным кольцом, для подвижных соединений Ra – 1,6 мкм, для неподвижных соединений Ra – 6,3 мкм.

2.10. Выбор материала кольца пылевлагозащитного уплотнения производится в зависимости от стойкости материала к окружающей среде и дезактивирующим растворам.

2.11. Допускается применение пылевлагозащитных колец диаметром

свыше 100 мм при условии соблюдения требований настоящего стандарта.

3. ГАРАНТИИ ПОСТАВЩИКА

3.1. Изготовитель гарантирует работоспособность пылевлагозащитных уплотнений при условии соблюдения требований данного стандарта.

3.2. Гарантийные показатели приведены в табл.2.

Таблица 2

	Наименование материала	Срок сохраняемости, год	Средний назначенный ресурс, цикл.	Средний (назначенный) срок службы	
				В складских или полевых условиях при любой относительной влажности и температуре окружающего воздуха от минус 60 до плюс 65°С, год	В контакте со средой
①	Фторопласт-4	20	6000	17	15
①	Набивка марки АГИ ①	20	6000	15	10
①	Фторопластовый уплотнительный материал ФУМ	20	6000	15	10

СОГЛАСОВАНО

Заместитель руководителя организации п/я А-3398

А.А.Зак

"02" 04 1982 г.

Руководитель организации п/я А-7326

А.М.Васильев

"26" мая 1982 г.

Представитель заказчика 1580

Р.П.Окользин

"02" 04 1982 г.

Руководитель предприятия В-2913

Б.И.Сажин

"20" 04 1982 г.

Представитель заказчика 953

Ю.А.Лихачев

"3" 04 1982 г.

Заместитель руководителя предприятия п/я В-8570

телеграмма NУ8/3502

В.А.Кириллов

"16" 04 1982 г.

gost.e-ecolog.ru