УТВЕРЖДАЮ
Заместитель руководителя
организации п/я Г-4668
А.В.Плейкин
"26" июня 1981 г.

УДК 621.646.4 Группа Г-18

ОТРАСЛЕВОЙ СТАНДАРТ

АРМАТУРА ТРУБОПРОВОДНАЯ
КЛАПАНЫ ПРЕДОХРАНИТЕЛЬНЫЕ
УЗЕЛ СОЕДИНЕНИЯ ДИСКА С ДИСКО-
ДЕРЖАТЕЛЕМ
КОНСТРУКЦИЯ И РАЗМЕРЫ
ТЕХНИЧЕСКИЕ ТРЕБОВАНИЯ

ОСТ 26-07-2033 - 81
Вводится впервые

① ОКСТУ 3765
Письмом организации от "26" июня 1981 г. №11-10-4/808
срок действия установлен с "01" 01 1983 г.
② ~~до "01" 01 1988 г.~~

Несоблюдение стандарта преследуется по закону.

Настоящий стандарт устанавливает конструкции, геометрические размеры и технические требования узла соединения диска с дисководержателем в предохранительных клапанах Ру до 16,0 МПа (160 кгс/см^2) и Ду от 15 до 200 мм включительно с уплотнительными материалами в затворе "фторопласт-металл" и "металл-металл" с подачей среды под золотник.

Стандарт не распространяется на предохранительные клапаны с подачей среды на золотник.

Издание официальное Перепечатка воспрещена

ГР 8223558 от 22.10.81

Изм. 1 внесено

Инв. № подл. | Подп. и дата | Взам. инв. № | Инв. № дубл. | Подп. и дата

gost.e-ecolog.ru

I. КОНСТРУКЦИЯ УЗЛА СОЕДИНЕНИЯ

I.I. Конструкция узла соединения диска с дискодержателем должна быть следующих типов:

Тип I – с кольцом по черт.I Ду от 25 до 200 мм на Ру до I6 МПа (I60 кгс/см2).

Тип II – с резьбой по черт.2 Ду I5 и 25 мм на Ру до I,6 МПа (I6 кгс/см2).

Инв № подл 57-81 | Подп и дата 19.11.85 | Взам инв № | Инв № дубл | Подп. и дата

Тип I

$\frac{D-d}{2} = 0{,}5$ мм

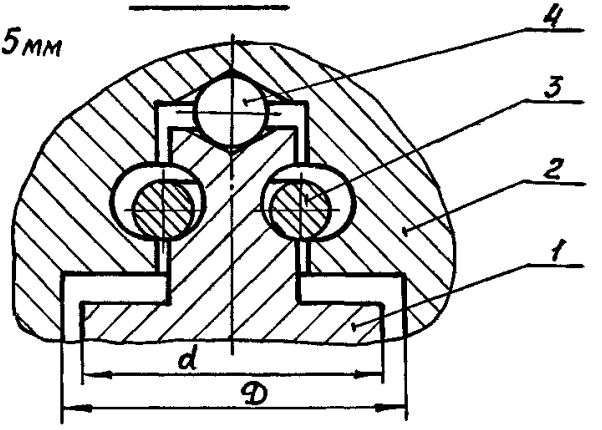

Черт.I

I- диск; 2 -дискодержатель; 3- кольцо; 4- шарик

Тип II

$\frac{D-d}{2} = 0{,}25$ мм

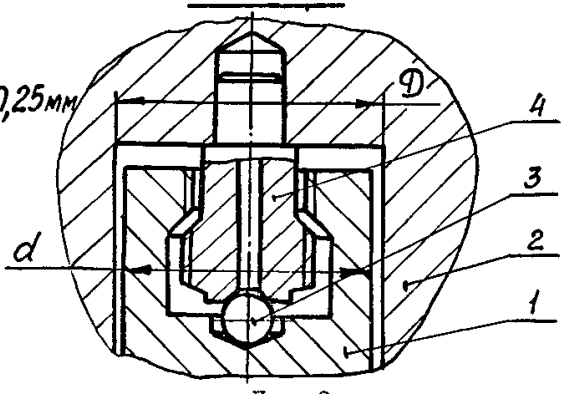

Черт.2

I-диск; 2- дискодержатель; 3- шарик; 4- шток

Инв. № подл. | Подп. и дата | Взам. инв. № | Инв. № дубл. | Подп. и дата

2. КОНСТРУКЦИЯ И РАЗМЕРЫ СОЕДИНИТЕЛЬНОЙ ЧАСТИ ДИСКА

2.1. Конструкция и размеры соединительной части диска узла типа I должны соответствовать черт.3 и табл.I

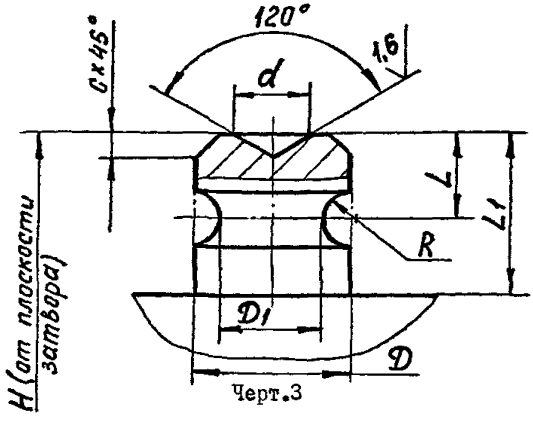

Черт.3

6,3 (√)

Инв. № подл. | Подп. и дата | Взам. инв. № | Инв. № дубл. | Подп. и дата
57-81 | 19.11.85

Инв. № подл.	Подп. и дата	Взам. инв. №	Инв. № дубл.	Подп. и дата
57-81	19.11.85			

Таблица I

Размеры в мм

Условное давление Ру, МПа(кгс/см^2)			D (пред. откл. по h12)	D_1	d	R	L	L_1	H*	c
До 4,0(40)	Св. 4,0(40) до 10,0(100) вкл.	Св. 10,0(100) до 16,0(160)								
Условный проход Ду										
25; 32; 40	25; 32	25	10	8	8	1	3	7	14	0,5
40; 50; 80	40; 50	32; 40	12	10	10	1	3	8	18	0,5
80; 100; 150	—	—	22	20	18	1,5	5	11	24	1
—	80; 100	50; 80								
100; 150; 200	150; 200	—	28	24	22	2	7	15	30	1,5

* Размер рекомендуемый. Допускается изменение в меньшую сторону в соответствии с возможностями конкретной конструкции.

2.2. Конструкция и размеры соединительной части диска узла типа II – по черт.4.

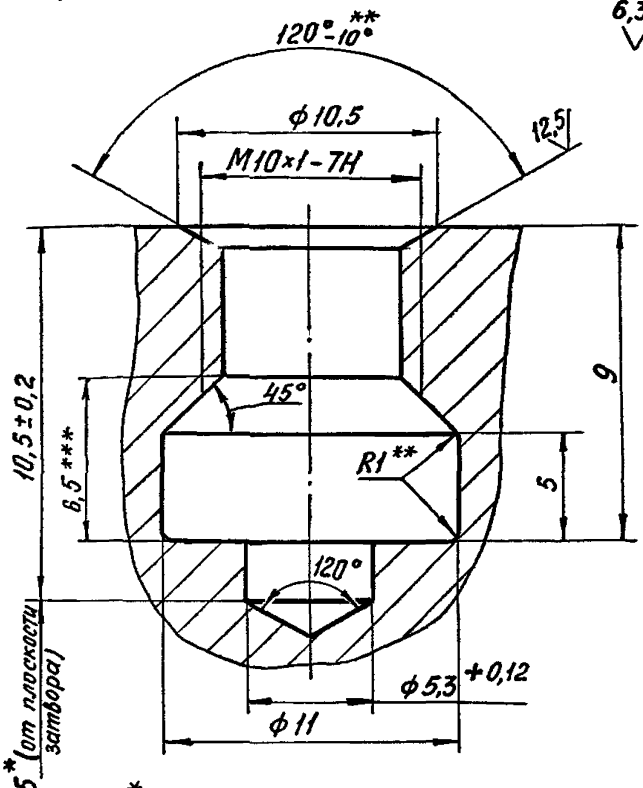

* Размер, рекомендуемый. Допускается изменение в меньшую сторону в соответствии с возможностями конкретной конструкции.

** Размер обеспеч. инстр.

*** Размер для справок.

Черт.4

Инв. № подл. | 54-81 | Подп. и дата | 19.11.82 | Взам. инв. № | Инв. № дубл. | Подп. и дата

3. КОНСТРУКЦИЯ И РАЗМЕРЫ СОЕДИНИТЕЛЬНОЙ ЧАСТИ ДИСКОДЕРЖАТЕЛЯ

3.1. Конструкция и размеры соединительной части дискодержателя узла типа I должны соответствовать черт.5 и табл.2.

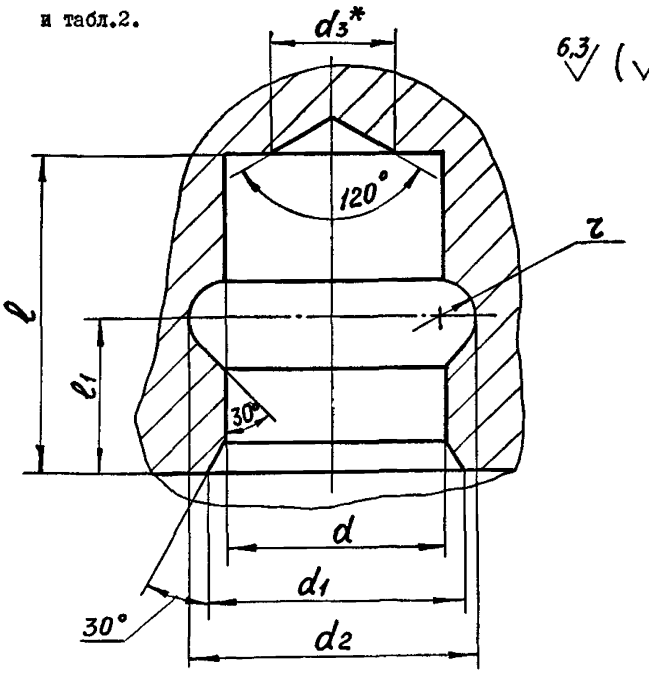

* Размер обеспеч.инстр.

Черт. 5

Подп. и дата
Инв. № дубл.
Взам. инв. №
Инв. № подл.
54-81 19.11.85

Таблица 2

Размеры в мм

Условное давление Ру, МПа (кгс/см^2)			d (предельное отклонение по H12)	d_1	d_2	d_3	l	l_1	r
До 4,0 (40)	Св. 4,0 (40) до 10,0 (100) вкл.	Св. 10,0 (100) до 16,0 (160)							
Условный проход Ду									
25; 32; 40	25; 32	25	11	12	12	8	7	3	1
40; 50; 80	40; 50	32; 40	13	14	14	10	10	3	1
80; 100, 150	—	—	23	24	24	18	10	4	1,5
—	80; 100	50; 80	23	24	24	18	13	4	1,5
100; 150; 200	150; 200	—	29	30	30	24	19	5	2

3.2. Конструкция и размеры соединительного гнезда дискодержателя и входящего в него штока узла типа II – по черт.6 и 7.

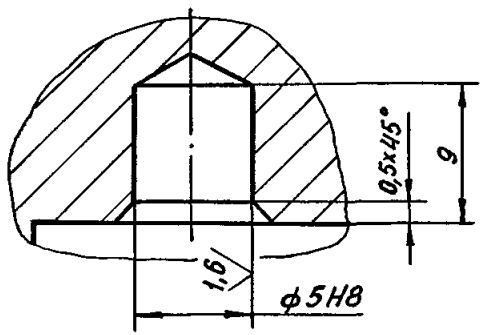

Черт.6

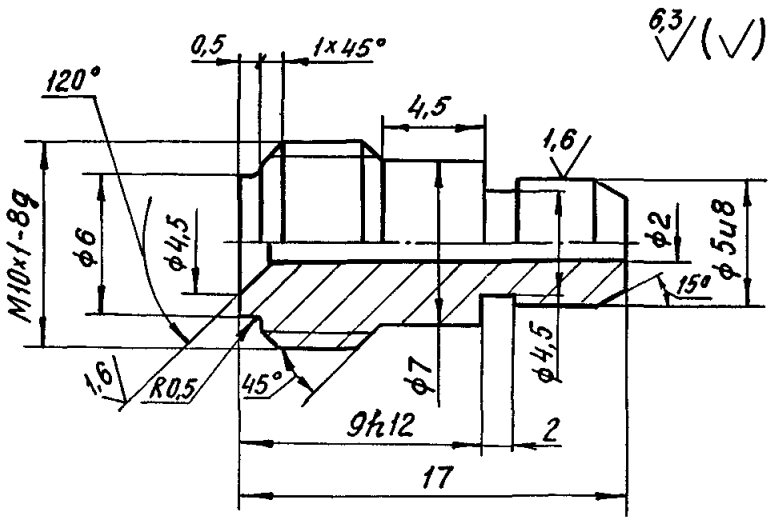

Черт.7

Инв. № подл. | Подп. и дата | Взам. инв. № | Инв. № дубл. | Подп. и дата
5Х-81 19.11.85

4. СОРТАМЕНТ ПРИМЕНЯЕМЫХ ШАРИКОВ

4.1. Сортамент шариков – по ГОСТ 3722-~~80~~ 81 и ТУ 37.006.080-~~79~~ 83. 0

Их применение должно соответствовать табл. 3.

Таблица 3

Размеры в мм

Условное давление Ру, МПа (кгс/см2)			Диаметр шарика, Дш
До 4,0 (40)	Св. 4,0 (40) до 10,0 (100) вкл.	Св. 10,0 (100) до 16,0 (160)	
Условный проход Ду			
15; 25; 32; 40	25; 32	25	5
40; 50; 80	40; 50	32; 40	7,938
80; 100; 150	—	—	10
—	80; 100	50; 80	12,7
100; 150; 200	150; 200	—	17

Инв. № подл. | Подп. и дата | Взам. инв. № | Инв. № дубл. | Подп. и дата
57-81 | 19.11.

5. КОНСТРУКЦИЯ И РАЗМЕРЫ СОЕДИНИТЕЛЬНОГО КОЛЬЦА

5.1. Конструкция и размеры соединительного кольца узла типа I должны соответствовать черт.8 и табл.4.

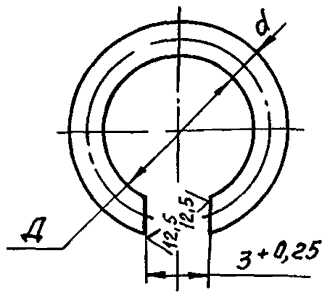

Черт.8

Таблица 4

Размеры в мм

Условное давление Ру, МПа (кгс/см^2)			А	d
До 4,0 (40)	Св 4,0 (40) до 10,0 (100) вкл	Св 10,0 (100) до 16,0 (160)		
Условный проход Ду				
25; 32; 40	25; 32	25	9,1	1,2
40; 50; 80	40; 50	32; 40	11,1	
80, 100; 150	80; 100	50; 80	20,5	1,5
100; 150; 200	150; 200	—	25	2,5

6. ТЕХНИЧЕСКИЕ ТРЕБОВАНИЯ

6.1. Узлы соединения диска с дискодержателем должны изготавливаться в соответствии с требованиями настоящего стандарта по чертежам, утвержденным в установленном порядке.

6.2. Материалы узлов соединения диска с дискодержателем и антикоррозионные покрытия – в соответствии с указаниями конструкторской документации.

6.3. Соединительные кольца должны изготавливаться из проволоки Н-П по ГОСТ 18143-72.

6.4. Технические требования к шарикам – по ГОСТ 3722-~~80~~ 81 ① или ТУ 37.006.080-~~77~~ 83 для ~~группы Н~~ степени точности ~~Ш~~ 60.

6.5. Неуказанные предельные отклонения размеров: отверстий H14, валов – h 14, остальных – $\pm \frac{JT\ 15}{2}$

6.6. Неуказанные предельные отклонения от соосности – по II ✳ степени точности ГОСТ ~~10356-63~~ 24643-81. ①

6.7. Допускаемая неплоскостность колец – не более 0,2 мм. Проверяется свободным прохождением кольца через щель-калибр.

6.8. Вмятины, рванины, выкрашивания и заусенцы на резьбовых поверхностях, препятствующие свинчиванию их с проходными калибрами, не допускаются.

6.9. Конструкция узла соединения диска с дискодержателем должна обеспечивать возможность захвата диска для его извлечения из дискодержателя без повреждения их поверхностей.

Инв. № подл. | Подп. и дата | Взам. инв. № | Инв. № дубл. | Подп. и дата
5-X-81 | 19.11.85

6.10. Допускается по согласованию с базовой организацией по стандартизации применение других конструкций соединения диска с дискодержателем по чертежам, утвержденным в установленном порядке.

Руководитель
предприятия п/я Г-4745 29.05.81 С.И.Косых

Главный инженер М.Г.Сарайлов

Главный инженер
предприятия п/я А-7899 О.Н.Шпаков

Заведующий отделом 161 М.И.Власов

Заведующий отделом 130 20.05.81 Н.И.Макаров

Руководитель темы
Зав. сектором отдела 130 18.05.81 Г.Г.Жибуртович

Исполнитель
Ведущий конструктор отдела 130 18.05.81 Н.С.Александров

СОГЛАСОВАНО

Старший представитель
заказчика № 1580
Р.П.Окользин
"04" июня 1981 г.

Руководитель
организации п/я А-7326
А.М.Васильев
"12" июня 1981 г.

Заместитель руководителя
организации п/я А-3398
А.А.Зак
"15" 6 1981 г.

Инв.№ подл. | Подп. и дата | Взам. инв.№ | Инв.№ дубл. | Подп. и дата
57-81
gost.e-ecolog.ru