ТИПОВОЙ ПРОЕКТ
274-4-4.91

ОБЩЕСТВЕННЫЙ МИКРОЦЕНТР МАЛОГО СЕЛЬСКОГО НАСЕЛЕННОГО ПУНКТА НА 250 ЖИТЕЛЕЙ

СО СТЕНАМИ ИЗ МЕЛКИХ БЛОКОВ ЯЧЕИСТОГО БЕТОНА

АЛЬБОМ I

АС — Архитектурно строительные решения стр. 3–43
ТХ — Технологические чертежи стр 44–47
ОВ — Отопление и вентиляция стр 48–53
ВК — Водопровод и канализация стр 54–57
ЭО — Электрооборудование стр 58–64
СС — Связь и сигнализация стр 65–68
ОПС — Охранно-пожарная сигнализация стр 69–72

Арх. № 2-4023-1

gost.e-ecolog.ru

ТИПОВОЙ ПРОЕКТ
274-4-4.91
ОБЩЕСТВЕННЫЙ МИКРОЦЕНТР МАЛОГО СЕЛЬСКОГО НАСЕЛЕННОГО ПУНКТА НА 250 ЖИТЕЛЕЙ

СО СТЕНАМИ ИЗ МЕЛКИХ БЛОКОВ ЯЧЕИСТОГО БЕТОНА

АЛЬБОМ I

ПЕРЕЧЕНЬ АЛЬБОМОВ

АЛЬБОМ I	АС	– Архитектурно-строительные решения стр 3-43
	ТХ	– Технологические чертежи стр 44-47
	ОВ	– Отопление и вентиляция стр 48-53
	ВК	– Водопровод и канализация стр 54-57
	ЭО	– Электрооборудование стр 58-64
	СС	– Связь и сигнализация стр 65-68
	ОПС	– Охранно-пожарная сигнализация стр 69-72
АЛЬБОМ II	СО	– Спецификация оборудования
АЛЬБОМ III	ВМ	– Ведомости потребности в материалах
АЛЬБОМ IV	С	– Сметы

Разработан
проектным институтом
ЦНИИЭПграждансельстрой

Гл.инженер института М.Г.Лейзерович

Гл.архитектор проекта В.Н.Егоров

Согласован Госкомархитектуры
Письмо N2-115 от 29.11.1991 г.

Введен в действие ЦНИИЭПграждансельстрой
Приказ N 68/т от 10.12. 1991 г.

© АПП ЦИТП 1992

Альбом I

Содержание альбома

Лист	Наименование	Стр.
	Содержание альбома	2
	Архитектурно-строительные чертежи - АС	
1-3	Общие данные	3-5
4	Схема генплана	6
5	Фасады в осях „1-13", „13-1", „С-А", „А-С"	7
6	Фасады в осях „1-13", „13-1", „С-А", „А-С" (вариант)	8
7	План 1 этажа в осях „1-8". План узла управления	9
8	План 1 этажа в осях „8-13".	10
9	План 2 этажа	11
10	Разрезы I-I, II-II. План кровли	12
11	Экспликация полов. Ведомость отделки помещений	13
12	Схемы сечений наружных и внутренних стен	14
13	План подошвы фундаментов и подпольных каналов в осях „1-8"	15
14	План подошвы фундаментов и подпольных каналов в осях „8-13"	16
15	Сечения фундаментов	17
16	Фундаменты. Узел I	18
17	Крыльца №1; №2	19
18	Крыльцо №4	20
19	Крыльца №3; №5	21
20	Схемы расположения перемычек 1 и 2 этажей	22
21	Ведомость перемычек, монолитные ж.б. балки.	23
22	Плоские каркасы КР1... КР11 для перемычек и лестниц	24
23	Схемы расположения плит перекрытия. Спецификация анкеров, плит перекрытия, монолитных участков.	25
24	Монолитные участки УМ-1 ÷ УМ-17.	26
25	Спецификация материалов на монолитные участки	27
26	Плоские каркасы КР-1 ... КР-9 для монолитных участков перекрытий	28
27	Конструкция лестницы №1	29
28	Металлические косоуры Мк1; Мк2.	30
29	Ограждения лестницы ОГ1; ОГ2; ОПЛ1; ОПЛ2.	31
30	Лестница №2. Балкон №2.	32
31	Монтажная схема каркаса зрительного зала	33
32	Схема расположения деревянных балок. Узлы.	34
33	Схема расположения элементов стропил	35
34	Сечение 9-9; 10-10. Схема расположения столбиков под стойки	36
35	Узлы 1÷9.	37
36	Вентшахты ШКВ1; ШКВ2; ВШД1... ВШД3.	38
37	Вентшахты ВШ1 ... ВШ6	39
38	Витражи В-1; В-2. Остекленные перегородки ОП-1, ОП-2.	40
39	Развертки стен зала на 100 мест и библиотеки. Пожарные шкафы ПК-1; ПК-2.	41
40	Конструкция эстрады	42
41	Экраны санузлов	43
	Технологические чертежи - ТХ	
1	Общие данные	44
2	План 1 этажа в осях „8-13" и „А-П". Спецификация технологического оборудования /начало/.	45
3	План 1 этажа в осях „1-8" и „В-С". Спецификация технологического оборудования /продолжение/.	46
4	План 2 этажа в осях „3-8" и „В-С". Спецификация технологического оборудования (окончание).	47
	Отопление и вентиляция - ОВ	
1	Общие данные	48
2	План на отм. 0.000 (начало)	49
3	План на отм. 0.000 (окончание). План на отм. 3.300.	50
4	Схема систем отопления (начало)	51
5	Схема систем отопления (окончание). Схемы систем вентиляции В1, В2, В3, ВЕ1 ÷ ВЕ-9	52
6	Узел управления №1. Узел управления №2.	53
	Водопровод и канализация - ВК	
	Общие данные	54
	План 1 этажа в осях „1÷8"	55
	План 1 этажа в осях „8÷13". План 2 этажа в осях „3÷8"	56
	Схемы систем В1, Т3, Т4, К1.	57
	Электрооборудование - ЭО	
	Общие данные	58
	Принципиальная схема питающих сетей	59
3	План расположения осветительных сетей 1 этажа в осях „1÷8"; „А÷С".	60
4	План расположения осветительных сетей 1 этажа в осях „8÷13"; „А÷П".	61
5	План расположения осветительных сетей 2 этажа в осях „3÷8"; „В÷С".	62
6	План расположения силовых и питающих сетей 1 и 2 этажей в осях „1÷8"; „А÷С"	63
7	План расположения силовых и питающих сетей 1 этажа в осях „8÷13"; „А÷П".	64
	Связь и сигнализация - СС	
1	Общие данные	65
2	План 1 этажа в осях „1÷8".	66
3	План 1 этажа в осях „8÷13"	67
4	План 2 этажа в осях „3÷8".	68
	Охранно-пожарная сигнализация - ОПС	
1	Общие данные	69
2	План 1 этажа в осях „1÷8"	70
3	План 1 этажа в осях „8÷13".	71
4	План 2 этажа в осях „3÷8".	72
	Прилагаемые документы - ЭО.ОА.	
	Опросный лист ВРУ	73

Инв. № подл. | Подпись и дата | Взам. инв. №
2-4023-3

Ведомость рабочих чертежей основного комплекта марки АС

Лист	Наименование	Стр. альбома
1-3	Общие данные	3-5
4	Схема генплана	6
5	Фасады в осях „1-13", „13-1", „С-А", „А-С"	7
6	Фасады в осях „1-13", „13-1", „С-А", „А-С" (вариант)	8
7	План 1 этажа в осях „1-8", План узла управления	9
8	План 1 этажа в осях „8-13".	10
9	План 2 этажа	11
10	Разрезы I-I, II-II. План кровли.	12
11	Экспликация полов. Ведомость отделки помещений.	13
12	Схемы сечений наружных и внутренних стен.	14
13	План подошвы фундаментов и подпольных каналов в осях „1-8"	15
14	План подошвы фундаментов и подпольных каналов в осях „8-13"	16
15	Сечения фундаментов	17
16	Фундаменты. Узел I	18
17	Крыльца N1; N2	19
18	Крыльцо N4	20
19	Крыльца N3; N5.	21
20	Схемы расположения перемычек 1 и 2 этажей	22
21	Ведомость перемычек. Монолитные ж.б. балки	23
22	Плоские каркасы КР1 .... КР11 для перемычек и лестниц	24
23	Схемы расположения плит перекрытия. Спецификация анкеров, плит перекрытия, монолитных участков	25
24	Монолитные участки УМ1÷УМ17	26
25	Спецификация материалов на монолитные участки	27
26	Плоские каркасы КР-1... КР-9 для монолитных участков перекрытий	28
27	Конструкция лестницы N 1	29
28	Металлические косоуры МК1; МК2.	30
29	Ограждения лестницы ОГ1; ОГ2; ОПЛ1; ОПЛ2.	31
30	Лестница N2, Балкон N2	32
31	Монтажная схема каркаса зрительного зала	33
33	Схема расположения деревянных балок. Узлы	35
34	Сечение 9-9, 10-10. Схема расположения столбиков под стойки	36
35	Узлы 1÷9	37
36	Вентшахты ШК81; ШК82; ВШД1... ВШД3.	38
37	Вентшахты ВШ1... ВШ6.	39
38	Витражи В-1; В-2; Остекленные перегородки ОП-1; ОП-2.	40
39	Развертки стен зала на 100 мест и библиотеки. Пожарные шкафы ПК1, ПК-2	41
40	Конструкция эстрады	42
41	Экраны санузлов	43
32	Схема расположения элементов стропил	34

Ведомость основных комплектов рабочих чертежей

Обозначение	Наименование	Примечание
Т.П. 274-4-4.91 Альбом I АС	Архитектурно-строительные решения	
ТХ	Технологические чертежи	
ОВ	Отопление и вентиляция	
ВК	Водопровод и канализация	
ЭО	Электрооборудование	
СС	Связь. Сигнализация	
ОПС	Охранно-пожарная сигнализация	

Ведомость спецификаций

Лист	Наименование	Стр. альбома
9	Спецификация столярных изделий	11
	Спецификация подоконных досок	
	Спецификация изделий и материалов на фундаменты	
17	Спецификация изделий и материалов на крыльца N1, N2	19
18	Спецификация изделий и материалов на крыльцо N4	20
19	Спецификация изделий и материалов на крыльца N3, N5.	21
	Спецификация изделий к схемам расположения перемычек	
	Спецификация материалов на монолитные балки.	
	Спецификация металла на плоские каркасы и изделия закладные	
	Спецификации к схемам расположения перекрытий	
	Спецификация материалов на монолитные участки	
	Спецификация материалов на каркасы	
27	Спецификация изделий и материалов на лестницу N1	29
28	Спецификация металлических элементов на косоуры.	30
29	Спецификация материалов на ограждение лестницы N1.	31
30	Спецификация изделий и материалов на лестницу N2 и балкон N2.	32
	Спецификация к схеме элементов каркаса зрительного зала	
32	Спецификация к схеме расположения деревянных балок	34
33	Спецификация элементов стропил	35
36	Спецификация изделий на вентшахты	38
38	Спецификация материалов и изделий на витражи и остекленные перегородки	40
39	Спецификация материалов на пожарные шкафы.	41
41	Спецификация древесины на экраны санузлов. Спецификация	43
	металла на экраны санузлов.	
40	Спецификация материалов на эстраду.	42

Ведомость осылочных и прилагаемых документов

Обозначение	Наименование	Примечание
серия 1.236.5-12 в.1,2	Окна и балконные двери деревянные для	
	общественных зданий	
серия 1.136.5.23 в.1,2,3	Окна и балконные двери деревянные для	
	жилых зданий	
Серия 1.136-12 в.1	Унифицированные деревянные фрамуги для жилых, общественных зданий и административно-	
	бытовых зданий промышленных предприятий	
Серия 1.136-10	Двери деревянные внутренние для жилых и	
	общественных зданий	
Серия 1.136.5-19	Двери деревянные наружные для жилых и	
	общественных зданий	
ГОСТ 8242-88	Детали профильные из древесины и древесных	
	материалов для строительства	
серия 2.244-1 в.4	Детали полов общественных зданий	
серия 1.038.1-1 в.4	Перемычки железобетонные для зданий с кирпич-	
	ными стенами	
Серия 1.225-2 в.11	Железобетонные прогоны	
серия 1.141-1 в.60; 64	Панели перекрытий железобетонные многопустотные	
серия 2.240-1 в.2	Детали перекрытий общественных зданий	
ГОСТ 8717.0-84*	Ступени железобетонные и бетонные	
серия 1.262-1 в.4	Деревянные балки покрытий общественных зданий	
Серия 2.460-1 в.1; 2	Типовые архитектурно-строительные детали	
Серия 1.020-1/83.2-1	Колонны сечением 30×30 см	
Серия 1.020-1/83.3-1	Ригели высотой 450 мм, пролетом 3,0; 6,0 и 12 м для опирания многопустотных плит перекрытия	
серия 1.020-1/83.2-15	Колонны сечением 30×30 см и 40×40 см. Арматурные изделия	
Серия 1.462.1-1/88 в.1	Железобетонные предварительно напряженные балки пролетом 12 м для покрытий зданий с	
	плоской и скатной кровлей	
серия 1.020-1/83.1-1	Фундаменты сборные железобетонные для колонн сечением 30×30 см и 40×40 см	
Серия 1.243.1-4	Плиты плоские железобетонные	
Т.П. 274-4-4.91 Альбом II	Спецификация оборудования	
Альбом III	Ведомости потребности в материалах	
Альбом IV	Сметы	

Альбом I

Инв. № подл. | Подпись и дата | Взам. инв. №

2-4023-4

Типовой проект соответствует действующим нормам и правилам

Гл. архитектор проекта — В.Н. Егоров

Гл. инженер привязки

Привязан:

Инв. №

274-4-4.91 -АС

Н. контр.	Егоров		Общественный микрорайон малого сельского населенного пункта на 250 жителей
Нач. м.	Радыгин		
Зам. н.м.	Земляк		
ГАП	Егоров		
Вед. инж.	Шилова		Общие данные (начало)
Исполнил	Барабанщикова		
Проверил	Егоров		

Стадия	Лист	Листов
РП	1	41

ЦНИИЭП Граждансельстрой

25226-01 4

Альбом I

Типовой проект общественного микроцентра малого сельского населенного пункта на 250 жителей со стенами из мелких блоков ячеистого бетона разработан на основании задания на проектирование, утвержденного ЛенЗНИИЭП 7 июня 1990г. в соответствии с перечнем работ по типовому проектированию Госкомархитектуры на 1989г. приказ N 334 от 15 декабря от 1988г.

Проект согласован Госкомархитектуры письмо N 2-115 от 29.11.91.

Характеристика здания:

Коэффициент надежности здания - 0.95

Степень огнестойкости здания - III

Область применения: II и III климатические районы, Iв подрайон с расчетными зимними температурами наружного воздуха -20°,-30° (основное решение), -40°С с обычными геологическими условиями. Нормальная зона влажности.

Нормативное значение снеговой нагрузки 0.98 кПа (100 кгс/м²)

Нормативное значение ветрового давления 0.38 кПа (38 кгс/м²)

Архитектурно-планировочное решение.

Примерная схема генплана разработана на основе СНиП 2.07.01-89 „Градостроительство. Планировка и застройка городских и сельских поселений;" СНиП 2.08.02-89 „Общественные здания и сооружения." Предлагаемая схема генерального плана микроцентра является рекомендацией, определяющей взаимосвязи зон участка. На участке предусмотрены зоны спортивная и хозяйственная. Участок полностью благоустраивается и озеленяется. Проезды и основные подходы должны иметь твердое покрытие. Предусмотрена возможность кругового проезда пожарных машин. По периметру участка посадка рядового кустарника.

Здание общественного центра включает в себя функциональные группы: клуб на 125 посетителей с залом на 100 мест, помещениями отдыха, библиотекой и кружковой, контору, магазин товаров повседневного спроса, чайную на 16 мест, почту и медицинский пункт.

Центром объемно-планировочной структуры здания является клубная часть, предназначенная для проведения зрелищных мероприятий и отдыха. Вестибюль и фойе-зал этого блока служат связующим звеном всех функциональных групп центра. Предусмотрена возможность автономной эксплуатации каждого из блоков. В соответствии с заданием на проектирование предусмотрена возможность сезонного расширения чайной и организации летней торговли товарами повседневного спроса на крыльце-террасе. В планировке и застройке малых сел данное здание может служить центром композиции.

Отделочные работы.

Наружная отделка здания - расшивка швов, исправление повреждений поверхностей блоков, отделка поливинилацетатными красками ПВАЦ в два слоя. Первый слой - огрунтовка дисперсией ПВА 60%, разведенной водой в соотношении 1:3 (по объему). Второй слой - окрасочный: портландцемент белый или цветной марки ≥ 300 - 53%, дисперсия ПВА - 19%, кремнефтористый натрий - 1%, вода - 27%. При производстве работ руководствоваться „Рекомендацией по применению стеновых мелких блоков из ячейстых бетонов," утвержденной ЦНИИСК им. Кучеренко 28 августа 1986 года. Цоколь и архитектурные детали здания штукатурятся, деревянные конструкции и детали покрыть горячей олифой за 2 раза. Оконные и дверные блоки покрываются олифой и лаком.

Таблица внутренней отделки здания приведена на листе 11

В проекте разработаны варианты фасадов (с изменением рисунка крыши), наружных стен и фундаментов при $t_{н.в}$ = -20°С и -40°С.

Конструктивное решение

Проект микроцентра со стенами из мелких блоков ячеистого бетона (ГОСТ 21520-89) запроектирован с поперечными и продольными несущими стенами.

Пространственная жесткость здания обеспечивается совместной работой продольных и поперечных стен с дисками перекрытий. Зал 12×12 м решен в каркасе серии 1.020-1/83 с самонесущими стенами из мелких блоков ячеистого бетона, соединенных с колоннами каркаса.

Фундаменты - ленточные бутобетонные из бута марки 50 и бетона кл. В7.5, сборные железобетонные башмаки под колонны каркаса. Подпольные каналы выполняются из кирпича с перекрытием плоскими ж.б. плитами. Отмостку вокруг здания выполнить шириной 1 м.

Стены наружные - кладка из блоков ячеистого бетона со средней плотностью в сухом состоянии D = 600 кг/м³ с классом по прочности В 2.5 и по морозостойкости F25 на цементно-перлитовом растворе γ = 800 кг/м³ толщиной 300 мм (для $t_{н.в}$ = -20°, -30°С) и 355 (для $t_{н.в}$ = -40°С).

Внутренние стены - из блоков ячеистого бетона со средней плотностью в сухом состоянии D = 700 кг/м³ с классом по прочности В 3.5, по морозостойкости F15 на цементно-песчаном растворе γ = 1500 кг/м³ марки ≥ 25. Толщина внутренних стен 250 и 300 мм.

При кладке стен из мелких ячеистых блоков на растворе толщина горизонтальных швов принимается 10 мм и не более 15 мм, в среднем 12 мм в пределах этажа. Толщина вертикальных швов принимается от 8 до 15 мм, в среднем 10 мм. Горизонтальные и вертикальные швы между блоками рекомендуется тщательно заполнить пластичным легким раствором.

В стенах из ячеистых блоков оконные и дверные проемы не имеют четвертей. Крепление деревянных коробок производится оцинкованными гвоздями. Зазоры между проемом и оконной (дверной) коробкой тщательно заполняются утеплителем с установкой упругих прокладок, а откосы оштукатуриваются. Подоконную часть наружной стены следует защитить сливом из оцинкованной стали.

Каркас зального помещения выполнен по серии 1.020-1/83.

Перекрытия запроектированы из сборных железобетонных панелей с круглыми пустотами по серии 1.141-1 В. 60 и 64. Перекрытия над залом выполнены ж.б. пустотными панелями длиной 6 м по ж.б. балкам ℓ = 12 м по серии 1.462.1-1/88 В.1.

Помещения, имеющие в плане форму сектора, перекрыты деревянными балками ℓ = 9 м по серии 1.262-1 ВЧ.

Крыша над этими помещениями совмещенная с утеплителем из минераловатных матов γ = 125 кг/м³ с кровлей из асбестоцементных листов. Над остальной частью здания крыша чердачная стропильной конструкции, стропила деревянные.

Кровля - волнистые асбестоцементные листы унифицированного профиля по ГОСТ 16233-77 по деревянной обрешетке.

Утеплитель - ячеистый бетон γ = 400 кг/м³.

Перегородки - штучные из мелких ячеистых блоков по ГОСТ 21520-89.

Лестницы - внутренняя сборные железобетонные ступени (ГОСТ 8717.0-84*) по металлическим косоурам; наружная - из тех же ступеней по бетонному монолитному косоуру.

Перемычки - сборные железобетонные по серии 1.038.1-1 в.Чи монолитные в круглой части здания.

Окна - по серии 1.136.5-23.

Балконные двери - по серии 1.236.5-12 вып.1.2.

Двери - по серии 1.136.5-19; 1.136-10.

Краткие указания по производству работ.

Работы по возведению стен и конструкций выполнять в соответствии со СНиП 3.03.01-87 и с проектом производства работ, а также требованиям глав СНиП по организации строительного производства. Особое внимание необходимо обратить на укладку опорных подушек под балки, прогоны, а также на правильность установки перемычек. Устройство кровель из асбестоцементных листов выполнять по указаниям СНиП 3.04.01-87. Отделочные работы выполнять после устройства кровли и прокладки сетей инженерного оборудования здания.

За относительную отметку 0.000 принят уровень чистого пола первого этажа, соответствующий отметке: ☐

Указания по производству работ в зимнее время.

Проект разработан исходя из условий производства работ в летнее время. При производстве работ в зимнее время следует соблюдать соответствующие пункты СНиП 3.03.01-87, СНиП 3.04.01-87.

Антикоррозийная защита конструкций.

Работы производить при соблюдении пунктов СНиП 3.03.01-87 и СНиП 2.03.11-85. Выполнение антикоррозийных мероприятий должно обязательно оформляться специальными актами на скрытые работы. Антисептирование изделий и деталей производить согласно СНиП 3.03.01-87.

Охрана окружающей среды

Общественный микроцентр не является источником нарушения экологического состояния окружающей среды. Хозяйственно-бытовые выбросы предусмотрены в наружную сеть канализации. На земельном участке микроцентра предусматривается посадка деревьев, кустарников и озеленение газонов. Для полива запроектированы поливочные водопроводные краны.

Указания по привязке проекта

При привязке проекта фундаменты должны быть переработаны с учетом местных геологических условий, наличия грунтовых вод и глубины промерзания.

Сведения о патентоспособности и патентной чистоте

Принятые конструкции и узлы не патентоспособны, так как являются проектной переработкой известных решений и обладают патентной чистотой в отношении СССР по состоянию на 1.06.90 года.

Инв.№ подл. | 2-4023-5 | Подпись и дата | Взам.инв.№

Привязан

Инв.№

Н. контр.	Егоров	
Нач. маст	Радыгин	
Зам. н.м.	Земляк	
ГАП	Егоров	
Вед. инж.	Шилтова	
Исполн.	Суханова	
Провер.	Шилтова	

274-4-4.91 - АС

Общественный микроцентр малого сельского населенного пункта на 250 жителей	Стадия	Лист	Листов
	Р.П.	2	
Общие данные (продолжение)	ЦНИИЭП гражданельстрой		

25226-01 5

Альбом I

Таблица №1

Требуемое сопротивление теплопередач кладки

Материал кладки	$R_o^{тр}$ $\frac{м^2 °C}{Вт}$			Примечание
	−20°С	−30°С	−40°С	
Мелкие ячеистые бетонные блоки ГОСТ 21520-89	0.988	1.235	1.49	Учтен повышающий коэффициент 1.3

Таблица №2

Толщина наружных стен

Материал стен: ячеистые бетонные блоки на кварцевом песке γ=600кг/м³	Температура наружного воздуха $t_н$°С	Толщина стены мм	Привязка к оси
Цементно-песчаный γ= 1800 кг/м³	−20°С	300	175
Цементно-перлитовый γ= 800 кг/м³	−30°С	300	175
Цементно-перлитовый γ= 800 кг/м³	−40°С	355	230

Таблица №3

Таблица толщин утеплителя

Температура наружного воздуха $t_н$°С	Покрытие по железобетонным плитам, пенобетон γ=400кг/м³	Покрытие по деревянным балкам, утеплитель минераловатные маты γ=125кг/м³
−20°С	150 мм	100 мм
−30°С	200 мм	140 мм
−40°С	250 мм	170 мм

Таблица №4

Таблица температур наружного воздуха наиболее холодных трех суток в зависимости от характеристики материала стен

Материалы наружных стен / Толщина наружных стен	Блоки стеновые мелкие из ячеистых бетонов ГОСТ 21520-89 γ=600кг/м³ на кварцевом песке							
	на цементно-песчаном растворе γ=1800кг/м³		на цементно-песчаном растворе γ=1600кг/м³		на цементно-шлаковом растворе γ=1200кг/м³		на цементно-перлитовом растворе γ=800кг/м³	
	Зона влажности		Зона влажности		Зона влажности		Зона влажности	
	А	Б	А	Б	А	Б	А	Б
300	−33°	−23°	−34°	−27°	−36°	−29°	−40°	−33°
305	−34°	−26°	−35°	−28°	−37°	−30°	−41°	−34°
355	−41°	−32°	−42°	−34°	−40°	−37°	−45°	−41°
405	−53°	−38°	−50°	−40°	−53°	−44°	−53°	−48°

Таблица №5

Фактическое сопротивление теплопередач кладки

Характеристика материала		Толщина кладки	R_o $\frac{м^2 °C}{Вт}$ А	R_o $\frac{м^2 °C}{Вт}$ Б
Ячеистый бетон на кварцевом песке γ=600кг/м³	Цементно-песчаный раствор γ=1800кг/м³	300	1.27	1.02
		305	1.29	1.11
		355	1.47	1.26
		405	1.77	1.41
	Известково-песчаный раствор γ=1600кг/м³	300	1.31	1.12
		305	1.33	1.14
		355	1.515	1.30
		405	1.71	1.46
	Цементно-шлаковый раствор γ=1200кг/м³	300	1.36	1.19
		305	1.38	1.21
		355	1.575	1.379
		405	1.775	1.55
	Цементно-перлитовый раствор γ=800кг/м³	300	1.46	1.29
		305	1.48	1.31
		355	1.698	1.47
		405	1.916	1.656

Сопротивление теплопередач дано без учета отделки стен штукатуркой

R_o слоя штукатурки 20мм

Зона „А": $R_o^{шт}$ = 0.0286 $\frac{м^2 °C}{Вт}$

Зона „Б": $R_o^{шт}$ = 0.023 $\frac{м^2 °C}{Вт}$

Технико-экономические показатели

Наименование	Ед. измерен.	Всего
Стоимость		
Общая сметная стоимость	тыс. руб.	273.32
в том числе		
Строительство-монтажных работ	"	249.34
Оборудования и мебели	"	23.98
Стоимость строительно-монтажных работ		
на 1 м² полезной площади	руб.	292.53
на 1 м³ строительного объема	"	64.0
Стоимость общая на расчетный показатель	"	1093.28
Трудоемкость		
построечные трудовые затраты	чел./дн	2601.03
то же на 1м² полезной площади	"	3.05
то же на 1м³ строительного объема	"	0.67
то же на расчетный показатель	"	10.40
Технические характеристики		
строительный объем	м³	3895.40
в том числе подземной части	"	85.00
Строительный объем на 1м² полезной площади	"	4.57
то же на 1 м² нормируемой площади (К2)	"	4.99
то же на расчетный показатель	"	15.58
Площадь		
застройки	м²	787.40
общая	"	902.00
полезная площадь	"	852.37
в том числе подземной части	"	23.40
то же на расчетный показатель	"	3.40
Нормируемая	"	780.01
то же на расчетный показатель	"	3.12
то же на 1 м² полезной площади (К1)	"	0.91
Расход строительных материалов		
Цемент	т	211.80
Цемент, приведенный к марке 400	"	198.48
Сталь	"	6.44
Сталь, приведенная к классам А-1 и С38/23	"	10.83
Бетон и железобетон	м³	368.66
Лесоматериалы	"	44.22
Лесоматериалы, приведенные к круглому лесу	"	59.7
Мелкие блоки	м³	611.8

Инв.№ подл. | Подпись и дата | Взам. инв.№ 2-4023-6

Привязан

Инв.№

274-4-4.91 - АС

Н.контр.	Егоров	
Нач.маст.	Радыгин	
Зам.н.м.	Земляк	
ГАП	Егоров	
Вед.инж.	Шилтова	
Вед.арх.	Суханова	
Провер.	Шилтова	

Общественный микроцентр малого сельского населенного пункта на 250 жителей

Стадия	Лист	Листов
Р.П.	3	

Общие данные (окончание)

ЦНИИЭП граждансельстрой

25226-01 6

Альбом I

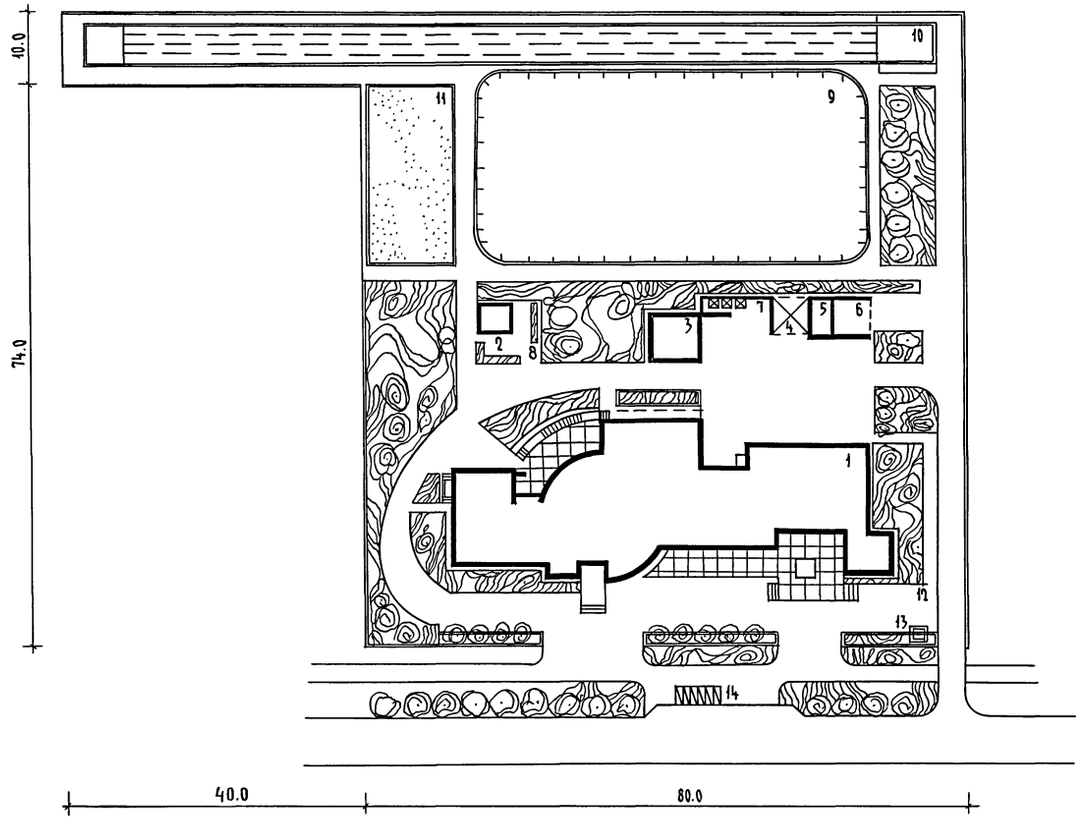

Площадь участка - 7120 м²

Экспликация

1. Общественный микроцентр
2. Беседка
3. Хозяйственный склад
4. Навес для топлива
5. Навес для автомашины
6. Приемный пункт сельхоз.продуктов
7. Площадка для мусоросборников
8. Скамья садовая
9. Спортплощадка многофункциональная
10. Беговая дорожка 100-метровая
11. Сектор для прыжков и метания
12. Площ. для передв. средств обслуживания
13. Рекламный щит
14. Автобусная остановка

Инв.№ подл.	Подпись и дата	Взам. инв.№
2-4071-7-		

Привязан	Н.контр.	Егоров	
	Нач.маст.	Радыгин	
	Зам.н.м.	Земляк	
	ГАП	Егоров	
	Исполн.	Новафастовский	
Инв.№	Провер.	Егоров	

274-4-4.91 - АС

Общественный микроцентр малого сельского населенного пункта на 250 жителей	Стадия	Лист	Листов
	РП	4	
Схема генплана М1:500	ЦНИИЭП гражданселькстрой		

25226-01 7

ФАСАД 1 - 13

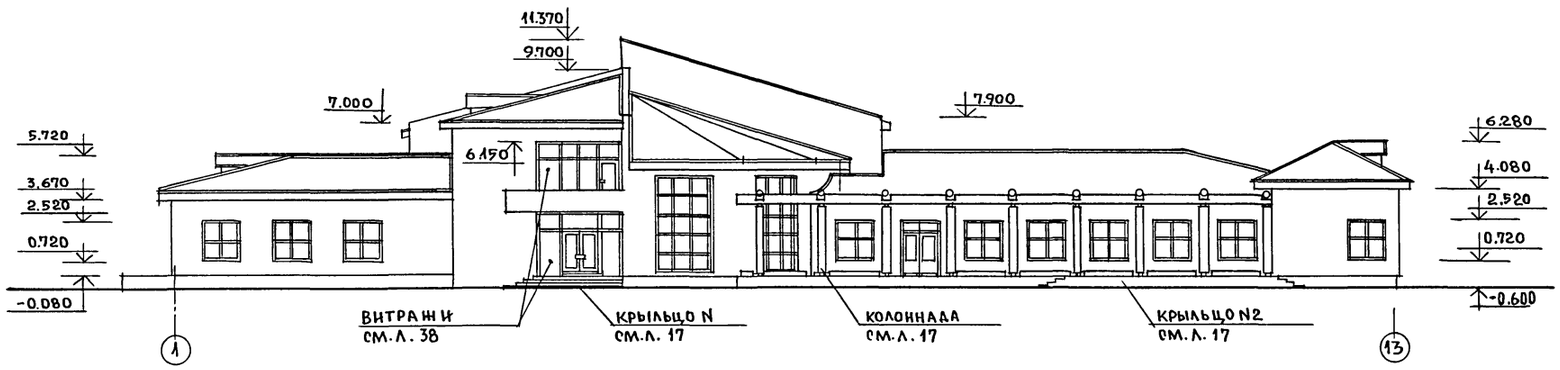

ФАСАД 13-1

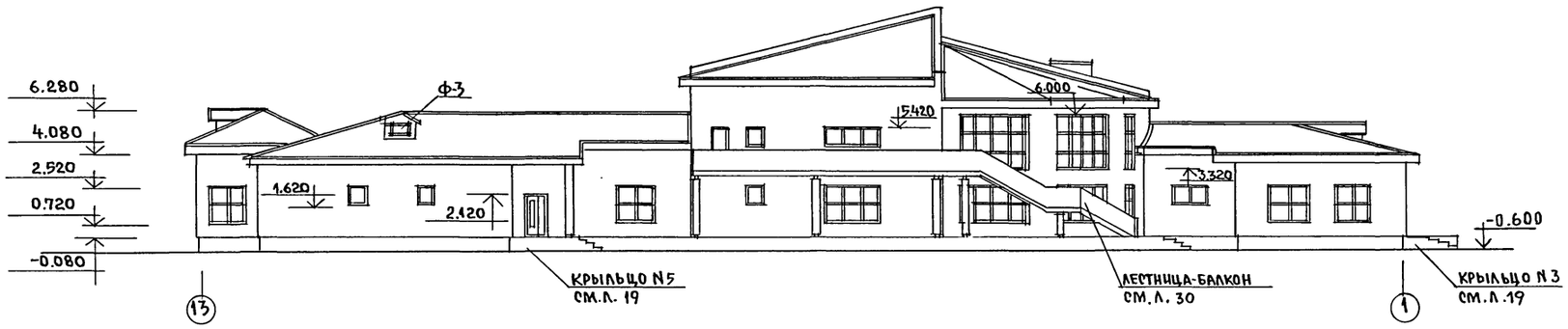

ФАСАД С-А

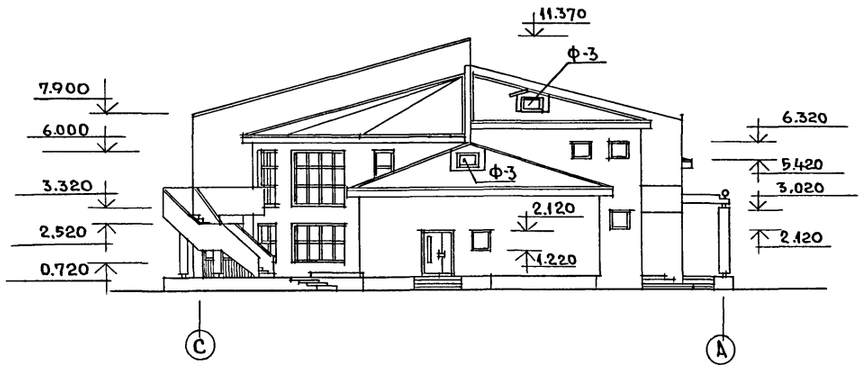

ФАСАД А-С

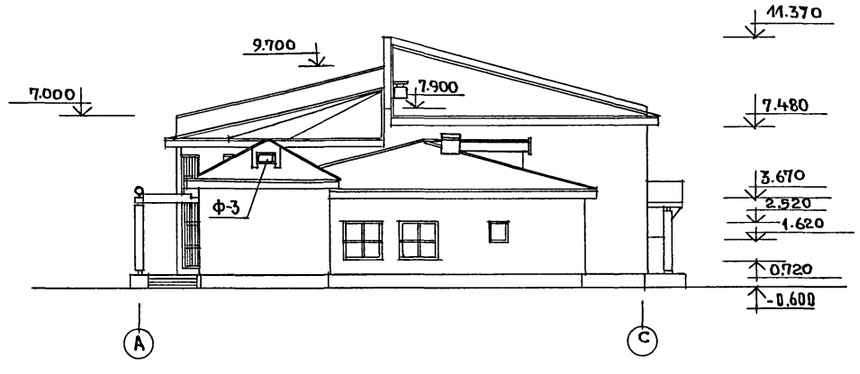

АЛЬБОМ I

							274 - 4 - 4. 91 -АС
			Н.КОНТР.	ЕГОРОВ			
ПРИВЯЗАН:			НАЧ.М.	РАДЫГИН	ОБЩЕСТВЕННЫЙ МИКРОЦЕНТР МАЛОГО СЕЛЬСКОГО НАСЕЛЕННОГО ПУНКТА НА 250 ЖИТЕЛЕЙ	СТАДИЯ	ЛИСТ	ЛИСТОВ
			ЗАМ.Н.М.	ЗЕМЛЯК				
			ГАП	ЕГОРОВ		РП	5	
			ВЕД.ИНЖ.	ШИЛТОВА	ФАСАДЫ В ОСЯХ „1-13" „13-1", „С-А"; „А-С".	ЦНИИЭП ГРАЖДАНСЕЛЬСТРОЙ		
			ИСПОЛН.	БАРАБАНЩИКОВА				
ИНВ.№			ПРОВЕР.	ЕГОРОВ				

ИНВ.№ ПОДЛ. 2-4023-8 | ПОДПИСЬ И ДАТА | ВЗАМ.ИНВ.N

25226-01 8

Альбом I

ФАСАД 1-13

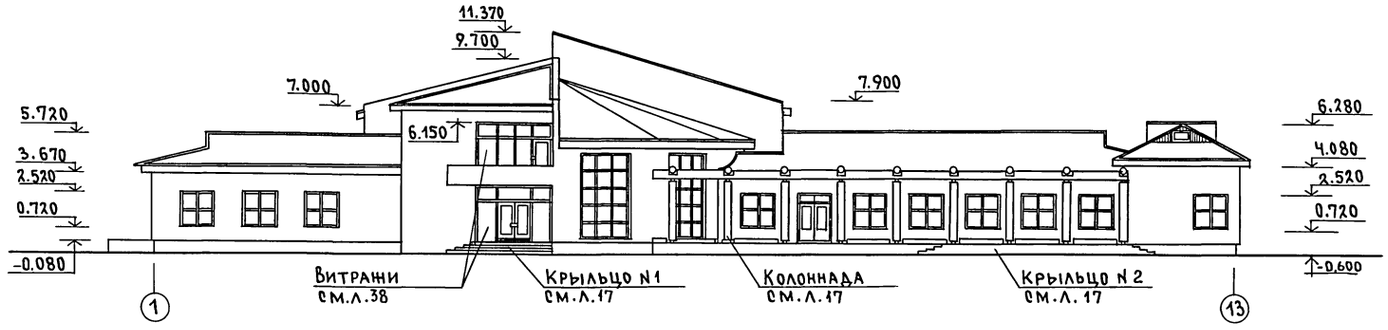

ФАСАД 13-1

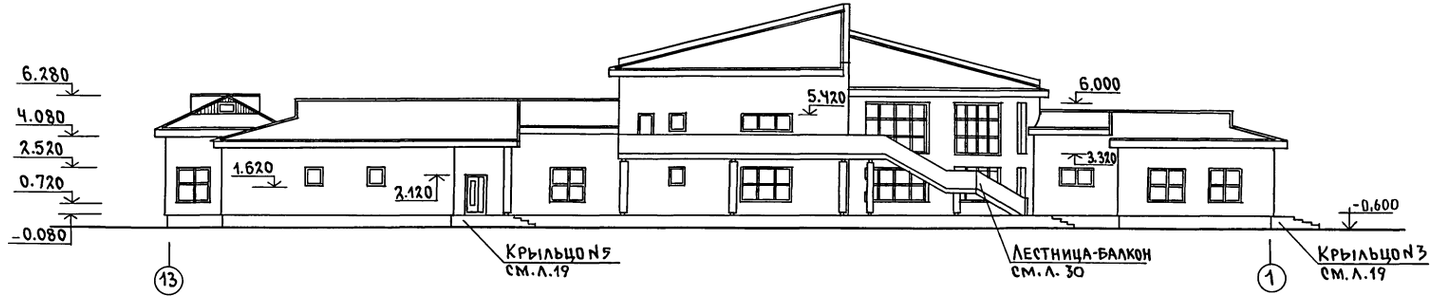

ФАСАД С-А

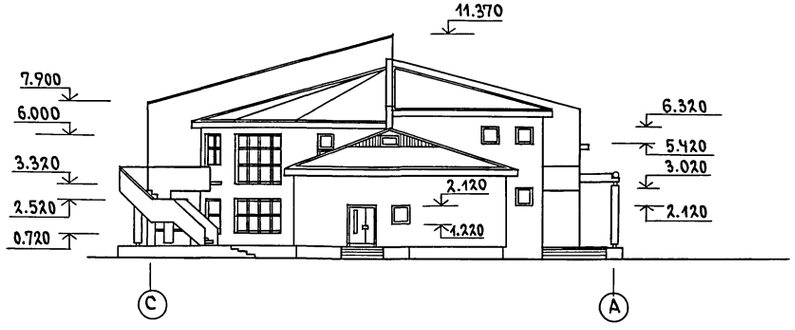

ФАСАД А-С

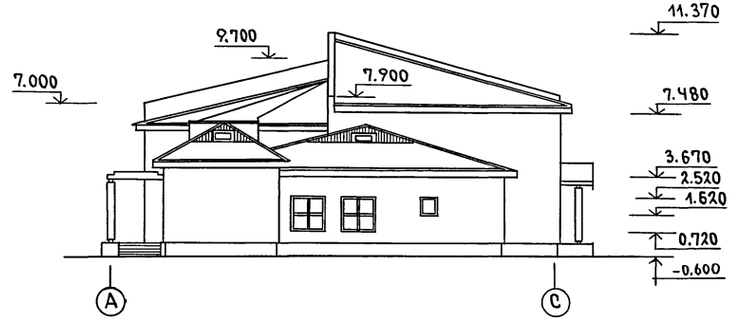

Инв.№ подл.	Подпись и дата	Взам. инв.№	
2-1023-9			

Привязан			
Инв.№			

Нор.контр.	Егоров	
Нач.маст.	Радыгин	
Зам.н.м.	Земляк	
ГАП	Егоров	
Исполн.	Егоров	
Провер.	Барабанщикова	

274-4-4.91 - АС

Общественный микроцентр малого сельского населенного пункта на 250 жителей	Стадия	Лист	Листов
	РП	6	
Фасады в осях 1-13, 13-1, С-А, А-С (вариант)	ЦНИИЭП граждансельстрой		

25226-01 9

Альбом I

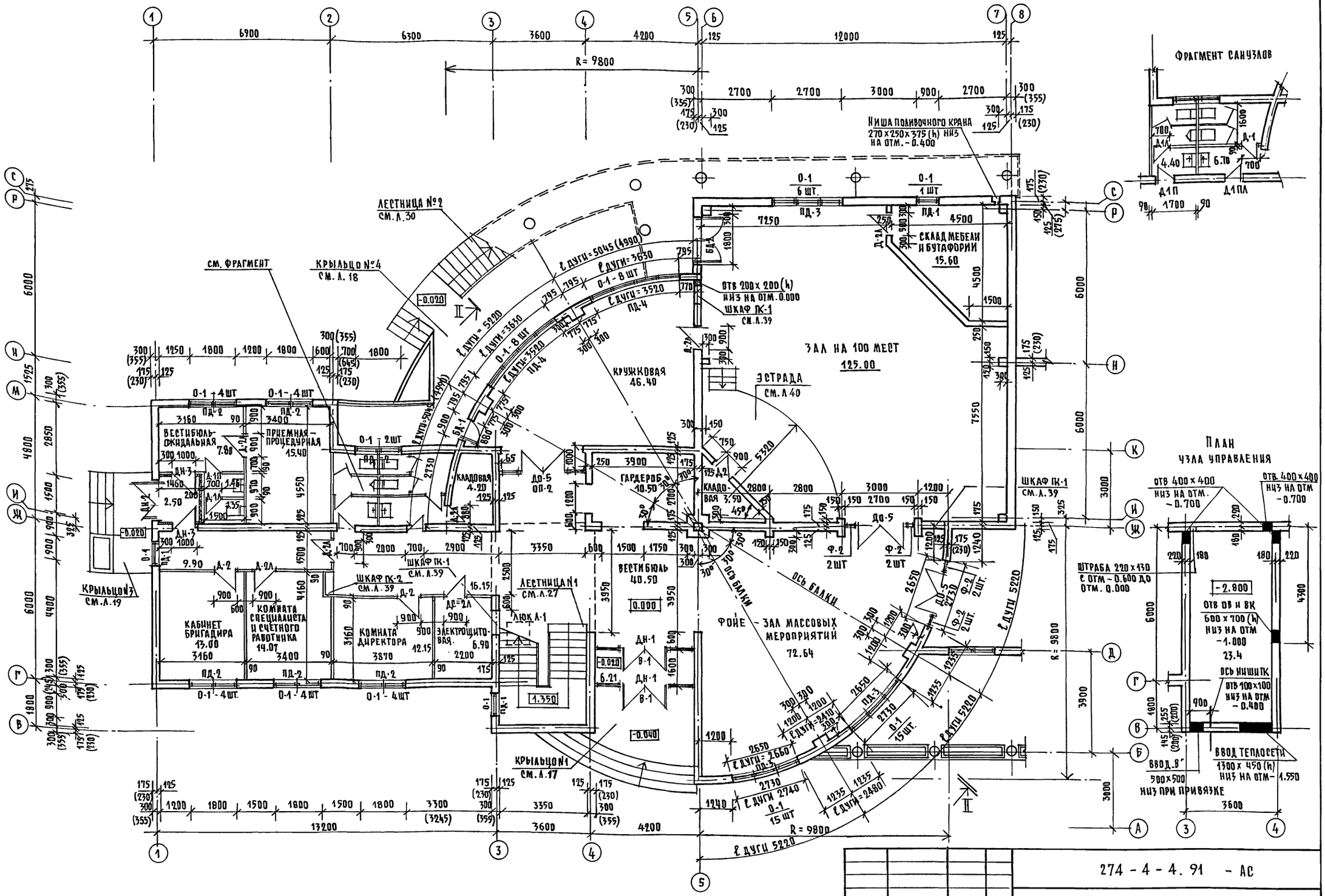

1. План 1-этажа в осях „8-13" см. л.8
2. Общие примечания даны на л.8
3. Полы вестибюля по грунту по дет. 243 – см. лист 11, в пределах узла управления (граница пола показана на плане пунктиром) по детали 141 – см. лист. 11

Н. контр	Егоров		
Нач. маст	Радыгин		
Зам. нач. м	Земляк		
ГАП	Егоров		
Вед. инж.	Шкатова		
Вед. арх	Суханова		
Проверил	Барабанщикова		

Привязан

Инв №

274 – 4 – 4.91 – АС

Общественный микроцентр малого сельского населенного пункта на 250 жителей

Стадия	Лист	Листов
Р.П	7	

План 1-этажа в осях 1-8" План узла управления

ЦНИИЭП граждансельстрои

25226-01 10

Инв № подл. | Подпись и дата | Взам. инв. № 2-4023-10

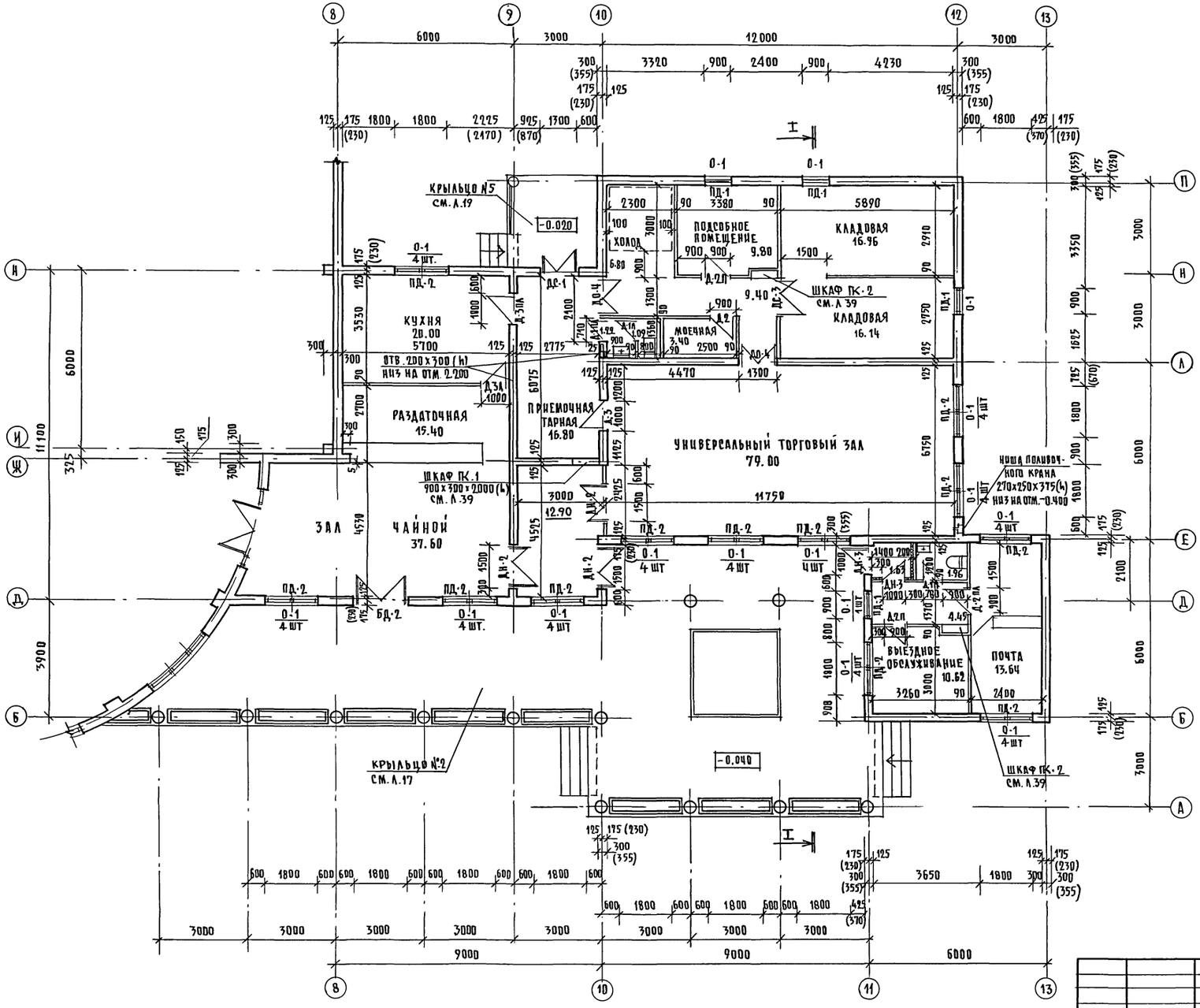

1. Наружные стены с внутренней стороны оштукатурить. Внутренние стены и перегородки затереть.
2. Перегородки из ячеистых мелких блоков толщ 88мм, высотой 198 мм ГОСТ 21520-89 армировать сеткой из арматуры 3 Вр I с шагом продольных стержней 60 мм, поперечных-100мм в каждом третьем ряду кладки.
3. В оконных проемах фойе при кладке стен проложить деревянный импост 70х94х3400мм низ импоста на отм. 2.070 и на отм. 3.010 для опирания оконных блоков О-1
   Расход древесины – 0.09 м³
4. Стены тамбуров по осям 1 и 12, а также тамбур в кинопроекционную утеплить минераловатными матами γ=125 кг/м³ толщ 80мм с последующей штукатуркой по сетке.
5. Полы в санузлах на 20 мм. ниже уровня пола основных помещений
   Полы в электрощитовой на отм. 0.100
6. Спецификация столярных изделий дана на л.9.
7. Ведомость отделки помещений и экспликация полов дана на листе 11.
8. В проемах стен и перегородок, для крепления дверных и оконных блоков, заложить деревянные антисептированные пробки по 2-3 шт. по высоте проема с каждой стороны. Крепление блоков к пробкам производить оцинкованными гвоздями или металлическими ершами.
9. Разрезы см. лист 10.

Расход арматуры 3 Вр I – 60.00 кг.

Альбом I

Инв № подл.	Подпись и дата	Взамен инв №
2-4023-11		

Привязан:

Инв №

Н. контр.	Егоров	
Нач. маст	Радыгин	
Зам. нач. м	Земляк	
ГАП	Егоров	
Вед. инж.	Шилова	
Вед. арх	Суханова	
Проверил	Барабанщикова	

274-4-4.91 АС

Общественный микроцентр малого сельского населенного пункта на 250 жителей.

Стадия	Лист	Листов
РП.	8	

План 1 этажа в осях „8-13"

ЦНИИЭП граждансельстрой

25226-01 11

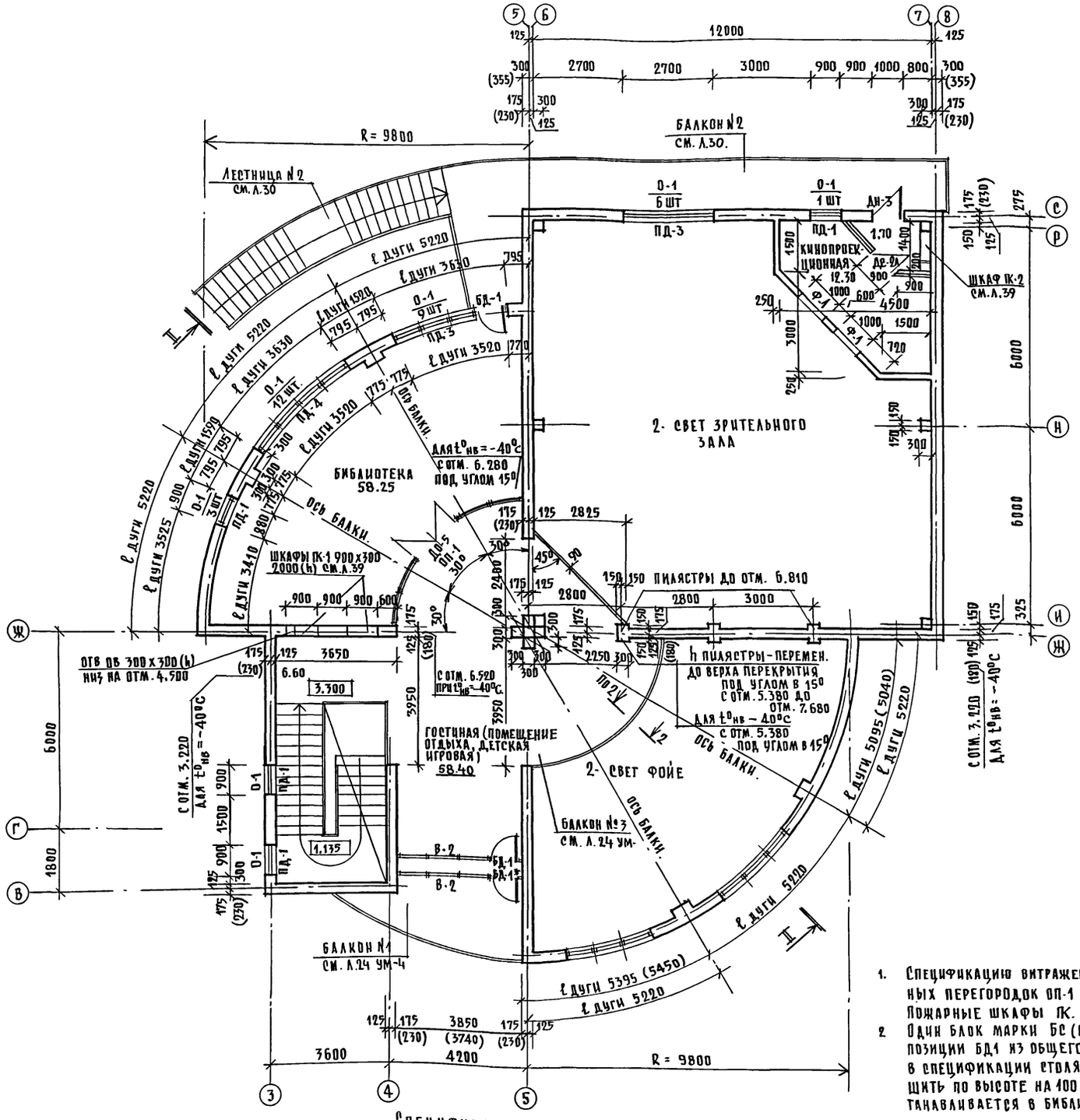

Спецификация столярных изделий

Марка, позиц.	Обозначение	Наименование	Кол-во шт.	Объем древес. м³	Примечан.
	Окна				
О-1	серия 1.136.5-23 вып.1	ОС 9-9	162	0.032	
	вып.2	ОР 9-9	162	0.043	
	вып.3	ОРС 9-9	162	0.047	
	Балконные двери				
БД-1	серия 1.236.5-12 вып 1.4.1	БС 28-9 / БС 28-9Л	2/2	0.076	*) см примечание пункт 2
	вып.1 ч.2	БР 28-9 / БР 28-9Л	2/2	0.111	
	вып.2	БРС 28-9 / БРС 28-9Л	2/2	0.134	
БД-2	серия 1.236.5-12 вып 1 ч.1	БС 28-18	2	0.124	
	вып.1.ч.2	БР 28-18	2	0.197	
	вып 2	БРС 28-18	2	0.233	
	Двери наружные				
ДН-1	серия 1.136.5-19	ДН 24-19 ЩП	2	0.147	см. примечание п.3
ДН-2		ДН 21-15 ЩП / ДН 21-15 ЩПЛ	1/3	0.114	
ДН-3		ДН 21-10 ЩП / ДН 21-10 ЩПЛ	1/4	0.078	
	Двери внутренние				
Д1	серия 1.136-10	ДГ 21-7	1	0.074	
Д1П		ДГ 21-7П	3	0.074	
Д1Л		ДГ 21-7Л	3	0.074	
Д1ПЛ		ДГ 21-7ПЛ	2	0.074	
Д2		ДГ 21-9	4	0.094	
Д2П		ДГ 21-9П	2	0.094	
Д2Л		ДГ 21-9Л	6	0.094	
Д2ПЛ		ДГ 21-9ПЛ	1	0.094	
Д3		ДГ 21-10	1	0.101	
Д3Л		ДГ 21-10Л	1	0.101	
Д3ПЛ		ДГ 21-10ПЛ	1	0.101	
ДО-4		ДО 21-13	2	0.095	
ДО-5		ДО 24-19	4	0.118	
	Двери служебные				
ДС-1	серия 1.136-5-19	ДС 21-13 ГУ	1	0.118	
ДС-2Л		ДС 19-9 ГТ	2	0.07	
ДС-3		ДС 21-13 ГТ	1	0.104	
Л-1		ДЛ 10-10	1	0.060	
	Фрамуги				
Ф-1	серия 1.136-12	ФВ 13-10	2	0.023	
Ф-2		ФВ 04-12	8	0.016	
Ф-3		ФН 06-10	4	0.024	

Спецификация подоконных досок

Марка позиц	Обозначение	Наименование	Кол-во шт.	Объем древес. м³	Примечан.
ПД-1	ГОСТ 8242-88	ПД1-34х144х1000	11	0.0432	
ПД-2		ПД1-34х144х1900	18	0.1675	
ПД-3		ПД1-34х144х2800	5	0.0538	
ПД-4		ПД1-34х144х3700	3	0.0532	

1. Спецификацию витражей В-1, В-2 и остекленных перегородок ОП-1 и ОП-2 см. лист 38. Пожарные шкафы ПК. разработаны на листе 39.
2. Один блок марки Бс (Бр, Брс)-28-9 (правый) позиции БД1 из общего количества указанных в спецификации столярных изделий уменьшить по высоте на 100 мм. h = 2675 мм, блок устанавливается в библиотеке на 2 эт. Один блок марки Бс (Бр, Брс) 28-9 (правый) позиции БД-1* в помещении гостиной выполнять с открыванием наружу.
3. Марка дверного блока в виде дроби обозначает блоки правого и левого исполнения.
4. Сечение 2-2 см. лист. 29.

Н.контр.	Егоров		274-4-4.91 - АС
Нач. маст	Радыгин		
Зам.нач.м	Земляк		Общественный микроцентр малого сельского населенного пункта на 250 жителей
ГАП	Егоров		Стадия: Р.П. Лист: 9 Листов:
Вед. инж.	Шилтова		План 2-этажа.
Вед. арх.	Суханова		ЦНИИЭП гражданселькстрой
Проверил	Барабанщикова		

Привязан:

Инв №

Альбом I

Инв № подл. | Подпись и дата | Взамен инв №
2-4023-12

25226-01 12

Альбом I

Разрез I-I

Асбестоцементные листы ГОСТ 16233-77*
Бруски обрешетки деревянные 50×50мм
Стропильная нога 50×150 (h)
Стяжка - цементный раствор - 20мм
Утеплитель-ячеистый бетон γ=400кг/м³ см. таблицу л.3
Плита перекрытия-железобетонная - 220мм

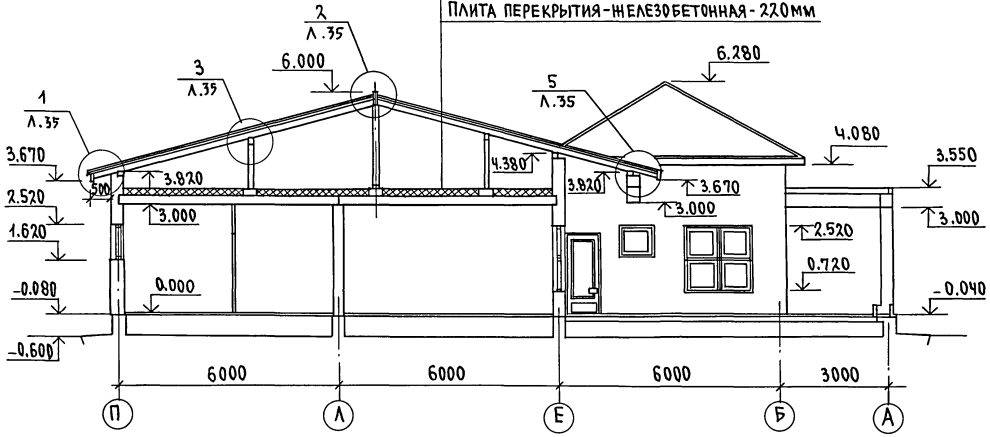

Разрез II-II

Асбестоцементные листы ГОСТ 16233-77*
Косой настил-деревянный h=16мм
Утеплитель-минераловатные маты γ=125 кг/м³ см. таблицу л.3
Подшивка-деревянная h=16мм

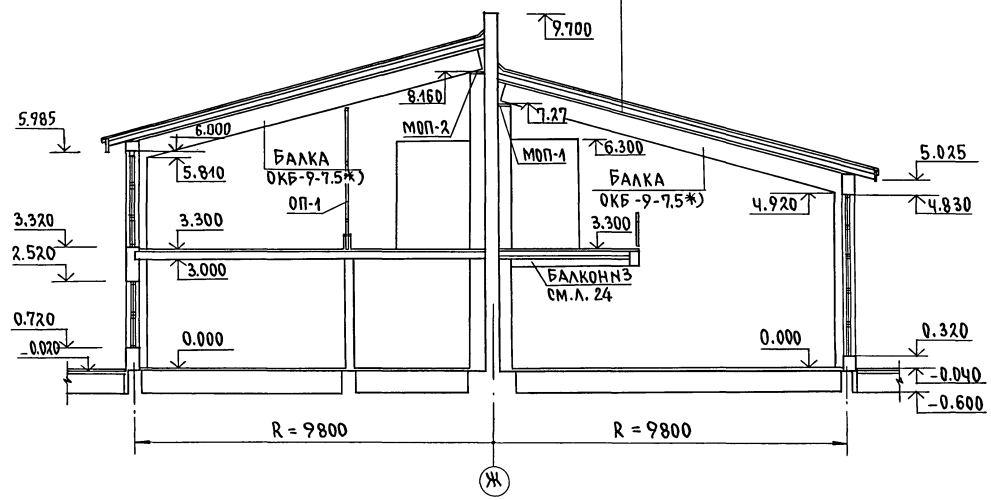

План кровли

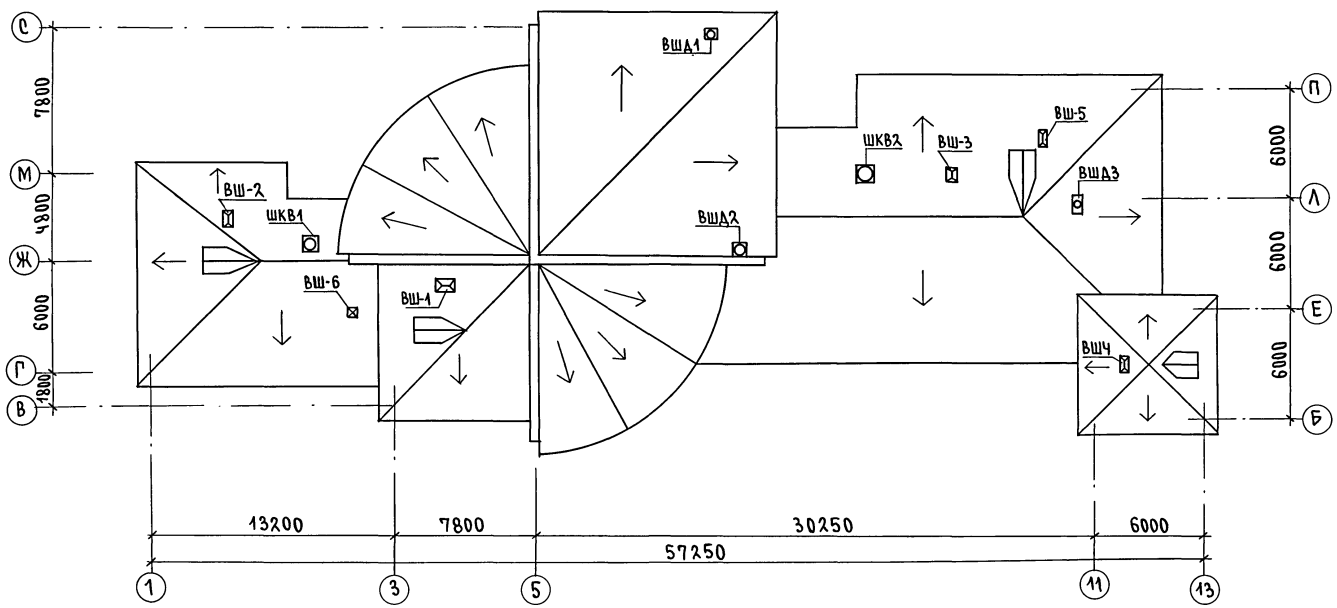

Привязка вентшахт дана на листах 36, 37

Н.контр.	Егоров		
Нач.маст.	Радыгин		
Зам.н.м.	Земляк		
ГАП	Егоров		
Вед.инж.	Шилтова		
Вед.арх.	Суханова		
Проверил	Шилтова		

Привязан

Инв.№

274-4-4.91 - АС

Общественный микроцентр малого сельского населенного пункта на 250 жителей

Стадия	Лист	Листов
РП	10	

Разрезы I-I, II-II
План кровли.

ЦНИИЭП гражданселькстрой

Инв.№ подл. | Подпись и дата | Взам.инв.№ | 2-4023-13

25226-01 13

Альбом I

Экспликация полов

Наименование или номер помещения по проекту	Схема пола или номер узла по серии 2.244-1 вып.4	Элементы пола и их толщина	Площадь пола м2	Примечание
		Полы по грунту		
Зрительный зал. Фойе-зал массовых мероприятий. Комната директора	212	Паркетные щиты ГОСТ 862.4-87	209.8	
Медпункт: ожидальная-вестибюль, приемная-процедурная. Контора: кабинет бригадира, комната специалиста, коридор. Помещение почты, выездное обслуживание. Подсобное помещение магазина. Кружковая. Склад мебели.	222	Линолеум с теплозвукоизоляционным слоем ГОСТ 18108-80	156.2	
Вестибюль, гардероб. Магазин: торговый зал, приемочная-тарная, коридор. Чайная, раздаточная. Вестибюль почты. Тамбуры. Электрощитовая	243	Бетон мозаичного состава марки В15	241.1	
Кладовая при эстраде	По типу 193	Доски ГОСТ 8242-88	3.5	Лага 100×100 с опиранием на кирпичный столбик h=625
Санузлы. Кладовые. Кухня, моечная, кладовые магазина	251	Керамическая плитка ГОСТ 6787-80*	78.9	
Узел управления	245	Бетон марки В15	23.4	
		Полы по междуэтажному перекрытию		
Библиотека, гостиная. Балкон 2-этажа	30	Паркетные щиты ГОСТ 862.4-87	116.6	
Часть вестибюля 1этажа. Лестничные площадки	141	Бетон мозаичного состава марки В15	38.9	См. примечание пункт 3 лист 7
Кинопроекционная и тамбур	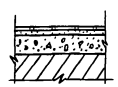	Керамическая плитка ГОСТ 6787-80*-10мм. Прослойка и заполнение швов из цементно-песчаного р-ра М-150-15мм. Стяжка из легкого бетона γ=1200 кг/м3-100мм. Ж.Б. плита перекрытия	14.0	

Ведомость отделки помещений

Наименование или номер помещения по проекту	Потолок		Стены или перегородки		Низ стен или перегородок (панель)			Примечания
	Площадь м2	Вид отделки	Площадь м2	Вид отделки	Площадь м2	Вид отделки	Высота мм	
Основные помещения микроцентра. Коридоры. Тамбуры.	672.30	Водоэмульсионная побелка	1751.5	Водоэмульсионная окраска	—		—	
Санитарные узлы, кухня, раздаточная, моечная	60.00	Водоэмульсионная побелка	100.0	Водоэмульсионная окраска	150.0	Глазурованная плитка	180.0	
Технические помещения: электрощитовая, узел управления	29.40	Известковая побелка	85.0	Известковая побелка	—		—	
Гостиная-игровая. Фойе. Библиотека.	200.15	Лицевые поверхности балок и щитов настилов обработать одним из лаков: ПФ-170, ПФ-171, ХВ-784.	—	—	—			Обработку производить в заводских условиях

Оконные и дверные блоки и подоконные доски окрасить высококачественной масляной краской.

Инв.№ подл. | Подпись и дата | Взам.инв.№ | 2-4023-14

Привязан	Н.контр.	Егоров	274-4-4.91 -АС
	Нач.маст	Радыгин	
	Зам.н.м	Земляк	
	ГАП	Егоров	Общественный микроцентр малого сельского населенного пункта на 250 жителей
	Вед.инж	Шилтова	Стадия: РП; Лист: 11; Листов:
	Вед.арх.	Суханова	Экспликация полов. Ведомость отделки помещений
Инв.№	Провер.	Егоров	ЦНИИЭП граждансельстрой

25226-01 14

СХЕМЫ СЕЧЕНИЙ ПО НАРУЖНЫМ СТЕНАМ

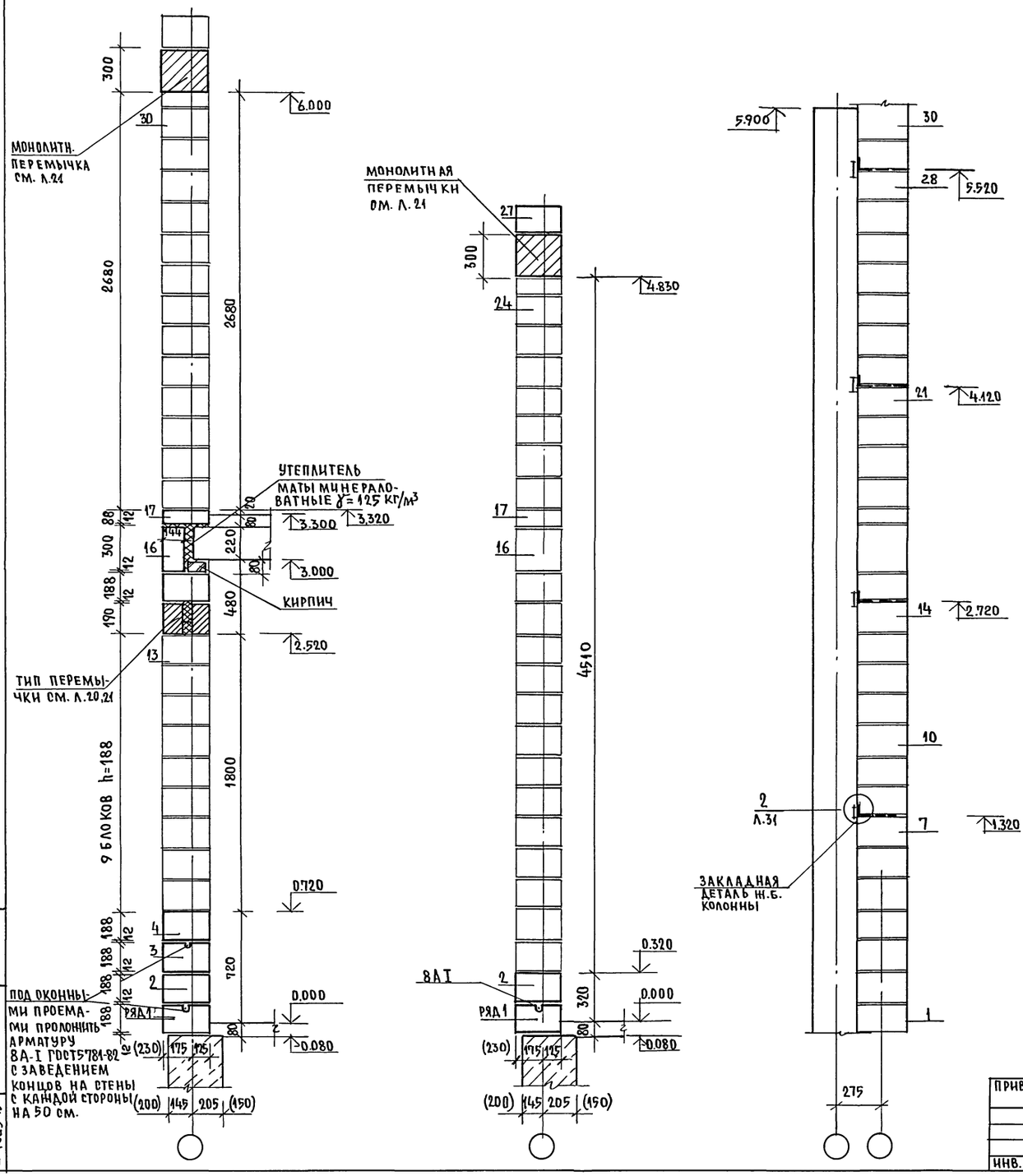

СХЕМА СЕЧЕНИЯ ПО ВНУТРЕННЕЙ СТЕНЕ

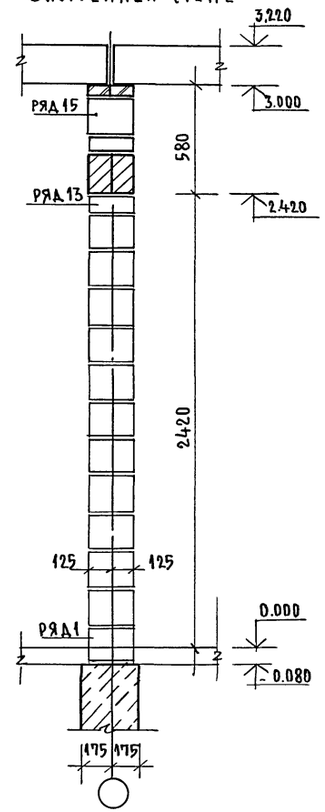

ФРАГМЕНТ КЛАДКИ НАРУЖНЫХ СТЕН ТОЛЩИНОЙ 355 ММ. /ВАРИАНТ/

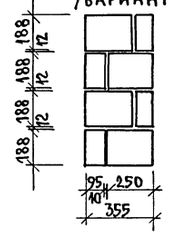

Размеры в скобках даны для варианта стен при $t_{нв}=-40°C$.

				274-4-4.91 -АС	
Н.контр.	Егоров				
Нач.мас	Радыгин				
Зам.н.м.	Земляк			Общественный микроцентр малого сельского населенного пункта на 250 жителей.	Стадия: РП; Лист: 12; Листов:
ГАП	Егоров				
Вед.инж	Шилтова				
Исполн	Шилтова			Схемы сечений наружных и внутренних стен.	ЦНИИЭП граждансельстрой
Провер.	Суханова				

Привязан:

Инв. №

Альбом I

Инв. № подл. | Подпись и дата | Взам. инв. №

2-4023-15

25226-01 15

Альбом I

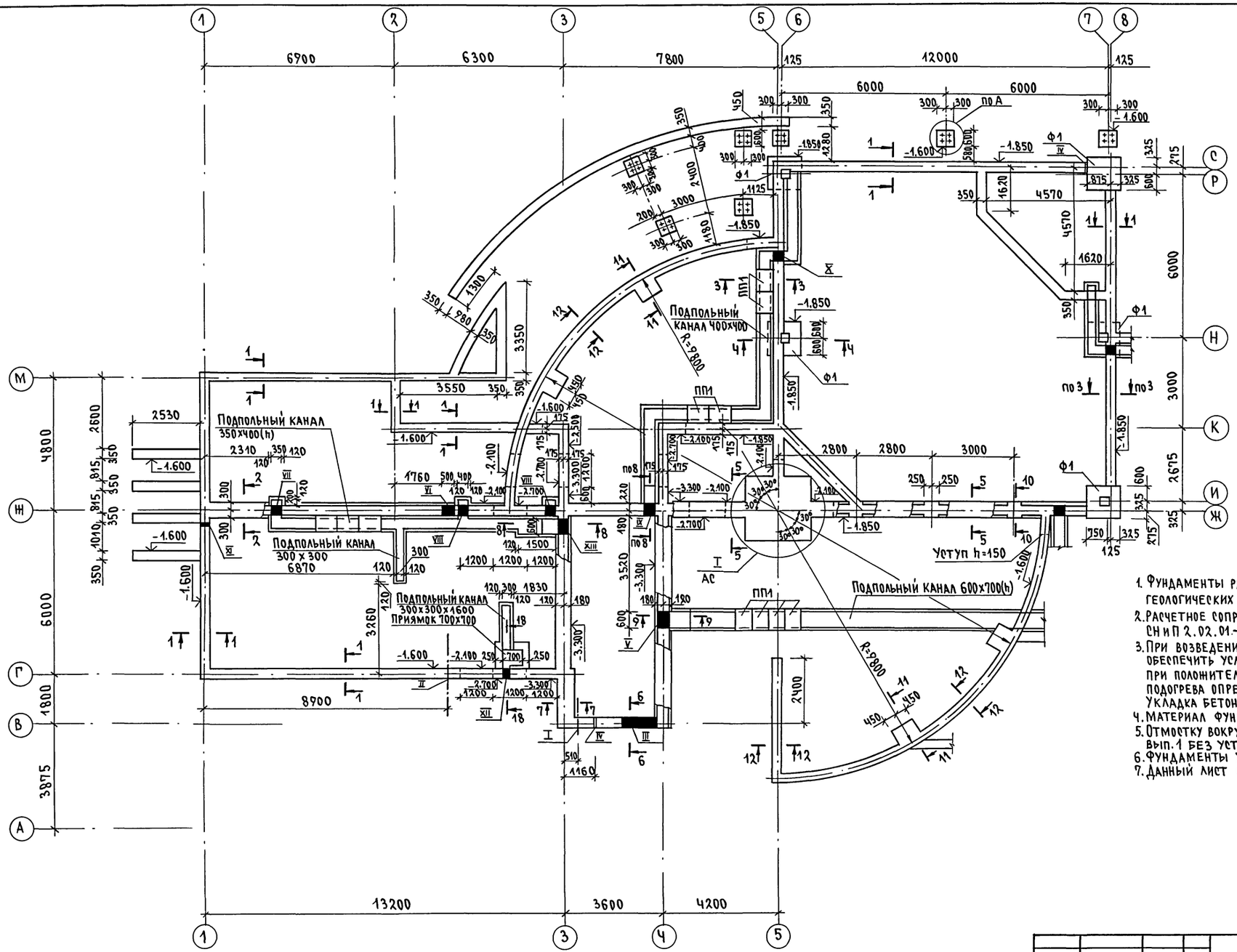

Таблица отверстий

NN отв.	Размеры, мм b	Размеры, мм h	Отметка низа отв.	Назначение
I	500	500	при привязке	Водопровод
II	500	500	при привязке	Канализация
III	1300	450	-1.550	Отопление
IV	100	100	-0.400	Водопровод
V	600	700	-1.000	Отопление Водопровод
VI	500	500	-1.000	Канализация
VII	350	400	-0.500	Водопровод
VIII	400	400	-0.500	Отопление
IX	400	400	-0.700	Отопление Водопровод
X	400	400	-0.500	Отопление Водопровод
XI	100	100	-1.400	С.С.
XII	250	150	-1.200	Электроснабж.
XIII	600	400	-0.700	Водопровод

1. Фундаменты разработаны для строительства в обычных геологических условиях.
2. Расчетное сопротивление грунтов основания согласно СНиП 2.02.01-83 принято 0,2 МПа.
3. При возведении монолитных бутобетонных фундаментов обеспечить условия укладки и твердения бетонной смеси при положительной температуре. Способ искусственного подогрева определяется строительной организацией. Укладка бетона на мерзлый грунт не допускается.
4. Материал фундаментов - бутобетон из бута М50 и бетона М50
5. Отмостку вокруг здания выполнять по узлу 52 серии 2.110-1 вып. 1 без установки бортового камня.
6. Фундаменты укладывать на выравненное песчаное основание
7. Данный лист см. совместно с листом АС-14 и АС-15

Таблица нагрузок на отм. -0.080

NN сечений	1-1	2-2	5-5	7-7	10-10	11-11	12-12
N кн/м при толщи- 300	32.6	48.22	72.51	55.47	49.9	91.14	31.62
не наруш- ных стен 355	53.4	48.22	72.51	58.60	49.9	94.05	34.53

Согласовано: Гл. спец. ОВ Мешкова; Гл. спец. ВК Шурмаева; Гл. спец. Т Курочкин

Инв. N подл. 12-1423-16 | Подпись и дата | Взам. инв. N

Привязан

Инв. N

Н. контр.	Егоров	
Нач. маст.	Радыгин	
Зам. н.м.	Земляк	
ГАП	Егоров	
Вед. инж.	Шишкина	
Исполн.	Носкова	
Провер.	Шишкина	

274-4-4.91 -АС

Общественный микроцентр малого сельского населенного пункта на 250 жителей

Стадия	Лист	Листов
Р.П	13	

План подошвы фундаментов и подпольных каналов в осях 1-8

ЦНИИЭП граждансельстрой

25226-01 16

Альбом I

NN отв.	Размеры, мм в	Размеры, мм h	Отметка низа отв.	Назначение
I	800	500	при привязке	Канализация
II	800	500	-1.400	Канализация
III	400	400	- 0.900	Канализация
IV	300	400	- 0.500	Водопровод
V	400	400	- 0.500	Отопление Водопровод
VI	350	400	- 0.500	Водопровод
VII	600	700	- 0.800	Отопление Водопровод
VIII	400	400	- 0.500	Отопление Водопровод
IX	100	100	- 0.400	Водопровод
X	500	500	при привязке	Канализация

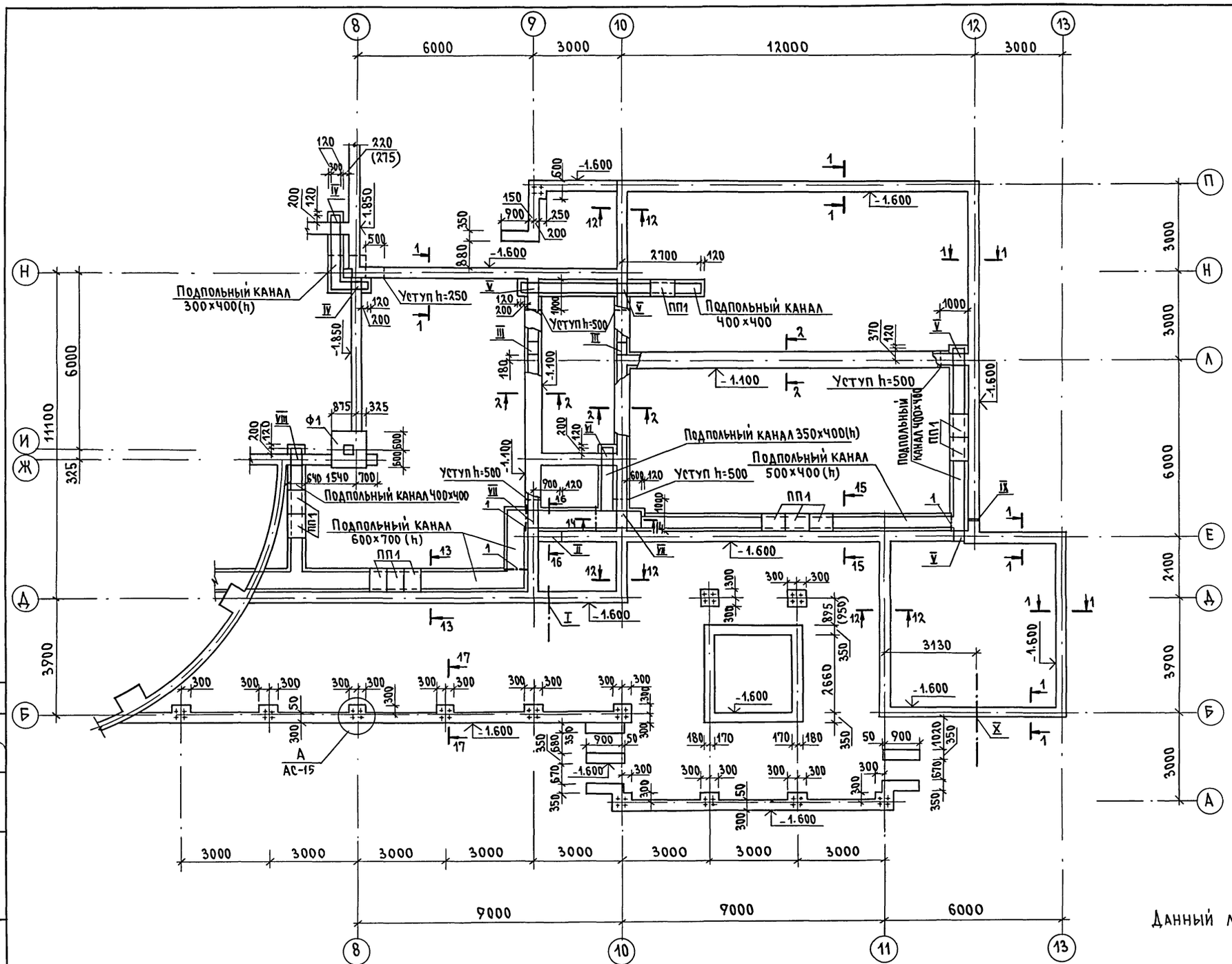

Данный лист см. совместно с листами АС-13,15.

Согласовано

Гл. спец. ОВ	Мешкова
Гл. спец. ВК	Шурмаева

Инв. N подл. 2-4023-17 | Подпись и дата | Взам. инв. N

Привязан			
Инв. №			

Н. контр.	Егоров	
Нач. маст.	Радыгин	
Зам. н.м.	Земляк	
ГАП	Егоров	
Вед. инж.	Шишкина	
Исполнил	Носкова	
Проверил	Шишкина	

274-4-4..91 -АС

Общественный микроцентр малого сельского населенного пункта на 250 жителей	Стадия	Лист	Листов
	РП	14	
План подошвы фундаментов и подпольных каналов в осях 8-13	ЦНИИЭП Граждансельстрой		

25226-01 17

Альбом I

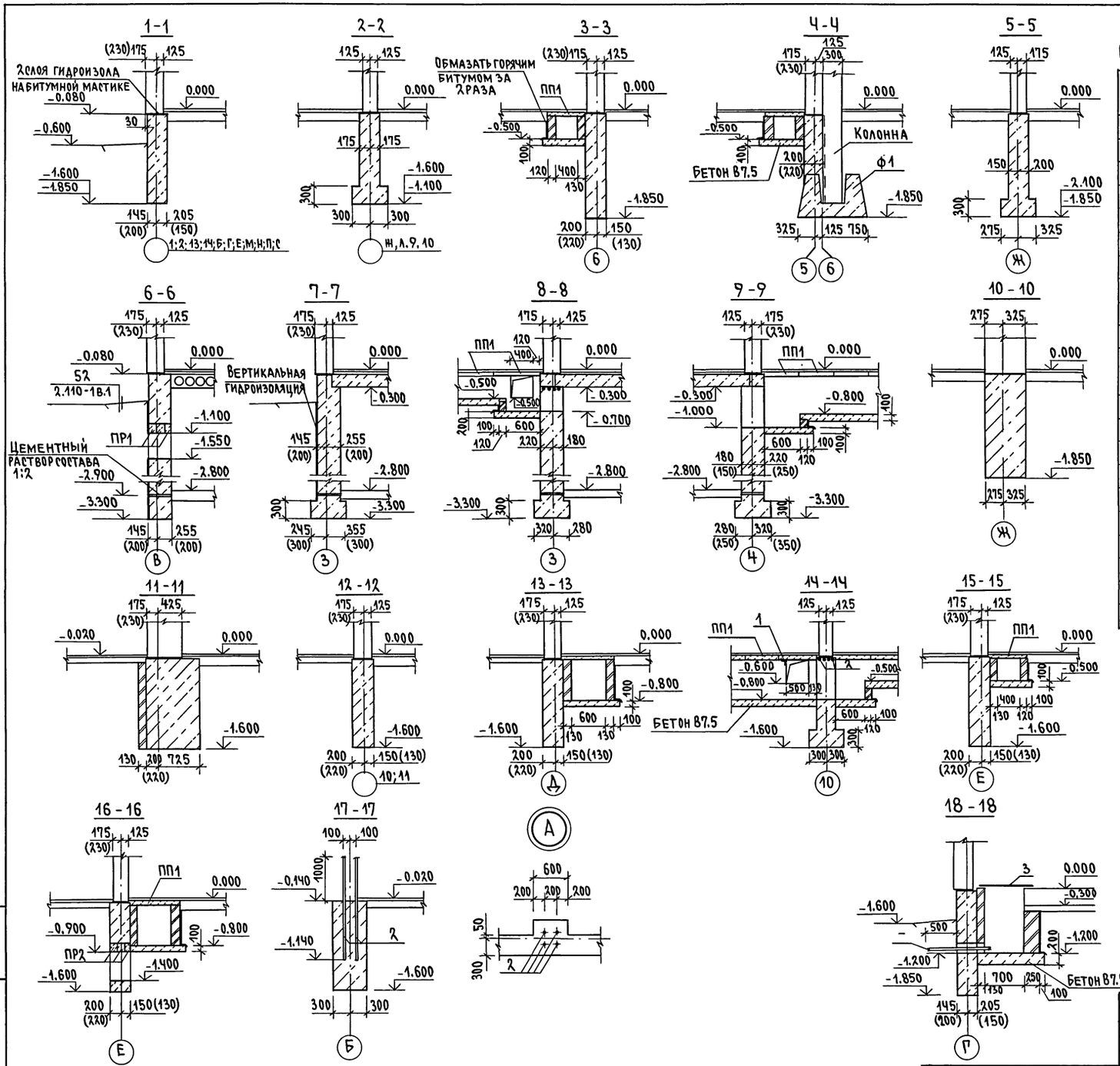

Спецификация изделий и материалов на фундаменты

Марка, позиц.	Обозначение	Наименование	Кол.	Масса ед. кг	Примечание
		Элементы железобетонные			
		Фундаменты для колонн			
Ф1	1.020-1/83	1Ф 12.8-1	5	1900	
		Плиты плоские			
ПП1	1.243.1-4	ПТ 12.5-8.6	116	96	
		Перемычки			
ПР1	1.038.1-1 в.1	2ПБ 16-2-П	3	65	
ПР2 (шт 2)	1.038.1-1 в.1	2ПБ 10-1-П	3	43	
		Элементы металлические			
1		Уголок $\frac{Б-63\times5\ ГОСТ\ 8509-86}{Ст2сп\ ГОСТ\ 535-88}$ п.м.	12.0	4.81	55.3кг
2		10А-III ГОСТ 5781-82* п.м.	230.0	0.617	142.0кг
3		Сталь рифл. δ=5мм ГОСТ 8568-77 м²	0.65	42.3	27.5кг
		Материалы			
		Бутобетон м³	270		
		Бетон класса В7.5 м³	10		
		Элементы асбестоцементные			
		БНТ 100 ГОСТ 1839-80 п.м	2.5		

Цифры в скобках даны при толщине наружных стен 355мм.

Привязан	Н. контр.	Егоров	
	Нач. маст	Радыгин	
	Зам. н.м.	Земляк	
	ГАП	Егоров	
	Вед. инж	Шишкина	
	Исполн.	Носкова	
Инв. №	Провер.	Шишкина	

274-4-4.91 - АС

Общественный микроцентр малого сельского населенного пункта на 250 жителей

Стадия	Лист	Листов
Р.П.	15	

Сечения фундаментов

ЦНИИЭП граждансельстрой

25226-01 18

Инв. № подл. | Подпись и дата | Взам. инв. №

2-4023-18

Альбом I

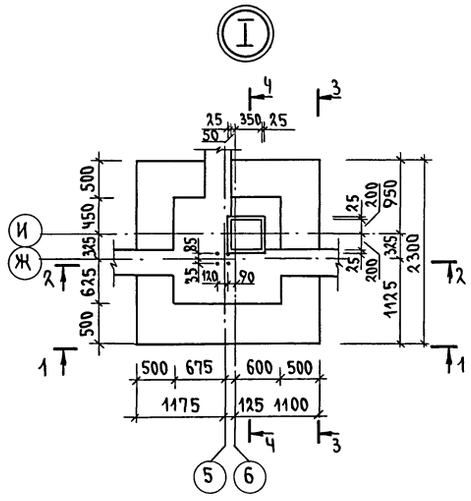

1-1

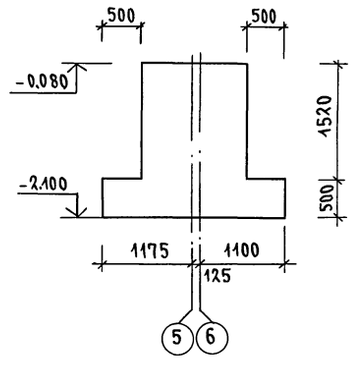

2-2

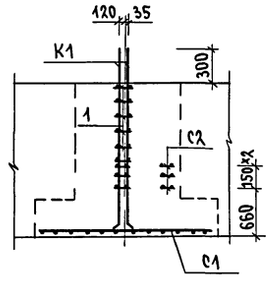

Схема армирования

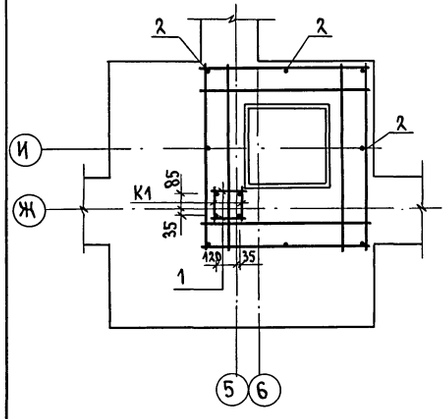

3-3

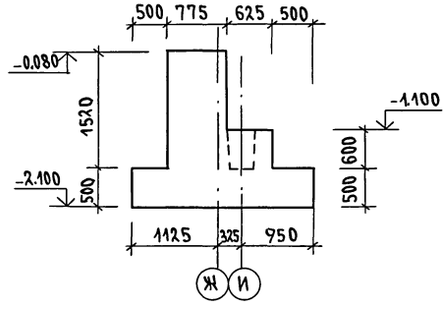

Ч-Ч

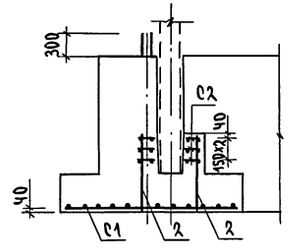

К-1

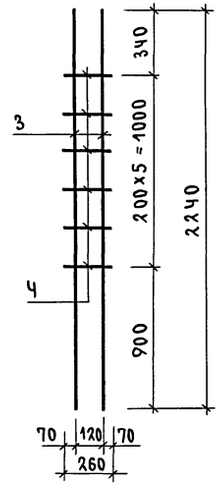

С1

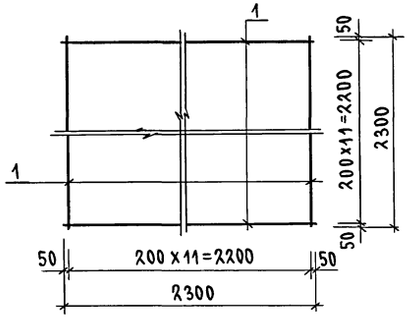

С2

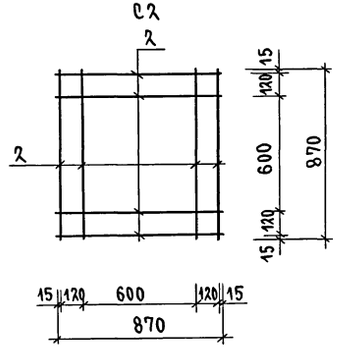

Спецификация металлических элементов на узел I

Марка, позиц.	Обозначение	Наименование	Кол.	Масса ед.кг	Примечание
С1	т.п. 274-4-4.91 л.16	Сетка С1	1	49.0	
С2	л.16	Сетка С2	3	2.7	
К1	л.16	Каркас К1	2	7.7	
		Отдельные стержни			
1		8А-III ГОСТ 5781-82*, ℓ=260	10	0.1	
2		8А-I ГОСТ 5781-82*, ℓ=980	8	0.4	

Спецификация материалов на металлические элементы

Марка, позиц.	Обозначение	Наименование	Кол.	Масса ед.кг	Примечание
		Сетка С1			
1		12 А-III ГОСТ 5781-82*, ℓ=2300	24	2.04	
		Сетка С2			
2		8 А-III ГОСТ 5781-82*, ℓ=870	8	0.34	
		Каркас К1			
3		16 А-III ГОСТ 5781-82*, ℓ=2240	2	3.54	
4		8А-III ГОСТ 5781-82* ℓ=260	6	0.1	

Инв.№ подл. | Подпись и дата | Взам.инв.№ | 2-4-023-19

Привязан

Инв.№

Н.контр.	Егоров	
Нач.маст.	Радыгин	
Зам.н.м.	Земляк	
ГАП	Егоров	
Вед.инж.	Шишкина	
Исполн.	Носкова	
Провер.	Шишкина	

274-4-4.91 - АС

Общественный микроцентр малого сельского населенного пункта на 250 жителей

Стадия	Лист	Листов
Р.П.	16	

Фундаменты. Узел I

ЦНИИЭП граждансельстрой

25226-01 19

АЛЬБОМ I

Крыльцо №2

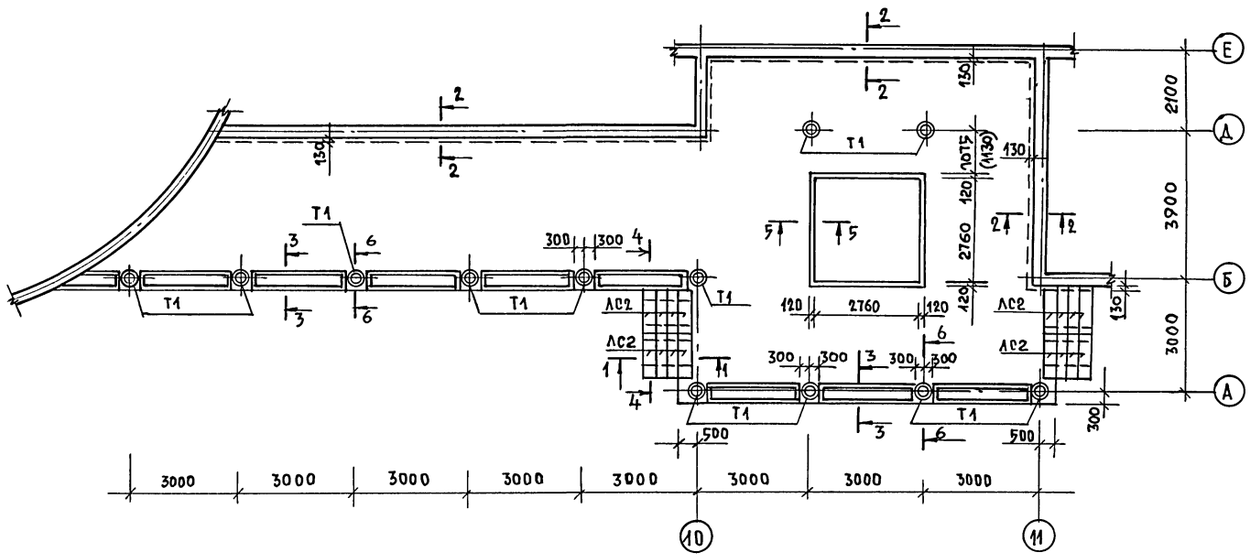

Крыльцо №1

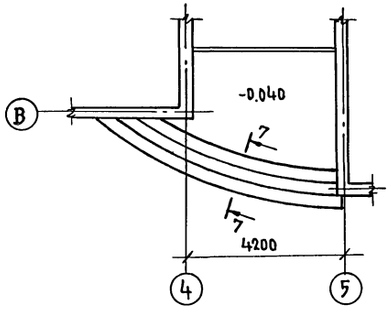

2-2

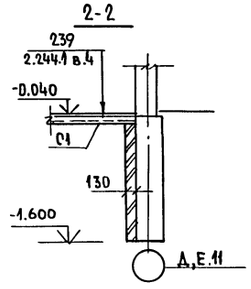

3-3

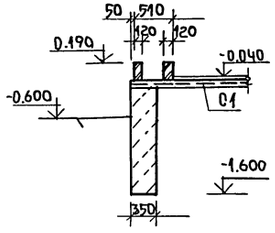

1-1

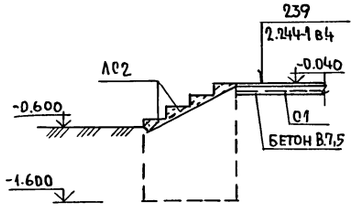

4-4

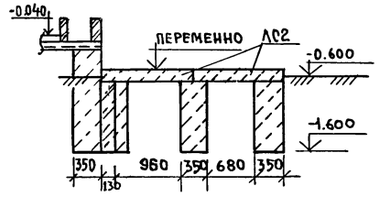

5-5

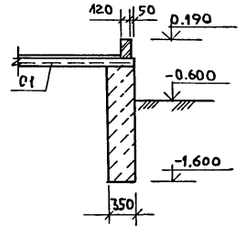

А-А

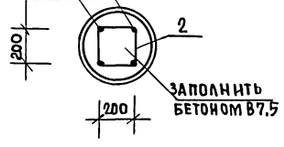

7-7

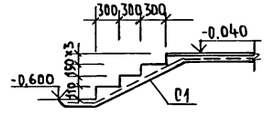

6-6

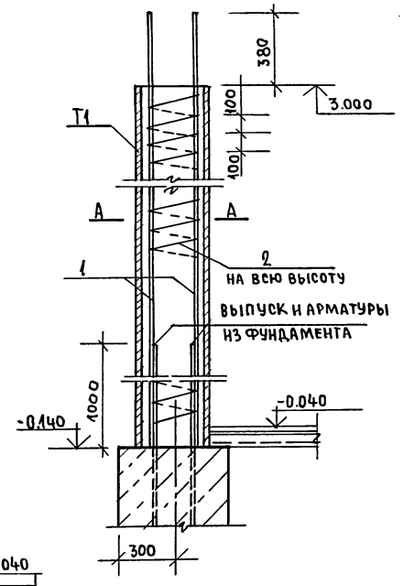

Спецификация изделий и материалов на крыльца N1 и N2

Марка, позиц.	Обозначение	Наименование	Кол	Масса ед.кг	Примечание
		Крыльцо №1			
		Элементы металлические			
С1	ГОСТ 8478-81	Сетка 5Вр1-100/5Вр1-100 1280 п.м.	18		65,1 кг
		Материалы			
		Бетон В7,5 м³	2,0		
		Крыльцо №2			
		Элементы железобетонные			
		Ступени			
ЛС2	ГОСТ 8717.0-84	ЛС12Б	16	128	
		Элементы асбестоцементные			
		Трубы			
Т1	ГОСТ 539-80	ВТ12 350×3950 тип 1, P=3140	12	74.0	
		Элементы металлические			
С1	ГОСТ 8478-81	Сетка 5Вр1-100/5Вр1-100 1280 п.м	116,5		424,0 кг
		6А I ГОСТ 5781-82* п.м.	176		39,1 кг
		3Вр1 ГОСТ 6727-80* п.м.	325		45,2 кг
		Материалы			
		Бетон В7,5 м³	21		

Фундаменты под крыльца см. лист АС-14

Инв.№ подл.	Подпись и дата	Взам.инв.№	
2-4023-20			

Привязан:

Инв.№

Норм.к.	Егоров	
Нач.мас	Радыгин	
Зам.н.м	Земляк	
ГАП	Егоров	
Вед.инж	Шилова	
Исполн.	Носкова	
Провер.	Шилова	

274-4-4.91 -АС

Общественный микроцентр малого сельского населенного пункта на 250 жителей	Стадия	Лист	Листов
	РП	17	
Крыльца N1; N2	ЦНИИЭП граждансельстрой		

25226-01 20

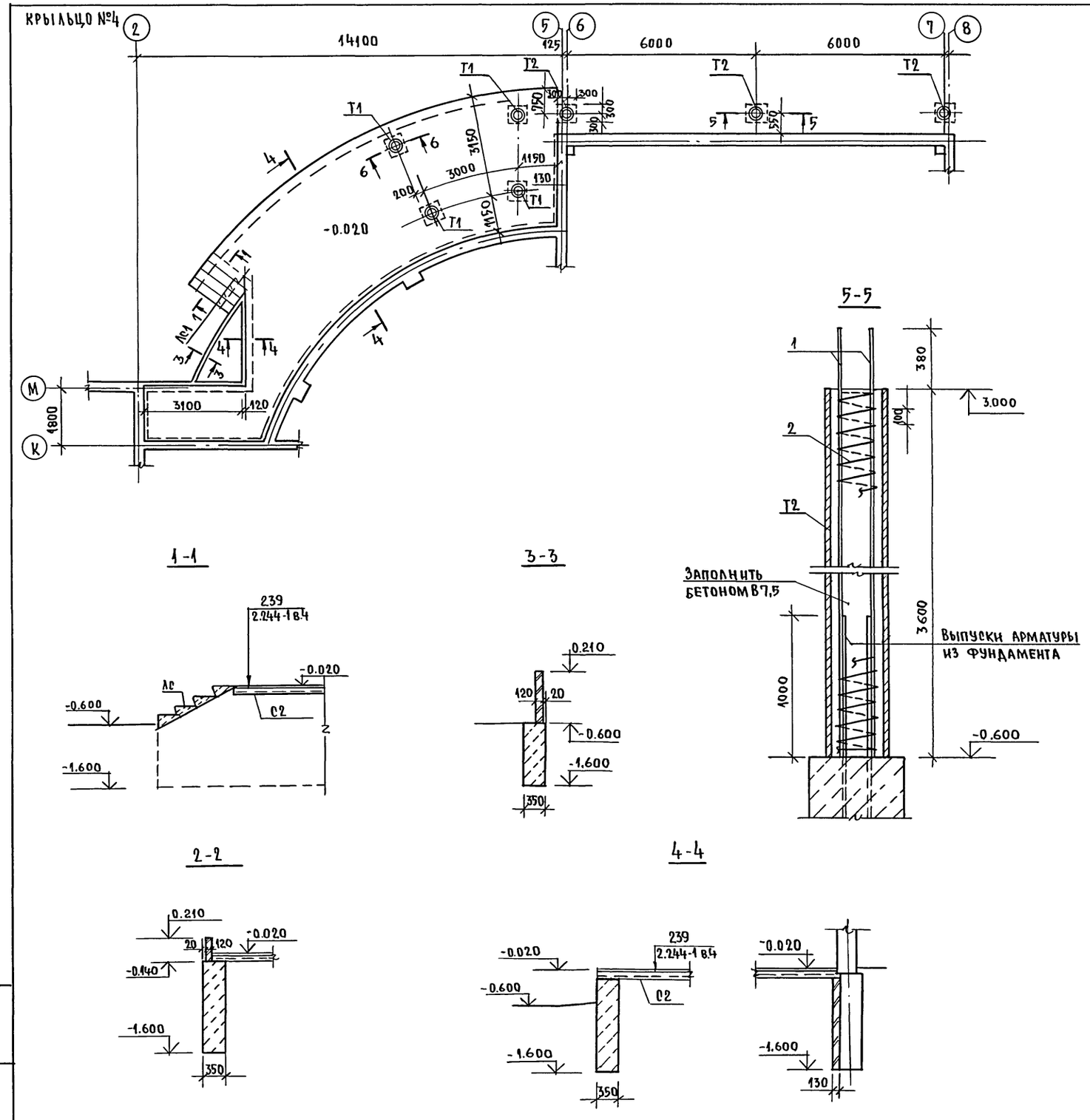

СПЕЦИФИКАЦИЯ ИЗДЕЛИЙ И МАТЕРИАЛОВ НА КРЫЛЬЦО N4

МАРКА, ПОЗИЦ.	ОБОЗНАЧЕНИЕ	НАИМЕНОВАНИЕ	КОЛ.	МАССА, ЕД. КГ	ПРИМЕЧАНИЕ
		ЭЛЕМЕНТЫ ЖЕЛЕЗОБЕТОННЫЕ			
		СТУПЕНИ			
ЛС1	ГОСТ8717.0-84	ЛС15Б	4	159	
		ЭЛЕМЕНТЫ АСБЕСТОЦЕМЕНТНЫЕ			
		ТРУБЫ			
Т1	ГОСТ539-80	ВТ12 350×3950 ТИП1 ℓ=3120	4	74.0	
Т2	ГОСТ539-80	ВТ12 350×3950 ТИП1 ℓ=3600	3	74.0	
		ЭЛЕМЕНТЫ МЕТАЛЛИЧЕСКИЕ			
С2	ГОСТ8478-81	СЕТКА $\frac{5Вр1-100}{5Вр1-100}$ 2350 п.м.	55.0		367 кг
1		6А-I ГОСТ5781-82 п.м.	100,0		22,2 кг
2		3Вр-1 ГОСТ6727-80* п.м.	186.0		9,5 кг
		МАТЕРИАЛЫ			
		БЕТОН В 7,5 м³	11.4		

1. СЕЧЕНИЕ 6-6 СМ. ЛИСТ АС-17.
2. ФУНДАМЕНТ ПОД КРЫЛЬЦО СМ. ЛИСТ АС-13.

АЛЬБОМ I

ПРИВЯЗАН:				274-4-4.91 -АС
	Н. КОНТР.	ЕГОРОВ		
	НАЧ.МАСТ.	РАДЫГИН		ОБЩЕСТВЕННЫЙ МИКРОЦЕНТР МАЛОГО СЕЛЬСКОГО НАСЕЛЕННОГО ПУНКТА НА 250 ЖИТЕЛЕЙ
	ЗАМ.Н.М.	ЗЕМЛЯК		СТАДИЯ: РП; ЛИСТ: 18; ЛИСТОВ:
	ГАП	ЕГОРОВ		
	ВЕД.ИНЖ	ШИЛТОВА		Крыльцо N4
	ИСПОЛН.	НОСКОВА		ЦНИИЭП ГРАЖДАНСЕЛЬСТРОЙ
ИНВ.№	ПРОВЕР.	ШИЛТОВА		

ИНВ.№ ПОДЛ. 2-4023-21 | ПОДПИСЬ И ДАТА | ВЗАМ.ИНВ.№

25226-01 21

Альбом I

Крыльцо N3

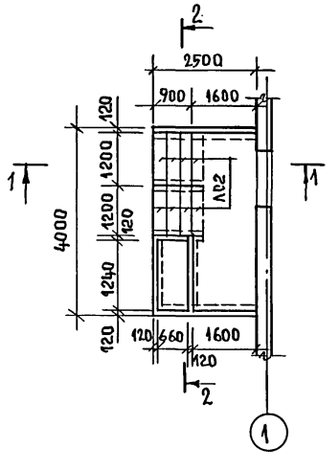

Крыльцо N5

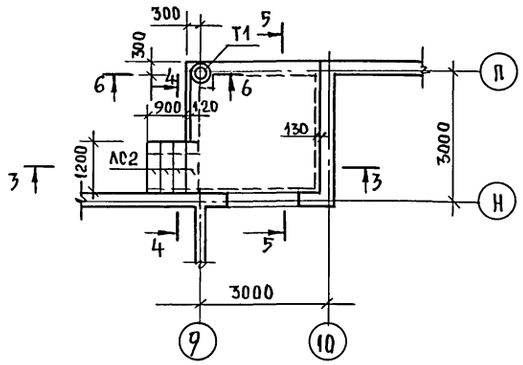

1 - 1

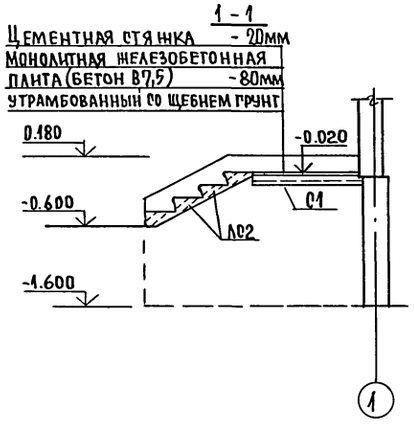

3 - 3

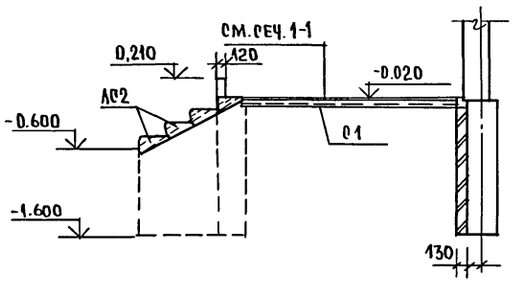

4-4

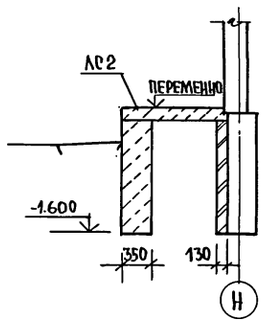

2 - 2

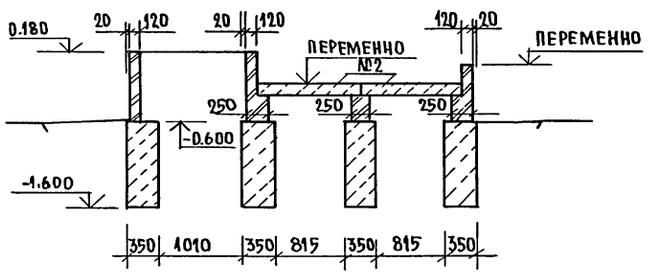

5-5

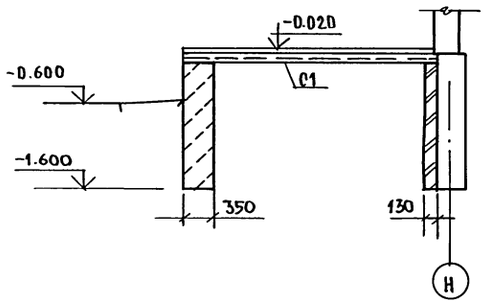

Спецификация изделий и материалов на крыльце N3, N5

Марка позиц.	Обозначение	Наименование	Кол	Масса ед, кг	Примечания
		Крыльцо N3			
		Элементы железобетонные			
		Ступени			
ЛС2	ГОСТ 8717.0-84	ЛС 12Б	8	128	
		Элементы металлические			
С1	ГОСТ 8478-81	Сетка $\frac{5Вр1-100}{5Вр1-100}$ 1540 п.м.	3,8		20,3 кг
		Материалы			
		Бетон В7.5 м³	0.6		
		Крыльцо N5			
		Элементы железобетонные			
		Ступени			
ЛС2	ГОСТ 8717.0-84	ЛС12Б	4	128	
		Элементы асбестоцементные			
		Трубы			
Т1	ГОСТ 539-80	ВТ12 350×3950 тип1 ℓ=3120	1	74.0	
		Элементы металлические			
С1	ГОСТ 8478-81	Сетка $\frac{5Вр1-100}{5Вр1-100}$ 1280 . п.м	9.0		32,5 кг
1		6А-I ГОСТ 5781-82* п.м	14,0		3,1 кг
2		3Вр1 ГОСТ 6727-80* п.м.	25.0		1,3 кг
		Материалы			
		Бетон В7,5 .м³	1,2		

1. Сечение 6-6 см. лист АС-17.
2. Фундаменты под крыльца см. лист АС-13.

Н.контр.	Егоров		
Нач.маст	Радыгин		
Зам.н.м.	Земляк		
ГАП	Егоров		
Вед.инж	Шилтова		
Исполнил	Носкова		
Проверил	Шилтова		

274-4-4.91 -АС

Общественный микроцентр малого сельского населенного пункта на 250 жителей

Стадия	Лист	Листов
РП	19	

Крыльца N3, N5

ЦНИИЭП Граждансельстрой

Привязан:

Инв. №

Инв. № подл. 2-4023-22 | Подпись и дата | Взам. инв. №

25226-01 22

АЛЬБОМ I

Схема расположения перемычек 1-го этажа

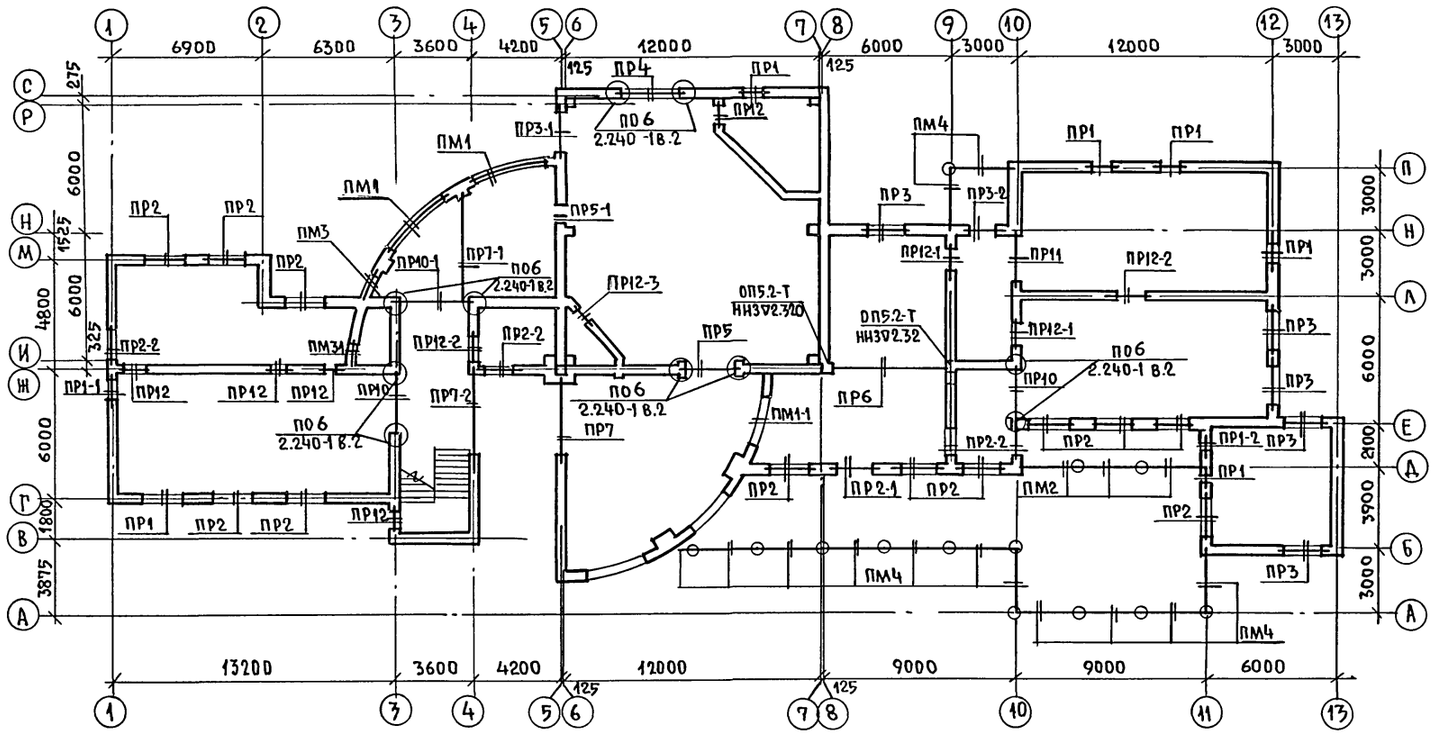

Схема расположения перемычек 2-го этажа.

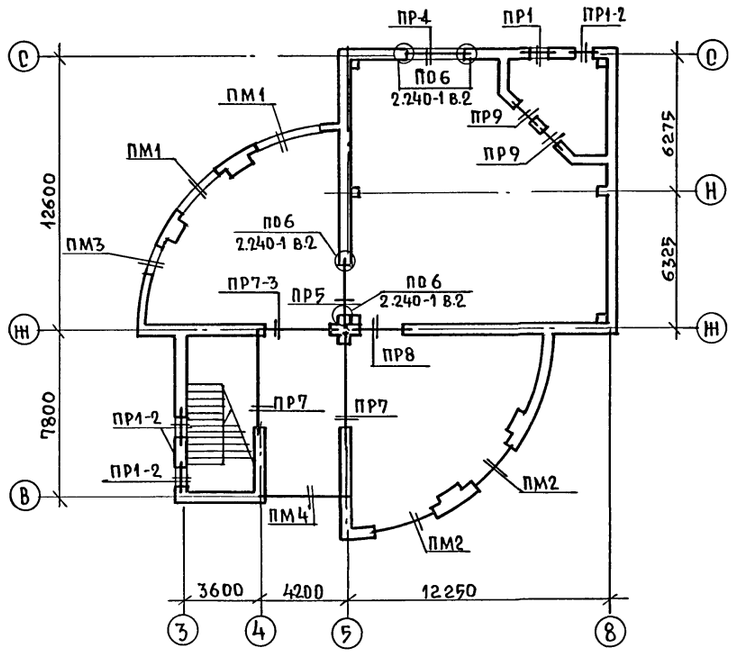

Ведомость перемычек (начало)

Тип	Схема сечения
ПР1 [ПР1-1]	5.420-23т. / 2.520-13т / (2.120-13т) / ВПБ13-1 / 9ПБ13-37 / Деревян. брус h=50
ПР1-2	5.420-23т / 2.420-13т / (3.020-13т) / (6.320-23т) / ВПБ13-1 / 9ПБ16-37 (9ПБ13-37) / Деревян. брус h=50
ПР2 [ПР2-1] {ПР2-2}	{2.120-13т} / 2.520-13т / (2.790-13т) / КР1-1шт. / КР1-1-1шт. / Бетон кл.В20 / 10ПБ25-37 {10ПБ21-27}
ПР3 [ПР3-1] {ПР3-2}	{2.120} / 2.520-13т / (2.790-13т) / {9ПБ18-8} 9ПБ25-8 / Деревян. брус h=50
ПР4	5.420-23т. / 2.520-13т / ПРГ32.1.4-4Т / Деревян. брус h=80
ПР5 (ПР5-1)	6.300-23т / 2.400-13т / (2.120-13т) / Бетон кл. В20 / ПРГ32.1.4-4Т (9ПБ13-37) / 10АII l=3200

Тип	Схема сечения
ПР6	2.480-13т / Бетон кл.В20 / КР3 / ПРГ60.12.5-4Т
ПР7 (ПР7-1) [ПР7-2] {ПР7-3}	{6.300-23т} / 5.780-23т / 2.480-13т / (2.480-13т) / БМ1 (БМ2) [БМ1-1]
ПР8	6.300 / Бетон кл.В20 / КР2 / 10ПБ27-27
ПР9	5.420-23т / 8ПБ13-1
ПР10 (ПР10-1)	2.060-13т / 2.580-13т / ПРГ32.1.4-4Т (ПРГ36.1.4-4Т)
ПР11	2.120-13т / 10ПБ27-27

1. Общие примечания на листе 21.
2. Ведомость перемычек (продолжение) на листе 21.
3. Спецификации на листе 21.
4. Перемычки над проемами пожарных шкафов учтены на листе 39.

Н.контр.	Егоров		
Нач.маст	Радыгин		
Зам.н.м	Земляк		
ГАП	Егоров		
Вед.инж	Коцарь		
Исполн.	Коцарь		
Провер.	Шилтова		

274-4-4.91 -АС

Общественный микроцентр малого сельского населенного пункта на 250 жителей.

Стадия: РП | Лист: 20 | Листов:

Схемы расположения перемычек 1 и 2 -этажей.

ЦНИИЭП гражданселькстрой

Привязан:

Инв.№

Инв.№подл. | 2-4023-23 | Подпись и дата | Взам.инв.№

25226-01 23

АЛЬБОМ I

Ведомость перемычек (продолжение)

Тип	Схема сечения
ПР12 (ПР12-1) [ПР12-2] {ПР12-3}	2.720-1эт, 2.420-1эт; [9ПБ18-37] 9ПБ13-37 (9ПБ16-37); 120 120 400, 125 125, НН 10 11
ПМ1 (ПМ1-1)	2.420-1эт, 6.000-2эт, 2.520-1эт; монолитная балка БМ3; (230) 175 125, 300 355, ОСН
ПМ2 (ПМ3) [ПМ3-1]	(6.000-2эт) (2.790-1эт) 4.830-2эт [2.420-1эт]; монолитная балка Б М3 (БМ4) [БМ4]; (355) 300, (230) 175 125, ОСН
ПМ4	6.150-2эт, 3.020-1эт; монолитный ж.б пояс; 200 200, ОСН

Спецификация изделий к схемам расположения перемычек

Марка поз.	Обозначение	Наименование	Кол. шт.	Масса ед.кг.	Примечание
		Перемычки железобетонные			
8ПБ13-1	1.038.1-1 в.4	8ПБ13-1	13	35	
9ПБ13-37		9ПБ13-37	22	74	
9ПБ16-37		9ПБ16-37	6	88	
9ПБ18-8		9ПБ18-8	2	103	
9ПБ18-37		9ПБ18-37	4	103	
10ПБ21-27		10ПБ21-27	5	246	
9ПБ25-8		9ПБ25-8	12	140	
10ПБ25-37		10ПБ25-37	15	292	
10ПБ27-27		10ПБ27-27	2	323	
		Железобетонные прогоны			
ПРГ32.1.4-4т	1.225-2 в.11	ПРГ32.1.4-4т	12	380	
ПРГ36.1.4-4т		ПРГ36.1.4-4т	2	430	
ПРГ60.2.5-4т		ПРГ60.2.5-4т	1	1500	
		Опорные плиты			
ОП5.2-Т	1.225-2 в.11	ОП5.2-Т	2	50	
		Монолитные ж.б.балки			
БМ1	Т.П. 274-4-4.91 лист 21	БМ1	4	1725	
БМ1-1	лист 21	БМ1-1	1	1725	
БМ2	лист 21	БМ2	1	2100	
БМ3	лист 21	БМ3	7	1370	
БМ4	лист 21	БМ4	3	410	
		Металлические элементы			
КР1-1	Т.П. 274-4-4.91 лист 22	КР1	3/6	1,29	
КР1-2	лист 22	КР1-1	15/30	1.56	
КР2-1	Т.П. 274-4-4.91 лист 22	КР2	1	1.99	
КР3	лист 22	КР3	1	20.36	

Спецификация материалов на монолитные балки

Марка поз.	Обозначение	Наименование	Кол. шт.	Масса ед.кг	Примечание
		БМ1 ; БМ1-1		1725	
КР3	Т.П. 274-4-4.91 лист 22	Каркас плоский КР3 ℓ=4980	3	15.65	
2		Проволока 5Вр I ГОСТ 6727-80* ℓ=280	32	0.04	
		Бетон тяжелый кл. В25	0.69		м³
ИМ1	Т.П. 274-4-4.91 лист 27	Изделие закладное ИМ1	4	2.12	только для БМ1-1
		БМ2		2100	
КР3	Т.П. 274-4-4.91 лист 22	Каркас плоский КР3 ℓ=5580	3	19.06	
2		Проволока 5Вр I ГОСТ 6727-80* ℓ=280	38	0.04	
		Бетон тяжелый кл. В25	0.84		м³
		БМ3 / БМ4		1370 / 410	
КР4 / КР4-1	Т.П. 274-4-4.91 лист 22	Каркас плоский КР4 / КР4-1	4 / 4	1554 / 466	
3		Проволока 5Вр I ГОСТ 6727-80* ℓ=280	18 / 6	0.04	
		Бетон тяжелый кл. В25	0,548 / 0,164		м³
		Монолитный ж.б. пояс			
4		Ø8 AIII ГОСТ 5781-82* ℓ=800	52	0.316	
5		Ø8 AIII ГОСТ 5781-82* ℓ=1700	52	0.672	
6		Ø8 AIII ГОСТ 5781-82* ℓ=2650	64	1.05	
7		Ø12 AIII ГОСТ 5781-82* ℓ=2650	64	2.35	
8		Проволока 5Вр I ГОСТ 6727-80* ℓ=200	480	0,173	
		Бетон тяжелый кл. В15	7.6		м³

Спецификация материалов к схемам расположения перемычек

Марка поз.	Обозначение	Наименование	Кол. шт.	Масса ед.кг	Примечание
	ГОСТ 8486-86*Е	Дер. брусок 60×50(h) п.м.	35	0.12 м³	для стен толщ. 300
		Дер. брусок 115×50(h) п.м.	35	0,203 м³	для стен толщ. 355
1	ГОСТ 9573-82*	Маты минераловатные на синтет. связующ. γ=125 кг/м³	0,21 / 0,4		м³
		Ø10 AII ГОСТ 5781-82* ℓ=3200	2	1.98	
		Бетон тяжелый кл. В20	0,7 / 0,9		м³
		Проволока 5Вр I ГОСТ 6727-80*	450	0,144	п.м.
	ГОСТ 8486-86*Е	Дер. брусок 60×80(h) п.м.	6,5	0.03	для стен толщ. 300
		Дер. брусок 115×80(h) п.м	6,5	0.06	для стен толщ. 355

Монолитные ж.б. балки

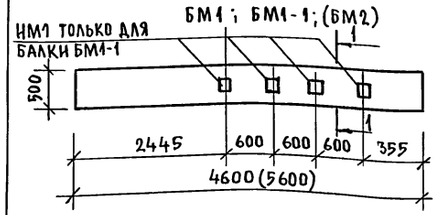

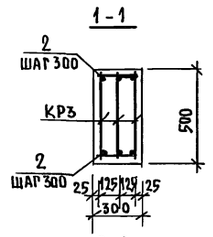

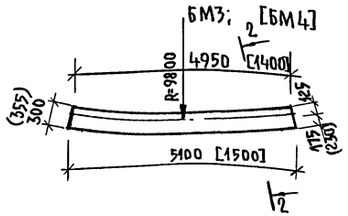

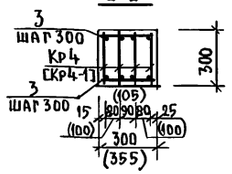

Схема армирования монолитного ж.б. пояса

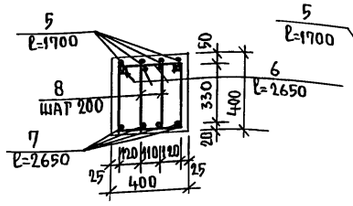

Деталь сопряжения ж.б. пояса со стойкой

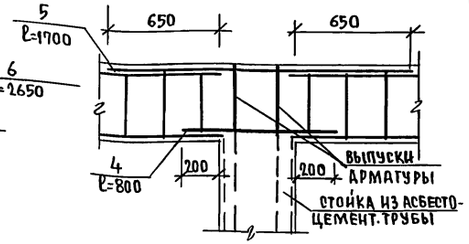

1. Схемы расположения перемычек расположены на листе 20.
2. Ведомость перемычек (начало) на листе 20.
3. Количество в числителе дано для стен толщиной 300мм, в знаменателе для стен толщиной 355мм.
4. В проемах шириной ≤1,5м под опоры перемычек и прогонов в двух рядах кладки ячеистых блоков продолжить сетку из арматуры 5Вр I с ячейками 70×70 на всю ширину стены длиной 50см.

			274-4-4.91 -АО
Н.контр.	Егоров		
Нач.маст.	Радыгин		Общественный микроцентр малого сельского населенного пункта на 250 жителей.
Зам.н.м.	Земляк		Стадия: РП; Лист: 21; Листов:
ГАП	Егоров		
Вед.инж.	Коцарь		Ведомость перемычек. Монолитные ж.б балки.
Исполн.	Коцарь		ЦНИИЭП граждансельстрой
Провер.	Шилова		

Привязан

Инв.№

Инв.№подл. | Подпись и дата | Взам.инв.№ | 2-4023-24

Альбом I

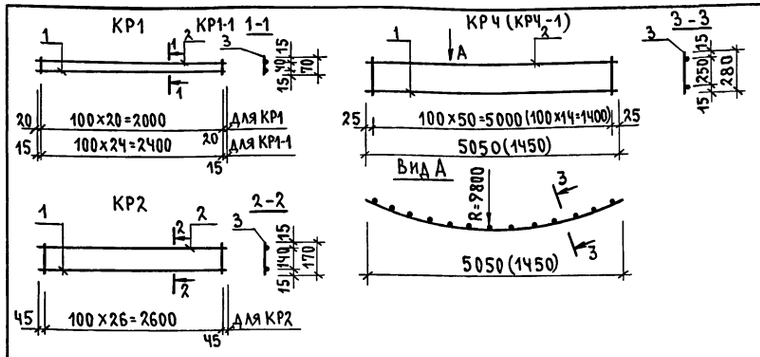

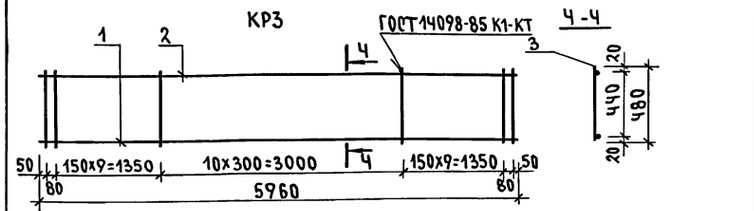

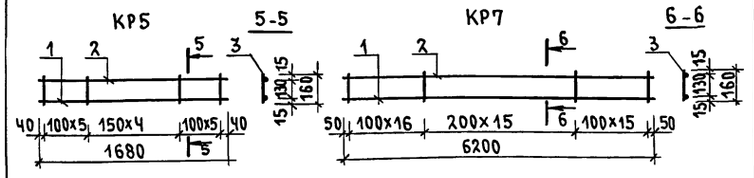

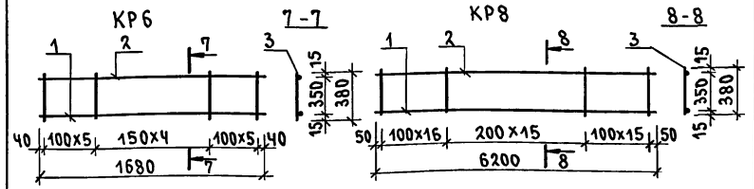

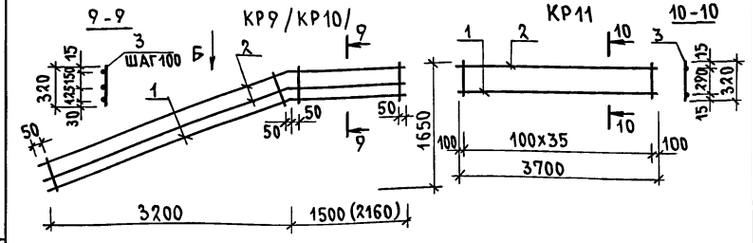

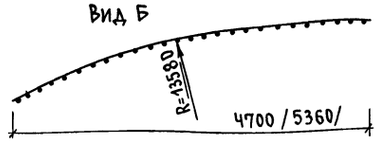

Изделия закладные

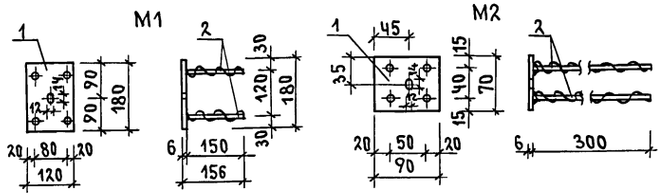

Спецификация металла на плоские каркасы и изделия закладные

Марка поз.	Обозначение	Наименование	Кол. шт.	Масса ед.кг	Примечание
КР1	Т.П. 274-4-4.91 Л.22	Каркас плоский КР1		1.29	
1		8А III ГОСТ 5781-82* ℓ=2040	1	0.79	
2		Проволока 5ВрI ГОСТ 6727-80* ℓ=2040	1	0.29	
3		Проволока 5ВрI ГОСТ 6727-80* ℓ=70	21	0.01	
КР1-1	Т.П. 274-4-4.91 Л.22	Каркас плоский КР1-1		1.56	
1		8А III ГОСТ 5781-82* ℓ=2430	1	0.96	
2		Проволока 5ВрI ГОСТ 6727-80* ℓ=2430	1	0.35	
3		Проволока 5ВрI ГОСТ 6727-80* ℓ=70	25	0.01	
КР2	Т.П. 274-4-4.91 Л.22	Каркас плоский КР2		1.99	
1		8А III ГОСТ 5781-82* ℓ=2690	1	1.06	
2		Проволока 5ВрI ГОСТ 6727-80* ℓ=2690	1	0.39	
3		Проволока 5ВрI ГОСТ 6727-80* ℓ=170	27	0.02	
КР3	Т.П 274-4-4.91 Л.22	Каркас плоский КР3		20.36	
1		28А III ГОСТ 5781-82* ℓ=5960	1	10.79	
2		10А III ГОСТ 5781-82* ℓ=5960	1	3.68	
3		8АI ГОСТ 5781-82* ℓ=480	31	0.19	
КРЧ	Т.П. 274-4-4.91 Л.22	Каркас плоский КРЧ		15.51	
1		18А III ГОСТ 5781-82* ℓ=5150	1	10.29	
2		10А III ГОСТ 5781-82* ℓ=5150	1	3.18	
3		Проволока 5ВрI ГОСТ 6727-80* ℓ=280	51	0.04	
КРЧ-1	Т.П. 274-4-4.91 Л.22	Каркас плоский КРЧ-1		4.66	
1		18А III ГОСТ 5781-82* ℓ=1550	1	3.10	
2		10А III ГОСТ 5781-82* ℓ=1550	1	0.96	
3		Проволока 5ВрI ГОСТ 6727-80* ℓ=280	15	0.04	
КР5	Т.П 274-4-4.91 Л.22	Каркас плоский КР5		3.66	
1		16А III ГОСТ 5781-82* ℓ=1680	1	2.65	
2		8А III ГОСТ 5781-82* ℓ=1680	1	0.66	
3		Проволока 5ВрI ГОСТ 6727-80* ℓ=160	15	0.023	
КР6	Т.П. 274-4-4.91 Л.22	Каркас плоский КР6		3.44	
1		14А III ГОСТ 5781-82* ℓ=1680	1	2.03	
2		8А III ГОСТ 5781-82* ℓ=1680	1	0.66	
3		Проволока 5ВрI ГОСТ 6727-80* ℓ=160	15	0.023	
КР7	Т.П. 274-4-4.91 Л.22	Каркас плоский КР7		17.30	
1		18А III ГОСТ 5781-82* ℓ=6200	1	12.39	
2		10А III ГОСТ 5781-82* ℓ=6200	1	3.83	
3		Проволока 5ВрI ГОСТ 6727-80* ℓ=160	47	0.023	
КР8	Т.П. 274-4-4.91 Л. 22	Каркас плоский КР8		18.81	
1		18А III ГОСТ 5781-82* ℓ=6200	1	12.39	
2		10А III ГОСТ 5781-82* ℓ=6200	1	3.83	
3		Проволока 5ВрI ГОСТ 6727-80* ℓ=380	47	0.055	
КР9	ТП. 274-4-4.91 Л.22	Каркас плоский КР9		19.57	
1		18А III ГОСТ 5781-82* ℓ=5300	1	10.59	
2		10А III ГОСТ 5781-82* ℓ=5300	2	3.27	
3		Проволока 5ВрI ГОСТ 6727-80* ℓ=320	53	0.046	
КР10	ТП. 274-4-4.91 Л.22	Каркас плоский КР10		21.99	
1		18А III ГОСТ 5781-82* ℓ=5960	1	11.92	
2		10А III ГОСТ 5781-82* ℓ=5960	2	3.68	
3		Проволока 5ВрI ГОСТ 6727-80* ℓ=320	59	0.046	
КР11	ТП. 274-4-4.91 Л.22	Каркас плоский КР11		11.38	
1		18А III ГОСТ 5781-82* ℓ=3700	1	7.40	
2		10А III ГОСТ 5781-82* ℓ=3700	1	2.28	
3		Проволока 5ВрI ГОСТ 6727-80* ℓ=320	37	0.046	
М1	ТП. 274-4-4.91 Л.22	Изделие закладное М1		1.26	
1		Полоса 6×120 ГОСТ 103-76* Ст3 ГОСТ 535-88 ℓ=180	1	1.02	
2		8А III ГОСТ 5781-82* ℓ=150	4	0.06	
М2	ТП. 274-4-4.91 Л.22	Изделие закладное М2		0.78	
1		Полоса Б-2 6×70 ГОСТ 103-76* Ст3 ГОСТ 535-88 ℓ=90	1	0.30	
2		8А III ГОСТ 5781-82* ℓ=300	4	0.12	

1. Сварка плоских каркасов производится электродами Э-42.
2. Закладные изделия покрываются антикоррозийным составом.

Привязан

Инв.№

Н.контр.	Егоров	
Нач.маст.	Радыгин	
Зам.н.м.	Земляк	
ГАП	Егоров	
Вед.инж.	Коцарь	
Исполн.	Коцарь	
Провер.	Шилтова	

274-4-4.91-АС

Общественный микроцентр малого сельского населенного пункта на 250 жителей

Стадия	Лист	Листов
РП	22	

Плоские каркасы КР1...КР11 для перемычек и лестниц.

ЦНИИЭП граждансельстрой

25226-01 25

Инв.№ подл. | Подпись и дата | Взам.инв.№ | 2-4023-25

АЛЬБОМ I

СХЕМА РАСПОЛОЖЕНИЯ ПЛИТ ПЕРЕКРЫТИЯ НА ОТМ. -3.000

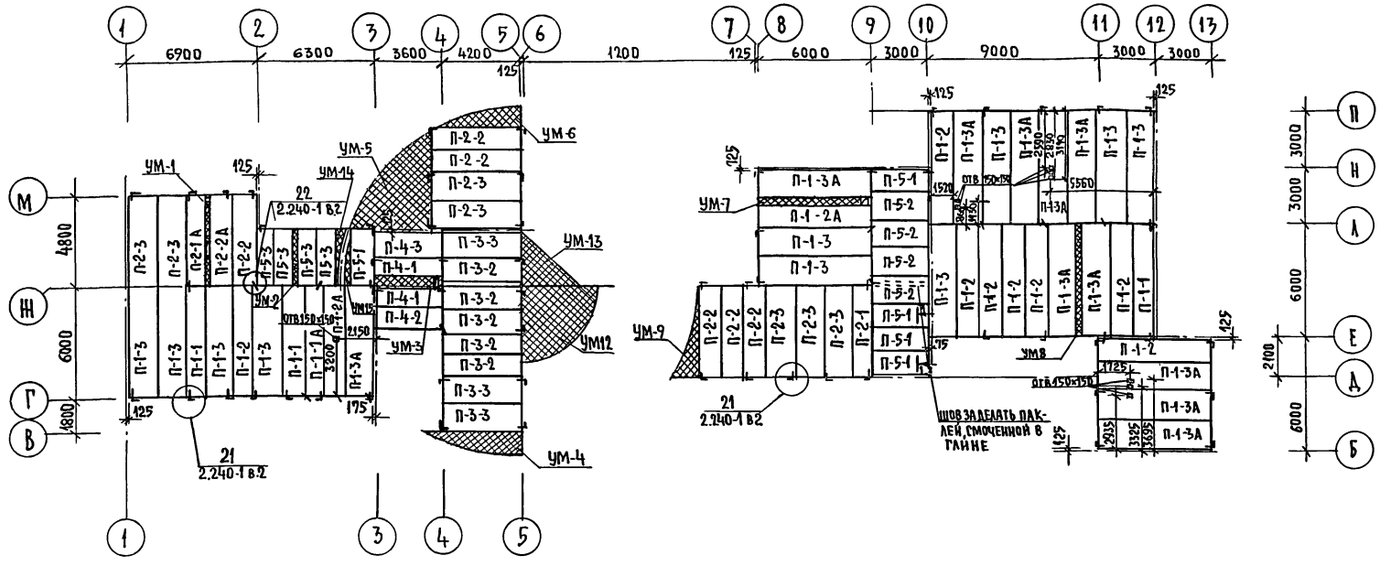

СХЕМА РАСПОЛОЖЕНИЯ ПЛИТ ПЕРЕКРЫТИЯ НА ОТМЕТКЕ 6.300 ; 6.810

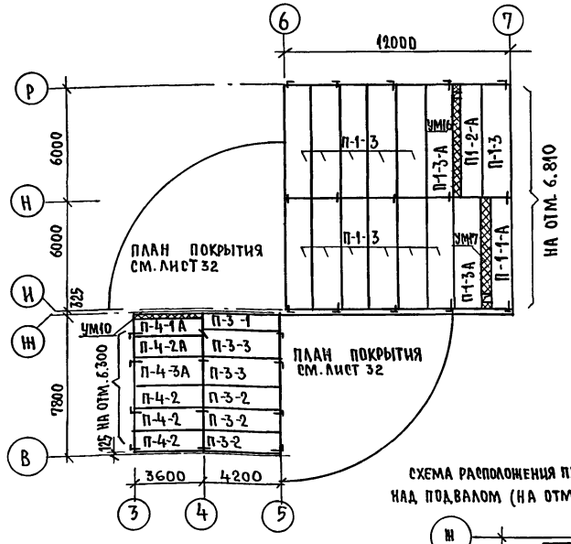

СХЕМА РАСПОЛОЖЕНИЯ ПЛИТ ПЕРЕКРЫТИЯ НАД ПОДВАЛОМ (НА ОТМ. -0.300).

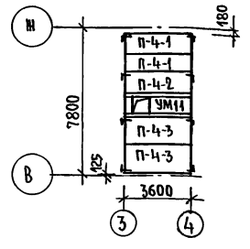

СПЕЦИФИКАЦИЯ СБОРНЫХ ПАНЕЛЕЙ К СХЕМАМ РАСПОЛОЖЕНИЯ ПЕРЕКРЫТИЙ

МАРКА ПОЗ.	ОБОЗНАЧЕНИЕ	НАИМЕНОВАНИЕ	КОЛ	МАССА ЕД. КГ	ПРИМЕЧАН.
П-1-1 (П-1-1А)	1.141-1 в.64	ПК60.10-6АIVт (ПК6010-8АIVт)	3(2)	1725	
П-1-2 (П-1-2А)		ПК60.12-6АIVт (ПК6012-8АIVт)	8(3)	2100	
П-1-3 (П-1-3А)		ПК60.15-6АIVт (ПК6010-8АIVт)	23(12)	2800	
П-2-1 (П-2-1А)	1.141-1 в.64	ПК48.10-6АIVт (ПК4810-8АIVт)	1(1)	1475	
П-2-2 (П-2-2А)		ПК48.12-6АIVт (ПК48.12-8АIVт)	6(1)	1800	
П-2-3		ПК48.15-6АIVт	7	2400	
П-3-1	1.141-1 в.60	ПК42.10-6т	1	1230	
П-3-2		ПК42.12-6т	8	1490	
П-3-3		ПК42.15-6т	5	1970	
П-4-1 (П-4-1А)	1.141-1 в.60	ПК36.10-6т (ПК-36.10-8АIVт)	2(1)	1055	
П-4-2 (П-4-2А)		ПК36.12-6т (ПК36.12-8АIVт)	4(1)	1280	
П-4-3		ПК36.15-8т	2	1700	
П-5-1		ПК30.12-6т	5	1080	
П-5-2		ПК30.15-6т	4	1425	
П-5-3		ПК30.10-6т	4	890	

СПЕЦИФИКАЦИЯ МОНОЛИТНЫХ УЧАСТКОВ 1 И 2 ЭТАЖЕЙ

МАРКА ПОЗ.	ОБОЗНАЧЕНИЕ	НАИМЕНОВАНИЕ	КОЛИЧЕСТВО ШТ. 1 ЭТ	2 ЭТ	ВСЕГО	ПРИМЕЧ.
УМ1	ТП. 274-4-4.91 ЛИСТ 24	МОНОЛИТНЫЙ УЧАСТОК УМ1	1		1	
УМ2		УМ2	1		1	
УМ3		УМ3	1		1	
УМ4		УМ4	1		1	
УМ5		УМ5	1		1	
УМ6		УМ6	1		1	
УМ7		УМ7	1		1	
УМ8		УМ8	1		1	
УМ9		УМ9	1		1	
УМ10		УМ10		1	1	
УМ12		УМ12	1		1	
УМ13		УМ13	1		1	
УМ14		УМ14	1		1	
УМ15		УМ15	1		1	
УМ16		УМ16		1	1	
УМ17		УМ17		1	1	

СПЕЦИФИКАЦИЯ АНКЕРОВ КРЕПЛЕНИЯ ПЛИТ ПЕРЕКРЫТИЯ 1 И 2 ЭТАЖЕЙ

МАРКА ПОЗ. (№ УЗЛА)	ОБОЗНАЧЕНИЕ	НАИМЕНОВАНИЕ	КОЛ-ВО ШТ. 1 ЭТ.	2 ЭТ.	ВСЕГО	МАССА ЕД. КГ.	ПРИМЕЧ.
22	СЕРИЯ 2.240-1 в.2	АНКЕР Ф10 АI ГОСТ 5781-82* ℓ=600	20	9	29	0.370	
21		ℓ=900	55	18	73	0,494	

СПЕЦИФИКАЦИЯ ПЛИТ ПЕРЕКРЫТИЙ, МОНОЛИТНЫХ УЧАСТКОВ, АНКЕРОВ ПОДВАЛА

МАРКА ПОЗ.	ОБОЗНАЧЕНИЕ	НАИМЕНОВАНИЕ	КОЛ.	МАССА ЕД., КГ	ПРИМЕЧ.
П-4-1	1.141-1 в.60	ПК36.10-6т	2	1055	
П-4-2		ПК36.12-6т	1	1280	
П-4-3		ПК36.15-6т	2	1700	
УМ-11	т.п. 274-4-4.91 лист 24	монолитный участок УМ11	1	—	
21	СЕРИЯ 2.240-1 в.2	АНКЕР Ф10 АI ГОСТ 5781-82* ℓ=900	8	0,555	

1. Укладку панелей на стены и заделку швов между панелями производить на цементном растворе марки 100.
2. Монтажные металлические детали анкеровки панелей после устройства соединений защитить слоем цементного раствора марки 100.
3. Отверстия шириной 150мм, не обозначенные на данных схемах (см. чертежи „ОВ", „ВК") сверлить по месту не нарушая несущих ребер панелей.
4. Монолитные участки разработаны на листе 24.

ПРИВЯЗАН:		
ИНВ.№		

Н.КОНТР.	ЕГОРОВ	
НАЧ.МАСТ.	РАДЫГИН	
ЗАМ.Н.М.	ЗЕМЛЯК	
ГАП	ЕГОРОВ	
ГЛ.СПЕЦ.А		
ВЕД.НИИ	КОЦАРЬ	
ИСПОЛНИЛ	ФЕФИЛАКТОВА	
ПРОВЕРИЛ	КОЦАРЬ	

274-4-4.91 -АС

Общественный микроцентр малого сельского населенного пункта на 250 жителей

СТАДИЯ	ЛИСТ	ЛИСТОВ
РП	23	

Схемы расположения плит перекрытия. Спецификации анкеров, плит перекрытия монолитных участков.

ЦНИИЭП граждансельстрой

25226-01 26

ИНВ.№ ПОДЛ. | ПОДПИСЬ И ДАТА | ВЗАМ.ИНВ.№ | 2-1023-26

| | | |

СПЕЦИФИКАЦИЯ МАТЕРИАЛОВ НА МОНОЛИТНЫЕ УЧАСТКИ

Марка, поз.	Обозначение	Наименование	Кол. шт.	Масса ед.кг	Примеч.
		УМ-1			
1		6AI ГОСТ 5781-82* ℓ=5440	3	1.21	
2		10AIII ГОСТ 5781-82* ℓ=970	29	0.6	
		Бетон кл. В20	–	0.25	м³
		УМ-2			
3		6AI ГОСТ 5781-82* ℓ=2690	3	0.6	
4		10AIII ГОСТ 5781-82* ℓ=940	14	0.6	
		Бетон кл. В20	–	0.10	м³
		УМ-3			
5		6AI ГОСТ 5781-82* ℓ=3290	3	0.73	
6		12AIII ГОСТ 5781-82* ℓ=1240	29	1.10	
7		6AI ГОСТ 5781-82* ℓ=3540	2	0.79	м³
		Бетон кл. В20	–	0.18	
		УМ-4			
КР-7	Т.П. 274-4-4.91 Л.26	КР-7 ℓ=6200	3	17.24	
КР-9	Л.26	КР-9 ℓ=6530	3	23.95	
КР-3	Л.26	КР-3 ℓ=2150	3	2.08	
КР-2	Л.26	КР-2 ℓср=1600	8	1.69	
8		6AI ГОСТ 5781-82* ℓ=180	214	0.04	
С-1		С $\frac{5Вр1-100}{5Вр1-100}$ 1280×7300	1	26.9	
ИМ-1	Т.П. 274-4-4.91 Л.27	Изделие закладное ИМ1	11	2.12	
9		□ 20×20 ℓ=1220	11	3.83	
10		–50×5 ℓ=6200 ГОСТ 103-76*	1	12.15	
11		Проволока 3Вр1 ГОСТ 6727-80 для армирования кладки балкона 75.1м.п.	1	3.91	
		Бетон кл. В20	–	1.11	м²
		УМ-5			
КР-6	ТП. 274-4-4.91 Л.26	КР-6 ℓср=4660	6	10.95	
8		6AI ГОСТ 5781-82* ℓ=180	118	0.04	
С-3		С $\frac{5Вр1-100}{5Вр1-100}$ 1280×2350	1	8.7	
КР-1	ТП 274-4-4.91 Л.26	КР-1 ℓср=1100	8	0.9	м³
		Бетон кл. В20	–	2.5	

Марка, поз.	Обозначение	Наименование	Кол. шт.	Масса ед.кг	Примеч.
		УМ-6			
КР-6	Т.П. 274-4-4.91 Л.26	КР-6 ℓ=4660	2	10.95	
8		6AI ГОСТ 5781-82* ℓ=180	26	0.04	
С-4		С $\frac{5Вр1-100}{5Вр1-100}$ 1140×4630	1	15.20	
		Бетон кл. В20	–	0.5	м³
		УМ-7			
12		10AIII ГОСТ 5781-82* ℓ=1140	29	0.7	
13		6AI ГОСТ 5781-82* ℓ=5490	4	1.22	
		Бетон кл. В20	–	0.35	м³
		УМ-8			
14		6AI ГОСТ 5781-82* ℓ=5960	1	1.32	
15		6AI ГОСТ 5781-82* ℓ=5660	3	1.26	
16		10AIII ГОСТ 5781-82* ℓ=1065	30	0.7	
		Бетон кл. В20	–	0.35	м³
		УМ-9			
17		8AI ГОСТ 5781-82 ℓср=2415	12	0.95	
18		12AIII ГОСТ 5781-82 ℓср=930	23	0.83	
		Бетон кл. В20	–	0.5	м³
		УМ-10			
19		6AI ГОСТ 5781-82* ℓ=3310	3	0.73	
4		10AIII ГОСТ 5781-82* ℓ=940	19	0.6	
		Бетон кл. В20	–	0.2	м³
		УМ-11			
КР-4	Т.П 274-4-4.91 Л.26	КР-4 ℓ=3560	4	5.19	
20		6AI ГОСТ 5781-82* ℓ=140	86	0.03	
С-5		С $\frac{5Вр1-100}{5Вр1-100}$ 1040×2040 ГОСТ 8478-81	1	6.11	
ИМ-1	ТП. 274-4-4.91 Л.27	Изделие закладное ИМ1	1	2.12	
		Бетон кл. В20	–	0.7	м³

Марка, поз.	Обозначение	Наименование	Кол. шт.	Масса ед.кг	Примеч.
		УМ-12			
КР-8	Т.П 274-4-4.91 Л.26	КР-8 ℓ=6600	3	28.89	
21		6AI ГОСТ 5781-82* ℓ=280	46	0.08	
КР-5		КР-5 ℓ=3950	4	11.31	
22		6AI ГОСТ 5781-82* ℓ=180	–	0.04	
С-6		С $\frac{5Вр1-100}{5Вр1-100}$ 1040×10730	1	32.14	
ИМ1	Т.П 274-4-4.91 Л.27	Закладное изделие ИМ1	11	2.12	
КР-1	ТП. 274-4-4.91 Л.26	КР-1 ℓ=1100	86	0.90	
		Бетон кл. В20	–	1.62	м³
		УМ-13			
8		6AI ГОСТ 5781-82* ℓ=180	32	0.04	
КР-2	ТП. 274-4-4.91 Л.26	КР-2 ℓ=1600	4	1.69	
С-7		С $\frac{5Вр1-100}{5Вр1-100}$ 1040×6000	1	17.97	
		Бетон кл. В20	–	0.36	м³
		УМ-14			
23		8AI ГОСТ 5781-82* ℓср=1600	5	0.8	
24		12AIII ГОСТ 5781-82 ℓср=960	16	1.20	
		Бетон кл. В20	–	0.08	м³
		УМ-15			
25		8AI ГОСТ 5781-82* ℓср=2010	5	1.01	
26		12AIII ГОСТ 5781-82* ℓср=1060	16	1.20	
		Бетон кл. В20	–	0.11	м³
		УМ-16			
27		6AI ГОСТ 5781-82* ℓ=5680	4	1.26	
28		10AIII ГОСТ 5781-82* ℓ=1040	29	0.64	
		Бетон кл. В20	–	0.27	м³
		УМ-17			
29		6AI ГОСТ 5781-82* ℓ=5480	6	1.22	
30		10AIII ГОСТ 5781-82* ℓ=1240	28	0.77	
		Бетон кл. В.20	–	0.35	м³

Монолитные участки перекрытий УМ1 ÷ УМ-17 разработаны на л. 24

Привязан

Инв.№

Н.контр.	Ерофов	
Нач.маст.	Радыгин	
Зам.н.м.	Земляк	
ГАП	Ерофов	
Гл.специал.	Ерофов	
Вед.инж.	Коцарь	
Исполн.	Феофилактов	
Провер.	Коцарь	

274-4-4.91 -АС

Общественный микроцентр малого сельского населенного пункта на 250 жителей

Стадия	Лист	Листов
РП	25	

Спецификация материалов на монолитные участки

ЦНИИЭП граждансельстрой

Альбом I

Инв.№ подл. | Подпись и дата | Взам. инв.№ 24023-28

Альбом I

КР-1

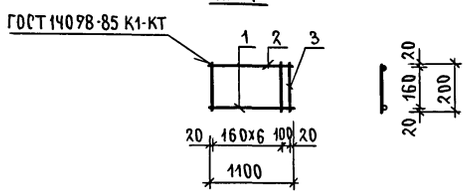

КР-2

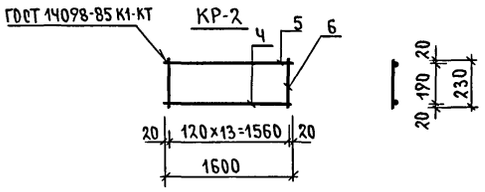

КР-3

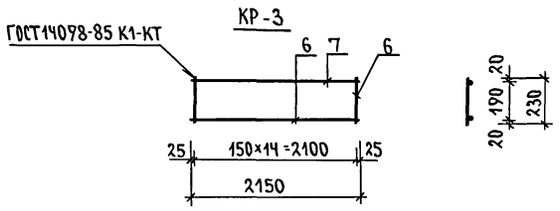

КР-4

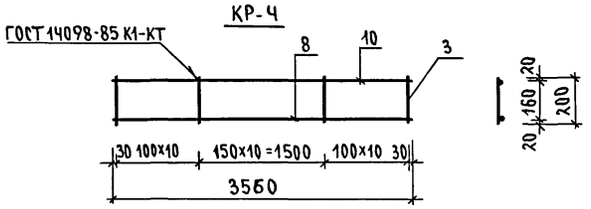

КР-5

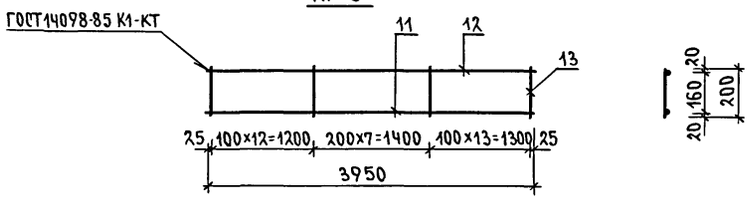

КР-6

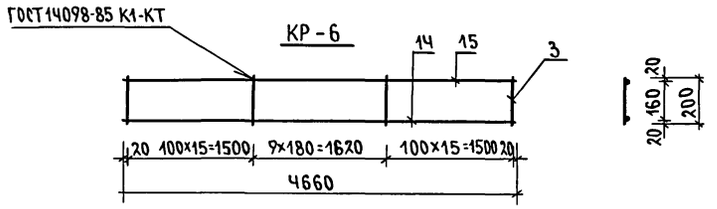

КР-7

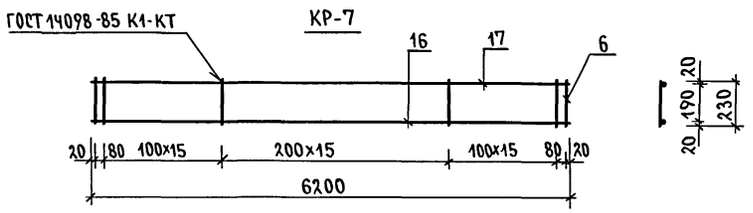

КР-8

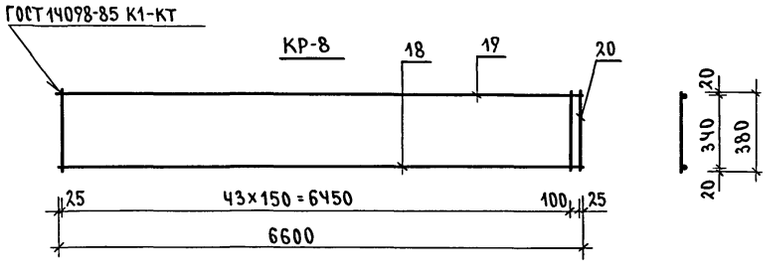

КР-9

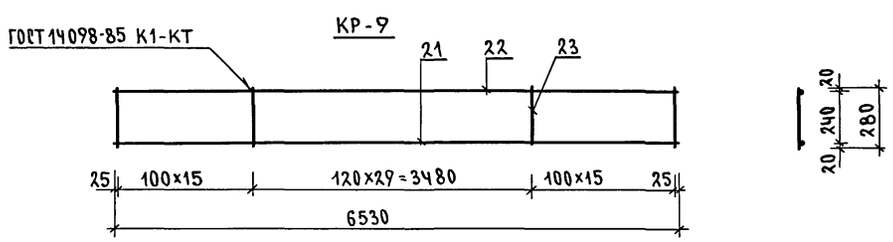

СПЕЦИФИКАЦИЯ МАТЕРИАЛОВ НА КАРКАСЫ

Марка, поз.	Обозначение	Наименование	Кол. шт.	Масса ед.кг	Примеч.
	тп. 274-4-4.91 л. 26	Каркас КР-1		0.90	
1		8 AIII ГОСТ 5781-82* ℓ=1100	1	0.39	
2		6 AI ГОСТ 5781-82* ℓ=1100	1	0.22	
3		6 AI ГОСТ 5781-82* ℓ=200	8	0.04	
	тп. 274-4-4.91 л. 26	Каркас КР-2		1.69	
4		8 AIII ГОСТ 5781-82* ℓ=1600	1	0.63	
5		6 AI ГОСТ 5781-82* ℓ=1600	1	0.36	
6		6 AI ГОСТ 5781-82* ℓ=230	14	0.05	
	т.п. 274-4-4.91 л. 26	Каркас КР-3		2.08	
7		8 AIII ГОСТ 5781-82* ℓ=2150	1	0.85	
8		6 AI ГОСТ 5781-82* ℓ=2150	1	0.48	
6		6 AI ГОСТ 5781-82* ℓ=230	15	0.05	
	тп. 274-4-4.91 л. 26	Каркас КР-4		5.19	
9		12 AIII ГОСТ 5781-82* ℓ=3560	1	3.16	
10		6 AI ГОСТ 5781-82* ℓ=3560	1	0.79	
3		6 AI ГОСТ 5781-82* ℓ=200	31	0.04	
	тп. 274-4-4.91 л. 26	Каркас КР-5		11.31	
11		16 AIII ГОСТ 5781-82* ℓ=3950	1	6.23	
12		10 AI ГОСТ 5781-82* ℓ=3950	1	2.44	
13		8 AI ГОСТ 5781-82* ℓ=200	33	0.08	
	тп. 274-4-4.91 л. 26	Каркас КР-6		10.954	
14		16 AIII ГОСТ 5781-82* ℓ=4660	1	7.353	
15		8 AI ГОСТ 5781-82* ℓ=4660	1	1.841	
3		6 AI ГОСТ 5781-82* ℓ=200	40	0.044	
	т.п 274-4-4.91 л. 26	Каркас КР-7		17.24	
16		18 AIII ГОСТ 5781-82* ℓ=6200	1	12.39	
17		8 AI ГОСТ 5781-82* ℓ=6200	1	2.45	
6		6 AI ГОСТ 5781-82* ℓ=230	48	0.05	
	т.п. 274-4-4.91 л. 26	Каркас КР-8		28.89	
18		20 AIII ГОСТ 5781-82* ℓ=6600	1	16.28	
19		12 AIII ГОСТ 5781-82* ℓ=6600	1	5.86	
20		8 AI ГОСТ 5781-82* ℓ=380	45	0.15	
	т.п. 274-4-4.91 л. 26	Каркас КР-9		23.95	
21		20 AIII ГОСТ 5781-82* ℓ=6530	1	16.52	
22		10 AI ГОСТ 5781-82* ℓ=6530	1	4.13	
23		6 AI ГОСТ 5781-82* ℓ=280	60	0.06	

Инв.№ подл. | 2-4023-29
Подпись и дата
Взам.инв.№

Привязан

Инв.№

Н.контр.	Егоров	
Нач.маст	Радыгин	
Зам.н.м	Земляк	
ГАП	Егоров	
Вед.инж.	Шиатова	
Исполн.	Феофилактова	
Провер.	Коцарь	

274-4-4.91 – АС

Общественный микроцентр малого сельского населенного пункта на 250 жителей

Стадия	Лист	Листов
РП	26	

Плоские каркасы КР-1÷КР-9 для монолитных участков перекрытий

ЦНИИЭП Граждансельстрой

25226-01 29

Альбом I

Сечение 1-1

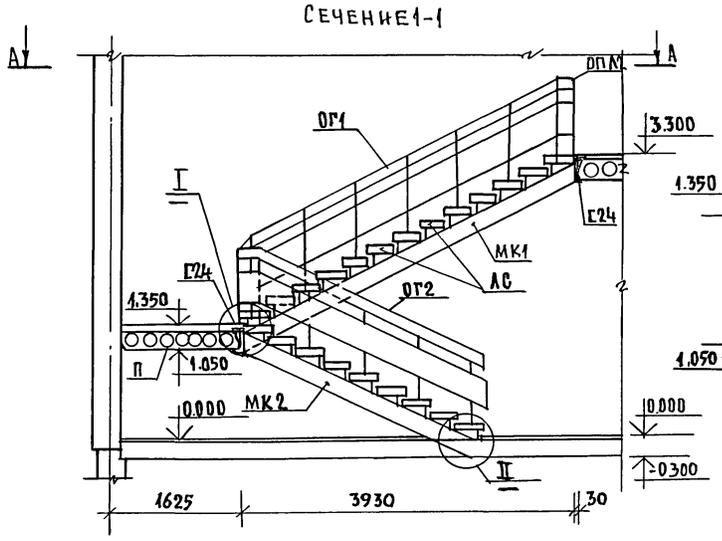

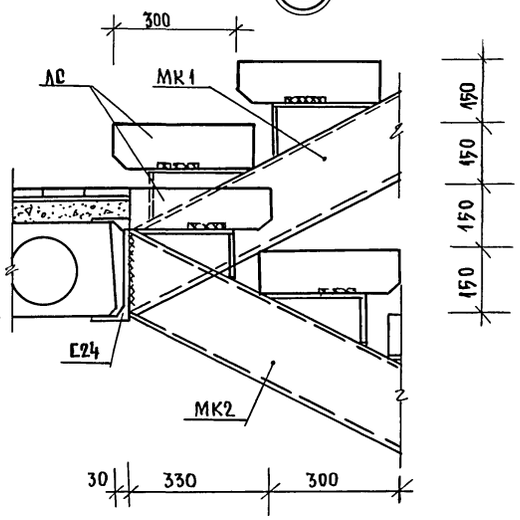

Вид по А-А

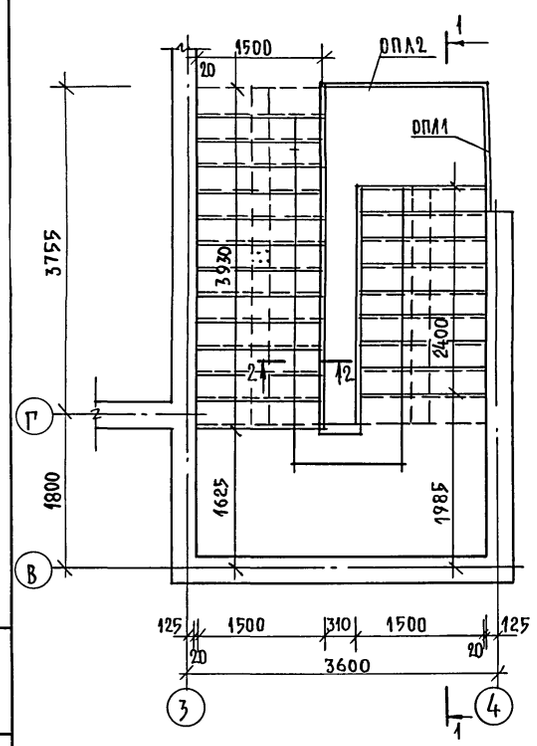

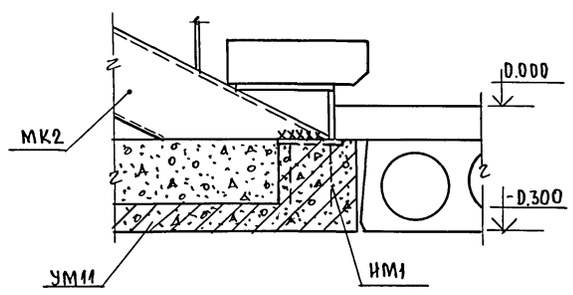

Закладная деталь ИМ-1

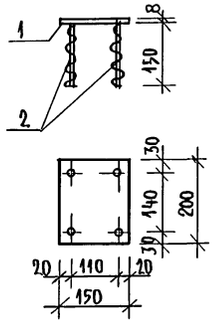

Сечение 2-2

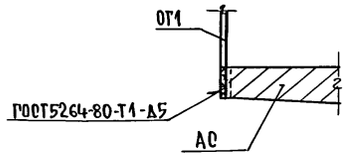

Спецификация изделий и материалов на лестницу N1

Марка поз.	Обозначение	Наименование	Кол. шт.	Масса ед. кг	Примечание
		Металлические косоуры			
МК1	ТП. 274-4-4.91 Лист 28	МК1	1	200.11	
МК2	Лист 28	МК2	1	140.76	
		Ступени плоские			
АС	ГОСТ 8717.1-84*	АС15	12	108	
		АС15-1	10	109	
		Ограждение лестницы			
ОГ1	ТП. 274-4-4.91 Лист 29	ОГ1	1		
ОГ2	Лист 29	ОГ2	1		
ОПЛ1	Лист 29	ОПЛ1	1		
ОПЛ2	Лист 29	ОПЛ2	1		
Г24		Швеллер $\frac{24\ ГОСТ\ 8240-89}{Ст.3\ ГОСТ\ 535-88}$ ℓ=3600	2	24.0	
		Панель перекрытия			
П	1.141-1 в.64	ПК60.15-6АIVТ	1	2800	
ИМ1	ТП. 274-4-4.91 Лист 27	Изделие закладное ИМ1		2.12	
1		Полоса $\frac{8\times150\ ГОСТ\ 103-76*}{Ст.3\ ГОСТ\ 535-88}$ ℓ=200	1	1.88	
2		8АIII ГОСТ 5781-82* ℓ=150	4	0.06	

1. Местоположение лестницы N1 на листе 7
2. Металлические косоуры разработаны на листе 28
3. Ограждение лестницы ОГ см. лист 29

				274-4-4.91 -АС	
Н.контр.	Егоров				
Нач.маст	Радыгин			Общественный микроцентр ма-лого сельского населенного пункта на 250 жителей.	Стадия: РП; Лист: 27; Листов:
Зам.н.м.	Земляк				
ГАП	Егоров				
Вед.инж	Коцарь			Конструкция лестницы N1	ЦНИИЭП гражданселькстрой
Исполн.	Коцарь				
Провер.	Шилтова				

Привязан:

Инв.№

Инв.№подл. 2-4023-30 | Подпись и дата | Взам.инв.№

Альбом I

МК1

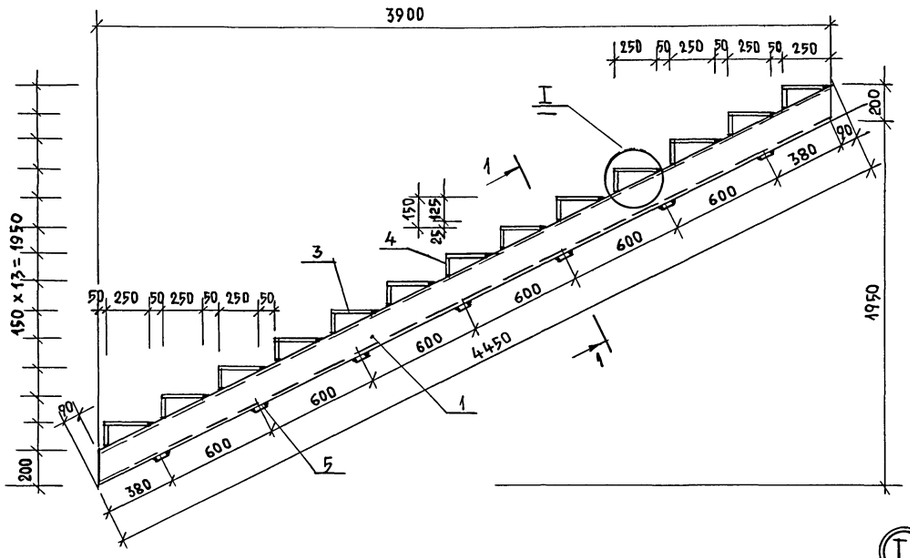

1-1

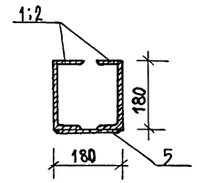

МК2

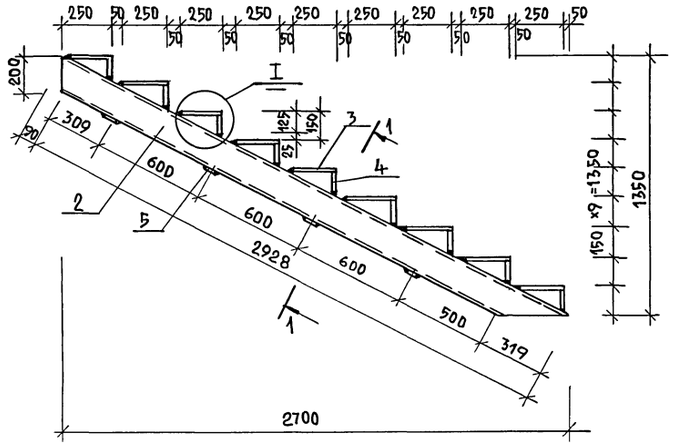

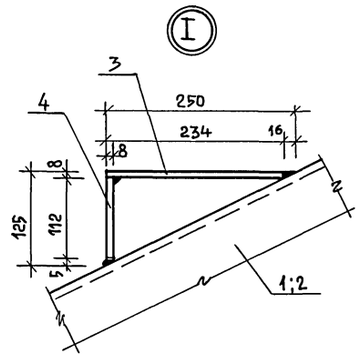

Спецификация металлических элементов на косоуры

Марка поз.	Обозначение	Наименование	Кол. шт.	Масса ед. кг	Примечание
	тп. 274-4-4.91 лист 28	МК1		200.11	
1		Швеллер 18 ГОСТ 8240-89 / Ст.3 ГОСТ 535-88 ℓ=4450	2	72.54	
3		Полоса 8×180 ГОСТ 103-76* / Ст.3 ГОСТ 535-88 ℓ=234	13	2,64	
4		Полоса 8×180 ГОСТ 103-76* / Ст.3 ГОСТ 535-88 ℓ=112	13	1.27	
5		Полоса 8×60 ГОСТ 103-76* / Ст.3 ГОСТ 535-88 ℓ=160	7	0,60	
	тп. 274-4-4.91 лист 28	МК2		135.97	
2		Швеллер 18 ГОСТ 8240-89 / Ст.3 ГОСТ 535-88 ℓ=3018	2	49,19	
3		Полоса 8×180 ГОСТ 103-76* / Ст.3 ГОСТ 535-88 ℓ=234	9	2.64	
4		Полоса 8×180 ГОСТ 103-76* / Ст.3 ГОСТ 535-88 ℓ=112	9	1.27	
5		Полоса 8×60 ГОСТ 103-76* / Ст.3 ГОСТ 535-88 ℓ=160	4	0,60	

1. Лестница N 1 разработана на листе 27
2. Металлические косоуры оштукатурить цементным раствором по металлической сетке.
3. Сварку производить электродами Э-42.

Инв. № подл.	Подпись и дата	Взам. инв. №	
2-4023-31.			

Привязан:

Инв. №

Н. контр.	Егоров	
Нач. маст.	Радыгин	
Зам. н. м.	Земляк	
ГАП	Егоров	
Вед. инж.	Коцарь	
Исполн.	Коцарь	
Провер.	Шилтова	

274-4-4.91 -АС

Общественный микроцентр малого сельского населенного пункта на 250 жителей

Стадия	Лист	Листов
РП	28	

Металлические косоуры МК1; МК2

ЦНИИЭП граждансельстрой

Альбом I

ОГ1

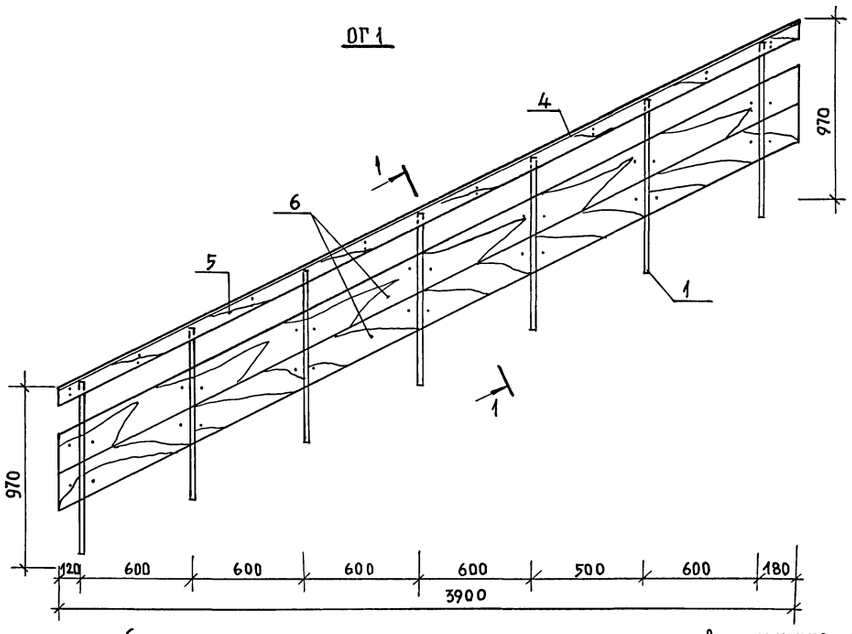

ОГ2

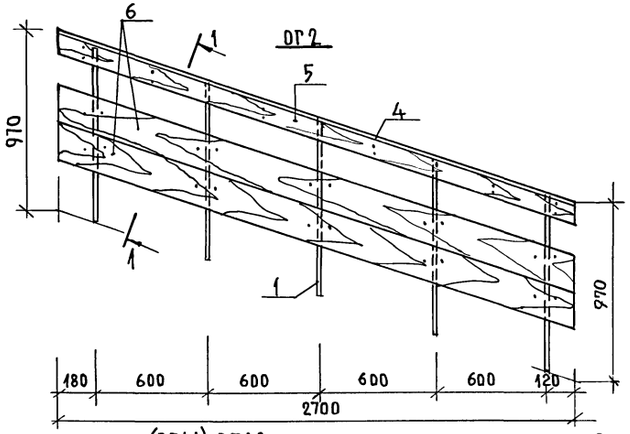

(ОПЛ1) ОПЛ2

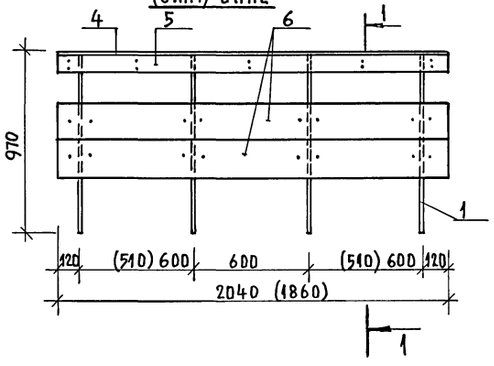

Сечение 1-1

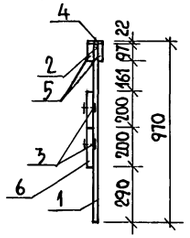

Сечение 2-2

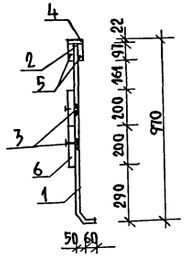

Спецификация материалов на ограждение балкона

Марка позиц.	Обозначение	Наименование	Кол. шт.	Масса ед. кг	Примеч.
		ОБ1			
1		Квадрат $\frac{В20\ ГОСТ\ 2591-88}{Ст.3\ ГОСТ\ 535-88}$ ℓ=1025	11	3,21	
2		Полоса $\frac{4\times20\ ГОСТ\ 103-76^*}{Ст.3\ ГОСТ\ 535-88}$ ℓ=6150	1	3.87	
3		Полоса $\frac{6\times60\ ГОСТ\ 103-76}{Ст.3\ ГОСТ\ 535-88}$ ℓ=180	22	0.51	
4	ГОСТ 8486-86*Е	Доска 25×80 ℓ=6150	1	0,012	м³
5		Доска 32×100 ℓ=6150	2	0.020	м³
6		Доска 40×200 ℓ=6150	2	0.049	м³
7	ГОСТ 11473-75*	Шурупы 10×50	44	—	
8	ГОСТ 7785-81*	Болт 10×70	24	—	

Спецификация материалов на ограждения лестницы N1

Марка поз.	Обозначение	Наименование	Кол. шт.	Масса ед. кг	Примечание
		ОГ1			
1		Квадрат $\frac{В20\ ГОСТ\ 2591-88}{Ст.3\ ГОСТ\ 535-88}$ ℓ=944	7	2.96	
2		Полоса $\frac{4\times20\ ГОСТ\ 103-76^*}{Ст.3\ ГОСТ\ 535-88}$ ℓ=4360	1	2.75	
3		Полоса $\frac{6\times60\ ГОСТ\ 103-76^*}{Ст.3\ ГОСТ\ 535-88}$ ℓ=180	14	0.51	
4	ГОСТ 8486-86Е	Доска 25×80 ℓ=4360	1	0,01	м³
5		Доска 32×100 ℓ=4360	2	0,013	м³
6		Доска 40×200 ℓ=4360	2	0.035	м³
7	ГОСТ 11473-75*	Шурупы 10×50	28		
8	ГОСТ 7785-81*	Болт 10×70	16		
		ОГ2			
1		Квадрат $\frac{В20\ ГОСТ\ 2591-88}{Ст.3\ ГОСТ\ 535-88}$ ℓ=944	5	2.96	
2		Полоса $\frac{4\times20\ ГОСТ\ 103-76^*}{Ст.3\ ГОСТ\ 535-88}$ ℓ=2700	1	1.70	
3		Полоса $\frac{6\times60\ ГОСТ\ 103-76^*}{Ст.3\ ГОСТ\ 535-88}$ ℓ=180	10	0.51	
4	ГОСТ 8486-86*Е	Доска 25×80 ℓ=2700	1	0.006	м³
5		Доска 32×100 ℓ=2700	2	0.009	м³
6		Доска 40×200 ℓ=2700	2	0.023	м³
7	ГОСТ 11473-75*	Шурупы 10×50	20		
8	ГОСТ 7785-81*	Болт 10×70	12		
		ОПЛ1			
1		Квадрат $\frac{В20\ ГОСТ\ 2591-88}{Ст.3\ ГОСТ\ 535-88}$ ℓ=944	4	2.96	
2		Полоса $\frac{4\times20\ ГОСТ\ 103-76^*}{Ст.3\ ГОСТ\ 535-88}$ ℓ=2040	1	1.29	
3		Полоса $\frac{6\times60\ ГОСТ\ 103-76^*}{Ст.3\ ГОСТ\ 535-88}$ ℓ=180	8	0.51	
4	ГОСТ 8486-86*Е	Доска 25×80 ℓ=1860	1	0,004	м³
5		Доска 32×100 ℓ=1860	2	0,006	м³
6		Доска 40×200 ℓ=1860	2	0,015	м³
7	ГОСТ 11473-75*	Шурупы 10×50	16		
8	ГОСТ 7785-81*	Болт 10×70	10		
		ОПЛ2			
1		Квадрат $\frac{В20\ ГОСТ\ 2591-88}{Ст.3\ ГОСТ\ 535-88}$ ℓ=944	4	2.96	
2		Полоса $\frac{4\times20\ ГОСТ\ 103-76^*}{Ст.3\ ГОСТ\ 535-88}$ ℓ=2040	1	1.29	
3		Полоса $\frac{6\times60\ ГОСТ\ 103-76^*}{Ст.3\ ГОСТ\ 535-88}$ ℓ=180	8	0.51	
4	ГОСТ 8486-86* Е	Доска 25×80 ℓ=2040	1	0.004	м³
5		Доска 32×100 ℓ=2040	2	0,065	м³
6		Доска 40×200 ℓ=2040	2	0,016	м³
7	ГОСТ 11473-75*	Шурупы 10×50	16		
8	ГОСТ 7785-81*	Болт 10×70	10		

Привязан:

Инв. №

Инв. № подл. | Подпись и дата | Взам. инв. №

2-1403-32

274-4-4.91 -АС

Н. контр.	Егоров	
Нач. мас.	Радыгин	
Зам. н. м.	Земляк	
ГАП	Егоров	
Вед. инж.	Коцарь	
Исполн.	Коцарь	
Провер.	Шилтова	

Общественный микроцентр малого сельского населенного пункта на 250 жителей

Ограждения лестницы ОГ1; ОГ2; ОПЛ1, ОПЛ2;

Стадия	Лист	Листов
РП	29	

ЦНИИЭП граждансельстрой

Альбом I

План лестницы N2 и балкона N2

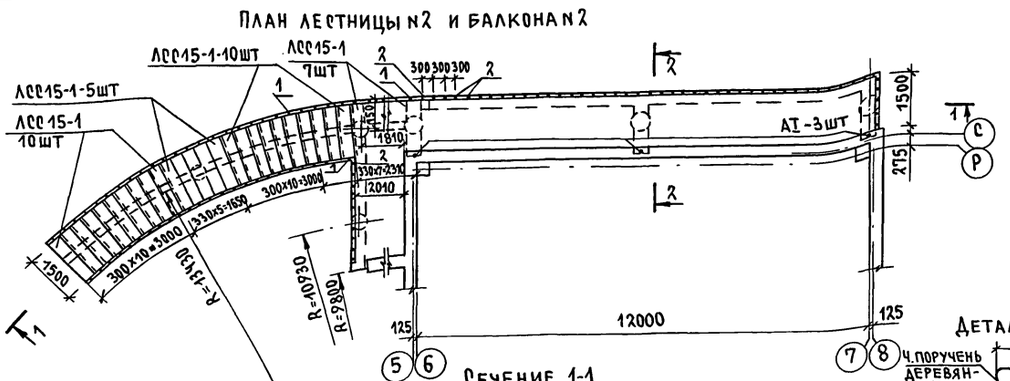

Сечение 1-1

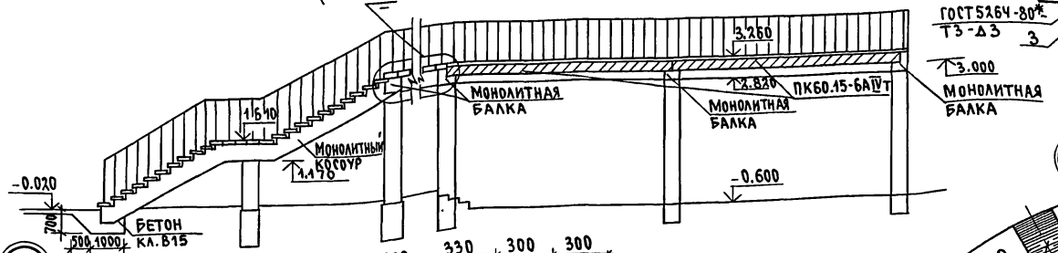

Сечение 2-2

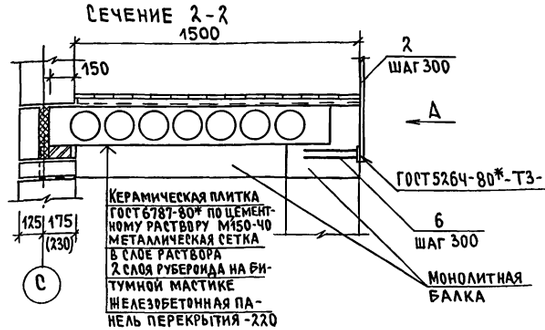

Вид А

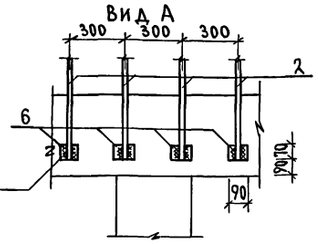

Деталь поручня

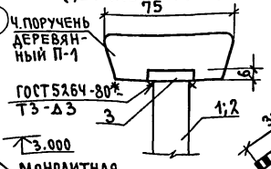

Схема монолитных балок и косоура для лестницы N2 и балкона N2

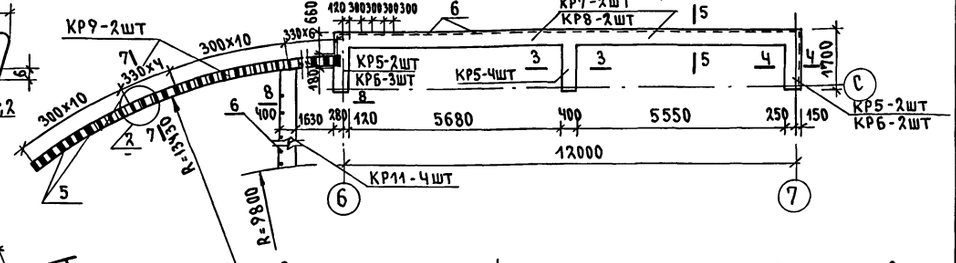

Сечение 6-6

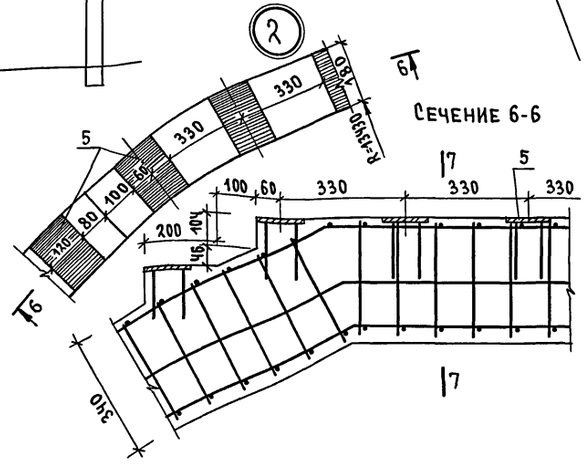

Сечение 7-7

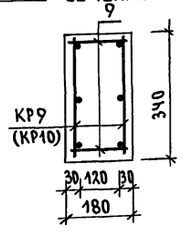

Сечение 8-8

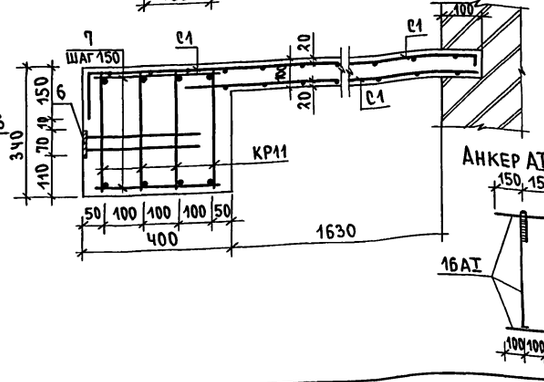

Сечение 3-3

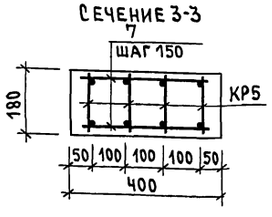

Сечение 4-4 (5-5)

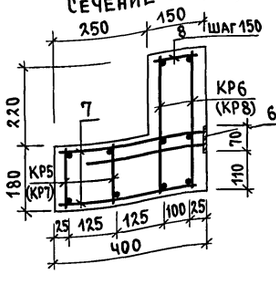

Спецификация изделий и материалов на лестницу N2 и балкон N2

Марка, поз.	Обозначение	Наименование	Кол. шт.	Масса ед. кг	Примеч
	1.141-1 вып. 64	Панель перекрытия ПК60.15-6АIVт	2	2800	
	ГОСТ 8717.1-84	Ступень плоская АСС15-1	32	109	
1		□20 ГОСТ 2591-88 ℓ=950	57	2.98	
2		□20 ГОСТ 2591-88 ℓ=1210	57	3.80	
3		Полоса 6х25 ГОСТ 103-76* / Ст3 ГОСТ 535-88	п.м 34.0	1.18	
4		Поручень деревянный П-1 - ГОСТ 8242-88	п.м. 34.0		
5	тп. 274-4-4.91 л. 22	Изделие закладное М1	32	1.26	
6	т.п. 274-4-4.91 л. 22	М2	57	0.78	
7		Проволока 5ВрI ГОСТ 6727* ℓ=350	320	0.05	
8		ℓ=130	100	0.02	
9		ℓ=160	130	0.02	
С1		С 5ВрI-100 / 5ВрI-100 1280х8000	2	60.0	
КР5	тп. 274-4-4.91 л. 22	Каркас плоский КР5	8	3.04	
КР6		КР6	5	3.44	
КР7		КР7	4	17.30	
КР8		КР8	4	18.81	
КР9		КР9	4	19.57	
КР10		КР10	4	21.99	
КР11		КР11	4	11.38	
АI		16АI ГОСТ 5781-82* ℓ=1250	3	1.98	

1. Монолитные балки и косоур изготавливать из бетона кл. В20, расход - 3.3 м³.
2. Металлические элементы лестницы и балкона покрасить масляными красками за 2 раза, деревянный поручень - лаком за 2 раза.

Привязан

Инв. №

274-4-4.91 - АС

Н. контр.	Шилтова	
Нач. маст.	Радыгин	
Зам. н. м.	Земляк	
ГАП	Егоров	
Вед. инж.	Шилтова	
Вед. арх.	Суханова	
Исполн.	Шилтова	
Провер.	Коцарь	

Общественный микроцентр малого сельского населенного пункта на 250 жителей

Стадия	Лист	Листов
РП	30	

Лестница N2, балкон N2

ЦНИИЭП граждансельстрой

Инв. N подл. | Подпись и дата | Взам. инв. N | 2-4025-33

25226-01 33

Альбом I

Схема расположения каркаса

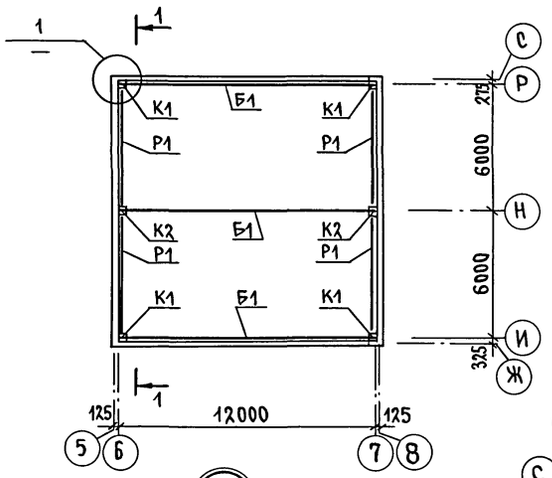

2

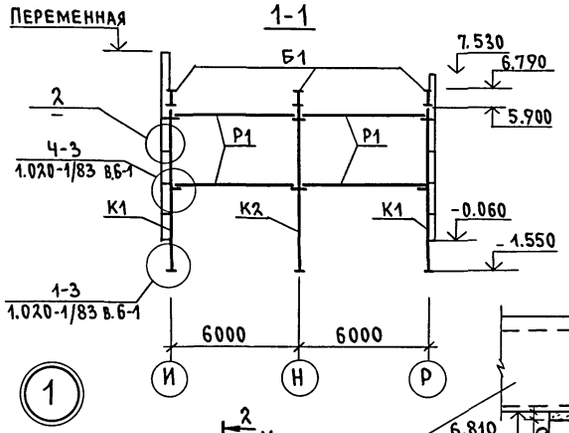

1

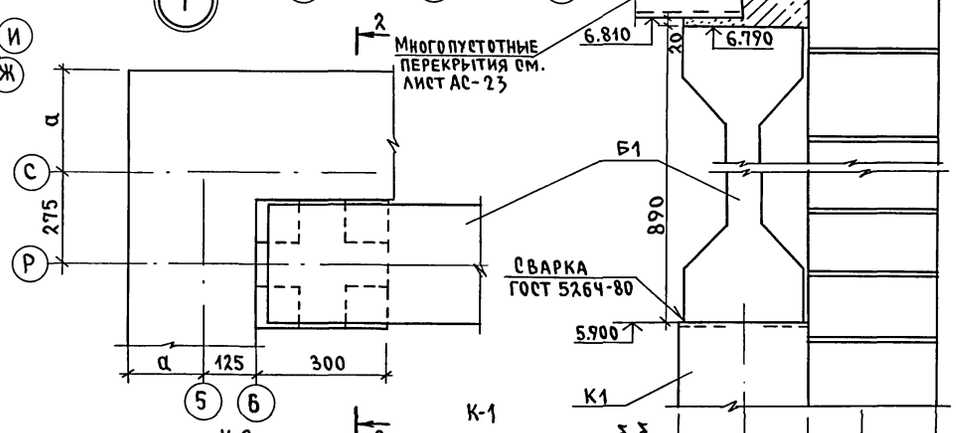

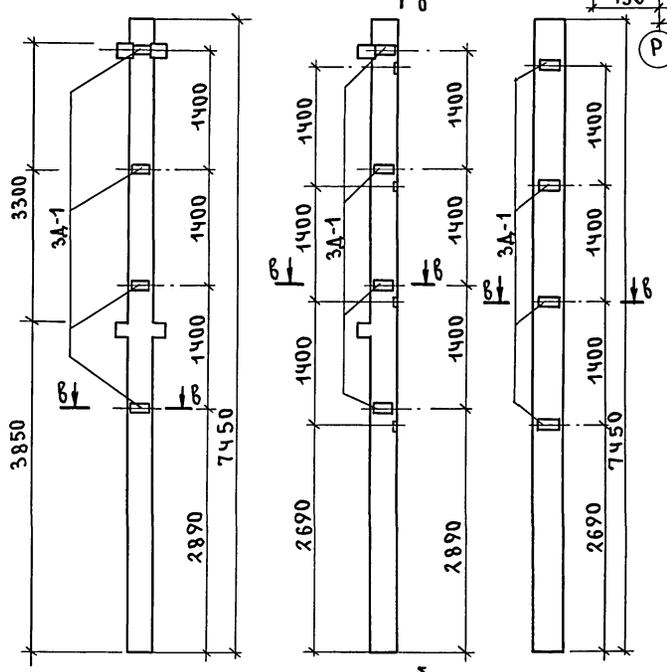

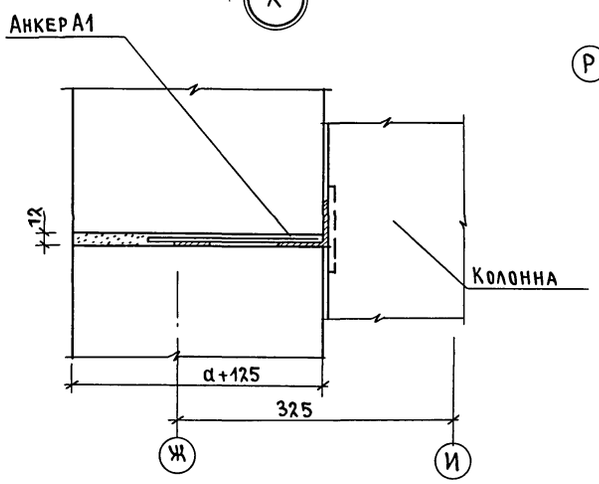

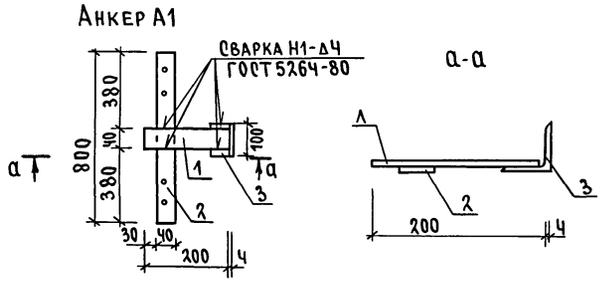

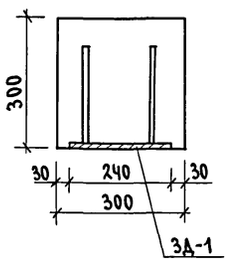

Спецификация к схеме элементов каркаса зрительного зала

Марка поз.	Обозначение	Наименование	Кол. шт.	Масса ед.кг	Примечание
		Железобетонные элементы			
		Колонны			
К1 (4шт)	1.020-1/83.2-1 07	2 К О 3.33-1.2	1	1710	
	1.020-1/83.2-15 24	Изделие закладное МН 33	8	1.530	
К2 (2шт)	1.020-1/83.2-1 07	2 КД 3.33-1.1	1	1744	
	1.020-1/83.2-1524	Изделие закладное МН 33	4	1.530	
		Ригели			
Р1	1.020-1/83.3-1 07	РОП 4.57-20	8	2070	
		Балки			
Б1	1.462.1-1/88 в.1	2БСП 12-5АтV	3	5000	
А1	т.п. 274-4-4.91 л.31	Анкер А1	40	12.80	

Спецификация материалов на анкер А1

Марка, поз.	Обозначение	Наименование	Кол.	Масса ед.кг	Примеч.
1		Полоса $\frac{4\times40\ \text{ГОСТ}\ 103\text{-}76^{*}}{\text{Ст3 ГОСТ}\ 535\text{-}88}$ ℓ=200	1	2.510	12.80 кг
2		Полоса $\frac{4\times40\ \text{ГОСТ}\ 103\text{-}76^{*}}{\text{Ст3 ГОСТ}\ 535\text{-}88}$ ℓ=800	1	10.05	
3		Уголок $\frac{56\times4\ \text{ГОСТ}\ 103\text{-}76^{*}}{\text{Ст3 ГОСТ}\ 535\text{-}88}$ ℓ=70	1	0.240	

Инв.№ подл. | Подпись и дата | Взам.инв.№ | 2-1023-34

Привязан

Инв.№

Н.контр.	Егоров	
Нач.маст.	Радыгин	
Зам.н.м.	Земляк	
ГАП	Егоров	
Вед.инж.	Шилтова	
Исполнил	Шишкина	
Проверил	Шилтова	

274-4-4.91 - АС

Общественный микроцентр малого сельского населенного пункта на 250 жителей

Стадия	Лист	Листов
РП	31	

Монтажная схема каркаса зрительного зала

ЦНИИЭП гражданельстрой

25226-01 34

Альбом I

Схема расположения деревянных балок

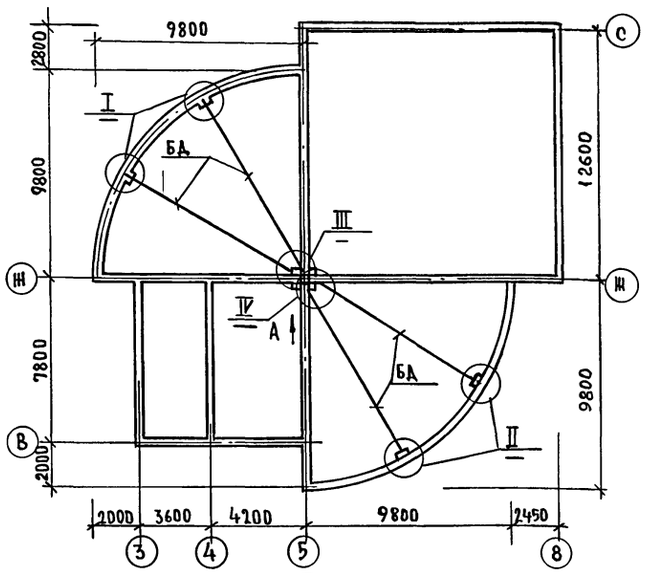

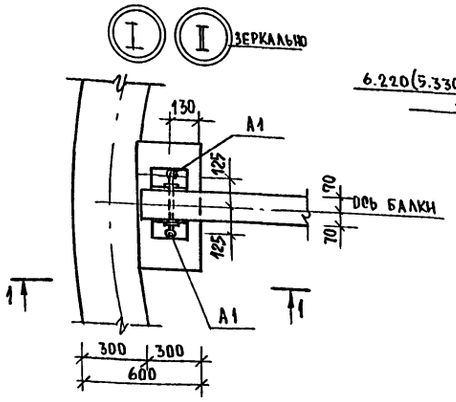

Сечение 1-1

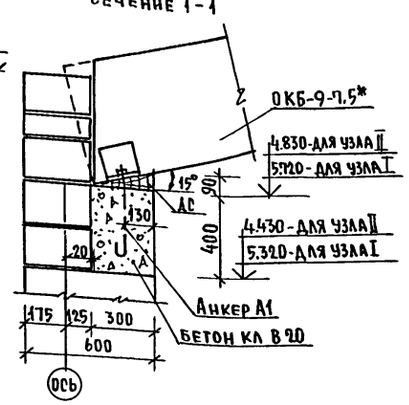

Металлические опорные пластины

МОП1

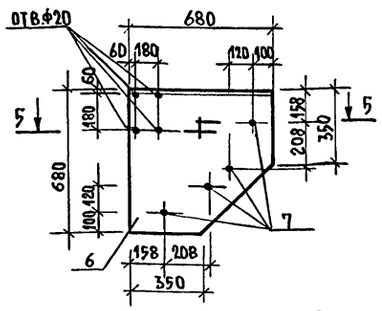

МОП2

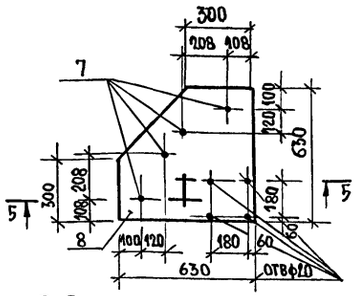

Сечение 5-5

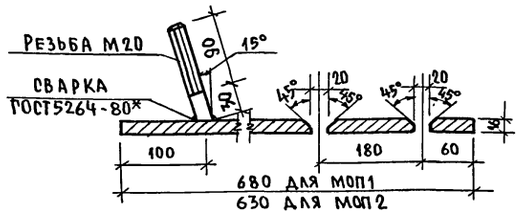

Спецификация к схеме расположения деревянных балок

Марка поз.	Обозначение	Наименование	Кол. шт.	Масса ед. кг	Примеч.
БД	1.262-1 в.4	Балка деревянная ОКБ-9-7,5*	4	420	Длина ℓ=9800
МОП1	Т.П. 274-4-4.91 л. 32	МОП1	1	52.44	
МОП2	Т.П. 274-4-4.91 л. 32	МОП2	1	44.21	
А1	Т.П. 274-4-4.91 л. 32	Анкер А1	8	1.40	
ДС	ГОСТ 8486-86* Е	Бобышка дер. 90х140 ℓ=300	4	0,015	м³
	ГОСТ 5915-70*	Гайка М20.4.011	16	0.021	
1		16 AIII ГОСТ 5781-82* п.м	40	63,20	
2		6 AI ГОСТ 5781-82* ℓ=1500	16	0.33	
3		ℓ=2100	25	0.47	
4		ℓ=930	34	0,21	
		Бетон кл. В 20 м³	1,05		
	Закладная деталь МОП1			52.44	
6		Полоса 16х680 ГОСТ 103-76* / Ст 3 ГОСТ 535-88	1	51.24	
7		20 AI ГОСТ 5781-82* ℓ=120	4	0.30	
	Закладная деталь МОП2			44.21	
7		20 AI ГОСТ 5781-82* ℓ=120	4	0.30	
8		Полоса 16х630 ГОСТ 103-76* / Ст 3 ГОСТ 535-88	1	43.01	

*Деревянная клееная балка ОКБ-9-7,5 выполняется по серии 1.262-1 в.4. длиной 9800 мм.

Сечение 2-2

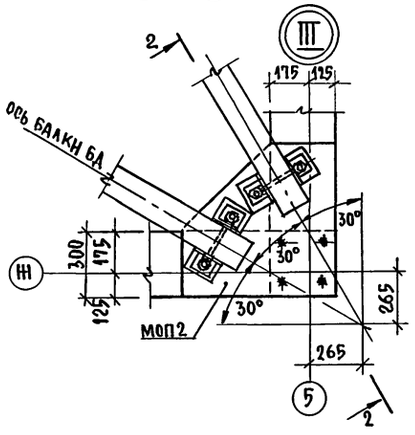

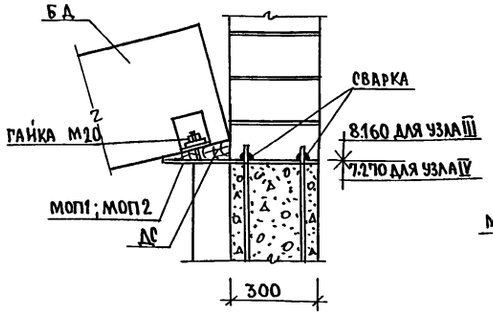

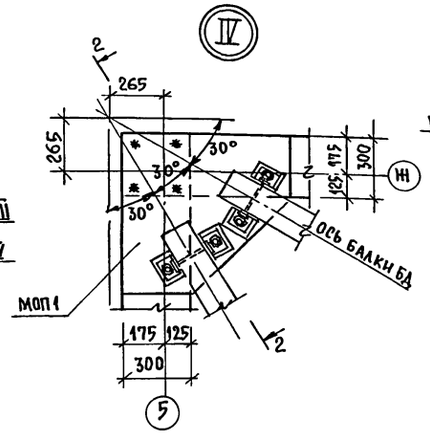

Анкер А1 (1,4 кг)

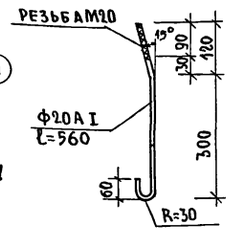

Вид А

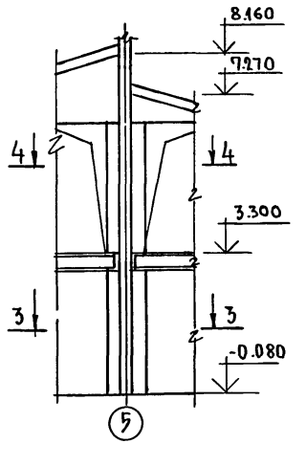

Сечение 3-3

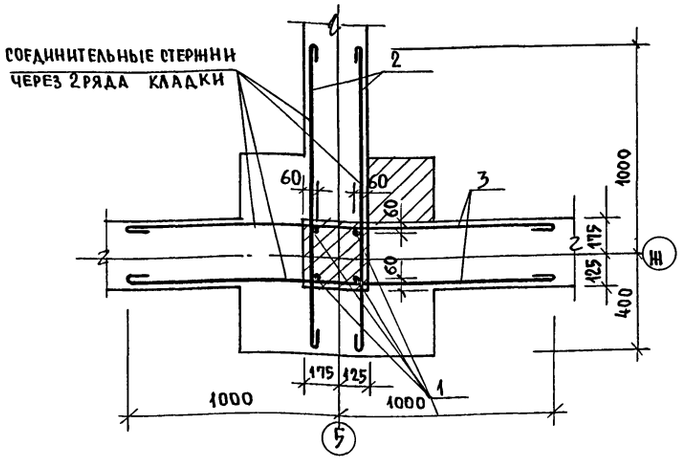

Сечение 4-4

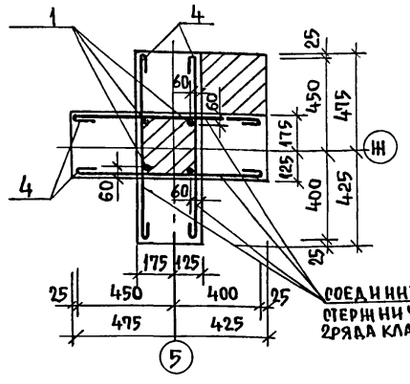

Привязан:

Инв. №

Н.контр.	Егоров	
Нач.маст.	Рядыгин	
Зам.н.м.	Земляк	
ГАП	Егоров	
Вед.инж.	Коцарь	
Исполн.	Коцарь	
Исполн.	Маслова	

274-4-4.91 -АО

Общественный микроцентр малого сельского населенного пункта на 250 жителей

Стадия: РП | Лист: 32 | Листов:

Схема расположения деревянных балок. Узлы.

ЦНИИЭП гражданселькстрой

25226-01 35

Инв. № подл. | Подпись и дата | Взам. инв. №

2-4023-35

Альбом I

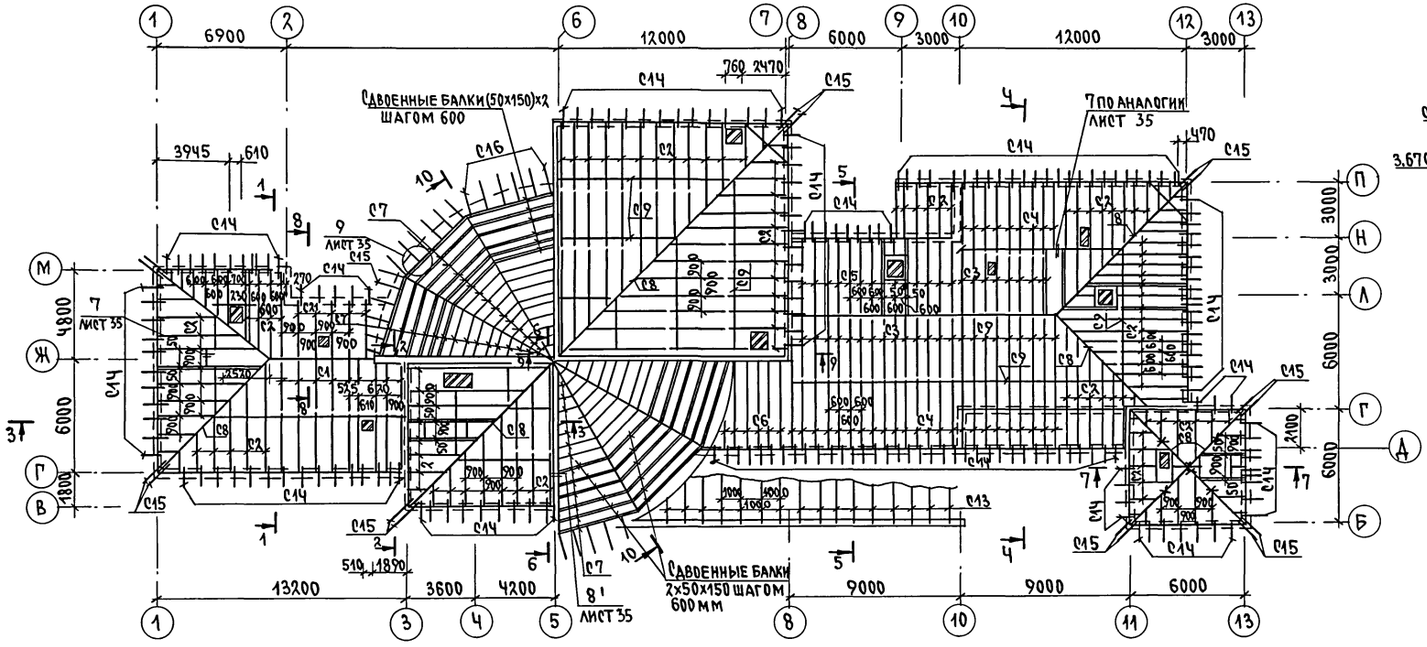

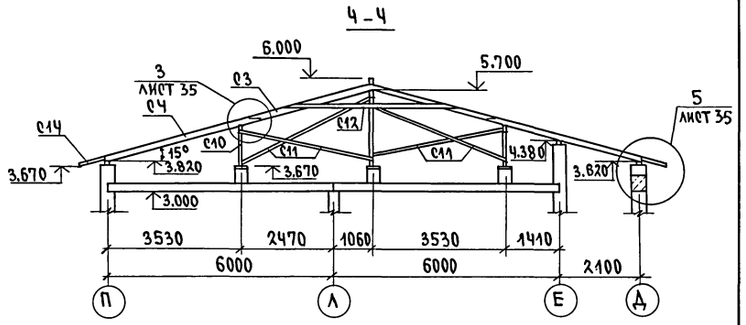

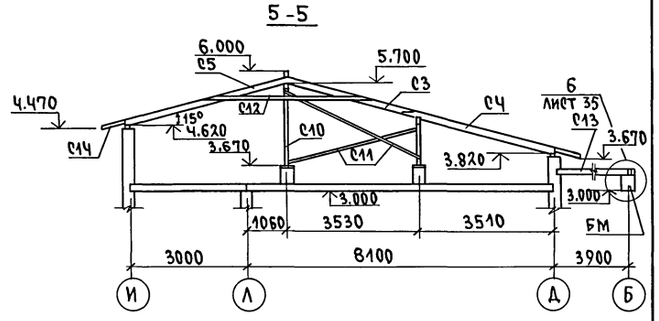

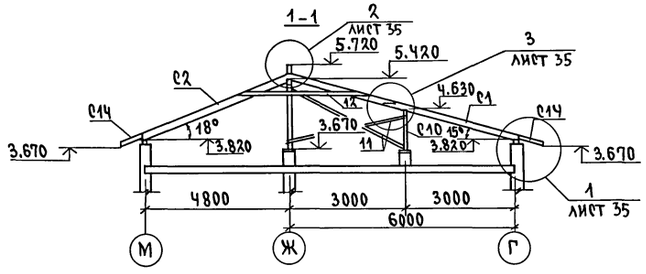

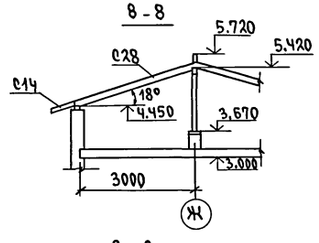

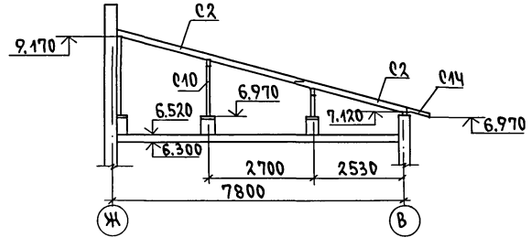

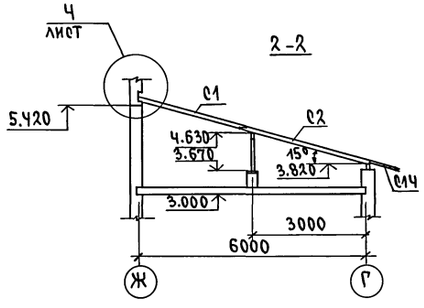

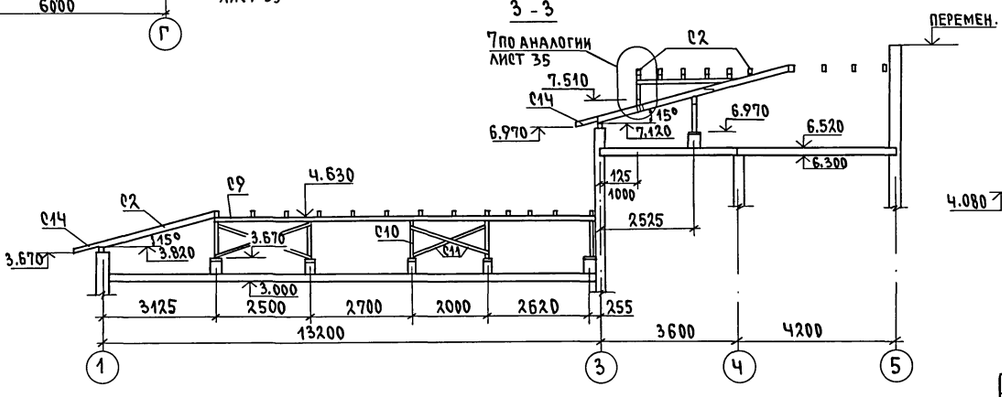

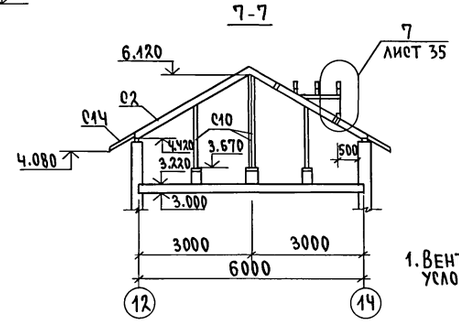

1. Вентшахты на разрезе условно не показаны.

Н.контр.	Егоров		
Нач.маст.	Радыгин		
Зам.н.м.	Земляк		
ГАП	Егоров		
Вед.инж.	Шилтова		
Исполн.	Шишкина		
Провер.	Шилтова		

Привязан

Инв.№

274 - 4 - 4.91 - АС

Общественный микроцентр малого сельского населенного пункта на 250 жителей

Стадия	Лист	Листов
Р.П.	33	

Схема расположения элементов стропил

ЦНИИЭП граждансельстрой

Инв.№подл. | 24023-36 | Подпись и дата | Взам.инв№

25226-01 36

Альбом I

9-9

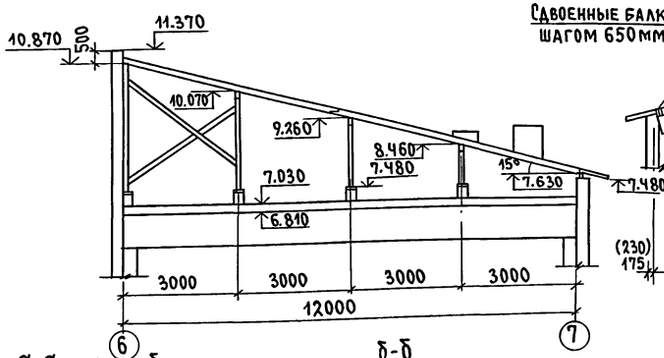

10-10

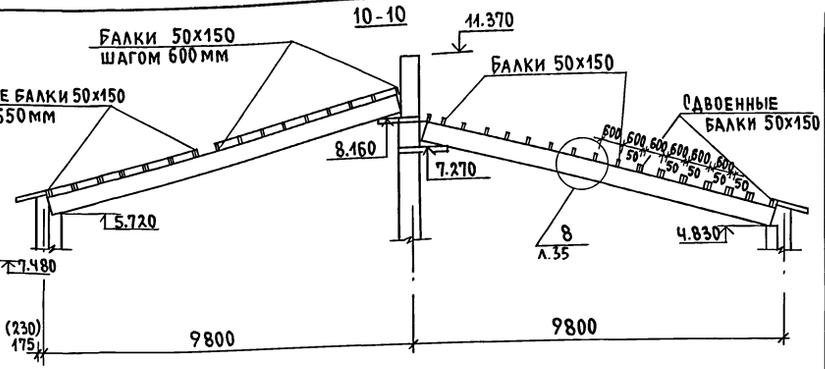

а-а

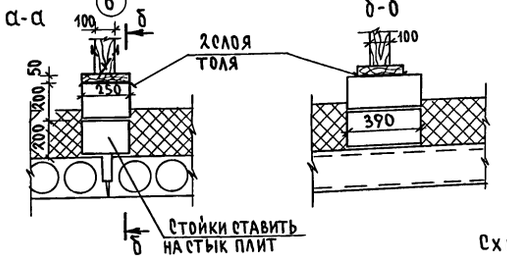

б-б

Схема расположения столбиков под стойки

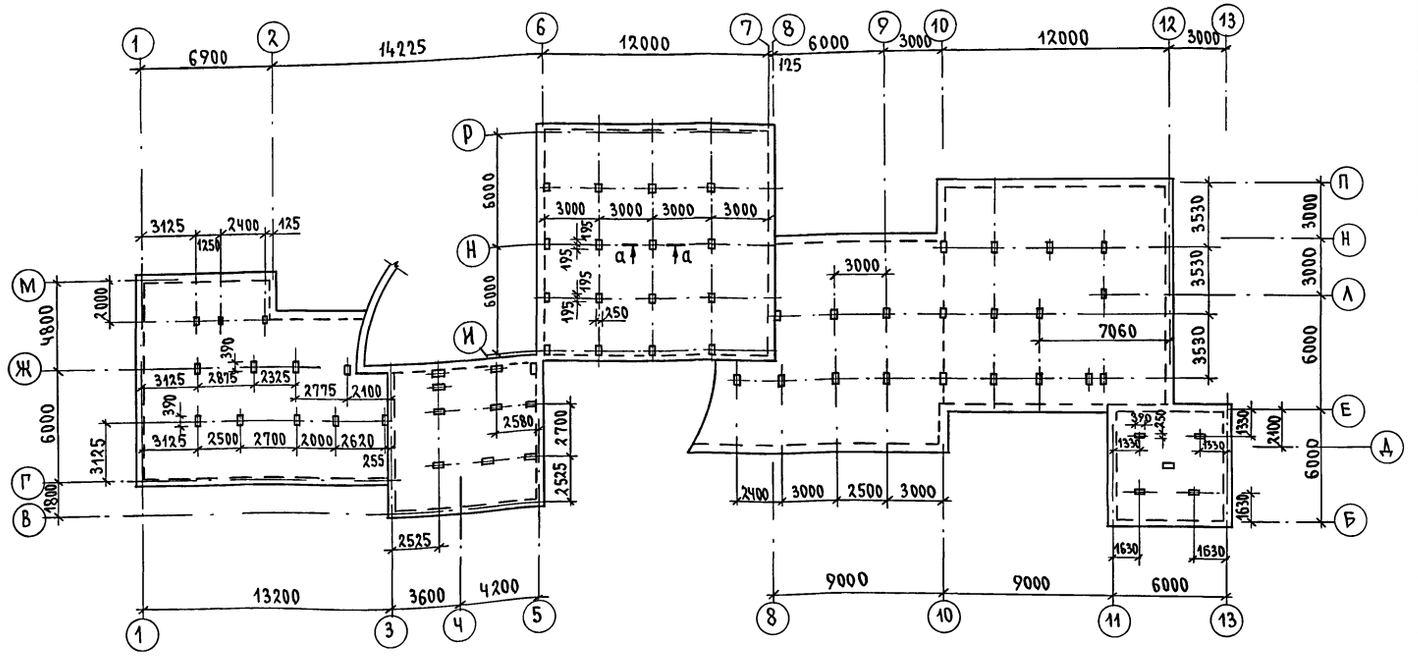

Спецификация элементов стропил

Марка поз.	Обозначение	Наименование	Кол. шт	Масса ед.кг	Примеч. (м3)
С1	ГОСТ 24454-80Е	Стропильная нога 50х150 ℓ=6400	9		0.430
С2		Нарожники 50х150(h) п.м.	560		4.200
С3		Стропильная нога 50х150 ℓ=3400	33		0.840
С4		Стропильная нога 50х150 ℓ=4400	33		1.090
С5		Стропильная нога 50х150 ℓ=4500	16		0.540
С6		Стропильная нога 50х150 ℓ=5000	6		0.230
С7		Балка 50х150(h) п.м.	400.0		3.000
С8		Диагонал.нога 100х150 п.м.	50.0		0.750
С9		Прогоны 100х150(h) п.м.	110.0		1.650
С10		Стойки 100х100	150.0		1.500
С11		Ветровые связи 50х125 п.м.	170.0		1.060
С12		Затяжка 50х125 ℓ=4300	26		0.700
С13		Балка 50х150 ℓ=3800	16		0.460
С14		Кобылка 50х100 ℓ=1200	210		1.260
С15		Кобылка 50х100 ℓ=1400	16		0.112
С16		Кобылка 50х100 ℓ=1600	40		0.320
С17		Опорный брус 50х50х400	230		0.230
С18		Накладка 50х100х400	200		0.400
С19		Подкладка 50х250х250	63		0.200
С20		Угловой прогон 2х100х150 ℓ=2900	4		0.350
С21		Накладка 50х150х400	60		0.180
С22		Подшивка свесов 16х100 (13х94) м²	110.0		1.760
С23		Лобовая доска 25х100 (22х94) п.м	350.0		0.880
С24		Подшивка потолка 19х100 (16х96) м²	150.0		2.850
С25		Доски (обрешетка) 25х100 п.м	250		0.630
С26		Ходовые доски 40х100 п.м.	450		1.800
С28		Обрешетка 50х50 п.м.	500		1.250
С29		Мауэрлат 100х100 п.м.	150		1.500
А1		Анкер А1	110	0.314	
С30	ГОСТ 24454-80Е	Коньковый прогон 50х50 п.м.	50.0		0.125
С27		Уголок 90х6 ГОСТ 8509-72 ℓ=100 Ст3 ГОСТ 535-88	36	0.83	
С31	ГОСТ 24454-80Е	Стропильная нога 50х150 ℓ=3300	5		0.040

1. Столбики под деревянные стойки ставить на стыки плит.

Инв.№ подл. | Подпись и дата | Взам.инв.№ | 2-4023-37

Привязан

Инв.№

Н.контр.	Егоров	
Нач.маст	Радыгин	
Зам.н.м	Земляк	
ГАП	Егоров	
Вед.инж	Шилтова	
Исполн.	Шишкина	
Провер.	Шилтова	

274-4-4.91 - АС

Общественный микроцентр малого сельского населенного пункта на 250 жителей

Сечение 9-9, 10-10. Схема расположения столбиков под стойки.

Стадия	Лист	Листов
РП	34	

ЦНИИЭП граждансельстрой

Альбом I

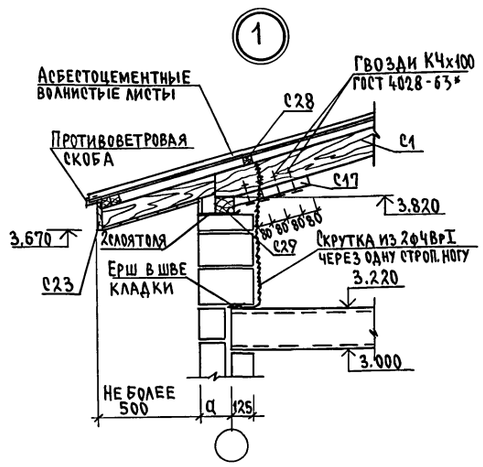

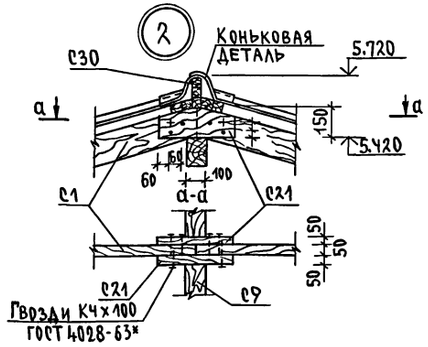

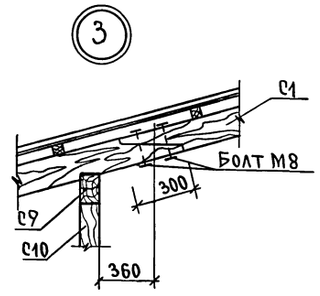

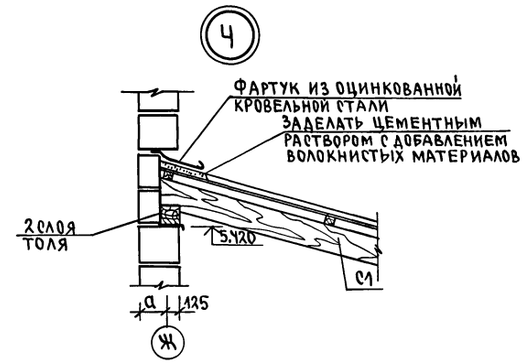

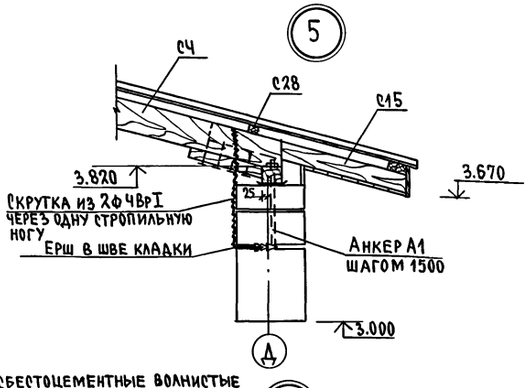

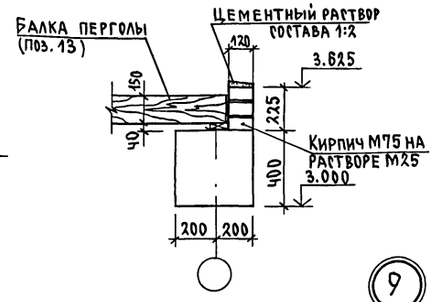

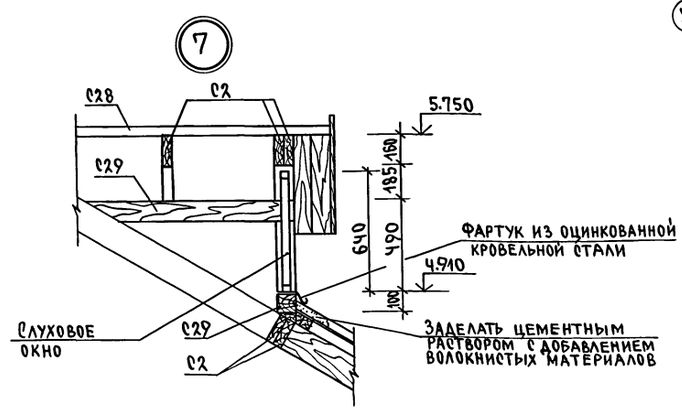

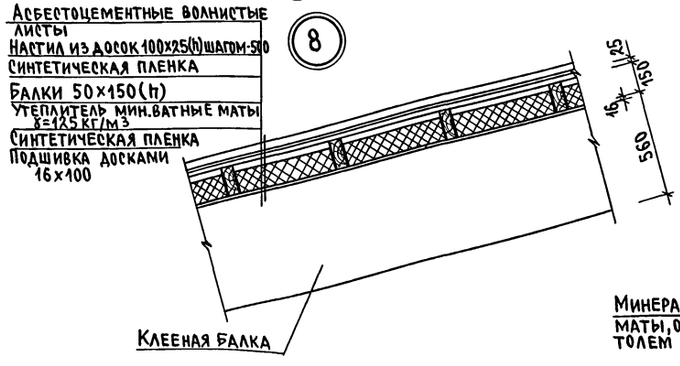

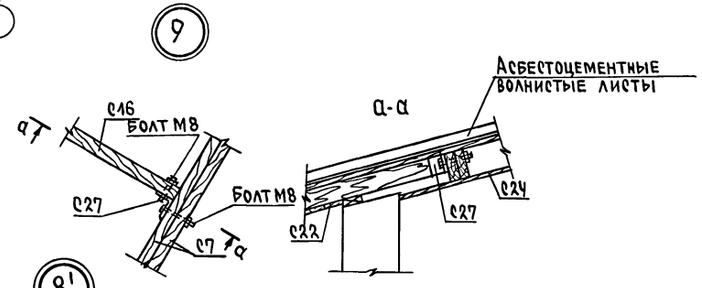

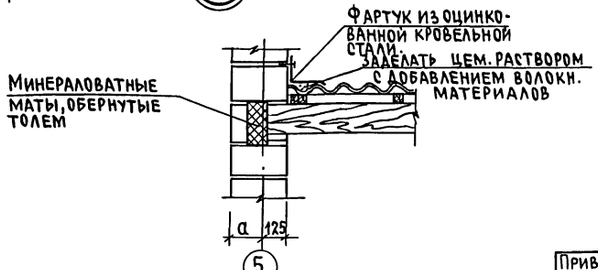

Анкер А1 / 0.314 кг /

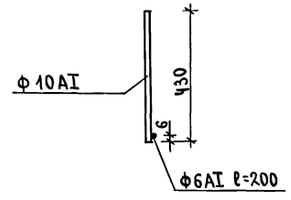

Привязан	Н.контр.	Егоров	
	Нач.маст.	Радыгин	
	Зам.н.м.	Земляк	
	ГАП	Егоров	
Инв.№	Исполн.	Шишкина	
	Провер.	Шилтова	

274-4-4.91 – АС

Общественный микроцентр малого сельского населенного пункта на 250 жителей	Стадия	Лист	Листов
	Р.П	35	
Узлы 1...9	ЦНИИЭП граждансельстрой		

Инв.N подл. | Подпись и дата | Взам.инв.N | 2-4023-38

Альбом I

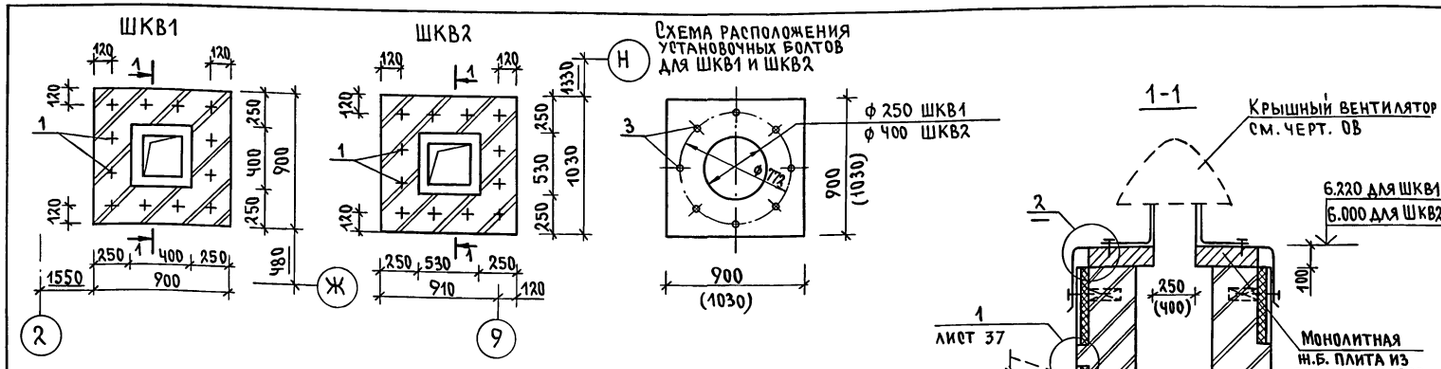

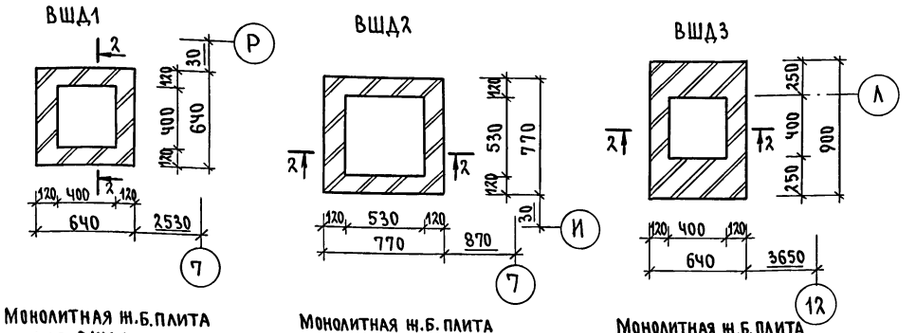

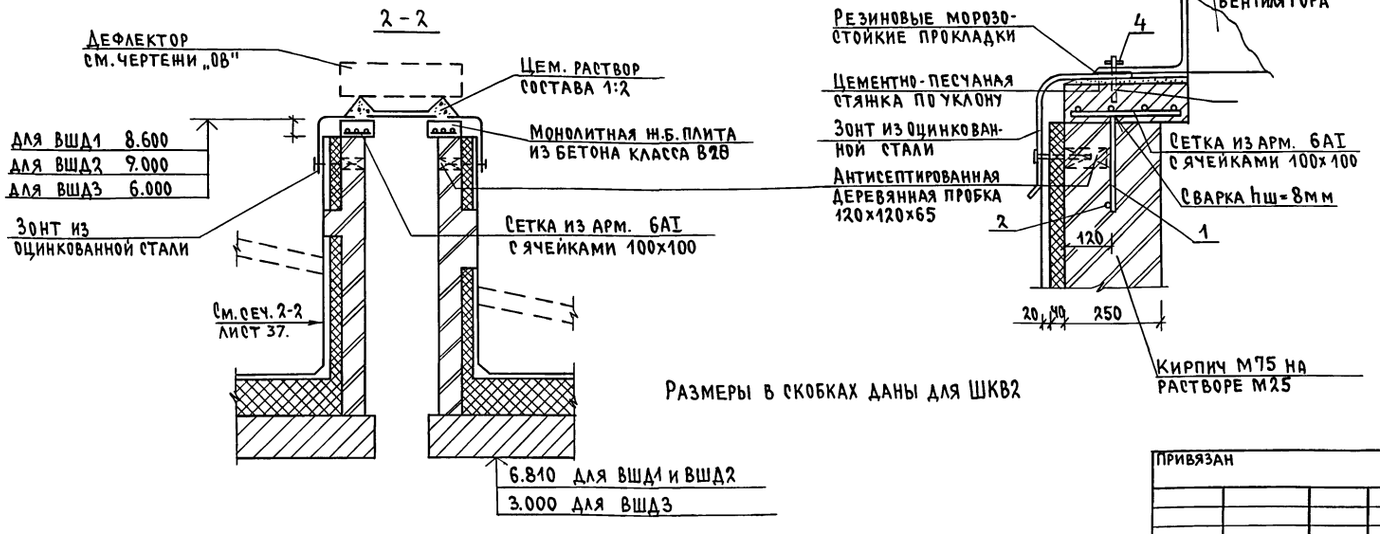

Размеры в скобках даны для ШКВ2

Спецификация изделий на вентшахты

Марка, поз.	Обозначение	Наименование	Кол.	Масса ед.кг	Прим.
		ВШ1			
П2	1.243.1-Ч	Плита плоская ПТ12.5-11-9	2	198	
	ГОСТ 5781-82*	8АIII ℓ=1000	3	0.40	1.2кг
		ВШ2			
П1	1.243.1-Ч	Плита плоская ПТ12.5-8-6	2	96	
	ГОСТ 5781-82*	8АIII ℓ=750	6	0.30	1.8кг
		ВШ3			
П1	1.243.1-Ч	Плита плоская ПТ12.5-8-6	1	96	
		ВШ4			
П1	1.243.1-Ч	Плита плоская ПТ12.5-8-6	1	96	
		ВШ5			
П1	1.243.1-Ч	Плита плоская ПТ12.5-8-6	2	96	
		ВШ6			
П1	1.243.1-Ч	Плита плоская ПТ12.5-8-6	1	96	
		ШКВ1			
1	ГОСТ 5781-82*	Анкер 8АI ℓ=360	12	0.14	1.68кг
2	ГОСТ 5781-82*	8АI ℓ=870	4	0.34	1.36кг
3	ГОСТ 7798-70	Болт М14×70	8		
4	ГОСТ 5915-70	Гайка М14	8		
	ГОСТ 5781-82*	6АI п.м.	12	0.22	3.96кг
		Бетон класса В20	0.06		м³
		ШКВ2			
1	ГОСТ 5781-82*	Анкер 8АI ℓ=360	12	0.14	1.68кг
2	ГОСТ 5781-82*	8АI ℓ=1000	4	0.40	1.36кг
3	ГОСТ 7798-70	Болт М14×70	8		
4	ГОСТ 5915-70	Гайка М14	8		
	ГОСТ 5781-82*	6АI п.м.	22	0.22	4.84кг
		Бетон класса В20	0.05		м³
		ВШД1			
	ГОСТ 5781-82*	6АI п.м.	9	0.22	1.98кг
		Бетон класса В20	0.01		м³
		ВШД2			
	ГОСТ 5781-82*	6АI п.м.	10	0.22	2.20кг
		Бетон класса В20	0.02		м³
		ВШД3			
	ГОСТ 5781-82*	6АI п.м.	12	0.22	2.64кг
		Бетон класса В20	0.03		м³

Согласовано: Гл. спец. ОВ Мешкова

Инв. № подл. | Подпись и дата | Взам. инв. №

2.4023-39

Привязан

Инв. №

Н. контр.	Шилтова	
Нач. маст.	Радыгин	
Зам. н.м.	Земляк	
ГАП	Егоров	
Вед. инж.	Шилтова	
Исполн.	Фомичева	
Провер.	Шилтова	

274-4-4.91 – АС

Общественный микроцентр малого сельского населённого пункта на 250 жителей

Стадия	Лист	Листов
РП	36	

Вентшахты ШКВ1, ШКВ2, ВШД1....ВШД3

ЦНИИЭП граждансельстрой

Альбом I

ВШ1

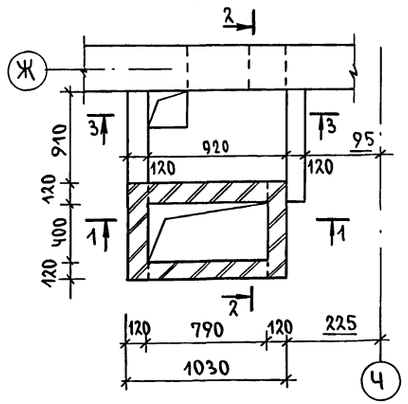

ВШ2

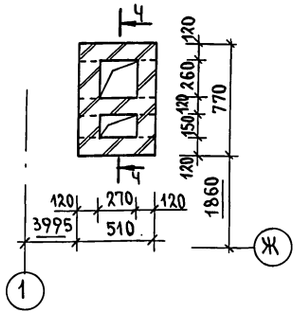

ВШ3

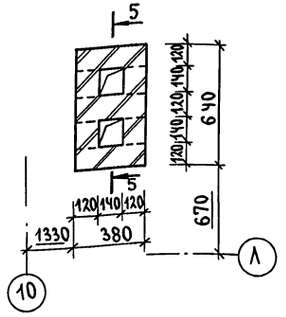

ВШ4

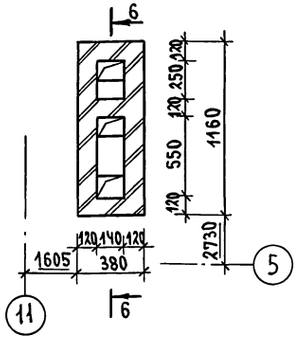

ВШ5

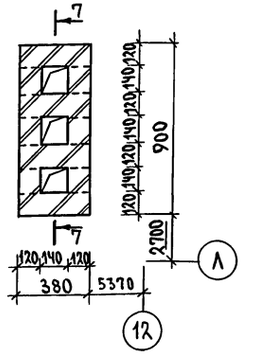

ВШ6

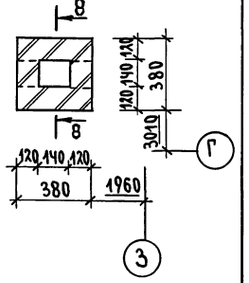

1-1

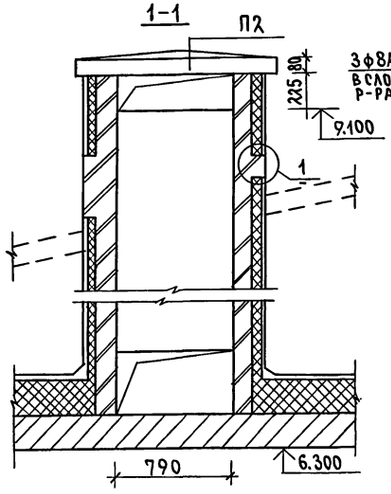

Ч-Ч

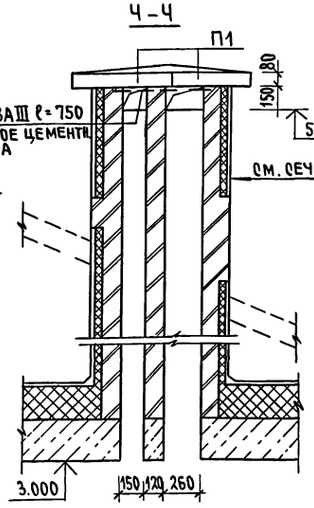

5-5

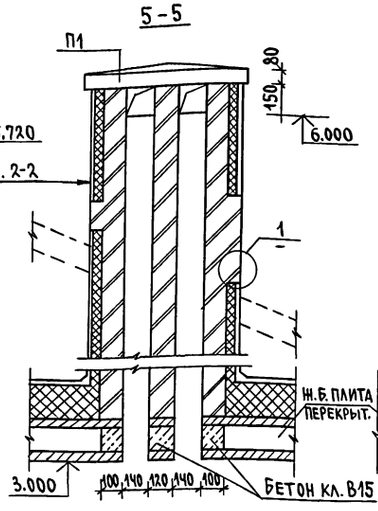

6-6

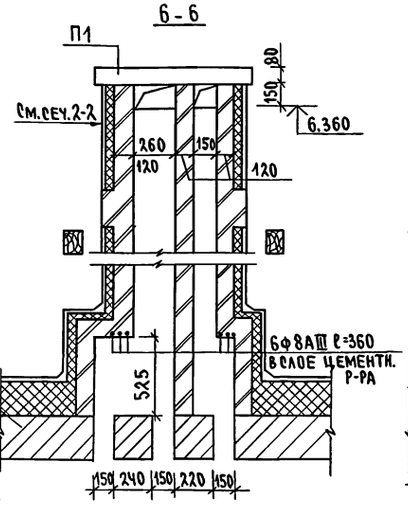

7-7

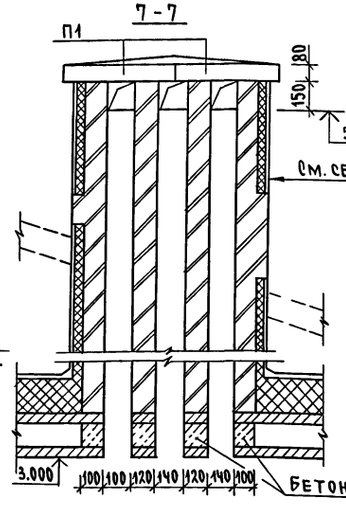

8-8

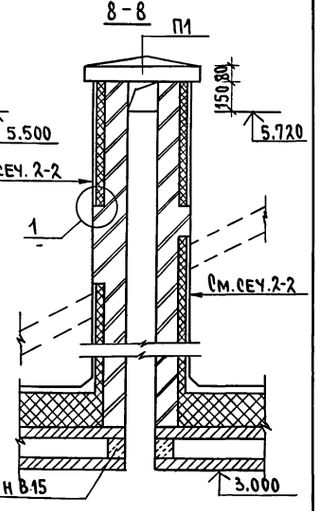

2-2

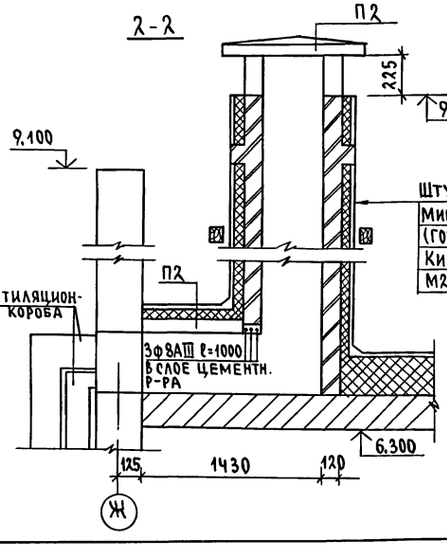

(1)

(Утеплитель условно не показан)

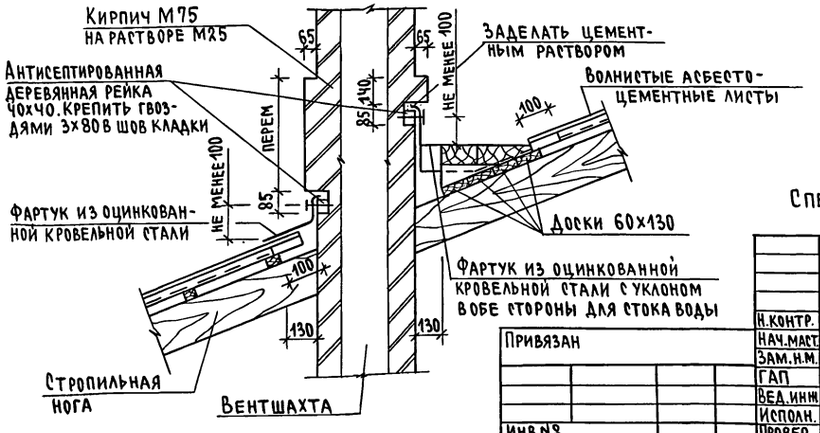

3-3

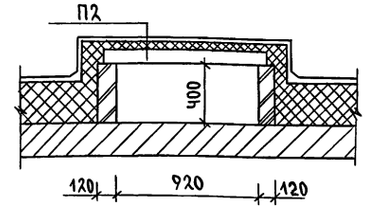

Спецификацию изделий на вентшахты см. лист АС-36

Привязан

Инв.№

Н.контр.	Шилтова	
Нач.маст	Радыгин	
Зам.н.м.	Земляк	
ГАП	Егоров	
Вед.инж	Шилтова	
Исполн.	Фомичева	
Провер.	Шилтова	

274-4-4.91 - АС

Общественный микроцентр малого сельского населенного пункта на 250 жителей

Стадия	Лист	Листов
Р.П.	37	

Вентшахты ВШ1.... ВШ6

ЦНИИЭП граждансельстрой

Инв.№подл. | Подпись и дата | Взам.инв.№ | 2-4923-40

25226-01 40

Альбом I

Витраж В-1

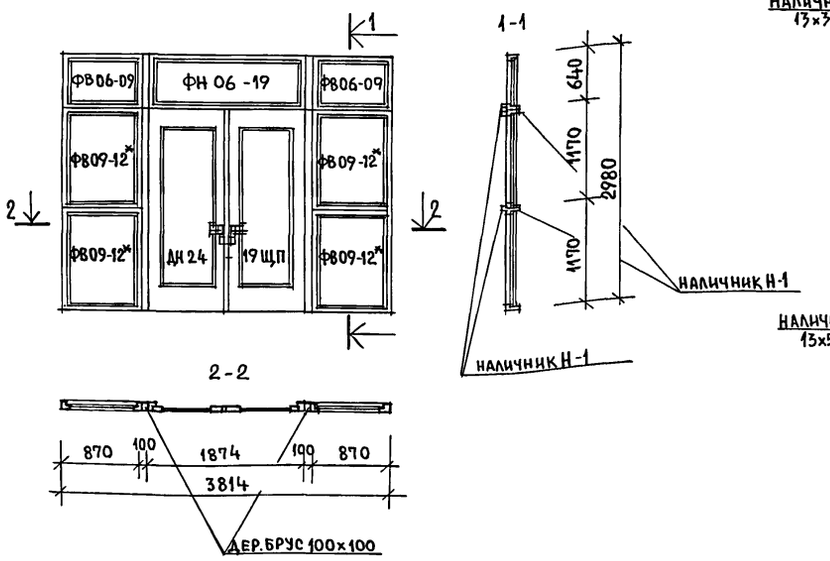

Витраж В-2

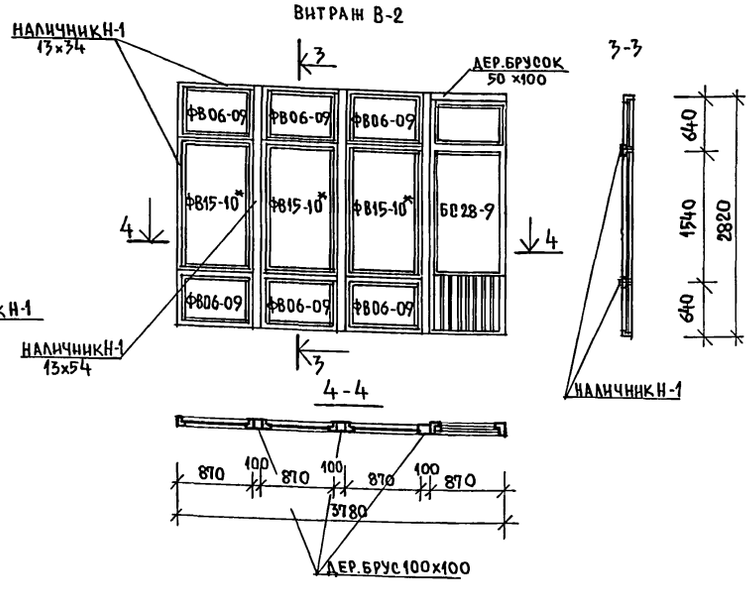

Остекленная перегородка ОП-1

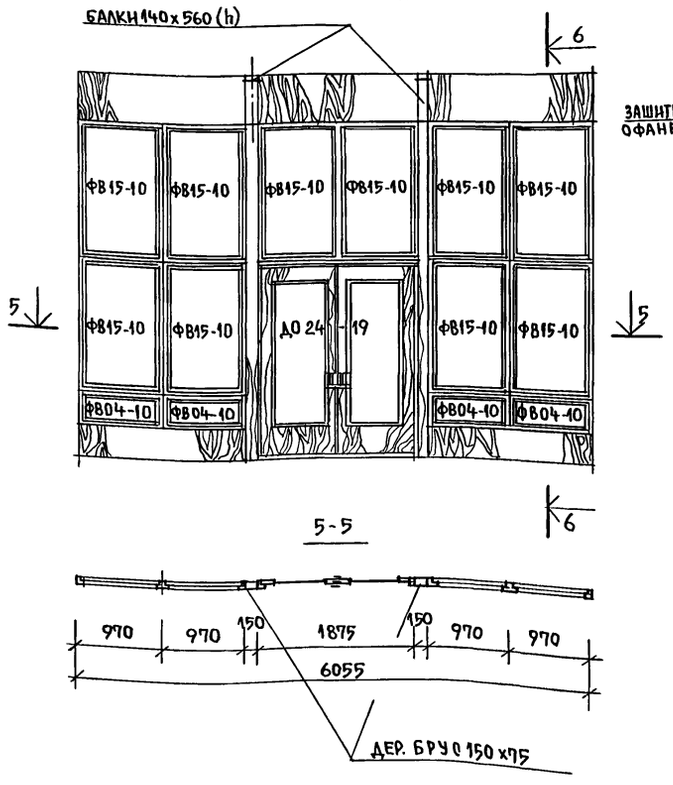

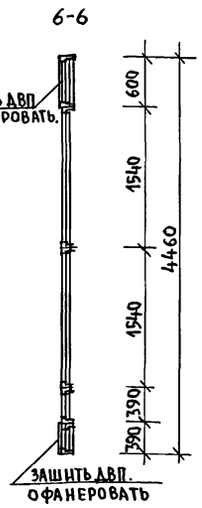

Остекленная перегородка ОП-2

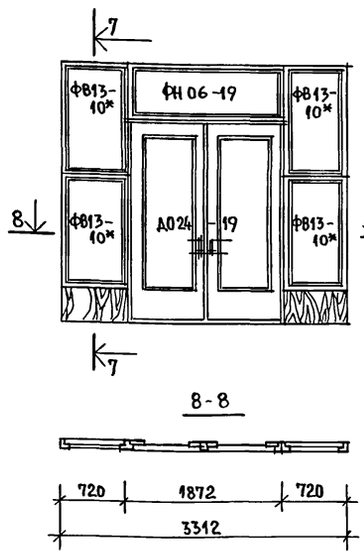

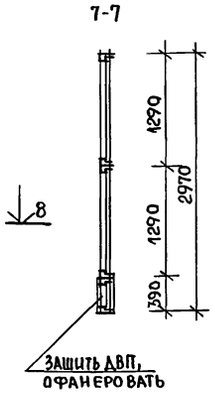

Спецификация материалов и изделий на витражи и остекленные перегородки

Марка, поз.	Обозначение	Наименование	Кол.	Расход древесины, м³	Примечан.
	Витраж В-1 (2 шт.)				
	Серия 1.136-12 вып.1	ФВ 06-09	2	0,015	
		ФН 06-19	1	0,037	
		ФВ 09-12*	4	0,021	см. примеч. п.2
	ГОСТ 24454-80Е	Брус 100х100 ℓ= 3,0 п.м.	2	0,030	
	ГОСТ 8242-88	Наличник Н-1-13х54 ℓ=35,0 п.м		0,024	
		Наличник Н-1-13х34 ℓ=23,5 п.м		0,010	
	Витраж В-2 (2 шт.)				
	Серия 1.136-12 вып. 1	ФВ 06-09	6	0,015	
		ФВ 15-10*	3	0,025	см. примеч. п.3
	ГОСТ 24454-80Е	Брус 100х100 ℓ= 2,85 п.м	3	0,028	
	ГОСТ 8242-88	Наличник Н-1-13х54 ℓ=45,0 п.м		0,032	
		Наличник Н-1-13х34 ℓ=25,0 п.м		0,012	
	Остекленная перегородка ОП-1 (1 шт.)				
	Серия 1.136-12 вып.1	ФВ 04-10	4	0,014	
		ФВ 15-10	10	0,025	
	ГОСТ 24454-80Е	Брус 150х75 ℓ=4,0 п.м	2	0,045	
	Серия 1.136-12 вып.1	Брусок коробки 74х45 ℓ=1,94 п.м	10	0,007	
		Брусок коробки 74х45 ℓ=0,4 п.м	4	0,001	
		Брусок коробки 74х45 ℓ=0,6 п.м	6	0,002	
	ГОСТ 8242-88	Наличник Н-1-13х54. ℓ=86,7 п.м		0,061	
		Наличник Н-1-13х34 ℓ=38,5 п.м		0,017	
	ГОСТ 4598-86	ДВП м²		10,5	
	Остекленная перегородка ОП-2 (1 шт.)				
	Серия 1.136-12 вып. 1	ФН 06-19	1	0,037	
		ФВ 13-10*	4	0,023	см. прим. п.4
		Брусок коробки 74х45 ℓ=0,72 п.м	4	0,002	
		Брусок коробки 74х45 ℓ=0,4 п.м	4	0,001	
	ГОСТ 8242	Наличник Н-1-13х54 ℓ=21,6 п.м		0,015	
		Наличник Н-1-13х34 ℓ= 21,5 п.м		0,010	
	ГОСТ 4598-86	ДВП м²		1,2	

1. Столярные изделия окрасить высококачественной масляной краской.
2. Фрамугу марки ФВ 09-12* изготовить с размерами 870х1170мм.
3. Фрамугу марки ФВ 15-10* изготовить с размерами 870х1540 мм.
4. Фрамугу марки ФВ 13-10* изготовить с размерами 720 х 1290 мм
5. Двери марок ДН 24-19 ЩП, БО28-9, ДО 24-19 учтены на л. 9

Привязан:

Инв.№

Инв.№ подл. | Подпись и дата | Взам. инв.№ | 2-4023-41

Н.контр.	Егоров	
Нач.м.	Радыгин	
Зам.н.м.	Земляк	
ГАП	Егоров	
Гл.спец.	Шилтова	
Исполнил	Барабанщикова	
Проверил	Егоров	

274-4-4.91 -АО

Общественный микроцентр малого сельского населенного пункта на 250 жителей

Стадия: РП | Лист: 38 | Листов:

Витражи В-1; В-2; Остекленные перегородки ОП-1, ОП-2

ЦНИИЭП граждансельстрой

25226-01 41

Альбом I

РАЗВЕРТКА СТЕН ЗАЛА НА 400 МЕСТ

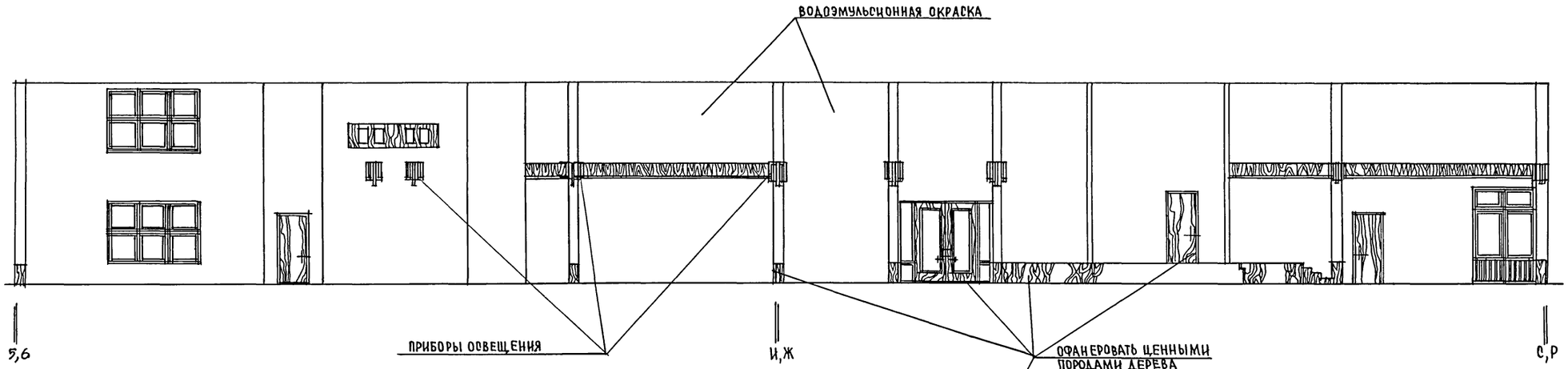

РАЗВЕРТКА СТЕН БИБЛИОТЕКИ

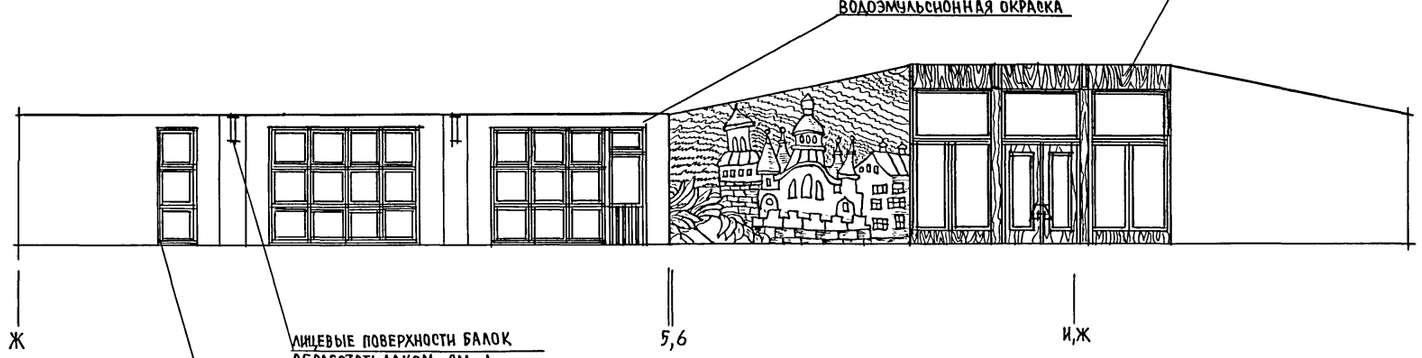

ПОЖАРНЫЙ ШКАФ ПК-1

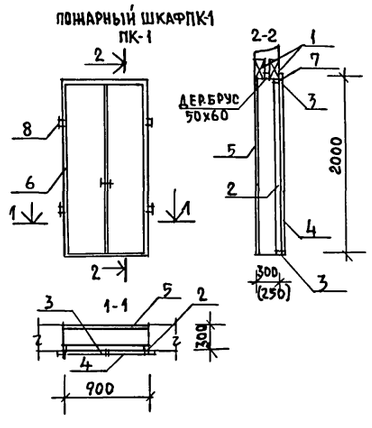

ПОЖАРНЫЙ ШКАФ ПК-2

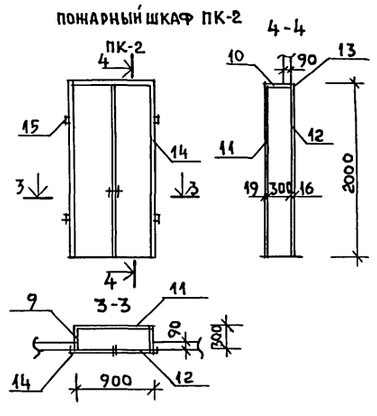

СПЕЦИФИКАЦИЯ МАТЕРИАЛОВ НА ПОЖАРНЫЕ ШКАФЫ

МАРКА ПОЗ.	ОБОЗНАЧЕНИЕ	НАИМЕНОВАНИЕ	КОЛ. ШТ.	МАССА ЕД. КГ	ПРИМЕЧАН.
	ПК-1	(6 шт.)			
1	СЕРИЯ 1.038.1-1 вып.4	ПЕРЕМЫЧКА ЗПБ13-37	2	74	
2	ГОСТ 8486-86* Е	БРУСОК 22х54х2000	2	0,002	м³
3		БРУСОК 22х54х900	2	0,001	м³
4	ГОСТ 10632-89	ДСП 447х1995 δ=16мм	2	0,0015	м²
5		ДСП 895х1995 δ=19мм	1	0,003	м²
6	ГОСТ 8242-88	НАЛИЧНИК Н-2-34-970	1	0,970	п.м.
7		НАЛИЧНИК Н-2-34-2070	2	2,070	п.м.
8	ГОСТ 5088-78*	ПЕТЛЯ ПВ4-90-1	4		
	ПК-2	(4 шт.)			
9	ГОСТ 10632-89	ДСП 300х2000 δ=19мм	2	0,060	м²
10		ДСП 300х900 δ=19мм	1	0,027	м²
11		ДСП 895х1995 δ=19мм	1	0,003	м²
12		ДСП 447х1995 δ=19мм	2	0,0015	м²
13	ГОСТ 8242-88	НАЛИЧНИК Н-2-34-970	1	0,970	п.м.
14		НАЛИЧНИК Н-2-34-2070	2	2,070	п.м.
15	ГОСТ 5088-78*	ПЕТЛЯ ПВ 4-90-1	4		

ВЕДОМОСТЬ ОТДЕЛКИ ПОМЕЩЕНИЙ см. лист 11

ПРИВЯЗАН:		
ИНВ.№		

Н.КОНТР.	ЕГОРОВ	
НАЧ.МАСТ.	РАДЫГИН	
ЗАМ.Н.М.	ЗЕМЛЯК	
ГАП	ЕГОРОВ	
ВЕД.ИНЖ	ШИЛТОВА	
ИСПОЛНИЛ	БАРАБАНЩИКОВА	
ПРОВЕРИЛ	ЕГОРОВ	

274-4-4.91 -АС

Общественный микроцентр малого сельского населенного пункта на 250 жителей

СТАДИЯ	ЛИСТ	ЛИСТОВ
РП	39	

Развертки стен зала на 100 мест и библиотеки. Пожарные шкафы ПК-1, ПК-2.

ЦНИИЭП ГРАЖДАНСЕЛЬСТРОЙ

25226-01 42

ИНВ.№ ПОДЛ. | ПОДПИСЬ И ДАТА | ВЗАМ. ИНВ.№ | 2-4023-42

АЛЬБОМ I

План эстрады

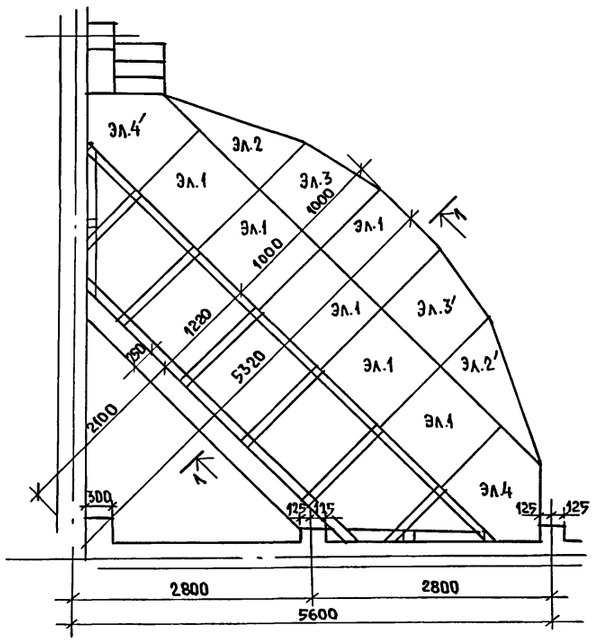

1-1

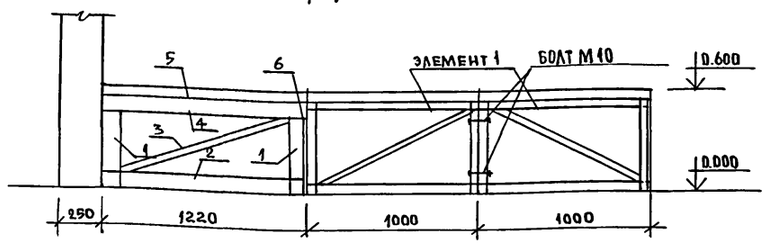

Лестница эстрады

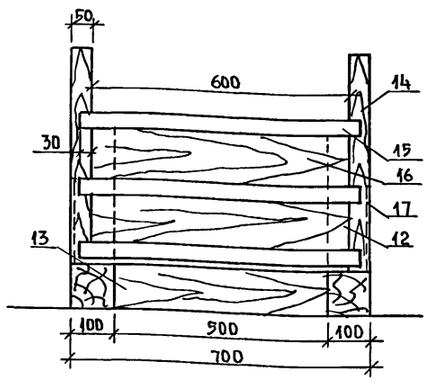

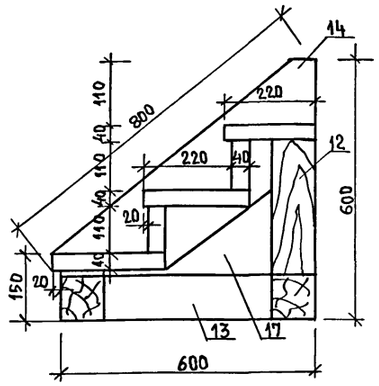

Элемент 2 / Элемент 2'-зеркально/

Элемент 3 /Элемент 3'-зеркально/

Элемент 1

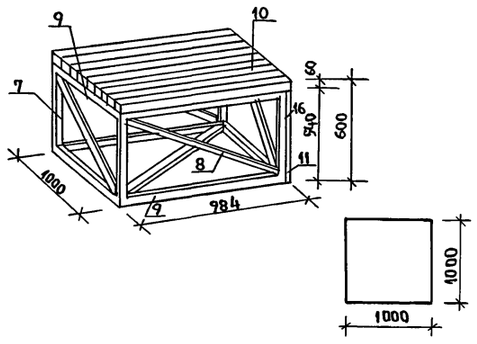

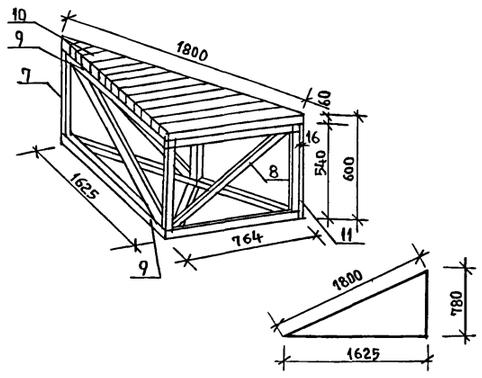

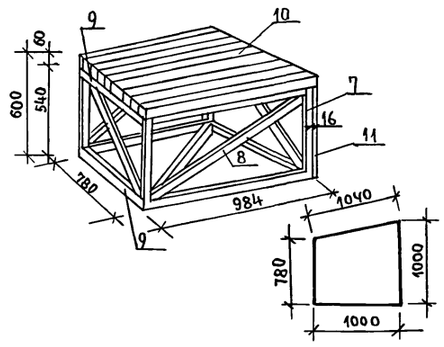

Элемент 4 / Элемент 4' - зеркально/

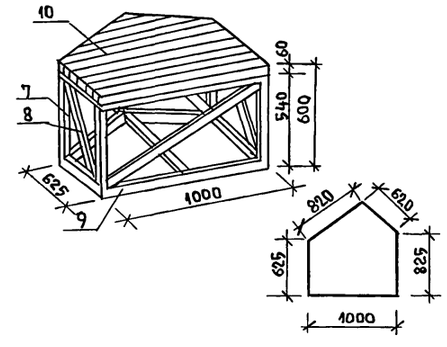

1. Конструкции эстрады изготовляются из древесины хвойных пород, соответствующей требованиям ГОСТ 8486-86*Е.
2. Деревянные элементы эстрады обработать антисептиками и антипиренами. Лицевые поверхности покрыть лаком.
3. Соединение элементов 1,2,3,4 между собой осуществлять на болтах М10 ℓ=130мм /24 шт./.

Спецификация материалов на эстраду

Марка, поз.	Обозначение	Наименование	Кол.	Объем м³	Примеч.
1	ГОСТ 8486-86* Е	стойка - брус 100х100 ℓ=9,6мп	—	0,1	
2		обвязка - брус 100х100 ℓ=33мп	—	0,3	
3		диаг. связи - брус 50х50 ℓ=13,5мп	—	0,03	
4		лари - брус 100х100	м²	7,2	
5		настил - доска δ=60мм	м²	7,2	
6		зашивка - доска δ=16мм	м²	2,5	
	Элемент 1 /6 шт./				
7	ГОСТ 8486-86*Е	стойка - брус 50х50 ℓ=2,3мп	—	0,01	
8		диаг. связи - брус 50х50 ℓ=7,0мп	—	0,02	
9		обвязка - брус 50х50 ℓ=8,0мп	—	0,02	
10		настил - доска δ=60мм	м²	1,0	
11		зашивка - доска δ=16мм	м²	1,0	
	Элемент 2 / Элемент 2' /				
7	ГОСТ 8486-86*Е	стойка - брус 50х50 ℓ=2,3мп	—	0,01	
8		диаг. связи - брус 50х50 ℓ=5,5мп	—	0,02	
9		обвязка - брус 50х50 ℓ=8,4мп	—	0,02	
10		настил - доска δ=60мм	м²	0,63	
11		зашивка - доска δ=16мм	м²	2,5	
	Элемент 3 /Элемент 3'/				
7	ГОСТ 8486-86* Е	стойка - брус 50х50 ℓ=2,3мп	—	0,01	
8		диаг. связи - брус 50х50 ℓ=5,8мп	—	0,02	
9		обвязка - брус 50х50 ℓ=7,6мп	—	0,02	
10		настил - доска δ=60мм	м²	0,89	
11		зашивка - доска δ=16мм	м²	2,3	
	Элемент 4 /Элемент 4'/				
7	ГОСТ 8486-86*Е	стойка - брус 50х50 ℓ=2,8мп	—	0,01	
8		диаг. связи - брус 50х50 ℓ=6,9мп	—	0,02	
9		обвязка - брус 50х50 ℓ=9,2мп	—	0,02	
10		настил - доска δ=60мм	м²	1,3	
11		зашивка - доска δ=16мм	м²	2,3	
	Лестница эстрады				
12	ГОСТ 8486-86*Е	стойка - брус 100х100 ℓ=1,1мп	—	0,01	
13		обвязка - брус 100х100 ℓ=1,7мп	—	0,02	
14		тетива - доска 200х50 ℓ=800	2	0,01	
15		проступь - доска 220х40 ℓ=660	3	0,01	
16		подступенок - доска 110х40 ℓ=660	2	0,01	
17		зашивка - доска δ=16мм	м²	0,1	

Н.контр.	Егоров	
Нач.маст.	Радыгин	
Зам.н.м.	Земляк	
ГАП	Егоров	
Вед.инж.	Шилова	
Исполн.	Чистякова	
Провер.	Шилова	

274-4-4.91 -АС

Общественный микроцентр малого сельского населенного пункта на 250 жителей

Стадия	Лист	Листов
РП	40	

Конструкция эстрады.

ЦНИИЭП граждансельстрой

Привязан:

Инв.№

Инв.№ подл. | Подпись и дата | Взам.инв.№ | 2-4023-43

Альбом I

План кабин санузлов

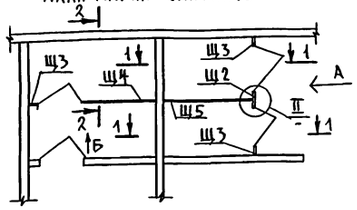

Сечение 1-1

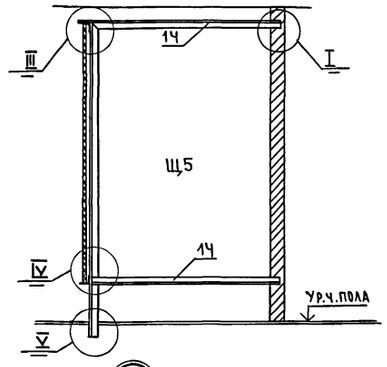

Вид А. Металлический каркас

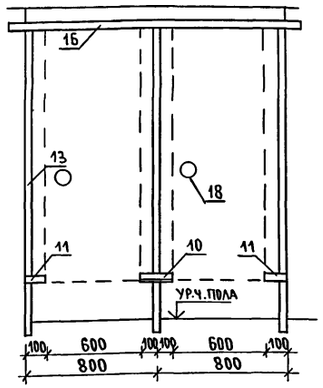

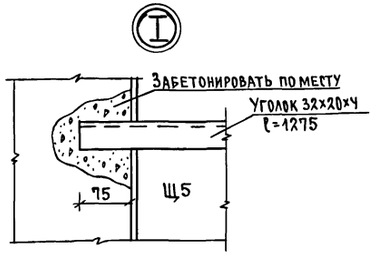

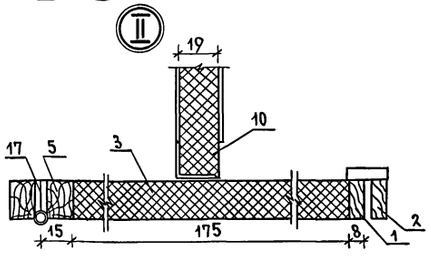

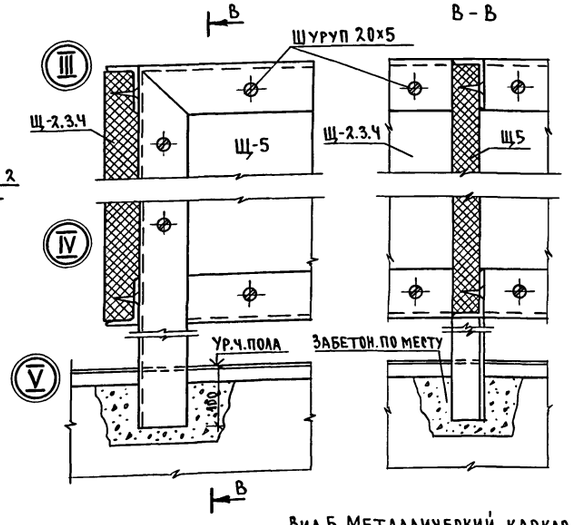

Щиты кабин санузлов Щ1,2,3,4,5

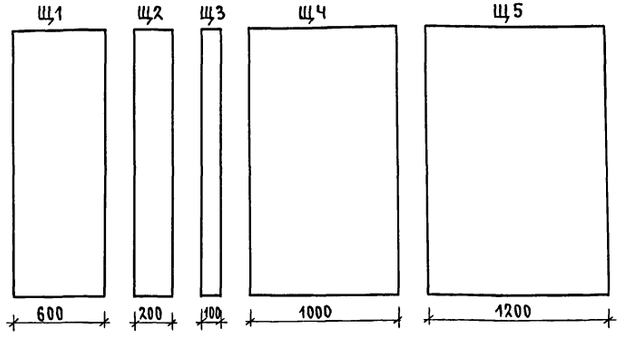

Сечение 2-2

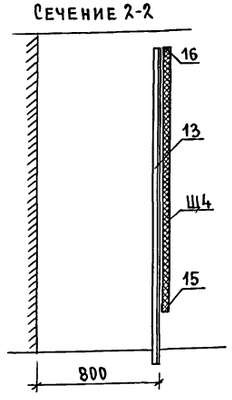

Вид Б. Металлический каркас

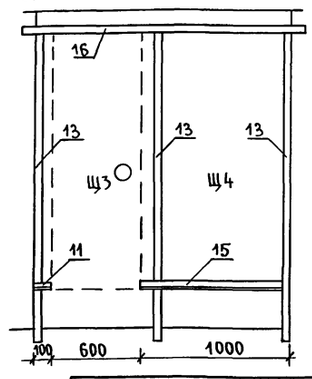

Спецификация древесины на экраны санузлов

Марка. поз.	Обозначение	Наименование	Кол.	Масса	Примеч.
		Щ1 (3 шт)			
1.	ГОСТ 10632-89	Дверной щит 1770х584 δ=19	1	1.034	
2	ГОСТ 8486-86*Е	Обкладка 8х19 ℓ=3540	2	0.001	м3
		Щ2 (1 шт)			
3	ГОСТ 10632-89	Вставка кабины 1790х173 δ=19	1	0.424	м2
4	ГОСТ 8486-86*Е	Обкладка 8х19 ℓ=1790	1	0.004	м3
5	ГОСТ 8486-86*Е	Обкладка 15х19 ℓ=1790	1	0.001	м3
		Щ3 (3 шт)			
6	ГОСТ 10632-89	Вставка кабины 1790х115 δ=19	1	0.206	м2
7	ГОСТ 8486-86*Е	Обкладка 15х19 ℓ=1790	1	0.001	м3
		Щ4 (1 шт.)			
8	ГОСТ 10632-89	Вставка кабины 1790х470 δ=19	1	0.841	м2
9	ГОСТ 8486-86*Е	Обкладка 15х19 ℓ=1790	1	0.001	м3
		Щ5 (1 шт.)			
10	ГОСТ 10632-89	Экран кабины 1790х1190 δ=19	1	2.13	м2

Спецификация металла на экраны санузлов

Марка поз.	Обозначение	Наименование	Кол.	Масса ед. кг	Примеч.
11		Уголок 32х20х4 ГОСТ 8510-72 / СТЗ ГОСТ 535-88 ℓ=100	3	0.152	
12		Уголок 32х20х4 ГОСТ 8510-72 / СТЗ ГОСТ 535-88 ℓ=200	1	0.304	
13		Уголок 32х20х4 ГОСТ 8510-72 / СТЗ ГОСТ 535-88 ℓ=2130	6	3.238	
14		Уголок 32х20х4 ГОСТ 8510-72 / СТЗ ГОСТ 535-88 ℓ=1275	1	1.938	
15		Уголок 32х20х4 ГОСТ 8510-72 / СТЗ ГОСТ 535-88 ℓ=1000	1	1.520	
16		Уголок 32х20х4 ГОСТ 8510-72 / СТЗ ГОСТ 535-88 ℓ=3.6	-	8.317	
17	ГОСТ 5088-78	Петля П31-90-1	6	-	
18	ГОСТ 5087-80	Ручка типа РС-80	3	-	
19	ГОСТ 5090-86	Завертка накладная ЗМ-2	3	-	

1. Щиты экранов кабин и вставок соединяются крепежными элементами из металлических уголков шурупами.
2. Щиты вставок и щиты двери обрамляются обкладкой из березы. На водостойком клее марки К-63 в заводских условиях и окрашиваются высококачественной масляной краской или нитроэмалью светлых тонов.
3. Монтаж кабин санузла начинается с установки и сварки каркаса.
4. Все отверстия в крепежных металлических элементах раззенковать с внешней стороны.
5. Все соединения варить электродами Э-42, $h_{шв}$=4мм.
6. Металлические уголки оцинковать и покрыть нитроэмалью.
7. Технические условия пиломатериалов хвойных пород см. ГОСТ 8486-86*Е.
8. Местоположение санузлов дано на л. 7, 8
9. Двери сантехкабин показаны условно.

Инв.№ подл. | 2-4023-44 | Подпись и дата | Взам.инв.№

Привязан

Инв №

Н.контр.	Шилтова	
Нач.маст	Радыгин	
Зам.н.м.	Земляк	
ГАП	Егоров	
Вед.инж.	Шилтова	
Исполн.	Чистякова	
Провер.	Шилтова	

274-4-4.91 - АС

Общественный микроцентр малого сельского населенного пункта на 250 жителей

Стадия: РП | Лист: 41 | Листов:

Экраны сантехузлов

ЦНИИЭП граждансельстрой

Альбом I

Ведомость чертежей основного комплекта марки ТХ

Лист	Наименование	Прим.
1	Общие данные	
2	План 1 этажа в осях "8-13" и "А-П". Спецификация технологического оборудования. /Начало/	
3	План 1 этажа в осях "1-8" и "В-С". Спецификация технологического оборудования. /Продолжение/	
4	План 2 этажа в осях "3-8" и "В-С". Спецификация технологического оборудования. /Окончание/.	

Ведомость ссылочных и прилагаемых документов

Обозначение	Наименование	Примечание
ТхСО т.п. 274-4-4.91	Спецификация технологического оборудования	Альбом II

Условные обозначения

/Э; Ш; Ф; N/W; Н; В1; d; ⋈; ⊞ /

Ш	электророзетка штепсельная двухполюсная 220 В;
	электророзетка штепсельная трехполюсная с заземляющим контактом;
Э	подвод электроэнергии;
Ф	фазность тока;
N	номер позиции по спецификации;
W	мощность токоприемника в квт;
АВ	автоматический выключатель;
Н	высота подвода в мм;
В1	подвод холодной воды;
Т3	подвод горячей воды;
d	диаметр трубопровода;
⋈	вентиль
⊞	трап d-100;
	подвод холодной и горячей воды к моечной ванне через смеситель;

Типовой проект разработан в соответствии с действующими нормами и правилами.

Гл. инженер проекта /Курочкин/
Гл. инженер привязки проекта

Общие указания

Технологическая часть.

Микроцентр на 125 посетителей предназначен для обслуживания поселка на 250 жителей. В состав микроцентра входят:

- магазин товаров повседневного спроса с торговым залом 75 кв.м.
- чайная на 16 посадочных мест;
- медпункт;
- группа административных помещений;
- помещения выездного обслуживания и связи на 3 рабочих места;
- клуб со зрительным залом на 100 мест.

Магазин товаров повседневного спроса обслуживает население как продовольственными, так и промышленными товарами повседневного спроса. Обслуживание в магазине предусмотрено с помощью продавца.

В торговом зале выделены зоны для продажи хлеба, бакалейных товаров, мясомолочных продуктов и зона для продажи непродовольственных товаров.

Для реализации мясомолочных продуктов в зале установлены 2 холодильных прилавка. Для хранения скоропортящихся продуктов заложена сборно-разборная холодильная камера.

Чайная на 16 посадочных мест имеет подсобное помещение, где выделено место для мытья посуды. Здесь установлены: электрокипятильник, электроплита бытовая, производственные столы, стеллаж, холодильник, раковина для мытья рук и 3 моечных ванны.

Предполагаемый ассортимент реализуемой продукции: чай, бутерброды, пирожное, сосиски, а также кондитерские изделия, доставляемые с базового предприятия питания.

Количество холодильного и технологического оборудования принято применительно к нормам оснащения предприятий общественного питания торгово-технологическим оборудованием," приказ № 153 от 30.06.86г. Министерства торговли СССР.

Медпункт предназначен для приема населения врачом-терапевтом и оказания первой медицинской помощи. Здесь установлен стерилизатор воздушный, лампа „Солюкс", а также облучатель ртутно-кварцевый.

В помещении выездного обслуживания принимаются заказы на ремонт обуви, ремонт бытовой техники, осуществляется прием вещей в химчистку.

К клубной части проекта относится зрительный зал на 100 мест с фойе, библиотека и гостиная. Зрительный зал оборудован съемными креслами и может использоваться для устройства празднеств, зрелищ и гражданских обрядов. Гостиная запроектирована как помещение отдыха, общения и детская игровая.

Проект разработан в соответствии с требованиями СНиП 2.08.02-89 „Общественные здания и сооружения."

				274-4-4.91 -ТХ			
Н.контр.	Курочкин						
Нач.маст.	Радыгин			Общественный микроцентр малого сельского населенного пункта на 250 жителей	Стадия	Лист	Листов
Зам.нач.	Земляк				РП	1	4
ГАП	Егоров						
Гл.спец.	Курочкин			Общие данные	ЦНИИЭП гражданстрой		
Исполн.	Воронкова						
Провер.	Курочкин						

Привязан

Инв.№

Инв.N подл. 2-4023-45 | Подпись и дата | Взам. инв.N

25226-01 45

Альбом I

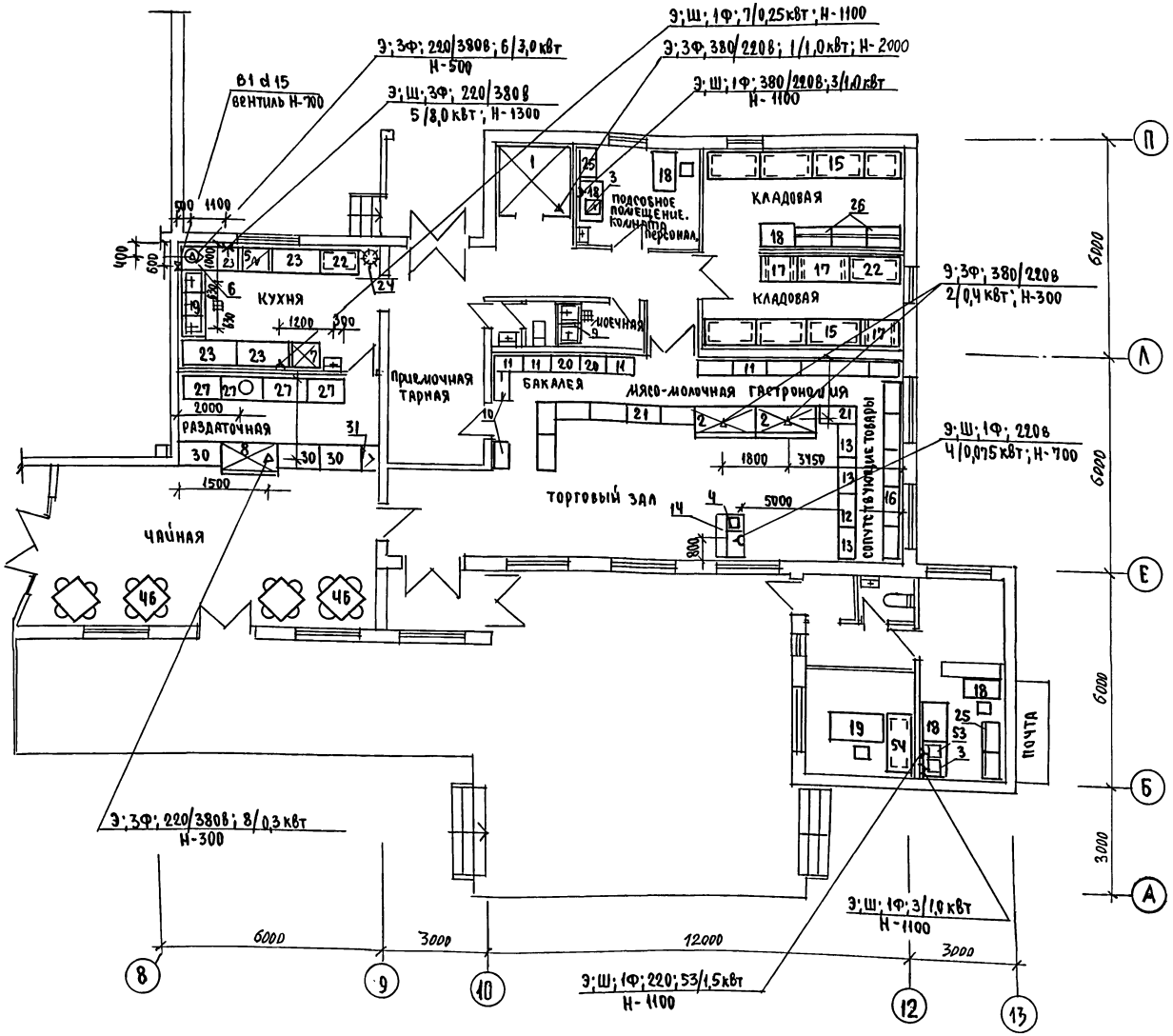

1. Привязочные размеры даны в мм от конструкций с законченной отделкой
2. Условные обозначения приведены на листе Тх-1.

СПЕЦИФИКАЦИЯ ТЕХНОЛОГИЧЕСКОГО ОБОРУДОВАНИЯ /НАЧАЛО/

Марка поз.	Обозначение	Наименование	Кол. шт.	Масса ед. кг	Примечание
1	Камера холодильная сбор-				
	норазборная 2100×2100×2585; 1,0 кВт	КХС-1-8,0	1		
2	Прилавок-витрина охлаждае-				
	мый 1800×950×1200мм 0,5кВт	ПВХС-1-0,4	2		
3	Плитка электр. настольная 1,0кВт		2		
4	Машина контрольно-кассо-				
	вая 456×335×435мм 0,075кВт	„ОКА"	1		
5	Плита электрическая быто-				
	вая 600×600×850мм 8,0кВт	„ЭЛЕКТРА"	1		
6	Кипятильник электрический				
	450×350×675мм 3,0кВт	КНЭ-25МТ	1		
7	Шкаф холодильный				
	750×750×1810мм 0,25кВт	ШХ-0,40м	1		
8	Витрина холодильная				
	1500×930×1200мм 0,33кВт	ВХС/В-1-01	1		
9	Ванна моечная 630×630×860 мм	ВМСМ-1	5		
10	Контейнер для хлеба		3		
11	Горка пристенная для				
	продтоваров		9		
12	Прилавок для упаковки и продажи продтоваров				
	900×600×900мм	ТПВ-8	1		
13	Прилавок стеклянный для				
	выкладки и продажи това-	ТПВ-16	3		
14	Кабина кассовая 1400×800×1200	ТККВ-4М	1		
15	Стеллаж 4790×1015×1900мм	ТСТ1-05	2		
16	Горка пристенная много-				
	целевая 1200×550×2150мм	ТГПМ-8-8	6		
17	Подтоварник 1200×800×125мм	ГОСТ 9078-84	3		
18	Стол письменный однотум-				
	бовый 1050×500×675мм	ОР-02-234/1	10		
19	Стол письменный двухтум-				
	бовый 1500×750×730мм	ОР-3-1507/1	2		

Согласовано: ЗД Курочкин; ВС Шурмаева

Инв.№ подл. | Подпись и дата | Взам.инв.№ | 2-4023-46

Привязан

Инв.№

274-4-4.91 - Тх

Н.Контр.	Курочкин	
Нач.отд.	Радыгин	
Зам.н.м.	Земляк	
ГАП	Егоров	
ГИП	Курочкин	
Исполн.	Боровикова	
Провер.	Курочкин	

Общественный микроцентр малого сельского населенного пункта на 250 жителей

План 1 этажа в осях "8-13", "Д-П". Спецификация технологического оборудования (начало)

Стадия	Лист	Листов
РП	2	

ЦНИИЭП граждансельстрой

25226-01 46

Альбом I

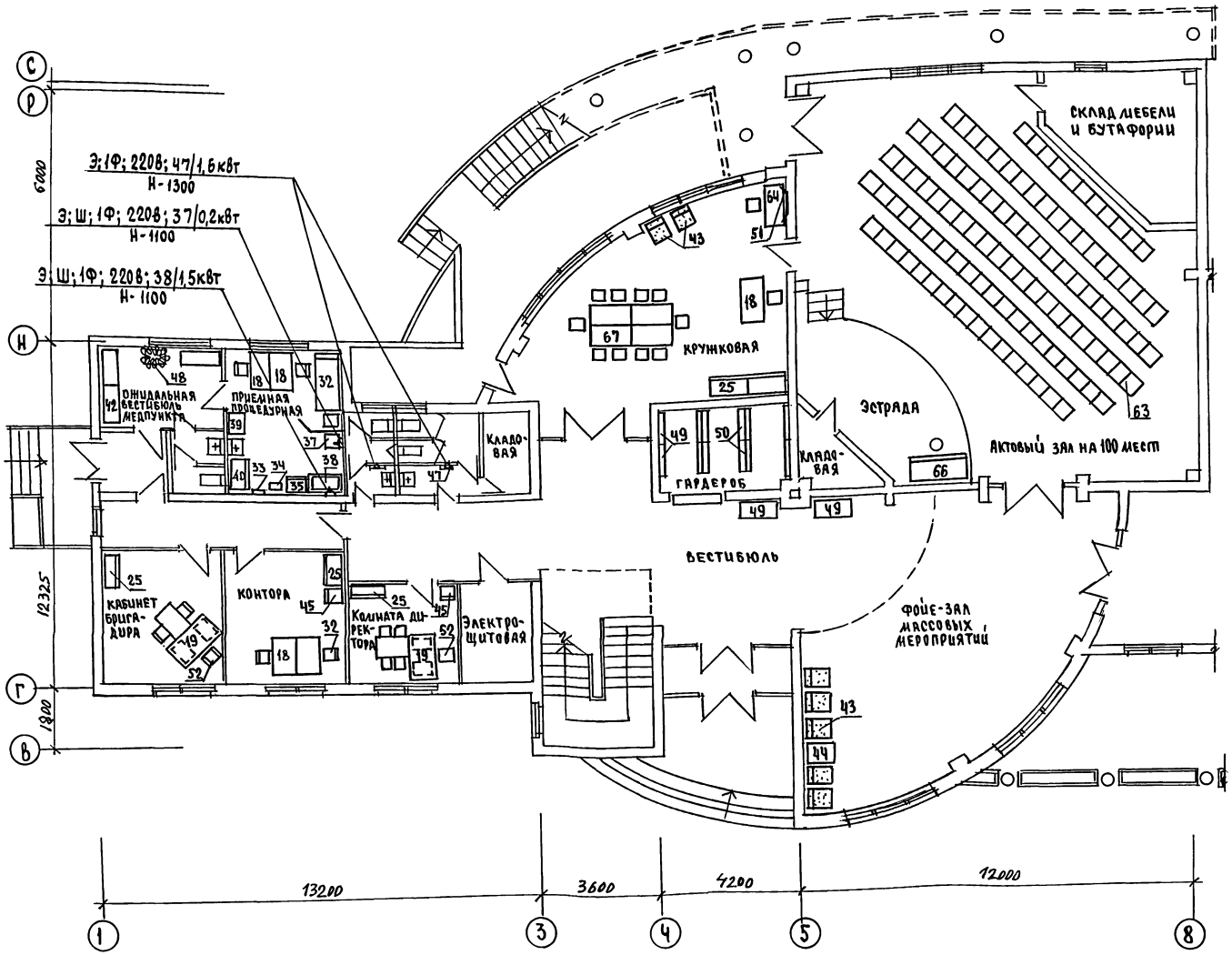

1. Условные обозначения см. лист ТХ-1.

Спецификация технологического оборудования /продолжение/

Марка поз.	Обозначение	Наименование	Кол. шт.	Масса ед.кг	Примечание
20	Горка пристенная для сыпучих продуктов 900х640х2140мм		2		
21	Прилавок для продажи продовольственных товаров		7		
22	Стеллаж производственный стационарный 1000х800х2000		4		
23	Стол производственный 1470х840х860мм	СПМ-7	4		
24	Вешалка круглая		1		
25	Шкаф книжный		6		
26	Весы 900х490х1800мм	Т 8ШТ-13	3		
27	Пристенное оборудование для буфетов	П.01	4		
28	Панель зеркальная 400х300х1200мм	Н.01	2		
29	Панель навесная 600х300х1200мм	Н.03	6		
30	Стойка буфетная 1200х650х1150мм		3		
31	Дверца прохода за прилавок		1		
32	Кушетка смотровая 1850х500х600мм	ГОСТ 19917-80	1		
33	Ростомер 530х300х2150мм	ТУ 795-47	1		
34	Весы медицинские 500х545х1300	РП-150кг	1		
35	Шкаф медицинский одностворчатый 879х436х1800мм	МОН-421-01А	1		
36	Стол инструментальный 660х410х805мм	СИ-5	2		
37	Лампа настольная „Солюкс"	ЛСН-1	1		
38	Стерилизатор воздушный электрический 460х500х630				

Согласовано
Зав. Курочкин

Инв.№ подл. | Подпись и дата | Взам. инв.№
2-4023-47

Привязан

Инв.№

Н.контр.	Курочкин		
Нач.мас.	Радыгин		
Зам.н.м.	Земляк		
ГАП	Егоров		
ГИП	Курочкин		
Исполнил	Воронкова		
Проверил	Курочкин		

274-4-4.91 - ТХ

Общественный микроцентр малого сельского населенного пункта на 250 жителей

Стадия	Лист	Листов
РП	3	

План 1 этажа в осях 1-8, 8-С. Спецификация технологического оборудования /продолжение/

ЦНИИЭП Гражданстельстрой

25226-01 47

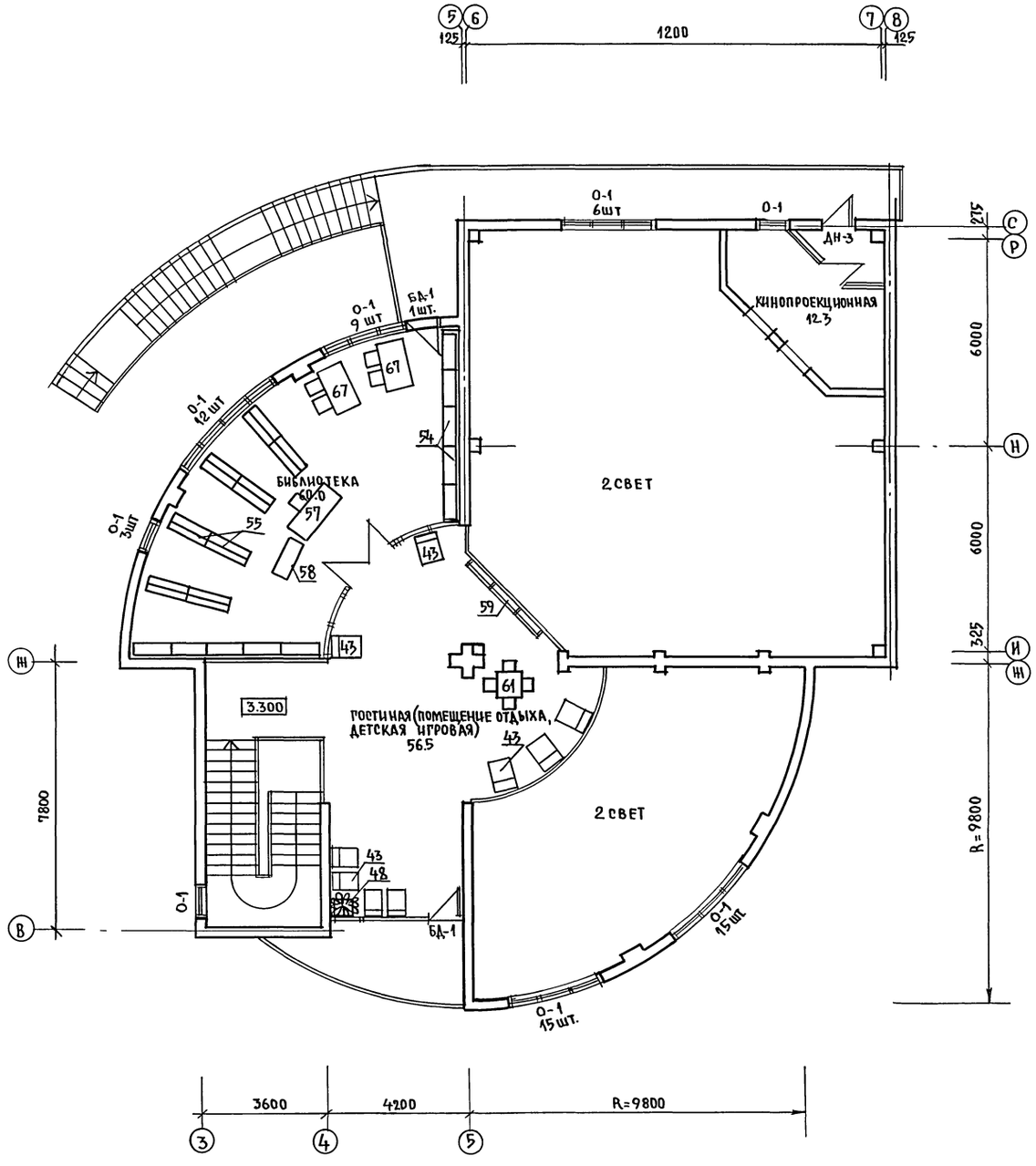

Альбом I

Спецификация технологического оборудования /окончание/

Марка поз.	Обозначение	Наименование	Кол. шт.	Масса ед. кг	Примечание
39	Стол для хирургических	ОН-7941/10	1		
	инструментов 1100×600×980мм				
40	Шкаф для одежды персонала		1		
	879×436×1800мм				
41	Ширма медицинская	ОН-14-709	1		
42	Банкетка 1200×600×500 мм		5		
43	Кресло для отдыха		10		
44	Стол журнальный	ОН-4-375/9	3		
45	Сейф 450×650×1480мм	ШОМ-3	2		
46	Стол обеденный 4-х местный		4		
47	Электросушитель для рук	ЭРА	2		
48	Подцветочница		2		
49	Вешалка настенная на 8кр		4		
50	Вешалка напольная на 16кр		4		
51	Зеркало		2		
52	Стул п/мягкий		20		
53	Сургучница		1		
54	Стеллаж деревянный		2		
55	Стеллаж библиотечный	ШК-85-62	8		
56	Стеллаж библиотечный	ШК-85-63	10		
57	Стол-кафедра для выдачи	ШК-85-61	1		
	книг				
58	Шкаф каталожный	ШК-85-66	1		
59	Стенка гимнастическая	Т-МД-28В	3		
60	Шкаф секционный для				
	игрушек	ХС-71-1019/3	1		
61	Стол детский 4-х местный				
	в компл. со стульями	ОН-1-799/7	1		
62	Мостик-качалка 2000×400×550		1		
63	Кресло для актового зала	ШК-81-52	107		
64	Стол гримировальный		1		
65	Стул для пианино		1		
66	Пианино		1		
67	Стол читательский 2х местн		6		

274-4-4.91 -ТХ

Н.контр.	Курочкин		
Нач.маст	Радыгин		
Зам.нач	Земляк		
ГАП	Егоров		
Гл.спец.	Курочкин		
Исполн.	Воронкова		
Провер.	Курочкин		

Привязан:

Инв.№

Общественный микроцентр малого сельского населенного пункта на 250 жителей.

План 2-го этажа в осях „3-8" и „В-С". Спецификация технологического оборудов. /окончание/

Стадия	Лист	Листов
РП	4	

ЦНИИЭП Граждансельстрой

25226-01 48

Инв.№ подл. 2-4023-48 | Подпись и дата | Взам. инв.№

Альбом I

Ведомость рабочих чертежей основного комплекта

Лист	Наименование	Примечания
1	Общие данные	
2	План на отм. 0.000 (начало)	
3	План на отм. 0.000 (окончание). План на отм. 3.300	
4	Схема систем отопления (начало)	
5	Схема систем отопления (окончание). Схемы систем вентиляции В1, В2, В3, ВЕ1 ÷ ВЕ9.	
6	Узел управления №1. Узел управления №2	

Ведомость ссылочных и прилагаемых документов

Обозначение	Наименование	Примечание
	Ссылочные документы	
4.904-69	Детали крепления санитарно-технических приборов и трубопроводов	
5.904-1 в.0,1,2	Детали крепления воздуховодов	
5.904-13 в.5 ч.2	Изделия и детали трубопроводов для тепловых сетей. Грязевики	
7.903-2 в.1,2	Тепловая изоляция трубопроводов с положительными температурами	
5.904-51	Зонты и дефлекторы вентиляционных систем	
	Прилагаемые документы	
ОВ, СО т.п. 274-4-4.91	Спецификация оборудования	Альбом II
ОВ.ВМ т.п. 274-4-4.91	Ведомость потребности в материалах	Альбом III

План - схема

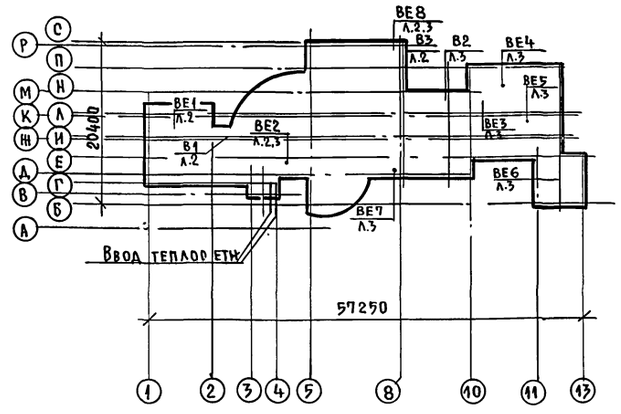

Основные показатели по чертежам отопления и вентиляции

Наименование здания (сооружения). помещения	Объем м³	Периоды года при $t_{н.}$°С	Расход тепла, Вт (ккал/ч) на отопление	на вентиляцию	на горячее водоснабжение	общий	Расход холода Вт (ккал/ч)	Установлен. мощн. эл. двигат. квт.
Микроцентр на 250 жителей на 125 посетителей	852,37	-20	82680 (11090)	—	23260 (20000)	105940 (91090)	—	0,525
		-30	99430 (85490)	—	23260 (20000)	122690 (105490)	—	0,525
		-40	100620 (86520)	—	23260 (20000)	123880 (106520)	—	0,525

Характеристика отопительно-вентиляционных систем

Обозначение системы	Кол. систем	Наименование обслуживаемого помещения (технологического оборудования)	Тип установки, агрегата	Вентилятор: Тип, исполнение по взрывозащите	№	Схема исполнения	положение	L, м³/ч	P, Па (кгс/м²)	n, об/мин	Электродвигатель: Тип, исполнение по взрывозащите	N, квт	n, об/мин	Воздухонагреватель: Тип	№	кол	Т-ра нагрева, °С от	до	Расход тепла, ккал/ч	ΔP, Па (кгс/м²)	Примечание
В1	1	сан. узлы	8КР4,9025.6	крышный	4	Iм 3081	—	500		890	4АА63В6	0,25	890	—	—	—	—	—	—	—	
В2	1	чайная	8КР4,9025.6	крышный	4	Iм 3081	—	2150		890	4АА63В6	0,25	890	—	—	—	—	—	—	—	
В3	1	кладовая мебели	ВК6У-4	осевой	—	—	—	80		—	—	0025	—	—	—	—	—	—	—	—	

Типовой проект разработан в соответствии с действующими нормами и правилами

/Гл. инж. проекта /Мешкова/

Гл. инж. проекта привязки

Инв. № подл. | Подпись и дата | Взам. инв. №

24023-49

Общие указания

Проект микроцентра на 250 жителей выполнен в соответствии с действующими нормами и правилами: СНиП 2.04.05-86, СНиП-77-80. СНиП 2.08.02-89 для наружных расчетных температур $T_{но}$ = -20, -30, -40°С.

Теплоснабжение здания предусмотрено от наружных тепловых сетей. Ввод в здание предусмотрен в осях 3÷5.в.

Теплоноситель в системе теплоснабжения – вода с параметрами $T_{пр}$ = 95°С, $T_{обр.}$ = 70°С и, как вариант, $T_{пр}$ = 150°С. $T_{обр.}$ = 70°

Отопление

Система отопления принята однотрубная вертикальная и горизонтальная.

В качестве отопительных приборов приняты конвекторы "Комфорт-20".

Воздух из системы отопления удаляется воздушными кранами конструкции инж. Маевского.

Трубопроводы, прокладываемые в подпольных каналах, изолируются теплоизоляционным шнуром δ=30мм по ТУ36-1695-79 с покровным слоем из стеклорубероида по ГОСТ 15879-70. Перед изоляцией трубопроводы покрываются антикоррозийным лаком.

Неизолируемые трубопроводы окрашиваются масляной краской за 2 раза.

Потеря напора в системе отопления 12000 Па (1200 мм.в.ст.)

Вентиляция

Вентиляция разработана с механическим и естественным побуждением.

Механическая вытяжная вентиляция предусмотрена из санузлов и помещения чайной.

Воздуховоды выполнены из листовой стали по ГОСТ 19904-74.

Монтаж систем отопления и вентиляции выполнить согласно СНиП 3.05.01-85.

Расход тепла на 1м² полезной площади-116,6Вт (100,3ккал/час)

Расход металла на 1м² полезной площади-1,5кг.

Сопротивление теплопередаче наружных ограждений $R_o^{ф}$ м²с/Вт

Наименование ограждений	$t_{н.о}$ -20	-30	-40
стены	1,331	1.331	1,524
окна	0.39	0.42	0.55
покрытие	1.493	1.889	2,359

274-4-4.91 - ОВ

Н. контр.	Мешкова	
Нач. маст.	Радыгин	
Зам. н.м.	Земляк	
ГАП	Борознов	
Нач. гр.	Мешкова	
Исполн.	Иванова	
Проверил	Мешкова	

Общественный микроцентр малого сельского населенного пункта на 250 жителей

Стадия	Лист	Листов
Р.П	1	6

Общие данные

ЦНИИЭП граждансельстрой

План на отм.0.000

Альбом I

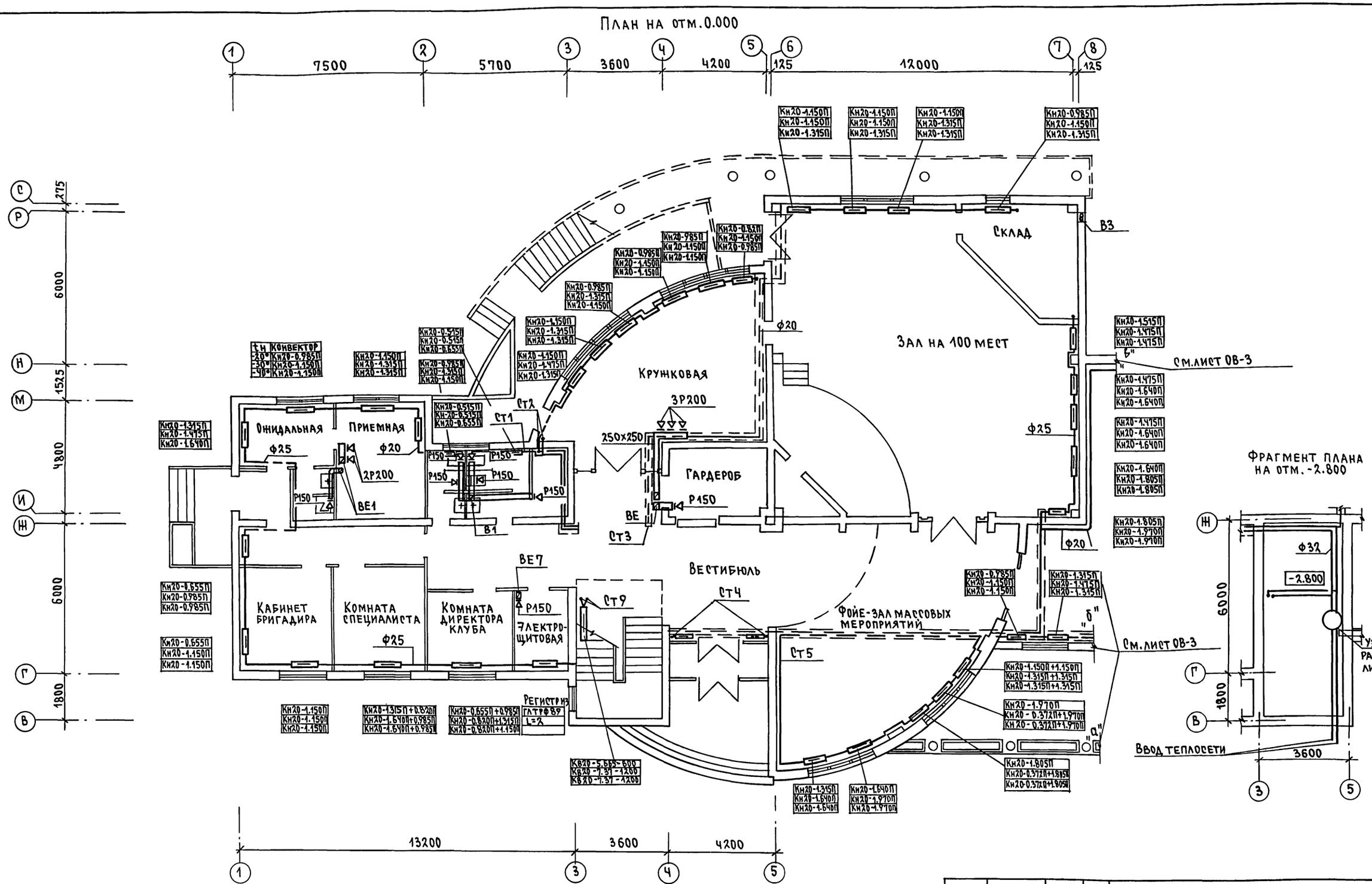

Фрагмент плана на отм.-2.800

Согласовано	Гл.спец.ЭО	Курозкин
	Вед.инж.ВК	Шурмаева
	Гл.арх.пр.	Егоров

Инв.№ подл. | Подпись и дата | Взам.инв.№

2-4023-50

Привязан		
Инв.№		

Н.контр.	Мешкова	
Нач.маст.	Радыгин	
Зам.нач.м	Земляк	
ГАП	Егоров	
Нач.гр.	Мешкова	
Исполн.	Иванова	
Провер.	Мешкова	

274-4-4.91 - ОВ

Общественный микроцентр малого сельского населенного пункта на 250 жителей	Стадия	Лист	Листов
	РП	2	
План на отм.0.000 (Начало)	ЦНИИЭП граждансельстрой		

25226-01 50

Альбом I

План на отм. 0.000 (окончание)

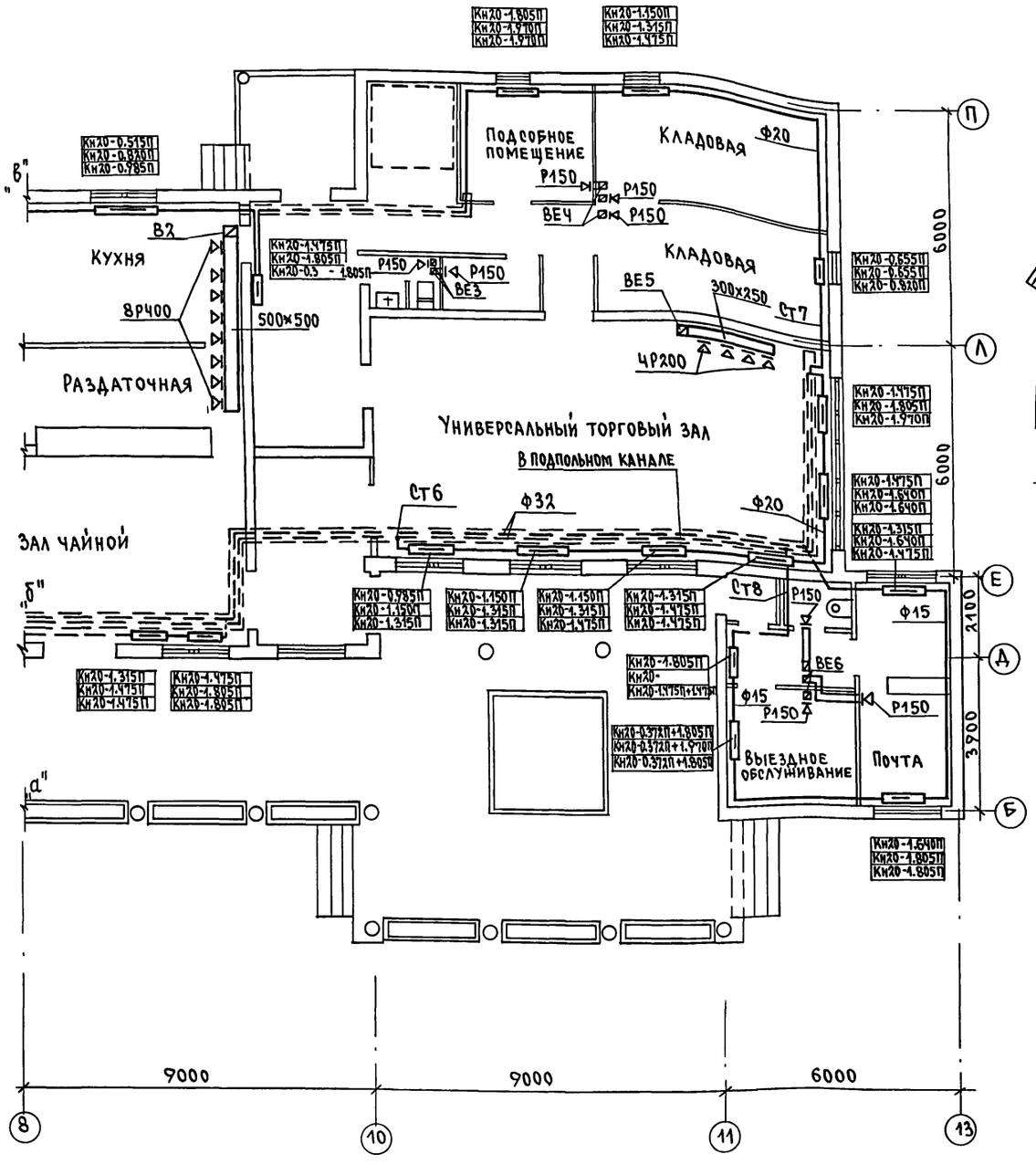

План на отм. 3.300

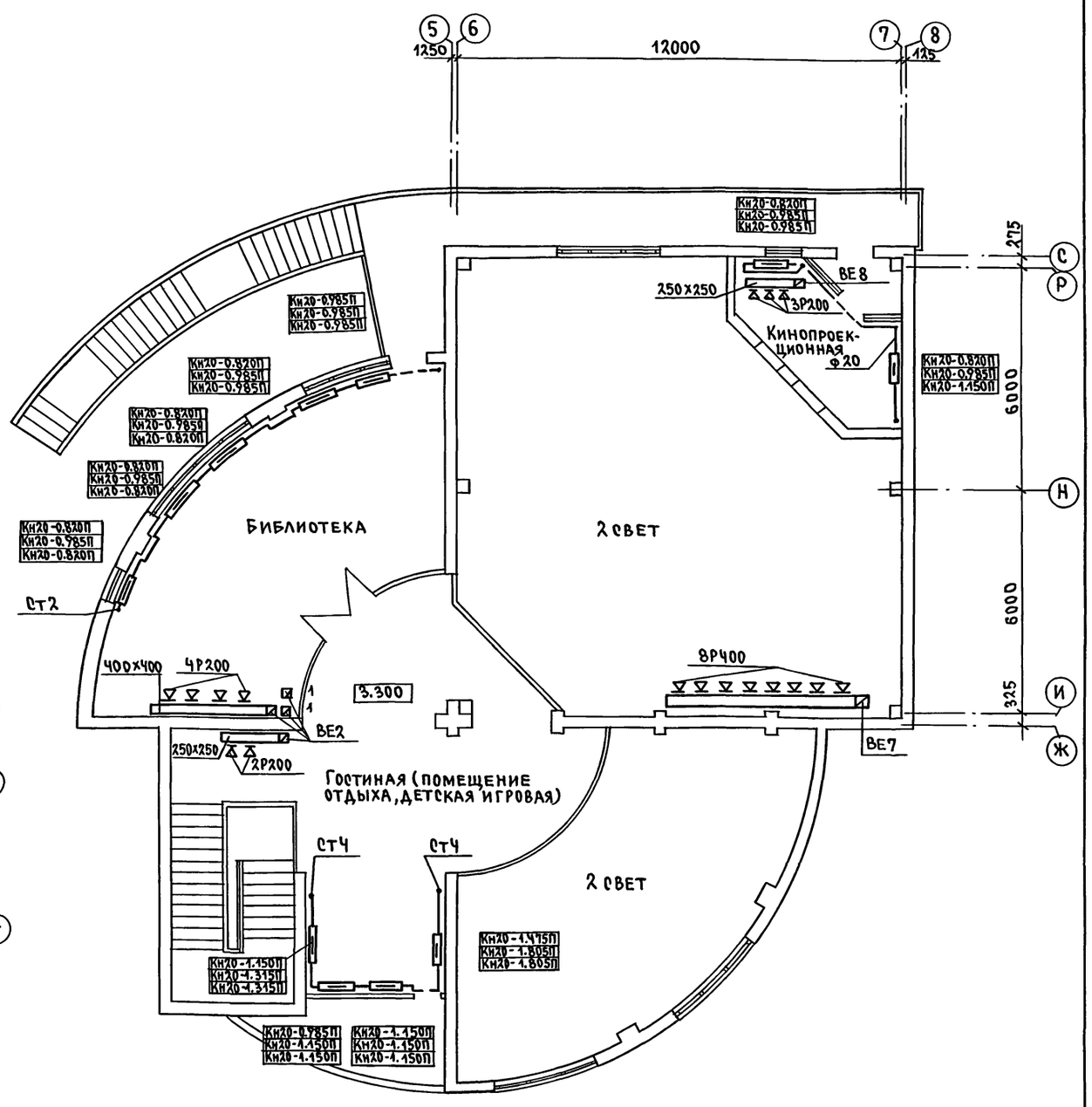

СОГЛАСОВАНО

Гл.спец. ЭО	Курочкин	
Вед. инж. ВК	Шурмаева	
ГАП	Егоров	

Инв.№ подл. | 2-4023-51 | Подпись и дата | Взам. инв.№

Н.контр.	Мешкова		274-4-4.91 -ОВ
Нач.маст.	Радыгин		
Зам.н.м.	Земляк		Общественный микроцентр малого сельского населенного пункта на 250 жителей
ГАП	Егоров		
Нач.гр.	Мешкова		План на отм. 0.000 (окончание) План на отм. 3.300
Исполнил	Иванова		
Проверил	Мешкова		

Привязан

Инв.№

Стадия	Лист	Листов
РП	3	

ЦНИИЭП граждансельстрой

Альбом I

Схема систем отопления (начало)

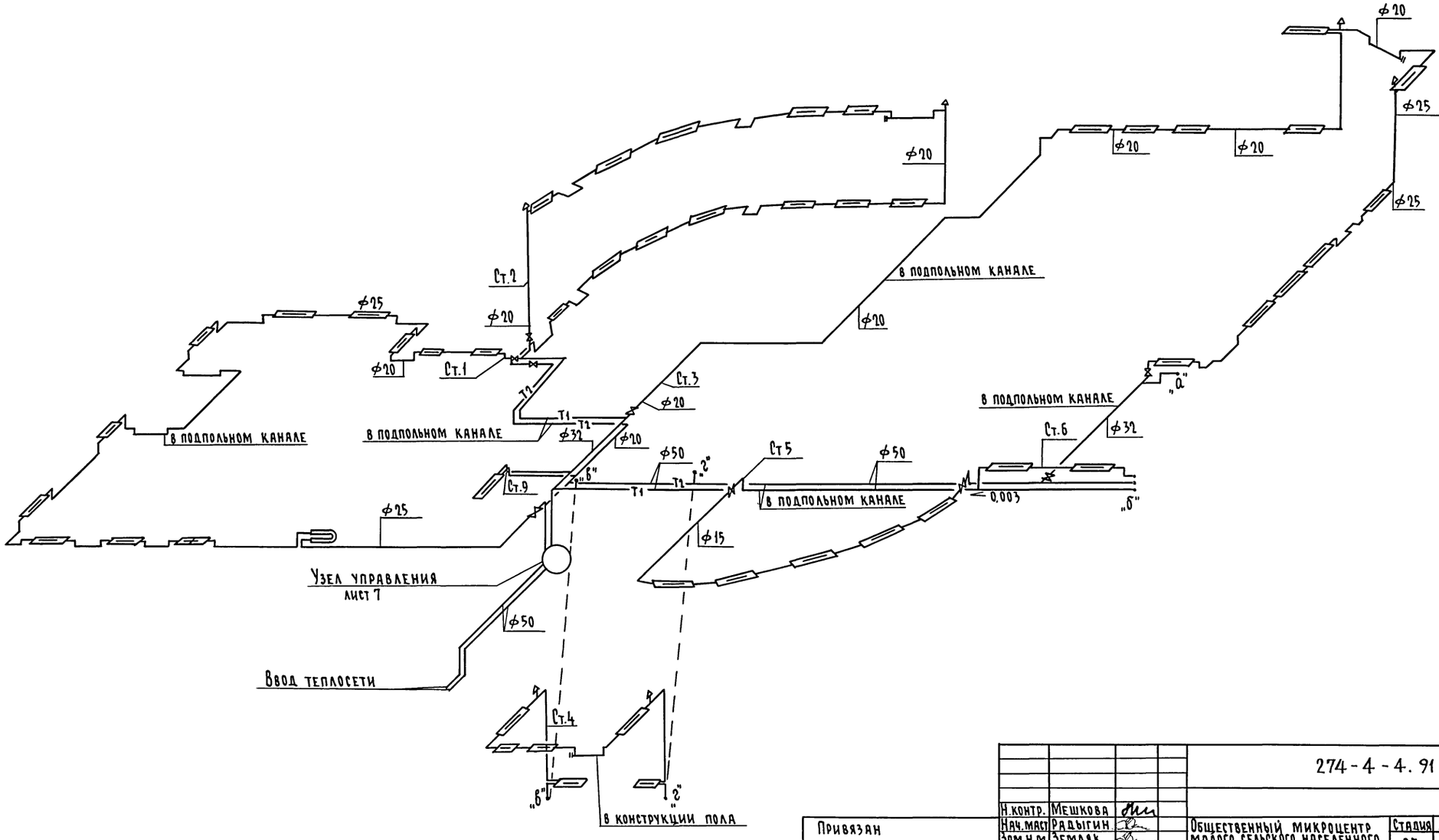

Привязан			
Инв.№			
Н.контр.	Мешкова		
Нач.маст	Радыгин		
Зам.н.м	Земляк		
ГАП	Егоров		
Нач.гр.	Мешкова		
Исполн.	Иванова		
Провер.	Мешкова		

274-4-4.91 - ОВ

Общественный микроцентр малого сельского населенного пункта на 250 жителей

Стадия	Лист	Листов
РП	4	

Схема систем отопления (начало)

ЦНИИЭП гражданселькстрой

25226-01 52

Инв.№ подл.	Подпись и дата	Взам. инв.№
2-4023-52.		

Альбом I

Схема систем отопления (окончание)

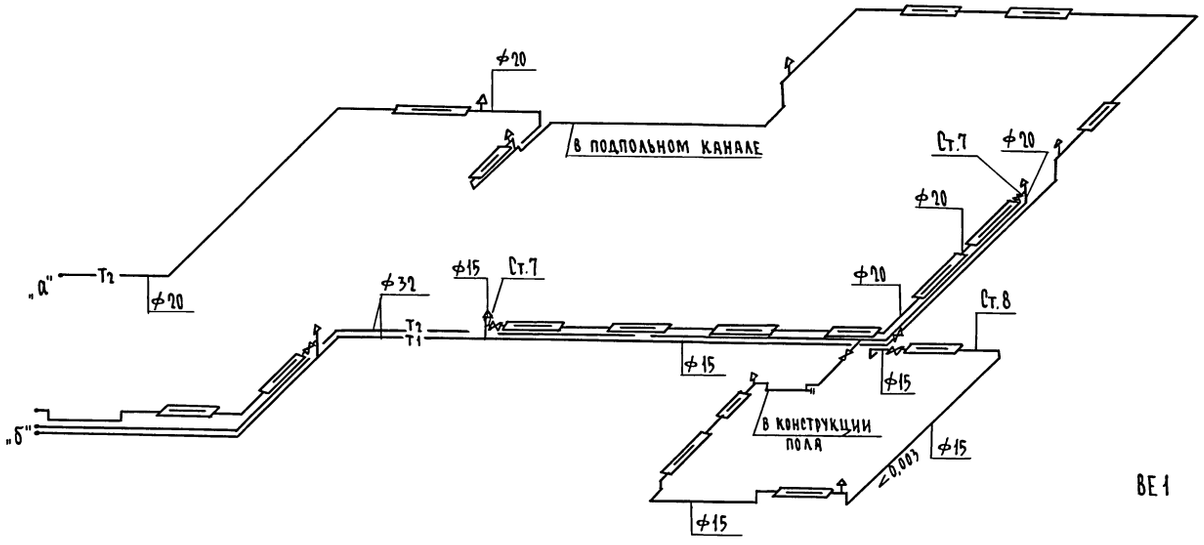

В1

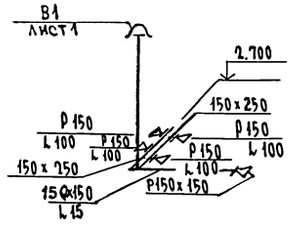

В2

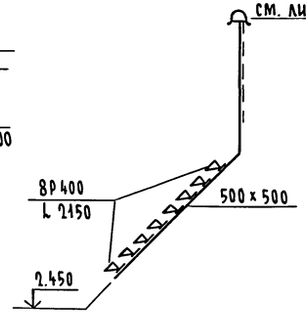

В3

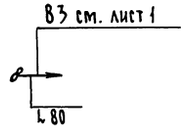

ВЕ1

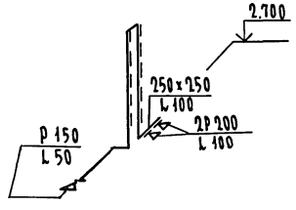

ВЕ2

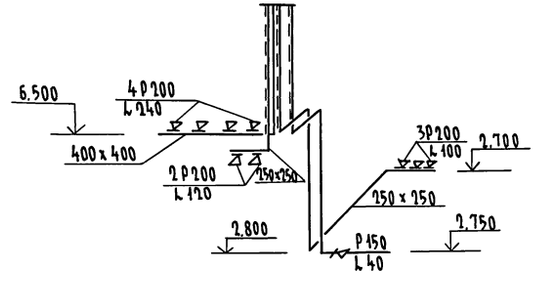

ВЕ3

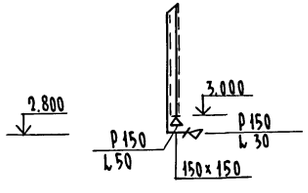

ВЕ4

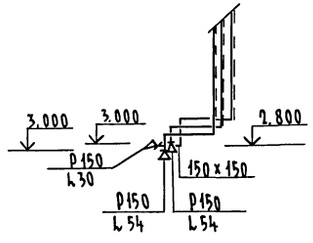

ВЕ5

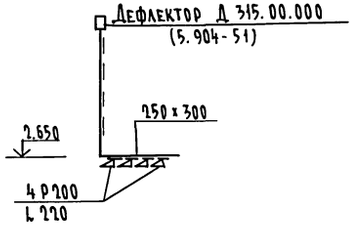

ВЕ6

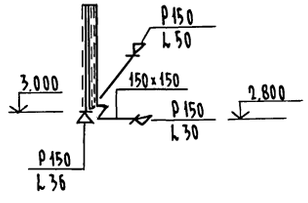

ВЕ7

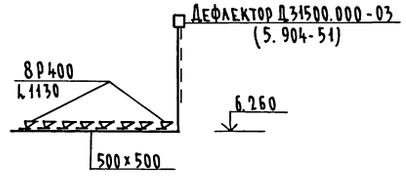

ВЕ8

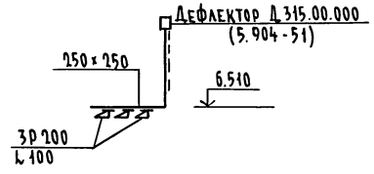

ВЕ9

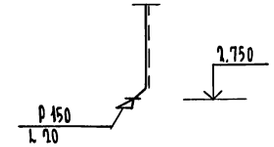

Инв.№ подл.	Подпись и дата	Взам.инв.№	
2-4023-53			

Привязан	Н.контр.	Мешкова	
	Нач.маст	Радыгин	
	Зам.н.м	Земляк	
	ГАП	Егоров	
	Нач.гр.	Мешкова	
	Исполн.	Иванова	
Инв.№	Провер.	Мешкова	

274-4-4.91 -08

Общественный микроцентр малого сельского населенного пункта на 250 жителей	Стадия	Лист	Листов
	РП	5	
Схема систем отопления (окончание). Схемы систем вентиляции В1, В2, В3, ВЕ1 - ВЕ9	ЦНИИЭП граждансельстрой		

Альбом I

Узел управления N 1
(95° - 70°С)

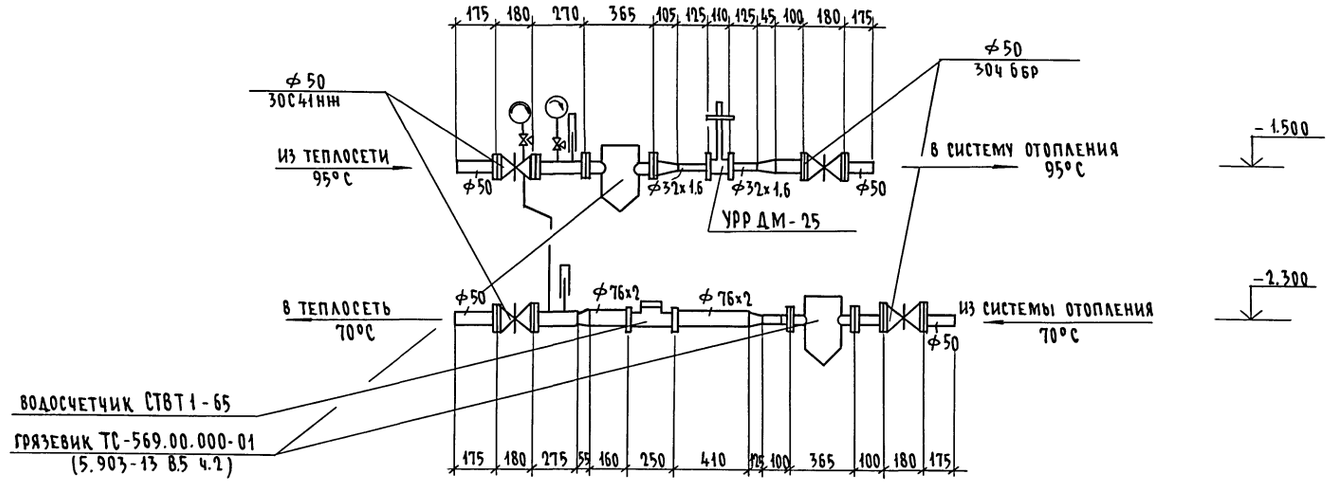

Узел управления N 2
(150° - 70°С)

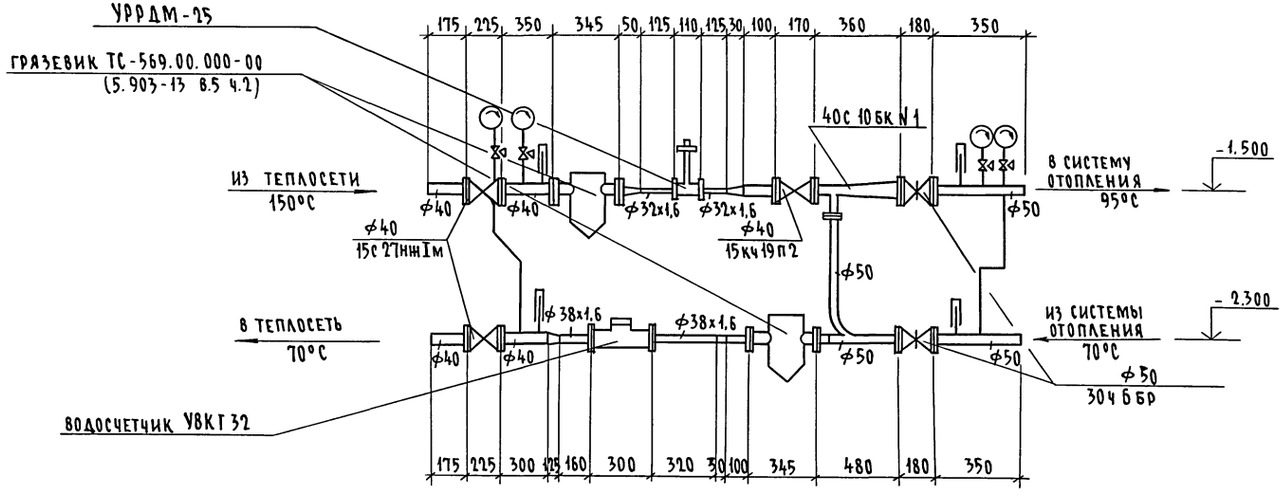

					274-4-4.91 -ОВ
Н. контр.	Мешкова				
Нач. маст.	Радыгин			Общественный микроцентр малого сельского населенного пункта на 250 жителей	Стадия: Р.П. / Лист: 6 / Листов:
Зам. н.м.	Земляк				
ГАП	Егоров				
Нач. гр.	Мешкова			Узел управления N 1 Узел управления N 2	ЦНИИЭП граждансельстрой
Исполн.	Иванова				
Провер.	Мешкова				

Привязан

Инв. №

Инв. № подл. | Подпись и дата | Взам. инв. №
2-4025-54

Альбом I

Ведомость рабочих чертежей основного комплекта

Лист	Наименование	Примечание
1	Общие данные	
2	План 1 этажа в осях 1-8. План узла управления.	
3	План 1 этажа в осях 8-13.	
	План 2 этажа в осях 3-8.	
4	Схемы систем В1, Т3, Т4, К1, К3	

Ведомость ссылочных и прилагаемых документы

Обозначение	Наименование	Примечание
	ССЫЛОЧНЫЕ ДОКУМЕНТЫ:	
7.903.9-28.1	Тепловая изоляция трубопроводов	
4.904-69	Детали крепления трубопроводов	
4.900-9 вып. 0-1	Узлы и детали трубопроводов из	
	пластмассовых труб	
4.900-10 вып. 4	Внутреннее санитарно-техническое	
	оборудование	
	ПРИЛАГАЕМЫЕ ДОКУМЕНТЫ	
274-4-4.91 ВК.ВМ.	Ведомость потребности в материалах	Альбом III
274-4-4.91 ВК.СО.	Спецификация оборудования	Альбом IV

Основные показатели по чертежам водопровода и канализации

Наименование системы	Потребный напор на вводе, м	Расчетный расход				Установленная мощн. эл.двигат. квт	Примечание
		м³/сут	м³/ч	л/с	при пожаре л/с		
В1	10,0 / при пожаре 25,0	1,45	0,60	0,40	6,20	—	
Т3	10,0	0,60	0,40	0,30	—	—	
К1	—	2,05	1,00	2,30	—	—	

Типовой проект соответствует действующим нормам и правилам.

Гл. инженер проекта /В.И. Курочкин/

Гл. инженер проекта привязки.

Инв.№ подл. | Подпись и дата | Взам.инв.№ | 2-4023-55

Общие указания

Проект разработан в соответствии со СНиП 2.04.01-85, СНиП 2.08.02-89, СН 479-80, СНиП 2.04.02-85.

I Водопровод

Хозяйственно-питьевое, противопожарное водоснабжение здания предусматривается от наружных сетей по одному вводу 0,75х4,3мм из пластмассовых труб, прокладываемых на 0,5м ниже глубины промерзания грунта.

Согласно СНиП 2.04.01-85 в здании предусматривается внутреннее пожаротушение из расчета две струи 2,9 л/с каждая.

Горячее водоснабжение - централизованное с циркуляцией в магистральной сети. Вводы горячего и циркуляционного трубопроводов прокладываются совместно с трубопроводами отопления в каналах теплосети.

Внутренние сети холодного и горячего водоснабжения монтируются из стальных водогазопроводных оцинкованных труб.

Магистральные сети прокладываются в подпольных каналах и изолируются от конденсации и теплопотерь по серии 7.903-9.2 вып.1.

Основной изоляционный слой - теплоизоляционный шнур δ=30мм по ТУ36-1695-79.

Покровный слой - стеклорубероид ГОСТ 15879-70.

Для полива зеленых насаждений по периметру здания выведены поливочные краны Ф25мм.

Расчетные расходы и требуемые напоры определены согласно СНиП 2.04.01-85 и СНиП 2.04.02-85 и сведены в таблицу.

Расчетный расход на наружное пожаротушение составляет 15л/с.

II Канализация

Отвод бытовых и производственных сточных вод осуществляется по самостоятельным выпускам. Сети канализации монтируются из пластмассовых канализационных труб и прокладываются под полом 1 этажа в земле и открыто по стенам здания.

Вентиляция сети осуществляется через стояки, выведенные выше кровли на 0,5м.

Привязан

Инв.№

274-4-4.91 - ВК

Н.Контр.	Курочкин	
Нач.мас.	Радыгин	
Зам.н.о.	Земляк	
ГАП	Егоров	
Гл.спец.	Курочкин	
Исполн.	Шурмаева	
Проверил	Курочкин	

Общественный микроцентр малого сельского населенного пункта на 250 жителей

Общие данные

Стадия	Лист	Листов
РП	1	4

ЦНИИЭП граждансельстрой

25226-01 55

Альбом I

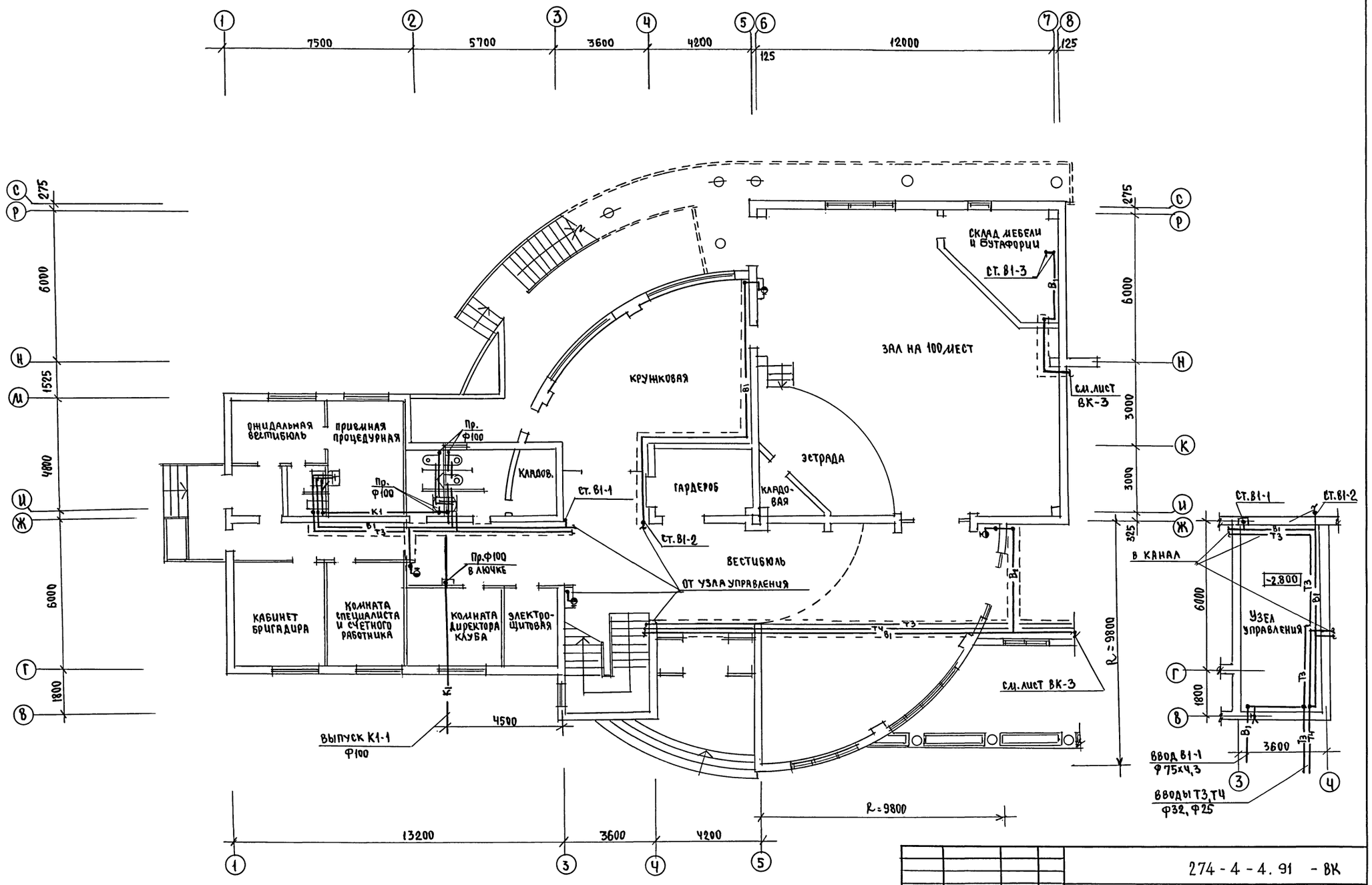

Н.контр.	Курочкин		
Нач.мас	Рядыгин		
Зам.н.м.	Землякс		
ГАП	Егоров		
Гл.спец.	Курочкин		
Исполн.	Шурмаева		
Проверил	Курочкин		

274-4-4.91 - ВК

ОБЩЕСТВЕННЫЙ МИКРОЦЕНТР МАЛОГО СЕЛЬСКОГО НАСЕЛЕННОГО ПУНКТА НА 250 ЖИТЕЛЕЙ

ПЛАН 1 ЭТАЖА В ОСЯХ „1-8"

СТАДИЯ	ЛИСТ	ЛИСТОВ
РП	2	

ЦНИИЭП ГРАЖДАНСЕЛЬСТРОЙ

ПРИВЯЗАН

ИНВ. №

СОГЛАСОВАНО

АС	Шилтова
ОВ	Мешкова
ЭО	Курочкин

ИНВ. № ПОДЛ. 2-4023-56 | ПОДПИСЬ И ДАТА | ВЗАМ. ИНВ. №

25226-01 56

Альбом I

План 1 этажа в осях 8÷13

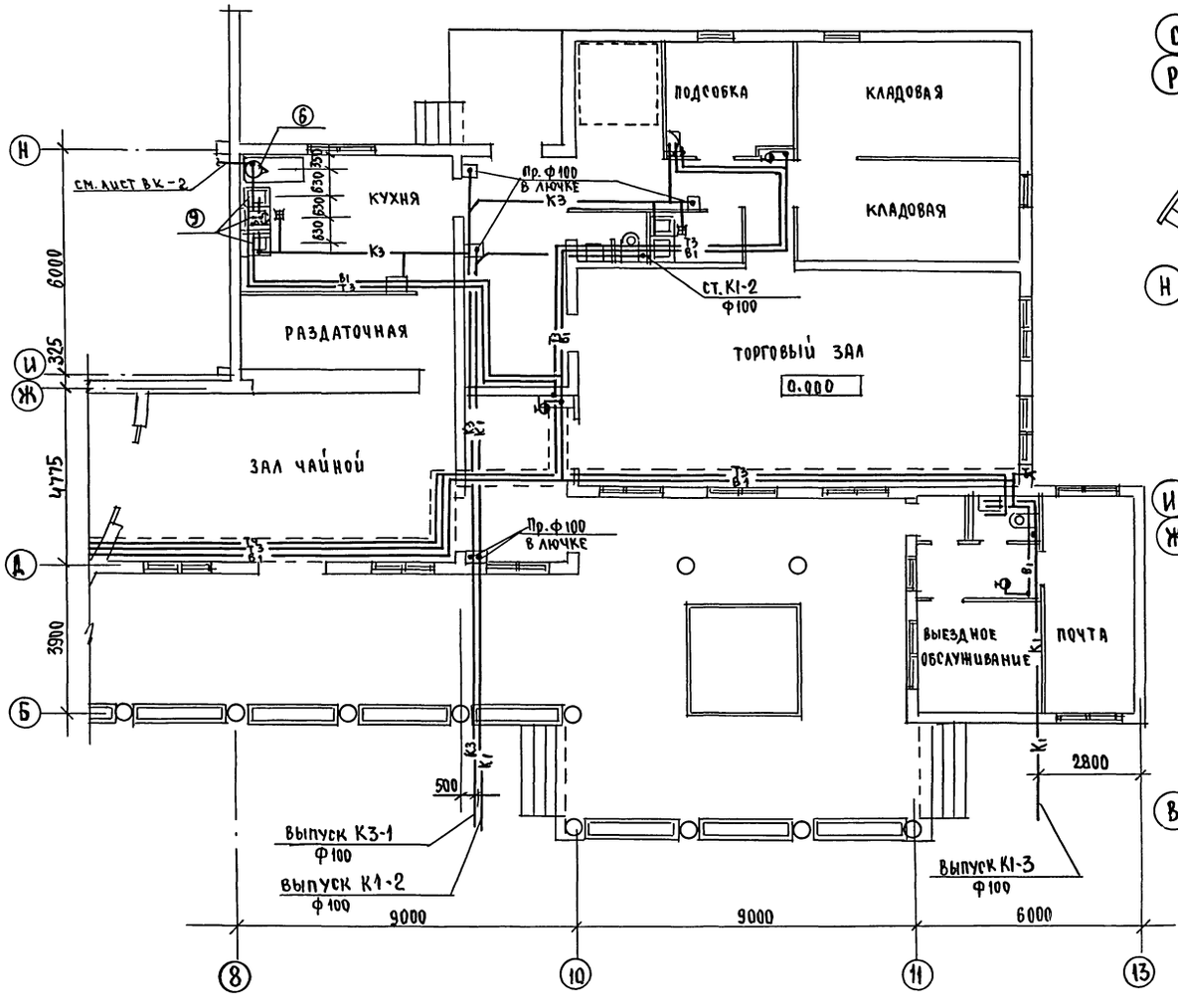

План 2 этажа в осях 3÷8

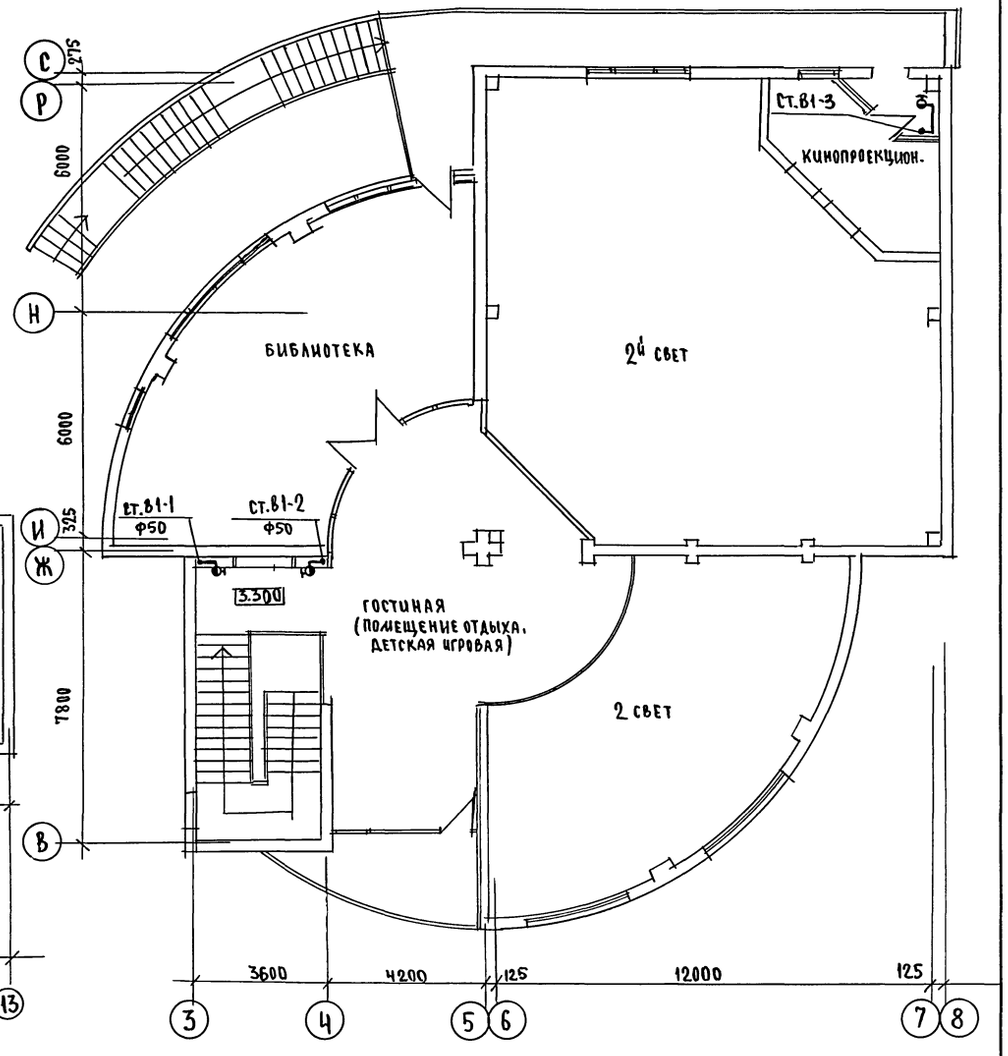

Н.Контр.	Курочкин			274-4-4.91 ВК	
Нач.мас	Радыгин				
Зам.н.м.	Земляк				
ГАП	Егоров				
Гл.спец.	Курочкин				
Исполн.	Шурмаева				
Провер.	Курочкин				

Привязан

Инв.№

Общественный микроцентр малого сельского населенного пункта на 250 жителей

Стадия	Лист	Листов
РП	3	

План 1 этажа в осях 8÷13.
План 2 этажа в осях 3÷8

ЦНИИЭП Граждансельстрой

25226-01 57

Согласовано
АС Шилтова
ОВ Мешкова
ЭО Курочкин

Инв.№ подл. 2-40 23-57 | Подпись и дата | Взам.инв.№

Альбом I

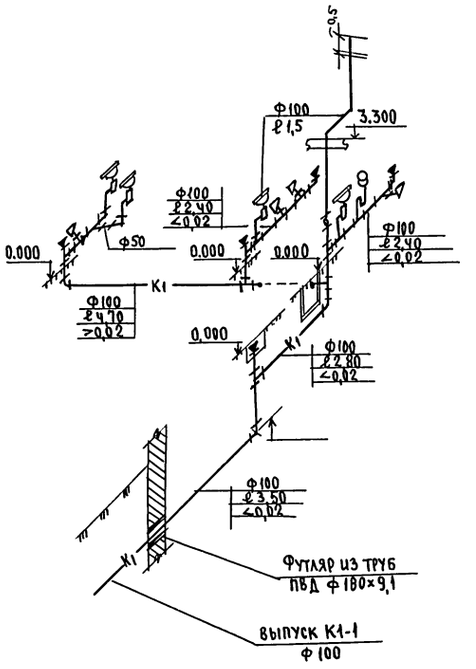

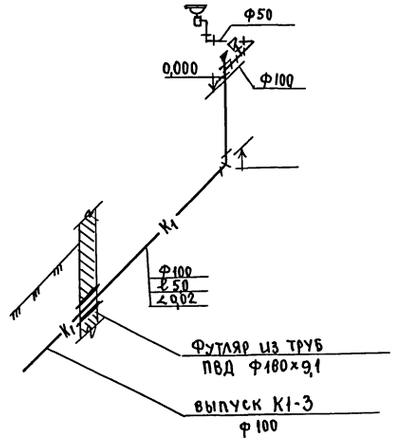

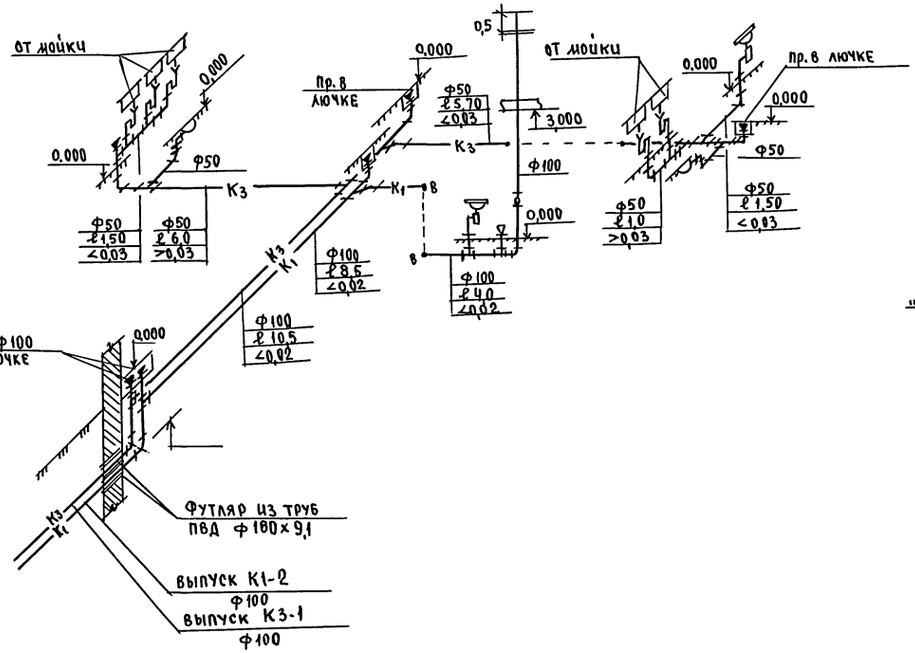

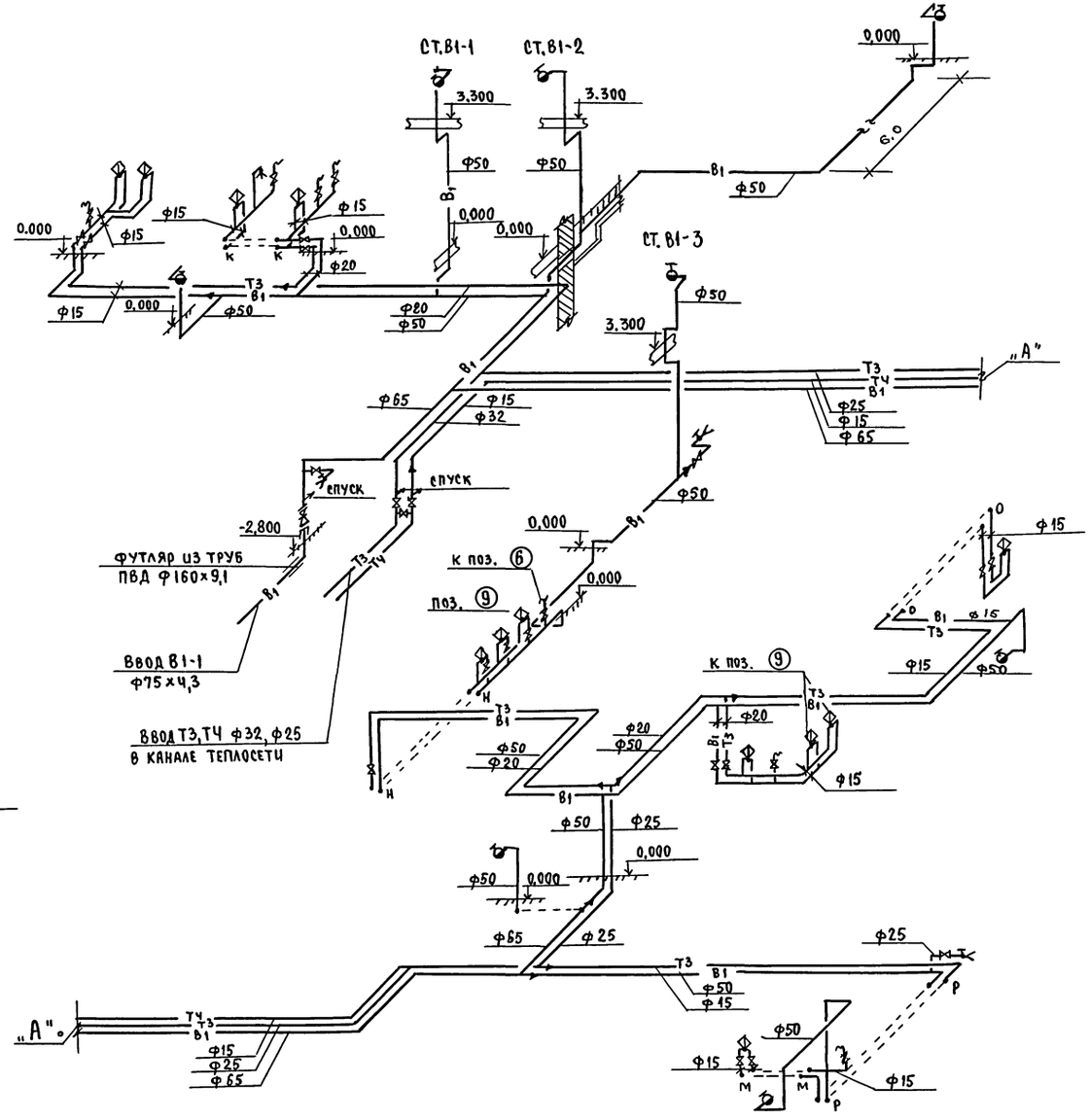

Инв.№ подл. | Подпись и дата | Взам. инв.№
2-4023-58

				274-4-4.91 - ВК	
Привязан		Н.Контр.	Курочкин		
		Нач.мас.	Радыгин	Общественный микроцентр малого сельского населенного пункта на 250 жителей	стадия: РП; лист: 4; листов:
		Зам.н.м.	Земляк		
		ГАП	Егоров		
		Гл.спец.	Курочкин	Схемы систем В1,Т3,Т4,К1	ЦНИИЭП гражданселькстрой
Инв.№		Исполн.	Шурмаева		
		Провер.	Курочкин		

Альбом I

Ведомость рабочих чертежей основного комплекта марки ЭО

Лист	Наименование	Примечание
1	Общие данные	
2	Принципиальная схема питающих сетей	
3	План расположения осветительных сетей 1 этажа	
	в осях 1÷8; А÷С	
4	План расположения осветительных сетей	
	1 этажа в осях 8÷13; А÷П	
5	План расположения осветительных сетей	
	2 этажа в осях 3÷8; В-С	
6	План расположения силовых и питающих	
	сетей 1 и 2 этажей в осях 1÷8; А÷С	
7	План расположения силовых и питающих	
	сетей 1 этажа в осях 8÷13; А÷П	

Ведомость ссылочных и прилагаемых документов

Обозначение	Наименование	Примечан.
	Прилагаемые документы	
274-4-4.91 ЭО.ОЛ	Опросный лист на вводно-распре-	
	делительное устройство	Альбом I стр. 73
274-4-4.91 ЭО.СО.	Спецификация оборудования	Альбом II
274-4-4.91 ЭО.ВМ.	Ведомость потребности в	Альбом III
	материалах	
	Ссылочные документы	
ВСН 59-88	Электрооборудование жилых и	
	общественных зданий	

Типовой проект соответствует действующим нормам и правилам.

Гл. инженер проекта /Курочкин/

Гл. инженер проекта привязки

Общие указания

Проект разработан на основании заданий архитектурно-строительной, технологической и сантехнической частей проекта.

Проект разработан на напряжение 380/220в с глухозаземленной нейтралью трансформатора.

Токоприемники здания по степени надежности эл. снабжения относятся к III категории.

Учет электроэнергии предусматривается счетчиками активной энергии, установленными на вводной панели и щитах ЩОЗ и ЩОЧ.

Ввод в здание предусматривается кабельным.

Вводно-распределительное устройство размещается в электрощитовой.

Осветительные щиты предусмотрены серии ОЩВ и ЩКИ.

Силовые щиты предусмотрены серии ПР-11.

Для освещения помещений применяются светильники с люминесцентными лампами и лампами накаливания. Величины освещенностей приняты в соответствии с действующими нормами, типы светильников выбраны с учетом среды и назначения помещений.

Проект предусматривает рабочее, аварийное, эвакуационное и дежурное освещение.

Рабочее освещение предусматривается во всех помещениях здания.

Светильники аварийного освещения выделяются из числа светильников рабочего освещения и питаются со щита аварийного освещения. Эвакуационное освещение предусматривается светильниками СУВ (световой указатель „выход"), которые устанавливаются на путях эвакуации людей и питаются со щита аварийного освещения. Светильники дежурного освещения устанавливаются в зрительном зале и питаются со щита аварийного освещения. Групповые осветительные сети выполняются: проводом АППВ скрыто: в пустотах плит по потолкам, в швах строительных конструкций и под слоем мокрой штукатурки по стенам; кабелем АВВГ открыто на скобах в помещениях кухни, моечной, теплового узла, кладовых, в неотапливаемых помещениях и к светильникам наружной установки. Вся электропроводка в зрительном зале, складе мебели и в кинопроекционной выполняется проводом АПВ в стальной трубе скрыто в штрабах стен в зрительном зале и открыто на скобах в остальных помещениях.

Групповые силовые сети выполняются проводом АПВ в винипластовых и стальных трубах скрыто в полу и в штрабах стен.

Питающие сети выполняются проводом АПВ в винипластовых трубах скрыто в полу и в штрабах стен.

Проектом предусмотрено автоматическое отключение вентиляции при поступлении сигнала о пожаре на прибор ОПС.

В соответствии с требованиями РД 34.21.122-87 п. 1,5 „Инструкция по устройству молниезащиты зданий и сооружений" предусматривается защита от заноса высоких потенциалов в помещениях фойе и библиотеки, путем присоединения сетей отопления и водопровода к заземляющим устройствам электроустановок или арматуре железобетонного фундамента электросваркой. Металлические нетоковедущие части эл. оборудования подлежат заземлению путем присоединения их к нулевому проводу.

Электромонтажные работы необходимо проводить согласно ПУЭ-85 и ВСН 59-88.

Итоговые данные: Полезная площадь освещаемых помещений — 852 м²
Установленная мощность освещения — 19,4 кВт
Количество светильников — 185 шт.

Основные показатели проекта

Наименование	Ед. изм.	Данные
Напряжение электросети	В	380/220
Категория надежности		III
Установленная мощность	кВт	44
Расчетная мощность	кВт	33
Коэффициент мощности	cos φ	0,92
Максимальная потеря напряжения	%	2,5

Н.контр.	Курочкин	
Нач.мас.	Радыгин	
Зам.н.м.	Земляк	
ГАП	Егоров	
Гл.спец.	Курочкин	
Исполн.	Данилова	
Провер.	Курочкин	

Привязан

Инв.№

274-4-4.91 - ЭО

Общественный микроцентр малого сельского населенного пункта на 250 жителей

Стадия	Лист	Листов
РП	1	7

Общие данные

ЦНИИЭП гражданселькстрой

Инв.№ подл. | Подпись и дата | Взам.инв.№ | 2-4023-59

25226-01 59

Альбом I

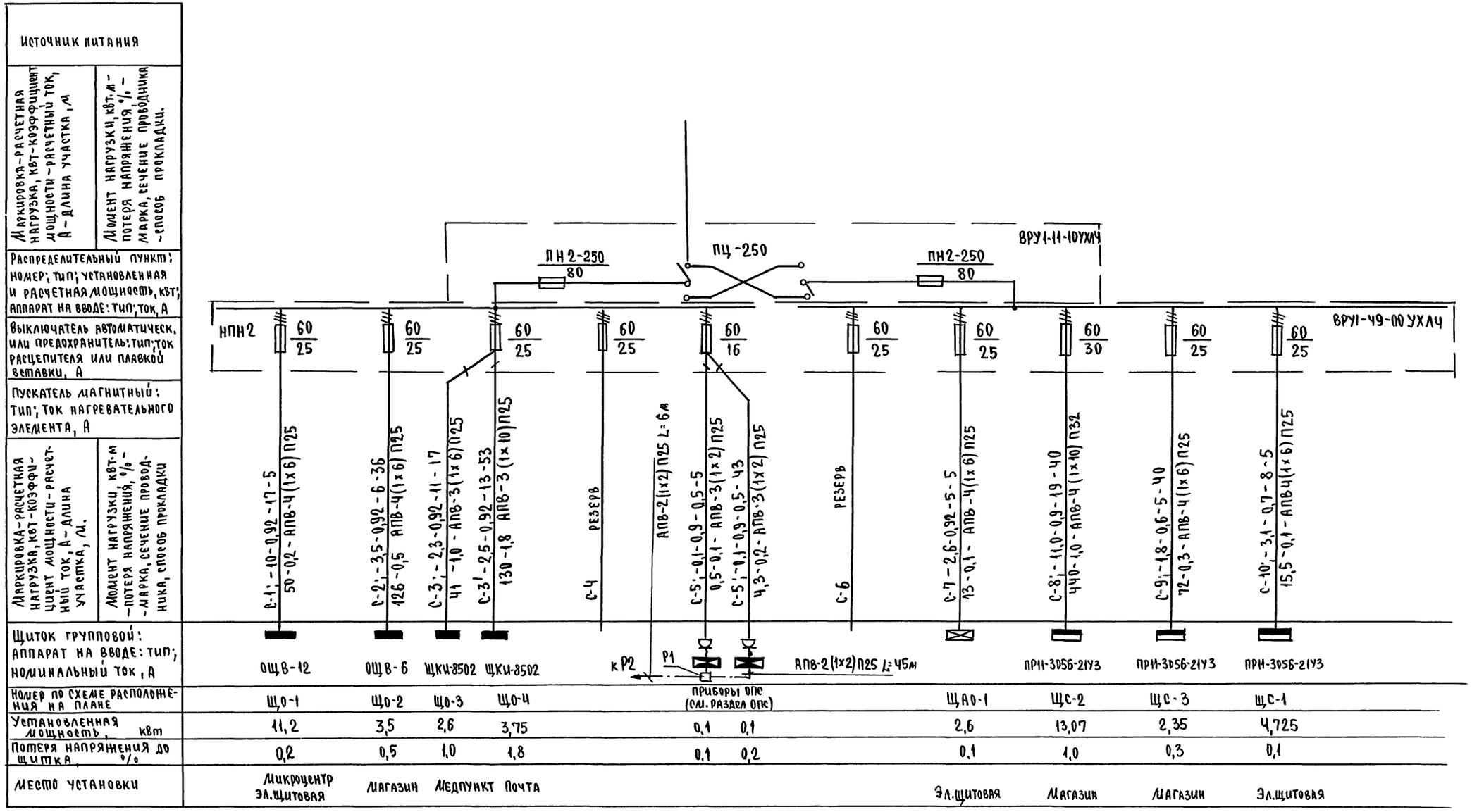

				274-4-4.91-ЭО						
Н.контр.	Курочкин									
Нач.мас.	Радыгин			Общественный микроцентр малого сельского населенного пункта на 250 жителей	Стадия	Лист	Листов			
Зам.н.м.	Земляк				РП	2				
ГАП	Егоров			Принципиальная схема питающих сетей	ЦНИИЭП Граждансельстрой					
Гл.спец.	Курочкин									
Исполн.	Данилова									
Провер.	Курочкин									

Инв.№ подл. 2-4023-60 | Подпись и дата | Взам.инв.№

25226-01 60

Альбом I

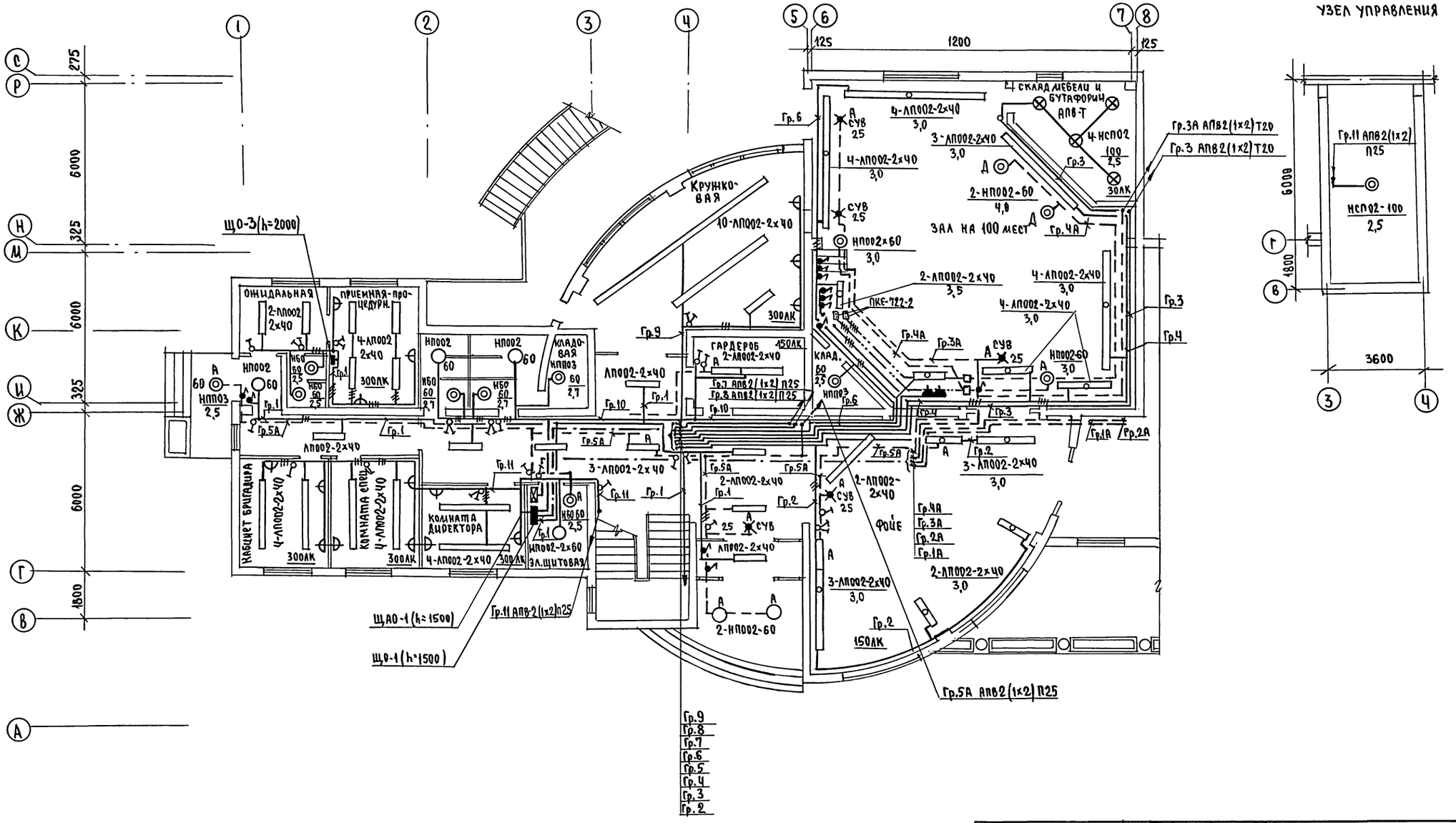

Н.Контр.	Курочкин		
Нач.МАС	Радыгин		
Зам.н.м.	Земляк		
ГАП	Егоров		
Гл.спец.	Курочкин		
Исполн.	Данилова		
Провер.	Курочкин		

Привязан

Инв.№

274-4-4.91 -ЭО

Общественный микроцентр малого сельского населенного пункта на 250 жителей

Стадия	Лист	Листов
РП	3	

План расположения осветительных сетей 1 этажа в осях 1÷8, А÷С

ЦНИИЭП граждансельстрой

25226-01 61

Согласовано: ОВ Мешкова, ВК Шурмаева

Инв.№ подл. | Подпись и дата | Взам.инв.№ | 2-4023-61

Альбом I

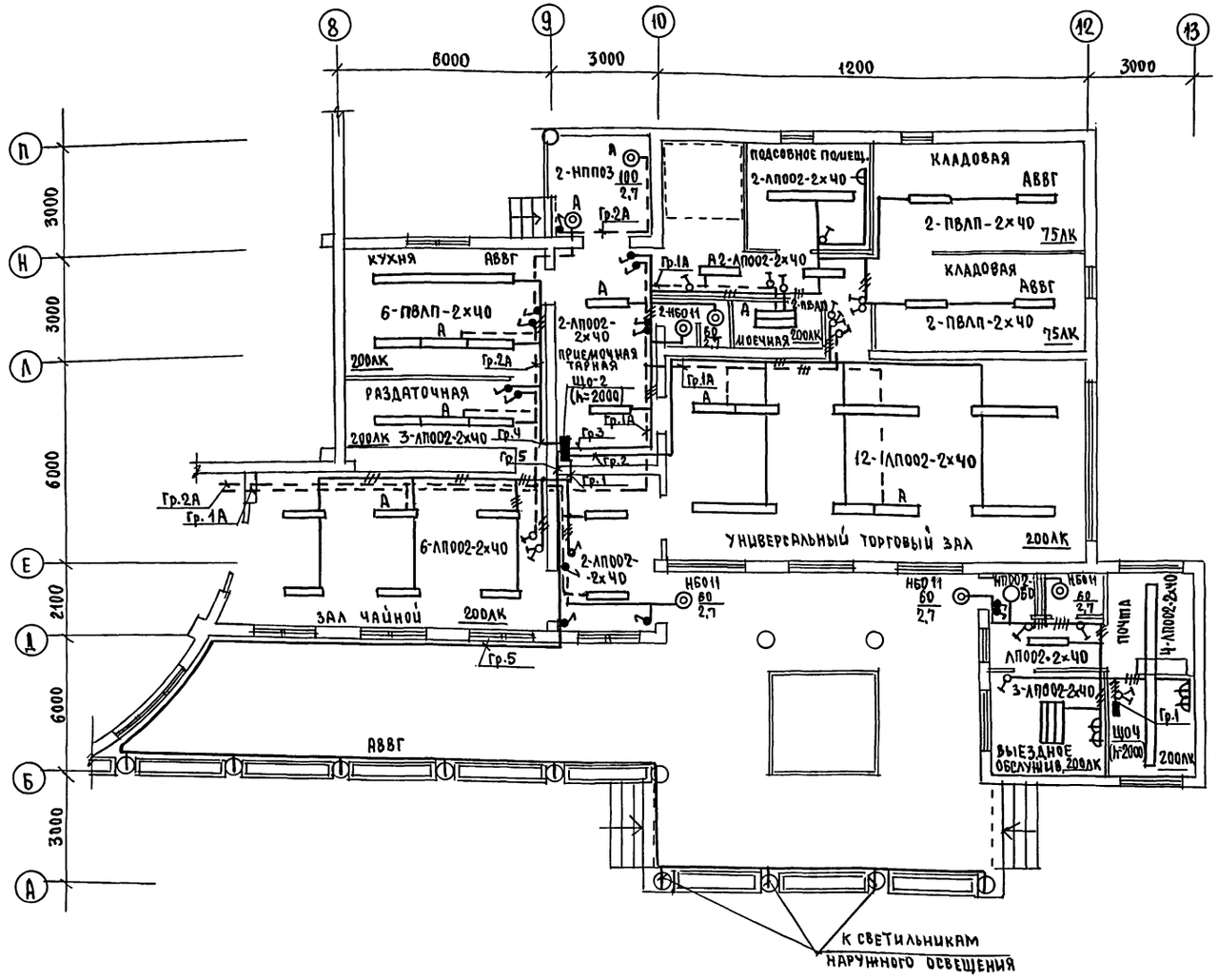

Данные групповых осветительных щитков

Номер щитка	Тип	Установленная мощность, кВт	Номера автоматических выключателей: однополюсные, занятые	однополюсные, резерв	трехполюсные, занятые	трехполюсные, резерв	Ток расцепителя, А: на вводе	на линиях
Що-1	ОЩВ-12	0,66	1					16
"	"	0,8	2					16
"	"	0,66	3					16
"	"	1,1	4					16
"	"	1,0	5					16
"	"	1,0	6					16
"	"	1,0	7					16
"	"	1,2	8					16
"	"	1,2	9					16
"	"	0,46	10					16
"	"	1,96	11					16
"	"			12				16
Що2	ОЩВ-6	0,66	1					16
"	"	1,0	2					16
"	"	1,02	3					16
"	"	0,7	4					16
"	"	0,6	5					16
"	"			6				16
Що-3	ЩКи-8502	0,9	1					16
"	"			2				16
"	"			3				16
Що-4	ЩКи-8502	1,22	1					16
"	"			2				16
"	"			3				16
ЩАО-1	ОЩВ-6	0,5	1					16
"	"	0,52	2					16
"	"	0,3	3					16
"	"	0,24	4					16
"	"	0,89	5					16
"	"			6				16

Согласовано

ОВ	Мешкова	
ВК	Шуршилова	

Инв.№ подл. | Подпись и дата | Взам.инв.№ | 2-4023-62

Привязан

Инв.№

Н.контр.	Курочкин	
Нач.мас	Радыгин	
Зам.нач	Земляк	
ГАП	Егоров	
Гл.спец.	Курочкин	
Исполн.	Данилова	
Провер.	Курочкин	

274-4-4.91 - ЭО

Общественный микроцентр малого сельского населенного пункта на 250 жителей

План расположения осветительных сетей 1 этажа в осях 8-13, А-П

Стадия	Лист	Листов
РП	4	

ЦНИИЭП граждансельстрой

25226-01 62

Альбом I

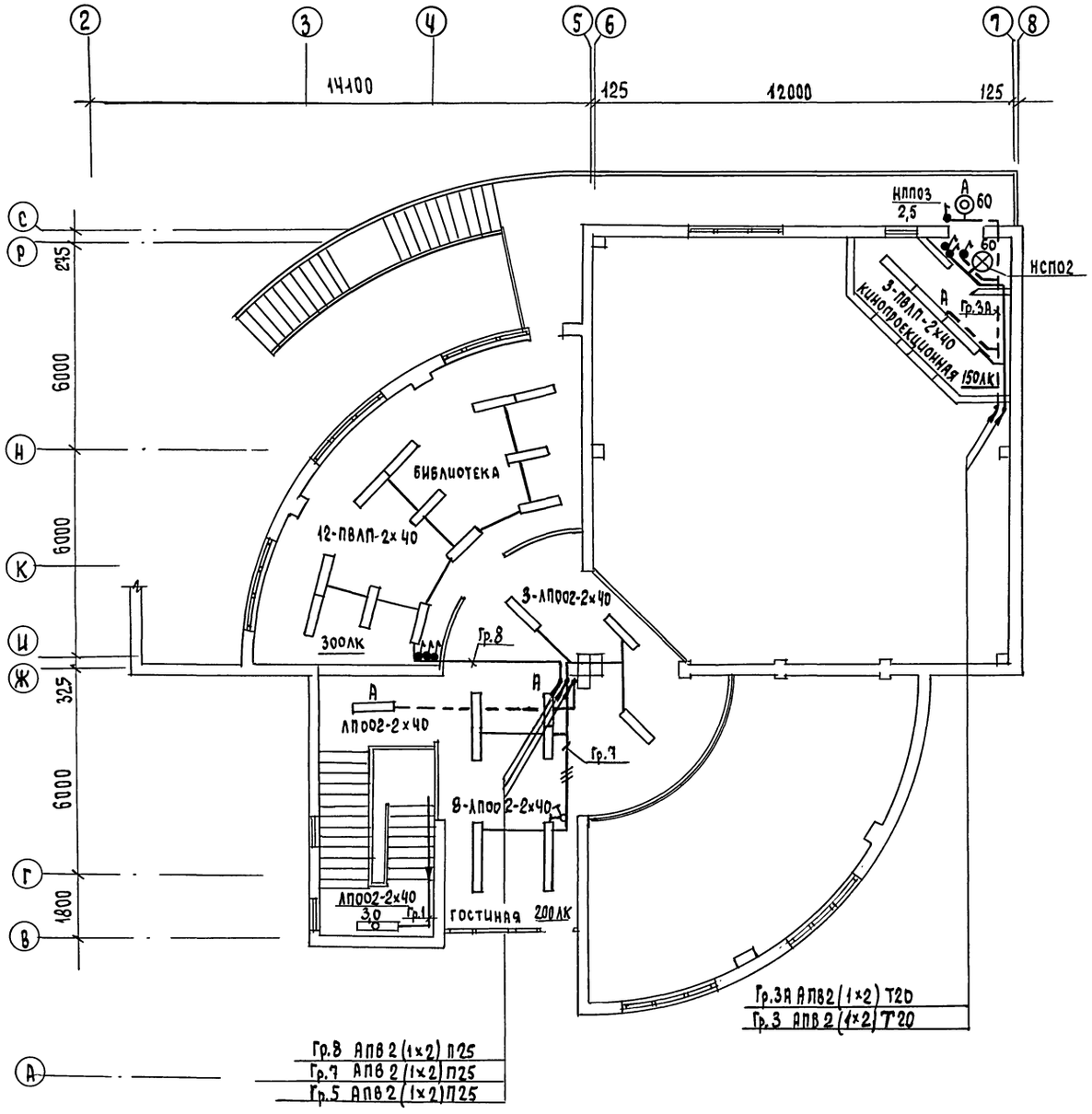

Согласовано

ОВ	Мешкова	
ВК	Шуртаева	

Инв.№ подл. | Подпись и дата | Взам. инв.№ | 2-4023-63

Привязан		
Инв.№		

Н.Контр.	Курочкин	
Нач.мас.	Радыгин	
Зам.н.м.	Земляк	
ГАП	Егоров	
Гл.спец.	Курочкин	
Исполн.	Данилова	
Провер.	Курочкин	

274-4-4.91 -30

Общественный микроцентр малого сельского населенного пункта на 250 жителей	стадия	лист	листов
	РП	5	
План расположения осветительных сетей 2 этажа в осях 3-8, В-С	ЦНИИЭП граждансельстрой		

25226-01 63

Альбом I

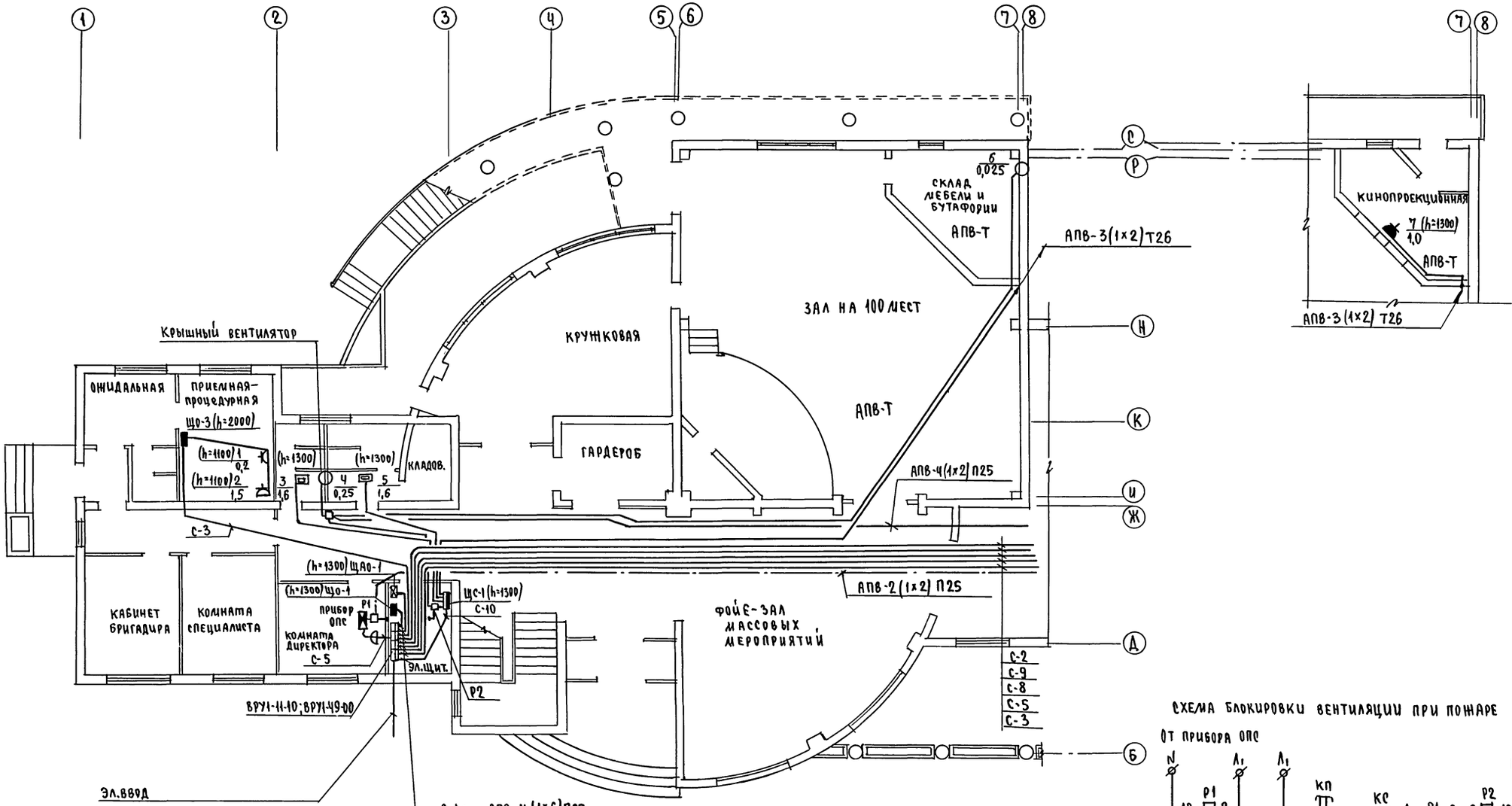

Схема блокировки вентиляции при пожаре

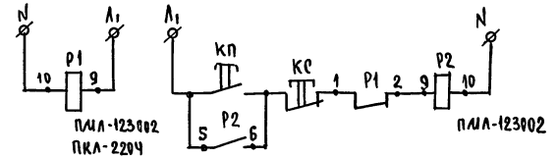

Н.контр.	Курочкин			274-4-4.91 - ЭО
Нач.мас.	Радыгин			
Зам.н.м.	Земляк			
ГАП	Егоров			
Гл.спец.	Курочкин			
Исполн.	Данилова			
Провер.	Курочкин			

Привязан

Инв.№

Общественный микроцентр малого сельского населенного пункта на 250 жителей

План расположения силовых и питающих сетей 1 и 2 этажей в осях 1÷8; А÷С

Стадия	Лист	Листов
РП	6	

ЦНИИЭП Граждансельстрой

25226-01 64

Согласовано: ДВ Мешкова; ВК Шурмаева

Инв.№ подл. 2-4023-64 | Подпись и дата | Взам.инв.№

Альбом

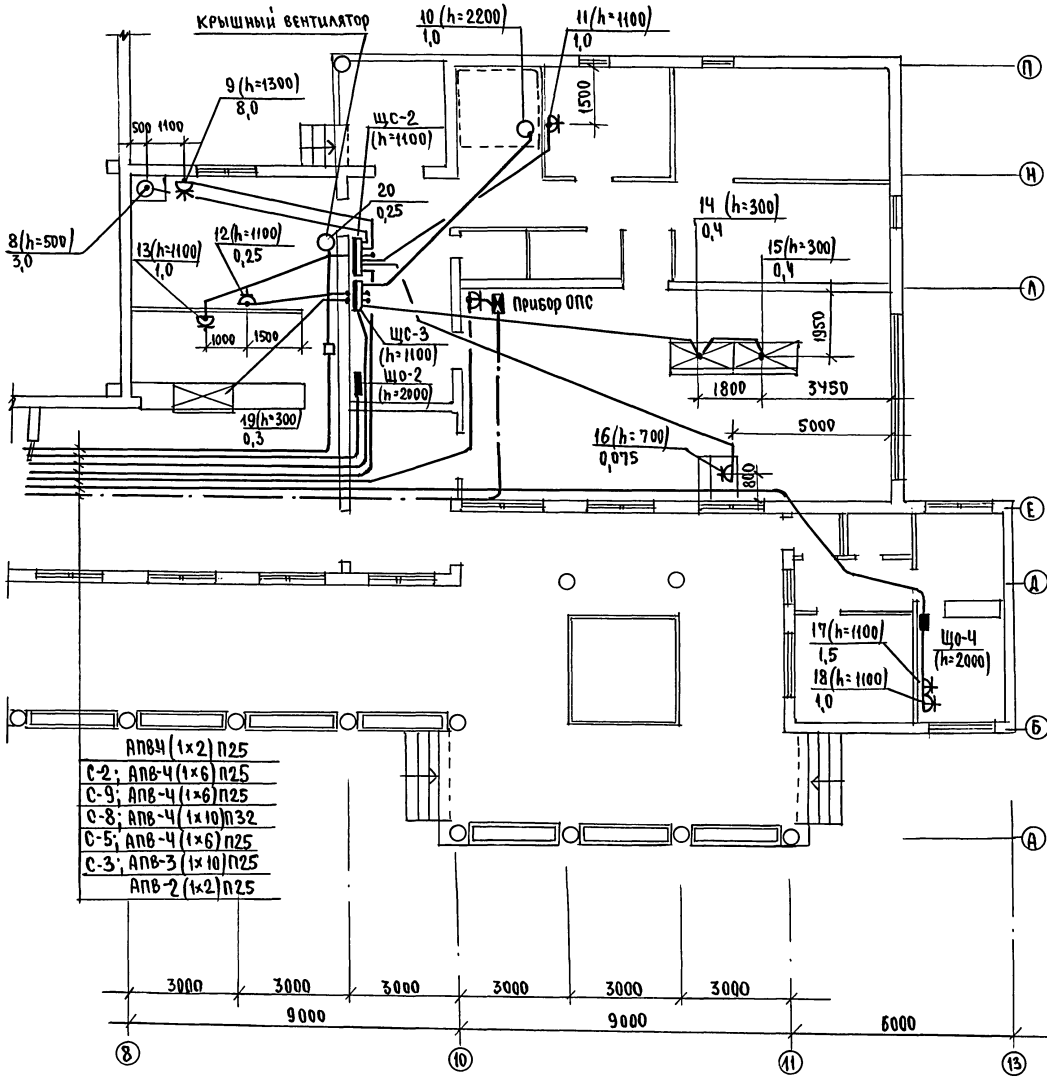

Данные распределительного щита	Автомат: Тип	Автомат: N распределит. линии	Распределительная линия до пускателя: $P_р$ кВт	Распределительная линия до пускателя: $y_р$ А	Марка провода	Число и сечение проводов	Способ прокладки	Длина м	Пусковой аппарат: Тип	Пусковой аппарат: $y_{ном}$ уст	Линия к электроприемнику: Марка провода	Число и сечение проводов	Способ прокладки	Длина м	Электроприемник: N по плану	Электроприемник: Тип	Электроприемник: $P_р$ кВт	Электроприемник: $y_р$ А	Электроприемник: Условные обозначения	Наименование электроприемника
щс-2	АЕ 2046	20			АПВ	4(1×4)	П25	9							9		8,0			Эл.плита
ПРН-3056-2193	" 2046	16			АПВ	5(1×2)	П25	9							8		3,0			Кипятильник
$P_у$=13,075 кВт	" 2044	16			АПВ	3(1×2)	П25	10							11		1,0			Эл.плитка
$P_р$=11,0 кВт	" 2044	16			АПВ	3(1×2)	П25	8							13		1,0			Эл.самовар
$y_р$=19А	" 2044	16			АПВ	3(1×2)	П25	15							16		0,075			Касса
А3726Ф	" 2044	16																		Резерв
	" 2044	16																		—"—
	" 2044	16																		—"—
щс-3	АЕ 2046	16			АПВ	4(1×2)	П25	11							10		1,0			Холодильная установка
ПРН-3056-2193	" 2044	16			АПВ	3(1×2)	П25	6							12		0,25			Холодильный шкаф
$P_у$=2,35 кВт	" 2046	16	0,3		АПВ	4(1×2)	П25	7							19		0,3			Охлаждаемый прилавок
$P_р$=1,8 кВт			0,8		АПВ	4(1×2)	П25	12							14		0,4			—"—
$y_р$=5А											АПВ	4(1×2)	П25	3	15		0,4			—"—
А3726Ф	АЕ 2044	16																		Резерв 5 шт.
щс-1	АЕ 2044	16			АПВ	3(1×2)	П25	12							3		1,6			Рукосушитель
ПРН-3056-2193	" 2044	16			АПВ	3(1×2)	П25	9							5		1,6			—"—
$P_у$=4,725 кВт	" 2044	16			АПВ	3(1×2)	П25 Т26	20 18							7		1,0			Киноустановка
$P_р$=3,1 кВт	" 2046	16	0,53		АПВ	4(1×2)	П25	1	ПМА (Р2) 123002	1,0										
$y_р$=8А					АПВ	4(1×2)	П25	10	ПМА 123002	1,0	АПВ	4(1×2)	П25	6	4		0,25			Вентилятор
					АПВ	3(1×2)	П25 Т26	20 12	КВ2-10		АПВ	3(1×2)	Т26	8	6		0,025			—"—
					АПВ	4(1×2)	П25	37	ПМА 123002	1,0	АПВ	4(1×2)	П25	8	20		0,25			—"—
А3726Ф	АЕ 2046	16																		Резерв
	" 2044	16																		Резерв 3 шт.
Щ03	" 1014	16			АПВ	3(1×2)	П25	7							1		0,2			Лампа "Солюкс"
ЩКИ-8502											АПВ	3(1×2)	П25	2	2		1,5			Стерилизатор
Щ04	" 1014	16			АПВ	3(1×2)	П25	6							17		1,5			Сушучница
ЩКИ-8502											АПВ	3(1×2)	П25	1	18		1,0			Эл.плитка

СОГЛАСОВАНО
ОВ (Мешкова)
ВК (Шурманева)

Инв.№ подл. | Подпись и дата | Взам.инв.№ | 2-4023-65

274-4-4.91 -ЭО

Привязан

Инв.№

Н.Контр.	Курочкин	
Нач.маст	Радыгин	
Зам.н.м	Земляк	
ГАП	Егоров	
Гл.спец	Курочкин	
Исполн.	Данилова	
Проверил	Курочкин	

Общественный микроцентр малого сельского населенного пункта на 250 жителей

План расположения силовых и питающих сетей 1 этажа в осях 8÷13, А÷П

Стадия	Лист	Листов
РП	7	

ЦНИИЭП гражданельстрой

25226-01 65

Альбом I

Ведомость чертежей основного комплекта СС

Лист	Наименование	Примечание
1	Общие данные	
2	План 1 этажа в осях 1-8	
3	План 1 этажа в осях 8-13	
4	План 2 этажа в осях 3-8	

Ведомость ссылочных и прилагаемых документов

Обозначение	Наименование	Примечание
	Ссылочные документы	
ВСН 45-86	Культурно-зрелищные сооружения	
СНиП II-77-80	Магазины	
РД 34-21-122-87	Инструкция по проектированию и	
	устройству молниезащиты зданий	
	и сооружений.	
	Прилагаемые документы	
274-4-4.91 СС.СО.	Спецификация оборудования	Альбом II
274-4-4.91 СС.ВМ.	Ведомость потребности в материалах	Альбом III

Основные показатели проекта

Вид работ	Наименование	Ед. изм.	Кол-во
Телефонизация	Телефонный ввод (кол-во абонентских точек)	пара/шт	10/8
Радиофикация	Количество абонентских точек	шт.	14
Телевидение	Количество абонентских точек	шт.	1

Типовой проект соответствует действующим нормам и правилам

Гл. инженер проекта /Курочкин/

Гл. инженер проекта привязки

Инв. № подл. | Подпись и дата | Взам. инв. №

2-4023-86

Общие указания

Проект устройств связи микроцентра разработан на основании действующих норм и правил.

Телефонизация

Телефонизация здания осуществляется посредством кабельного ввода - ТПП 10×2×0,4, кабель заводится на распределительную коробку КРТП 10×2

Абонентская проводка выполняется проводом ТРП 1×2×0,4, открыто над плинтусом, по стене, вертикальная проводка - в трубе.

Радиофикация

Ввод радиосети /РС/ - воздушный стоечный через абонентский трансформатор ТАГ-10ТМ. Абонентская сеть выполняется проводом ПТПЖ-2×1,2 под штукатуркой, безразрывно шлейфом.

Телевидение

На кровле здания предусмотрена установка антенны коллективного пользования АТКГ, для усиления антенны используется усилительное оборудование ОТУ-2,2, которое питается от сети ~220в через блок питания. Абонентская сеть выполняется кабелем РК75-4-11, открыто над плинтусом.

Молниезащита

Опорная труба РС и телеантенны соединяются шиной из горячекатанной стали ⌀8мм, прокладываемой по кровле и спускаемой вниз по наружной стене. Шина соединяется с контуром защитного заземления, состоящего из 5 заземлителей угловой стали 50×50×5, длиною 2,5м, забиваемых в грунт на глубину 3,3м на расстоянии друг от друга в 5м и соединяются между собой и с шиной молниеотвода стальной полосой 40×4. Все соединения сварные. Расчетная величина сопротивления заземления по РД 34-21-122-87 не более 4 ом.

Условные обозначения

- Коробка телефонная, КРТП
- Телефонный аппарат
- Кабель телефонной сети
- Коробка ответвительная, УК-2П
- Коробка ограничительная, УК-2С
- Радиорозетка
- Провод РС - ПТПЖ-2×1,2
- Кабель телевизионный, РК75-4-11
- Микрофонный кабель, РВШЭ-1×2×0,5
- Трансляционная установка
- Коробка микрофонная

Скелетная схема телефонной сети

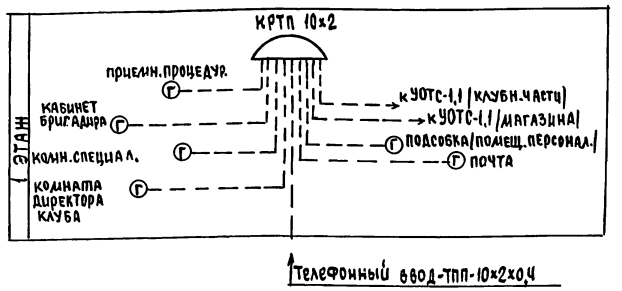

Скелетная схема радиотрансляционной сети и сети телеантенны

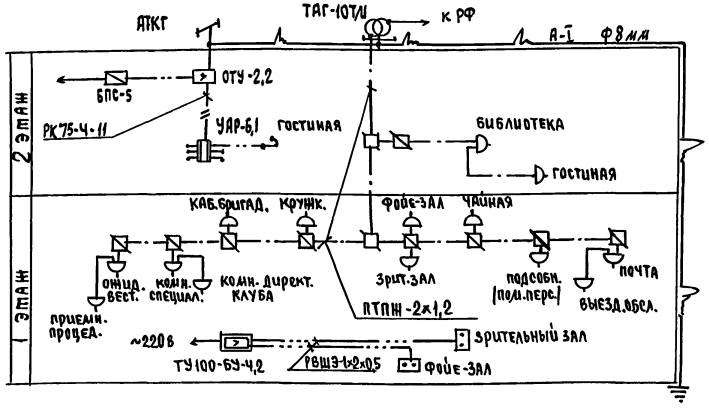

Привязан

Инв. №

274-4-4.91 - СС

Н. контр.	Курочкин	
Нач. мас.	Радыгин	
Зам. н.м.	Земляк	
ГАП	Егоров	
Гл. спец.	Курочкин	
Исполн.	Анурьева	
Проверил	Курочкин	

Общественный микроцентр малого сельского населенного пункта на 250 жителей

Стадия: РП | Лист: 1 | Листов: 4

Общие данные

ЦНИИЭП граждансельстрой

Альбом I

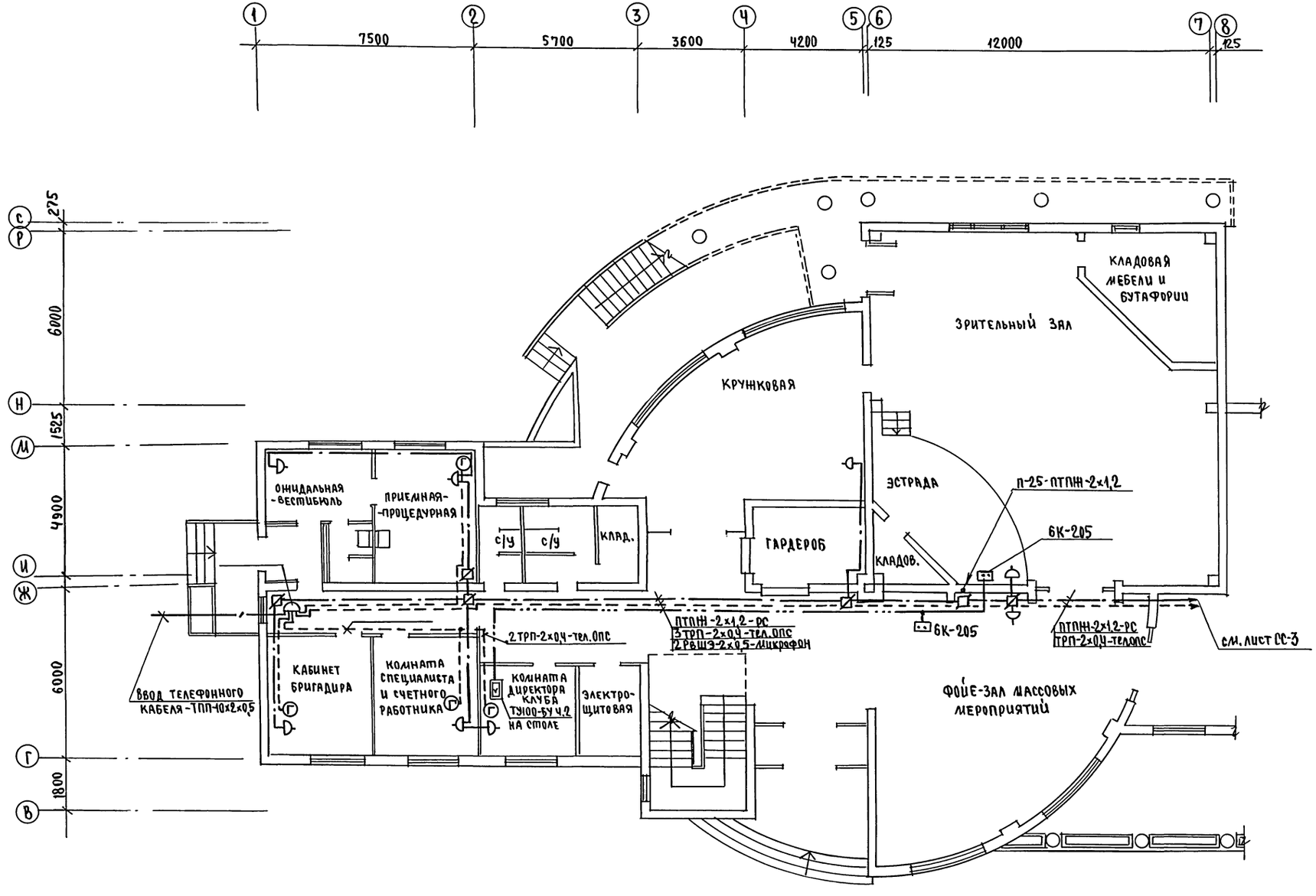

Согласовано	АС	Шилова
	ЭО	Курочкин
Инв.№ подл.	Подпись и дата	Взам.инв.№
2-4023-67		

Привязан	Н.контр.	Курочкин	274-4-4.91 - СС
	Нач.МАв	Радыгин	Общественный микроцентр малого населенного сельского пункта на 250 жителей
	Зам.н.м.	Земляк	Стадия: РП; Лист: 2; Листов:
	ГАП	Егоров	План 1 этажа в осях 1÷8
	Гл.спец.	Курочкин	ЦНИИЭП гражданселькстрой
Инв.№	Исполн.	Анурьева	
	Провер.	Курочкин	

Альбом I

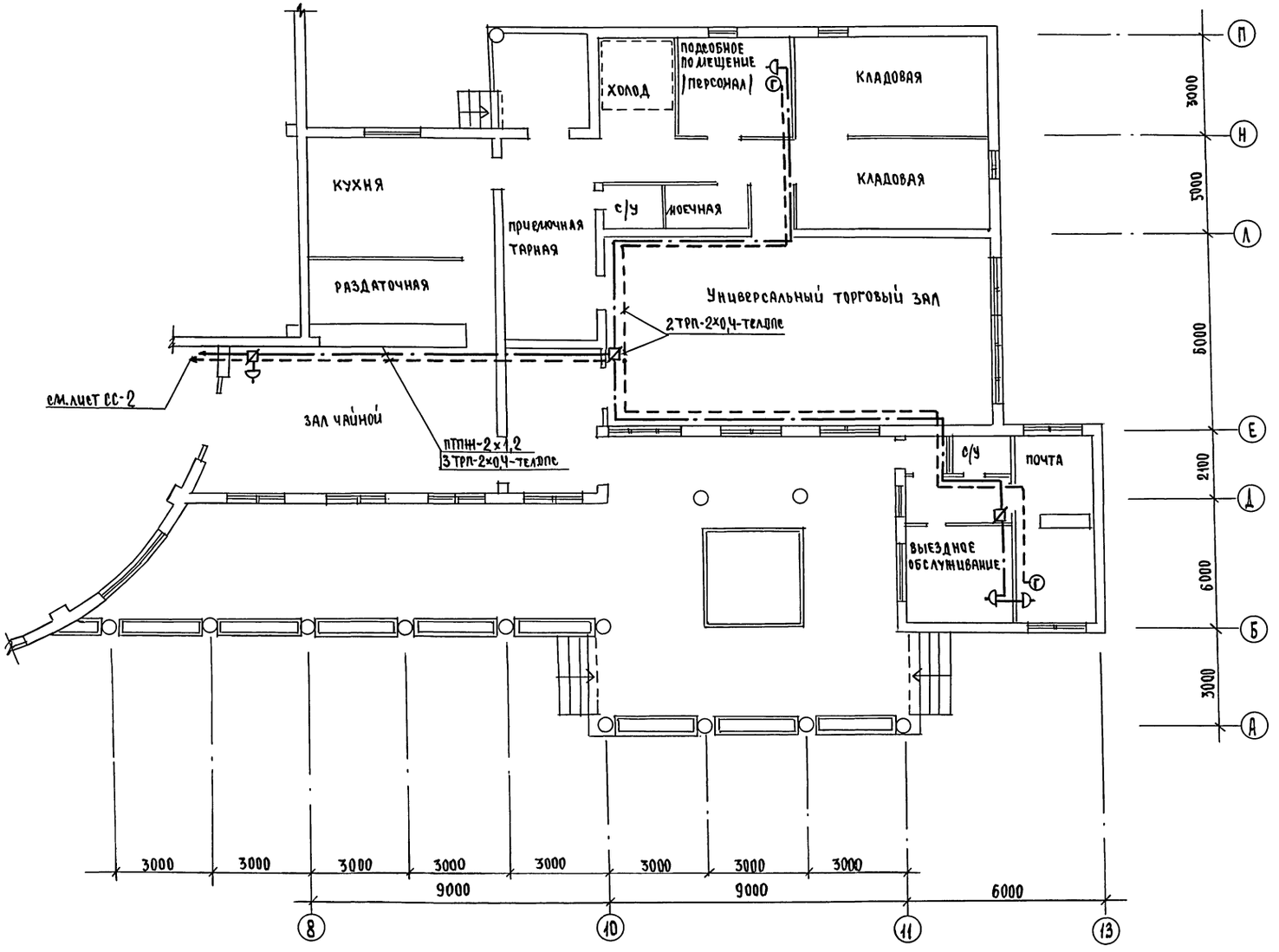

Н.контр.	Курочкин		
Нач.лас	Радыгин		
Зам.н.м.	Земляк		
ГАП	Егоров		
Гл.спец.	Курочкин		
Исполн.	Анурьева		
Провер.	Курочкин		

Привязан

Инв.№

274-4-4.91 - СС

Общественный микроцентр малого населенного пункта на 250 жителей

стадия	лист	листов
РП	3	

План 1 этажа в осях 8÷13

ЦНИИЭП гражданселькстрой

Согласовано	
АС	Шилтова
ОВ	Мешкова
ЭО	Курочкин

Инв.№ подл. | Подпись и дата | Взам.инв.№ | 2-4023-68

25226-01 68

Альбом I

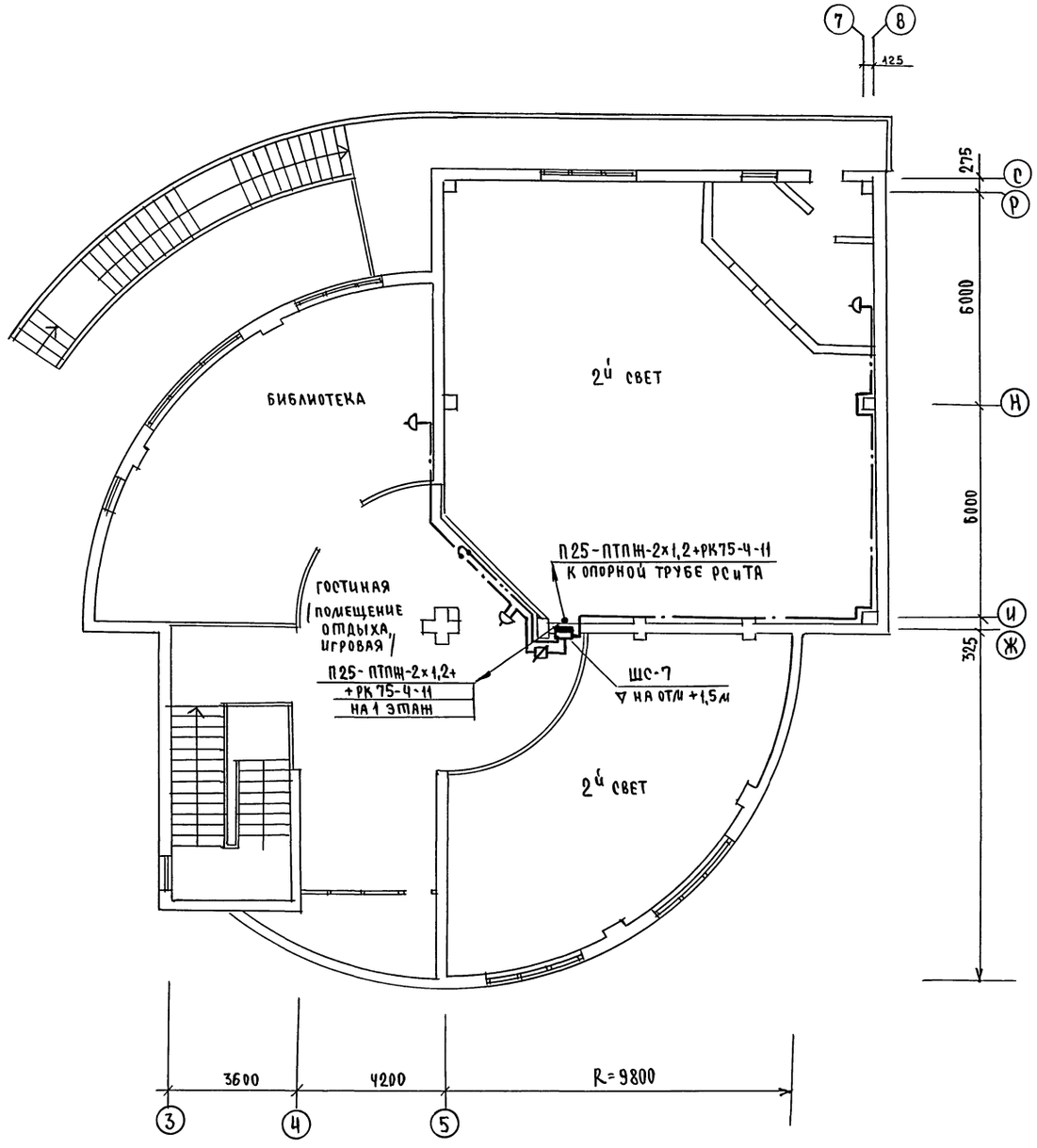

Н.Контр.	Курочкин		
Нач.МАС	Радыгин		
Зам.н.м.	Земляк		
ГАП	Егоров		
Гл.спец.	Курочкин		
Исполн.	Анурьева		
Проверил	Курочкин		

Привязан

Инв.№

274-4-4.91 - СС

Общественный микроцентр малого сельского населенного пункта на 250 жителей

Стадия	Лист	Листов
РП	4	

План 2 этажа в осях 3÷8

ЦНИИЭП граждансельстрой

Согласовано		
АС	Шилова	
ЭО	Курочкин	

Инв.№ подл. | Подпись и дата | Взам.инв.№ | 2-4023-69

25226-01 69

Альбом I

Ведомость чертежей основного комплекта ОПС

Лист	Наименование	Примечание
1	Общие данные	
2	План 1 этажа в осях 1÷8	
3	План 1 этажа в осях 8÷13	
4	План 2 этажа в осях 3÷8	

Ведомость ссылочных и прилагаемых документов

Обозначение	Наименование	Примечан.
	Ссылочные документы	
ВСН 45-86	Культурно-зрелищные сооружения	
СНиП II-77-80	Магазины	
СН 2.08.02-89	Общественные здания и сооружения	
СНиП 2.04.09-86	Пожарная автоматика зданий и сооружений	
ВСН 25-09.68-85	Правила производства и приемки работ. Установка охр. и пож. и ОПС	
	Прилагаемые документы	
274-4-4.91 ОПС.СО.	Спецификация оборудования	Альбом II
274-4-4.91 ОПС.ВМ.	Ведомость потребности в материалах	Альбом III

Общие указания

Охранно-пожарная сигнализация

В здании микроцентра предусматривается 2 автономные сети: сеть пожарной сигнализации и сеть охранной сигнализации.

В клубной части предусмотрена сеть пожарной сигнализации на базе аппаратуры УОТС-1.1.

В помещениях магазина и почтового отделения предусмотрена сеть охранно-пожарной сигнализации на базе аппаратуры УОТС-1.1.

В качестве пожарных извещателей применяются тепловые извещатели ИП-104/1. Проводка лучей к извещателям выполняется открыто по потолку и стенам проводом ТРВ 1×2×0,4.

Объектами блокировки являются: витражи и двери. Витражи блокируются на открывание датчиками ДМК-П2; на пролом датчиками ДИМК; двери блокируются на открывание датчиками ДМК-П2, а на пролом петлями из провода ПЭВ-1×0,2 предусмотрена ретрансляция сигналов тревоги на пункт централизованного наблюдения (ПЦН) по линиям общей телефонной сети, а также выдача цепи к реле телеуправления работой вентсистем.

Типовой проект соответствует действующим кормам и правилам, и предусматривает мероприятия, обеспечивающие взрыво и пожарную безопасность при эксплуатации зданий и сооружений при точном соблюдений всех проектных решений.

Гл.инженер проекта В.И.Курочкин

Гл.инженер проекта привязки

Скелетная схема сети пожарной сигнализации клубной части

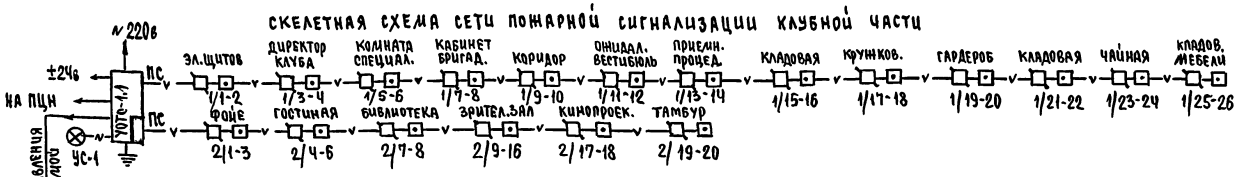

Скелетная схема сети охранно-пожарной сигнализации магазина, почты.

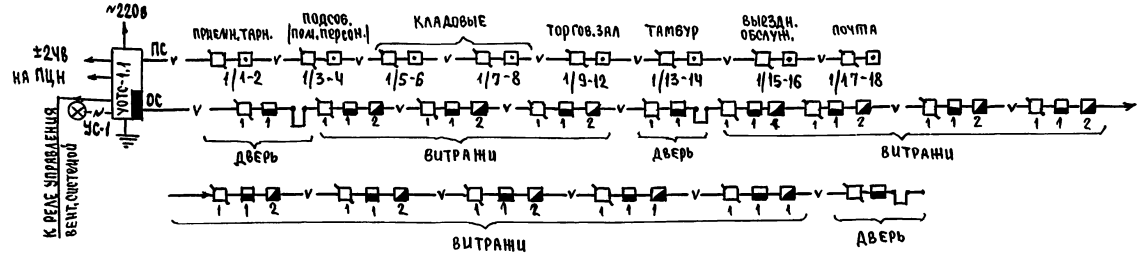

Схемы электрических соединений при блокировке объектов

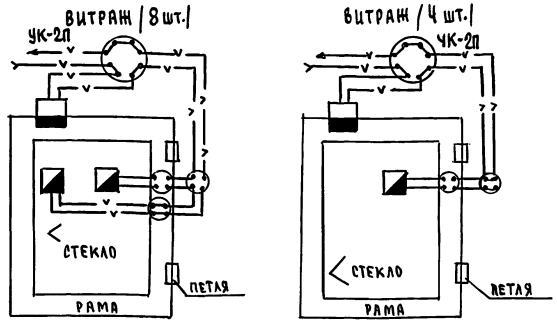

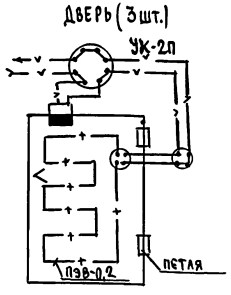

Условные обозначения

- Коробка подштукатурная, КП-4
- Коробка ответвительная, УК-2П
- Извещатель тепловой, ИП 104-1
- Прибор ОПС - УОТС-1.1
- Датчик ДМК-П2
- Датчик ДИМК
- Провод, ТРВ-2×0,4
- Провод, ПЭВ-0,2
- Розетка РТ-2-И
- Провод НВМ-0,35-IV-500 (между РТ-2-И)

Привязан				
Инв.№				
			274-4-4.91 - ОПС	
Н.контр.	Курочкин			
Нач.маг.	Радыгин		Общественный микроцентр малого сельского населенного пункта на 250 жителей	Стадия: РП; Лист: 1; Листов: 4
Зам.н.м	Земляк			
ГАП	Егоров			
Гл.спец.	Курочкин		Общие данные	ЦНИИЭП гражданселькстрой
Исполн.	Анурьева			
Провер.	Курочкин			

Инв.№ подл. | Подпись и дата | Взам.инв.№ | 2-4023-70

25226-01 70

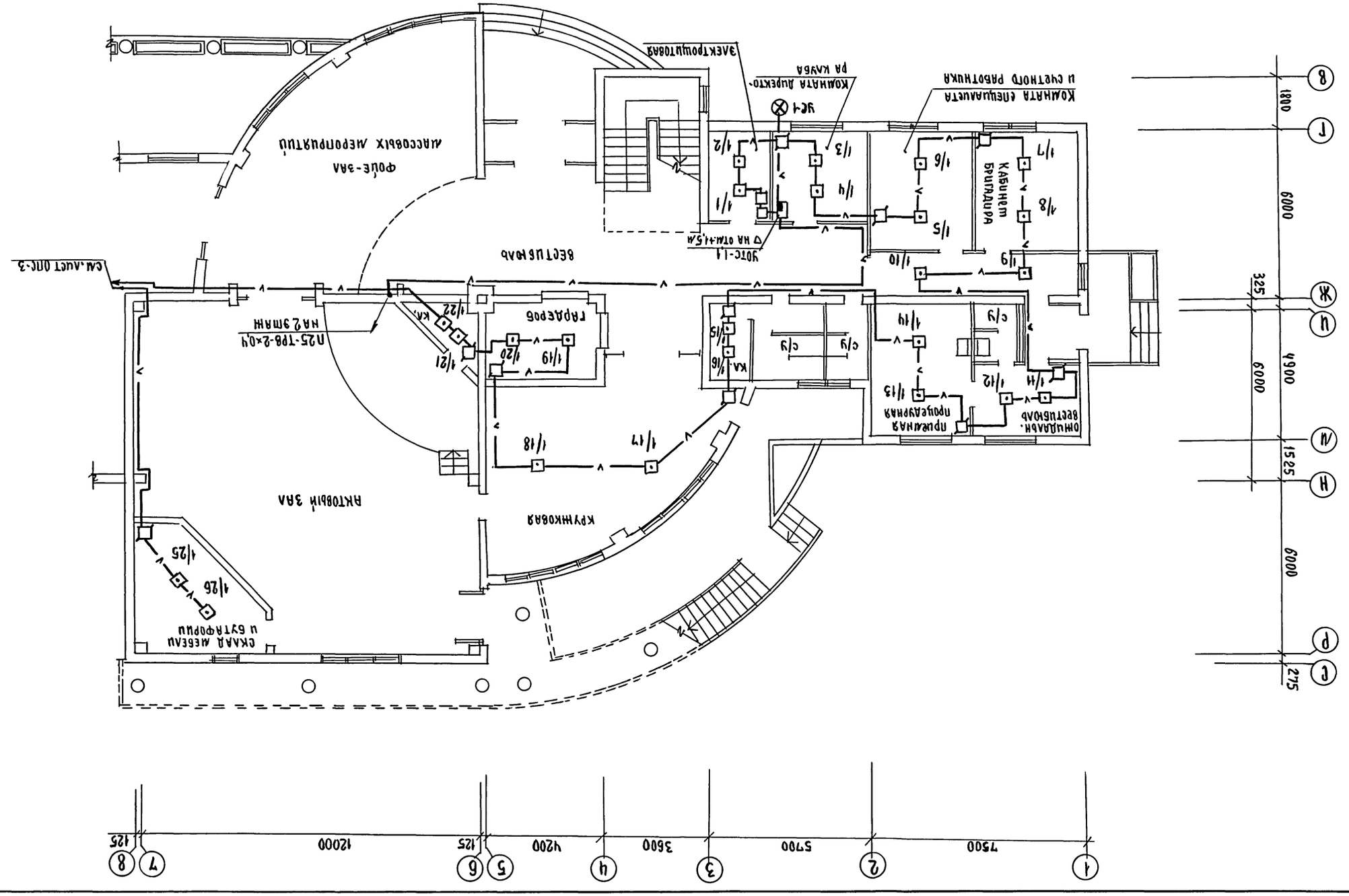
ФОЙЕ-ЗАЛ
МАССОВЫХ МЕРОПРИЯТИЙ
ЭЛЕКТРОЩИТОВАЯ
КОМНАТА ДИРЕКТОРА КАЗБА
КОМНАТА ГИДЕШАПЕТА И СЧЕТНОГО РАБОТНИКА
ВЕСТИБЮЛЬ
ОТДЕЛЬН. ВЕСТИБЮЛЬ
ПРЕДДИПЛОМНАЯ ПРОИЗВОДНАЯ
КАБИНЕТ БРИГАДИРА
ГАРДЕРОБ
ЗРИТЕЛЬНЫЙ ЗАЛ
КУЛИСА
СКЛАД МЕБЕЛИ И БУТАФОРСКИЙ
УДТС-1.1
ПО ОТМ.+1,5М
ПО25-ТР8-2×0,4
НА ЗВОНКИ
СМ.ЛИСТ ОПС-3
7500
5700
3600
4200
12000
125
6000
4900
1525
275
325

Альбом I

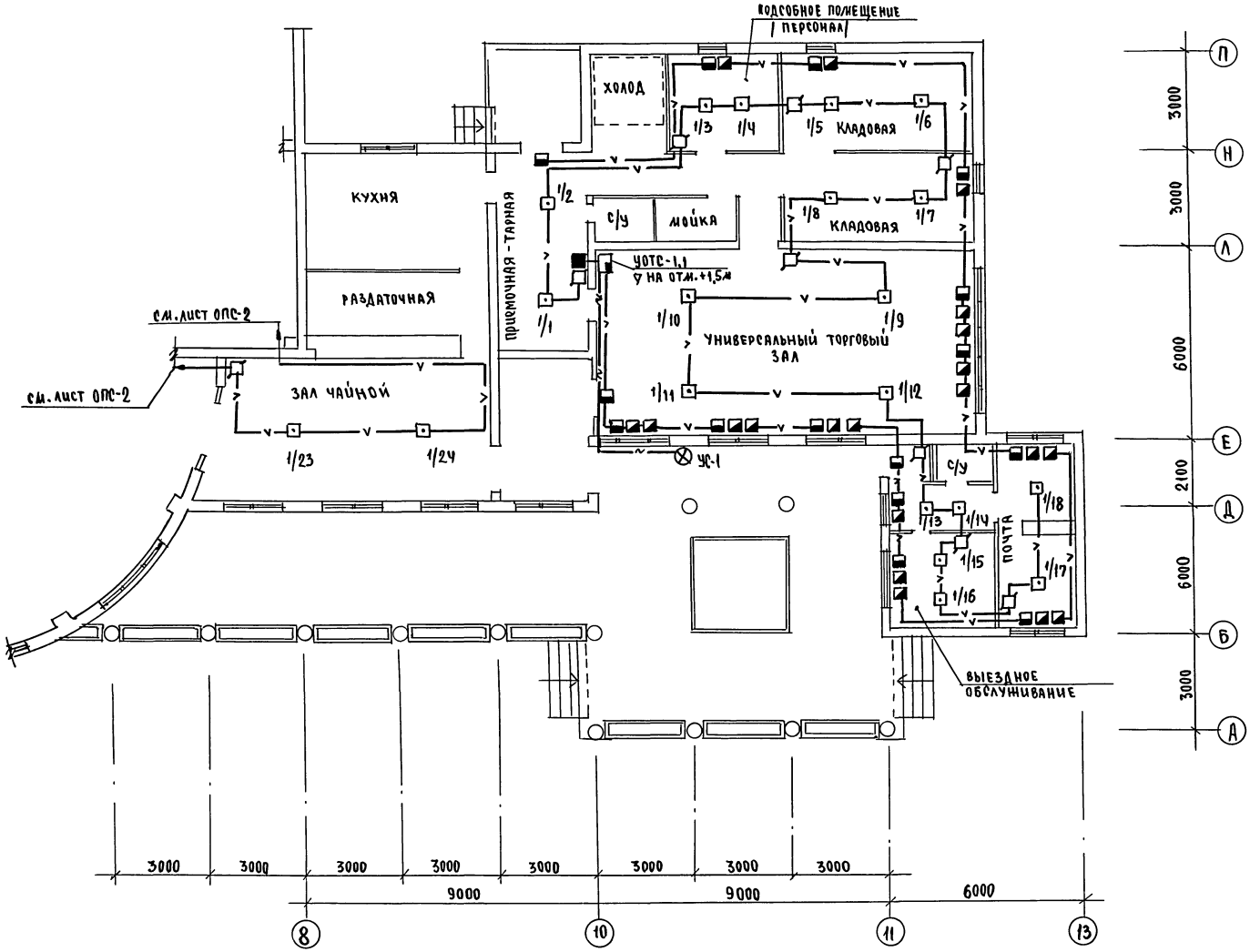

Н.Контр.	Курочкин		
Нач.мас	Радыгин		
Зам.н.м.	Земляк		
ГАП	Егоров		
Гл.спец.	Курочкин		
Исполн.	Анурьева		
Проверил	Курочкин		

Привязан

Инв.№

274 - 4 - 4. 91 - ОПС

ОБЩЕСТВЕННЫЙ МИКРОЦЕНТР МАЛОГО СЕЛЬСКОГО НАСЕЛЕННОГО ПУНКТА НА 250 ЖИТЕЛЕЙ

СТАДИЯ	ЛИСТ	ЛИСТОВ
РП	3	

ПЛАН 1 ЭТАЖА В ОСЯХ 8-13

ЦНИИЭП ГРАЖДАНСЕЛЬСТРОЙ

СОГЛАСОВАНО

АС	Шилтова
ЭО	Курочкин

Инв.№ подл. 2-4023-72 | Подпись и дата | Взам.инв.№

25226-01 72

Альбом I

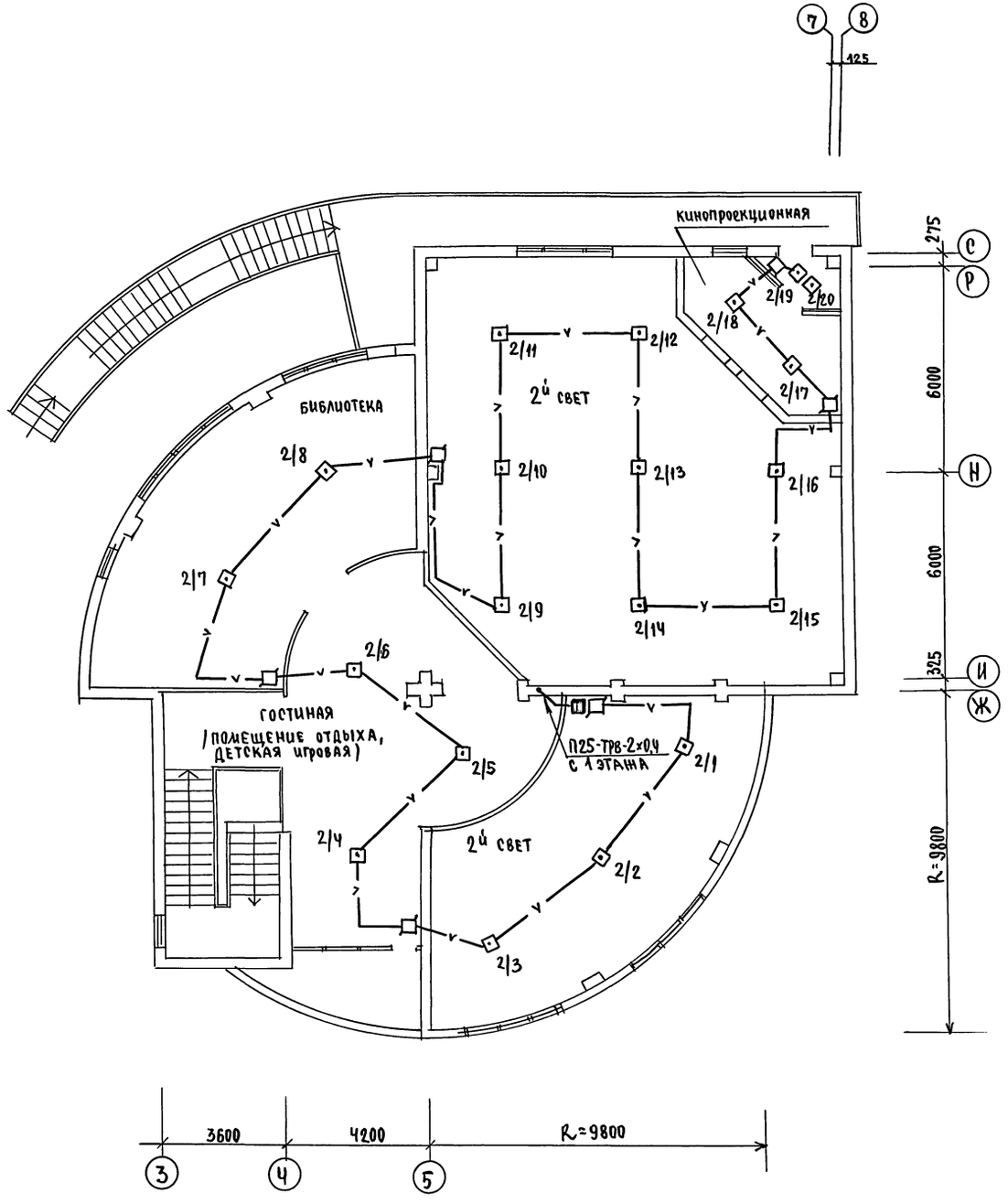

Согласовано	АС Шилтова	
	ЭО Курочкин	
Инв.№ подл.	Подпись и дата	Взам.инв.№
2-4023-73		

Привязан	Н.контр.	Курочкин	
	Нач.мас.	Радыгин	
	Зам.н.м.	Земляк	
	ГАП	Егоров	
	Гл.спец.	Курочкин	
Инв.№	Исполн.	Анурьева	
	Провер.	Курочкин	

274-4-4.91 ОПС

Общественный микроцентр малого сельского населенного пункта на 250 жителей

Стадия	Лист	Листов
РП	4	

План 2 этажа в осях 3-8

ЦНИИЭП граждансельстрой

Альбом I

Схема межпанельных соединений														
Схема ВРУ	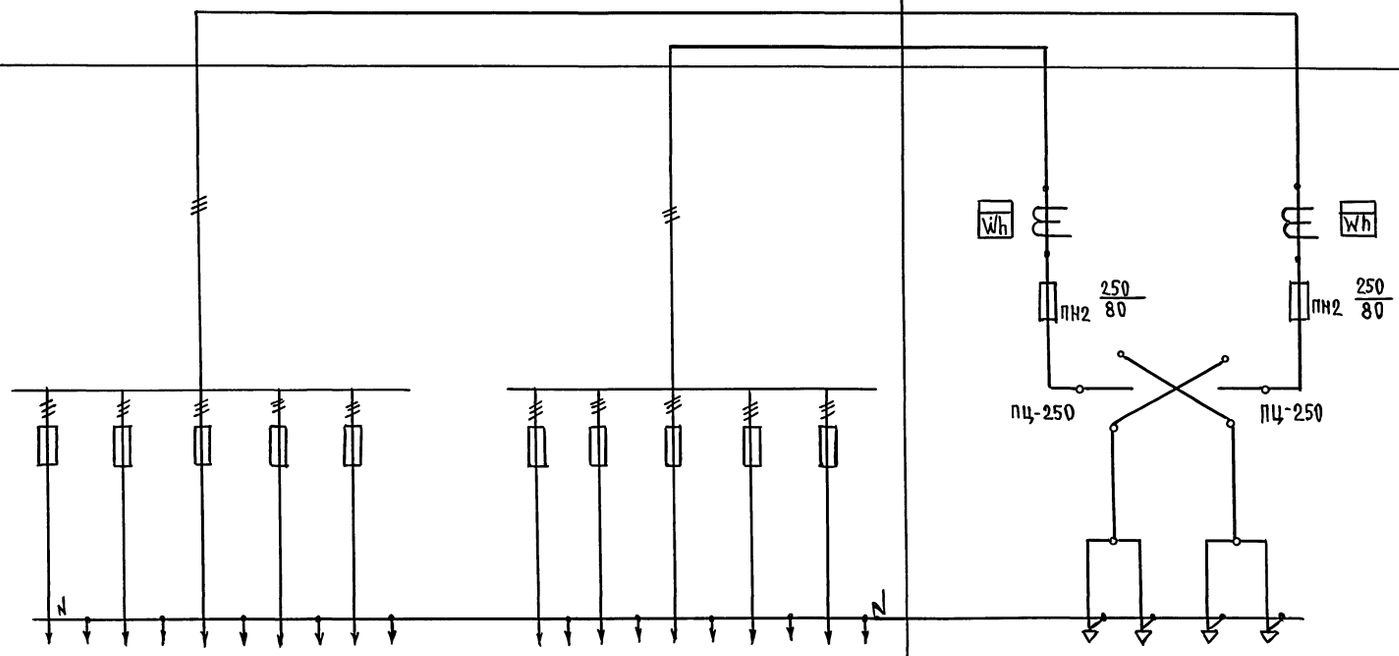													
Тип панели	ВРУ1-49-00УХЛ4												ВРУ1-11-10УХЛ4	
№№ питающих линий		С-1	С-2	С-3	С-4	С-5		С-6	С-7	С-8	С-9	С-10	ввод 2	ввод 1
Номинальный ток плавкой вставки, А		25	25	25	25	16		25	25	30	25	25		
Тип и технические данные счетчика через трансформаторы тока													САЧУ-И672М 380В; 5А	САЧУ-И672М 380В; 5А
Тип и технические данные трансформатора тока													Т-0,66-5-05-50/5А	Т-0,66-5-05-30/5А

			274-4-4.91 ЭО.ОЛ
Н.контр.	Курочкин		
Нач.мас.	Радыгин		Общественный микроцентр. малого сельского населенного пункта на 250 жителей
Зам.н.м.	Земляк		
ГАП	Егоров		
Гл.спец.	Курочкин		Опросный лист на вводно-распределительное устройство
Исполн.	Данилова		
Провер.	Курочкин		

стадия	лист	листов
РП	1	1

ЦНИИЭП граждансельстрой

Подпись и дата | Инв.№ подл. | 2-1023-

gost.e-ecolog.ru