ТИПОВОЙ ПРОЕКТ

252-4-56.87

ПОЛИКЛИНИКА

(В КОНСТРУКЦИЯХ 1.020-1/83)

НА 380 ПОСЕЩЕНИЙ В СМЕНУ

АЛЬБОМ 3

ВОДОПРОВОД И КАНАЛИЗАЦИЯ
ОТОПЛЕНИЕ И ВЕНТИЛЯЦИЯ

21946/03

цена 4-10

gost.e-ecolog.ru

				Привязан	
Инв. №					

Формат А2

ТИПОВОЙ ПРОЕКТ

252-4-56.87

ПОЛИКЛИНИКА

(В КОНСТРУКЦИЯХ 1.020-1/83)

НА 380 ПОСЕЩЕНИЙ В СМЕНУ

АЛЬБОМ 3

СОСТАВ ПРОЕКТА

АЛЬБОМ	1	АРХИТЕКТУРНЫЕ РЕШЕНИЯ НИЖЕ ОТМ. 0.000. КОНСТРУКТИВНЫЕ РЕШЕНИЯ НИЖЕ ОТМ. 0.000. АРХИТЕКТУРНЫЕ РЕШЕНИЯ ВЫШЕ ОТМ. 0.000. КОНСТРУКТИВНЫЕ РЕШЕНИЯ ВЫШЕ ОТМ. 0.000 КОНСТРУКЦИИ АЛЮМИНИЕВЫЕ
АЛЬБОМ	2	ТЕХНОЛОГИЧЕСКИЕ РЕШЕНИЯ.
АЛЬБОМ	3	ВОДОПРОВОД И КАНАЛИЗАЦИЯ, ОТОПЛЕНИЕ И ВЕНТИЛЯЦИЯ
АЛЬБОМ	4	ЭЛЕКТРИЧЕСКОЕ ОСВЕЩЕНИЕ, СИЛОВОЕ ЭЛЕКТРООБОРУДОВАНИЕ, СВЯЗЬ И СИГНАЛИЗАЦИЯ.
АЛЬБОМ	5	АВТОМАТИЗАЦИЯ ИНЖЕНЕРНОГО ОБОРУДОВАНИЯ.
АЛЬБОМ	6	ИЗДЕЛИЯ ЗАВОДСКОГО ИЗГОТОВЛЕНИЯ.
АЛЬБОМ	7	ОБЩИЕ ВИДЫ ЩИТОВ АВТОМАТИЗАЦИИ.
АЛЬБОМ	8	СПЕЦИФИКАЦИИ ОБОРУДОВАНИЯ
АЛЬБОМ	9	ВЕДОМОСТИ ПОТРЕБНОСТИ В МАТЕРИАЛАХ.
АЛЬБОМ	10	СМЕТЫ. ЧАСТЬ 1. СМЕТЫ. ЧАСТЬ 2.
АЛЬБОМ	11	ПРОЕКТНАЯ ДОКУМЕНТАЦИЯ ПО ПЕРЕВОДУ ХОЗЯЙСТВЕННО-БЫТОВЫХ ПОМЕЩЕНИЙ В ПОДВАЛЕ В РЕЖИМ ПРУ

Разработан институтом „Гипрониздрав", г. Москва

Главный инженер института А.В. Иванов

Зам. гл. инженера института Д.В. Капральченко

Главный архитектор проекта Е.В. Пекарский

Утвержден Госграждастроем

на стадии технического проекта

приказ № 224 от 2 августа 1987 г.

Рабочая документация введена в действие институтом „Гипрониздрав"

Приказ № 182 от 12.12 1986 г.

Привязан

Инв. №

Формат А2

Содержание альбома 3

Лист	Наименование	Стр.
	Содержание альбома	2
	Ведомость рабочих чертежей комплекта ВК	
1	Общие данные /начало/	3
2	Общие данные /продолжение/	4
3	Общие данные /окончание/	5
4	План подвала	6
5	Планы техподполья и 1 этажа в осях 4-7, И-М	7
6	План 1 этажа в осях 1-10, А-И	8
7	План 2 этажа	9
8	План 3 этажа	10
9	План 4 этажа	11
10	Планы 5 и технического этажей	12
11	План кровли	13
12	Схемы систем В1, Т3, Т4 (начало)	14
13	Схемы систем В1, Т3, Т4 (окончание)	15
14	Схема системы К1	16
15	Схемы систем К1, К3	17
16	Схема системы К2, К2Н	18
17	Установка гигиенического женского душа	19
18	Парогаситель	20
19	Установка электрозадвижки	21
	Ведомость рабочих чертежей комплекта ОВ	
1	Общие данные /начало/	22
2	Общие данные /продолжение/	23
3	Общие данные /продолжение/	24
4	Общие данные /окончание/	25
5	План подвала	26

Лист	Наименование	Стр.
6	План 1 этажа в осях 1÷10 ; А÷И	27
7	План техподполья. План 1 этажа в осях 4÷7; И÷М	28
8	План 2 этажа	29
9	План 3 этажа	30
10	План 4 этажа	31
11	План 5 этажа. План технического этажа	32
12	Схемы систем отопления N1 и N2	33
13	Стояки отопления Ст. 1 ÷ Ст. 11	34
14	Стояки отопления Ст. 12 ÷ Ст. 20	35
15	Стояки отопления Ст. 21 ÷ Ст. 26	36
16	Схема системы отопления N3	37
17	Схема системы вентиляции П1 (начало)	38
18	Схемы систем вентиляции П1 /продолжение/ ; П4	39
19	Схемы системы вентиляции П2, П3, В17 ÷ В19	40
20	Схема системы вентиляции В2 (начало) В6, В7	41
21	Схемы систем вентиляции В1, В2 /продолжение/ В3, В5, ВЕ1, ВЕ2, ВЕ3.	42
22	Схемы систем вентиляции В4, В13, В14, В16	43
23	Схемы систем вентиляции В10, В15	44
24	Установки систем П1 ÷ П4 , В18	45
25	Схема обвязки калориферов систем П1 ÷ П4	46
	Спецификация системы П1.	47
26	Спецификация систем П2 ÷ П4 , В18	47
27	Установки вытяжных систем В1, В2, В4, В5, В10, В13 ÷ В16	48
28	Спецификация вытяжных систем В1, В2, В4, В5, В10, В13 ÷ В16	49
29	Узел управления.	50
	Конструкция изоляции трубопроводов ф 15 ÷ ф 25 мм	51
	Конструкция изоляции трубопроводов с ф 32 мм	51
	Конструкция изоляции воздуховодов	52

Ведомость рабочих чертежей основного комплекта ВК

Лист	Наименование	Примечание
1	Общие данные /начало/	
2	Общие данные /продолжение/	
3	Общие данные /окончание/	
4	План подвала	
5	Планы подвалья и 1этажа в осях 4-7, А-М	
6	План 1 этажа в осях 1-10, А-И	
7	План 2 этажа	
8	План 3 этажа	
9	План 4 этажа	
10	Планы 5 и технического этажей	
11	План кровли	
12	Схемы систем В1Т3Т4 (начало)	
13	Схемы систем В1Т3Т4 (окончание)	
14	Схема системы К1	
15	Схемы систем К1.К3	
16	Схема системы К2,К2Н	
17	Установка гигиенического женского душа	
18	Парогаситель	
19	Установка электрозадвижки	

Ведомость ссылочных и прилагаемых документов

Обозначение	Наименование	Примечание
	Ссылочные документы	
	Типовые детали	
4.904-69	Детали крепления санитарно-технических приборов и трубопроводов	
4.900-8	Альбом оборудования фасонных частей и арматуры для сетей и сооружений водопровода и канализации. Внутреннее санитарно-техническое оборудование	
вып.4		
4.900-9 вып.0-1	Узлы и детали трубопроводов из пластмассовых труб для систем водоснабжения и канализации	
вып.1	Крепления пластмассовых трубопроводов	
	Прилагаемые документы	
ВКСО	Спецификация оборудования	
ВКВМ	Ведомость потребности в материалах	

Общие указания

Рабочие чертежи типовой проектной документации поликлиники на 380посещений в смену.(в конструкциях 1.020-1/83) разработаны на основании проекта утвержденного Госгражданстроем приказом N 224 от 2 августа 1985г.

Чертежи разработаны в соответствии со СНиП 2.04.01-85, СНиП II-69-78.

I Водопровод

Водоснабжение корпуса поликлиники предусматривается от городской кольцевой водопроводной сети с устройством двух вводов ф50 с установкой водомерного узла и закольцовывается по корпусу.

Кубатура здания 14472,4м³.

Свободный напор городского водопровода в точке подключения принимается 25 м.

Внутренняя сеть водопровода монтируется из стальных водогазопроводных оцинкованных легких труб ф15-50мм.

Подводки к смывным бачкам выполняются из пластмассовых трубок ф12мм.

Основная магистраль водопровода прокладывается под потолком подвала и подполья и изолируется от конденсации.

Трубопроводы до ф25мм изолируются пухшнуром с предварительной обертkой изолом. Трубопроводы диаметром более 25мм изолируются минераловатными плитами толщиной для труб: ф32,40-20мм; ф50-30мм, с последующим покрытием стеклотканью и с предварительной обертkой изолом.

Водопроводные стояки монтируются скрыто в шахтах и приставных коробах и также подлежат изоляции.

Для доступа к стоякам устраиваются дверцы со стороны коридора.

Основные показатели по чертежам водопровода и канализации

Наименование системы	Потребный напор на вводе м.вод.ст.	Расчетный расход м³/сут.	м³/ч	л/с	при пожаре л/с	Установленная мощность электродвиг. квт.	Примечание
Водопровод	49	30	5.6	2.1	4.6	8.0	Только для холодной воды
Горячее водоснабжение	49	28	5.4	2.0	—	—	
Канализация	—	43	11	6.7	—	2.2	

Ведомость спецификаций

Лист	Наименование	Примечание
17	Спецификация оборудования гигиенического женского душа	
17	Спецификация элементов гигиенического женского душа	
18	Спецификация элементов парогасителя	
19	Спецификация на установку электрозадвижки	

Настоящий проект выполнен в соответствии с действующими нормами и правилами /в том числе по взрыво-пожарной безопасности/

Гл. инж. проекта /Башлавина/

Инв.№подл. | Подпись и дата | Взам.инв.№

Привязан:

Инв.№

252-4-56.87 ВК

Н.контр.	Сырцова	
Гл.спец.	Мостовой	
Нач.отд.	Саласин	
Зам.нач.	Ни	
ГИП	Башлавина	
Рук.гр.	Харламова	
Инженер	Чернецова	
Техник	Шакун	

Поликлиника (в конструкциях 1.020-1/83) на 380посещений в смену

Стадия	Лист	Листов
Р	1	19

Общие данные (начало)

ГИПРОНИИЗДРАВ г. Москва

Формат А2

Внутреннее пожаротушение обеспечивается пожарными кранами, устанавливаемыми в пожарных шкафах, где предусматривается совместное размещение двух ручных огнетушителей.

Наружное — от пожарных гидрантов городского водопровода.

Расход на внутреннее пожаротушение – 2.5 л/с.

Расход на наружное пожаротушение – 15 л/с.

Расходы воды и напоры по корпусу определены в соответствии со СНиП 2.04.01-85 и сведены в таблицу основных показателей.

Необходимый напор при хоз.-питьевом и противопожарном водоснабжении обеспечивается насосами марки К 20/30; Q = 20 м³/ч; H = 30 м с электродвигателем 4А 100 S2; N = 4 кВт; n = 2900 об/мин., устанавливаемыми в подвале поликлиники /1 рабочий, 1 резервный/.

II Горячее водоснабжение

Здание поликлиники оборудуется централизованным горячим водоснабжением от теплового пункта, расположенного в корпусе.

Система горячего водоснабжения проектируется с нижней разводкой. Циркуляция воды предусматривается по магистральному трубопроводу и стоякам.

Расходы горячей воды определены в соответствии со СНиП 2.04.01-85.

Расход тепла на нужды горячего водоснабжения составляет – 265000 ккал/ч.

Трубопроводы горячей воды монтируются из стальных водогазопроводных оцинкованных легких труб ф15–50 мм. и изолируются аналогично трубопроводам холодной воды.

III Канализация

Хозяйственно – бытовая канализация корпуса проектируется самотечной со сбросом в городскую канализационную сеть.

Нормы водоотведения сточных вод принимаются в соответствии со СНиП 2.04.01-85 сведены в таблицу.

Магистральные канализационные трубопроводы прокладываются под потолком подвала и над полом подполья. Канализационные стояки монтируются скрыто в шахтах и приставных коробах совместно со стояками холодной и горячей воды.

Канализационные сети и стояки выполняются из пластмассовых канализационных труб ПВП ф 50 – 100 мм.

IV Водостоки

Для отведения дождевых вод с кровли здания запроектирована система внутренних водостоков.

Сброс дождевых вод осуществляется в наружную сеть водостока, при отсутствии наружных сетей водостока дождевые воды сбрасываются на отмостку.

Внутренняя сеть водостока выполняется из пластмассовых труб ПВХ ф 100.

Внутренние водостоки оборудуются воронками типа ВР-9.

V Газоснабжение

Газоснабжение корпуса осуществляется от портативных баллонов емкостью 5 литров, устанавливаемых непосредственно около мест потребления, в 1 м от нагревательных приборов.

Указания по монтажу

1. Монтаж санитарно-технических устройств производится в соответствии со СНиП 3.05.01-85. Санитарно-техническое оборудование зданий и сооружений.
2. Трубопроводы холодного и горячего водоснабжения монтируются из стальных водогазопроводных оцинкованных труб на сварке в среде углекислого газа или на резьбе с уплотнителем из льняной пряди, пропитанной свинцовым суриком или белилами.
3. Неизолируемые трубопроводы холодного и горячего водоснабжения окрасить масляной краской за 2 раза.
4. При монтаже трубопроводов в конструкции пола, работы по устройству полов производятся после прокладки трубопроводов и их гидравлического испытания.
5. Гидравлическое испытание водосточных стояков должно производится при температуре не ниже +5°С. путем наполнения водой до уровня водосточной воронки при этом утечка воды не допускается.

Продолжительность испытания не более 10 минут.

6. Против ревизии на канализационных стояках, прокладываемых в коробах, предусматриваются люки размером 300×400 мм на расстоянии 1,0 м от пола до центра люка.
7. В местах установки ревизии необходимо предусмотреть установку цементной диафрагмы по всему поперечному сечению короба на уровне низа смотрового люка.
8. Ограждающие конструкции шахт и коробов для стояков канализации и водостока должны быть выполнены из несгораемых материалов, за исключением лицевой панели, обеспечивающей доступ в шахту или короб.
9. Для доступа к стоякам, прокладываемым во внутристенных шкафах, проектом предусмотрена установка дверей /см. комплект марки АР2/.
10. Канализационные и водосточные стояки зашиваются в короба – кирпичные или штукатурка толщиной не менее 30 мм по сетке N 35-2 ГОСТ 5336-80.
11. На канализационных и водосточных стояках под потолком каждого этажа устанавливаются компенсационные патрубки.

				252-4-56.87 ВК			
Привязан:		Н. контр.	Сырцова				
		Нач. отд.	Саласин				
		Зам. нач.	Ки				
		ГИП	Башлавина	Поликлиника (в конструкциях 1.020-1/83 на 380 посещений в смену)	Стадия	Лист	Листов
		Рук. гр.	Харламова		Р	2	
Инв. №		Инженер	Чернецова	Общие данные /продолжение/	ГИПРОНИИЗДРАВ г. Москва		
		Техник	Шакун				

Инв. № подл. | Подпись и дата | Взам. инв. №

Формат А2

Экспликация оборудования

Индекс оборудования	Наименование
А-12	Кипятильник дезинфекционный
А-91	Стерилизатор паровой
К-222	Электрокипятильник
К-729	Ванна моечная на одно отделение
К-730	Ванна моечная на два отделения
Л-405	Шкаф вытяжной
Л-431	Мойка лабораторная
Л-712	Стол лабораторный химический
Р-11	Баки для обработки рентгенограмм
С-28	Установка стоматологическая
С-78	Стол с вытяжным устройством
ф-4	Устройство для проведения гальванизации
ф-16	Аппарат для насыщения воды углекислым газом
ф-26	Кафедра водолечебная с душами
Э-2	Слив больничный
Э-10	Ванна прямобортная чугунная эмалированная
Э-24	Мойка чугунная эмалированная на два отделения
Э-30	Мойка чугунная эмалированная на одно отделение
Э-37	Раковина стальная эмалированная
Э-46	Умывальник хирургический
Э-47	Полотенцесушитель
Э-55	Умывальник
Э-97	Душевой поддон

Указания по привязке проекта

1. Произвести привязку вводов водопровода, выпусков канализации, в соответствии с общим решением инженерных коммуникаций по генеральному плану.
2. Отметки выпусков и вводов привязать в соответствии с климатическими и гидрогеологическими условиями площадки.
3. При привязке проекта уточнить марку насосов в соответствии с напором в городской сети водопровода.
4. При отсутствии наружной водосточной сети выпуски внутренних водостоков выполнить на отмостку.

Схема — план

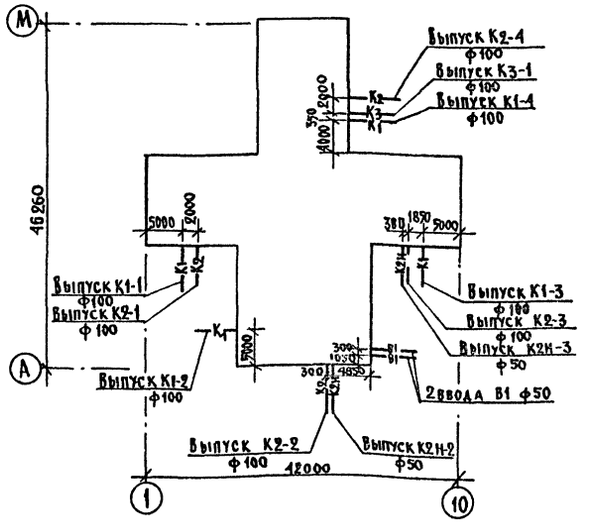

Привязан:				252-4-56.87 ВК		
	Н.контр	Сырцова		Поликлиника (в конструкциях 1.020-1/83) на 380 посещений в смену	Стадия	Лист	Листов
	Нач.отд	Саадасин			Р	3	
	Зам.нач	Н и					
	Гип	Башлавина					
	Рук гр.	Хардамова		Общие данные (окончание)	Гипрониздрав г. Москва		
Инв. №	Инженер	Черкецова					
	Техник	Шакун					

Инв. № подл. | Подпись и дата | Взам. инв. №

Формат А3

Альбом 3

ТИПОВОЙ ПРОЕКТ 252-4-56.87

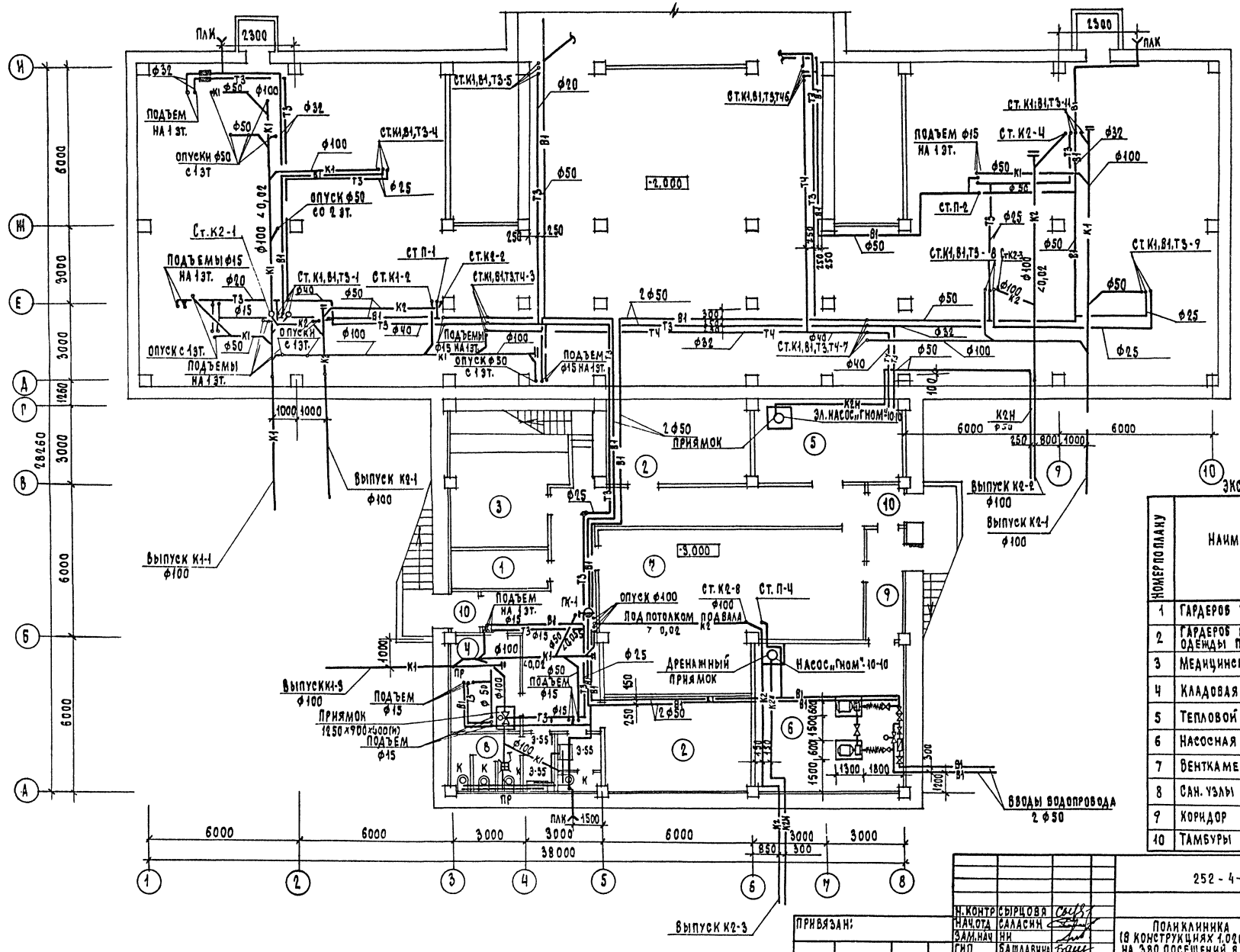

ЭКСПЛИКАЦИЯ ПОМЕЩЕНИЙ

НОМЕР ПО ПЛАНУ	НАИМЕНОВАНИЕ
1	ГАРДЕРОБ УЛИЧНОЙ ОДЕЖДЫ ПЕРСОНАЛ
2	ГАРДЕРОБ РАБОЧЕЙ И ДОМАШНЕЙ ОДЕЖДЫ ПЕРСОНАЛА
3	МЕДИЦИНСКИЙ АРХИВ
4	КЛАДОВАЯ ХОЗ. ИНВЕНТАРЯ
5	ТЕПЛОВОЙ ПУНКТ
6	НАСОСНАЯ
7	ВЕНТКАМЕРА
8	САН. УЗЛЫ
9	КОРИДОР
10	ТАМБУРЫ

252-4-56.87 ВК

ПОЛИКЛИНИКА (В КОНСТРУКЦИЯХ 1.020-1/83) НА 380 ПОСЕЩЕНИЙ В СМЕНУ

ПЛАН ПОДВАЛА

СТАДИЯ	ЛИСТ	ЛИСТОВ
Р	4	

ГИПРОНИИЗДРАВ г.МОСКВА

ФОРМАТ А2

Н.КОНТР	СЫРЦОВА	
НАЧ.ОТД	САЛАСИН	
ЗАМ.НАЧ	НИ	
ГИП	БАШЛАВИНА	
РУК.ГР.	ХАРЛАМОВА	
ИНЖЕНЕР	ЧЕРНЕЦОВА	
ТЕХНИК	ШАКУН	

ПРИВЯЗАН:

ИНВ.№

СОГЛАСОВАНО: НАЧ.ОМТ И КО, НАЧ.ЭТО, ГИП ТС; ПАРАФЕНКИН, РОЩИН, МОРОЗОВА

СОГЛАСОВАНО: ГАП, ГИП, ГИП ОВ; ПЕКАРСКИЙ, МАКАГОН, КУШНАРЕВ

ИНВ.№ ПОДЛ | ПОДПИСЬ И ДАТА | ВЗАМ.ИНВ.№

Альбом 3

Типовой проект 252-4-56.87

Экспликация помещений

Номер по плану	Наименование
36	Кабинет стоматолога
37	Смотровой кабинет
38	Анамнестический кабинет
39	Кабинет терапевта
40	Экспресс анализ
41	Пост медсестры для организации диспансеризации
42	Кабинет для взятия материалов для экспресс-диагностики
43	Кабинет доврачебного приема
44	Буфет
45	Помещение пожарного поста
46	Подсобное помещение буфета
47	Моечная столовой посуды

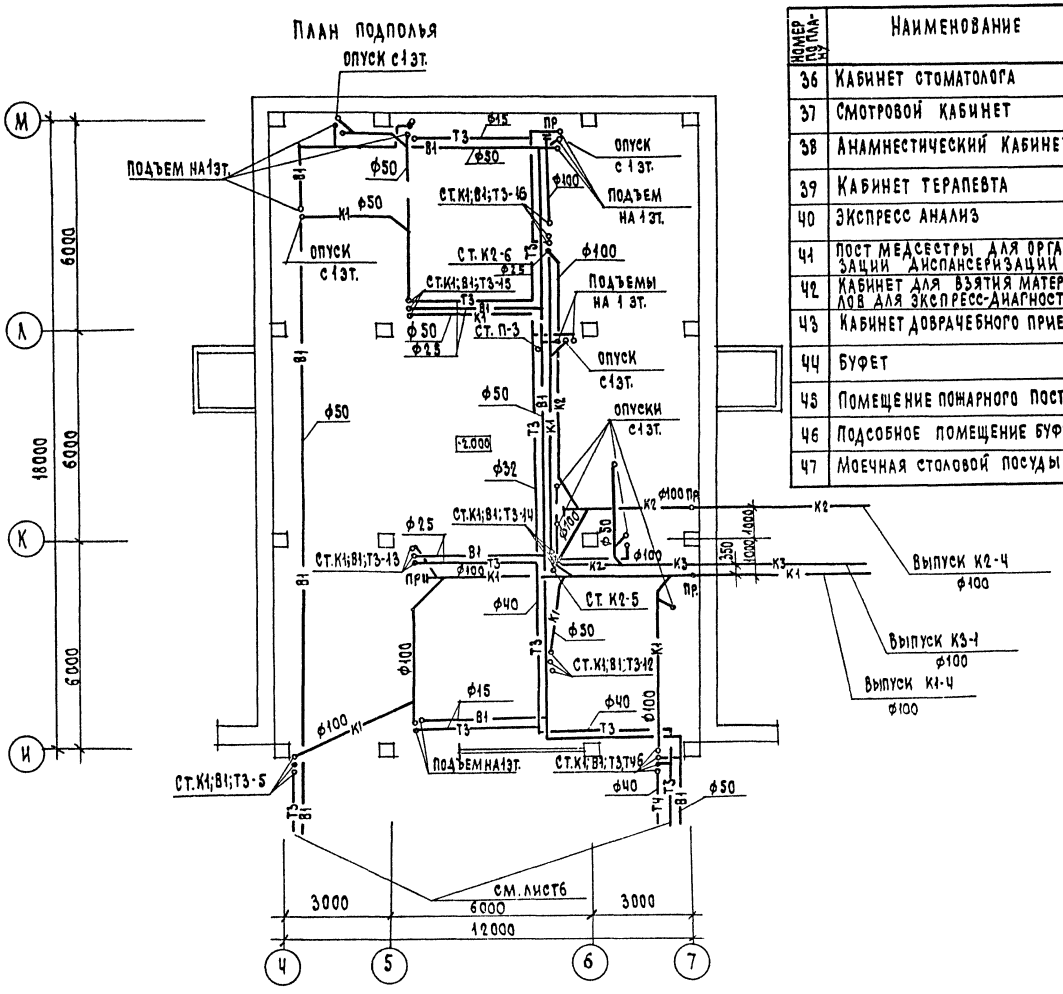
План подполья

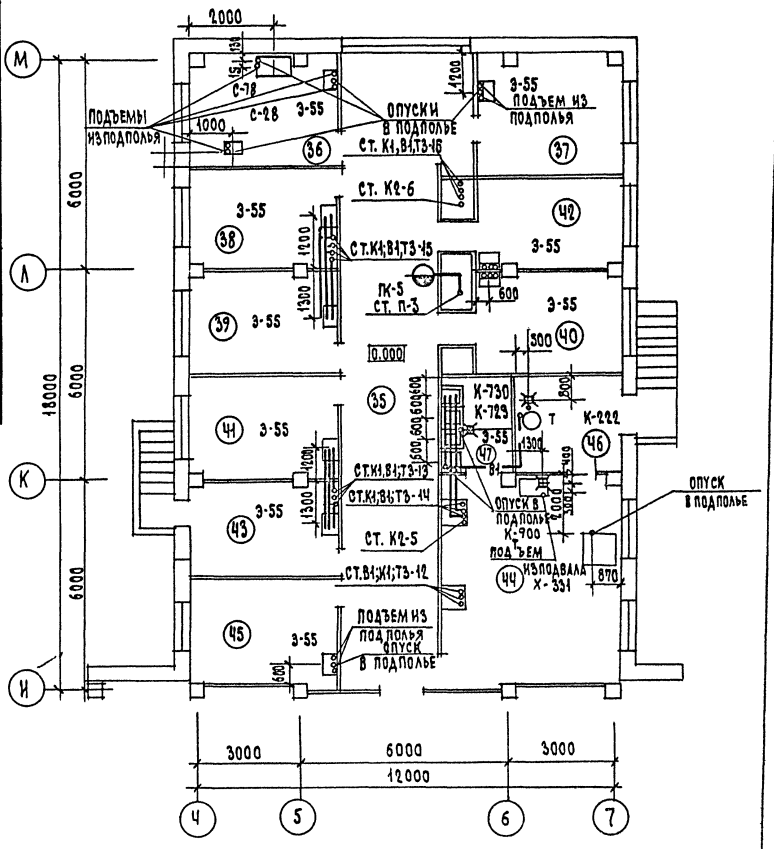
План 1 этажа

Н.контр.	Сырцова		252-4-56.87		ВК	
Нач.отд.	Саласин		Поликлиника (в конструкциях 1.020-1/83) на 380 посещений в смену	Стадия	Лист	Листов
Зам.нач.	Ни			Р	5	
ГИП	Башлавина		Планы подполья и 1 этажа в осях 4÷7; и÷м	Гипрониздрав г. Москва		
Рук.гр.	Харламова					
Инж.	Чернецова					

Привязан:

Инв.№

Согласовано: Нач.отд. Пекарский; Нач.отд. Макагон; Нач.отд. Кушнарев; Нач.отд. Ларионов; Нач.отд. Рощин

Согласовано: ГАП Пекарский; ГИП Макагон; ГИП ОВ Кушнарев

Инв.№ подл. | Подпись и дата | Взам. инв.№

Формат А2

Альбом 3

Типовой проект 252-4-56.87

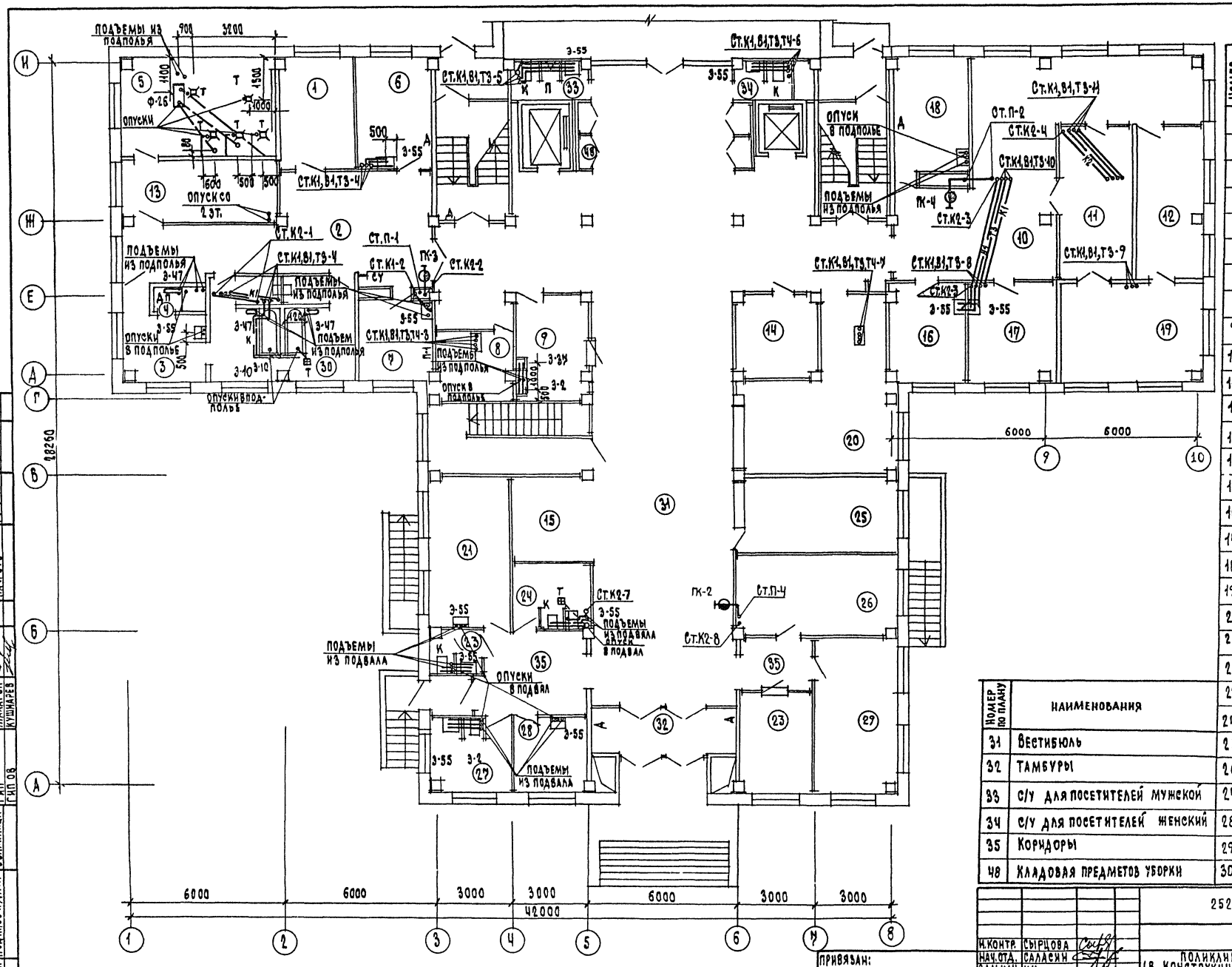
ПОДЪЕМЫ ИЗ ПОДПОЛЬЯ
ОПУСКИ
ОПУСКИ 2 ЭТ.
ОПУСКИ В ПОДПОЛЬЕ
ПОДЪЕМЫ ИЗ ПОДПОЛЬЯ
ОПУСКИ В ПОДПОЛЬЕ
ОПУСК В ПОДПОЛЬЕ
ПОДЪЕМЫ ИЗ ПОДПОЛЬЯ
ОПУСКИ В ПОДПОЛЬЕ
ПОДЪЕМЫ ИЗ ПОДПОЛЬЯ
ПОДЪЕМЫ ИЗ ПОДВАЛА
ОПУСКИ В ПОДВАЛ
ПОДЪЕМЫ ИЗ ПОДВАЛА
ОПУСКИ В ПОДВАЛ
ПОДЪЕМЫ ИЗ ПОДВАЛА
ОПУСКИ В ПОДПОЛЬЕ
ПОДЪЕМЫ ИЗ ПОДПОЛЬЯ

Альбом 3

Типовой проект 252-4-56.87

Согласовано: Нач. отд. Капченко, Нач. ЭТО Рощин

Согласовано: ГАП Пекарский, ГИП Макагон, ГИП 03 Кугинарев

Инв. № подл. | Подпись и дата | Взам. инв. №

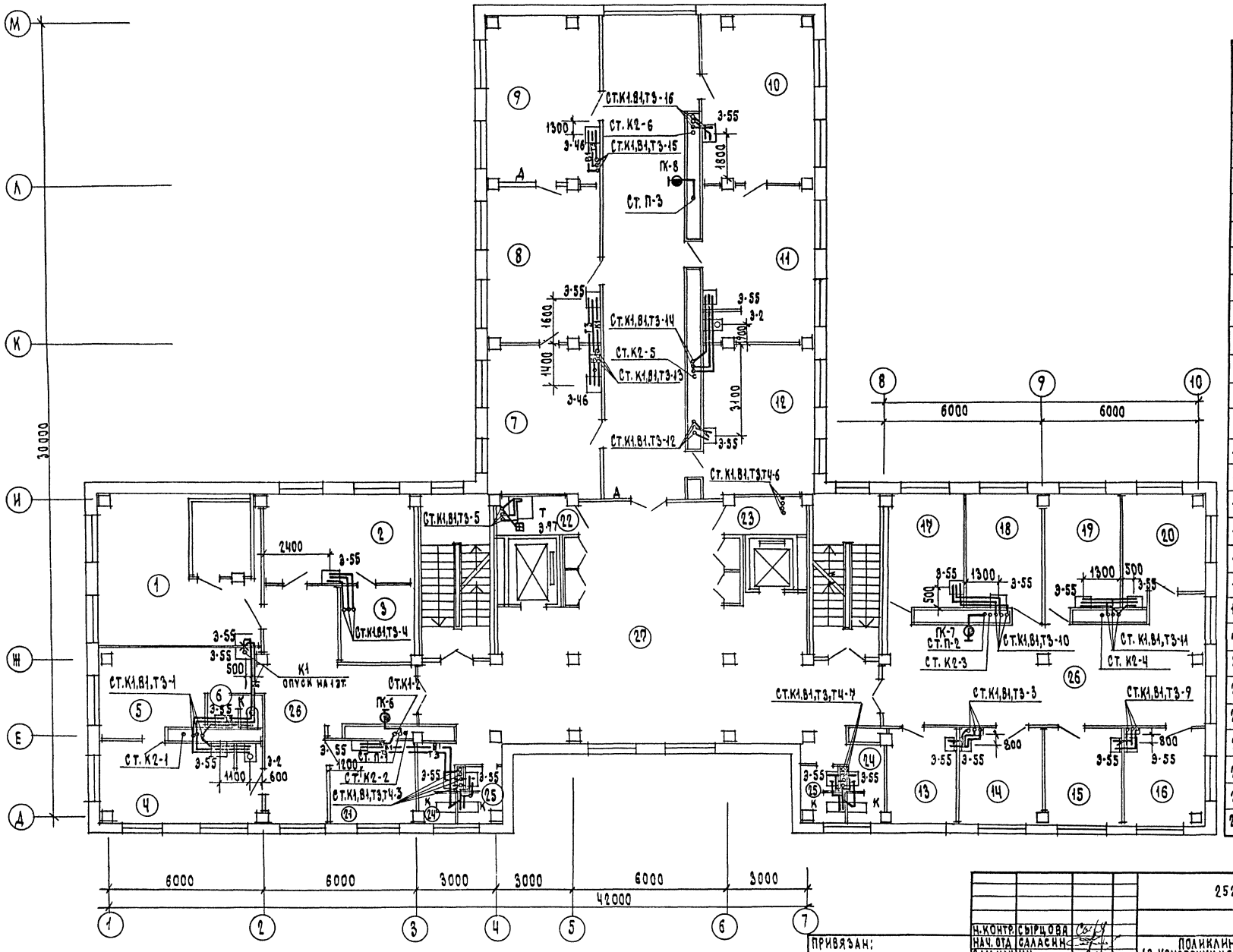

Экспликация помещений

Номер по плану	Наименование
1	Кабинет оториноларинголога со звукоизоляционной кабиной
2	Кабинет офтальмолога
3	Темная комната
4	Процедурная
5	Кабинет дерматовенеролога
6	С/у
7	Перевязочная
8	Кабинет хирурга и врача травматолога-ортопеда
9	Перевязочная
10	Кабинет врача-уролога
11	Процедурная
12	Помещение заместителя главного врача по ВКК
13	Кабинет врача по приему подростков
14	Кабинет врача-кардиолога
15	Кабинет врача-терапевта
16	Кабинет врача-терапевта
17	Кабинет заведующего отделен.
18	Кабинет врача-терапевта
19	Кабинет врача-терапевта
20	Кабинет врача-терапевта
21	Кабинет невропатолога и эндокринолога
22	Комната личной гигиены
23	Комната хозяйственного инвент.
24	С/у для персонала
25	С/у для посетителей
26	Ожидальные
27	Холл

Привязан:

Инв. №

Н. контр.	Сырцова	
Нач. отд	Салакин	
Зам. нач	Нн	
ГИП	Башлавина	
Рук. гр.	Харламова	
Инженер	Черецова	
Техник	Шакун	

252-4-56.87 ВК

Поликлиника (в конструкциях 1.020.1-1/85) на 380 посещений в смену

План 2 этажа

Стадия	Лист	Листов
Р	7	

ГИПРОНИИЗДРАВ г. Москва

Формат А0

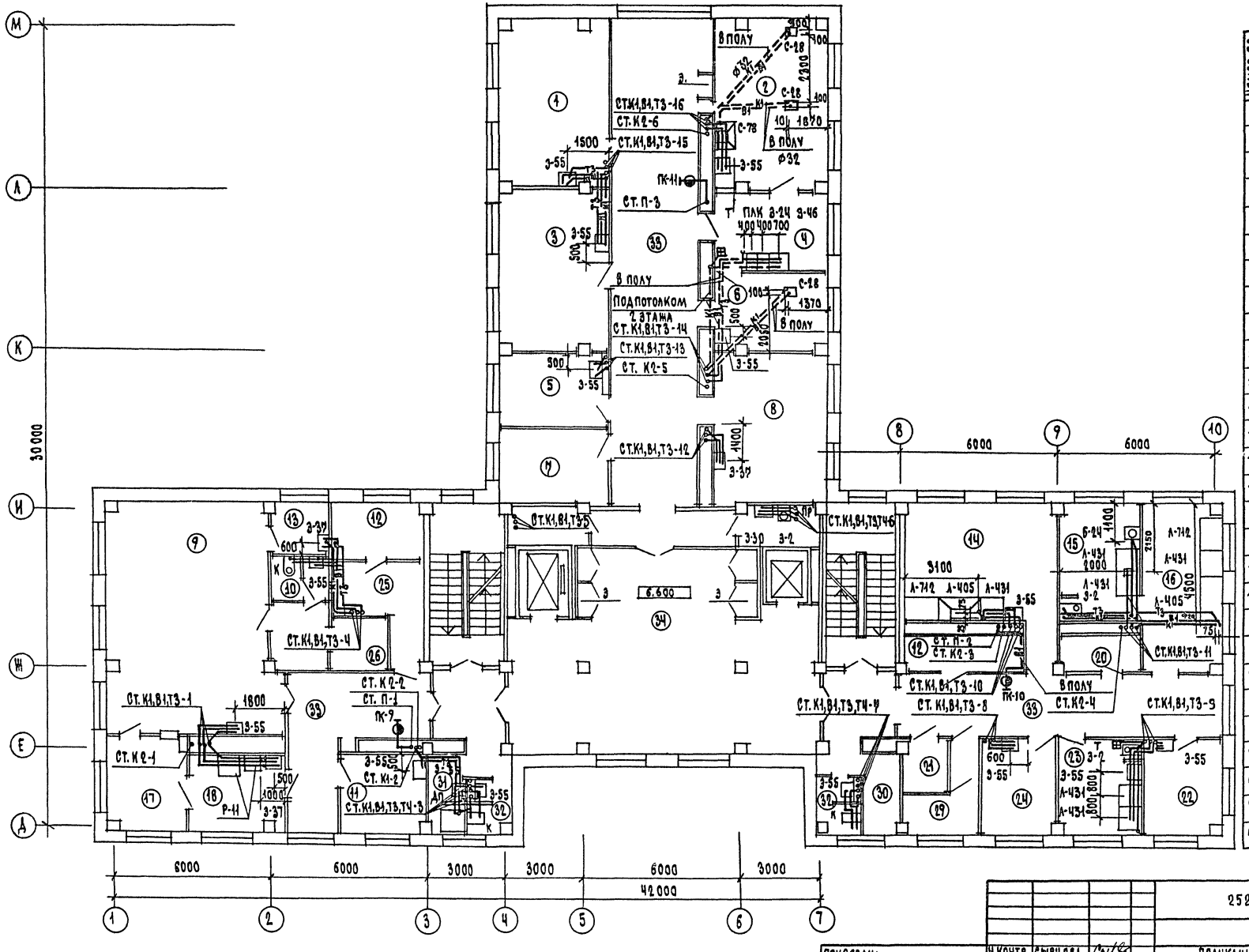

Экспликация помещений

Номер по плану	Наименование
1	Кабинет исследования основного обмена и функции легких
2	Кабинет терапевтической стоматологии
3	Кабинет электрокардиографии
4	Предоперационная стерилизационная
5	Кабинет для расшифровки и обработки записей
6	Кабинет хирургической стоматологии
7	Помещение временного пребывания больных
8	Помещение ремонта физиотерапевтической аппаратуры
9	Процедурная рентгенодиагностического кабинета
10	С/У
11	Кабинет врача-рентгенолога
12	Кладовая запасных частей
13	Кабинет для приготовления бария
14	Препараторская для исследования мочи, кала, желудочного сока
15	Моечная
16	Лаборантская для биохимических исследований
17	Комната управления
18	Фотолаборатория
19	Материальная
20	Весовая
21	Кладовая кислот
22	Гематологическая лаборантская
23	Моечная
24	Лаборантская для клинических исследований
25	Помещений хранения рентгенопленки
26	Кабина для раздевания с кушеткой
27	Кладовая предметов уборки
28	Кладовая грязного белья

252-4-56.87 ВК

Н.контр.	Сырцова		Поликлиника (в конструкциях 1.020-1/83) на 380 посещений в смену	Стадия	Лист	Листов
Нач.отд.	Саласин			Р	8	
Зам.нач.	Ни					
ГИП	Башлавина		План 3 этажа	Гипрониздрав г. Москва		
Рук.гр.	Харламова					
Инж.	Чернецова					

Привязан:

Инв.№

Формат А2

Альбом 3

Типовой проект 252-4-56.87

Согласовано: Нач.отд. Ольгинко, Нач.отд. Парафенюк, Рощин

Согласовано: Гап Пекарский, Гип Макагон, Гип ов Кушнарев

Инв.№ подл. | Подпись и дата | Взам.инв.№

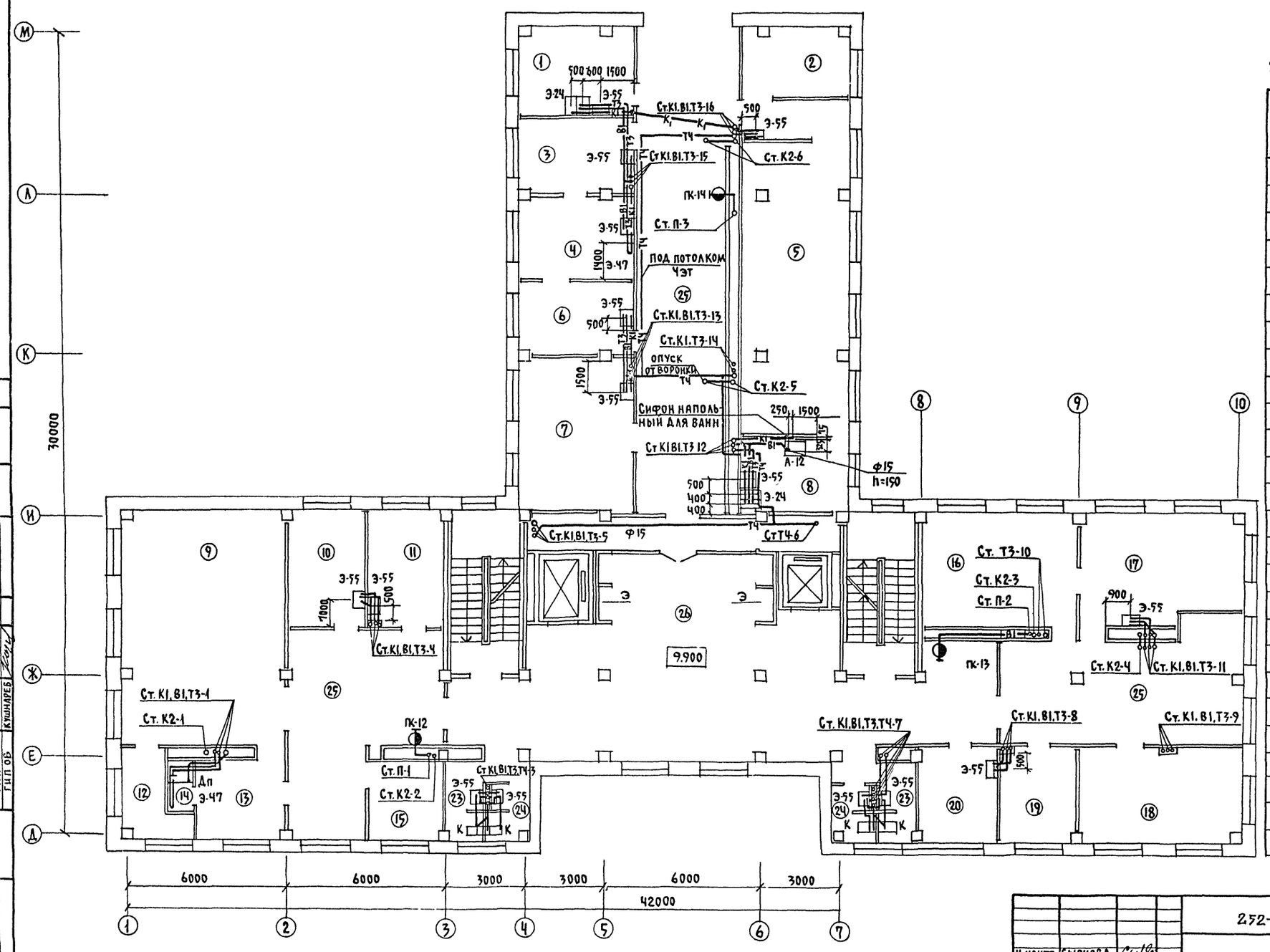

Экспликация помещений

Номер по плану	Наименование
1	Ингаляторий
2	Кабинет УВЧ
3	Кабинет укутывания
4	Помещение для подогревания парафина и озокерита и сушки прокладок
5	Кабинет электросветолечения
6	Кабинет теплолечения
7	Комната отдыха для больных
8	Помещение обработки прокладок
9	Зал лечебной физкультуры для групповых занятий
10	Кабинет лечебной физкультуры для индивидуальных занятий
11	Массажная
12	Кладовая инвентаря
13	Раздевальная
14	Душевая кабина при зале
15	Комната отдыха для больных
16	Архив
17	Кабинет врачей экспертов
18	Регистратура
19	Кабинет санитарного просвещен.
20	Кабинет врача-физиотерапевта и врача ЛФК
21	Кладовая грязного белья
22	Кладовая чистого белья
23	с/у для персонала
24	с/у для посетителей
25	Ожидальные
26	Холл

Типовой проект 252-4-56.87 Альбом 3

Согласовано: ГАП Пекарский; ГИП Макагон; ГИП ОВ Кушнарев

Нач. ОМТИ ОК; Нач. ЭТО; Парфенюк; Родин

Инв. № подл.; Подпись и дата; Взам. инв. №

Привязан:

Инв. №

Н.контр.	Сырцова	
Нач.отд.	Саласин	
Зам.нач.	Ни	
ГИП	Башлавина	
Рук.гр.	Харламова	
Инжен.	Чернецова	
Техник	Шакун	

252-4-56.87 ВК

Поликлиника (в конструкциях 1.020-1/83) на 380 посещений в смену

План 1 этажа

Стадия	Лист	Листов
Р	9	

ГИПРОНИИЗДРАВ г. Москва

Формат А2

Типовой проект 252-4-56.87 Альбом 3

План технического этажа

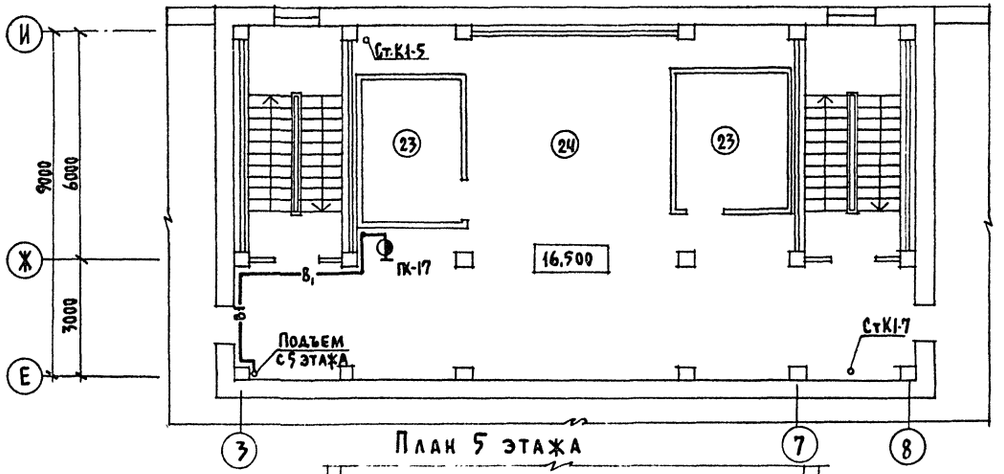

План 5 этажа

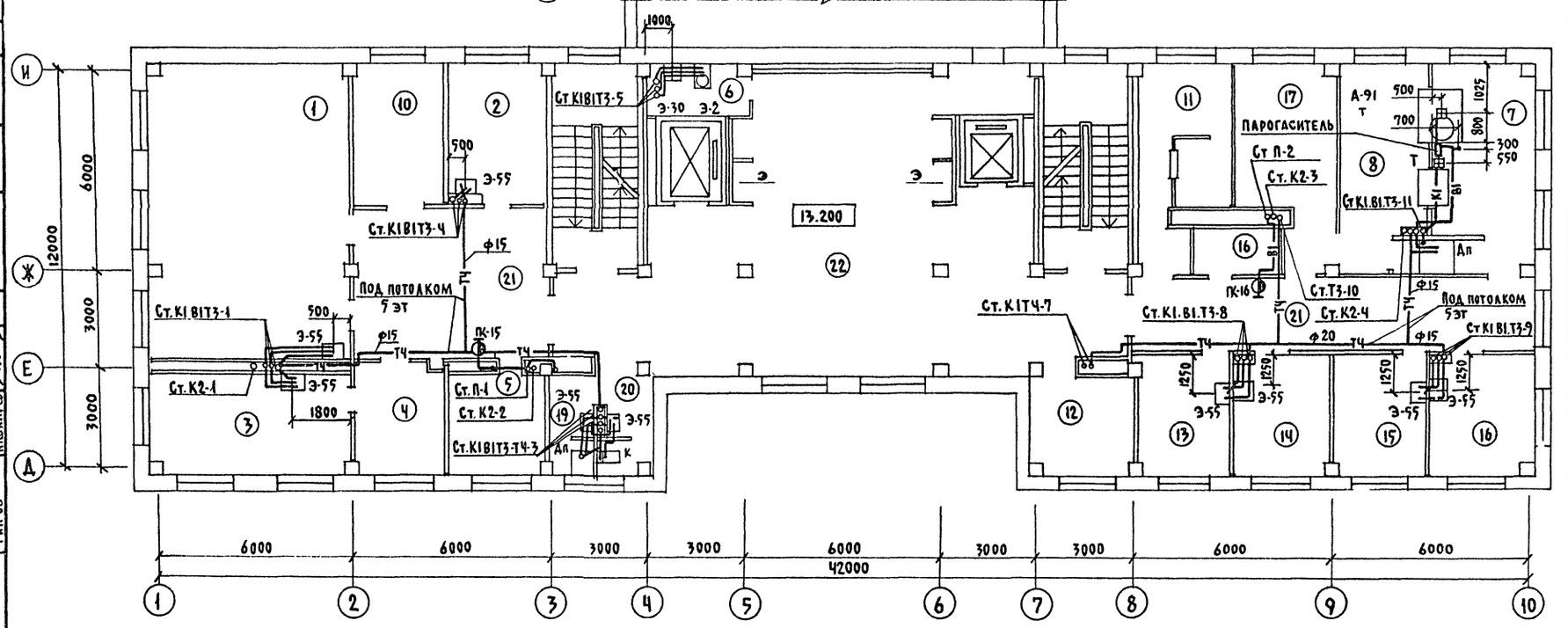

Экспликация помещений

Номер по плану	Наименование
1	Зал для проведения занятий и собраний с персоналом
2	Кабинет завхоза
3	Кабинет главного врача
4	Приемная главного врача
5	Комната медицинского статистика
6	Комната предметов уборки
7	Автоклавная-нестерильная зона
8	Автоклавная-стерильная зона
9	Санпропускник
10	Комната общественных организаций
11	Канцелярия, бухгалтерия, касса
12	Медицинская библиотека
13	Комната персонала
14	Комната сестры хозяйки
15	Бельевая
16	Комната старшей медсестры
17	Материальная
18	Кладовая медикаментов
19	Комната личной гигиены
20	с/у для посетителей
21	Коридор
22	Холл
23	Машинное помещение лифта
24	Венткамера

Согласовано: ГАП Пекарский; ГИП Малагоч; ГИП ОВ Кушнарев

Нач. ОМТиКО Нач. ЭТО Лапуренюк Рощина

Инв. № подл. | Подпись и дата | Взам. инв. №

252-4-56.87 ВК

Привязан:

Инв. №

Н.контр.	Сырцова	
Нач.отд.	Саласин	
Зам.нач.	Ни	
ГИП	Башлавина	
Рук.гр.	Харламова	
Инжен.	Чернецова	

Поликлиника (в конструкциях 1.020-1/83) на 380 посещений в смену

Стадия	Лист	Листов
Р	10	

Планы 5 и технического этажей

ГИПРОНИИЗДРАВ г. Москва

Формат А2

Альбом 3

Типовой проект 252-4-56.87

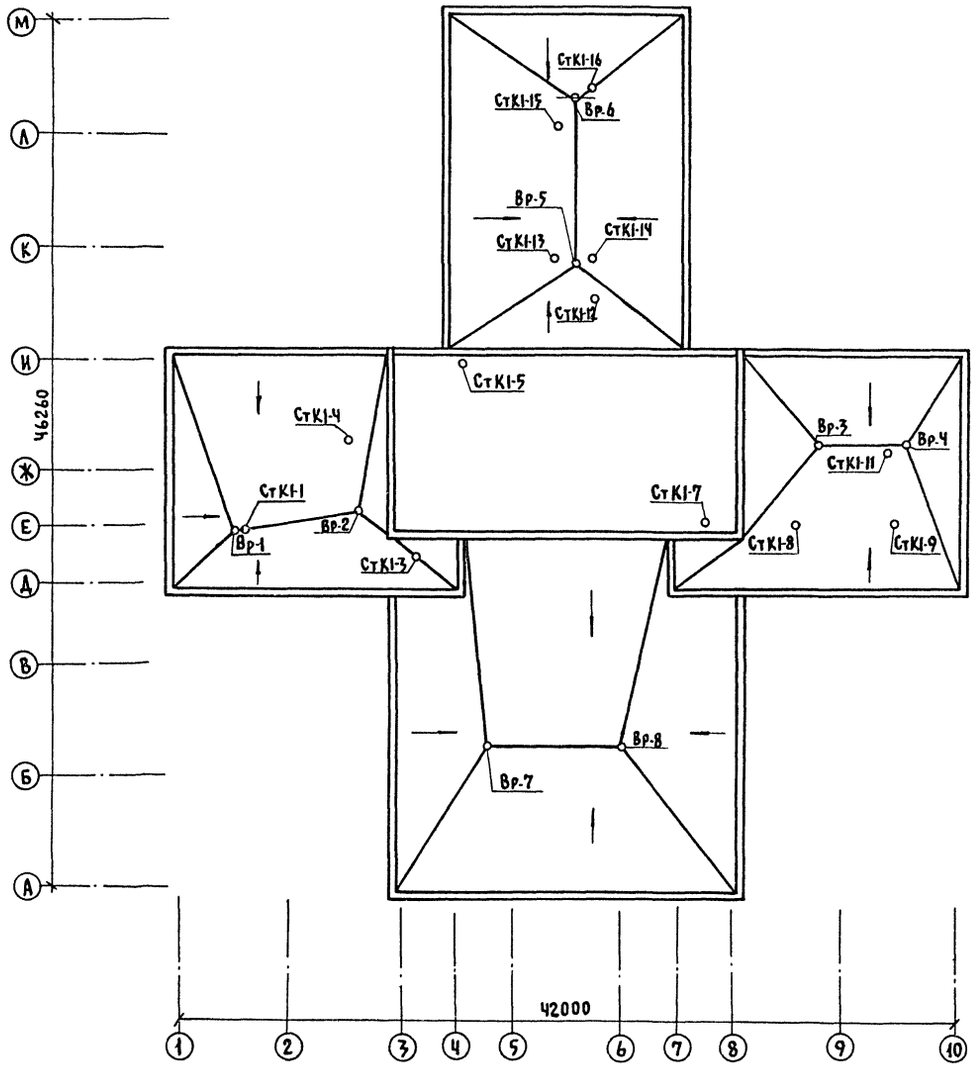

Деталь прохода пластмассовых труб через перекрытия

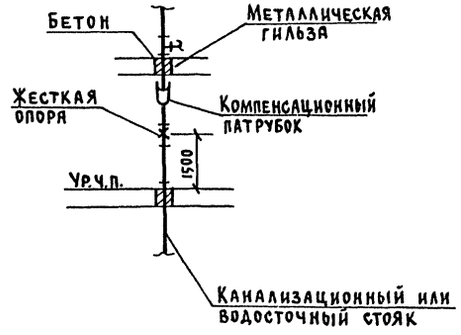

Согласовано:

ГАП	Пекарский
ГИП	Макагон
ГИП ОВ	Кушнарев

Инв.№ подл. | Подпись и дата | Взам.инв.№

Привязан:

Инв.№

Н.контр	Сырцова	
Нач.отд	Саласин	
Зам.нач.	Ни	
ГИП	Башлавина	
Рук.гр.	Харламова	
Инжен.	Чернецова	
Техник	Шакун	

252-4-56.87 ВК

Поликлиника (в конструкциях 1.020-1/83) на 780 посещений в смену

Стадия	Лист	Листов
Р	11	

План кровли

ГИПРОНИИЗДРАВ г. Москва

Формат А2

Типовой проект 252-4-56.87 Альбом 3

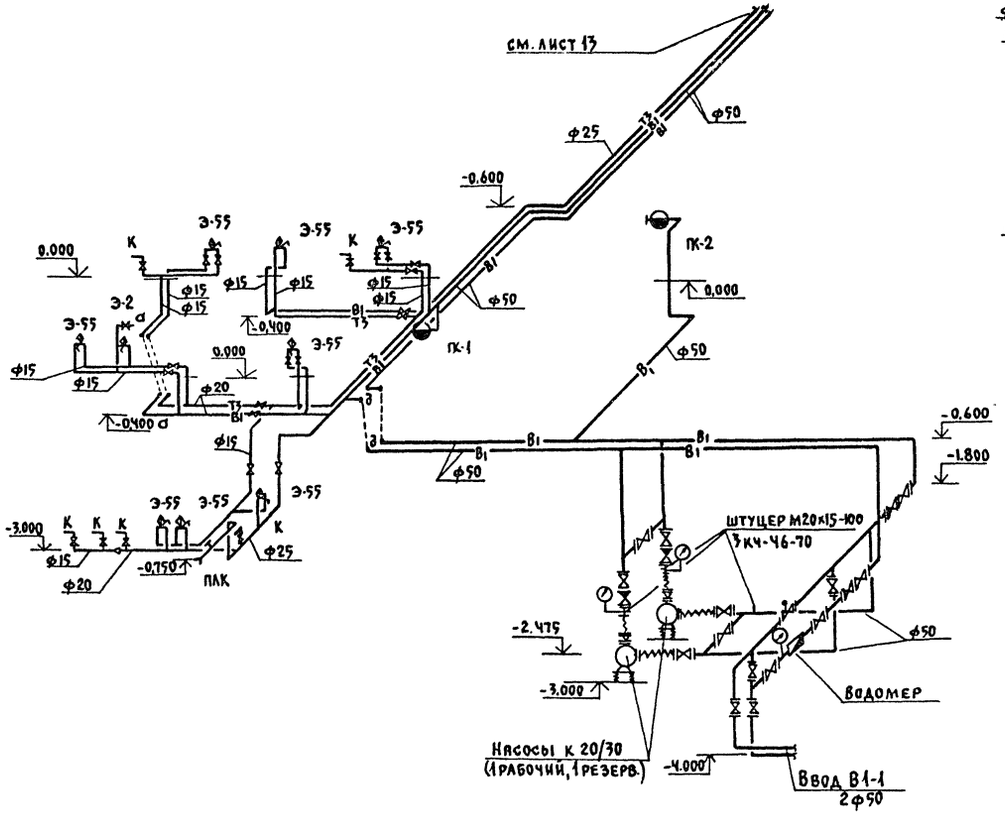

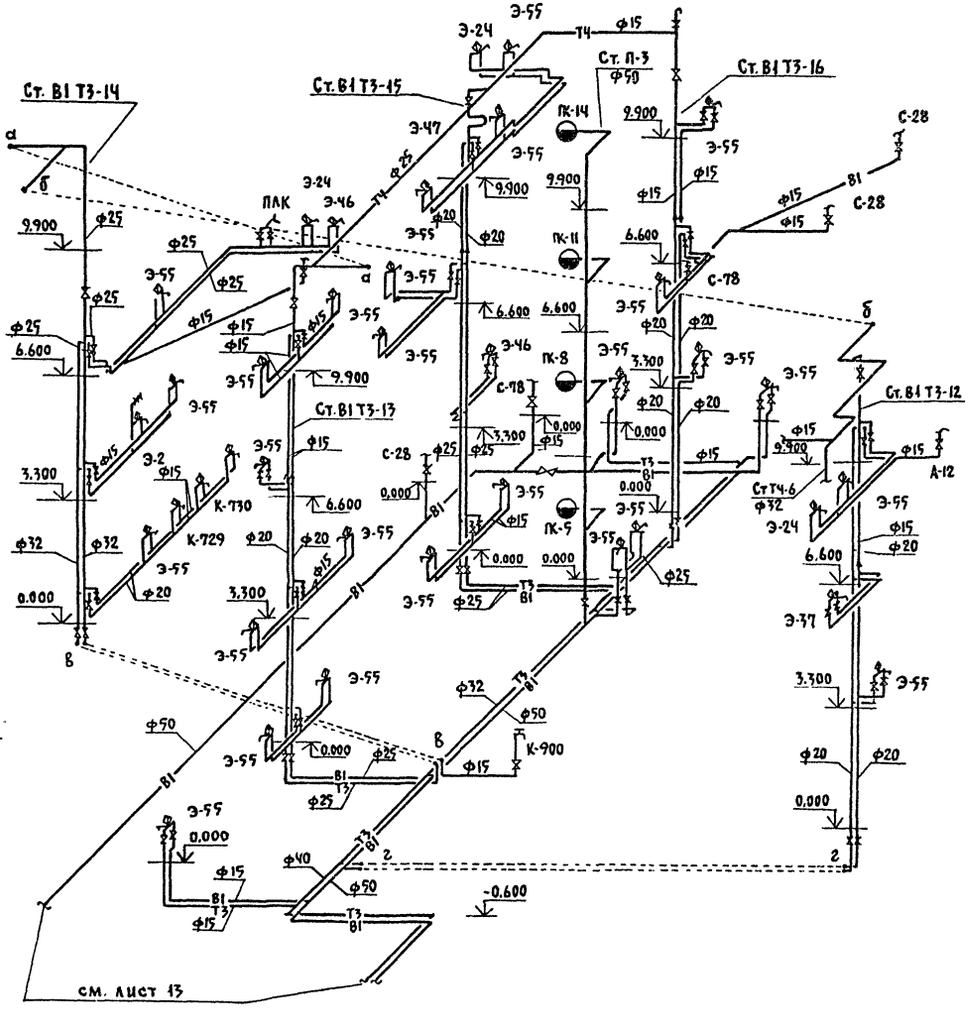

				252-4-56.87 ВК	
Привязан:	Н. контр	Сырцова		Поликлиника (в конструкциях т.020-1/83) на 380 посещений в смену	Стадия: Р; Лист: 12; Листов:
	Нач. отд	Салахин			
	Зам. нач	Ки			
	ГИП	Башлавина		Схемы систем В1 Т3 Т4 (начало)	ГИПРОНИИЗДРАВ г. Москва
Инв. №	Рук. гр	Харламова			
	Инжен	Чернецова			

Инв. № подл. | Подпись и дата | Взам. инв. №

Формат А2

Альбом 3

Типовой проект 252-4-56.87

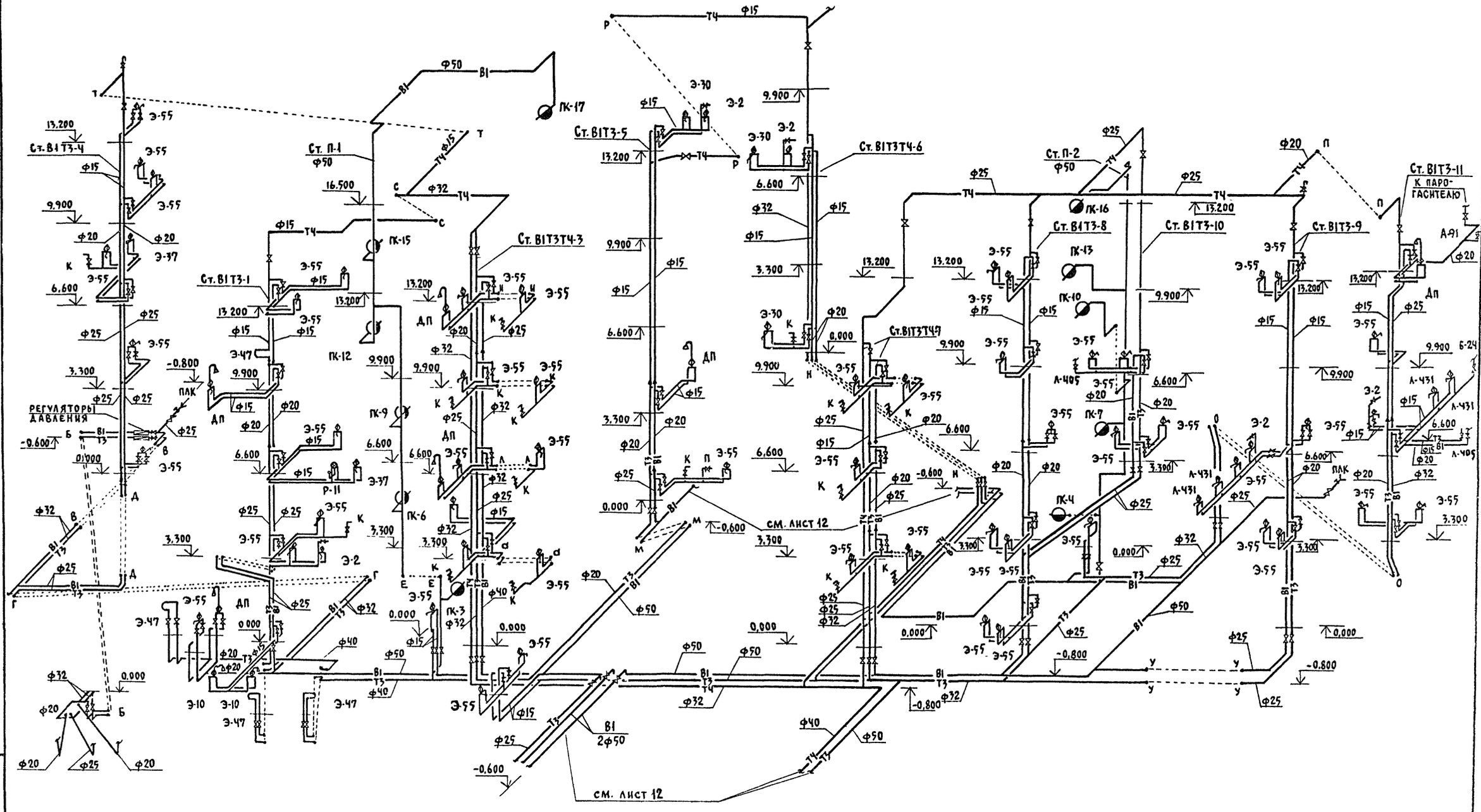

Привязан:	Н.контр	Сырцова		252-4-56.87 ВК			
	Нач отд.	Саласин		Поликлиника (в конструкциях 1.020-1/83) на 380 посещений в смену	Стадия	Лист	Листов
	Зам.нач	Ни			Р	13	
	Гип	Башлавина		Схема систем В1Т3Т4 (окончание)	Гипронииздрав г. Москва		
	Рук гр	Харламова					
Инв №	Инжен.	Чернецова					

Формат А2

Инв № подл. | Подпись и дата | Взам. инв. №

Альбом 3

Типовой проект 252-4-56.87

Инв.№ подл. | Подпись и дата | Взам. инв.№

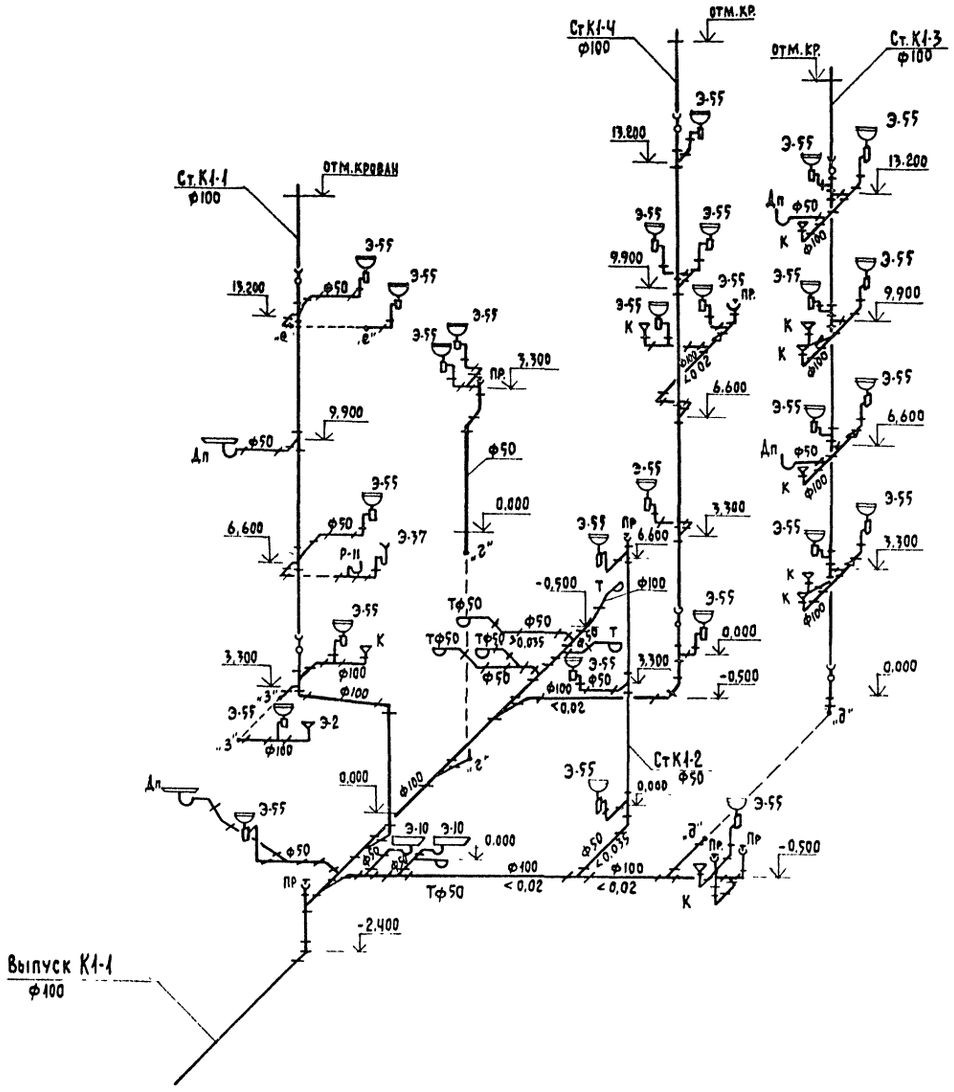

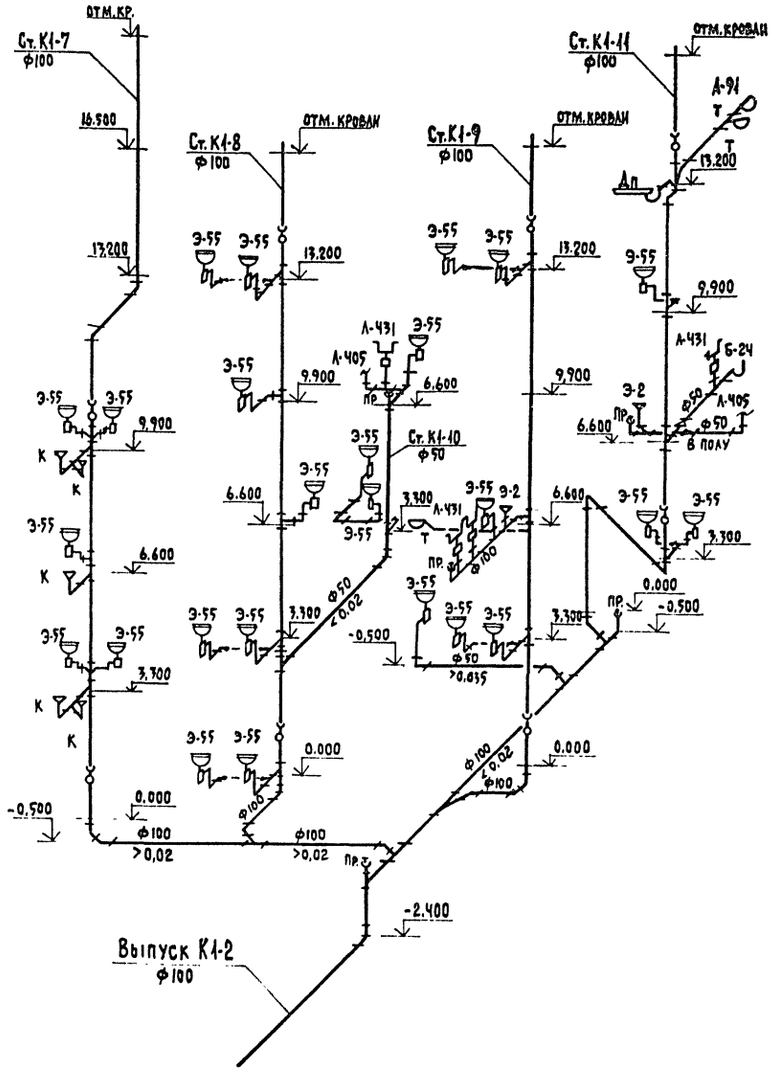

Привязан:			
Инв.№			
Н.контр.	Сырцова		
Нач.отд.	Салясин		
Зам.нач.	Ни		
ГИП	Башлявина		
Рук.гр	Харламова		
Инжен	Чернецова		
Техник	Шакун		

252-4-56.87 ВК

Поликлиника /в конструкциях 1.020-1/83/ на 380 посещений в смену

Стадия	Лист	Листов
Р	14	

Схема системы К1

ГИПРОНИИЗДРАВ г. Москва

Формат А2

Альбом 3

Типовой проект 252-4-56.87

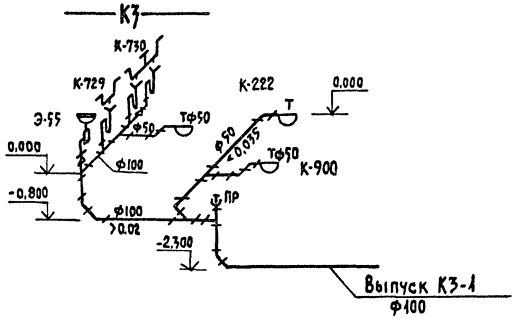

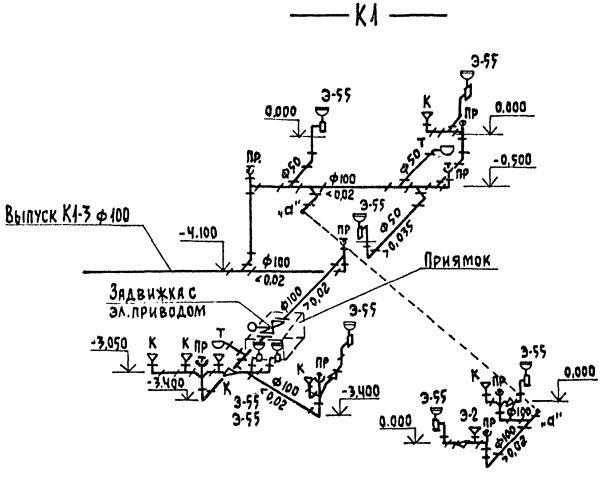

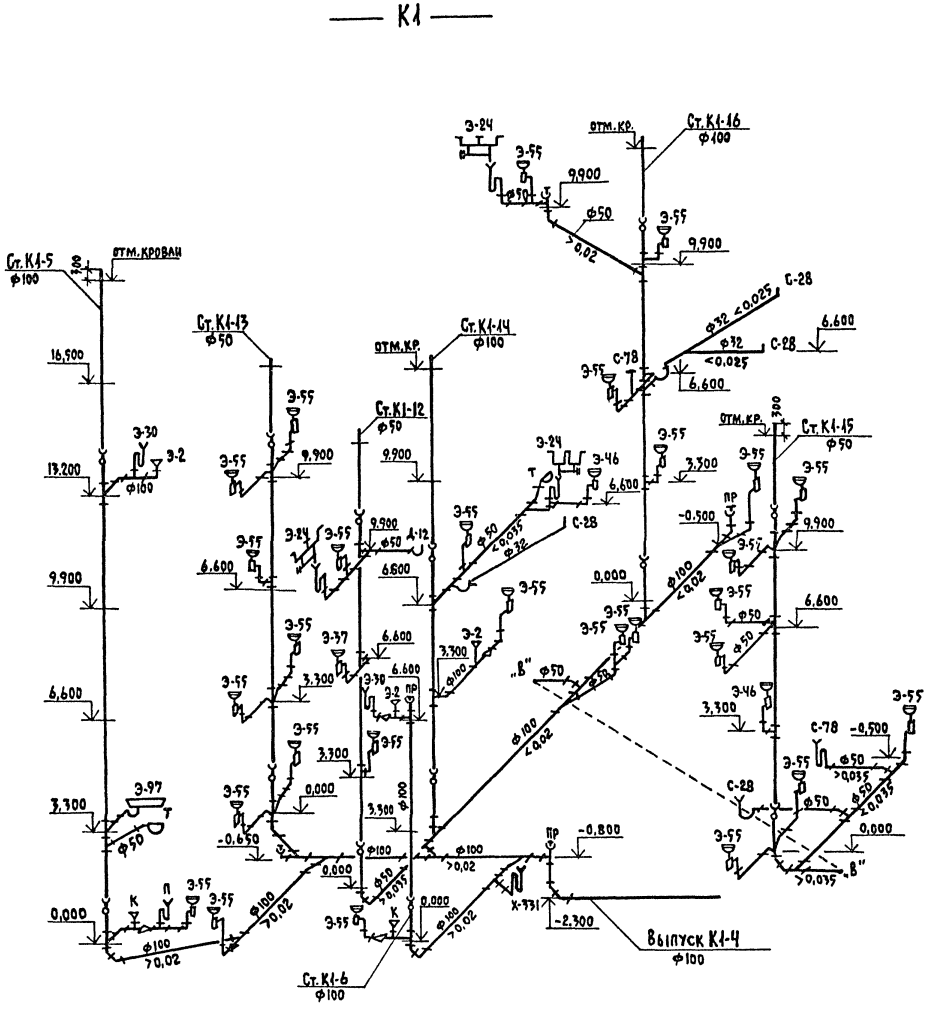

				252-4-56.87 ВК	
Привязан:		Н.контр.	Сырцова	Поликлиника (в конструкциях 1.020-1/83) на 350 посещений в смену	Стадия: Р; Лист: 15; Листов:
		Нач.отд.	Саакян		
		Зам.нач.	Ни		
		ГИП	Башлавина		
		Рук.гр.	Харламова	Схема систем К1, К3	ГИПРОНИИЗДРАВ г. Москва
		Инженер	Чернецова		
Инв.№		Техник	Шакун		

Инв.№ подл. | Подпись и дата | Взам.инв.№

Формат А2

Альбом 3

Типовой проект 252-4-56.87

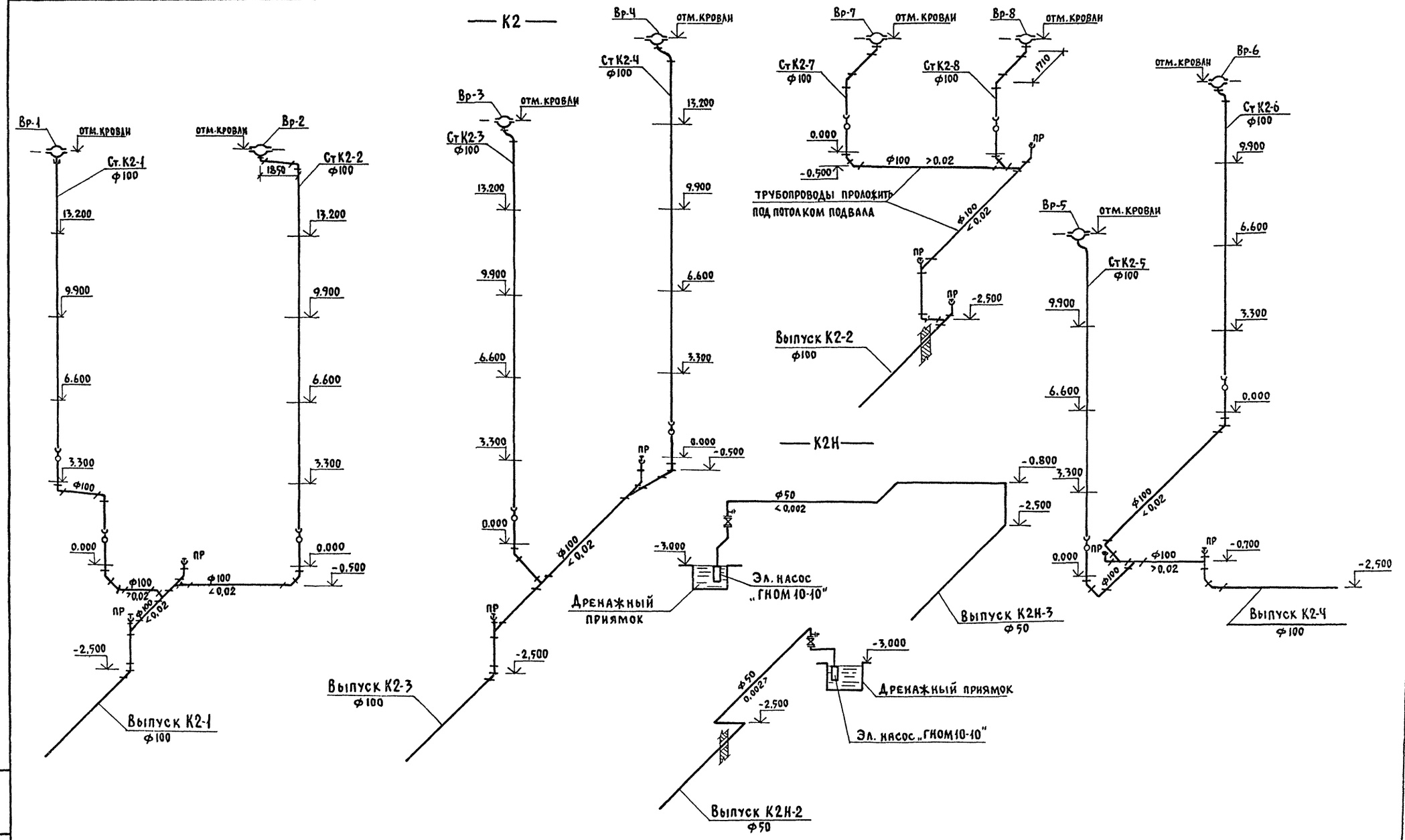

Н.контр	Сырцова		252-4-56.87 ВК			
Нач отд.	Саласин		Поликлиника (в конструкциях 1.020-1/83) на 380 посещений в смену	Стадия	Лист	Листов
Зам нач	Ни			Р	16	
Гип	Башлавина					
Рук гр.	Харламова		Схемы систем К2, К2Н	Гипрониизд РАВ г. Москва		
Инжен	Чернецова					
Техник	Шакун					

Привязан:

Инв. №

Инв. № подл. | Подпись и дата | Взам. инв. №

Формат А2

Установка гигиенического женского душа

Площадки М1:2

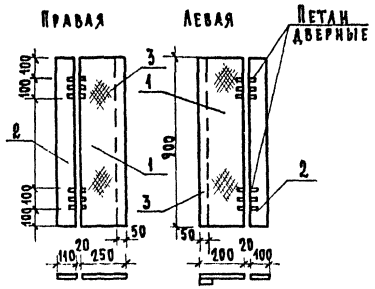

План

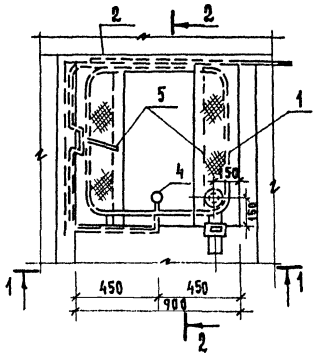

Разрез 2-2

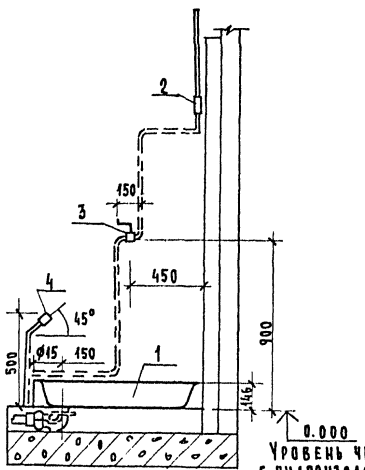

Разрез 1-1

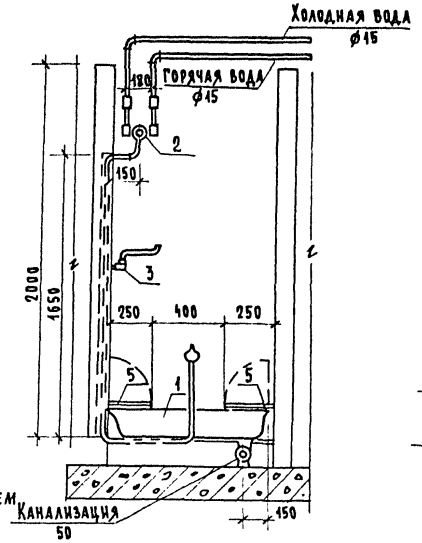

Душевая насадка
М1:2

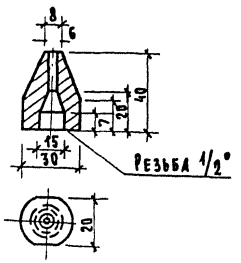

Спецификация оборудования гигиенического женского душа

Марка поз.	Обозначение	Наименование	Кол.	Масса ед. кг	Примечание
1		Поддон душевой 900×900			
		с выпуском и сифоном			
		ГОСТ 10161-83 ГОСТ 23412-79	1	60	
2		Термосмеситель ТС 86			
		ТУ 21-86-153-76	1	2.83	
3		Смеситель локтевой			
		См-ум-мли ГОСТ 25809-83	1	2.1	
4		Душевая насадка	1	0.04	
		Площадка под ноги	2	21.2	

Спецификация расположения элементов гигиенического женского душа

Марка поз.	Обозначение	Наименование	Кол.	Масса ед. кг.	Примечание
1		Рифленая сталь			
		5×250 ℓ=900 ГОСТ 8568-77*	2	16.8	
2		Полосовая сталь			
		5×100 ГОСТ 103-76* / Ст.3 ГОСТ 535-79* ℓ=900	2	7.07	
3		Полосовая сталь			
		5×50 ГОСТ 103-79* / Ст.3 ГОСТ 535-79* ℓ=900	3	5.29	

Привязан:

Инв №

Н.контр	Сырцова	
Нач. СТО	Саласин	
Зам. нач	Ни	
ГИП	Башлавина	
Рук. гр.	Харламова	
Техник	Шакун	

252-4-56.87 ВК

Поликлиника в конструкциях 1.020-1/83/ на 380 посещений в смену

Установка гигиенического женского душа

Стадия	Лист	Листов
Р	17	

ГИПРОНИИЗДРАВ г. Москва

Формат А2

Инв № подл. | Подпись и дата | Взам. инв. №

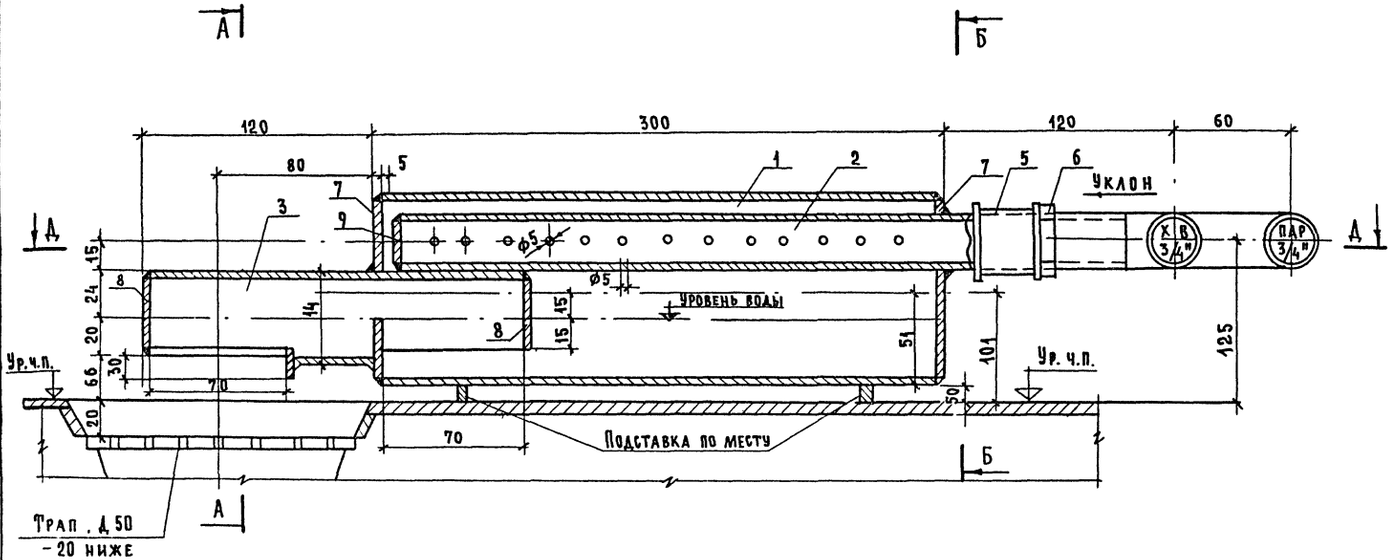

Д - Д

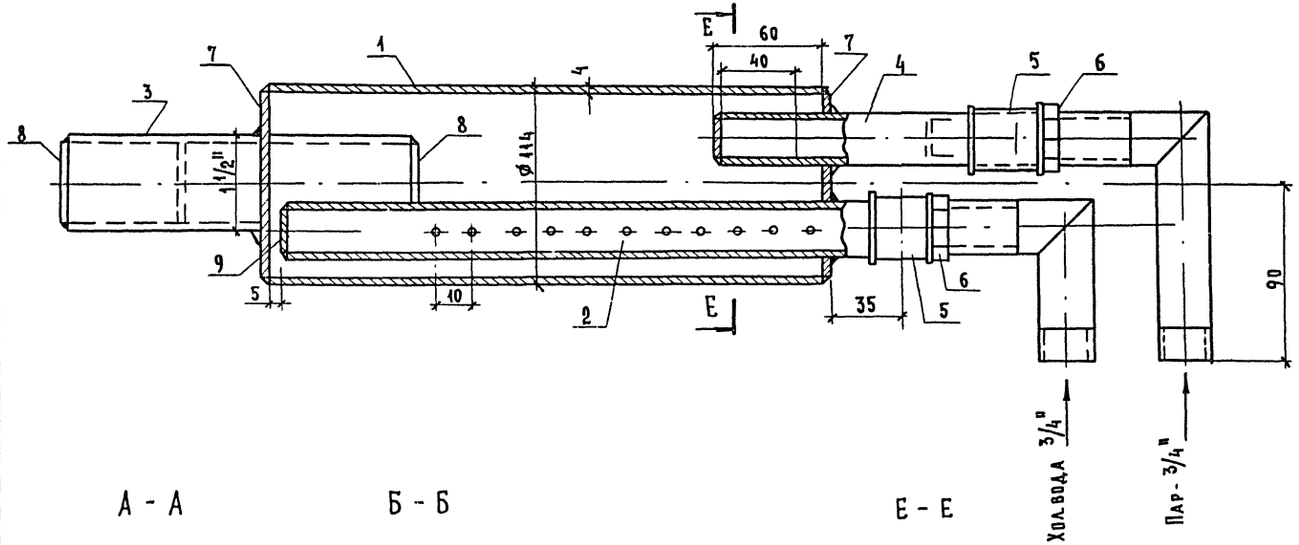

А - А

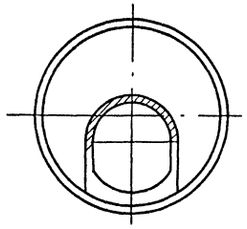

Б - Б

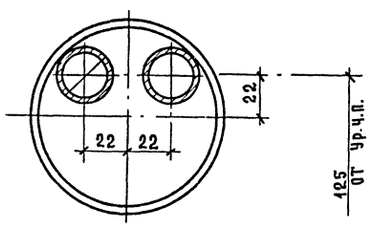

Е - Е

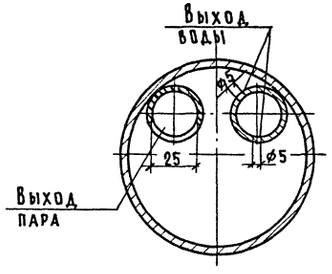

Спецификация элементов парогасителя

Марка поз.	Обозначение	Наименование	Кол.	Масса ед.кг.	Примечание
1		Труба ф 114×4 ℓ=300мм			
		ГОСТ 3262-75*	1	3.255	
2		Труба ф20 с отверстиями ф 5мм ℓ=350 мм			
		ГОСТ 3262-75*	1	0.525	
3		Труба Ц-Р. ф40 ℓ=490мм			
		ГОСТ 3262-75*	1	0,633	
4		Труба ф20 ℓ=150мм			
		ГОСТ 3262-75	1	0.225	
5		Муфта ф20			
		ГОСТ 8954-75	2	0.117	
6		Контргайка ф 20			
		ГОСТ 8961-75	2	0.044	
7		Заглушка ф 100			
		ГОСТ 17379-77	2	0.7	
8		Заглушка ф40			
		ГОСТ 17379-77	2	0.2	
9		Заглушка ф 20			
		ГОСТ 17379-77	1	0.1	

Инв.№ подл. | Подпись и дата | Взам. инв.№

Привязан:

Инв.№

Н.контр.	Сырцова	
Нач.отд	Саласин	
Зам.нач	ни	
ГИП	Башлавина	
Рук.гр.	Харламова	
Инженер	Чернецова	
Техник	Шакун	

252-4-56.87 ВК

Поликлиника (в конструкциях 1.020-1/83/ на 380 посещений в смену.

Парогаситель

Стадия	Лист	Листов
Р	18	

ГИПРОНИИЗДРАВ г. Москва

Формат А2

Альбом 3

Типовой проект 252-4-56.87

Схема установки задвижки

Разрез 1-1

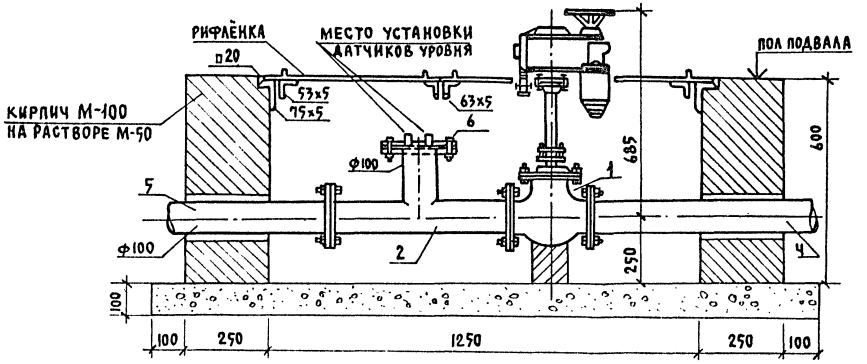

План приямка

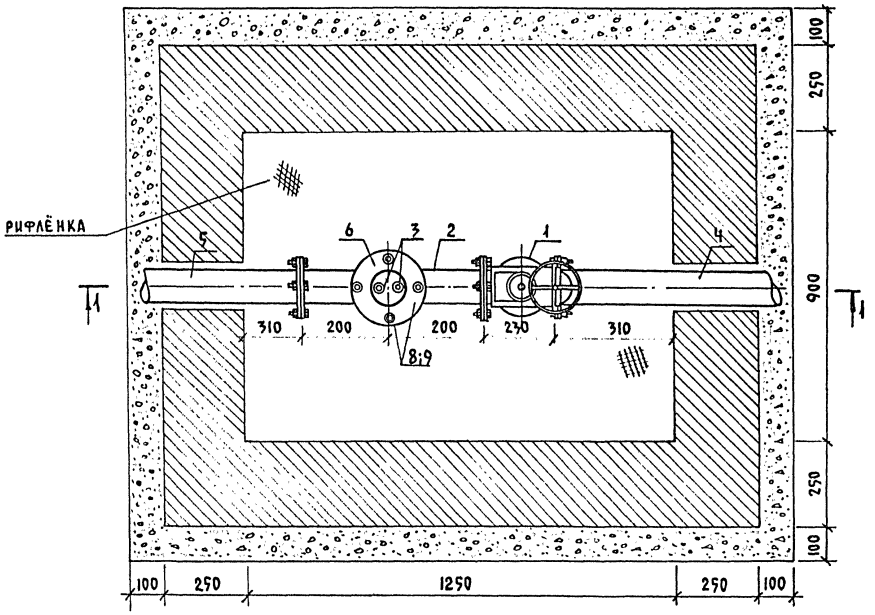

Деталь установки датчиков уровня

Сечение I-I

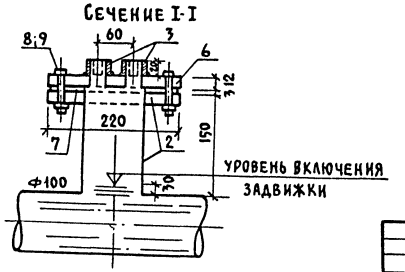

Спецификация на установку электрозадвижки

Марка поз.	Обозначение	Наименование	Кол.	Масса ед.кг.	Примечание
1		Задвижка чугунная параллельная с выдвижным шпинделем ф100 ГОСТ 9698-75 с ответными фланцами, болтами и гайками 30ч906бр	1	85,72	
2		Тройник ТФ ГОСТ 5525-61 ф100	1	26,6	
3		Бобышка для датчика уровня ЗКЧ-118-74	2		
4		Патрубок ПФР L=1200мм ф100 ГОСТ 5525-61**	1	13,6	
5		Патрубок ПФГ L=1200мм ф100 ГОСТ 5525-61**	1	34,0	
6		Заглушка стальная фланцевая ф100 Ру 25 кгс/см² ГОСТ 12836-67	1	2,25	
7		Прокладка (резина) фн 158 фВн 105 δ=3 ГОСТ 7338-77	1		
8		Болт М16 ℓ=65мм ГОСТ 7798-70	4	0,133	
9		Гайка ф16 ГОСТ 5915-70*	4	0,033	

				252-4-56.87 ВК			
Н.контр.	Сырцова						
Нач.отд.	Саласин			Поликлиника (в конструкциях 1.020-1/83) на 380 посещений в смену	Стадия	Лист	Листов
Зам.нач.	Ки				Р	19	
ГИП	Башлавина			Установка электрозадвижки	ГИПРОНИИЗДРАВ г. Москва		
Рук.гр.	Харламова						
Инжен.	Чернецова						
Техник	Шакун						

Инв.№ подл. | Подпись и дата | Взам.инв.№

Формат А2

Альбом 3

Типовой проект 252-4-56.87

Ведомость рабочих чертежей основного комплекта ОВ

Лист	Наименование	Примечание
1	Общие данные /начало/	
2	Общие данные /продолжение/	
3	Общие данные /продолжение/	
4	Общие данные /окончание/	
5	План подвала	
6	План 1 этажа в осях 1÷10; А÷И	
7	План техподполья. План 1 этажа в осях 4÷7, И÷М	
8	План 2 этажа	
9	План 3 этажа	
10	План 4 этажа	
11	План 5 этажа. План технического этажа.	
12	Схемы систем отопления N1 и N2	
13	Стояки отопления ст. 1 ÷ ст. 11	
14	Стояки отопления ст. 11 ÷ ст. 20	
15	Стояки отопления ст. 21 ÷ ст. 26	
16	Схема системы отопления N3	
17	Схема системы вентиляции П1 (начало)	
18	Схемы систем вентиляции П1 (продолжение); П4	
19	Схемы систем вентиляции П2, П3, В18, В19.	
20	Схема системы вентиляции В2 (начало)	
21	Схемы систем вентиляции В1, В2 (продолжение), В3, В5, ВЕ1; ВЕ2, ВЕ3	
22	Схемы систем вентиляции В4, В13, В14, В16	
23	Схемы систем вентиляции В10, В15	
24	Установки систем П1 ÷ П4, В18	
25	Схема обвязки калориферов систем П1 ÷ П4. Спецификация системы П1.	
26	Спецификация систем П2 ÷ П4, В18.	
27	Установки вытяжных систем В1, В2, В4, В5, В10, В13 ÷ В16	
28	Спецификация вытяжных систем В1, В2, В4, В5, В10, В13 ÷ В16.	
29	Узел управления	

Ведомость ссылочных и прилагаемых документов

Обозначение	Наименование	Примечан.
	Ссылочные документы	
1.494-10	Решетки щелевые регулирующие типа Р	
1.494-8	Решетки воздухоприточные типа РР	
5.904-5 вып.1	Гибкие вставки центробежных вентиляторов общего назначения	
4.904-69 вып.1.2	Детали крепления санитарно-технических приборов и трубопроводов	
5.904-1 вып.0.1	Детали креплений воздуховодов	
5.904-17	Глушители шума вентиляционных установок	
1.494-25	Подставки под калориферы	
5.904-10	Унифицированные узлы прохода вытяжных вентиляционных шахт через покрытие	
1.494-21	Крепление решеток воздухоприточных типа РР и щелевых регулирующих типа Р к воздуховодам и строительным конструкциям	
5.904-13	Заслонки воздушные унифицированные для систем вентиляции	
5.904-4	Двери и люки для вентиляционных камер	
5.904-20	Клапан огнезадерживающий.	
	Прилагаемые документы	
ОВН 1	Конструкция изоляции трубопроводов ∅ 15 мм ÷ ∅ 25 мм	
ОВН 2	Конструкция изоляции трубопроводов с ∅ 32 мм.	
ОВН 3	Конструкция изоляции воздуховодов.	
ОВС 0	Спецификация оборудования	
ОВ ВМ	Ведомость потребности в материалах	

Основные показатели по чертежам отопления и вентиляции

Наименование здания (сооружения), помещения	Объем м³	Периоды года при $t_н$, °С	Расход тепла Вт/ккал/час: на отопление	на вентиляцию	на горячее водоснаб.	общий	Расход холода ккал/час	Установленная мощность электродвигателя квт.
Поликлиника	14472.4	-20	210 000 / 181 500	263000 / 225000	306 000 / 263000	779000 / 669500	—	16.46
		-25	218 000 / 187 500	295000 / 254200	306 000 / 263000	819000 / 704700	—	16.46
		-30	220 000 / 189 000	326000 / 281450	306 000 / 263000	852 000 / 733450	—	16.46
		-35	214 200 / 185 000	360000 / 310 100	306 000 / 263000	780200 / 758100	—	16.46
		-40	244 200 / 211 000	392 000 / 338 800	306 000 / 263000	942 200 / 812 800	—	16.46

План - схема

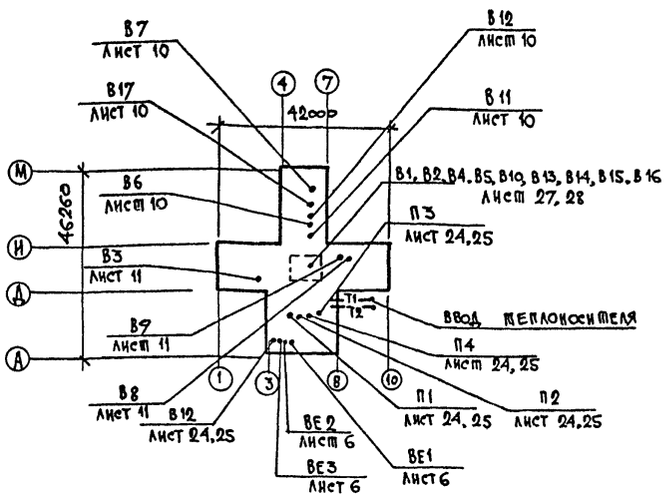

Настоящий проект выполнен в соответствии с действующими нормами и правилами (в том числе по взрыво-пожарной безопасности)

Гл. инженер проекта /Кушнарев/

Взам. инв. N | Подпись и дата | Инв. N подл.

Привязан:

Инв №

252-4-56.87 ОВ

Н. контр.	Сырцова	
Гл. спец. то	Добровольская	
Нач. сто	Салахин	
Зам. нач	Ни	
ГИП	Кушнарев	
Рук. гр.	Герина	
Инж.	Лихачева	

Поликлиника в конструкциях 1.020-1/83) на 380 посещений в смену

Стадия: Р | Лист: 1 | Листов: 29

Общие данные /начало/

ГИПРОНИИЗДРАВ г. Москва

Формат А2

Общие указания.

Проект отопления и вентиляции разработан на основании следующих исходных данных:

а) архитектурно- строительных чертежей;
б) технологического задания;
в) на основании проекта утвержденного Госграждансторем приказом №224 от 2 августа 1985г.
г) СНиП II-3-79; II-33-75*; II-69-78.

Отопление.

Параметры теплоносителя приняты $T_г$=95°; $T_о$=70°. Температура наружного воздуха: -20°; -25°; -30° (основной вариант); -35°; -40°.

В здании поликлиники запроектированы три системы отопления:

для 5 этажной части здания - схема №1; для 4 этажной части здания - схема №2;
для 1 этажной части здания - схема №3;

Схема №1 и №2 - однотрубные системы отопления с нижней разводкой магистралей, тупиковые, с П-образными стояками. Схема №3 - двухтрубная система отопления с нижней разводкой магистралей, тупиковая.

Магистральн.трубопроводы в 4 и 5 этажных частях здания прокладываются по техподполью и изолируются минераловатным пухшнуром в оплетке стеклянной нитью и минераловатными матами на синтетическом связующем с обверткой стеклотканью.

В 1 этажной части магистральные трубопроводы прокладываются по полу подвала.

Прокладка стояков в здании открытая. В качестве нагревательных приборов приняты радиаторы „МС-140", отопительные панели ПГ-2 и регистры из гладких труб. На подводках к приборам устанавливаются трехходовые краны - в однотрубной системе и краны двойной регулировки шиберного типа КРДш - в двухтрубной системе.

Воздухоудаление осуществляется через краны конструкции инженера Маевского.

Окраска стояков и подводок осуществляется масляной краской за 2 раза

Потери давления в трубопроводах системы отопления — 1000 мм в ст.

Теплоснабжение осуществляется от сетей ТЭЦ.

Вентиляция.

Вентиляция здания запроектирована приточно- вытяжная с механическим побуждением. Количество приточных и вытяжных систем определено, исходя из технологических требований, а так же по конструктивным соображениям с учетом предельной протяженности воздуховодов.

Приточные установки располагаются в подвале, вытяжные - на отм. 16.500

Приточная установка оборудуется центробежным вентилятором, калорифером, фильтрами, утепленной заслонкой и глушителем.

Воздуховоды проектируются из кровельной тонколистовой стали.

Размеры воздуховодов и толщина стали принимаются согласно СНиП II-33-75*, приложение 17*.

Воздуховоды, проложенные по техподполью, изолируются минераловатными матами толщиной 40 мм на синтетическом связующем с обверткой стеклотканью.

Приток и вытяжка воздуха осуществляется через регулируемые решетки типа РР и Р. Воздухозабор наружного воздуха осуществляется на 2м от уровня земли. Вытяжные шахты выводятся выше кровли здания на 1м.

Для снижения аэродинамического и механического шумов предусмотрены следующие мероприятия:

1. Виброизолирующие основания
2. Гибкие вставки.
3. Шумоглушители.
4. Звукоизоляция ограждающих конструкций венткамер.

Проектом предусмотрена защита калориферов от замораживания, автоматическое поддержание температуры приточного воздуха, дистанционное и местное управление вентсистемами, а также отключение общеобменной вентиляции при пожаре

Монтаж, испытание и приемку систем отопления и вентиляции выполнять в соответствии со СНиП III-28-75.

Потери давления в системе теплоснабжения калориферов 2000 мм в ст.

				252-4-56.87 ОВ		
Привязан:	Н.контр	Сырцова		Поликлиника (в конструкциях 1.020-1/83) на 380 посещений в смену	Стадия	Лист	Листов
	Нач.сто	Салахин			Р	2	
	Зам.нач	Ни					
	ГИП	Кучнарев		Общие данные. (продолжение)	ГИПРОНИИЗДРАВ г. Москва		
Инв.№	Рук.гр.	Герина					
	Инженер	Лихачева					

Формат А2

Альбом 3

Типовой проект 252-4-56.87

Характеристика отопительно-вентиляционных систем

Обозначение системы	Кол. систем	Наименование обслуживаемого помещения/технологического оборудования/	Тип установки агрегата	Вентилятор: Тип, исполнение по взрывозащите	Вентилятор: №	Вентилятор: Схема исполнения	Вентилятор: Положение	Вентилятор: h м³/ч	Вентилятор: P кгс/м²	Вентилятор: h об/мин.	Электродвигатель: Тип, исполнение по взрывозащите	Электродвигатель: N квт	Электродвигатель: n об/мин.	Воздухонагреватель: Тип	Воздухонагреватель: №	Воздухонагреватель: Кол.	Воздухонагреватель: t-ра нагрева °С от	Воздухонагреватель: t-ра нагрева °С до	Воздухонагреватель: Расход тепла вт/м °С	Воздухонагреватель: ΔP кгс/м²	Фильтр: Тип	Фильтр: №	Фильтр: Кол.	Фильтр: ΔP кгс/м²	Фильтр: Концентрация начальная	Фильтр: Концентрация конечная	Примечание
П1	1	Кабинеты врачей,																									
		административные																									
		помещения 1÷5 эт.	В-Ц4-70	АБ110-2	5	1	Пр0°	7215	96	1435	4А100 S4	3	1435	КВС 8Б	пуз	2	-20	+20	83100	8	ФЯУ	–	6	6	–	–	
														КВС 8Б	пуз	2	-25	+20	93500	8	ФЯУ	–	6	6	–	–	
														КВС 8Б	пуз	2	-30	+20	104000	8	ФЯУ	–	6	6	–	–	
														КВС 9Б	пуз	2	-35	+20	114 000	9	ФЯУ	–	6	6	–	–	
														КВС 9Б	пуз	2	-40	+20	124500	9	ФЯУ	–	6	6	–	–	
П2	1	Лаборатория 3эт.	В-Ц4-70	А5100-2Б	5	1	Пр0°	5480	85	1415	4А80S4	1,5	1415	КВС 6Б	пуз	2	-20	+20	63000	8	ФЯУ	–	3	4	–	–	
														КВС 6Б	пуз	2	-25	+20	71000	8	ФЯУ	–	3	4	–	–	
														КВС 6Б	пуз	2	-30	+20	79000	8	ФЯУ	–	3	4	–	–	
														КВС 7Б	пуз	2	-35	+20	87000	9	ФЯУ	–	3	4	–	–	
														КВС 7Б	пуз	2	-40	+20	95000	9	ФЯУ	–	3	4	–	–	
П3	1	Рентген 3эт.	В-Ц4-70	А2,5100-2	2,5	1	Л0°	1520	75	2740	4А-А.63 82	0,55	2740	КВС 6Б	пуз	1	-20	+20	17500	8	ФЯУ	–	1	4	–	–	
														КВС 6Б	пуз	1	-25	+20	19700	8	ФЯУ	–	1	4	–	–	
														КВС 6Б	пуз	1	-30	+20	21450	8	ФЯУ	–	1	4	–	–	
														КВС 6Б	пуз	1	-35	+20	24100	9	ФЯУ	–	1	4	–	–	
														КВС 6Б	пуз	1	-40	+20	26300	9	ФЯУ	–	1	4	–	–	
Л4	1	Физиотерапия 4эт.																									
		Водолечение 1эт.	В-Ц4-70	А5105Б	5	1	Л0°	5350	97	1425	4А90L4	2,2	1425	КВС 6Б	пуз	2	-20	+20	62000	8	ФЯУ	–	3	6	–	–	
														КВС 6Б	пуз	2	-25	+20	70000	8	ФЯУ	–	3	6	–	–	
														КВС 6Б	пуз	2	-30	+20	77000	8	ФЯУ	–	3	6	–	–	
														КВС 7Б	пуз	2	-35	+20	85000	9	ФЯУ	–	3	6	–	–	
														КВС 7Б	пуз	2	-40	+20	83000	9	ФЯУ	–	3	6	–	–	
В1	1	Водолечение 1эт.	В-Ц4-70	А2,5110-1	2,5	1	Пр0°	725	27	1375	4АА56 А4	0,12	1375	–	–	–	–	–	–	–	–	–	–	–	–	–	
В2	1	Кабинеты врачей																									
		административные																									
		помещения 1÷5 эт.	В-Ц4-70	А5110-2	5	1	Пр0°	5630	90	1435	4А 100 S4	3	1435	–	–	–	–	–	–		–	–	–	–	–	–	
В3	1	Шкаф универсальный																									
		вытяжной А273																									
		Прием и сортировка																									
		проб 1эт.	ВКР 4	0025.6.01	4			1000		720	4АА63В6×2	0,25	720	–	–	–	–	–	–	–	–	–	–	–	–	–	
В4	1	Рентген 3эт.																									
		Флюорография 1эт.	В-Ц4-70	А4100-2	4	1	Л0°	1720	50	1390	4А71В4	0,75	1390	–	–	–	–	–	–	–	–	–	–	–	–	–	
В5	1	Лаборатория 3эт.	В-Ц4-70	А2,5100-2	2,5	1	Пр0°	1020	75	2740	4АА63В2	0,55	2740	–	–	–	–	–	–	–	–	–	–	–	–	–	

Инв. № подл. | Подпись и дата | Взам. инв. №

252-4-56.87 ОВ

Привязан:

Инв. №

Н. контр.	Сырцова	
Нач. сто	Салсин	
Зам нач.	НН	
ГИП	Кушнарев	
Рук. гр.	Герина	
Ст. инж.	Бакулина	

Поликлиника /в конструкциях 1.020-1/85 на 380 посещений в смену

Общие данные /продолжение/

Стадия	Лист	Листов
Р	3	

ГИПРОНИИЗДРАВ г. Москва

Формат А2

Альбом 3

Типовой проект 252-4-56.87

Характеристика отопительно-вентиляционных систем

Обозначение системы	Кол. систем	Наименование обслуживаемого помещения /технологического оборудования/	Тип установки агрегата	Вентилятор: Тип, исполнение по взрывозащите	№	Схема исполнения	Положение	L м³/ч	P кгс/м²	n об/мин	Электродвигатель: Тип исполнения по взрывозащите	N кВт	n об/мин	Воздухонагреватель: Тип	№	Кол.	Т-ра нагрева °С от	до	Расход тепла вт/м°с	ΔP кгс/м²	Фильтр: Тип	№	Кол.	ΔP кгс/м²	Концентрация: начальная	конечная	Примечание
В6	1	Стол-зонт с вытяжным																									
		устройством С-78																									
		в каб. стоматолога 1эт.	ВКР 4,	00 25.6.01	4	—	—	500	40	920	4АА 63 В6 У2	0.25	920	—	—	—	—	—	—	—	—	—	—	—	—	—	
В7	1	То же 3эт.	ВКР 4,	00 25.6.01	4	—	—	500	40	920	4АА63В6У2	0.25	920	—	—	—	—	—	—	—	—	—	—	—	—	—	
В8	1	Шкаф вытяжной Л405																									
		Лаборантская 3эт.	В КР. 4,	00.25.6.01	4	—	—	1500	40	920	4АА63В6У2	0.25	920	—	—	—	—	—	—	—	—	—	—	—	—	—	
В9	1	Шкаф вытяжной Л405																									
		Препараторская 3эт.	ВК Р. 4,	00.25.6.01	4	—	—	1500	40	920	4АА 63 В6У2	0.25	920	—	—	—	—	—	—	—	—	—	—	—	—	—	
В10	1	Физиотерапевтическое																									
		отделение, лечебная																									
		физ-ра 4эт.	В-Ц4-70	АЧ110-2	4	1	Пр.0°	2785	70	1420	4А80 А4	1.1	1420	—	—	—	—	—	—	—	—	—	—	—	—	—	
В11	1	Шкаф сушильно-вытя-																									
		жной в помещении																									
		обработки прокладок 4эт.	ВКР 4	00 25.6.01	4	—	—	500	40	920	4АА63В6У2	0.25	920	—	—	—	—	—	—	—	—	—	—	—	—	—	
В12	1	Шкаф сушильно-вы-																									
		тяжной в помеще-																									
		нии подогрева парафина	ВКР. 4	00.25.6.01	4	—	—	500	40	920	4АА 63 В6У2	0.25	920														
В13	1	Шкаф вытяжной в	В-Ц4-70	2,5И1-01	2.5	1	Пр.0°	145	20	1400	В 63 А4	0.25	1400	—	—	—	—	—	—	—	—	—	—	—	—	—	
		кладовой ЛВЖ 3эт.																									
В14	1	Кладовая кислот и щелочей 3эт.	В-Ц4-70	2,5И1-01	2.5	1	Л.0°	180	20	1400	В 63 А4	0.25	1400	—	—	—	—	—	—	—	—	—	—	—	—	—	
В15	1	Санузлы, КЛГ, кл.гр.б.	В-Ц4-70	А2,5100-2	2.5	1	Л.0°	1175	70	2740	4АА 63 В2	0.55	2740	—	—	—	—	—	—	—	—	—	—	—	—	—	
В16	1	Автоклавная 5эт.	В-Ц4-70	А2,5095-2	2.5	1	Л.0°	900	64	2750	4АА 63 А2	0.37	2750	—	—	—	—	—	—	—	—	—	—	—	—	—	
В17	1	Шкаф универсаль-																									
		ный вытяжной Л-273																									
		Экспресс-лаборатория																									
		1 этаж.	ВКР 4	00 25.6.01	4	—	—	1000	40	920	4АА63В6У2	0.25	920	—	—	—	—	—	—	—	—	—	—	—	—	—	
ВЕ1	1	Инфекционные																									
		отделения	—	—	—	—	—	195	—	—	—	—	—	—	—	—	—	—	—	—	—	—	—	—	—	—	
ВЕ2	1	Санузлы, инфекци-																									
		онные отделения	—	—	—	—	—	260	—	—	—	—	—	—	—	—	—	—	—	—	—	—	—	—	—	—	
В18	1	Хозяйственно-быто-	В-Ц4-70	ЭРВ 72-3	4	1	Про°	1185	20	935	АОЛ2 11-6	0.4	935	—	—	—	—	—	—	—	—	—	—	—	—	—	
		рые помещ. подвала		185-00-00С																							
В19	1	Помещения подвала	ВЦ4-70	А2,5100-1	2,5	1	Про°	530	17	1400	4АА 56 А4	0,12	1400	—	—	—	—	—	—	—	—	—	—	—	—	—	
ВЕ3	1	Санузлы подвала	—	—	—	—	—	150	—	—	—	—	—	—	—	—	—	—	—	—	—	—	—	—	—	—	

Инв. № подл. | Подпись и дата | Взам. инв. №

Привязан	Н. контр.	Сырцова		252-4-56.87 ОВ
	Нач. сто	Саласин		
	Зам. нач.	Ни		Поликлиника /в конструкциях 1.020-1.83/ на 380 посещений в смену
	Гип	Кушнарев		Стадия: Р; Лист: 4; Листов:
	Рук. гр.	Герина		Общие данные /окончание/
Инв. №	Ст. инж.	Бакулина		ГИПРОНИИЗДРАВ г. Москва

Формат А2

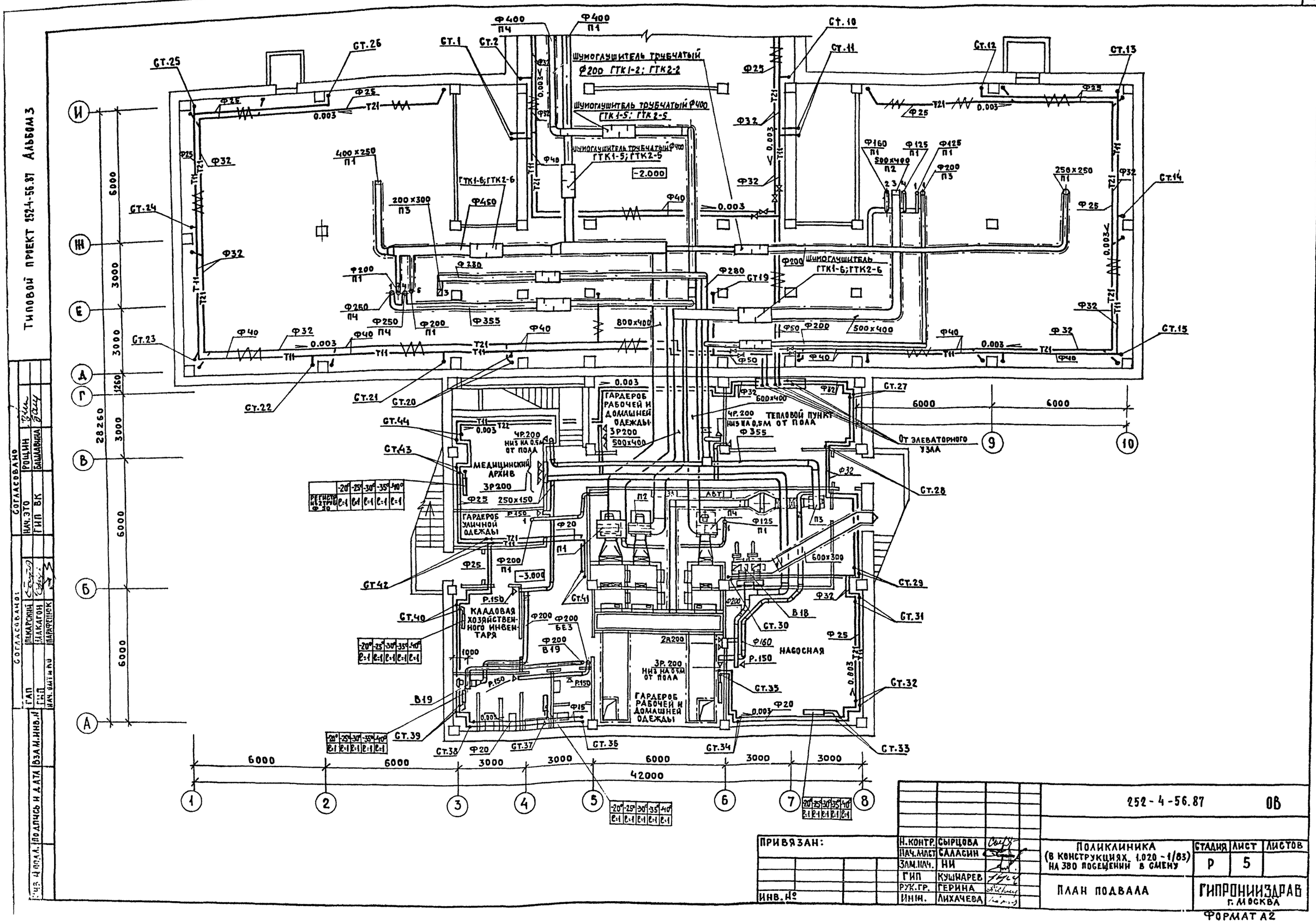

ПРИВЯЗАН:	Н.КОНТР.	СЫРЦОВА		252-4-56.87	ОВ
	НАЧ.МАСТ	САЛАСИН		ПОЛИКЛИНИКА (В КОНСТРУКЦИЯХ 1.020-1/83) НА 380 ПОСЕЩЕНИЙ В СМЕНУ	СТАДИЯ: Р; ЛИСТ: 5; ЛИСТОВ:
	ЗАМ.НАЧ.	НИ			
	ГИП	КУШНАРЕВ		ПЛАН ПОДВАЛА	ГИПРОНИИЗДРАВ г. МОСКВА
ИНВ. №	РУК.ГР.	ГЕРИНА			
	ИНЖ.	ЛИХАЧЕВА			

ФОРМАТ А2

ТИПОВОЙ ПРОЕКТ 252-4-56.87 АЛЬБОМ 3

СОГЛАСОВАНО: НАЧ. ЭТО РОЩИН; ГИП ВК БАШЛАВИНА

СОГЛАСОВАНО: ГАП ЛЕКАРСКИЙ; ГИП МАКАГОН; НАЧ. ОМТ и КО ПАРАФЕНЮК

ИНВ. № ПОДЛ. | ПОДПИСЬ И ДАТА | ВЗАМ. ИНВ. №

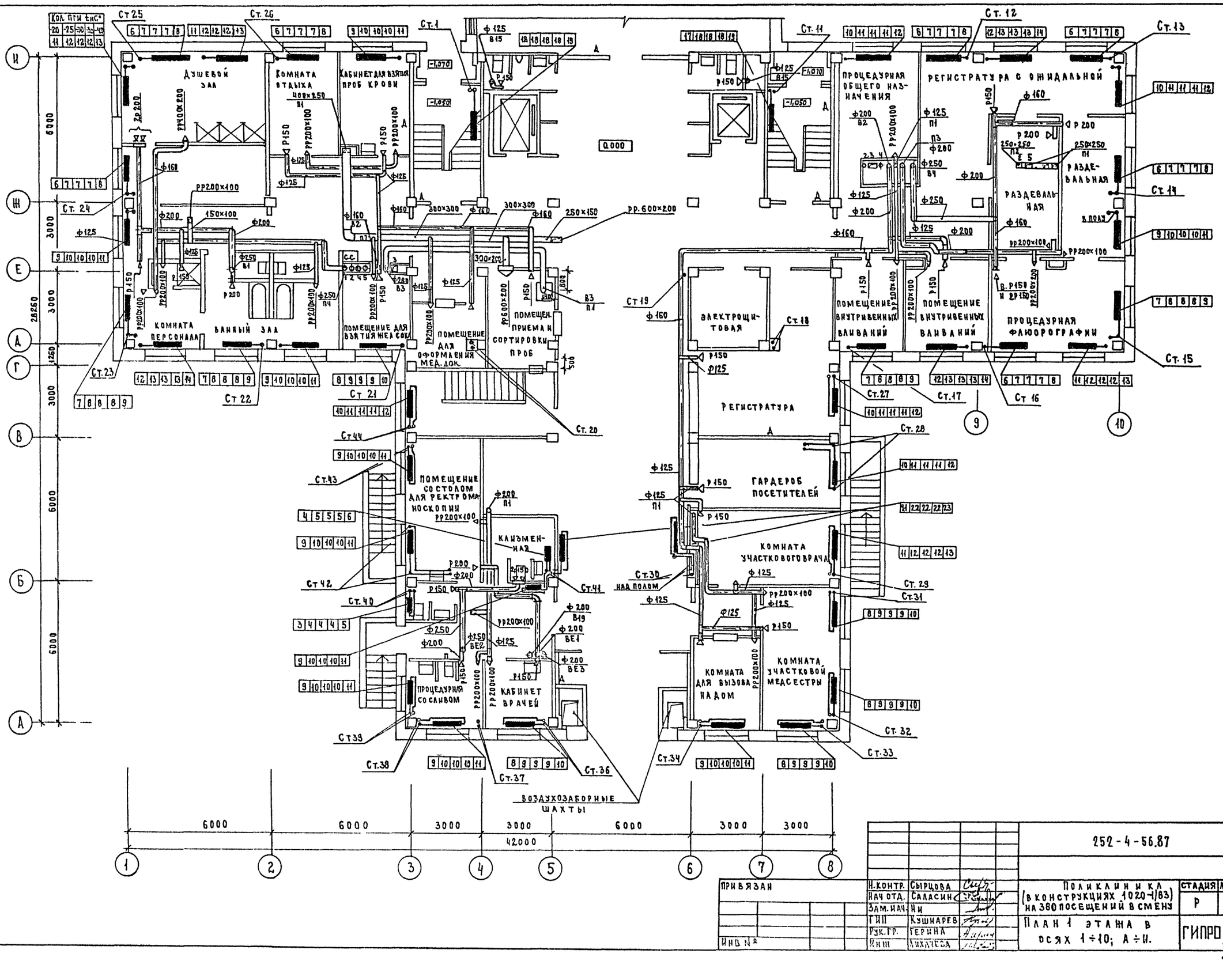

Типовой проект 252-4-56.87 Альбом 3

Согласовано: ГАП Некарский; ГИП Макагон; Нач. ОМТиКО Парафенюк; Нач. ЭТО ВК Родин; Башлавкина

Привязан

Инв. № подл. | Подпись и дата | Взам. инв. №

Н. контр.	Сырцова	
Нач. отд.	Саласин	
Зам. нач.	Ни	
ГИП	Кушнарев	
Рук. гр.	Герина	
Инж.	Михалева	

252-4-56.87 ОВ

Поликлиника (в конструкциях 1020-1/83) на 380 посещений в смену

Стадия	Лист	Листов
Р	6	

План 1 этажа в осях 1÷10; А÷И.

Гипронииздрав г. Москва

Формат А2

Альбом 3

Типовой проект 252-4-56.87

План техподполья

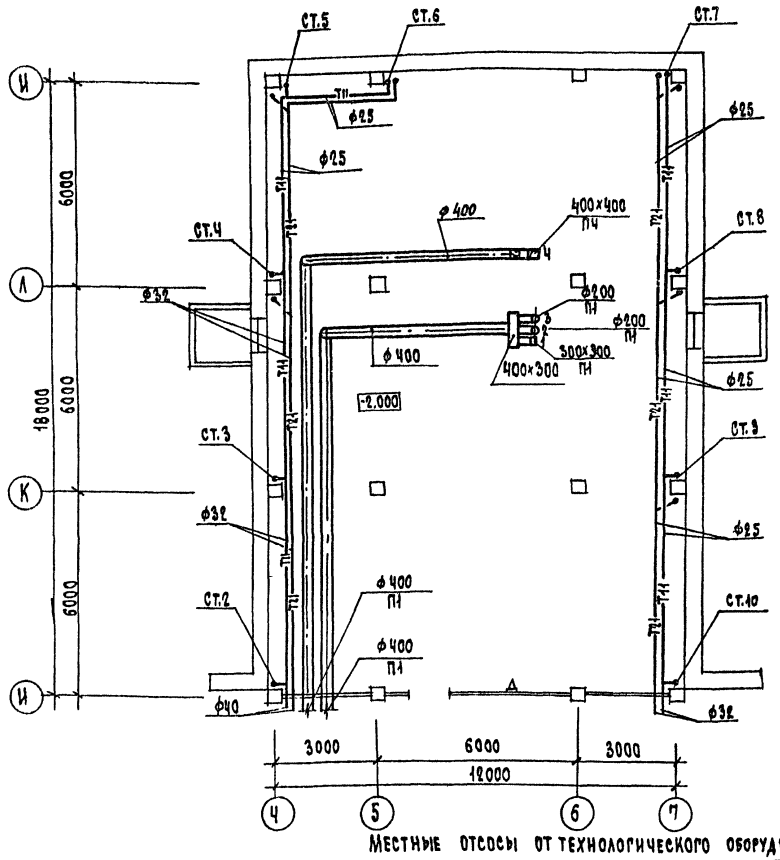

План 1 этажа

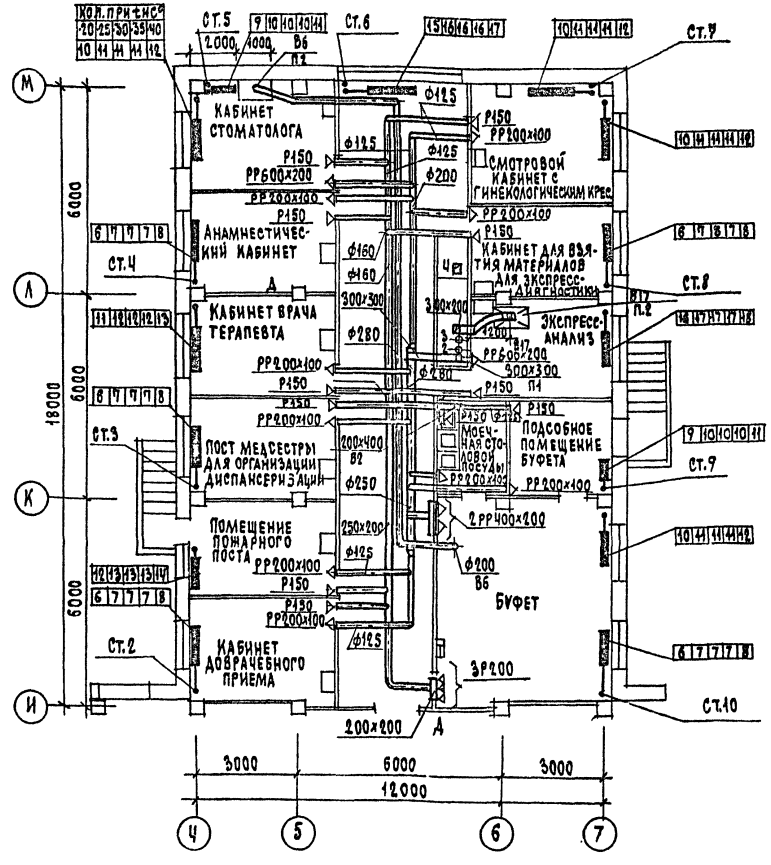

Местные отсосы от технологического оборудования

Технологическое оборудование			Характеристика выделяющихся вредностей	Объем вытяжки м³/ч		Характеристика местного отсоса		Обозначение системы	Примечание
Поз.	Наименование	Кол.		на ед. оборуд.	всего	Обозначение	Применяемые документы		
1	Шкаф универсальный вытяжной	2	Вредные пары	1000	2000	12.73	Встроенный отсос	В3,В17	
2	Стол-зонт с вытяжным устройством	2	Шлифовальная пыль	500	1000	С-78	То же	В6, В7	
3	Шкаф вытяжной	2	Вредные пары	1500	3000	Л 406	То же	В8, В9	
4	Шкаф сушильно-вытяжной	3	Вредные пары	500	1500		То же	В11÷В13	

Согласовано: ГАП Пекарский; Нач. ЭТО Рощин; ВК Башлавина; Нач. сектора Макагон; Нач. сектора Парсегян

Согласовано: ГАП Пекарский; ГИП Макагон; Нач. сектора Парсегян

Инв. № подл. | Подпись и дата | Взам. инв. №

Привязан			
Инв.№			

Н. контр.	Сырцова	
Нач. сто	Саласин	
Зам. нач.	Ни	
ГИП	Кушнарев	
Рук. гр.	Герина	
Инж.	Лихачева	

252-4-56.87 ОВ

Поликлиника (в конструкциях 1.020-1/83) на 300 посещений в смену

План техподполья
План 1 этажа в осях Ч÷7; И÷М

Стадия	Лист	Листов
Р	7	

Гипрониздрав г. Москва

Формат А2

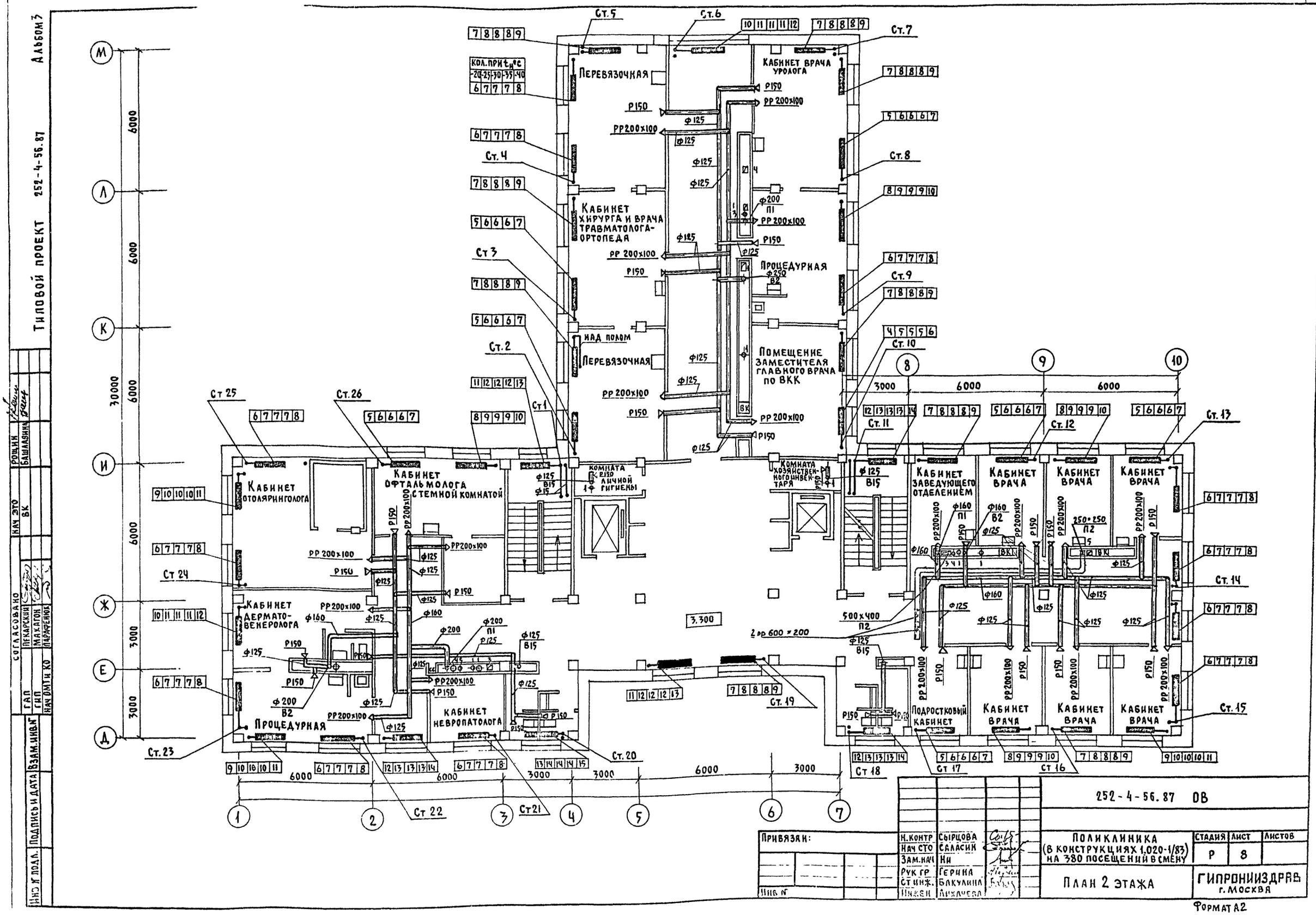
Альбом 3
Типовой проект 252-4-56.87
Перевязочная
Кабинет врача уролога
Кабинет хирурга и врача травматолога-ортопеда
Процедурная
Помещение заместителя главного врача по ВКК
Над полом
Кабинет отоларинголога
Кабинет офтальмолога с темной комнатой
Комната личной гигиены
Комната хозяйственного инвентаря
Кабинет заведующего отделением
Кабинет врача
Кабинет дермато-венеролога
Кабинет невропатолога
Подростковый кабинет
Кол. при $t_н$ °С
-20 -25 -30 -35 -40
Ст. 1
Ст. 2
Ст. 3
Ст. 4
Ст. 5
Ст. 6
Ст. 7
Ст. 8
Ст. 9
Ст. 10
Ст. 11
Ст. 12
Ст. 13
Ст. 14
Ст. 15
Ст. 16
Ст. 17
Ст. 18
Ст. 19
Ст. 20
Ст. 21
Ст. 22
Ст. 23
Ст. 24
Ст. 25
Ст. 26
3.300
2 рр 600 × 200
500×400 П2
250×250 П2
30000
6000
3000
Согласовано
Нач. это ВК
Рощин
Башлазина
Гап
Гип
Нач. ОМТ и КО
Пекарский
Макагон
Парафенюк
Инв. № подл.
Подпись и дата
Взам. инв. №
252-4-56.87 ОВ
Привязан:
Инв. №
Н. контр. Сырцова
Нач. СТО Саласин
Зам. нач. Ни
Рук. гр. Герина
Ст. инж. Бакулина
Инжен. Лихачева
Поликлиника (в конструкциях 1.020-1/83) на 380 посещений в смену
План 2 этажа
Стадия Р
Лист 8
Листов
Гипрониздрав г. Москва
Формат А2

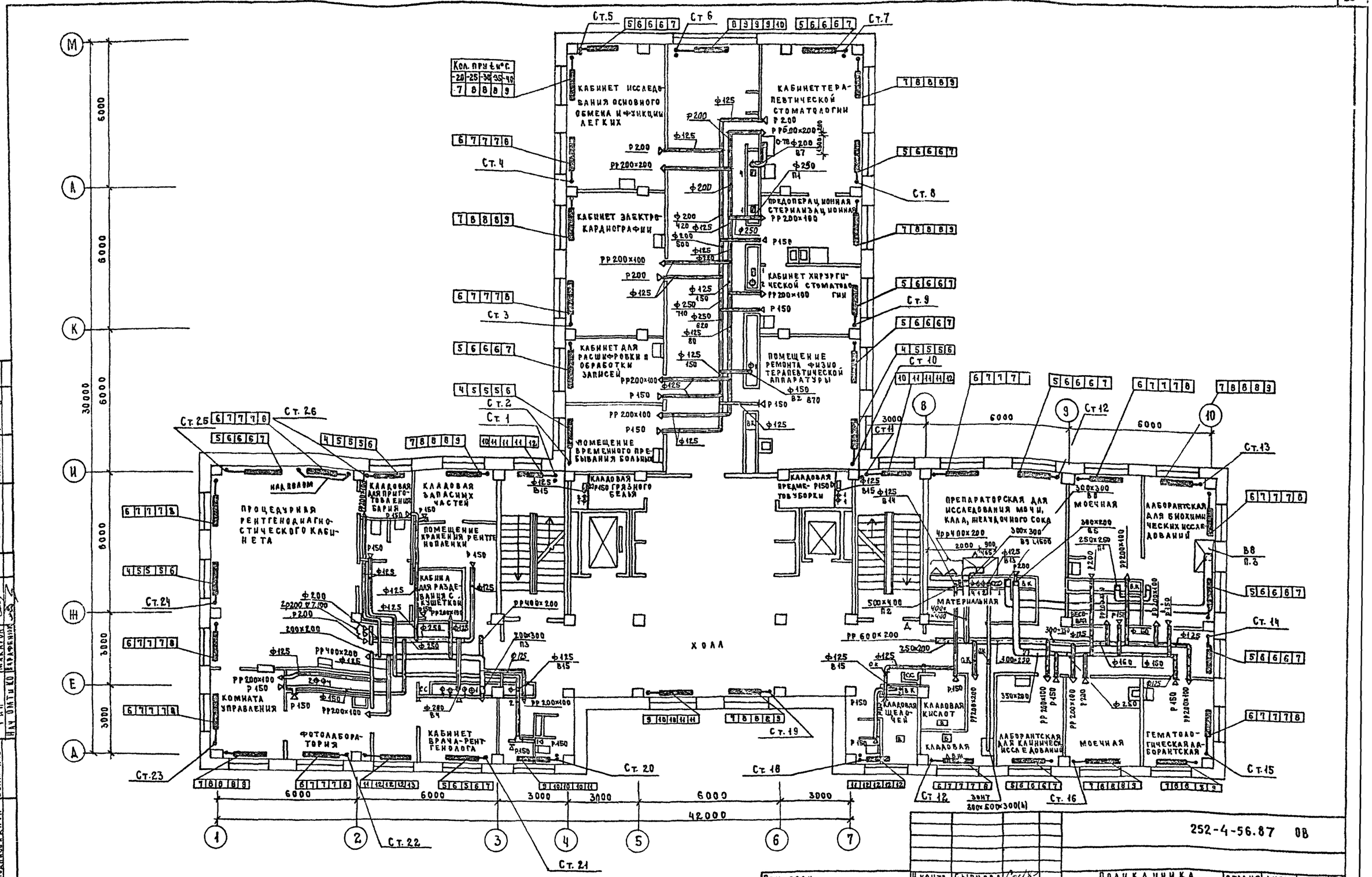

252-4-56.87 ОВ

Н. контр.	Сырцова		
Нач. СТО	Саласин		
Зам. нач.	Ни		
ГИП	Кушнарев		
Ст. инж.	Бакулина		
Инж.	Лихачева		

Привязан

Инв. №

ПОЛИКЛИНИКА (В КОНСТРУКЦИЯХ 1020-1/83) НА 380 ПОСЕЩЕНИЙ В СМЕНУ

Стадия	Лист	Листов
Р	9	

План 3 этажа

ГИПРОНИИЗДРАВ г. Москва

Формат А2

Альбом 3

Типовой проект 252-4-56.87

Согласовано: Нач. ЭТО Рощин, Б.К. Башлавин

Согласовано: ГАП Пекарский, ГИП Макагон, Нач. ОМТиКО Парафенюк

Согласовано: Инв. № подл. | Подписи и дата | Взам. инв. №

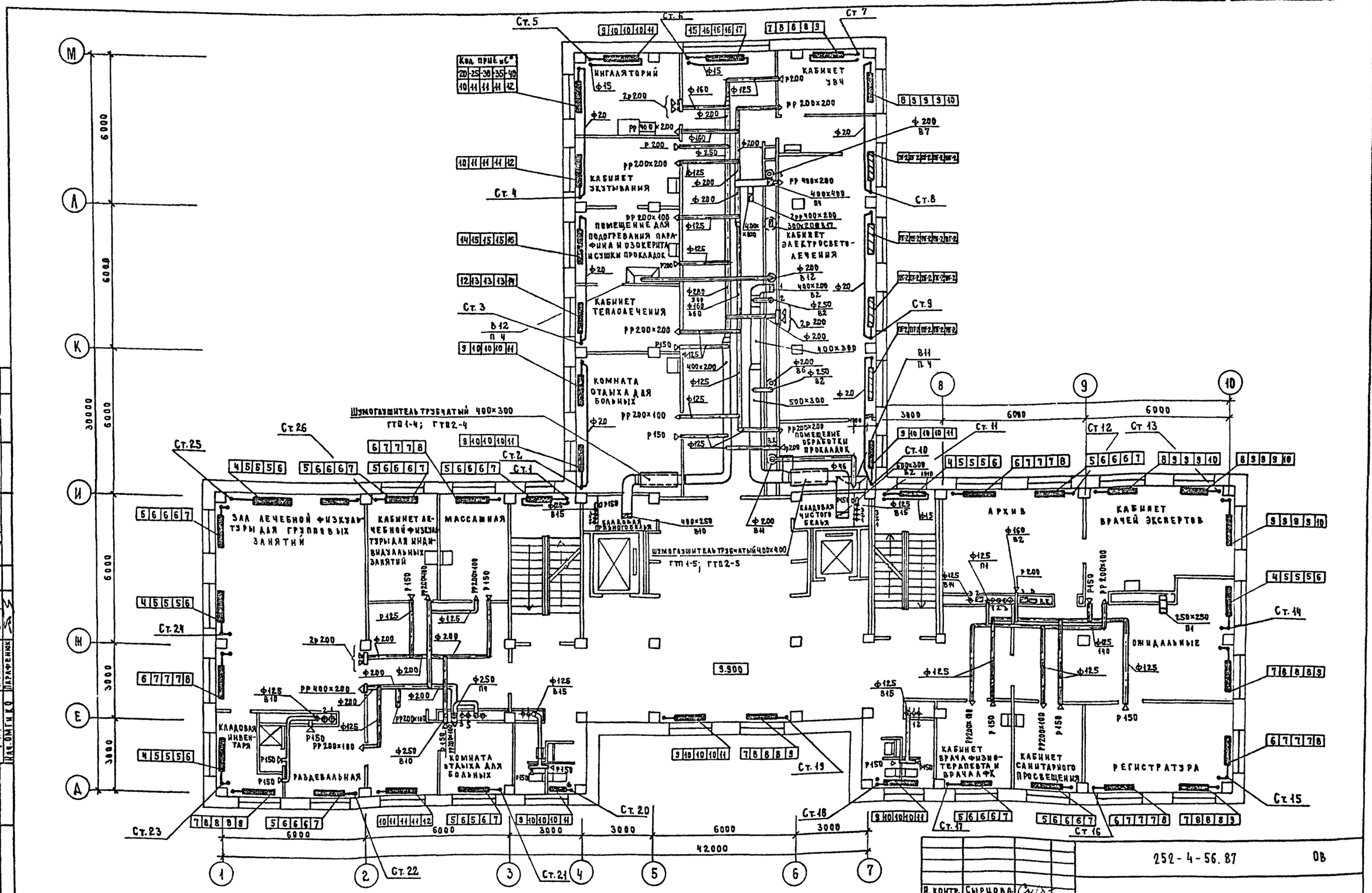

Н. контр.	Сырцова		
Нач СТО	Саласин		
Зам нач.	Ни		
ГИП	Кушнарев		
Рук. гр.	Герина		
Ст. инж.	Бакулина		
Инж.	Лихачева		

252-4-56.87 ОВ

ПОЛИКЛИНИКА (В КОНСТРУКЦИЯХ 1.020-1/83) НА 380 ПОСЕЩЕНИЙ В СМЕНУ

ПЛАН 4 ЭТАЖА.

СТАДИЯ	ЛИСТ	ЛИСТОВ
Р	10	

ГИПРОНИИЗДРАВ г. Москва

ФОРМАТ А2

ТИПОВОЙ ПРОЕКТ 252-4-56.87 АЛЬБОМ 3

СОГЛАСОВАНО: Нач. ЭТО Б.К.; Рощин; Бакшанина

СОГЛАСОВАНО: ГАП Пекарский; ГИП Макагон; Нач. ОМГИКО Парафенюк

Инв. № подл. | Подпись и дата | Взам. инв. №

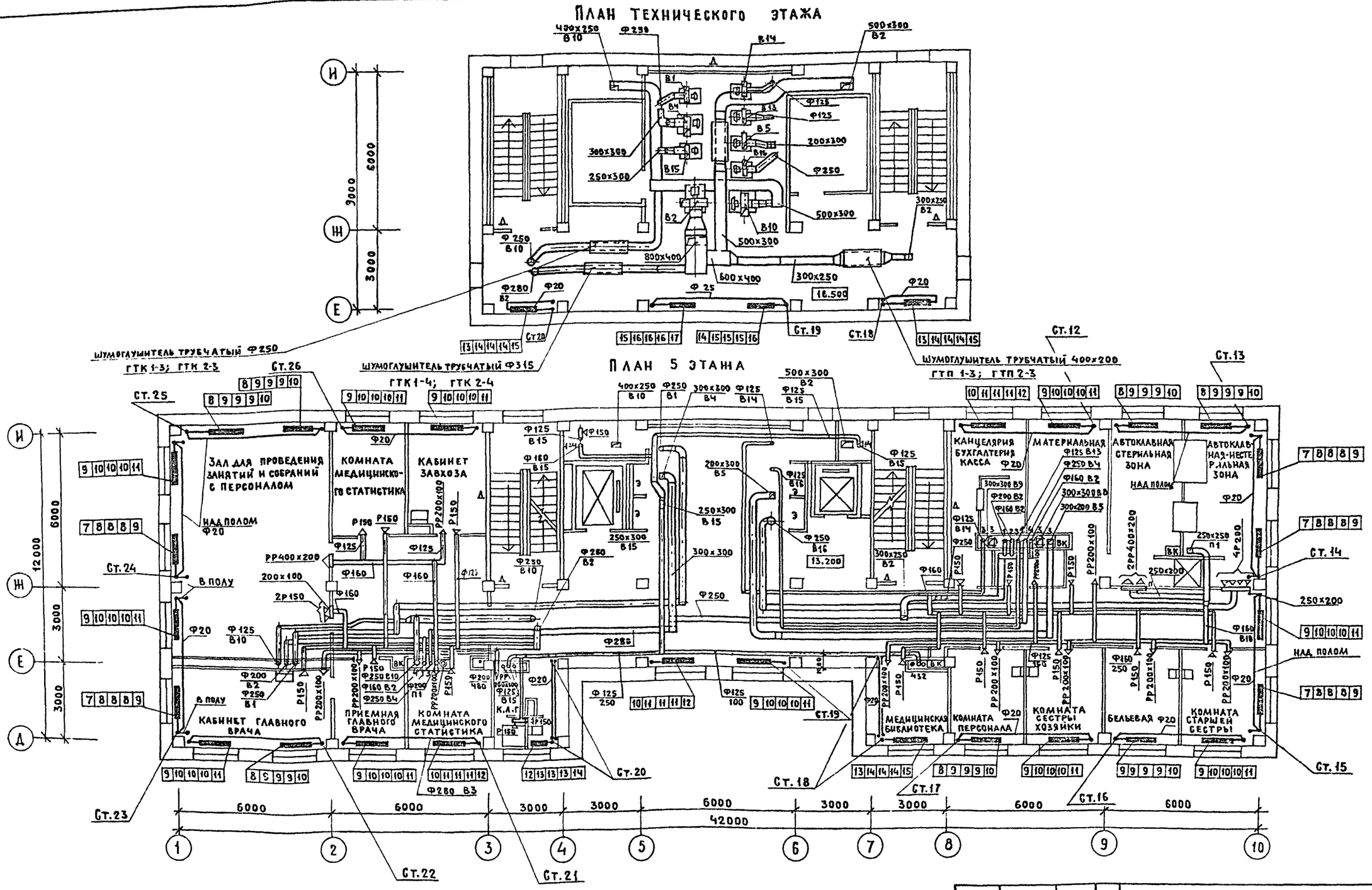

Н.КОНТР.	СЫРЦОВА		
НАЧ.СТО	САЛАСИН		
ЗАМ.НАЧ.	НИ		
ГИП	КУШНАРЕВ		
РУК.ГР.	ГЕРИНА		
СТ.ИНЖ.	БАКУЛИНА		
ИНЖ.	ЛИХАЧЕВА		

ПРИВЯЗАН

ИНВ.Н

252-4-56.87 ОВ

ПОЛИКЛИНИКА В КОНСТРУКЦИЯХ 1.020-1/83/ НА 380 ПОСЕЩЕНИЙ В СМЕНУ

ПЛАН 5 ЭТАЖА. ПЛАН ТЕХНИЧЕСКОГО ЭТАЖА

СТАДИЯ	ЛИСТ	ЛИСТОВ
Р	11	

ГИПРОНИИЗДРАВ г. МОСКВА

ФОРМАТ А2

ТИПОВОЙ ПРОЕКТ 252-4-56.87 АЛЬБОМ

СОГЛАСОВАНО: НАЧ. ЭТО ВК; РОЩИН; БАШЛАВЫНА

СОГЛАСОВАНО: ГАП ПЕКАРСКИЙ; ГИП МАКАГОН; НАЧ.ОМТИКО ПАРАФЕНЮК

ИНВ.Н ПОДЛ. | ПОДПИСЬ И ДАТА | ВЗАМ.ИНВ.Н

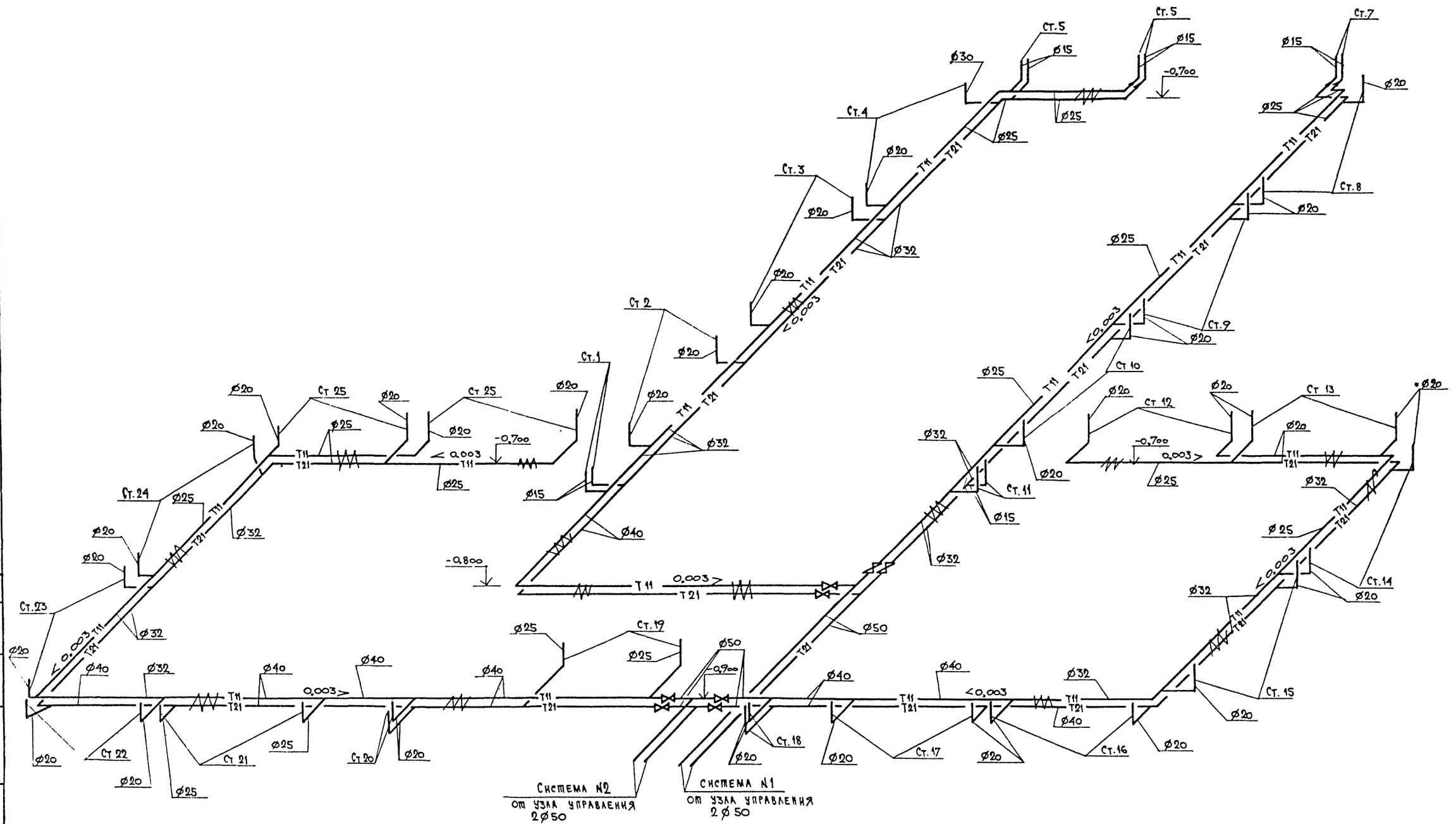

				252-4-56.87	ОВ
Привязан:	Н.контр.	Сырцова		Поликлиника (в конструкциях 1020-1/83) на 380 посещений в смену	Стадия: Р; Лист: 12; Листов:
	Нач.отд.	Саласин			
	Зам.нач.	Ни			
	ГАП	Кушнарев		Схемы систем отопления N1 и N2	ГИПРОНИИЗДРАВ г. Москва
	Рук.гр.	Терина			
Инв.N	Ст.инж.	Захарова			

Формат А2

Альбом 3

Типовой проект 252-4-56.87

Инв. N подл. | Подпись и дата | Взам. инв. N

Типовой проект 252-4-56.87 Альбом 3

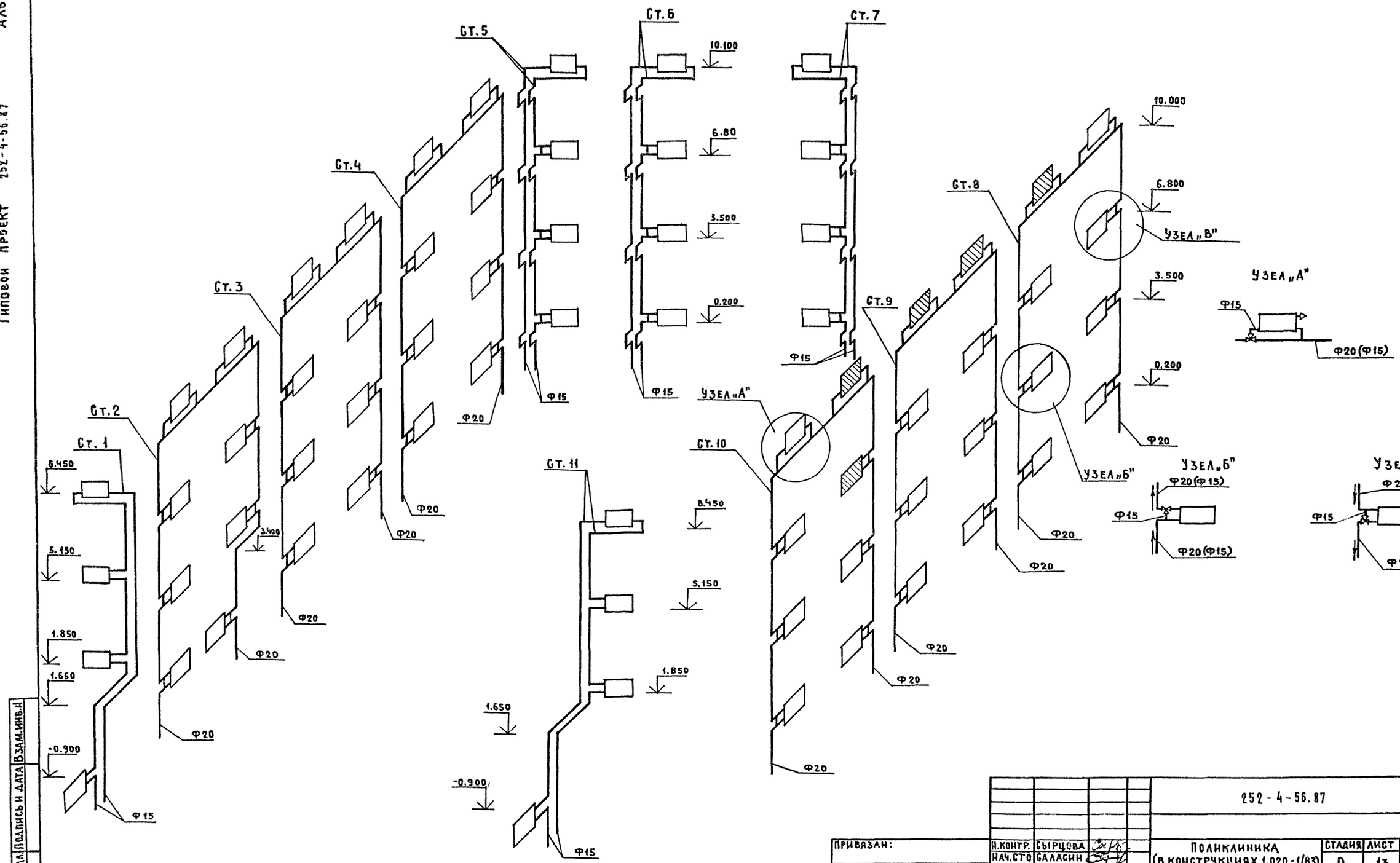

Инв.№ подл. | Подпись и дата | Взам.инв.№

Привязан:				252-4-56.87	ОВ
		Н.контр.	Сырцова		
		Нач.сто	Саласин	Поликлиника (в конструкциях 1.020-1/83) на 380 посещений в смену	Стадия: Р; Лист: 13; Листов:
		Зам.нач.	Ни		
		ГИП	Кушнарев	Стояки отопления ст.1 – ст.11	Гипрониздрав г. Москва
		Рук.гр.	Герина		
Инв.№		Ст.инж.	Захарова		

Формат А2

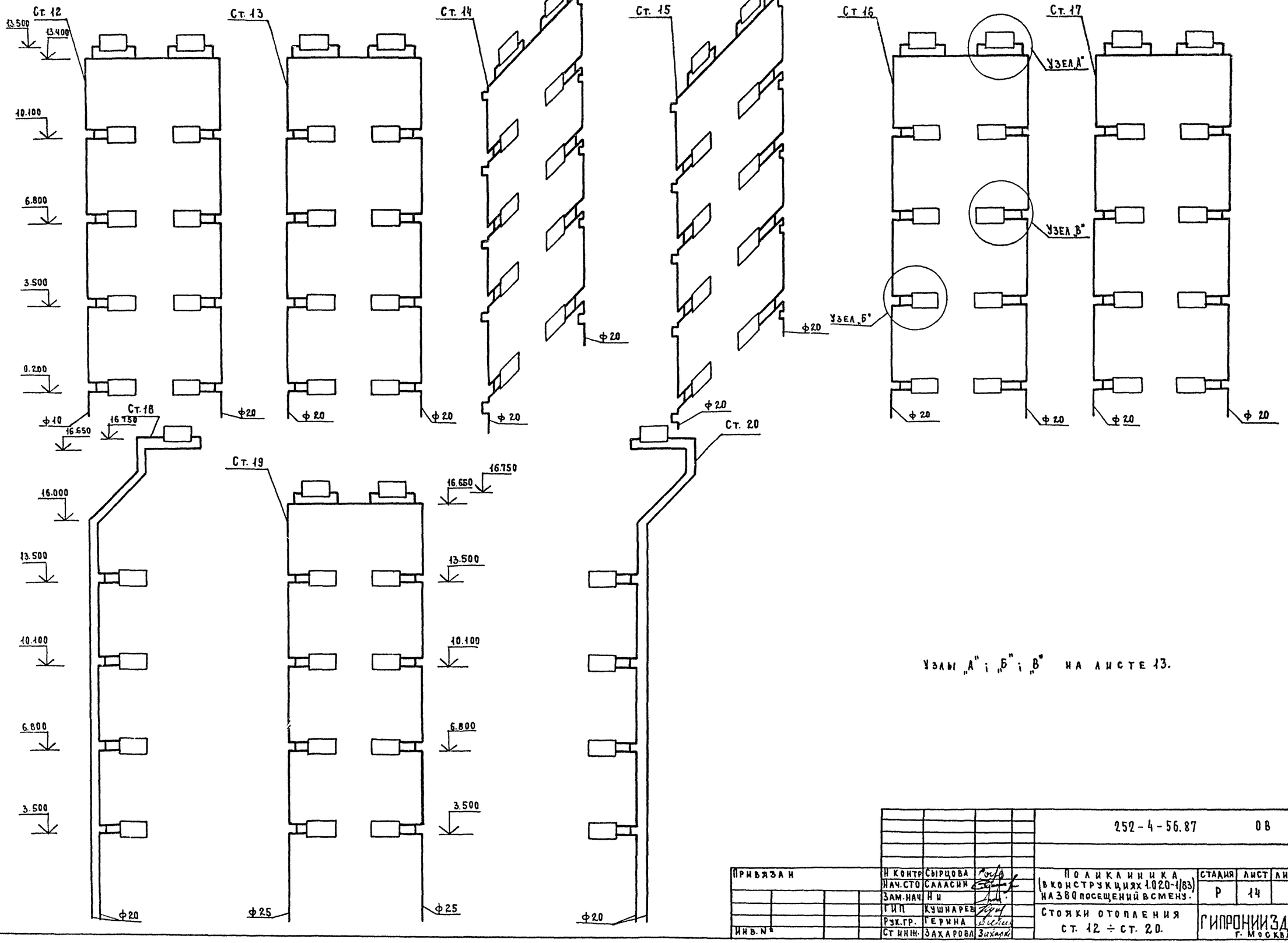

Узлы „А" і „Б" і „В" на листе 13.

				252-4-56.87 ОВ			
Привязан		Н. контр.	Сырцова		Поликлиника (в конструкциях 1.020-1/83) на 380 посещений в смену.	Стадия	Лист	Листов
		Нач. СТО	Саласин			Р	14	
		Зам. нач.	Ни					
		ГИП	Кушнарев		Стояки отопления ст. 12 ÷ ст. 20.	ГИПРОНИИЗДРАВ г. Москва		
Инв. №		Рук. гр.	Герина					
		Ст. инж.	Захарова					

Инв. № подл. | Подпись и дата | Взам. инв. №

Формат А2

Типовой проект 252-4-56.87 Альбом 3

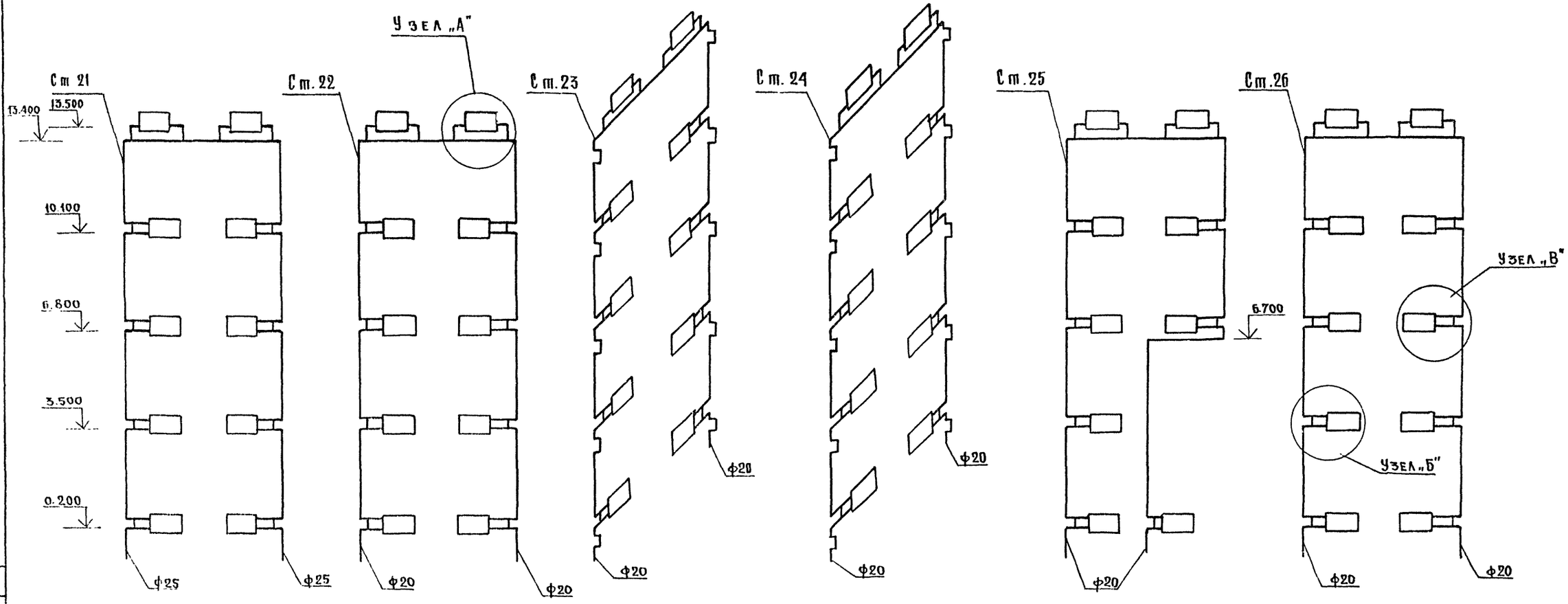

Узлы „А"; „Б"; „В" на листе 13.

Привязан:

Инв.№

Н.контр.	Сырцова		
Нач.сто	Саладкин		
Зам.нач	Ни		
ГИП	Кушнарев		
Рук.гр.	Гернил		
Ст.инж.	Захаро		

252-4-56.87 ОВ

Поликлиника (в конструкциях 1.020-1/83) на 360 посещений в смену

Стояки отопления ст 21 ÷ ст. 26

Стадия	Лист	Листов
Р	15	

ГИПРОНИИЗДРАВ г. Москва

Формат А2

Согласовано

Инв.№ подл. | Подпись и дата | Взам.инв.№

Типовой проект 252-4-56.87 Альбом 3

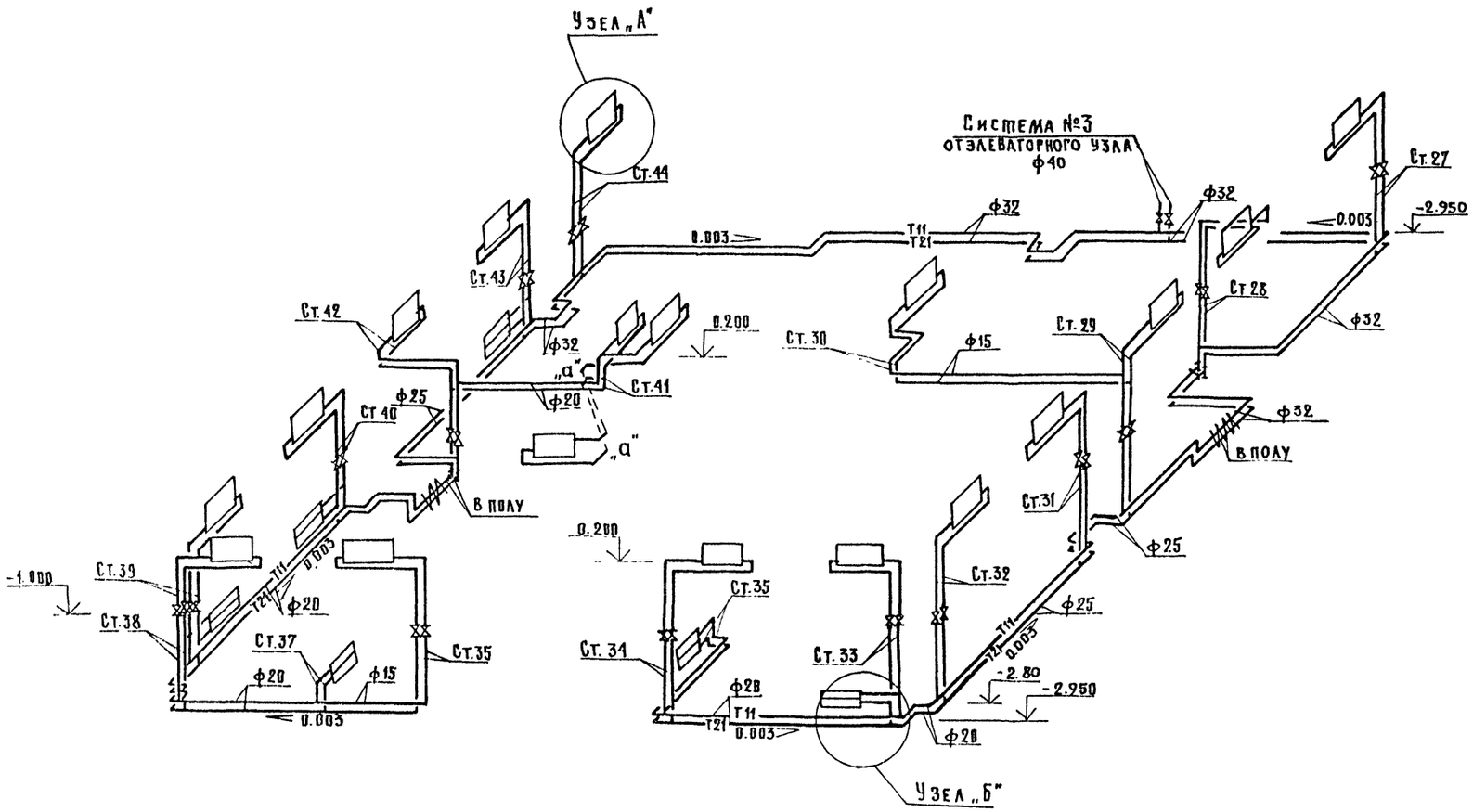

Узел „А"

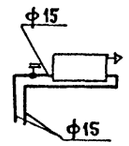

Узел „Б"

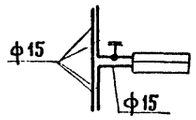

Инв. № подл. | Подпись и дата | Взам. инв. №

					252-4-56.87 ОВ		
Привязан:			Н.контр.	Сырцова	Поликлиника /в конструкциях 1.020-1/83/ на 380 посещений в смену	Стадия	Лист	Листов
			Нач сто	Саласин		Р	16	
			Зам нач	Ни				
			Гип	Кушнарев	Схема системы отопления №3	Гипрониздрав г. Москва		
			Рук. гр.	Герина				
Инв №			Инж.	Лихачева				

Формат А2

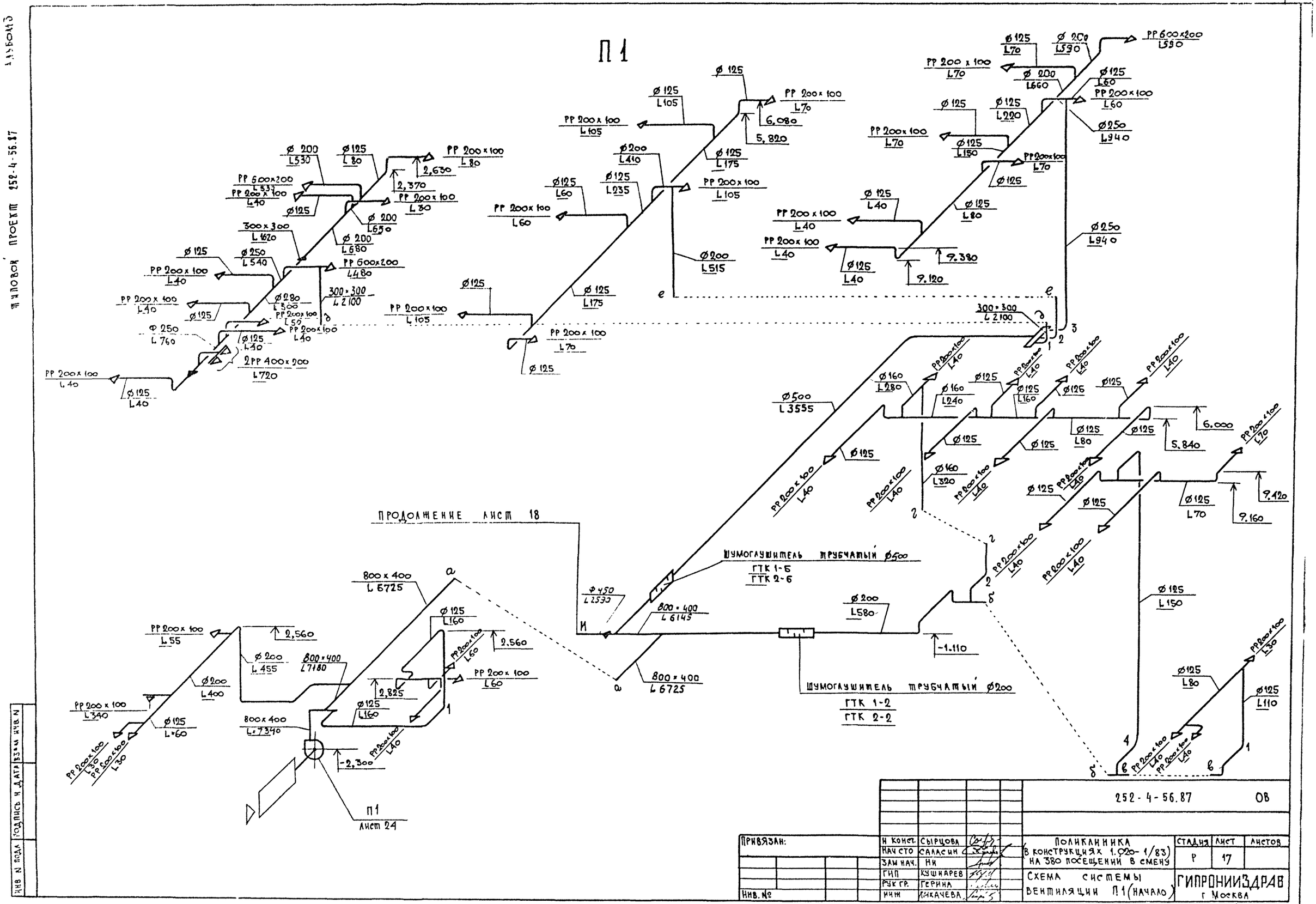

252-4-56.87 ОВ

Н. конст.	Сырцова	ПОЛИКЛИНИКА (В КОНСТРУКЦИЯХ 1.020-1/83) НА 380 ПОСЕЩЕНИЙ В СМЕНУ	СТАДИЯ	ЛИСТ	ЛИСТОВ
Нач. сто	Саласин		Р	17	
Зам. нач.	Ни				
ГИП	Кушнарев	СХЕМА СИСТЕМЫ ВЕНТИЛЯЦИИ П1 (НАЧАЛО)	ГИПРОНИИЗДРАВ г. Москва		
Рук. гр.	Герина				
Инж.	Никачева				

Привязан:

Инв. №

Формат А2

Инв. N подл. | Подпись и дата | Взам. инв. N

Типовой проект 252-4-56.87 Альбом 3

Альбом 3

Типовой проект 252-4-56.87

Привязан:	Н. контр.	Сырцова		252-4-56.87 ОВ	
	Нач. СТО	Саласин		Поликлиника /в конструкциях 1.020-1/83/ на 380 посещений в смену	Стадия: Р; Лист: 18; Листов:
	Зам. нач.	Ин		Схемы систем вентиляции П1 (продолжение). П4	Гипронииздрав Москва
	ГИП	Кушнарев			
	Рук. гр.	Герина			
Инв. №	ИНМ	Лихачева			

Инв. № подл. | Подпись и дата | Взам. инв. №

Формат А2

П3

В19

В17

В18 Лист 24 D.K

П2

П2 Лист 24

П3 Лист 24

В19 Лист 5

1

3

а

а

1РР 400х200 L1570

300х300 L1570

Ø315 L1225

250х150

РР 600х200 L595

D.K Ø200 L485

Ø200 L455

Ø125 L275

Ø125 L180

РР200х100 L15

РР200х100 L50

Ø125 L50

9.400

9.160

Ø125 L30

Ø125 L80

Ø125 L260

РР200х100 L30

РР200х200 L145

Ø125 L180

РР200х100 L180

Ø125 L180

РР200х100 L135

РР 200х100 L135

РР200х200 L210

500х400 L2800

Ø200 L480

Ø200

-1,160

-1,875

2,780

2,520

-1,180

-2,300

-1,180

Шумоглушитель трубчатый Ø500
ГТК 1-6
ГТК 2-6

500х400 L2800

Ø200 L480

Шумоглушитель трубчатый Ø200
ГТК 1-2
ГТК 2-2

-0,530

-0,900

Ø280 L1040

200х300 L1040

Шумоглушитель трубчатый Ø315
ГТК 1-4; ГТК 2-4

300х300 L=1520

-1,300

Ø250 L700

-0,810

-0,650

Ø250 L530

Ø150 L530

4,000

Р150 L40(L40)

Ø125 L490(L40)

2Р200 L70(L300)

Ø200 L250(L300)

Р150 L180

-0,810

Р150 L20(L20)

Ø125 L470(L60)

3Р200 L60(L525)

250х150

Ø200

3Р200 L60(L450)

Ø200 L410(L585)

Ø280 L350(L1035)

600х300 L1185

Ø125

Р150 L150

Ø280 L1185

РР 400х200 L435

РР 200х100 L90

РР200х100 L110

Ø125 L110

Ø125 L15

РР200х100 L15

200х150

200х200 L650

200х200 L680

Ø125 L30

РР200х100 L30

РР400х200 L330

200х200 L1010

9.280

Ø125 L200

РР200х100 L30

13,200

Ø200 L525

-1,200

4Р200 НИЗ НА 0,5м ОТ ПОЛА

4Р200 НИЗ НА 0,5м ОТ ПОЛА L450

-0,900

400х200 L2495

500х300 L2795

-2,620

300х200 L1000

Вытяжной шкаф Л-273 L1000

2,680

Ø160 L300

3Р200 НИЗ НА 0,5м ОТ ПОЛА

D.K

В скобках указано количество воздуха для системы В19.

				252-4-56.87 ОВ		
Привязан:		Н.контр.	Сырцова	Поликлиника /в конструкциях 1.020-1/83 на 380 посещений в смену	Стадия	Лист	Листов
		Нач.сто	Саласин		Р	19	
		Зам.нач.	Ни				
		ГИП	Кушнарев	Схемы систем вентиляции П2; П3; В17÷В19	Гипронииздрав г. Москва		
Инв. №		Рук.гр.	Герина				
		Инж.	Лихачева				

Инв.№ подл. | Подпись и дата | Взам.инв.№

Формат А2

Типовой проект 252-4-56.87 Альбом 3

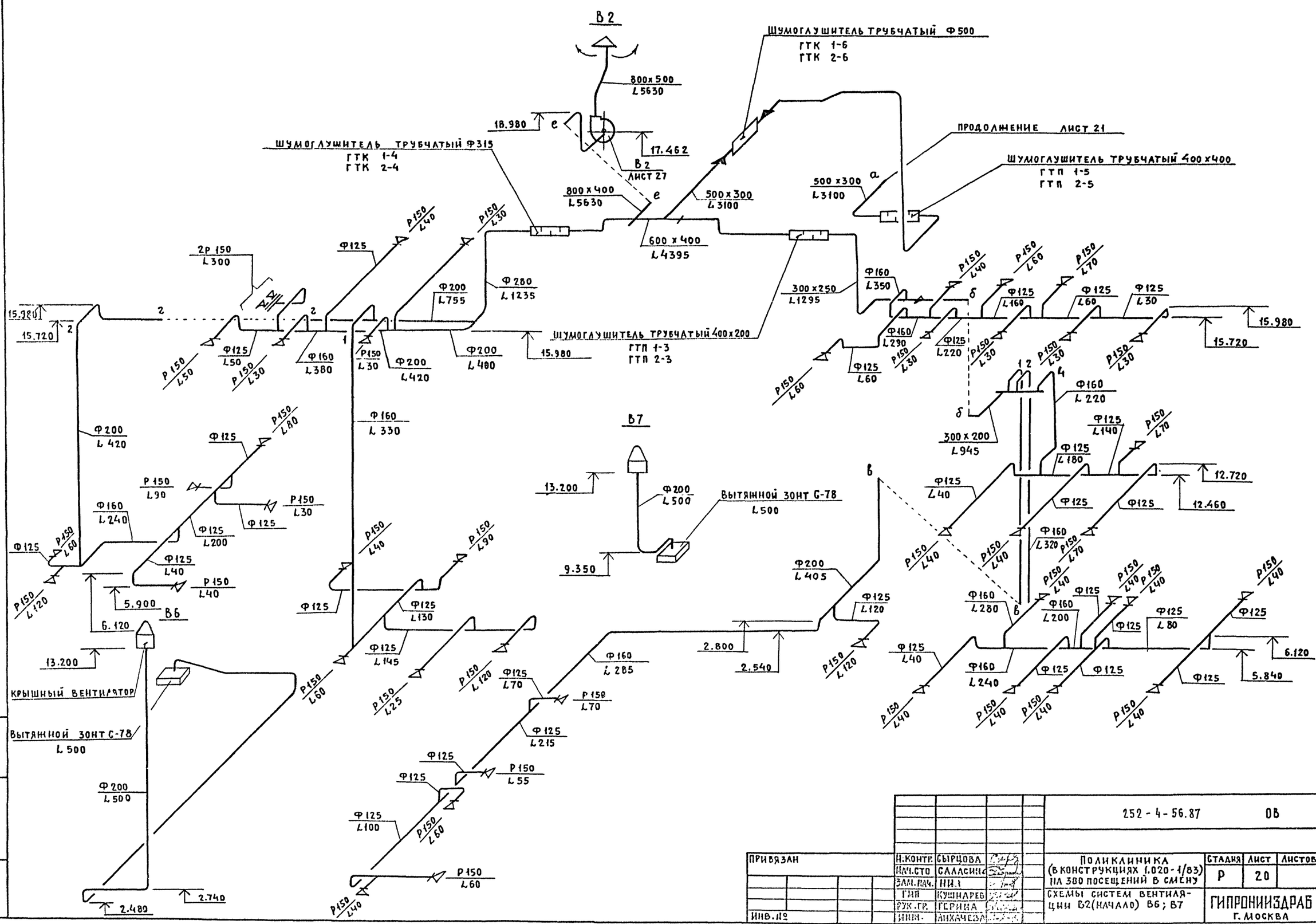
В2
Шумоглушитель трубчатый Ф500
ГТК 1-6
ГТК 2-6
800х500
L5630
18.980
17.462
В2
лист 27
Шумоглушитель трубчатый Ф315
ГТК 1-4
ГТК 2-4
800х400
L5630
500х300
L3100
500х300
L3100
Продолжение лист 21
Шумоглушитель трубчатый 400х400
ГТП 1-5
ГТП 2-5
2Р150
L300
Ф125
Р150
L40
Р150
L30
Ф200
L755
Ф280
L1235
600х400
L4395
300х250
L1295
Ф160
L350
Р150
L40
Р150
L60
Р150
L70
Ф125
L160
Ф125
L60
Ф125
L30
15.980
15.720
Шумоглушитель трубчатый 400х200
ГТП 1-3
ГТП 2-3
Ф160
L380
Р150
L50
Р150
L30
Р150
L30
Ф200
L420
Ф200
L480
15.980
Ф160
L290
Ф125
L220
Р150
L30
Р150
L30
Р150
L60
Ф125
L60
Р150
L30
Р150
L30
Ф160
L330
Ф200
L420
Ф125
Р150
L80
Р150
L90
Ф160
L240
Ф125
L200
Р150
L30
Ф125
Р150
L60
Ф125
L40
Р150
L40
Р150
L120
5.900
6.120
В6
13.200
Крышный вентилятор
Вытяжной зонт С-78
L500
Ф200
L500
2.480
2.740
В7
13.200
Ф200
L500
Вытяжной зонт С-78
L500
9.350
Р150
L40
Р150
L90
Ф125
L130
Ф125
L145
Р150
L25
Р150
L120
Ф125
L70
Ф160
L285
Р150
L70
Ф125
L215
Ф125
Р150
L55
Ф125
L100
Р150
L60
Р150
L60
Р150
L40
Ф200
L405
Ф125
L120
2.800
2.540
Р150
L120
Ф160
L220
Ф125
L140
Р150
L70
Ф125
L180
12.720
12.460
Ф125
L40
Ф125
Ф125
Ф160
L320
Р150
L70
Р150
L40
Р150
L40
Р150
L40
Ф160
L280
Ф160
L200
Ф125
Ф125
L80
Ф125
Ф125
6.120
5.840
Ф160
L240
Ф125
Ф125
Р150
L40
Р150
L40
Р150
L40
Р150
L40
Р150
L40
Ф125
Ф125
300х200
L945
Р150
L40
Р150
L40
Р150
L40
Р150
L40
Р150
L40

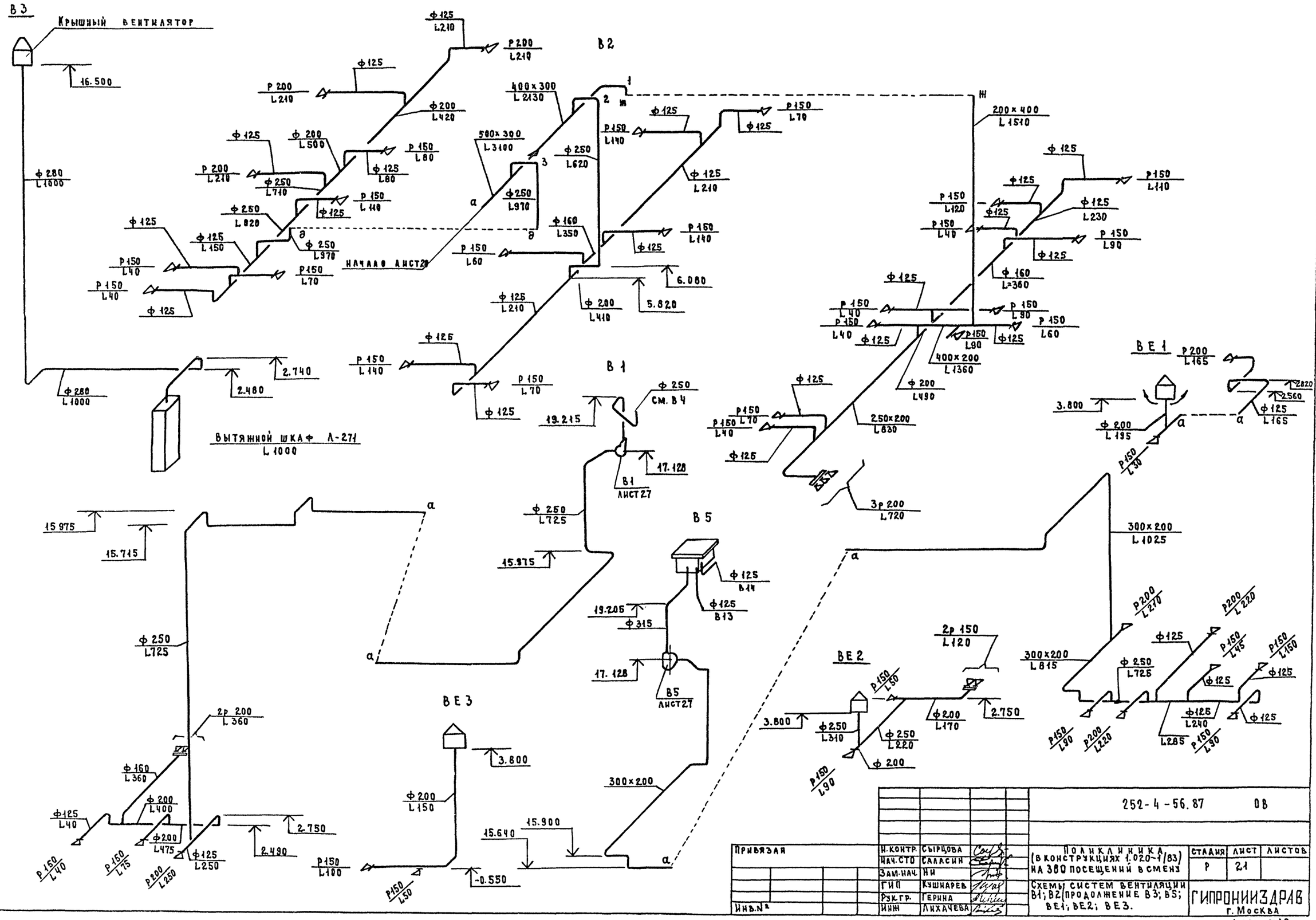

Привязан		Н. контр.	Сырцова		252-4-56.87 ОВ		
		Нач. СТО	Саласин		Поликлиника (в конструкциях 1.020-1/83) на 380 посещений в смену	Стадия	Лист	Листов
		Зам. нач.	Ни			Р	21	
		ГИП	Кушнарев		Схемы систем вентиляции В1; В2 (продолжение В3; В5; ВЕ1; ВЕ2; ВЕ3.	ГИПРОНИИЗДРАВ г. Москва		
		Рук. гр.	Герина					
Инв. №		Инж.	Лихачева					

Формат А2.

Альбом 3

Типовой проект 252-4-56.87

Инв. № подл. | Подпись и дата | Взам. инв. №

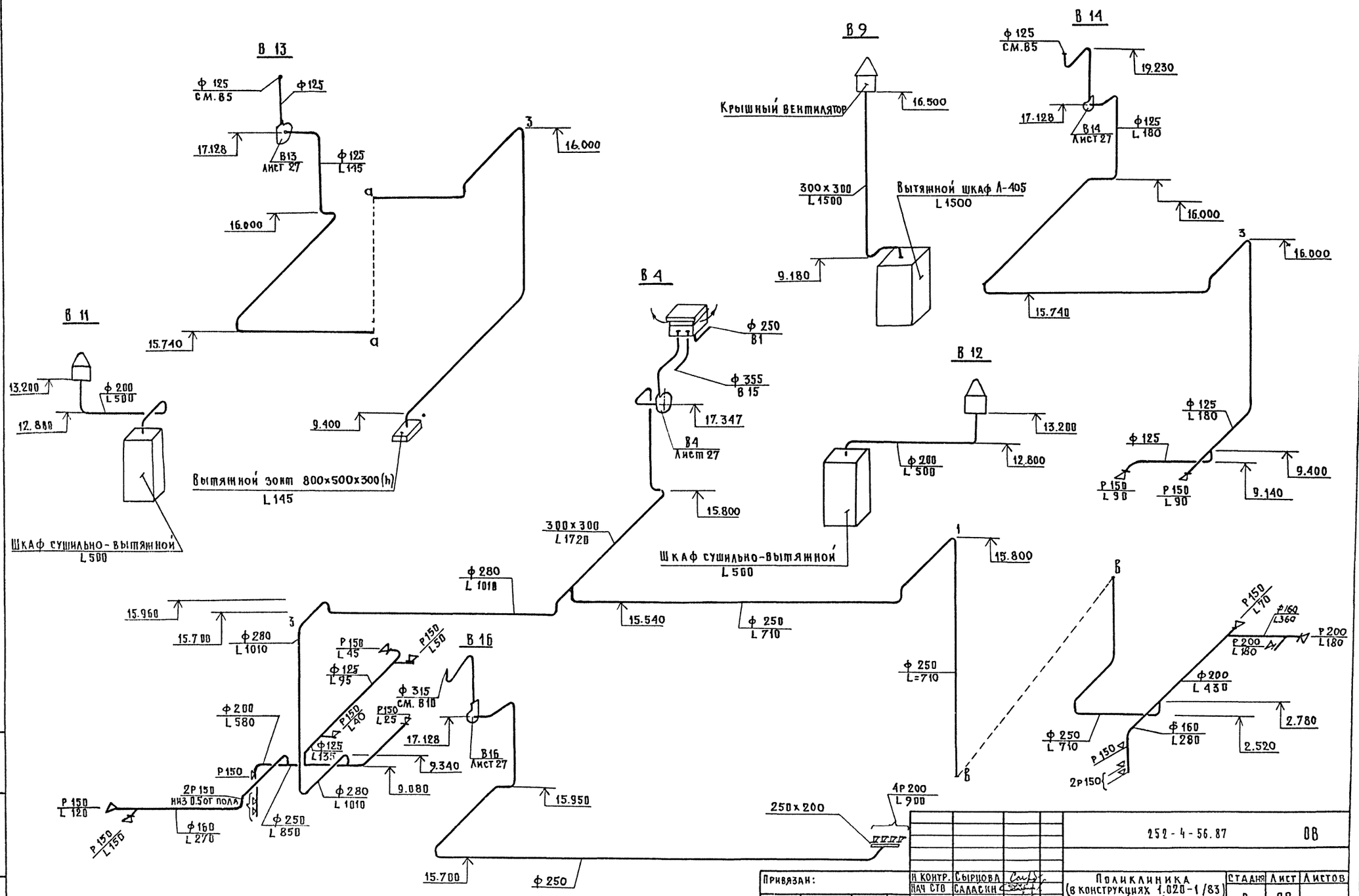

Привязан:		Н. контр.	Сырцова		252-4-56.87 ОВ		
		Нач. СТО	Саласкин				
		Зам. нач.	Ни		Поликлиника (в конструкциях 1.020-1/83) на 380 посещений в смену	Стадия: Р	Лист: 22	Листов:
		ГИП	Кушнарев		Схемы систем вентиляции В4; В9; В11÷В14; В16	ГИПРОНИИЗДРАВ г. Москва	
		Рук. гр.	Гернна				
Инв. №		Инж.	Тихачева				

Инв. № подл. | Подпись и дата | Взам. инв. №

Формат А2

Альбом 3

Типовой проект 252-4-56.87

Инв.№ подл. | Подпись и дата | Взам. инв.№

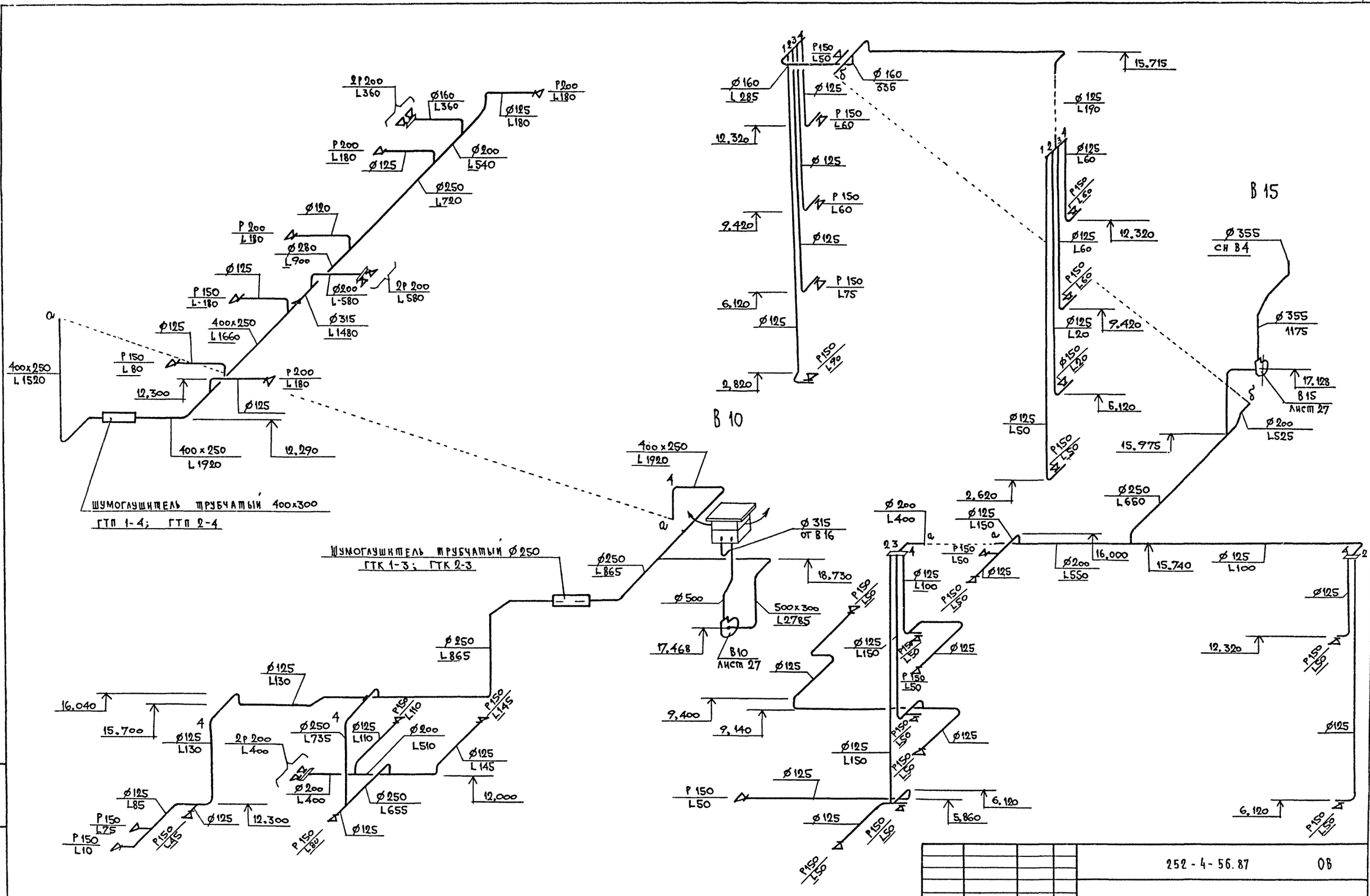

				252-4-56.87		ОВ
Привязан:		Н.контр.	Сырцова	Поликлиника (в конструкциях 1020-1/83) на 380 посещений в смену	Стадия	Лист	Листов
		Нач.сто	Саласин		Р	23	
		Зам.нач	Ни				
		ГИП	Кушнарев	Схемы систем вентиляции В 10; В 15	Гипронииздрав г. Москва		
Инв.№		Рук.гр.	Герина				
		Инж	Лихачева				

Формат А2

Разрез 1-1

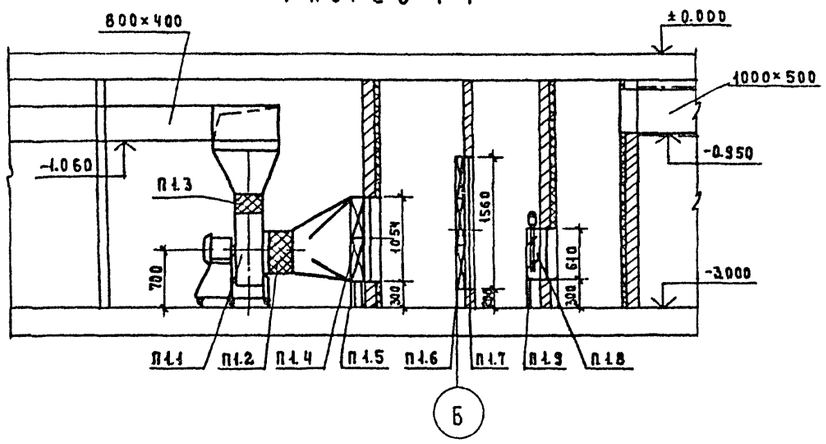

Разрез 2-2

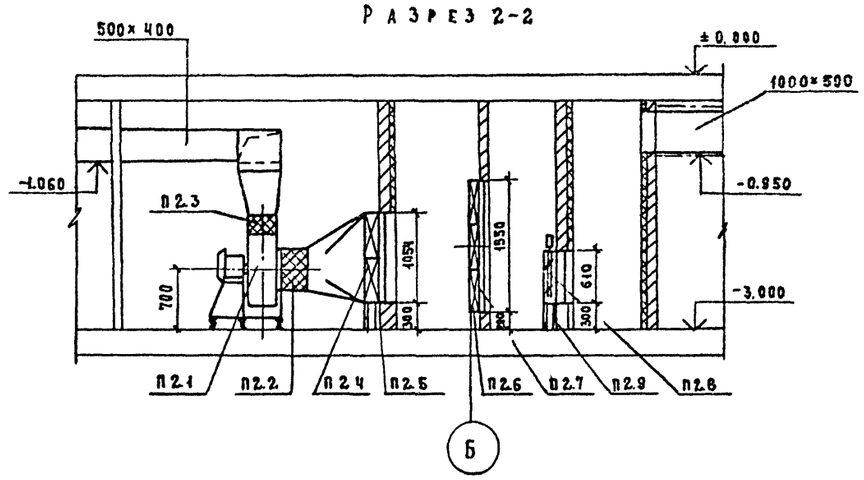

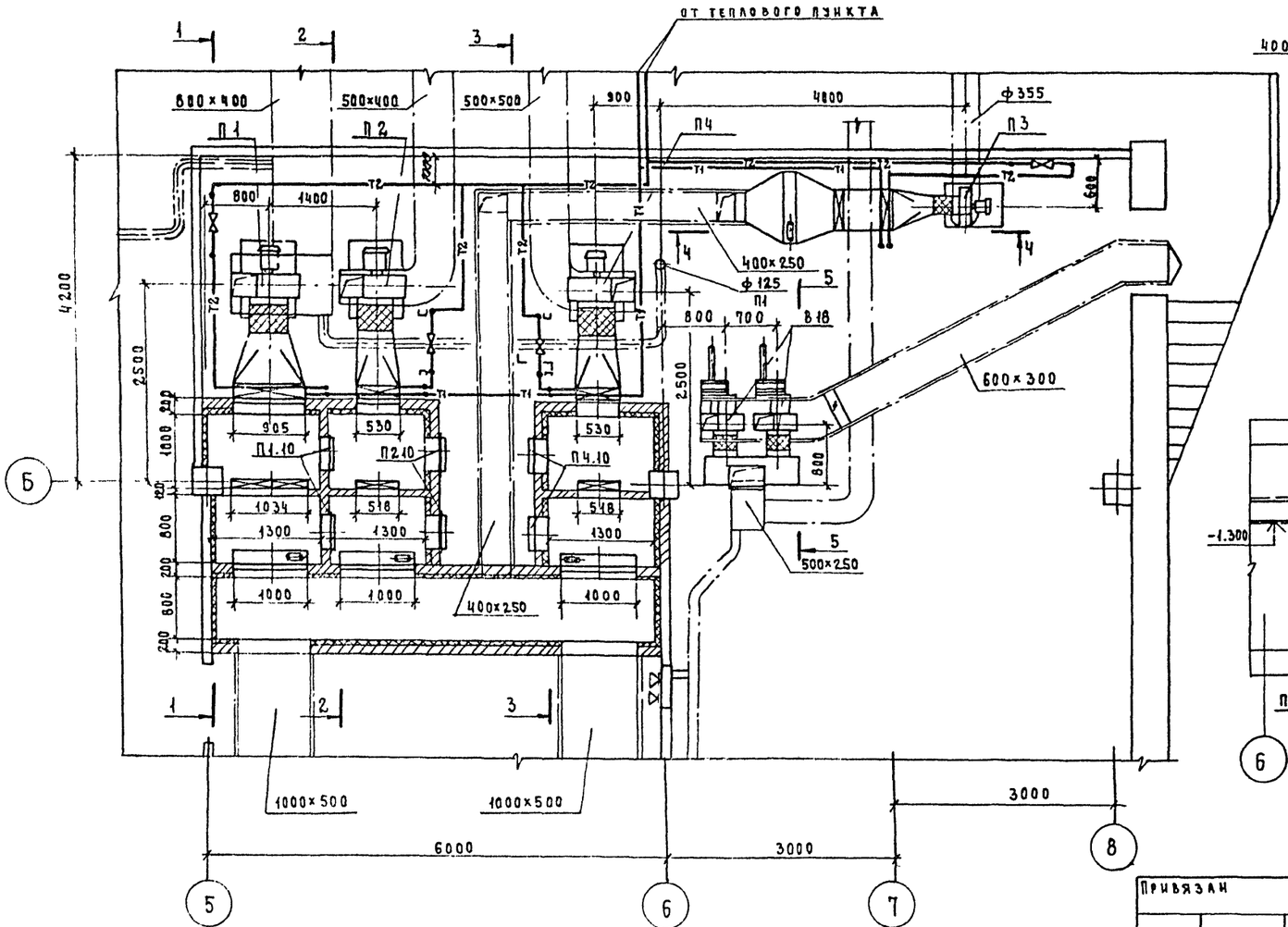

Разрез 3-3

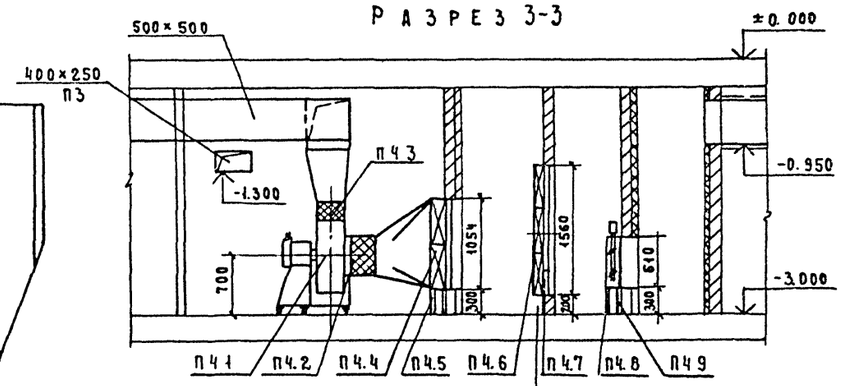

Разрез 4-4

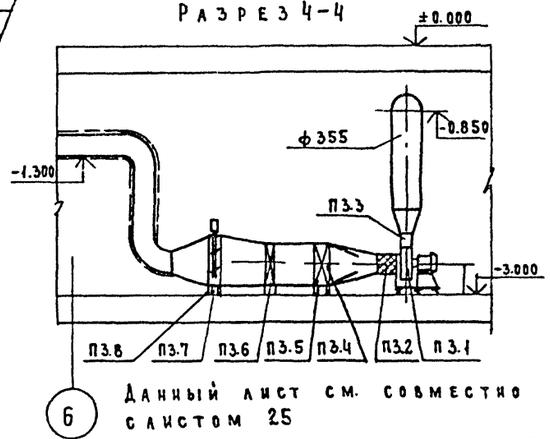

Разрез 5-5

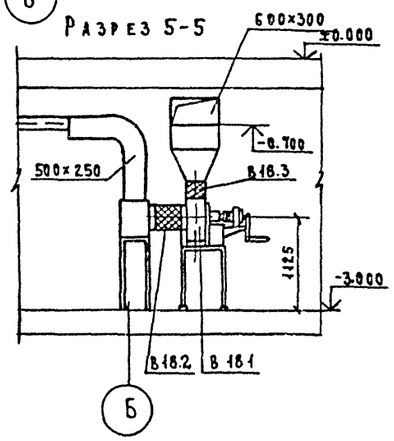

Данный лист см. совместно с листом 25

Привязан				252-4-56.87 ОВ			
Инв. №				Поликлиника (в конструкциях 1.020-1/83) на 380 посещений в смену. Установки систем П1÷П4; В18		Стадия	Лист	Листов
						Р	24	
					ГИПРОНИИЗДРАВ г. Москва			
	Н. контр	Сырцова						
	Нач. СТО	Саласин						
	Зам. нач.	И.и						
	ГИП	Кушнарев						
	Рук. гр.	Герина						
	Ст. инж.	Бакулина						
	Инж.	Лихачева						

Инв. № подл. | Подпись и дата | Взам. инв. №

Формат А2

Схема обвязки калориферов систем П1÷П4

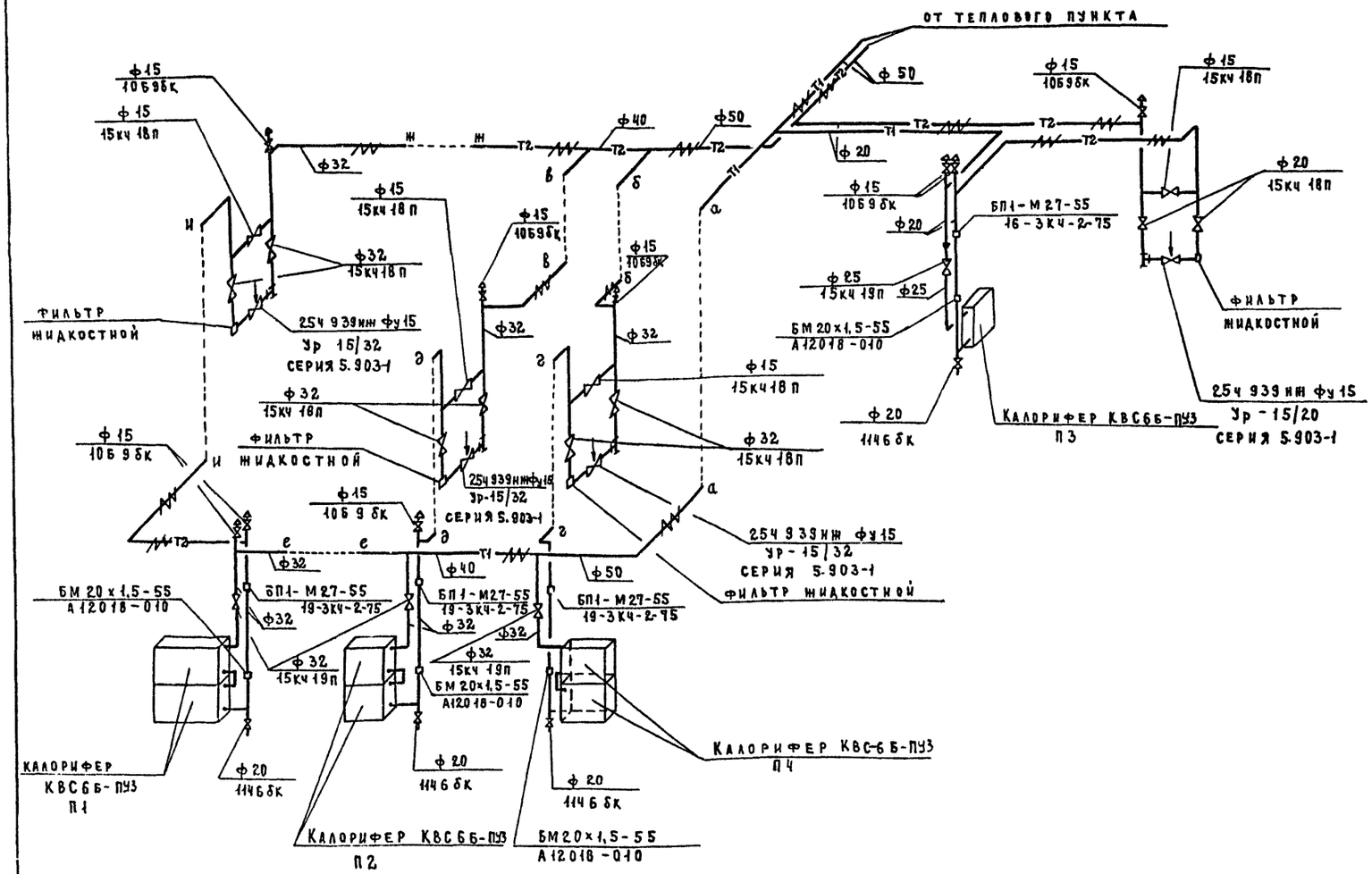

Спецификация систем вентиляции

Позиция	Обозначение	Наименование	Кол.	Вес ед. кг	Примечание
		П1			
П1.1	ГОСТ 5976-73*	Вентилятор радиальный Б			
		исполнение 1			
		диаметр колеса			
		1,1 Д ном. Пр. 0°			
		с электродвигателем 4А100S4			
		N=3квт; n=1435об/мин.	1		
П1.2	серия 5.904-5	Вставка ВВ 20	1		
П1.3	то же	Вставка ВН 13	1		
П1.4	ГОСТ 7201-80*	Калорифер КВС6Б-ПУЗ	2		
П1.5	серия 1.494-25	Подставка под калорифер	4	1,49	h=300
П1.6		Фильтр ячейковый ФЯУ*	6	4,4	исп.2-3
П1.7		Каркас-рамка для установки фильтров ФЯУ исп 2-3	1		
П1.8		Заслонка утепленная			
		КВУ 1000×600 с исполнительным механизмом			
		МЭО-0,63/25-0,25	1		
П1.9	серия 1.494-25	Подставка под заслонку	4	1,49	h=300
П1.10	серия 5.904-4	Дверь герметическая			
		утепленная Д 1,25×0,5	2	33,6	

Инв. № подл. | Подпись и дата | Взам. инв. №

Привязан

Инв. №

Н. контр.	Сырцова		
Нач. СТО	Саласин		
Зам. нач.	Н и		
ГИП	Кушнарев		
Рук. гр.	Герина		
Ст. инж.	Бахушла		
Инж.	Лихачева		

252-4-56.87 ОВ

Поликлиника (в конструкциях 1.020-1/83) на 380 посещений в смену

стадия	лист	листов
Р	25	

Схема обвязки калориферов систем П1÷П4. Спецификация системы П1.

ГИПРОНИИЗДРАВ г. Москва

Формат А2

Альбом 3

Типовой проект 252-4-56.87

Спецификация систем вентиляции

Начало

Позиция	Обозначение	Наименование	Кол.	Вес ед. кг.	Примечание
		П2			
П2.1	ГОСТ 5976 – 73*	Вентилятор радиальный №5, исполнение 1, диаметр колеса Dном, Пр0° с электродвигателем 4А 80 В4 №1.5 кВт, h = 1415 об/мин	1		
П2.2	Серия 5.904-5	Вставка ВВ 20	1		
П2.3	то же	Вставка ВН 13	1		
П2.4	ГОСТ 7201-80*	Калорифер КВС-6Б-П3У3	2		
П2.5	Серия 1.494-25	Подставка под калорифер	4	1.49	h=300
П2.6		фильтр ячейковый „ФЯУ"	3	4.4	исп 1х3
П2.7		Каркас рамка для установки фильтров ФЯУ исп. 1х3	1		
П2.8		Заслонка утепленная КВУ 1000х600 с исполнительным механизмом МЭО-0,63/25-0,25	1		
П2.9	Серия 1.494-25	Подставка под заслонку	4	1.49	h=300
П2.10	Серия 5.904-4	Дверь герметическая утепленная Д 1,25 х 0.5	2	33.6	
		П3			
П3.1	ГОСТ 5976-73*	Вентилятор радиальный №2,5 исполнение 1,			

Продолжение

Позиция	Обозначение	Наименование	Кол.	Вес ед. кг.	Примечание
		диаметр колеса Dном, Л.0° с электродвигателем 4АА63В2 N=0.55 кВт; h=2740 об/мин	1		
П3.2	Серия 5.904-5	Вставка ВВ 17			
П3.3	то же	Вставка ВН 18	1		
П3.4	ГОСТ 7201-80*	Калорифер КВС 6Б-П3У3	1		
П3.5	Серия 1.494-25	Подставка под калорифер	4	0.8	h=100
П3.6		фильтр ячейковый „ФЯУ"	1	4.4	
П3.7		Заслонка утепленная КВУ 1000х600с исполнительным механизмом МЭО 0,63/25-0.25	1		
П3.8	Серия 1.494-25	Подставка под заслонку	4	1.49	h=100
		П4			
П4.1	ГОСТ 5976-73*	Вентилятор радиальный №5, исполнение 1, диаметр колеса 1.05 Dном, Л.0° с электродвигателем 4А90 L4 N=2,2 кВт; h=1425 об/мин	1		
П4.2	Серия 5.904-5	Вставка ВВ 20	1		
П4.3	то же	Вставка ВН 13	1		
П4.4	ГОСТ 7201-80*	Калорифер КВС-6Б-П3У3	2		

Окончание

Позиция	Обозначение	Наименование	Кол.	Вес ед. кг.	Примечание
П4.5	Серия 1.494-25	Подставка под калорифер	4	1.49	h=300
П4.6		фильтр ячейковый „ФЯУ"	3	4.4	
П4.7		Каркас-рамка для установки фильтров ФЯУ исп. 1х3	1		
П4.8		Заслонка утепленная КВУ 1000х600 с исполнительным механизмом МЭО-0.63/25-0.25	1		
П4.9	Серия 1.494-25	Подставка под заслонку	4	1.49	h=300
П4.10	Серия 5.904-4	Дверь герметическая утепленная Д 1,25х0.5	2	33.6	
		В 18			
В 18.1	ГОСТ 5976 – 73*	Вентилятор радиальный ЭРВ 72-3 №4, исполнение 1, Пр0° с электродвигателем АОЛ2-11-6 N=0,4 кВт, h=935 об/мин.	1		
В 18.2	Серия 5.904-5	Вставка ВВ 19	1		
В 18.3	то же	Вставка ВН 12	1		

Данный лист см. совместно с листом 24

Инв. № подл. | Подпись и дата | Взам. инв. №

Привязан:

Инв №

Н. контр.	Сырцова	
Нач. сто	Саласин	
Зам. нач	Ни	
ГИП	Кушнарев	
Рук. гр.	Герина	
Ст. инж	Бакулина	
Инж	Лихачева	

252-4-56.87 ОВ

Поликлиника (в конструкциях 1.020-1/83) на 380 посещений в смену

Спецификация систем П2 ÷ П4, В 18.

Стадия	Лист	Листов
Р	26	

ГИПРОНИИЗДРАВ г. Москва

Формат А2

Альбом 3

Типовой проект 252-4-56.87

Разрез 1-1

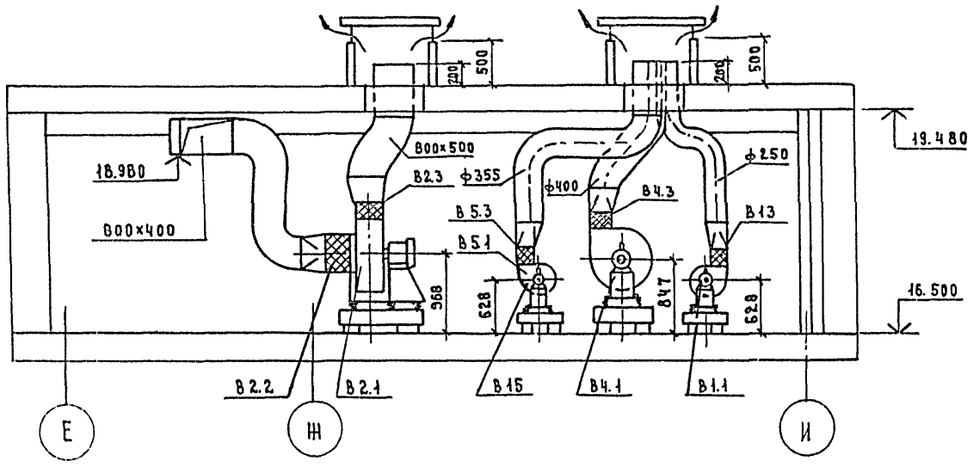

Разрез 2-2

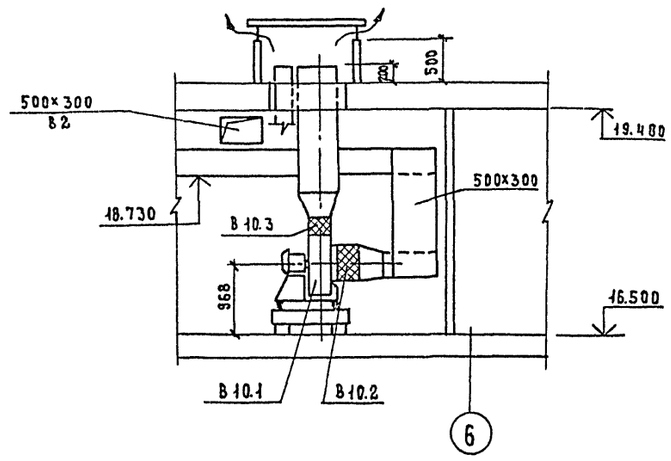

План на отм. 16.500

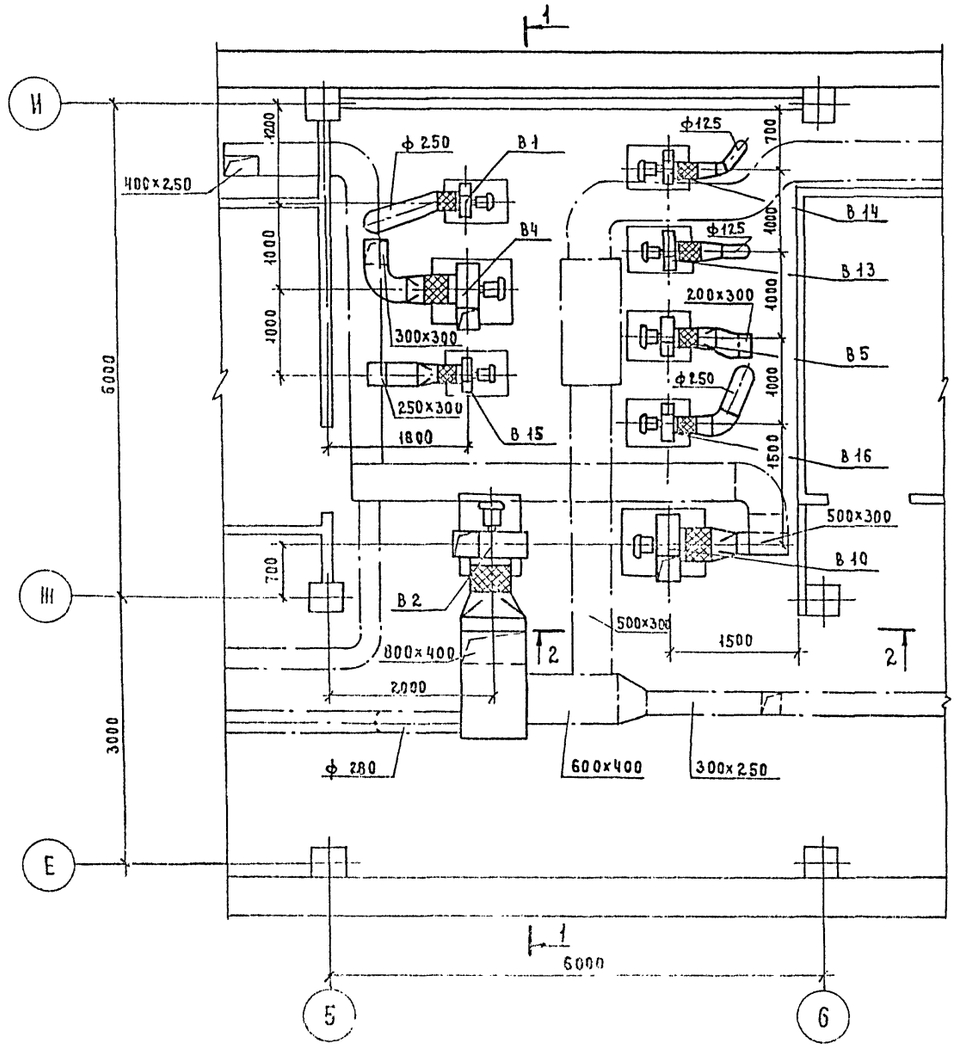

План на отм. 19.480

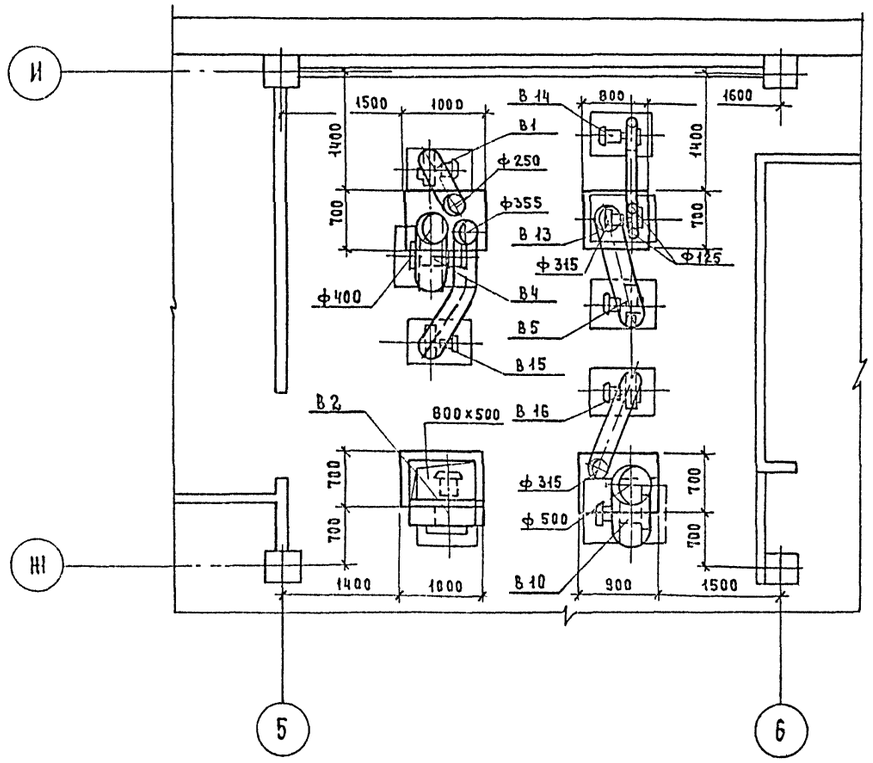

Привязан	Н.контр.	Сырцова		252-4-56.87 ОВ		
	Нач.отд.	Саласин		Поликлиника (в конструкциях 1.020-1/83) на 390 посещений в смену.	Стадия	Лист	Листов
	Зам.нач.	Ни			Р	27	
	ГИП	Кушнарев		Установки вытяжных систем В1; В2; В4; В5; В10; В13÷В16	ГИПРОНИИЗДРАВ г. Москва		
Инв. №	Рукоп.	Герина					
	Инж.	Ликачева					

Формат А2

Инв. № подл. | Подпись и дата | Взам. инв. №

Спецификация систем вентиляции

Начало

Позиция	Обозначение	Наименование	Кол.	Вес ед. кг	Примечание
		В1			
В1.1	ГОСТ 5976-73*	Вентилятор радиальный №2,5 исполнение 1, диаметр колеса 1,1 Дном. Пр.0° с электродвигателем 4АА56А4 N 0,12кВт А=1375 об/мин.	1		
В1.2	Серия 5.904-5	Вставка ВВ 17	1		
В1.3	То же	Вставка ВН 10	1		
		В2			
В2.1	ГОСТ 5976-73*	Вентилятор радиальный А5 исполнение 1, диаметр колеса 1,1 Дном, Пр.0 с электродвигателем 4А 10054 N=3кВт; n 1435 об/мин.	1		
В2.2	Серия 5.904-5	Вставка ВВ 20	1		
В2.3	То же	Вставка ВН 13	1		
		В4			
В4.1		Вентилятор радиальный №4, исполнение 1, диаметр колеса			

Продолжение

Позиция	Обозначение	Наименование	Кол.	Вес ед. кг	Примечание
	ГОСТ 5976-73*	Дном. Л0° с электродвигателем 4А71В4 N 0.75кВт; n=1390 об/мин.	1		
В4.2	Серия 5.904-5	Вставка ВВ 19	1		
В4.3	То же	Вставка ВН 12	1		
		В5; В15			
В5.1	ГОСТ 5976-73*	Вентилятор радиальный №2.5 исполнение 1, диаметр колеса Дном. Пр.0; Л0 с электродвигателем 4АА63В2N-0.55кВт n=2740 об/мин.	2		В5-Пр0 В15-Л0
В5.2	Серия 5.904-5	Вставка ВВ 17	2		
В5.3	То же	Вставка ВН 10	2		
		В10			
В10.1	ГОСТ 5976-73*	Вентилятор радиальный №4 исполнение 1, диаметр колеса 1,1 Дном. Пр0 с электродвигателем 4А80А4 N 1.1кВт, n=1420 об/мин.	1		
			1		
В10.2	Серия 5 904-5	Вставка ВВ19	1		

Окончание

Позиция	Обозначение	Наименование	Кол.	Вес ед. кг	Примечание
В10.3	Серия 5.904-5	Вставка ВВ 12	1		
		В 13; В 14			
В13.1	ГОСТ 5976-73*	Вентилятор радиальный №2,5 исполнение 1, Л0 Пр0 с электродвигателем В 63 А4 N 0.25 кВт n=1400 об/мин.	2		ВВ-Пр0 В14-Л0°
ВВ2	Серия 5.904-5	Вставка ВВ 17	2		
В13.3	Серия 5.904-5	Вставка ВН 10	2		
		В16			
В16.1	ГОСТ 5976-73*	Вентилятор радиальный №2,5 исполнение 1, диаметр колеса 0,95 Дном, Л0 с электродвигателем 4АА 63 А2 N = 0.37 кВт, n=2750 об/мин.	1		
В16.2	Серия 5.904-5	Вставка ВВ 17	1		
В16.3	То же	Вставка ВН 10	1		

Инв.№ подл. | Подпись и дата | Взам.инв.№

Привязан:	Н.контр.	Сырцова	
	Нач.СТО	Саласин	
	Зам.нач	Ни	
	ГИП	Кушнарев	
	Рук.гр.	Герина	
Инв.№	Инж.	Лихачева	

252-4-56.87 ОВ

Поликлиника (в конструкциях 1.020-1.83) на 380 посещений в смену

Спецификация вытяжных систем В1, В2, В4, В7, В10, В13÷В16

Стадия	Лист	Листов
Р	28	

ГИПРОНИИЗДРАВ г. Москва

Формат А2

Узел управления

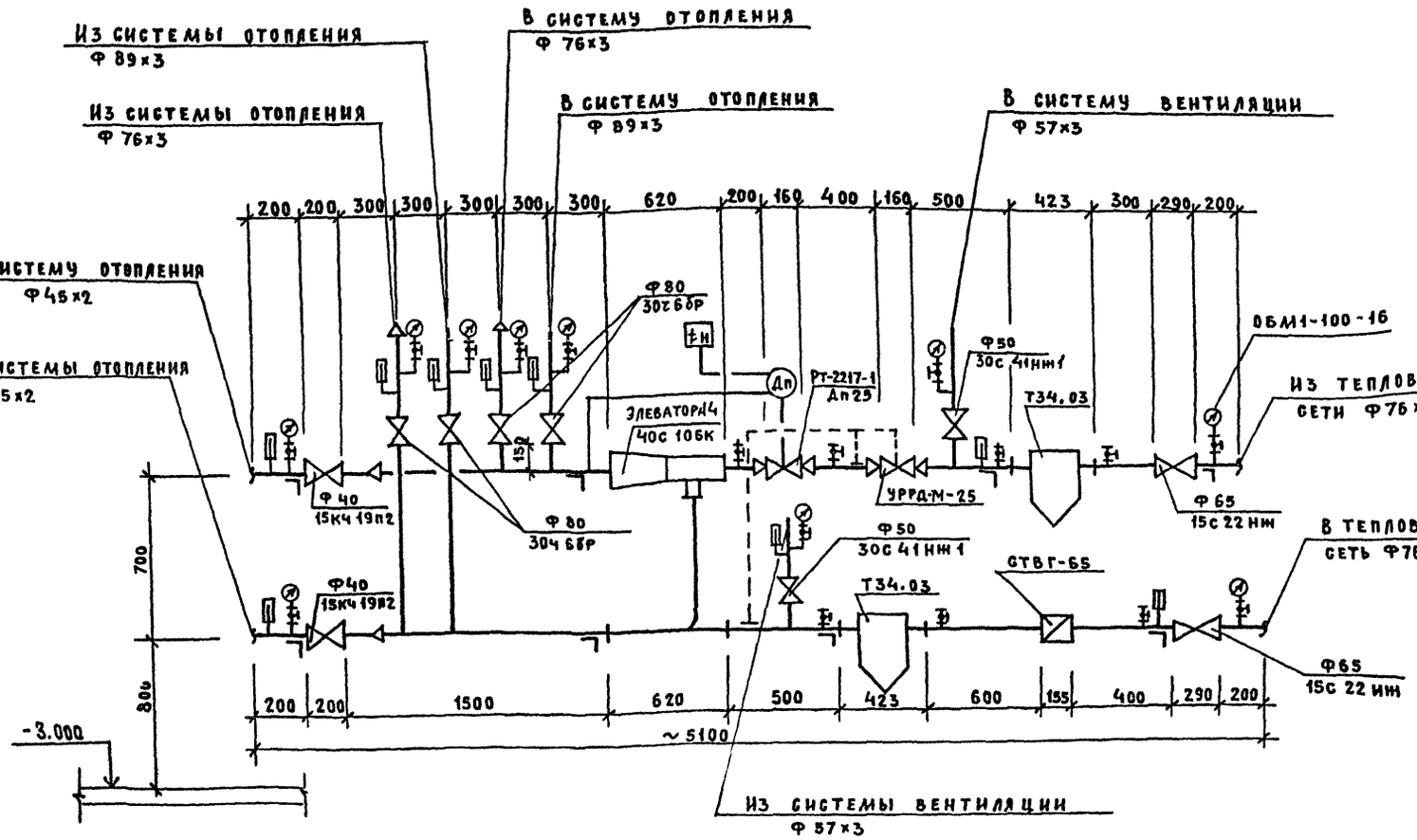

Фрагмент плана подвала в осях 6÷8; В-Г

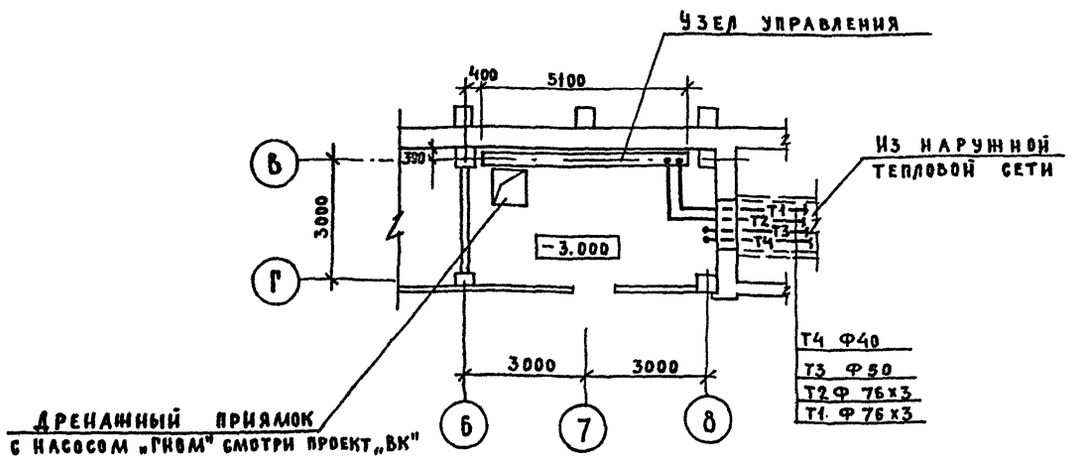

Привязан			
Инв.№			
Н.контр.	Сырцова		
Нач.отд.	Саласин		
Зам.нач.	НИ		
ГИП	Морозова		
Рук.гр.	Белякова		
Ст.инж.	Авхукова		

252-4-56.87 ОВ

Поликлиника (в конструкциях 1.020-1/85) на 380 посещений в смену

Узел управления

Стадия	Лист	Листов
Р	29	

Гипронииздрав г. Москва

Формат А2

Инв.№ подл. | Подпись и дата | Взам.инв.№

Типовой проект 252-4-56.87 Альбом 3

Типовой проект

Поликлиника
(в конструкциях 1.020-1/83)
на 380 посещений в смену.

Альбом 3

Эскизные чертежи общих видов нетиповых конструкций систем отопления и вентиляции.

Инв. № подл. | Подпись и дата | Взам. инв. №

Привязан:

Инв. №

Типовой проект 252-4-56.87 Альбом 3

Обозначение	Наименование	Примеч.
ОВН1	Конструкция изоляции	
	трубопроводов ф15мм÷ф25	
ОВН2	Конструкция изоляции	
	трубопроводов с ф32мм	
ОВН3	Конструкция изоляции	
	воздуховодов.	

Привязан:

252-4-56.87 ОВН

Инв. №

Н. контр.	Сырцова	
Нач. сто	Саласин	
Зам. нач.	Н и	
ГИП	Кушнарев	
Рук. гр.	Герина	
Инженер	Лихачева	

Содержание

Стадия	Лист	Листов
Р		1

Гипрониздрав г. Москва

Типовой проект 252-4-56.87 Альбом 3

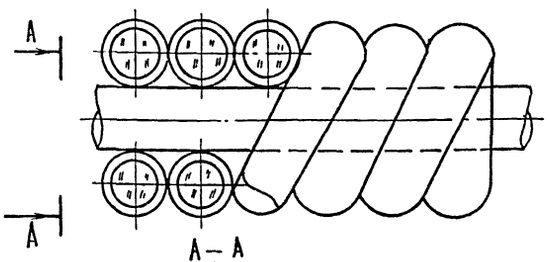

Тепловая изоляция для подающих и обратных трубопроводов отопления с параметрами теплоносителя 95°-75°С
Прокладка трубопроводов открытая.

Привязан:

Инв. №

252-4-56.87 ОВН1

Н. контр.	Сырцова	
Нач. сто	Саласин	
Зам. нач.	Н и	
ГИП	Кушнарев	
Рук. гр.	Герина	
Инженер	Лихачева	

Конструкция изоляции трубопроводов ф15мм ÷ ф25мм

Стадия	Лист	Листов
Р		1

Гипрониздрав г. Москва

Типовой проект 252-4-56.87 Альбом 3

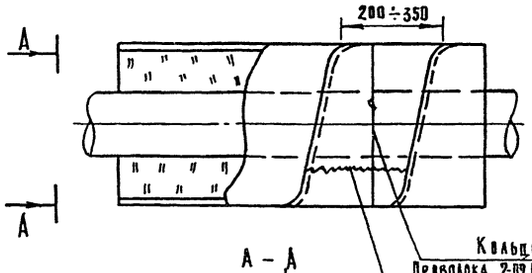

ф32	δ=20
ф40	δ=28
ф50	δ=38
ф76×3	δ=40

Тепловая изоляции для трубопроводов с параметрами теплоносителя 95°-70°С.
Прокладка трубопроводов открытая.

Привязан

Инв. №

252-4-56.87 ОВН2

Н. контр.	Сырцова	
Нач. сто	Саласин	
Зам. нач.	Н и	
ГИП	Кушнарев	
Рук. гр.	Герина	
Инженер	Лихачева	

Конструкция изоляции трубопроводов с ф 32 мм.

Стадия	Лист	Листов
Р		1

Гипрониздрав г. Москва

Формат А2

Типовой проект 252-4-56.87 Альбом

Привязан:

Инв. №

Стадия | Лист | Листов

ГИПРОНИИЗДРАВ г. Москва

Инв. № подл. | Подпись и дата | Взам. инв. №

Типовой проект Альбом

Привязан:

Инв. №

Стадия | Лист | Листов

ГИПРОНИИЗДРАВ г. Москва

Инв. № подл. | Подпись и дата | Взам. инв. №

Типовой проект 252-4-56.87 Альбом 3

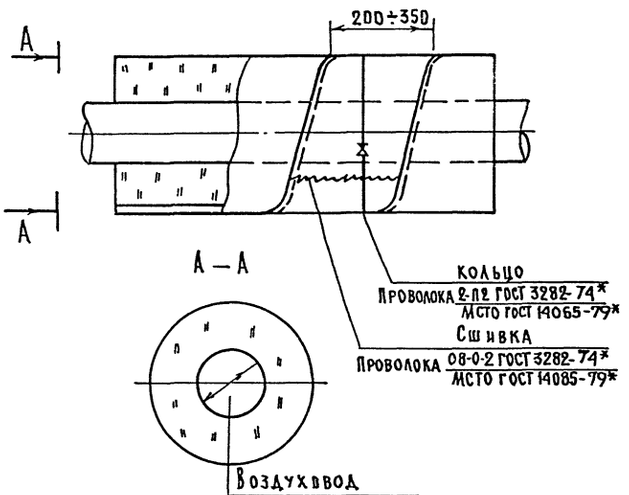

Кольцо
Проволока 2-Л2 ГОСТ 3282-74*
МСТО ГОСТ 14065-79*

Сшивка
Проволока 08-0-2 ГОСТ 3282-74*
МСТО ГОСТ 14085-79*

Воздуховод
Минераловатные плиты δ=40мм.
ГОСТ 23208-83
Стеклоткань
ГОСТ 8481-75*

Привязан:

Инв. №

Н. контр.	Сырцова	
Нач. сто	Саласин	
Зам. нач.	Ни	
ГИП	Кушнарев	
Рук. гр.	Герина	
Инженер	Лихачева	

252-4-56.87 ОВНЗ

Конструкция изоляции воздуховодов

Стадия	Лист	Листов
Р		1

ГИПРОНИИЗДРАВ г. Москва

Инв. № подл. | Подпись и дата | Взам. инв. №

Типовой проект Альбом

Привязан:

Инв. №

252-4-56.87

Стадия | Лист | Листов

ГИПРОНИИЗДРАВ г. Москва

Инв. № подл. | Подпись и дата | Взам. инв. №

Отпечатано
в Новосибирском филиале ЦИТП
630064 г. Новосибирск пр Карла Маркса 1
Выдана в печать 16.11 1977 г.
Заказ 1-427 Тираж 350

gost.e-ecolog.ru