ТИПОВОЙ ПРОЕКТ

286-1-179

СЕЛЬСКИЙ КОМПЛЕКСНЫЙ ПРИЕМНЫЙ ПУНКТ НА 3 РАБОЧИХ МЕСТА С ЖИЛЫМИ ПОМЕЩЕНИЯМИ ДЛЯ ПРИЕМЩИКА / ВАРИАНТ СТЕН ИЗ ДЕРЕВА /

АЛЬБОМ I

				ПРИВЯЗАН
Инв. №				

gost.e-ecolog.ru

ТИПОВОЙ ПРОЕКТ

286-1-179

СЕЛЬСКИЙ КОМПЛЕКСНЫЙ ПРИЕМНЫЙ ПУНКТ НА 3 РАБОЧИХ МЕСТА С ЖИЛЫМИ ПОМЕЩЕНИЯМИ ДЛЯ ПРИЕМЩИКА / ВАРИАНТ СТЕН ИЗ ДЕРЕВА /

АЛЬБОМ I

СОСТАВ ПРОЕКТА

АЛЬБОМ I Технология производства.
Архитектурно-строительные решения.
Внутренние водопровод и канализация.
Отопление и вентиляция.
Газоснабжение.
Электроснабжение.
Связь и сигнализация.

АЛЬБОМ II Сметы.

Разработан
Государственным проектным
институтом „Гипробытпром"
Главный инженер института /Носков В.И./
Главный инженер проекта /Таганова Л.Ф./

Утвержден Минбытом РСФСР
Приказ №371 от 03.11.1981 г.
Введен в действие „Гипробытпромом"
с 20.01.1982 года Приказ №121 от 08.12.1981 г.

Привязан

Инв. №

Типовой проект 2.86-1-179 Альбом I

Содержание альбома

Лист	Наименование	Стр.
	Титульный лист	1
	Содержание альбома	2
	Технология производства	
ТХ-1	Общие данные /начало/	3
ТХ-2	Общие данные /окончание/	4
ТХ-3	План на отм. 0.000. Фрагменты плана салона и кухни. Спецификация	5
	Архитектурно-строительные решения	
АС-1	Общие данные /начало/	6
АС-2	Общие данные /продолжение/	7
АС-3	Общие данные /продолжение/	8
АС-4	Общие данные /продолжение/	9
АС-5	Общие данные /окончание/	10
АС-6	План на отм. 0.000. Разрезы 1-1, 2-2. План кровли	11
АС-7	Фасады 1-4, 4-1; А-Г, Г-А	12
АС-8	Детали стен и перегородок	13
АС-9	Развертки наружных стен	14
АС-10	Развертки внутренних стен	15
АС-11	Слуховое окно - ОСИ. Встроенный шкаф ВШ-1. Антресоль А-1	16
АС-12	Схема расположения фундаментов	17
АС-13	Схемы расположения элементов цокольного перекрытия и досок пола	18
АС-14	Схема расположения балок и щитов чердачного перекрытия	19
АС-15	Схемы расположения рам, стропил и обрешетки	20
АС-16	Разрезы 1-1 ÷ 7-7	21
АС-17	Узлы 1 ÷ 6	22
АС-18	Узлы 7 ÷ 14	23
АС-19	Узлы 15 ÷ 20	24
АС-20	Схема расположения элементов фронтона в осях 1-2, 4-3	25
АС-21	Схема расположения элементов фронтона в осях 2-3	26
АС-22	Схема расположения вентиляционных шахт	27
АС-23	Схема расположения элементов веранды	28
АС-24	Щиты Щ1; ЩП1. Изделия металлические МИ-1 ÷ МИ-3	29
АС-25	Рамы Р1 ÷ Р5	30
АС-26	Стропильная ферма ИД-1. Стропила поз. 1 ÷ поз. 6	31
АС-27	Узлы 1 ÷ 6	32
	Внутренние водопровод и канализация	
ВК-1	Общие данные /начало/	33
ВК-2	Общие данные /окончание/	34
ВК-3	План на отм. 0.000 Схемы систем В1, Т3, Т4, К-1	35
	Отопление и вентиляция	
ОВ-1	Общие данные /начало/	36
ОВ-2	Общие данные /окончание/	37
ОВ-3	Планы на отм. 0.000 и 3.300. Схемы	38
ОВ-4	Звено прямого участка шовного асбестоцементного воздуховода	39
	Газоснабжение	
ГС-1	План на отм. 0.000. Схема газопроводов	40
	Электроснабжение	
ЭС-1	Общие данные.	41
ЭС-2	Силовое электрооборудование. Распределительная сеть. Схема принципиальная. Шкаф ВРУ1-26	42
ЭС-3	Электрическое освещение. План на отм. 0.000 Схема размещения.	43
ЭС-4	Силовое электрооборудование. План на отм. 0.000 Схема размещения	44
ЭС-5	Ведомость объемов электромонтажных и строительных работ	45
	Опросный лист на ВРУ1-26	46
	Связь и сигнализация	
СС-1	Общие данные /начало/	47
СС-2	Общие данные /продолжение/	48
СС-3	Общие данные /окончание/	49
СС-4	Городская телефонная связь. Охранно-пожарная сигнализация. Теле- и радиоантенна. Радиофикация. Схемы структурные	50
СС-5	План на отм. 0.000. Фрагмент плана чердака с установкой радиостойки и радиотелеантенны	51
	Схема воздушного ввода. Фрагменты блокировки окон и дверей.	
	Организация строительства	
ОС-1	Краткие рекомендации по монтажу	52

Инв. № подл. | Подпись и дата | Взам. инв. №

Альбом I

Типовой проект 286-1-179

Ведомость основных комплектов

Обозначение	Наименование	Примечание
ТХ	Технология производства.	
АС	Архитектурно-строительные решения.	
ВК	Внутренние водопровод и канализация.	
ОВ	Отопление и вентиляция	
ГС	Газоснабжение	
ЭС	Электроснабжение	
СС	Связь и сигнализация	

Ведомость чертежей основного комплекта ТХ

Формат	Лист	Наименование	Примечание
	1	Общие данные /начало/	
	2	Общие данные /окончание/	
	3	План на отметке 0.000 Фрагменты плана салона и кухни. Спецификация.	

Типовой проект разработан в соответствии с действующими нормами и правилами и предусматривает в архитектурно-строительных решениях мероприятия, обеспечивающие взрывную, взрывопожарную и пожарную безопасность при эксплуатации здания.

Главный инженер проекта [подпись] — /Таганова Л.Ф./

Инв. № подл. | Подпись и дата | Взам. инв. №

Исходные данные

Техно-рабочий проект сельского комплексного приемного пункта на 3 рабочих места с жилыми помещениями для приемщика (вариант стен из дерева) разработан на основании задания на проектирование, утвержденного Министерством бытового обслуживания населения РСФСР и согласованного Госстроем РСФСР 01.04.81г.

Проект разработан в полном соответствии со СНиП II-80-75 и СНиП II-л.1-71*.

Типовой проект сельского комплексного приемного пункта представляет собой одноэтажное здание с размерами в плане 20,4×10,8м (в осях), высотой этажа 3м

Комплексный приемный пункт расчитан на обслуживание 1000 жителей следующими видами работ и услуг:

— прием и выдача заказов на: ремонт и изготовление обуви, одежды, трикотажных изделий, мебели, музыкальных инструментов, химчистку и крашение одежды, стирку белья и т.п.;

— парикмахерские услуги; фотоработы;

— ремонт бытовых машин и приборов, радиотелеаппаратуры

— прокат, прочие бытовые и ритуальные услуги.

Для выполнения этих работ в КПП предусмотрено 3 рабочих места:

— приемщика, который осуществляет прием и выдачу заказов по перечисленным видам услуг;

— рабочее место парикмахера (выездная форма обслуживания)

— рабочее место по приему и ремонту бытовых машин, приборов и радиотелеаппаратуры (выездная форма обслуживания)

Кроме того для выполнения фоторабот в салоне предусмотрено трансформируемое рабочее место фотографа.

Помещение комплексного приемного пункта отвечает требованиям приема, хранения. Выдачи заказов и выполнения определенных работ на месте и обеспечивает возможность размещения в нем технологического оборудования, мебели, инвентаря, необходимого для выполнения возложенных на него задач.

Жилые помещения для приемщика представляют собой трехкомнатную квартиру.

Расчет площадей

NN п/п	Наименование помещений	Кол-во рабоч. мест	Нормативы в $м^2$	Площадь по нормативу в $м^2$	Принятая площадь в $м^2$	Примечание
1	Салон					Площадь принята согласно СНиП II-80-75 Таблица 1 Пункт 1. Примечание - пункт 8
	а) прием заказов по различным видам услуг	2	2×25	50	43.2	
	б) парикмахерская	1	1×2.5	2.5	2.5	
	Итого:			52.5	45.7	
2	Производственная площадь					Площадь принята согласно СНиП II-80-75 таблица 2 Примечание - пункт 1
	а) работы сезонного и местного характера	—	15	15	15	
	б) Парикмахерская	1	1×8	8	10,9	
	Итого:			23	25,9	
3	Подсобно-складская площадь					Площадь принята согласно СНиП II-80-75. Таблица 3 пункты 1,6
	а) прием заказов	2	2×20	40	43,4	
	б) Парикмахерская	1	1×1,5	1,5	2,4	
	Итого:			41,5	45,8	
	Всего:			117	117,4	

Инв. №

Гл. инж. ин.	Носков	[подпись]	
ГИП	Таганова	[подпись]	
Нач. отд	Катынин	[подпись]	
Гл. инж. отд	Комиссаренко	[подпись]	
Гл. спец.	Вайсблит	[подпись]	30.3.79
Руб. гр.	Панина	[подпись]	

Привязан

ТП 286-1-179 ТХ

Сельский комплексный приемный пункт на 3 рабочих места с жилыми помещениями для приемщика

Стадия	Лист	Листов
ТР	1	3

Общие данные /начало/

ГИПРОБЫТПРОМ г. МОСКВА

Альбом I

Типовой проект 286-1-179

Основные технико-экономические данные и показатели типового проекта сельского комплексного приемного пункта на 3 рабочих места с жилыми помещениями для приемщика (вариант стен из дерева)

NN п/п	Наименование показателей	Единица измер.	КПП с жилыми помещениями	КПП без жилых помещений
1	2	3	4	5
	I Технические характеристики			
1-1	Годовой оборот услуг	тыс руб	28,35	23,35
1-2	Годовой объем работ	—"—	7,74	7,74
1-3	Производственные фонды	—"—	32,60	21,03
	в том числе:			
	— основные фонды	—"—	31,98	20,41
	— оборотные средства (нормируемые.	—"—	0,62	0,62
	— на расчетную единицу	—"—	1087	7,01
1-4	Себестоимость продукции:			
	— годовой выпуск.	—"—	6,41	5,63
	— на расчетную единицу.	—"—	2,14	1,88
1-5	Годовая прибыль.	—"—	1,33	2,11
1-6	Уровень рентабельности			
	— к производственным фондам	%	4,1	10,0
	— к себестоимости	%	20,7	37,5
1-7	Срок окупаемости капитальных вложений.	лет	24,7	10,1
1-8	Списочная численность x)			
	работающих	чел.	4/2	4/2
	в том числе:			
	— рабочих	—"—	4/2	4/2
	из них:			
	— вспомогательных	—"—	2/1	2/1
1-9	Режим работы предприятия			
	— рабочие смены в сутки	смен	1	1
1-10	Производительность труда			
	а) выработка на 1 работающего:	руб	1935/3870	1935/3870
	б) выработка на 1 рабочего:	—"—	1935/3870	1935/3870
1-11	Коэффициент экономической эффективности капитальных вложений		0,04	0,10

1	2	3	4	5
1-12	Приведенные затраты на единицу товарной продукции.	руб.	1,34	1,06
1-13	Общая площадь территории предприятия.	м²	982,8	382,8
1-14	Плотность застройки.	%	28,0	—
1-15	Строительный объём здания	м³	758,1	469,7
	— на расчётную единицу	м³	250,7	156,6
1-16	Площадь здания			
	— застройки	м²	271,33	—
	— общая	—"—	188,9	117,3
	— на расчётную единицу.	—"—	62,3	39,2
	2. Сметная стоимость			
2-1	Общая	тыс. руб.	32,87	21,30
	в том числе:			
	— строительные работы	"	27,53	17,22
	— монтажные работы	"	1,26	
	— оборудование	"	4,08	4,08
	— на 1м³ здания	руб.	38,3	36,7
	— на 1м² общей площади	"	154,0	146,6
	— на расчётную единицу.	тыс. руб.	11,0	7,1
	3. Трудоёмкость			
3-1	Построечные трудовые затраты	чел. дн.	1188	—
	на 1м³ строительного объёма	"	1,58	—
	на 1м² общей площади	"	6,36	—
	4. Расход строительных материалов			
4-1	Цемент, приведённый к м 400			
	— общий	т	17,83	—
	— на 1м³ строительного объема	"	0,02	—
	— на 1м² общей площади	"	0,10	—
	— на расчетную единицу.	"	5,94	
4-2	Металл А-1.	т		
	— Общий	"	0,844	—
	— на 1м³ строительного объёма	т	0,001	—
	— на 1м² общей площади	"	0,005	—
	— на расчётную единицу	"	0,28	—
4-3	Бетон			
	— общий	м³	7,16	—

1	2	3	4	5
	— на 1м³ строительного объема	м³	0,16	—
	— на 1м² общей площади	—	0,39	—
	— на расчетную единицу.	—	24,5	—
4-4	Круглый лес			
	— общий	м³	193,1	—
	— на 1м² общей площади	—	1,03	—
	— на расчетную единицу.	—	64,4	—
4-5	Кирпич			
	— общий	тыс. шт.	1,0	—
	— на 1м² общей площади	—	0,005	—
	— на расчётную единицу	—	0,3	—
	5. Эксплуатационные показатели			
5-1	Расход воды	м³/сутки/год	3,512	2,732
5-2	Расход тепла	Гкал	275,7	159,70
	в том числе			
	— на отопление	—	244,570	159,70
	— на горячее водоснабжение	—	3000	1000
5-3	Потребная электрическая мощность	КВТ	13,8	11,8
5-4	Расход газа	нм³/ч	1,0	—

Примечание: За расчётную единицу принято 1 рабочее место

x) Списочная численность в числителе по рабочим местам, в знаменателе по фактически отработанному времени

Привязан:

Инв. №

Гл. инж.	Носков		ТП 286-1-179 ТХ
СИП	Тарчинова		Сельский комплексный приемный пункт на 3 рабочих места с жилыми помещениями для приемщика
Нач. отд.	Резников		Стадия: Р; Лист: 2; Листов:
ГИП	Шпеер		Общие данные (окончание)
Ст. инж.	Лапидус		ГИПРОБЫТПРОМ г. Москва
Техник-т	Шуст		

Инв. № подл. | Подп. и дата | Взам. инв. №

Копировал

Типовой проект 286-1-179 Альбом I

План на отм. 0.000

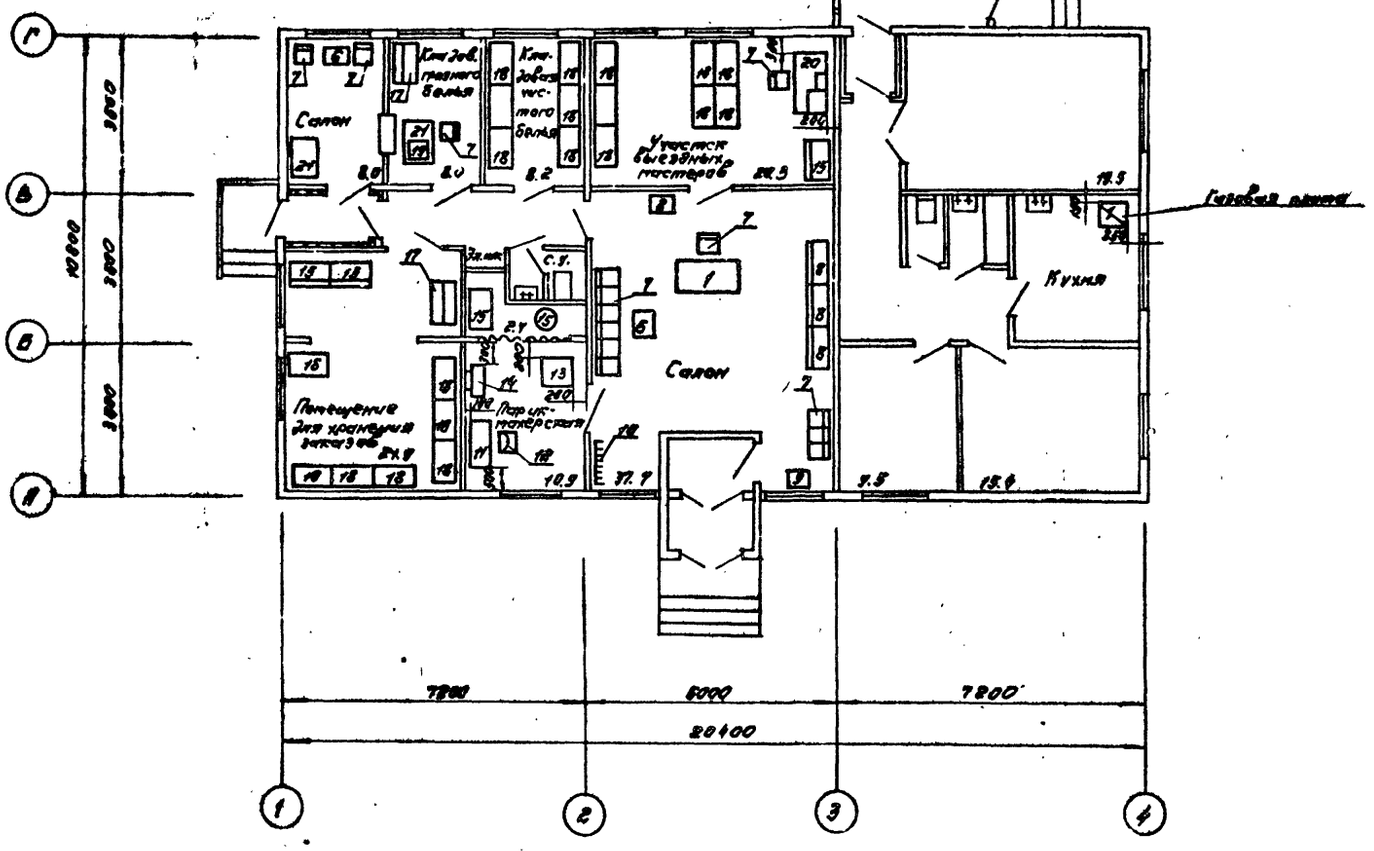

Фрагмент плана салона

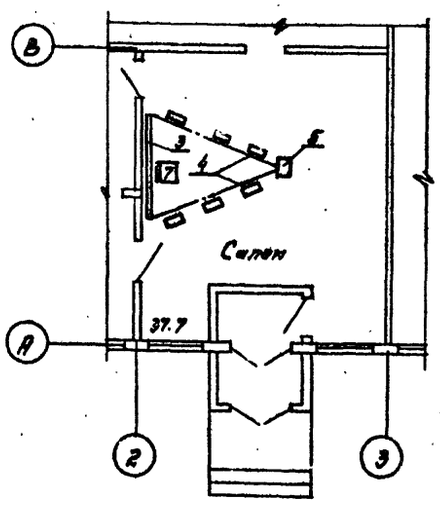

Фрагмент плана кухни

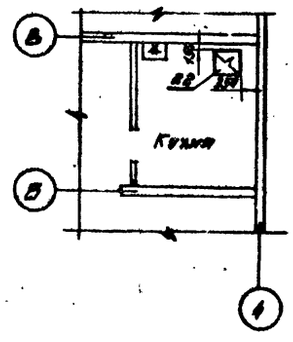

Спецификация

№ поз.	Наименование оборудования	Тип или марка	Краткая техническая характеристика	Кол-во шт.	Масса кг	Мощность кВт: ед.	Мощность кВт: общ.	Примечание
1	2	3	4	5	6	7	8	9
1	Стол приемщика	ТО.001 74	1300×750 ×745	1	—	—	—	Ижевский завод технологического оборудования
2	Шкаф приемщика	ТО.032 75	485×404×1200	1	—	—	—	Ижевский завод технологического оборудования
3	Фотофон	—	3350×600 ×2650	1	30	—	—	Изготовить на месте
4	Комплект напольной осветительной аппаратуры	КС-1	—	1 ком.	—	2,2	2,2	Киевский опытно-экспериментальный завод "Арсенал"
5	Фотометр средне-формантный.	Киев 6С	—	1	—	—	—	Киевский завод "Арсенал"
6	Стол журнальный	ТМ.001 01.13	590×390×670	2	—	—	—	Ижевский завод технического оборудования.
7	Стул	СТП № 1-69	415×465 ×750	14	—	—	—	Ижевский завод технического оборудования
8	Стеллаж-горка: секция	ТО.014 03.77	970×384 ×1280	3	—	—	—	Ижевский завод
	секция	ТО.014 06.77	970×574 ×670	3	—	—	—	технического оборудования
9	Цветочница	ТМ.001 04.73	415×524 ×420	1	—	—	—	Ижевский завод технического оборудования
10	Вешало настенное	ТО.052 —	—	1	—	—	—	Ульяновский завод специализированного оборудования
11	Стол-туалет парикмахерский	ТО.089 79	1285×480 ×750	1	—	—	—	Ижевский завод технического оборудования
12	Кресло парикмахерское	УПК-1	450×[illegible] ×700	1	—	—	—	Таганский механический завод
13	Аппарат для сушки волос	СА-1	680×630 ×1200	1	—	0,84 0,18	0,98	Московский опытно-механический завод
14	Установка электро-водонагревательная.	ЭВН-1	755×330 ×938	1	45	10,8	10,8	Ижевский завод технического оборудования
15	Шкаф - стеллаж.	ТО.014 07.77	970×592 ×1946	4	—	—	—	Ижевский завод технического оборудования.
16	Бак для мусора.	—	ф400мм	1	—	—	—	Покупной
17	Ларь хлорчистки.	Т.О.027 75	970×514 ×670	2	—	—	—	Ижевский завод технического оборудования
18	Стеллаж сборно-разборный 4-х ярусный	18.00 00.000	1000×500 ×2200	20	—	—	—	Ижевский завод металлических изделий технологического оборудования
19	Весы шкальные	РП 50Ш ТЗП-1	620×540 ×540	1	—	—	—	Покупные
20	Стенд диагностики и ремонта телерадиоаппаратуры и бытовой техники.	ТО.083 79	1508·758× ×1490	1	—	0,84	0,84	Ижевский завод технического оборудования
21	Стол письменный.	Арт. 40.001АН	1000×600 ×600	2	—	—	—	Покупной
22	Плита электрическая	„Лун".	500×600 ×888	1	—	5,1	5,1	Лысьвенский металлургический з-д

Привязан

Инв. №

Гл. инж. пр.	Носов		
Гл. НП	Тетюхова		
Нач. отд.	Кашкин		
Гл. инж. отд.	Константинова		
Гл. спец.	Вайсблат		
Рук. гр.	Ясинина		
Рук. гр.	Сытина		
Инж.	Чугреева		

ТП 286-1-179 ТХ

Сельский комплексный приемный пункт на 3 рабочих места с жилыми помещениями для приемщика

Стадия	Лист	Листов
ТР	3	

План на отм. 0.000
Фрагменты плана салона и кухни. Спецификация

ГИПРОБЫТПРОМ г. Москва

Согласовано
АСО-1
Сантехн. от 2
Электрох. от Шинкаренко

Инв. № подл. | Подпись и дата | Взам. инв. №

Типовой проект 286-1-179 Альбом I

Ведомость основных комплектов

Обозначение	Наименование	Примечание
ТХ	Технология производства	
АС	Архитектурно-строительные решения	
ВК	Внутренние водопровод и канализация	
ОВ	Отопление и вентиляция	
ГС	Газоснабжение	
ЭС	Электроснабжение	
СС	Связь и сигнализация	

Ведомость чертежей основного комплекта АС

Формат	Лист	Наименование	Примечание
	1	Общие данные /начало/	
	2	Общие данные /продолжение/	
	3	Общие данные /продолжение/	
	4	Общие данные /продолжение/	
	5	Общие данные /окончание/	
	6	План на отметке 0.000 Разрезы 1-1, 2-2. План кровли	
	7	Фасады 1-4; 4-1; А-Г; Г-А	
	8	Детали стен и перегородок	
	9	Развертки наружных стен	
	10	Развертки внутренних стен	
	11	Слуховое окно - ось. Встроенный шкаф ВШ-1; антресоль А-1	

Ведомость чертежей основного комплекта АС /продолжение/

Формат	Лист	Наименование	Примечание
	12	Схема расположения фундаментов	
	13	Схемы расположения элементов цокольного перекрытия и досок пола	
	14	Схема расположения балок и щитов чердачного перекрытия	
	15	Схемы расположения рам; стропил и обрешетки	
	16	Разрезы 1-1 7-7	
	17	Узлы 1÷6	
	18	Узлы 7÷14	
	19	Узлы 15÷20	
	20	Схема расположения элементов фронтона в осях 1-2; 4-3	
	21	Схема расположения элементов фронтона в осях 2-3	
	22	Схема расположения вентиляционных шахт	
	23	Схема расположения элементов веранды	
	24	Щиты Щ1; Щ1.1. Изделия металлические МН1÷МН4	
	25	Рамы Р1÷Р5	
	26	Стропильная ферма ИД1. Стропила поз.1÷поз.6	
	27	Узлы 1÷6	

Ведомость применимых и ссылочных документов

Обозначение	Наименование	Примечание
1.136-11	Двери деревянные входные для жилых и общественных зданий	
ГОСТ 11214-78	Окна и балконные двери деревянные для жилых и общественных зданий	
ГОСТ 6629-74*	Двери деревянные для жилых и общественных зданий	
ИИ-03 альбом 71-64	Решетка для вытирания ног	
1.138-10 вып.1	Перемычки ж/б для жилых и общественных зданий	
2.140-1 вып.5	Детали перекрытий жилых зданий	
ГОСТ 4081-78	Балки деревянные с черепными брусками	
ГОСТ 1005-68	Щиты деревянные для перекрытий в жилых и общественных зданиях	
ГОСТ 11047-78	Детали и изделия деревянные для малоэтажных жилых и общественных зданий	
ГОСТ 1006-68	Щиты деревянные для междукомнатных перегородок	
2.260-1 вып.3	Крепление стоек тепл и радиоантен	
1.172-4	Встроенные шкафы и антресоли в жилых зданиях	
1.136-2	Доски подоконные	
3.017-1. вып.3	Ограда деревянная	

Типовой проект разработан в соответствии с действующими нормами и правилами и предусматривает в архитектурно-строительных решениях мероприятия, обеспечивающие взрывную, взрывопожарную и пожарную безопасность при эксплуатации здания.

Главный инженер проекта _____ /Таганова Л.Ф./

Инв.№ подл. | Подпись и дата | Взам. инв.№

Привязан

Инв.№

ГИП	Таганова		
Нач.АСО-1	Альбанский		4.12.81
Гл.инж.АСО	Лесовой		4.12.81
Гл.спец.арх.	Солдатенков		4.12.81
Гл.спец.конс.	Некрасова		4.12.81
Ст.арх.	Шлякова		4.12.81
Проверил	Гоголенкова		4.12.81
Н.контр.	Солдатенков		4.12.81

ТП 286-1-179 АС

Сельский комплексный приемный пункт на 3 рабочих места с жилыми помещениями для приемщика

Стадия	Лист	Листов
ТР	1	27

Общие данные /начало/

ГИПРОБЫТПРОМ г. Москва

Копировал: Веденина

Формат А2

17859-31

Типовой проект 286-1-179 Альбом I

1. Общие исходные данные.

1.1. Типовой проект сельского приемного пункта на 3 рабочих места с жилыми помещениями для приемщика предназначен для строительства в сельской местности в Iв климатическом подрайоне II и III климатических районах с расчетными температурами наружного воздуха от -20°С до -40°С, для обычных геологических условий строительства за исключением районов вечной мерзлоты, сейсмики и с просадочными грунтами.

Ветровая нагрузка 27 кгс/м².

Снеговая нагрузка 100 кгс/м².

Проект выполнен в полном соответствии с действующими строительными нормами и правилами проектирования, санитарными и противопожарными нормами проектирования зданий и сооружений, на основании плана типового проектирования на 1981 год и задания на проектирование утвержденного министерством бытового обслуживания населения РСФСР и согласованного Госстроем РСФСР.

1.2. Геологические и гидрогеологические условия:

а. Грунты сухие, непучинистые, непросадочные с нормативными характеристиками $\varphi_н = 28°$, $C_н = 0{,}02$ кг/см², $E = 150$ кг/см², $\gamma_о = 1{,}8$ т/м³.

б. Территория без подработки горными выработками.

1.3. По эксплуатационным требованиям долговечности здание относится к IV классу сооружений.

Степень огнестойкости – V, в соответствии со СНиП II-2-80.

2. Генплан.

2.1. Участок для строительства сельского приемного пункта на 3 рабочих места с жилыми помещениями для приемщика может быть расположен в центральной части поселка на тысячу жителей, размером участка 37,0 × 36,0 метра.

2.2. На участке располагаются:

здание приемного пункта с жилыми помещениями, сарай, приусадебный участок и разворотная площадка. Перед главным входом предусмотрена стоянка для 2-х – 3-х легковых автомашин.

2.3. Ориентацию приемного пункта относительно сторон света и преобладающего направления ветров принимать с учетом обеспечения и предотвращения снежных или песчаных заносов, в соответствии с градостроительными требованиями коллективной застройки, предусмотренными главой СНиП II-60 75*.

3. Объемно-планировочные архитектурные решения.

3.1. Типовой проект сельского приемного пункта на 3 рабочих места с жилыми помещениями для приемщика представляет собой 1-этажное деревянное здание с размерами в осях 20,4 × 10,8 метров и высотой этажа 3,0 метра.

3.2. В производственной части приемного пункта располагаются: салон, участок выездных мастеров, кладовая и парикмахерская, санузел.

Жилые помещения для приемщика состоят из общей комнаты, 2-х спален, кухни, ванной комнаты и санузла.

3.3. Помимо основного входа со стороны главного фасада запроектирован с торцевой стороны по оси 1 дополнительный вход в салон приема грязного белья.

Вход в жилые помещения предусматривается со стороны дворового фасада через веранду и тамбур.

Вход на чердак – через слуховые окна по приставной деревянной лестнице.

4. Конструктивное решение.

4.1. Конструктивная схема приемного пункта принята с несущими продольными и поперечными стенами из брусьев.

4.2. Фундаменты ленточные бутобетонные из бутового камня марки 200 и бетона марки 100.

При привязке проекта к площадке с другими гидрогеологическими условиями, глубину заложения и сечения фундаментов следует пересчитать в соответствии со СНиП II-15-74.

4.3. По периметру здания устраивается бетонная отмостка по щебеночному основанию шириной 500 мм и высотой 100 мм.

4.4. Стены – брусчатые из древесины хвойных пород. Наружные стены при расчетной температуре наружного воздуха -20°С и -30°С – из бруса 150 × 150 мм; при температуре -40°С – из бруса 180 × 150 мм; внутренние стены – из бруса 100 × 150 мм.

Брусья укладываются на паклю /ГОСТ 15183-70/ и раскрепляются нагелями ф24 мм для наружных стен и ф18 мм для внутренних стен, расположенными через 1,5 метра в шахматном порядке по высоте стен.

4.5. В производственной части здания укладывается утеплитель – шлак между лагами на ширину 1,2 метра от наружных стен.

По осям 1; А; Г бетонная подготовка выполняется с понижением до отм -0,500.

4.6. Перегородки – сборные из дощатых щитов с последующей обшивкой плитами сухой штукатурки.

4.7. Полы – деревянные из шпунтованных строганых досок δ=29 мм по деревянным балкам /ГОСТ 4981-78/. По черепным брускам уложены щиты, а по щитам укладывается утеплитель – минераловатные плиты на битумной основе. В помещениях санузлов и ванной комнате предусмотрены полы из керамической плитки на цементно-песчаном растворе по бетонной подготовке.

4.8. Чердачное перекрытие – по деревянным балкам с черепными брусками, а по черепным брускам уложены щиты; снизу по балкам подшивается гипсоволокнистыми панелями /сухой штукатуркой/.

ГИП	Таганова			ТП 286-1-179 АС		
Нач. АСО-1	Альбинский					
Гл. инж. АСО	Лесовой			Сельский комплексный приемный пункт на 3 рабочих места с жилыми помещениями для приемщика		
Гл. спец.	Некрасова					
Гл. спец.	Солдатенко				Стадия	Лист	Листов
Вед. инж.	Полянская				ТР	2	
Инженер	Ильченков			Общие данные /продолжение/	ГИПРОБЫТПРОМ г. Москва		
Проверил	Полянская						
Н. контр.	Солдатенко						

Привязан

Инв. №

Копировал: Веденина

Формат 22

Инв. № подл. | Подпись и дата | Взам. инв. №

Типовой проект 286-1-179 Альбом I

4.9. Столярные изделия - окна приняты по ГОСТу 11214-78, двери - по ГОСТу 6629-74*

Для температуры t = -40°С окна с тройным остеклением по ГОСТу 16289-80, узлы и установка по серии 2.430-4м, выпуск 1, УЗ. 1,2,3.

4.10. Крыша чердачная из системы наслонных стропил. На фронтонах предусмотрены слуховые окна.

Кровля принята из асбестоцементных листов по обрешетке из брусков 50 × 100 мм с шагом 750 мм.

4.11. Веранда

Стены выполнены в деревянном каркасе, заполнение проемов - раздельно - столярные переплеты /ГОСТ 11214-78/.

Кровля - по стропилам, скатная.

Пол веранды из досок δ = 29 мм, уложенных по деревянным балкам.

4.12. Крыльца входные - бетонные, ступени - набивные с железнением, по стенкам из бутобетона.

5. Наружная и внутренняя отделка.

5.1. Наружные стены обшиваются строганными досками по скользящим на металлических скобах деревянным рейкам и слою твердой древесно-волокнистой плиты, при условии тщательного выполнения плотничных работ /плотная пригонка брусьев, оставление зазоров в местах крепления нагелями и рейками, а также над оконными и дверными коробками - 4% высоты проема - для обеспечения свободной осадки, качественная конопатка стен пазлей и прочее/.

Наружная отделка далее завершается окраской фасадов водоотталкивающей краской светлых тонов /ПХВ/.

5.2. Лобовые и карнизные доски, обшивка веранды и ограждения крылец покрываются тонированной олифой или лаком. Переплеты и двери покрываются масляной краской за 2 раза.

5.3. Брусчатые стены обиваются сухой штукатуркой по маячным рейкам с последующей оклейкой обоями, а щитовые перегородки оклеиваются обоями /в жилой части/. Во всех производственных помещениях стены красятся водоэмульсионной краской.

5.4. В санузлах стены облицовываются глазурованной плиткой на высоту 0,15 метра, выше стены окрашиваются водоэмульсионной краской.

В ванной комнате участки стен, примыкающие к ванне и санитарным приборам, облицовываются керамической плиткой на высоту 1,80 метра, остальные участки облицовываются керамической плиткой на высоту 0,15 метра, выше керамической плитки стены окрашиваются водоэмульсионной краской.

В кухне стены на всю высоту окрашиваются водоэмульсионной краской, в местах примыкания санитарных приборов и кухонного оборудования - облицовка поверхностей стен керамической глазурованной плиткой по всей длине кухонного фронта на высоту 0,6 м от уровня оборудования.

5.5. Потолки - окраска клеевой краской белого цвета по сухой штукатурке.

5.6. Полы входных крылец, в санузлах и ванной комнате - керамические, во всех остальных помещениях - деревянные, окрашиваемые эмалью по грунтовке за два раза.

6. Противопожарные мероприятия и защита от коррозии.

6.1. Противопожарные мероприятия осуществляются в точном соответствии со СНиП II-2-80. Деревянные элементы расположенные ниже уровня чистого пола, а также элементы открытых конструкций подлежат защите от гниения и возгорания согласно СНиП II-28-73* и СНиП III-23-76. Деревянные брусья и обрешетка должны быть антисептированы и подвергнуты глубокой пропитке антипиреном /с поглощением древесиной солей из расчета не менее 75 кгс/м³/-СНиП II-26-76.

Проект разработан для производства работ как в летних так и в зимних условиях в соответствии со СНиП III-19-76 часть II и СНиП III-17-78 часть III.

7. Указания по привязке проекта.

7.1. Типовой проект должен быть применен в строительстве только после выполнения проектных работ по его корректировке в зависимости от конкретных гидрогеологических и климатических условий с учетом требований соответствующих глав СНиП и СН 401-69. Отметка земли принята условно и подлежит корректировке.

Привязанный проект должен иметь удостоверяющую подпись главного архитектора /инженера/ проекта о соответствии проекта привязке действующим нормам и правилам.

Схема генплана

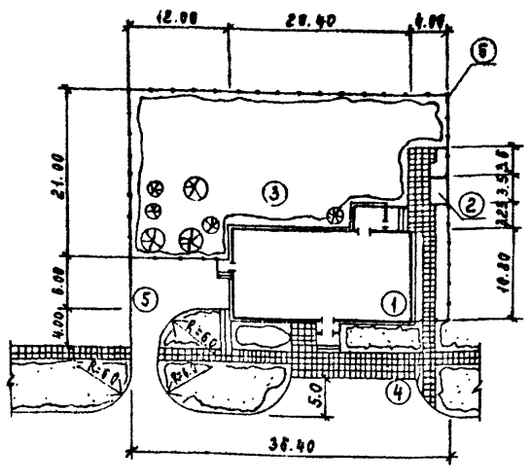

Экспликация

1. Приемный пункт на 3 рабочих места с жилыми помещениями для приемщика.
2. Хозяйственная постройка с мини. набором по... ...ий Т.П. 817-160 тип. III.
3. Разворотная площадка.
4. Стоянка для легковых автомашин.
5. Приусадебный участок.
6. Ограда деревянная тип ДІІ /Д/ h=1.2м, ℓ=33м. Ворота тип. 3Я /Д/ серия 3.017-1. вып.3.

Основные показатели.

Площадь участка	982.8 м²
Площадь застройки	271.33 м²
Плотность застройки	28%
Площадь озеленения	425.6 м²
Площадь асфальтового покрытия	214.5 м²
Площадь покрытия из уплотненного щебня	131.57 м²
Строительный объем	724.4 м³
Строительный объем производственной части	469.7 м³
Строительный объем жилой части	282.4 м³
Площадь общая производственной части	117.5 м²
Площадь общая жилой части	69.4 м²
Площадь жилая	44.4 м²
Площадь летнего помещения	16.1 м²

Инв.№ подл. | Подпись и дата | Взам.инв.№

Привязан

Инв.№

ГИП	Таганова		
Нач.АСО-1	Альбанский		4.12.81
Гл.инж.АСО	Лесовой		4.12.81
Гл. спец.	Некрасова		4.12.81
Гл. спец.	Солдатенков		4.12.81
Вед.инж.	Полянская		4.12.81
Инженер	Ивченков		4.12.81
Проверил	Полянская		4.12.81
Н.контр.	Некрасова		4.12.81

ТП 286-1-179 АЕ

Сельский комплексный приемный пункт на 3 рабочих места с жилыми помещениями для приемщика

Стадия	Лист	Листов
ТР	3	

Общие данные /продолжение/

ГИПРОСЕЛЬХОЗПРОМ г. Москва

Копировал: Бедянина

Формат А2

Типовой проект 286-1-179 Альбом I

План полов на отм. 0.040

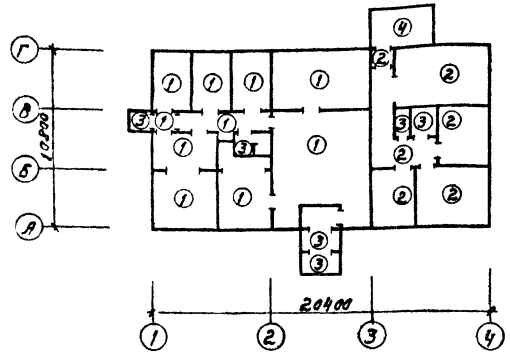

Экспликация полов.

Тип по пр-ту	Конструкция пола	Материал слоя	Тип слоя	Толщ. слоя мм	Дополнительные указания
1	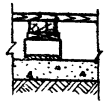	1. Шпунтованные доски 2. Лаги из досок шириной 100-120мм через 500мм 3. Прокладка из доска по 2 сл. толя 4. Бетонный или кирпичный столбик на цементно-песчаном растворе М25 5. Бетон М 100 по грунту основания с втрамбованным щебнем 6. Грунт основания.	П-64	29 50 25 75 80	
2	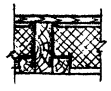	1. Шпунтованные доски 2. Пароизоляция-пергамин 3. Плиты минераловатные на битумной связке γ=300кг/м³ 4. Строит. бумага/2 слоя/или картон 5. Щит перекрытия	П-64	29 2 2	для t°-20°-80мм для t°-30°-100мм для t°-40°-120мм
3	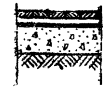	1. Керамическая плитка (ГОСТ 6787-69) 2. Стяжка из цементно-песчаного раствора марки 150 *3. Гидроизоляция 4. Подстилающий слой-бетон М-100 5. Уплотненный грунт	П-50	10 20 80	*Оклеечная битумн. только в санузлах
4		1. Шпунтованные доски 2. Балка		29	

Спецификация заполнения оконных проемов.

Марка	Обозначение	Наименование	Кол.	Примечание
		Проем ОК-1 (4шт.)		
ОР21-13,5	ГОСТ 11214-78	Оконный блок	1	
ДО14-15	Серия 1.136-2	Подоконная доска	1	
		Проем ОК-2 (9шт.)		
ОР15-15	ГОСТ 11214-78	Оконный блок	1	
ДО16-15	Серия 1.136-2	Подоконная доска	1	
		Проем ОК-3 (1шт.)		
ОР15-21	ГОСТ 11214-78	Оконный блок	1	
ДО22-15	Серия 1.136-2	Подоконная доска	1	
		Проем ОК-4 (3шт.)		
ОР15-9	ГОСТ 11214-78	Оконный блок	2	Наружная створка
ДО19-15	Серия 1.136-2	Подоконная доска	1	
		Проем ОК-5 (4шт.)		
оси	АС-11	Слуховое окно	4	См. АС-11

Ведомость проемов дверей.

Проемы			Элементы заполнения проемов.		
Тип по проекту	Размер в кладке в×h мм	Кол. мест	Марка	Обозначение	Кол.
1	1520×2400	2	ДН23-5,9-13	1.136-11	1
2	1020×2400	5	ДН23-9-16(л)	То же	1
3	1020×2400	2	ДН23-9-16(п)	"	1
4	1310×2070	1	ДО21-13	ГОСТ 6629-74*	1
5	910×2070	2	ДГ21-9л	То же	1
6	980×2070	1	ДГ21-9	"	1
7	710×2070	3	ДГ21-7	"	1
8	710×2070	1	ДГ21-7л	"	1
9	1010×2070	4	ДГ21-10	"	1
10	1010×2070	2	ДГ21-10л	"	1
11	700×800	1	ДА7-10	1.172-4	1

Спецификация сборных перегородок

Марка	Обозначение	Наименование	Кол.	Примечание
Щ7	ГОСТ 1006-68	Щит 3000×295×48	3	
Щ8	То же	Щит 3000×595×48	30	

Ведомость на встроенное оборудование

Марка	Обозначение	Наименование	Кол.	Примечание
ВШ-1	1.172-4	Встроенный шкаф	1	См. АС-11
А-1	"	Антресоль	1	"

Примечания.

1. В помещении кладовой как вариант возможно устройство цементно-песчаного пола.
2. В производственной части для обеспечения вентиляции подпольного пространства в полу каждого помещения врезать по 2 вентрешетки [illegible] 16шт.

Привязан

Инв. №

Тип	Таганова	
Нач. АСО-1	Альбанский	
Гл. кон. АС	Лесовой	
Гл. спец. ар.	Солдатенков	
Гл. спец. кон.	Некрасова	
Ст. арх.	Кузнецова	
Проверил	Гогленкова	
Н. контр.	Солдатенков	

ТП 286-1-179 АС

Сельский комплексный приемный пункт на 3 рабочих места с жилыми помещениями для приемщика.

Стадия	Лист	Листов
ТР	4	

Общие данные (продолжение).

ГИПРОБЫТПРОМ г. Москва

Инв. № подл. | Подпись и дата | Взам. инв. №

Типовой проект 286-1-179 Альбом I

Сводная спецификация асбестоцементных элементов

Марка	Обозначение	Наименование	Кол.	Масса ед. кг	Примечание
	ГОСТ 16233-77	Листы асбестоцементные УВБ-1750	377		$м^2$
	То же	То же КУ-1	42		п.м.
	"	" КУ-2	42		п.м.

Сводная спецификация деревянных элементов

Марка	Обозначение	Наименование	Сечение мм	Длина мм	Кол.	Объем ед. $м^3$	Примечание
Б1	ГОСТ 4981-78	Балка БДЦ-2,37,2	50×180	3700	108	0,0451	
Б2	То же	То же БДК-2,37,2	100×180	3700	3	0,0784	
Б3	"	" БДК-1,60,-2	100×180	6000	12	0,1272	
щп1	АС-24	Щит щп1	95×540	1000	1	0,035	
щ1	То же	То же щ1	73×440	1740	224	0,024	
щ2	ГОСТ 1005-68	" щ18	73×390	1800	35	0,0234	
щ3	То же	" щ21	73×390	2100	12	0,0273	
Р1	АС-25	Рама Р1	Сложное		1	0,336	
Р2	То же	То же Р2	То же		4	0,301	
Р3	"	" Р3	"		1	0,330	
Р4	"	" Р4	"		2	0,228	
Р5	"	" Р5	"		4	0,231	
ИД1	АС-26	Ферма стропильная ИД1	"		18	0,104	

Пиломатериалы нестроганные

Марка	Обозначение	Наименование	Сечение мм	Длина мм	Кол. п.м.	Объем $м^3$	Примечание
Конструкция пола	ГОСТ 8486-66**	Подкладки под лаги	25×130	150	306	0,149	шт.
	То же	Брусок черепной	50×50		48,5	0,121	
	"	Лага	50×100		292,4	1,462	
	"	Доска люка	50×130		4,1	0,03	
	"	Доски под перегородку в дверных проемах	50×150		25	0,19	
	"	Лага веранды	50×180	2400	7	0,151	шт.
Чердачное перекрытие	"	Брусок черепной	40×40		49,0	0,08	
	"	Доска	50×180		7,1	0,064	
	"	Доска обгонная	50×180		37,6	0,338	Только для t=-20-30
	"	То же	80×180		37,9	0,546	Только для t=-40°
	"	Вкладыш	100×180		77,0	1,386	
Конструкция стен	"	Рейка маячная	16×50		1200	0,96	
	"	Доска	25×100		150	0,375	
	"	Рейка маячная	32×50		44,4	0,071	
	"	Шпонка	32×50		94,5	0,151	
	"	Рейка маячная	50×50		36,3	0,908	
	"	Брусок	50×100		68,4	0,342	
	"	Доска	50×150		28,8	0,216	
	"	Кабылка	150×150	150	110	0,371	шт
	ГОСТ 2695-71*	Нагели		400	510	0,1	шт.
	ГОСТ 8486-66**	Доска	50×100			0,32	

Пиломатериалы нестроганные (продолжение)

Марка	Обозначение	Наименование	Сечение мм	Длина мм	Кол. п.м.	Объем $м^3$	Примечание
Конструкция стен	ГОСТ 8486-66**	Брусок	80×100			0,5	
	То же	Брусок	100×150			17,82	
	"	Доска	50×150			0,28	Только для t=-20°-30°
	"	То же	80×150			1,2	То же
	"	Брус	150×150			26,1	"
	"	Доска	50×180			0,34	Только для t=-40°
	"	То же	80×180			1,44	То же
	"	Брус	150×180			31,4	"
Конструкция крыши	"	Брусок	50×50		110,2	0,276	
	"	Бабышка	50×80	100	52	0,021	шт.
	"	Обрешетка	50×100		127,0	6,35	
	"	Брусок	50×100		170,9	0,854	
	"	Стойка	50×100	2160	4	0,043	шт.
	"	То же	50×100	1200	4	0,024	шт.
	"	Доска	50×150		80,6	0,604	
	"	Стропила	50×150	3600	20	0,540	шт
	"	То же	50×180	5000	18	0,810	шт
	"	"	50×180	4350	56	2,192	шт.
	"	"	50×180	Eср=3620	29	0,945	шт
	"	"	50×180	3370	6	0,182	шт.
	"	"	50×180	Eср=1920	12	0,207	шт.
	"	Доска	50×180		20	0,18	
	"	Брусок	100×100		42,3	0,423	
	"	Стойка	100×100	2090	2	0,042	шт
	"	Брус	100×180	7600	1	0,137	шт
Вентшахты	"	Брусок	50×50		20	0,05	
	"	То же	50×100		30,5	0,15	
	"	"	100×100		3	0,03	
Веранда	"	Обрешетка	50×100	4700	5	0,118	шт
	"	Брус монтажный	50×100		14,1	0,070	
	"	Стропила	100×100	2800	7	0,196	шт
	"	Балка	100×100	3900	1	0,039	шт
	"	То же	100×100	2400	2	0,048	шт
	"	"	100×180	3,900	1	0,070	шт

Пиломатериалы строганые.

Марка	Обозначение	Наименование	Сечение мм	Длина мм	Кол. п.м.	Объем $м^3$	Примечание
Цокольное перекрытие	ГОСТ 8486-66**	Галтель	22×54		208	0,25	
	То же	Доска пола	29×124	6500	271	6,34	
Конструкция стен	"	Наличник	13×74		314,0	0,302	
	"	Обшивка	13×94		2074	2,534	
	"	Доска	19×124		57,6	0,136	
	"	То же	22×124		115,2	0,314	
	"	"	29×50		44,4	0,064	109,8 п.м. для t=-40°

Пиломатериалы строганые (продолжение)

Марка	Обозначение	Наименование	Сечение мм	Длина мм	Кол. п.м.	Объем $м^3$	Примечание
Конструкция стен	ГОСТ 8486-66**	Брусок	44×44		128,4	0,249	
	То же	То же	44×94		20,2	0,084	
	"	Наличник	47×94		65,4	0,289	
	"	То же	64×70		22,6	0,101	
Конструкция крыши	"	Доска обшивки	13×94		100,8	0,133	
	"	То же	13×124		579,8	1,006	
	"	Доска слива	13×124		31,2	0,054	
	"	Доска лобовая	22×174		174,0	0,666	
	"	Брусок	44×94	350	32	0,046	шт.
Вентшахты	"	Доска	22×100		281,5	0,62	
Веранда	"	Наличник	13×74		26,6	0,026	
	"	Доска обшивки	13×94		34,1	0,045	
	"	То же	19×124		171,8	0,404	
	"	Доска лобовая	22×174		4,7	0,018	
	"	Доска ограждения	24×200		4,6	0,022	
	"	Доска [illegible]	44×94	1800	3	0,022	шт.
	"	Стойка ограждения	44×94	900	3	0,011	шт
	"	Поручень	44×94		2,2	0,009	
	"	Стойка	94×94	2970	7	0,184	шт
	"	То же	94×94	2800	2	0,050	шт.

Сводная спецификация металлических элементов

Марка	Обозначение	Наименование	Кол.	Масса ед. кг.	Примечания
МН1	АС-24	Изделие металлическое МН1	56	0,79	
МН2	То же	То же МН2	184	0,51	
МН3	"	" МН3	3	0,51	
МН4	"	" МН4	8	0,96	
	ГОСТ 8478-81	Сетка 100/100/8/8 в=2500	5,0	101,2	п.м
	ГОСТ 103-76	Скоба ветровая -30×4	144,4	135,7	п.м
	То же	Скоба скользящая -20×2	654,3	206,1	п.м
	ГОСТ 19903-74*	Сталь кровельная -δ=0,4мм	131,3	412,3	$м^2$
	ГОСТ 5781-75	Сталь арматурная ф16 А III	7,6	12,0	п.м
	ГОСТ 2590-71*	Сталь круглая ф8	7,5	3,0	п.м
	То же	То же ф5	5,76	0,92	п.м
	ГОСТ 8240-72	Швеллер [16 l=100	8	1,42	

Данный лист см. совместно с АС-4.

Привязан

Инв. №

ГИП	Таганова	
Нач. АСО-1	Альбанский	
Гл. инж. АСО	Лесовой	
Гл. спец.	Некрасова	
Вед. инж.	Полянская	
Проверил	Некрасова	
Н. контр.	Некрасова	

ТП 286-1-179 АС

Сельский комплексный приемный пункт на 3 рабочих места с жилыми помещениями для приемщика

Стадия	Лист	Листов
ТП	5	

Общие данные (окончание).

ГИПРОБЫТПРОМ г. Москва

Копир.

Формат 22

Взам. инв. №

Подпись и дата

Типовой проект 286-1-179 Альбом I

План на отм. 0.000

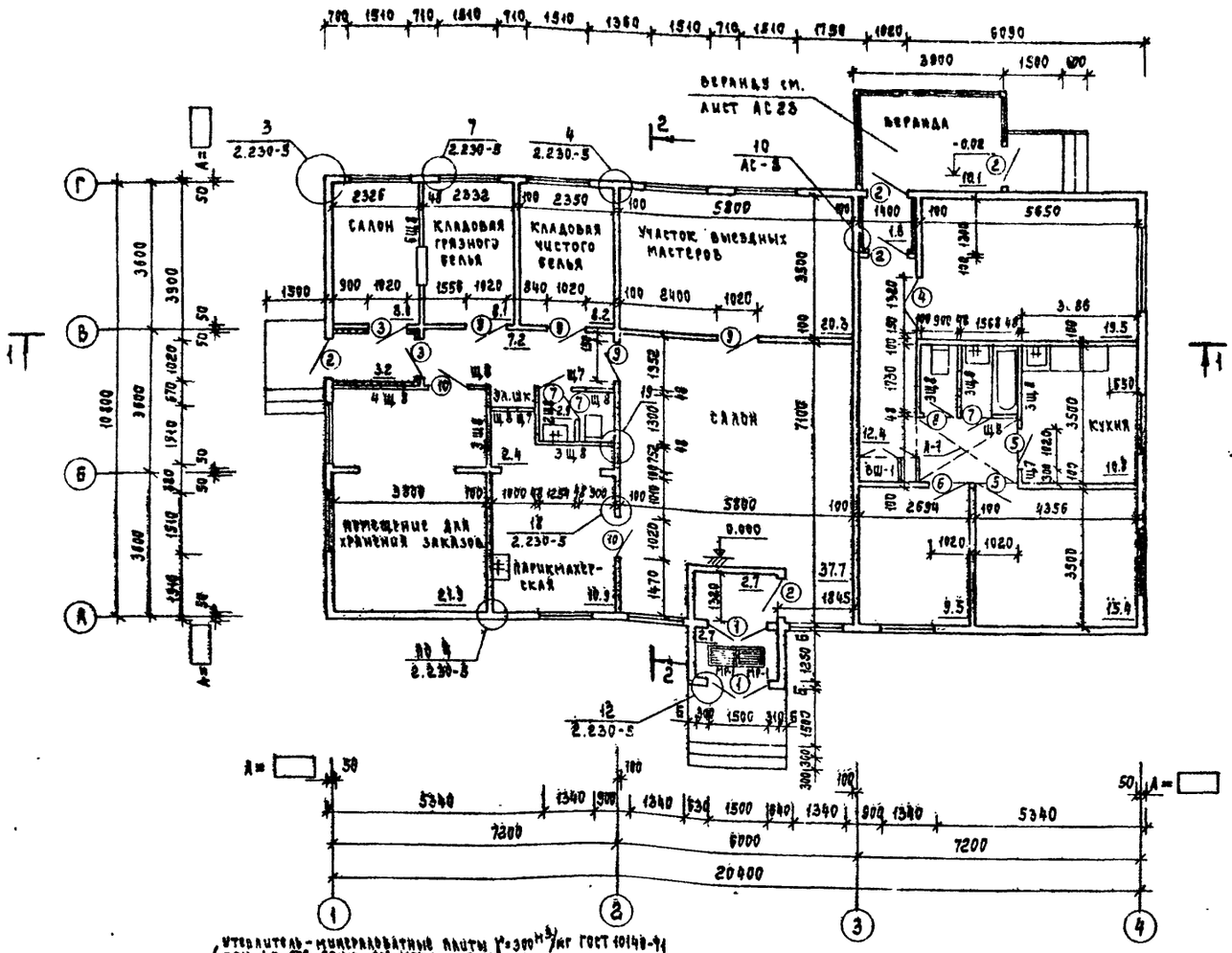

План кровли

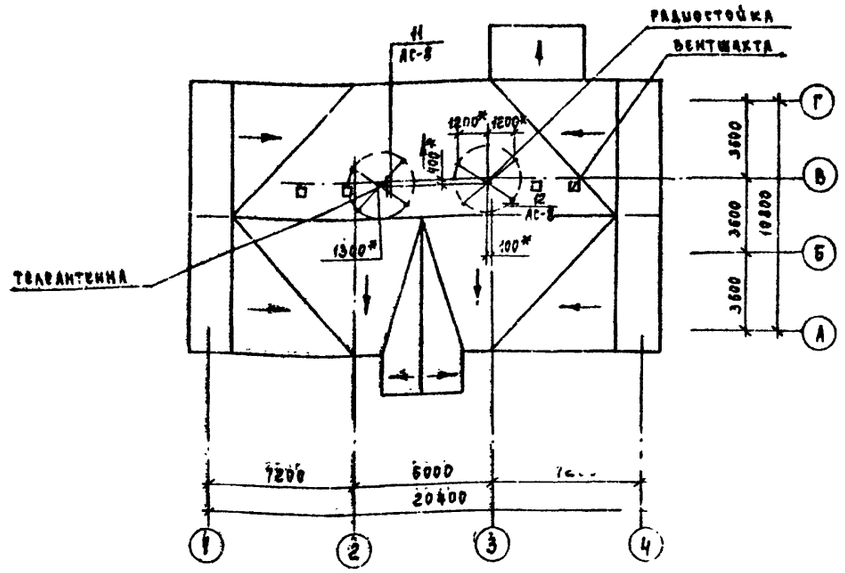

Разрез 1-1

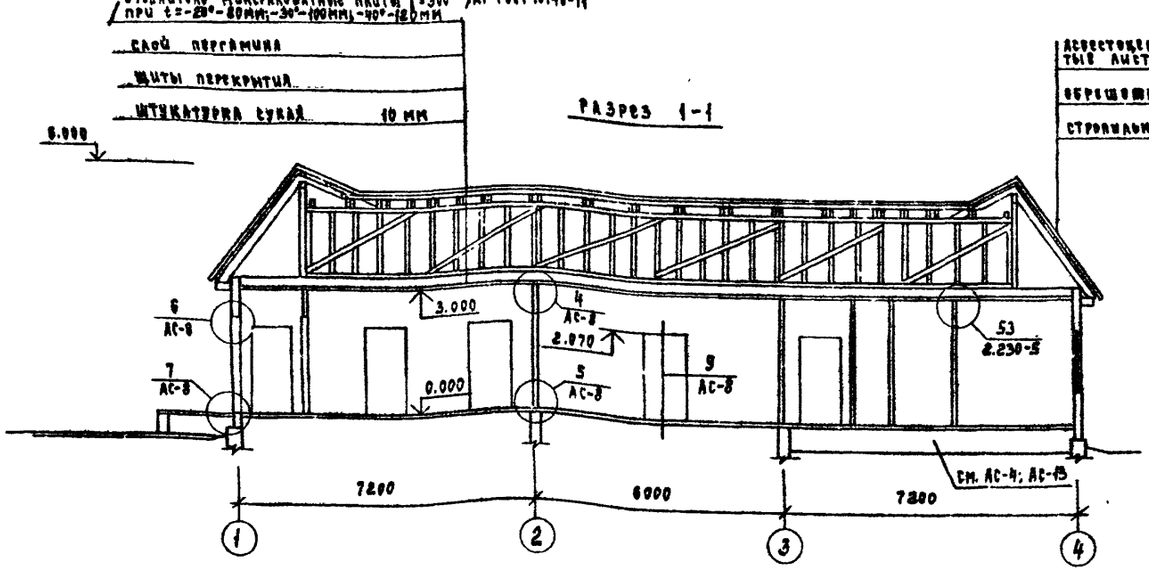

Разрез 2-2

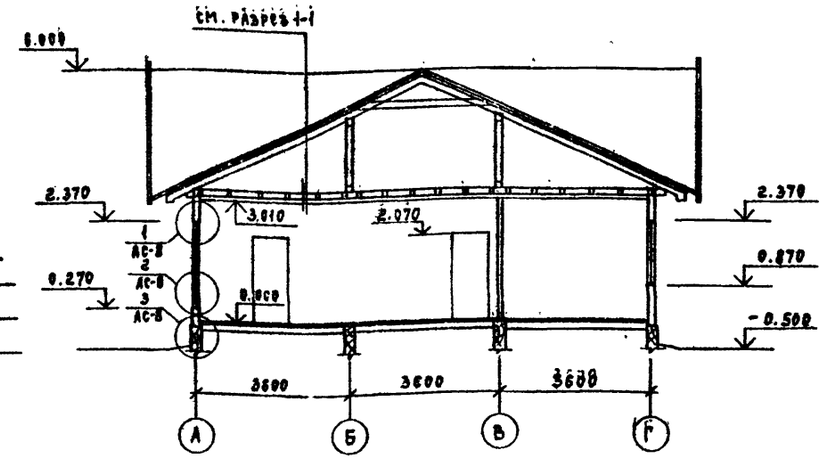

1. Узлам планов по серии 2.230-3 см. совместно с узлами разрезов на листе АС-8.
2. Размеры с индексом * уточнить по месту.

Таблица переменных размеров наружных стен

	Температура		
	t=-20°	t=-30°	t=-40°
А (мм)	100		130
Б (мм)	150		180

Привязан

Инв. №

Гл. инж. инст.	Москов		
ГИП	Таганова		
Нач. АСО-1	Ананьинский		6.12.81
Гл. кон. АСО-1	Асеева		6.12.81
Гл. сп. арх.	Солдатенков		6.12.81
Гл. сп. кон.	Некрасова		6.12.81
Ст. арх.	Гогленкова		6.12.81
Ст. арх.	Шахова		6.12.81
Проверил	Кузнецова		6.12.81
Н. контр.	Солдатенков		6.12.81

ТП 286-1-179 АС

Сельский комплексный приемный пункт на 3 рабочих места с жилыми помещениями для приемщика

Стадия	Лист	Листов
ТР	6	

План на отм. 0.000. Разрезы 1-1, 2-2. План кровли

ГИПРОБЫТПРОМ г. Москва

Копировал: Веденина

Формат 22

17450 -1

Согласовано: Техн. отд. | Техн. отд. Калинин | Сантехн. отд. Егоров | Электротехнический отдел Самуилович

Инв. № подл. | Подпись и дата | Взам. инв. №

Типовой проект 286-1-179 Альбом I

Фасад 1-4

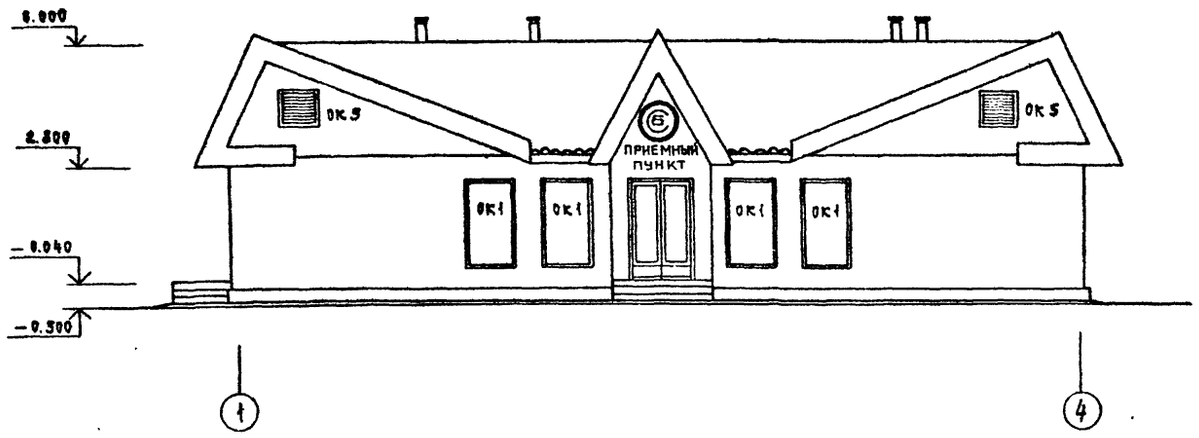

Фасад А-Г

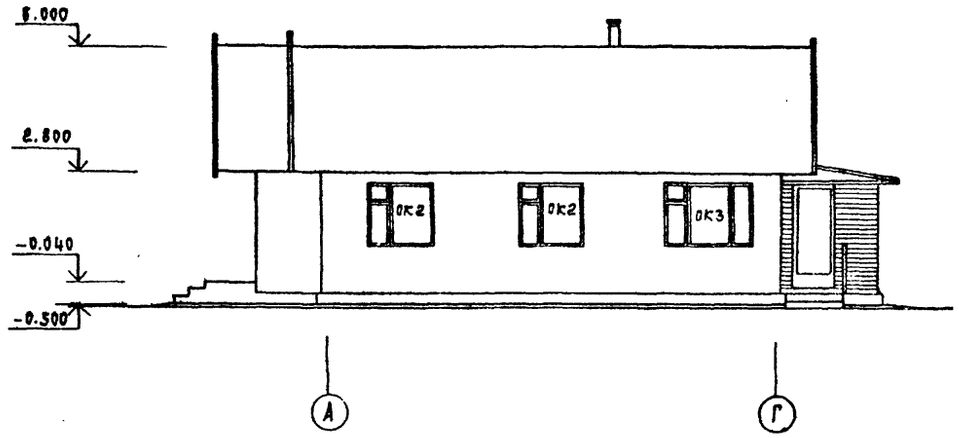

Фасад 4-1

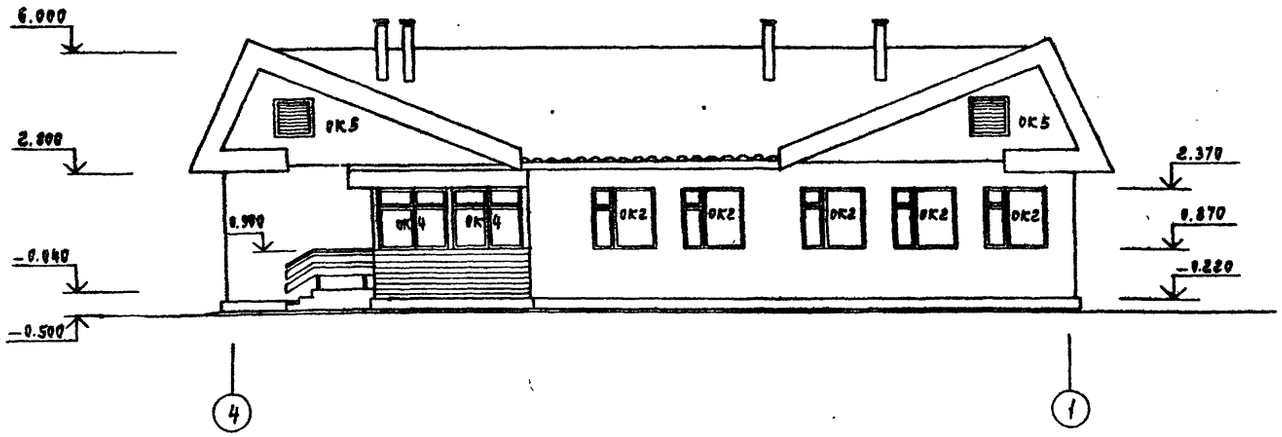

Фасад Г-А

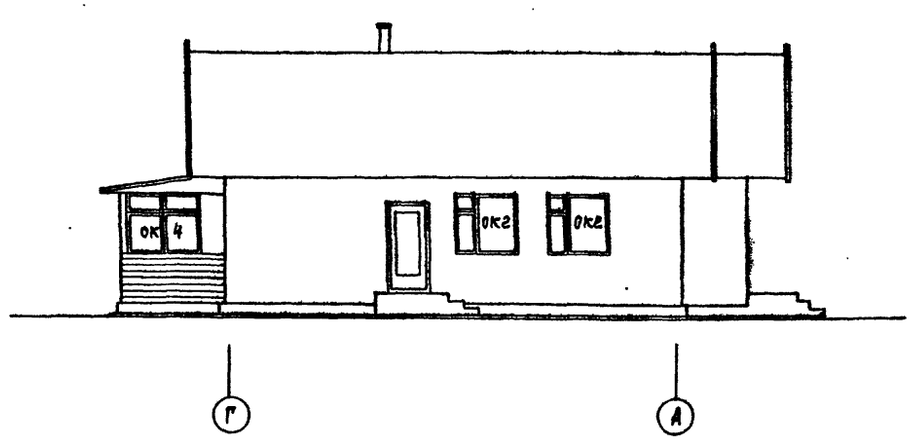

1. Наружную отделку фасадов см. лист АС-3.
2. Реклама дана условно, разрабатывается местными ПКБ бытового обслуживания населения.
3. Приставную лестницу для входа на чердак выполнить из 2 брусков 75×50 ℓ = 4м с поперечными брусками 50×50мм через 400 мм, общая ℓ = 7м.

ГИП	Таганова			ТП 286-1-179 АС	
Нач. АСО-1	Альбанский		1.12.81		
Гл.инж. АСО	Лесовой		1.12.81	Сельский комплексный приемный пункт на 3 рабочих места с жилыми помещениями для приемщика	
Гл.спец. АМ	Солдатенков		1.12.81		
Ст. Арх.	Гоголенкова		1.12.81		Стадия: ТР; Лист: 7; Листов:
Проверил	Шлыкова		1.12.81		
Н. контр.	Солдатенков		1.12.81	Фасады 1-4; А-1; А-Г; Г-А	ГИПРОБЫТПРОМ г. Москва

Привязан

Инв. №

Копировал: Водянина

Формат А2

Инв. № подл. | Подпись и дата | Взам. инв. №

Типовой проект 286-1-179 Альбом I

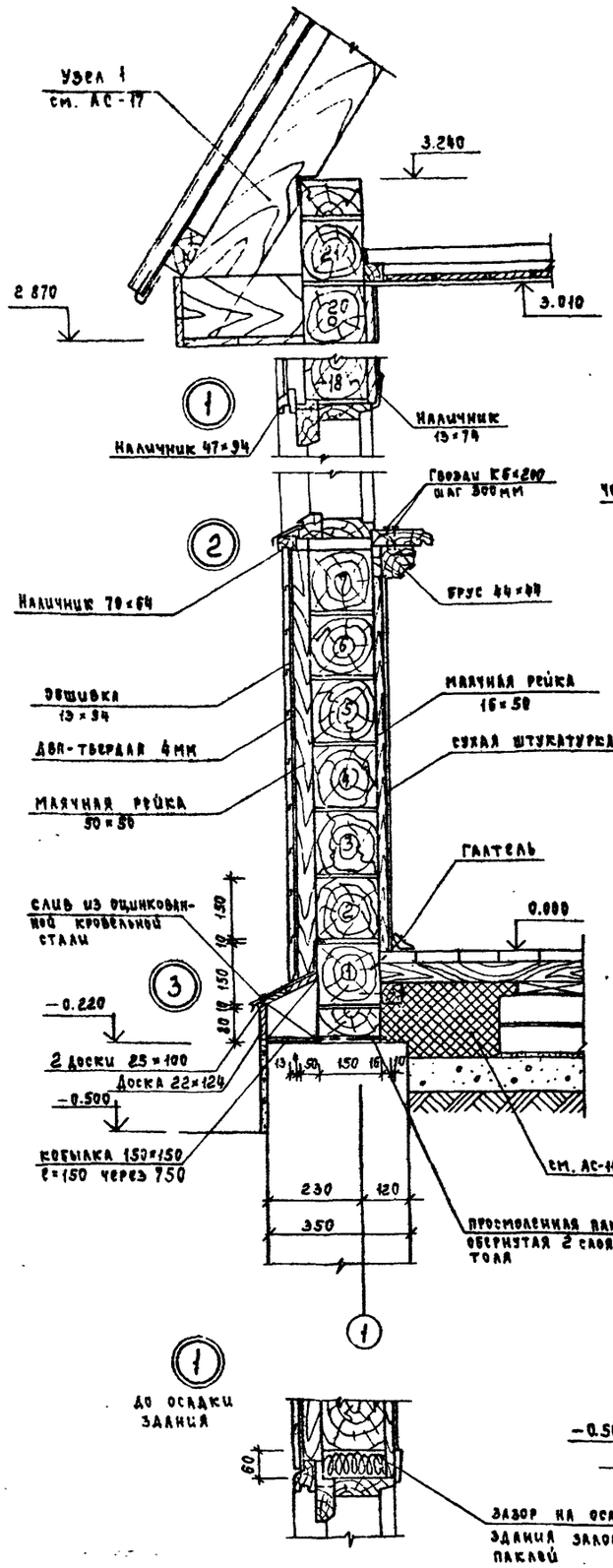

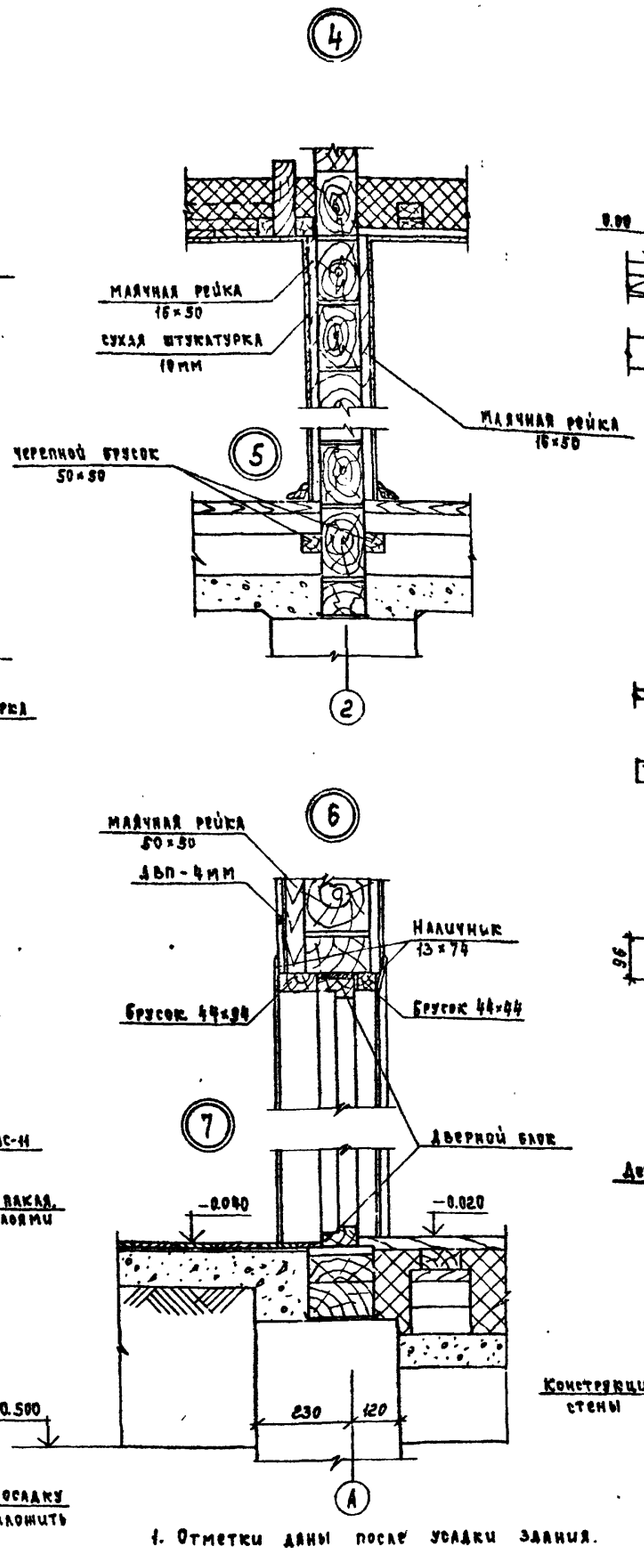

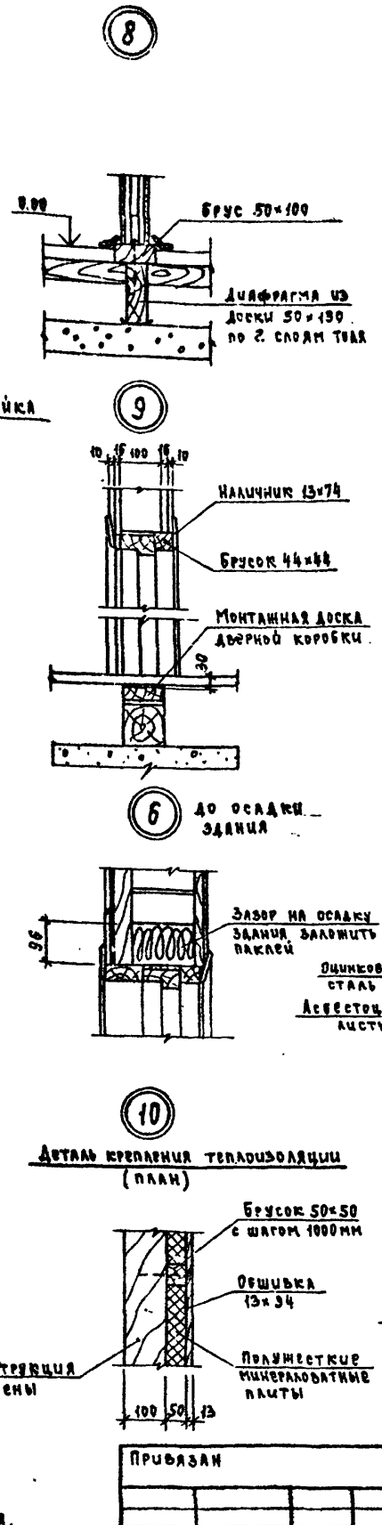

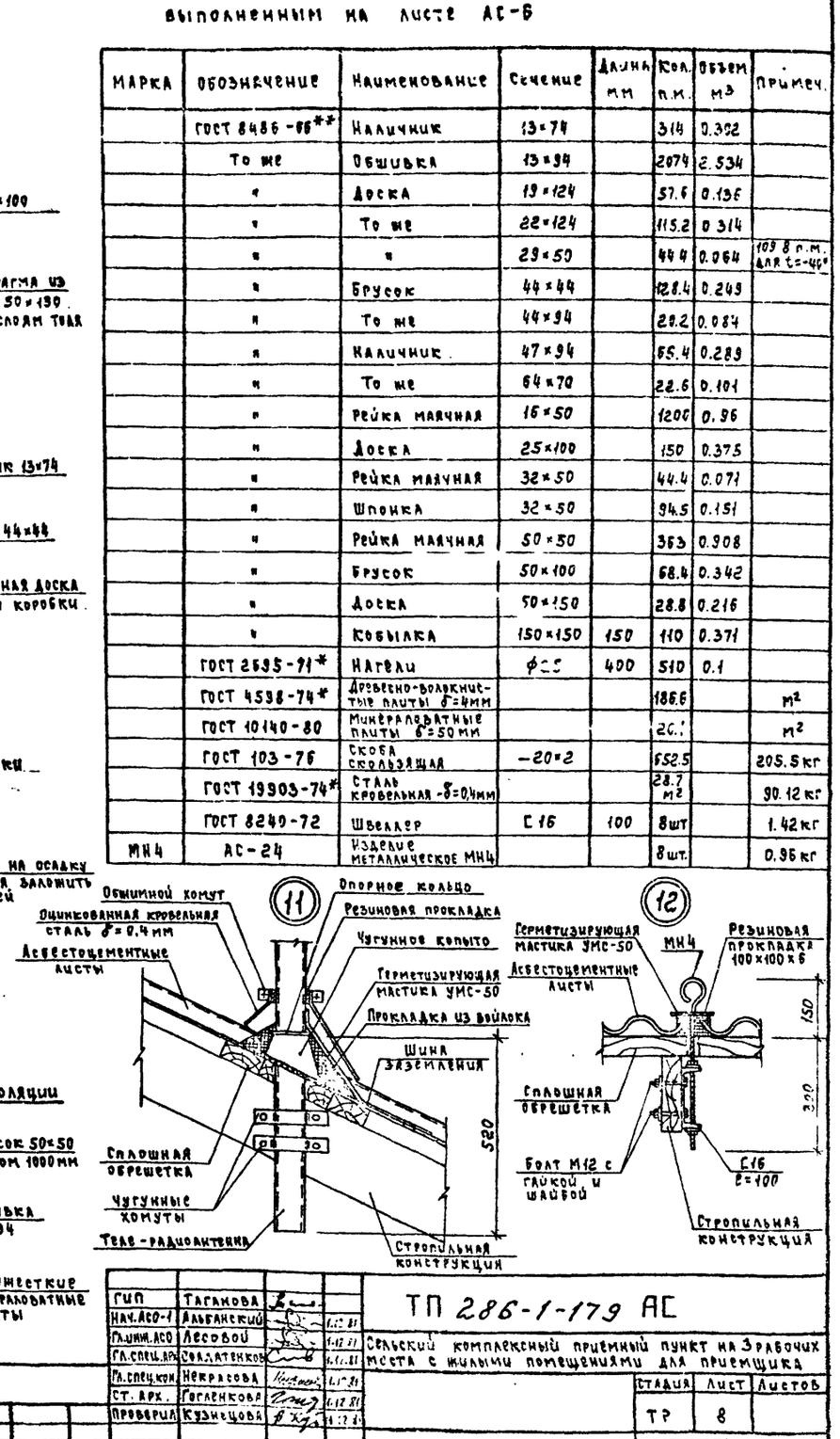

1. Отметки даны после усадки здания.
2. Данный лист см. совместно с АС-6.

Спецификация элементов к схемам расположения выполненным на листе АС-6

Марка	Обозначение	Наименование	Сечение	Длина мм	Кол. п.м.	Объем м³	Примеч.
	ГОСТ 8486-86**	Наличник	13×74		314	0.302	
	То же	Обшивка	13×94		2074	2.534	
	"	Доска	19×124		57.6	0.136	
	"	То же	22×124		115.2	0.314	
	"	"	29×50		444	0.064	109.8 п.м. для t=-40°
	"	Брусок	44×44		128.4	0.249	
	"	То же	44×94		28.2	0.084	
	"	Наличник	47×94		65.4	0.289	
	"	То же	64×70		22.6	0.101	
	"	Рейка маячная	16×50		1200	0.96	
	"	Доска	25×100		150	0.375	
	"	Рейка маячная	32×50		44.4	0.071	
	"	Шпонка	32×50		94.5	0.151	
	"	Рейка маячная	50×50		363	0.908	
	"	Брусок	50×100		68.4	0.342	
	"	Доска	50×150		28.8	0.216	
	"	Коньлака	150×150	150	110	0.371	
	ГОСТ 2695-71*	Натели	ф22	400	510	0.1	
	ГОСТ 4598-74*	Древесно-волокнистые плиты δ=4мм			186.6		м²
	ГОСТ 10140-80	Минераловатные плиты δ=50мм			20.1		м²
	ГОСТ 103-76	Скоба скользящая	-20×2		552.5		205.5 кг
	ГОСТ 19903-74*	Сталь кровельная δ=0,4мм			28.7 м²		90.12 кг
	ГОСТ 8240-72	Швеллер	С16	100	8 шт		1.42 кг
МН4	АС-24	Изделие металлическое МН4			8 шт.		0.96 кг

Привязан

Инв.№

ГИП	Таганова		
Нач. АСО-1	Альбанский		6.12.87
Гл.инж. АСО	Лесовой		6.12.87
Гл.спец.арх.	Солдатенков		6.12.87
Гл.спец.конс.	Некрасова		6.12.87
Ст. Арх.	Гоголенкова		6.12.87
Проверил	Кузнецова		6.12.87
Н. контр.	Солдатенков		6.12.87

ТП 286-1-179 АС

Сельский комплексный приемный пункт на 3 рабочих места с жилыми помещениями для приемщика

Стадия	Лист	Листов
ТР	8	

Детали стен и перегородок

ГИПРОБЫТПРОМ г. Москва

Копировал: Веденина

Формат А2

Инв.№ подл. | Подпись и дата | Взам. инв.№

Типовой проект 286-1-179 Альбом I

по оси „Г"

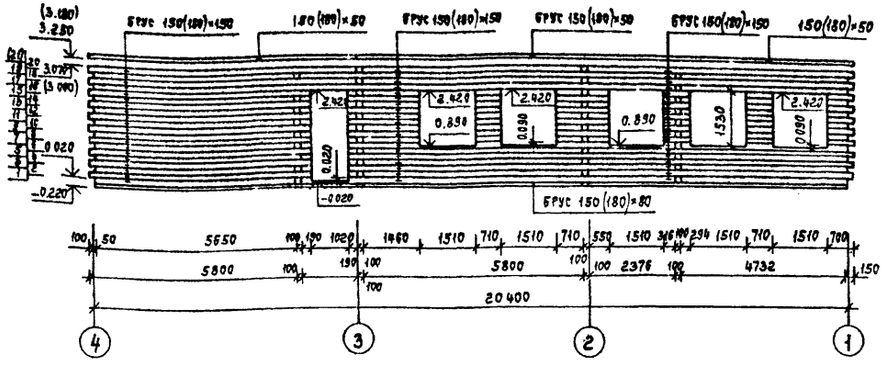

по оси „А"

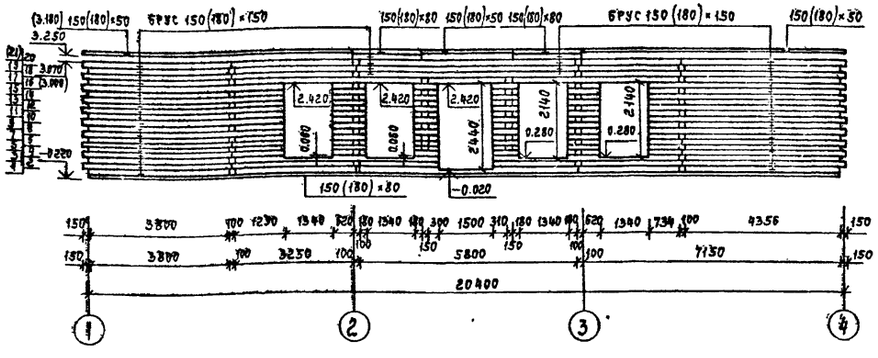

по оси „1"

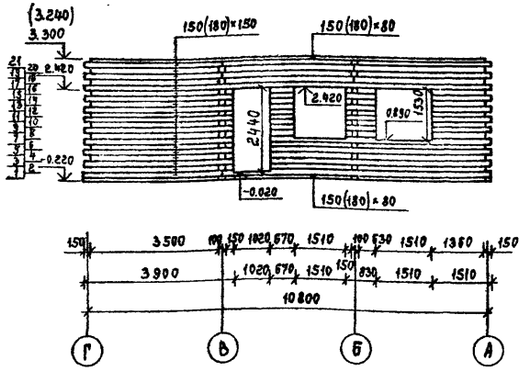

по оси „4"

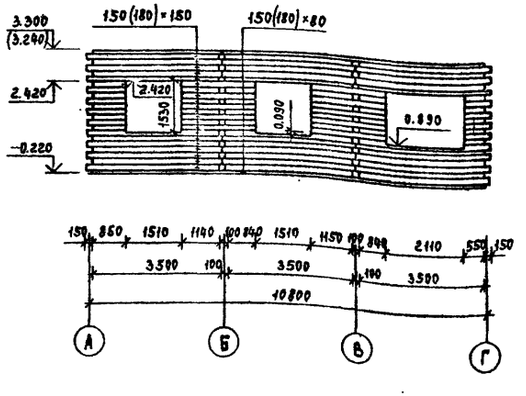

Спецификации расхода брусьев по наружным и внутренним стенам

а) при $t^{\circ}_{н} = -20^{\circ}С, -30^{\circ}С$

	Сечение бруса (b × h)					
	внутренние стены			наружные стены		
	100 × 150	100 × 80	100 × 50	150 × 150	150 × 80	150 × 50
Расход бруса в м³	17.82	0.5	0.32	26.1	1.2	0.28

Всего 46.22 м³

б) при $t^{\circ}_{н} = -40^{\circ}С$

	Сечение бруса (b × h)					
	внутренние стены			наружные стены		
	100 × 150	100 × 80	[illegible]	180 × 150	180 × 80	180 × 50
Расход бруса в м³	17.82	0.5	[illegible]	31.4	1.44	0.34

Всего 51.82 м³

1. Данный лист см. совместно с листами АС-6, АС-9.
2. Отметки даны до усадки зданий, отметки в скобках - после усадки здания.

Привязан

Инв. №

ГИП	Таганова		
Нач. АСО-1	Альбанский		1.12.81
Гл. конс. АСО-1	Лесовой		1.12.81
Гл. спец. АСО	Солдатенков		1.12.81
Гл. спец. конс.	Некрасова		1.12.81
Ст. арх.	Кузнецова		1.12.81
Проверил	Пугленкова		1.12.81
Н. контр.	Солдатенков		1.12.81

ТП 286-1-179 АС

Сельский комплексный приемный пункт на 3 рабочих места с жилыми помещениями для приемщика

Стадия	Лист	Листов
ТР	8	

Развертки наружных стен

ГИПРОБЫТПРОМ г. Москва

Копировал: Веденина

Формат А2

17959-01

Инв. № подл. | Подпись и дата | Взам. инв. №

Типовой проект 285-1-179 Альбом I

Инв.№ подл. | Подпись и дата | Взам. инв.№

по оси „В"

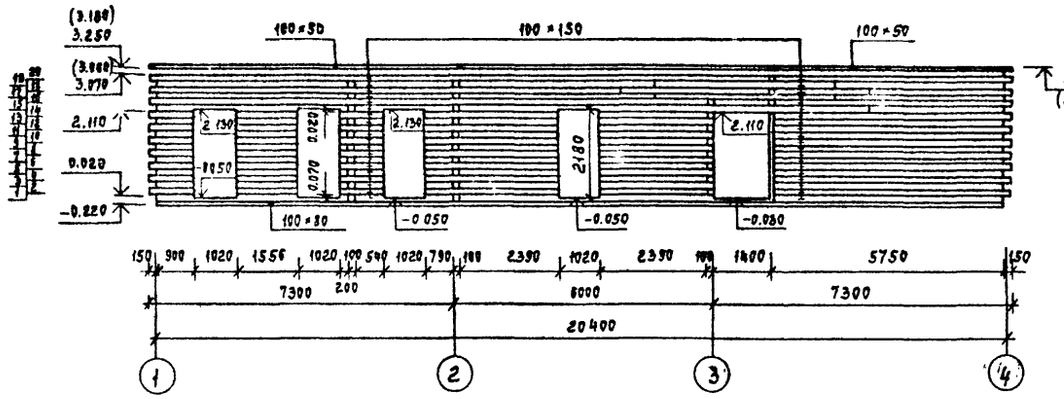

в осях 1-2

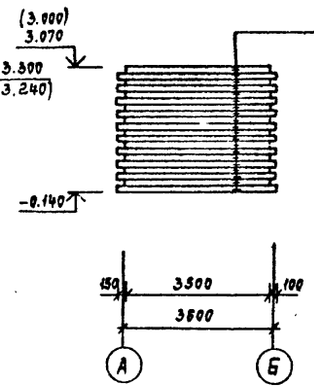

в осях 1-2

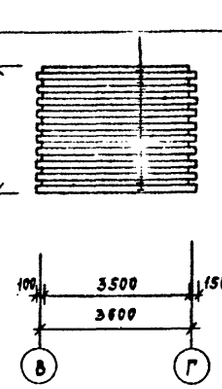

в осях 3-4

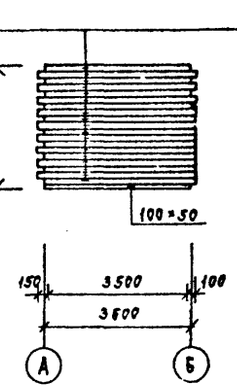

в осях Б-Г

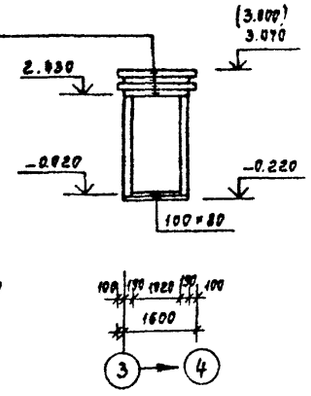

по оси „Б"

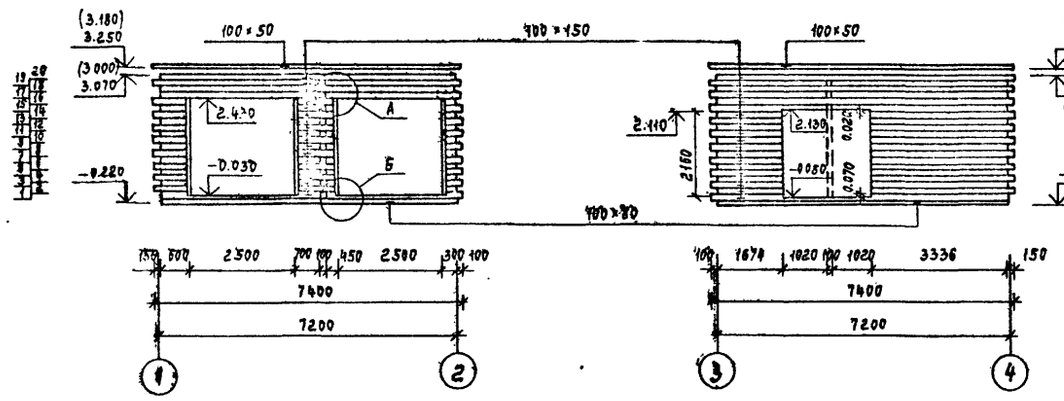

в осях 3-4

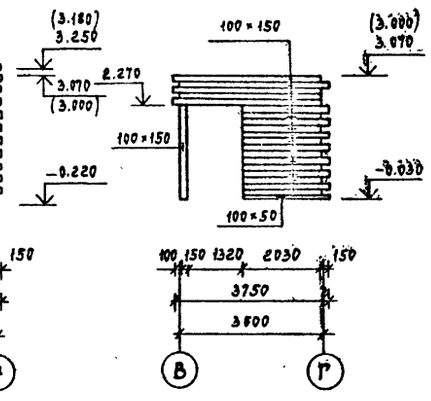

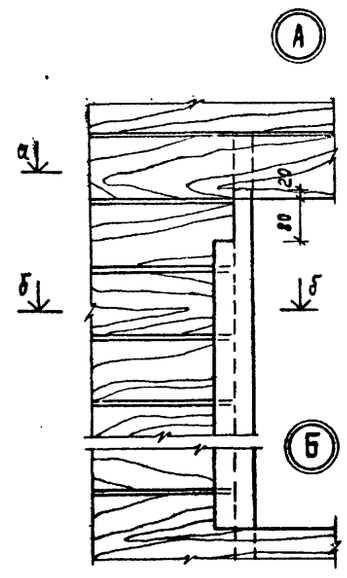

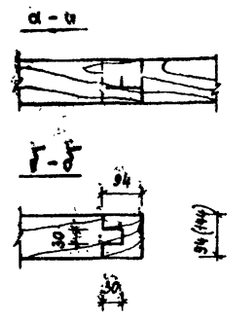

по оси „2"

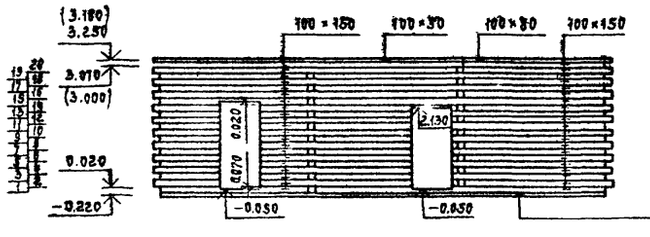

по оси „3"

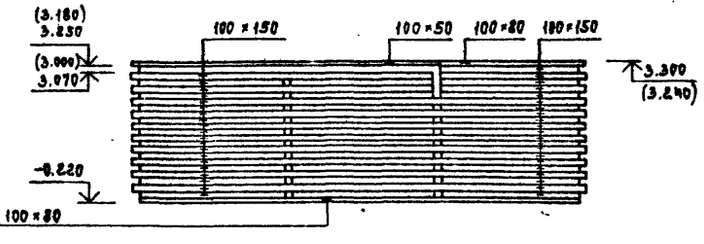

1. Данный лист см. совместно с листами АС-8, АС-9.
2. Отметки даны до усадки зданий, отметки в скобках - после усадки зданий.

Привязан

Инв.№

ГИП	Таганова			ТП 285-1-179 АС
Нач. АСО-1	Альбанский		6.12.81	
Гл. инж. АСО	Лесовой		6.12.81	Сельский комплексный приемный пункт на 3 рабочих места с жилыми помещениями для приемщика
Гл. спец. арх.	Солдатенков		6.12.81	
Гл. спец. конс.	Некрасова		6.12.81	
Ст. арх.	Кузнецова		6.12.81	
Проверил	Гоголенкова		6.12.81	
Н. контр.	Солдатенков		6.12.81	Развертки внутренних стен

Стадия	Лист	Листов
ТР	10	

ГИПРОБЫТПРОМ г. Москва

Копировал: Ведемина

Формат А2

Типовой проект 286-1-175 Альбом I

Слуховое окно - оси

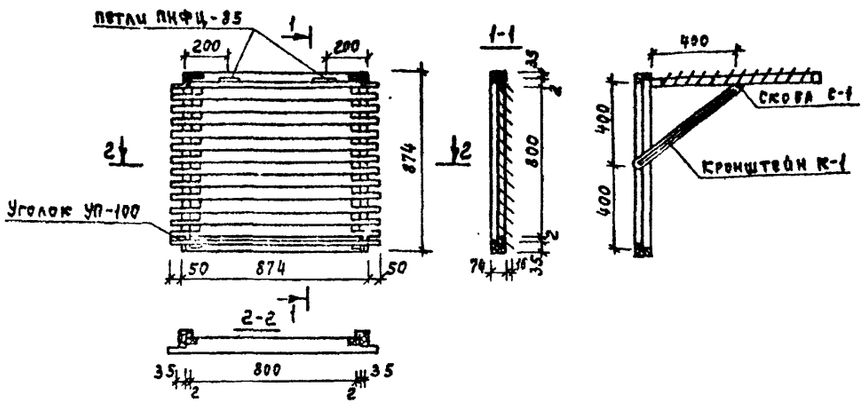

Кронштейн К-1

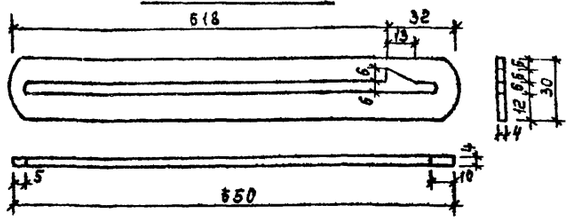

Скоба С-1

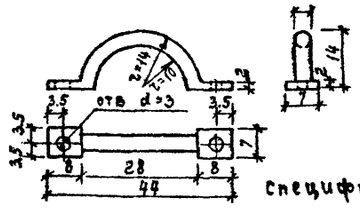

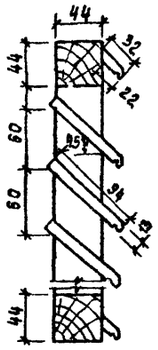

Встроенный шкаф ВШ-1

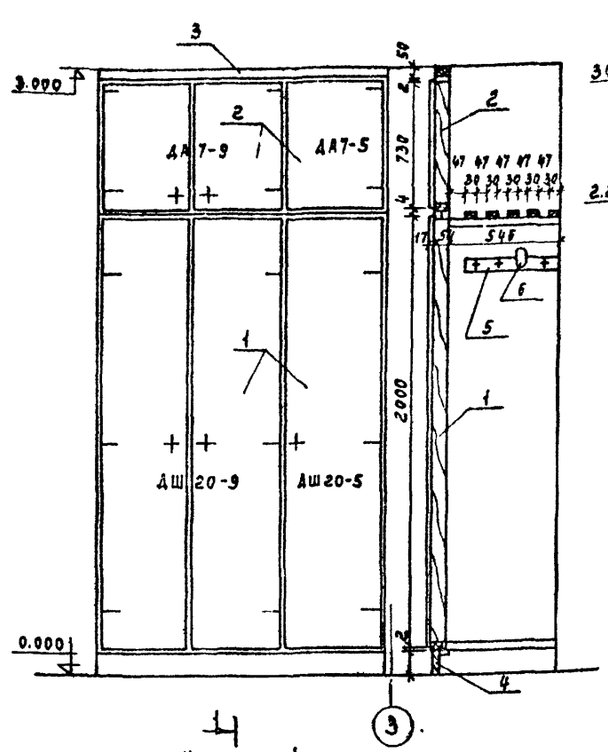

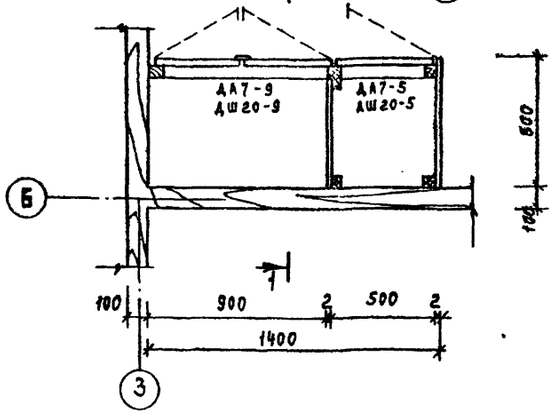

Антресоль А-1

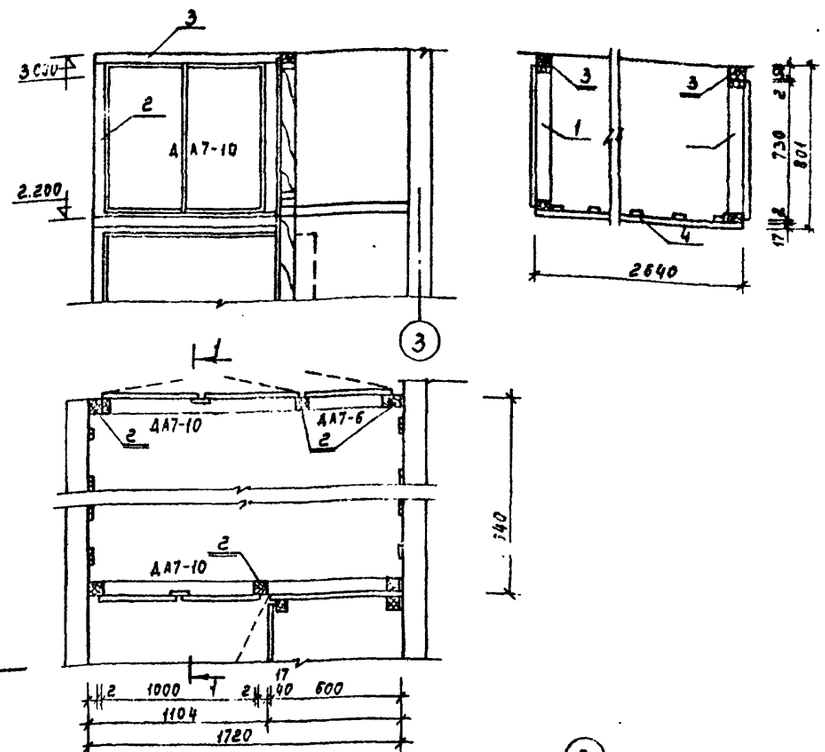

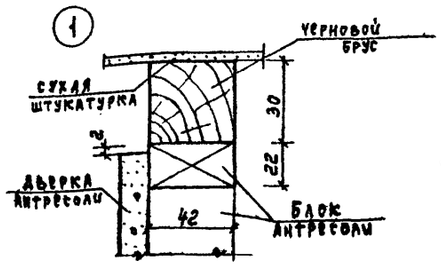

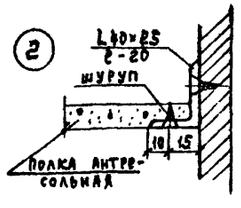

Спецификация на слуховое окно

№№ поз.	Наименование	Сечение мм до острож.	Сечение мм после острож.	Длина мм	Кол. на изд.	Объём м³ одной детали	Объём м³ общий	Вес кг
1	Брусок коробку верт.	50×80	47×74	874	2	0.0035	0.0070	14.8
2	Брусок коробки гориз.	50×80	47×74	874	2	0.0035	0.0070	
3	Доски заполнения	16×100	13×94	874	13	0.0072	0.0158	
4	Переплет блока толщ. 44 мм. 800×800 = 0.64 м²							4.0
5	Гвозди 1,6×50 - 10 шт. 0,009 кг							
	Итого:						0.0296	18.8
	Петли ПНФЦ-85 ГОСТ 5088-72 - 3 шт.							
	Угольники УП-100 - 4 шт.							
К-1	-650×30 Толщ. 4 2 шт.-вес ∽ 1.26 кг. ГОСТ 103-76							
С-1	Петля Ф4 2 шт.-вес ∽ 0.01 кг ГОСТ 5784-75							

Марка	№№ поз.	Наименование	Размер	Кол-во	Расход матер. Пилом. м³	Расход матер. Дсп м²	Расход матер. Двп м²	Масса кг
ВШ-1	1	Блок дверной	ДШ20-9 ДШ20-5	1	0.009	2.8	—	
	2	Блок антресольный	ДА7-9 ДА7-5	1	0.004	1.2	—	
	3	Крепежный брус	50×50×1400	1	0.007	—	—	
	4	Плинтус	22×130×2000	1	0.008	—	—	
	5	Штангодержатель	400×42×27	2	0.001	—	—	
	6	Штанга	400×35×24	1	0.006	—	—	
А-1	1	Блок антресольный	ДА7-10 ДА7-6	2 1	0.012	1.9	—	
	2	Крепежный брус	700×42×27	6	0.009	—	—	
	3	Крепежный брус	50×50×1500	4	0.012	—	—	
	4	Полка антресольная	1720×2640×20	1	—	4.34	—	

Привязан

Инв. №

ГИП	Таганова		
Нач. АСО-1	Альбанский		1.12.81
Гл. инж. АСО-1	Лесовой		1.12.81
Гл. спец.	Солдатенков		1.12.81
Гл. спец.	Некрасова		1.12.81
Ст. арх.	Гогленкова		1.12.81
Проверил	Шляхова		1.12.81
Н. контр.	Солдатенков		1.12.81

ТП 286-1-179 АС

Сельский комплексный приемный пункт на 3 рабочих места с жилыми помещениями для приемщика

Стадия	Лист	Листов
ТР	11	

Слуховое окно-оси; встроенный шкаф-ВШ; антресоль-А-1

ГИПРОБЫТПРОМ г. Москва

Копировал: Веденина

Формат 22

17959-01

Инв. № подл. | Подпись и дата | Взам. инв. №

Типовой проект 286-1-179 Альбом I

Схема расположения фундаментов

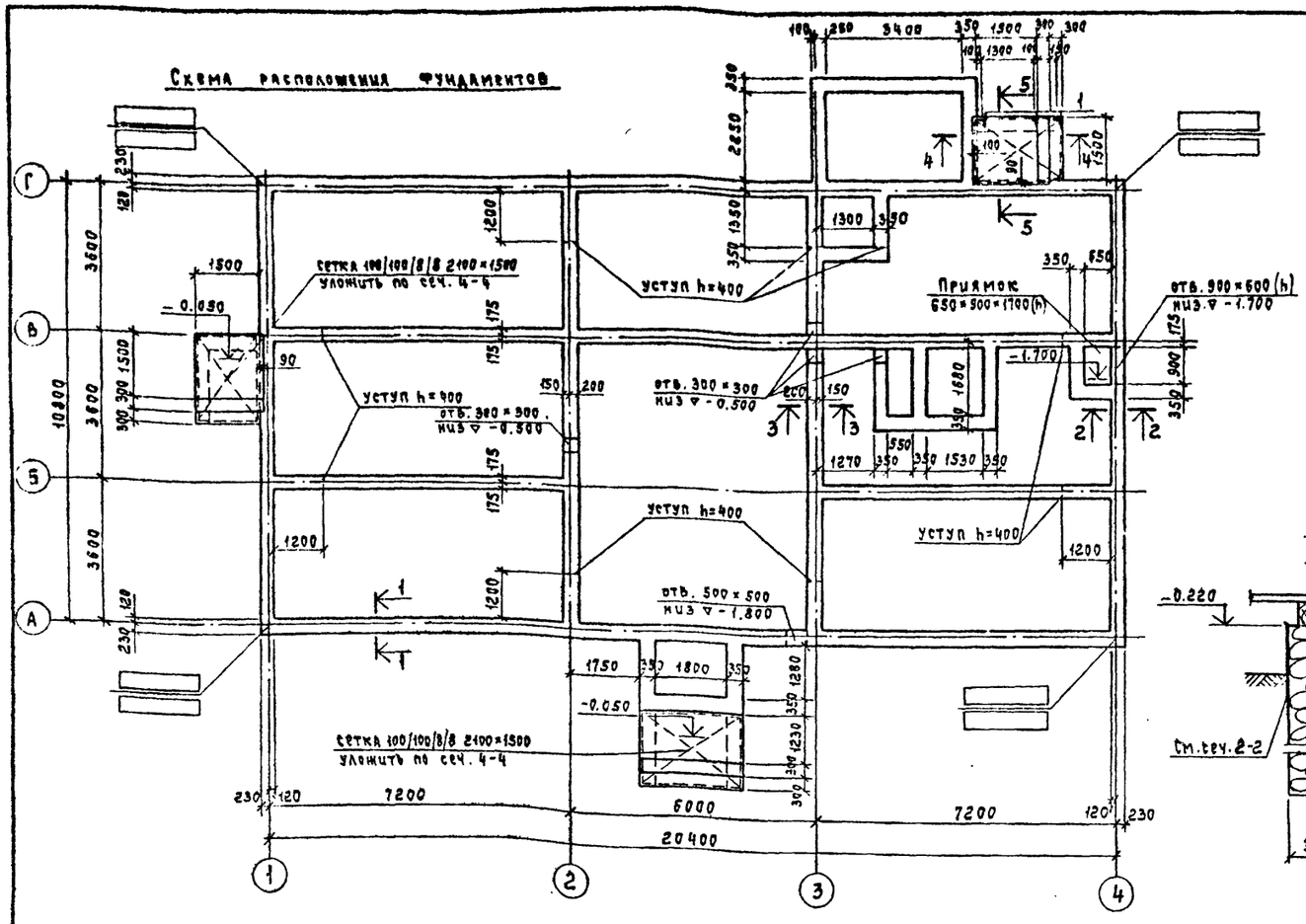

Спецификация элементов к схеме расположения, выполненной на данном листе

Марка	Обозначение	Наименование	Кол.	Масса ед. кг	Примеч.
	ГОСТ 8478-81	Сетка 100/100/8/8 h=2500	5.0	101.2	п.м.
		Бутобетон	84.4		м³
		Бетон М100	1.5		м³
	ГОСТ 5781-75	Сталь арматурная Ф16 А III	7.6	12.0	п.м.
МН3	АС-24	Изделие закладное МН3	3	0.85	

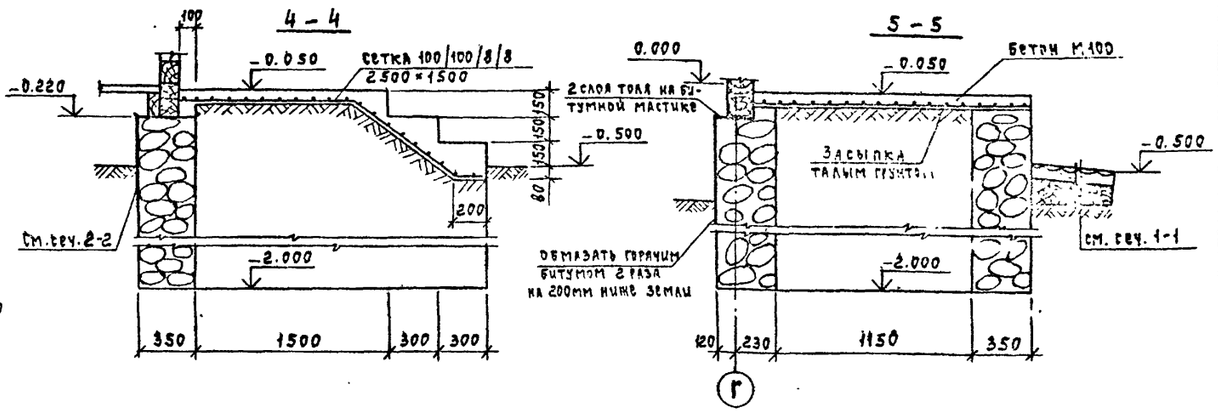

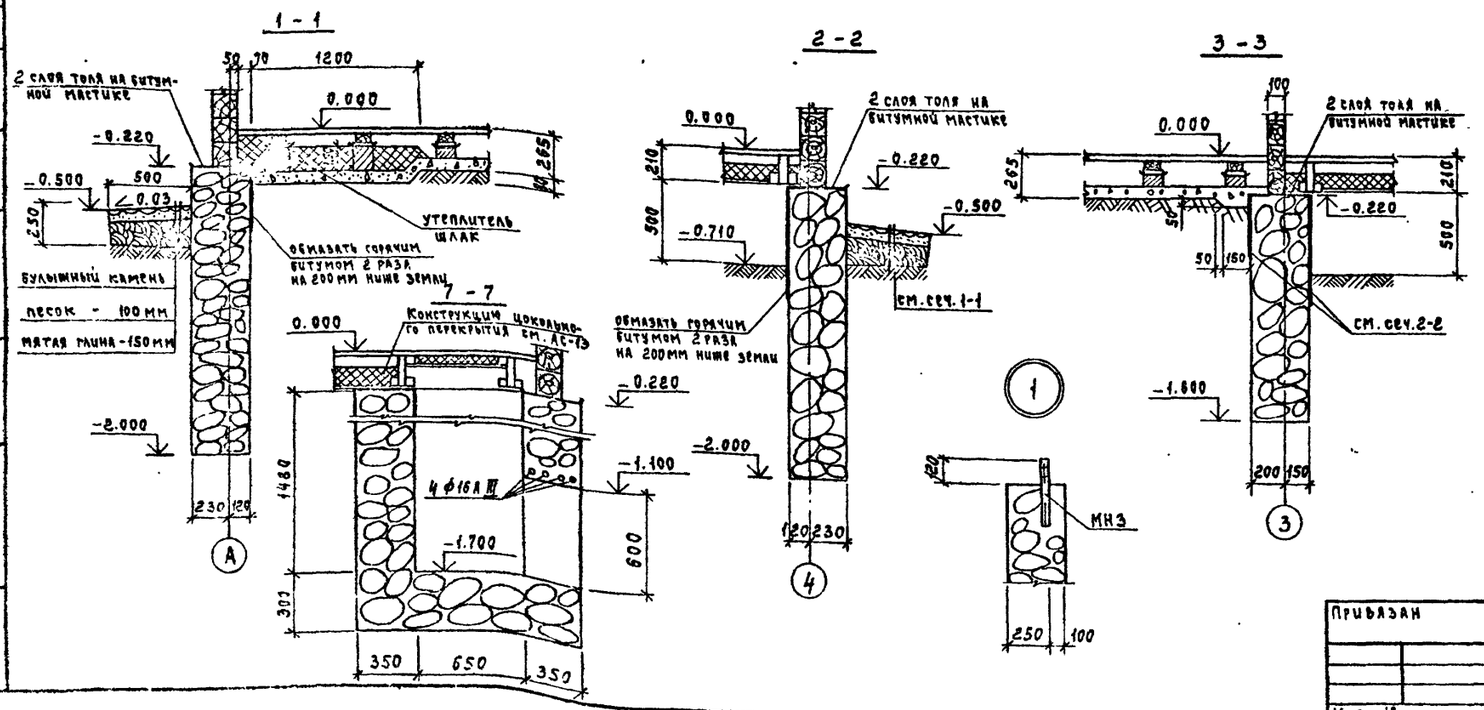

1. Данный лист рассматривать совместно с листом АС-13.
2. За относительную отметку 0.000 принята отметка чистого пола, что соответствует абсолютной отметке ▭.
3. Фундаменты разработаны для следующих гидрогеологических условий:
   А. Грунты средней плотности, непучинистые, непросадочные со следующими нормативными характеристиками: $C^н = 0.02$ кг/см², $\varphi = 28°$, $E = 150$ кг/см², $\gamma = 1{,}8$ г/м³.
   Б. Грунтовые воды отсутствуют.
4. Производство работ вести в соответствии с требованием СНиП III-17-78.
5. Материал фундаментов - бутобетон, бутовый камень М200 и бетон М100.

Гл.конст.мр-та	Пронский		
Гип	Таганова		
Нач.АСО-1	Альбанский		1.12.81
Гл.инж.АСО	Лесовой		1.12.81
Гл.спец.	Некрасова		1.12.81
Вед.инж.	Полянская		1.12.81
Инженер	Ивченков		1.12.81
Проверил.	Полянская		1.12.81
Н.контр.	Некрасова		1.12.81

Привязан

Инв. №

ТП 286-1-179 АС

Сельский комплексный приемный пункт на 3 рабочих места с жилыми помещениями для приемщика

Стадия	Лист	Листов
ТР	12	

Схема расположения фундаментов

ГИПРОБЫТПРОМ г. Москва

Копировал: Веденина

Формат 22Г

Согласовано: Нач.сантехнич.отд. Егоров; Взам.инв.№; Подпись и дата; Инв.№ подл.

Типовой проект 286-1-179 Альбом I

Схема расположения элементов монолитного перекрытия

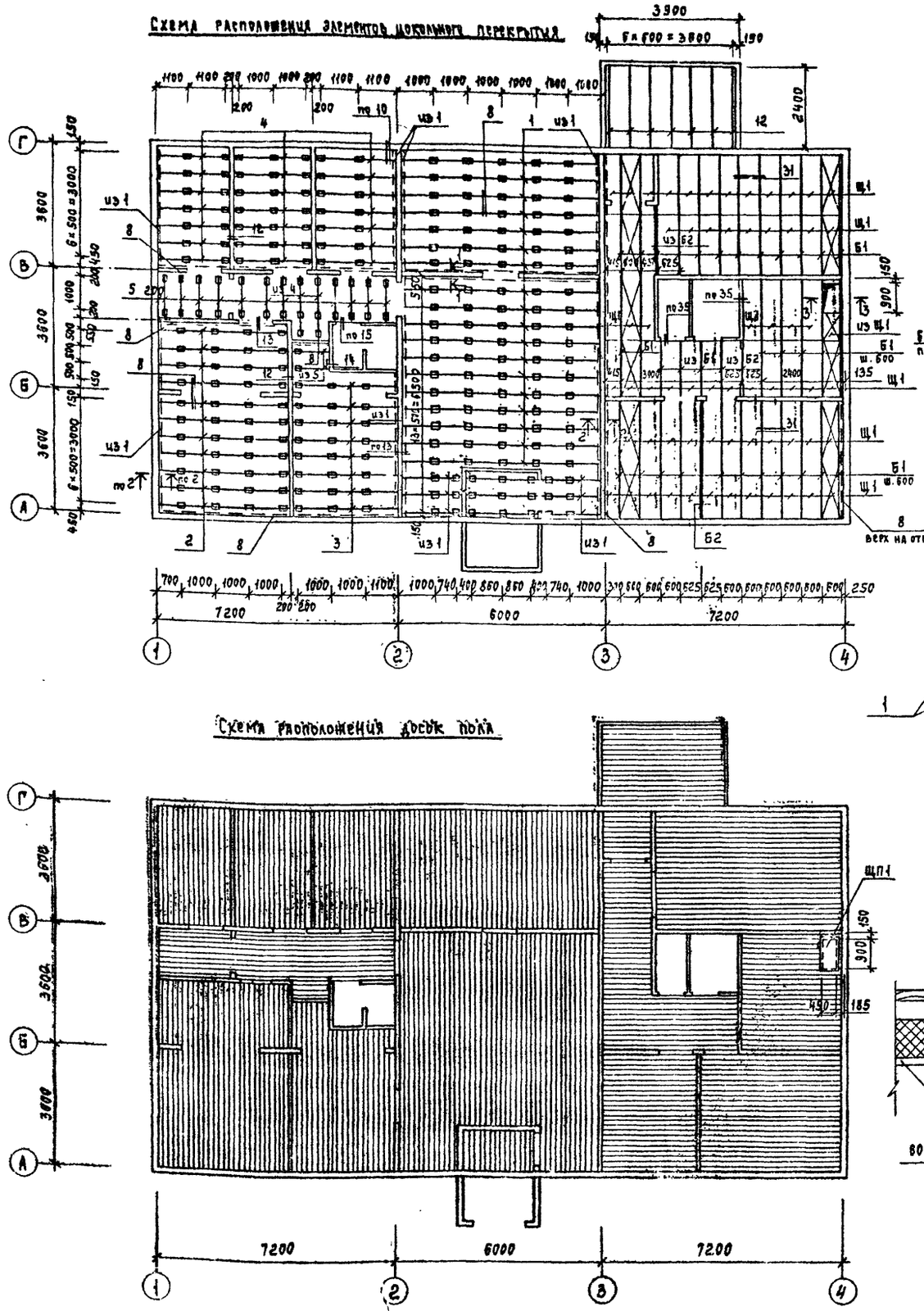

Схема расположения досок пола

1–1

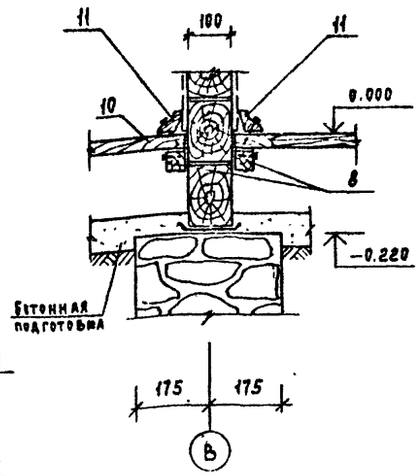

2–2

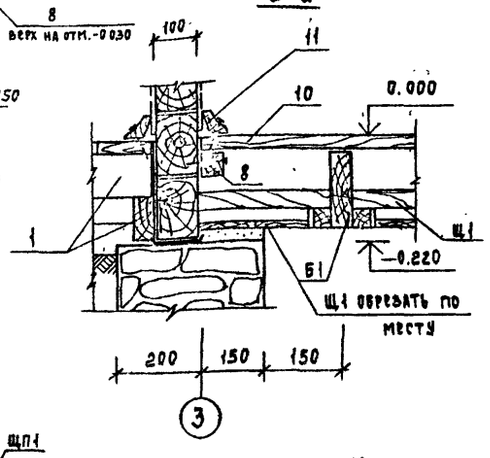

3–3

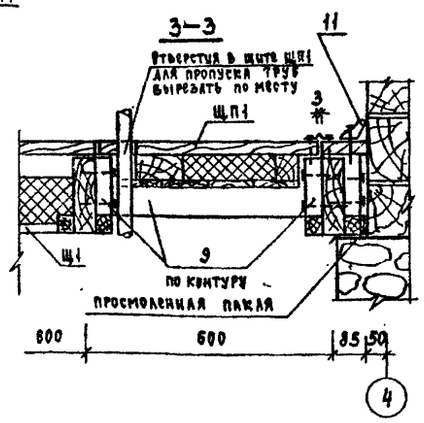

Спецификация элементов к схемам расположения, выполненным на данном листе

Марка	Обозначение	Наименование	Сечение	Длина мм	Кол.	Объем ед. м³	Примечание
Б1	ГОСТ 4981-78	Балка БДК-2.37.2	50×180	3700	31	0.0451	
Б2	То же	То же БДК-2.37.2	100×180	3700	3	0.0784	
ЩП1	АС-24	Щит ЩП1	35×540	1800	1	0.035	
Щ1	То же	Щит Щ1	73×840	1740	68	0.024	
1	ГОСТ 8486-66**	Лага	50×100	5750	27	0.029	
2	То же	То же	50×100	3800	11	0.019	
3	"	"	50×100	3100	8	0.016	
4	"	"	50×100	2250	23	0.011	
5	"	"	50×100	1250	15	0.0.06	
6	"	Подкладки под лаги	25×130	150	306	0.0005	
7	"	Доски, под перегородки в дверных проемах	50×150		25	0.19	п.м.
8	"	Брусок черепной	50×50		48.5	0.12	п.м.
9	"	Доски люка	50×130		4.1	0.03	п.м.
10	"	Доски	29×124	6500	271	0.0234	
11	"	Галтель	22×54		2080	0.25	п.м.
12	"	Лага веранды	5. 180	2400	7	0.0216	
	ГОСТ 530-80	Кирпич				0.72	м³

1. Узлы приняты по серии 2.140-1 вып. 5. Указания по устройству конструкции пола см. пояснительную записку данной серии.
2. Щитовые перегородки в жилой части здания устанавливаются на балки Б2.
3. Низ балок Б1 и Б2 принят на отм. -0.210.
4. Утеплитель - шлак укладывается в производственной части здания между лагами на ширину 1,2м от наружных стен. По осям 1, А, Г бетонная подготовка выполняется с понижением до отм. -0.500. Примыкание конструкции пола к наружным стенам см. лист АС-12.
   В жилой части здания по щитам укладывается утеплитель из минераловатных плит; h=100 мм.

Привязан

Инв. № подл. | Подпись и дата | Взам. инв. №

ГА конструкт.	Пронский			ТП 286-1-179 АЕ	
РИП	Тараканова				
Нач. АСО-1	Альбанский		6.12.81	Сельский комплексный приемный пункт на 3 рабочих места с жилыми помещениями для приемщика	
ГА конст. АСО	Лесовой		6.12.81		
ГА спец. кон.	Некрасова		6.12.81		Стадия: ТР; Лист: 13; Листов:
ГА спец. арх.	Солдатенков		6.12.81		
Вед. инж.	Полянская		6.12.81		
Ст. арх.	Кузнецова		6.12.81	Схемы расположения элементов цокольного перекрытия и досок пола	ГИПРОБЫТПРОМ г. Москва
Проверил	Полянская		6.12.81		
Н. контр.	Некрасова		6.12.81		

Копировал: Беляшина

Схема расположения балок и щитов чердачного перекрытия

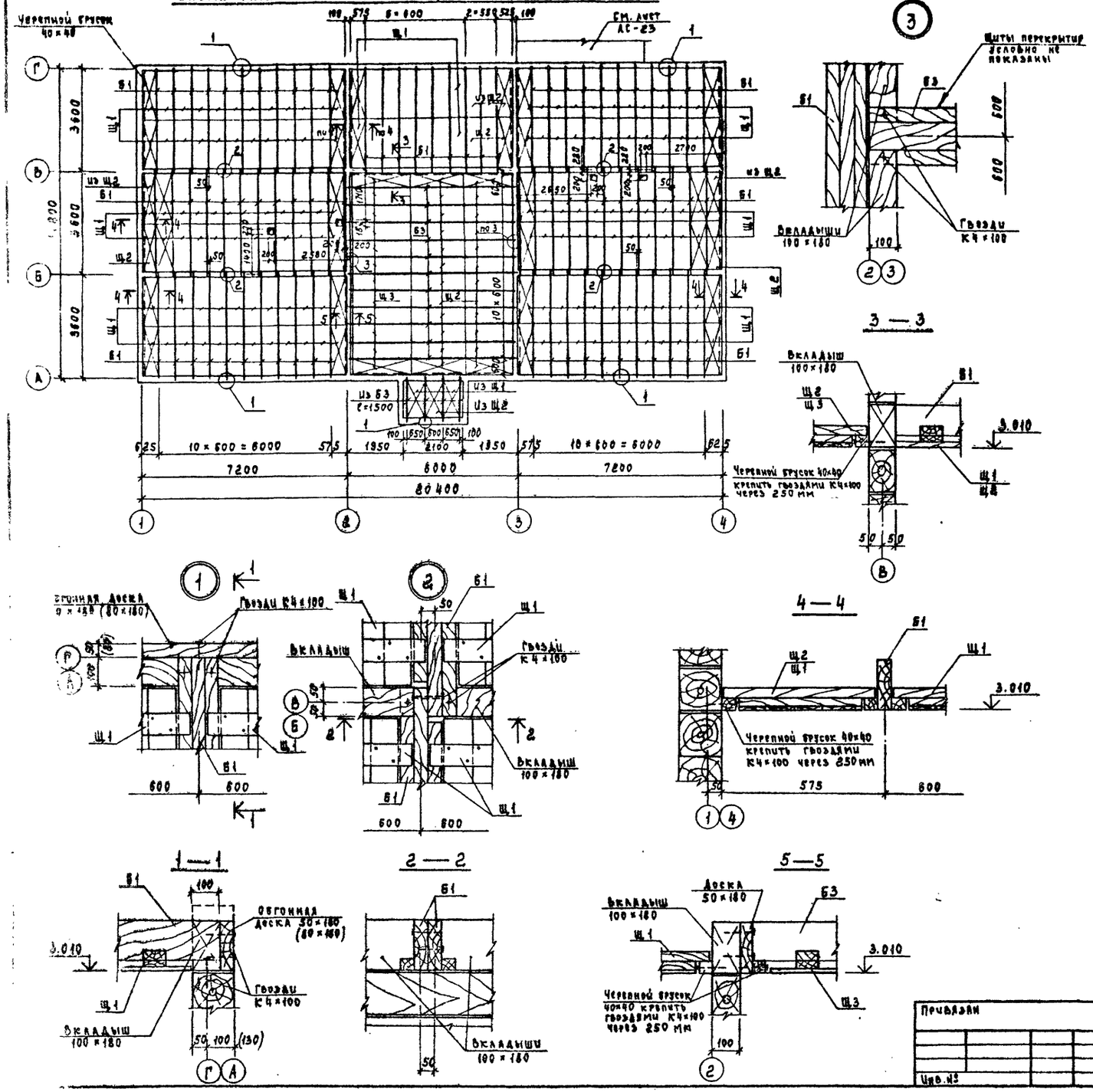

Спецификация элементов к схеме расположения, выполненной на данном листе

Марка	Обозначение	Наименование	Сечение	Длина мм	Кол.	Объем ед. м³	Примечание
		для t° = -20°; -30°; -40					
Б1	ГОСТ 4981-78	Балка БДЧ-2.37.2	50×180	3700	77	0.0451	
Б3	То же	То же БДК-1.60.2	100×180	6000	12	0.1272	
Щ1	АС-24	Щит Щ1	73×440	1740	156	0.024	
Щ2	ГОСТ 1005-68	То же Щ18	73×390	1800	35	0.0234	
Щ3	То же	" Щ21	73×390	2100	12	0.0273	
	ГОСТ 8486-66**	Вкладыш	100×180		77	1.386	п.м.
	То же	Брусок черепной	40×40		49	0.08	п.м.
	"	Доска	50×180		7.1	0.064	п.м.
	ГОСТ 4028-63*	Гвозди К4×100			896		
		для t° = -20°; -30°					
	ГОСТ 8486-66**	Доска обгонная	50×180		37.6	0.338	п.м.
		для t° = -40°					
	ГОСТ 8486-66**	Доска обгонная	80×180		37.9	0.546	п.м.

1. Устройство отверстий производить, не нарушая ребер щитов.
2. Проходы по чердачному перекрытию выполнять при помощи ходовых досок 50×180, уложенных по две штуки. Расход материалов - 109 п.м.
3. Размеры в скобках для температуры -40°С.
4. Утеплитель по чердачному перекрытию условно не показан.

Гл. конст. ин.	Пронский		
ГИП	Таганова		
Нач. АСО-1	Альбанский		1.12.81
Гл. инж. АСО	Лесовой		1.12.81
Гл. спец.	Некрасова		1.12.81
Вед. инж.	Полянская		1.12.81
Проверил	Котова		1.12.81
			1.12.81
Н. контр.	Некрасова		1.12.81

Привязан

Инв. №

ТП 286-1-179 АС

Сельский комплексный приемный пункт на 3 рабочих места с жилыми помещениями для приемщика

Стадия	Лист	Листов
ТР	14	

Схема расположения балок и щитов чердачного перекрытия

ГИПРОБЫТПРОМ г. Москва

Копировал: Веденина

Формат 22

Типовой проект 286-1-179 Альбом I

Схема расположения рам

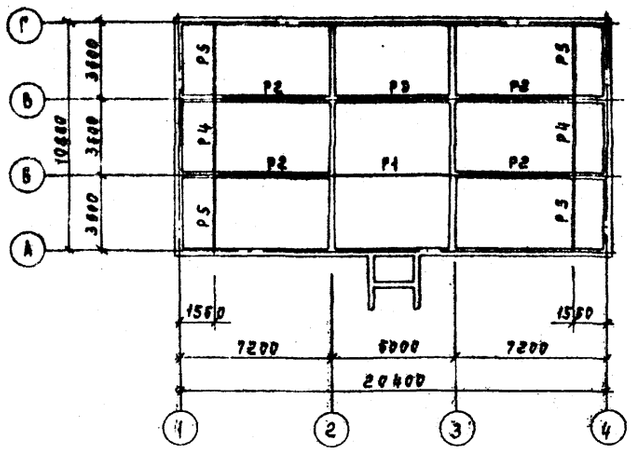

Схема расположения обрешетки

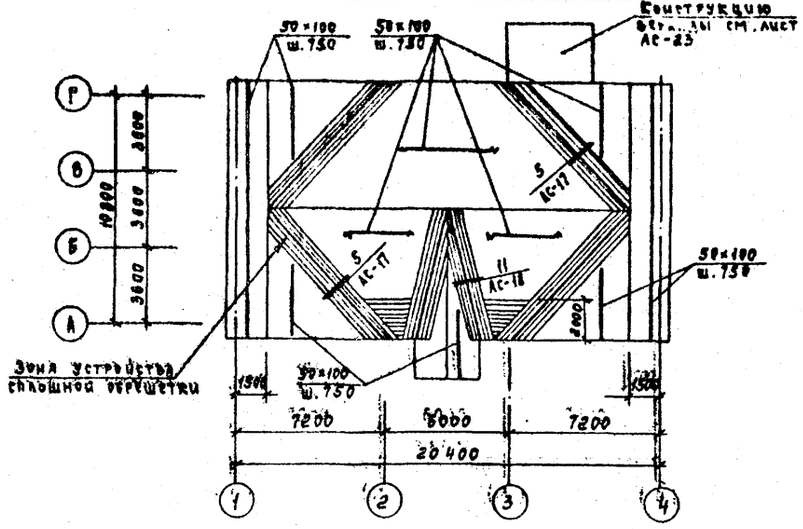

Схема расположения стропил

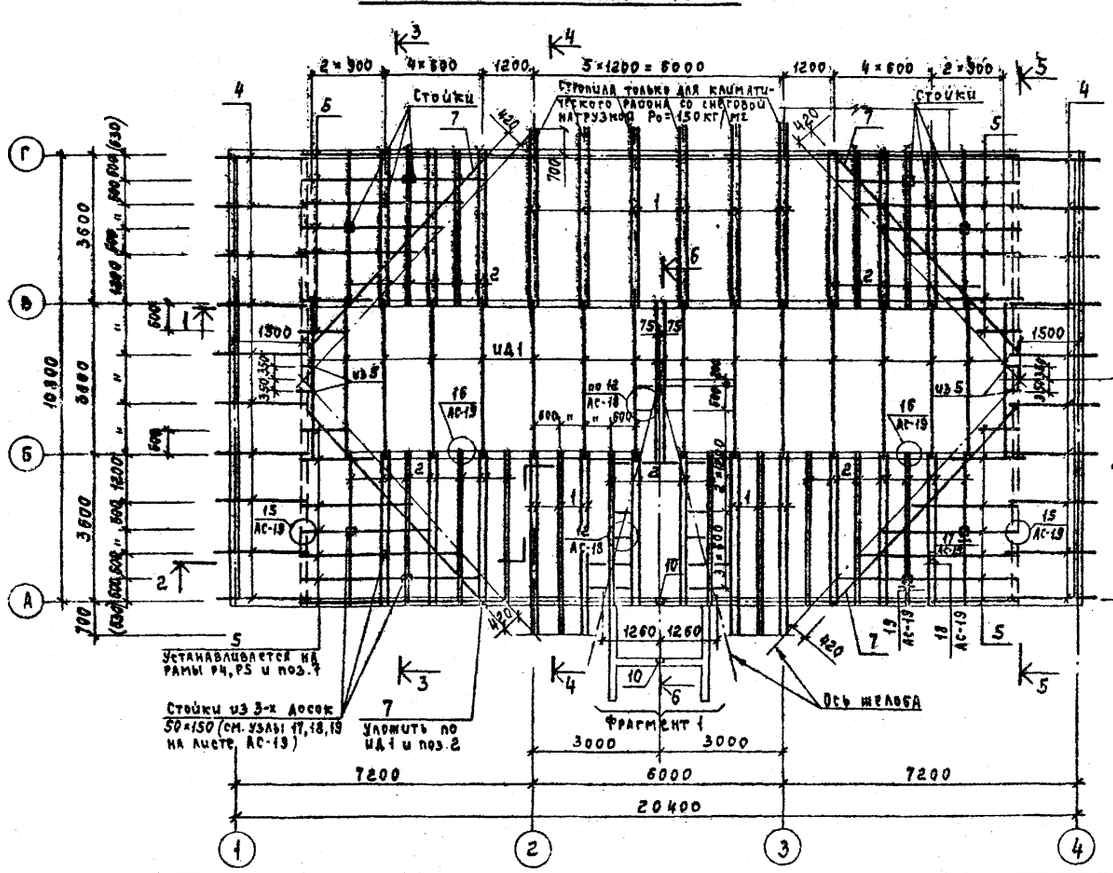

Фрагмент 1

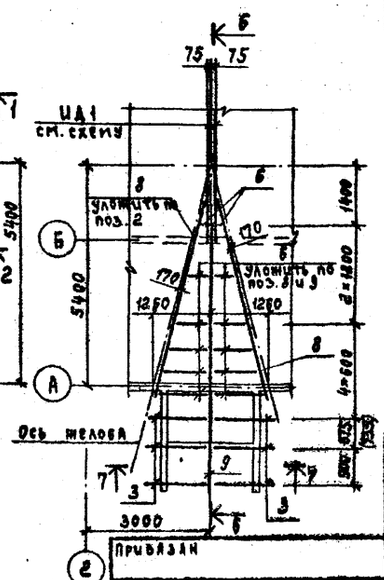

Спецификация элементов к схемам расположения, выполненным на данном листе

Марка	Обозначение	Наименование	Сечение	Длина мм	Кол	Объем ед м³	Примечание
Р1	АС-25	Рама Р1	сложное		1	0.336	
Р2	То же	То же Р2	То же		4	0.301	
Р3	"	" Р3	"		1	0.330	
Р4	"	" Р4	"		2	0.228	
Р5	"	" Р5	"		4	0.231	
ИД1	АС-26	Ферма стропильная ИД1	"		18	0.104	
1	То же	Стропила поз.1	50×180	5000	18	0.045	
2	"	То же поз.2	50×180	4350	56	0.040	
3	"	" поз.3	50×180	3370	6	0.030	
4	"	" поз.4	50×150	3600	20	0.027	
5	"	" поз.5	50×180	Lср = 3620	29	0.033	
6	"	" поз.6	50×180	Lср = 1920	12	0.017	
7	ГОСТ 8486-66**	Брусок	100×100	7210	4	0.072	
8	То же	То же	100×100	6200	2	0.062	
9	"	Брус	100×180	7600	1	0.137	
10	"	Стойка	100×100	2090	2	0.021	
	"	Брусок	50×50		52.6	0.132	п.м.
	"	То же	100×100		0.3	0.003	п.м.
	"	"	50×100		16.0	0.08	п.м.
	"	Бобышка	50×80	100	52	0.0004	
	"	Доска	50×150		[illegible]	0.604	п.м.
	"	То же	50×180		20.0	0.18	п.м
	"	Доска обшивки	14×94		100.8	0.133	п.м с острожкой
	"	То же	14×124		96.0	0.167	То же
	"	Доска лобовая	22×174		45.2	0.173	То же
	"	Обрешетка	50×100		126.6	6.33	м.

1. Данный лист см. совместно с АС-16 ÷ АС-19.
2. Спецификацию металлических изделий см. АС-19.
3. Производство работ вести в соответствии с требованиями СНиП III-17-78.
4. Размеры в скобках для температуры t = -40°С.
5. Длины стропил поз. 5, поз. 6 см. лист АС-26.

Гл. конструкт.	Пронский		
ГИП	Таранова		
Нач. АСО-1	Альбанский		1.12.81
Гл. инж. АСО	Лесовой		1.12.81
Гл. спец.	Некрасова		1.12.81
Вед. инж.	Полянская		1.12.81
Проверил	Некрасова		1.12.81
Н. контр.	Некрасова		1.12.81

Привязан

Инв. №

ТП 286-1-179 АЕ

Сельский комплексный приемный пункт на 3 рабочих места с жилыми помещениями для приемщика

Стадия	Лист	Листов
ТР	15	—

Схемы расположения рам, стропил и обрешетки

ГИПРОБЫТПРОМ г. Москва

Копировал: Веденина

Формат 22

Инв. № подл. | Подпись и дата | Взам. инв. №

Типовой проект 286-1-179 Альбом I

1 - 1

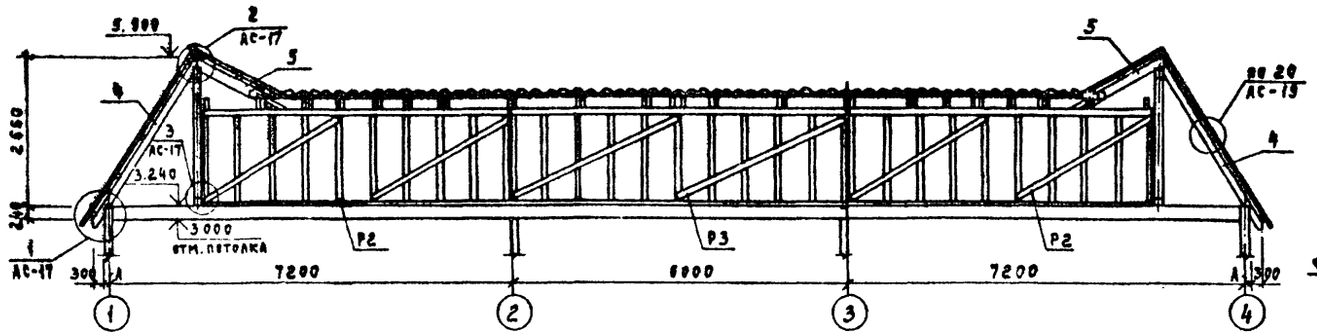

6 - 6

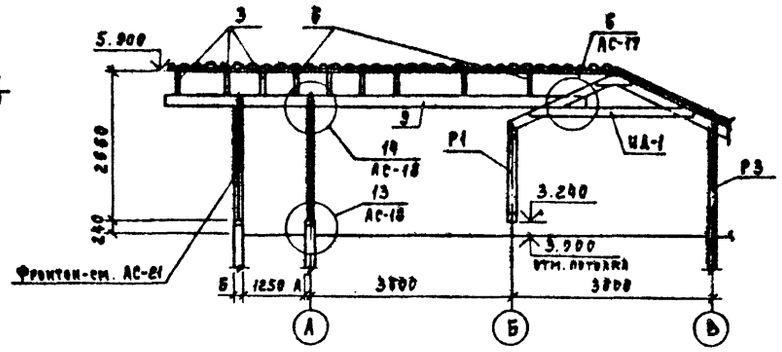

2 - 2

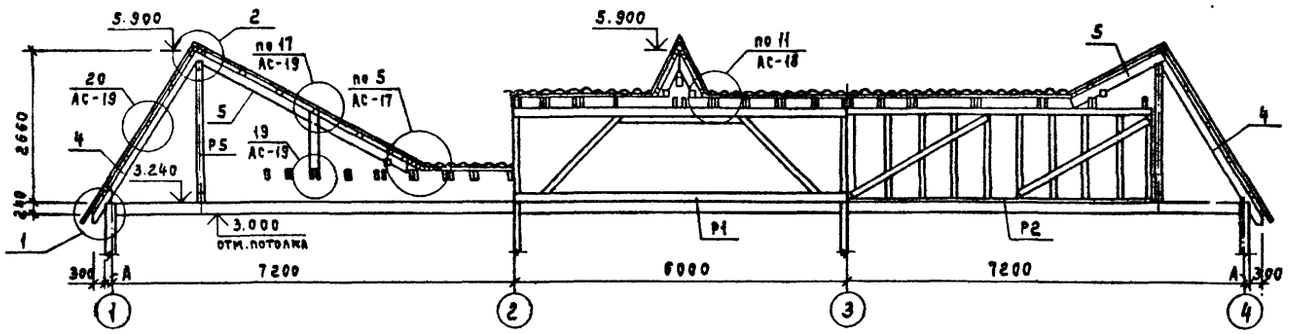

7 - 7

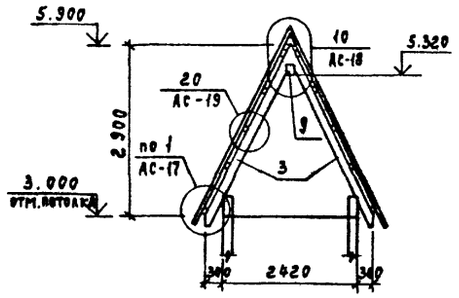

3 - 3

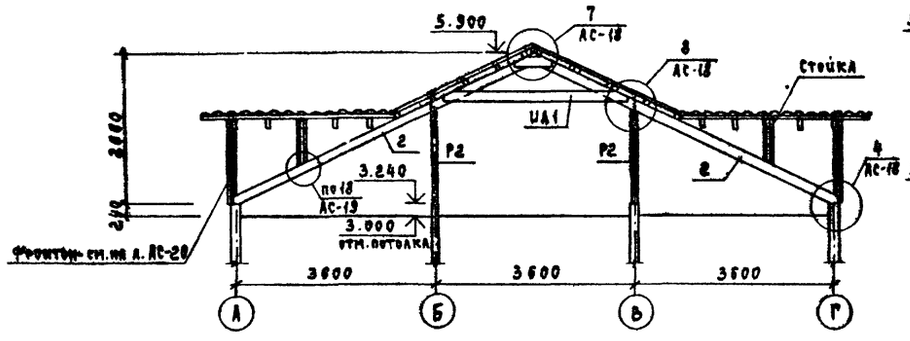

5 - 5

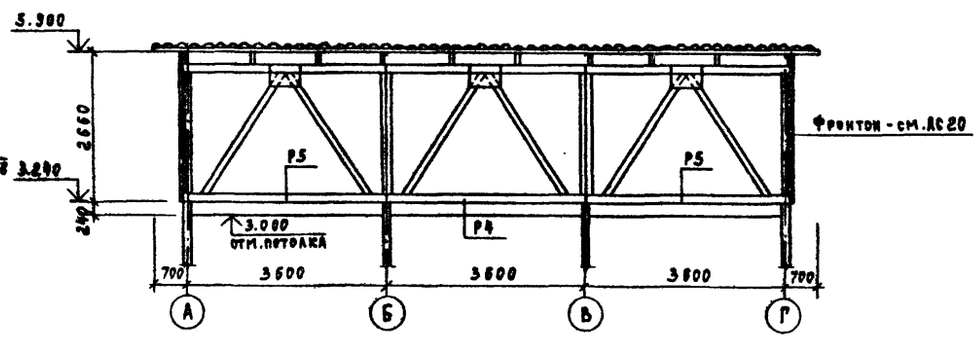

4 - 4

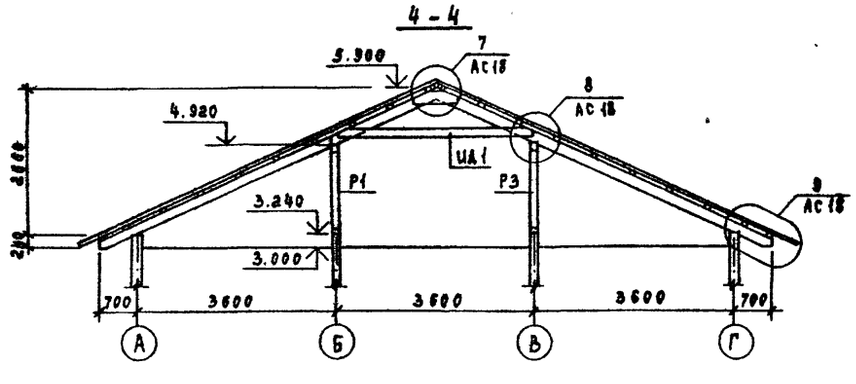

1. Данный лист рассматривать совместно с листом АС-18.
2. Узлы, замаркированные на данном листе, смотри на листах АС 17 ÷ АС 19.
3. Размеры обозначенные буквами А, Б см. АС-8.

ГИП	Таганова			ТП 286-1-179 АС	
Нач. АСО-I	Альбанский		6.12.21		
Гл. инж. АСО	Лесовой		6.12.21	Сельский комплексный приемный пункт на 3 рабочих места с жилыми помещениями для приемщика	
Гл. спец.	Некрасова		6.12.21		
Вед. инж.	Полянская		6.12.21		Стадия: ТР; Лист: 15; Листов:
Инженер	Ивченков		6.12.21		
Проверил	Некрасова		6.12.21		
Привязан				Разрезы 1-1 ÷ 7-7	ГИПРОСЕЛЬПРОМ г. Москва
Инв. №				Н. контр. Некрасова 6.12.21	

Копировал: Веденина

Формат А2

Инв. № подл. | Подпись и дата | Взам. инв. №

Альбом I

Типовой проект 286-1-179

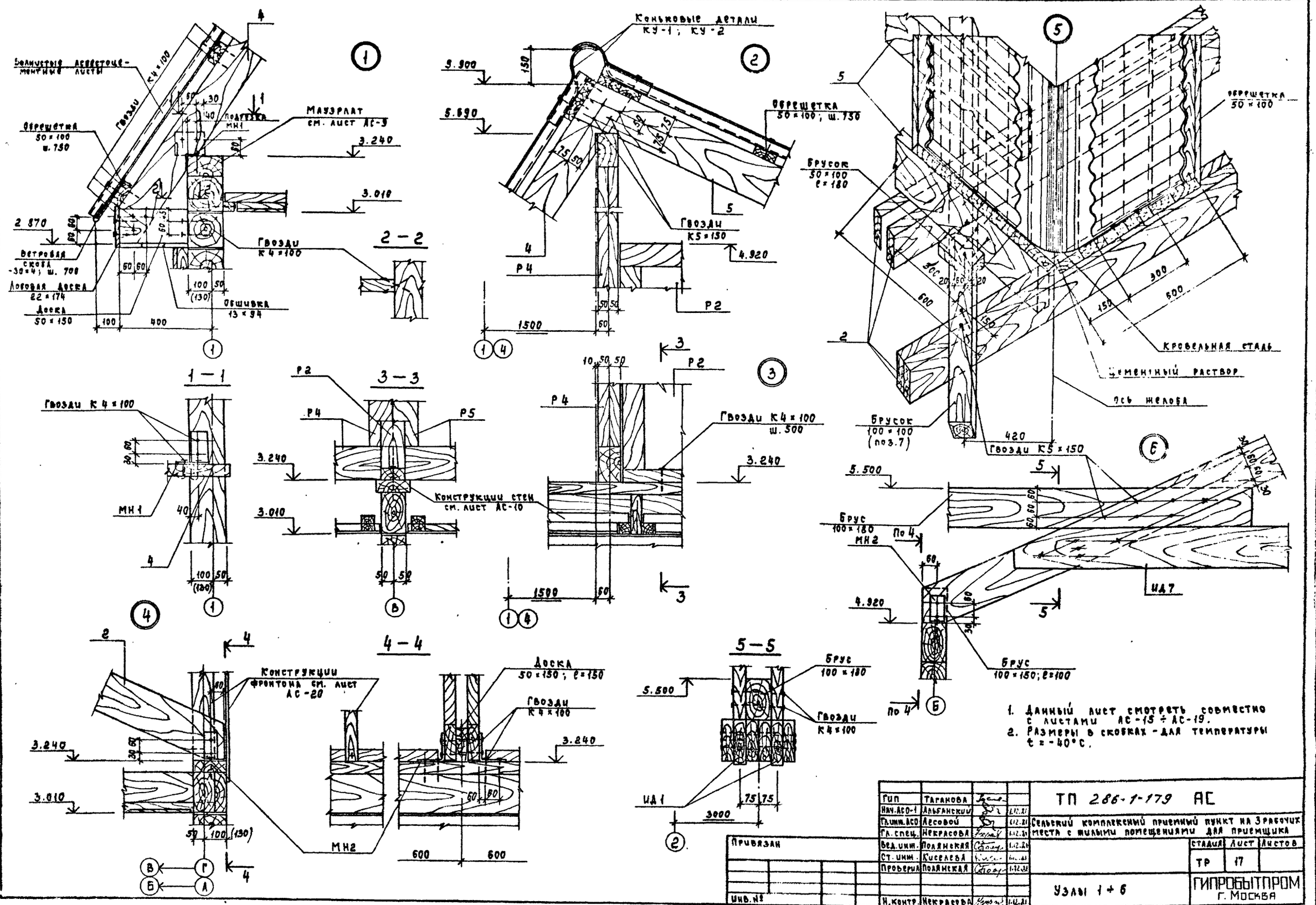

1. Данный лист смотреть совместно с листами АС-15 ÷ АС-19.
2. Размеры в скобках – для температуры t = -40°С.

Гип	Таганова			ТП 286-1-179 АС
Нач.АСО-1	Альбанский		1.12.81	
Гл.инж.АСО	Лесовой		1.12.81	Сельский комплексный приемный пункт на 3 рабочих места с жилыми помещениями для приемщика
Гл.спец.	Некрасова		1.12.81	
Вед.инж.	Полянская		1.12.81	Стадия: ТР; Лист: 17; Листов:
Ст.инж.	Киселева		1.12.81	
Проверил	Полянская		1.12.81	Узлы 1 ÷ 6
Н.контр.	Некрасова		1.12.81	ГИПРОБЫТПРОМ г. Москва

Привязан

Инв. №

Копировал: Веденина

Формат 22

Инв. № подл. | Подпись и дата | Взам. инв. №

Типовой проект 286-1-179 Альбом I

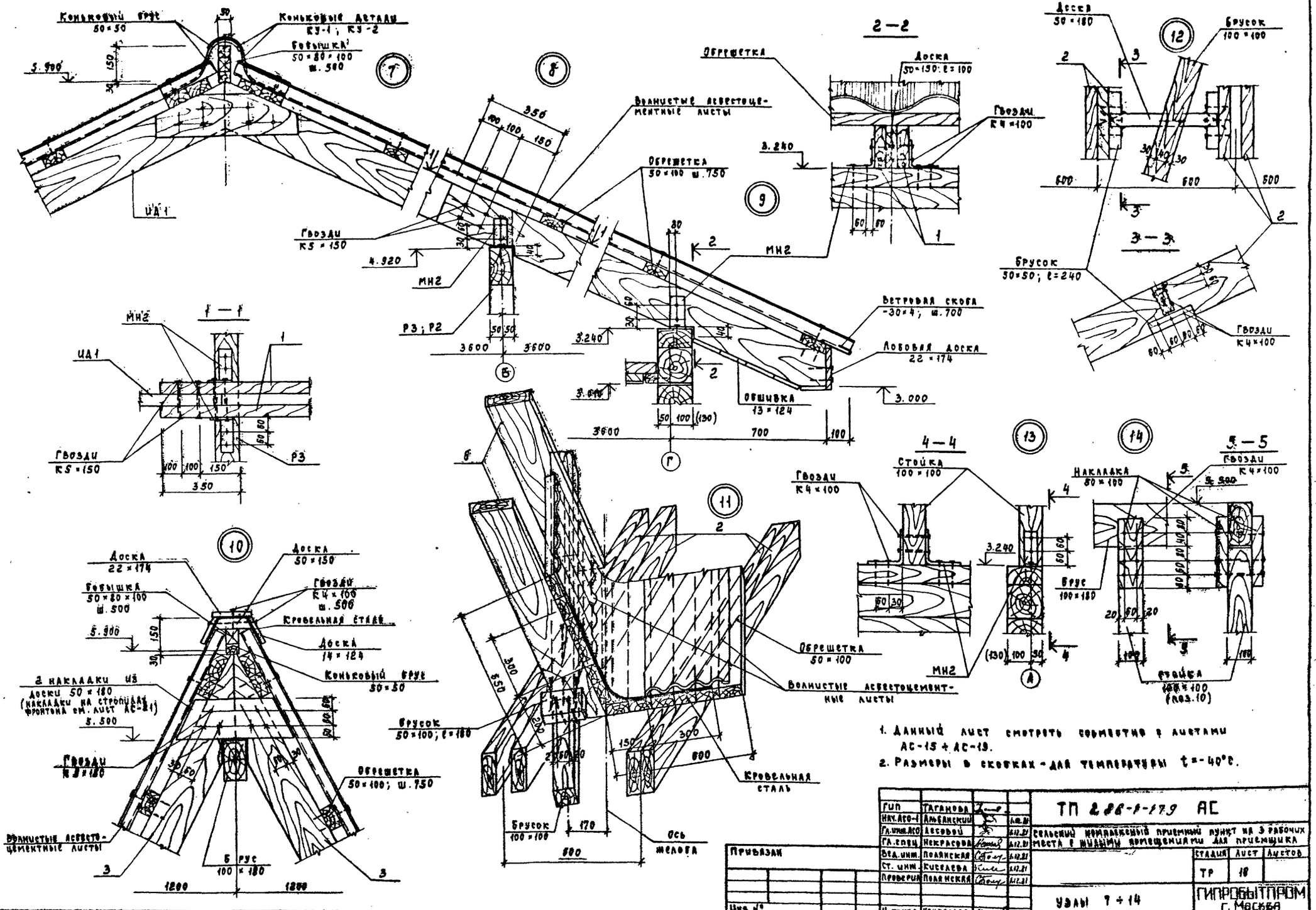

1. Данный лист смотреть совместно с листами АС-15 ÷ АС-19.
2. Размеры в скобках - для температуры t=-40°С.

Гип	Таганова		
Нач.АСО-1	Альбанский		
Гл.инж.АСО	Лесовой		
Гл.спец	Некрасова		
Вед.инж.	Полянская		
Ст. инж.	Киселева		
Проверил	Полянская		
Н. контр.	Некрасова		

ТП 286-1-179 АС

Сельский комплексный приемный пункт на 3 рабочих места с жилыми помещениями для приемщика

Стадия	Лист	Листов
ТР	18	

Узлы 7 ÷ 14

ГИПРОБЫТПРОМ г. Москва

Привязан

Инв. №

Копировал: Вреднина

Формат 22

Инв. № подл. | Подпись и дата | Взам. инв. №

Типовой проект 286-1-179 Альбом I

Спецификация элементов к схемам расположения на листах АС-15 ÷ АС-18

Марка	Обозначение	Наименование		Кол.	Масса ед. кг	Примечание
МН1	АС-24	Изделие металлическое МН1		42	0.79	
МН2	То же	То же	МН2	184	0.51	
	ГОСТ 103-76	Скоба ветровая	-30×4	444.4	135.7	п.м.
	ГОСТ 19903-74*	Сталь кровельная	δ=0.4мм	50	137.0	м²
	ГОСТ 4028-63*	Гвозди	К4×100	1670		
	То же	То же	К5×150	500		
	ГОСТ 16233-77	Листы асбестоцементные	УВ.6-1150	362		не считая 2
	То же	То же	КУ-1	42		п.м.
	"	"	КУ-2	42		п.м.

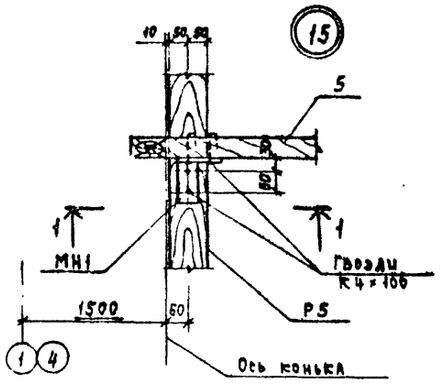

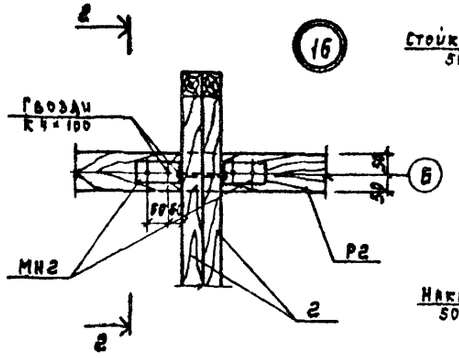

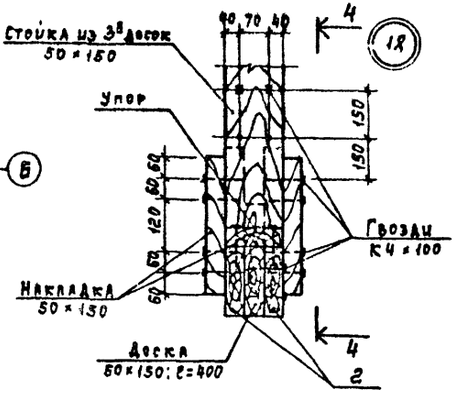

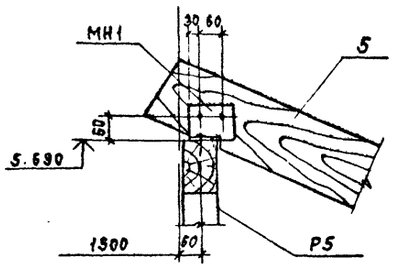

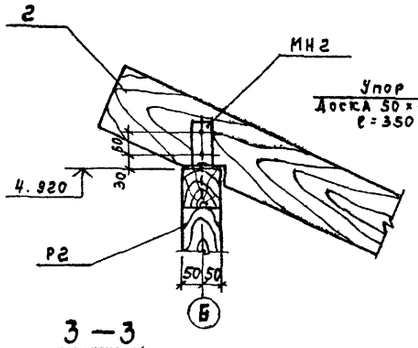

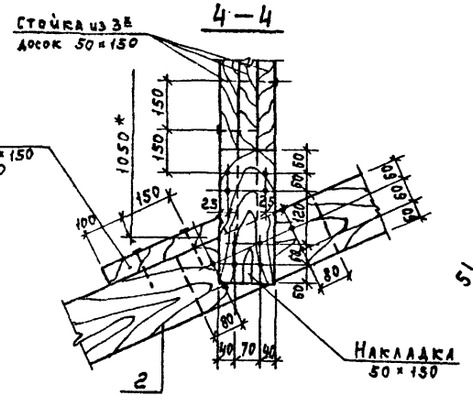

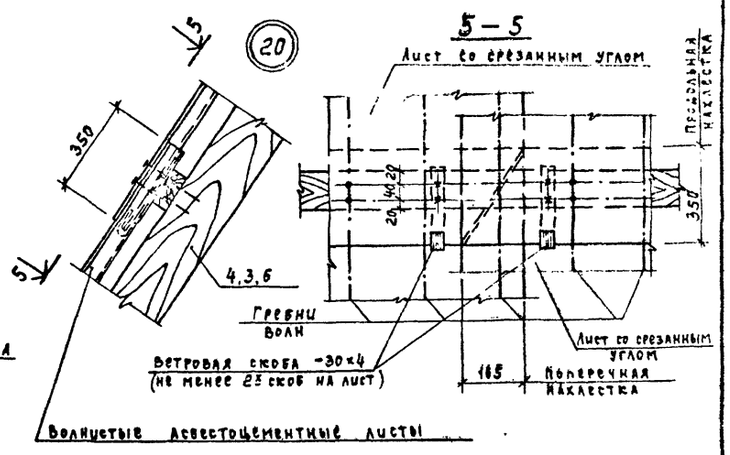

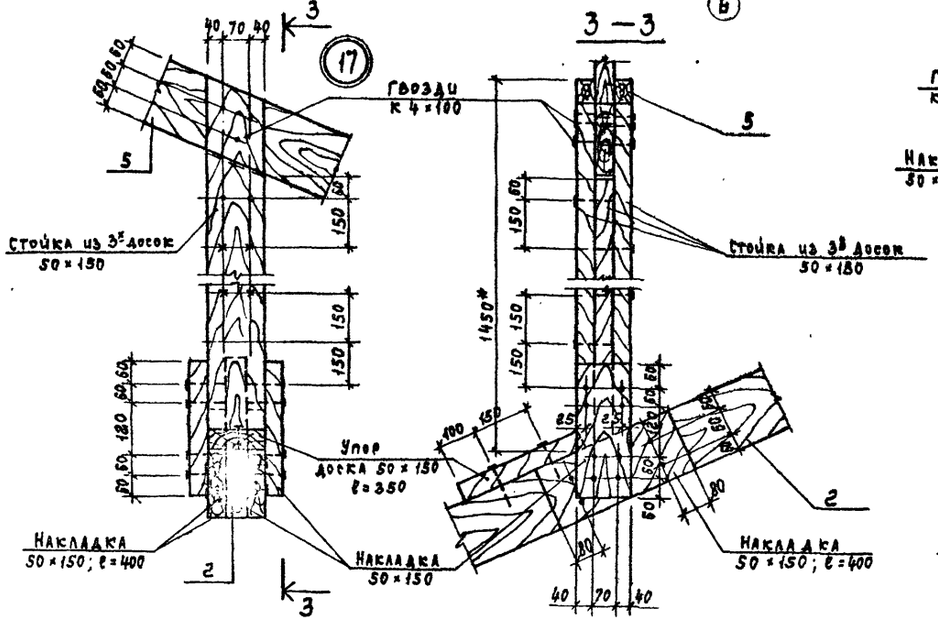

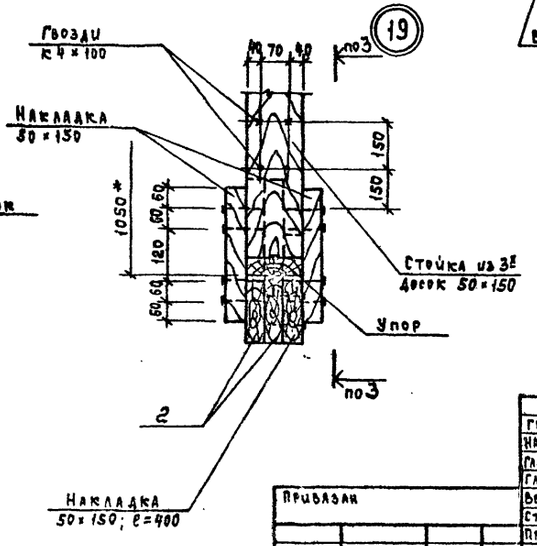

1. Данный лист смотреть совместно с листами АС-15 ÷ АС-18.
2. 362 м² - площадь крыши, покрываемая асбестоцементными листами.
3. Размеры с индексом * уточнить по месту.

ГИП	Тарамова		1.12.81
Нач. АСО-1	Альбанский		1.12.81
Гл. инж. АСО	Лесовой		1.12.81
Гл. спец.	Некрасова		1.12.81
Вед. инж.	Полянская		1.12.81
Ст. инж.	Киселева		1.12.81
Проверил	Полянская		1.12.81
Н. контр.	Некрасова		1.12.81

ТП 286-1-179 АС

Сельский комплексный приемный пункт на 3 рабочих места с мылыми помещениями для приемщика

Стадия	Лист	Листов
ТР	19	

Узлы 15 ÷ 20

ГИПРОБЫТПРОМ г. Москва

Привязан

Инв. №

Инв. № подл. | Подпись и дата | Взам. инв. №

Копировал: Веденина

Формат 22

Типовой проект 286-1-179 Альбом I

Схема расположения элементов фронтонов в осях 1-2; 4-3

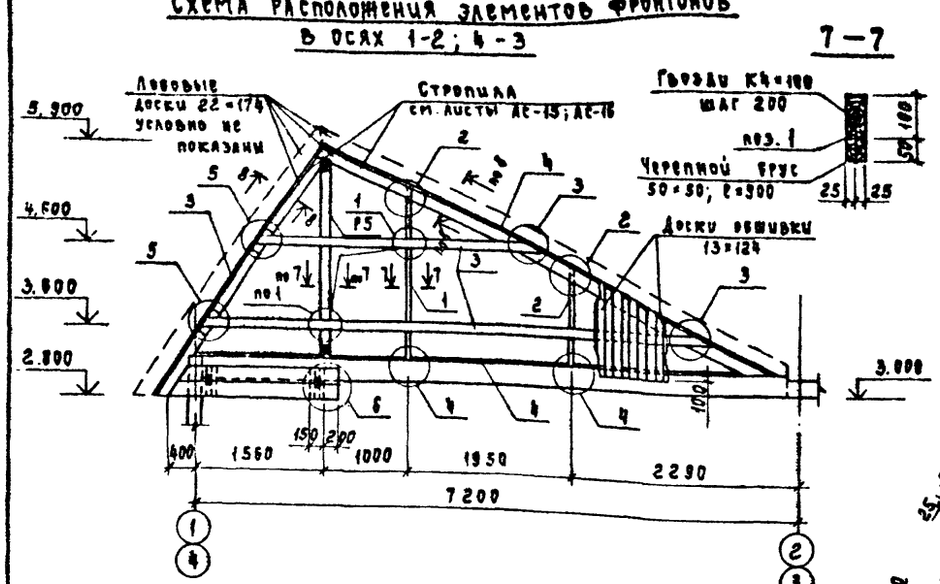

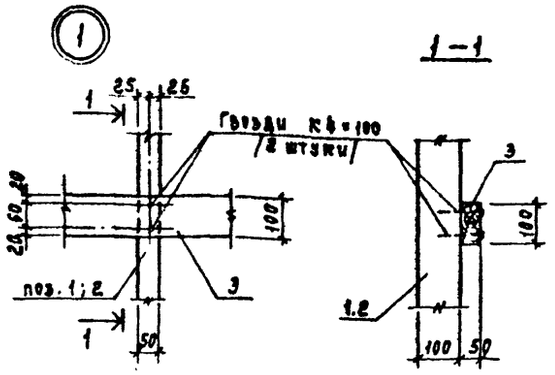

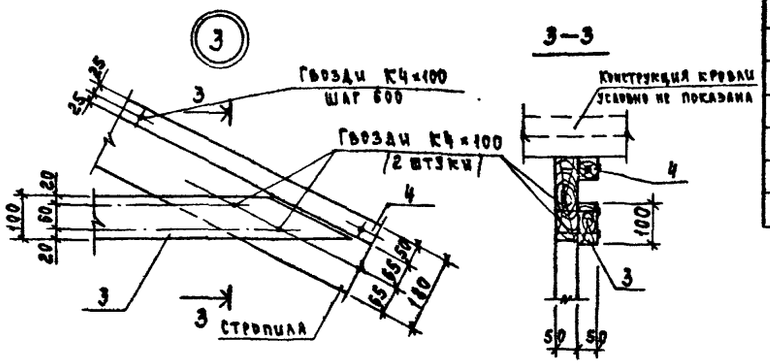

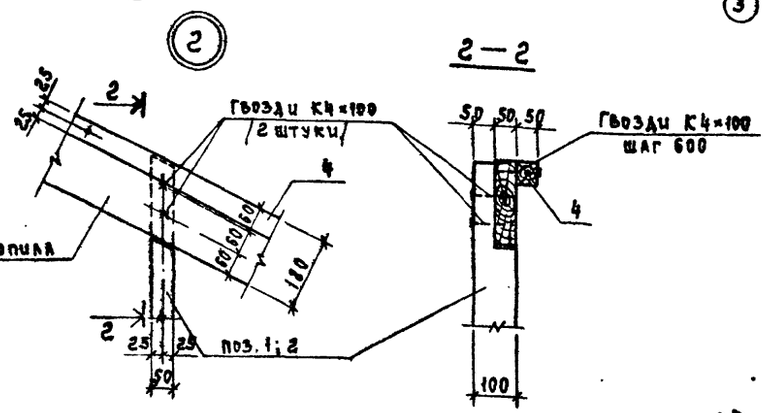

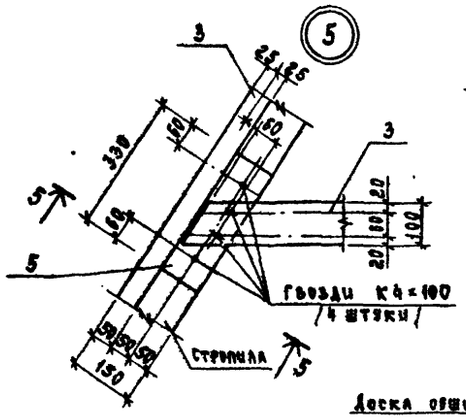

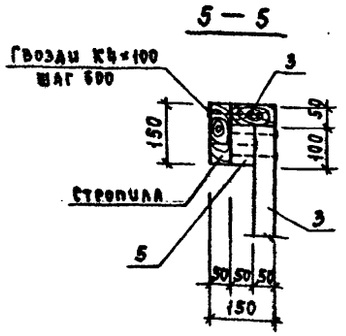

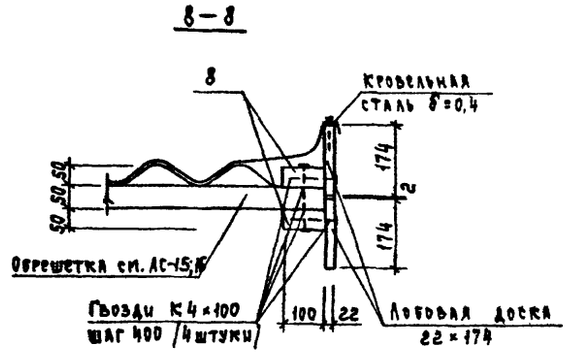

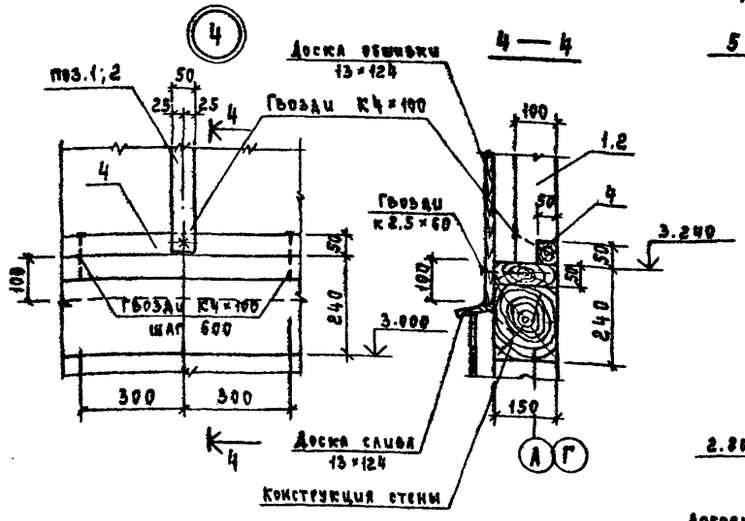

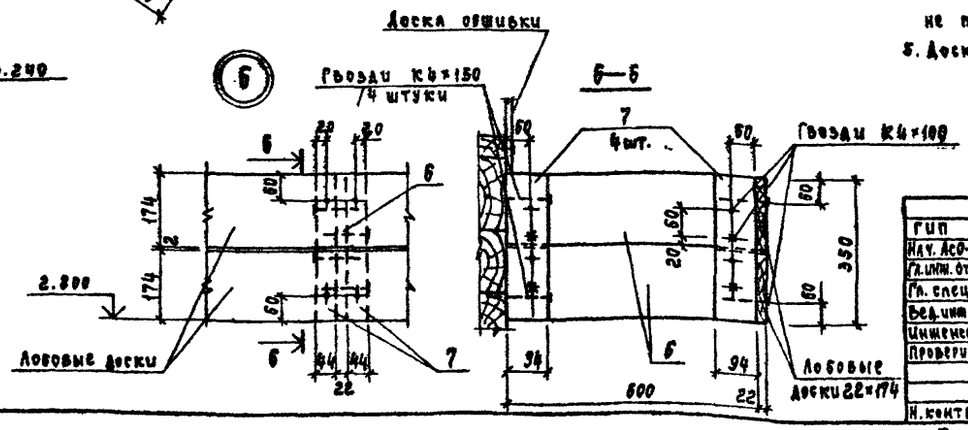

Спецификация элементов к схеме расположения, выполненной на данном листе

Марка	Обозначение	Наименование	Сечение	Длина мм	Кол.	Объем ед. м³	Примечание
1	ГОСТ 8486-66**	Стойка поз.1	50×100	2160	1	0.01	
2	То же	То же поз.2	50×100	1200	1	0.006	
3	"	Брусок фронтона	50×100		13.0	0.065	п.м.
4	"	То же	50×50		14.4	0.036	п.м.
5	"	Накладка	50×100	330	2	0.0017	
6	"	Доска	22×174	600	4	0.0023	с острожкой
7	"	Брусок	44×94	350	8	0.0015	То же
8	"	То же	50×100		24.0	0.12	п.м.
	"	Доска лобовая	22×174		25.4	0.10	п.м. с острожкой
	"	Доска обшивки	13×124		39.0	0.172	То же
	"	Доска слива	13×124		7.2	0.012	"
	ГОСТ 4028-63*	Гвоздь	К4×100		203		
	То же	То же	К4×150		8		
	ГОСТ 19903-74*	Сталь кровельная	δ=0,4		6.0	18.84	м²

1. Расход материалов дан на 1 фронтон. Количество фронтонов-4.
2. Деталь устройства желоба для слива дождевой воды см. на листе АС-17.
3. Лобовые доски прибиваются гвоздями К4×100 по месту.
4. Конструкция кровли и обшивочные доски в узлах условно не показаны.
5. Доски обшивки прибиваются гвоздями К2,5×60 по ГОСТ 4028-63*.

Привязан

Инв. №

ГИП	Таганова		
Нач. АСО-1	Альбанский		1.12.81
Гл. инж. отд.	Лесовой		1.12.81
Гл. спец.	Некрасова		1.12.81
Вед. инж.	Полянская		1.12.81
Инженер	Лямичев		1.12.81
Проверил	Некрасова		1.12.81
Н. контр.	Некрасова		1.12.81

ТП 286-1-179 АС

Сельский комплексный приемный пункт на 3 рабочих места с жилыми помещениями для приемщика

Стадия	Лист	Листов
ТР	20	

Схема расположения элементов фронтонов в осях 1-2, 4-3

ГИПРОБЫТПРОМ г. Москва

Копировал: Веденина

Формат 22 г

Инв. № подл. | Подпись и дата | Взам. инв. №

Типовой проект 286-1-179 Альбом I

Схема расположения элементов фронтона в осях 2-3

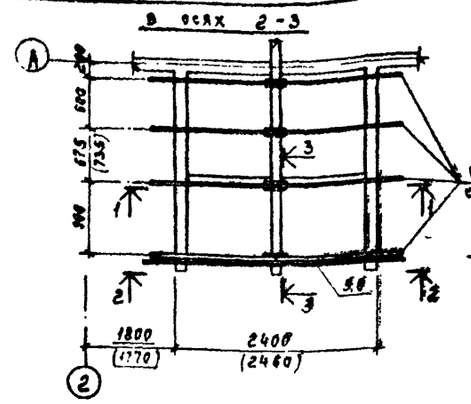

3—3

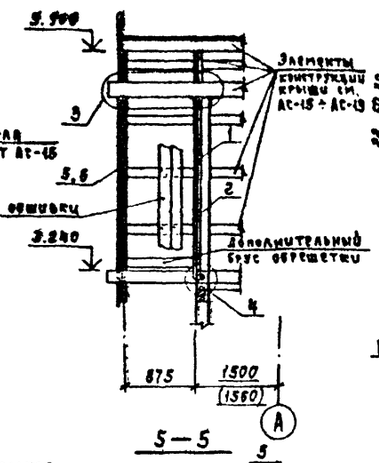

4—4

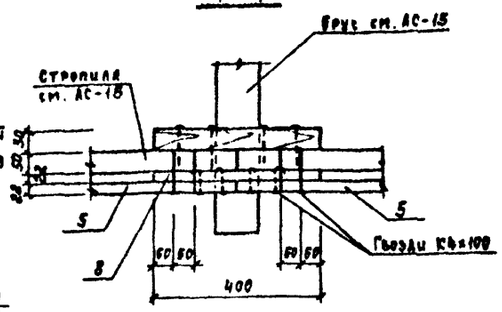

1—1

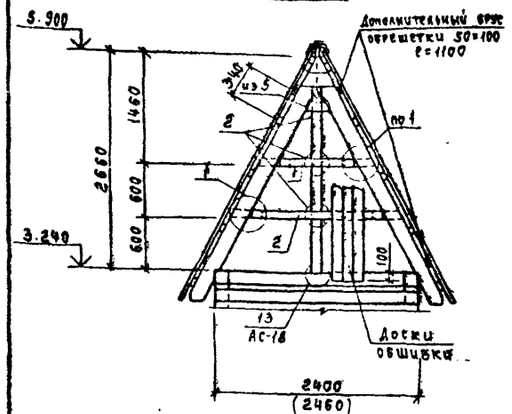

5—5

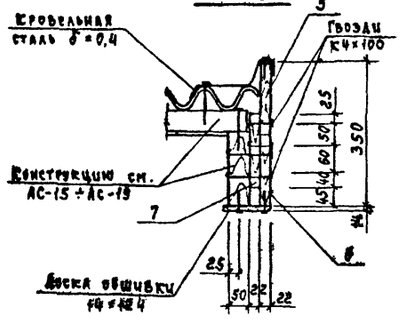

1

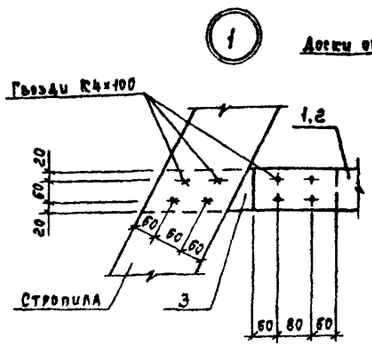

2

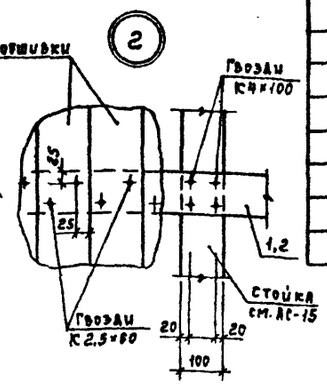

2—2

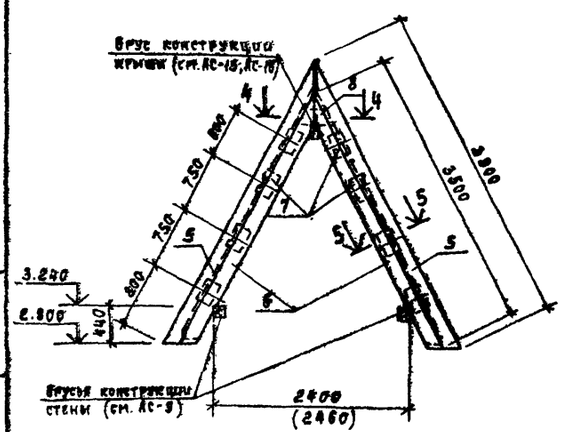

3

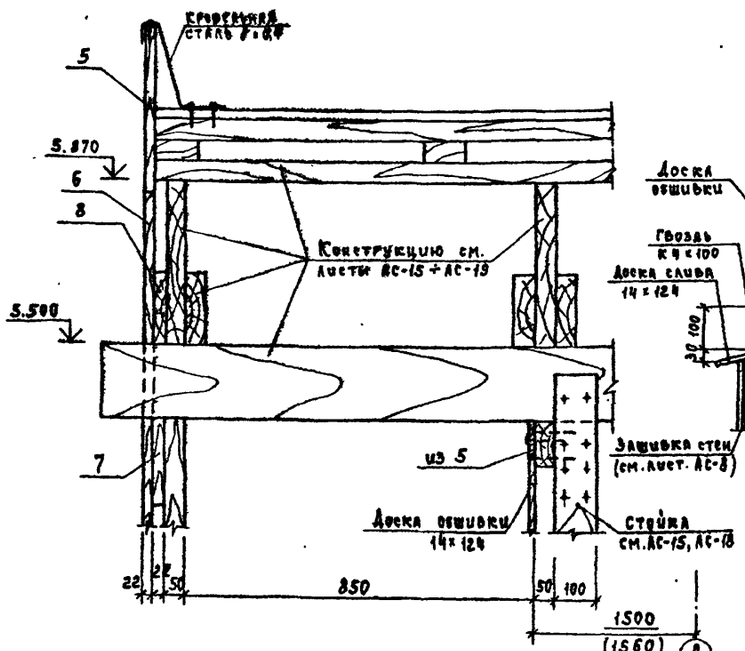

4

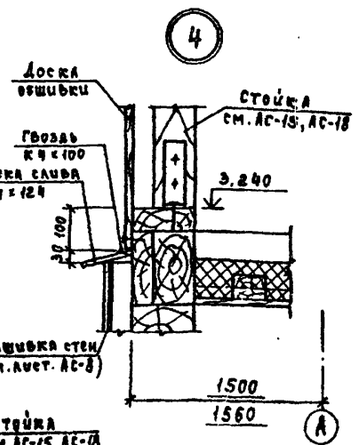

Спецификация элементов к схеме расположения, выполненной на данном листе

Марка	Обозначение	Наименование	Сечение	Длина мм	Кол	Объем ед. м³	Примечание
1	ГОСТ 8486-86*	Брусок фронтона	50×100	900	1	0.0045	
2	То же	То же	50×100	1600	1	0.008	
3	"	Накладка	50×100	470	5	0.0024	
4	"	Дополнительная обрешетка	50×100	1100	4	0.0055	
5	"	Доска лобовая	22×178	3300	2	0.0163	с остружкой
6	"	То же	22×174	3500	2	0.0170	То же
7	"	Накладка лобовых досок	22×174	300	8	0.0012	"
8	"	Накладка стропильной ноги	22×174	400	1	0.0015	"
	"	Доска обшивки	14×124		87.8	0.1524	п.м с остружкой
	"	Доска слива	14×124		2.4	0.0042	п.м с остружкой
	ГОСТ 19903-74*	Сталь кровельная	δ=0,4		5.6	17.58	м²
	ГОСТ 4028-63*	Гвоздь	К4×100		150		

1. Конструкцию крыши см. листы АС-15 ÷ АС-19.
2. Деталь устройства желоба для слива дождевой воды см. на листе АС-18.
3. Лобовые доски (поз.5, 6) сбиваются гвоздями К4×100 при помощи накладки (поз.7) и прибиваются к стропилам.
4. Доски обшивки прибиваются гвоздями К2,5×60 по ГОСТ 4028-63*.
5. Размеры в скобках даны для температуры −40°С.

Привязан

Инв. №

Подпись и дата | Взам. инв. №

ГИП	Таганова		11.12.91
Нач. АСО-1	Альбанский		11.12.91
Гл. инж. АСО	Лесовой		11.12.91
Гл. спец.	Некрасова		11.12.91
Вед. инж.	Полянская		11.12.91
Инженер	Ювченков		11.12.91
Проверил	Полянская		11.12.91
Гл. контр.	Некрасова		11.12.91

ТП 286-1-179 АЕ

Сельский комплексный приемный пункт на 3 рабочих места с жилыми помещениями для приемщика

Стадия	Лист	Листов
ТР	21	

Схема расположения элементов фронтона в осях 2-3

ГИПРОСЕЛЬПРОМ г. Москва

Копировал: Веденина

Формат А2

Типовой проект 286-1-179 Альбом I

Схема расположения вентиляционных шахт

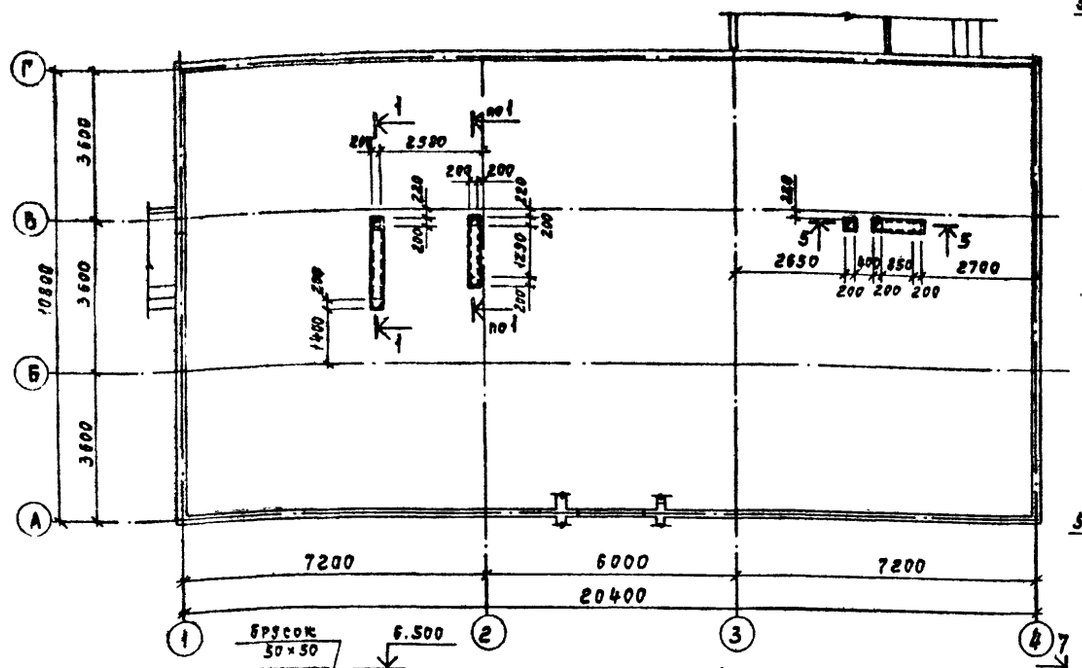

Спецификация элементов к схеме расположения вентиляционных шахт

Марка	Обозначение	Наименование	Сечение	Длина мм	Кол. п.м	Объем м³	Примеч.
	ГОСТ 8486-66**	Брусок	50×50	—	20	0.05	
	То же	То же	50×100	—	30.5	0.15	
	—"—	—"—	100×100	—	3	0.03	
	—"—	Доска	22×100	—	281.5	0.62	с антисептиком
	ГОСТ 19903-74*	Оцинкованная кровельная сталь δ=0.4	—	—	23.0		м²

1. Данный чертеж рассматривать совместно с чертежами АС-1, АС-2.
2. Сантехнический асбестоцементный короб утеплить минеральной ватой (δ=80) и оштукатурить по сетке № 6-1,2 по ГОСТ 12184-66*.

Согласовано

Инв.№ подл. | Подпись и дата | Взам. инв.№ | Инв.№ сантехн. чертежей

Привязан

Инв. №

ГИП	Тарасова			ТП 286-1-179 АС
Нач. АСО-1	Альбанский		6.12.81	
Гл. инж. АСО	Лесовой		6.12.81	Сельский комплексный приемный пункт на 3 рабочих места с жилыми помещениями для приемщика
Гл. спец. к.	Некрасова		6.12.81	
Вед. инж.	Полянская		6.12.81	Стадия: Р; Лист: 22; Листов:
Инженер	Лузина		6.12.81	
Проверил	Котова		6.12.81	
Н. контр.	Некрасова		6.12.81	Схема расположений вентиляционных шахт

ГИПРОСЕЛЬПРОМ г. Москва

Копировал: Ведерникова

Формат А2

Типовой проект 286-1-179 Альбом I

1-1

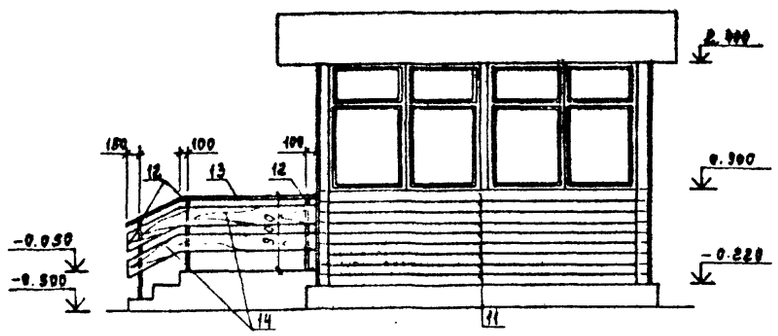

Схема расположения элементов веранды

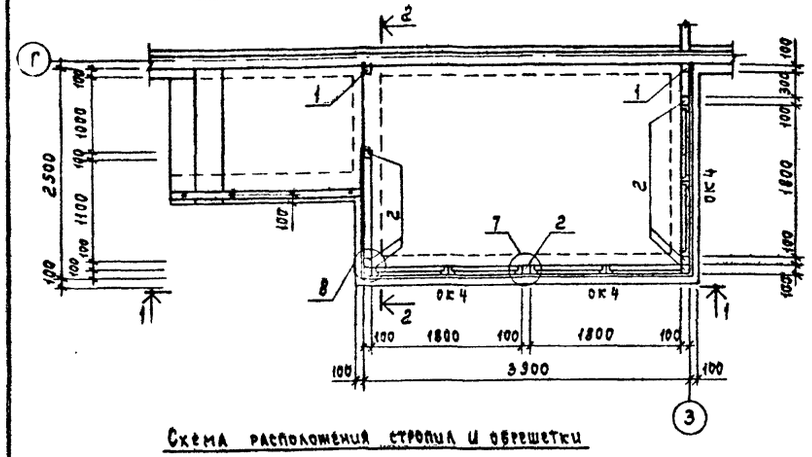

Схема расположения стропил и обрешетки

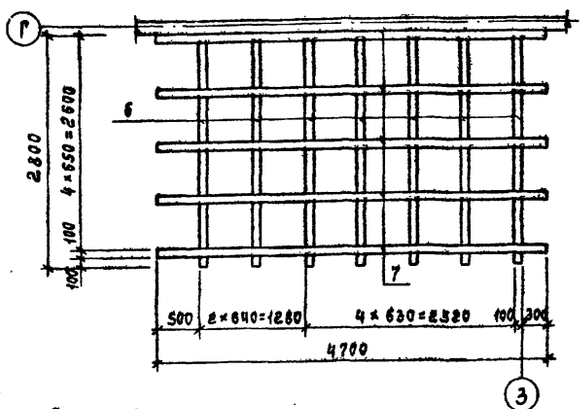

Схема расположения балок покрытия

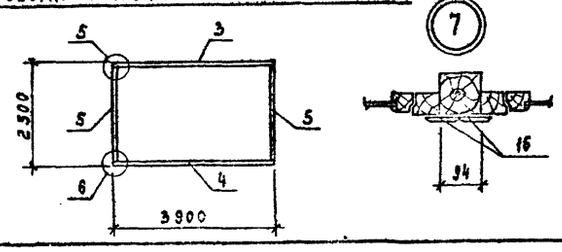

2-2

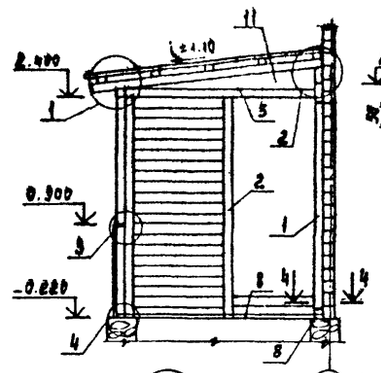

3-3

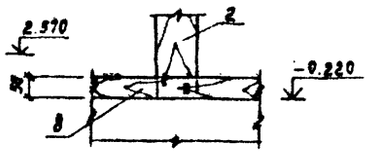

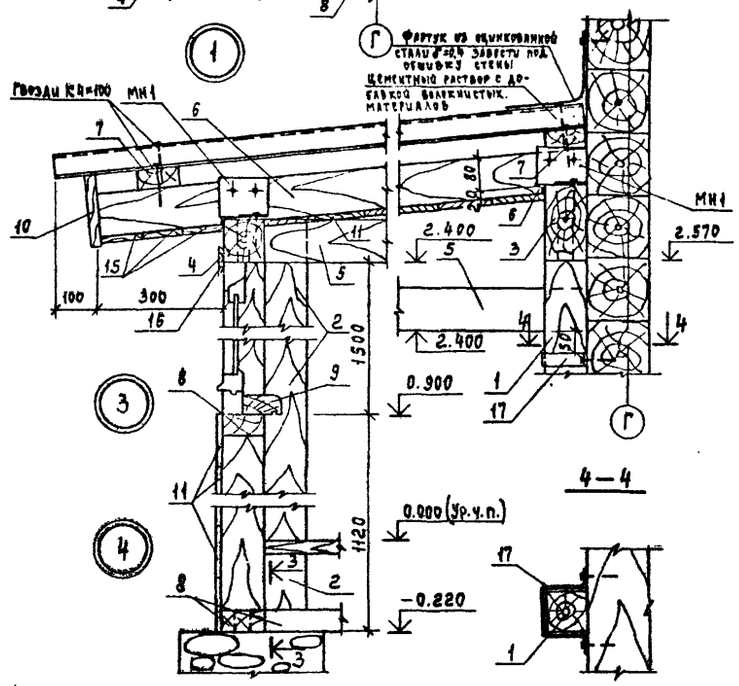

4-4

5-5

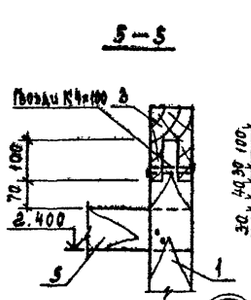

6-6

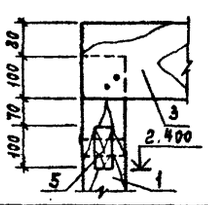

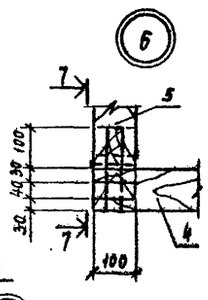

7-7

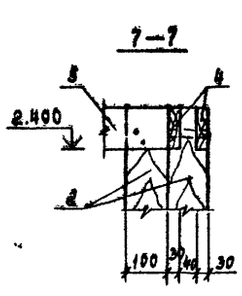

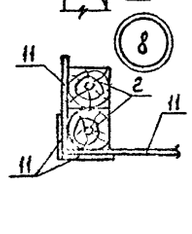

Спецификация элементов к схеме, расположенной на данном листе

Марка	Обозначение	Наименование	Сечение	Длина мм	Кол.	Объем ед. м³	Примеч.
1	ГОСТ 8486-66**	Стойка	94×94	2890	2	0.026	
2	То же	То же	94×94	2720	7	0.024	
3	"	Балка	100×180	3900	1	0.07	
4	"	То же	100×100	3900	1	0.039	
5	"	"	100×100	2400	2	0.024	
8	"	Стропила	100×100	2800	7	0.028	
7	"	Обрешетка	50×100	4700	5	0.024	
8	"	Брус монтажный	50×100		18.1	0.071	В т.м. антисептировать
9	"	Доска подоконная	44×94	1890	3	0.007	
10	"	Доска лобовая	22×174		4.7	0.018	С острожкой п.м.
11	"	Доска бёшивки	19×124		171.8	0.404	То же п.м.
12	"	Стойка ограждения	44×94	900	3	0.005	
13	"	Поручень	44×94		2.2	0.01	п.м.
14	"	Доска ограждения	24×200		4.6	0.022	п.м.
15	"	Доска	14×94		34.1	0.045	С острожкой п.м.
16	"	Наличник	13×74		26.5	0.026	п.м.
17	ГОСТ 103-76	Полоса	-20×2	450	4	0.21	кг
	ГОСТ 4028-63*	Гвоздь К4×100			76		
МН1	АС-24	Изделие металлическое МН1			14	0.79	кг
	ГОСТ 19903-74*	Сталь кровельная δ=0,4мм			16.5		м²
	ГОСТ 16233-77	Листы УБ.Б-1750 асбестоцементные			17		м²

1. Данный лист рассматривать совместно с листом АС-5.
2. Производство работ вести в соответствии с требованиями СНиП III-19-75.
3. Конструкция пола условно не показана.
4. Стойки ограждения крепить к закладному элементу в фундаменте - МН3 (см. лист АС-12).

Инв. № подл. | Подпись и дата | Взам. инв. №

ГИП	Таганова			ТП 286-1-179 АС	
Нач. АСО-1	Альбанский		1.12.81		
Гл. инж. АСО	Лесовой		1.12.81	Сельский комплексный приемный пункт на 3 рабочих места с жилыми помещениями для приемщика	
Гл. спец.	Некрасова		1.12.81		
Рук. гр.	Викентьева		1.12.81		Стадия: ТР; Лист: 23; Листов:
Инженер	Ивченков		1.12.81		
Проверил	Котова		1.12.81	Схема расположения элементов веранды	Гипробытпром г. Москва
Н. контр.	Некрасова		1.12.81		

Привязан

Инв. №

Копировал:

Типовой проект 286-1-179 Альбом I

Щит Щ1

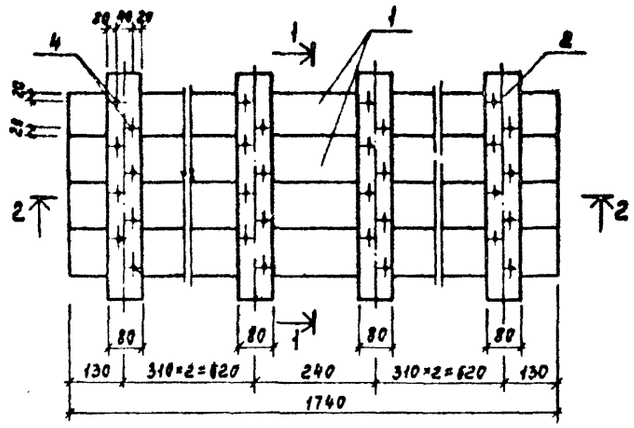

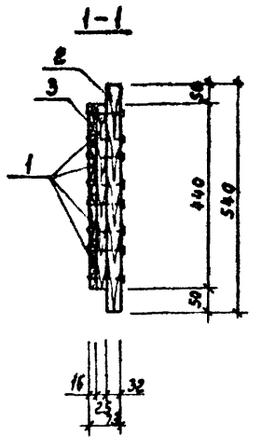

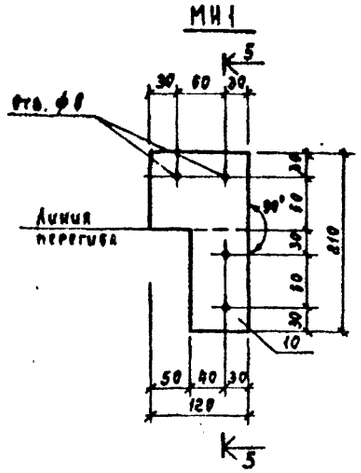

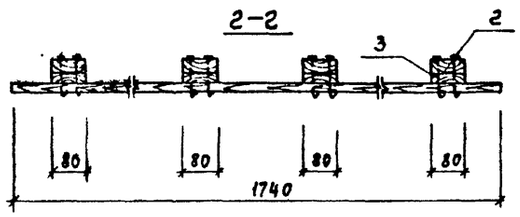

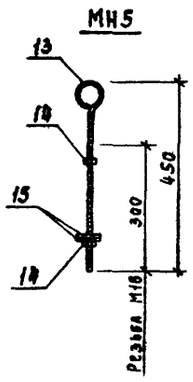

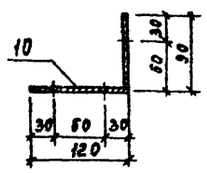

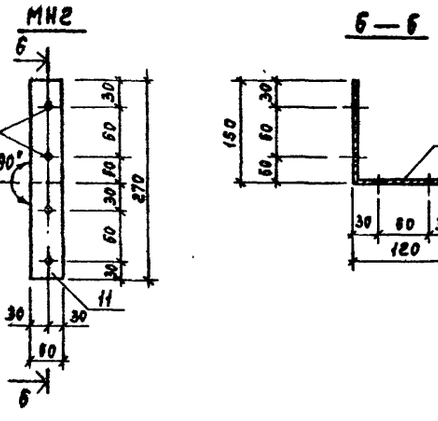

Щит ЩП1

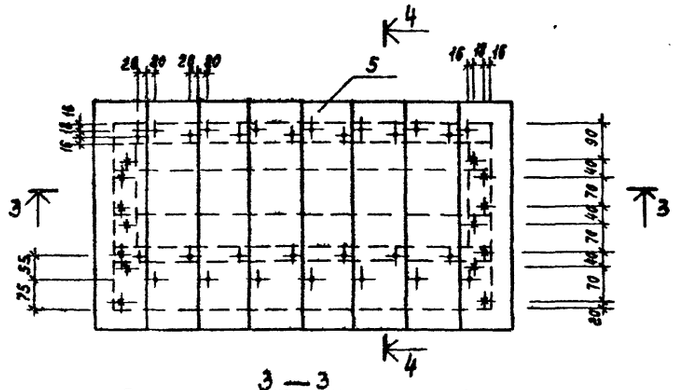

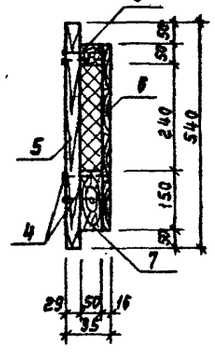

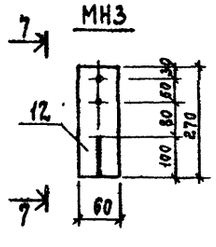

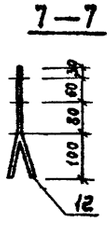

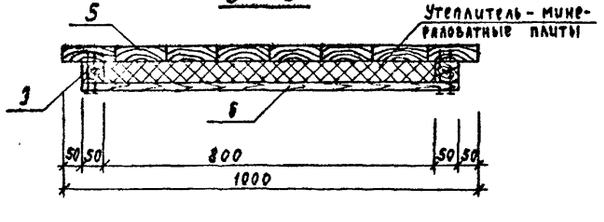

Поз	Обозначение	Наименование	Сечение	Длина	Кол.	Объем ед. м³	Примечание
		Щит Щ1				0.024	
1	ГОСТ 8486-66**	Доска	16×110	1740	4	0.003	
2	То же	То же	32×80	540	6	0.001	
3	"	"	25×80	440	6	0.001	
4	ГОСТ 4028-63*	Гвоздь К3.5×90			48		
		Щит ЩП1				0.035	
5	ГОСТ 8486-66**	Доска	29×124	540	8	0.002	с острожкой
6	То же	То же	16×110	900	4	0.002	
7	"	"	50×150	900	1	0.007	
8	"	Брусок	50×50	900	1	0.002	
9	"	То же	50×50	240	2	0.001	
4	ГОСТ 4028-63*	Гвоздь К3.5×90			42		
	ГОСТ 9573-72*	Плиты минераловатные				0.01	

Поз.	Обозначение	Наименование	Кол	Масса ед. кг	Примечание
		МН1			
10	ГОСТ 103-76	— 120×4 ℓ=210	1	0.79	
		МН2			
12	ГОСТ 103-76	— 60×4 ℓ=270	1	0.51	
		МН3			
12	ГОСТ 103-76	— 60×4 ℓ=270	1	0.51	
		МН4		0.96	
13	ГОСТ 2590-71*	ф16 ℓ=550	1	0.87	
14	ГОСТ 5915-70*	Гайка М16	2	0.033	
15	ГОСТ 11371-78	Шайба М16	2	0.011	

1. Данный лист см. совместно с АС-12÷АС-19.
2. Щиты Щ1 и ЩП1 выполнять согласно техническим требованиям ГОСТа 1005-68.
3. Материал металлоконструкций - сталь ВСт3 пс2 по ГОСТ 380-71*.
4. Антикоррозийная защита соединительных элементов МН1, МН2 выполняется на заводе путем нанесения металлического цинкового покрытия толщиной 150мкм.

Инв. № подл. | Подпись и дата | Взам. инв. №

Привязан

Инв. №

ГИП	Таганова		
Нач. АСО-I	Альбинский		1.12.81
Гл. инж.	Лесовой		1.12.81
Гл. спец.	Некрасова		1.12.81
Рук. гр.	Викентьева		1.12.81
Инженер	Добынцева		1.12.81
Проверил	Котова		1.12.81
Н. контр.	Некрасова		1.12.81

ТП 286-1-179 АС

Сельский комплексный приемный пункт на 3 рабочих места с жилыми помещениями для приемщика

Стадия	Лист	Листов
ТР	24	

Щиты Щ1; ЩП1. Изделия металлические МН1-МН3

ГИПРОБЫТПРОМ г. Москва

Копировал: Веденина

Формат 22

Альбом I

Типовой проект 286-1-179

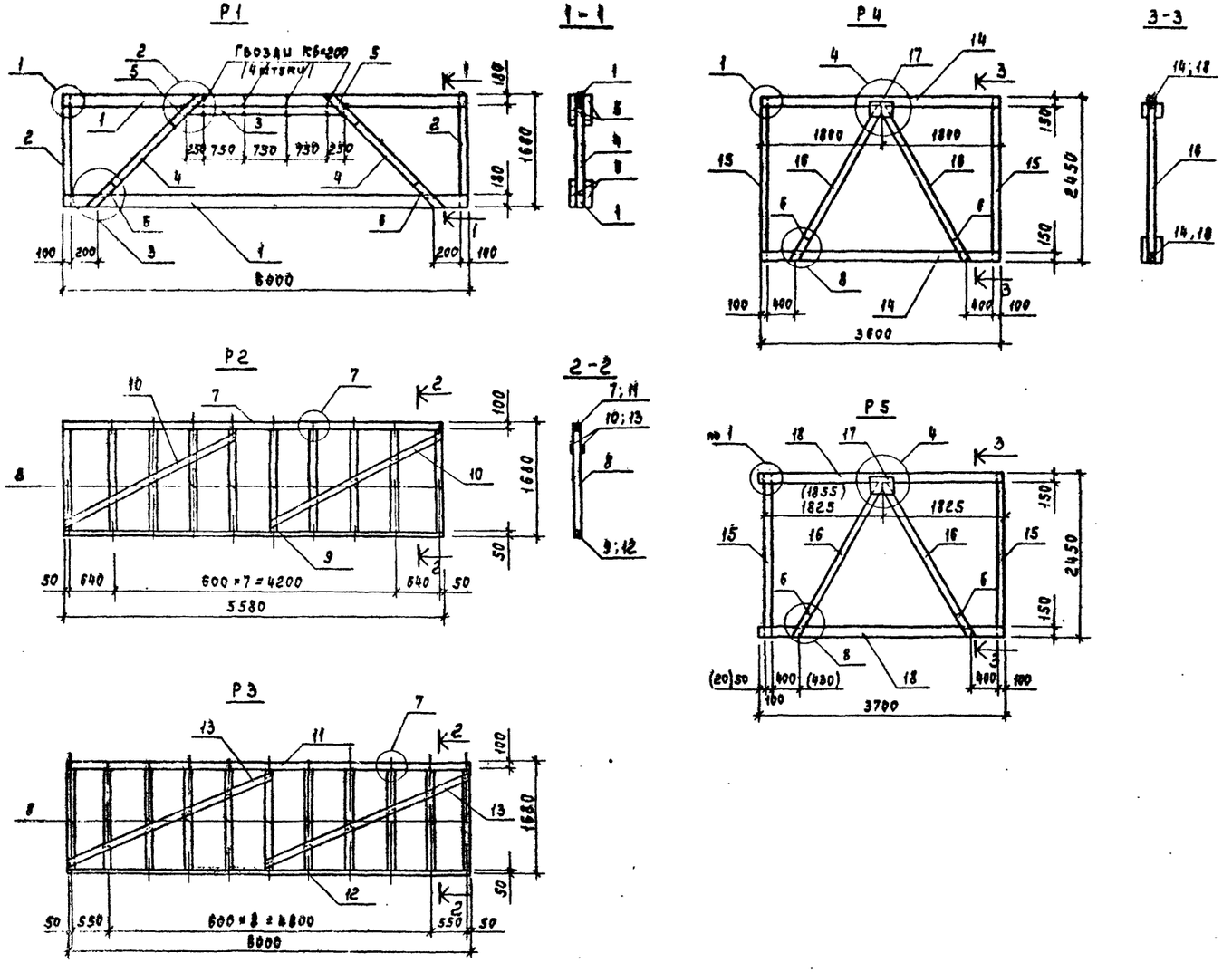

Марка	Обозначение	Наименование	Сечение	Длина мм	Кол	Объем ед м³	Примечание
		Р1				0.336	см примеч п 5
1	ГОСТ 8486-66**	Брус	100×180	6000	2	0.108	
2	То же	Брусок	100×100	1680	2	0.0168	
3	"	То же	100×100	2750	1	0.0235	
4	"	"	100×100	1900	2	0.019	
5	"	Доска	50×100	640	4	0.0032	
6	"	То же	50×100	600	4	0.003	
	ГОСТ 4028-63*	Гвоздь	К5×150		56		
	То же	То же	К6×200		4		
		Р2				0.301	
7	ГОСТ 8486-66**	Брусок	100×100	5580	1	0.056	
8	То же	То же	100×100	1530	10	0.0153	
9	"	Доска	50×100	5580	1	0.028	
10	"	То же	50×100	3100	4	0.016	
	ГОСТ 4028-63*	Гвоздь	К5×150		80		
		Р3				0.330	
8	ГОСТ 8486-66**	Брусок	100×100	1530	11	0.0153	
11	То же	То же	100×100	6000	1	0.06	
12	"	Доска	50×100	6000	1	0.03	
13	"	То же	50×100	3600	4	0.018	
	ГОСТ 4028-63*	Гвоздь	К5×150		92		
		Р4				0.228	
14	ГОСТ 8486-66**	Брус	100×150	3600	2	0.054	
15	То же	Брусок	100×100	2450	2	0.0245	
16	"	То же	100×100	2560	2	0.0256	
17	"	Доска	50×180	450	2	0.004	
6	"	То же	50×100	600	4	0.003	
	ГОСТ 4028-63*	Гвоздь	К5×150		40		
		Р5				0.231	
15	ГОСТ 8486-66**	Брус	100×100	2450	2	0.0245	
16	То же	То же	100×100	2560	2	0.0256	
18	"	"	100×150	3700	2	0.0555	
17	"	Доска	50×180	450	2	0.004	
6	"	То же	50×100	600	4	0.003	
	ГОСТ 4028-63*	Гвоздь	К5×150		40		

1. Схему расположения рам см. лист АС-15.
2. Узлы см. лист АС-27.
3. Для изготовления рам применяются пиломатериалы хвойных пород по ГОСТ 8486-66**. Качество древесины должно быть не ниже II категории по СНиП II-25-80. Влажность – не более 20%.
4. Размеры в скобках для температуры t=-40°С.
5. При снеговой нагрузке 150 кг/м² сечения рамы Р1 принимаются 150×180 и 100×150 (поз. 1,2,3).

ГИП	Таганова		
Нач. АСО-1	Альбанский		1.12.81
Гл. инж. отд.	Лесовой		1.12.81
Гл. спец.	Некрасова		1.12.81
Вед. инж.	Полянская		1.12.81
Инженер	Лобынцева		1.12.81
Проверил	Лямичев		1.12.81
Н. контр.	Некрасова		1.12.81

ТП 286-1-179 АС

Сельский комплексный приемный пункт на 3 рабочих места с жилыми помещениями для приемщика

Стадия	Лист	Листов
ТП	25	

Рамы Р1÷Р5

ГИПРОБЫТПРОМ г. Москва

Привязан

Инв. №

Копировал: Веденина

Формат 22

Типовой проект 286-1-179 Альбом I

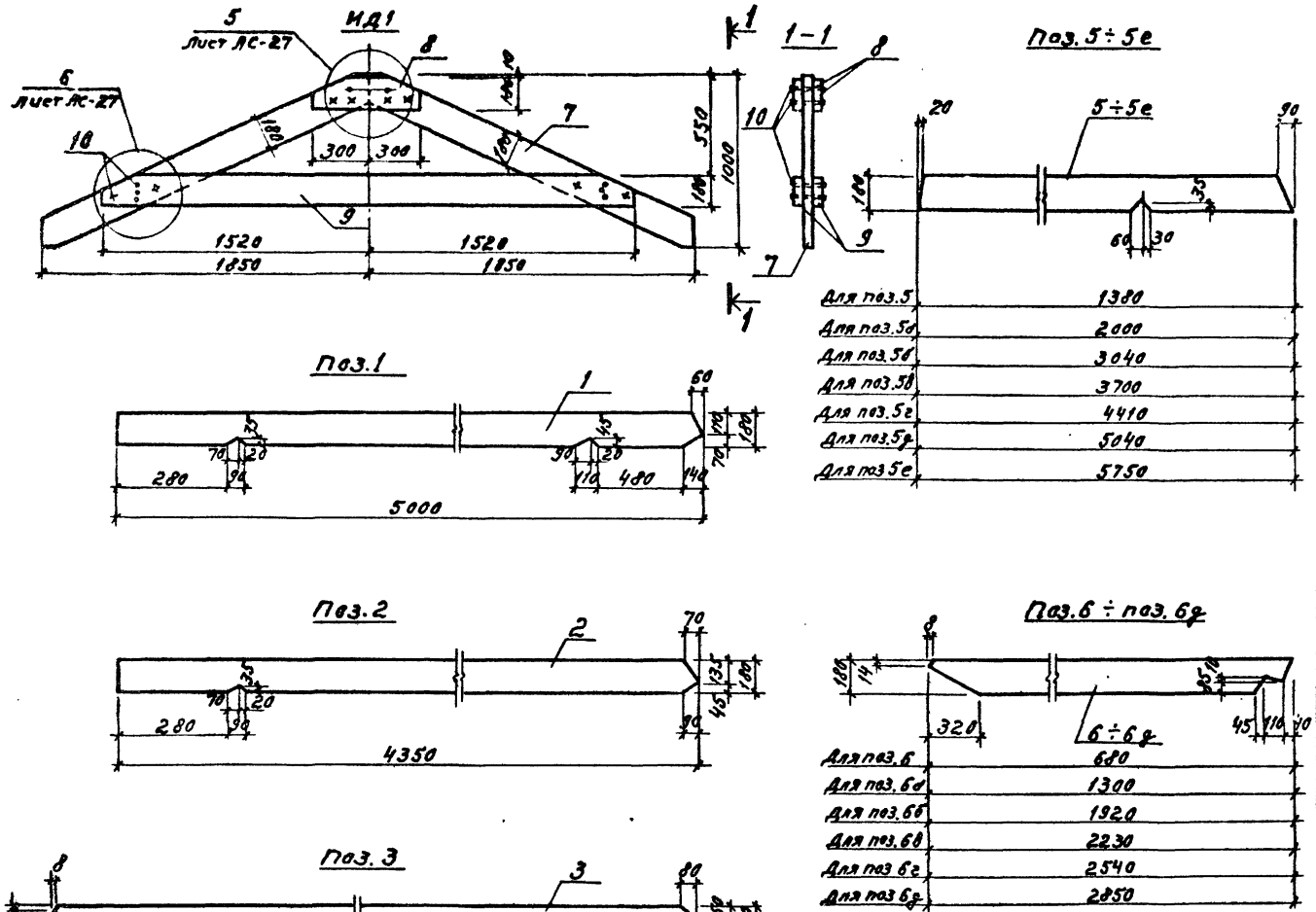

Марка поз.	Обозначение	Наименование	Сечение	Длина п.м.	Кол.	Объем ед. м³	Примечание.
1	ГОСТ 8486-66**	Стропила поз. 1	50×180	5000	1	0,045	
2	То же	То же поз. 2	50×180	4350	1	0,039	
3	"	" поз. 3	50×180	3370	1	0,030	
4	"	" поз. 4	50×150	3600	1	0,027	
5	"	" поз. 5	50×180	1380	1	0,012	
5а	"	" поз. 5а	50×180	2000	1	0,018	
5б	"	" поз. 5б	50×180	3040	1	0,027	
5в	"	" поз. 5в	50×180	3700	1	0,033	
5г	"	" поз. 5г	50×180	4410	1	0,040	
5д	"	" поз. 5д	50×180	5040	1	0,045	
5е	"	" поз. 5е	50×180	5750	1	0,052	
6	"	" поз. 6	50×180	680	1	0,006	
6а	"	" поз. 6а	50×180	1300	1	0,012	
6б	"	" поз. 6б	50×180	1920	1	0,017	
6в	"	" поз. 6в	50×180	2230	1	0,020	
6г	"	" поз. 6г	50×180	2540	1	0,023	
6д	"	" поз. 6д	50×180	2850	1	0,026	
		ИД1				0,104	
7	ГОСТ 8486-66**	Доска	50×180	2120	2	0,019	
8	То же	То же	50×180	600	2	0,006	
9	"	"	50×180	3040	2	0,027	
10	ГОСТ 4028-63*	Гвоздь К 5×150			16		

1. Схему расположения элементов см. лист АС-15.
2. Деревянные элементы должны быть антисептированы и подвергнуты глубокой пропитке антипиренами (с поглощением древесиной солей из расчета не менее 75 кгс/м³) - СН и П II-26-76.
3. Врубки в стропилах поз. 5 и 6 показаны условно по средней линии и уточняются по месту.

ГИП	Таганова	
Нач. АСО-1	Альбанский	
Гл. инж. АСО	Лесовой	
Гл. спец.	Некрасова	
Рук. гр.	Викентьев	
Вед. инж.	Голянская	
Ст. инж.	Киселева	
Провер.	Некрасова	
Н. контр.	Некрасова	

Привязан

Инв. №

ТП 286-1-179 АС

Сельский комплексный приемный пункт на 3 рабочих места с жилыми помещениями для приемщика

Стадия	Лист	Листов
ТР	26	

Стропильная ферма ИД1. Стропила поз. 1 ÷ поз. 6д.

ГИПРОБЫТПРОМ г. Москва

Копир.

Типовой проект 286-1-179 Альбом I

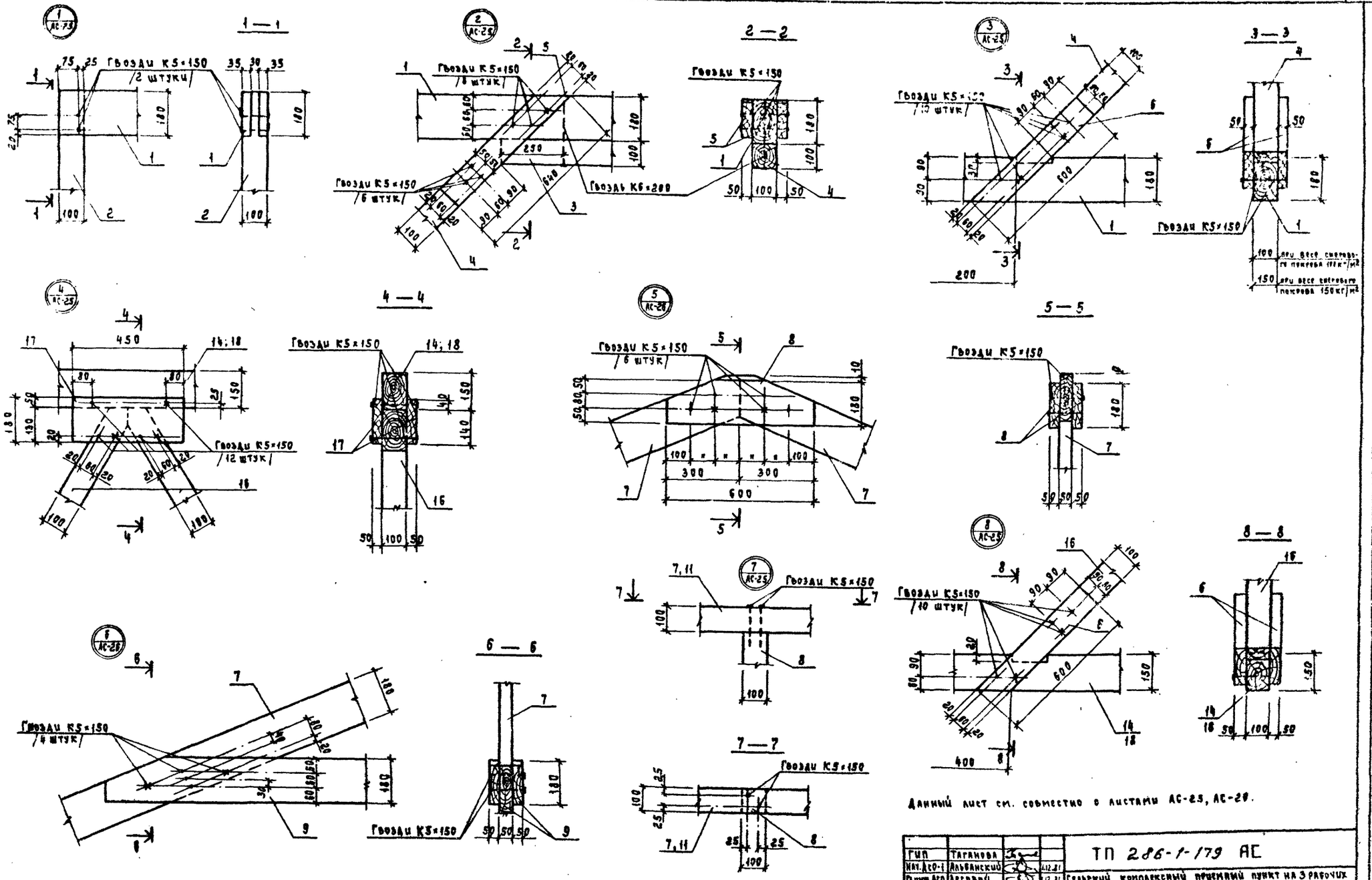

Данный лист см. совместно с листами АС-25, АС-28.

ГИП	Таганова		
Нач. АСО-1	Альбанский		1.12.81
Гл. инж. АСО	Лесовой		1.12.81
Гл. спец.	Некрасова		1.12.81
Вед. инж.	Полянская		1.12.81
Инженер	Ламичев		1.12.81
Проверил	Полянская		1.12.81
Н. контр.	Некрасова		1.12.81

ТП 286-1-179 АС

Сельский комплексный приемный пункт на 3 рабочих места с жилыми помещениями для приемщика

Стадия	Лист	Листов
ТР	27	

Узлы 1÷6

ГИПРОБЫТПРОМ г. Москва

Привязан

Инв. №

Копировал: Веденина

Инв. № подл. | Подпись и дата | Взам. инв. №

Альбом I

Типовой проект 286-1-179

Ведомость основных комплектов

Обозначение	Наименование	Примечание
ТХ	Технология производства	
АС	Архитектурно-строительные решения	
ВК	Внутренний водопровод и канализация	
ОВ	Отопление и вентиляция	
РС	Газоснабжение	
ЭС	Электроснабжение	
СС	Связь и сигнализация	

Ведомость чертежей основного комплекта ВК

Лист	Наименование	Примечание
1	Общие данные (начало)	
2	Общие данные (окончание)	
3	План на отм. 0.000. Схемы систем В1, Т3, Т4, К1	

Ведомость ссылочных документов

Обозначение	Наименование	Примечание
СНиП-II-30-76	Внутренний водопровод и канализация зданий	
СНиП-II-31-74	Водоснабжение. Наружные сети и сооружения.	
СНиП-II-34-76	Горячее водоснабжение	
ТУ 6-19-108 по данным поставщика	Полиэтиленсшитый стеклянной	
	ГОСТ 61	
	1132-78*; 1154-73**; 3262-75*; 5525-61*;	
	6129-73; 6942.3-69*; 6942.30-69; 7506-73*	
	11067-65*; 18181-72*; 18698-75*; 18732-73*;	
	19802-74*; 19804-79**; 22947-77; 23739-79	

Основные показатели по участкам водопровода и канализации

Наименование системы	Потребный напор на вводе, м. вод. ст.	Расчетный расход м³/сут.	м³/ч	л/с	при макс. л/с	Установленная мощность дренажных насосов, кВт	Примечание
1 Хозяйственно питьевой водопровод	8.93	0.812	0.036	0.28			
2 Горячее водоснабжение	6.25	0.463	0.048	0.30			
3. Бытовая канализация		1.275	2.084	2.18			
4 Дождевая территории		2.70					согласно СНиП II-31-74

Типовой проект разработан в соответствии с действующими нормами и правилами и предусматривает мероприятия обеспечивающие взрывную, взрывопожарную и пожарную безопасность при эксплуатации здания.

Главный инженер проекта (Тонконог)

I Общие данные

Источником водоснабжения сельского КПП принят сельский водопровод. Гарантийный напор в водопроводе условно принимается равным 10м. Хозяйственные нужды обеспечиваются гарантийным напором. Присоединение водопровода к наружной сети

горячего водоснабжения централизованной местной котельной, вопрос выбора источника водоснабжения и условия спуска сточных вод решается при привязке проекта к местным условиям с обязательным согласованием с местными органами санитарного надзора.

II Водоснабжение

1. Водопотребление

Расходы воды на хозяйственно-питьевые нужды приняты согласно СНиП-ов II-30-76, II-34-76 и приведены в таблице.

№№ п/п	Наименование потребителей	Ед. изм.	Количество потребителей в сут.	Количество потребителей в час	Норма расхода воды потребителем в сутки, л	Норма расхода воды потребителем в час, л	Количество потребителей, обслуживаемых водоразборным прибором	Количество одновременно действующих приборов	Расход воды в м³ в сутки хол.	Расход воды в м³ в сутки гор.	Расход воды в м³ в час хол.	Расход воды в м³ в час гор.
1	Работающие	чел.	3	3	14	11	5.0	4.9	0.042	0.033	0.015	0.013
2	Парикмахерская	рабочее место	1	1	58	70	4.3	4.7	0.05	0.07	0.004	0.005
3	Душевые помещения	душевая сетка	4	3	180	120	5.6	10.0	0.72	0.36	0.017	0.03
								Итого:	0.812	0.463	0.036	0.048

2. Расчетные расходы воды

Характеристика установленных сантарных приборов приведена в таблице №2

Таблица №2

№№ п/п	Наименование	Количество	Норма расхода воды в л/с до хол.	до гор.	до стоков
1	Умывальник	2	0.07	0.07	0.15
2	Унитаз	2	0.10	—	1.60
3	Ванна	1	0.20	0.20	1.10
4	Мойка	1	0.14	0.14	1.0

Всего установлено приборов, из них с подводкой горячей воды 4 шт. Расчетный секундный расход воды определяется исходя из количества установленных сантарных приборов, их характеристик, общих часовых расходов и расхода диктующим прибором. Расчет приведен в таблице №3

Таблица №3

№№ п/п	Наименование диктующего прибора	Общее количество приборов		Расход воды диктующим прибором в л/с до хол.	гор.	Расход воды в л/час на дальнейшего водопотребления q_{hr} хол.	гор.	Вероятность действия приборов $P = \frac{q_{hr} \cdot U}{3600 \cdot q_0 \cdot N}$ хол.	гор.	α хол.	α гор.	Расчетный расход воды в л/с $q = 5 \cdot q_0 \cdot \alpha$ хол.	гор.
		общего количества	в том числе душевых										
1	Ванна	6	4	0.20	0.20	36	48	0.009	0.017	0.28	0.301	0.28	0.38

3 Схемы гидравлического расчета и потребный напор на вводе

Схема гидравлического расчета сети холодного водоснабжения

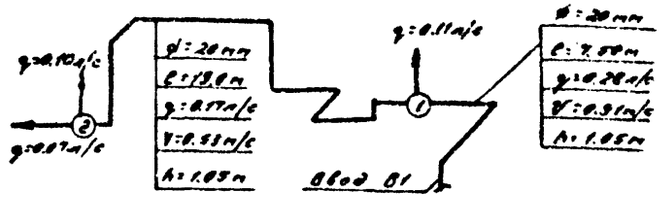

Потери напора в сети водопровода на участках: ввод+1+2+3 = 1.05+1.05 = 2.10м, с учетом 30% потерь на местные сопротивления получим: 2.10×1.30 = 2.73м.

Потребный напор на вводе в здание для холодного водоснабжения складывается из следующих величин:

1. Геометрической высоты подачи воды от отметки земли на вводе до расчетного прибора (унитаза №2) 1.20м
2. Необходимого напора у прибора 5.00м
3. Потерь напора во внутр... ...и водопровода 2.73м

Итого 8.93м

Схема гидравлического расчета сети горячего водоснабжения

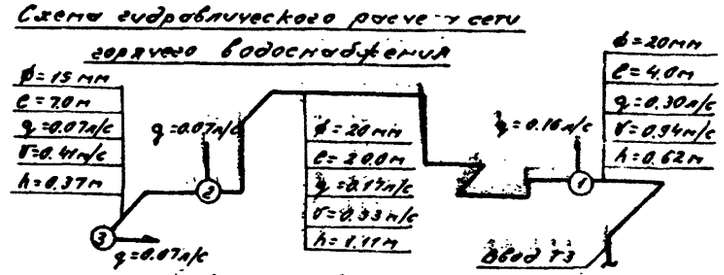

Потери напора в сети горячей воды на участках: ввод+1+2+3 = 0.62+1.11+0.37 = 2.10м, с учетом 30% потерь на местные сопротивления получим: 2.10×1.30 = 2.73м

Потребный напор на вводе в здание для горячего водоснабжения складывается из следующих величин:

1 геометрической высоты подачи воды от отметки земли на вводе до расчетного прибора (умывальника №1) 1.50м
2. Необходимого напора у прибора 2.00м
3. Потерь напора во внутренней сети 2.75м

Итого: 6.25м

Привязан:

ТП 286-1-179 ВК

Типовой комплексный приемный пункт на 3 рабочих места с жилыми помещениями для дежурного.

Инв. №			
ГИП	Тонконог		
Нач. отд.	Егоров		
Гл. инж.	Заманин		
Рук. гр.	Березкин		
Инж.	Тойч		
Н. контр.	Егоров		

Стадия	Лист	Листов
ТР	1	3

Общие данные. (начало)

ГИПРОБЫТПРОМ г. Москва

Альбом I

Типовой проект 286-1-179

4. Схема водоснабжения

Холодная и горячая вода подается к санитарным приборам и оборудованию парикмахерской.

Для полива асфальтовых покрытий и зеленых насаждений от внутренней сети холодного водоснабжения наружу выводится поливочный кран ⌀25 мм.

Внутренние сети холодного и горячего водоснабжения монтируются из стальных водогазопроводных оцинкованных легких труб диаметром 25-15 мм ГОСТ 3262-75*

Все трубы окрашиваются масляной краской за 2 раза

Ввод водопровода холодной воды проектируется из чугунных труб ⌀50 мм ГОСТ 5525-61*.

Вводы подающего и циркуляционного трубопроводов горячей воды проектируются из стальных труб ⌀25 мм и прокладываются в канале теплосети с изоляцией от теплопотерь.

II Канализация.

Расход хозяйственно-бытовых стоков принят в соответствии с водопотреблением и приведен в таблице „основные показатели по чертежам водопровода и канализации".

Расчетный секундный расход сточных вод определяется по формуле $q_к = q + q_{он} = (0.28 + 0.30) + 1.60 = 2.18$,

где q - общий секундный расход сетей холодного и горячего водоснабжения;

$q_{он}$ - наибольший секундный расход от прибора по таблице №1.

Сточные воды от санитарных приборов сбрасываются самотеком во внутреннюю сеть хозяйственно-бытовой канализации.

Внутренние сети бытовой канализации предусматривается монтировать из чугунных канализационных труб диаметром ⌀100 мм и ⌀50 мм ГОСТ 6942.3-69*

Вентиляция сети осуществляется через стояк, выводимый выше кровли на 0.5 м.

III Охрана водоемов от загрязнения сточными водами.

Бытовые сточные воды сбрасываются в канализационную сеть поселка.

Производственных загрязнений нет.

Сводная спецификация систем водопровода и канализации

Марка поз	Обозначение	Наименование	Кол	Масса ед кг	Примечание
		Водопровод холодной воды			
	Каталог ЦКБА	1 Вентиль запорный муфтовый ГОСТ 18161-72* 15кч18р ⌀15	5	0.70	шт
		2. То же, ⌀20	1	0.90	шт
		3. То же, ⌀25	2	1.40	шт
		4. Кран поливочный наружный ГОСТ 18722-73* 15ч8п2 ⌀25	1		шт.
		5. Рукав резино-тканевый напорный ГОСТ 18698-75* ⌀25	30.0		м
		6. Колено чугунное раструб-гладкий конец ГОСТ 5525-61* ⌀50	1	8.40	шт
		7 Трубы чугунные напорные класса „А" ГОСТ 5525-61* ⌀50	3.0	9.90	м
		8. Трубы стальные водогазопроводные оцинкованные-легкие ГОСТ 3262-75* ⌀15	17.0	1.16	м
		9. То же, ⌀20	25.0	1.50	м
		10. То же, ⌀25	2.0	2.12	м
		11. Смеситель общий для ванны и умывальника с душевой сеткой на гибком шланге СМ-Вз-ШЛ ГОСТ 19874-74*	1	2.40	шт.
		Водопровод горячей воды			
	Каталог ЦКБА	1. Вентиль запорный муфтовый ГОСТ 18161-72* 15кч18п ⌀15	2		
		2 То же, ⌀20	1		
		3. То же, ⌀25	2		
		4. Трубы стальные водогазопроводные оцинкованные легкие ГОСТ 3262-75* ⌀15	22.0	1.16	м
		5. То же, ⌀20	25.0	1.50	м
		6. То же, ⌀25	6.0	2.12	м
		7 Полотенцесушитель стальной ТГВ-100 ⌀32	1	10.80	шт
		8. Изоляция стальных труб от теплопотерь ⌀25	6.0	-	м
		Канализация бытовая			
		1. Умывальник керамический размером 600×450 ГОСТ 23759-79 со смесителем ГОСТ 19802-74* и бутылочным сифоном ГОСТ 11807-66*	1		компл
		2. То же, без смесителя	1		компл
		3. Унитаз „Компакт" тарельчатый со смывным бачком, с косым выпуском ГОСТ 2[illegible]847-77	2		компл
		4. Ванна чугунная эмалированная прямобортная ПВ-2 ГОСТ 1154-73* с напольным сифоном ГОСТ 1152-78*	1		компл
		5. Мойка чугунная эмалированная М4-1-М ГОСТ 7506-73* со смесителем СМ-М-ВКСЦ и чугунным сифоном-ревизией ГОСТ 6924-73	1		компл.
		6. Трубы чугунные ГОСТ 6942.3-69* вне здания в траншее на глубине до 1.5м ⌀100	5.0	13.40	м
		7. То же, внутри здания под полом и стенам ⌀50	10.0	5.90	м
		8. То же ⌀100	35.0	13.40	м
		9. Ревизия ГОСТ 6942.30-69 ⌀100	1	8.0	шт.

Инв. № подл. | Подп. и дата | Взам. инв. №

Привязан:

Инв. №

ГИП	Таганова	
Нач. отд.	Егоров	
Гл. инж.	Залкина	
Рук. гр.	Березкин	
Инж.	Тайц	

ТП 286-1-179 ВК

Сельский комплексный приемный пункт на 3 рабочих места с жилыми помещениями для приемщика

Стадия	Лист	Листов
ТР	2	

Общие данные (окончание)

ГИПРОБЫТПРОМ г. МОСКВА

17959-01

План

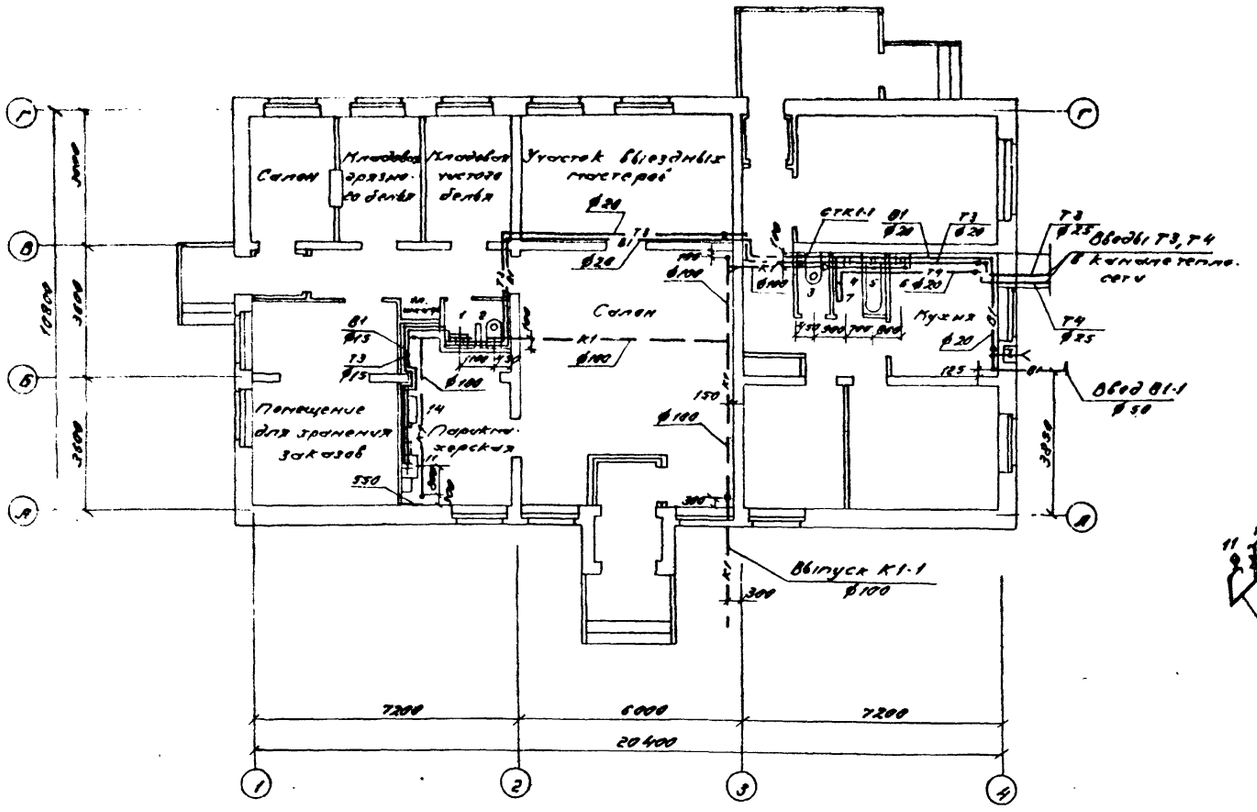

Экспликация оборудования парикмахерской

№№ позиций	Наименование
11	Водонагревательная установка
14	Стол-туалет парикмахерский

В1

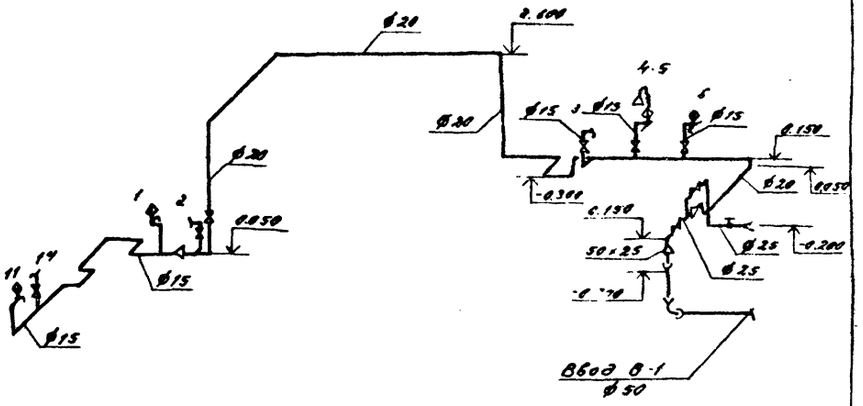

Т3, Т4

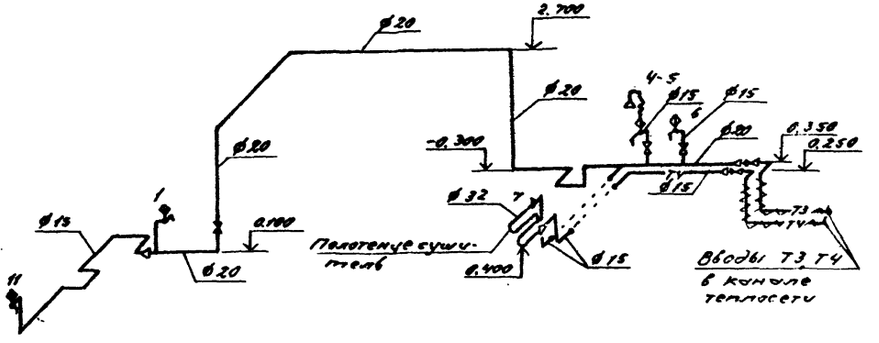

К-1

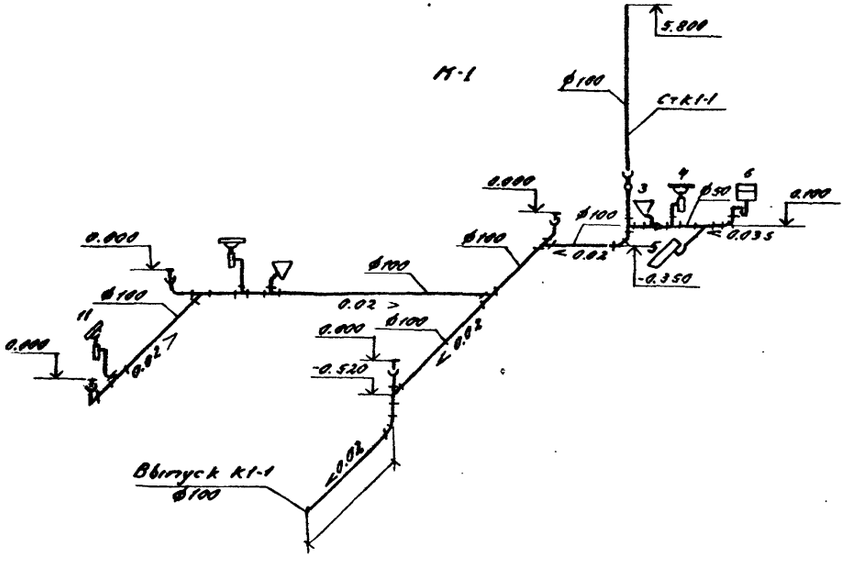

ГИП	Тагановы		ТП 286-1-179 ВК
Нач. отд.	Егоров		Сельский комплексный приемный пункт на Зрадочих места с жилыми помещениями для приемщика
Гл. инж.	Залкинд		
Рук. гр.	Березкин		
Инж.	Тайц		

Стадия: ТР | Лист: 3 | Листов:

План на отм. 0.000
Схемы систем В1, Т3, Т4, К1

ГИПРОБЫТПРОМ г. Москва

Привязан

Инв. №

Согласовано: АСУ-1 Ковдинский; Технол. отд. Ковдинский; Электротехн. Шмуклович

Согласовано: Сектор О.В. Широков

Типовой проект 286-1-179 Альбом I

Типовой проект

Согласовано:

План-схема размещения отопительно-вентиляционных установок

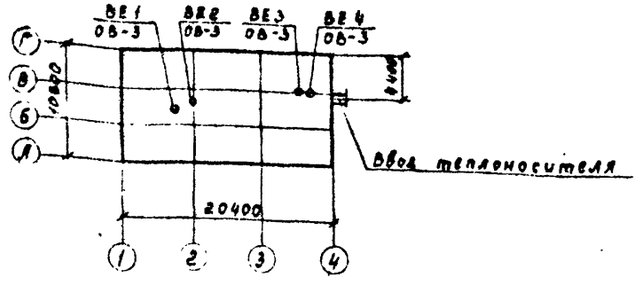

Ведомость основных комплектов

Обозначение	Наименование	Примечан.
ТХ	Технология производства	
АС	Архитектурно-строительные	
	решения	
ВК	Внутренний водопровод	
	и канализация	
ОВ	Отопление и вентиляция	
ЭС	Электроснабжение	
СС	Связь и сигнализация	
ГС	Газоснабжение	

Основные показатели по чертежам отопления и вентиляции

Наименование здания	Объем м³	Расход тепла ккал/час на отопление	на вентиляцию		На горячее водоснабжение	Общий расход	Установленная мощность квт
			tн=-20°C tн=-30°C tн=-40°C	tн=			
Сельский комплексный приемный пункт на		20340	—	—		23340	—
3 рабочих места с жилыми помещениями для приемщика		24570	—	—	3000	27570	—
		23060	—	—		28060	—

Типовой проект разработан в соответствии с действующими нормами и правилами и предусматривает мероприятия обеспечивающие взрывную, взрывопожарную и пожарную безопасность при эксплуатации зданий.

Гл. инженер проекта — /Таганова/

Общие данные

1. Расчетные параметры наружного воздуха:

Периоды года	Температура t °C						Отопительный период					
	Параметры А			Параметры Б			Средняя температура °C			Продолжительность в сутках		
Теплый	22	22	21									
Холодный	-9.5	-19	-28	-20	-30	-40	-0.7	-6.2	-10.2	187	232	248

2. Расчетная температура внутреннего воздуха в помещениях принята от 15 до 20°C согласно СНиП II-92-76.
3. Теплоснабжение здания предусматривается от наружных сетей.
4. Теплоносителем служит вода с параметрами 95-70°C, получаемая непосредственно из наружных тепловых сетей.
   Располагаемый напор на вводе ≈2.0 м вод. ст.
5. Система отопления двухтрубная с верхней разводкой.
   Отопление здания осуществляется местными нагревательными приборами - радиаторами М140-АО.
6. Трубы и нагревательные приборы после монтажа окрашиваются масляной краской за 2 раза.
7. Трубопроводы, проходящие по полу у дверей закрываются деревянными пандусами.
8. Вентиляция помещений кухни, уборных и парикмахерской принята естественная при помощи дефлекторов.
   Объемы вытяжки приняты следующие:
   а/ кухня с 4 к конфорочной плитой - 90 м³/ч
   б/ уборная - 25 м³/ч
   в/ Индивидуальная ванна - 25 м³/ч.
   г/ Парикмахерская - однократный воздухообмен - 27 м³/ч
9. Монтаж систем отопления и вентиляции провести согласно СНиП III-28-75.

Ведомость примененных и ссылочных документов

Обозначение	Наименование	Примечание
1.494-32	Зонты и дефлекторы	
	вентиляционных систем	
1.494-10	Решетки щелевые регулирующие типа „Р"	
4.904-63 выпуск 1	Детали крепления санитарно-технических приборов	
	и трубопроводов	
2.190-1/72	Узлы и детали инженерного	
	оборудования жилых и	
	общественных зданий для	
	сельского строительства	

Ведомость чертежей основного комплекта ОВ

Формат	Лист	Наименование	Примечание
22	1	Общие данные (начало)	
+	2	Общие данные (окончание)	
+	3	Планы на отм. 0.000 и 3.300. Схемы	
+	4	Звено прямого участка шовного	
		асбоцементного воздуховода	

Привязан

Инв. №

Гл. инж. ин.	Носков	
ГИП	Таганова	
Нач. отд.	Егоров	
Гл. инж.	Залкинд	
Гл. спец.	Широков	
Инж.	Кнопф	

ТП 286-1-179 ОВ

Сельский комплексный приемный пункт на 3 рабочих места с жилыми помещениями для приемщика

Стадия	Лист	Листов
ТР	1	4

Общие данные (начало)

ГИПРОСЕЛЬПРОМ г. Москва

Типовой проект 286-1-179 Альбом I

Сводная спецификация систем отопления и вентиляции.

Марка	Обозначение	Наименование	Кол.	Масса кг	Примечание
	Отопление				
1	Каталог ЦКБА	Вентиль запорный			
		муфтовый			
		15К4 18П ø15	1	0.7	шт.
2	То же	То же ø25			
		а) Для tн=-20°С	4	1.4	"
		б) Для tн=-30°; -40°С	2	1.4	"
3	То же	То же ø32			
		а) Для tн=-20°С	1	2.1	
		б) Для tн=-30°; -40°С	3	2.1	
4	ГОСТ 8690-75	Радиаторы чугунные секционные			
		М140-АО			
		а) Для tн=-20°С	49/140	24.8	3км/секц
		б) Для tн=-30°С	58.5/166	"	"
		в) Для tн=-40°С	63.5/180	"	"
5		Трубопровод из			
		стальных легких			
		водогазопроводных			
		труб по ГОСТ			
		3262-75* ø15			
		а) Для tн=-20°С	39	1.16	м
		б) Для tн=-30°; -40°С	14	"	"
6		То же ø20			
		а) Для tн=-20°С	55	1.5	"
		б) Для tн=-30°С; -40°С	40	"	"
7		То же ø25			
		а) Для tн=-20°С	58	2.12	"
		б) Для tн=-30°; -40°С	52	"	"
8		То же ø32			
		а) Для tн=-20°С	10	3.03	"
		б) Для tн=-30°; -40°С	62	"	"
9	ГОСТ 10704-76	Горизонтальный			
		воздухосборник			
		ø159×4.5 С=355	1	7.6	шт.
10		Окраска труб			
		и приборов масляной краской за			
		грязи			м²
		а) Для tн=-20°С	55.25		
		б) Для tн=-30°С	67.75		
		в) Для tн=-40°С	82.0		м²
10.1	ГОСТ 695-77	Краска тертая			
		а) Для tн=-20°С	28.8		
		б) Для tн=-30°С	35.2		
		в) Для tн=-40°С	44.6		
10.2	ГОСТ 190-78	Олифа			кг
		а) Для tн=-20°С	12.2		
		б) Для tн=-30°С	15		
		в) Для tн=-40°С	18		
10.3	ОСТ 6-10-417-78	Белила			кг
		а) Для tн=-20°С	15.5		
		б) Для tн=-30°С	19		
		в) Для tн=-40°С	23		

Марка	Обозначение	Наименование	Кол.	Масса кг	Примечание
	Вентиляция				
1	1.494-32	Дефлектор			
		Д 00.000	4	7.4	шт
2	1.494-10	Решетки регулирующие щелевые			
		Р200	5	0.64	"
3		Короб асбоцементный	5.1		м.

Инв. № подл. | Подп. и дата | Взам. инв. №

Привязан:

Инв. №:

ГИП	Тазанова	
Нач. отд.	Егоров	
Гл. инж.	Залкинд	
Гл. спец.	Широков	
Инж.	Кнопер	

ТП 286-1-179 ОВ

Сельский комплексный приемный пункт на грабочих места с жилыми помещениями для приемщика

Стадия	Лист	Листов
ТР	2	

Общие данные (окончание)

ГИПРОБЫТПРОМ г. МОСКВА

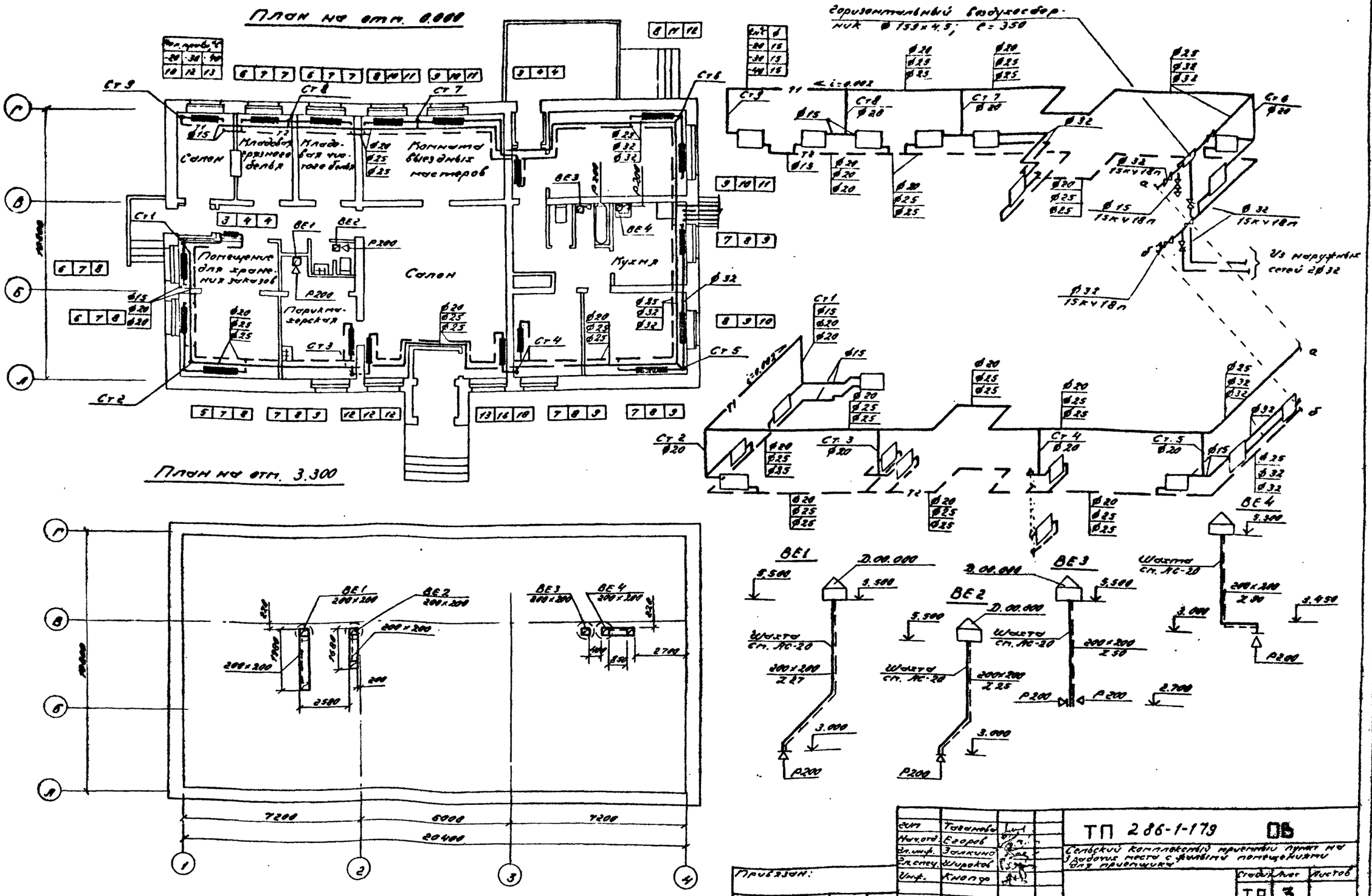

Гип	Таганова		
Нач.отд.	Егоров		
Гл.инж.	Залкина		
Гл.спец.	Широков		
Инж.	Кнопф		

Привязан:

Инв. №

ТП 286-1-179 ОВ

Сельский комплексный приемный пункт на 3 рабочих места с жилыми помещениями для приемщика

Планы на отм. 0.000 и 3.300. Схемы.

Стадия	Лист	Листов
ТР	3	

ГИПРОБЫТПРОМ г. Москва

Типовой проект 286-1-179 Альбом I

Согласовано:

Инв. № подл. | Подп. и дата | Взам. инв. №

Типовой проект 286-1-179 Альбом I

Сечение I-I

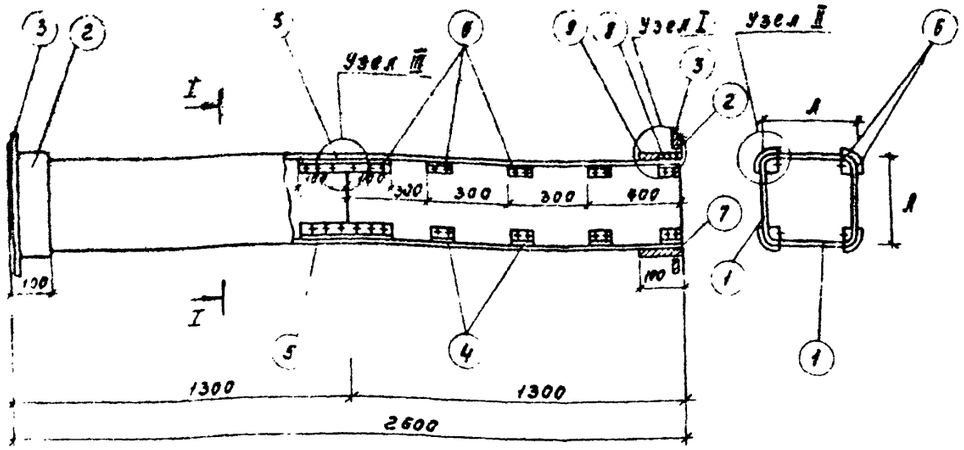

Узел I

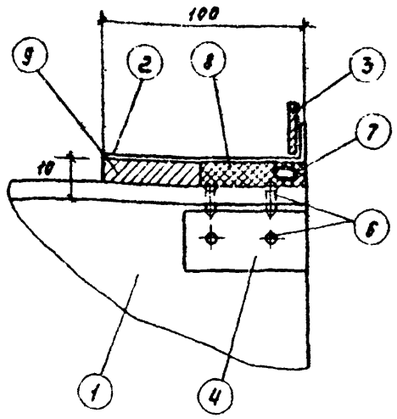

Узел II

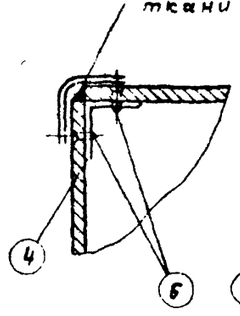

Узел III

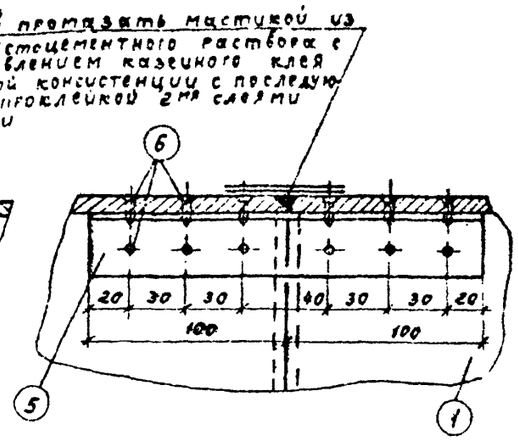

Спецификация

Наименование детали	стенка воздуховода		Муфта		Фланец		Уголок		Уголок		Шуруп		Уплотняющий канал		Уплотняющий раствор		Общий вес в кг	Фланцевое соединение			
Ун позиции	1		2		3		4		5		6		7		8	9					
Количество шт.	6		2		2		32		4		176		2					Число болтов	Размер болтов	Прокладка	Общий вес
Размер канала а	Размер канала А	Материал	Размер мм	Материал	Размер мм	Материал	Размер мм	Материал	Размер мм	Материал	Размер мм	Материал	Размер мм	Материал	Размер мм	Тип I м3	Тип II м3					
200	200	асбестоцемент	184×6 =1300	лист сталь δ=0,7	220×220	полос. сталь 25×4	420×420	алюминий	30×30 ×2 ε=60	алюминий	30×30 ×2 ε=200	сталь	3×15	пенька	d=12 ρ=840	0,0007	0,0006	35	8	6×20	резина δ=3	0,8

Примечания

1. Данный чертеж скопирован с чертежа ТО-603, разработанного институтом Моспроект 1.
2. Чертеж разработан в объеме, установленном СН 202-76, и введен в действие до массового освоения промышленностью асбестоцементных воздуховодов.
3. При замене металлических воздуховодов на асбестоцементные, размер „А" стороны квадрата воздуховода принимается по диаметру металлического воздуховода.
4. Монтаж асбестоцементных воздуховодов разрешается вести только специализированным организациям, ведущим монтаж металлических. Смонтированные воздуховоды подвергаются испытанию на плотность. Подсос или утечка воздуха в размере 15% от расчетной производительности, в соответствии со СНиП II-33-75, не допускается.
5. Муфта поз. 2, перед установкой ее-внутри, и торец воздуховода-снаружи, оклеиваются тканью на водонепроницаемом клее, дающем надежную склейку металла и ткани. Закрепление муфты на воздуховоде производится в соответствии с п.з. 133 СНиП-III-28-75 путем уплотнения зазора между муфтой и воздуховодом пеньковым канатом (поз.7) смоченным казеиновым клеем и асбестоцементным раствором с добавлением в него казеинового клея (поз.8 тип I) с последующим заполнением зазора асбестоцементным раствором более густой консистенции, замешанном на расширяющемся цементе с добавлением казеинового клея (поз. 9 тип II).
6. Муфты и фланец перед установкой на воздуховод окрашивают масляной краской. Весь воздуховод перед установкой грунтуется под масляную краску.
7. В чертеже дана максимальная длина звена, которая при необходимости может быть уменьшена.
8. В качестве материала стенок (поз.1) принят асбоцементный лист (асбофанера) толщиной 8-10 мм, размером 800×1300мм. Разрезание листа на части осуществляется гильотинными ножницами (прессом).
9. При монтаже крепление воздуховода осуществляется аналогично креплению металлических воздуховодов с проверкой нагрузок по весу воздуховодов. При креплении звено должно опираться в двух точках таким образом чтобы опоры располагались по обе стороны от шва (узел III), на равных расстояниях от него и фланцевого соединения.
10. Каждое звено воздуховода перед отправкой на строительную площадку должно испытываться на плотность.

Инв.№ подл. | Подпись и дата | Взам.инв.№

Привязан

Инв. №

ГИП	Таганова		ТП 286-1-179 ОВ
Нач.отд.	Егоров		Сельский комплексный приемный пункт на 3 рабочих места с жилыми помещениями для приемщика
Гл.инж.	Зелкина		
Гл.спец.	Широков		
Инж.	Кнопф		Стадия Р, Лист 4, Листов
			Звено прямого участка шов ного асбестоцементного воздуховода
			ГИПРОСЫТПРОМ г. Москва

Типовой проект 286-1-179. Альбом I

План на отм. 0.000

Н=3.0м

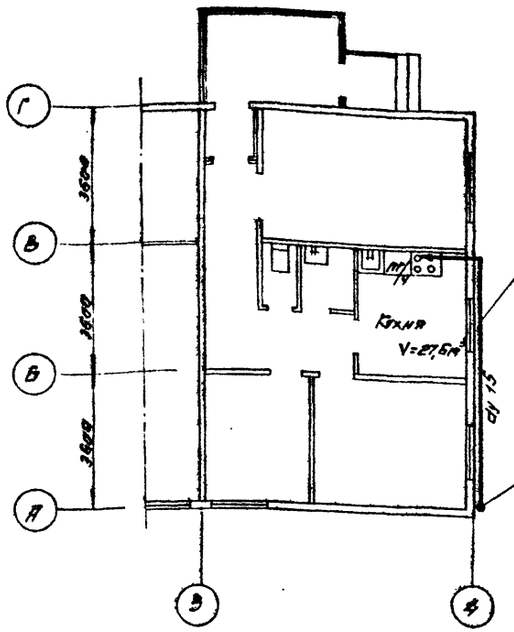

Схема газопровода

М-Б 1:100

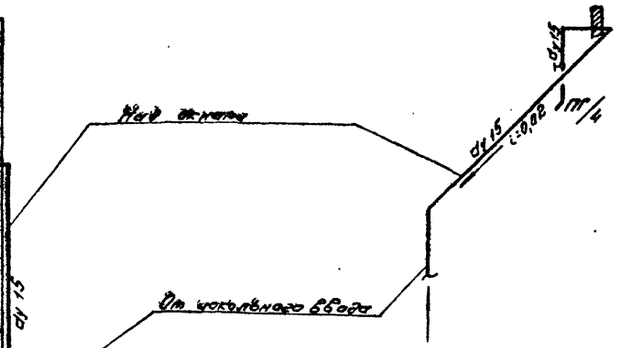

Сводная спецификация системы газоснабжения

Марка поз.	Обозначение	Наименование	Кол-во	Масса ед. кг	Примеч.
1	ПГ4 кл 1 „а"	Плита ГОСТ 10798-77 шт	1	48.0	
2		Кран 15 ГОСТ 16155-70 шт	1		
3		Сгон 15 ГОСТ 8969-75 шт.	1		
4		Муфта 15 ГОСТ 8966-75 шт.	1		
5		Контргайка 15 ГОСТ 8968-75 шт	1		
6		Угольник 15 ГОСТ 8946-75 шт	1		
7		Сталь кровельная оцинкованная δ=0,63 мм			
		размер 1700×720 лист	1		
8		Картон асбестовый ГОСТ 2850-75 δ=3,0 мм.			
		размер 1698×718	1		
9		Трубы 15 ГОСТ 3262-75* п.м	15	1.28	
10		Трубы 50 ГОСТ 3262-75 п.м	0,5	4,88	для футляра

Условные обозначения

- Газопровод
- Кран на газопроводе
- Футляр на газопроводе
- Переход диаметра

Примечания

1. Перед привязкой проекта в местной газовой службе получить технические условия на газификацию здания
2. Установку оборудования и монтаж труб выполнять в соответствии с „Правилами безопасности в газовом хозяйстве" Госгортехнадзора, СНиП II-37-76 и СНиП III-29-76
3. Вентиляция кухни обеспечивает 3х кратный воздухообмен в час (раздел „ОВ")
4. Нормаль цокольного ввода привязывается при проектировании наружных сетей газопроводов.
5. Установку газовой плиты выполнить по типовому проекту серии 5.905-1. выпуск 1 института „Мосгазпроект."

Типовой проект разработан в соответствии с действующими нормами и правилами и предусматривает мероприятия обеспечивающие взрывную, взрывопожарную и пожарную безопасность при эксплуатации здания.

Главный инженер проекта Таганова

Согласовано

Инв. № подл.	Подп. и дата	Взам. инв. №	
ГИП	Таганова		
Нач. отд.	Егоров		
Гл. инж. отд.	Залкинд		
Гл. спец.	Андреев		

Привязан

ТП 286-1-179 ГС

Сельский комплексный приемный пункт на 3 рабочих места с жилыми помещениями для приемщика.

Газооборудование	Стадия	Лист	Листов
	ТР	1	1

План на отм. 0.000
Схема газопроводов

ГИПРОБЫТПРОМ г. Москва

Типовой проект 286-1-179 Альбом I

Расчет электротехнических нагрузок в сети 3-х фазного тока до 1000В

NN п/п	Наименование узлов питания и групп электроприемников	Коэф. одновременности работы	Установленная мощность приведенная к ПВ=1,0 квт: Одного эл. приемника (наибольшего, условного)	Установленная мощность приведенная к ПВ=1,0 квт: Общая по всем эл. приемникам Pн квт	Pн макс / Pн мин	Коэф. использования Ки	cos φ / tg φ	Средняя нагрузка за наиболее загруженную смену: Pсм квт	Средняя нагрузка за наиболее загруженную смену: Qсм квар	Эффективное число электроприемников n э = 2Pн / Pн макс	Расчетный коэф. Кр	Максимальная нагрузка: Pм = Кр·Рсм квт	Максимальная нагрузка: Qм квар	Максимальная нагрузка: Sм = √(Pм²+Qм²) кВА	Iм = Sм / √3·Uн А	Сечение жил кабеля (провода) мм²	Потери напряжения в кабеле (проводе) от ТП до ЭП %
	Электроосвещение			5,2		0,95	0,95 / 0,33	4,9	1,6		1	4,9	1,6			6,00	2,9
	Технологические нагрузки			19,9		0,6	0,65 / 0,33	11,5	3,8		1	11,5	3,8			150	17,3
	Всего по объекту:			25,1		0,65	0,95 / 0,33	16,4	5,4		—	16,4	5,4	17,3	26,8	—	20,2

Ведомость чертежей основного комплекта (ЭС)

Лист	Наименование	Примечание
1	Общие данные	
2	Силовое электрооборудование. Распределительная сеть. Схема принципиальная. Шкаф ВРУ1-26	
3	Электрическое освещение. План на отм. 0.000 Схема размещения.	
4	Силовое электрооборудование. План на отм. 0.000 Схема размещения.	
5	Ведомость объемов электромонтажных и строительных работ	

Ведомость прилагаемых документов

Обозначение	Наименование	Примечание
ЦПКБ Трест Электромонтаж конструкция	Опросный лист ВРУ1-26	стр

Ведомость спецификаций

Лист	Наименование	Примечание
ЭС-3	Спецификация на электрическое освещение	
ЭС-4	Спецификация на силовое электрооборудование	

Типовой проект разработан в соответствии с действующими нормами и правилами и предусматривает мероприятия, обеспечивающие взрывную, взрывопожарную и пожарную безопасность при эксплуатации здания

Главный инженер проекта _____ /Гаганова/

Основные данные проекта

		Вариант с электроплитой	Вариант с газовой плитой
1.	Установленная мощность	25,1 / 9,2 квт	20,0 / 2,1 квт
	электроосвещение	5,2 / 2,1 квт	5,2 / 2,1 квт
	электротермическая	19,9 / 5,1 квт	14,8 / — квт
2.	Расчетная мощность	16,4 / 5,1 квт	13,8 / 2,0 квт
	электроосвещение	4,9 / 2,0 квт	4,9 / 2,0 квт
	электротермическая	11,5 / 3,1 квт	8,9 / — квт
3.	Годовой расход электроэнергии:	20,2 / 8,18 тыс.квт.час	16,3 / 1,18 тыс.квт.час
	электроосвещения	8,9 / 1,18 тыс.квт.час	2,9 / 1,8 тыс.квт.час
	электротермическая	12,3 / 7,0 тыс.квт.час	12,3 / — тыс.квт.час
4.	Коэффициент мощности	0,93	0,95

Примечание:

В числителе - общая мощность

В знаменателе - в том числе на силовые потребители

Привязан

Инв. №

ТП 286-1-179 ЭС

Типовой комплектовочный чертеж на 3 рабочих листа с чертежами планировки для привязчика.

	Стадия	Лист	Листов
	Т.Р	1	6

Гип Гаганова

Нач. отд. Шнейдерман

Гл. инж. Гаганов

Ст. инж. Боровиков

Н. контр. Матвеев

Общие данные.

ГИПРОБЫТПРОМ г. Москва

Согласовано

Инв. № подл. | Подп. и дата | Взам. инв. №

Типовой проект 286-1-179 Альбом I

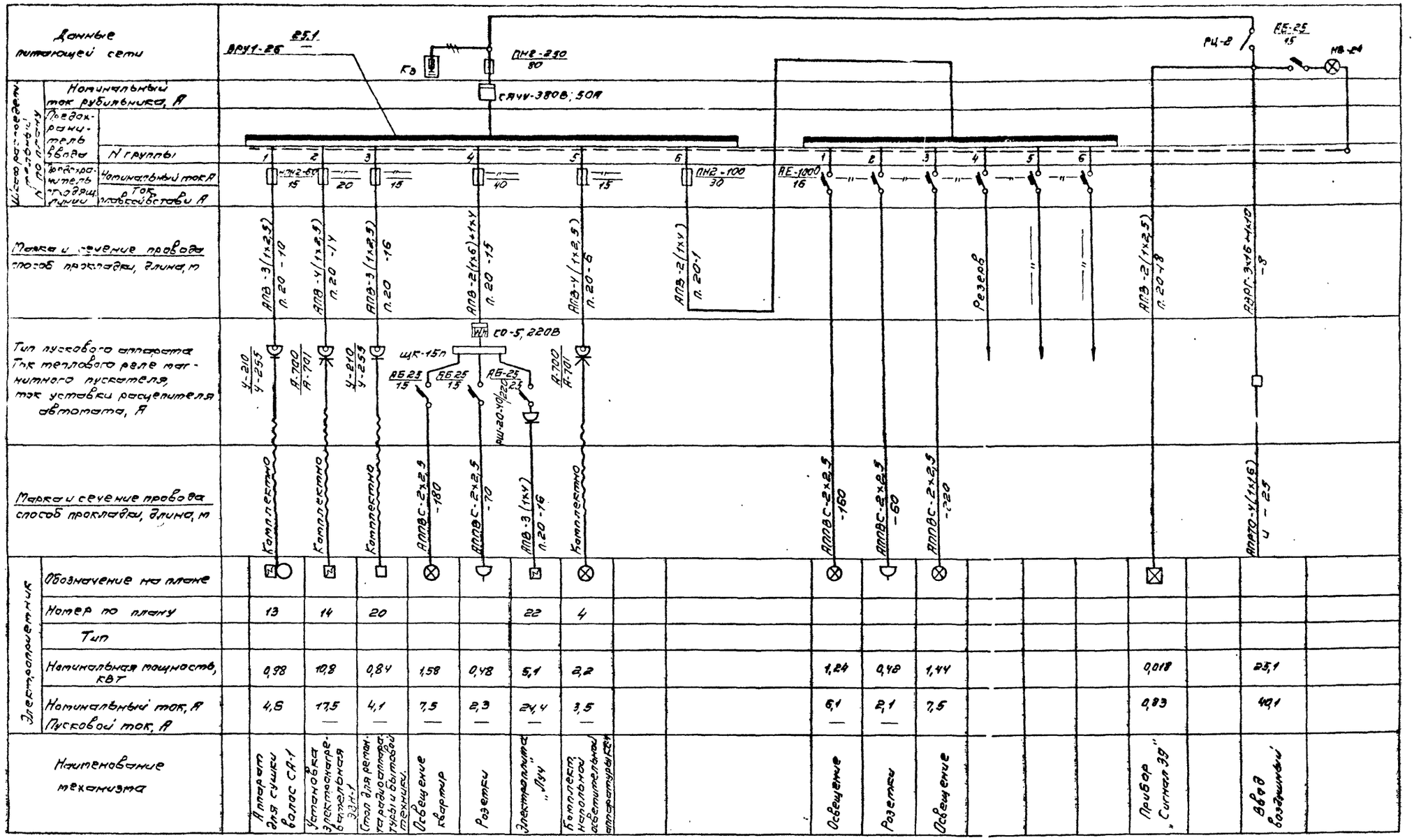

Обозначение на плане																					
Номер по плану		13	14	20			22	4													
Тип																					
Номинальная мощность, кВт		0,98	10,8	0,84	1,58	0,48	5,1	2,2			1,24	0,48	1,44				0,018		25,1		
Номинальный ток, А / Пусковой ток, А		4,6	17,5	4,1	7,5	2,3	24,4	3,5			6,1	2,1	7,5				0,83		40,1		
Наименование механизма		Аппарат для сушки волос СА-1	Установка электронагревательная ЭЗН-1	Стол для ремонта радиоаппаратуры и бытовой техники.	Освещение квартир	Розетки	Электроплита „Луч"	Комплект, напольной осветительной аппаратуры КЕ-4			Освещение	Розетки	Освещение				Прибор „Сигнал 39"		Ввод воздушный		

Гип	Таганова		
Нач. отд.	Штуйлович		
Гл. инж. отд.	Коганов		
Ст. инж.	Ворошилова		
Ст. инж.	Маловец		

Привязан

Инв. №

ТП 286-1-179 ЭС

Сельский комплексный приемный пункт на Зрабочих места с жилыми помещениями для приемщика

Стадия	Лист	Листов
ТР	2	

Силовое электрооборудование. Распределительная сеть. Схема принципиальная. Шкаф ВРУ1-26

ГИПРОБЫТПРОМ г. Москва

Инв. № подл. | Подп. и дата | Взам. инв. №

Типовой проект 286-1-179 Альбом I

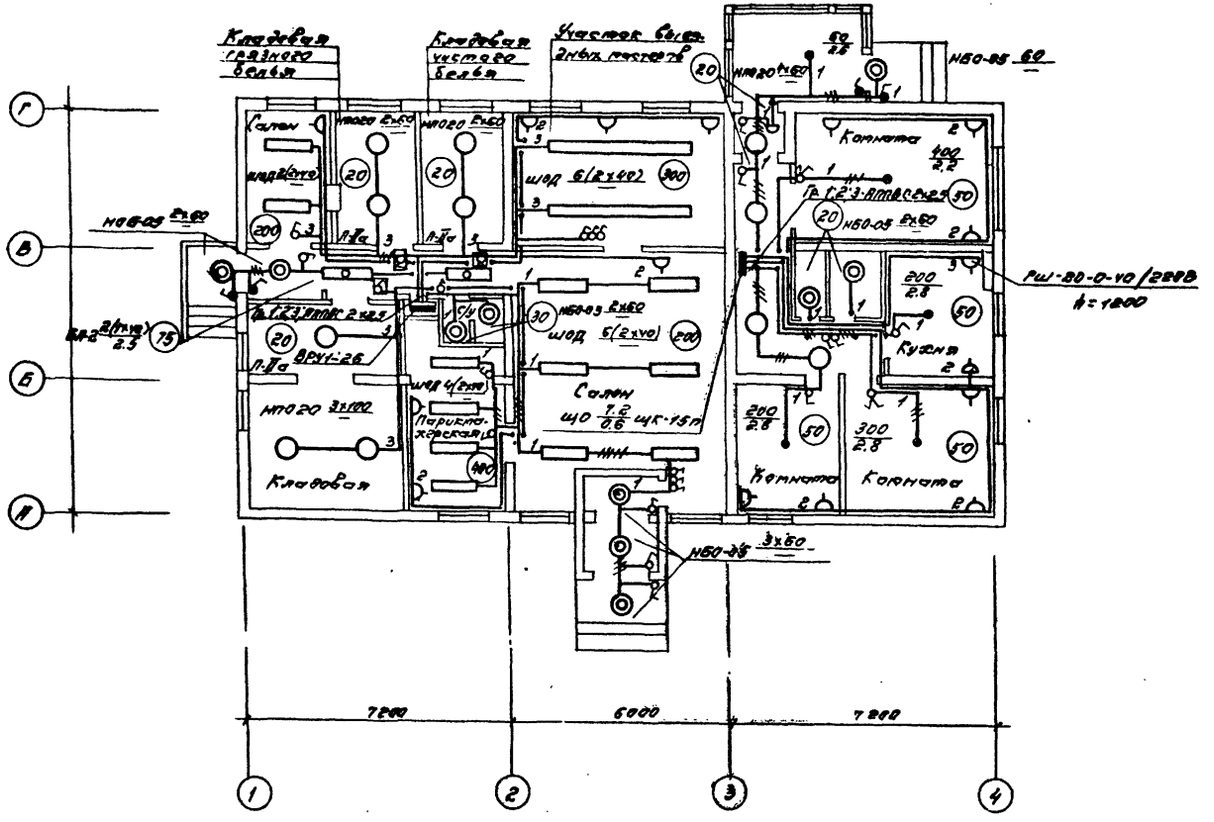

Спецификация

№№ п/п	Наименование	Тип	Ед. изм.	Кол.
1	Щиток квартирный навесного исполнения на 3 группы с автоматическими выключателями АБ-15-2 шт АБ-25 1 шт	ЩК-15П	шт	1
2	Счетчик активной энергии однофазный 220В, 50А	СО-5	шт	1
3	Светильник подвесной на 2 люминесцентные лампы мощностью 40 вт.	ШОД-2х40	шт	18
4	Светильник потолочный на 1 люминесцентную лампу мощностью 40 вт	БЛ-2 1х40	шт	2
5	Светильник настенный с лампой накаливания мощностью до 60 вт	НБОС 5х60	шт	10
6	Светильник потолочный с лампой накаливания мощностью до 100 вт	НПО20х100	шт	11
7	Патрон пластмассовый с фарфоровым вкладышем.	Инд. 0104	шт	5
8	Выключатель однополюсный для скрытой проводки 250В, 6А	02360	шт	19
9	Выключатель сдвоенный для скрытой проводки 250В, 6А	02980	шт	2
10	Выключатель брызгозащищенный 250В, 6А	02640	шт	7
11	Розетка штепсельная для скрытой проводки 250В, 6А	03350	шт	15
12	Звонок электрический в комплекте с кнопкой 220В, 6А.	ЗВП-220МРТУ 16539401-71	шт	1
13	Лампа люминесцентная мощностью 40 вт	ЛБ10	шт	39
14	Лампа накаливания с прозрачной колбой на 220В мощностью 60 вт.	НБ220-60	шт.	20
15	Мощностью 100 вт.	НБ220-100	шт.	4
16	Стартёр для люминесцентной лампы	СК-220-15/80	шт	36
17	Провод с алюминиевой жилой для скрытой проводки плоский с ПХВ изоляцией сечением 2х2,5 кв.мм	АППВС-660	км	0,48
18	Сечением 3х2.5 кв.мм.	АППВС-660	км	0,18
19	Провод с алюминиевой жилой с ПХВ изоляцией для открытой проводки, сечением 2х2,5 кв.мм.	АППВ-660	км	0.1
20	Сталь сортовая разная.		тн.	0.01

Гип	Таганова	
Нач. отд.	Шмуйлович	
Гл. инж.	Коганов	
Ст. инж.	Ворошилова	
Н. контр.	Малевич	

ТП 286-1-179 ЭС

Сельский комплексный приемный пункт на зрабочих места с жилыми помещениями для приемщика.

Стадия	Лист	Листов
ТР	3	

Электрическое освещение
План на отм. 0.000
Схема размещения.

ГИПРОБЫТПРОМ
г. Москва

Привязан:

Инв. №

Согласовано
АСО-1
Инв. № подл. | Подп. и дата | Взам. инв. №

Типовой проект 286-1-178 Альбом I

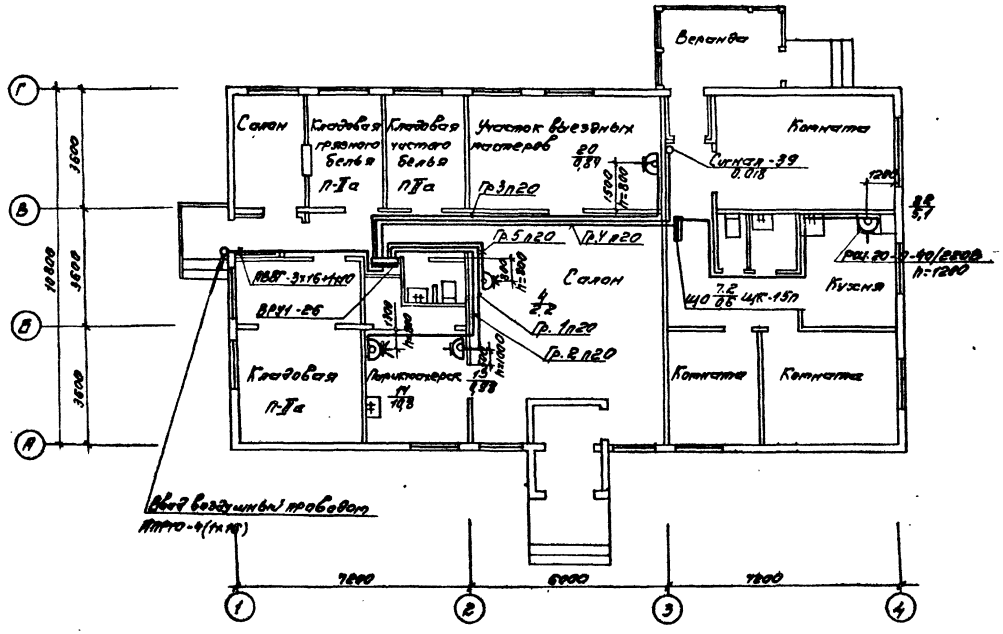

Спецификация

NN п/п	Наименование	Тип	Ед. изм	Кол.
1	Штепсельное соединение трехполюсное с неподвижным заземляющим контактом и штепсельной вилкой	А.790/А.791	шт.	2
2	Штепсельное соединение двухполюсное с заземляющим контактом и штепсельной вилкой	У-210/У-253	шт.	8
3	Розетка штепсельная двухполюсная с заземляющим контактом 220В, 25А для открытой установки	РШ-20-40/220	шт.	1
4	Панель вводно-распределительного устройства с одним вводом на ток 250А с 3 предохранителями ПНР-100 с токами плавких вставок: 3х30А; и 15 предохранителями НПНВ-60 с токами плавких вставок: 9х15А: 3х20А; 3х40А; и с 6 автоматическими выключателями АЕ-1000 с током расцепителя 15А на линиях	ВРУ1-25	К-т	1
5	Провод с алюминиевыми жилами с ПХВ изолацией одножильный сечением 2,5кв.мм	АПВ-660	км	0,2
6	сечением 4кв.мм	АПВ-660	км	0,07
7	сечением 6кв.мм	АПВ-660	км	0,03
8	Провод с алюминиевой жилой с резиновой изолацией сечением 16кв.мм.	АПРТО-1000	км	0,1
9	Кабель с алюминиевой жилой с поливинилхлоридной изоляцией и оболочкой, сечением 3х16+1х10кв.мм	АВВГ	км	0,01
10	Трубы винипластовые средние условным проходом 20мм	ТУ-6-19-237-83	км	0,12
11	Дерево (сосна 3 сорта L=6,5м; d=14см; объем 0,135м³)	По 1-1	м³	0,135
12	Железобетон (Р=3,25т; сеч. 10х18х22см. объём=0,1м³)	ПТО-12-3,25	м³	0,1
13	Крюк	КН-16 ГОСТ 7338-76	шт.	12
14	Изолятор	ТФ-3	шт.	12
15	Сталь катанная Ф-6		кг.	25
16	Сталь разная		тн.	0,01

Согласовано

АСО.1	Кабанова	
Инженер отд.	Кантемир	
Сметное отд.	Егорова	

Инв.№ подл. | Подп. и дата | Взам. инв.№ | Инв.№ дубл. | Подп. и дата

Привязан:

Инв.№

ГИП	Таганова		
Нач. отд.	Шнейдер		
Гл. инж. отд.	Коганов		
Ст. инж.	Воронцова		
Инженер	Матвеич		

ТП 286-1-179 ЭС

Сельский комплексный приёмный пункт на 3 рабочих места с жилыми помещениями для приемщика

Стадия	Лист	Листов
Т.Р	4	

Силовое электрооборудование. План на отм. 0.000. Схема размещения

ГИПРОСЫТПРОМ г. Москва

Типовой проект 286-1-179 Альбом I

NN п/п	Наименование	Ед. изм.	Кол-во	Примечание
1	2	3	4	5
	Электроосвещение			
1	Установить на стене щиток групповой осветительный типа ЩК-15 п	шт	1	
2	Установить на стене счётчик однофазный типа СО-9	шт	1	
3	Установить на потолке светильник люминесцентный ШОД 2х40	шт	18	
4	Установить на потолке светильник люминесцентный БЛ-2 1х40	шт	2	
5	Установить на потолке светильник НПО20	шт	11	
6	Установить на стене светильник Н5005	шт	10	
7	Проложить скрыто под штукатуркой провод АППВС-660 сечением 2х2,5кв.мм	км	0,48	
8	АППВС-660 сечением 3х2,5кв.мм	км	0,18	
9	Проложить открыто по стенам провод АПВ-660 сечением 2х2,5кв.мм	км	0,1	
10	Установить на стене розетки штепсельные скрытой проводки	шт	15	
11	Установить на стене выключатели скрытой проводки	шт	21	
12	Установить на стене выключатели открытой проводки	шт	7	
13	Установить на стене звонок электрический ЗВП-220	шт	1	

1	2	3	4	5
	Силовое электрооборудование			
1	Установить на стене штепсельное соединение А700/А701	шт	2	
2	Установить на стене штепсельное соединение У-210/У-255	шт	2	
3	Установить на стене штепсельную розетку РШ-20-40/220	шт	1	
4	Установить на полу на конструкции щит ВРУ1-26	шт	1	
5	Установить в готовом шкафу счетчик САЧУ	шт	1	
6	Проложить по стене открыто трубы винипластовые средние с условным проходом 20мм	м	120	
7	Затянуть в проложенные винипластовые трубы: первый провод АПВ-660 сечением: 2,5кв.мм	км	0,06	
8	4кв.мм	— " —	0,07	
9	6кв.мм	— " —	0,01	
10	Затянуть в проложенные трубы последующий провод АПВ-660 сечением: 2.5кв.мм	км	0,14	
11	6кв.мм	км	0,02	
12	Проложить по стене с креплением скобами кабель АВВГ сечением 3х16+1х10кв.мм.	км	0,001	
13	Выполнить перекидку между зданием и опорой проводом АПРТО-1000 сечением 16кв.мм.	шт	1	
14	Установить деревянную опору с железобетонной приставкой по 1-1	шт	1	

Пояснительная записка

1. Исходными данными для выполнения проекта послужили задания по строительной, технологической и сантехнической частям проекта. По степени обеспечения надёжности электроснабжения нагрузки КПП относятся к III категории.
2. Напряжение сети-380/220В с напряжением у ламп 220В
3. Проектом предусматривается воздушный ввод от ближайшей опоры низковольтной сети проводом АПРТО-4(1х16)
4. На вводе устанавливается вводно-распределительное устройство типа ВРУ1-26, оборудованное с учетом активной энергии с установкой счётчика прямого включения.
5. Групповые силовые сети выполняются проводом АПВ-660 в винипластовых трубах открыто по стенам с креплением скобами.
6. Групповые осветительные сети выполняются скрыто проводом АППВС сеч. 2.5мм² прокладываемым под слоем штукатурки, в зазоре между стеной и штукатуркой в сплошном слое аллебастрового намета или между двумя слоями листового асбеста толщиной не менее 3мм, слой алебастрового намета или алебастра должен выступать не менее чем на 5мм с каждой стороны провода. На веранде и в тамбурах - открыто проводом АППВ сеч. 2.5кв.мм.
7. Групповая сеть жилых помещений выделена на отдельный квартирный щиток ЩК-15п с индивидуальным учётом.

Привязан:

Инв. №

ГИП	Таганова		
Нач. отд.	[illegible]		
Гл. инж.	Коганов		
Ст. инж.	Ворошилов		
Н/контр.	Малевич		

ТП 286-1-179 ЭС

Сельский комплексный приемный пункт на зрабочих места с жилыми помещениями для приемщика.

Стадия	Лист	Листов
ТР	5	

Ведомость объемов электро-монтажных и строительных работ.

ГИПРОБЫТПРОМ г. Москва

Альбом I

Типовой проект 286-1-179

Опросный лист.

Схема межпанельных соединений	
Схема ВРУ	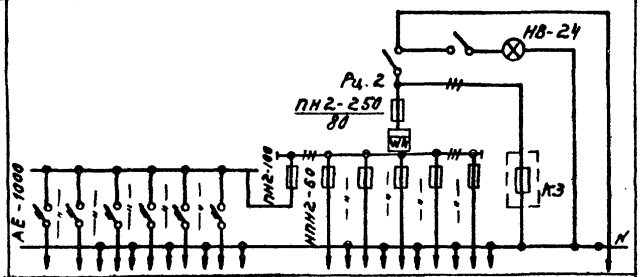
Тип панели	ВРУ1-2

NN групп	6	7	8	9	10	11		1	2	3	4	5
Номинальный ток плавкой вставки А ток расцепителя	16	16	16	16	16	16	30	15	20	15	40	15
Тип и технические данные счетчика непосредственного включения	СА4У-И672 пм 380/220В 50А											

Привязан:

Инв.№

ГИП	Таганова		
Нач.отд.	Шмайлович		
Гл.инж.отд.	Когонов		
Ст.инж.	Ворошилова		
Н/контр.	Малевич		

ТП 286-1-179 ЭС

Сельский комплексный приёмный пункт на 3 рабочих места с жилыми помещениями для приемщика

Стадия	Лист	Листов
ТР		

Опросный лист ВРУ1-26.

ГИПРОБЫТПРОМ г. Москва

Инв.№ подл. | Подпись и дата | Взам. инв.№

17959-01

Типовой проект 285-1-179 Альбом I

Согласовано: АСО-1 Техн. отд. Подписан Котельник; Сектор ОВ Техн. отд. Широков Фокин

Согласовано: Инв. № подл. Подп. и дата Взам. инв. №

Ведомость чертежей основного комплекта марки СС

Обозначение	Лист	Наименование	Примечание
	1	Общие данные (начало)	
	2	Общие данные (продолжение)	
	3	Общие данные (окончание)	
	4	Городская телефонная связь. Охранно-пожарная сигнализация. Теле и радиоантенна. Радиофикация. Схемы структурные.	
	5	План на отм. 0.000. Фрагмент плана чердака с установкой радиостойки и радиотелеантенны. Схема воздушного ввода. Фрагменты блокировки окон и дверей.	

Типовой проект разработан в соответствии с действующими нормами и правилами и предусматривает мероприятия, обеспечивающие взрывную, взрывопожарную и пожарную безопасность при эксплуатации здания.

Главный инженер проекта [подпись] — (Таганова)

Общие данные

Настоящий проект разработан на основании заданий архитектурно-строительного и технологического отделов института „Гипробытпром".

В проекте предусмотрены следующие устройства связи и сигнализации:

1. Городская телефонная связь.
2. Радиофикация.
3. Охранно-пожарная сигнализация.
4. Теле и радиоантенны.

Городская телефонная связь

Проектом предусматривается установка 1 телефонного аппарата в салоне (параллельный - в жилой комнате).

Подключение телефонного аппарата в городскую телефонную сеть выполняется через абонентское защитное устройство АЗУ-I

Ввод в здание - воздушный.

Абонентская проводка выполняется проводом ТРП открыто по стенам.

Монтаж телефонных сетей производится согласно действующим нормам и правилам по строительству городских телефонных сетей Министерства связи СССР.

Радиофикация.

Для присоединения проектируемого здания к городской радиотрансляционной сети на кровле здания устанавливается трубостойка с абонентским трансформатором ТАМУ-10Т.

Крепление опорной трубы для радиостойки разработано в архитектурно-строительной части проекта.

Для защиты устройств радиотрансляционной сети от атмосферных разрядов предусматривается устройство молниеотвода с очагом заземления. В качестве заземлителя используются электроды из круглой стали ⌀12мм длиной 5м, забиваемые в грунт на глубину 0,6м с разносом 5м. Электроды соединяются между собой стальной полосой 40×4мм. Конец полосы приваривается к спуску проложенному по фасаду. Количество электродов, забиваемых в грунт, уточняется при привязке проекта по следующей таблице: (импульсное сопротивление заземления должно быть не более 10ом)

Наименование грунта	Чернозем или суглинок	Супесь	Песок средней влажности
Количество электродов	2	2	4

Смета на устройство очага заземления корректируется при привязке проекта.

Радиотрансляционная сеть выполняется открыто по стенам проводом ПТПЖ-2×0,6

Инв. №				Привязан:
ГИП	Таганова	[подпись]		ТП 286-1-179 СС
Нач. отд.	Шмуйлович	[подпись]		Сельский комплексный приемный пункт на 3 рабочих места с жилыми помещениями для приемщика.
Гл. инж. отд.	Коганов	[подпись]		
Рук. гр.	Рзаева	[подпись]		Стадия: ТР; Лист: 1; Листов: 5
Ст. инж.	Котова	[подпись]		
Н. контр.	Малевич	[подпись]		Общие данные (начало)

ГИПРОБЫТПРОМ г. Москва

Типовой проект 286-1-179 Альбом I

В производственных и жилых помещениях устанавливается 8 однопрограмм динамических громкоговорителей.
Коробки типа УК-2П и УК-2С устанавливаются открыто на стене.
Монтаж радиотрансляционных сетей производится согласно действующим правилам по строительству линейных сооружений городских радиотрансляционных сетей Министерства Связи СССР.

Охранно-пожарная сигнализация.

Проектом предусматривается комплекс средств сигнализации, предназначенный для выдачи сигналов тревоги при попытке проникновения на территорию охраняемого объекта и возникновения загорания.

Все пожароопасные помещения оборудуются пожарной сигнализацией.

В качестве приемно-контрольного прибора охранно-пожарной сигнализации используется приемно-контрольное устройство „Сигнал-39"
Устройство имеет 4 рабочих шлейфа.
В два шлейфа включаются последовательно ударно-контактные датчики типа УКД-1 и датчики магнитно-контактные типа СМК, блокирующие окна и двери на открывание и пролом. Деревянные двери блокируются на пролом проводом ПМВ сеч. 0,2 мм; открывание - датчиками ДЗК-2.

В шлейф пожарной сигнализации включаются последовательно пожарные извещатели типа ДТЛ.
Прибор „Сигнал-39" срабатывает в случае обрыва или закорачивания шлейфа и включает световую и звуковую сигнализацию.
Устройство может работать при питании от сети переменного тока, при питании от линии АТС и при совместном питании. Вид питания в проекте определяется при привязке.

Схемой прибора „Сигнал-39" предусматривается выход на ПЦН через телефонную пару. Вопрос передачи объекта на ПЦН уточняется при привязке.

Сеть охранно-пожарной сигнализации выполняется проводом ТРП-1×2×0,5
К лампе и звонку прокладывается в металлорукаве провод АПВ-660.

Сеть охранно-пожарной сигнализации выполнена в соответствии с инструкцией ВПСН-61-78

Теле и радиоантенны.

Для ремонта телеаппаратуры и приема телевизионных передач в жилых помещения предусматривается установка телеантенны типа ТВК на крыше здания.
Необходимость установки коробки монтажной с фильтрами сложения КФСТ и усилителя тонального определяется после монтажа телеантенны и замера напряженности сигнала.

Мачта телеантенны устанавливается на опорной трубе. Крепление мачты на оттяжках. Установка мачты разработана в архитектурно-строительной части проекта.
От опорной трубы до коробки КРТ-6 прокладывается кабель РК-75-9-12, а абонентские отводы - кабелем РК-75-4-15
Для ремонта радиоаппаратуры предусматривается установка антенны типа РШ.
Сеть радиоантенны выполняется кабелем ПРППМ-2×1,2

Коробки КРТ-6 и УК-2П устанавливаются открыто на стене.

Сети радиотелеантенны выполняются открыто по плинтусам.

Радиоантенна и телеантенна крепятся на одной опорной трубе.

Для защиты антенн от атмосферных разрядов используется общее заземление.

В проекте применены следующие ГОСТы; ГОСТ 10704-76*, ГОСТ 2590-71*, ГОСТ 535-79; ГОСТ 103-76;

ГИП	Тоганова		ТП 286-1-179 СС
Нач.отд.	Шмуйлович		Сельский комплексный приемный пункт на 3 рабочих места с жилыми помещениями для приемщика
Гл.инж.	Коганов		
Рук.гр.	Рзаева		
Ст.инж.	Комова		Стадия: ТР; Лист: 2; Листов:
Привязан:			Общие данные (продолжение)
Инв.№:			ГИПРОБЫТПРОМ г. Москва

Инв.№ подл. | Подп. и дата | Взам.инв.№

Типовой проект 285-1-179 Альбом I

Спецификация

NN п/п	Наименование	Марка изд. ГОСТ	Ед. изм.	К-во
1	2	3	4	5
	Городская телефонная связь			
1	Аппарат телефонный.	ТАН-70-I	шт.	2
2	Абонентское защитное устройство.	АЗУ-1	"	1
3	Изолятор фарфоровый.	ТФ-18	"	2
4	Штырь для изолятора.	ШТ-16	"	2
5	Крюк для изолятора	КН-16	"	2
6	Провод телефонный емк. 1×2×0,5	ТРП	"	50
7	Провод телефонный линейный сеч. 2×0,6	ЛТВ	"	10
	Радиофикация			
1	Радиостойка габ. 0,8-1×2	РС-I	шт.	1
2	Абонентский трансформатор.	ТАМУ-10Т	"	1
3	Громкоговоритель динамический мощностью 0,25ВА	—	"	8
4	Розетка штепсельная ограничительная	РШО-2	"	8
5	Коробка ответвительная.	УК-2П	"	4
6	Коробка ограничительная.	УК-2С	"	8
7	Провод трансляционный сеч. 2×0,6	ПТПЖ	м	65
8	Провод атмосферостойкий ф1,8мм	ПВЖ	"	20
9	Стальной пруток ф12мм. длиной 5м	12 ГОСТ 2590-71* круг. ст3 ГОСТ 535-79	шт.	2
10	Сталь полосовая 40×4мм.	ГОСТ103-76	м	10
11	Сталь круглая ф8мм	ГОСТ2590-71*	"	20
12	Труба стальная электросварная 40×2	ГОСТ10704-76	"	5
	Охранно-пожарная сигнализация			
1	Приемно-контрольное устройство.	Сигнал-39	шт.	1
2	Датчик тепловой.	ДТЛ	"	22
3	Датчик электроконтактный.	ДЭК-2	"	5
4	Датчик магнитноконтактный.	СМК	шт	40
5	Датчик ударноконтактный.	УКД-1	"	40
6	Лампа накаливания 25Вт	НВ-220-25	"	1
7	Звонок бытовой.		"	1
8	Светильник.	НБО-05-60	"	1
9	Выключатель однополюсный 6А 280В	—	"	1
10	Коробка ответвительная.	УК-2П	"	124
11	Диод полупроводниковый.	КД-1056	"	22
12	Резистор	МЛТ-1,0±10	"	1
13	Провод телефонный емк. 1×2×0,5	ТРП	м	150
14	Провод установочный сеч. 2,5мм²	АПВ-660	"	15
15	Провод монтажный ф0,35мм	МГШВ	м	40
16	Провод монтажный сеч. 0,2мм	ПМВ	"	20
17	Металлорукав Ду 18	РЗ-АЛ-Х	"	5
	Антенны			
1	Антенна унифицированная для коллективного приема телевидения.	ТВК	шт.	1
2	Антенна радиоприемная штыревая Н=6м	РШ	"	1
3	Мачта телевизионная Н=6м	МТ-6	"	1
4	Усилитель тональный.	УТА-4	"	1
5	Коробка фильтров сложения.	КФСТ	"	1
6	Коробка телевизионная разветвительная на 6 отводов.	КРТ-6	"	1
7	Коробка ответвительная.	УК-2П	"	2
8	Кабель коаксиальный.	РК-75-9-12	м	10
9	Кабель коаксиальный.	РК-75-4-15	"	70
10	Кабель сеч. 2×1,2	ПРППМ	"	30
11	Труба стальная электросварная 40×2	ГОСТ 10704-76	"	5
12	Сталь круглая ф8мм.	ГОСТ 2590-71*	"	20

Условные обозначения

	Аппарат городской телефонной связи (параллельный)
АЗУ	Абонентское защитное устройство.
	Прибор охранно-пожарной сигнализации.
	Пожарный извещатель.
	Датчик на пролом стекла.
	Блокировка на пролом.
	Датчик на открывание.
	Розетка радиотрансляционная.
	Радиостойка с абонентским трансформатором.
	Коробка ответвительная.
	Коробка ограничительная.
	Коробка телевизионная разветвительная на 6 отводов.
	Лампа сигнальн.
	Звонок бытовой.
	Телеантенна.
	Радиоантенна.
	Линия телефонной связи.
	Сеть радиофикации.
—Т—	Сеть телеантенны.
—Р—	Сеть радиоантенны.
	Сеть пожарной сигнализации.
—×—	Сеть охранной сигнализации.

Инв. № подл. | Подп. и дата | Взам. инв. №

Привязан

Инв. №

ГИП	Тоганова		
Нач. отд.	Шишилович		
Гл. инж. отд.	Коганов		
Рук. гр.	Рзаева		
Ст. инж.	Камова		

ТП 286-1-179 СС

Сельский комплексный приемный пункт на 3 рабочих места с жилыми помещениями для приемщика

Стадия	Лист	Листов
ТР	3	

Общие данные (окончание)

ГИПРОБЫТПРОМ г. Москва

Городская телефонная связь (схема структурная)

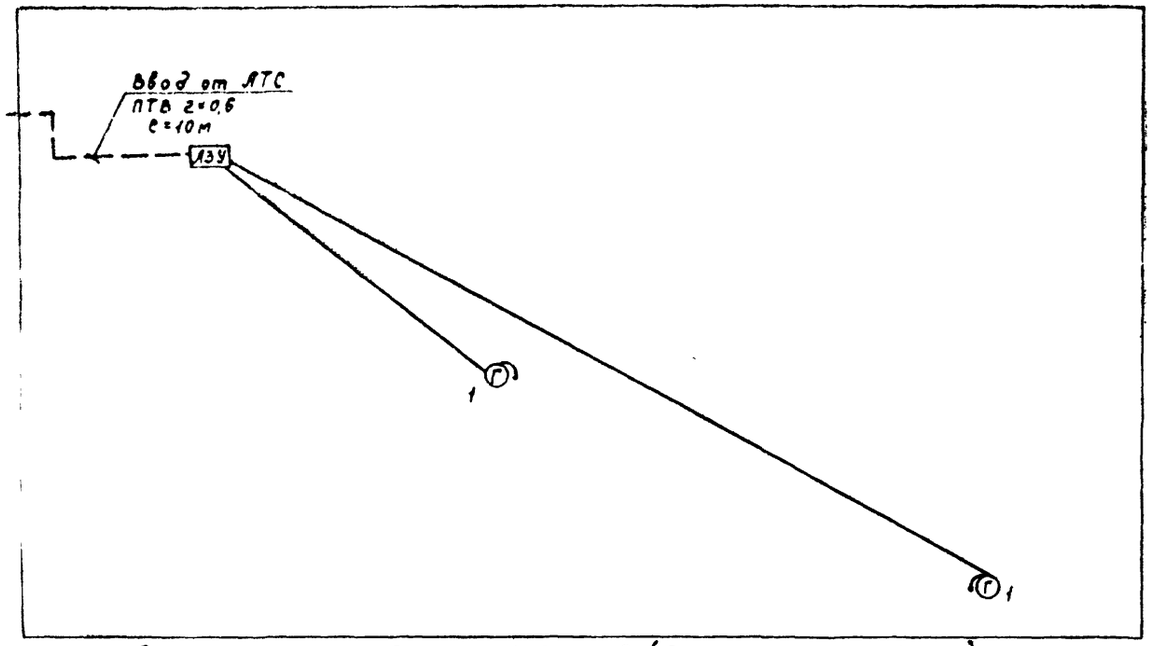

Теле и радиоантенна (Схема структурная)

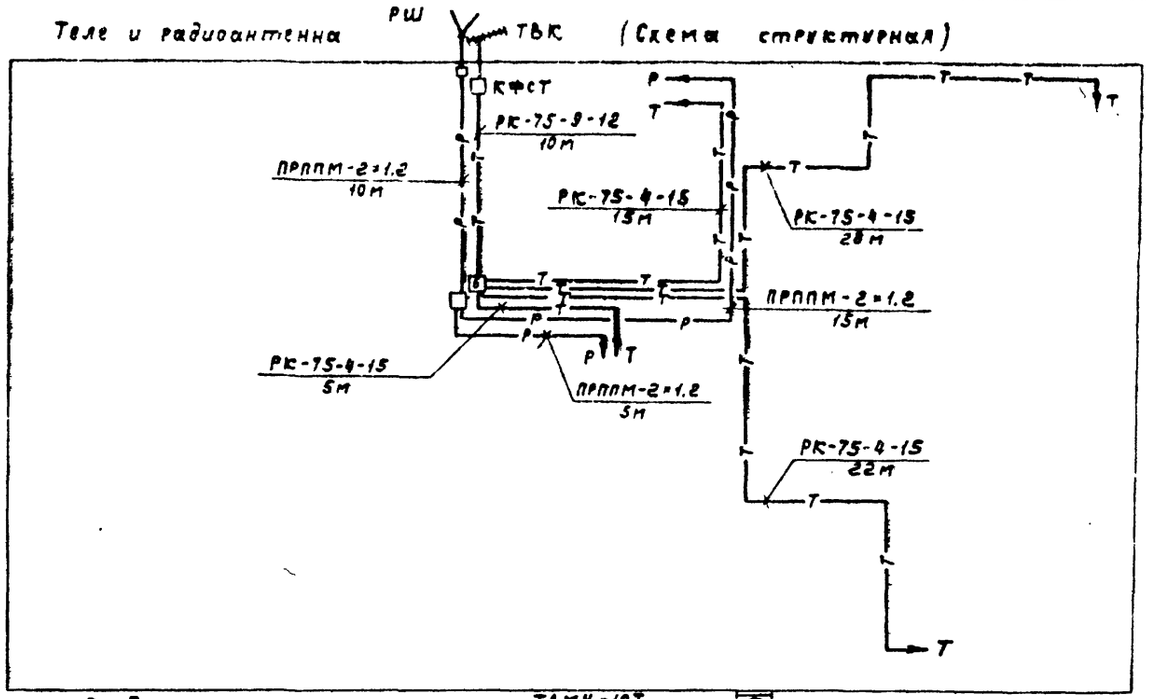

Охранно-пожарная сигнализация (схема структурная)

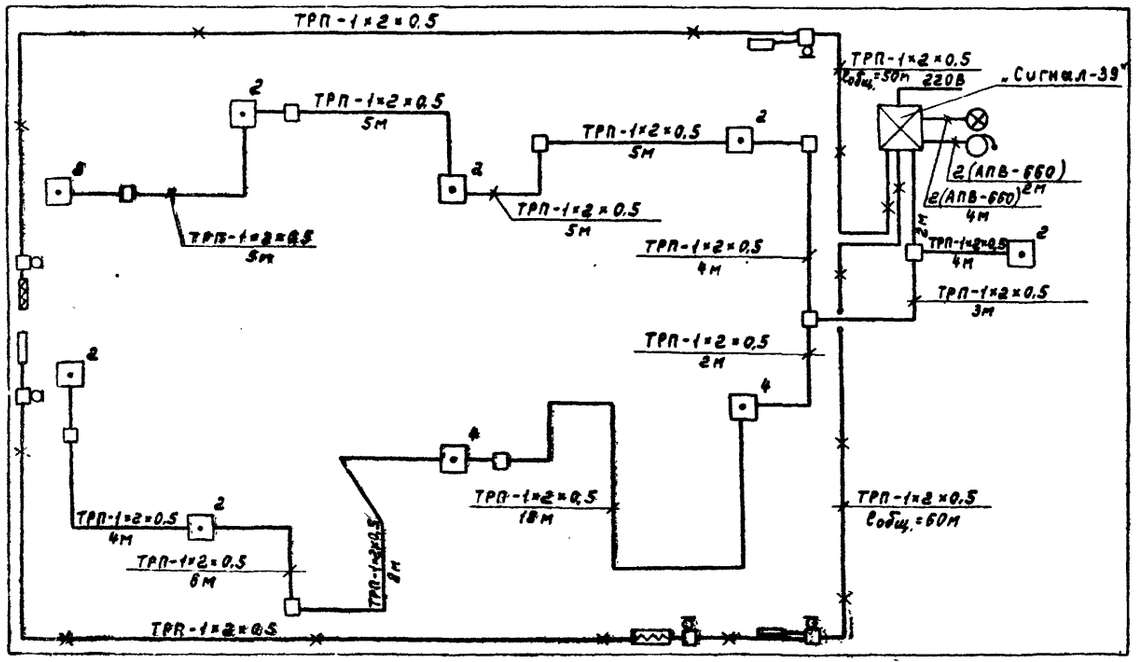

Радиофикация

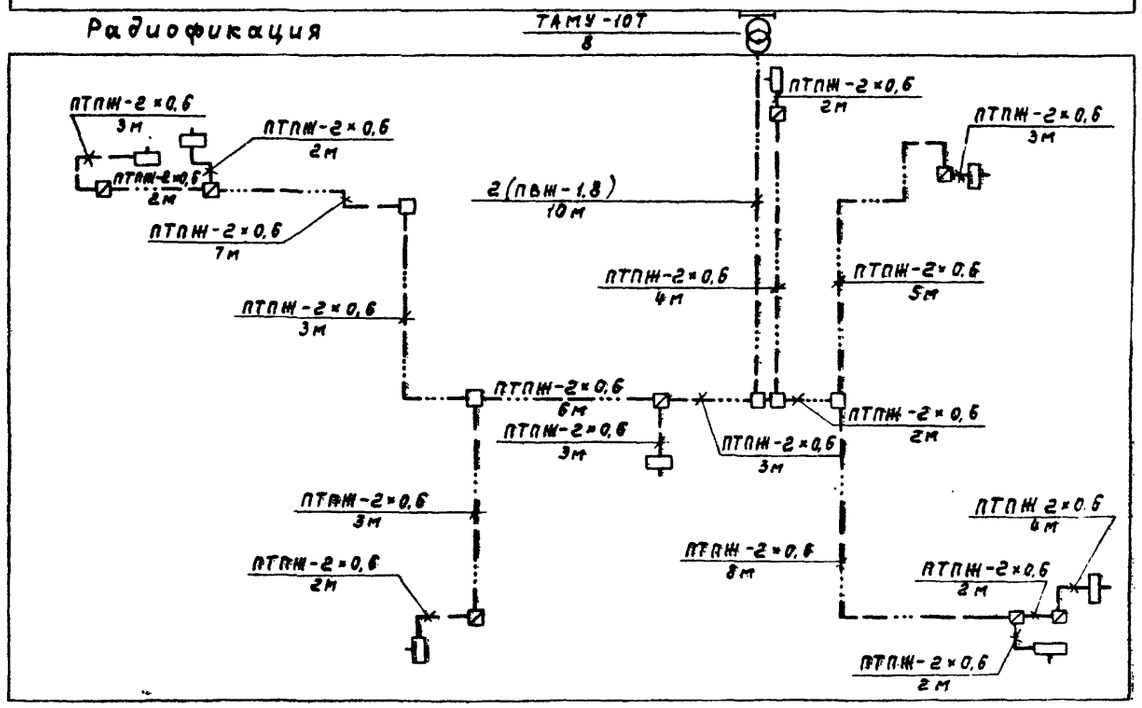

Типовой проект 286-1-179 Альбом I

ГИП	Таганова		
Нач.отд.	Шмуйлович		
Гл.инж.отд.	Коганов		
Рук.гр.	Рзаева		
Ст.инж.	Комова		
Ст.техн.	Щукина		

Привязан

Инв.№

ТП 286-1-179 СС

Сельский комплексный приемный пункт на 3 рабочих места с жилыми помещениями для приемщика

Стадия	Лист	Листов
ТР	4	

Городская телефонная связь. Охранно-пожарная сигнализация. Теле и радиоантенна. Радиофикация. Схемы структурные.

ГИПРОБЫТПРОМ г. Москва

Инв.№ подл. | Подп. и дата | Взам.инв.№

Типовой проект 286-1-179 Альбом I

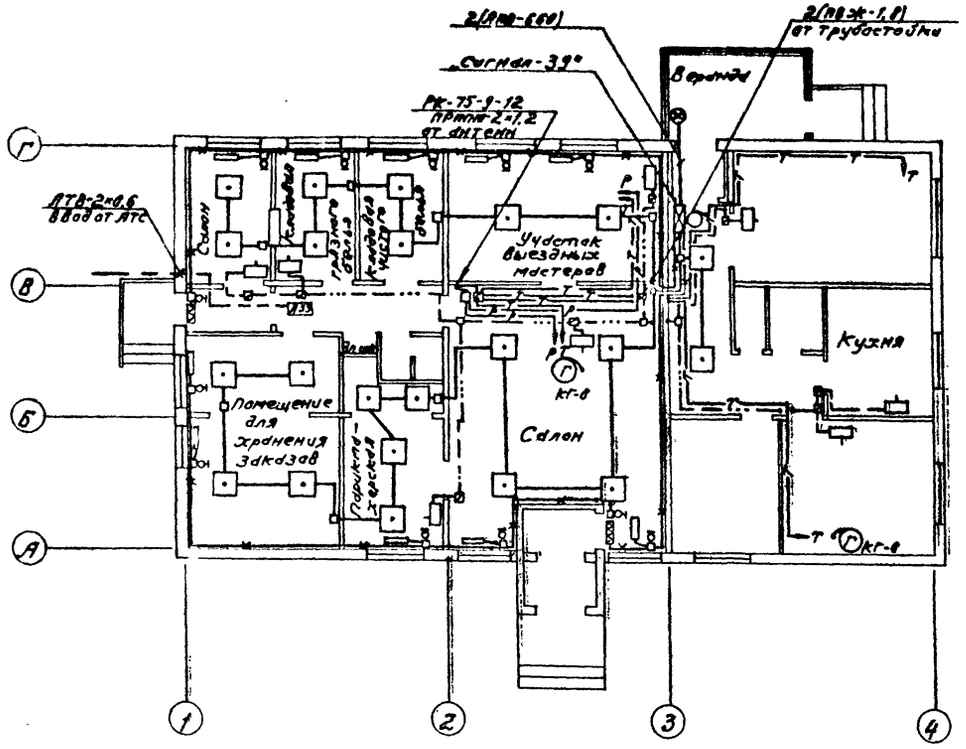

Фрагмент плана чердака с установкой радиостойки и радиотелеантенны.

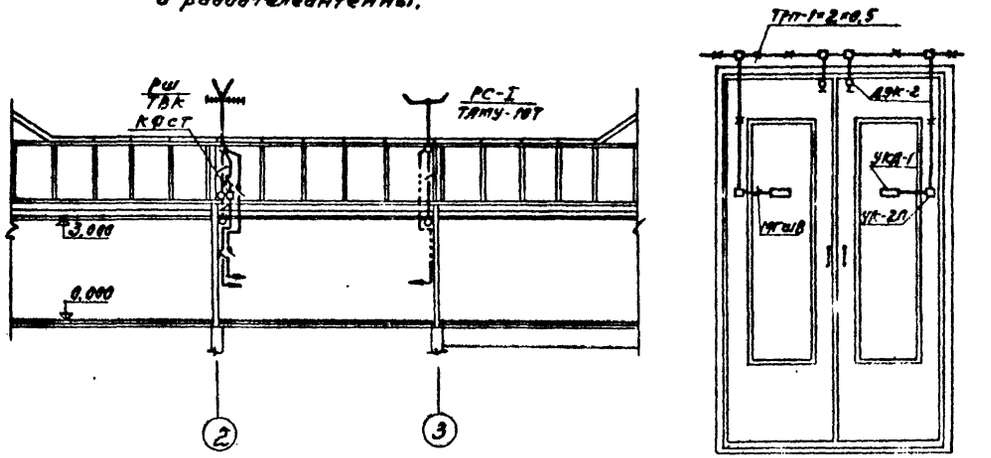

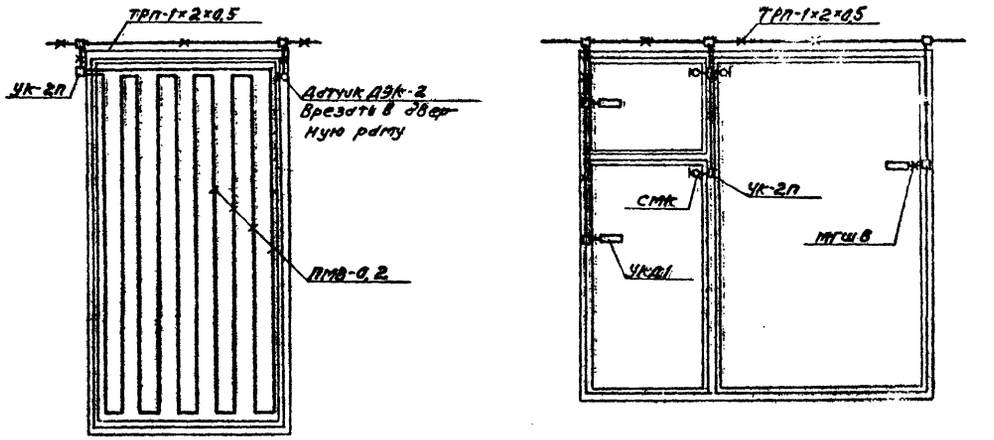

Схема телефонного воздушного ввода

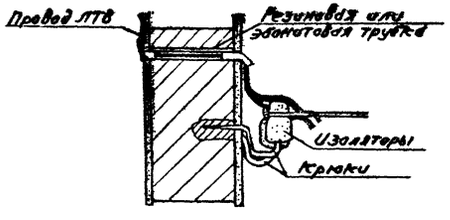

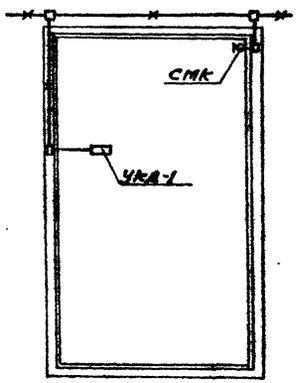

ГИП	Таганова		
Нач. отд.	Шмуйлович		
Гл. инж. отд.	Коганов		
Рук. гр.	Рэдева		
Ст. инж.	Камова		

Привязан

Инв. №

ТП 286-1-179 СС

Сельский комплексный приемный пункт на 3 рабочих места с жилыми помещениями для приемщика

Стадия	Лист	Листов
ТР	5	

План на отм. 0,000. Фрагмент плана чердака с установкой радиостойки и радиотелеантенны. Схема воздушного ввода фрагменты блокировки окон и дверей.

ГИПРОБЫТПРОМ г. Москва

Согласовано: АСОМ, Альбанский, Технол. отд., Кимынин, Сантехн. отд., Егоров

Инв. № подл. | Подп. и дата | Взам. инв. №

Первой проект 286-1-179 Альбом I

Стройгенплан М1.500

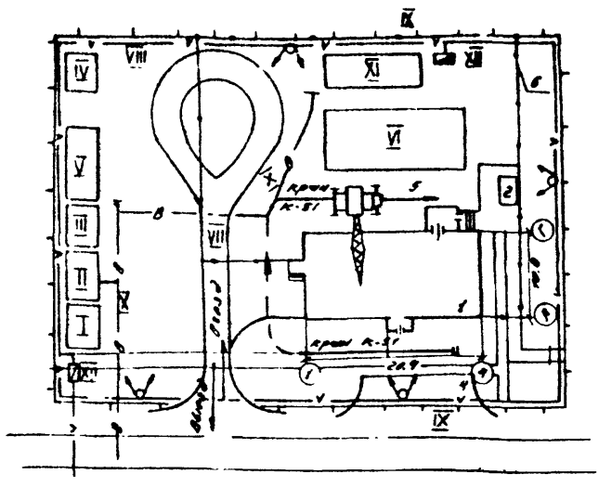

Условные обозначения

- I-V — Временные сооружения
- Временный водопровод с пожарным гидрантом
- Временное электроснабжение
- Временное ограждение
- VIII — Временная дорога
- кран К-51 — Ось движения крана при работе
- Прожектор

Экспликация временных зданий и сооружений.

№№ на стр. генп.	Наименование	Ед. изм.	Количество	Примечание
I	Контора прораба	м²	14.5	конт. типа в мет. каркасе 420-04-33
II	Гардеробная для рабочих	м²	14.4	— " — 420-04-21
III	Кладовая инструмента и материалов	м²	14.5	— " — 420-04-40
IV	Уборная некализованная	м²	14.3	— " — 420-04-23
V	Навес для хранения материалов	м²	35	закрытый
VI	Площадка для хранения бутобетона, сыпучих, брусьев каркаса	м²	70	открытая
VII	Временная дорога из щебня	м	75	уточняется по месту
VIII	Временное электроснабжение	м	248	— " —
IX	Временное ограждение из инвентарных щитов H=2.2мм	м	212	— " —
X	Сеть временного водопровода	м	58	— " —
XI	Площадка для приготовления раствора и бетона	м²	35	— " —
XII	Эл. щит	шт	2	— " —

Экспликация

1. Приемный пункт на 3 рабочих места с жилыми помещениями для приемщика.
2. Хоз. постройка с минимальным набором помещений.
3. Разворотная площадка
4. Стоянка для легковых автомашин
5. Приусадебный участок
6. Ограда деревянная тип 21А (Д)

Примечание.

1. Стройгенплан составлен на строительстве сельского приемного пункта на 3 рабочих места с жилыми помещениями для приемщика.
2. Фундаменты под здание запроектированы бутобетонные, надземная часть из дерева.
3. На строительстве корпуса использовать автокран К-51 с длиной стрелы 7.35м грузоподъемностью 2-5т на вылетах 3,8-6.5м при высоте подъема 7-4.9м.
4. Временное электроснабжение и водоснабжение осуществлять от местных сетей.
5. Бетон и раствор готовить на площадке, к месту приготовления раствора и бетона подвести временный водопровод.
6. Временные здания приняты контейнерного типа с металлическим каркасом по серии 420-04.
7. Строительно-монтажные работы выполнять строго в соответствии со СНиП III-4-80 (Техника безопасности в строительстве)
8. Продолжительность строительства принимается при среднем количестве рабочих на объекте 10 чел. и выработке на 1 человека в год 7.5 тыс. руб.

$$n = \frac{28.79 \times 1.3 \times 12}{7.5 \times 10} = 6 \text{ мес. в т. числе}$$

подготовительный период 0.7 месяца.

9. Принятые проектные решения подлежат уточнению при привязке проекта к конкретным условиям строительства.

Ведомость основных строительных машин механизмов и оборудования

№№ п/п	Наименование	Кол.	Марка	Характеристика	Устан. мощн. кВт
1	Экскаватор с обратной лопатой	1	Э-303	смк. ковша 0.3м³	дизель
2	Бульдозер на базе трактора Т-74	1	ДЗ-29	—	— —
3	Автомобильный кран Встр. 7.35м	1	К-51	гр. 2-5т	—
4	Электросверлилка	2	U-27	—	1.4
5	Электродолбежник	2	U3-5603	—	1.6
6	Электрорубанок	2	U3-5701	—	0.8
7	Электрическая дисковая пила	1	U3-5104	Д-200мм	0.6
8	Заточный станок	1	U3-9703	Д-100мм	0.2
9	Плотничный инструмент	комп.	3	—	—
10	Автосамосвалы	2	—	пр. гр. 3т.	—
11	Автомобили бортовые	3	—	пр. гр. 3,5т	—
12	Ящик для раствора	2	металл.	0.3м	—
13	Бетоносмеситель	1	СБ-101	смк. 65л.	0.3
14	Освещение рабочих мест		—	—	3
15	Прочие механизмы				0.5
	Всего расход эл. энергии с коэф. использования k=	0.8			7.0

Ведомость объемов работ

1	Земляные работы	м³	320	6	Устройство крыши	м²	466.3
2	Устройство фундаментов	м³	84.4	7	Устройство перегородок	м²	56.2
3	Цокольное перекрытие	м³	77,84	8	Заполнение проемов	м²	78.99
4	Устр-во стен надземной			9	Устройство полов	м²	204.5
	части здания	м²	371,4	10	Отделочные работы	т.руб.	2.7
5	Чердачное перекрытие	м²	223,0	11	Разные работы	т.руб.	1.64

ГИП	Таганова	
Нач. отд.	Зимелева	
Рук. гр.	Филиппова	

ТП 286-1-179 ОС

Сельский комплексный приемный пункт на 3 рабочих места с жилыми помещениями для приемщика

Стадия	Лист	Листов
ТР	1	1

Краткие рекомендации по монтажу.

ГИПРОБЫТПРОМ г. Москва

Привязан

Инв. №

Инв. № подл. | Подп. и дата | Взам. инв. №

Госстрой СССР
ЦЕНТРАЛЬНЫЙ ИНСТИТУТ ТИПОВОГО ПРОЕКТИРОВАНИЯ
Свердловский филиал
620062, г.Свердловск-62, ул.Чебышева, 4
Заказ № 2663 Инв.№ 17939-01 тираж 200
Сдано в печать 1.06 1990г цена 4-10

gost.e-ecolog.ru