ТИПОВЫЕ ПРОЕКТНЫЕ РЕШЕНИЯ
320-066.84

# „МАЛЫЕ АРХИТЕКТУРНЫЕ ФОРМЫ И ЭЛЕМЕНТЫ БЛАГОУСТРОЙСТВА ДЛЯ РАЙОНОВ КРАЙНЕГО СЕВЕРА. ЖИЛАЯ ЗОНА".

## АЛЬБОМ I.

ПЕРВИЧНЫЕ ДЕТСКИЕ ИГРОВЫЕ ПЛОЩАДКИ

1550/1

gost.e-ecolog.ru

| | | | | |
|---|---|---|---|---|
| | | | ПРИВЯЗАН | |
| | | | | |
| | | | | |
| | | | | |
| | | | | |
| ИНВ.N | | | | |

ТИПОВЫЕ ПРОЕКТНЫЕ РЕШЕНИЯ
320-066.84

# „МАЛЫЕ АРХИТЕКТУРНЫЕ ФОРМЫ И ЭЛЕМЕНТЫ БЛАГОУСТРОЙСТВА ДЛЯ РАЙОНОВ КРАЙНЕГО СЕВЕРА ЖИЛАЯ ЗОНА"

## АЛЬБОМ I

### СОСТАВ ПРОЕКТА

| | |
|---|---|
| АЛЬБОМ I | ПЕРВИЧНЫЕ ДЕТСКИЕ ИГРОВЫЕ ПЛОЩАДКИ |
| АЛЬБОМ II | ИГРОВАЯ ТЕМАТИЧЕСКАЯ ПЛОЩАДКА „ДОЗОРНАЯ" |
| АЛЬБОМ III | ИГРОВАЯ ТЕМАТИЧЕСКАЯ ПЛОЩАДКА „ЗООПАРК" |
| АЛЬБОМ IV | ИГРОВАЯ ТЕМАТИЧЕСКАЯ ПЛОЩАДКА „ТРАНСПОРТНАЯ" |
| АЛЬБОМ V | ИГРОВАЯ ТЕМАТИЧЕСКАЯ ПЛОЩАДКА „ГИМНАСТИЧЕСКИЙ ГОРОДОК" |

технический проект утвержден Госгражданстроем от 29 июля 1983 г. Приказ № 224
введен в действие Ленниипи приказом от 30 января 1984 г. №

Разработан Ленниипи
гл. инженер института /В.Б. Никифоров/
гл. архитектор проекта /О.Н. Радеев/

| | | | | |
|---|---|---|---|---|
| | | | | Привязан |
| | | | | |
| | | | | |
| | | | | |
| | | | | |
| Инв. № | | | | |

1559/1

## Ведомость рабочих чертежей основного комплекта

| Лист | Наименование | Примечание |
|---|---|---|
| 1 | Общие данные. /Начало/. | |
| 2 | Общие данные. /Продолжение/. | |
| 3 | Общие данные. /Продолжение/. | |
| 4 | Общие данные. /Окончание/. | |
| 5 | Номенклатура малых архитектурных форм. (Начало). | |
| 6 | Номенклатура малых архитектурных форм. (Окончание). | |
| 7 | Первичная детская игровая площадка тип I. | |
| 8 | Первичная детская игровая площадка тип II. | |
| 9 | Первичная детская игровая площадка тип III. | |
| 10 | Первичная детская игровая площадка тип IV. | |
| 11 | Платформа ДП-1. Каркас настила. План фундаментов. | |
| 12 | Платформа ДП-1. Спецификация материалов. | |
| 13 | Платформа ДП-2. Каркас настила. План фундаментов. | |
| 14 | Платформа ДП-2. Спецификация материалов. | |
| 15 | Платформа ДП-1, ДП-2. Разрезы. | |
| 16 | Платформа ДП-1, ДП-2. Узлы, сечения. | |
| 17 | Платформа ДП-1, ДП-2. Лестница. Секция ограждения. План. Разрез 1-1. | |
| 18 | Платформа ДП-1, ДП-2. Лестница. Секция ограждения. Спецификация материалов. | |
| 19 | Металлические детали МД-1÷5. Спецификация. | |
| 20 | Рама ДР-1, ДР-2. Общий вид. Разрезы. Спецификация материалов. | |
| 21 | Рама ДР-1-1. Общий вид. Разрез. Узлы. Спецификация материалов. | |
| 22 | Рама ДР-1-2. Общий вид. Разрез. Детали. Спецификация материалов. | |
| 23 | Рама ДР-1-3. Общий вид. Разрез. Детали. Спецификация материалов. | |
| 24 | Рама ДР-1-4. Общий вид. Узлы. Детали. Спецификация материалов. | |
| 25 | Рама ДР-1-5. Общий вид. Разрез. Узлы. Спецификация материалов. | |
| 26 | Рама ДР-2-1. Общий вид. Разрез. Узлы. Спецификация материалов. | |

Настоящий проект выполнен в соответствии с действующими нормами и правилами (в том числе по взрыво—пожарной безопасности)

Главный инженер проекта _____

| | | | |
|---|---|---|---|
| Рук. отд. | Радеев | | 9.12.85 |
| Н. контр. | Пащенко | | 9.12.85 |
| ГАП | Радеев | | 9.12.85 |
| Сп. арх. | Пащенко | | 9.12.85 |
| Арх. | Хайрулин | | 9.12.85 |

Привязан

Инв. №

**320-066.84**

Малые архитектурные формы и элементы благоустройства для районов Крайнего Севера. Жилая зона.

| Стадия | Лист | Листов |
|---|---|---|
| Р | 1 | |

Общие данные. /Начало/.

ЛенЗНИИЭП

Н. контр. Пащенко
Гл. инж. пр. Шепилев

Инв. № подл. | Подпись и дата | Взам. инв. №

Копировал

Формат 1559/1

| Лист | Наименование | Примечание |
|---|---|---|
| 27 | Навес тип I. Фасад. Разрез 1-1. Узлы | |
| 28 | Навес тип I. Разрез 2-2, 3-3. Узлы | |
| 29 | Навес тип I. Спецификация материалов. | |
| 30 | Навес тип II. Фасады. Разрез 1-1 | |
| 31 | Навес тип II. Разрез 2-2. Узлы. Спецификация материалов. | |
| 32 | Навес тип III. Фасад. Разрезы. Узлы. Спецификация материалов | |
| 33 | Горка. Фасад. Разрез 1-1 | |
| 34 | Горка. Разрезы. Узлы. | |
| 35 | Горка. Спецификация материалов | |
| 36 | Игровой гимнастический комплекс Виды „А", „Б" | |
| 37 | Игровой гимнастический комплекс. Вертикальный бум. Узлы. Спецификация материалов | |
| 38 | Качели тип I. Общие виды. Спецификация материалов. | |
| 39 | Качели тип I. Сидение-подвес. Общий вид Разрез 1-1, 2-2. Деревянные детали. | |
| 40 | Качели тип I. Металлические детали. Спецификация материалов. | |
| 41 | Качели тип II. Общие виды. Узлы. Спецификация элементов | |
| 42 | Качели тип II. Сидение-подвес. Общий вид. Детали. Спецификация материалов | |

| Лист | Наименование | Примечание |
|---|---|---|
| 43 | Качели тип I, II. Рама ДР-3. Общие виды. Узлы | |
| 44 | Качели тип I, II. Рама ДР-3. Детали рамы. Спецификация материалов | |
| 45 | Качели тип I, II. Металлические детали МД-6, МД-7, МД-8. Спецификация | |
| 46 | Карусель. Общий вид. Разрез 1-1. Узлы | |
| 47 | Карусель. Деревянные детали. Сводная спецификация элементов | |
| 48 | Карусель. Вращающаяся опора. Спецификация элементов опоры. | |
| 49 | Карусель. Вращающаяся опора. Узел 1, 2 | |
| 50 | Карусель. Вращающаяся опора. Опора верхняя | |
| 51 | Карусель. Вращающаяся опора. Опора нижняя | |
| 52 | Карусель. Вращающаяся опора. Детали опоры. | |
| 53 | Карусель. Вращающаяся опора. Спецификация деталей опоры. | |
| 54 | Качалка. Общие виды. Разрез 1-1, 2-2 | |
| 55 | Качалка. Опора. Опорный элемент. Узлы. Детали | |
| 56 | Качалка. Спецификация материалов | |

Привязан

| | | | | | | |
|---|---|---|---|---|---|---|
| ЛенЗНИИЭП | ГАП | Радеев | [signature] | Общие данные. /Продолжение/ | 320-066.84 | - АС |
| | Арх. | Хайрулли | [signature] | | | 2 |

Копировал

Формат 1559/1

## Ведомость основных комплектов рабочих чертежей

| Обозначение | Наименование | Примечание |
|---|---|---|
| Альбом I | Первичные детские игровые площадки | |
| Альбом II | Игровая тематическая площадка „Дозорная" | |
| Альбом III | Игровая тематическая площадка „Зоопарк" | |
| Альбом IV | Игровая тематическая площадка „Транспортная" | |
| Альбом V | Игровая тематическая площадка „Гимнастический городок" | |
| Альбом VI | Сметы | |

## Ведомость ссылочных документов:

| Обозначение | Наименование | Примечан. |
|---|---|---|
| т.п. 310-1-22 | Малые архитектурные формы и элементы благоустройства для улиц и площадей городов Западной Сибири. Альбом I. Малые архитектурные формы. | ЛенЗНИИЭП г.Ленинград |

## Ведомость спецификаций.

| Лист | Наименование | Примечание |
|---|---|---|
| 7-10 | Спецификации оборудования первичных игровых площадок тип I, II, III, IV | |
| 12,14 | Спецификации материалов платформ ДП-I, ДП-II | |
| 20 | Спецификация материалов рамы ДР-1, ДР-2 | |
| 21 | Спецификация материалов рамы ДР-1-1 | |
| 22 | Спецификация материалов рамы ДР-1-2 | |
| 23 | Спецификация материалов рамы ДР-1-3 | |
| 24 | Спецификация материалов рамы ДР-1-4 | |
| 25 | Спецификация материалов рамы ДР-1-5 | |
| 26 | Спецификация материалов рамы ДР-2-1 | |
| 29 | Спецификация материалов навеса тип I | |
| 31 | Спецификация материалов навеса тип II | |
| 32 | Спецификация материалов навеса тип III | |
| 35 | Спецификация материалов горки | |
| 37 | Спецификация материалов игрового гимнастического комплекса | |
| 38,40 | Спецификация элементов качелей тип I | |
| 41-42 | Спецификация элементов качелей тип II | |
| 44 | Спецификация материалов рамы ДР-3. | |
| 47,53 | Спецификация элементов карусели | |
| 56 | Спецификация материалов качалки. | |

Согласовано

Рук. отд. Радаев 12.84
Н. конт. Пащенко 12.84
П. канал Шепталович 12.84

Инв.№ подл. | Подпись и дата | Взам. инв.№

Привязан

| | | | | | |
|---|---|---|---|---|---|
| ЛенЗНИИЭП | ГАП | Радаев | 9.12.83 | Общие данные. /Продолжение/. | 320-066.84 - АС | Лист 3 |
| | Арх. | Хайтуллин | 9.12.83 | | | |

Копировал

Формат 1559/1

# ПОЯСНИТЕЛЬНАЯ ЗАПИСКА

ПЕРВИЧНЫЕ ДЕТСКИЕ ИГРОВЫЕ ПЛОЩАДКИ РАЗРАБОТАНЫ ДЛЯ ГОРОДОВ И ПОСЁЛКОВ КРАЙНЕГО СЕВЕРА ( IА, IБ, II КЛИМАТИЧЕСКИХ ПОДРАЙОНОВ С ВЕЧНОМЁРЗЛЫМИ ГРУНТАМИ ) И ПРЕДСТАВЛЯЮТ СОБОЙ ПРИПОДНЯТЫЕ ДЕРЕВЯННЫЕ ПЛАТФОРМЫ 2 -х ТИПОВ С КОМПЛЕКТОМ ИГРОВОГО ОБОРУДОВАНИЯ.

СТАЦИОНАРНОЕ ОБОРУДОВАНИЕ ПЛОЩАДОК ( ВЕТРОЗАЩИТНЫЕ СТЕНКИ, СКАМЬИ, НАВЕСЫ, ГОРКИ, ИГРОВОЙ ГИМНАСТИЧЕСКИЙ КОМПЛЕКС) ВЫПОЛНЕНЫ НА ОСНОВЕ РАЗЛИЧНЫХ ТИПОВ ДЕРЕВЯННЫХ РАМ ДР-I, ДР-2 – КВАДРАТНОЙ И ПРЯМОУГОЛЬНОЙ ФОРМЫ, УВЯЗАННЫХ ДРУГ С ДРУГОМ УНИФИЦИРОВАННЫМИ РАЗМЕРАМИ И КОНСТРУКЦИЯМИ.

ДЕТАЛИ ПОДВИЖНЫХ ИГРОВЫХ УСТРОЙСТВ ( КАРУСЕЛЬ, КАЧЕЛИ, КАЧАЛКА ) В МЕСТАХ НЕПОСРЕДСТВЕННОГО КОНТАКТА С ДЕТЬМИ ТАКЖЕ ЗАПРОЕКТИРОВАНЫ В ДЕРЕВЯННЫХ КОНСТРУКЦИЯХ.

ВСЕ ОБОРУДОВАНИЕ КРЕПИТСЯ К СТОЙКАМ ПЛАТФОРМ И ДОКАТОМУ НАСТИЛУ ПОЛА.

ДЕРЕВЯННЫЕ ЭЛЕМЕНТЫ ОБОРУДОВАНИЯ ПЕРВИЧНЫХ ИГРОВЫХ ПЛОЩАДОК, А ТАКЖЕ САМИ ПЛОЩАДКИ ИЗГОТАВЛИВАЮТСЯ ИЗ ДРЕВЕСИНЫ ХВОЙНЫХ ПОРОД I И II СОРТА С ВЛАЖНОСТЬЮ НЕ БОЛЕЕ 15%.

ФУНДАМЕНТЫ ПЛАТФОРМ – БЕТОННЫЕ МОНОЛИТНЫЕ, С ПЕСЧАНОЙ ПОДСЫПКОЙ

СОЕДИНЕНИЕ СТОЕК ПЛАТФОРМЫ С ФУНДАМЕНТОМ ЧЕРЕЗ МЕТАЛЛИЧЕСКИЙ ПЕРЕХОДНОЙ ЭЛЕМЕНТ.

ОТДЕЛКА ПЛАТФОРМ И ОБОРУДОВАНИЯ – МАСЛЯНАЯ ПОКРАСКА.

## АВТОРЫ ПРОЕКТА


КОМПЛЕКСНЫЙ ОТДЕЛ БЛАГОУСТРОЙСТВА, ИНТЕРЬЕРОВ И АРХИТЕКТУРНОГО МОДЕЛИРОВАНИЯ ( КОБИАМ )

АРХИТЕКТОРЫ: РАДЕЕВ О.Н. ХАЙРУЛЛИН Х.К. ПАШЕНКО В.Н. ЛОСЕВ В.В. ЗВЕРЕВА Е.М.

КОНСТРУКТОР: ШЕПИЛЕВСКАЯ Т.И.

ИНЖЕНЕР: ЛЕБЕДЕВА Л.А.

СТАРШИЙ НАУЧНЫЙ СОТРУДНИК ОТДЕЛА АРХИТЕКТУРЫ СЕВЕРА КАНДИДАТ АРХИТЕКТУРЫ – БРУСНИКИН Ю.Д.


СОГЛАСОВАНО

| | | | |
|---|---|---|---|
| Инв. № подл. | Подпись и дата | Взам. инв. № | |
| Гл. ст. | Радеев | | |
| Гл. конст. | Пашенко | | |
| Гл. конст. | Шепилевская | | |

Привязан

| | | | | | |
|---|---|---|---|---|---|
| ЛенЗНИИЭП | ГАП | РАДЕЕВ | | ОБЩИЕ ДАННЫЕ. | 320-066.84 -АС |
| | АРХ. | ХАЙРУЛЛИН | | ОКОНЧАНИЕ. | |

Лист

Формат 15

| NN п.п. | Наименование элементов | Эскиз | Габариты /м/ L | B | H | Лист |
|---|---|---|---|---|---|---|
| 1 | 2 | 3 | 4 | 5 | 6 | 7 |
| 1. | Платформа ДП-1 | 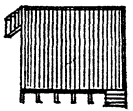 | 12,0 | 12,0 | 0,6 | 11 |
| 2. | Платформа ДП-2 | 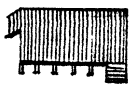 | 12,0 | 9,0 | 0,6 | 15 |
| 3. | Навес тип-I | 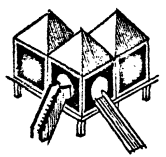 | 3,1 | 3,1 | 2,1 | 27-29 |
| 4. | Навес тип-II | 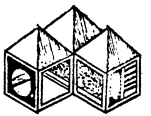 | 3,1 | 3,1 | 2,1 | 30-31 |
| 5. | Навес тип-III | 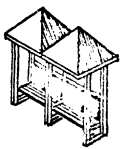 | 3,1 | 1,4 | 2,9 | 32 |
| 6. | Горка | 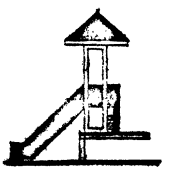 | 3,1 | 1,4 | 3,7 | 33-35 |

Согласовано

Рук. отд. Радеев
Н. конт. Пащенко
Гл. конст. Шепилевск.

Инв. № подл. | Подпись и дата | Взам. инв. №

Привязан

| | | | | |
|---|---|---|---|---|
| ЛенЗНИИЭП | ГАП | Радеев | | 9.12.83 |
| | АРХ. | Хаирулин | | 9.12.83 |

Номенклатура малых архитектурных форм /начало/

320-066.84 — АС

Лист 5

Копировал

Формат 1559/1

| NN п.п. | Наименование элементов | Эскиз | Габариты /м/ L | B | H | Лист |
|---|---|---|---|---|---|---|
| 1 | 2 | 3 | 4 | 5 | 6 | 7 |
| 7 | Игровой гимнастический комплекс | 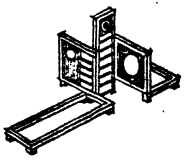 | 4.2 | 3.6 | 2.2 | 36-37 |
| 8 | Качели тип II | 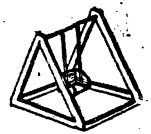 | 1.6 | 2.4 | 1.7 | 41-42 |
| 9 | Качели тип I | 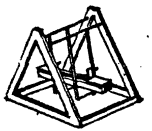 | 1.6 | 1.2 | 1.7 | 38-39 |

| NN п.п. | Наименование элементов | Эскиз | Габариты /м/ L | B | H | Лист |
|---|---|---|---|---|---|---|
| 1 | 2 | 3 | 4 | 5 | 6 | 7 |
| 10 | Карусель | 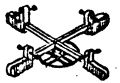 | 2.4 | 2.4 | 0.7 | 46-53 |
| 11 | Качалка |  | 2.4 | 0.3 | 0.7 | 54-56 |

Согласовано

Рук. отд. Радеев
Н. конт. Пащенко
Гл. конст. Шепилевск

Взам. инв. №

Подпись и дата

Инв. № подл.

Привязан

| | | | | | |
|---|---|---|---|---|---|
| ЛенЗНИИЭП | ГАП | Радеев | | Номенклатура малых архитектурных форм (окончание) | 320-066.84 — АС |
| | Арх | Хаимин | | | Лист 6 |

Копировал

Формат 1559/1

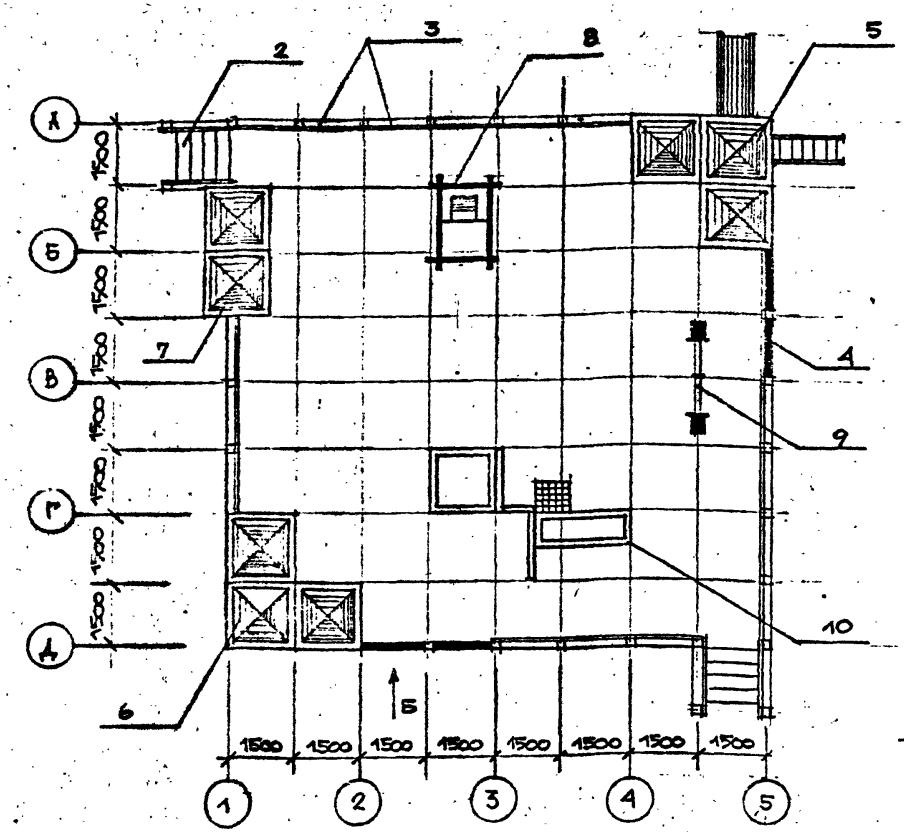


Вид „Б".

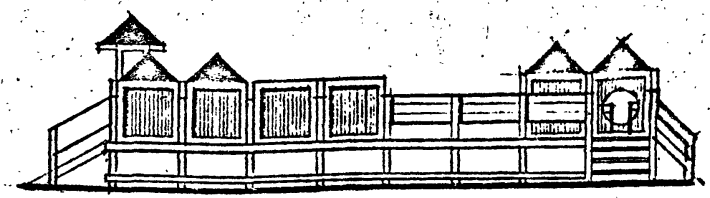

Первичная игровая площадка тип I монтируется на платформе тип I. В оборудование площадки входят навесы 3х типов, качалка, качели, игровой гимнастический комплекс.
Площадь игровой площадки тип I – 149 м²

## Спецификация оборудования

| Поз. обозначение | Обозначение | Наименование | Кол. | Масса ед., кг | Примечание |
|---|---|---|---|---|---|
| 1 | ДП-1 лист 11-12 | Платформа. | 1 | | |
| 2 | лист 17 | Лестница. | 2 | | |
| 3 | лист 18 | Секция ограждения. | 16 | | |
| 4 | ДР-1-1 лист 21 | Ветрозащ. стенки. | 4 | | |
| 5 | лист 27-29 | Навес тип I. | 1 | | |
| 6 | лист 30-31 | Навес тип II. | 1 | | |
| 7 | лист 32 | Навес тип III. | 1 | | |
| 8 | лист 41 | Качели тип II. | 1 | | |
| 9 | лист 54 | Качалка. | 1 | | |
| 10 | лист 36 | Игровой гамнастический комплекс. | 1 | | |
| 11 | МД-1 лист 19 | Деталь крепления. | 32 | 0,31 | 9,9кг |

Согласовано

Рук. отд. Радеев
Н. конт. Пащенко

Взам. инв. №
Подпись и дата
Инв. № подл.

Привязан
Инв. №

ЛенЗНИИЭП

| | | | |
|---|---|---|---|
| ГАП | Радеев | | 9.12.83 |
| Арх. | Уайруллин | | 9.12.83 |

Первичная детская игровая площадка тип I

320-066.84 – АС

Лист 7

1559/1

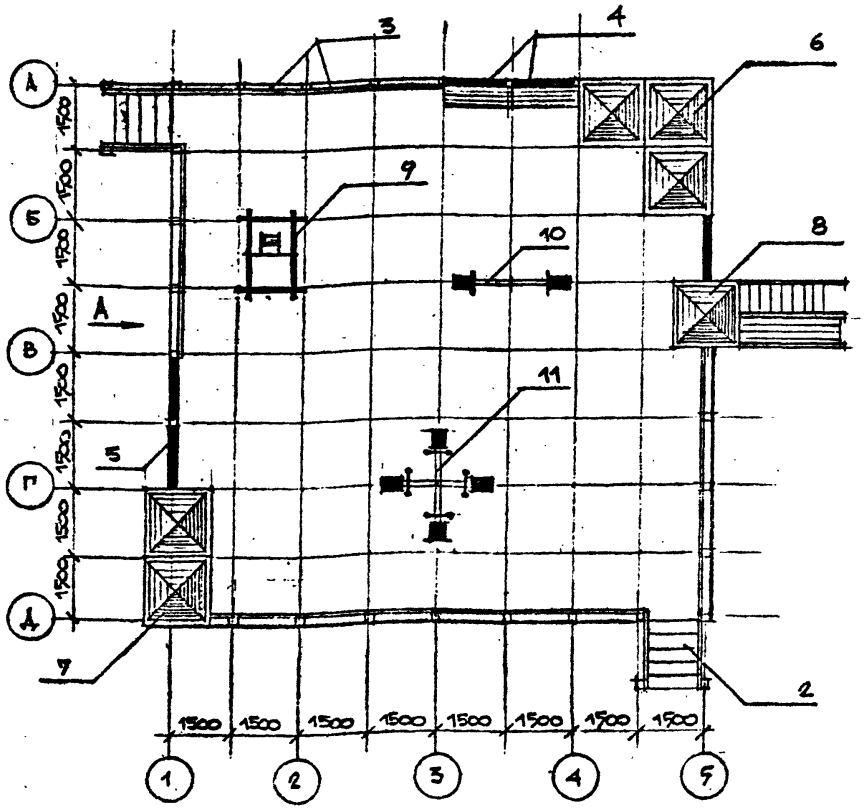


Вид „А"

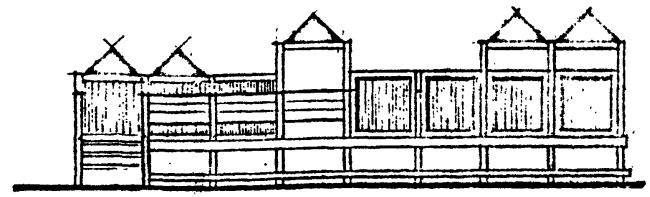

## СПЕЦИФИКАЦИЯ ОБОРУДОВАНИЯ

| Поз. обозначение | Обозначение | Наименование | Кол. | Масса ед., кг | Примечание |
|---|---|---|---|---|---|
| | | | | | |
| 1 | ДП-1 лист 11-12 | Платформа. | 1 | | |
| 2 | лист 17 | Лестница. | 2 | | |
| 3 | лист 18 | Секции ограждения | 18 | | |
| 4 | ДР-1-3 лист 23 | Скамьи. | 2 | | |
| 5 | ДР-1-1 лист 21 | Ветрозащ. стенки. | 3 | | |
| 6 | лист 30 | Навес тип II. | 1 | | |
| 7 | лист 32 | Навес тип III. | 1 | | |
| 8 | лист 33 | Горка | 1 | | |
| 9 | лист 38 | Качель тип I. | 1 | | |
| 10 | лист 54 | Качалка. | 1 | | |
| 11 | лист 46 | Карусель. | 1 | | |
| 12 | МД-1 лист | Деталь крепления. | 20 | 0,31 | 6,2 кг |

Первичная игровая площадка тип II монтируется на платформе ДП-1. В оборудование площадки входят ветрозащитные стенки, скамьи, навесы, горка, а также элементы игрового оборудования – карусель, качалка, качели.
Конструкцию платформы ДП-1 см. лист 15-16
Площадь игровой площадки тип II - 149 м²

Привязан

Инв. №

ПенЗНИИЭП

| | | | |
|---|---|---|---|
| ГАП | Радеев | | 9.12.83 |
| АРХ | Хайр Ханн | | 9.12.83 |

Первичная детская игровая площадка тип II.

320-056.84

Инв.№ подл. | Подпись и дата | Взам. инв.№

Вх.отд. Радеев | Н.конт. Пащенко

СОГЛАСОВАНО

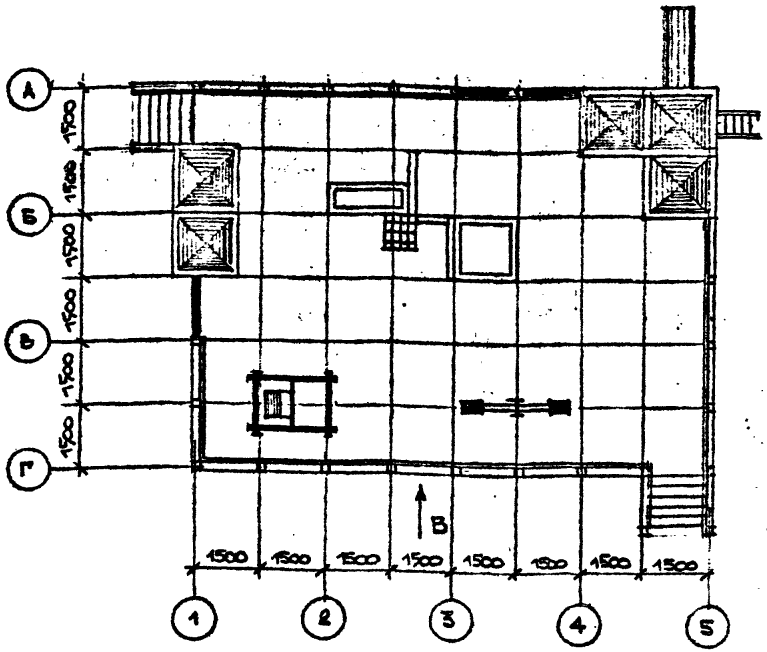


Вид „В"

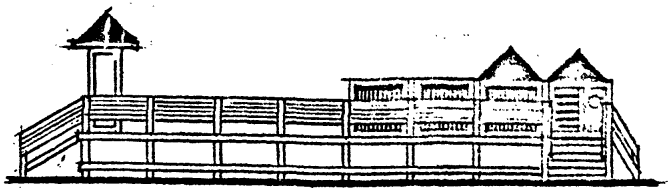

Первичная детская игровая площадка тип III монтируется на платформе ДП-2. В оборудование площадки входят ветрозащитные стенки, навесы, игровой гимнастический комплекс, качель, качалка. Конструкцию платформы ДП-2 см. лист 15-16

Площадь площадки тип III – 113 м²

## Спецификация оборудования

| Поз. обозначение | Обозначение | Наименование | Кол. | Масса ед., кг | Примечание |
|---|---|---|---|---|---|
| | | | | | |
| | лист 13-14 | Платформа. ДП-2 | 1 | | |
| | лист 17 | Лестница. | 2 | | |
| | лист 18 | Секция ограждения. | 17 | | |
| | ДР-1-1 лист 21 | Ветрозащ. стенки | 3 | | |
| | лист 27-29 | Навес тип I | 1 | | |
| | лист 32 | Навес тип III | 1 | | |
| | лист 36 | Игровой гимнаст. | | | |
| | | комплекс. | 1 | | |
| | лист 41-42 | Качели тип II | 1 | | |
| | лист 54-56 | Качалка. | 1 | | |
| | МД-1 лист 19 | Деталь крепления | 12 | 0,31 | 3,7кг |

Согласовано

Рук. отд. Радеев
Н. конт. Пащенко

Инв. № подл. | Подпись и дата | Взам. инв. №

Привязан

| | | | | | |
|---|---|---|---|---|---|
| ЛенЗНИИЭП | ГАП | Радеев | 9.12.83 | Первичная детская игровая площадка тип III | 320-066.84 – АС |
| | Арх. | Хайруллин | 9.12.83 | | |

Копировал

Формат 1559/1

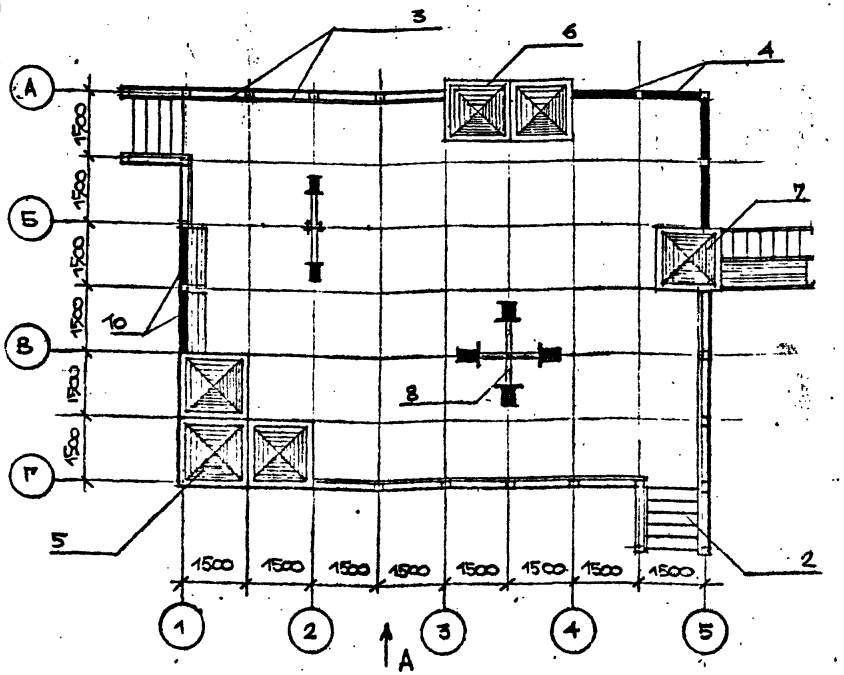


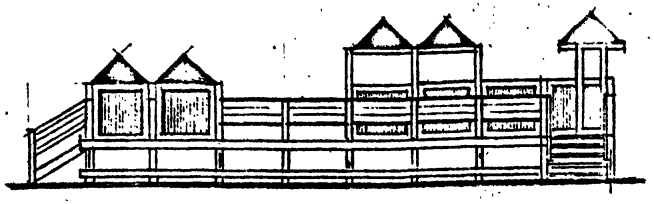


## СПЕЦИФИКАЦИЯ ОБОРУДОВАНИЯ

| Поз. обозначение | Обозначение | Наименование | Кол. | Масса ед., кг | Примечание |
|---|---|---|---|---|---|
| | | | | | |
| 1 | ДП-2 лист 13-14 | ПЛАТФОРМА | 1 | | |
| 2 | лист 17 | ЛЕСТНИЦА. | 2 | | |
| 3 | лист 18 | СЕКЦИЯ ОГРАЖДЕНИЯ. | 13 | | |
| 4 | ДР-1-1 лист 21 | ВЕТРОЗАЩ. СТЕНКИ. | 6 | | |
| 5 | лист 30 | НАВЕС тип II. | 1 | | |
| 6 | лист 32 | НАВЕС тип III. | 1 | | |
| 7 | лист 33-35 | ГОРКА | 1 | | |
| 8 | лист 46-53 | КАРУСЕЛЬ. | 1 | | |
| 9 | лист 54-56 | КАЧАЛКА. | 1 | | |
| 10 | ДР-1-3 лист 23 | СКАМЬИ. | 2 | | |
| 11 | МД-1 | ДЕТАЛЬ КРЕПЛЕНИЯ | 24 | 0,31 | 7,5 кг. |
| | | | | | |
| | | | | | |
| | | | | | |

ПЕРВИЧНАЯ ДЕТСКАЯ ИГРОВАЯ ПЛОЩАДКА ТИП МОНТИРУЕТСЯ НА ПЛАТФОРМЕ ДП-2.
В НАБОР ОБОРУДОВАНИЯ ВХОДЯТ: ВЕТРОЗАЩИТНЫЕ СТЕНКИ, СКАМЬИ, НАВЕСЫ РАЗЛИЧНЫХ ТИПОВ, КАТАЛЬНАЯ ГОРКА, КАРУСЕЛЬ, КАЧАЛКА.
ВЕТРОЗАЩИТНЫЕ СТЕНКИ (ПОЗ. 4) И СКАМЬИ (ПОЗ. 10) КРЕПЯТСЯ К СТОЙКАМ ОГРАЖДЕНИЯ ПЛОЩАДКИ.
ПЛОЩАДЬ ПЛОЩАДКИ ТИП IV – 113 м²

СОГЛАСОВАНО

Рук отд. РАДЕЕВ
Н. конт. ПАЩЕНКО

Инв. № подл. | Подпись и дата | Взам. инв. №

Привязан

Инв.

ЛенЗНИИЭП

| | | | |
|---|---|---|---|
| ГАП | РАДЕЕВ | | 9.12.83 |
| АРХ. | ХАИРУЛЛИН | | 9.12.83 |

ПЕРВИЧНАЯ ДЕТСКАЯ ИГРОВАЯ ПЛОЩАДКА ТИП IV

320-066.84 – АС

Лис 10

1559/1

## КАРКАС НАСТИЛА

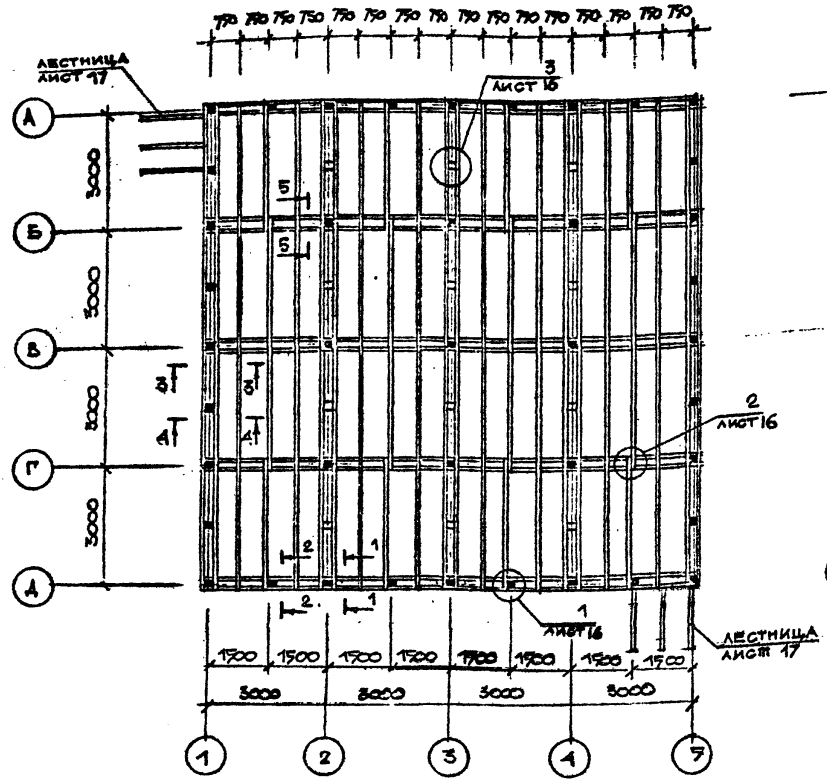


## ПЛАН ФУНДАМЕНТОВ

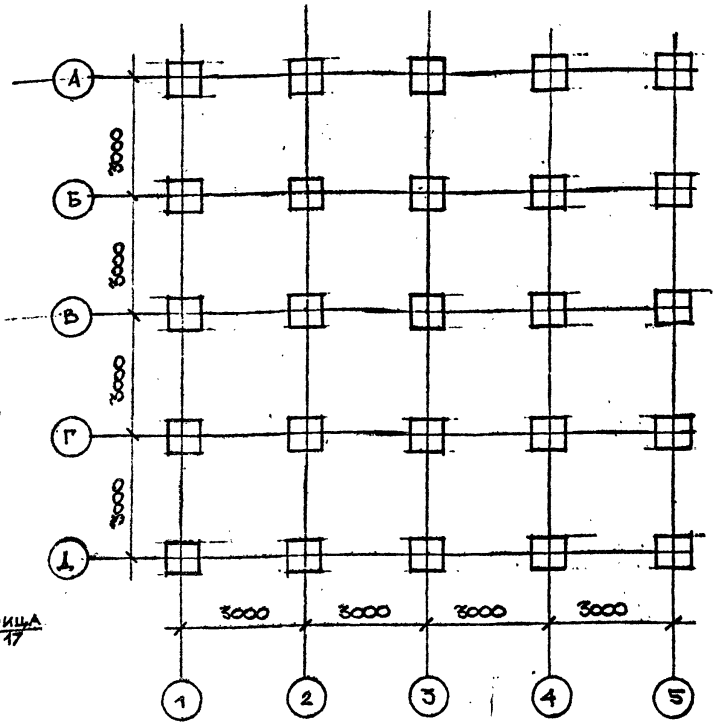


Каркас платформы выполняется из бруса 50×100. Стойки – брус 100×100. Фундаменты монолитные бетонные с закладными деталями МД-3. Настил – доска 29×110.
Разрезы, узлы и детали см. лист 15-16
Спецификацию на площадку АП-1 см. лист 12

СОГЛАСОВАНО

Рук.отд. Радеев
Н. контр. Пащенко

Инв.№ подл. | Подпись и дата | Взам. инв.№

Привязан

| | | | | | |
|---|---|---|---|---|---|
| ЛенЗНИИЭП | ГАП | Радеев | | 9.02.84 | Платформа АП-1. Каркас настила. План фундаментов |
| | Арх. | Хайрулин | | 9.02.84 | |

320-066.84 – АС

Лист 11

Копировал

Формат А3

1559/1

| Поз. обозначение | Обозначение | Наименование | Кол | Масса ед., кг | Примечание |
|---|---|---|---|---|---|
| 1 | | Стойка - брус 100×100 | | | |
| | | ℓ=1320 ГОСТ 8486-66 | 32 | | 0,42м³ |
| 2 | | Стойка - брус 100×100 | | | |
| | | ℓ=470 ГОСТ 8486-66 | 9 | | 0,042м³ |
| 3 | | Обвязка - брус 80×80 | | | |
| | | ГОСТ 8486-66. | 98пм | | 0,62м³ |
| 4 | | Лаги настила - брус. | | | |
| | | 50×100 ГОСТ 8486-66. | 403пм | | 2,01м³ |
| 5 | | Подкос - брус 100×100 | | | |
| | | ℓ=600 8486-66. | 14 | | 0,084м³ |
| 6 | | Подкос - брус 50×100 | | | |
| | | ℓ=850 ГОСТ 8486-66 | 14 | | 0,06м³ |
| 7 | | Подкос - брус 80×80 | | | |
| | | ℓ=520 ГОСТ 8486-66. | 16 | | 0,05м³ |
| 8 | | Подкос - брус 80×80 | | | |
| | | ℓ=670 ГОСТ 8486-66 | 16 | | 0,07м³ |
| 9 | | Опорный брус 80×80 | | | |
| | | ℓ=200 ГОСТ 8486-66 | 18 | | 0,023м³ |

| Поз. обозначение | Обозначение | Наименование | Кол | Масса ед., кг | Примечание |
|---|---|---|---|---|---|
| 10 | | Подкладочный брус | | | |
| | | 40×40 ℓ=100 ГОСТ 8486-66. | 18 | | 0,003м³ |
| 11 | | Зашивка торцов | | | |
| | | доска. ГОСТ 8486-66 | 98пм | | 0,31м³ |
| 12 | | Соеденит. брус. | | | |
| | | 100×100 ℓ=250 ГОСТ 8484-66. | 24 | | 0,06м³ |
| 13 | | Настил пола | | | |
| | | доска 29×110 | | | |
| | | ГОСТ 8486-66 | | | 149м² |
| | | Фундамент | | | |
| 14 | | Песок. | | | 4,3м³ |
| 15 | | Бетон М150. | | | 2м³ |
| 16 | лист 19 | МД-3 | 25 | 4,7 | 118кг |
| 17 | лист 17 | Лестница | 2 | | |
| | | Детали крепления | | | |
| 18 | лист 19 | МД-1 | 32 | 0,31 | 9,92кг |
| 19 | лист 19 | МД-2 | 76 | 0,38 | 28,9кг |
| 20 | | Болт М10×80 ГОСТ 7798-70 | 100 | — | 13,3кг |
| 21 | | Гайка М10 ГОСТ 5915-70 | 100 | — | 1,54кг |
| 22 | | Шайба ⌀10 ГОСТ 11371-78 | 200 | — | 1,24кг |

Согласовано

Рук отд. Радеев

Н. конт. Пащенко

Взам. инв №

Подпись и дата

Инв. № подл.

Привязан

ЛенЗНИИЭП

| | | | |
|---|---|---|---|
| ГИП | Радеев | | |
| Арх. | Хайрулин | | |

Платформа ДП-1. Спецификация материалов

320-056.84 -АС

Лист 12

Копировал

Формат 1959/1

## КАРКАС НАСТИЛА

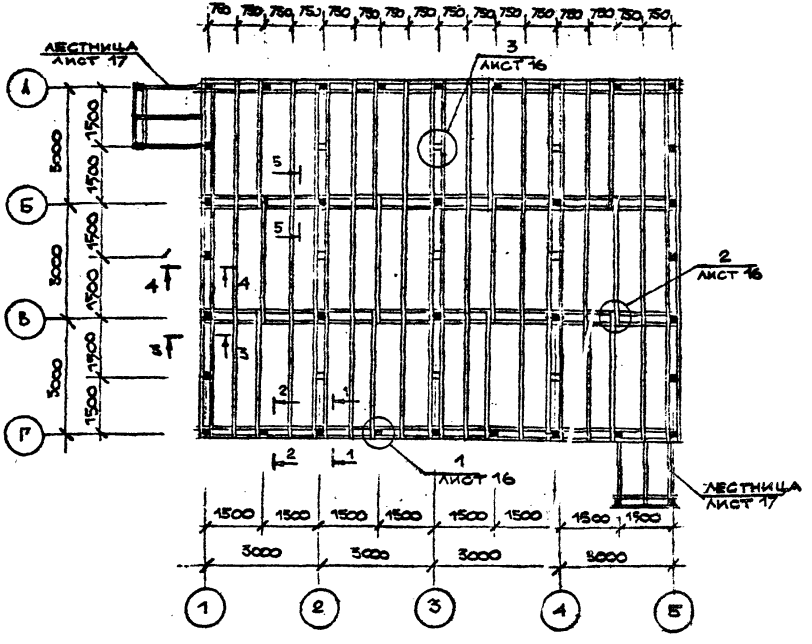


## ПЛАН ФУНДАМЕНТОВ

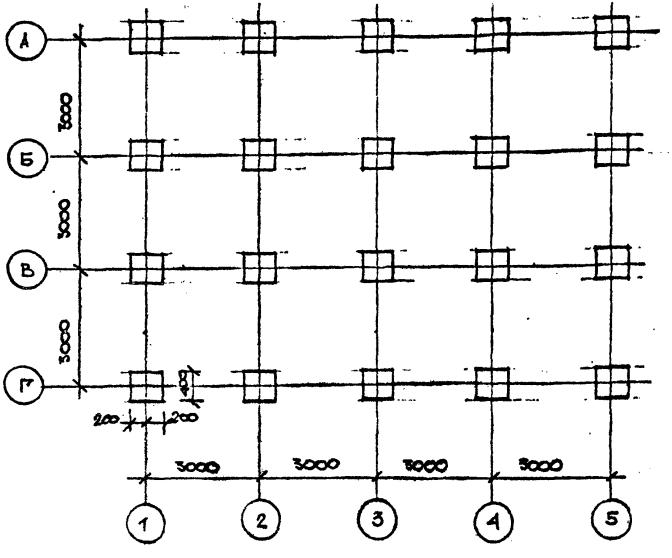


Каркас площадки выполняется из бруса 50×100. Стойки – брус 100×100. Фундаменты – монолитные бетонные с закладными деталями МД-3. Настил платформы – доска 29×110. Разрезы, узлы и детали см. листы 15-16
Спецификацию на площадку ДП-2 см. лист 14

Согласовано

| | | |
|---|---|---|
| Рук.отд | Радеев | |
| Н.контр | Пащенко | |

Инв.№ подл. | Подпись и дата | Взам. инв.№

Привязан

| | | | | | | |
|---|---|---|---|---|---|---|
| ЛенЗНИИЭП | ГАП | Радеев | | | Платформа ДП-2. Каркас настила. План фундаментов | 320-066.84 -АС | Лист 13 |
| | Арх. | Хайрулин | | | | | |

Копировал

Формат А3

1559/1

| Поз. обозначение | Обозначение | Наименование | Кол. | Масса ед., кг | Примечание |
|---|---|---|---|---|---|
| | | | | | |
| 1 | | Стойка - брус 100×100 | | | |
| | | ℓ=1320 ГОСТ 8486-66 | 28 | | 0,37м³ |
| 2 | | Стойка - брус 100×100 | | | |
| | | ℓ=470 ГОСТ 8486-66 | 6 | | 0,03м³ |
| 3 | | Обвязка - брус 80×80 | | | |
| | | ГОСТ 8486-66 | 86п.м. | | 0,55м³ |
| 4 | | Лаги настила - брус | | | |
| | | 50×100 ГОСТ 8486-66 | 270п.м. | | 1,35м³ |
| 5 | | Подкос - брус 100×100 | | | |
| | | ℓ=600 ГОСТ 8486-66 | 14 | | 0,08м³ |
| 6 | | Подкос - брус 50×100 | | | |
| | | ℓ=850 ГОСТ 8486-66 | 10 | | 0,043м³ |
| 7 | | Подкос - брус 80×80 | | | |
| | | ℓ=520 ГОСТ 8486-66 | 32 | | 0,11м³ |
| 8 | | Подкос - брус 80×80 | | | |
| | | ℓ=670 ГОСТ 8486-66 | 24 | | 0,1м³ |
| 9 | | Опорный брус 80×80 | | | |
| | | ℓ=200 ГОСТ 8486-66 | 12 | | 0,015м³ |

| Поз. обозначение | Обозначение | Наименование | Кол. | Масса ед., кг | Примечание |
|---|---|---|---|---|---|
| | | | | | |
| 10 | | Подкладочный брус | | | |
| | | 40×40 ℓ=100 ГОСТ 8486-66 | 12 | | 0,002м³ |
| 11 | | Зашивка торцов | | | |
| | | Доска 29×110 ГОСТ 8486-66. | 86п.м. | | 0,27м³ |
| 12 | | Соединит. брус 100×100 | | | |
| | | ℓ=250 ГОСТ 8486-66. | 17 | | 0,043м³ |
| | | | | | |
| | | Настил пола | | | |
| 13 | | Доска 29×110 | | | |
| | | ГОСТ 8486-66. | | | 113м² |
| | | | | | |
| | | Фундамент | | | |
| 14 | | Песок | | | 3,4м³ |
| 15 | | Бетон М150 | | | 1,6м³ |
| 16 | Лист 19 | МД-3 | 20 | 4,7 | 94кг |
| | | | | | |
| 17 | Лист 17 | Лестница | 2 | | |
| | | | | | |
| | | Детали крепления | | | |
| 18 | Лист 19 | МД-1 | 20 | 0,31 | 6,2кг |
| 19 | Лист 19 | МД-2 | 42 | 0,38 | 16кг |
| 20 | | Болт М10×130 ГОСТ 7798-70 | 80 | — | 10,8кг |
| 21 | | Гайка М10 ГОСТ 5915-70 | 80 | — | 1,24кг |
| 22 | | Шайба Ø10 ГОСТ 11371-78 | 160 | — | 1кг |

Согласовано

Рукотв. Р. Адеев

Н. Кол. Пащенко

Инв. № подл. | Подпись и дата | Взам. инв. №

Привязан

| | | | | | |
|---|---|---|---|---|---|
| ЛенЗНИИЭП | ГАП | Радеев | | | Платформа ДП-2. Спецификация материалов |
| | Арх | Хлопкин | | | |

320-086.84 -АС

Лист 14

Копировал

Формат

1-1

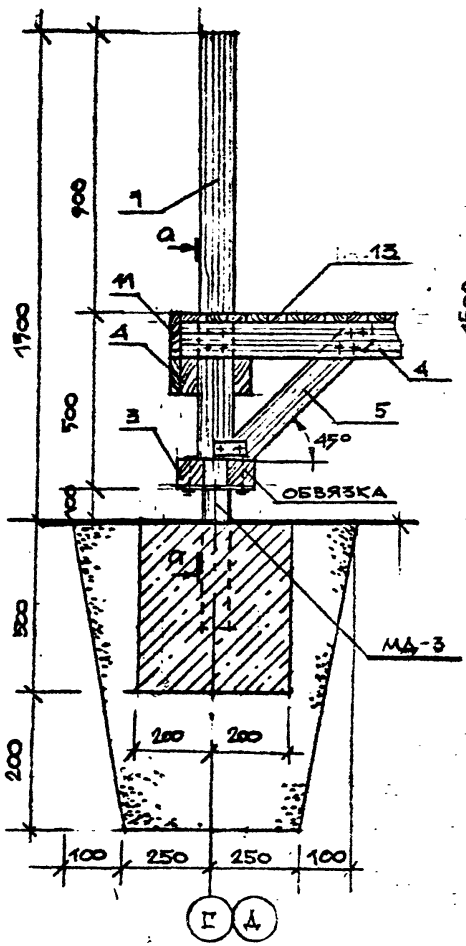


3-3

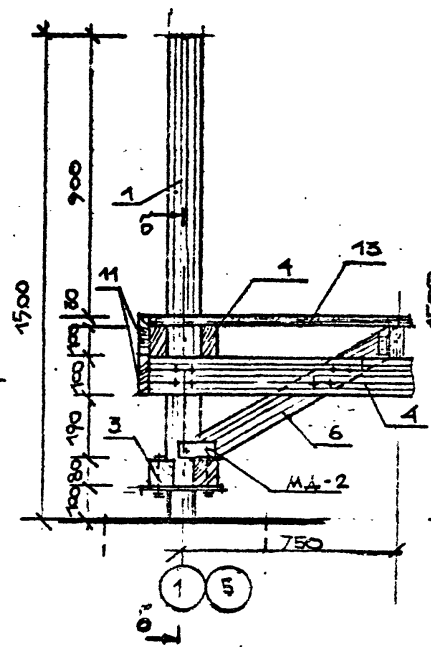


2-2

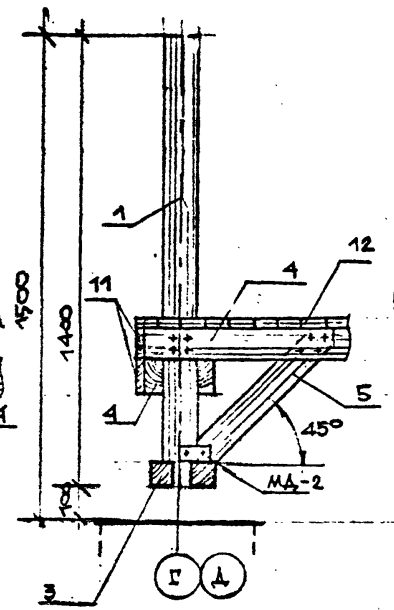


4-4

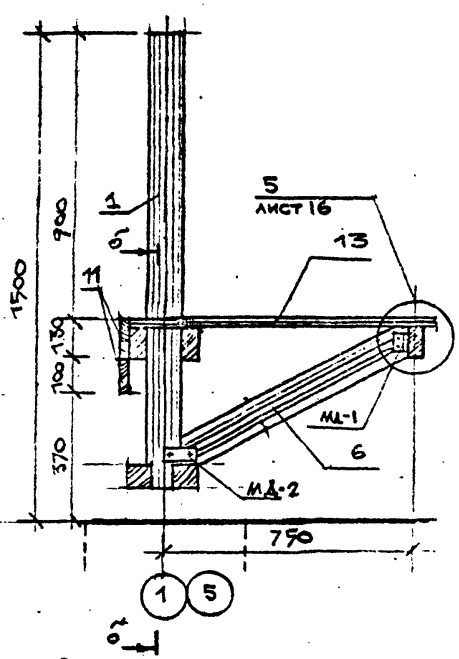


ДЕТАЛЬ МД-3 ЗАКЛАДЫВАЕТСЯ В ФУНДАМЕНТ ПРИ ЕГО ИЗГОТОВЛЕНИИ.
СТОЙКИ ПЛОЩАДКИ (ПОЗ. 1) УСТАНАВЛИВАЮТСЯ НА ОБВЯЗКУ (ПОЗ. 3) С ШАГОМ 1500 мм.
НА РАЗРЕЗАХ 1-1, 2-2, 3-3, 4-4, ПОДКОСЫ (ПОЗ. 7, 8) ПО ОСЯМ "1" И "Г" УСЛОВНО НЕ ПОКАЗАНЫ.
СЕЧЕНИЯ а-а И б-б СМ. ЛИСТ 16

В-В

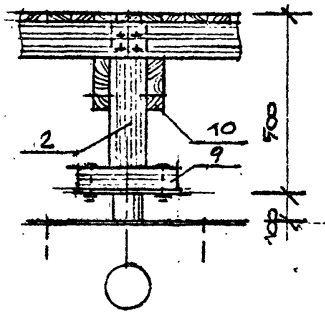


В 5-5

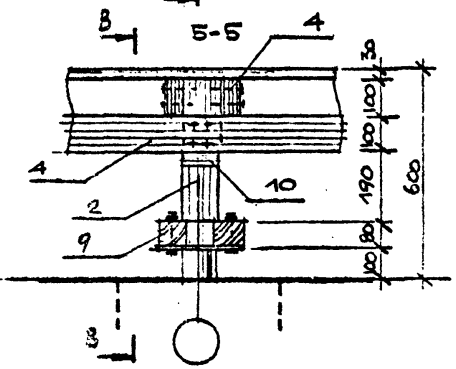


СОГЛАСОВАНО

| | | |
|---|---|---|
| Рук.отд. | Радеев | |
| Н.контр. | Пашенко | |

Инв.№ подл. | Подпись и дата | Взам. инв.№

Привязан

| | | | | | |
|---|---|---|---|---|---|
| ЛенЗНИИЭП | ГАП | Радеев | РАД | 9.85 | Платформа ДП-1, ДП-2. Разрезы |
| | Арх. | Хайруллин | | 9.85 | |

320-066.84 – АС

Лист 15

Копировал

Формат А3

1559/1

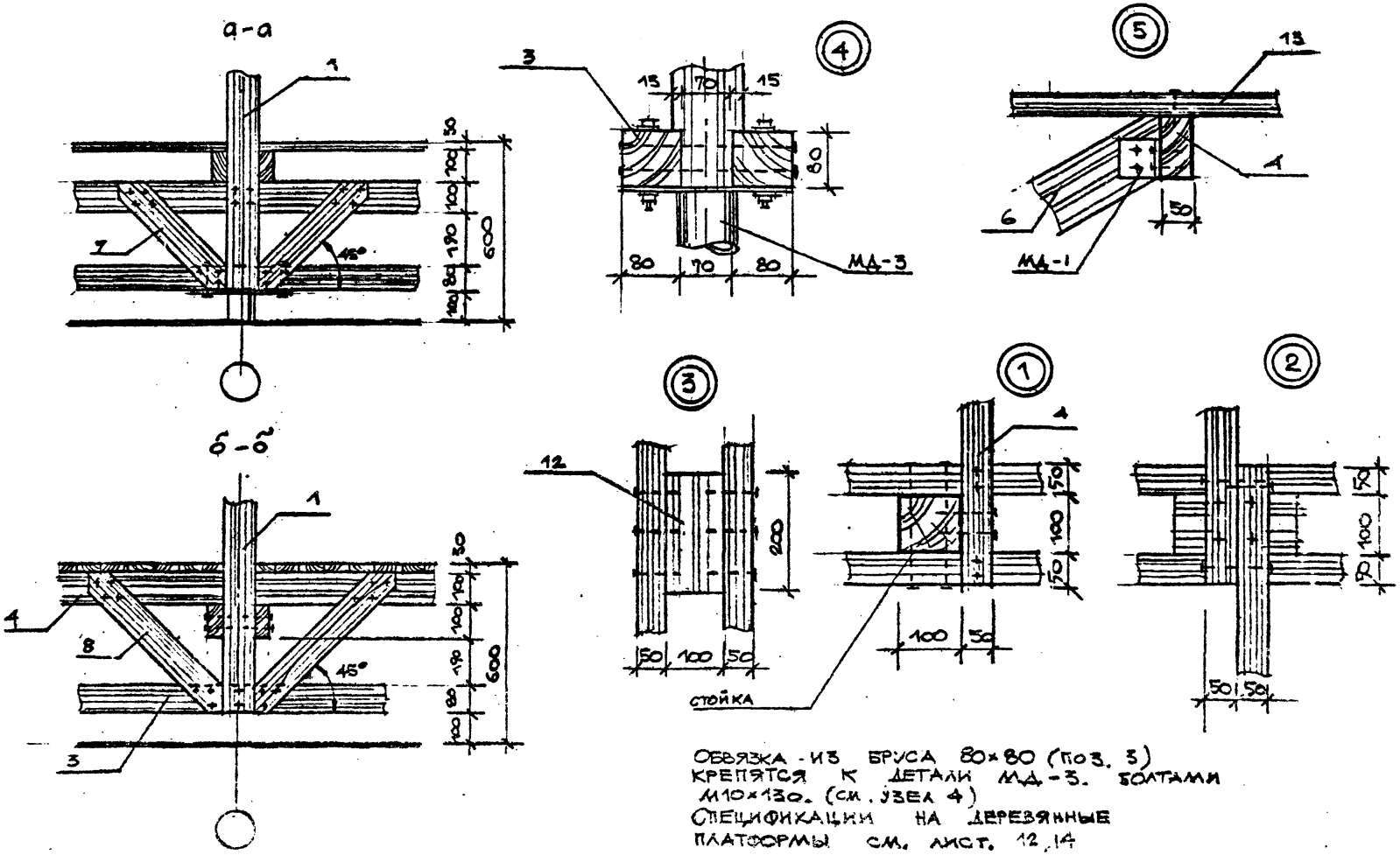


ОБВЯЗКА ИЗ БРУСА 80×80 (ПОЗ. 3) КРЕПЯТСЯ К ДЕТАЛИ МД-3. БОЛТАМИ М10×130. (СМ. УЗЕЛ 4)
СПЕЦИФИКАЦИИ НА ДЕРЕВЯННЫЕ ПЛАТФОРМЫ СМ. ЛИСТ. 12, 14

| | | | | | |
|---|---|---|---|---|---|
| Рук. отд. | Радеев | | | | |
| Н. конт. | Пащенко | | | | |
| Взам. инв. № | | | | | |
| Подпись и дата | | | | | |
| Инв. № подл. | | | | | |

СОГЛАСОВАНО

Привязан

| | | | | | |
|---|---|---|---|---|---|
| ГПИ ЗНИИЭП | Г.ИП | Радеев | | Платформа ДП-1, ДП-2. Узлы, сечения. | 320-066.84 - АС |
| | Арх. | Калрушин | | | |

Копировал

Формат

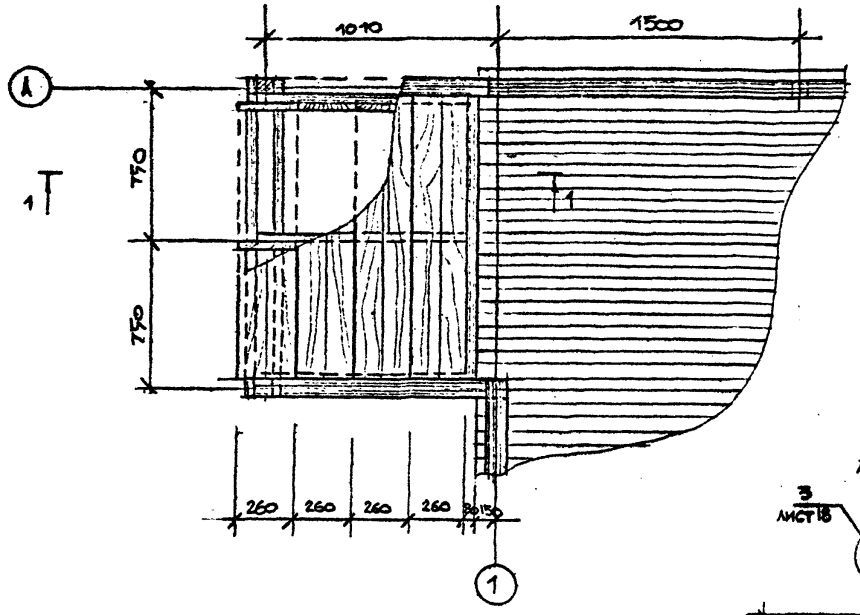


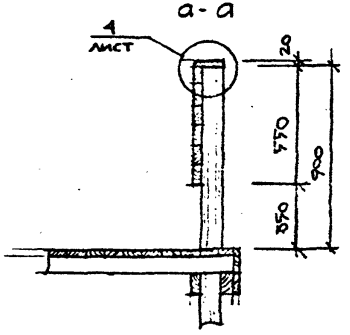


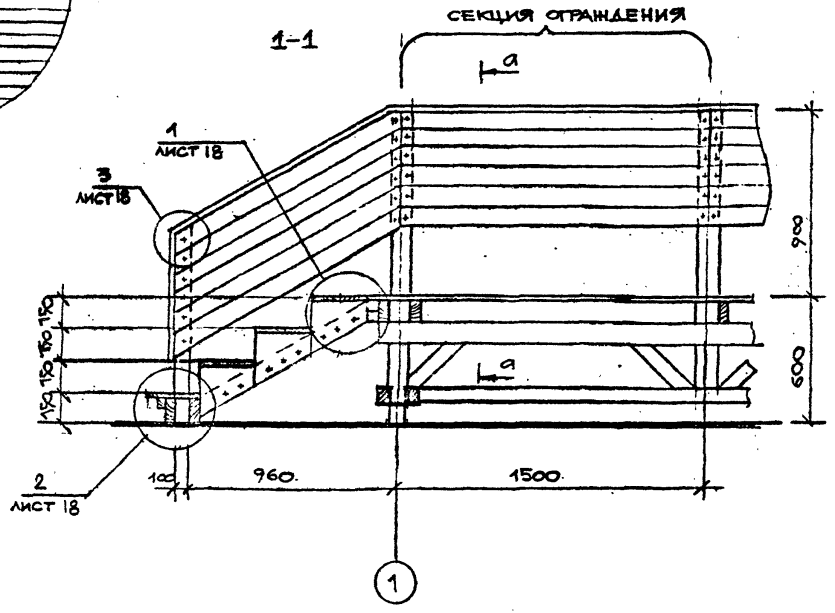


Лестница пристраивается к деревянным платформам ДП-1, ДП-2. Ступени лестницы устраиваются по деревянным косоурам (брус 50×100). Стойки лестницы (брус 100×100 мм) устанавливаются на подкладочный брус и связываются поперечными брусками.

Ограждение платформ ДП-1, ДП-2 - выполняется ввиде сплошной дощатой зашивки по стойкам деревянных платформ.

| | | | | | | |
|---|---|---|---|---|---|---|
| Рук. отд. | Радеев | | 1.88 | СОГЛАСОВАНО | | |
| Н. конт. | Пащенко | | 1.88 | | | |
| Инв. № подл. | Подпись и дата | Взам. инв. № | | | | |

Привязан

| | | | | | | |
|---|---|---|---|---|---|---|
| ЛенЗНИИЭП | ГАП | РАДЕЕВ | 9.12.88 | ПЛАТФОРМА ДП-1, ДП-2. ЛЕСТНИЦА. СЕКЦИЯ ОГРАЖДЕНИЯ. ПЛАН. РАЗРЕЗ 1-1 | 320-066.84 | - АС |
| | АРХ. | ХАЙРУЛЛИН | 9.12.88 | | | Лист 17 |

Копировал

Формат 1559/1

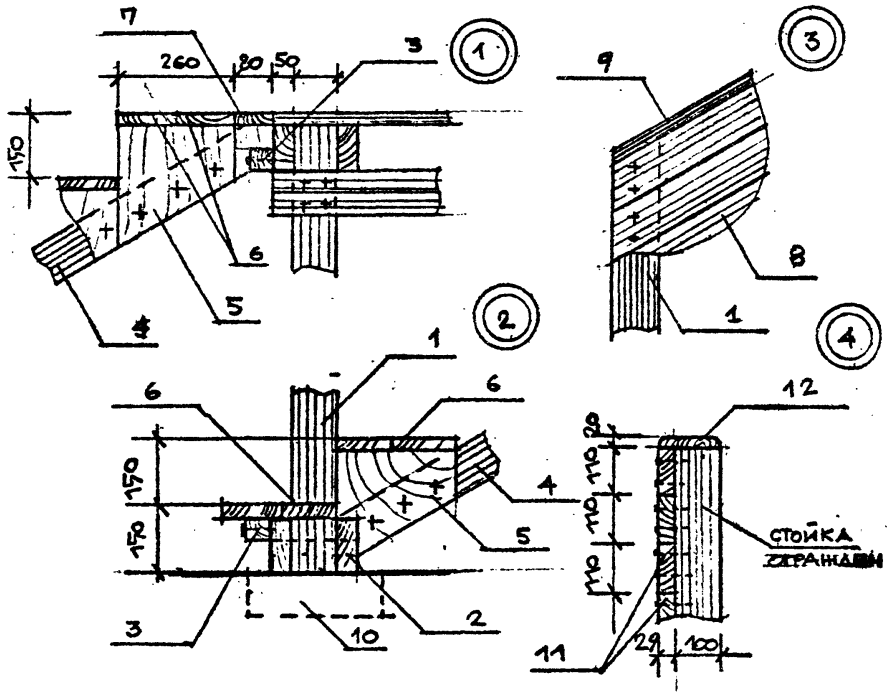


| Поз. обозначение | Обозначение | Наименование | Кол | Масса ед., т | Примечание |
|---|---|---|---|---|---|
| | | | | | |
| | | ЛЕСТНИЦА | | | |
| 1 | | СТОЙКА – БРУС 100×100 | | | |
| | | $\ell$=1050 ГОСТ 8486-66 | 2 | | 0,02 м³ |
| 2 | | БРУС 120×50 $\ell$=1600 | | | |
| | | ГОСТ 8486-66 | 2 | | 0,019 м³ |

| Поз. обозначение | Обозначение | Наименование | Кол | Масса ед., кг | Примечание |
|---|---|---|---|---|---|
| | | | | | |
| 3 | | БРУС 40×40 $\ell$=1600 | | | |
| | | ГОСТ 8486-66 | 2 | | 0,005 м³ |
| 4 | | КОСОУР – БРУС 50×100 | | | |
| | | $\ell$=1100 ГОСТ 8486-66 | 3 | | 0,017 м³ |
| 5 | | ОПОРНАЯ ДОСКА – 40×260 | | | |
| | | $\ell$=280 ГОСТ 8486-66 | 6 | | 0,017 м³ |
| 6 | | СТУПЕНИ – ДОСКА | | | |
| | | 29×130 $\ell$=1400 ГОСТ 8486-66 | 8 | | 0,042 м³ |
| 7 | | ДОСКА 29×80 $\ell$=1400 | | | |
| | | ГОСТ 8486-66 | 1 | | 0,003 м³ |
| 8 | | ДОСКА 29×110 $\ell$=1200 | | | |
| | | ГОСТ 8486-66 | 12 | | 0,046 м³ |
| 9 | | ДОСКА 20×130 $\ell$=1200 | | | |
| | | ГОСТ 8486-66 | 2 | | 0,006 м³ |
| 10 | | БРУС 100×100 $\ell$=300 | | | |
| | | ГОСТ 8486-66 | 2 | | 0,006 м³ |
| | | | | | |
| | | СЕКЦИИ ОГРАЖДЕНИЯ | | | |
| 11 | | ДОСКА 110×29 $\ell$=1500 | | | |
| | | ГОСТ 8486-66 | 5 | | 0,024 м³ |
| 12 | | ДОСКА 20×130 $\ell$=1500 | | | |
| | | ГОСТ 8486-66 | 1 | | 0,004 м³ |

СОГЛАСОВАНО

РУК ОТД. РАДЕЕВ
Н КОНТР. ПАЩЕНКО

ВЗАМ. ИНВ №

ПОДПИСЬ И ДАТА

ИНВ № ПОДЛ.

ПРИВЯЗАН

ЛенЗНИИЭП

| | | | |
|---|---|---|---|
| ГАП | РАДЕЕВ | | |
| АРХ. | ХАЙРУЛЛИН | | |

РЛАТФОРМА ДП-1, ДП-2. ЛЕСТНИЦА. СЕКЦИЯ ОГРАЖДЕНИЯ. СПЕЦИФИКАЦИЯ МАТЕРИАЛОВ.

320-066.84 – АС

Лист 18

Копировал

Формат 1554/1

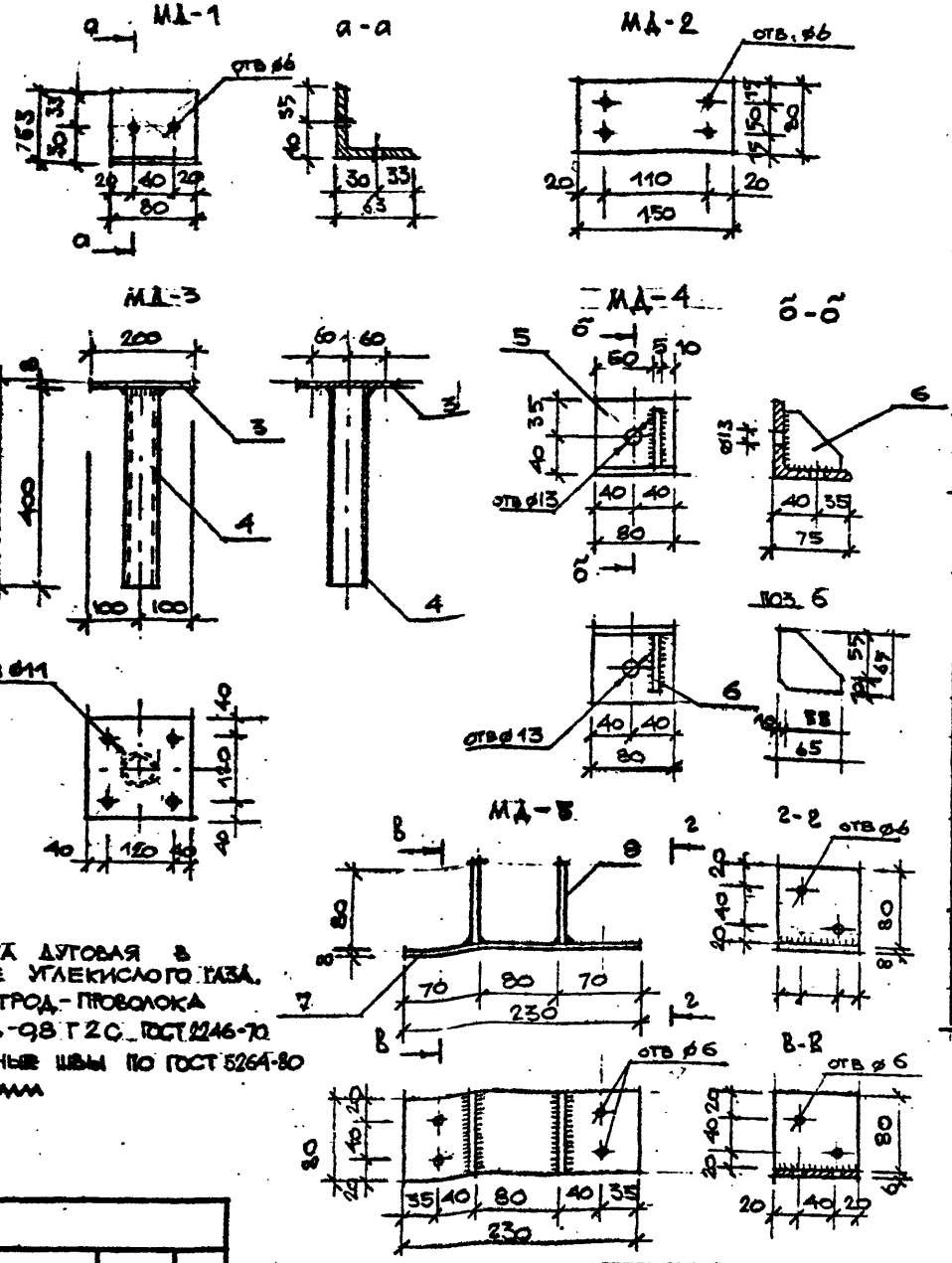


| Поз. обозначение | Обозначение | Наименование | Кол. | Масса ед., кг | Примечание |
|---|---|---|---|---|---|
| | | МД-1 | | | |
| 1 | | L 63×63×4 ℓ=80 | | | |
| | | ГОСТ 8509-72* | 1 | 0,31 | |
| | | МД-2 | | | |
| 2 | | −4×80×150 ГОСТ 103-76 | 1 | 0,38 | |
| | | МД-3 | | | |
| 3 | | −8×200×200 ГОСТ 103-76 | 1 | 2,5 | |
| 4 | | Труба Dн = 75,5 ℓ=400 | | | |
| | | ГОСТ 3262-75 | 1 | 2,2 | |
| | | МД-4 | | | |
| 5 | | L 75×75×5 ℓ=80 | | | |
| | | ГОСТ 8509-72* | 1 | 0,46 | |
| 6 | | −5×65×65 ГОСТ 103-76 | 1 | 0,17 | |
| | | МД-5 | | | |
| 7 | | −6×80×230 ГОСТ 103-76 | 1 | 0,86 | |
| 8 | | −6×80×80 ГОСТ 103-76 | 2 | 0,3 | 0,6 |

Согласовано

Рук. отд. Радеев
Н. конт. Пащенко
Гл. констр. Шепилевск

Взам. инв. №
Подпись и дата
Инв. № подл.

Привязан

| | | | | | |
|---|---|---|---|---|---|
| ЛенЗНИИЭП | ГАП | Радеев | | Металлические детали МД-1÷5. Спецификация | 320-066.84 -АС |
| | Арх | Хадирулин | | | Лист 19 |

Копировал

Формат 1559/1

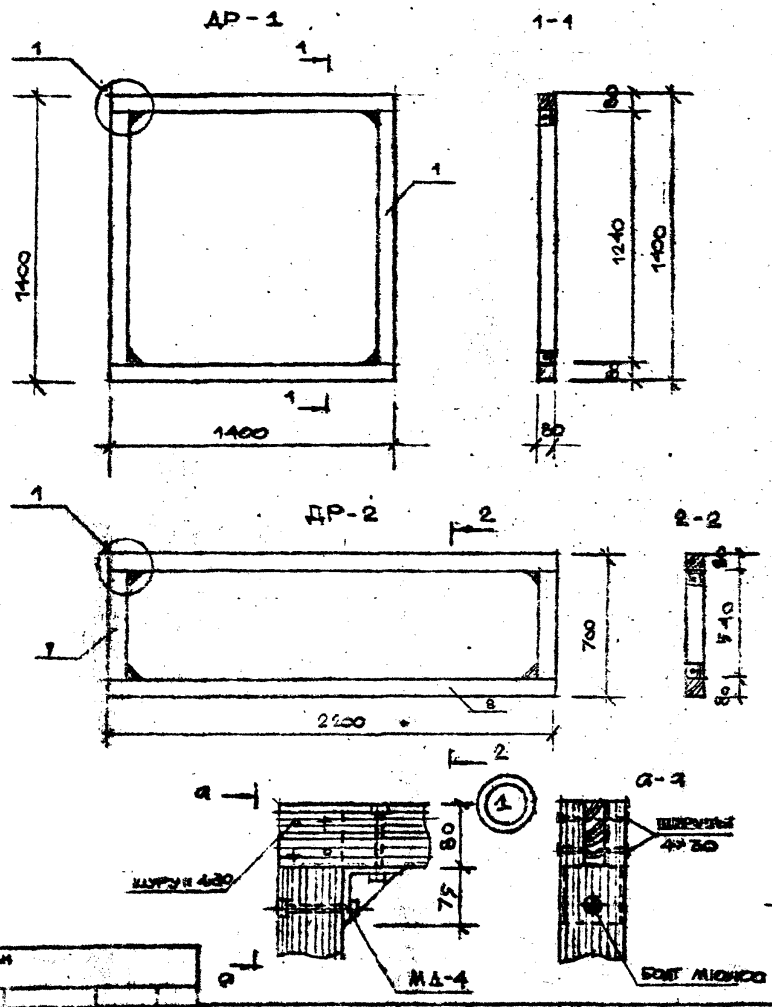


РАМА ДР-1, ДР-2. ВЫПОЛНЯЮТСЯ ИЗ БРУСА 80×80мм. СОЕДИНЕНИЕ БРУСЬЕВ В ПРЯМОЙ ОТКРЫТЫЙ ШИП, С КРЕПЛЕНИЕМ БОЛТАМИ ЧЕРЕЗ МЕТАЛЛИЧЕСКУЮ ДЕТАЛЬ МД-4

| Поз. обозначение | Обозначение | Наименование | Кол. | Масса ед., кг | Примечание |
|---|---|---|---|---|---|
| | | | | | |
| | | ДР-1 | | | |
| 1 | | БРУС 80×80 l=1400 | | | |
| | | ГОСТ 8486-66 | 4 | | 0,036м³ |
| 2 | ЛИСТ 19 | МД-4 | 4 | 0,7 | 2,8 кг |
| 3 | | ШУРУП 4×30 ГОСТ 1144-80 | 16 | — | 0,06 кг |
| 4 | | БОЛТ М10×100 ГОСТ 7798-70 | 8 | — | 0,6кг |
| 5 | | ГАЙКА М10×100 ГОСТ 7798-70 | 8 | — | 0,09кг |
| 6 | | ШАЙБА Ф10 ГОСТ 11371-78 | 16 | — | 0,07кг |
| | | | | | |
| | | ДР-2 | | | |
| 7 | | БРУС 80×80 l=700 | | | |
| | | ГОСТ 8486-66. | 2 | | 0,009м³ |
| 8 | | БРУС 80×80 l=2200 | | | |
| | | ГОСТ 8486-66. | 2 | | 0,023м³ |
| 9 | | ШУРУП 4×30 ГОСТ 1144-80 | 16 | — | 0,06кг |
| 10 | ЛИСТ 19 | МД-4 | 4 | 0,7 | 2,8кг |
| 11 | | БОЛТ М10×100 ГОСТ 7798-70 | 8 | — | 0,06кг |
| 12 | | ГАЙКА М10 ГОСТ 5915-70 | 8 | — | 0,09кг |
| 13 | | ШАЙБА Ф10 ГОСТ 11371-78 | 16 | — | 0,07кг |

Привязан

| | | | | | |
|---|---|---|---|---|---|
| ПенЗНИИЭП | ГАП | РАДЕЕВ | | 21.12.85 | Рама ДР-1, ДР-2. Общий вид. Разрезы. Спецификация материалов |
| | АРХ. | ХАИРУЛЛАН | | 21.12.85 | |

320-066.84 — АС

Копировал Формат

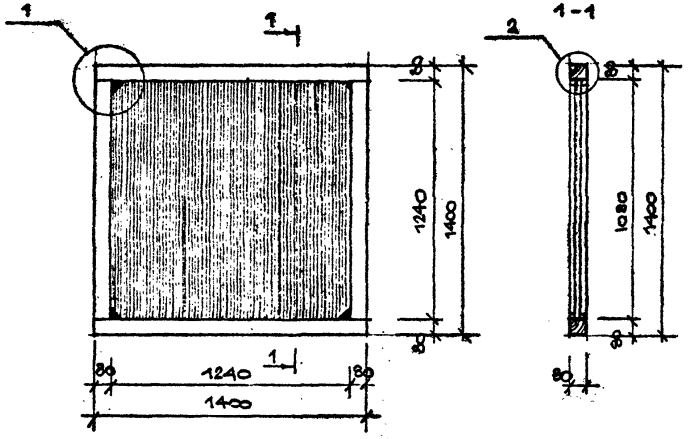


поз. 2

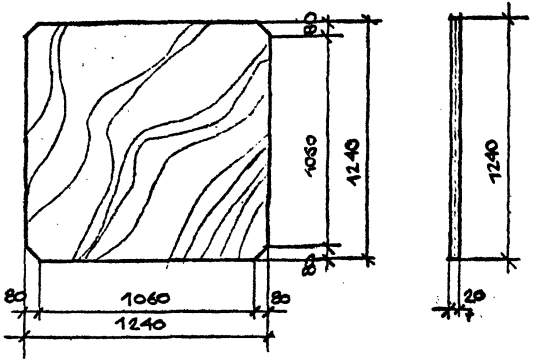


РАМА ДР-1-1 ВЫПОЛНЯЕТСЯ НА ОСНОВЕ РАМЫ ДР-1
ЩИТ-МНОГОСЛОЙНАЯ КЛЕЕНАЯ ФАНЕРА, ПОКРЫВАЕТСЯ ВОДОСТОЙКИМИ КРАСИТЕЛЯМИ.

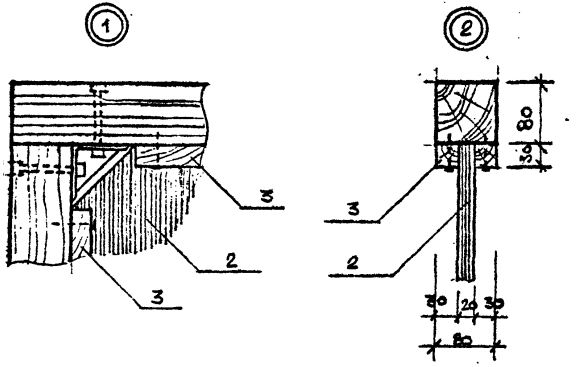


| Поз. обозначение | Обозначение | Наименование | Кол. | Масса ед., кг | Примечание |
|---|---|---|---|---|---|
| | | | | | |
| 1 | ЛИСТ 20 | ДР-1 | | | |
| | | ФАНЕРА КЛЕЕНАЯ δ=10мм | | | |
| | | 1240×1240 ГОСТ 3916-69 | 1 | | 1,53м2 |
| | | Брус 30×30 ℓ=1060 | | | |
| | | ГОСТ 8486-66 | 4 | | 0,008м3 |

СОГЛАСОВАНО

Инв.№ подл. | Подпись и дата | Взам. инв.№

Нач.отд. Радеев 3.12.84
Н.контр. Плащенко 3.12.84
Гл.конст. Шепшелевский 3.12.84

ПРИВЯЗАН

ЛенЗНИИЭП

| | | | |
|---|---|---|---|
| ГАП | Радеев | 3.12.84 | Рама ДР-1-1. Общий вид. Разрез. Узлы. Спецификация материалов |
| Арх. | Хайрумин | 3.12.84 | |

320-066.84 – АС

Лист 21

Копировал

Формат 1559/1

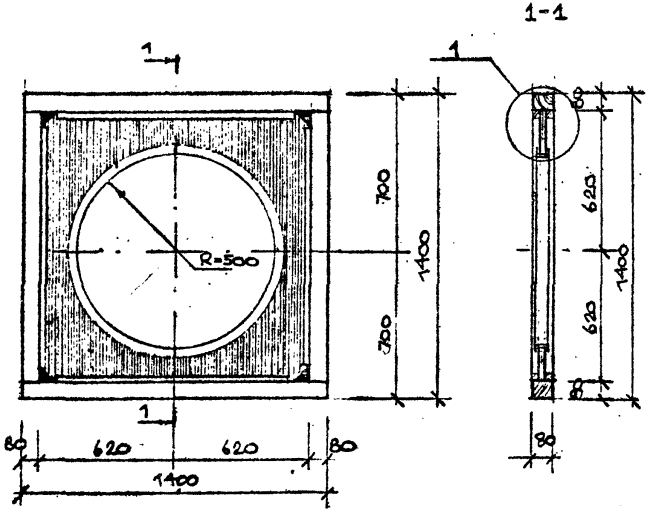


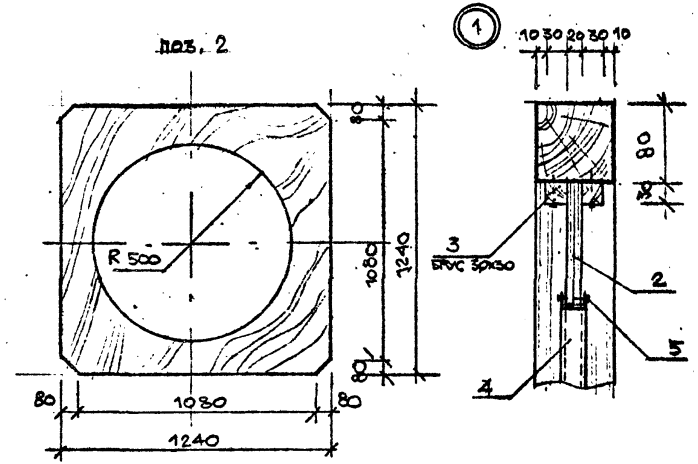


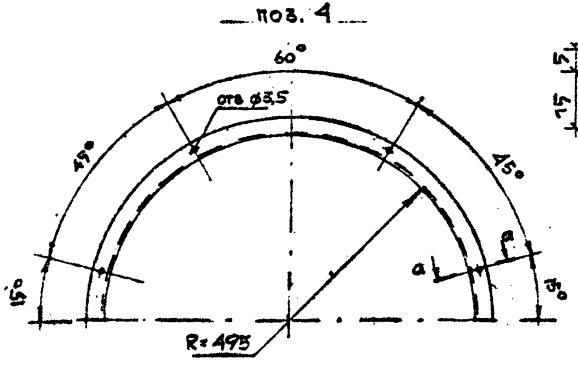


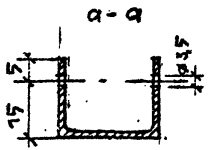


| Поз. обозначение | Обозначение | Наименование | Кол | Масса ед., кг | Примечание |
|---|---|---|---|---|---|
| | | | | | |
| 1 | лист 20 | ДР-1 | | | |
| 2 | | Фанера клееная δ=20мм | | | |
| | | 1240×1240 ГОСТ 3916-69 | 1 | | 1,54м² |
| 3 | | Брус 30×30 В=1080 | | | |
| | | ГОСТ 8486-66 | 4 | | 0,008м³ |
| 4 | | Алюм. профиль АД-31 | | | |
| | | 20×25×2,5 В=1554 | | | |
| | | ГОСТ 13623-80 | 2 | 0,66 | 1,32кг |
| 5 | | Шуруп 3×7 ГОСТ 1145-80 | 16 | – | 0,008кг |

РАМА ДР-1-2 ВЫПОЛНЯЕТСЯ НА ОСНОВЕ РАМЫ ДР-1. ОТВЕРСТИЕ В ЩИТЕ ОБНОСИТСЯ АЛЮМИНИЕВЫМ ПРОФИЛЕМ.

СОГЛАСОВАНО

Н. контр. Радеев
Н. контр. Пащенко
Н. контр. Шепилевск

Взам. инв. №
Подпись и дата
Инв. № подл.

Привязан

| | | | | | |
|---|---|---|---|---|---|
| ПенЗНИИЭП | ГАП | РАДЕЕВ | РАМА ДР-1-2. Общий вид. Разрез. Детали. Спецификация материалов | 320-066.84 | -АС |
| | АРХ | | | | Лист 22 |

Копировал

Формат 1559/1

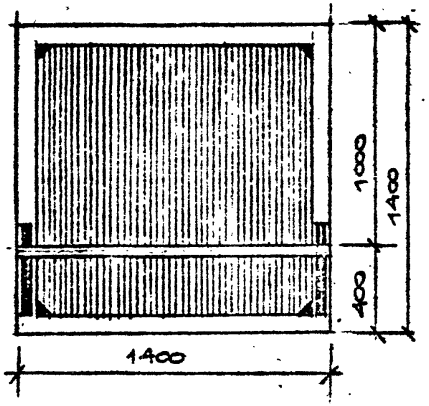


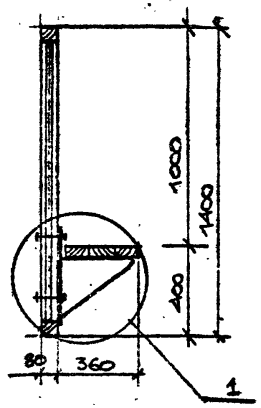


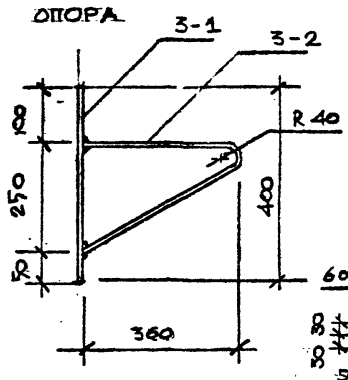


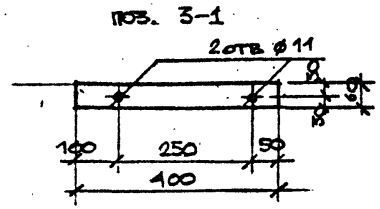


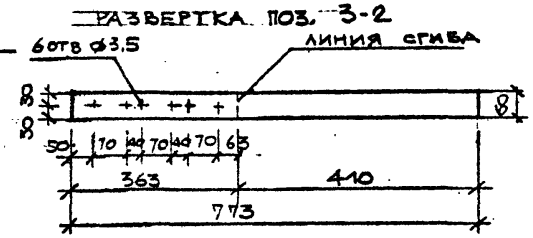


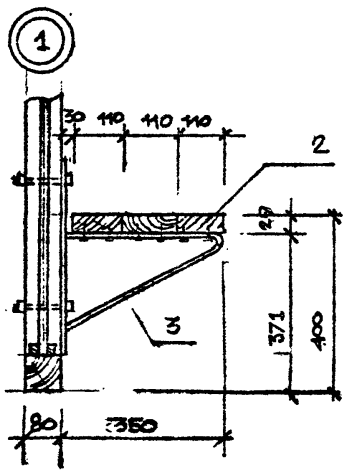


РАМА ДР-1-3 ВЫПОЛНЯЕТСЯ НА ОСНОВЕ РАМЫ ДР-1-1. КРЕПЛЕНИЕ ОПОРЫ СКАМЬИ К РАМЕ БОЛТАМИ.
ДОСКИ СИДЕНИЯ КРЕПЯТСЯ К ОПОРЕ ШУРУПАМИ.

| Поз. обозначение | Обозначение | Наименование | Кол | Масса ед., кг | Примечание |
|---|---|---|---|---|---|
| | | | | | |
| 1 | ЛИСТ 21 | РАМА ДР-1-1 | 1 | | |
| 2 | | ДОСКА 29×110 l=1400 | | | |
| | | ГОСТ 8486-66 | 3 | | 0,013м³ |
| 3 | | ОПОРА | 2 | 2,05 | 4,1кг |
| 3-1 | | -4×60×400 ГОСТ 103-76 | 1 | 0,75 | |
| 3-2 | | -4×60×773 ГОСТ 103-76 | 1 | 1,3 | |
| 4 | | ШУРУП 3×20 ГОСТ 1145-80 | 12 | | |
| 5 | | БОЛТ М10×120 ГОСТ 7798-70 | 4 | — | 0,6кг |
| 6 | | ГАЙКА М10 ГОСТ 5915-70 | 4 | — | 0,08кг |
| 7 | | ШАЙБА ф10 ГОСТ 11371-78 | 8 | — | 0,07кг |

СОГЛАСОВАНО

| | | |
|---|---|---|
| НАЧ.ОТД. | Рязеев | 9.12.83 |
| Н.КОНТР. | Павленко | 9.12.83 |
| ГА КОНСТР. | Шепилевский | 9.12.83 |

Инв.№ подл. | Подпись и дата | Взам. инв.№

ПРИВЯЗАН

| | | | | |
|---|---|---|---|---|
| ЛенЗНИИЭП | ГАП | РАДЕЕВ | | 9.12.83 |
| | АРХ. | ХАЙРУЛЛИН | | 9.12.83 |

РАМА ДР-1-3. ОБЩИЙ ВИД. РАЗРЕЗ. ДЕТАЛИ. СПЕЦИФИКАЦИЯ МАТЕРИАЛОВ

320-066.84 -АС

Лист 23

Копировал

Формат А4

1559/1

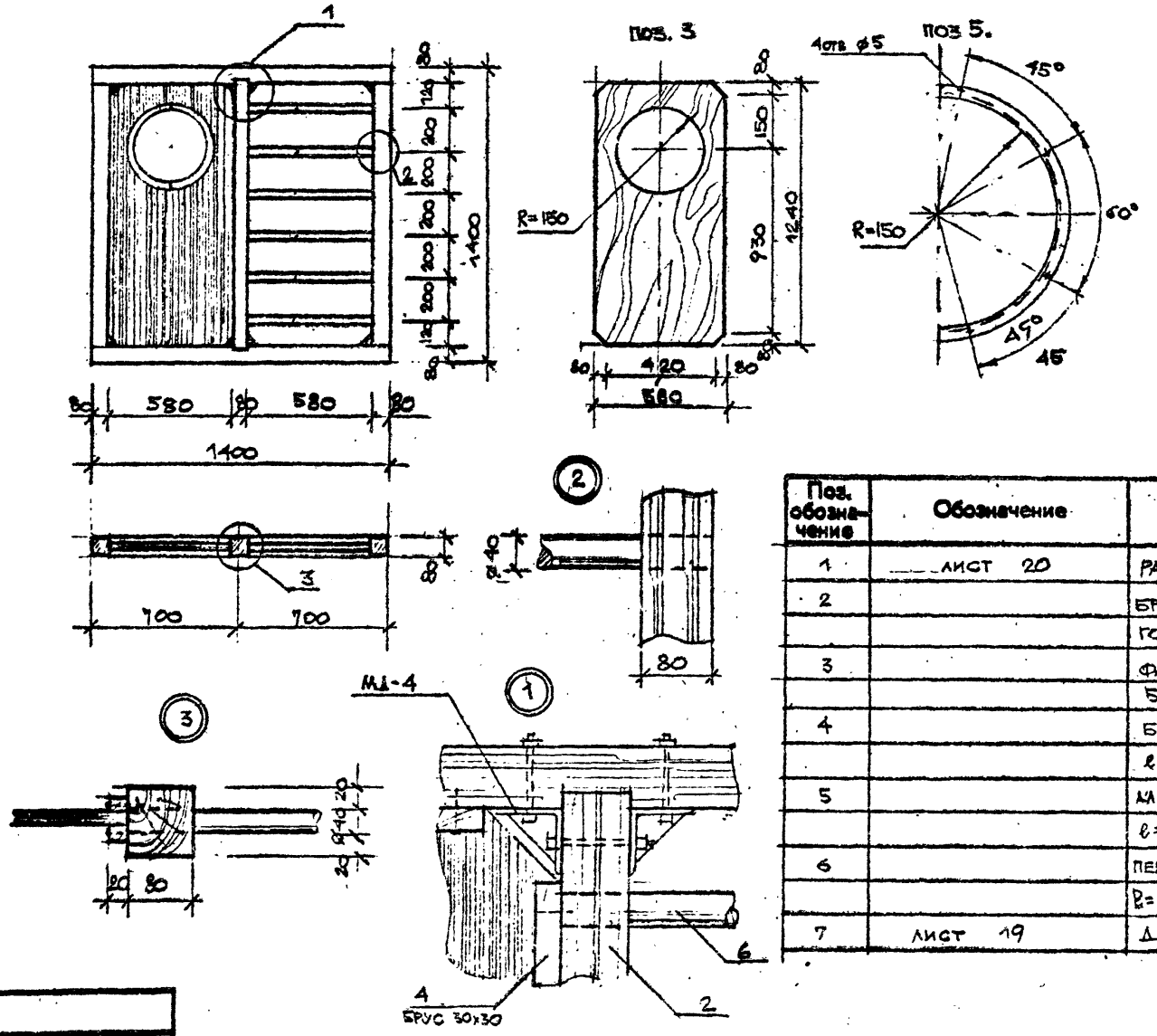


РАМА ДР-1-4 ВЫПОЛНЯЕТСЯ НА ОСНОВЕ РАМЫ ДР-1. ПЕРЕКЛАДИНЫ ЛЕСТНИЦЫ ВРЕЗАЮТСЯ В СТОЙКУ РАМЫ И В БРУС (ПОЗ.2). ОТВЕРСТВИЕ В ЩИТЕ ОБНОСИТСЯ АЛЮМ. ПРОФИЛЕМ.

| Поз. обозначение | Обозначение | Наименование | Кол. | Масса ед., кг | Примечание |
|---|---|---|---|---|---|
| 1 | ЛИСТ 20 | РАМА ДР-1 | 1 | | |
| 2 | | БРУС 80х80 ℓ=1280 | 1 | – | 0,008м³ |
| | | ГОСТ 8486-66 | | | |
| 3 | | ФАНЕРА КЛЕЁНАЯ δ=20мм | 1 | – | 0,72м² |
| | | 580х1240 ГОСТ 3916-69 | | | |
| 4 | | БРУС 30х30 | 3,6пм | – | 0,004м³ |
| | | ℓ=1080 ГОСТ8486-66 | | | |
| 5 | | АЛ. ПРОФИЛЬ АД31 20х25х2,5 | 2 | 0,2 | 0,4кг |
| | | ℓ=470 ГОСТ13623-80 | | | |
| 6 | | ПЕРЕКЛАДИНА ⌀40 | 6 | – | 0,007м³ |
| | | ℓ=740, ГОСТ 8486-66 | | | |
| 7 | ЛИСТ 19 | ДЕТАЛЬ М-4 | 4 | 0,7 | 2,8кг |

СОГЛАСОВАНО

| | | | |
|---|---|---|---|
| Нач.отд. | Радеев | Рад | 9.12.83 |
| Н.контр. | Пащенко | | 9.12.83 |
| Гл.констр. | Шепилевский | | 9.12.83 |

Взам. инв.№ | Подпись и дата | Инв.№ подл.

ПРИВЯЗАН

ЛенЗНИИЭП

| | | | |
|---|---|---|---|
| ГАП | РАДЕЕВ | Рад | 9.12.83 |
| АРХ. | [illegible] | | 9.12.83 |

РАМА ДР-1-4. ОБЩИЙ ВИД. УЗЛЫ. ДЕТАЛИ. СПЕЦИФИКАЦИЯ МАТЕРИАЛОВ

320-088.84 -АС

Лист 24

Копировал

Формат 1559/1

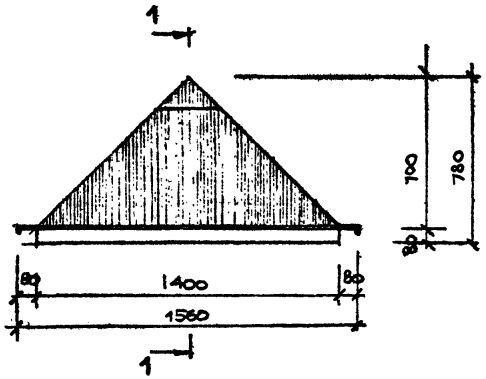


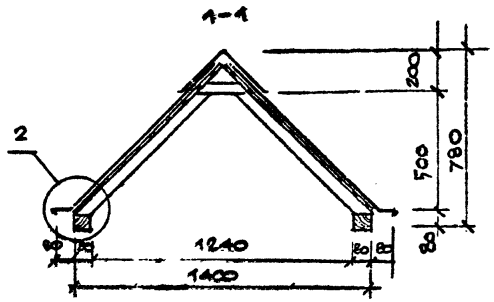


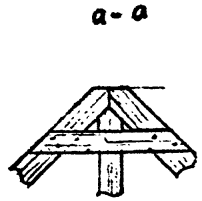


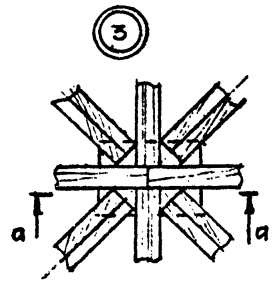


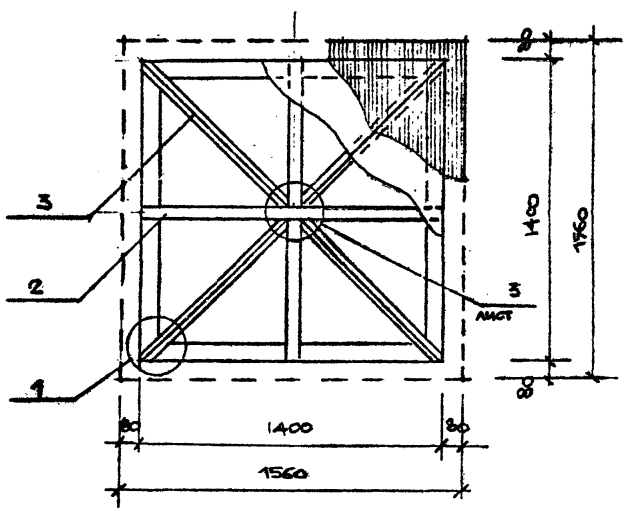


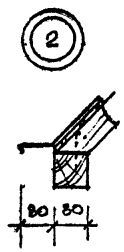


| Поз. обозначение | Обозначение | Наименование | Кол. | Масса ед.,кг | Примечание |
|---|---|---|---|---|---|
| | | | | | |
| 1 | ЛИСТ 20 | РАМА ДР-1 | 1 | | |
| 2 | | БРУС 50×50 $\ell$=980 | | | |
| | | ГОСТ 8486-66 | 4 | | 0,01 м³ |
| 3 | | БРУС 50×50 $\ell$=1200 | | | |
| | | ГОСТ 8486-66 | 4 | | 0,012 м³ |
| 4 | | БРУС 50×50 $\ell$=260 | | | |
| | | ГОСТ 8486-66 | 2 | | 0,0013 м³ |
| 5 | | ДВП 4×980×1390 | | | |
| | | ГОСТ 4598-74 | 4 | | 2,72 м² |
| 6 | | СТАЛЬ КРОВЕЛЬНАЯ | | | |
| | | $\delta$=0,8мм ГОСТ 7118-78 | | | 3,2 м² |

РАМА ДР-1-5 ВЫПОЛНЯЕТСЯ НА ОСНОВЕ РАМЫ ДР-1. КАРКАС – БРУС 50×80 мм. ПОКРЫТИЕ – ПЛИТЫ ДВП И ОЦИНКОВАННАЯ КРОВЕЛЬНАЯ СТАЛЬ

СОГЛАСОВАНО

Нач.отд. Радеев 9.12.83
Н.контр. Пашенко 9.12.83
Гл.констр. Шепталеск. 9.12.83

Инв.№ подл. | Подпись и дата | Взам. инв.№

Привязан

| | | | | |
|---|---|---|---|---|
| ЛенЗНИИЭП | ГАП Радеев | 9.12.83 | Рама ДР-1-5. Общий вид. Разрез. Узлы. Спецификация материалов. | 320-066.84 – АС Лист 25 |
| | Арх. Хайрулин | 9.12.83 | | |

Копировал

Формат 1559//

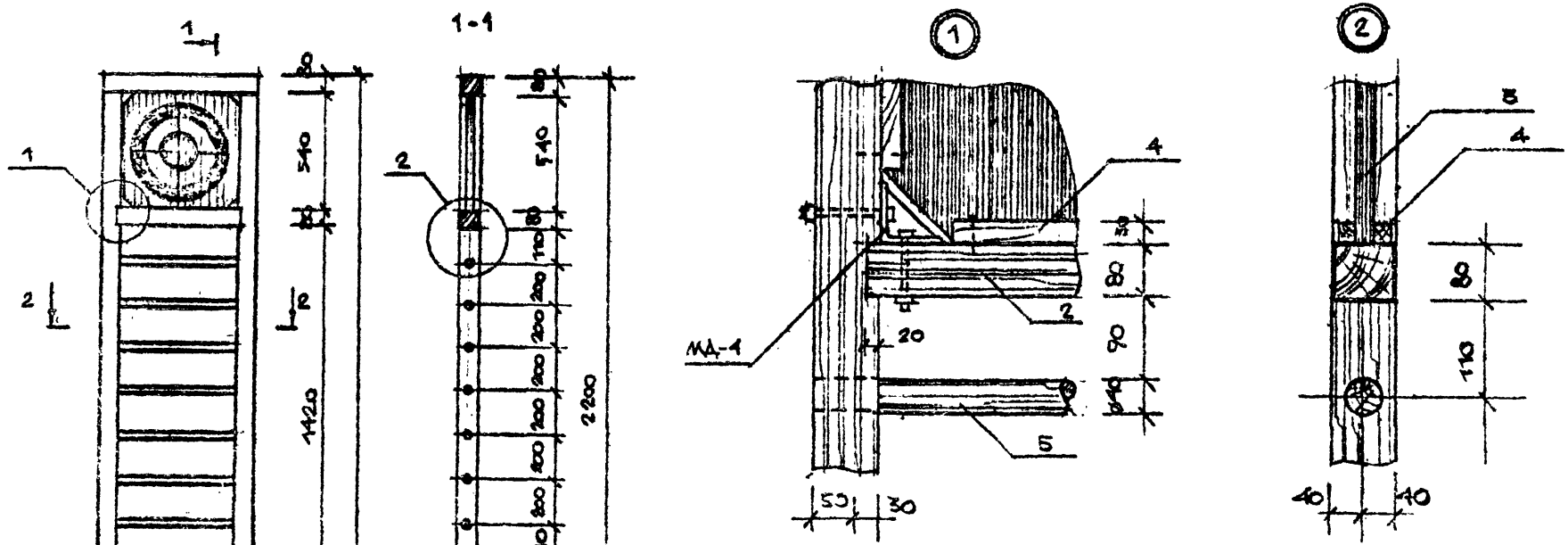


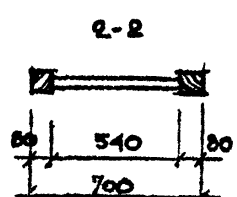


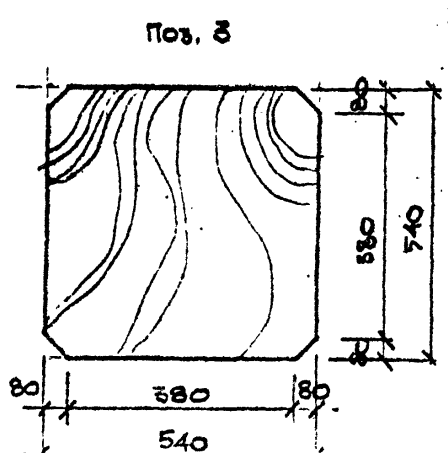


| Поз. обозначение | Обозначение | Наименование | Кол. | Масса ед., кг | Примечание |
|---|---|---|---|---|---|
| 1 | лист 20 | РАМА ДР-2 | 1 | | |
| 2 | | БРУС 80×80 $l$=580 | 1 | – | 0,004м³ |
| | | ГОСТ 8484-66 | | | |
| 3 | | ФАНЕРА КЛЕЕНАЯ $\delta$=20 | 1 | – | 0,29м² |
| | | 540×540 ГОСТ | | | |
| 4 | | БРУС 30×30 $l$=380 | | | |
| | | ГОСТ 8486-66 | 8 | – | 0,008м³ |
| 5 | | ПЕРЕКЛАДИНА Ø 40 | | | |
| | | $l$=700 ГОСТ 8486-66 | 7 | – | 0,008м³ |
| 6 | лист 19 | ДЕТАЛЬ МД-4 | 2 | 0,7 | 1,4 кг. |

СОГЛАСОВАНО

Нач. отд. Радеев
Н. конт. Пащенко
Гл. конст. Шепилевск.

Взам. инв. №
Подпись и дата
Инв. № подл.

Привязан

ЛенЗНИИЭП

| | | | |
|---|---|---|---|
| ГАП | Радеев | | |
| АРХ. | Хайрулин | | |

РАМА ДР-2-1. ОБЩИЙ ВИД. РАЗРЕЗ. УЗЛЫ. СПЕЦИФИКАЦИЯ МАТЕРИАЛОВ

320-066.84 -АС

Лист 26

Копировал

Формат 1554/1

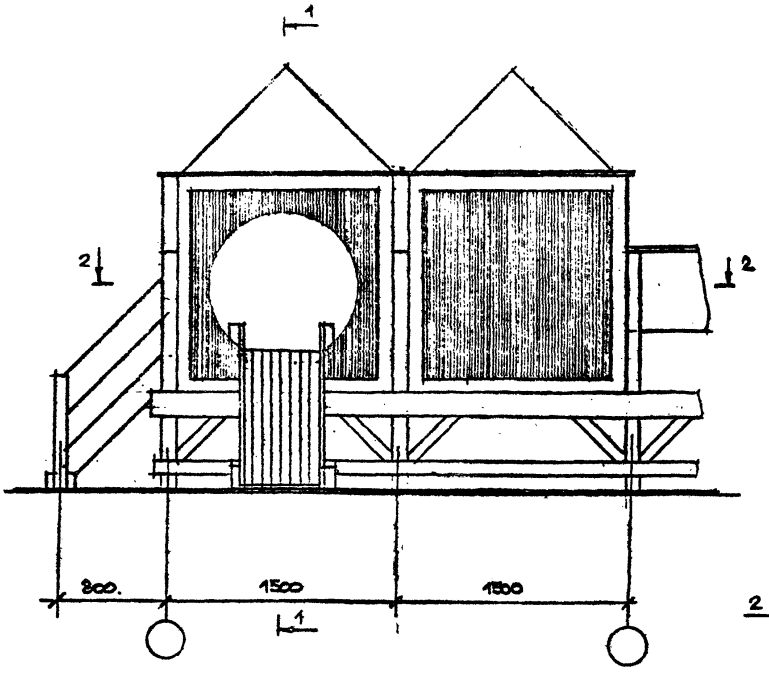


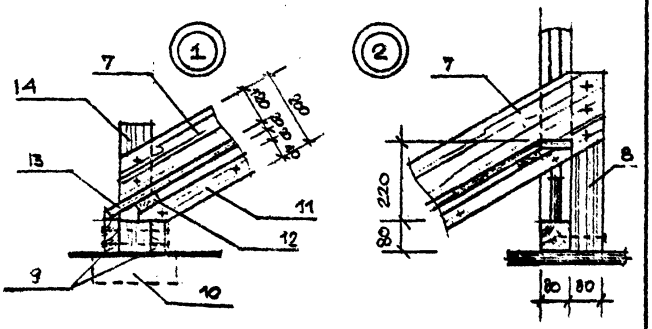


1-1

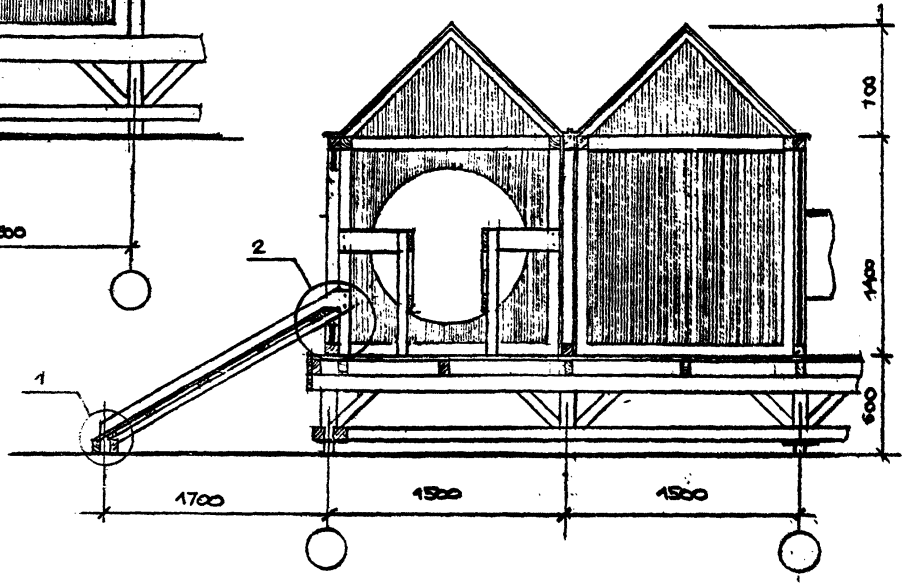


Навес тип I монтируется из различных типов рамы ДР-1. Навес включает в себя катальную горку и лестницу для подъема. Крепление рам к стойкам платформы и между собой с помощью метал. деталей МД-1.

Спецификацию на навес тип I см. лист 29

Согласовано

Инв.№ подл. | Подпись и дата | Взам. инв.№

Привязан

| | | | | | |
|---|---|---|---|---|---|
| ЛенЗНИИЭП | ГАП | Радеев | 3.12.88 | Навес тип I. Фасады. Разрез 1-1. Узлы. | 320-066.84 -АС |
| | Арх. | Хамруллин | 8.12.88 | | Лист 27 |

Копировал

Формат 1559/1

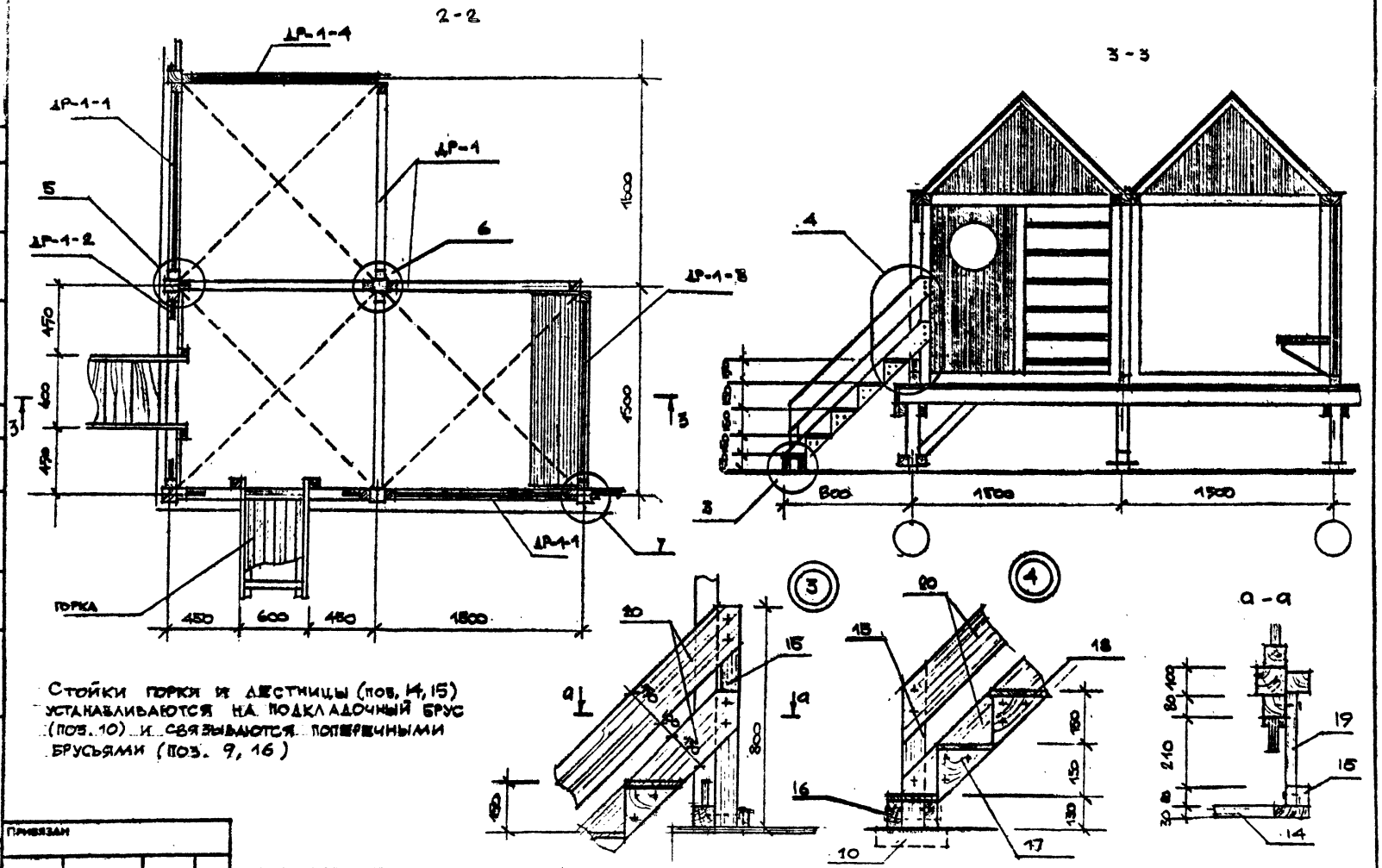


Стойки горки и лестницы (поз. 14, 15) устанавливаются на подкладочный брус (поз. 10) и связываются поперечными брусьями (поз. 9, 16)

| | | | | | |
|---|---|---|---|---|---|
| Нач.отд. | Радеев | | | | |
| Н.контр. | Пащенко | | | | |
| Гл.констр. | Шепилевск | | | | |

СОГЛАСОВАНО

Взам. инв. №

Подпись и дата

Инв. № подл.

Привязан

| | | | | | |
|---|---|---|---|---|---|
| ЛенЗНИИЭП | ГАП | РАДЕЕВ | | Навес. тип I. Разрез 2-2, 3-3. Узлы | 320-066.84 -АС |
| | АРХ. | ХАЙРУЛЛИН | | | Лист 25 |

Копировал

Формат

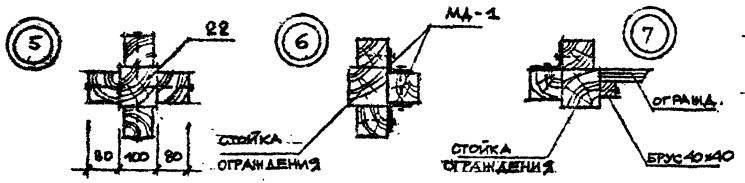


| Поз. обозначение | Обозначение | Наименование | Кол | Масса ед., кг | Примечание |
|---|---|---|---|---|---|
| | | | | | |
| 1 | лист 20 | РАМА ДР-1 | 4 | | |
| 2 | лист 21 | РАМА ДР-1-1 | 2 | | |
| 3 | лист 22 | РАМА ДР-1-2 | 2 | | |
| 4 | лист 23 | РАМА ДР-1-3 | 1 | | |
| 5 | лист 24 | РАМА ДР-1-4 | 1 | | |
| 6 | лист 25 | РАМА ДР-1-5 | 3 | | |
| 7 | | | | | |
| | | ГОРКА | | | |
| 7 | | ДОСКА 40×200 ℓ=2100 | | | |
| | | ГОСТ 8486-66 | 2 | | 0,034м³ |
| 8 | | БРУС 80×80 ℓ=500 | | | |
| | | ГОСТ 8486-66 | 2 | | 0,0064м³ |
| 9 | | БРУС 50×100 ℓ=700 | | | |
| | | ГОСТ 8486-66 | 2 | | 0,006м³ |
| 10 | | БРУС 100×100 ℓ=300 | | | |
| | | ГОСТ 8486-66 | 4 | | 0,012м³ |
| 11 | | БРУС 40×40 ℓ=2000 ГОСТ 8486-66 | 2 | | 0,006м³ |

| Поз. обозначение | Обозначение | Наименование | Кол | Масса ед., кг | Примечание |
|---|---|---|---|---|---|
| | | | | | |
| 12 | | БРУС 40×40 ℓ=520 | | | |
| | | ГОСТ 8486-66. | 7 | | 0,006м³ |
| 13 | | ДОСКА 29×110 ℓ=2100 | | | |
| | | ГОСТ 8486-66 | 6 | | 0,04м³ |
| 14 | | БРУС 100×100 ℓ=300 | | | |
| | | ГОСТ 8486-66 | 2 | | 0,006м³ |
| | | | | | |
| | | ЛЕСТНИЦА | | | |
| 15 | | БРУС 80×80 ℓ=500 | | | |
| | | ГОСТ 8486-66 | 4 | | 0,012м³ |
| 16 | | БРУС 50×100 ℓ=700 | | | |
| | | ГОСТ 8486-66 | 2 | | 0,007м³ |
| 17 | | ДОСКА 29×150 ℓ=150 | | | |
| | | ГОСТ 8486-66 | 8 | | 0,035м³ |
| 18 | | ДОСКА 29×150 ℓ=520 | | | |
| | | ГОСТ 8486-66 | 5 | | 0,02м³ |
| 19 | | ДОСКА 29×200 ℓ=450 | | | |
| | | ГОСТ 8486-66 | 2 | | 0,005м³ |
| 20 | | ДОСКА 40×150 ℓ=1350 ГОСТ 8486-66 | 4 | | 0,03м³ |
| | | | | | |
| | | КРЕПЕЖНЫЕ ЭЛЕМЕНТЫ | | | |
| 21 | | МД-1 | 30 | 0,31 | 9,3кг |
| 22 | | БРУС 80×80 ℓ=1400 | | | |
| | | ГОСТ 8486-66 | 1 | | 0,014м³ |

СОГЛАСОВАНО

Нач.отд. Радеев
Н.контр. Пащенко
Гл.конст. Шепилевская

Инв.№ подл. | Подпись и дата | Взам. инв.№

Привязан

| | | | | |
|---|---|---|---|---|
| ЛенЗНИИЭП | ГАП | РАДЕЕВ | | 9.12.83 |
| | АРХ. | ХАЙРУЛЛИН | | 9.12.83 |

НАВЕС ТИП I. СПЕЦИФИКАЦИЯ МАТЕРИАЛОВ

320-066.84 -АС

Лист 29

Копировал

Формат 1559/1

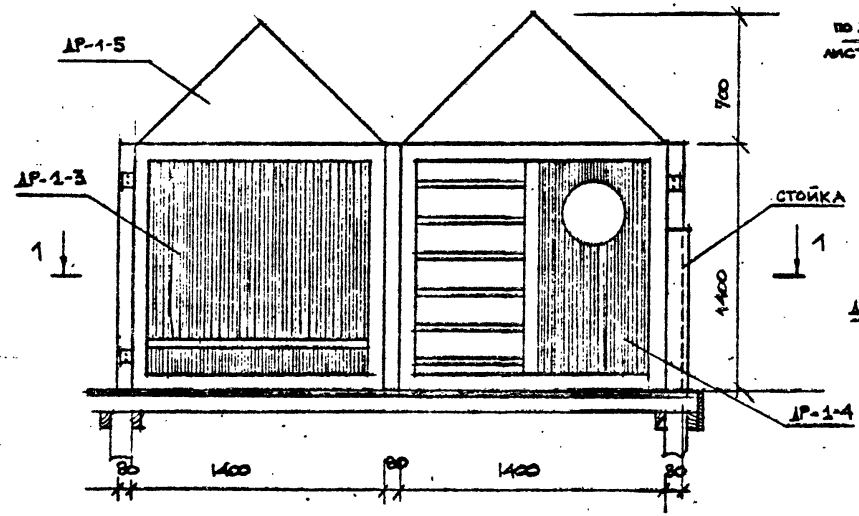


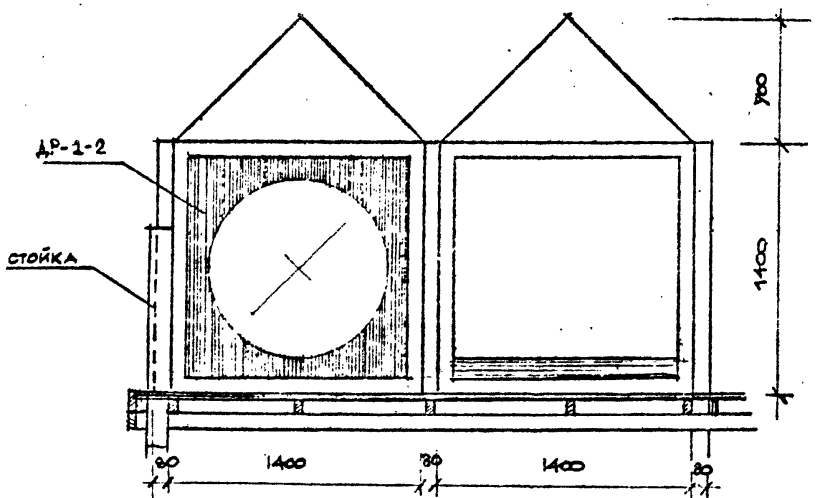


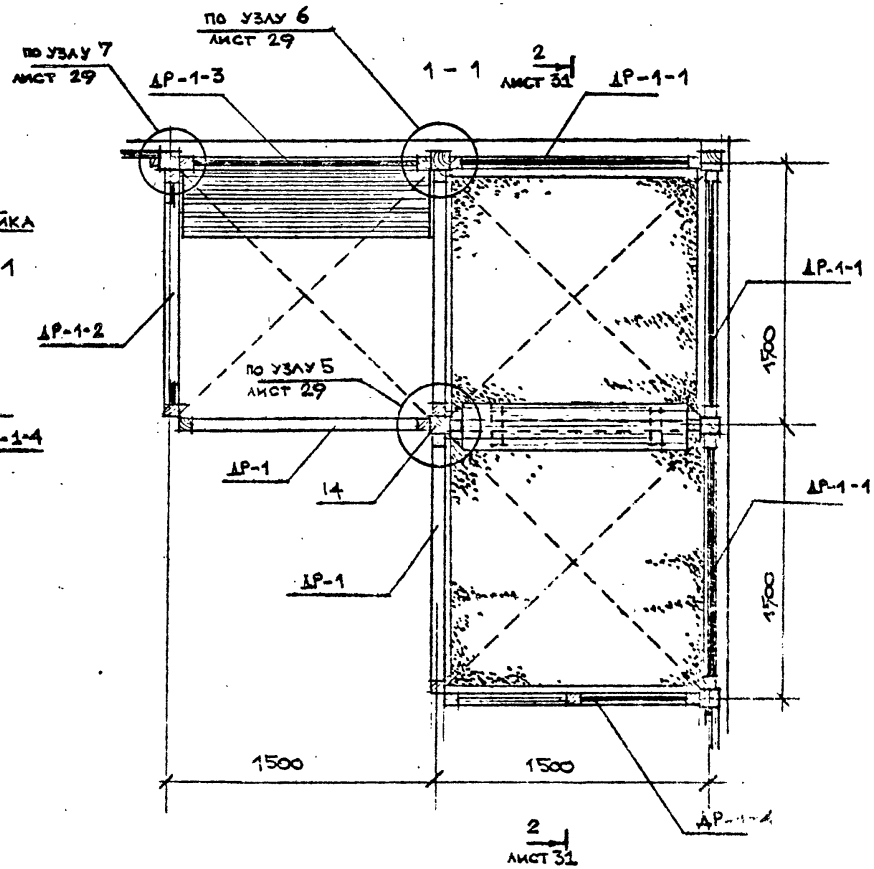


НАВЕС ТИП II МОНТИРУЕТСЯ ИЗ РАЗЛИЧНЫХ ТИПОВ РАМ ДР-1.
ПОД НАВЕСОМ УСТРАИВАЕТСЯ ПЕСОЧНИЦА.
УЗЛЫ КРЕПЛЕНИЯ РАМ К СТОЙКАМ ПЛОЩАДКИ И МЕЖДУ СОБОЙ СМ. ЛИСТ. 29,31
СВОДНУЮ СПЕЦИФИКАЦИЮ МАТЕРИАЛОВ НА НАВЕС. СМ. ЛИСТ. 31

СОГЛАСОВАНО

| | | | |
|---|---|---|---|
| Нач.отд. | Рачеев | | 9.12.83 |
| Н.контр. | Пащенко | | 9.12.83 |
| Гл.констр. | Мешилевск | | 9.12.83 |

Инв.№ подл. | Подпись и дата | Взам. инв.№

Привязан

| | | | | | |
|---|---|---|---|---|---|
| ЛенЗНИИЭП | ГАП | Рачеев | | 9.12.83 | НАВЕС ТИП II. ФАСАДЫ. РАЗРЕЗ 1-1 |
| | Арх. | Хмельницкий | | 9.12.83 | |

320-068.84 -АС

Лист 30

Копировал

Формат 155.9/1

2-2

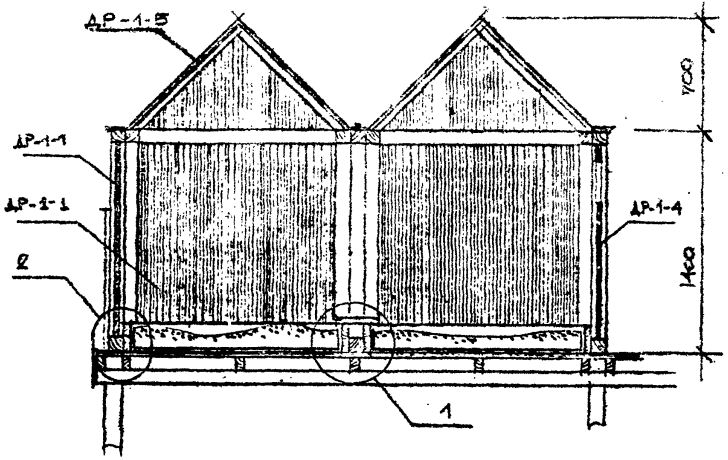


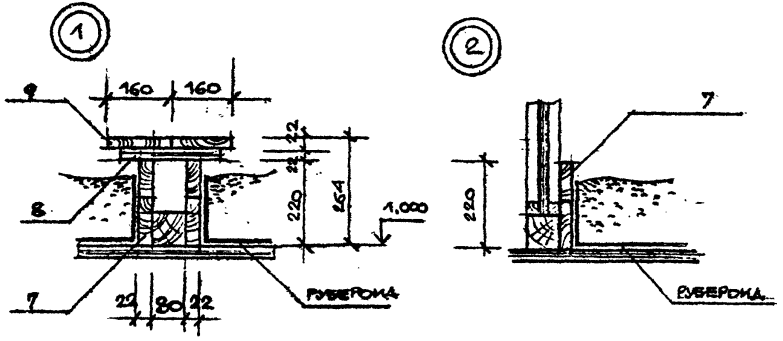


| Поз. обозначение | Обозначение | Наименование | Кол | Масса ед.,кг | Примечание |
|---|---|---|---|---|---|
| | | | | | |
| 1 | лист 20 | РАМА ДР-1 | 4 | | |
| 2 | лист 21 | РАМА ДР-1-1 | 3 | | |
| 3 | лист 22 | РАМА ДР-1-2 | 1 | | |
| 4 | лист 23 | РАМА ДР-1-3 | 1 | | |
| 5 | лист 24 | РАМА ДР-1-4 | 1 | | |
| 6 | лист 25 | РАМА ДР-1-5 | 3 | | |
| | | | | | |
| | | ПЕСОЧНИЦА | | | |
| 7 | | ДОСКА 29×110 ℓ=1400 | | | |
| | | ГОСТ 8486-66 | 16 | | 0,07м³ |
| 8 | | ДОСКА 29×110 ℓ=280 | | | |
| | | ГОСТ 8486-66 | 3 | | 0,003м³ |
| 9 | | ДОСКА 29×160 ℓ=1400 | | | |
| | | ГОСТ 8486-66 | 2 | | 0,013м³ |
| 10 | | РУБЕРОИД РК 350 | | | |
| | | ГОСТ 10923-76 | | | 5,5м² |
| 11 | | ПЕСОК | | | 0,8м³ |
| | | | | | |
| | | КРЕПЕЖНЫЕ ЭЛЕМЕНТЫ | | | |
| 12 | лист 19 | М1-1 | | | |
| 14 | | БРУС 100×100 ℓ=1400 | 30 | 0,31 | 9,3кг |
| | | ГОСТ 8486-66 | 1 | | 0,01м³ |
| | | | | | |
| | | | | | |
| | | | | | |

СОГЛАСОВАНО

Инв.№ подл. | Подпись и дата | Взам. инв.№

Начал. Разесь 12.84
Н.контр. Пашко 12.84
Гл.констр. Непомнящ 12.84

ПРИВЯЗАН

ЛенЗНИИЭП

ГАП Радеев 12.84
АРХ. Хайрулин 12.84

Навес тип II. Разрез 2-2. Узлы
Спецификация материалов

320-066.84 - АС

Лист 31

Копировал

Формат 1559/1

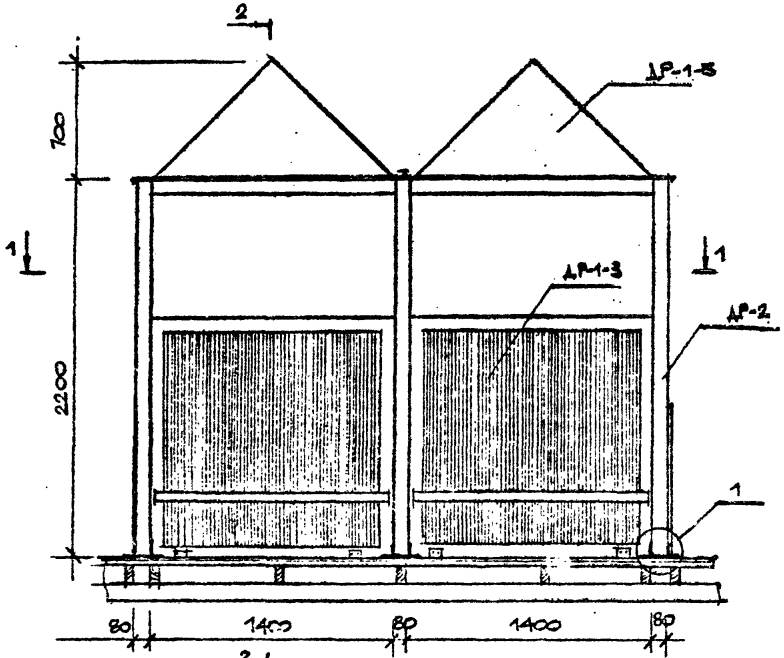


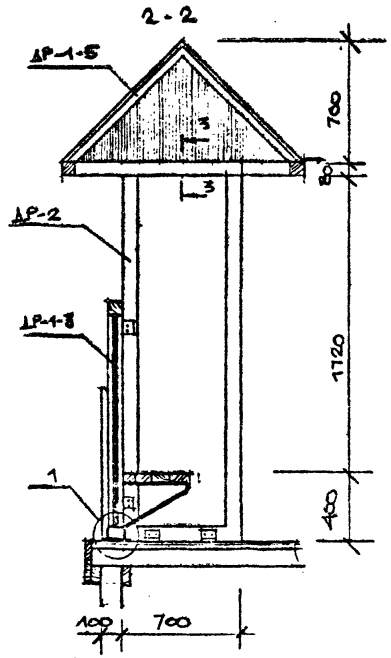


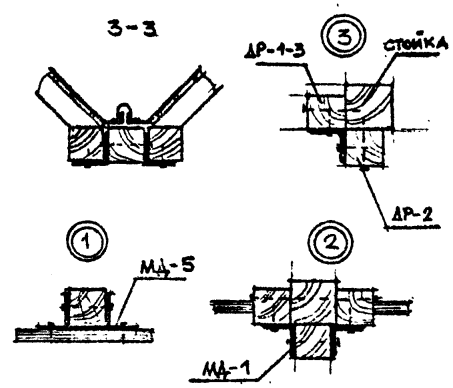


Навес тип III монтируется из рам ДР-1-3, ДР-1-5 и рамы ДР-2.
Крепление рам между собой и к полу с помощью мет. деталей МД-1, МД-5.

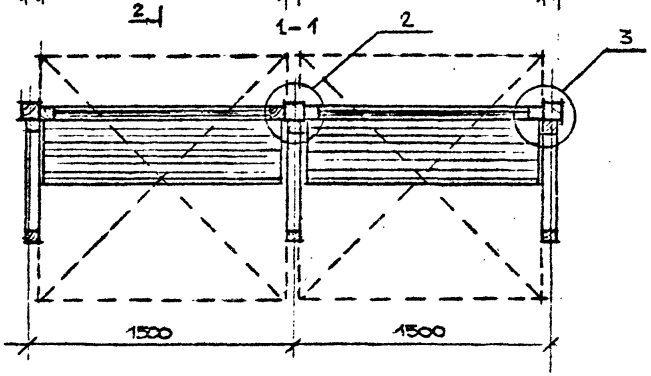


| Поз. обозначение | Обозначение | Наименование | Кол. | Масса ед. кг | Примечание |
|---|---|---|---|---|---|
| | | | | | |
| 1 | лист 23 | ДР-1-3 | 2 | | |
| 2 | лист 25 | ДР-1-5 | 2 | | |
| 3 | лист 20 | ДР-2 | 3 | | |
| 4 | лист 19 | МД-1 | 8 | 0,31 | 2,48кг |
| 5 | лист 19 | МД-5 | 10 | 1,16 | 11,6кг |

СОГЛАСОВАНО

| | | | |
|---|---|---|---|
| Нач. отд. | Радеев | | 16.12.83 |
| Н. контр. | Пащенко | | 16.12.83 |
| Гл. констр. | Шепилевск | | 16.12.83 |

Инв. № подл. | Подпись и дата | Взам. инв. №

Привязан

| | | | | | |
|---|---|---|---|---|---|
| ЛенЗНИИЭП | ГАП | РАДЕЕВ | | 16.12.83 | Навес тип III. Фасад. Разрезы. Узлы. Спецификация материалов |
| | Арх. | ХАЙРУЛЛИН | | 16.12.83 | |

320-066.84

Лист 32

Копировал

Формат 59/1

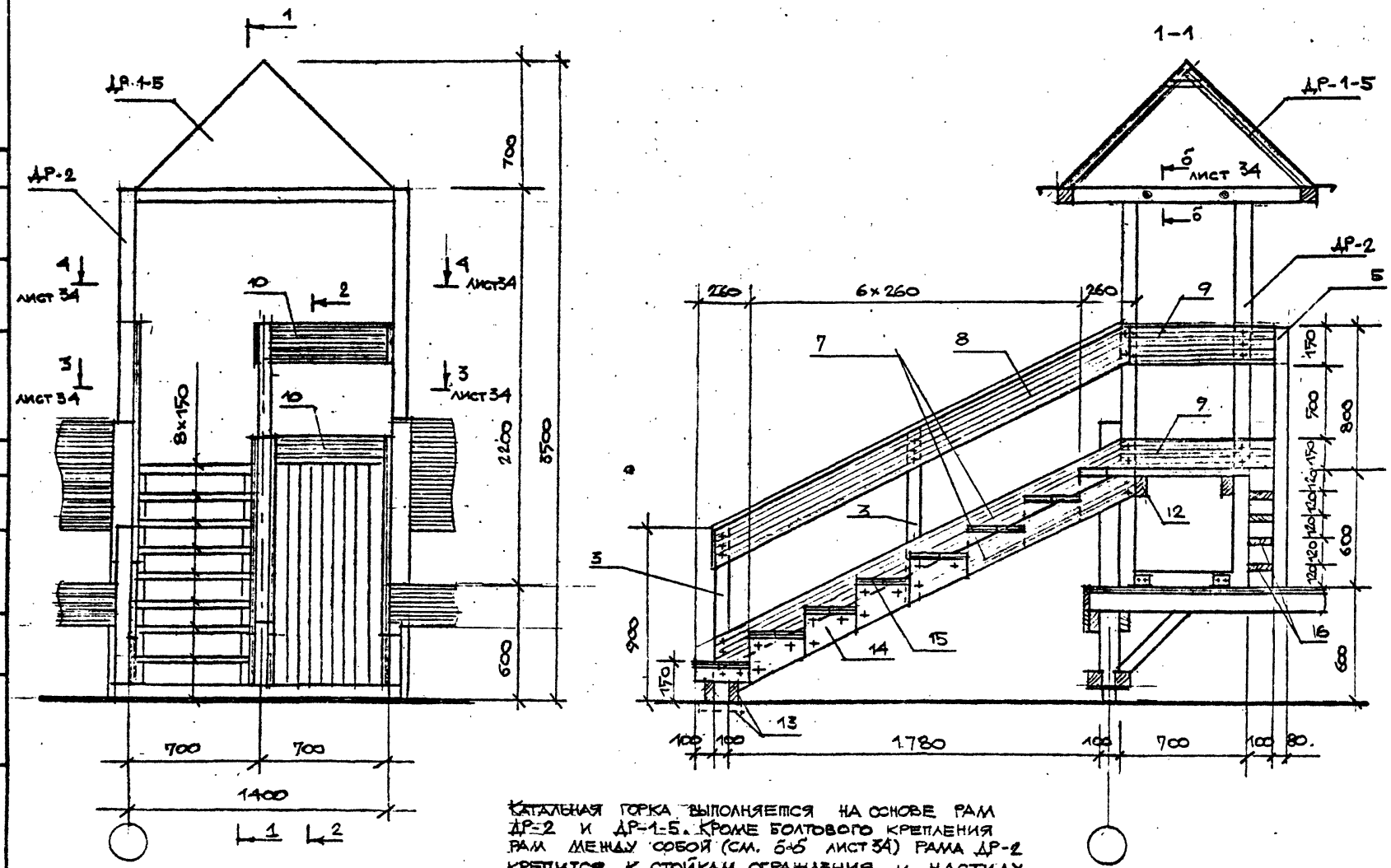


КАТАЛЬНАЯ ГОРКА ВЫПОЛНЯЕТСЯ НА ОСНОВЕ РАМ ДР-2 И ДР-1-5. КРОМЕ БОЛТОВОГО КРЕПЛЕНИЯ РАМ МЕЖДУ СОБОЙ (СМ. б-б ЛИСТ 34) РАМА ДР-2 КРЕПИТСЯ К СТОЙКАМ ОГРАЖДЕНИЯ И НАСТИЛУ ПЛОЩАДКИ.

| | | | | | | |
|---|---|---|---|---|---|---|
| СОГЛАСОВАНО | | | | | | |
| Нач. отд. | Рахеев | | | | | |
| Н. контр. | Пащенко | | | | | |
| Гл. констр. | Шепилевск | | | | | |
| Взам. инв. № | | | | | | |
| Подпись и дата | | | | | | |
| Инв. № подл. | | | | | | |
| Привязан | | | | | | |
| ЛенЗНИИЭП | ГАП | РАДЕЕВ | | | ГОРКА. ФАСАД. РАЗРЕЗ 1-1 | 320-066.84 -АС |
| | АРХ. | ХАЙРУЛЛИН | | | | Лист 33 |

Копировал

Формат 1559/1

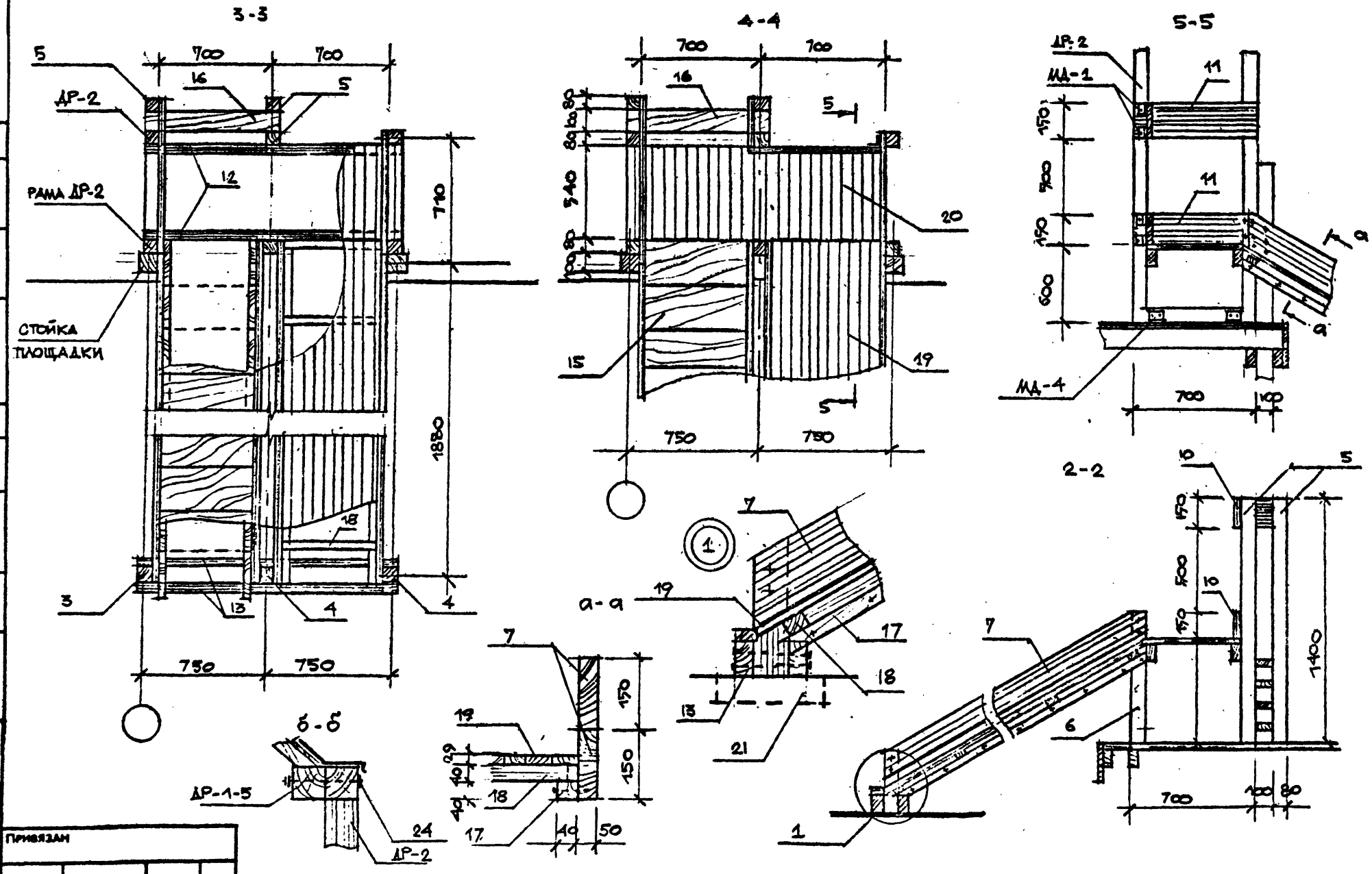


СОГЛАСОВАНО

| | | |
|---|---|---|
| Нач.отд. | Радеев | 16.12.84 |
| Н.контр. | Пащенко | 16.12.84 |
| Гл.констр. | Шепилевский | 16.12.84 |

Инв.№ подл. | Подпись и дата | Взам. инв.№

Привязан

| | | | | |
|---|---|---|---|---|
| ГАП | РАДЕЕВ | | 16.12.84 | Горка. Разрезы. Узлы. |
| АРХ. | ХАЙРУМИН | | 16.12.84 | |

ПензНИИЭП

320-066.84 -АС

Копировал

Формат А3

| Поз. обозначение | Обозначение | Наименование | Кол | Масса ед., кг | Примечание |
|---|---|---|---|---|---|
| 1 | лист 25 | РАМА ДР-1-5 | 1 | | |
| 2 | лист 20 | РАМА ДР-2 | 2 | | |
| 3 | | Стойка – брус 80×80 | | | |
| | | l=900 ГОСТ 8486-66 | 2 | | 0,012 м³ |
| 4 | | стойка – брус 80×80 | | | |
| | | l=400 ГОСТ 8486-66 | 2 | | 0,005 м³ |
| 5 | | стойка - брус 80×80 | | | |
| | | l=1400 ГОСТ 8486-66 | 3 | | 0,027 м³ |
| 6 | | стойка - брус 80×80 | | | |
| | | l=800 ГОСТ 8486-66 | 1 | | 0,005 м³ |
| 7 | | косоур – доска 29×150 | | | |
| | | l= 2900 ГОСТ 8486-66 | 8 | | 0,1 м³ |
| 8 | | ограждение - доска | | | |
| | | 29×150 l=2800 ГОСТ 8486-66 | 1 | | 0,012 м³ |
| 9 | | ограждение - доска | | | |
| | | 29×150 l=880 ГОСТ 8486-66 | 2 | | 0,008 м³ |
| 10 | | ограждение – доска | | | |
| | | 29×150 l=770 ГОСТ 8486-66 | 2 | | 0,007 м³ |
| 11 | | ограждение – доска | | | |
| | | 29×150 l=700 ГОСТ 8486-66 | 2 | | 0,0061 м³ |
| 12 | | Попер. связка – брус | | | |
| | | 50×100 l=1560 ГОСТ 8486-66 | 2 | | 0,016 м³ |
| 13 | | Попер. связка – брус | | | |
| | | 50×100 l=1560 ГОСТ 8486-66 | 2 | | 0,016 м³ |
| 14 | | Доска 40×260 | | | |
| | | l=200 ГОСТ 8486-66 | 16 | | 0,04 м³ |
| 15 | | Ступени - доска 23×130 | | | |
| | | l=560 ГОСТ 8486-66 | 16 | | 0,34 м³ |
| 16 | | Ступени - брус 50×100 | | | |
| | | l=820 ГОСТ 8486-66 | 4 | | 0,016 м³ |
| 17 | | Прод. брусок - 40×40 | | | |
| | | l = 2700 ГОСТ 8486-66 | 2 | | 0,009 м³ |
| 18 | | Попер. брусок – 40×40 | | | |
| | | l = 560 ГОСТ 8486-66 | 5 | | 0,11 м³ |
| 19 | | Настил горки - доска | | | |
| | | 29×110 ГОСТ 8486-66 | 17 п.м. | | 0,054 м³ |
| 20 | | Настил площадки - доска | | | |
| | | 29×110 ГОСТ 8486-66. | 8,7 пм | | 0,023 м³ |
| 21 | | Брус 100×100 l=250 | | | |
| | | ГОСТ 8486-66. | 3 | | 0,008 м³ |
| | | | | | |
| | | Детали крепления | | | |
| 22 | лист 19 | МД-1 | 8 | 0,31 | 2,48 кг |
| 23 | лист 19 | МД-5 | 8 | 1,46 | 11,7 кг |
| 24 | | Болт М10×180 ГОСТ 7798-70 | 4 | – | 0,5 кг |
| 25 | | гайка М10 ГОСТ 5915-70 | 4 | – | 0,05 кг |
| 26 | | шайба ф10 ГОСТ 11371-78 | 8 | – | 0,03 кг |

Инв.№ подл. | Подпись и дата | Взам. инв.№ | Инв.№ дубл. | Подпись и дата

Привязан

| | | | | | |
|---|---|---|---|---|---|
| ЛенЗНИИЭП | ГАП | РАДЕЕВ | | | Горка. Спецификация материалов |
| | Арх. | ХАЙРУЛЛИН | | | |
| | | | | | 320-086.84 -АС |
| | | | | | Лист 35 |

Копировал

Формат 1559/1

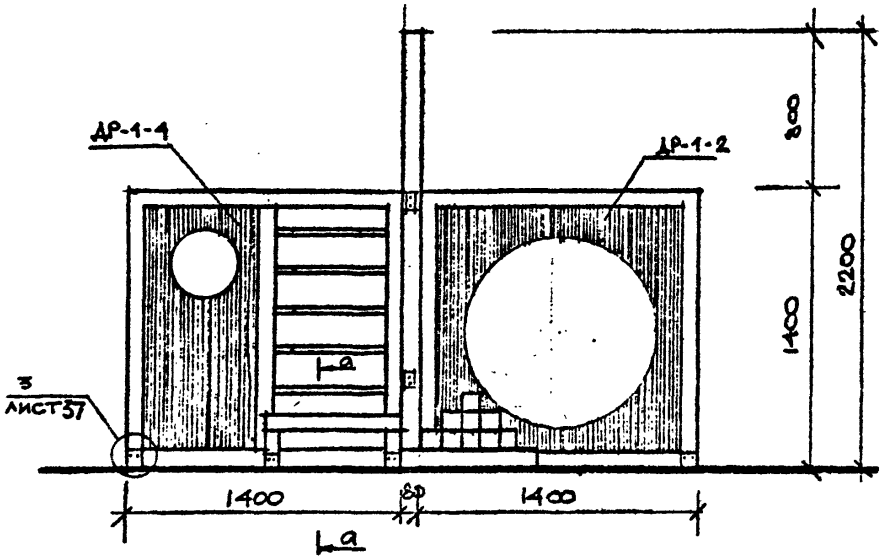


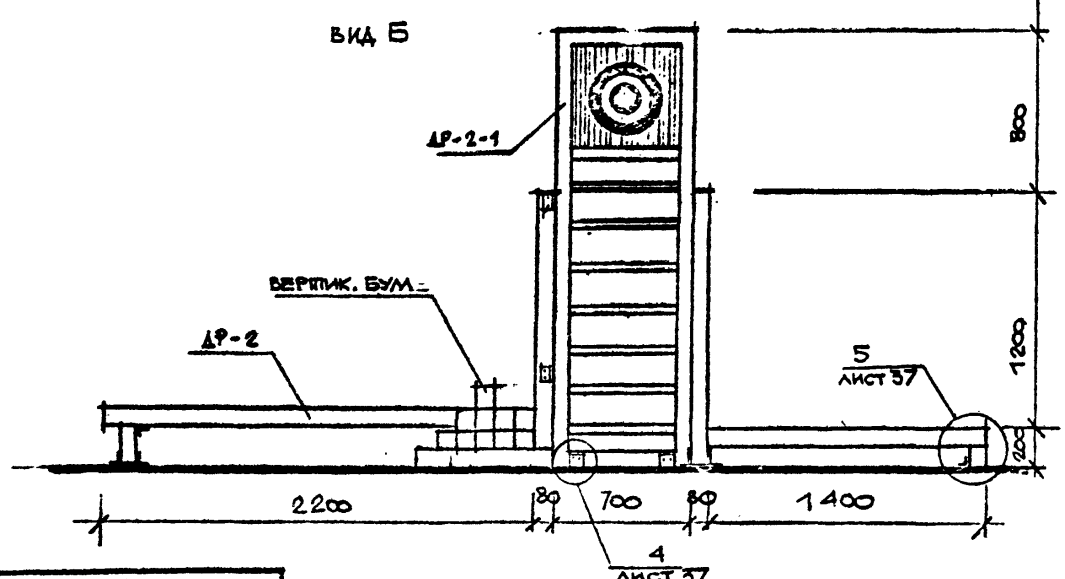


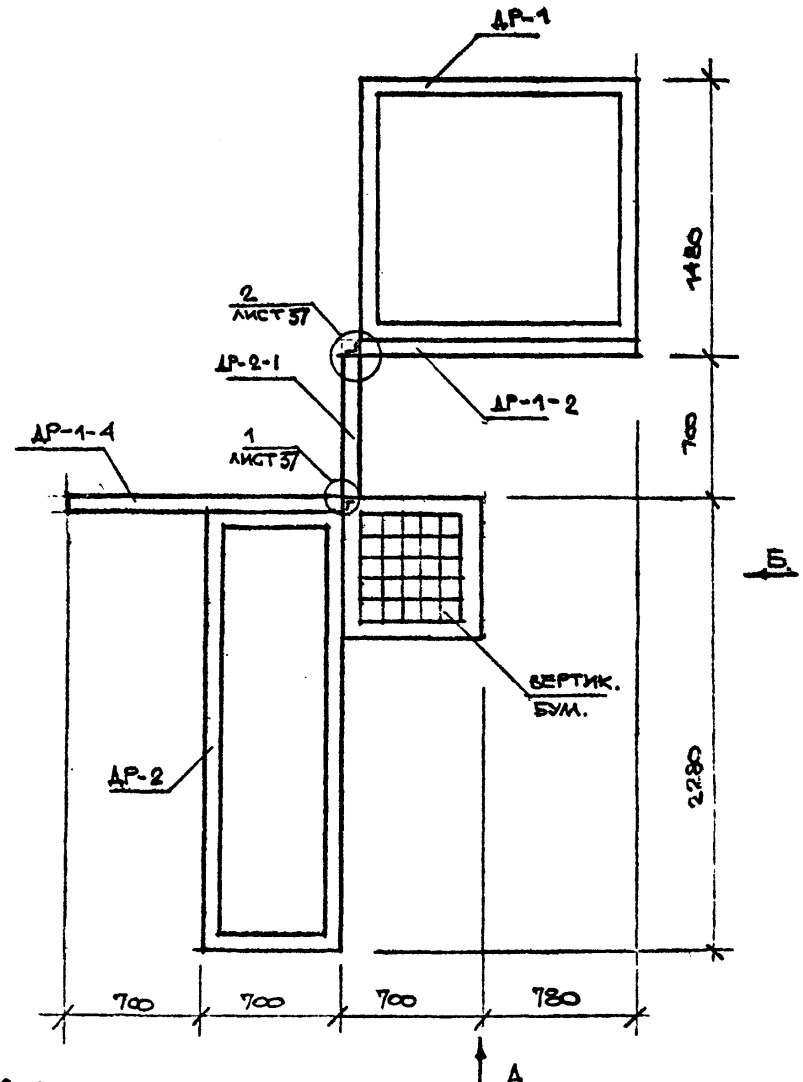


СПЕЦИФИКАЦИЮ МАТЕРИАЛОВ И УЗЛЫ СМ. ЛИСТ 37

| | | | | | | |
|---|---|---|---|---|---|---|
| Нач. отд. | Радеев | | 5.1.84 | СОГЛАСОВАНО | | |
| Н. контр. | Пищенко | | 5.1.84 | | | |
| Гл. констр. | Шепилевск | | 5.1.84 | | | |

Инв. № подл. | Подпись и дата | Взам. инв. №

ПРИВЯЗАН

| | | | | | | |
|---|---|---|---|---|---|---|
| ЛенЗНИИЭП | ГАП | РАДЕЕВ | 5.1.84 | Игровой гимнастический комплекс. Виды „А", „Б" | 320-066.84 | -АС |
| | АРХ. | ДАЙРУЛЛИН | 5.1.84 | | | Лист 35 |

Копировал

Формат

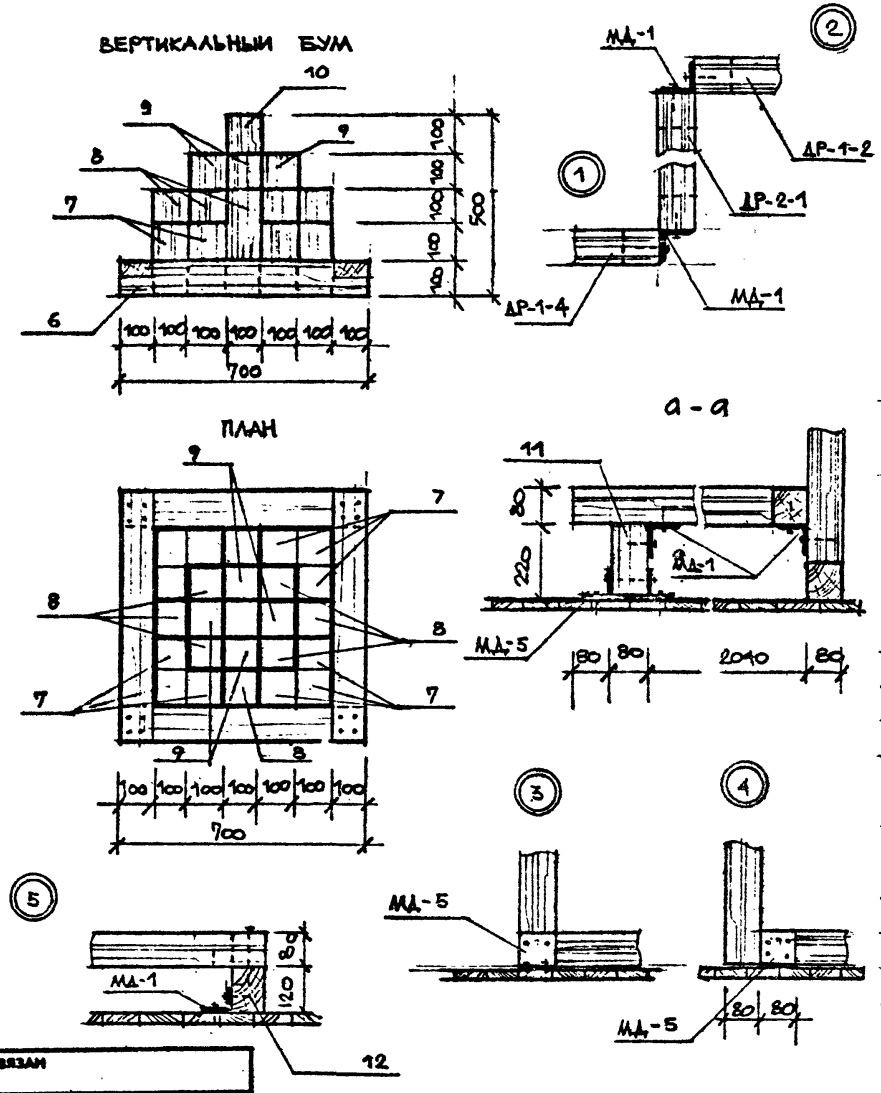


Игровой гимнастический комплекс собирается из различных типов рам ДР-1 и ДР-2
Соединение рам между собой через детали МД-1, МД-5

| Поз. обозначение | Обозначение | Наименование | Кол. | Масса ед., кг | Примечание |
|---|---|---|---|---|---|
| | | | | | |
| 1 | лист 20 | РАМА ДР-1 | 1 | | |
| 2 | лист 22 | РАМА ДР-1-2 | 1 | | |
| 3 | лист 24 | РАМА ДР-1-4 | 1 | | |
| 4 | лист 20 | РАМА ДР-2 | 1 | | |
| 5 | лист 26 | РАМА ДР-2-1 | 1 | | |
| | | | | | |
| | | ВЕРТИК. БУМ. | | | |
| 6 | | БРУС 100×100×700 ГОСТ 8486-66 | 4 | | 0,03м³ |
| 7 | | БРУС 100×100×200 ГОСТ 8486-66 | 12 | | 0,024м³ |
| 8 | | БРУС 100×100×300 ГОСТ 8486-66 | 8 | | 0,024м³ |
| 9 | | БРУС 100×100×400 ГОСТ 8486-66 | 4 | | 0,016м³ |
| 10 | | БРУС 100×100×500 ГОСТ 8486-66 | 1 | | 0,005м³ |
| | | | | | |
| | | КРЕПЕЖНЫЕ ДЕТАЛИ | | | |
| 11 | | БРУС 80×80 ℓ=220 | 2 | | 0,003м³ |
| | | ГОСТ 8486-66 | | | |
| 12 | | БРУС 120×80 ℓ=1400 | 2 | | 0,026м³ |
| | | ГОСТ 8486-66 | | | |
| 13 | лист 19 | МД-1 | 12 | 0,31 | 3,72 кг |
| 14 | лист 19 | МД-5 | 8 | 1,16 | 9,3 кг |

СОГЛАСОВАНО

| | | | |
|---|---|---|---|
| Н.ЛАЧОПТ. | РАДЕЕВ | | 5.1.84 |
| Н.КОНТР. | ПАЩЕНКО | | 5.1.84 |
| Гл.КОНСТР. | ШЕПИЛЕВСК. | | 5.1.84 |

ПРИВЯЗАН

| | | | | | | |
|---|---|---|---|---|---|---|
| ЛенЗНИИЭП | ГАП | РАДЕЕВ | | 5.1.84 | Игровой гимнастический комплекс. Вертикальный бум. Узлы. Спецификация материалов | 320-066.84 -АС |
| | АРХ. | ХАЙРУМИН | | 5.1.84 | | Лист 37 |

Инв.№ подл. | Подпись и дата | Взам. инв.№

Копировал

Формат 1559/1

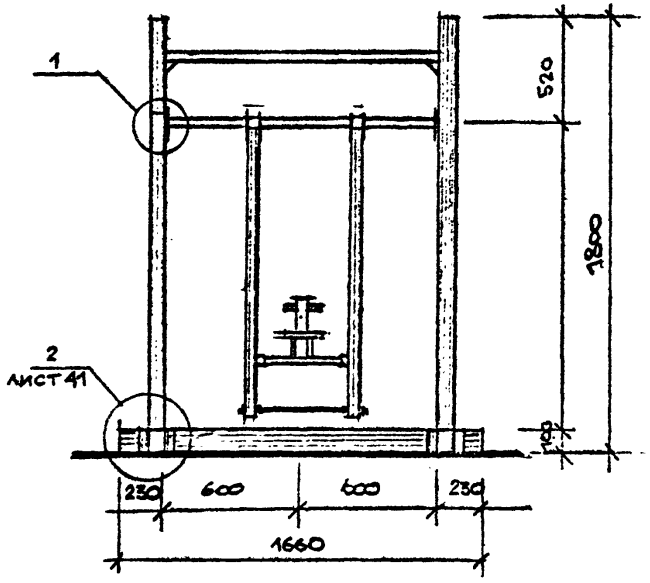


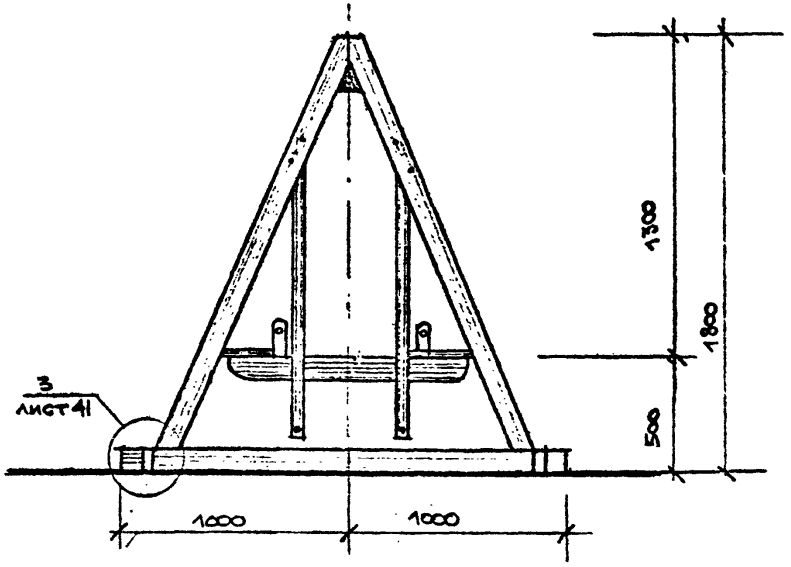


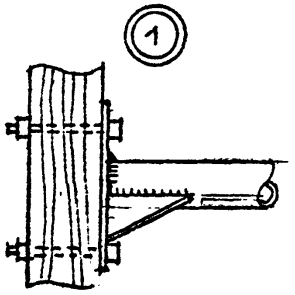


Качалка тип I рассчитана на 2х детей.
Конструктивной основой качели является рама ДР-3
Качель-подвес крепится к раме ДР-3 на болтах
Крепление качелей к деревянной платформе см. узлы 2, 3 (лист 41).

| Поз. обозначение | Обозначение | Наименование | Кол. | Масса ед., кг | Примечание |
|---|---|---|---|---|---|
| | | | | | |
| 1 | лист 43 | рама ДР-3 | 1 | | |
| 2 | лист 39 | качель-подвес | 1 | | |
| 3 | лист 19 | МД-1 | 8 | 0,31 | 2,5кг. |
| 4 | лист 45 | МД-7 | 2 | 3,0 | 6,0кг |
| 5 | лист 45 | МД-8 | 4 | 1,91 | 7,64кг |
| 6 | | болт М10х100 ГОСТ 7798-70 | 8 | — | 0,6кг |
| 7 | | гайка М10 ГОСТ 5915-70 | 8 | — | 0,09кг |
| 8 | | шайба ф10 ГОСТ 11371-78 | 16 | — | 0,06кг |

Инв. № подл. | Подпись и дата | Взам. инв. №

Согласовано

Привязан

| | | | | | |
|---|---|---|---|---|---|
| Лен ЗНИИЭП | ГАП | Радегв. | | 5.1.84 | Качели тип I. Общие виды. Спецификация элементов |
| | АРХ. | | | | |

320-066.84 -АС

Копировал

Формат 1559/1

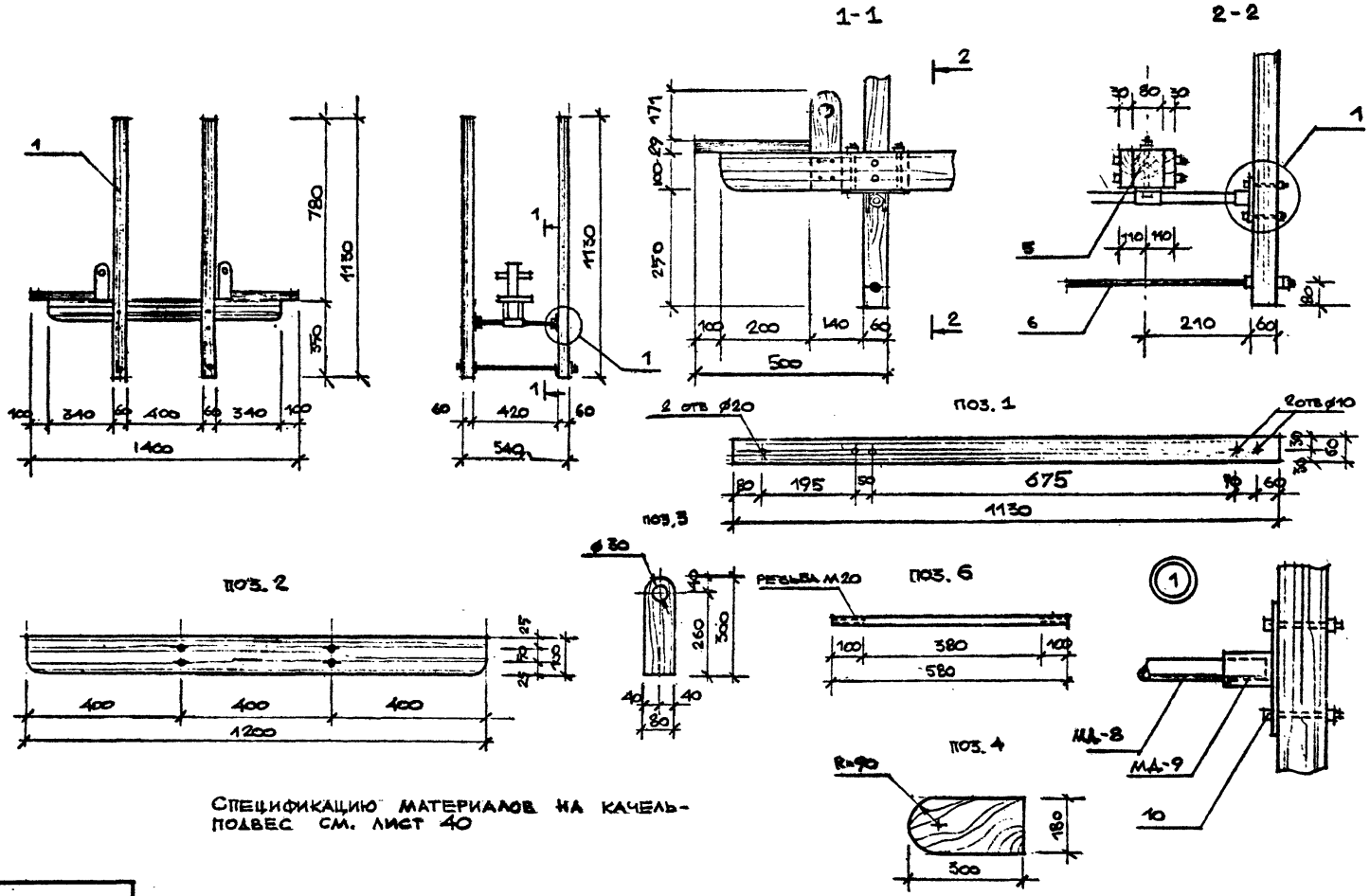


Спецификацию материалов на качель-подвес см. лист 40

| | | | | | | | |
|---|---|---|---|---|---|---|---|
| Нач. отд. | Радеев | | 5.1.84 | Качели тип I. Сидение-подвес. Общий вид. Разрез 1-1, 2-2, деревянные детали | 320-066.84 | -АС | Лист 39 |
| Н. контр. | Пащенко | | 5.1.84 | | | | |
| Гл. контр. | Мещаревск | | 5.1.84 | | | | |
| Инв. № подл. | Подпись и дата | Взам. инв. № | | | | | |

Согласовано

Привязан

ЛенЗНИИЭП

| | | | |
|---|---|---|---|
| ГАП | Радеев | | 5.1.84 |
| Арх. | Хайрулин | | 5.1.84 |

Копировал

Формат 1559/1

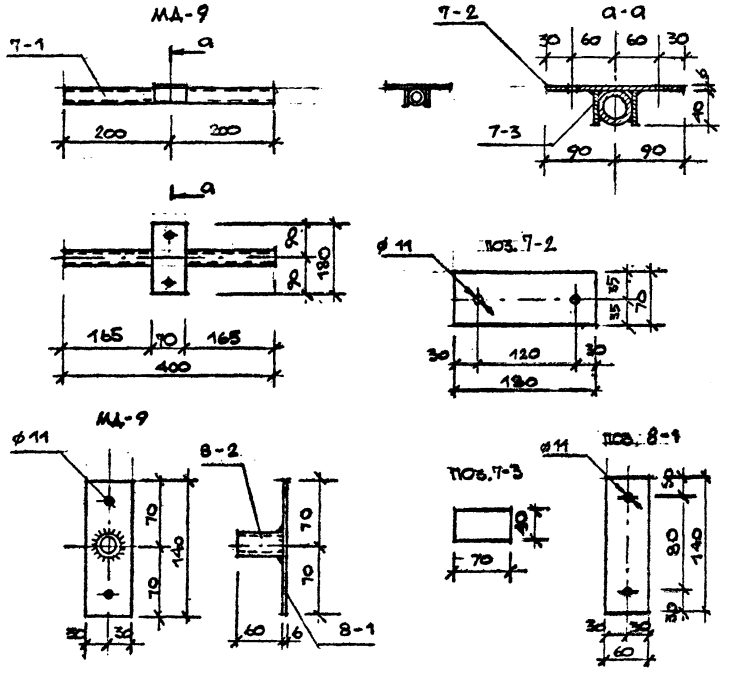


| Поз. обозначение | Обозначение | Наименование | Кол | Масса ед., т | Примечание |
|---|---|---|---|---|---|
| | | | | | |
| 1 | | БРУС 60×60 ℓ= 1130 | | | |
| | | ГОСТ 8486-66 | 4 | | 0,016 м³ |

| Поз. обозначение | Обозначение | Наименование | Кол | Масса ед., кг | Примечание |
|---|---|---|---|---|---|
| | | | | | |
| 2 | | ДОСКА 29×100 ℓ=1200 | | | |
| | | ГОСТ 8486-66 | 2 | | 0,007 м³ |
| 3 | | БРУС 80×80 ℓ = 300 | | | |
| | | ГОСТ 8486-66 | 2 | | 0,004 м³ |
| 4 | | ДОСКА 29×180 | | | |
| | | ℓ = 300 ГОСТ 8486-66 | 2 | | 0,003 м³ |
| 5 | | БРУС 80×80 ℓ = 180 | | | |
| | | ГОСТ 8486-66 | 2 | | 0,003 м³ |
| 6 | | АРМ ф 20 А-I ℓ=580 ГОСТ 5781-81 | 2 | 1,43 | 2,9 кг |
| 7 | | МД-9 | 2 | 3,16 | 6,32 кг |
| 7-1 | | ТРУБА $D_н$ = 33,5 ℓ = 400 | | | |
| | | ГОСТ 3262-75 | 1 | 0,85 | |
| 7-2 | | – 6×70×180 ГОСТ 103-76 | 1 | 0,6 | |
| 7-3 | | – 6×70×40 ГОСТ 103-76 | 2 | 0,13 | 0,26 кг |
| 8 | | МД-9 | 4 | | |
| 8-1 | | – 6×60×140 ГОСТ 103-76 | 1 | 0,4 | |
| 8-2 | | ТРУБА $D_н$ = 42,3 | | | |
| | | ℓ=60 ГОСТ 3262-75 | 1 | 0,16 | |
| 9 | | БОЛТ М 10×160 ГОСТ 7798-70 | 4 | – | 0,44 кг |
| 10 | | БОЛТ М 10×120 ГОСТ 7798-70 | 12 | – | 1 кг |
| 11 | | ГАЙКА М 10 ГОСТ 5915-70 | 16 | – | 0,2 кг |
| 12 | | ГАЙКА М 20 ГОСТ 5915-70 | 12 | – | 0,75 кг |
| 13 | | ШАЙБА ф 10 ГОСТ 11371-78 | 32 | – | 0,13 кг |
| 14 | | ШАЙБА ф 20 ГОСТ 11371-78 | 8 | – | 0,18 кг |

СОГЛАСОВАНО

Нач. отд. Радеев 5.1.84
Н. конст. Пащенко 5.1.84
Гл. конст. Шепилевск 5.1.84

Инв. № подл. | Подпись и дата | Взам. инв. №

Привязан

ЛенЗНИИЭП | ГАП Радеев 5.1.84 | АРХ. Хайруллин 5.1.84 | Качели тип I. Металлические детали. Спецификация материалов | 320-066.84 | -АС | Лист 40

Копировал | Формат 1559/1

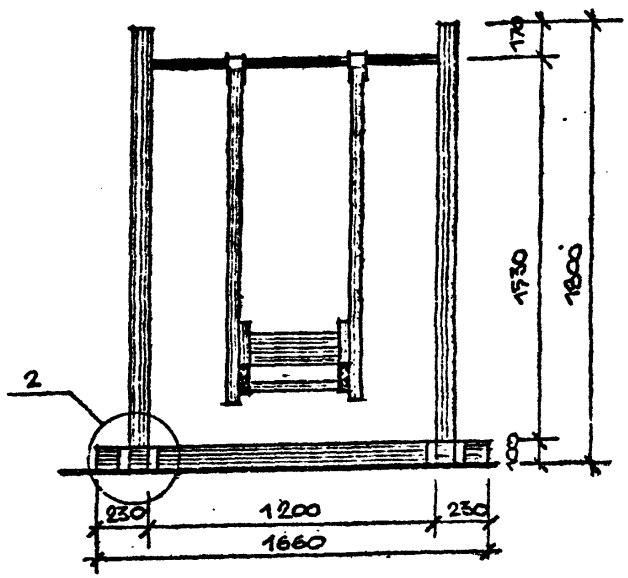


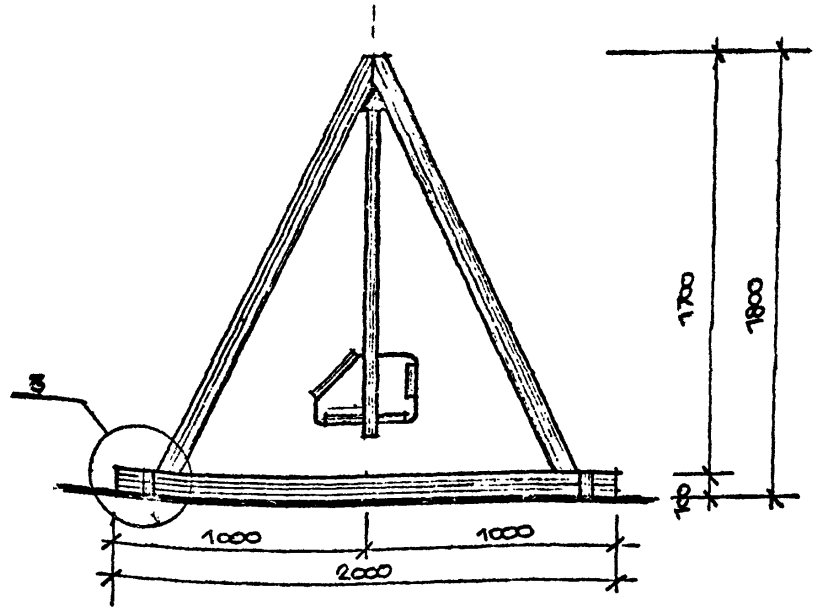


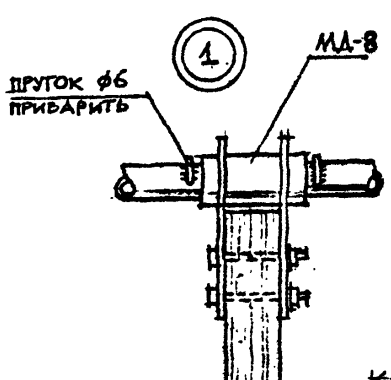


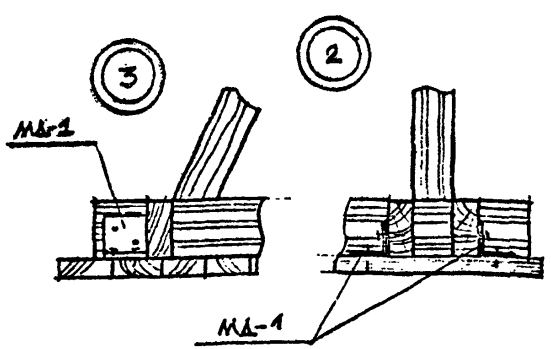


| Поз. обозначение | Обозначение | Наименование | Кол. | Масса ед., кг | Примечание |
|---|---|---|---|---|---|
| | | | | | |
| 1 | лист 43 | РАМА ДР-3 | 1 | | |
| 2 | лист 42 | СИДЕНИЕ-ПОДВЕС | 1 | | |
| 3 | лист 19 | МД-1 | 8 | 0,31 | 2,48кг |
| 4 | лист 45 | МД-8 | 2 | 1,9 | 3,8кг |
| 5 | | БОЛТ М10х80 ГОСТ 7798-70 | 4 | – | 0,25кг |
| | | ГАЙКА М10 ГОСТ 5915-70 | 4 | – | 0,05кг |
| | | ШАЙБА ф10 ГОСТ 11371-78 | 8 | – | 0,03кг |

КАЧЕЛЬ ТИП II. РАССЧИТАНА НА 1 ЧЕЛОВЕКА
СИДЕНИЕ-ПОДВЕС РАЗРАБОТАНО НА ЛИСТЕ 42

СОГЛАСОВАНО

Нач. отд. Радеев
Н. контр. Пашенко
Гл. констр. Шепилевская

Инв. № подл. | Подпись и дата | Взам. инв. №

Привязан

| | | | | | | |
|---|---|---|---|---|---|---|
| ЛенЗНИИЭП | ГАП | РАДЕЕВ | | 10.11.83 | Качели тип II. Общие виды. Узлы. Спецификация элементов | 320-066.84 -АС | Лист 41 |
| | Арх. | ХАЙРУМИН | | 10.11.83 | | |

Копировал

Формат 155.9/1

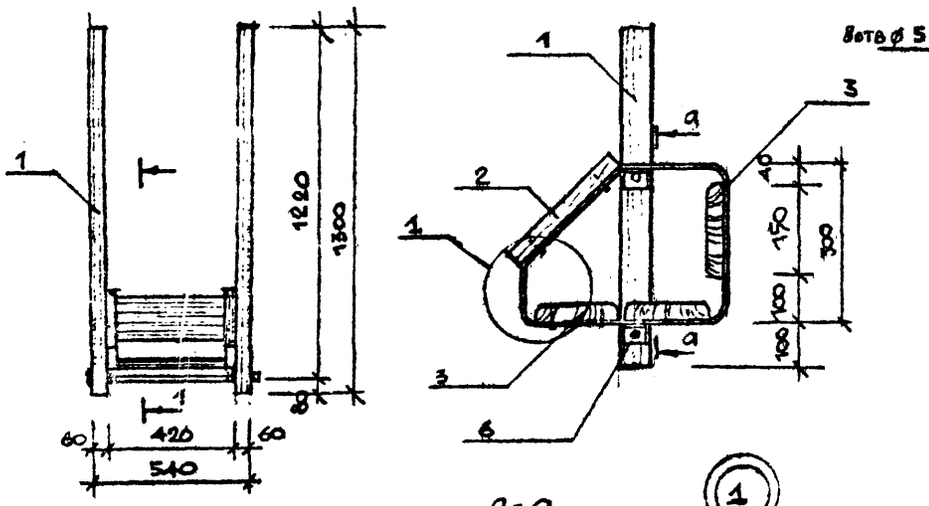





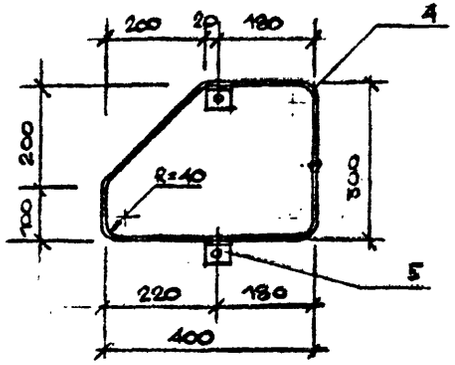


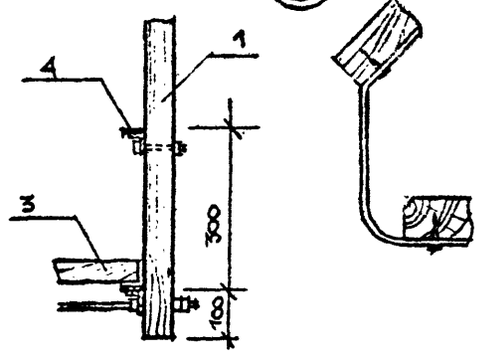





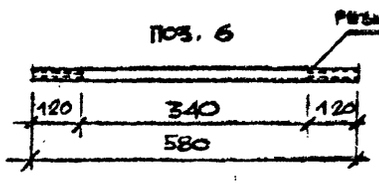


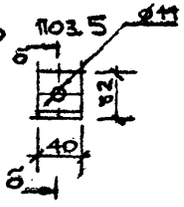


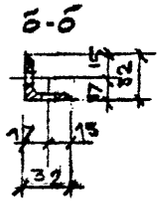


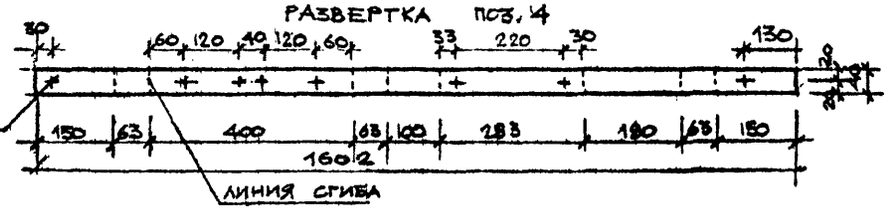


| Поз. обозначение | Обозначение | Наименование | Кол | Масса ед., кг | Примечание |
|---|---|---|---|---|---|
| | | | | | |
| 1 | | Брус 60×60 $l$=1300 | | | |
| | | ГОСТ 8486-66 | 2 | | 0,009 м³ |
| 2 | | Брус 20×40 $l$=280 | | | |
| | | ГОСТ 8486-66 | 2 | | 0,0004 м³ |
| 3 | | Доска 29×150 | | | |
| | | $l$=420 ГОСТ 8486-66 | 3 | | 0,005 м³ |
| 4 | | — 4×40×1602 ГОСТ 103-76 | 2 | 2 | 4 кг |
| 5 | | L 32×32×4 $l$=40 | | | |
| | | ГОСТ 8509-72 | 4 | 0,08 | 0,3 кг |
| 6 | | Арм Ø10 А-I $l$=580 | | | |
| | | ГОСТ 5781-81 | 1 | 0,36 | |
| 7 | | Болт М10×80 | 2 | — | 0,2 кг |
| | | ГОСТ 7798-70 | | | |
| 8 | | Гайка М10 | 4 | — | 0,05 кг |
| | | ГОСТ 5915-70 | | | |
| 9 | | Шайба Ø10 | 8 | — | 0,03 кг |
| | | ГОСТ 11371-78 | | | |
| 10 | | Шурупы 4×30 | | | |
| | | ГОСТ 1144-80 | 16 | — | 0,06 кг |

СОГЛАСОВАНО

Инв.№ подл. | Подпись и дата | Взам. инв.№

Инженер Рабсей Шепилевская
Гл. конструктор Пашенко

Привязан

ЦпиЭНИИЭП

ГАП Рабсей
Арх. Майрин

Качели тип II. Сидение-подвес
Общий вид. Детали.
Спецификация материалов

320-066.84 -АС

Лист 42

Копировал

Формат А3

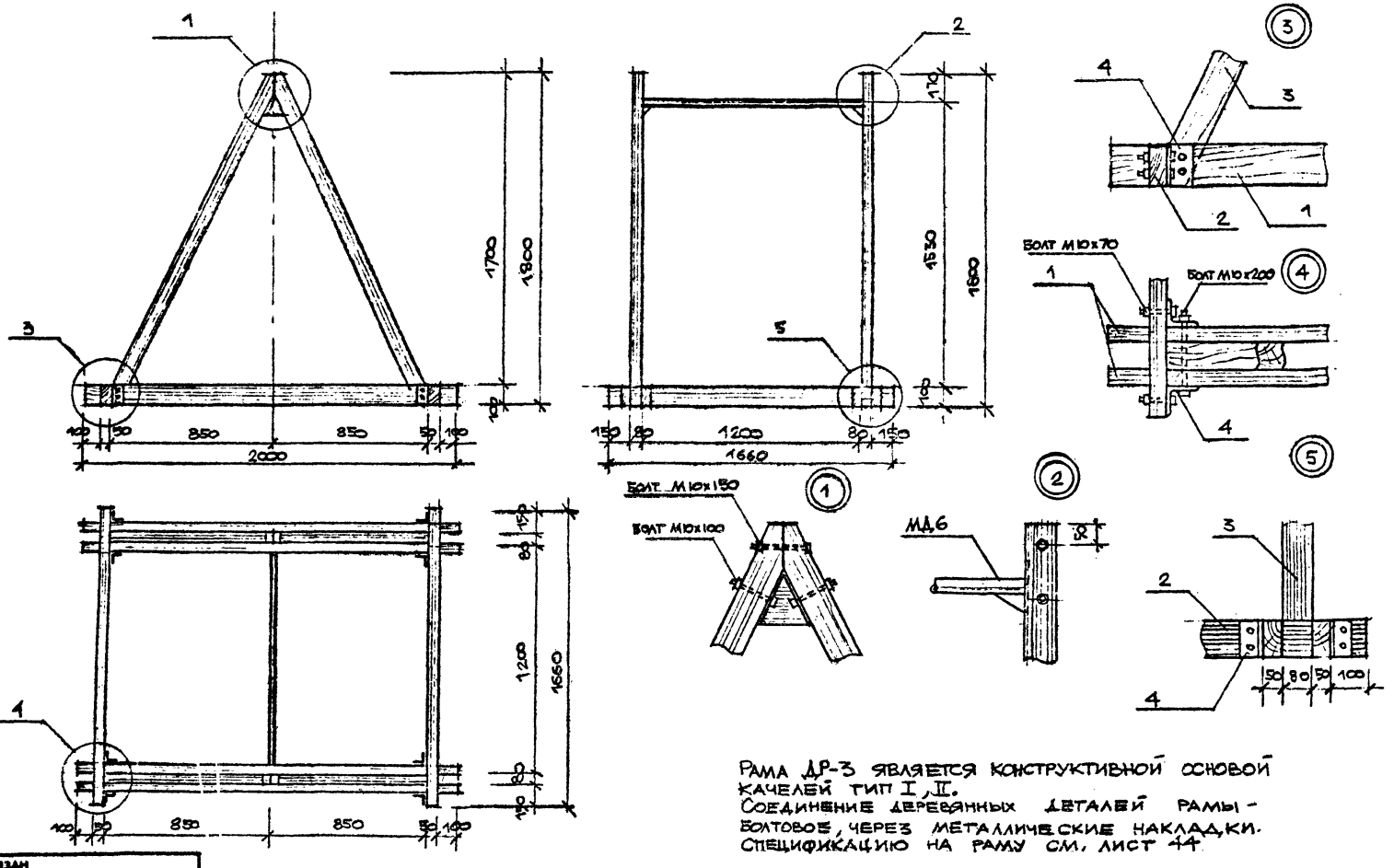


Рама ДР-3 является конструктивной основой качелей тип I, II.
Соединение деревянных деталей рамы - болтовое, через металлические накладки.
Спецификацию на раму см. лист 44

| | | | | | | |
|---|---|---|---|---|---|---|
| ГАП | РАДЕЕВ | | | Качели тип I, II. Рама ДР-3. Общие виды. Узлы. | 320-066.84 | - АС |
| АРХ. | ХАИРУЛЛИН | | | | | Лист 43 |

ПенЗНИИЭП

Привязан

Инв.№ подл. | Подпись и дата | Взам. инв.№

Согласовано

Кач.отд. Радеев 6.XI.83
Н.контр. Пащенко 6.XI.83
Гл.конспр. Шепилевская 6.XI.83

Копировал

Формат 1559/1

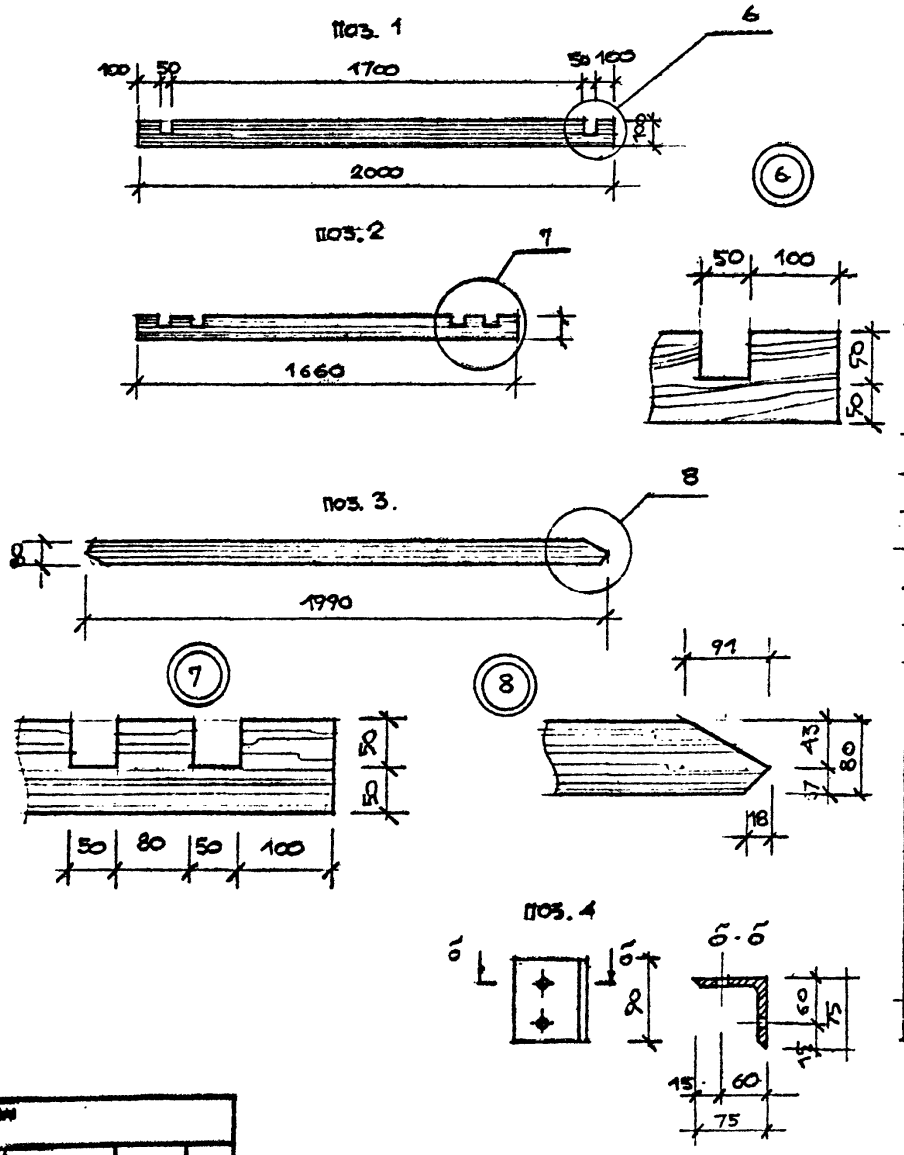


| Поз. обозначение | Обозначение | Наименование | Кол. | Масса ед., кг | Примечание |
|---|---|---|---|---|---|
| | | | | | |
| 1 | | БРУС 50×100 ℓ = 2000 | | | |
| | | ГОСТ 8486-66 | 4 | | 0,04 м³ |
| 2 | | БРУС 50×100 ℓ = 1660 | | | |
| | | ГОСТ 8486-66 | 2 | | 0,017 м³ |
| 3 | | БРУС 80×80 ℓ = 1990 | | | |
| | | ГОСТ 8486-66 | 4 | | 0,051 м³ |
| 4 | | L75×75×5 ℓ = 90 | | | |
| | | ГОСТ 8509-72 | 4 | 0,5 | 2,0 кг |
| 5 | лист 45 | МД-5 | 1 | 4,5 | |
| 6 | | БОЛТ М10×70 | | | |
| | | ГОСТ 7798-70 | 8 | – | 0,44 кг |
| 7 | | БОЛТ М10×100 | | | |
| | | ГОСТ 7798-70 | 4 | – | 0,3 кг |
| 8 | | БОЛТ М10×150 | | | |
| | | ГОСТ 7798-70 | 2 | – | 0,21 кг |
| 9 | | БОЛТ М10×200 | | | |
| | | ГОСТ 7798-70 | 8 | – | 1,1 кг |
| 10 | | ГАЙКА М10 | | | |
| | | ГОСТ 5915-70 | 22 | – | 0,25 |
| 11 | | ШАЙБА ø10 | | | |
| | | ГОСТ 11371-78 | 44 | – | 0,18 кг |

СОГЛАСОВАНО

Нач. отд. Радеев
Н. контр. Пащенко
Гл. архит. Шепилевская

Инв. № подл. | Подпись и дата | Взам. инв. №

Привязан

ЛенЗНИИЭП

| | | | |
|---|---|---|---|
| ГАП | РАДЕЕВ | | |
| АРХ. | | | |

Качели тип I, II. Рама ДР-3
Детали рамы. Спецификация
Материалов

320-066.84 – АС

44

Копировал

Формат

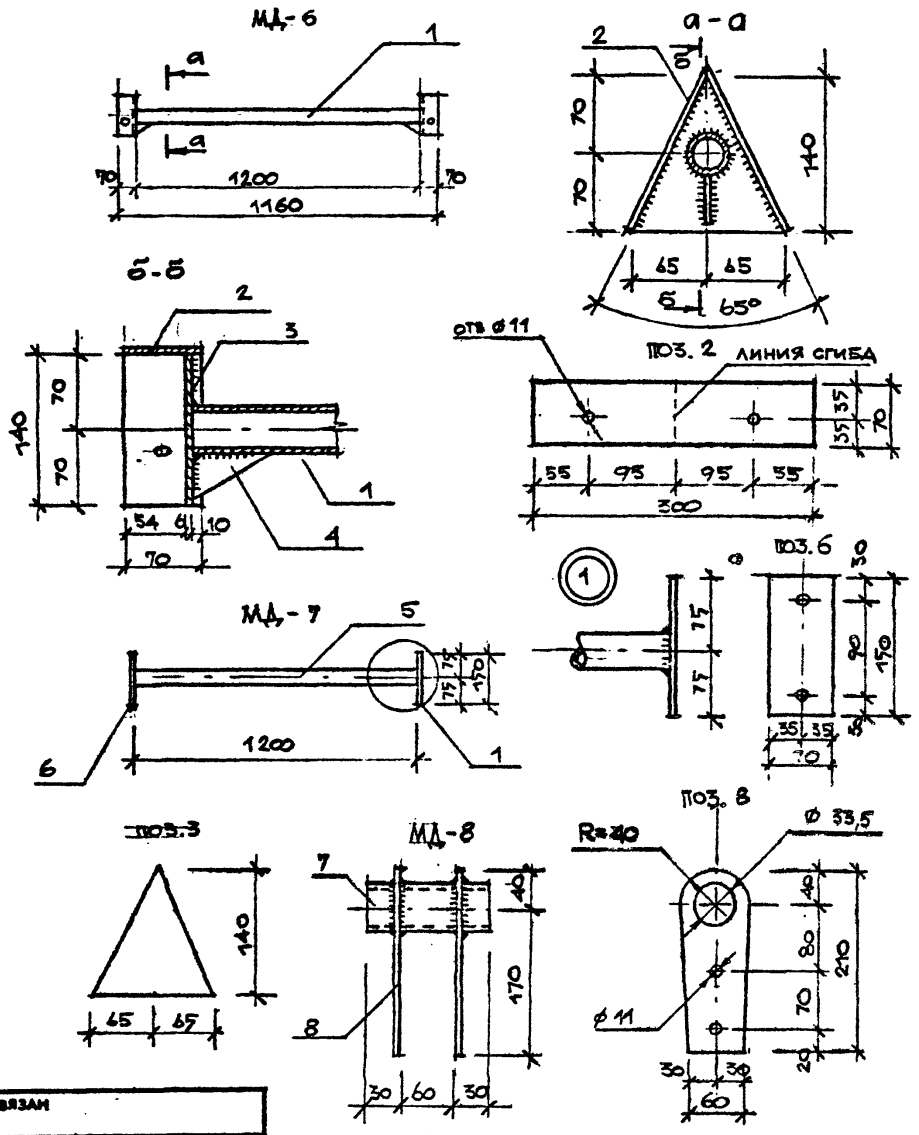


| Поз. обозначение | Обозначение | Наименование | Кол. | Масса ед., кг | Примечание |
|---|---|---|---|---|---|
| | | | | | |
| | | МД-6 | | | |
| 1 | | ТРУБА Dн = 33,5 | | | |
| | | ℓ = 1200 ГОСТ 3262-75 | 1 | 2,5 | |
| 2 | | — 6 × 70 × 300 | | | |
| | | ГОСТ 103-76 | 2 | 0,99 | 1,98кг |
| 3 | | — 6 × 130 × 140 | | | |
| | | ГОСТ 103-76 | 2 | 0,86 | 1,72кг |
| 4 | | — 6 × 40 × 60 | | | |
| | | ГОСТ 103-76 | 2 | 0,11 | 0,22кг |
| | | | | | |
| | | МД-7 | | | |
| 5 | | ТРУБА Dн = 33,5 | | | |
| | | ℓ = 1200 ГОСТ 3262-75 | 1 | 2,5 | |
| 6 | | — 6 × 70 × 150 | | | |
| | | ГОСТ 103-76 | 2 | 0,5 | 1кг |
| | | | | | |
| | | МД-8 | | | |
| 7 | | ТРУБА Dн = 42,3 | | | |
| | | ℓ = 120 ГОСТ 3262-75 | 1 | 0,33 | |
| 8 | | — 6 × 80 × 210 | | | |
| | | ГОСТ 103-76 | 2 | 0,79 | 1,58кг |

СОГЛАСОВАНО

Нач. отд. Радеев 9.XI.83
Н. контр. Пащенко 9.XI.83
Гл. констр. Щепилевская 9.XI.83

Инв. № подл. | Подпись и дата | Взам. инв. №

Привязан

ЛенЗНИИЭП

| | | | |
|---|---|---|---|
| ГАП | РАДЕЕВ | | 9.XI.83 |
| АРХ. | ХАЙРУЛЛИН | | 9.XI.83 |

КАЧЕЛИ ТИП I, II. МЕТАЛЛИЧЕСКИЕ ДЕТАЛИ МД-6, МД-7, МД-8. СПЕЦИФИКАЦИЯ

320-066.84 -АС

Лист 45

Копировал

Формат 1559/1

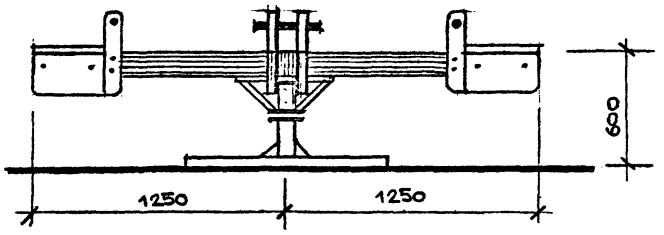


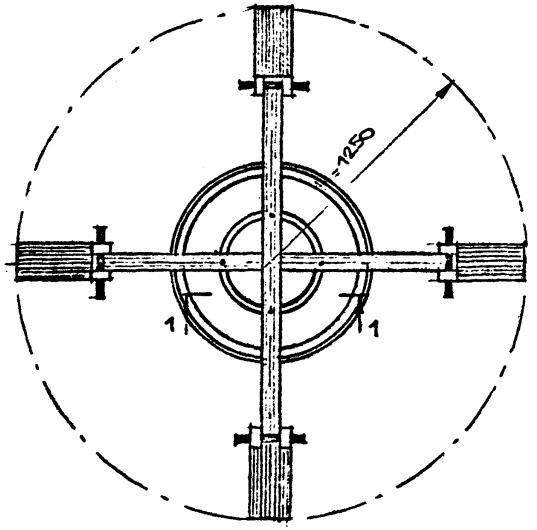


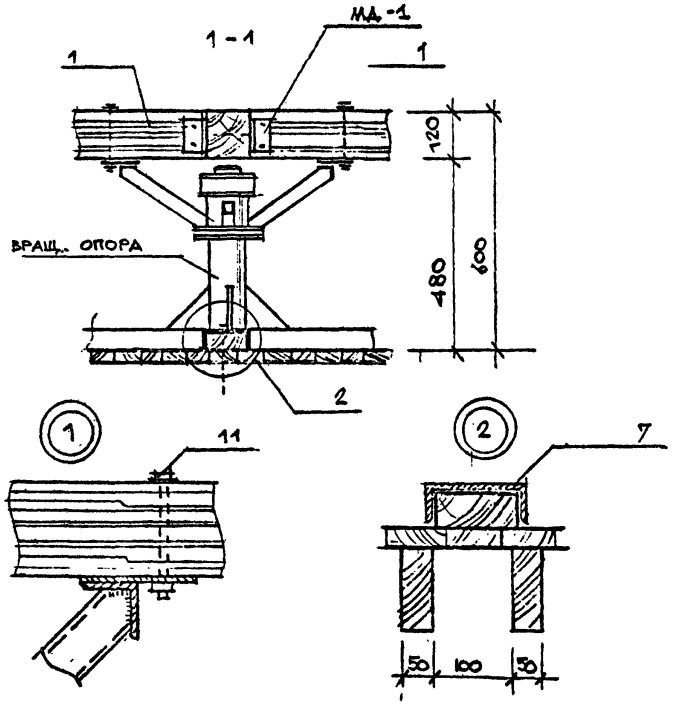


КАРУСЕЛЬ ПРЕДНАЗНАЧЕНА ДЛЯ ДЕТЕЙ ДОШКОЛЬНОГО ВОЗРАСТА И УСТАНАВЛИВАЕТСЯ НА ПЛАТФОРМАХ ПЕРВИЧНЫХ ИГРОВЫХ ПЛОЩАДОК. (УЗЕЛ 2)
КОНСТРУКЦИЯ - МЕТАЛЛИЧЕСКАЯ ВРАЩАЮЩАЯСЯ ОПОРА, И ДЕРЕВЯННЫЕ ДЕТАЛИ СИДЕНИЙ
КРЕПЛЕНИЕ ДЕРЕВЯННЫХ ДЕТАЛЕЙ СМ. УЗЕЛ 1.
СПЕЦИФИКАЦИЮ НА КАРУСЕЛЬ. СМ. ЛИСТ 47

СОГЛАСОВАНО

Нач. стр. Радеев
Н. контр. Пащенко
Гл. констр. Шепилевская

Взам. инв. №
Подпись и дата
Инв. № подл.

Привязан

| | | | | | | |
|---|---|---|---|---|---|---|
| ЛенЗНИИЭП | ГАП | РАДЕЕВ | | Карусель. Общий вид. Разрез 1-1 Узлы | 320-066.84 | -АС |
| | АРХ. | ХАЙРУЛЛАН | | | | Лист 48 |

Копировал Формат 1550/1

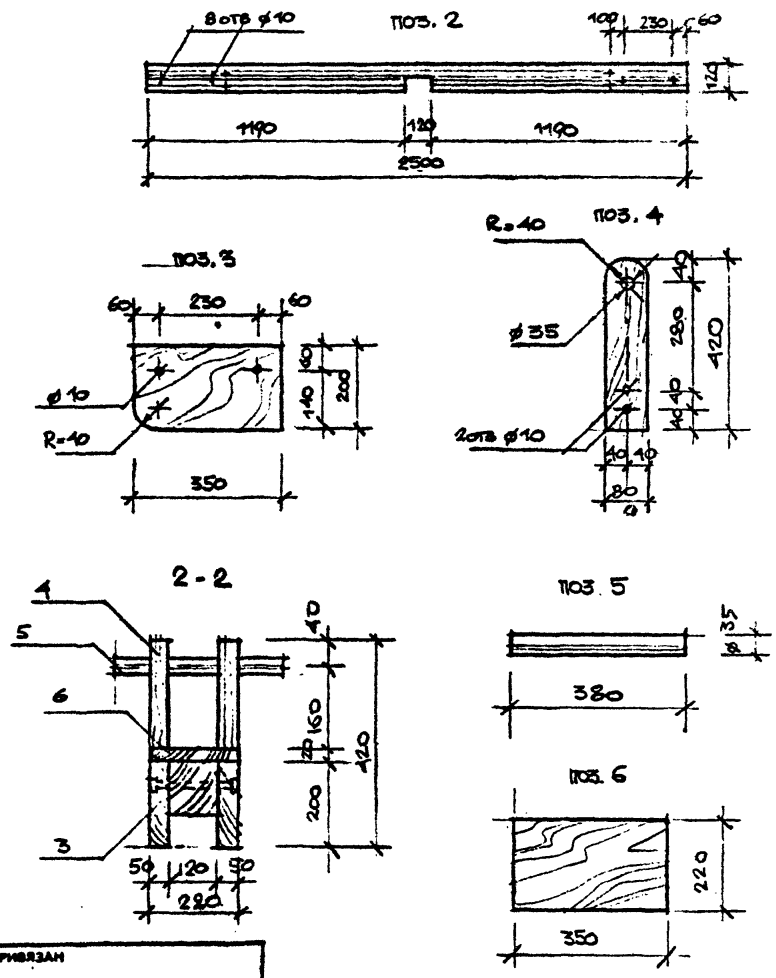


| Поз. обозначение | Обозначение | Наименование | Кол | Масса ед., кг | Примечание |
|---|---|---|---|---|---|
| | | | | | |
| 1. | лист 48 | вращающаяся | | | |
| | | опора. | 1 | 60,2 | |
| 2 | | брус 120×120 | | | |
| | | ℓ=2500 ГОСТ 8486-66. | 2 | | 0,07м³ |
| 3 | | доска 50×200 | | | |
| | | ℓ=350 ГОСТ 8486-66. | 8 | | 0,028м³ |
| 4 | | брус 50×80 ℓ=420 | | | |
| | | ГОСТ 8486-66. | 8 | | 0,013м³ |
| 5 | | поручень ⌀40 | | | |
| | | ℓ=380 ГОСТ 8486-66 | 4 | | 0,003м³ |
| 6 | | доска 220×20 | | | |
| | | ℓ=350 ГОСТ 8486-66 | 4 | | 0,006м³ |
| 7 | | брус 50×100 ℓ=440 | | | |
| | | ГОСТ 8486-66 | 4 | | 0,009м³ |
| 8 | | брус 50×100 ℓ=200 | | | |
| | | ГОСТ 8486-66 | 4 | | 0,004м³ |
| 9 | | МД-1 | 4 | 0,31 | 1,24кг |
| 10 | | болт М10×200 ГОСТ 7798-70 | 16 | – | 2,2кг |
| 11 | | болт М10×150 ГОСТ 7798-70 | 4 | – | 0,42кг |
| 12 | | гайка М10 ГОСТ 5915-70 | 20 | – | 0,23кг |
| 13 | | шайба ⌀10 ГОСТ 11371-78 | 40 | – | 0,16кг |

СОГЛАСОВАНО

Нач.отд. Радеев
Н.контр. Пащенко
Гл.констр. Шепилевская

Инв.№ подл. | Подпись и дата | Взам. инв.№

Привязан

| | | | | | |
|---|---|---|---|---|---|
| ЛенЗНИИЭП | ГАП | РАДЕЕВ | | Карусель. Деревянные детали. Сводная спецификация элементов | 320-066.84 -АС |
| | АРХ. | ХАЙРУЛЛИН | | | Лист 47 |

Копировал

Формат 1559/1

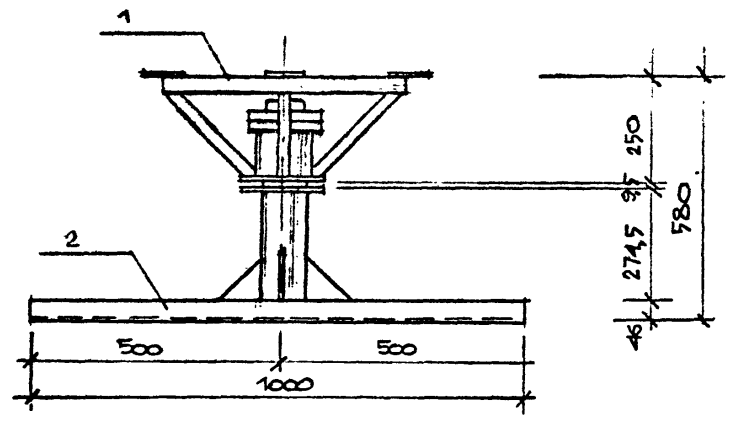


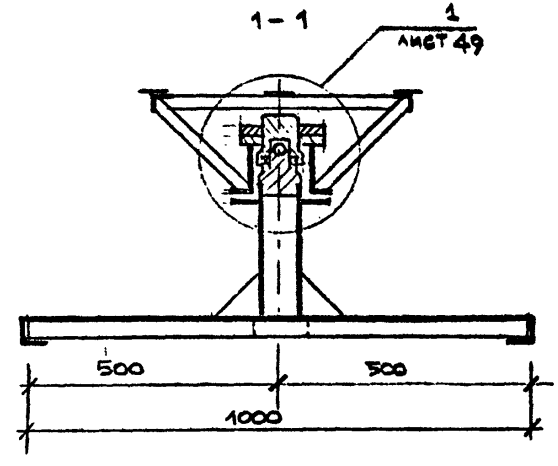


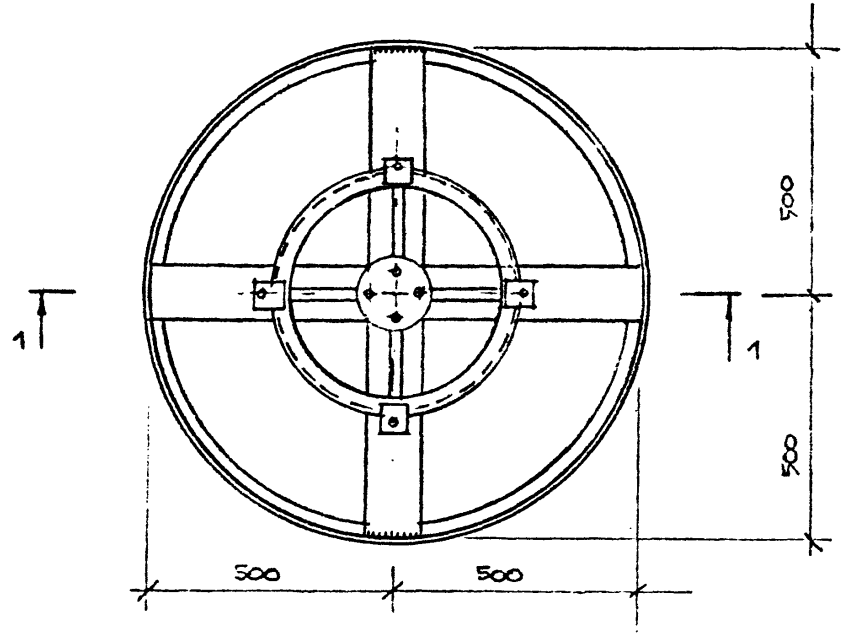


| Поз. обозначение | Обозначение | Наименование | Кол | Масса ед., кг | Примечание |
|---|---|---|---|---|---|
| | | | | | |
| 1 | лист 50 | опора верхняя | 1 | 14,9 | |
| 2 | лист 51 | опора нижняя | 1 | 32,3 | |
| 3 | лист 52 | опора подшипн. верхн. | 1 | 5,7 | |
| 4 | лист 52 | опора шарика | 1 | 0,15 | |
| 5 | | шарик ⌀30 | | | |
| | | ГОСТ 3722-81 | 1 | | |
| 6 | | подшипник 108 | | | |
| | | ГОСТ 8338-75 | 1 | | |
| 7 | | винт М12×20 | | | |
| | | ГОСТ 1491-80 | 4 | – | 0,1кг |

СОГЛАСОВАНО

Нач.отд. Радеев
Н.контр. Пащенко
Гл.констр. Шепилевская

Инв.№ подл. | Подпись и дата | Взам. инв.№

Привязан

ПенЗНИИЭП

| | | | |
|---|---|---|---|
| ГАП | Радеев | | Карусель. Вращающаяся опора |
| АРХ | Хайрулин | | Спецификация элементов опоры |

320-066.84 АС

Лист 48

Копировал

Формат

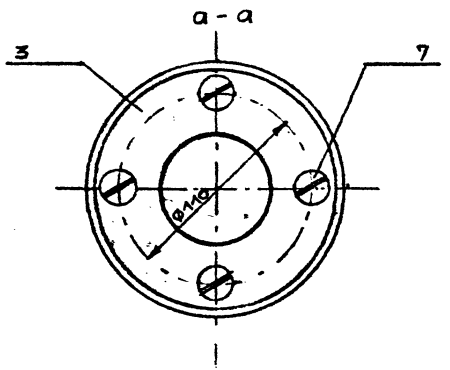


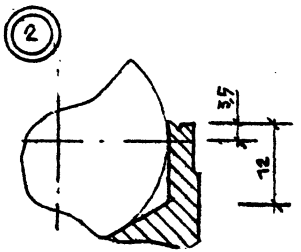


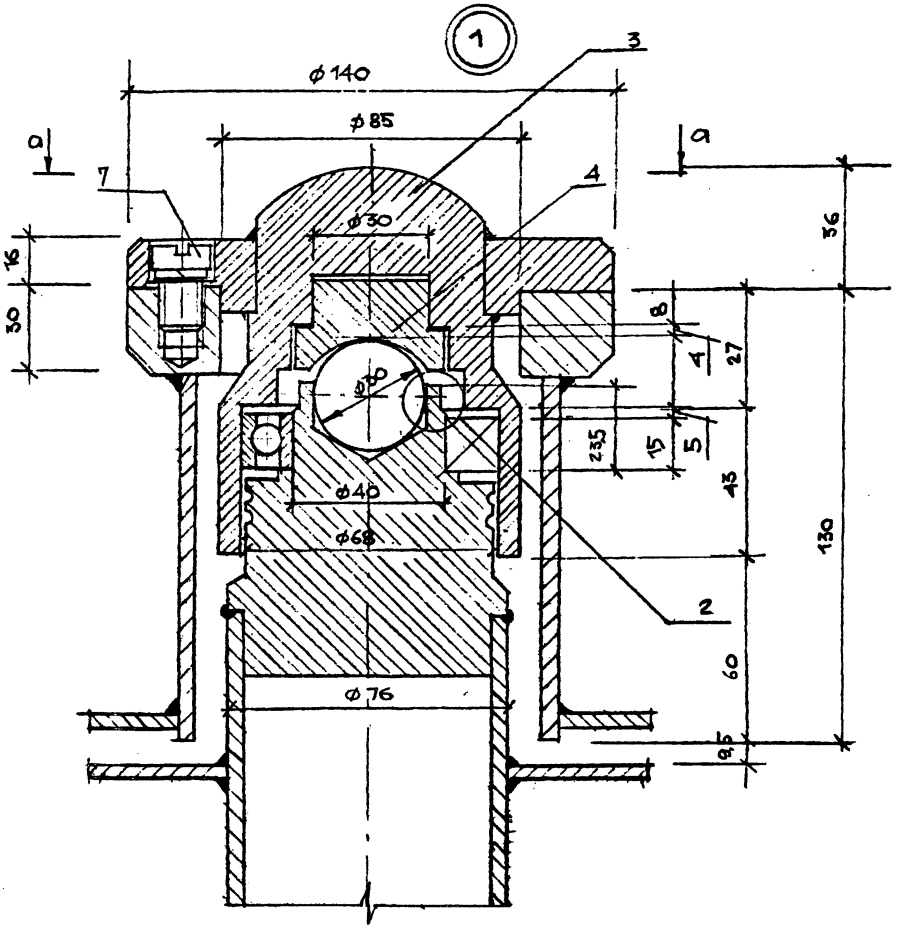


СОГЛАСОВАНО

Инв.№ подл. | Подпись и дата | Взам. инв.№ | Инв.№ дубл. | Подпись и дата

Привязан

| | | | | | |
|---|---|---|---|---|---|
| ЛенЗНИИЭП | ГАП | РАДЕВИЧ | | Карусель. Вращающаяся опора. Узел 1, 2 | 320-066.84 АС |
| | АРХ. | ХАЙРУЛЛИН | | | Лист 49 |

Копировал

Формат А4

1559/1

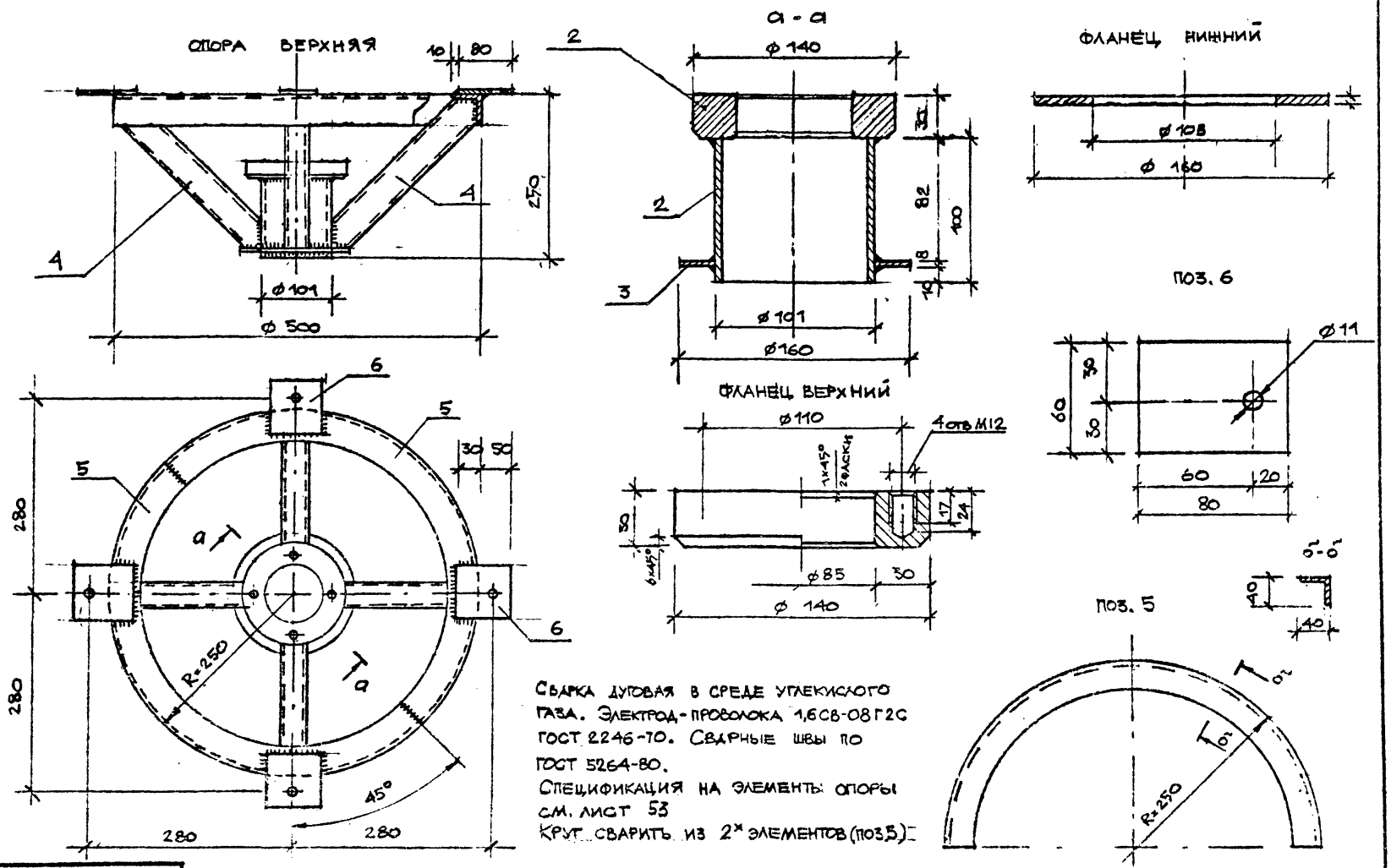


Сварка дуговая в среде углекислого газа. Электрод-проволока 1,6СВ-08Г2С ГОСТ 2246-70. Сварные швы по ГОСТ 5264-80.
Спецификация на элементы опоры см. лист 53
Круг сварить из 2х элементов (поз.5)

| | | | | | | |
|---|---|---|---|---|---|---|
| Инв. № подл. | Подпись и дата | Взам. инв. № | Н. контр. | Пащенко | | |
| | | | Ц. конструктор | Шепилевская | | |
| Привязан | | | | | | |
| ЛенЗНИИЭП | ГАП | РАДНЕВ | | Карусель. Вращающаяся опора. Опора верхняя | 320-066.84 | -АС |
| | АРХ. | ХАЙРУМИ | | | | |

Копировал

Формат 1559/1

## ОПОРА НИЖНЯЯ

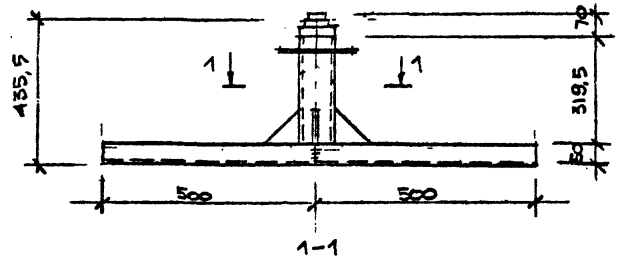


1–1

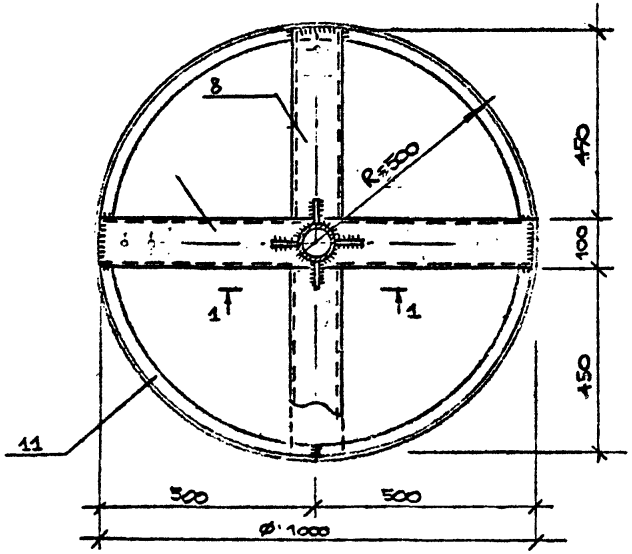


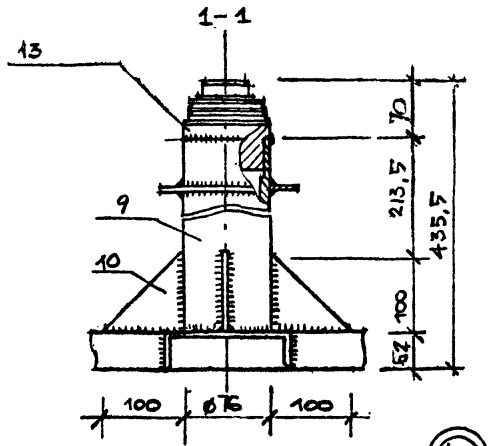


поз. 12

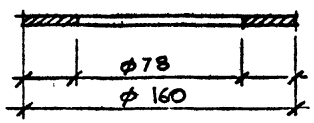


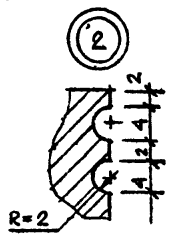


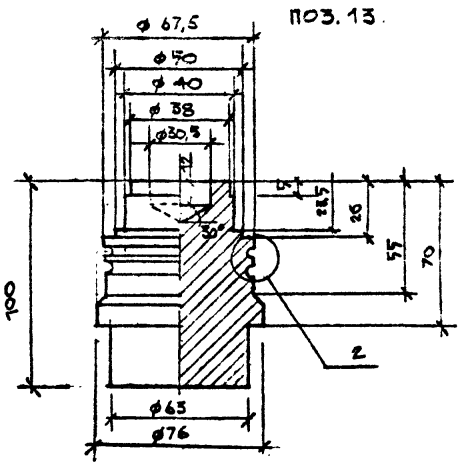


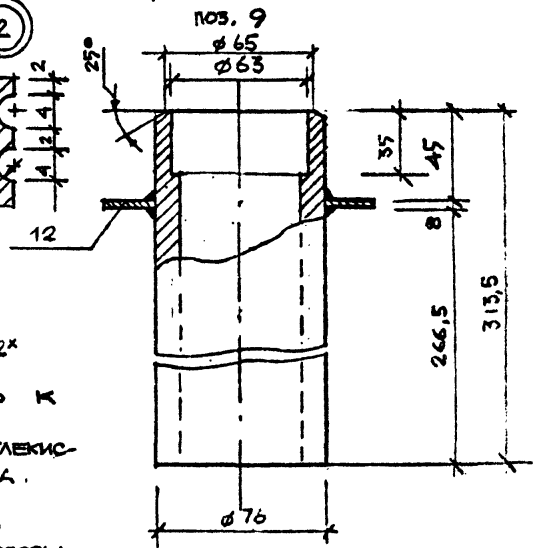


Опорный круг сварить из 2х элементов (поз. 11)
Опору подшипника приварить к к трубе (поз. 9)
Сварка дуговая в среде углекислого газа. Электрод-проволока. 1,6 Св-0,8Г2С ГОСТ 2246-70
Сварные швы по ГОСТ 5264-80
Спецификацию на элементы опоры см. лист 53

СОГЛАСОВАНО

| | | | |
|---|---|---|---|
| Нач.отд | Радеев | | 6.X.84 |
| Гл.констр | Пащенко | | 6.X.84 |
| Гл.констр | Шепилевская | | 6.X.84 |

Инв.№ подл. | Подпись и дата | Взам. инв.№

Привязан

| | | | | | |
|---|---|---|---|---|---|
| ЛенЗНИИЭП | ГАП | РАДЕЕВ | | Карусель. Вращающаяся опора. Опора нижняя. | 320-066.84 — АС |
| | АРХ. | ХАЙРУЛЛИН | 6.X.84 | | |

Формат 1653/1

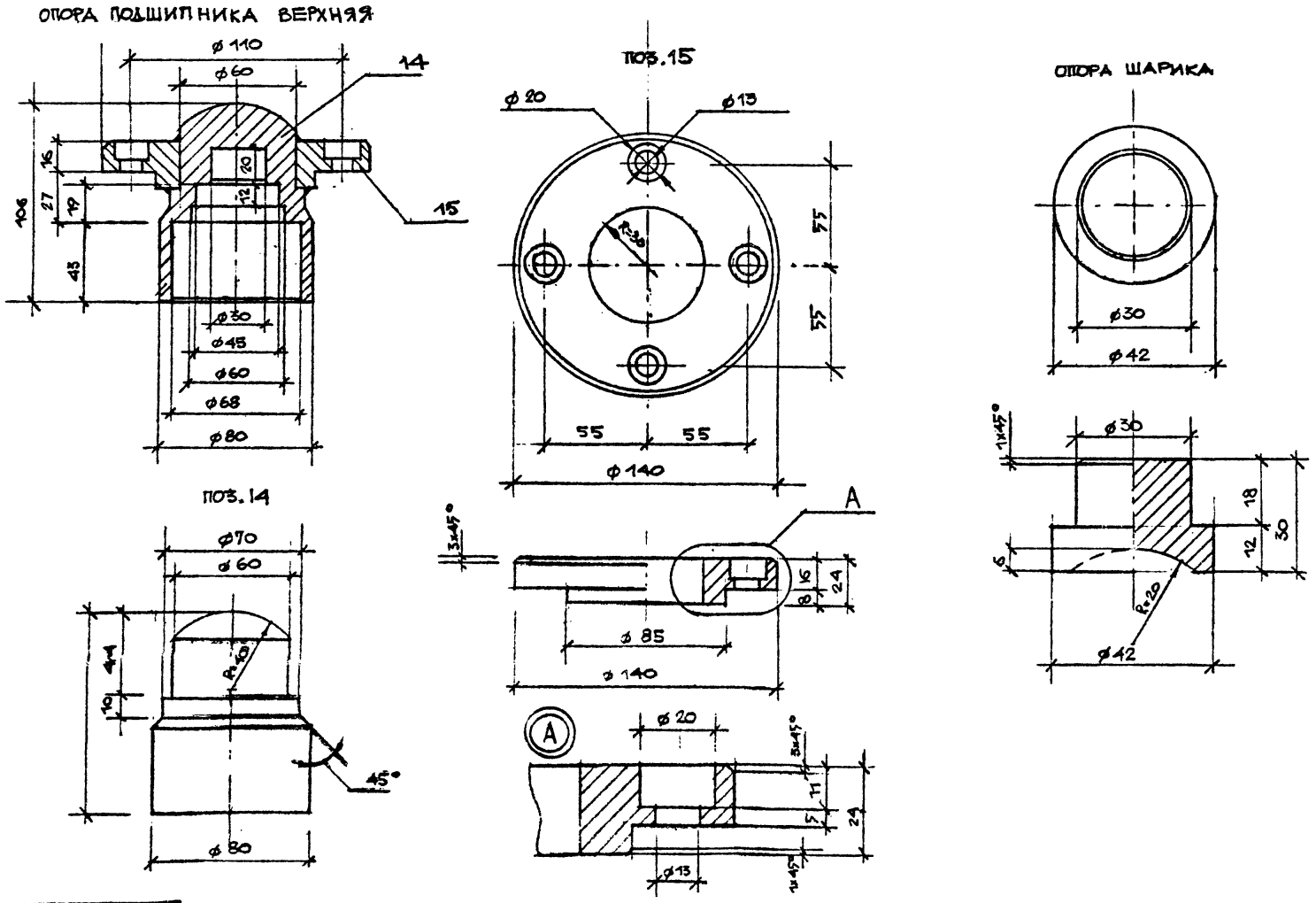


СОГЛАСОВАНО

| | | | |
|---|---|---|---|
| Нач.отд. | Радеев | | |
| Н.контр. | Пощенко | | |
| Гл.констр. | Шепилевская | | |

Взам. инв. №

Подпись и дата

Инв. № подл.

Привязан

| | | | | | |
|---|---|---|---|---|---|
| ЛенЗНИИЭП | ГАП | Радень | | Карусель. Вращающаяся опора. Детали опоры | 320-066.84 -АС |
| | Арх. | Айрулин | | | 52 |

Копировал

Формат

| Поз. обозначение | Обозначение | Наименование | Кол. | Масса ед., кг | Примечание |
|---|---|---|---|---|---|
| | | | | | |
| | лист 50 | ОПОРА ВЕРХНЯЯ | | | |
| 1 | | ТРУБА 90×4 ГОСТ 3262-75 | | | |
| | | ℓ = 100 | 1 | 0,96 | |
| 2 | | ФЛАНЕЦ ВЕРХНИЙ | | | |
| | | Ст.3 ГОСТ 380-71 | 1 | 1,5 | |
| 3 | | ФЛАНЕЦ НИЖНИЙ | | | |
| | | 8 ГОСТ 19903-74 | 1 | 0,8 | |
| 4. | | ТРУБА 40×40×4 | | | |
| | | ℓ = 320 ГОСТ 8639-82 | 4 | 1,44 | 5,8 кг |
| 5 | | L 40×40×4 ℓ = 780 | | | |
| | | ГОСТ 8509-72 | 2 | 2,6 | 5,2 кг |
| 6 | | – 4×80×60 ГОСТ 103-76 | 4 | 0,15 | 0,6 кг |
| | | | | | |
| | лист 51 | ОПОРА НИЖНЯЯ | | | |
| 7 | | ШВЕЛЛЕР №10 ℓ=990 | | | |
| | | ГОСТ 8240-72 | 1 | 8,5 | |
| 8 | | ШВЕЛЛЕР №10 ℓ= 445 | | | |
| | | ГОСТ 8240-72 | 2 | 3,8 | 7,6 кг |
| 9 | | ТРУБА 76×9 ГОСТ 8732-78 | | | |
| | | ℓ = 313,5 | 1 | 4,8 | |
| 10 | | КОСЫНКА – 6×100×100 | | | |
| | | ГОСТ 103-76 | 4 | 0,5 | 2 кг |
| 11 | | L 50×50×4 ℓ = 1550 | | | |
| | | ГОСТ 8509-72 | 2 | 4,7 | 9,4 кг |

| Поз. обозначение | Обозначение | Наименование | Кол. | Масса ед., кг | Примечание |
|---|---|---|---|---|---|
| | | | | | |
| 12 | | ФЛАНЕЦ ⌀160 ℓ=8мм | | | |
| | | Ст.3 ГОСТ 380-71 | 1 | 1,3 | |
| 13 | | ОПОРА ПОДШИПНИКА | | | |
| | | КРУГ В-80 ГОСТ 2590-71 | 1 | 3,5 | |
| | | | | | |
| | лист 52 | ОПОРА ПОДШИБНИКА | | | |
| | | ВЕРХНЕГО | | | |
| 14 | | Корпус – | | | |
| | | КРУГ В-80 ГОСТ 2590-71 | 1 | 2,8 | |
| 15 | | ФЛАНЕЦ ⌀ 140 | | | |
| | | Ст.3. ГОСТ 380-71 | 1 | 2,9 | |
| | | | | | |
| | лист 52 | ОПОРА ШАРИКА | | | |
| 16 | | СТАЛЬ 40Х | | | |
| | | ГОСТ 4543-71 | 1 | 0,15 | |

СОГЛАСОВАНО

Инв.№ подл. | Подпись и дата | Взам. инв.№

Н.контр. Пащенко | Гл.констр. Шепилевская

Привязан

| | | | | | |
|---|---|---|---|---|---|
| ЛенЗНИИЭП | ГАП | РАДЕЕВ | | Карусель. Вращающаяся опора. Спецификация деталей опоры | 320-066.84 -АС |
| | АРХ. | ХАЙРУЛЛИН | | | Лист 53 |

Копировал

Формат 1559/1

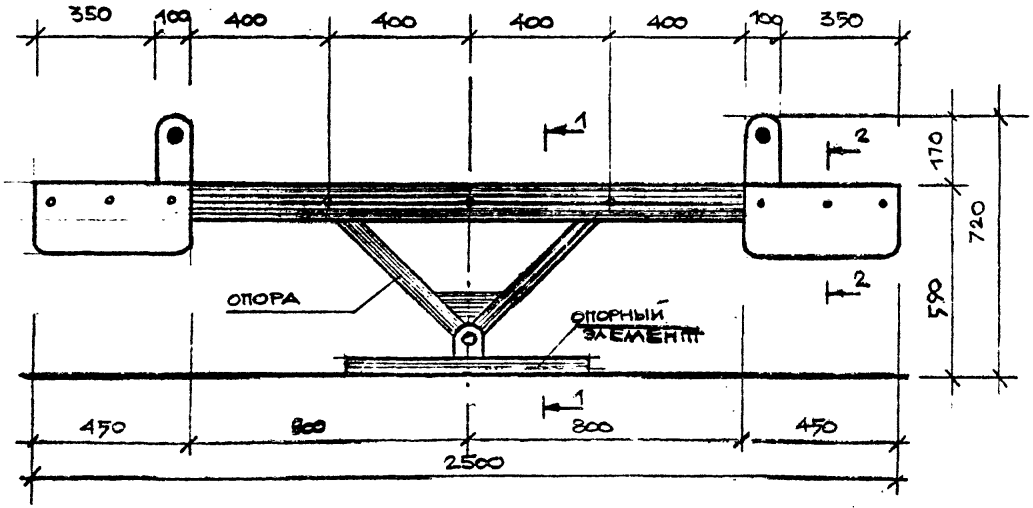


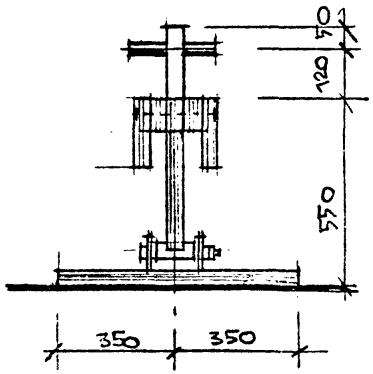


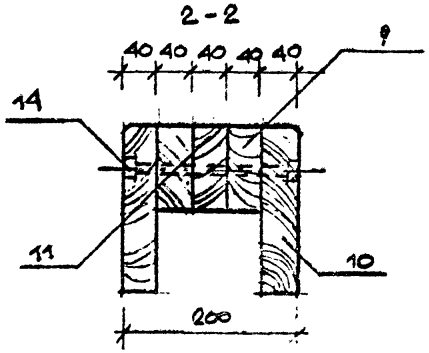


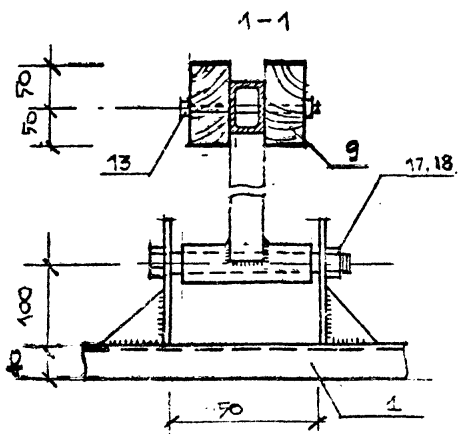


Качалка устанавливается на деревянных платформах игровых площадок. Деревянные детали крепления крепятся болтами к металлической раскачивающейся опоре.
Опора и опорный элемент разработаны на листе. 55
Деревянные детали и спецификацию материалов см. лист 56

| | | | | | | |
|---|---|---|---|---|---|---|
| Нач.отд | Радеев | | | | | |
| Н.контр | Пащенко | | | | | |
| Гл.констр | Шапилевская | | | | | |

СОГЛАСОВАНО

Взам. инв. №

Подпись и дата

Инв. № подл

ПРИВЯЗАН

| | | | | | | |
|---|---|---|---|---|---|---|
| ЛенЗНИИЭП | ГАП | Радеев | | Качалка. Общие виды. Разрез 1-1, 22 | 320-066.84 | -АС |
| | АРХ. | Хадрулин | | | | Лист 54 |

Копировал

Формат 1559/1

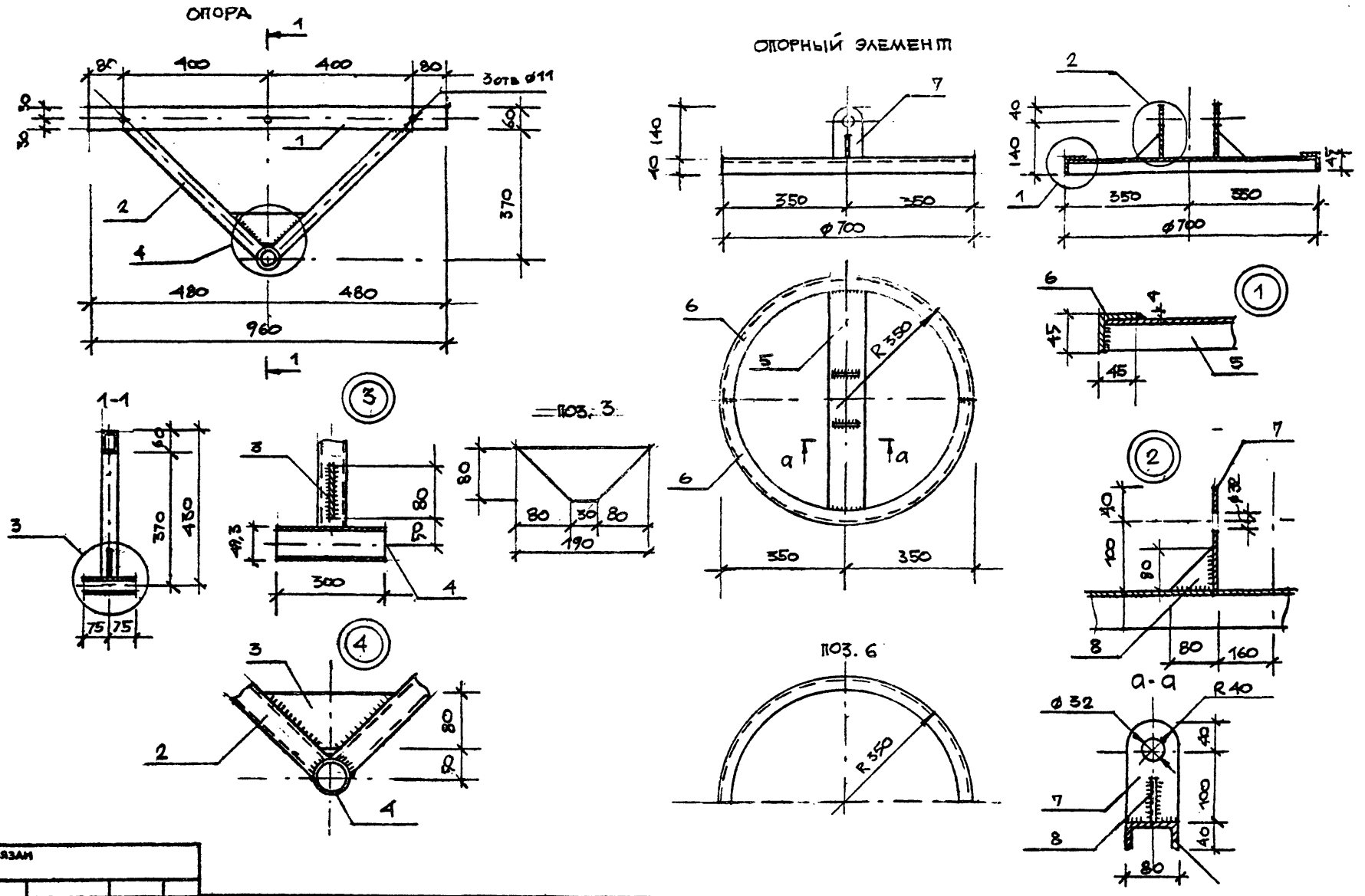


СОГЛАСОВАНО

Нач.отд. Радеев
Н.контр. Пащенко
Л.конструктор Нетишевская

Инв.№ подл. | Подпись и дата | Взам. инв.№

Привязан

| | | | | | |
|---|---|---|---|---|---|
| ЛенЗНИИЭП | ГАП | РАДЕЕВ | | Качалка. Опора. Опорный элемент. Узлы. Детали | 320-066.84 -АС |
| | АРХ. | ХАЙРУЛЛИН | | | Лист 55 |

Копировал

Формат 1559/1

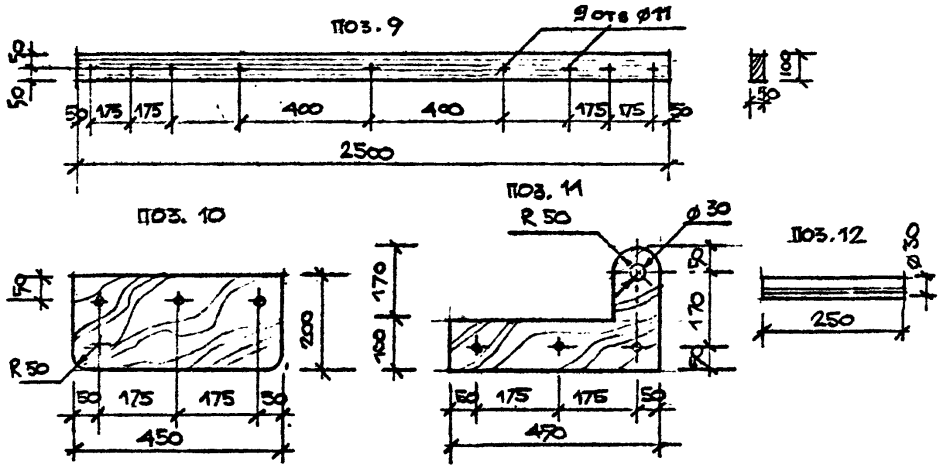


| Поз. обозначение | Обозначение | Наименование | Кол | Масса ед., кг | Примечание |
|---|---|---|---|---|---|
| | | | | | |
| | лист 55 | ОПОРА | | | |
| 1 | | ТРУБА 60×40×4 | | | |
| | | ℓ=960 ГОСТ 8639-82 | 1 | 6,7 | |
| 2 | | ТРУБА 40×40×4 ℓ=525 | | | |
| | | ГОСТ 8639-82 | 2 | 2,4 | 4,8кг |
| 3 | | −4×80×190 ГОСТ 103-76 | 1 | 0,48 | |
| 4 | | ТРУБА Dн=49,3 ℓ=150 | | | |
| | | ГОСТ 3262-75 | 1 | 0,41 | |

| Поз. обозначение | Обозначение | Наименование | Кол | Масса ед., кг | Примечание |
|---|---|---|---|---|---|
| | | | | | |
| | лист 55 | ОПОРНЫЙ ЭЛЕМЕНТ | | | |
| 5 | | L 75×8 ℓ=690 ГОСТ 8240-72 | 1 | 4,9 | |
| 6 | | L 45×45×4 ℓ=1100 | | | |
| | | ГОСТ 8509-72 | 2 | 3 | 6кг. |
| 7 | | | | | |
| 8 | | | | | |
| | | | | | |
| | | ДЕРЕВЯННЫЕ ЭЛЕМЕНТЫ | | | |
| 9 | | ДОСКА 40×100 ℓ=2500 | 2 | | 0,02м³ |
| | | ГОСТ 8486-66 | | | |
| 10 | | ДОСКА 40×200 ℓ=450 | | | |
| | | ГОСТ 8486-66 | 4 | | 0,014м³ |
| 11 | | ДОСКА 40×270 ℓ=450 | | | |
| | | ГОСТ 8486-66 | 2 | | 0,01м³ |
| 12 | | ПОРУЧЕНЬ ф40 ℓ=250 | | | |
| | | ГОСТ 8486-66 | 2 | | 0,00 1м³ |
| | | | | | |
| | | СТАНДАРТНЫЕ ИЗДЕЛИЯ | | | |
| 13 | | БОЛТ М10×140 ГОСТ 7798-70 | 3 | — | 0,3кг |
| 14 | | БОЛТ М10×200 ГОСТ 7798-70 | 6 | — | 0,8кг |
| 15 | | ГАЙКА М10 ГОСТ 5915-70 | 9 | — | 0,1кг |
| 16 | | ШАЙБА ф10 ГОСТ 11371-78 | 18 | — | 0,07кг |
| 17 | | БОЛТ М42×180 ГОСТ 7798-70 | 1 | — | 2,5кг |
| 18 | | ГАЙКА М42 ГОСТ 5915-70 | 1 | — | 0,4кг |
| 19 | | ШАЙБА ф42 ГОСТ 11371-78 | 1 | — | 0,14кг |

СОГЛАСОВАНО

Инв. № подл. | Подпись и дата | Взам. инв. №

Привязан

| | | | | | |
|---|---|---|---|---|---|
| ПензНИИЭП | ГАП | РАДЕЕВ | | | КАЧАЛКА. СПЕЦИФИКАЦИЯ МАТЕРИАЛОВ |
| | АРХ. | ХАЙРУЛЛИН | | | |

320-066.84 -АС

Лист 56

Копировал

Формат А3

Госстрой СССР
ЦЕНТРАЛЬНЫЙ ИНСТИТУТ ТИПОВОГО ПРОЕКТИРОВАНИЯ
Свердловский филиал
620062, г.Свердловск-62, ул.Чебышева,4
Заказ №2846 Инв.№ 15591 тираж 600
Сдано в печать 18.09 1985г цена 2.24

gost.e-ecolog.ru