ТИПОВОЙ ПРОЕКТ
901-4-76.83

РЕЗЕРВУАРЫ ДЛЯ ВОДЫ

ПРЯМОУГОЛЬНЫЕ ЖЕЛЕЗОБЕТОННЫЕ СБОРНЫЕ

ЕМК. 12000 .... 20000 м³

Альбом V

Строительные изделия резервуаров емк. 1500...20000 м³

Ц 00284-05

				Привязан
Инв. №				

gost.e-ecolog.ru

ТИПОВОЙ ПРОЕКТ
901-4-76.83

РЕЗЕРВУАРЫ ДЛЯ ВОДЫ

ПРЯМОУГОЛЬНЫЕ ЖЕЛЕЗОБЕТОННЫЕ СБОРНЫЕ

ЕМК. 12000 ... 20000 м³

Альбом V

Строительные изделия резервуаров
емк. 1500 ... 20000 м³

Разработан
ГПИ Союзводоканалпроект и ЦНИИпромзданий
при участии НИИЖБ
Союзводоканалпроект
Гл. инженер В.И.Самохин
Гл. инж. проекта В.А.Фулатов
ЦНИИпромзданий
Гл. инженер В.В.Гранев
Гл. инж. проекта А.Н.Черномаз
НИИЖБ:
Зам. директора Н.Н.Коровин
Зав. лаб. С.И.Бердичевский
Ст. науч. сотрудник С.И.Докудовский

Утвержден Госстроем СССР
протокол № 53 от 30.06.82 г.
Рабочая документация
введена в действие
в/о Союзводоканалниипроект
приказ № 315 от 19 декабря 1983 г.

Привязан

Инв. №

Альбом V

Обозначение	Наименование	Стр.	Примеч.
901-4-76.83 V-ТТ	Технические требования	3	
-1.000	Каркас пространственный	4	
-1.101	Сетка	5	
-1.001	"	6	
-1.002	"	6	
-1.003	"	7	
-1.004	"	7	
-1.005	"	8	
-1.006	"	8	
-2.200	Панель стеновая ПС2-43-55	9	
-2.100	То же ПС2-48-54	10	
-2.101	Цевлие закладное	11	
-2.102	То же	11	
-2.103	Сетка	12	
-2.000 ВМС	Панель стеновая ПС2-48-54; 55	12	
-2.300	Ведомость расхода стали Панель стеновая угловая	13	
-2.310	Каркас пространственный	14	
-2.320	То же	15	
-2.321	Сетка	15	
-2.311	Петля строповочная	16	
-2.400	Блок угловой	16	
-2.400СБ	То же. Сборочный чертеж	17	
-2.411	Сетка	18	
-2.410	Каркас пространственный	18	
-2.410СБ	То же. Сборочный чертеж	19	

Обозначение	Наименование	Стр.	Примеч.
901-4-76.83-V-2.412	Сетка	20	
-2.501	"	20	
-2.500	Панель приемной камеры	21	
-3.100	Плита покрытия 2ПР; 4ПР	22	
-4.000	Хомут	23	
-5.000	Лестница съемная	23	
-6.000	Заглушка	24	
-6.100	Электрод нулевой	24	
-6.200	Бобышка	25	
-6.300	Фланец ф 1	25	
-7.000	Деталь отводящего трубопровода	26	
-7.100	Деталь подводящего трубопровода	27	
-7.200	Деталь переливного трубопровода	27	
-7.300	Деталь спускного трубопровода	28	
-8.000	Насадка переливная НП-1	29	
-8.100	То же НП-2	30	

Инв. № подл. | Подпись и дата | Взам. инв. №

Привязан	Н. контр.	Толстикова	
	ГИП	Филатов	
	Нач. отд	Филатов	
	Рук. гр.	Алмазов	
	Ст. инж.	Брянцева	
	Т.контр.	Зудина	
Инв. №			

ТП 901-4-76.83-V

Содержание альбома

Стадия	Лист	Листов
Р		1

Союзводоканалпроект

Альбом содержит рабочую документацию на железобетонные, арматурные и закладные изделия следующих элементов резервуаров:

— днище
— стеновые панели
— сборные угловые блоки стен
— плиты покрытия
— установочные детали приборов автоматики
— элементы технологического оборудования

ТТ1 Технические требования к изготовлению сборных железобетонных изделий.

ТТ1.1 При изготовлении железобетонных изделий обязательно соблюдение требований серии 3.900-3 к аналогичным изделиям, а также требований ГОСТ 13015-75

ТТ1.2 В изделиях резервуаров чистой воды поверхности, контактирующие с водой, должны быть гладкими без раковин и пор. Это должно обеспечиваться обработкой поверхностей в заводских условиях.

ТТ1.3. Оговоренные на чертежах закладные изделия стеновых панелей должны иметь металлизационное цинковое или алюминиевое покрытие толщиной 200 мкм., защищенное после распалубки слоем грунта – шпатлевки ЭП-00-10 (ТУ МХ П1027-62).

ТТ2. Технические требования к изготовлению арматурных и закладных изделий.

ТТ2.1 Арматурные и закладные изделия должны соответствовать ГОСТ 10922-73 и техническим требованиям серии 3.900-3 к аналогичным изделиям.

ТТ2.2 Арматурные изделия изготавливаются посредством контактной точечной сварки всех пересечений стержней в соответствии с ГОСТ 14098-68. Применение дуговой сварки допускается только в случаях, оговоренных на чертежах.

ТТ2.3 В изготовлении закладных изделий применяется контактная и автоматическая сварка по ГОСТ 19292-73, а также ручная дуговая сварка по ГОСТ 5264-80.

ТТ2.4 В соответствии с п. ТТ1.3 закладные изделия должны иметь антикоррозионное покрытие. Покрытие наносится на пластины и приваренные к ним анкера и арматурные стержни на длину 40-50 мм. от пластины.

Перед нанесением покрытия должна быть обеспечена вторая степень очистки поверхности согласно ГОСТ 9.402-80.

Инв. № подл. | Подпись и дата | Взам. инв. №

Привязан

Инв. №

Н. контр.	Толстякова		
ГИП	Фиатов		
Нач. отд.	Фиатов		
Рук. бр.	Алмазов		
Ст. инж.	Брянцева		
Техник	Зубкина		

ТП901-4-76.83-V-ТТ

Технические требования

Стадия	Лист	Листов
Р		1

СОЮЗВОДОКАНАЛПРОЕКТ

Альбом V

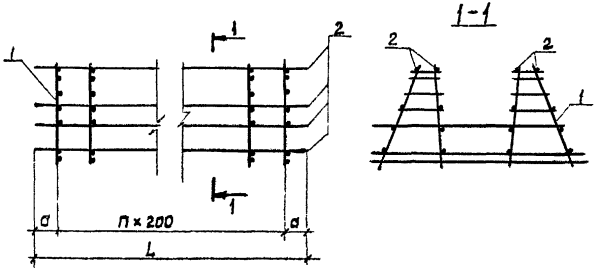

Обозначение	Размеры, мм			Кол.	Масса ед., кг	Примеч
	L	a		n		
ТП 901-4-76.83-V-1.100	1650	125		7	40.32	
-01	3250	225		14	72.86	

Формат	Зона	Поз.	Обозначение	Наименование	Кол. на изд. V-1.100 —	01	Примеч.
				Документация			
			901-4-76.83-V-ТТ	ТТ2			
				Сборочные единицы			
А4		1	-V-1.101	Сетка			
				Детали			
Б4		2		ф5 Вр-I ГОСТ 6727-80 ℓ=1650	15		0,23 кг
Б4				ф5 Вр-I ГОСТ 6727-80 ℓ=3250		16	0,45 кг

Привязан

Инв. №

Инв. № подл. | Подпись и дата | Взам. инв. №

Н. контр.	Алмазов	
Гип.	Филатов	
Нач. отд.	Филатов	
Рук. бриг.	Алмазов	
Вед. инж.	Толстикова	
Инженер	Абсамова	

ТП 901-4-76.83-V-1.100

Каркас пространственный

Стадия	Масса	Масштаб
Р	см. таблицу	1:25
Лист	Листов 1	

СОЮЗВОДОКАНАЛПРОЕКТ

Копировал: Доценко

Формат А3

Альбом V

Рис. 1

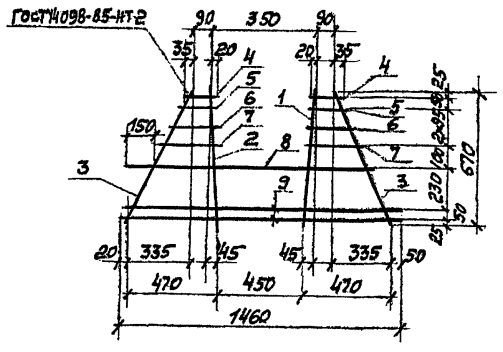

Рис. 2

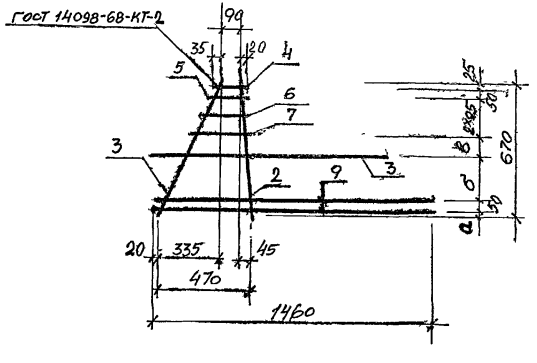

Формат	Зона	Поз.	Обозначение	Наименование					Примеч.
				Документация					
			901-4-76.83-V-ТТ	ТТ2					
				Детали					
				Арматура по ГОСТ 5781-82					
Б4		1		ф14А-III	ℓ=670	1			0,69кг
Б4		2		ф12А-III	ℓ=670	1	1	1	0,59кг
Б4		3		ф6А-III	ℓ=740	2	1	1	0,16кг
Б4		4		ф8А-III	ℓ=145	2	1	1	0,06кг
Б4		5		ф8А-III	ℓ=170	2	1	1	0,07кг
Б4		6		ф8А-III	ℓ=225	2	1	1	0,09кг
Б4		7		ф8А-III	ℓ=280	2	1	1	0,11кг
Б4		8		ф12А-III	ℓ=1310	1	1	1	1,16кг
Б4		9		ф8А-III	ℓ=1460	2	2	2	0,58кг

Обозначение	Размеры, мм			Рис.	Масса ед, кг
	а	б	в		
901-4-76.83-V-1.101				1	4,58
-01	25	230	100	2	3.40
-02	35	210	110		3.40

Привязан

Инв. №

Н.контр.	Алмазов	
ГИП	Филатов	
Нач.отд.	Филатов	
Рук.бриг.	Алмазов	
Вед.инж.	Толстикова	
Инженер	Абрамова	

ТП 901-4-76.83-V-1.101

Сетка

Стадия	Масса	Масштаб
Р	Сж. Гибл.	1:20

Лист | Листов 1

Инв. № подл. | Подпись и дата | Взам. инв. №

Ц00284-05 6 Минсвязь. Сокольн. Формат А3

Альбом V

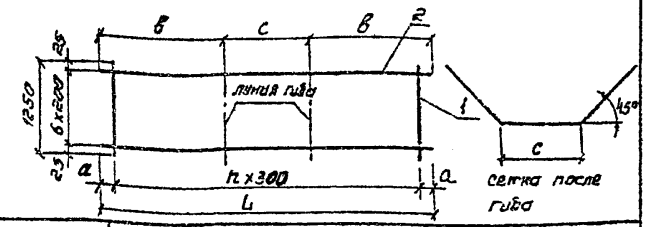

Обозначение	размеры, мм					Масса ед., кг	Примеч
	L	a	B	C	h		
901-4- -V-1.001	5000	250	2000	1000	15	12,6	
-01	4100	260	1700	700	12	9,9	
-02	3350	325	1425	500	9	8,4	

Формат	Зона	Поз.	Обозначение	Наименование	Кол-во испол. -V-1.001				Примеч
					-	01	02		
				Документация					
			901-4-76.83-V-ТТ	ТТ2					
				Детали					
БЧ		1		ф48р-I ГОСТ 6727-80 ℓ=5000	16				0,45 кг
БЧ				ф48р-I ГОСТ 6727-80 ℓ=4100		13			0,35 кг
БЧ				ф48р-I ГОСТ 6727-80 ℓ=3350			10		0,30 кг
БЧ		2		ф10А-III ГОСТ 5781-82 ℓ=1250	7	7	7		0,77 кг

Привязан

Инв. №

Н. контр.	Алмазов		
Гип	Филатов		
Нач. отд	Филатов		
Рук. бриг.	Алмазов		
Вед. инж.	Толстикова		
Инж.	Абрамова		

ТП 901-4-76.83-V-1.001

Сетка

Стадия	Масса	Масштаб
Р	см. табл.	
Лист	Листов 1	

СОЮЗВОДОКАНАЛПРОЕКТ

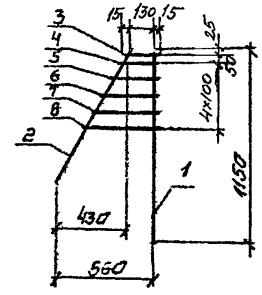

Формат	Зона	Поз.	Обозначение	Наименование	Кол.	Примеч.
				Документация		
			901-4-76.83-V-ТТ	ТТ2		
				Детали		
БЧ		1		ф18А-III ГОСТ 5781-82 ℓ=1150	1	2,3 кг
БЧ		2		ф8А-II ГОСТ 5781-82 ℓ=900	1	0,4 кг
БЧ		3		ф8А-II ГОСТ 5781-82 ℓ=160	1	0,1 кг
БЧ		4		ф8А-II ГОСТ 5781-82 ℓ=200	1	0,1 кг
БЧ		5		ф8А-II ГОСТ 5781-82 ℓ=260	1	0,1 кг
БЧ		6		ф8А-II ГОСТ 5781-82 ℓ=310	1	0,1 кг
БЧ		7		ф8А-II ГОСТ 5781-82 ℓ=360	1	0,1 кг
БЧ		8		ф8А-II ГОСТ 5781-82 ℓ=420	1	0,2 кг

Привязан

Инв. №

Н. контр.	Алмазов		
Гип.	Филатов		
Нач. отд	Филатов		
Рук. бриг.	Алмазов		
Вед. инж.	Толстикова		
Инженер	Абрамова		

ТП 901-4-76.83-V-1.002

Сетка

Стадия	Масса	Масштаб
Р	3,4 кг	1:25
Лист	Листов 1	

СОЮЗВОДОКАНАЛПРОЕКТ

Взам. инв. №

Подпись и дата

Инв. № подл.

Копировал Синицына

Формат А3

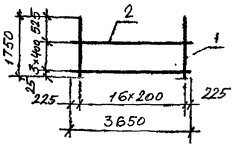

Формат	Зона	Поз.	Обозначение	Наименование	Кол.	Примеч.
				Документация		
			901-4-76.83 V-ТТ	ТТ2		
				Детали		
БЧ		1		ф14А-III ГОСТ 5781-82; ℓ=17500	17	2,11кг
БЧ		2		ф6А-III ГОСТ 5781-82; ℓ=3650	4	0,81кг

Привязан

Инв.№

Инв.№ подл. | Подпись и дата | Взам.инв.№

ТП 901-4-76.83 - V - 1.003

Н.контр.	Алмазов		Сетка	Стадия	Масса	Масштаб
ГИП	Филатов			Р	39,11	1:10
Нач.отд.	Филатов			Лист	Листов 1
Рук.бр.	Алмазов				
Вед.инж.	Толстикова				
Инженер.	Абрамова				

Союзводоканалпроект

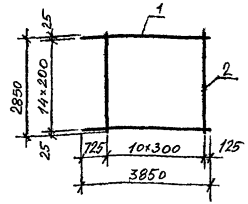

Формат	Зона	Поз.	Обозначение	Наименование	Кол.	Примеч.
				Документация		
			901-4-76.83 V-ТТ	ТТ2		
				Детали		
БЧ		1		ф14А-III ГОСТ 5781-82; ℓ=3850	15	4,65кг
БЧ		2		ф6А-III ГОСТ 5781-82 ℓ=2850	11	0,63кг

Привязан

Инв.№

Инв.№ подл. | Подпись и дата | Взам.инв.№

ТП 901-4-76.83 - V - 1.004

Н.контр.	Алмазов		Сетка	Стадия	Масса	Масштаб
ГИП	Филатов			Р	76,60	1:10
Нач.отд.	Филатов			Лист	Листов 1
Рук.бр.	Алмазов				
Вед.инж.	Толстикова				
Инженер.	Абрамова				

Союзводоканалпроект

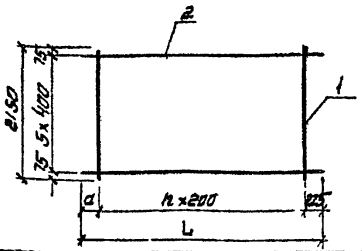

Обозначение	Размеры, мм L	a	Кол. h	Масса ед., кг	Примеч.
901-4-76.83-V-1.005	6250	225	29	65,64	
-01	3250	225	14	32.97	
-02	3050	25	14	32,73	

Формат	Зона	Поз.	Обозначение	Наименование	Кол. на испол. -V-1.005 -	01	02	Примеч.
				Документация				
			901-4-76.83-V-ТТ	ТТ2				
				Детали				
Б4		1		ф12А-III ГОСТ 5781-82 ℓ=2150	30	15	15	1.91 кг
Б4				ф6А-III ГОСТ 5781-82 ℓ=6250	5			1.39 кг
Б4		2		ф6А-III ГОСТ 5781-82 ℓ=3250		6		0.72 кг
Б4				ф6А-III ГОСТ 5781-82 ℓ=3050			6	0.68 кг

Привязан

Инв.№

Взам. инв.№ | Подпись и дата | Инв.№ подл.

ТП 901-4-76.83-V-1.005

Н. контр.	Алмазов		
ГИП	Филатов		
Нач. отд	Филатов		
Рук. груп	Алмазов		
Вед. инж.	Толстикова		
Инженер	Абрамова		

Сетка

Стадия	Масса	Масштаб
Р	см. табл.	
Лист	Листов 1	

СОЮЗВОДОКАНАЛПРОЕКТ

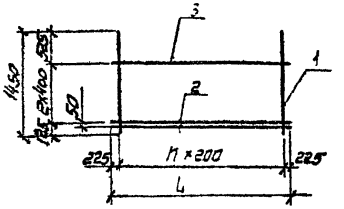

Обозначение	Размеры, мм L	Кол. h	Масса ед., кг	Примеч.
901-4-76.83-V-1.006	6250	29	61.61	
-01	2650	11	24.87	
-02	3250	14	30.97	

Формат	Зона	Поз.	Обозначение	Наименование	Кол. на испол. -V-1.006 -	01	02	Примеч.
				Документация				
			901-4-76.83-V-ТТ	ТТ2				
				Детали				
Б4		1		ф14А-III ГОСТ 5781-82 ℓ=1450	30	12	15	1.75 кг
Б4				ф8А-III ГОСТ 5781-82 ℓ=6250	2			2.47 кг
Б4		2		ф8А-III ГОСТ 5781-82 ℓ=2650		2		1.05 кг
Б4				ф8А-III ГОСТ 5781-82 ℓ=3250			2	1.28 кг
Б4				ф6А-III ГОСТ 5781-82 ℓ=6250	2			1.39 кг
Б4		3		ф6А-III ГОСТ 5781-82 ℓ=2650		2		0.59 кг
Б4				ф6А-III ГОСТ 5781-82 ℓ=3250			2	0.72 кг

Привязан

Инв.№

Взам. инв.№ | Подпись и дата | Инв.№ подл.

ТП 901-4-76.83-V-1.006

Н. контр.	Алмазов		
ГИП	Филатов		
Нач. отд	Филатов		
Рук. груп	Алмазов		
Вед. инж.	Толстикова		
Инженер	Абрамова		

Сетка

Стадия	Масса	Масштаб
Р	см. табл.	
Лист	Листов 1	

СОЮЗВОДОКАНАЛПРОЕКТ

Инж. Синицына

Альбом V

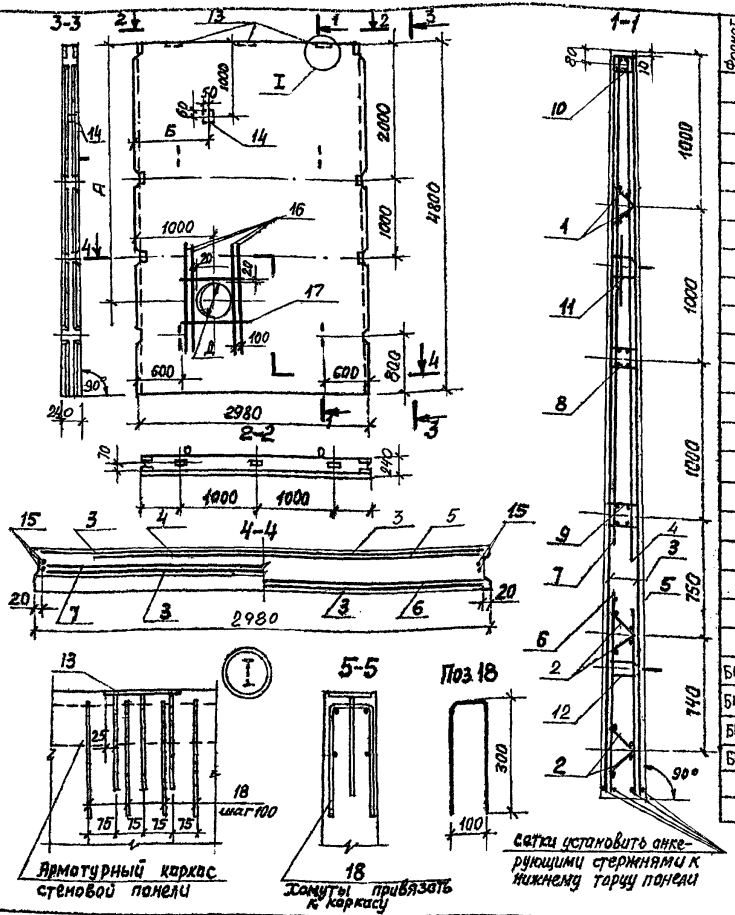

Формат	Зона	Поз.	Обозначение	Наименование	Кол. на условн. -V-2.200			Примеч.
					–	01	02	
				Документация				
			901-4-76.83-V-ТТ	ТТ				
			-V-2.000 ВМС	Ведомость расхода стали				
				Сборочные единицы				
		1	3.900-3. Вып.4/82 4.2 л.18	Каркас плоский КР1	2	2	2	1.10кг
		2	л.18	То же КР2	4	4	4	1.20кг
		3	л.10	Сетка С25	2	2	2	60.90кг
		4	л.12	" С30	1	1	1	17.20 кг
		5	л.10	" С26	1	1	1	9.10кг
		6	л.10	" С27	1	1	1	19.40кг
		7	л.14	" С35	1	1	1	22.90кг
		8	л.27	Изделие закладное МН12	1	1	1	15.02кг
		9	л.27	Тоже МН13	1	1	1	15.20кг
		10	л.27	" МН14	1	1	1	14.72кг
		11	л.29	" МН27	2	2	2	9.00кг
		12	л.29	" МН28	2	2	2	5.00кг
		13	901-4-76.83-V-2.101	"	3	3	3	с защитой от коррозии по ТТ 1.3
		14	-V-2.102	"		1	1	
				Детали				
БЧ		15		ф10А-III ГОСТ 5781-82 ℓ=4780	4	4	4	2.95кг
БЧ		16		ф12А-III ГОСТ 5781-82 ℓ=1360		8	8	1.21кг
БЧ		17		ф8А-III ГОСТ 5781-82 ℓ=750		4	4	0,30кг
БЧ		18		ф5Вр-I ГОСТ 6727-80 ℓ=700	12	12	12	0,10кг
				Материалы				
				Бетон М200 В6 Мрз100	2.70	2.68	2.68	м3

Изготавливать в опалубке панели ПС2-48 сер. 3.900-3 с соблюдением указаний этой серии

Обозначение	Марка элемента	Размеры, мм А	Б	Д	Масса т
ТП 901-4-76.83-V-2.100	ПС2-48-65а				6,75
-0.1	ПС2-48-65б	3960	1000		6,60
-0.2	ПС2-48-65б	3390	2200		

Привязан

Инв. N

Н. контр.	Алмазов	
ГИП	Филатов	
Нач. отд.	Филатов	
Рук. бр.	Алмазов	
Вед. инж.	Тактикова	
Ст. инж.	Брянцева	

ТП 901-4-76.83-V-2.200

Панель стеновая ПС2-48-65

Стадия	Масса	Масштаб
Р	см. табл.	
Лист	Листов 1	

СПЕЦСЕЛЬХОЗПРОЕКТ

Инв. № подл. | Подпись и дата | Взам. инв. №

400284-05 10

Альбом V

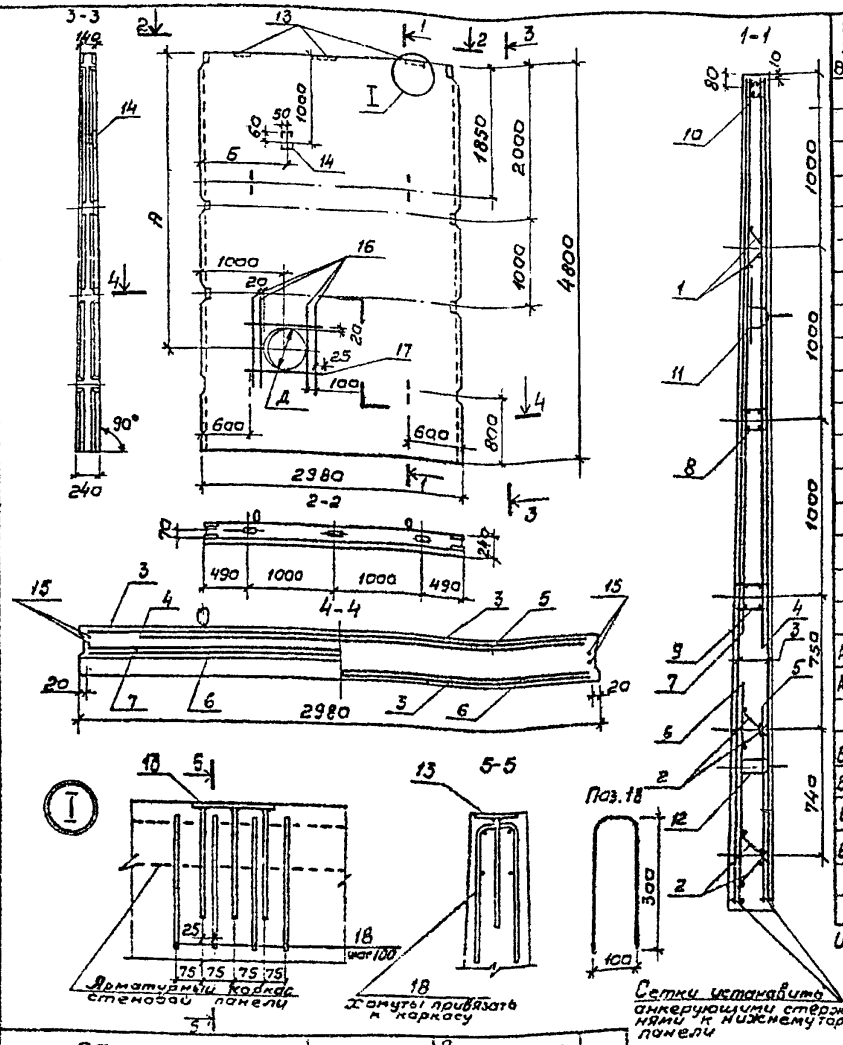

Обозначение	Марка элемента	Размеры, мм А	Б	D	Масса т
ТП 901-4-76.83-V-2.100	ПС2-48-64а				6,75
-01	ПС2-48-64Б	3960	1000		6,60
-02	ПС2-48-64В	3390	2200		

Формат	Зона	Поз.	Обозначение	Наименование	Кол. на изделие — V-2.100 —	01	02	Примеч.
				Документация				
			901-4-76.83-V-ТТ	ТТ1				
			-V-2,000 Вмс	Ведомость расхода стали				
				Сборочные единицы				
		1	3.900-3. Вып. 4/82 ч 2 п. 18	Каркас плоский КР1	2	2	2	1,10 кг
		2	п. 16	То же КР2	4	4	4	1.20 кг
		3	п. 10	Сетка С 25	2	2	2	60.90 кг
		4	901-4-76.83-V-2.103	"	1	1	1	
		5	3.900-3. Вып. 4/82 ч. 2 п. 10	" С 26	1	1	1	3.10 кг
		6	п. 11	С 29	1	1	1	26.40 кг
		7		С 35	1	1	1	22.90 кг
		8	п. 27	Изделие закладное МН 12	1	1	1	13.02 кг
		9	п. 27	То же МН 13	1	1	1	13.20 кг
		10	п. 27	" МН 14	1	1	1	14.72 кг
		11	п. 29	" МН 27	2	2	2	3.00 кг
		12	п. 29	" МН 28	2	2	2	3.00 кг
	А4	13	901-4-76.83-V-2.101	Изделие закладное	3	3	3	С защитой от коррозии по ТТ 1.3
	А4	14	V-2.102	То же		1	1	
				Детали				
	Б4	15		ф 10 А-III ГОСТ 5781-82 ℓ=4780	4	4	4	2,96 кг
	Б4	16		ф 12 А-III ГОСТ 5781-82 ℓ=1360		8	8	1.21 кг
	Б4	17		ф 8 А-III ГОСТ 5781-82 ℓ=750		4	4	0.30 кг
	Б4	18		ф 5 Вр-I ГОСТ 6727-80 ℓ=700	12	12	12	0.10 кг
				Материалы				
				бетон М200 В6 Мрз 100	2,70	2,68	2,68	м³

Изготавливать в опалубке панели П02-48 сер. 3.900-3 с соблюдением указаний этой серии.

Привязан		
Инв. №		
Н. контр.	Алмазов	
ГИП	Филатов	
Нач. отд	Филатов	
Рук. бр	Алмазов	
Зед. инж.	Горстикова	
Ст. инж.	Брянцева	

ТП901-4-76.83-V-2.100

Панель стеновая ПС2-48-64

Стадия	Масса	Масштаб
Р	см. табл.	
Лист	Листов 1	

Союзпроектстальконструкция

Инв. № подл. | Подпись и дата | Взам. инв. №

400284-05 11

Альбом V

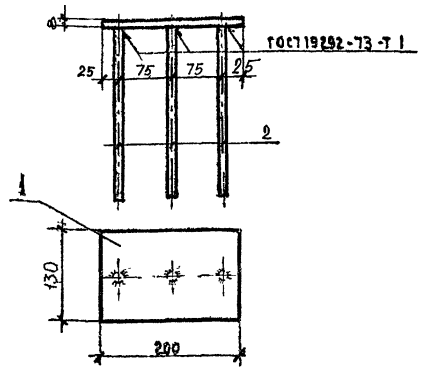

Формат	Зона	Поз.	Обозначение	Наименование	Кол.	Примеч.
				Документация		
			901-4-76.83-V-ТТ	ТТ2		
				Детали		
БЧ		1		Полоса $\frac{130\times8\ \text{ГОСТ}\ 103\text{-}76}{\text{Вст3}\ \text{ГОСТ}\ 380\text{-}71}$ ℓ=200	1	1.63 кг
БЧ		2		ф8 А-III ГОСТ 5781-82 ℓ=240	3	0.095 кг

Защита от коррозии в соответствии с ТТ1.3

Привязан

Инв.№

ТП 901-4-76.83-V-2.101

Изделие закладное

Стадия	Масса	Масштаб
Р	1.91	1:5
Лист	Листов 1	

Союзводоканалпроект

Н.контр.	Толстикова	
ГИП	Филатов	
Нач.отд.	Филатов	
Рук.гр.	Алмазов	
Ст.инж.	Брянцева	

Инв.№ подл. | Подпись и дата | Взам.инв.№

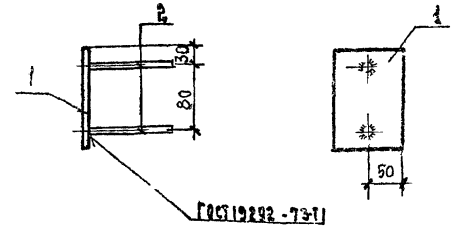

Формат	Зона	Поз.	Обозначение	Наименование	Кол.	Примеч.
				Документация		
			901-4-76.83-V-ТТ	ТТ2		
				Детали		
БЧ		1		Полоса 100х8 ГОСТ 103-76 Вст3 ГОСТ 380-74 ℓ=140	1	0.88 кг
БЧ		2		ф8 А-III ГОСТ 5781-82 ℓ=100	2	0.04 кг

Защита от коррозии в соответствии с ТТ1.3

Привязан

Инв.№

ТП 901-4-76.83-V-2.102

Изделие закладное

Стадия	Масса	Масштаб
Р	0.96	1:5
Лист	Листов 1	

Союзводоканалпроект

Н.контр.	Толстикова	
ГИП	Филатов	
Нач.отд.	Филатов	
Рук.гр.	Алмазов	
Ст.инж.	Брянцева	

Инв.№ подл. | Подпись и дата | Взам.инв.№

Альбом V

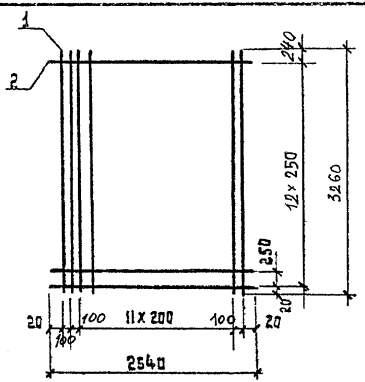

Формат	Зона	Поз	Обозначение	Наименование	Кол.	Примеч.
				Документация		
			901-4-76.83-V-ТТ	ТТ2		
				Детали		
		1		ф10А-III ГОСТ 5781-82 ℓ=3260	15	2.01кг
		2		ф5Вр-I ГОСТ 6787-80 ℓ=2540	13	0.35кг

Привязан

Инв. №

Н.контр.	Толстикова		
ГИП	Филатов		
Нач.отд.	Филатов		
Рук.бр.	Алмазов		
Ст.инж.	Брянцева		

ТП901-4-76.83-V-2.103

Сетка

Стадия	Масса	Масштаб
Р	34,7	1:50

Лист 1 Листов 1

Союзводоканалпроект

Инв. № подл. | Подпись и дата | Взам. инв. №

Марка элемента	Изделия арматурные: Арматура класса А-I ГОСТ 5781-82 ф10	Итого	А-III ГОСТ 5781-82 ф8	Итого	ф10	ф12	ф16	Итого	Вр-I ГОСТ 6727-80 ф5	Итого	Всего	Изделия закладные: Арматура класса А-II ГОСТ 5781-82 ф20	Итого	А-III ГОСТ 5781-82 ф8	Итого	Прокат марки Вст 3 кп2 ГОСТ 103-76 δ=5	δ=8	Итого	Всего
ПС2-48-64а	11,8	11,8	—	173,2	30,6	20,8	225,2	40,5	40,5	277,5	19,6	19,6	0,9	0,9	11,1	4,9	16,0	36,5	314,0
ПС2-48-64б; 64в	11,8	11,8	1,2	173,2	40,3	20,8	235,5	40,5	40,5	287,8	19,6	19,6	1,8	1,8	11,1	5,8	16,9	38,3	326,1
ПС2-48-65а	8,2	8,2	—	173,3	30,6		203,9	40,5	40,5	252,6	19,6	19,6	0,9	0,9	11,1	4,9	16,0	36,5	289,1
ПС2-48-65б; 65в	8,2	8,2	1,2	173,3	40,3		214,8	40,5	40,5	263,5	19,6	19,6	1,0	1,0	11,1	5,8	16,9	37,5	301,0

Инв. № подл. | Подпись и дата | Взам. инв. №

ТП901-4-76.83-V-2.000ВМС

Панель стеновая ПС-2-48-64; 65. Ведомость расхода стали

Стадия	Лист	Листов
Р		1

Союзводоканалпроект

Привязан

Инв. №

Н.контр.	Толстикова	
ГИП	Филатов	
Нач.отд.	Филатов	
Рук.бр.	Алмазов	
Ст.инж.	Брянцева	
Техник	Зудина	

400284-05 13

Альбом V

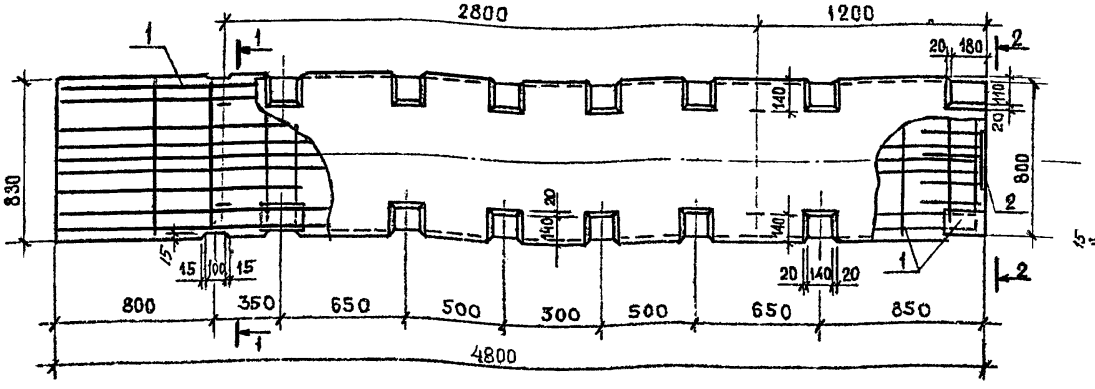

Ведомость расхода стали на элемент, кг

Марка элемента	Изделия арматурные			Изделия закладные								Общий расход
	Арматура класса			Арматура класса					Прокат марки			
	А-III		Всего	А-I	А-III				Вст3 кп2			
	ГОСТ 5781-82			ГОСТ 5781-82					ГОСТ 103-76			
	⌀6	⌀12		⌀12	⌀16	⌀6	⌀8	Итого	δ=6	δ=8	Итого	
901-4-76.83-V-2.300	3.9	74.8	78,4	3.1	2.4	0.1	0,4	6.0	33,6	2.2	6,0	41,8	120,5

3 Поз 2 подлежит защите от коррозии в соотв с ТТ1.3

Формат	Зона	Поз	Обозначение	Наименование	Кол.	Примеч
				Документация		
			901-4-76.83-V-ТТ	ТТ1		
				Сборочные единицы		
А3		1	-V-2.310	Каркас пространственный	1	
		2	3.900-3. вып. 2/82 л. 2	Закладная деталь МН1	1	
				Материалы		
				Бетон М200 В6 Мрз 100	0,76	м³

1. Защитный слой бетона для арматуры не менее 20мм
2. При изготовлении панели соблюдать все технические требования к стеновым панелям серии 3.900-3. При применении опалубочных форм панелей серии 3.900-3 допускается оставить без изменения имеющиеся в форме гнездообразователи.

Привязан

Инв. №

Н. контр	Толстихова	
ГИП	Филатов	
Нач. отд	Филатов	
Рук. гр.	Алмазов	
Ст. инж	Брянцева	
Инженер	Петрова	

ТП 901-4-76.83-V-2.300

Панель стеновая угловая

Стадия	Масса	Масштаб
Р	1,9т	1:20
Лист	Листов 1	

Союзводоканалпроект

Инв. № подл. | Подпись и дата | Взам. инв. №

Альбом V

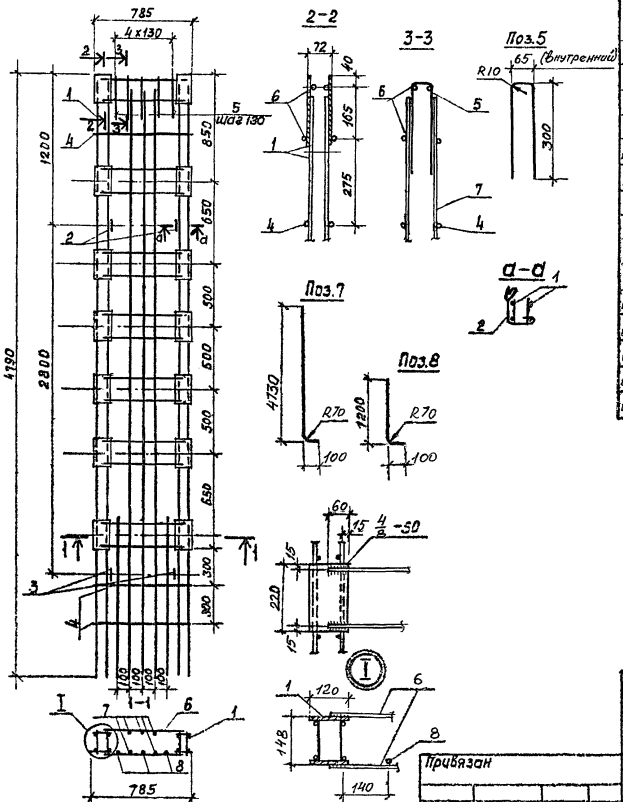

Формат	Зона	Поз.	Обозначение	Наименование	Кол.	Примеч.
				Документация		
			901-4-76.83-V-ТТ	ТТ2		
				Сборочные единицы		
А4		1	901-4-76.83-V-2.320	Каркас пространственный	2	
А4		2	-V-2.311	Петля строповочная	2	
А4		3	-01	То же	2	
				Детали		
				Арматура по ГОСТ 5781-82		
Б4		4		ф6А-III ℓ=810	6	0,18 кг
Б4		5		ф6А-III ℓ=650	5	0,14 кг
Б4		6		ф12 А-III ℓ=670	28	0,59 кг
Б4		7		ф12 А-III ℓ=4800	5	4,26 кг
Б4		8		ф12 А-III ℓ=1270	3	1,13 кг

1. Стержни поз. 6 приварить к каркасам поз 1 электродуговой сваркой двусторонним швом 4/8-50. Электроды типа Э42А.
2. Стержни поз. 2,3,4,5,7,8 привязать.

Инв.№ подл. | Подпись и дата | Взам. инв.№

Привязан

Инв.№

Н.контр.	Алмазов	
ГИП	Филатов	
Нач. отд.	Филатов	
Рук. бр.	Алмазов	
Вед. инж.	Толстикова	
Ст. инж.	Брянцева	

ТП901-4-76.83-V-2.310

Каркас пространственный

Стадия	Масса	Масштаб
Р	118,0	1:25
Лист	Листов 1	

СОЮЗВОДОКАНАЛПРОЕКТ

Инв.№ подл.	Подпись и дата	Взам. инв.№

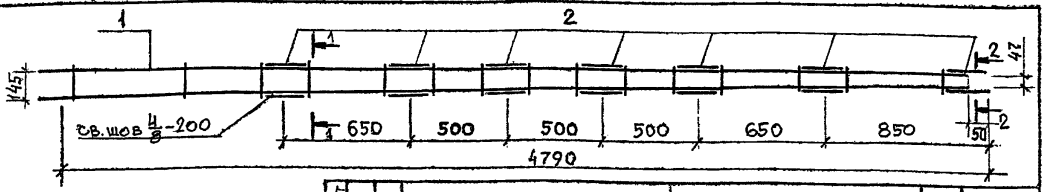

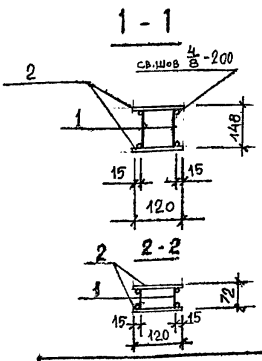

Формат	Зона	Поз.	Обозначение	Наименование	Кол.	Примеч.
				Документация		
			901-4-76.83-V-ТТ	ТТ2		
				Сборочные единицы		
		1	901-4-76.83-V-2.321	Сетка	2	8,94кг
				Детали		
Б4		2		Полоса 6×120 ГОСТ 103-76 / ВСТ3 ГОСТ 380-71 ℓ=220	14	1,20кг

Электроды типа Э42А

Н.контр.	Толстикова		
ГИП	Филатов		
Нач.отд.	Филатов		
Рук.бр.	Алмазов		
Ст.инж.	Брянцева		
Инженер	Петрова		

ТП 901-4-76.83-V-2.320

Каркас пространственный

Стадия	Масса	Масштаб
Р	34,68	1:20

Лист | Листов 1

Союзводоканалпроект

Привязан

Инв.№

Инв.№ подл.	Подпись и дата	Взам. инв.№

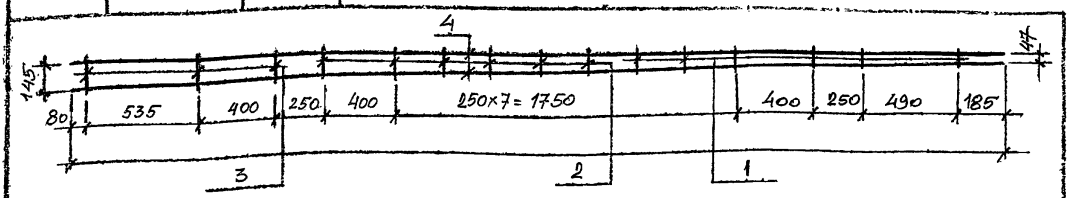

Формат	Зона	Поз.	Обозначение	Наименование	Кол.	Примеч.
				Документация		
			901-4-76.83-V-ТТ	ТТ2		
				Детали		
Б4		1		ф6А-III ГОСТ 5781-82; ℓ=125	6	0,03кг
Б4		2		ф6А-III ГОСТ 5781-82; ℓ=160	6	0,04кг
Б4		3		ф6А-III ГОСТ 5781-82; ℓ=185	3	0,04кг
Б4		4		ф12А-III ГОСТ 5781-82; ℓ=4740	2	4,2кг

Н.контр.	Толстикова		
ГиП	Филатов		
Нач.отд.	Филатов		
Рук.бр.	Алмазов		
Ст.инж.	Брянцева		
Инженер	Петрова		

ТП 901-4-76.83-V-2.321

Сетка

Стадия	Масса	Масштаб
Р	8.94	1:20

Лист | Листов 1

Союзводоканалпроект

Привязан

Инв. №

400284-05 16

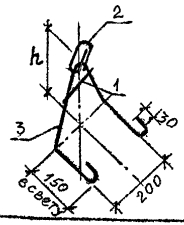

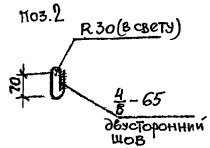

Формат	Зона	Поз.	Обозначение	Наименование	Кол. на исп. -2.311 –	01	Примеч.
				Документация			
			901-4-76.83-V-ТТ	ТТ2			
				Детали			
Б4		1		ф6А-III ГОСТ 5781-82; ℓ=120	1	1	0,03кг
Б4		2		ф16А-III ГОСТ 5781-82; ℓ=380	1	1	0,6кг
Б4		3		ф12А-I ГОСТ 5781-82; ℓ=835	1		1,34кг
Б4				ф12А-I ГОСТ 5781-82; ℓ=910		1	1,43кг

Обозначение	h	Масса ед., кг
901-4-76.83-V-2.311	130	1,97
-01	190	2,06

Электроды типа Э42-Т

1. Для поз.2 и 3 применять сталь марки ВСЗ сп2 для поз.3 также ВСЗ пс 2 по ГОСТ 380-71*
2. Поз.3 гнуть по внутреннему радиусу 20мм

Привязан

Инв. №

Н. контр.	Толстикова	
ГИП	Филатов	
Нач. отд.	Филатов	
Рук. бриг.	Алмазов	
Ст. инж.	Брянцева	
Техник	Зудина	

Подпись и дата. Взам. инв. №. Инв. № подл.

ТП901-4-76.83 -V-2.311

Петля строповочная

Стадия	Масса	Масштаб
Р	см. табл.	1:10
Лист	Листов 1	

Союзводоканалпроект

Формат	Зона	Поз.	Обозначение	Наименование	Кол.	Примеч.
				Документация		
			901-4-76.83-V-ТТ			
			-V-2.400СБ	Сборочный чертеж	X	
				Сборочные единицы		
А3		1	901-4-76.83-V-2.410	Каркас пространственный	1	152,40
				Детали		
				Петли строповочные		
Б4		2		ф12Ас-II ГОСТ 5781-82; ℓ=1015	1	0,90
Б4		3		ф12Ас-II ГОСТ 5781-82; ℓ=750	2	0,67
Б4		4	1.400-9, вып.1	УП1-7 (ф14Ас-II)	1	1,39
				Материалы		
				Бетон М300 В6 Мрз 100	1,19	м³

Ведомость расхода стали на 1 элемент, кг

Марка элемента	Изделия: Арматурные, Арматура класса ГОСТ 5781-82 ф6	ф8	ф12	Всего	Изделия закладные: Арматура класса Ас-II ГОСТ 5781-82 ф12	ф14	Итого	Прокат марки Вст3кп2 ГОСТ 103-76 δ=6	Итого	Всего	Общий расход
901-4-76.83-V-2.400	14,9	17,7	84,9	117,5	3,6	1,4	50	33,6	33,6	38,6	156,1

Привязан

Инв. №

Н. контр.	Толстикова	
ГИП	Филатов	
Нач. отд.	Филатов	
Рук. бр.	Алмазов	
Ст. инж.	Брянцева	
Инженер	Петрова	

Подпись и дата. Взам. инв. №. Инв. № подл.

ТП 901-4-76.83-V-2.400

Блок угловой

Стадия	Лист	Листов
Р		1

Союзводоканалпроект

Альбом V

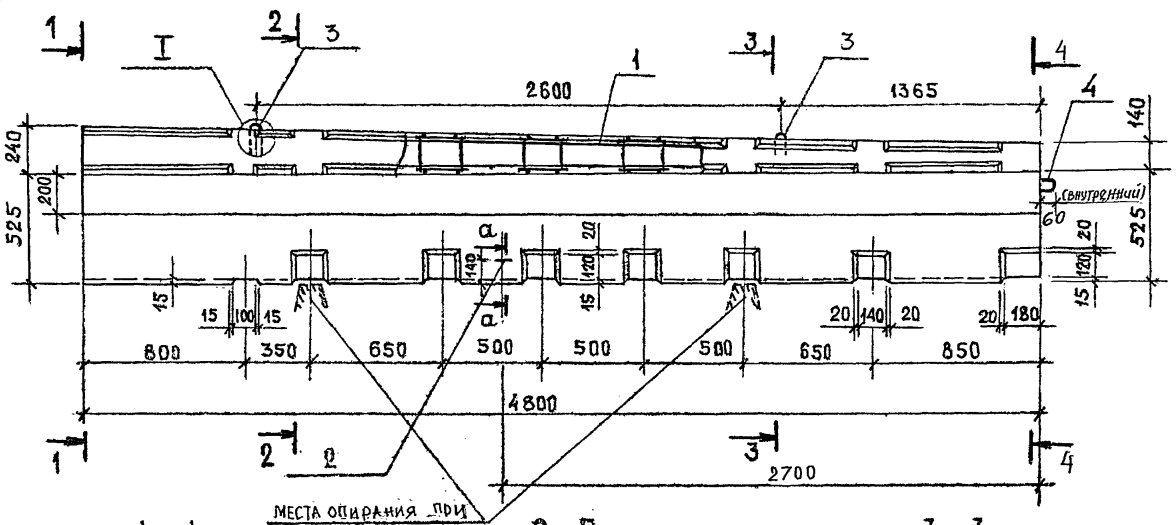

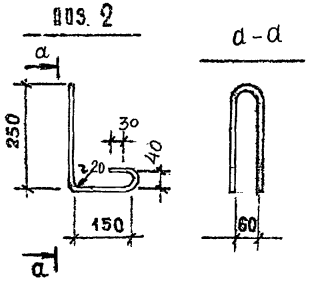

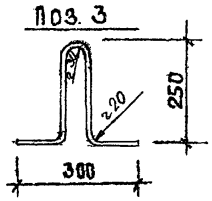

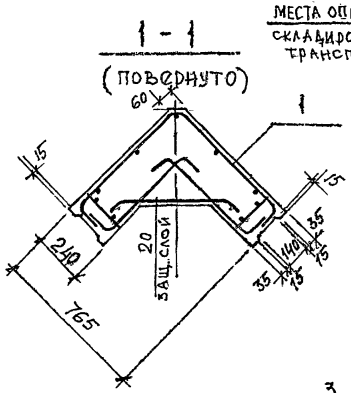

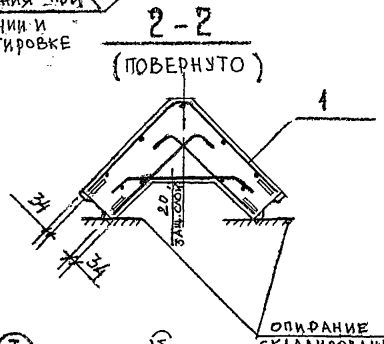

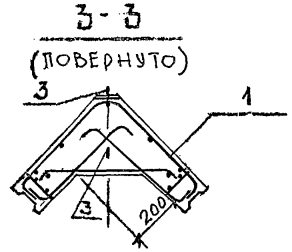

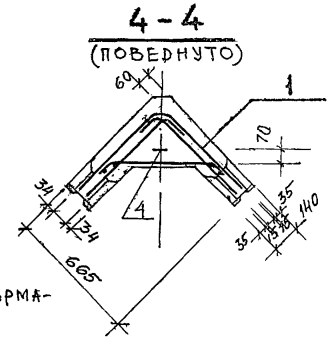

Защитный слой бетона для арматуры не менее 20мм

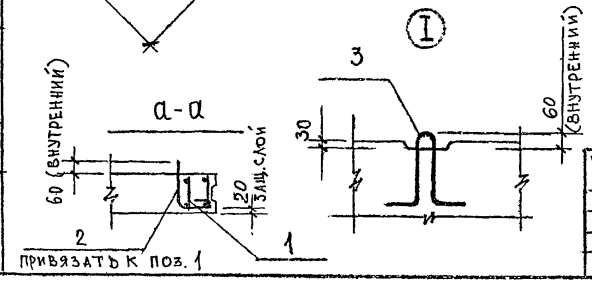

Привязан

Инв. №

Инв.№ подл. | Подпись и дата | Взамен инв.№

Н. контр.	Толстихова	
ГИП	Филатов	
Нач. отд.	Филатов	
Рук. бр.	Алмазов	
Ст. инж.	Брянцева	
Дизенер	Петрова	

ТП 901-4-76.83-V-2.400 СБ

Блок угловой
Сборочный чертеж

Стадия	Масса	Масштаб
Р	297т	1:20
Лист	Листов 1	

Союзводоканалпроект

Альбом V

Формат	Зона	Поз.	Обозначение	Наименование	Кол.	Примеч.
				Документация		
			901-4-76.83-V-ТТ	ТТ2		
				Сборочный чертеж		
				Сборочные единицы		
А3		1	901-4-76.83-V-2.320			
А4		2	-V-2.411			
А4		3	-V-2.412			
				Детали*		
БЧ		4		ф6А-III ℓ=4780	9	1,06кг
БЧ		5		ф12А-II ℓ=620	26	0,55кг
БЧ		6		ф12А-III ℓ=735	16	0,65кг
БЧ		7		ф12А-III ℓ=1160	6	1,03кг
БЧ		8		ф12А-III ℓ=1240	7	1,10кг
БЧ		9		ф12А-III a=610; ℓ=1350	3	1,20кг
БЧ		10		ф12А-III a=650; ℓ=1430	3	1,27кг
БЧ		11		ф12А-III a=670; ℓ=1470	2	1,31кг

* из стали по ГОСТ 5781-82

Ведомость деталей

Поз.	Эскиз
5	535, 110, R60 (в свету)
6	570, 110, 110, R60 (в свету)
7	600, R100
8	646, 640, R100
9	a, a, R100, R60, 115 — см. спецификацию
10	
11	

Привязан:

Инв. №

Взам. инв. № | Подпись и дата | Инв. № подл.

Н. контр.	Толстикова		
ГИП	Филатов		
Нач. отд.	Филатов		
Рук. гр.	Алмазов		
Ст. инж.	Брянцева		
Инженер	Петрова		

ТП 901-4-76.83-V-2.410

Каркас пространственный

Стадия	Лист	Листов
Р		1

Союзводоканалпроект

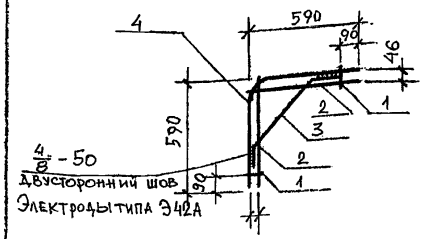

Формат	Зона	Поз.	Обозначение	Наименование	Кол.	Примеч.
				Документация		
			901-4-76.83 V-ТТ	ТТ2		
				Детали		
БЧ		1		ф6А-III ГОСТ 5781-82; ℓ=90	2	0,02кг
БЧ		2		ф12А-III ГОСТ 5781-82; ℓ=610	2	0,54кг
БЧ		3		ф12А-III ГОСТ 5781-82; ℓ=700	1	0,61кг
БЧ		4		ф12А-III ГОСТ 5781-82; ℓ=1140	1	1,01кг

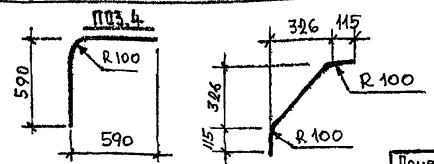

Крестообразные соединения стержней КТ-2 по ГОСТ 14098-68

Привязан

Инв. №

Инв. № подл. | Подпись и дата | Взам. инв. №

Н. контр.	Толстикова		
ГИП	Филатов		
Нач. отд.	Филатов		
Рук. гр.	Алмазов		
Ст. инж.	Брянцева		
Инженер	Петрова		

ТП 901-4-76.83-V-2.411

Сетка

Стадия	Масса	Масштаб
Р	2,74	1:20
Лист	Листов 1	

Союзводоканалпроект

Альбом V

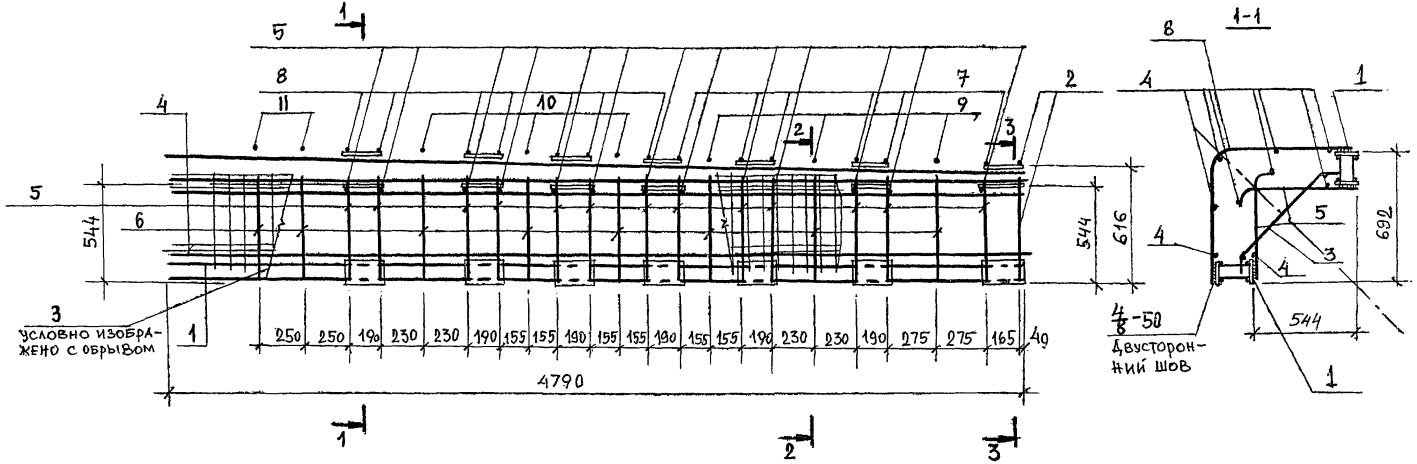

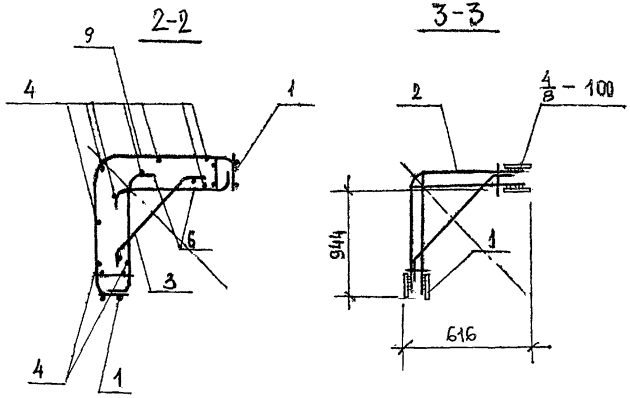

Поз. 2,5,7,8 приварить к поз. 1 дуговой сваркой. Электроды типа Э42А.
Поз 3,4,6,9,10,11 привязать вязальной проволокой или приварить контактной точечной сваркой

Н. контр.	Толстикова	
ГИП	Филатов	
Нач. отд.	Филатов	
Рук. бр.	Алмазов	
Ст. инж.	Брянцева	
Инженер	Петрова	

ТП 901-4-76.83-V-2.410 СБ

Каркас пространственный
Сборочный чертеж

Стадия	Масса	Масштаб
Р	152,4	1:20
Лист	Листов 1	

Союзводоканалпроект

Инв. № подл. | Подпись и дата | Взам. инв. №

400284-05 20

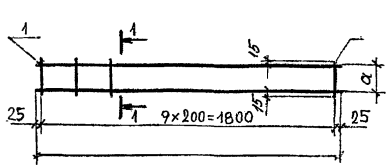

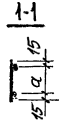

Обозначение	Размер мм	Масса ед. кг
901-4-76.83-V-2.501	80	0,67
-01	100	0,72
-02	160	0,82

Формат	Зона	Поз.	Обозначение	Наименование	Кол. на испол. –	01	02	Примеч.
				Документация				
			901-4-76.83-V-ТТ	ТТ 2				
				Детали				
БЧ				ф5Вр-I ГОСТ 6727-80; ℓ=1050	2	2	2	0,26 кг
БЧ		1		ф5Вр-I ГОСТ 6727-80; ℓ=110	10			0,015 кг
БЧ		2		ф5Вр-I ГОСТ 6727-80; ℓ=130		10		0,02 кг
БЧ				ф5Вр-I ГОСТ 6727-80; ℓ=190			10	0,03 кг

Привязан

Инв. №

Н. контр.	Толстикова		
ГИП	Филатов		
Нач. отд.	Филатов		
Рук. гр.	Алмазов		
Ст. инж.	Брянцева		

ТП 901-4-76.83-V-2.501

Сетка

Стадия	Масса	Масштаб
Р	см. табл.	1:20
Лист	Листов 1	

Союзводоканалпроект

Инв. № подл. | Подпись и дата | Взам. инв. №

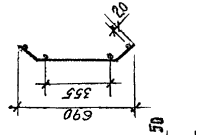

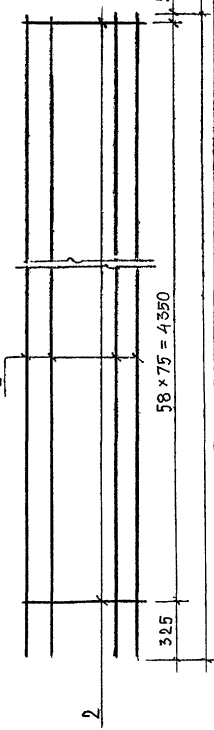

Обозначение	Наименование	Кол.	Приме
	Документация		
901-4-76.83-V-ТТ	ТТ 2		
	Детали		
	ф6А-III ГОСТ 5781-82 ℓ=4725	4	1,05
	ф8А-III ГОСТ 5781-82; ℓ=750	59	0,30

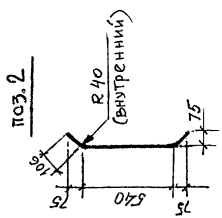

ТП 901-4-76.83-V-2.412

Сетка

Стадия	Масса	Масштаб
Р	21,90	1:20
Лист	Листов 1	

Союзводоканалпроект

Привязан

Инв. №

Инв. № подл. | Подпись и дата | Взам. инв. №

Альбом V

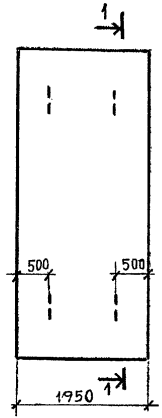

Рис.1

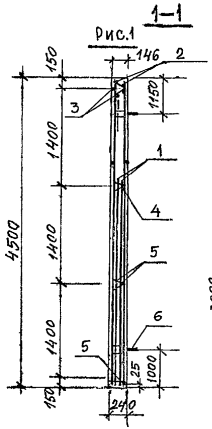

Рис.2

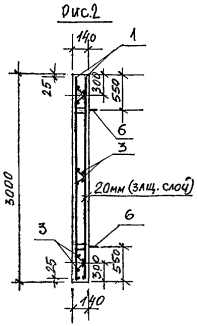

Формат	Зона	Поз.	Обозначение	Наименование	Кол-на изд. -V-2.500 —	Кол-на изд. -V-2.500 01	Примеч.
				Документация			
			901-4-76.83-V-ТТ	ТТ1			
				Сборочные единицы			
				Сетка по ГОСТ 23279-78			
		1		с $\frac{16А-III-200}{6А-III-300}$ 1850×2950 $\frac{25}{225}$	2	2	50,70кг
		2		с $\frac{16А-III-200}{6А-III-300}$ 1850×4450 $\frac{25}{225}$	2		76,40кг
		3	901-4-76.83-V-2.501	СЕТКА	2	6	0,67кг
			-01	"	1		0,72кг
			-02	"	3		0,82кг
			3.900-3, вып. 4 ч.2, л.29	Строповочные петли МН 21		4	5,20кг
				То же МН 23	4		6,60кг
				Материалы			
				Бетон М 200 В6 Мрз 50	1,7	0,82	м³

Ведомость расхода стали на один элемент, кг

Марки элемента	Изделия арматурные: Арматура класса A-III ГОСТ 5781-82 ф6	ф16	Итого	Арматура класса Bp-I ГОСТ 6727-80 ф5	Итого	Всего	Изделия закладные: Арматура класса AI ф10	Итого	Арматура класса Ac-II 5781-82 ф12	ф16	Итого	Всего	Общий расход
901-4-76.83-V-2.500	20,5	233,5	254,0	4,5	4,5	258,5	16,4	16,4		10,0	10,0	26,4	284,9
01	8,9	93,1	101,3	4,0	4,0	105,3	16,4	16,4	4,4		4,4	20,8	126,1

Обозначение	Рис	Масса ед. кг
901-4-76.83-V-2.500	1	4234
01	2	2048

Привязан

Инв. №

Инв. № подл. | Подпись и дата | Взам. инв. №

Н. контр.	Алмазов		
ГИП	Филатов		
Нач. отд.	Филатов		
Рук. др.	Алмазов		
Вед. инж.	Толстикова		
Ст. инж.	Брянцев		

ТП901-4-76.83-V-2.500

Панель приёмной камеры

Стадия	Масса	Масштаб
Р	см. табл.	1:50
Листов	Листов 1	

Союзводоканалпроект

Альбом V

Рис.1

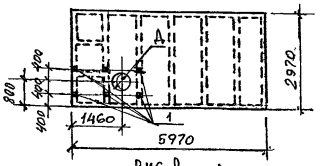

Рис. 2

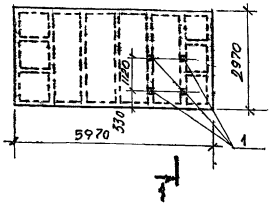

1-1

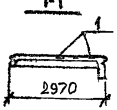

Формат	Зона	Поз.	Обозначение	Наименование	Количество на исполнение - V - 3,100 --	01	02	03	04	05	06	07	08	09	10	11	Примеч.
				Документация													
			901-4-76.83-V-ТТ	ТТ1													
				Сборочные единицы													
			3.900-3.15 1.00000-05	2ПР-2	X			X			X						
			-06	2ПР-3		X			X			X					
			-07	2ПР-4			X			X			X				
			-13	4ПР-2										X			
			-14	4ПР-3											X		
			-15	4ПР-4												X	
		1	3.900-3.15 1.01500	Изделие закладное МИ7	6	6	6	6	6	6	6	6	6	4	4	4	
				Материалы													
				Бетон М-300 В6 Мрз100	1,67	1,67	1,67	1,87	1,87	1,87	1,87	1,87	1,87	1,77	1,77	1,77	м³

Ведомость расхода стали на дополнительные закладные изделия, кг

Марка элемента	Изделия закладные: Арматура класса A-III ГОСТ 5781-82 ⌀8	Итого	Всего	Прокат марки Вст3 кп2 ГОСТ 103-76 ⌀-12	Итого	Всего	Общий расход
901-4-76.83-V-3.100-01...08	1,0	1,0	1,0	13,6	13,6	13,6	14,8
V-3.100-09...011	0,6	0,6	0,6	9,0	9,0	9,0	9,6

Обозначение	Марка элемента	Рис	Д мм	Масса ед,т
901-4-76.83-V-3.100	2ПР-2-Б	1	230	4,68
-01	2ПР-3-Б			
-02	2ПР-4-Б			
-03	2ПР-2-В		330	
-04	2ПР-3-В			
-05	2ПР-4-В			
-06	2ПР-2-Г		420	
-07	2ПР-3-Г			
-08	2ПР-4-Г			
-09	4ПР-2-В	2		4,40
-10	4ПР-3-В			
-11	4ПР-4-В			

Привязан

Инв. №

Взам. инв. № | Подпись и дата | Инв. № подл.

Н.контр.	Голстикова	
ГИП	Филатов	
Нач.отд.	Филатов	
Рук.бр.	Алмазов	
Ст.инж.	Брянцева	

ТП 901-4-76.83-V-3.100

Плита покрытия 2ПР; 4ПР

Стадия	Масса	Масштаб
Р	см. табл.	1:100
Лист	Листов	

Союзводоканалпроект

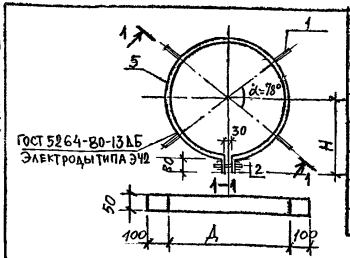

Обозначение	Размер в мм Д	Н		Масса ед, кг
901-4-76.83-V-4.000	225	140		2,04
-01	325	240		2,53
-02	420	290		4,00
-03	225	140		1,40
-04	325	240		1,89
-05	420	290		3,36

Формат	Зона	Поз.	Обозначение	Наименование	Кол. на исполнение -V-4.000 -	01	02	03	04	05	Прим.
				Документация							
			901-4-76.83-V-ТТ	ТТ2							
				Детали							
Б4		1		Полоса 50×4 ГОСТ 103-76 Вст3 ГОСТ 380-71 ℓ=100	4	4	4				0,16кг
		2		Болт М10×80 ГОСТ 7798-70*	1	1	1	1	1	1	0,06кг
		3		Гайка М10 ГОСТ 5915-70*	1	1	1	1	1	1	0,01кг
		4		Шайба 10 ГОСТ 11371-78	1	1	1	1	1	1	0,01кг
				Переменные данные для исполнений							
Б4				Полоса 50×4 ГОСТ 103-76 Вст3 ГОСТ 380-71 ℓ=840	1			1			1,32кг
Б4		5		Полоса 50×4 ГОСТ 103-76 ВСт3 ГОСТ 380-71 ℓ=1150	1	1			1		1,81кг
Б4				Полоса 50×4 ГОСТ 103-76 ВСт3 ГОСТ 380-71 ℓ=1450			1			1	2,28кг

Привязан

Инв. №

Инв. № подл. | Подпись и дата | Взам. инв. №

ТП901-4-76.83-V-4.000

Н. контр.	Толстикова		Хомут	Стадия: Р; Масса: см. табл.; Масштаб: 1:20
ГИП	Филатов			Лист; Листов 1
Нач. отд.	Филатов			Союзводоканалпроект
Рук. бр.	Алмазов			
Ст. инж.	Брянцева			
Техник	Зудина			

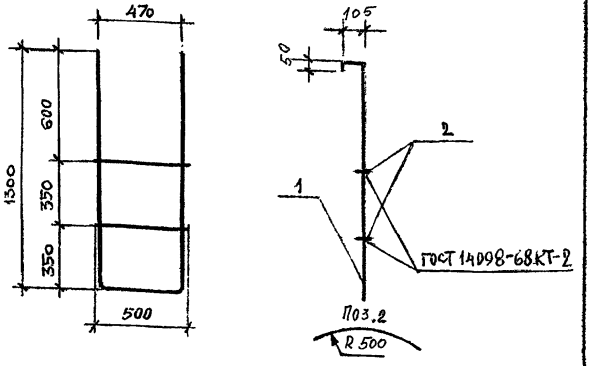

Формат	Зона	Поз.	Обозначение	Наименование	Кол.	Примеч.
				Документация		
			901-4-76.83-V-ТТ	ТТ2		
				Деталь		
Б4		1		ф12А-III ГОСТ 5781-81; ℓ=3380	1	3,0кг
Б4		2		ф12А-III ГОСТ 5781-81; ℓ=800	2	0,74кг

Привязан

Инв. №

Инв. № подл. | Подпись и дата | Взам. инв. №

ТП901-4-76.83-V-5.000

Н. контр.	Толстикова		Лестница съёмная	Стадия: Р; Масса: 3,88; Масштаб: 1:20
ГИП	Филатов			Лист; Листов 1
Нач. отд.	Филатов			Союзводоканалпроект
Рук. др.	Алмазов			
Ст. инж.	Брянцева			

Альбом V

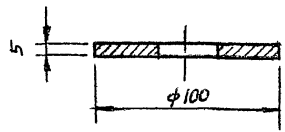

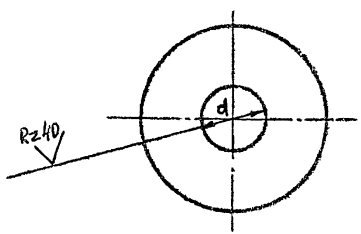

Таблица исполнений

Исп.	d, мм	Масса кг
1	6,5	0,307
2	32,5	0,245
3	47,5	0,166

Привязан

Инв. №

ТП 901-4-76.83 - V - 6.000

Заглушка

Стадия	Масса	Масштаб
Р	см. табл.	1:2

Лист | Листов 1

Лист г/к Б5 ГОСТ 19903-74 / 3-III-Ст3 ГОСТ 16523-70

СОЮЗВОДОКАНАЛПРОЕКТ

Н. контр.	Аверьянов	
ГИП	Филатов	
Нач. отд.	Кильметов	
Гл. спец.	Хинчин	
Рук. гр.	Аверьянов	

Взам. инв. № | Подпись и дата | Инв. № подл.

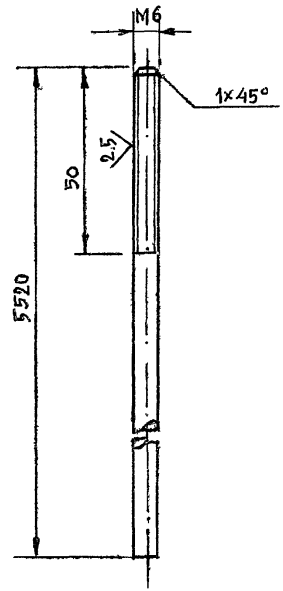

Привязан

Инв. №

ТП 901-4-76.83 - V - 6.100

Электрод нулевой

Стадия	Масса	Масштаб
Р	1,214	1:1

Лист | Листов 1

Круг Б6 ГОСТ 2590-71 / 12Х18Н10Т ГОСТ 5949-75

СОЮЗВОДОКАНАЛПРОЕКТ

Н. контр.	Аверьянов	
ГИП	Филатов	
Нач. отд.	Кильметов	
Гл. спец.	Хинчин	
Рук. гр.	Аверьянов	

Взам. инв. № | Подпись и дата | Инв. № подл.

Альбом V

V(V)

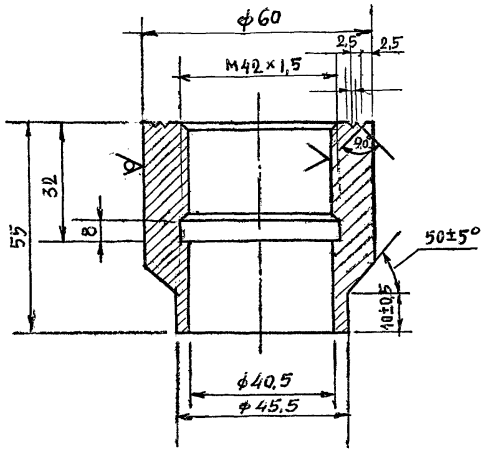

Привязан

Инв. №

Взам. инв. №

Подпись и дата

Инв. № подл.

ТП 901-4-76.83 -V-6.200

Бобышка

Стадия	Масса	Масштаб
Р	0,67	1:1

Лист | Листов 1

Круг 60-5 ГОСТ 7417-75 / 20 ГОСТ 1051-73

Союзводоканалпроект

Н. контр.	Аверьянов	
ГИП	Филатов	
Нач. отд.	Кильметов	
Гл. спец. от.	Хинчин	
Рук. бр.	Аверьянов	

V(V)

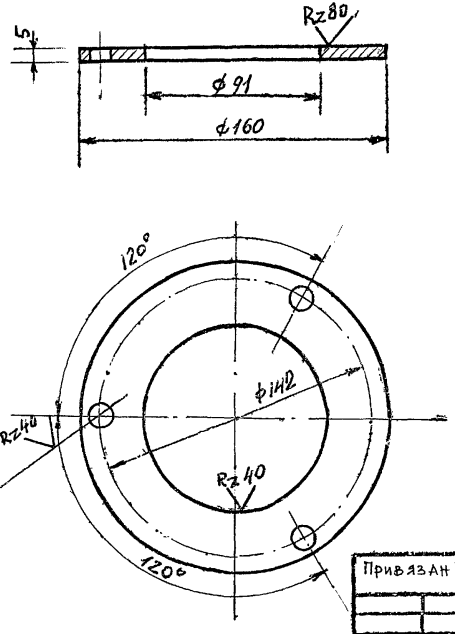

Привязан

Инв. №

Взам. инв. №

Подпись и дата

Инв. № подл.

ТП 901-4-76.83 -V-6.300

Стадия	Масса	Масштаб
Р	0,52	1:2

Лист | Листов 1

Т/К Б5 ГОСТ 19903-74 / 3-II-Ст3 ГОСТ 16523-70

Союзводоканалпроект

Н. контр.	Аверьянов	
ГИП	Филатов	
Нач. отд.	Кильметов	
Гл. спец. от.	Хинчин	
Рук. бр.	Аверьянов	

Альбом V

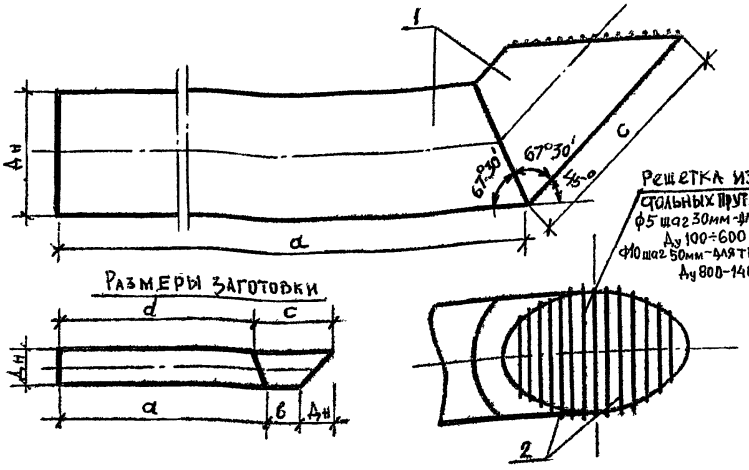

Формат	Зона	Поз	Обозначение	Наименование	Кол.	Примеч.
				Детали		
		1		Труба 426×5 II ГОСТ 10704-76 / А-Ст3сп ГОСТ 10705-80 ℓ=3515	1	182,5кг
				Труба 530×5 II ГОСТ 10704-76 / А-Ст3сп ГОСТ 10705-80 ℓ=3610	1	279,9кг
				Труба 630×7 II ГОСТ 10704-76 / А-Ст3сп ГОСТ 10705-80 ℓ=3760	1	404,4кг
				Труба 820×7 II ГОСТ 10704-76 / А-ВСт3сп ГОСТ 10705-80 ℓ=4080	1	572,4кг
				Труба 1020×8 II ГОСТ 10704-76 / А-ВСт3сп ГОСТ 10705-80 ℓ=4120	1	822,8кг
				Труба 1220×9 II ГОСТ 10704-76 / А-ВСт3сп ГОСТ 10705-80 ℓ=4440	1	1193,4кг
				Труба 1420×10 II ГОСТ 10704-76 / А-ВСт3сп ГОСТ 10705-80 ℓ=4590	1	1595,9кг
		2		ФСА I ГОСТ 5781-82		см. ТАБЛ. РАЗМЕРОВ
				ФЮА I ГОСТ 5781-82		

1. Сварку производить электродами типа Э42
2. Решетку окрасить тремя слоями лака ХС-76 на растворителе Р-4 по слою грунта ХС-04

Марка детали	поз.1 Размеры, мм Дн	a	б	c	d	поз.2 Кол-во N	Масса кг
ОТ 400	426	2800	290	890	2625	7,5	1,65
ОТ 500	530	2800	280	1030	2580	12,0	2,64
ОТ 600	630	2850	330	1170	2590	15,0	3,30
ОТ 800	820	2850	410	1570	2510	15,0	9,20
ОТ 1000	1020	2600	500	1940	2480	22,0	13,6
ОТ 1200	1220	2600	530	2340	2400	34,0	21,0
ОТ 1400	1420	2600	570	2580	2400	45,0	27,8

Взам. инв. № | Подпись и дата | Инв. № подл.

Привязан

Инв. №

Н. контр.	Бортник		
Нач. отд.	Харина		
ГИП	Бортник		
ГИП	Руднев		
Рук. бр.	Айнгорн		
Инженер	Гужновская		

ТП 901-4-76.83 - V-7.000

Деталь отводящего трубопровода ОТ

Стадия	Масса	Масштаб
Р	см табл.	
Лист	Листов	

Союзводоканалпроект

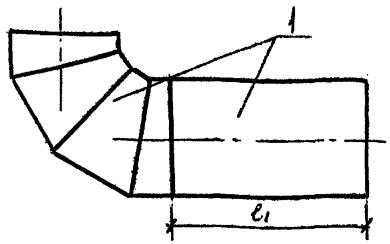

Марка детали	ℓ_1	Масса ед. кг
ПД 500	2000	219,0
ПД 600	2000	323,0
ПД 800	2000	454,0
ПД 1000	1800	604,0
ПД 1200	1600	953,0
ПД 1400	1600	1344,0

Формат	Зона	Поз.	Обозначение	Наименование	Кол.	Примеч.
				Детали		
		1		Труба 530×6 II ГОСТ 10704-76 / А-Ст3сп ГОСТ 10705-80 ℓ=3230	1	250,5 кг
				Труба 630×7 II ГОСТ 10704-76 / А-Ст3сп ГОСТ 10705-80 ℓ=3470	1	373,9 кг
				Труба 820×7 II ГОСТ 10704-76 / А-ВСт3сп ГОСТ 10705-80 ℓ=3944	1	553,3 кг
				Труба 1020×8 II ГОСТ 10704-76 / А-ВСт3сп ГОСТ 10705-80 ℓ=4230	1	844,7 кг
				Труба 1220×9 II ГОСТ 10704-76 / А-ВСт3сп ГОСТ 10705-80 ℓ=4570	1	1212,3 кг
				Труба 1420×10 II ГОСТ 10704-76 / А-ВСт3 сп ГОСТ 10705-80 ℓ=4978	1	1730,9 кг

1. Отводы сварные с углом 90° изготавляются МН 2880-62.
2. Сварку производить электродами типа Э42.

Привязан

Инв. №

Инв. № подл. | Подпись и дата | Взам. инв. №

Н. контр.	Бортник		
Нач. отд.	Харина		
ГИП	Бортник		
ГИП	Руднев		
Рук. бр.	Айнгорн		
Инженер	Гужновская		

ТП 901-4-76.83 -V- 7.100

Деталь подводящего трубопровода ПД

Стадия	Масса	Масштаб
Р	см. табл.	
Лист	Листов 1	

Союзводоканалпроект

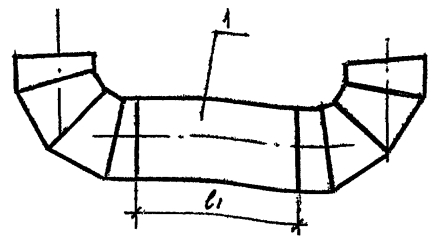

Марка детали	ℓ_1	Масса ед. кг
ПР 500	2400	314,0
ПР 600	2300	463,0
ПР 800	2600	731,0
ПР 1000	2800	1048,0

Формат	Зона	Поз.	Обозначение	Наименование	Кол.	Примеч.
				Детали		
		1		Труба 530×6 II ГОСТ 10704-76 / А-Ст3сп ГОСТ 10705-80 ℓ=4860	1	376,8 кг
				Труба 630×7 II ГОСТ 10704-76 / А-Ст3сп ГОСТ 10705-80 ℓ=5240	1	563,6 кг
				Труба 820×7 II ГОСТ 10704-76 / А-ВСт3сп ГОСТ 10705-80 ℓ=6488	1	910,3 кг
				Труба 1020×8 II ГОСТ 10704-76 / А-ВСт3сп ГОСТ 10705-80 ℓ=7660	1	1528,7 кг

1. Отводы сварные с углом 90° изготовляются по МН 2880-62.
2. Сварку производить электродами типа Э42.

Привязан

Инв. №

Инв. № подл. | Подпись и дата | Взам. инв. №

Н. контр.	Бортник		
Нач. отд.	Харина		
ГИП	Бортник		
ГИП	Руднев		
Рук. бр.	Айнгорн		
Инженер	Гужновская		

ТП 901-4-76.83 -V- 7.200

Деталь переливного трубопровода ПР

Стадия	Масса	Масштаб
Р	см. табл.	
Лист	Листов 1	

Союзводоканалпроект

Альбом V

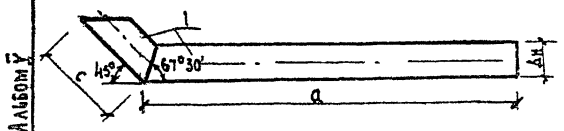

Размеры заготовки

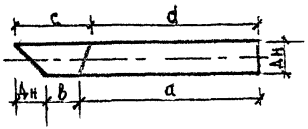

Марка детали	Дн	a	b	c	d	Масса ед. кг
СП 150	159	3100	224	423	3043	39,9
СП 200	219	3100	113	423	3010	64,0

Формат	Зона	Поз.	Обозначение	Наименование	Кол.	Примеч.
				Детали		
		1		Труба 159×3 II ГОСТ 10704-76 / А-Ст3кп ГОСТ 10705-80 ℓ=3460	1	
				Труба 219×3,5 II ГОСТ 10704-76 / А-Ст3кп ГОСТ 10705-80 ℓ=3440	1	

Сварку производить электродами типа Э42

Привязан

Инв. №

Взам. инв. №

Подпись и дата

Инв. № подл.

Н. контр.	Бортник	
Нач. отд.	Харина	
ГИП	Бортник	
ГИП	Рудяев	
Рук. бр.	Айнгорн	
Инженер	Гужновская	

ТП901-4-76.83 -V-7.300

Деталь спускного трубопровода СП

Стадия	Масса	Масштаб
Р	см. табл.	
Лист	Листов	

Союзводоканалпроект

Привязан

Инв. №

Стадия	Масса	Масштаб
Лист	Листов	

Союзводоканалпроект

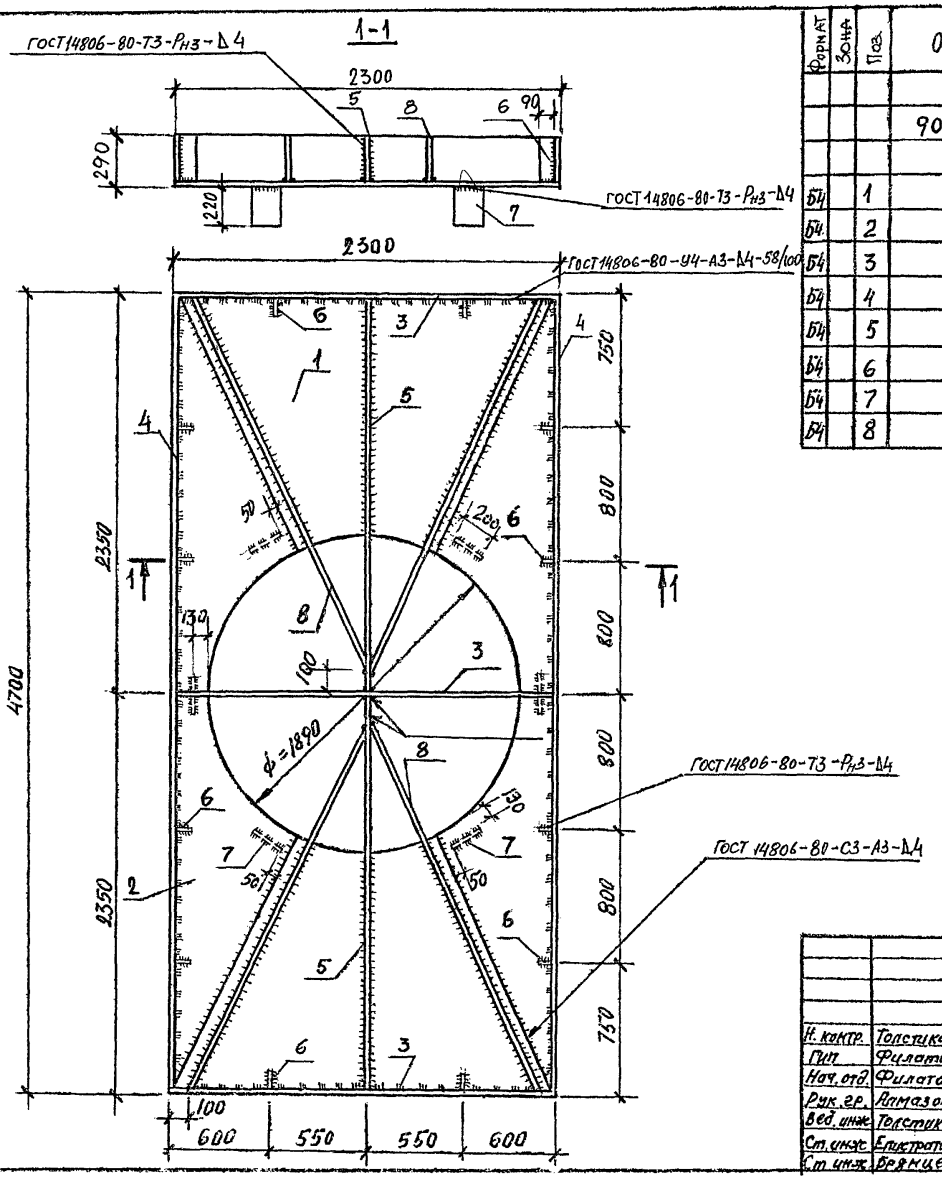

Формат	Зона	Поз.	Обозначение	Наименование	Кол.	Примеч.
				Документация		
			901-4-76.83-V-ТТ	ТТ2		
				Детали		
Б4		1		Лист 4 ГОСТ 21631-76 / АМг2м ГОСТ 4784-74 ℓ=2300	2	17,5кг
Б4		2		Лист 4 ГОСТ 21631-76 / АМг2м ГОСТ 4784-74 ℓ=4700	2	26,8кг
Б4		3		Лист 4 ГОСТ 21631-76 / АМг2м ГОСТ 4784-74 ℓ=2292	3	7,9кг
Б4		4		Лист 4 ГОСТ 21631-76 / АМг2м ГОСТ 4784-74 ℓ=4700	2	16,1кг
Б4		5		Лист 4 ГОСТ 21631-76 / АМг2м ГОСТ 4784-74 ℓ=2344	2	8,07кг
Б4		6		Лист 4 ГОСТ 21631-76 / АМг2м ГОСТ 14784-74 ℓ=286	12	0,35кг
Б4		7		Лист 4 ГОСТ 21631-76 / АМг2м ГОСТ 4784-74 ℓ=220	6	0,5кг
Б4		8		Лист 4 ГОСТ 21631-76 / АМг2м ГОСТ 4784-74 ℓ=2500	4	8,61кг

Взам. инв. № | Подпись и дата | Инв. № подл.

Привязан

Инв. №

Н. контр.	Толстикова	
Гип	Филатов	
Нач. отд.	Филатов	
Рук. гр.	Алмазов	
Вед. инж.	Толстикова	
Ст. инж.	Електратова	
Ст. инж.	Брянцева	

ТП901-4-76.83 -V-8.000

НАСАДКА ПЕРЕЛИВНАЯ НП-1

Стадия	Масса	Масштаб
Р	202,3	1:25
Лист	Листов 1	

АМг2м ГОСТ 4784-74

Союзводоканалпроект

1-1

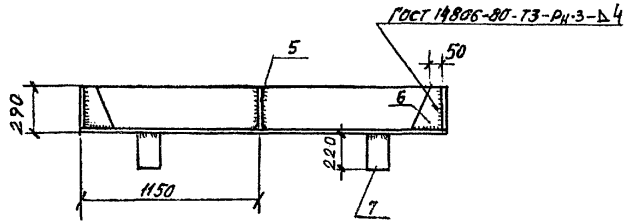

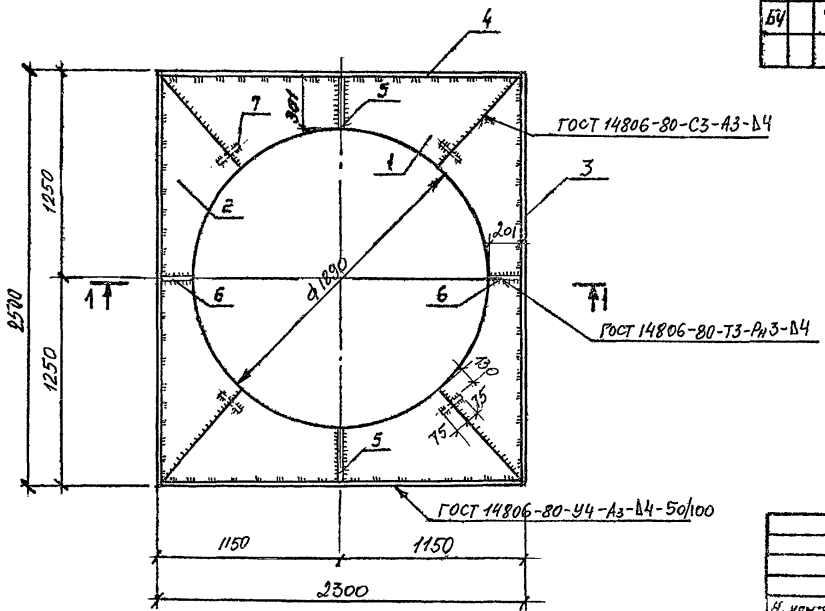

Формат	Зона	Поз	Обозначение	Наименование	Кол.	Прим.
				Документация		
			901-4-76.83-V-ТТ	ТТ 2		
				Детали		
БЧ		1		Лист 4 ГОСТ 21631-76 / Амг 2м ГОСТ 4784-74 ℓ=2300	2	5,7 кг
БЧ		2		Лист 4 ГОСТ 21631-76 / Амг 2м ГОСТ 4784-74 ℓ=2500	2	6,3 кг
БЧ		3		Лист 4 ГОСТ 21631-76 / Амг 2м ГОСТ 4784-74 ℓ=2500	2	8,5 кг
БЧ		4		Лист 4 ГОСТ 21631-76 / Амг 2м ГОСТ 4784-74 ℓ=2292	2	7,8 кг
БЧ		5		Лист 4 ГОСТ 21631-76 / Амг 2м ГОСТ 4784-74 ℓ=285	2	1,2 кг
БЧ		6		Лист 4 ГОСТ 21631-76 / Амг 2м ГОСТ 4784-74 ℓ=286	2	0,8 кг
БЧ		7		Лист 4 ГОСТ 21631-76 / Амг 2м ГОСТ 4784-74 ℓ=220	4	0,38 кг

Привязан

Инв. №

Взам. инв. №

Подпись и дата

Инв. №

ТП 901-4-76.83 -V- 8.100

Н. контр.	Толстикова		Насадка перевливная НП-2	Стадия	Масса	Масштаб
ГИП	Филатов			Р	62.12	1:25
Нач. отд.	Филатов			Лист	Листов 1
Инж. пр.	Алмазов				
Вед. инж.	Толстикова		Амг 2м ГОСТ 4784-74	СОЮЗВОДОКАНАЛПРОЕКТ	
Ст. инж.	Елистратов				
Ст. инж.	Борисова				

gost.e-ecolog.ru

Коп. Синицына