ТИПОВОЙ ПРОЕКТ
901-4-76.83

РЕЗЕРВУАРЫ ДЛЯ ВОДЫ

ПРЯМОУГОЛЬНЫЕ ЖЕЛЕЗОБЕТОННЫЕ СБОРНЫЕ ЕМК. 12000...20000 м^3

Альбом III

Конструкции железобетонные

Ц00284-03

				Привязан	
Инв №					

gost.e-ecolog.ru

ТИПОВОЙ ПРОЕКТ
901-4-76.83

РЕЗЕРВУАРЫ ДЛЯ ВОДЫ

ПРЯМОУГОЛЬНЫЕ ЖЕЛЕЗОБЕТОННЫЕ СБОРНЫЕ

ЕМК. 12000... 20000 м^3

Альбом III

СОСТАВ ПРОЕКТА

Альбом I Пояснительная записка. Материалы для проектирования резервуаров емк. 50... 20000 м^3

Альбом II Технологические трубопроводы и сигнализация резервуаров емк. 50... 20000 м^3

Альбом III Конструкции железобетонные

Альбом IV Узлы рерервуаров емк. 1500 .. 20000 м^3

Альбом V Строительные изделия резервуаров емк. 1500...20000 м^3

Альбом VI Сметы

Альбом VII Ведомость потребности в материалах

Примененная проектная документация
ТП 0901-3-6.83; -7.83; -13.83; -14.83 „Фильтры-поглотители для резервуаров чистой воды"

Разработан
ГПИ Союзводоканалпроект и ЦНИИпромзданий
при участии НИИЖБ

Союзводоканалпроект
Гл. инженер — В.Н. Самохин
Гл. инж. проекта — В.А. Филатов

ЦНИИпромзданий
Гл. инженер — В.В. Гранев
Гл. инж. проекта — А.П. Черномаз

НИИЖБ
Зам. директора — Н.Н. Коровин
Зав. лаб. — Г.И. Бердичевский
Ст. науч. сотруд. — Г.И. Довкудовский

Утвержден Госстроем СССР
протокол № 53 от 30.06.82 г.
Рабочая документация
введена в действие
в/о Союзводоканалниипроект
приказ № 315 от 19 декабря 1983 г.

Привязан

Инв. №

Ведомость основных комплектов рабочих чертежей

Обозначение	Наименование	Примеч.
ТП 901-4-76.83 - III	Конструкции железобетонные	
ТП 901-4-76.83 - II т	Технологические трубопроводы	
ТП 901-4-76.83 - II с	Сигнализация	

Ведомость рабочих чертежей основного комплекта

Лист	Наименование	Примеч.
1, 2	Общие данные	
3	План. Разрезы	
4; 5	Спецификация к схемам расположения элементов сборных конструкций резервуара	
6	Схемы расположения элементов сборных конструкций резервуара	
7	Схема установки панелей перегородки	
8	Камера переливная	
9	Камера приемная	
10; 11	Днище. Спецификация элементов. Ведомость расхода стали	
12	Днище. Опалубочный чертеж	
13	Днище. Основание под камеру приемную	
14	Днище. Армирование	
15	Днище. Армирование фундамента стен	
16	Днище. Разрезы	

Типовой проект разработан в соответствии с действующими нормами и правилами

Гл. инженер проекта /Филатов В.А./

Ведомость ссылочных и прилагаемых документов

Обозначение	Наименование	Примеч.
	Ссылочные документы	
3.900-3, Вып.2/82; 4/82 4.1; 2 Вып.15	Сборные ж.б. конструкции емкостных сооружений для водоснабжения и канализации	
1.431-20, Вып.1; 6; 7	Перегородки одноэтажных производственных зданий	
1.494-32	Зонты и дефлекторы вентиляционных систем	
1.459-2, Вып.3	Стальные лестницы, переходные площадки и ограждения	
4.901-18	Оборудование резервуаров	
	Прилагаемые документы	
901-4-76.83 - IV	Узлы резервуаров емк. 1500...20000 м³	
901-4-76.83 - V	Строительные изделия резервуаров емк. 1500 ... 20000 м³	

Привязан

ТП 901-4-76.83 - III

Н. Контр.	Алмазов	
ГИП	Филатов	
Нач. отд	Филатов	
Рук. бр.	Алмазов	
Вед. инж.	Толстикова	
Инженер	Абрамова	

Резервуары емкостью 12000... 20000 м³

стадия	лист	листов
Р	1	

Общие данные /Начало/

СОЮЗВОДОКАНАЛПРОЕКТ

Ц 00284-03 3

Ведомость объемов сборных бетонных и железобетонных конструкций

	Наименование группы элементов конструкций	Код.	Кол., м³ на резервуар емкостью						Примеч.
			12000	14000	15000	17000	18000	20000	
1	Фундаменты стаканного типа и башмаки	58 1200	92,40	104.72	117,04	129,36	141,68	154.0	
2	Колонны	58 2100	42.0	47,60	53,20	58,80	64,40	70,0	
3	Стеновые панели наружные (в.т.ч. блоки угловые)	58 3100	187.04	197,84	208,64	219,44	230,24	241,04	
4	Перегородки	58 3300	20,0	24,0	28,0	32,0	36.0	40,0	
5	Плиты покрытия	58 4100	262,66	295,76	328,86	361,96	395,06	428,16	
6	Детали смотровых колодцев (колпаки камер на покрытии)	58 5500	1.93	1,93	1,93	1,93	1,93	1,93	
7	Трубы безнапорные	58 6200	4.30	4,30	4,30	4,30	4,30	4.30	
	Всего бетона и железобетона		610,69	676.15	741,97	807,79	870,61	939,43	

Ведомость спецификации

ист	Наименование	Примечан.
4; 5	Спецификация к схемам расположения элементов сборных конструкций резервуара	
8	Спецификация к камере переливной	
9	Спецификация к камере приемной	
10;11	Спецификация элементов днища	

Материалы на изготовление сборных бетонных и железобетонных конструкций учтены в ведомости потребности в материалах и отдельно не учитываются.

Н.контр.	Толстикова	
ГИП	Филатов	
Нач.отд.	Филатов	
Рук.груп.	Алмазов	
Ст.инж.	Елистратова	
Инженер	Абрамова	
Чертежник	Ноготкова	

Привязан

Инв.№

ТП 901 - 4-76.83 -III

Резервуары емкостью 12000... 20000 м³

Общие данные (окончание)

Стадия	Лист	Листов
Р	2	

Союзводоканалпроект

Альбом III

1 - 1

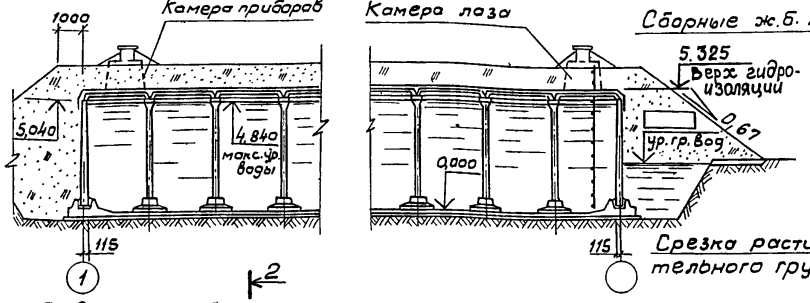

Засыпка - слой грунта

Гидроизоляция (см. примеч. 3)

Сборные ж.б. плиты покрытия

Срезка растительного грунта

2 - 2

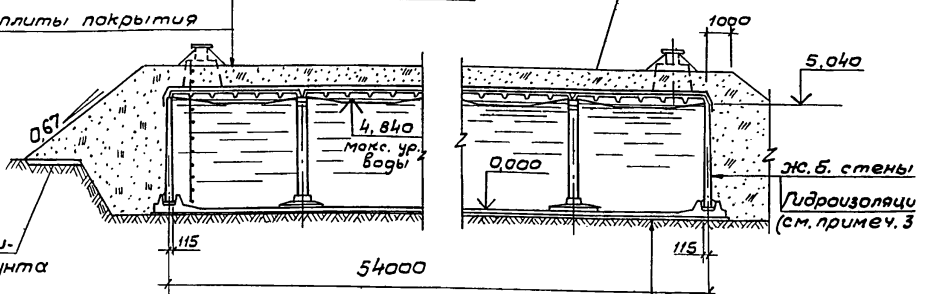

Цементный раствор М100 для создания уклона

Ж.б. монолитное днище из бетона М200 - 140мм

Гидроизоляция (см. примеч. 3)

Подготовка из бетона М50 (не более) - 100мм

План на отм. 5,040

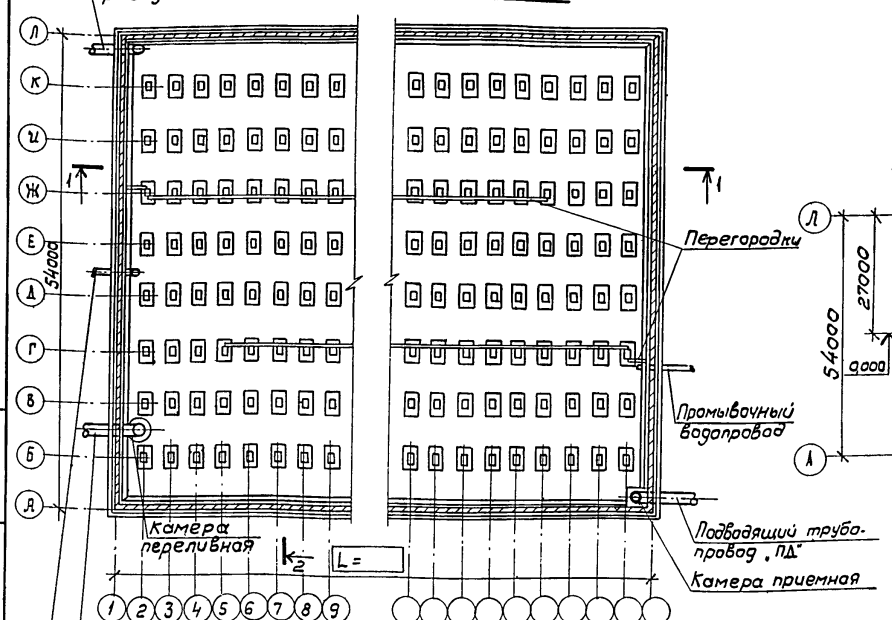

Схема уклонов по днищу

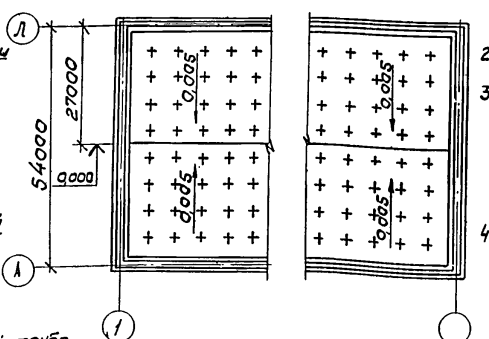

1. Относительной отметке 0,000 (верх ж.б. дни соответствует абсолютная отметка
2. Технологич с трубопроводы см. Альбом II
3. Конструкцию штукатурной гидроизоляции и холодной асфальтовой мастики см. Альбом IV. Стены и днище резервуаров сырой и техниче кой воды не изолируются.
4. В резервуарах чистой воды поверхнос цементного раствора и днища, кон тактирующие с водой, обработать до ликвидации раковин и пор

В проекте разработан резервуар марки

Привязан

Инв.№

Н.контр.	Алмазов	
Гип	Филатов	
Нач.отд	Филатов	
Рук. гр.	Алмазов	
Вед.инж	Толстикова	
Инженер.	Абрамова	

ТП 901-4-76.83 - III

Резервуар емкостью 12000... 20000 м³

Стадия	Лист	Листов
Р	3	

План. Разрезы

СОЮЗВОДОКАНАЛПРОЕКТ

Инв.№ подл. | Подпись и дата | Взам. инв.№

Марка, поз.	Обозначение	Наименование	Кол. на исполнение * 120	140	150	170	180	200				Масса ед, кг	Примеч.
1	3.900-3.15 3.00 000	Фундамент под колонну	120	136	152	168	184	200				1920	1)
2	2.00 000-01	Колонна	120	136	152	168	184	200				880	1)
3	1.431-20 вып.1 л.4	Панель перегородки ППБ-1 / 5.98x2.985	10	12	14	16	18	20				1430	1)
4	л.7	То же ППБ-4 / 5.98x1.185	10	12	14	16	18	20				570	1)
5	901-4-76.83-V-2.400	Блок угловой	4	4	4	4	4	4				2970	1)
6	-V-2.300	Панель стеновая угловая	8	8	8	8	8	8				1900	1)
7		Лист асбестоцементный ЛП-П-2,4x1,5-10 ГОСТ 18124-75	10	12	14	16	18	20					
8	901-4-76.83-III	Камера переливная	1	1	1	1	1	1					
9	-III	Камера приемная	1	1	1	1	1	1					
I	901-4-76.83-IV	Стык элементов стен	8	8	8	8	8	8					
II	-IV	То же	8	8	8	8	8	8					
III	-IV	"	60	64	68	72	76	80					
IX	-IV	Дыхательное устройство ДУ1	2	2	2	2	2	2					2)
X	-IV	Дыхательное устройство ДУ2	2	2	2	2	2	2					3)
XI	-IV	Камера лаза	2	2	2	2	2	2					
XII	-IV	Камера приборов	1	1	1	1	1	1					
Узел 3	1.431-20 вып. 6; 7	Соединительные изделия	24	28	32	36	40	44					
	901-4-76.83-III	Днище монолитное											
	Переменные данные для исполнений												
		РЕ-50											
10	901-4-76.83-V-2.200	Панель стеновая ПС2-48-Б5а	64	68	72	76	80	84				6750	1)
11	3.900-3.15 1.00 000-01	Плита покрытия 1ПР-2	98	112	126	140	154	168				4580	
12	-05	То же 2ПР-2	26	30	34	38	42	46				4680	
13	901-4-76.83-V-3.100-03	" 2ПР-2-в	2	2	2							4680	
	-06	" 2ПР-2-г				2	2	2				4250	
14	3.900-3.15 1.00 000-09	" 3ПР-2	14	14	14	14	14	14				4350	
15	-17	" 4ПР-2-а	2	2	2	2	2	2				4400	
16	901-4-76.83-V-3.100-09	" 4ПР-2-в	1	1	1	1	1	1				4400	
17	3.900-3.15 1.00000-13	" 4ПР-2	1	1	1	1	1	1					

Привязан

Инв. N

Н. Контр.	Алмазов	
ГИП	Филатов	
Нач. отд.	Филатов	
Рук. бр.	Алмазов	
Вед. инж.	Толстикова	
Инженер	Абрамова	

ТП 901-4-76.83-III

Резервуары емкостью 12000 ... 20000 м³

Спецификация к схемам расположения элементов сборных конструкций (Начало)

Стадия	Лист	Листов
Р	4	

СОЮЗВОДОКАНАЛПРОЕКТ

4002841-03 6

5

Марка, поз.	Обозначение	Наименование	Кол. на исполнение *									Масса ед., кг	Примеч.
			120	140	150	170	180	200					
		РЕ-75											
10	901-4-76.83-V-2.200	Панель стеновая пс2-48-65а	64	68	72	76	80	84				6750	1)
11	3.900-3.15 1.00000-02	Плита покрытия 1ПР-3	98	112	126	140	154	168				4580	
12	-06	То же 2ПР-3	26	30	34	38	42	46				4680	
13	901-4-76.83-V-3.100-04	" 2ПР-3-в	2	2	2							4680	
	-07	" 2ПР-3-г				2	2	2				4250	
14	3.900-3.15 100000-10	" 3ПР-3	14	14	14	14	14	14				4350	
15	-18	" 4ПР-3-а	2	2	2	2	2	2				4400	
16	901-4-76.83-V-3.100-10	" 4ПР-3-в	1	1	1	1	1	1				4400	
17	3.900-3.15 100000-14	" 4ПР-3	1	1	1	1	1	1					
		РЕ-100М											
10	901-4-76.83-V-2.100	Панель стеновая пс2-48-64а	64	68	72	76	80	84				6750	1)
11	3.900-3.15 1.00000-03	Плита покрытия 1ПР4	98	112	126	140	154	168				4580	
12	-07	То же 2ПР-4	26	30	34	38	42	46				4680	
13	901-4-76.83-V-3.100-05	" 2ПР-4-в	2	2	2							4680	
	-08	" 2ПР-4-г				2	2	2				4250	
14	3.900-3.15 1.00000-11	" 3ПР-4	14	14	14	14	14	14				4350	
15	-19	" 4ПР-4-а	2	2	2	2	2	2				4400	
16	901-4-76.83-V-3.100-11	" 4ПР-4-в	1	1	1	1	1	1				4400	
17	3.900-3.15 1.00000-15	" 4ПР-4	1	1	1	1	1	1					

* Вторая цифра марки исполнения резервуара, т.е. его емкость в сотнях м³.

1. Поверхности данных изделий, контактирующие с водой, в резервуаре чистой воды должны быть гладкими без раковин и пор.
2. Для резервуаров чистой воды.
3. Для резервуаров сырой и технической воды

4,00284-03 7

Н. Контр.	Алмазов		ТП901-4-76.83-III	
ГИП	Филатов		Резервуары емкостью 12000... 20000 м³	Стадия: Р; Лист: 5; Листов:
Нач. отд.	Филатов			
Рук. бр.	Алмазов			
Вед. инж.	Толстикова		Спецификация к схемам расположения элементов сборных конструкций (окончание)	СОЮЗВОДОКАНАЛПРОЕКТ
Инженер	Абрамова			

Привязан

Инв. N

Схема расположения элементов стен и колонн

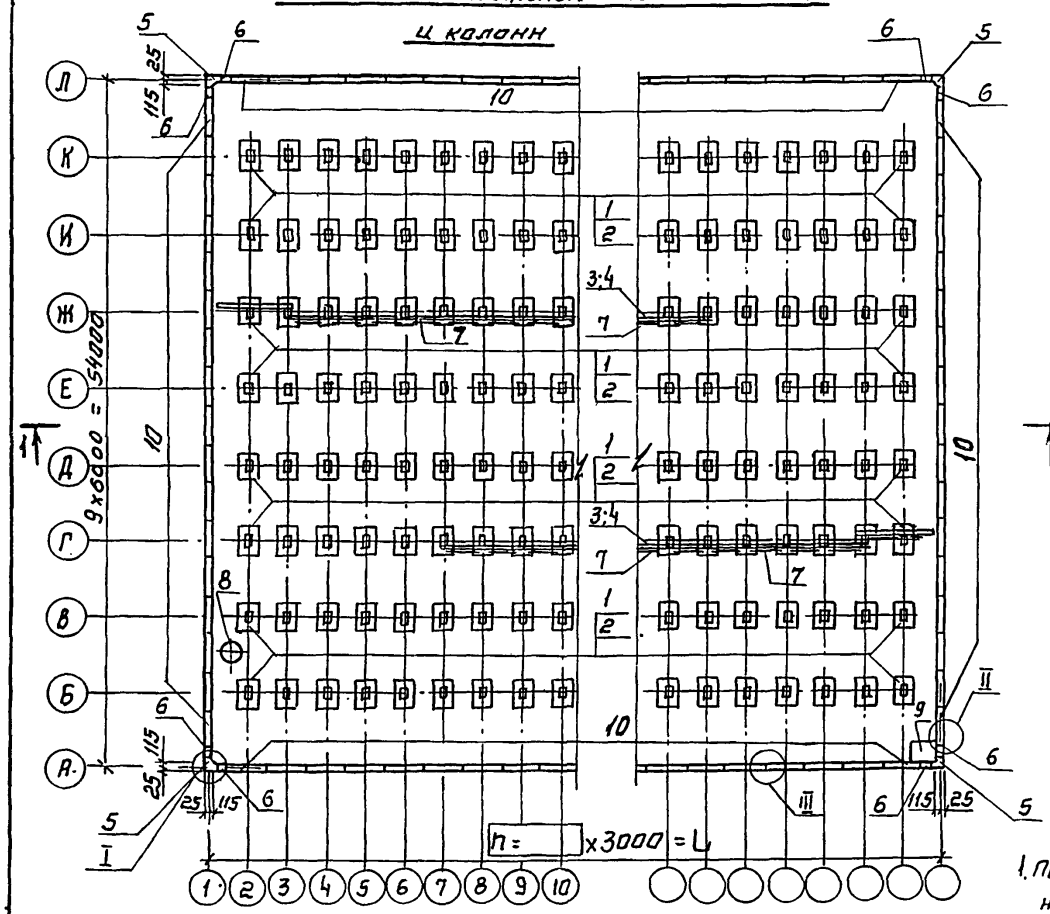

Схема расположения элементов покрытия

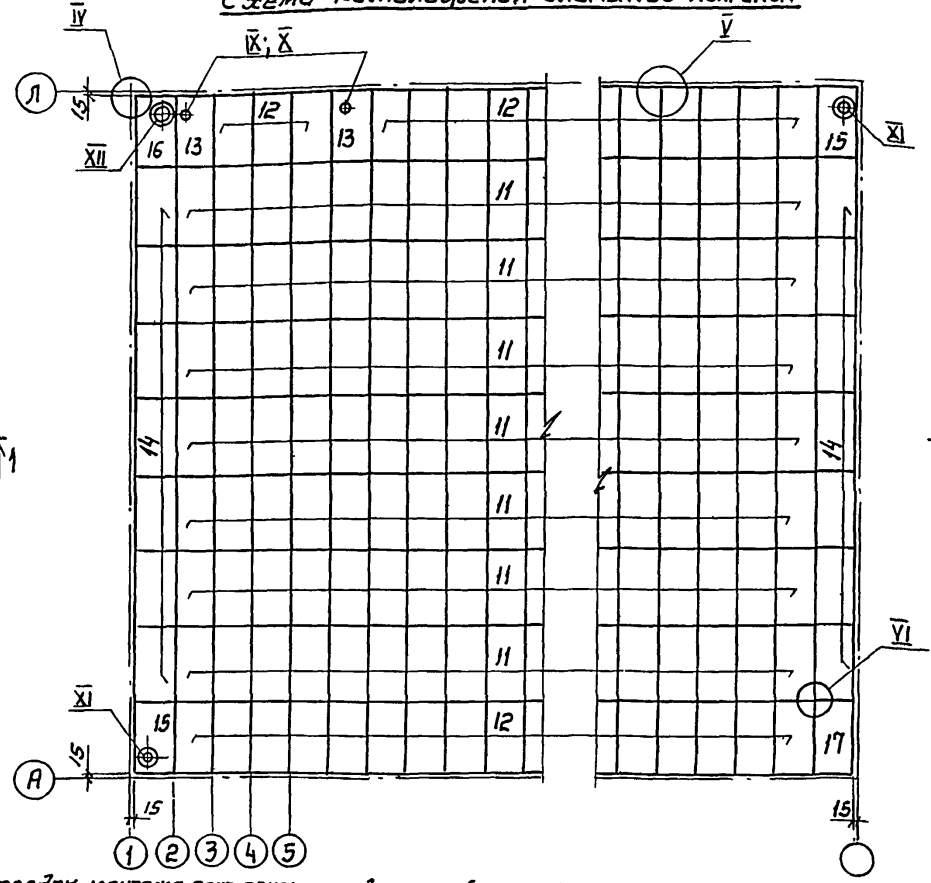

1. Порядок монтажа плит покрытия должен обеспечивать обязательную приварку к колоннам плит пристенных рядов.
2. Стеновые панели устанавливать вертикальной гранью с петлями внутрь резервуара. После монтажа панели петли срезать, а места их установки - оштукатурить.
3. Узлы см. Альбом IV

Привязан

Инв. №

Н. контр.	Алмазов		
Гип	Филатов		
Нач. отд.	Филатов		
Рук. гр.	Алмазов		
Вед. инж.	Толстикова		
Инженер	Абратова		

ТП 901-4-76.83-III

Резервуары емкостью 12000... 20000 м³

Схемы расположения элементов сборных конструкций

Стадия	Лист	Листов
Р	6	

Союзводоканалпроект

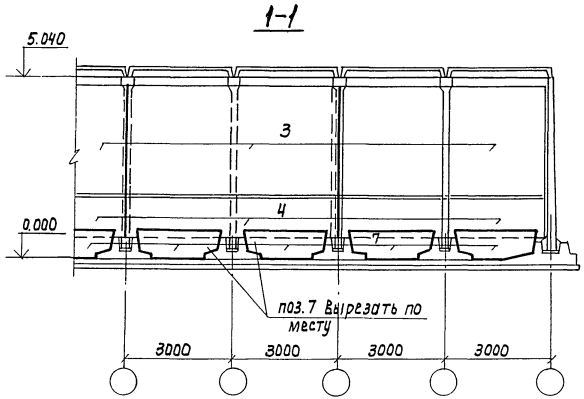

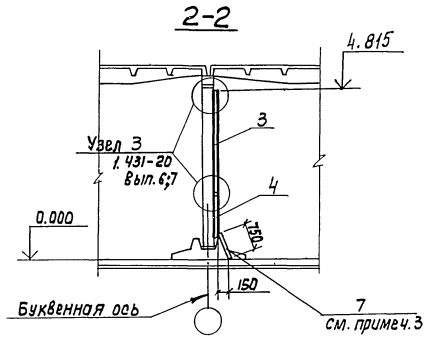

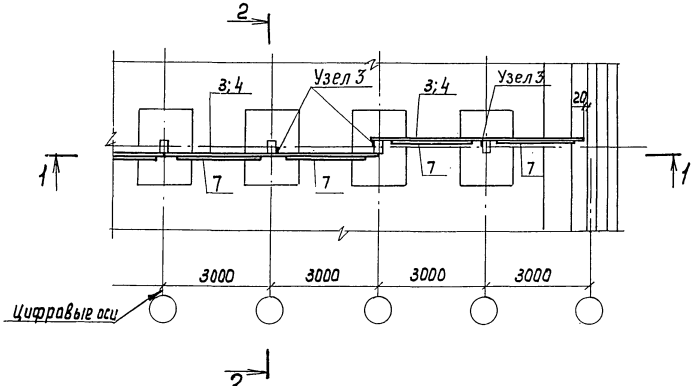

1. Швы между панелями и зазоры между панелями и колонной заполнить цементным раствором с затиркой.
2. Металлические детали узла $\frac{3}{1.431\text{-}20}$ вып. 6 должны иметь металлизационное цинковое или алюминиевое покрытие толщ.-200мкм.
3. Асбестоцементный лист шириной 750мм поз.7 получается из листа шириной 1500мм (2×750мм). Листы устанавливаются со стороны приемной камеры.

				ТП901-4-76.83-III			
Привязан				Резервуары емкостью 12000... 20000 м³	Стадия	Лист	Листов
					Р	7	
				Схема установки панелей перегородки	СОЮЗВОДОКАНАЛПРОЕКТ		
Инв.N							

ГИП	Алмазов	
Нач.отд.	Филатов	
Рук.гр.	Алмазов	
Вед.инж.	Толстикова	
Инженер	Абрамова	

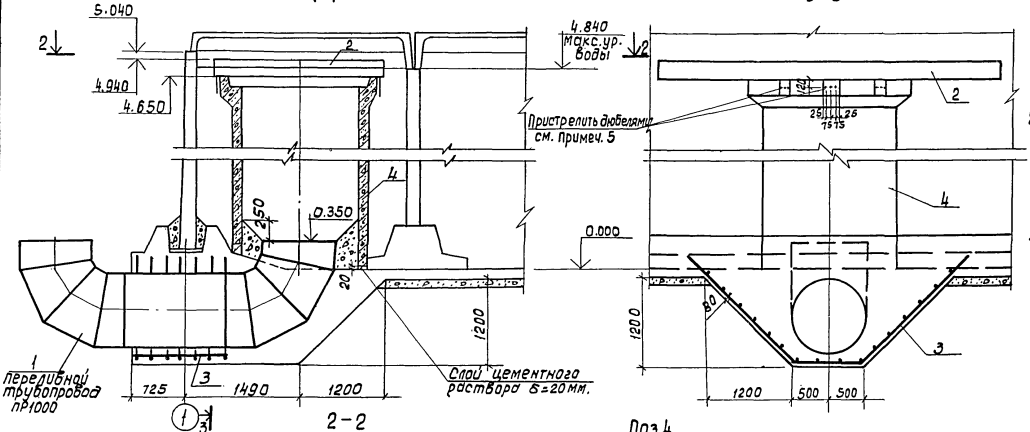

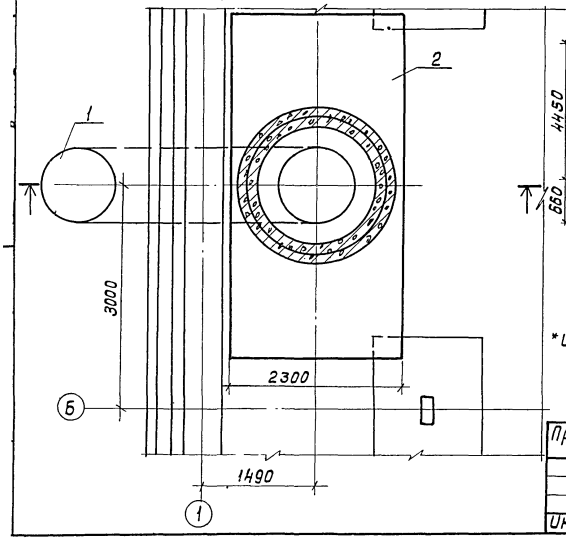

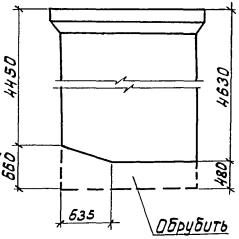

1. Заложить при бетонировании днища изделие поз. 1. в объем строительных конструкций изделие не входит.
2. В месте прохода трубы стержни сеток днища, попадающие на края трубы, отогнуть, пересекающие трубу, разрезать и их концы приварить к трубе.
3. Верхняя водосливная кромка насадки должна быть горизонтальной.
4. Поверхности насадки, контактирующие с бетонными поверхностями, покрыть двумя слоями битума.
5. Поз. 2 пристрелить к поз. 4 дюбелями ДГР 4,5 х 60 (три штуки на каждое место крепления.)

Поз.	Обозначение	Наименование	Кол. на испол.* А	Кол. на испол.* Б	Масса кг	Примеч.
		Сборочные единицы				
1	901-4-76.83-V-7.200	ПР 1000	1	1		
2	-V-8.100	Насадка переливная НП-2	1			
	-V-8.000	Насадка переливная НП-1		1		
3	-V-1.001	Сетка	1	1		
		Стандартные изделия				
4		РТ 16.50-1 ГОСТ 6482-79	1	1	8700	
		Материалы				
		Бетон М200 МРЗ 50	1.20	1.20		м³

* Испол. А - для емк. 12000...15000м³
" Б - " 17000...20000м³

Привязан

Инв.№

Н.контр.	Алмазов	
ГИП	Филатов	
Нач.отд	Филатов	
Рук.бр.	Алмазов	
Вед.инж.	Толстикова	
Ст.инж.	Брянцева	

ТП901-4-76.83-III

Резервуары емкостью 12000.... 20000 м³

Камера переливная.

Стадия	Лист	Листов
Р	8	

Союзводоканалпроект

Ц00284-03 10

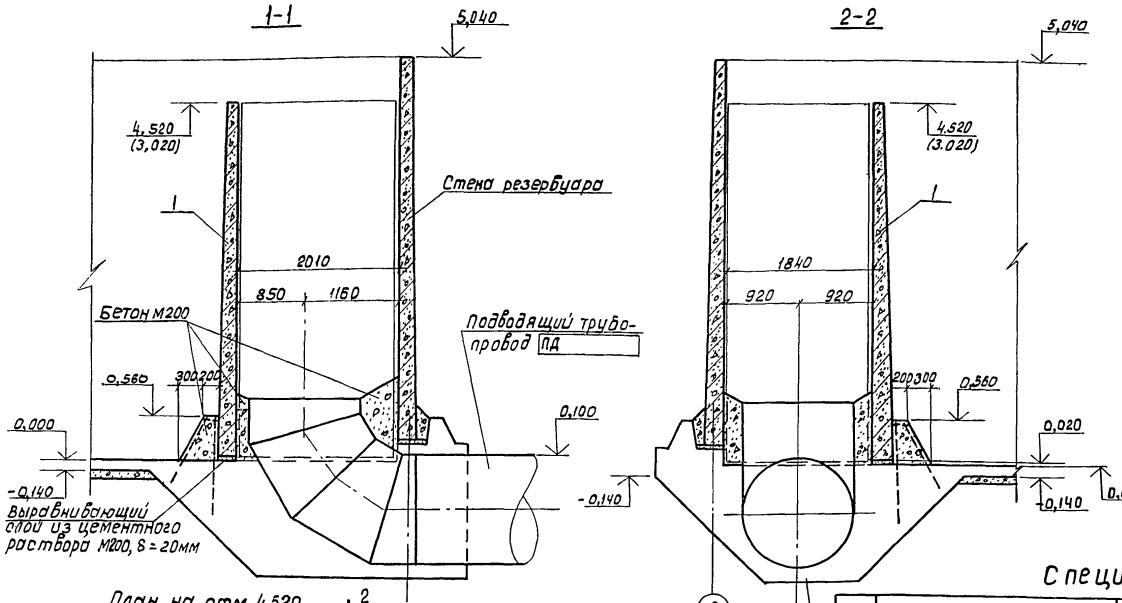

1. Камера приемная разработана в двух вариантах: вариант I – высотой 4,5 м, вариант II – высотой 3.0м. в скобках даны отметки для варианта II.
2. Панели поз. 1 закрепить временными приспособлениями на период набора 70% прочности обетонировки выше отм.0,000 Обетонировка камеры выше отм. 0,000 производится после установки панелей.

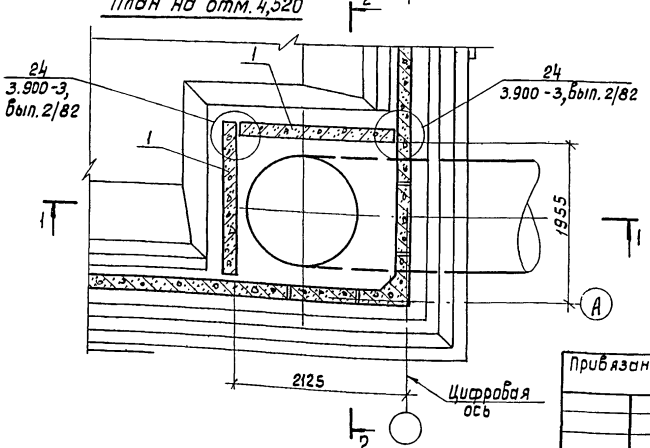

Спецификация элементов.

Поз.	Обозначение	Наименование	Кол на исп. Вар. I	Кол на исп. Вар. II	Масса ед, кг.	Примеч.
		Сборочные единицы.				
1	901-4-76.83 -V -2.500	Панель стеновая	2		4234	
	-01	Панель стеновая		2	2048	
		Материалы				
		Бетон М200 В6 Мрз50	2.7	2.7		м³
		Гернит ТУ480 -1 -119 -71	21.2	18.2		м
		Тиоколовый герметик „Гидром-2"	0.02	0.01		м³

Привязан

Инв. №

Н.контр.	Алмазов	
ГИП	Филатов	
Нач.отд.	Филатов	
Рук.гр.	Алмазов	
Вед.инж.	Толстикова	
Инженер	Абрамова	

ТП901-4-76.83-III

Резервуары емкостью 12000... 20000 м³

Камера приемная

Стадия	Лист	Листов
Р	9	

СОЮЗВОДОКАНАЛПРОЕКТ

Ц00284-03 11

Формат	Зона	Поз.	Обозначение	Наименование	Кол. на исполнение* 120	140	150	170	180	200	Примеч.
				Сборочные единицы							
А3		1	901-4-76.83-$\overline{V}$-1.100	Каркас пространственный	8	8	8	8	8	8	
А3		2	-01	То же	61	65	69	73	77	81	
		3	3.900-3 вып 4/82 4.2 ; КР-1	Каркас плоский	1386	1496	1666	1836	2006	2176	
А4		4	901-4-76.83-$\overline{V}$-1.101-01	Сетка	28	28	28	28	28	28	
А4		5	-02	"	29	29	29	29	29	29	
А4		6	-$\overline{V}$-1.005	"	30	32	34	36	38	40	
Б4		7	-02	"	6	6	6	6	6	6	
А4		8	901-4-76.83-$\overline{V}$-1.006	"	30	32	34	36	38	40	
А4		9	-01	"	4	4	4	4	4	4	
А4		10		$C\frac{4Вр-I-200}{6А-III-300}$ 650×2500 ГОСТ 8478-81	28	32	36	40	44	48	
А4		11	-$\overline{V}$-1.003	Сетка	16	16	16	16	16	16	
А4		12	-$\overline{V}$-1.004	"	48	52	56	60	64	68	
Б4		13		$C\frac{5Вр-I-300}{6А-III-200}$ 1250×4605 ГОСТ 8478-81	14	16	18	20	22	24	
Б4		14		$C\frac{5Вр-I-100}{5Вр-I-100}$ 2350×L ГОСТ 8478-81	16 / 43550	16 / 49550	16 / 55550	16 / 61550	16 / 67550	16 / 73550	Кол / L-длина сетки
А5			-$\overline{V}$-7.000	Трубопровод отводящий „ОТ"	1	1	1	1	1	1	
А4			-$\overline{V}$-7.300	Трубопровод спускной „СП"	1	1	1	1	1	1	
А4			-$\overline{V}$-7.200	Трубопровод переливной „ПР"	1	1	1	1	1	1	
А4			-$\overline{V}$-7.100	Трубопровод подводящий „П.Д"	1	1	1	1	1	1	
				Детали							
				Арматура по ГОСТ 5781-82							
Б4		15*		ф14А-$\overline{III}$ ℓ=2100	24	24	24	24	24	24	2,54 кг
Б4		16**		ф12А-$\overline{III}$ ℓ=2700	4	4	4	4	4	4	2,40 кг
Б4		17**		ф12А-$\overline{III}$ ℓ=1700	8	8	8	8	8	8	1,51 кг
Б4		18**		ф12А-$\overline{III}$ ℓ=1600	3	3	3	3	3	3	1,42 кг
Б4		19		ф12А-$\overline{III}$ ℓ=670	12	12	12	12	12	12	0,59 кг
Б4		20		ф8А-$\overline{I}$ ℓ=1310	1020	1080	1140	1200	1260	1320	0,52 кг
Б4		21		ф5Вр-I ГОСТ 6727-80 ℓ=1350	48	48	48	48	48	48	0,19 кг
				Материалы							
				Бетон М200 Мрз 50 В6	490,11	542,63	595,15	647,67	700,2	752,72	м³
				Цементный раствор М100	152,72	157,52	192,32	212,12	231,92	251,65	м³
				Бетон М50 (подготовка)	275,25	308,58	341,91	375,29	408,57	441,9	м³

* Вторая цифра марки резервуара, т.е. его емкость в сотнях м³

** Поз. 15; 16; 17; 18 – см. ведомость деталей на листе 15

В объем строительных конструкций трубопроводы не входят.

Привязан

Инв. №

Н.контр.	Алмазов	
ГИП	Филатов	
Нач. отд.	Филатов	
Рук. бриг.	Алмазов	
Вед. инж.	Толстикова	
Инженер	Абрамова	

ТП 901-4-76.83-$\overline{III}$

Резервуары емкостью 12000...20000 м³

Днище

Спецификация элементов (Начало)

Стадия	Лист	Листов
Р	10	

СОЮЗВОДОКАНАЛПРОЕКТ

Копировал: Гольденбаум

Формат А3

400 884-03 12

11

Инв. № подл.	Подпись и дата	Взам. инв. №

Формат	Зона	Поз.	Обозначение	Наименование	Кол. на исполнение* 120	140	150	170	180	200			Примеч.
			Переменные	данные для исполнений									
				PE-50									
				Сборочные единицы									
БЧ		22		$C^{8A-III-200}_{4Bp I-300}$ 2250×3350 ГОСТ 8478-81	120	136	152	168	184	200			
БЧ		23		$C^{4Bp-I-300}_{6A-III-200}$ 3050-L ГОСТ 8478-81	7/38850	7/44850	7/50850	7/56850	7/62850	7/68850			Кол. / L-длина сетки
				PE-75									
				Сборочные единицы									
БЧ		22		$C^{10A-III-200}_{6A-III-300}$ 2450×3250 ГОСТ 8478-81	120	136	152	168	184	200			
БЧ		23		$C^{4Bp-I-300}_{8A-III-200}$ 3050×L ГОСТ 8478-81	7/38850	7/44850	7/50850	7/56850	7/62850	7/68850			Кол. / L-длина сетки
				PE-100M									
				Сборочные единицы									
БЧ		22		$C^{16A-III-200}_{6A-III-300}$ 2850×3850 ГОСТ 8478-81	120	136	152	168	184	200			
БЧ		23		$C^{5Bp I-300}_{8A-III-200}$ 3050×L ГОСТ 8478-81	7/38850	7/44850	7/50850	7/56850	7/62850	7/68850			Кол. / L-длина сетки
А4		24		$C^{4Bp-I-300}_{6A-III-200}$ 1250×1650 ГОСТ 8478-81	91	105	119	133	147	161			

Марка резервуара	Изделия арматурные. Арматура класса А-III ГОСТ 5781-82 ф6	ф8	ф10	ф12	ф14	ф16		Итого	Вр-I ГОСТ 6727-80 ф4	ф5		Итого	Общий расход кг
PE-50-120	2927.4	4484.9		3785.4	6343.9			17541.6	593.2	6923.8		7517.0	25058.6
PE-50-140	3277.0	4889.3		4005.0	6769.3			18940.6	677.3	7826.5		8503.8	27444.4
PE-50-150	3626.5	5293.6		4224.6	7194.7			20339.4	761.3	8729.2		9490.5	29829.9
PE-50-170	3976.1	5698.0		4444.2	7620.1			21738.4	845.4	9631.9		10477.3	32215.7
PE-50-180	4325.6	6102.4		4663.8	8045.5			23137.3	929.5	10534.6		11464.1	34601.4
PE-50-200	4675.2	6506.7		4883.4	8470.9			24536.2	1013.5	11437.4		12450.9	36987.1
PE-75-120	2721.0	4223.8	3128.4	3785.4	6343.9			20202.5	301.6	6923.8		7225.4	27427.9
PE-75-140	3019.2	4635.6	3545.5	4005.0	6769.3			21974.6	346.8	7826.5		8173.3	30147.9
PE-75-150	3317.5	5047.3	3962.6	4224.6	7194.7			23746.7	392.0	8729.2		9121.2	32867.9
PE-75-170	3615.7	5459.0	4379.8	4444.2	7620.1			25518.8	437.2	9631.9		10069.0	35587.8
PE-75-180	3914.0	5870.8	4796.9	4663.8	8045.5			27291.0	482.4	10534.6		11017.0	38308.0
PE-75-200	4212.0	6282.5	5214.0	4883.4	8470.9			29062.8	527.5	11437.4		11964.9	41027.7
PE-100M-120	3217.3	4223.8		3785.4	6343.9	10935.6		28506.0	99.7	7339.6		7439.3	35945.3
PE-100M-140	3586.4	4635.6		4005.0	6769.3	12393.7		31390.0	113.7	8306.5		8420.2	39810.2
PE-100M-150	3955.5	5047.3		4224.6	7194.7	13851.8		34273.9	127.7	9273.4		9401.1	43675.0
PE-100M-170	4324.5	5459.0		4444.2	7620.1	15309.8		37139.6	141.6	10240.3		10381.9	47521.5
PE-100M-180	4693.6	5870.8		4663.8	8045.5	16767.9		40041.6	155.6	11207.2		11362.8	51404.4
PE-100M-200	5062.7	6282.5		4883.4	8470.9	18226.0		42925.5	169.5	12174.1		12343.6	55269.1

В ведомости расхода стали не учтена арматура основания переливной и приемной камер

Н.контр.	Алмазов	
Гип	Филатов	
Нач.отд.	Филатов	
Рук.бриг.	Алмазов	
Вед.инж.	Толстикова	
Инженер	Абрамова	

Привязан

ТП901-4-76.83-III

Резервуары емкостью 12000... 20000 м³

Стадия	Лист	Листов
Р	11	

Днище. Спецификация элементов (окончание). Ведомость расхода стали.

СОЮЗВОДОКАНАЛПРОЕКТ

400284-03 13

12

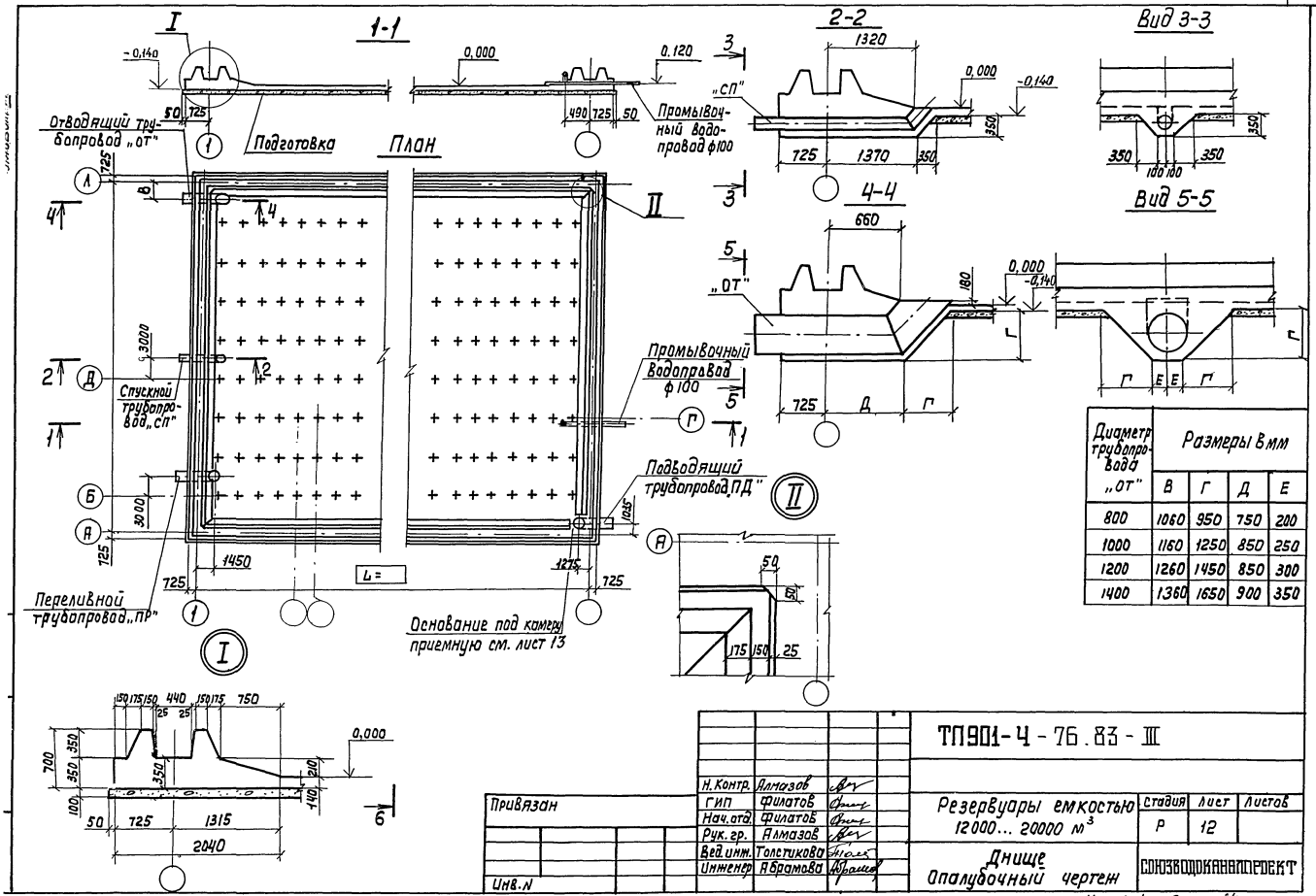

Диаметр трубопровода „ОТ"	Размеры в мм			
	В	Г	Д	Е
800	1060	950	750	200
1000	1160	1250	850	250
1200	1260	1450	850	300
1400	1360	1650	900	350

1-1

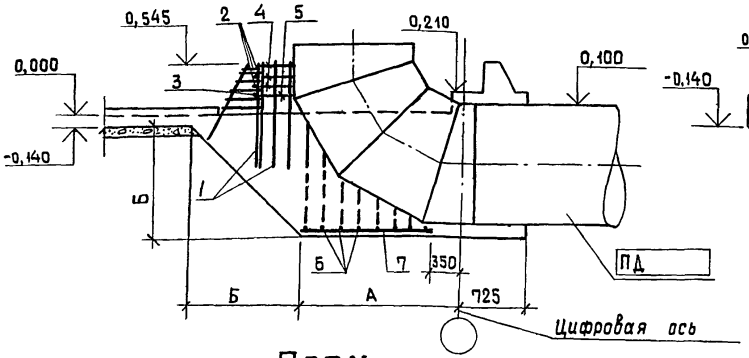

2-2

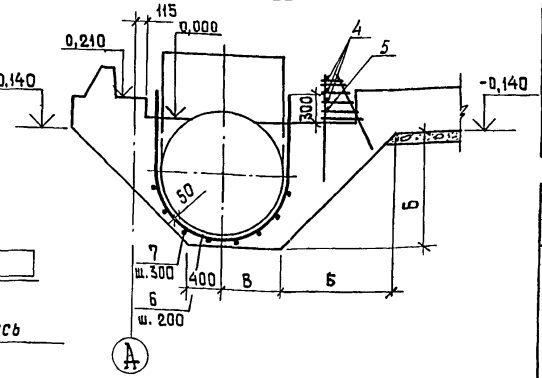

План

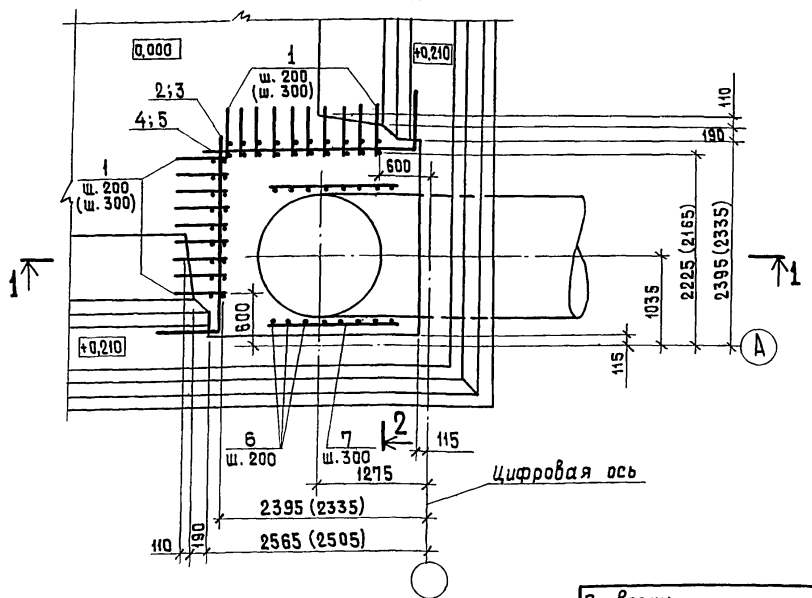

Исп.	Марка трубопровода	Размеры, мм А	Б	В		Примечание
—	ПД 14 00	1850	1350	700		Марка трубопровода назначается при привязке см. лист 5
01	ПД 12 00	2000	1150	900		
02	ПД 10 00	2300	950	1150		
03	ПД 800	2400	750	1300		

Ведомость деталей

Поз.	Эскиз	Исполн.
6	R=740 900	—
	R=640 800	01
	R=540 700	02
	R=440 600	03
2	2230 100	
4	2400 100	

Спецификация элементов

Формат	Зона	Поз.	Обозначение	Наименование	Кол. на испалн. —	01	02	03	Примеч.
				Сборочные единицы					
А4		1	901-4-76.83-У-1.002	Сетка	19(12)	19(12)	19(12)	19(12)	
БЧ		2		ф 12 А-III ГОСТ 5781-82 ℓ=2930	3	3	3	3	2,60 кг
БЧ		3		ф 12 А-III ГОСТ 5781-82 ℓ=1850	1	1	1	1	1,64 кг
БЧ		4		ф 12 А-III ГОСТ 5781-82 ℓ=3100	3	3	3	3	2,75 кг
БЧ		5		ф 12 А-III ГОСТ 5781-82 ℓ=2000	1	1	1	1	1,78 кг
БЧ		6		ф 12 А-III ГОСТ 5781-82 ℓ=3000	8				2,66 кг
				ф 12 А-III ГОСТ 5781-82 ℓ=2650		8			2,35 кг
				ф 12 А-III ГОСТ 5781-82 ℓ=2250			8		2,00 кг
				ф 12 А-III ГОСТ 5781-82 ℓ=1900				8	1,69 кг
БЧ		7		ф 8 А-III ГОСТ 5781-82 ℓ=1500	8	6	5	4	0,59 кг

1. В месте прохода трубы стержни сетак днища, попадающие на края трубы, отогнуть, пересекающие трубу, разрезать и их концы приварить к трубе.
2. Цифры в скобках относятся к варианту II приемной камеры см. л. 5

Привязан

Инв. №

Н. контр.	Ялмазов	
ГИП	Филатов	
Нач. отд.	Филатов	
Рук. груп.	Ялмазов	
Вед. инж.	Толстикова	
Инженер	Абрамова	

ТП 901 - 4 - 76.83 - III

Резервуары емкостью 12000...20000 м³

Днище. Основание под камеру приемную

Стадия	Лист	Листов
Р	13	

СОЮЗВОДОКАНАЛПРОЕКТ

Альбом III

Нижняя арматура днища

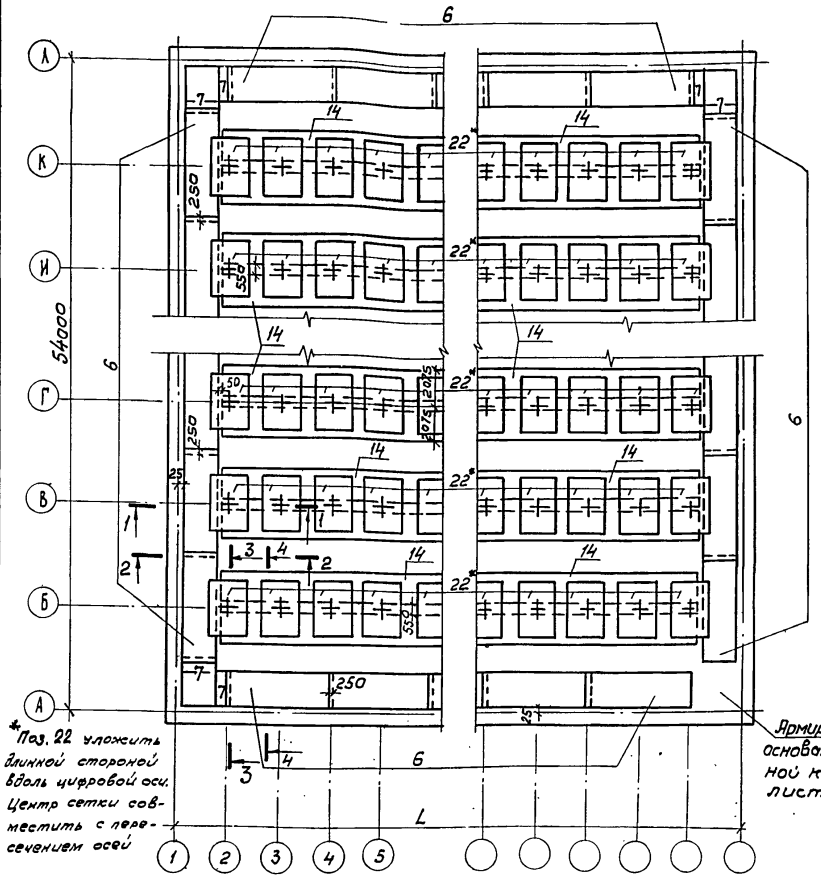

Верхняя арматура днища

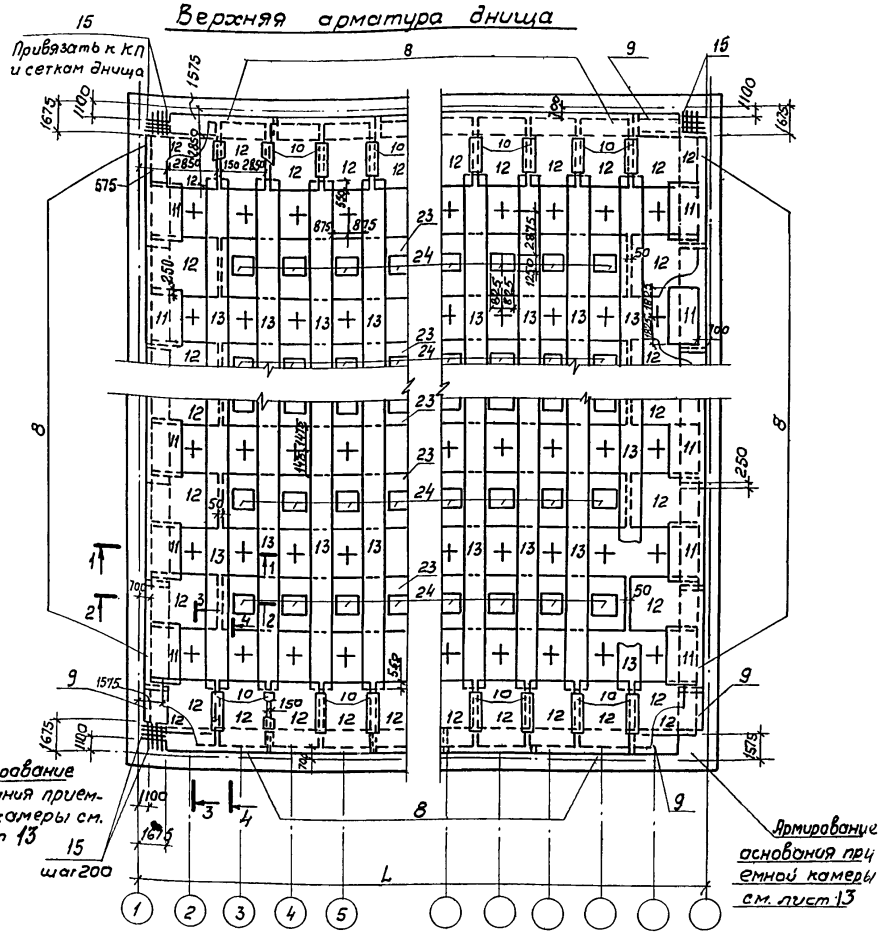

1. В месте прохода труб стержни сеток, попадающие на края труб, отогнуть, пересекающие трубы, разрезать и их концы приварить к трубе.
2. Разрезы см. лист 16
3. Размер L см. лист 12.
4. Поз. 6; 7; 8; 9 и 11 укладываются с нахлестной 250 мм.

Привязан

Инв. N

Н. контр.	Алмазов	
ГИП	Филатов	
Нач. отд.	Филатов	
Рук. гр.	Алмазов	
Вед. инж.	Толстикова	
Инжен.	Абрамова	

ТП 901-4-76.83 - III

Резервуары емкостью 12000... 20000 м³

Днище. Армирование

Стадия	Лист	Листов
Р	14	

Союзводоканалпроект

Ц 00284-03 16

Армирование фундамента стен

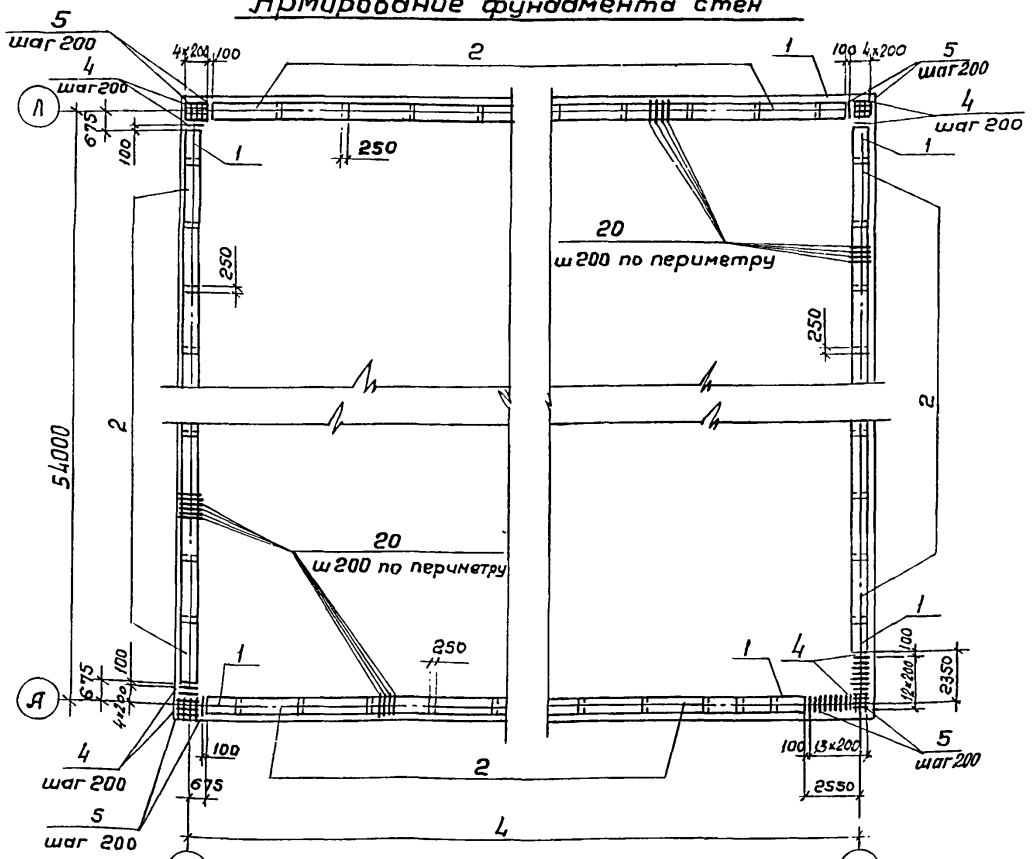

Сопряжение каркасов в углу

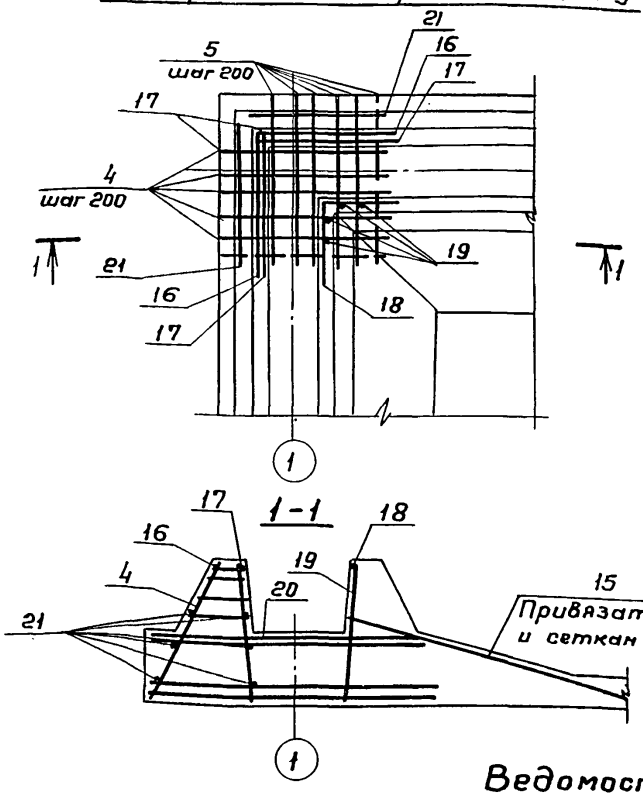

Раскладка каркасов-фиксаторов

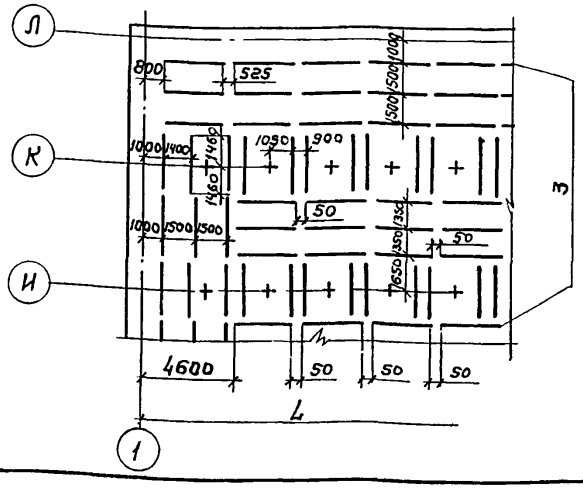

1. Стержни поз.15...21 привязать к КП поз.1;2
2. Размер L см. лист 12

Ведомость деталей

Поз.	Эскиз
15	1450, 250, 400
16	1350, 1350
17	1350, 350, 1350
18	800, 800

Привязан		
Инв. №		
Н. контр	Алмазов	
ГИП	Филатов	
Нач. отд.	Филатов	
Рук. груп.	Алмазов	
Вед. инж.	Толстикова	
Инженер	Абрамова	

ТП 901-4-76.83 -III

Резервуары емкостью 12000... 20000 м³	Стадия	Лист	Листов
	Р	15	
Днище. Армирование фундамента стен	СОЮЗВОДОКАНАЛПРОЕКТ		

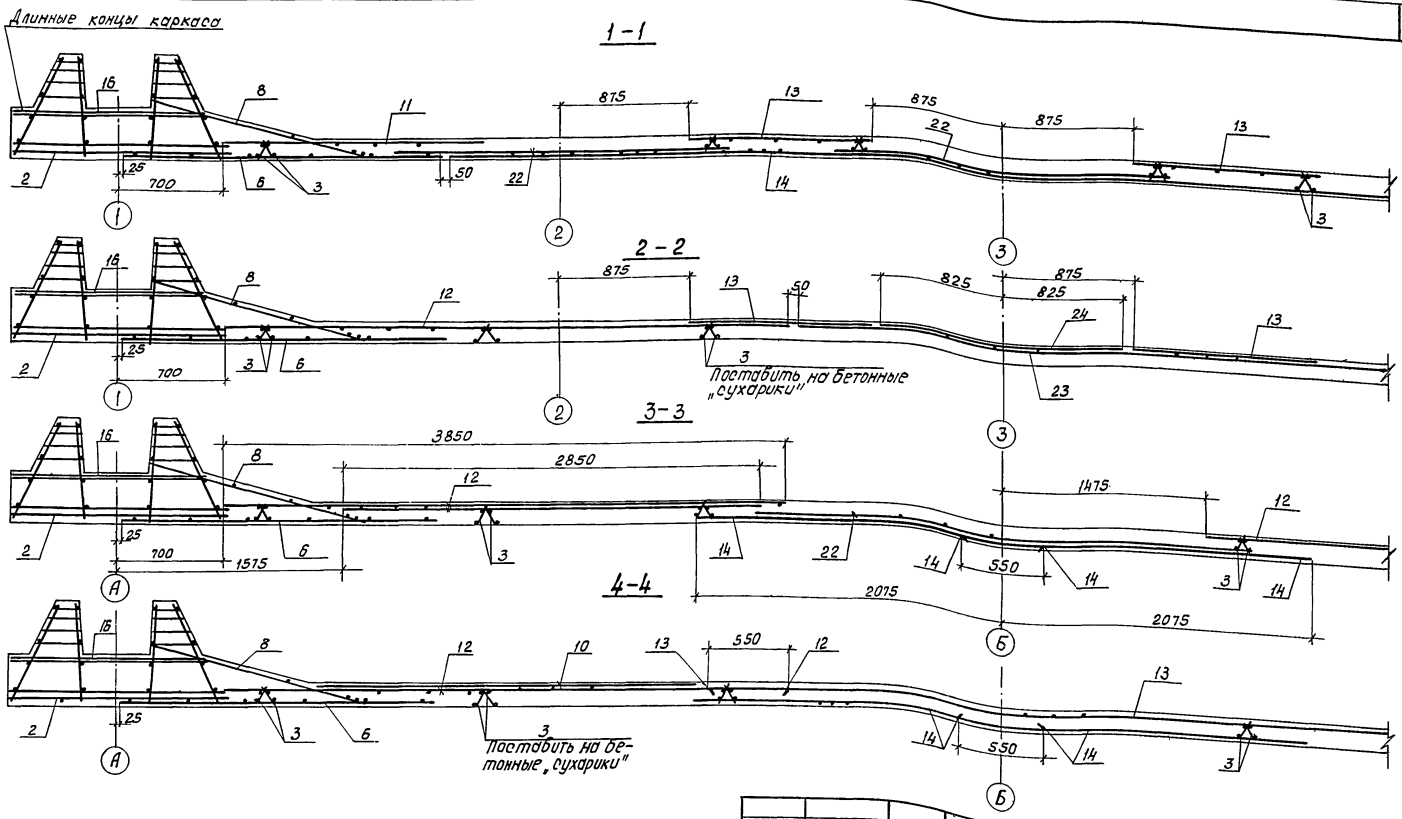

Защитный слой для нижней арматуры, равный 35мм, ...вкой бетонных „сухариков" требуемой толщины, для верхней арматуры-20мм. каркасами-фиксаторами (поз.1).

gost.e-ecolog.ru

Н.контр.	Алмазов		
Гип	Филатов		
Нач.отд.	Филатов		
Рук.бриг.	Алмазов		
Вед.инж.	Толстикова		
Инженер	Абрамова		

Привязан:

Инв.№

ТП901-4-76.83 - III

Резервуары емкостью 12000 .... 20000 м³

Стадия	Лист	Листов
Р	16	

Днище. Разрезы.

СОЮЗВОДОКАНАЛПРОЕКТ

1100284-03