ТИПОВОЙ ПРОЕКТ
901-4-79с.84

РЕЗЕРВУАРЫ ДЛЯ ВОДЫ
ПРЯМОУГОЛЬНЫЕ ЖЕЛЕЗОБЕТОННЫЕ СБОРНЫЕ
ЕМК. 500...1400 м^3
ДЛЯ СЕЙСМИЧЕСКИХ РАЙОНОВ

Альбом III
Конструкции железобетонные

25622-02

				Привязан
Инв. №				

gost.e-ecolog.ru

ТИПОВОЙ ПРОЕКТ
901-4-79с.84

РЕЗЕРВУАРЫ ДЛЯ ВОДЫ

ПРЯМОУГОЛЬНЫЕ ЖЕЛЕЗОБЕТОННЫЕ СБОРНЫЕ

ЕМК. 500...1400 $м^3$

ДЛЯ СЕЙСМИЧЕСКИХ РАЙОНОВ

Альбом III

СОСТАВ ПРОЕКТА

Альбом I Пояснительная записка. Материалы для проектирования резервуаров емк. 50...10000 $м^3$. Показатели результатов применения научно-технических достижений в строительных решениях проекта /из ТП901-4-82с.84/

Альбом II Технологические трубопроводы и сигнализация резервуаров емк. 50...20000 $м^3$ /из ТП901-4-76.83/

Альбом III Конструкции железобетонные

Альбом IV Строительные изделия резервуаров емк. 50...1400 $м^3$

Альбом V Сметы

Альбом VI Ведомость потребности в материалах резервуар емк. 500 $м^3$

Примененная проектная документация: „Фильтры-поглотители для резервуаров чистой воды" ТП0901-9-1.83; 0901-9-2.83; 0901-9-8.83; 0901-9-9.83.

Утвержден Госстроем СССР
протокол № 53 от 30.06.82 г.
Рабочая документация
введена в действие
в/о Союзводоканалниипроект
приказ № 165 от 25 июля 1984 г

Разработан
ГПИ Союзводоканалпроект и ЦНИИпромзданий
при участии НИИЖБ

Союзводоканалпроект
Гл. инженер В.Я. Самохин
Гл. инж. проекта В.А. Филатов

ЦНИИпромзданий
Гл. инженер В.В. Гранев
Гл. инж. проекта А.П. Черномаз

НИИЖБ
Зам. директора Н.Н. Коровин
Зав. лаб. Г.И. Бердичевский
Ст. науч. сотруд. С.И. Дмитровский

Привязан

Инв. №

Альбом III

Ведомость основных комплектов рабочих чертежей

Обозначение	Наименование	Примеч
ТП 901-4-79с.84-III	Конструкции железобетонные	
ТП 901-4-76.83-IIТ	Технологические трубопроводы	
ТП 901-4-76.83-IIС	Сигнализация	

Ведомость рабочих чертежей основного комплекта

Лист	Наименование	Примеч
1;2	Общие данные	
3	План. Разрезы	
4;5	Спецификация к схемам расположения элементов сборных конструкций	
6	Схемы расположения элементов сборных конструкций	
7	Узлы I...V. Стыки элементов стен	
8;9	" VI...XI; XVI. Сопряжение конструктивных элементов	
10	Узел XII. Устройство для обмена воздуха (для воды питьевого качества)	
11	Узел XIII. то же (для воды нетьевого качества)	
12	Узел XIV Камера лаза	
13	Узел XV. Камера приборов	
14	Днище. Спецификация элементов	
15	Днище. Ведомость расхода стали	
16	Днище Полубочный чертеж	
17	Днище Армирование	
18	Днище. Разрезы	
19	Узлы гидроизоляции	

Типовой проект разработан в соответствии с действующими нормами и правилами.

Гл. инженер проекта /Филатов В.А/

Инв.№ подлинника | Подпись и дата | Взам. инв.№

Ведомость ссылочных и прилагаемых документов

Обозначение	Наименование	Примеч.
	Ссылочные документы	
3.900-3 вып 4|82 ч 1,2; вып 15; вып. 2|82	Сборные ж.б. конструкции емкостных сооружений для водоснабжения и канализации	
1494-32	Зонты и дефлекторы вентиляционных сетей	
1459-2 вып 3	Стальные лестницы, переходные площадки и ограждения	
4.901-18	Оборудование резервуаров	
	Прилагаемые документы	
ТП 901-4-79с.84- IV	Строительные изделия резервуаров емк. 50 ... 1400 м³	

Привязан

901-4-79с.84-III

Гип	Филатов	
Н.контр	Алмазов	
Нач.отд	Филатов	
Рук.бриг	Алмазов	
Вед.инж	Толстикова	
Инжен	Коромова	

Резервуары емкостью 500 ... 1400 м³

Стадия	Лист	Листов
Р	1	

Общие данные (начало)

СОЮЗВОДОКАНАЛПРОЕКТ

Копировал: Доценко

Формат А3

Альбом III

Ведомость объемов сборных бетонных и железобетонных конструкций

	Наименование группы элементов конструкций	Код	Кол., м³ на резервуар емкостью 500	600	700	900	1000	1100	1200	1400	Примеч.
1	Фундаменты стаканного типа и башмаки	58 1200	2,31	3,08	3,85	4,62	5,39	6,16	6,93	7,70	
2	Колонны	58 2100	0,78	1,04	1,30	1,56	1,82	2,08	2,34	2,60	
3	Стеновые панели наружные (в т.ч. блоки угловые)	58 3100	27,24	30,66	34,08	37,50	40,92	44,34	47,76	51,18	
4	Плиты покрытия	58 4100	14,65	18,43	22,21	25,99	29,77	33,55	37,33	41,11	
6	Детали смотровых колодцев (колпаки камер на покрытии)	58 5500	1,30	1,30	1,30	1,30	1,30	1,30	1,30	1,30	
	Вегса бетона и железобетона		46,28	54,51	62,74	70,97	79,20	87,43	95,66	103,89	

Ведомость спецификаций

Лист	Наименование	Примеч
4; 5	Спецификация к схемам расположения элементов сборных конструкций резервуара	
7...9	Спецификация узлов	
10	" устройства для обмена воздуха (для воды питьевого качества)	
11	То же (для воды непитьевого качества)	
12	Спецификация камеры люка	
13	" камеры приборов	
14	" днища	
19	" узлов гидроизоляции	

Материалы на изготовление сборных бетонных и железобетонных конструкций учтены в ведомости потребности в материалах и отдельно не учитываются

Инв. № подл. | Подпись и дата | Взам. инв. №

Привязан

Инв. №

ГИП	Филатов	
Н. контр.	Хамазов	
Нач. отд.	Филатов	
Рук. гр.	Хамазов	
Ст. инж.	Елистратова	
Инжен.	Кафарова	

ТП 901-4-79с.84-III

Резервуар емкостью 500... 1400 м³

Стадия	Лист	Листов
Р	2	

Общие данные (окончание)

Союзводоканалпроект

Копир Лаврухина

Формат А3

Альбом III

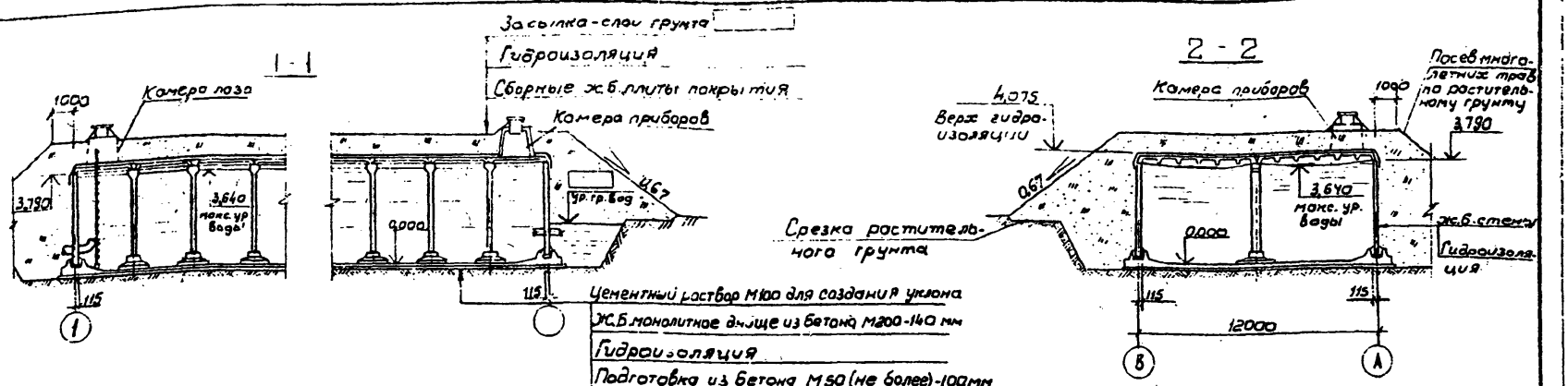

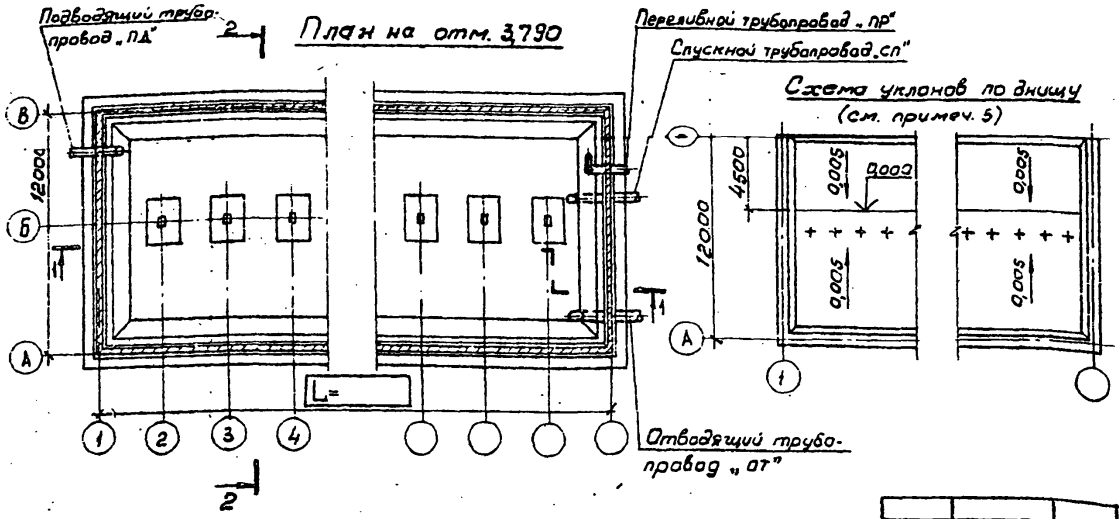

1. Относительной отметке 0,000 (верх ж.б. днища) соответствует абсолютная отметка
2. Технологические трубопроводы см. альбом II
3. Стены и днище резервуаров воды непитьевого качества не изолируются.
4. В резервуарах воды питьевого качества поверхности цементного раствора и днища, контактирующие с водой, обработать до ликвидации раковин и пор.
5. Цементный раствор укладывается после монтажа конструкций

Инв.№ подл. | Подпись и дата | Взам. инв.№

В проекте разработан резервуар марки

РЕ

Привязан

Инв.№

ГИП	Филатов	
Н.контр.	Алмазов	
Нач.отд.	Филатов	
Рук.гр.	Алмазов	
Вед.инж.	Толстикова	
Инженер	Абрамова	

ТП 901-4-79с.84-III

Резервуары емкостью 500... 1400 м³	Стадия	Лист	Листов
	Р	3	
План. Разрезы	СОЮЗВОДОКАНАЛПРОЕКТ		

Копир. В. Филиппова

Формат А3

Инв. № подл.	Подпись и дата	Взам. инв. №

Альбом III

Марка, поз.	Обозначение	Наименование	Кол. на исполнение* 5	6	7	9	10	11	12	14		Масса д, кг	Примеч.
1	3.900-3.15 3.00000	Фундамент под колонну	3	4	5	6	7	8	9	10		1920	см. примеч.
2	2.00000	Колонна	3	4	5	6	7	8	9	10		660	"
3	901-4-79с.84-IV-2.300	Блок угловой	4	4	4	4	4	4	4	4		1860	"
4	-2.200	Панель стеновая угловая	8	8	8	8	8	8	8	8		1180	"
	Переменные	данные для исполнений											
		РЕЭ-М											
5	901-4-79с.84-IV-2.100-06	Панель стеновая	6	8	10	12	14	16	18	20		280	см. примеч
6	-18	То же	1	1	1	1	1	1	1	1		280	"
7	-20	"	1	1	1	1	1	1	1	1		280	"
8	-06	"	4	4	4	4	4	4	4	4		280	"
9	-IV-3.100-04	Плита покрытия	2	2	2	2	2	2				680	
	-05	То же							2	2		680	
10	-10	"	1	1	1	1	1	1				250	
	-11	"							1	1		250	
11	-01	"	4	6	8	10	12	14	16	18		580	
12	-07	"	1	1	1	1	1	1				660	
	-08	"							1	1		660	
		РЕЭ-С											
5	901-4-79с.84-IV-2.100-04	Панель стеновая	6	8	10	12	14	16	18	20		480	См. примеч.
6	-15	То же	1	1								480	"
	-17	"			1	1	1	1	1	1		480	"
7	-16	"	1	1								480	"
	-19	"			1	1	1	1	1	1		480	"
8	-04	"	4	4								480	"
	-05	"			4	4	4	4	4	4		480	"
9	-IV-3.100-03	Плита покрытия	2	2	2	2	2	2	2	2		400	
10	-09	То же	1	1	1	1	1	1	1	1		450	
11	-IV-3.100	"	4	6	8	10	12	14	16	18		580	
12	-06	"	1	1	1	1	1	1	1	1		400	

Копир. В. Филиппова

Формат А3

Гип	Филатов		
Н. контр.	Алмазов		
Нач. отд.	Филатов		
Рук. гр.	Алмазов		
Вед. инж.	Толстикова		
Инжен.	Абрамова		

ТП 901-4-79с.84-III

Резервуары емкостью 500...1400 м³

Спецификация к схемам расположения элементов сборных конструкций (начало)

Стад.	Лист	Листов
Р	4	

СОЮЗОДОКАНАЛПРОЕКТ

Привязан

Инв. №

Инв.№ подл.	Подпись и дата	Взам. инв.№

Марка, поз.	Обозначение	Наименование	Кол. на исполнение *								Масса ед., кг	Примеч.
			5	6	7	9	10	11	12	14		
		РЕ8-М										
5	901-4-79с.84-ПУ-2.100-01	Панель стеновая	6	8	10	12	14	16	18	20	4280	см. примеч.
6	-08	то же	1	1	1						4280	"
	-12	"				1	1	1	1	1	4280	"
7	-10	"	1	1	1						4280	"
	-14	"				1	1	1	1	1	4280	"
8	-01	"	4	4	4						4280	"
	-03	"				4	4	4	4	4	4280	"
9	-ПУ-3.100-04	Плита покрытия	2	2	2	2	2	2	2	2	4400	
10	-10	то же	1	1	1	1	1	1	1	1	4350	
11	-01	"	4	6	8	10	12	14	16	18	4680	
12	-07	"	1	1	1	1	1	1	1	1	4400	
		РЕ8-С										
5	901-4-79с.84-ПУ-2.100	Панель стеновая	6	8	10	12	14	16	18	20	4280	см. примеч.
6	-07	то же	1	1	1	1	1	1	1		4280	"
	-11	"								1	4280	"
7	-09	"	1	1	1	1	1	1	1		4280	"
	-13	"								1	4280	"
8	-ПУ-2.100	"	4	4	4	4	4	4	4		4280	"
	-02	"								4	4280	"
		Поз. 9...12 см. РЕ9-С										
		РЕ7-М										
5	901-4-79с.84-ПУ-2.100-01	Панель стеновая	по РЕ8-М			12	14	16	18	20	4280	см. примеч.
6	-08	то же				1	1	1	1	1	4280	"
7	-10	"				1	1	1	1	1	4280	"
8	-01	"				4	4	4	4	4	4280	"
		Поз. 9...12 см. РЕ8-М										
		РЕ7-С										"
5	901-4-79с.84-ПУ-2.100	Панель стеновая	по РЕ8-С							20	4280	см. примеч.
6	-07	то же								1	4280	"
7	-09	"								1	4280	"
8	-ПУ-2.100	"								4	4280	"
		Поз. 9... 12 см. РЕ9-С										

* Вторая цифра марки исполнения резервуара, т.е. его емкость в сотнях м³

Поверхности изделий поз. 1...8, контактирующие с водой питьевого качества должны быть гладкими без раковин и пор.

				ТП901-4-79с.84-III	
ГИП	Филатов				
Привязан	Н. Контр.	Алмазов		Резервуары емкостью 500... 1400 м³	Стадия: Р; Лист: 5; Листов:
	Нач. отд.	Филатов			
	Рук. гр.	Алмазов			
	Вед. инж.	Толстикова		Спецификация к схемам расположения элементов сборных конструкций (окончание)	Союзводоканалпроект
Инв.№	Инженер	Абрамова			

Копировал Лаврухина Формат А3

Альбом III

Схема расположения элементов стен и колонн

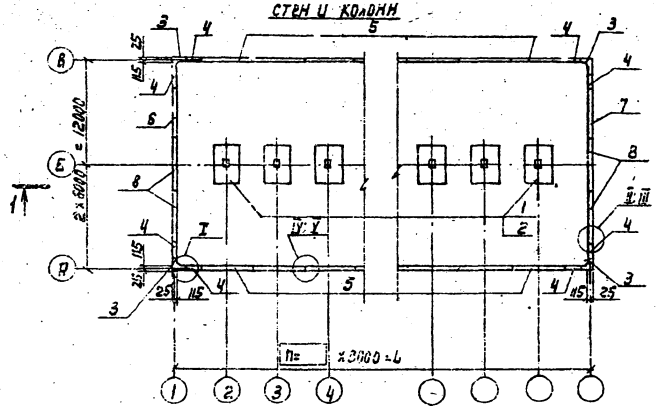

Схема расположения элементов покрытия

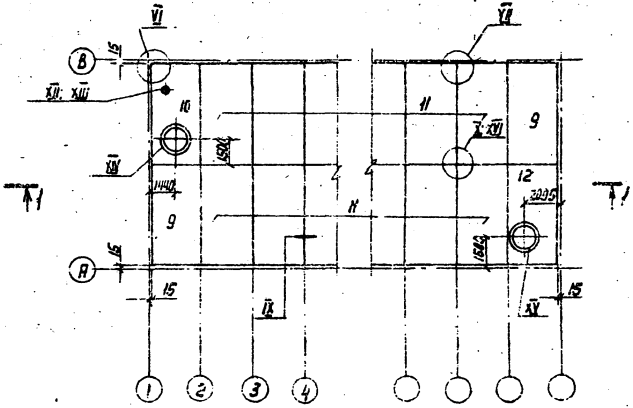

1-1

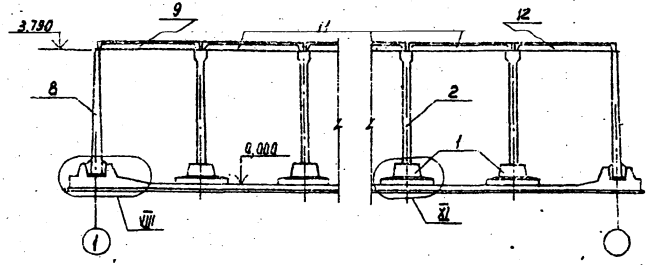

1. [illegible] внутрь резервуара. После монтажа петли срезать, а места их установки оштукатурить.
2. Плиты поз. 11 уложить на стену ребром с 4 мм закладными изделиями.

				ТП 901-4-79с.84-III			
Привязан		ГИП	Филатов	Резервуары емкостью 500...1400 м³	Стадия	Лист	Листов
		Н. контр.	Алмазов		Р	6	
		Нач. отд.	Филатов				
		Рук. гр.	Алмазов	Схемы расположения элементов сборных конструкций	СОЮЗСЕЛЬЗАНИПРОЕКТ		
		Вед. инж.	Толстикова				
Инв. N		Инженер	Абрамова				

Инв. N подл. | Подпись и дата | Взам. инв. N

Альбом III

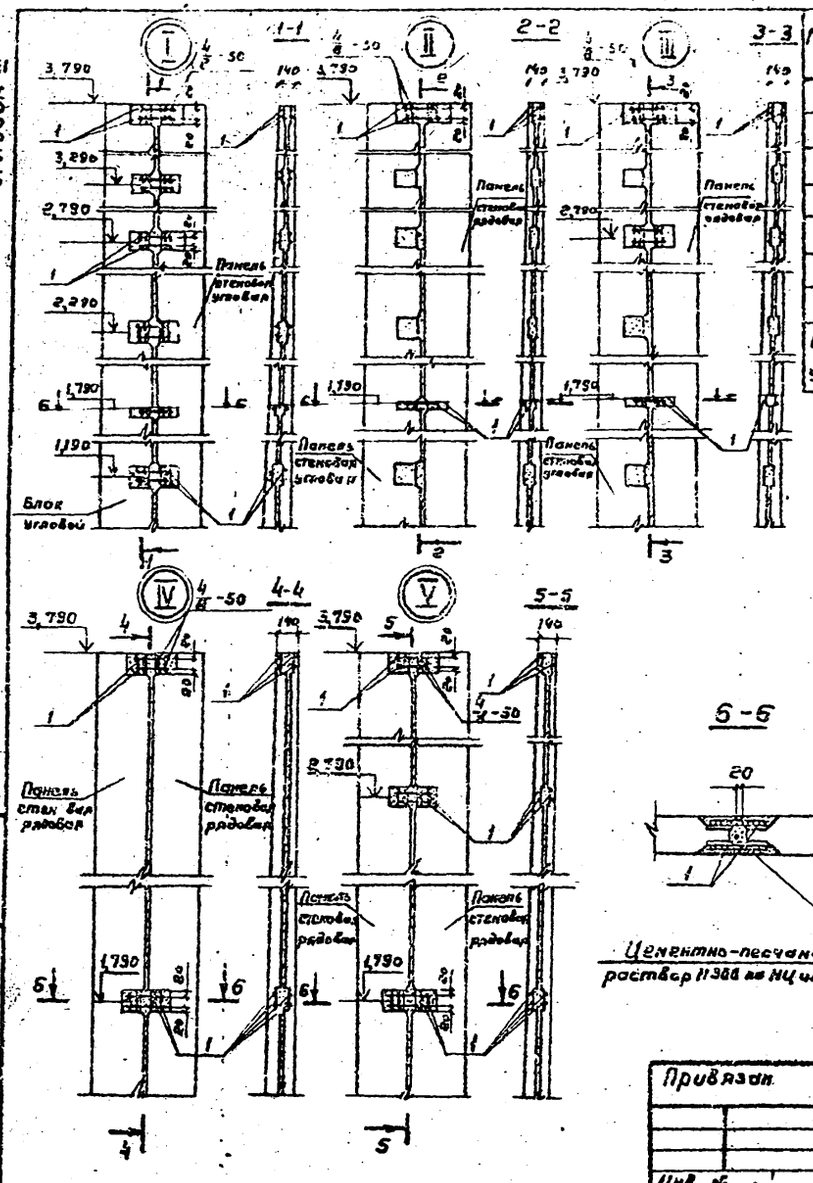

Марка поз	Обозначение	Наименование	Кол. на узел I	II 1)	III 2)	IV 1)	V 2)	Масса ед., кг	Примеч.
		Детали							
		Соединительные накладки							
1		Ф10А-III ГОСТ 5781-82 ℓ=200	24	8	12	8	12	0,123	
		Материалы							
		Цементно-песчаный							
		раствор М300	0,040	0,033	0,035	0,027	0,027		м³
Кол.	на базовый резервуар емк. 500 м³		8	8	8	8	8		
узлов	на 1 доп. модульную секцию длиной 3 м					2	2		

1) при сейсмичности 7, 8 баллов
2) при сейсмичности 9 баллов

Обозначение сварного шва

4 - высота сварного шва (h=4мм)
8 - ширина сварного шва (d=8мм)
50 - длина сварного шва (ℓ=50мм)

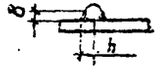

Электроды типа Э46А

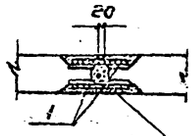

Цементно-песчаный раствор М300 на НЦ или РПЦ

Ведомость расхода стали на элемент, кг

Марка элемента	Изделия соединительные: Арматура класса А-III ГОСТ 5781-82 Ф10		Итого	Общий расход
Узел I	3,0		3,0	3,0
Узел II	1,0		1,0	1,0
Узел III	1,5		1,5	1,5
Узел IV	1,0		1,0	1,0
Узел V	1,5		1,5	1,5

ГИП	Филатов		
Н.контр	Алмазов		
Нач.отд.	Филатов		
Рук.бр.	Алмазов		
Вед.инж.	Толстокова		
Ст.инж.	Брянцева		

Привязан.

Инв. №

ТП 901-4-79с.84-III

Резервуары емкостью 500...1400 м³

Узлы I...V. Стыки элементов стен

Стадия	Лист	Листов
Р	7	

СПЮЗБОДОКАНАЛПРОЕКТ

Инв. № подл. | Подпись и дата | Взам. инв. №

Копировал: Гольденбаум

Формат А3

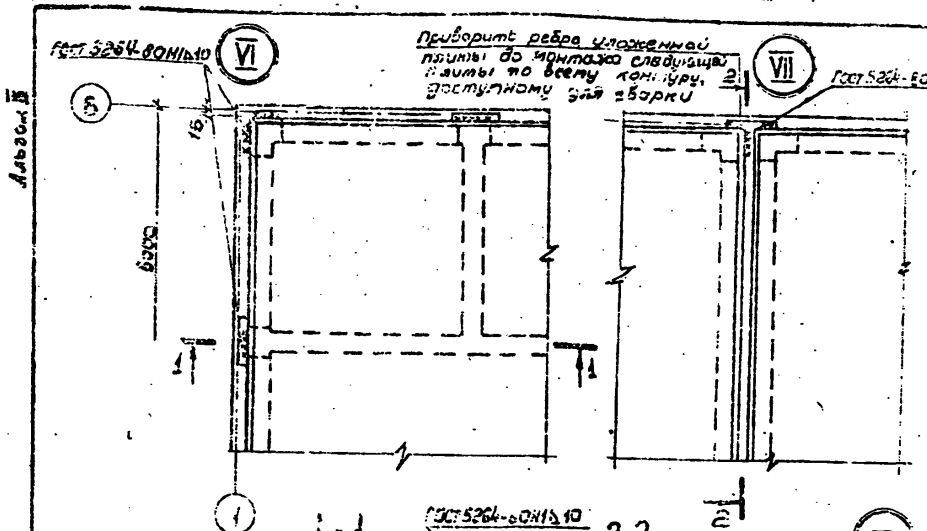

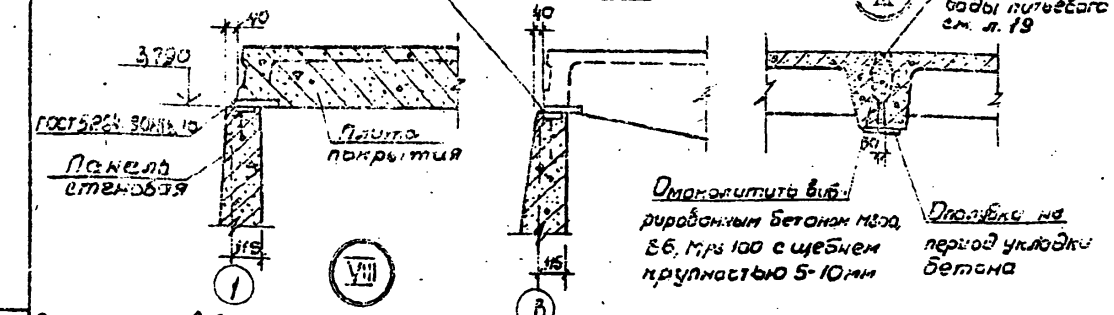

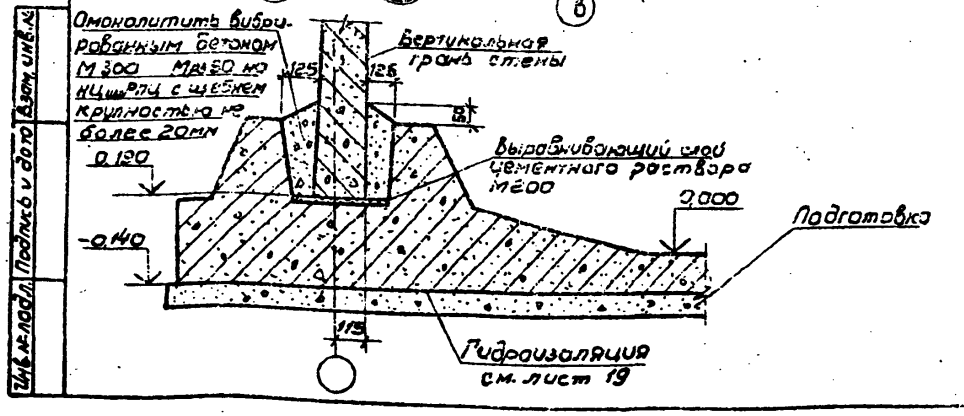

Инв. № подл. | Подпись и дата | Взам. инв. №

Спецификация на узел VIII (на 1 п.м)

Марка поз	Обозначение	Наименование	Кол.	Масса ед., кг	Примеч.
		Материалы			
		Цементно-песчаный			
		раствор М 200	0,011		м³
		Бетон М300 Мрз 50	0,068		м³

1. Зазоры в опирании плит не допускаются. При наличии зазора приварить расчетными швами к закладным изделиям стеновую подкладку соответствующей толщины.
2. Электроды типа Э46А.

Привязан

Инв. №

ГИП	Филатов		
Н. контр.	Алмазов		
Начал.	Филатов		
Руч. бр.	Алмазов		
Вед. инж.	Толстухова		
Ст. инж.	Брянцева		

ТП 901-4-79с.84-VIII

Резервуары емкостью 500... 1400 м³.

Стадия: Р | Лист: 8 | Листов:

Узлы V... IX. Сопряжение конструктивных элементов

Союзводоканалпроект

Копировал: В. Филатова Формат А3

Альбом III

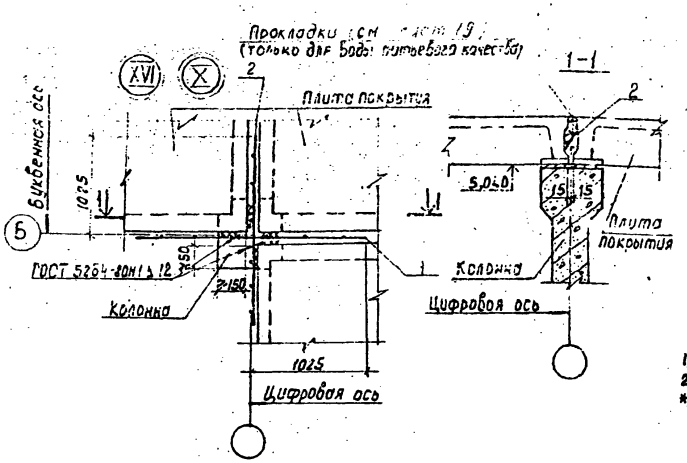

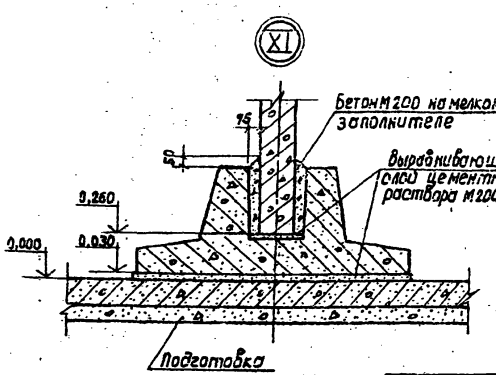

Поз.	Обозначение	Наименование	Кол. на узел X *)	Кол. на узел XVI **)	Кол. на узел XI	Примеч.
		Сборочные единицы				
1	901-4-79с.84-III-5.000	Сетка	1			1,32 кг
	-02	"		1		2,02 кг
2	-01	"	1			1,26 кг
	-03	"		1		1,96 кг
		Материалы				
		Цементно-песчаный раствор М 200			0,00	м³
		Бетон М 200 Мрз 50			0,034	м³
		Бетон М300 Мрз 100	0,045 / 0,032	0,045 / 0,032		*) м³

1) при сейсмичности 7; 8 баллов;
2) при сейсмичности 9 баллов;
*) в числителе - на 6 пм стыка по цифровой оси (на длину плиты) в знаменателе - на 3пм стыка по буквенной оси (на ширину плиты)

Ведомость расхода стали на элемент, кг

Марка элемента	Изделия арматурные			Всего	Общий расход
	Арматура класса				
	A-I	A-III			
	ГОСТ 5781-82				
	ф6	ф6	ф8		
Узел X	0,74	1,34		2,58	2,58
" XVI	0,74		3,24	3,98	3,98

1. Зазоры в опирании плит не допускаются. При наличии зазора приварить расчетными швами к закладным изделиям стальную подкладку соответствующей толщины.
2. Четвертая плита на колонне не приваривается.
3. Стыки плит покрытия заделать вибрированным бетоном М300 В6 Мрз 100 на НЦ или РЦЦ с щебнем крупностью 5...10 мм с устройством опалубки.
4. Электроды типа Э 46 А.

Привязан		
Инв. № подл.	Подпись и дата	Взам. инв. №
Инв. №		

Н.контр.	Шестикова	
Нач.отд.	Филатов	
Рук.бриг.	Алмазов	
Ст.инж.	Брянцева	
Техник	Зубина	

ТП901-4-79с.84-III

Резервуары емкостью 500...1400 м³

Стадия	Лист	Листов
Р	9	

Узлы X; XI; XVI. Сопряжение конструктивных элементов

СОЮЗВОДОКАНАЛПРОЕКТ

Копировал: Дацепко

Формат А3

Альбом III

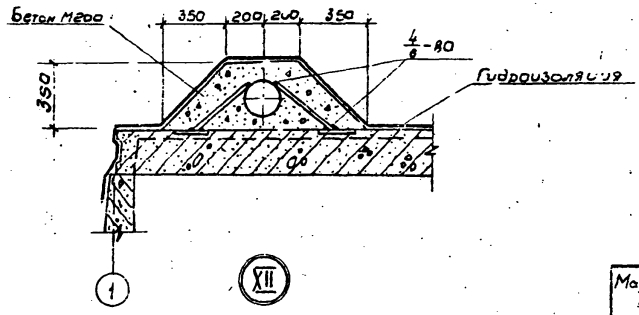

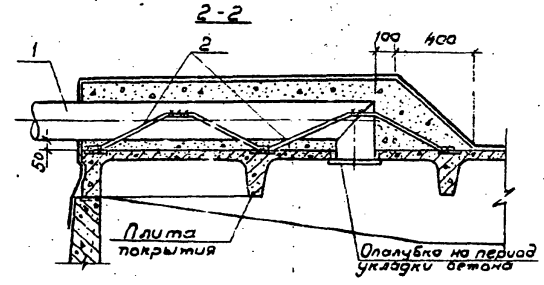

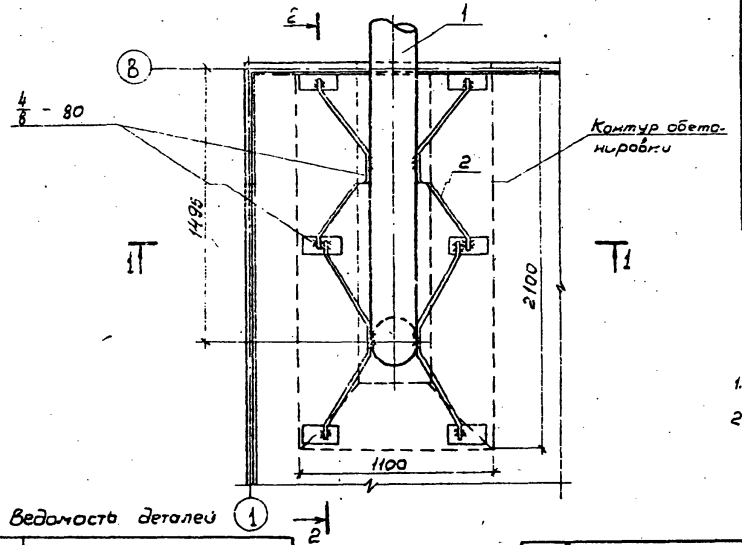

Марка поз.	Обозначение	Наименование	Кол. на 1 столб. –	Кол. на 1 столб. 01	Масса ед. кг	Примеч.
		Сборочные единицы				
1		Воздуховод dy = 100	1			
		dy = 200		1		
		Детали				
2*		ф10А-I ГОСТ 5781-82 ℓ=1290	4	4	0,80	
		Материалы				
		Бетон М200 В6 Мрз 100	0,5	0,4		м³
	Количество узлов на резервуар		1	1		

* Поз. 2 - см. ведомость деталей

Обозначение		Диаметр воздуховода мм	Емкость резервуара м³
Узел XII	–	dy = 100	500...900
	-01	dy = 200	1000...1400

1. Изделие поз. 1 стальная труба, разрабатывается в конкретном проекте.
2. Электроды типа Э46А.

Ведомость деталей

Поз.	Эскиз
2	230, 150, 420, 150, 420, 150, 850

Привязан

Инв. №

ГИП	Филатов	
Н. контр.	Алмазов	
Нач. отд.	Филатов	
Рук. бр.	Алмазов	
Вед. инж.	Толстикова	
Ст. инж.	Брянцева	
Техник	Зудина	

ТП 901 - 4 - 79с.84 - III

Резервуар емкостью 500... 1400 м³

Стадия	Лист	Листов
Р	10	

Узел XII. Устройства для обмена воздуха (для воды питьевого качества)

СОЮЗВОДОКАНАЛПРОЕКТ

Инв. № подл. | Подпись и дата | Взам. инв. №

Альбом II

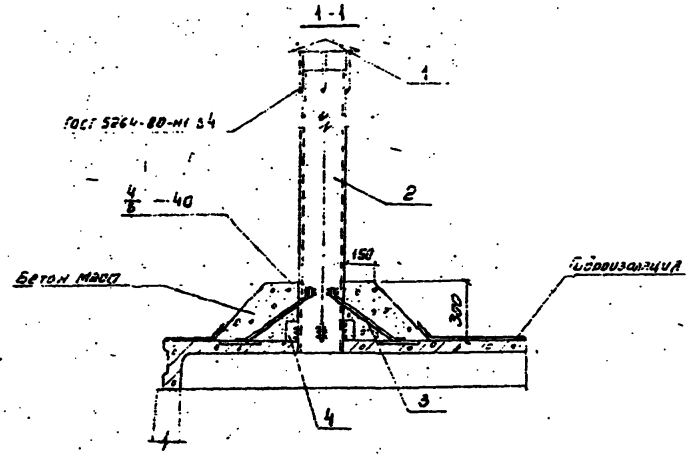

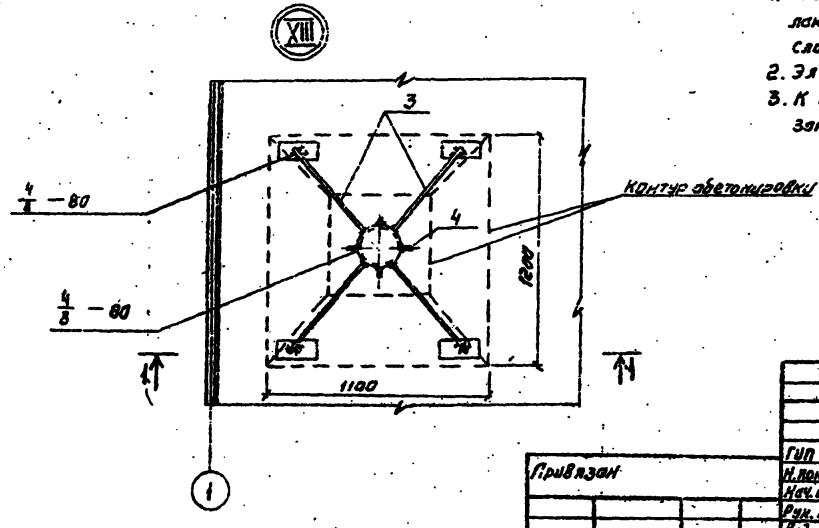

Марка, поз.	Обозначение	Наименование	Кол. на рез. —	Кол. на рез. 01	Масса ед., кг	Примеч.
		Сборочные единицы				
1	1.492-32 3К.00.000	Зонт круглый	1	1	2,00	
		Детали				
2		Труба 108х3 ГОСТ 8731-74 Ст3 ГОСТ 10705-80	1		15,54	
		Труба 219х5 ГОСТ 8731-74 Ст3 ГОСТ 10705-80		1	37,20	
3*		ФВА-I ГОСТ 5781-82 ℓ = 640	4	4		
4		Полоса 300 I ГОСТ 103-76 Ст3 ГОСТ 380-71 ℓ = 100	4	4	0,16	
		Материалы				
		Бетон М200 МРЗ 100	0,28	0,29		м³
	Количество узлов на резервуар		1	1		

* Поз. 3 – см. ведомость деталей

1. Трубу поз. 2 окрасить тремя слоями лака ХС-76 на растворителе Р-4 по слою грунта ХС-04.
2. Электроды типа Э46А.
3. К трубе ф108 (поз.2) подогнуть лапки зонта (поз.1).

Ведомость деталей

Поз.	Эскиз
3	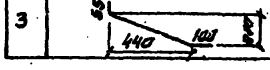

Обозначение		Диаметр трубы мм	Емкость резервуара м³
Узел XIII	—	dу=100	500...900
	01	dу=200	1000...1400

ГИП	Филатов		
Н. контр.	Ялмазов		
Нач. отд.	Филатов		
Рук. Гр.	Ялмазов		
Вед. инж.	Толстикова		
Ст. инж.	Брянцева		

Привязан

Инв. №

ТП 901-4-79с.84-III

Резервуары емкостью 500 ... 1400 м³

Узел XIII. Устройство для обмена воздуха (для воды питьевого качества)

Стадия	Лист	Листов
Р	11	

СОЮЗВОДОКАНАЛПРОЕКТ

Копировал Синицына

Формат А3

Альбом III

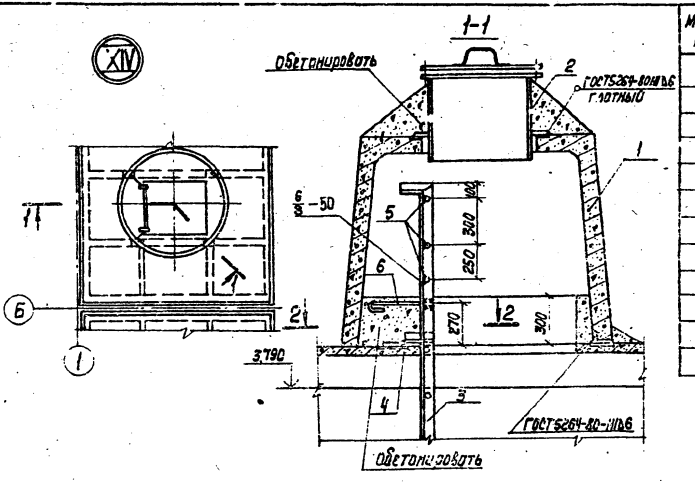

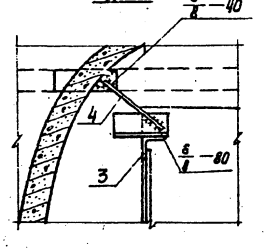

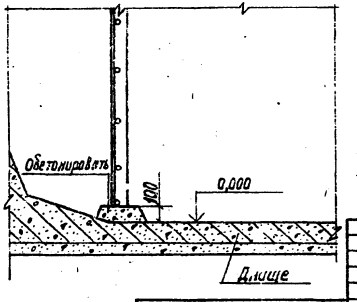

Марка поз.	Обозначение	Наименование	Кол.	Масса ед., кг	Примеч.
		Сборочные единицы			
1	3.900-3.15 7.00 000	Камера люэ КЛ	1	1620	
2	4.901-1в лист ТМ28.01.00СБ	Люк-лаз герметический двух	1	178	
3	1.459-2 Вып. 3 лист 55	Стремянка СТ6			
		Се укорочением на 200мм	1	94	
		Детали			
4		ф10 R-I ГОСТ 5781-82 ℓ=250	2	0,15	
5		ф18 R-I ГОСТ 5781-82 ℓ=570	3	1,14	
6		ф10 R-I ГОСТ 5781-82 ℓ=320	2	0,20	
		Материалы			
		Бетон м200 В6 Мрз 100	0,5		м³
	Количество узлов на резервуар		1		

Ведомость расхода стали на элемент, кг

Марка элемента	Изделия арматурные			Всего	Общий расход
	Арматура класса A-I ГОСТ 5781-82				
	ф10	ф18	Итого		
Узел XIV	0,7	3,4	4,1	4,1	4,1

1. Стремянку поз. 3 с заранее приваренными поз. 4,5,6 установить до монтажа поз. 1
2. Электроды типа Э46А.
3. Стальные конструкции окрасить за 4 раза эмалью ХС-710 ГОСТ 9355-81 по 1 слою краски ХС-720 ал МРТУ 6-10-708-67 и грунта ВЛ-023 ГОСТ 12707-77. Грунтовка и 1 слой окраски выполняются при изготовлении конструкций

Привязан

ГИП	Фишатов	
Н. контр.	Ямазов	
Нач. отд.	Фишатов	
Рук. гр.	Ямазов	
Вед. инж.	Толстикова	

ТП 901-4-79 с. 84-III

Резервуары емкостью 500... 1400 м³

Узел XIV

Стадия	Лист	Листов
Р	12	

Союзводоканалпроект

Инв. № подл. | Подпись и дата | Взам. инв. №

Копир. Аверкина

Формат А3

Альбом III

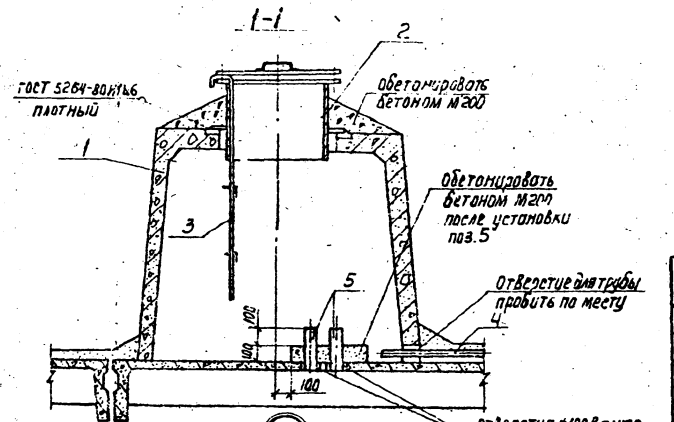

Схемы расположения патрубков поз.5

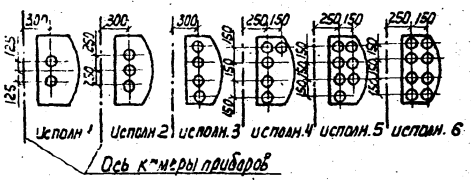

Марка поз.	Обозначение	Наименование	Кол.	Масса ед.кг	Примеч.
		Сборочные единицы			
1	3.900-3.15 Т.00600	Камера лаза КЛ	1	1620	
2	4.901-18 ТМ 23.01.30	Люк-лаз герметический $d_в$=600	1	178	
3	901-4-79с.84 ИУ-4.000	Лестница съемная	1		
		Детали			
4		Труба 50×3.5 ГОСТ 3262-75* l=650		2,8	
5		Труба 80×4 ГОСТ 3262-75* l=250		2,5	
		Материалы			
		Бетон М200 В6 Мрз 100	0,3		м³
	Количество узлов на резервуар		1		

1. Электроды типа Э46А.
2. Расположение и количество поз.4;5 назначается при привязке.
3. Лестница поз.3 показана в рабочем положении. При закрывании люка-лаза лестница снимается.
4. Окраску стальных конструкций см. на листе 12.

Инв.№ подл. | Подпись и дата | Взам. инв.№

Привязан

Инв.№

ГИП	Фиматов	
Н.контр.	Алмазов	
Нач.отд.	Фиматов	
Рук.гр.	Алмазов	
Вед.инж.	Толстикова	
Ст.инж.	Брянцева	

ТП901-4-79с.84-III

Резервуары емкостью 500...1400 м³

Узел XV. Камера приборов

Стадия	Лист	Листов
Р	13	

Союзводоканалпроект

Копировал Лаврухина

Формат А3

Инв.№ подл. | Подпись и дата | Взам. инв.№

Альбом III

Формат	Зона	Поз.	Обозначение	Наименование	Кол. на исполнение * 90-4								Примеч.
					5	6	7	9	10	11	12	14	
				Сборочные единицы									
А3		1	901-4-79с.84-IV-1.100	Каркас пространственный	4	4	4	4	4	4	4	4	
А3		2	-01	То же	12	14	16	18	20	22	24	26	
А4		3	3.900-3 Вып.4/82 часть 2; КР-1	Каркас плоский	18	27	36	45	54	63	72	81	
А3		4	901-4-79с.84-IV-1.101-01	Сетка	16	16	16	16	16	16	16	16	
А4		5	-02	"	16	16	16	16	16	16	16	16	
А4		6	-IV-1.009	"	4	4	5	6	8	8	10	10	
А4		7	-01	"		2		2		2		2	
А4		8	-02	"	6	8	8	8	8	8	8	8	
		9		С 36в-I-1200 / С 36в-II-300 2350×L×25 ГОСТ 8478-81	2 8100	2 8700	2 9300	2 10500	2 11700	2 12300	2 12900	2 13500	кол. L-длина сетки
А4		10	-IV-1.006	Сетка	12	14	16	18	20	22	24	26	
А4		11	-IV-1.007	"	8	8	8	8	8	8	8	8	
А4		12	-IV-1.008	"	8	10	12	14	16	18	20	22	
А4		13	-IV-1.002-01	Каркас плоский	18	18	18	18	18	18	18	18	
Б4		21		С 36в-I-1200 / С 36в-II-300 650×9800 ГОСТ 8478-81	1	2	3	4	5	6	7	8	
А4			-IV-7.100	Деталь трубопровода „ОП"	1	1	1	1	1	1	1	1	
А3			-IV-7.000	Деталь трубопровода „ОТ"	1	1	1	1	1	1	1	1	
				Детали									
				Арматура по ГОСТ 5781-82									
Б4		14**		ф10А-III в=2400	4	4	4	4	4	4	4	4	1,48 кг
Б4		15**		ф12А-III в=1550	8	8	8	8	8	8	8	8	1,38 кг
Б4		16**		ф12А-III в=1200	4	4	4	4	4	4	4	4	1,06 кг
Б4		17		ф10А-III в=530	16	16	16	16	16	16	16	16	0,35 кг
Б4		18**		ф12А-III в=1100	32	32	32	32	32	32	32	32	1,0 кг
Б4		19		ф36р-I ГОСТ 6727-80 в=1150	48	48	48	48	48	48	48	48	0,15 кг
				Материалы									
				Бетон М 200, Б4; Мрз 50	40,08	47,60	55,11	62,63	70,14	77,66	85,17	92,67	
				Цементный раствор М 100	1,44	1,85	2,26	2,67	3,08	3,40	3,90	4,31	
				Бетон М 50 (подготовка)	17,80	20,0	22,2	24,4	26,6	28,8	31,0	33,2	
				Переменные данные для исполнений									
				РЕ 7;8;9-Б									
		20		С 36А-III-300 / С 36в-I-300 2850×3350×25 ГОСТ 23279-78	3	4	5	6	7	8	9	10	
				РЕ 7;8;9-М									
		20		С 36А-III-300 / С 36А-II-300 2850×3850×12,5 ГОСТ 23279-78	3	4	5	6	7	8	9	10	

* Вторая цифра марки исполнения резервуара, т.е. его емкость в сотнях м³

** Поз. 14; 15; 16; 18 – см. ведомость деталей на листе 17.

В объем строительных конструкций трубопроводы не входят.

Привязан.

Инв.№

Гип	Филатов	
Гл.констр.	Алмазов	
Нач.отд.	Филатов	
Рук.гр.	Алмазов	
Вед.инж.	Толстикова	
Инженер	Абрамова	

ТП 9Х-4-79с.84-III

Резервуары емкостью 500...1400 м³

Днище

Спецификация элементов

Стадия	Лист	Листов
Р	14	

СОЮЗВОДОКАНАЛПРОЕКТ

Копировал: Авдеяк

Формат А3

Инв.№ подл.	Подпись и дата	Взам. инв.№

Альбом V

Марка резервуара	Изделия арматурные. Арматура класса A-III ГОСТ 5781-82 Ф6	Ф8	Ф10	Ф12	Ф16				Итого	Вр-I ГОСТ 6727-80 Ф5		Итого	Общий расход кг
РЕ7;8;9-С-5	515,0	47,6	98,3	1925,5					2586,4	266,7		266,7	2853,1
РЕ7;8;9-С-6	587,1	63,5	108,8	2191,9					2951,3	320,0		320,0	3271,3
РЕ7;8;9-С-7	658,7	79,4	119,3	2458,3					3315,7	373,3		373,3	3689,0
РЕ7;8;9-С-9	730,8	95,3	129,8	2724,7					3680,6	426,6		426,6	4107,2
РЕ7;8;5-С-10	802,5	111,2	140,3	2991,1					4045,1	479,9		479,9	4525,0
РЕ7;8;9-С-11	874,6	127,0	150,8	3257,5					4409,9	533,2		533,2	4943,1
РЕ7;8;9-С-12	946,2	142,9	161,3	3523,9					4774,3	586,5		586,5	5360,8
РЕ7;8;9-С-14	1018,3	158,8	171,8	3790,3					5139,2	639,8		639,8	5779,0
РЕ7;8;9-М-5	589,7		98,3	1925,5	273,3				2836,8	266,7		266,7	3103,5
РЕ7;8;9-М-6	660,0		108,8	2191,9	364,4				3285,1	320,0		320,0	3605,1
РЕ7;8;9-М-7	699,9		119,3	2458,3	455,5				3733,0	373,3		373,3	4106,3
РЕ7;8;9-М-9	780,2		129,8	2724,7	546,6				4181,3	426,6		426,6	4607,9
РЕ7;8;9-М-10	860,1		140,3	2991,1	637,7				4629,2	479,9		479,9	5109,1
РЕ7;8;9-М-11	940,4		150,8	3257,5	728,8				5087,5	533,2		533,2	5610,7
РЕ7;8;9-М-12	1020,3		161,3	3523,9	819,9				5525,4	586,5		586,5	6111,9
РЕ7;8;9-М-14	1120,6		171,8	3790,3	911,0				5973,7	639,8		639,8	6613,5

ТП901-4-79с.84-III

ГИП	Филатов	
Н.контр.	Алмазов	
Нач.отд.	Филатов	
Рук.груп.	Алмазов	
Вед.инж.	Толстикова	
Инженер	Абрамова	

Привязан

Инв.№

Резервуары емкостью 500...1400 м³

Днище. Ведомость расхода стали

Стадия	Лист	Листов
Р	15	

Союзводоканалпроект

Формат А3

Альбом III

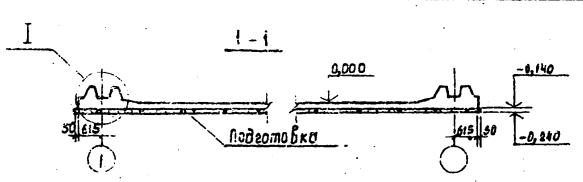

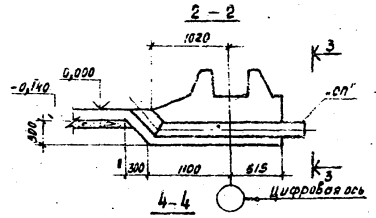

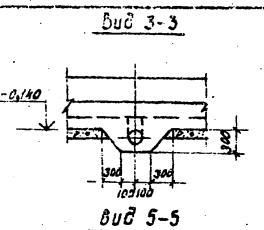

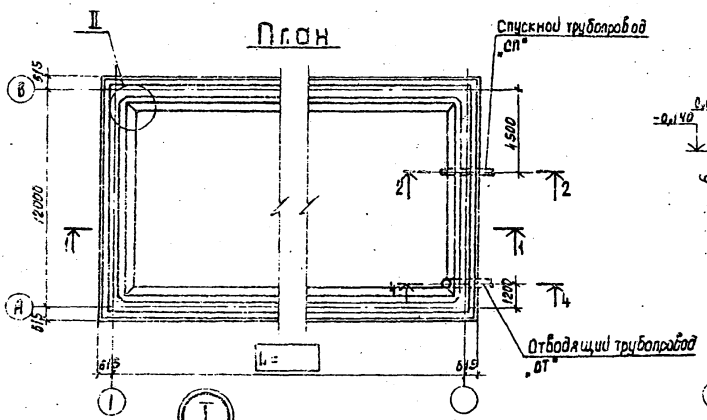

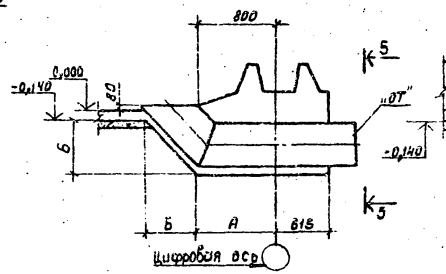

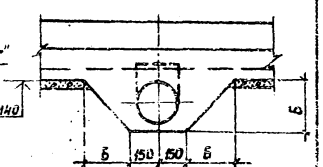

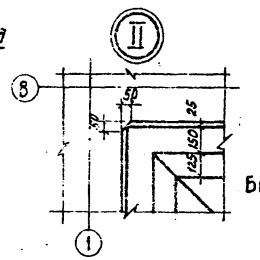

Диаметр трубопровода "ОТ"	Размеры, мм		
	А	Б	
200	750	350	
300	800	450	
400	850	550	

Бетонирование днища вести непрерывно

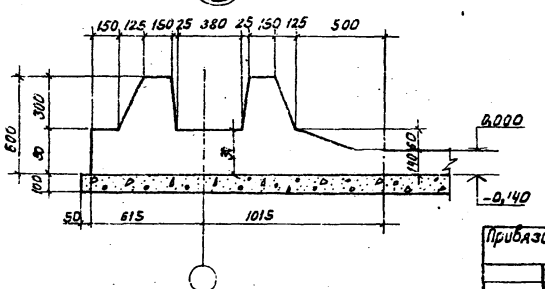

Привязан

Инв. № подл. | Подпись и дата | Взам. инв. №

Инв. №

ГИП	Филатов	
Н.контр.	Алмазов	
Нач. отд.	Филатов	
Рук. гр.	Алмазов	
Вед. инж.	Толстикова	
Инженер	Абрамова	

ТП901-4-79с.84-III

Резервуары емкостью 500... 1400 м³

Днище. Опалубочный чертеж

Стадия	Лист	Листов
Р	16	

СПЕЦВОДОКАНАЛПРОЕКТ

Копировал: Доценко

Формат А3

Альбом III

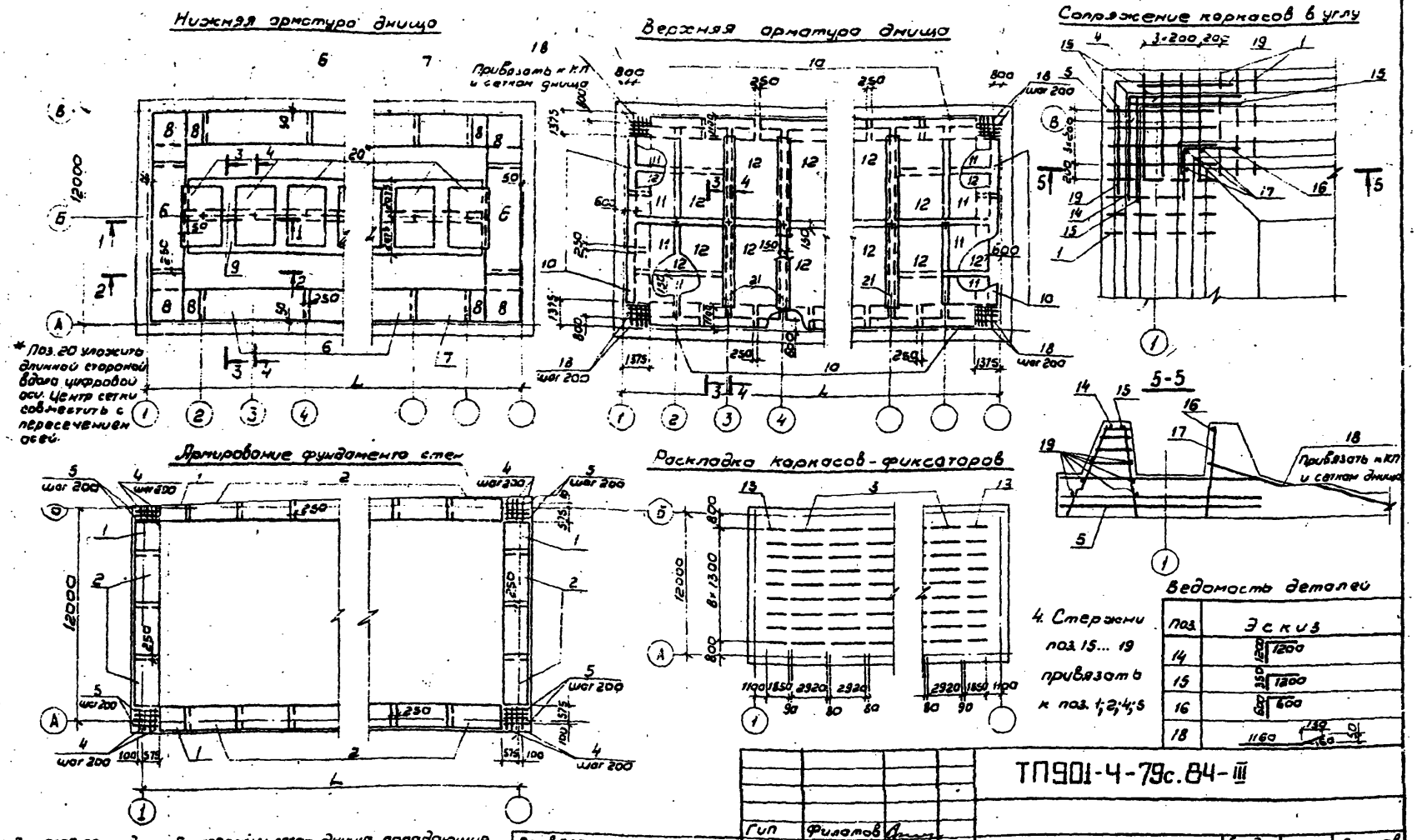

4. Стержни поз. 15...19 привязать к поз. 1; 2; 4; 5

Ведомость деталей

Поз.	Эскиз
14	1200
15	1200
16	600
18	1160

1. В месте прохода трубы стержни сеток днища, попадающие на края трубы, отогнуть, пересекающие трубу — разрезать, их концы приварить к трубе.
2. Разрезы см. лист 18
3. Размер L см. лист 16

Гип	Филатов		
Н.контр.	Алмазов		
Нач.отд.	Филатов		
Рук. бр.	Алмазов		
Вед.инж.	Толстикова		
Инж.	Абрамова		

Привязан

Инв. №

ТП901-4-79с.84-III

Резервуары емкостью 500...1400 м³

Днище. Армирование

Стадия	Лист	Листов
Р	17	

СОЮЗВОДОКАНАЛПРОЕКТ

Инв. № подл. | Подпись и дата | Взам. инв. №

Копировал: В. Филиппова

Формат А3

Альбом III

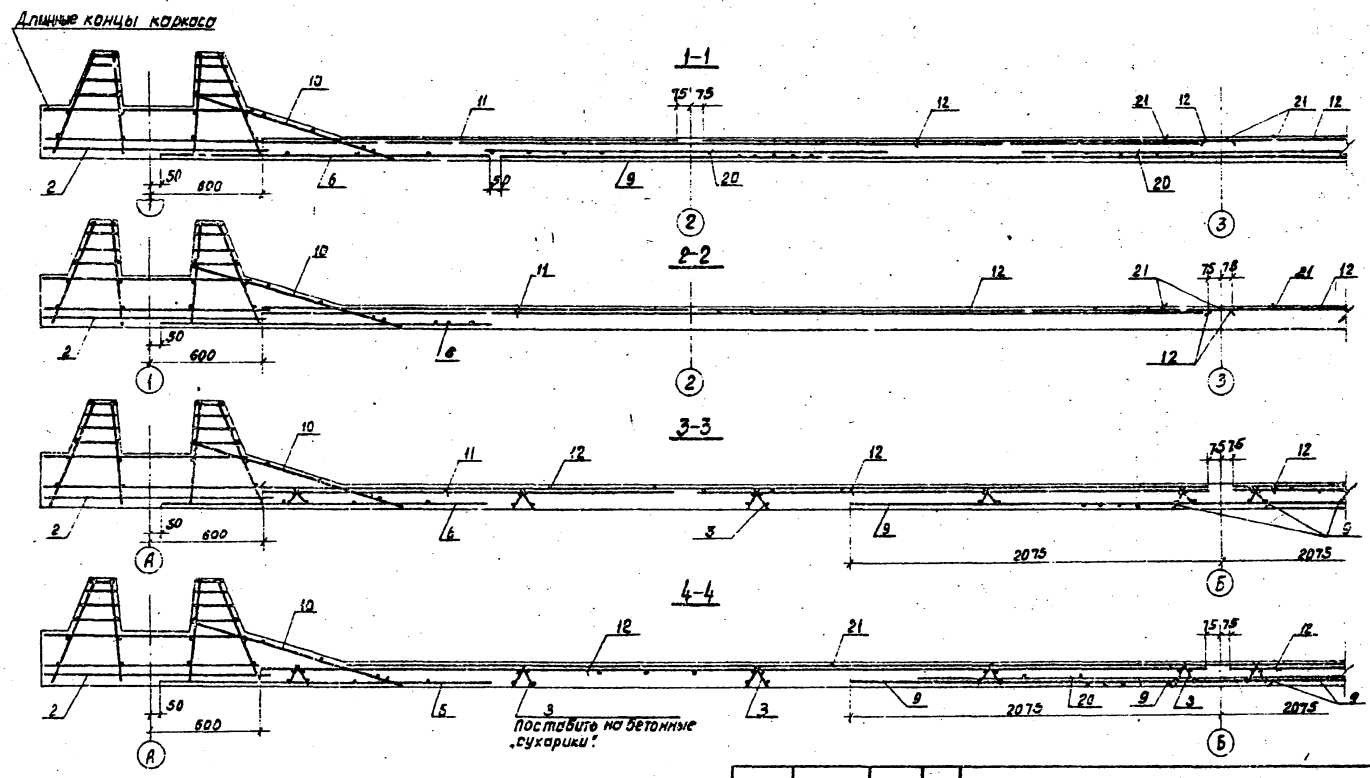

Защитный слой для нижней арматуры, равный 35мм, обеспечивается установкой бетонных „сухариков", требуемой толщины, для верхней арматуры -20 мм каркасами - фиксаторами (поз. 3)

Инв. № подл. | Подпись и дата | Взам. инв. №

Привязан

Инв. №

ГИП	Фигатов	
Н. контр.	Алмазов	
Нач. отд.	Фигатов	
Рук. бр.	Алмазов	
Вед. инж.	Толстикова	
Инж.	Аромова	

ТП901-4-79с.84-III

Резервуары емкостью 500 ... 1400 м³

Днище
Разрезы

Стадия	Лист	Листов
Р	18	

Союзводоканалпроект

Копировал: Доценко

Формат А3

Альбом II

Гидроизоляция покрытия

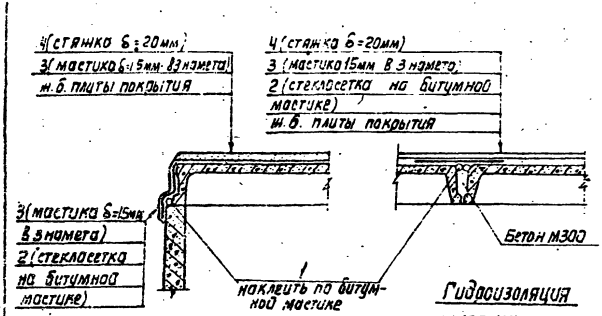

Гидроизоляция камер на покрытии

Гидроизоляция стен и днища

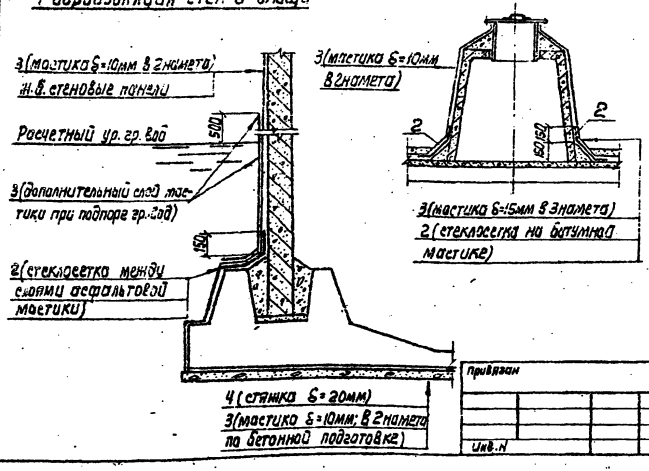

Спецификация на материалы гидроизоляции

Формат	Зона	Поз.	Обозначение	Наименование	Кол.*	Примеч.
				Детали		
		1	ГОСТ 19177-81	Прокладка резиновая ПРП-40.К-50.300	144 / 36	п.м
		2	ТУ6-11-99-75	Стеклосетка СС-1 ширина 500мм	68 / 11	м²
				Материалы		
		3		Асфальтовая мастика	6,80 (0,60) / 1,15 (0,08)	м³
		4		Цементный раствор М100	5,55 / 1,32	м³

* В числителе - на базовый резервуар емк. 500м³
В знаменателе - на дополнительную модульную секцию длиной 3м;
В скобках - дополнительный расход мастики при наличии гр. вод

1. Гидроизоляция принята из холодной асфальтовой мастики БАЭМ-Ц или ИИ-20 в соответствии с руководством по устройству холодной асфальтовой гидроизоляции "ПТТ-79 ВНИИГ" Ленинград, 1979г.
2. Вертикальные поверхности перед изоляцией огрунтовать разжиженной битумной пастой.
3. На чертеже дана гидроизоляция для воды питьевого качества. Для воды непитьевого качества выполняется только гидроизоляция покрытия и его сопряжения со стеной, при этом слой асфальтовой мастики - 10мм в 2 намета, в стыках плит исключаются поз. 1 и поз. 2, стыки заполняются бетоном на всю высоту.

ГИП	Филатов		
Н. контр.	Толстикова		
Нач. отд.	Филатов		
Рук. бриг.	Алмазов		
Ст. инж.	Елистратова		
Техник	Зудина		

Привязан

Инв. N

ТП 901-4-79с.84-III

Резервуары емкостью 500...1400 м³

Стадия	Лист	Листов
Р	19	

Узлы гидроизоляции

СОЮЗВОДОКАНАЛПРОЕКТ

Инв. N подл. | Подпись и дата | Взам. инв. N

Колир. Лаврушина

Формат А3

gost.e-ecolog.ru