ТИПОВОЙ ПРОЕКТ
252 - 3 - 26

ГЛАВНЫЙ КОРПУС

ОНКОЛОГИЧЕСКОГО ДИСПАНСЕРА НА 450 КОЕК С ПОЛИКЛИНИЧЕСКИМ ОТДЕЛЕНИЕМ И ПАНСИОНАТОМ НА 120 КОЕК

АЛЬБОМ X

УЗЛЫ И ДЕТАЛИ

ЧАСТЬ 1

УЗЛЫ ОБЩЕСТРОИТЕЛЬНЫХ И АРХИТЕКТУРНЫХ РЕШЕНИЙ.

gost.e-ecolog.ru

ТИПОВОЙ ПРОЕКТ

252 - 3 - 26

ГЛАВНЫЙ КОРПУС
ОНКОЛОГИЧЕСКОГО ДИСПАНСЕРА НА 450 КОЕК
С ПОЛИКЛИНИЧЕСКИМ ОТДЕЛЕНИЕМ
И ПАНСИОНАТОМ НА 120 КОЕК
АЛЬБОМ X ЧАСТЬ 1

СОСТАВ ПРОЕКТА :

АЛЬБОМ 0 ОБЩИЕ ПОЛОЖЕНИЯ И РЕШЕНИЯ ПО КОМПЛЕКСУ
АЛЬБОМ I ч.1, ч.2 АРХИТЕКТУРНО - СТРОИТЕЛЬНЫЕ ЧЕРТЕЖИ НИЖЕ 0.000
АЛЬБОМ II АРХИТЕКТУРНО - СТРОИТЕЛЬНЫЕ ЧЕРТЕЖИ ВЫШЕ 0.000
ЧАСТЬ 1: ПАНСИОНАТ. ПОЛИКЛИНИКА.
ЧАСТЬ 2: ОТДЕЛЕНИЯ ЛЕЧЕБНО-ДИАГНОСТИЧЕСКИЕ
ЧАСТЬ 3: СТАЦИОНАР.
АЛЬБОМ III САНИТАРНО-ТЕХНИЧЕСКИЕ ЧЕРТЕЖИ = ОТОПЛЕНИЕ. ВЕНТИЛЯЦИЯ. КОНДИЦИОНИРОВАНИЕ.
ЧАСТЬ 1: ПАНСИОНАТ. ПОЛИКЛИНИКА. ЛЕЧЕБНО-ДИАГНОСТИЧЕСКИЕ ОТДЕЛЕНИЯ.
ЧАСТЬ 2: СТАЦИОНАР.
АЛЬБОМ IV САНИТАРНО-ТЕХНИЧЕСКИЕ ЧЕРТЕЖИ: ВОДОПРОВОД. КАНАЛИЗАЦИЯ. ХОЛОДОСНАБЖЕНИЕ.
АЛЬБОМ V ТЕХНОЛОГИЧЕСКИЕ ЧЕРТЕЖИ. ЛЕЧЕБНОЕ ГАЗОСНАБЖЕНИЕ
ЧАСТЬ 1: ТЕХНОЛОГИЧЕСКАЯ ЧАСТЬ
ЧАСТЬ 2: ЛЕЧЕБНОЕ ГАЗОСНАБЖЕНИЕ
АЛЬБОМ VI ЗАКАЗНЫЕ СПЕЦИФИКАЦИИ НА ТЕХНОЛОГИЧЕСКОЕ ОБОРУДОВАНИЕ.
АЛЬБОМ VII ЭЛЕКТРОТЕХНИЧЕСКИЕ ЧЕРТЕЖИ. ЭЛЕКТРООБОРУДОВАНИЕ
ЧАСТЬ 1 ПАНСИОНАТ. ПОЛИКЛИНИКА. ЛЕЧЕБНО-ДИАГНОСТИЧЕСКИЕ ОТДЕЛЕНИЯ.
ЧАСТЬ 2 СТАЦИОНАР.
АЛЬБОМ VIII ЭЛЕКТРОТЕХНИЧЕСКИЕ ЧЕРТЕЖИ: УСТРОЙСТВА СВЯЗИ И АВТОМАТИЗАЦИЯ
ЧАСТЬ 1 УСТРОЙСТВА СВЯЗИ.
ЧАСТЬ 2 АВТОМАТИЗАЦИЯ.
АЛЬБОМ IX СМЕТЫ: ЧАСТЬ 1, ЧАСТЬ 2.
АЛЬБОМ X УЗЛЫ
ЧАСТЬ 1 УЗЛЫ ОБЩЕСТРОИТЕЛЬНЫХ И АРХИТЕКТУРНЫХ РЕШЕНИЙ
ЧАСТЬ 2 МОНТАЖНЫЕ УЗЛЫ И ДЕТАЛИ САНИТАРНОТЕХНИЧЕСКИЕ
АЛЬБОМ XI ИЗДЕЛИЯ ЗАВОДСКОГО ИЗГОТОВЛЕНИЯ
АЛЬБОМ XII ЧЕРТЕЖИ ЗАДАНИЯ ЗАВОДУ-ИЗГОТОВИТЕЛЮ.
АЛЬБОМ XIII ХОЗЯЙСТВЕННО-БЫТОВЫЕ ПОМЕЩЕНИЯ В ПОДВАЛЕ.

Применённые типовые проекты:

1. Хозяйственный корпус. Типовой проект № 252-9-55 распространяет издательское бюро Гипронииздрава
2. Кислородная станция. Типовой проект № 450-4-54 распространяет Казахский филиал ЦИТП.
3. Трансформаторная подстанция. Типовой проект № 407-3-167/75 распространяет Свердловский филиал ЦИТП.
4. Архив для хранения рентгенограмм. Типовой проект № 252-9-42 распространяет Моспроект-1
5. Аптечный склад. Типовой проект № 254-8-2 распространяет Новосибирский филиал ЦИТП.
6. Градирня. Типовой проект № 901-6-53 распространяет ЦИТП.
7. Резервуары для дезактивации сточный вод. Альбом ВК-Т Выпуск I распространяет издат. бюро Гипронииздрава
8. Проходная. Типовой проект № 252-9-27. Распространяет издательское бюро Гипронииздрава.

Разработан
проектным институтом
Гипронииздрав

Главный инженер института Я.М. Розенберг
Главный архитектор проекта Ю.Ф. Канищев

Технический проект утвержден
Министерством здравоохранения СССР.
Приказ № 1112 от 15 декабря 1977г.
Рабочие чертежи введены в действие
институтом Гипронииздрав
Приказ № 93 от 25.09.80 г.

Типовой проект 252-3-26 Альбом X

Ведомость чертежей комплекта Р8.2-1

Лист	Наименование	Стр	Примечание
1	2	3	4
	ОБЛОЖКА		
	ТИТУЛЬНЫЙ ЛИСТ	1	
У2-0	ЗАГЛАВНЫЙ ЛИСТ	2	
У2-1	УЗЛЫ №1, 2, 3, 4	3	
У2-2	УЗЛЫ №5, 6, 7, 8	4	
У2-3	УЗЛЫ №9, 10, 11	5	
У2-4	УЗЛЫ №12, 13, 14, 15	6	
У2-5	ВЫХОД НА КРОВЛЮ. ПЛАН, ФАСАДЫ, РАЗРЕЗ	7	УЗЕЛ №24
У2-6	БАРЬЕРЫ БГ-1; БГ-2, БГ-3; ВЕШАЛКИ ВП-1, ВП-2; ПДС	8	
У2-7	БАРЬЕРЫ БР-1; БР-2, БР-3, БР-4	9	
У2-8	БЛОК ШКАФА ПК. ОБЩИЙ ВИД, РАЗРЕЗЫ, ДЕТАЛИ	10	
У2-9	УЗЛЫ №16, 17	11	
У2-10	УЗЛЫ №18, 19	12	
У2-11	УЗЕЛ №20	13	
У2-12	УЗЛЫ №21, 22 и 23	14	
У2-13	ВЕНТШАХТЫ НА КРОВЛЕ	15	
У2-14	УЗЛЫ ВЕНТШАХТЫ	16	
У2-15	МОЛНИЕЗАЩИТА БЛОКОВ „А", „Б", „В"	17	
У2-16	МОЛНИЕЗАЩИТА БЛОКА „Г"	18	
У2-17	ЛЮК МОНТАЖНЫЙ 800×800	19	
У2-18	ЛЮК МОНТАЖНЫЙ 1200×800	20	
У2-19	УСТАНОВКА ФУНДАМЕНТ. ПЛИТ ПОД ВЕНТИЛЯТОРЫ	21	
У2-20	СХЕМЫ КРЕПЛЕНИЯ СТЕНОВЫХ	22	
У2-21	ПАНЕЛЕЙ К ЭЛЕМЕНТАМ КАРКАСА	23	
У2-22	В БЛОКАХ А, Б, В.	24	
У2-23	УСТАНОВКА ВИБРИРУЮЩИХ ПЛИТ ПОД НАСОСЫ	25	

Ведомость основных комплектов альбома X

Обозначение	Наименование	Примечан.
Р8.2-1	УЗЛЫ ОБЩЕСТРОИТЕЛЬНЫХ И АРХИТЕКТУРНЫХ РЕШЕНИЙ	ЧАСТЬ 1
Р8.3-1	МОНТАЖНЫЕ УЗЛЫ И ДЕТАЛИ САНИТАРНО-ТЕХНИЧЕСКИЕ	ЧАСТЬ 2

Согласовано

Инв. № подл.

Рук. маст	Адамович	
Гл. инж. м	Кармин	
ГАП	Канищев	
ГИП	Николаев	
Рук. гр	Орлова	
Проверил	Попов	
Разработ	Баширова	

1979 Т.П. 252-3-26

Заглавный лист

Стадия	Лист	Листов
Р	У2-0	24

МЗ СССР ГИПРОНИИЗДРАВ г. Москва

Типовой проект 252-3-26 Альбом X

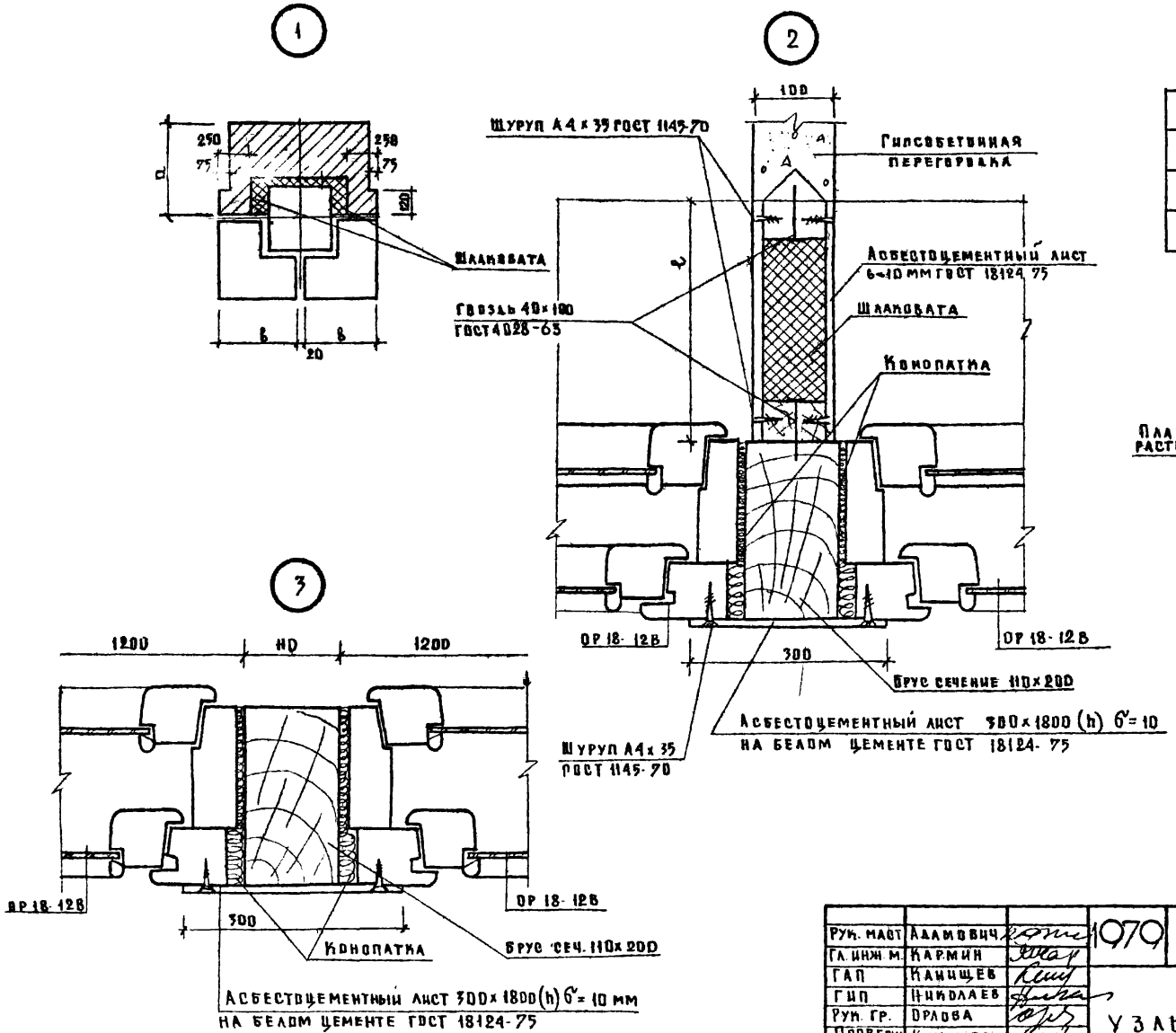

t°	>-20°	>-30°	>-40°
d	380	510	640
в	470	520	570
l	150	280	410

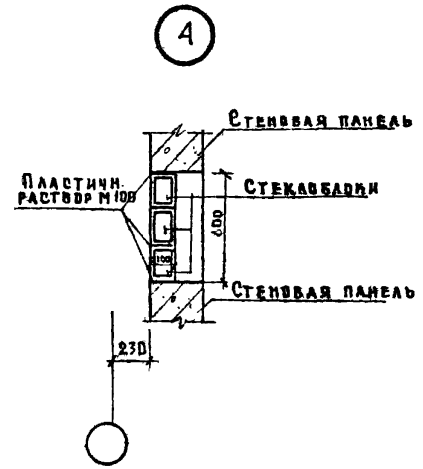

Рук. маст	Адамович		1979	Т.П. 252-3-26	Р 8.2-1
Гл. инж. м.	Кармин				
ГАП	Канищев				
ГИП	Николаев		Узлы N 1,2,3,4	Стадия: Р	Лист: У2-1
Рук. гр.	Орлова				
Проверил	Канищев				
Разраб.	Баширова				

Копир

М 3 СССР
ГИПРОНИИЗДРАВ г. Москва

Согласовано

Инв N под.

Типовой проект
252-3-26
Альбом X

Согласовано

Инв. № подл.

5

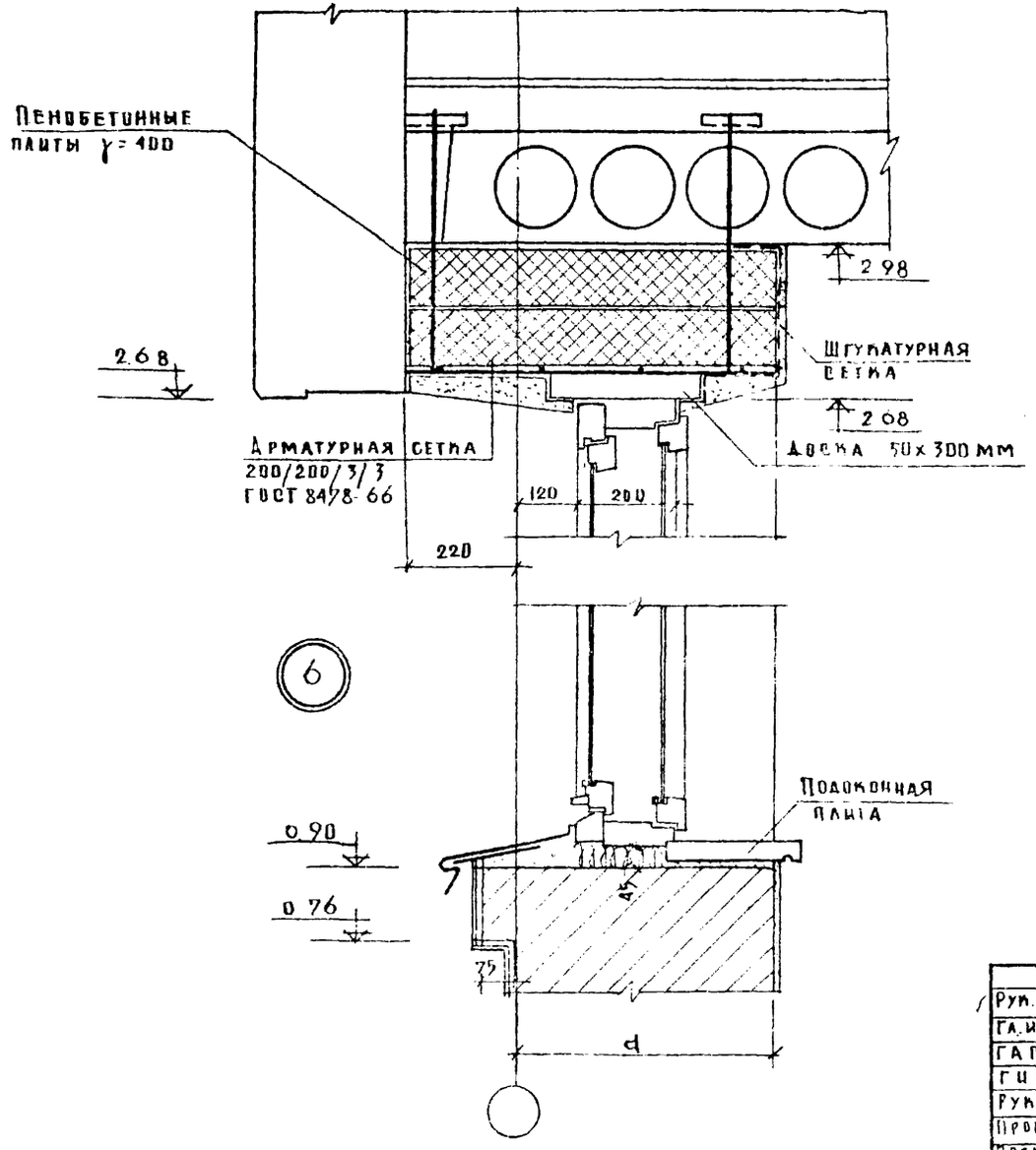

7

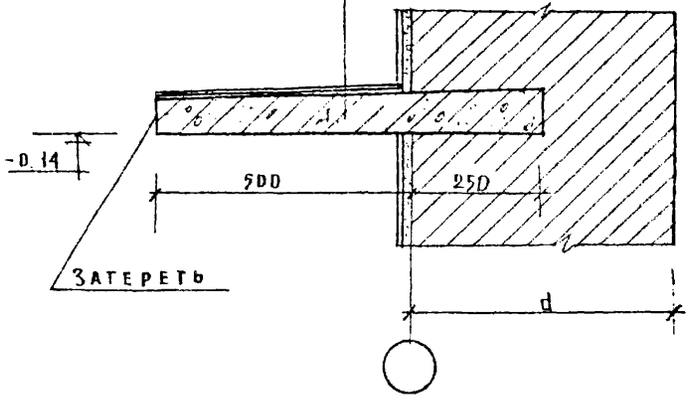

8

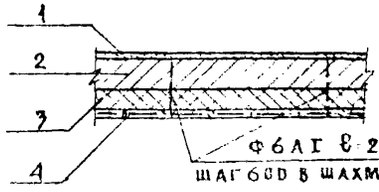

1. Штукатурка - 20 мм
2. Кирпичная перегородка - 120 мм
3. Утеплитель - пенобетонные плиты ГОСТ 5742-61 γ=300кг/м^3 δ_y = 80 мм
4. Штукатурка по арматурной сетке 200/200/3/3 (ГОСТ 8478-66) - 20 мм

Рук. маст	Адамович		1979	Т.П. 252-3-26	Р.8.2-1
Гл. инж. м	Кармин				
ГАП	Ханищев				
ГИП	Николаев		Узлы № 5, 6, 7, 8.	Стадия: Р	Лист: У2-2	Листов:
Рук. гр	Орлова			МЗ СССР ГИПРОНИИЗДРАВ г. Москва	
Проверил	Ульшова				
Разработ.	Баширова				

Типовой проект 252-3-26 Альбом X

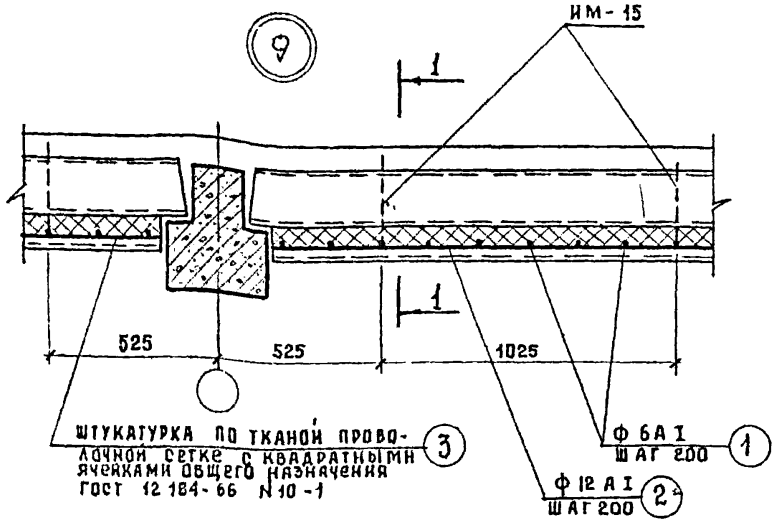

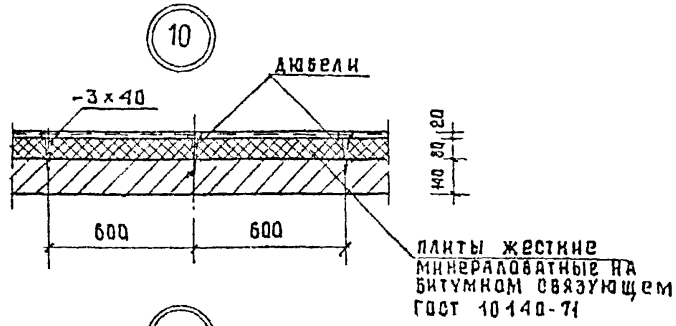

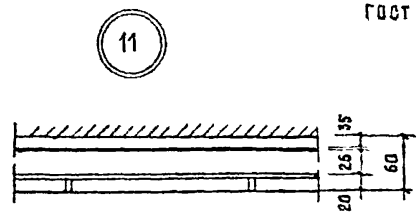

1-1

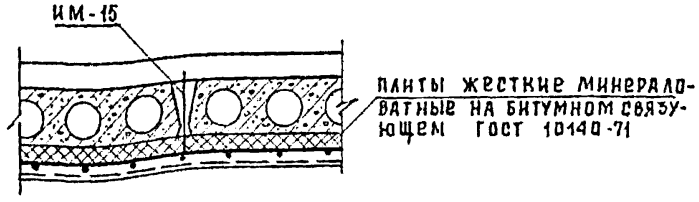

Состав пароизоляции

1. Грунтовка холодной битумной эмульсией, нанесенной по выравнивающей стяжке из цементно-песчаного раствора М-50 δ-15 мм
2. Пароизоляция-слой стеклорубероида ГОСТ 15879-70 (3 слоя) на горячей битумной мастике МБК-Г-100 ГОСТ 2889-67
3. Торкрет штукатурка из цементно-песчаного раствора М-100 состава 1:4 по стальной сетке 250/250/3/3 ГОСТ 8478-66 и проволочной сетке с квадратными ячейками общего назначения N20-1.6 ГОСТ 12184-66 δ=25 мм
4. Плитки керамические для внутренней облицовки стен ГОСТ 6141-63 на синтетической полимерцементной мастике ПЦ по грунтовке из поливинилацетатной эмульсии ГОСТ 10002-62

Примечания

1. Толщину утеплителя бу принимать по таблице (см. альбом I часть I пояснительная записка)

Расход материалов на 1 м² перекрытия

Поз обозначение	Обозначение	Наименование	Кол	Масса ед. т	Примечание
1	⌀ 6 А I	Стержень	6 м	0.0011	
2	⌀ 12 А I	Стержень	5 м	0,0045	
3	⌀ - 1	Тканая проволочная сетка с квадрат. ячейками общ. назначения	1 м²	0,0013	ГОСТ 12184-66

Рук. маст.	Адамович		1979	Т.П. 252-3-26 Р. 8.2-1
Гл. инж. м.	Кармин			
ГАП	Канищев			
ГИП	Николаев			
Рук. гр.	Орлова		Узлы - N 9, 10, 11	
Проверил	Гончарова			
Разработ.	Баширова			

Стадия	Лист	Листов
Р	У2-3	

М.З. СССР ГИПРОНИИЗДРАВ г. Москва

Согласовано

Инв. № подл.

Типовой проект 252-3-26 Альбом X

Согласовано

Инв. № подл.

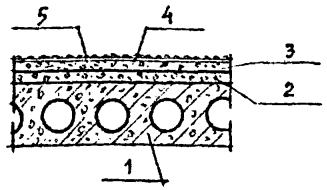

5. Защитный слой из окатанного гравия размером 3-10мм или крупнозернистого песка втопленного в антисептированную битумную мастику ГОСТ 2889-67.
4. Водоизоляционный ковер - 4 слоя рубероида
3. Стяжка из цементно-песчаного раствора марки 100, армированная сеткой 200х200/3/3 ГОСТ 8478-66 - 30мм
2. Разуклонка из керамзитового гравия ГОСТ 9759-71 h min = 30мм. γ = 600 кг/м³
1. Панель перекрытия.

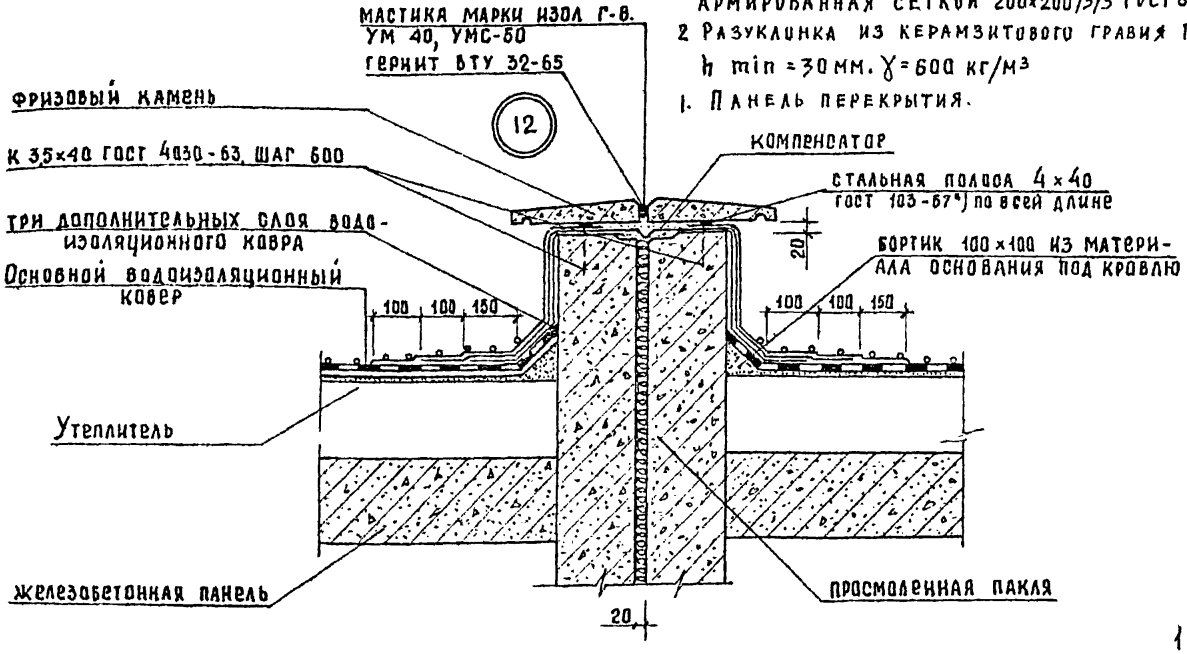

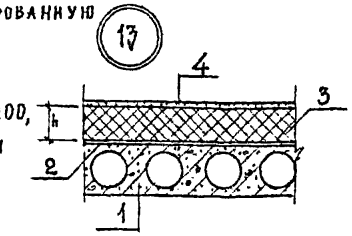

1. Ж.б. плита
2. Оклеечная пароизоляция - 1 слой подкладочного рулонного материала на мастике
3. Утеплитель — пенобетонные плиты гост 5742-61 γ = 400 кг/м³
4. Стяжка из цементно-песчаного раствора м-50 - 20 мм.

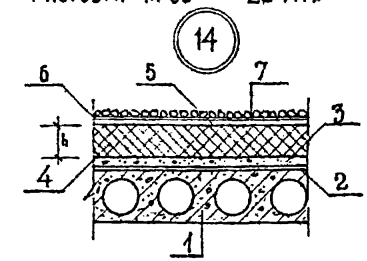

1- Ж.б. плита покрытия
2- оклеечная пароизоляция - 1 слой подкладочного рулонного материала на мастике
3- Разуклонка из керамзитового гравия гост 9759-71 h min=30мм. 4. Утеплитель - пенобетонные плиты гост 5742-61 γ=400 кг/м³
5- Стяжка из цементно-песчаного раствора м-50 - 15 мм.
6- Водоизоляционный ковер.
7 - Защитный слой из окатанного гравия размером 3-10 мм или крупнозернистого песка, втопленного в антисепт. битумную мастику гост 2889-67

Примечания

1. Толщину утеплителя δу принимать по таблице (см. альбом I, часть I, пояснительная записка)

Рук.маст.	Адамович		1979	Т.П. 252-3-26	Р 8.2-1
Гл.инж.м.	Кармин				
Гап.	Канищев				
ГИП	Николаев		Узлы N 12, 13, 14, 15.	Стадия Р	Лист У2-4	Листов
Рук.гр.	Орлова			М.З. СССР ГИПРОНИИЗДРАВ г. Москва.	
Проверил	Гончаров				
Разработ	Баширова				

Типовой проект 252-3-26 Альбом X

Согласовано

Инв. № подл.

Фасад по А

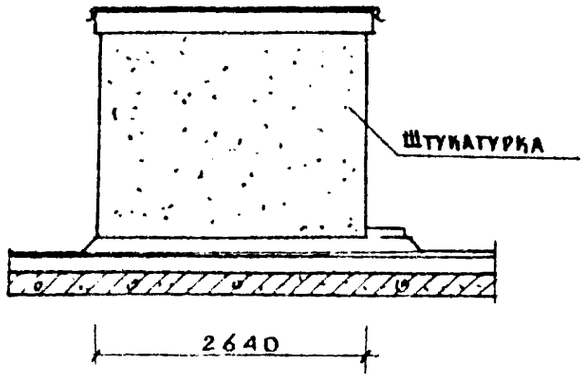

Фасад по Б

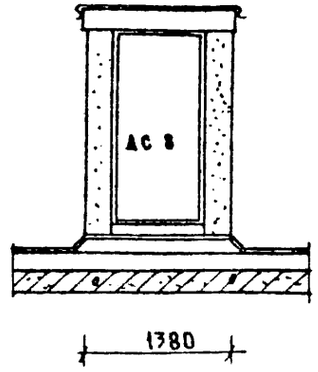

I–I

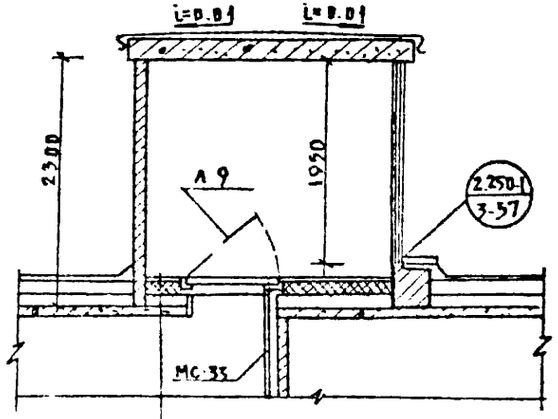

Стяжка из цем. песчаного раств. М 100
Пенобетонные плиты γ=300 кг/м³ ГОСТ
Керамзит с γ=600 кг/м³
Пароизоляция 1 слой рубероида на мастике
Ж/б плита покрытия

II–II

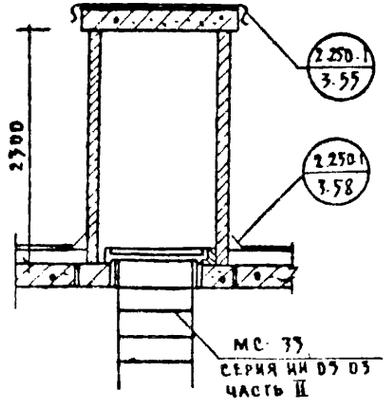

План

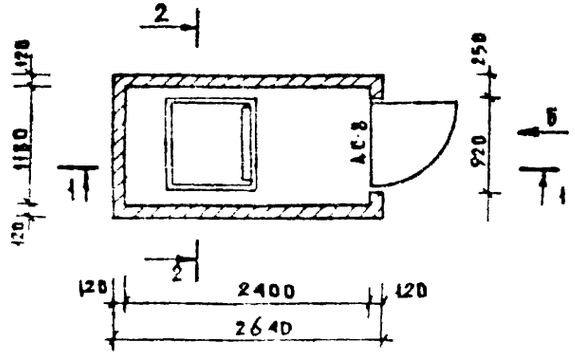

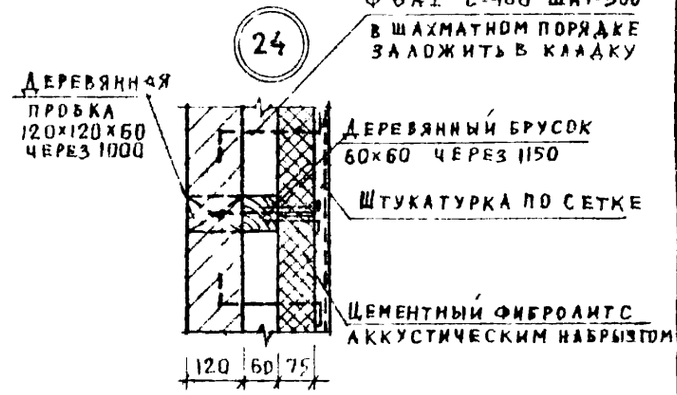

Рук. маст	Адамович		1979	Т.П. 252-3-26	Р. 8.2-1
Гл. инж. м.	Кармин				
ГАП	Канищев				
ГИП	Николаев		В ВЫХОД НА КРОВЛЮ. ПЛАН, ФАСАДЫ, РАЗРЕЗ УЗЕЛ №16	Стадия: Р; Лист: У2-5; Листов:	
Рук. гр.	Орлова				
Проверил	Канищев				
Разраб.	Попов				

Госстрой СССР ГИПРОНИИЗДРАВ г. Москва

Копир

Типовой проект 252-3-26 Альбом X

Согласовано

Инв. N подл.

БГ-1 План

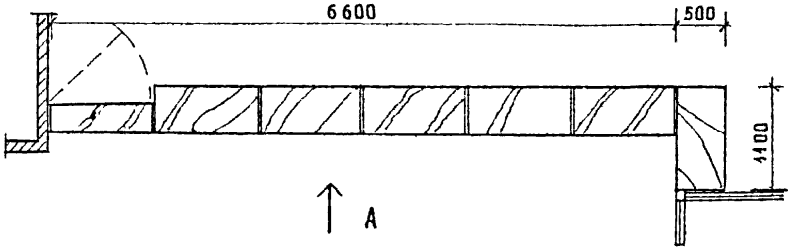

БГ-1 Вид по А

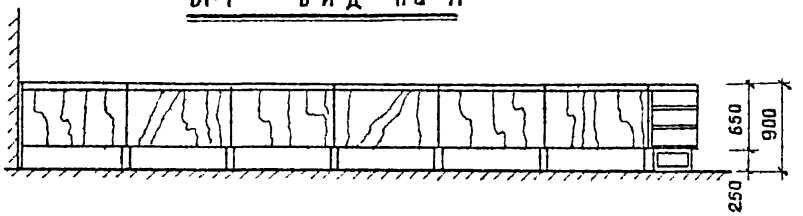

Гардероб блока „Б"

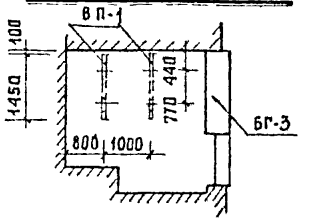

ВП-1, ВП-2

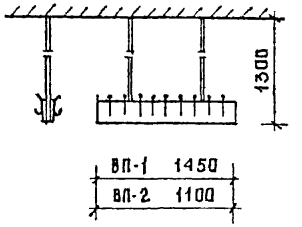

Гардероб блока „Г"

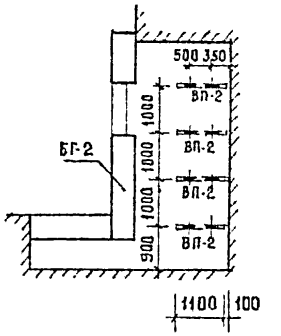

Гардероб блока „В"

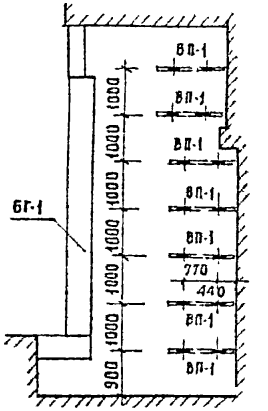

ПДС План

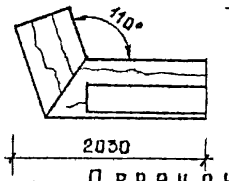

ПДС Вид по А

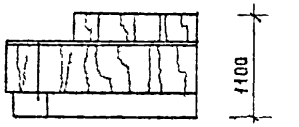

БГ-2 План

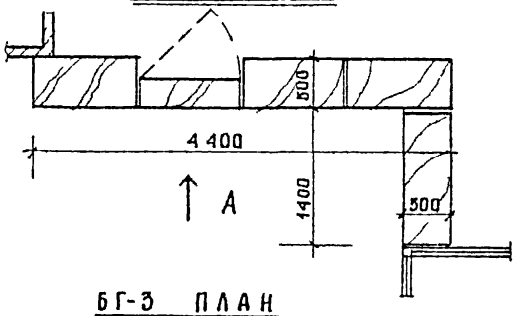

БГ-2 Вид по А

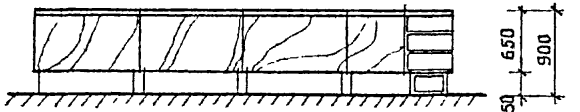

Гардероб блока „А"

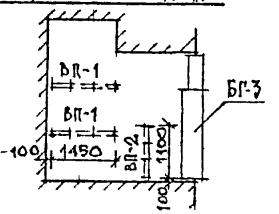

БГ-3 План

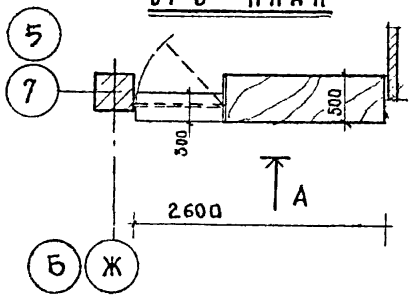

БГ-3 Вид по А

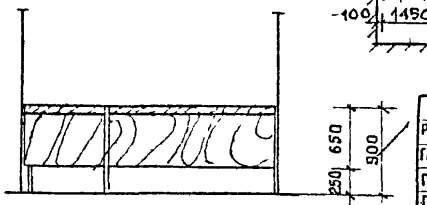

Перечень элементов

Поз. обозначение	Наименование	Кол.	Примечание
БГ-1	Барьер гардероба	1	
БГ-2	Барьер гардероба	1	
БГ-3	Барьер гардероба	2	
ПДС	Пост дежурной сестры	31	
ВП-1	Вешалка подвесная	11	
ВП-2	Вешалка подвесная	5	

Рук. маст.	Адамович		1979	Т.П. 252-3-26	Р 8.2-1
Гл. инж. м.	Кармин				
ГАП	Канищев		Барьеры БГ-1, БГ-2, БГ-3; вешалки ВП-1, ВП-2, П.Д.С.	Стадия: Р; Лист: УС-6; Листов:	
ГИП	Николаев			М.З. СССР ГИПРОНИИЗДРАВ г. Москва.	
Рук. гр.	Орлова				
Проверил	Анваер				
Разработ.	Баширова				
Копир.					

Типовой проект 252-3-26 Альбом X

Согласовано

Инв. N подл.

БР-1 ПЛАН

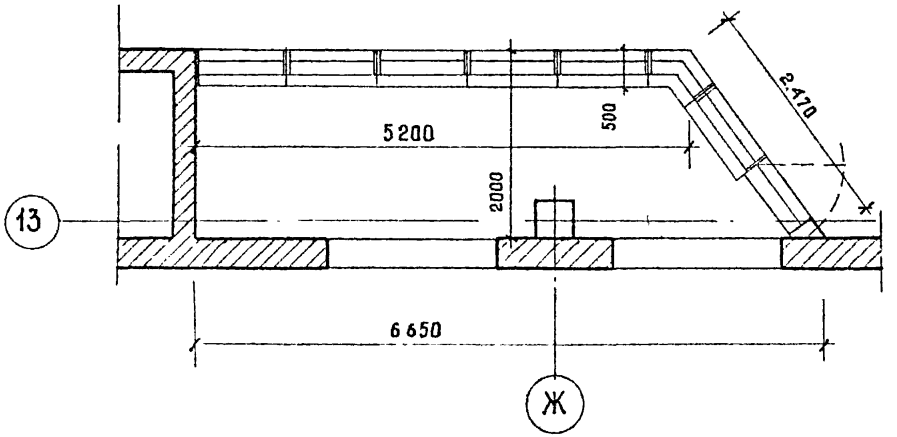

БР-1 РАЗВЕРТКА

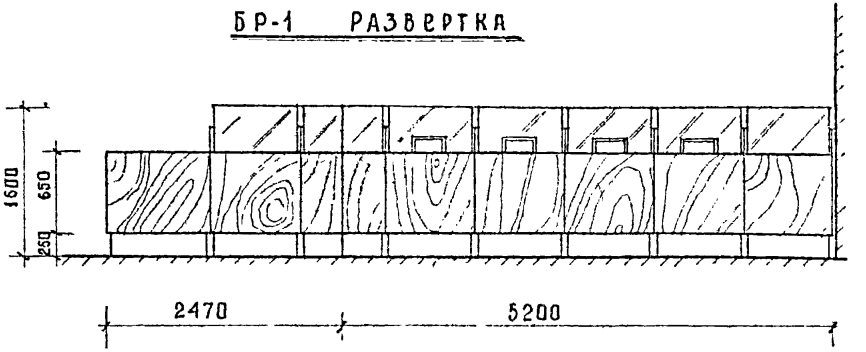

БР-3 ПЛАН

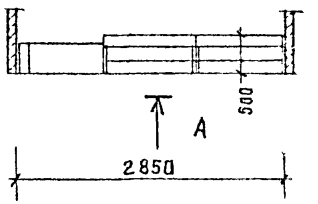

БР-4 ПЛАН

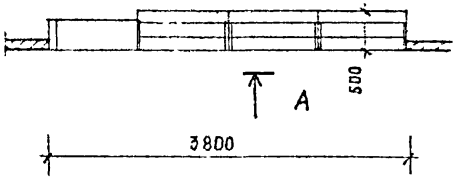

БР-2 ПЛАН

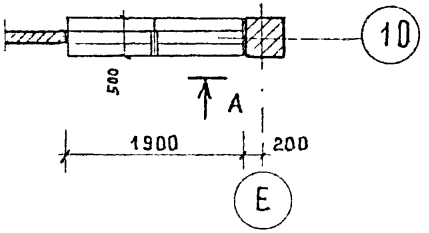

БР-2 ПЛАН

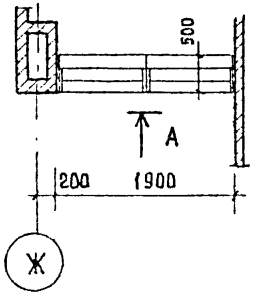

БР-3 ВИД ПО А

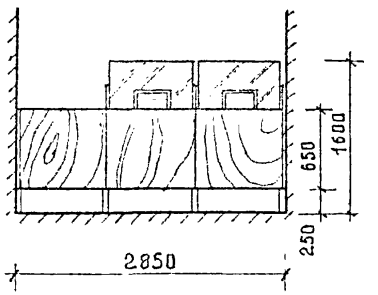

БР-4 ВИД ПО А

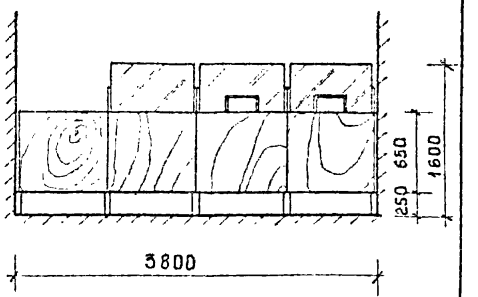

БР-2 ВИД ПО А

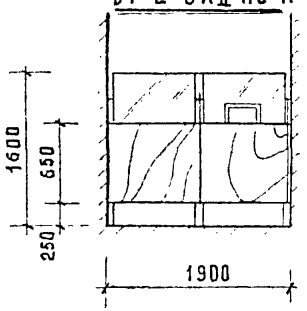

Перечень элементов

Поз. обозначение	Наименование	Кол.	Примечание
БР-1	Барьер регистратуры	1	
БР-2	Барьер регистратуры	3	
БР-3	Барьер регистратур-справ.	2	
БР-4	Барьер регистратуры-справочн.	1	

Рук. маст.	Адамович		1979	Т.П. 252-3-26 Р8.2-1
Гл. инж. м	Кармин			
ГАП	Канищев		Барьеры БР-1, БР-2, БР-3, БР-4	Стадия: Р; Лист: 1; Листов: 7
ГИП	Николаев			М.З. СССР ГИПРОНИИЗДРАВ г. Москва.
Рук. гр.	Орлова			
Проверил	Анвар			
Разработ.	Баширова			

Копир.

Типовой проект 252-3-26 Альбом X

Согласовано:

Инв. N подл.

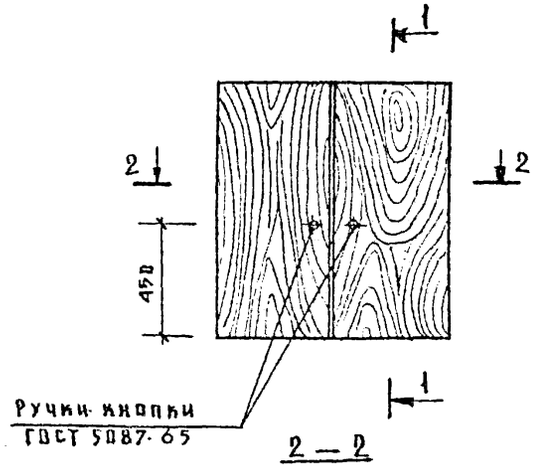

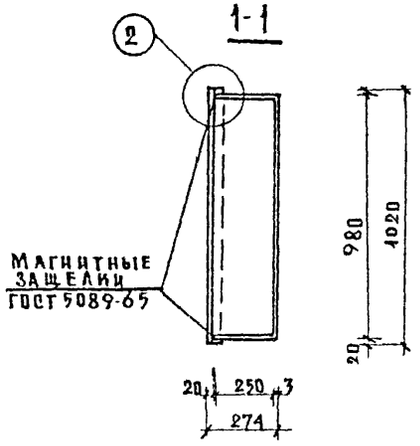

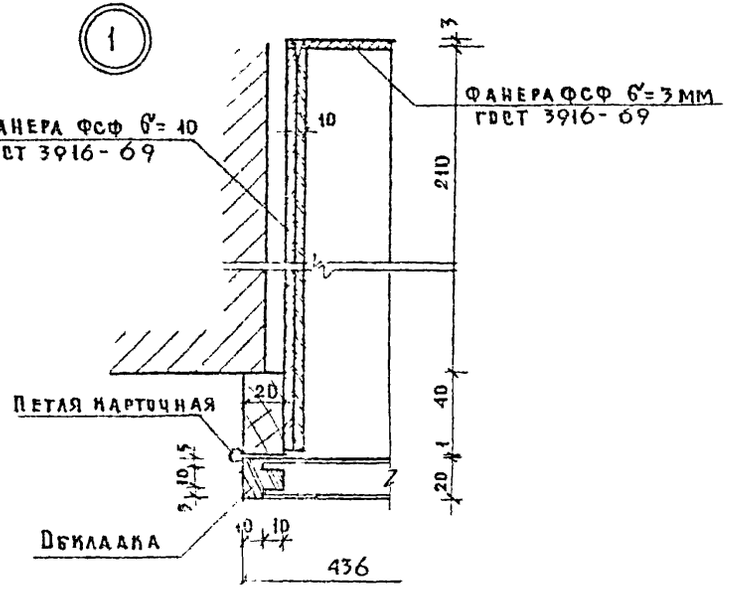

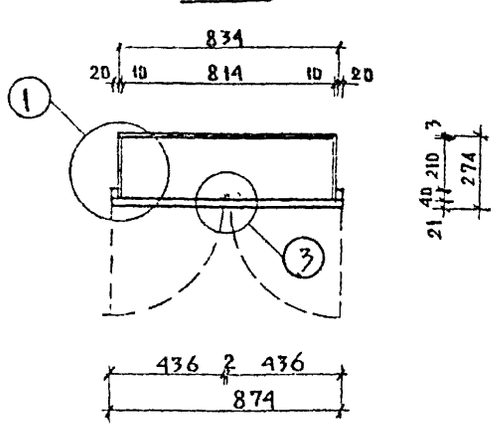

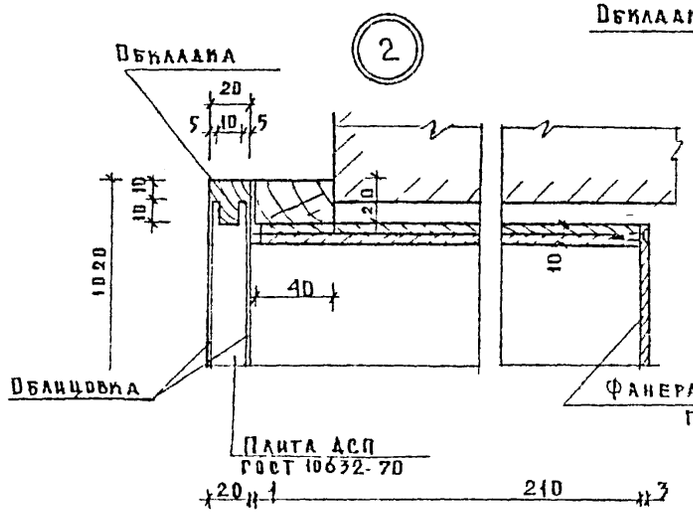

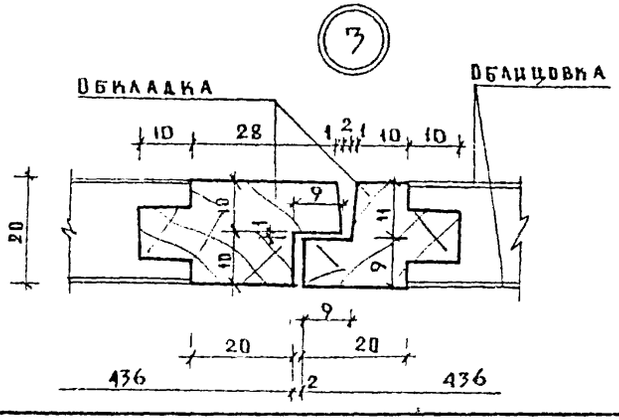

Примечания:

1. Все лицевые поверхности оклеиваются самоприклеивающейся декоративной пленкой ПАСО-018 (ГОСТ 5.1984-73)

Рук. мас.	Адамович		1979	Т.П 252-3-26 Р 8.2-1	
Гл. инж. м.	Кармин				
Г.А.П.	Канищев		Блок шкафа К общий вид, разрезы, детали.	Стадия: Р; Лист: 2-8; Листов:	
Г.И.П.	Николаев			МЗ СССР ГИПРОНИИЗДРАВ г. Москва	
Рук. гр.	Орлова				
Проверил	Канищев				
Разраб.	Баширова				

Копир 23

Типовой проект
252-3-26
Альбом X

Инв. № подл.

16

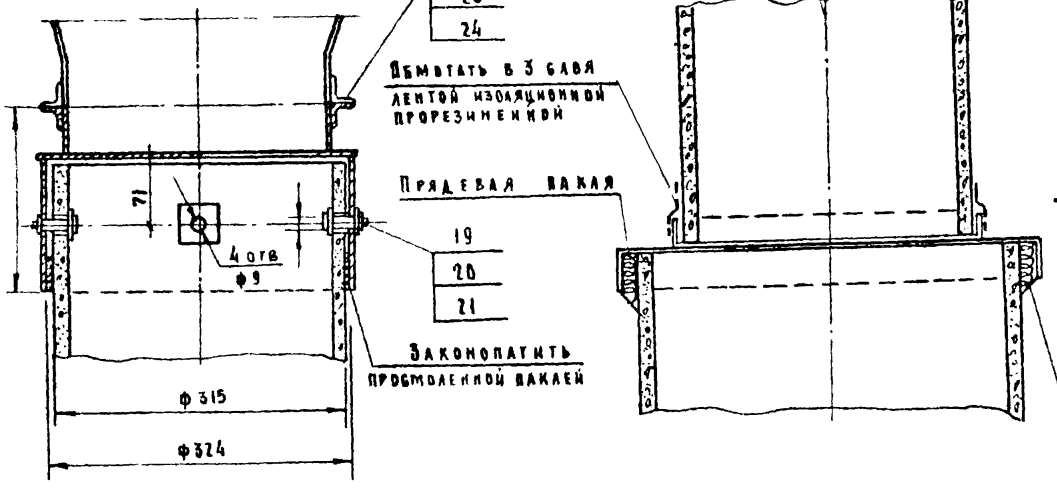

1-1

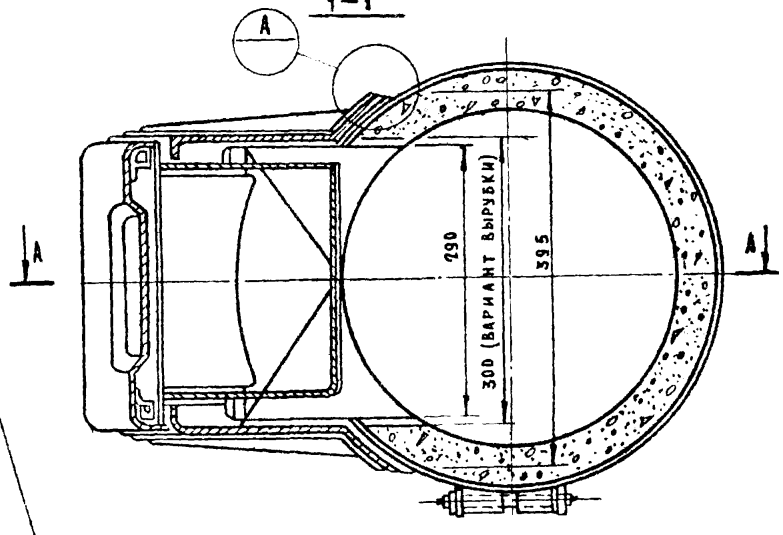

17

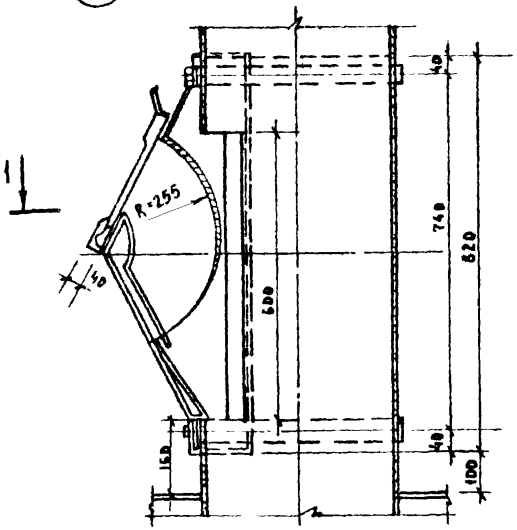

А

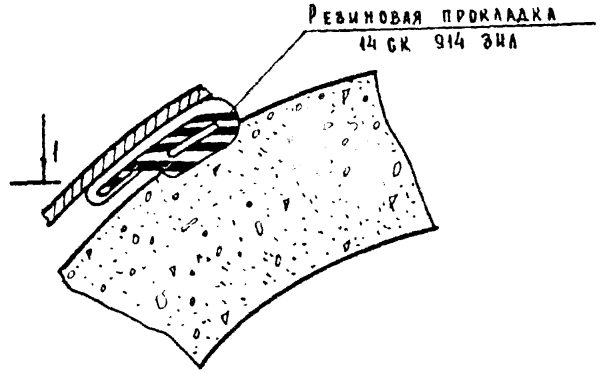

Рук. маст.	Адамович		1979	Т.П. 252-3-26	Р 8.2-1
Гл. инж. м.	Кармин				
ГАП	Канищев				
ГИП	Николаев			Узлы N 16, 17.	Стадия: Р; Лист: У2-9; Листов:
Рук. гр.	Орлова				МЗ СССР Гипрониздрав г. Москва
Проверил	Канищев				
Разработ	Гончаров				

Типовой проект
252-3-26
Альбом X

Согласовано:

Инв.№ подл.

(18)

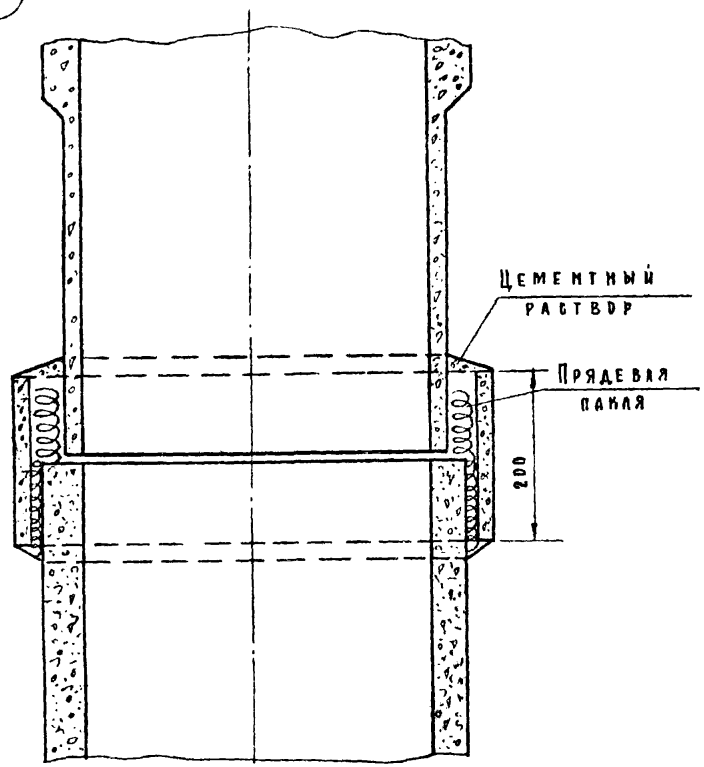

(19)

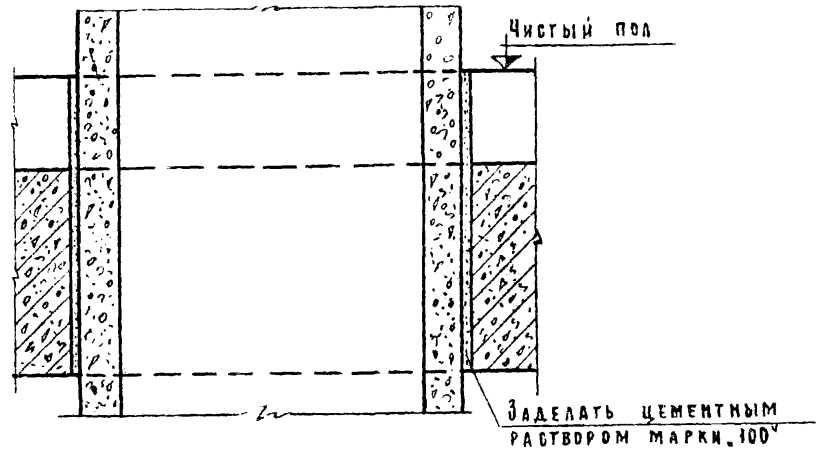

Рук. маст.	Адамович		1979	Т.п. 252-3-26	Р 8.2-1
Гл. инж. М.	Кармин				
ГАП	Канищев				
ГИП	Николаев			Узлы. N18, 19	Стадия: Р; Лист: УС-10; Листов:
Рук. гр.	Орлова				МЗ СССР
Проверил	Канищев				Гипронииздрав Москва
Разработ.	Гончаров				

Типовой проект
252-3-26
Альбом X

Согласовано

Инв.№ подл.

(20)

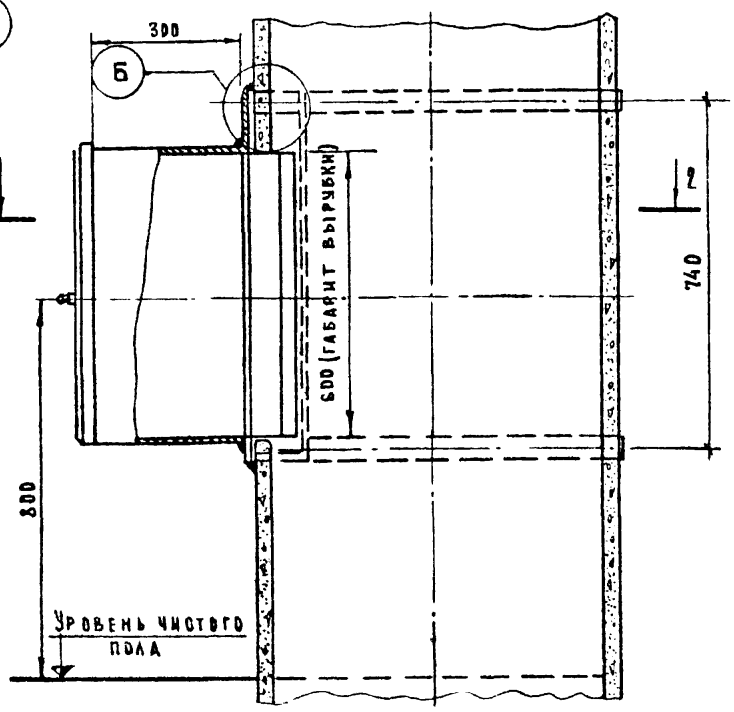

2-2

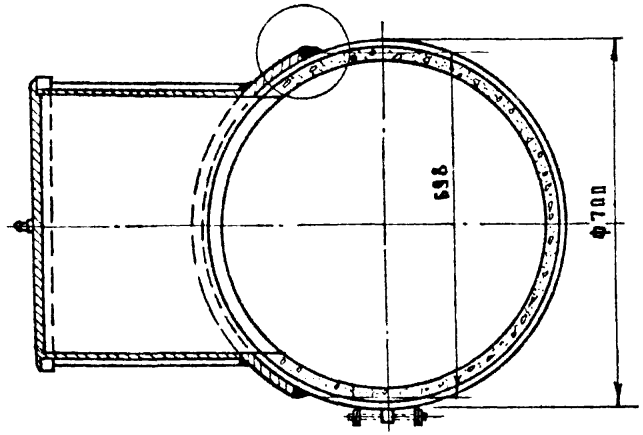

(В)

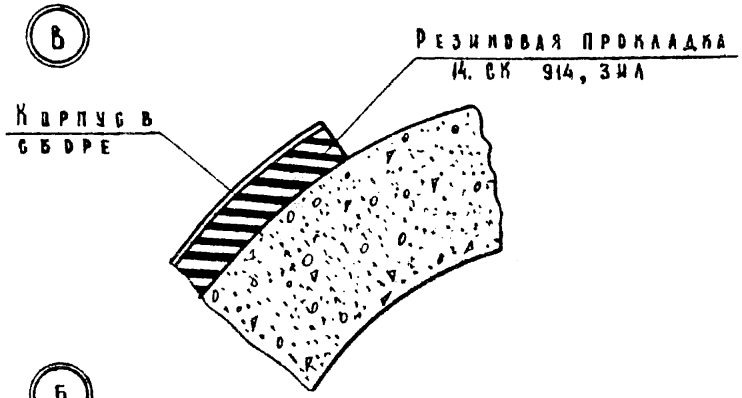

(Б)

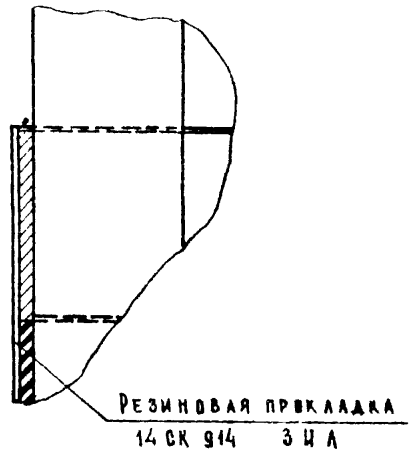

Рук маст	Адамович		1979	Т.П. 252-3-26	Р 82-1
Гл инж м	Кармин				
ГАП	Канищев				
ГИП	Николаев			Узел N 20.	
Рук гр	Орлова				
Проверил	Канищев				
Разработ	Гончаров				

Стадия	Лист	Листов
Р	У2-11	

МЗ СССР
Гипрониздрав
Москва

Типовой проект 252-3-26 Альбом X

Согласовано:

Инв.№ подл.

21

3-3

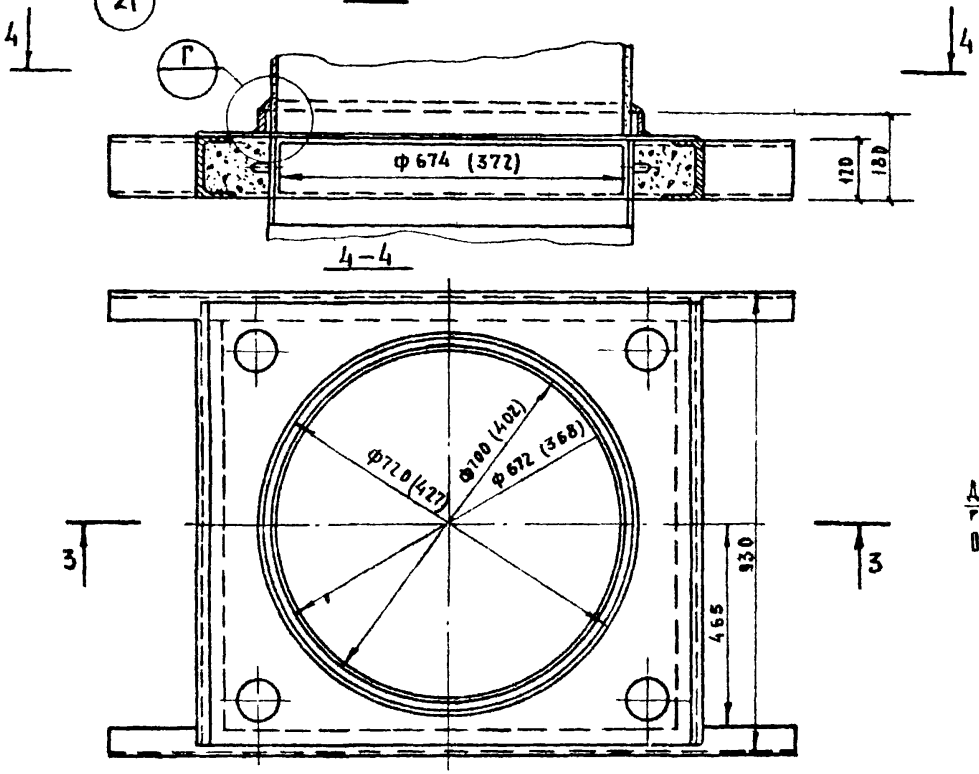

22

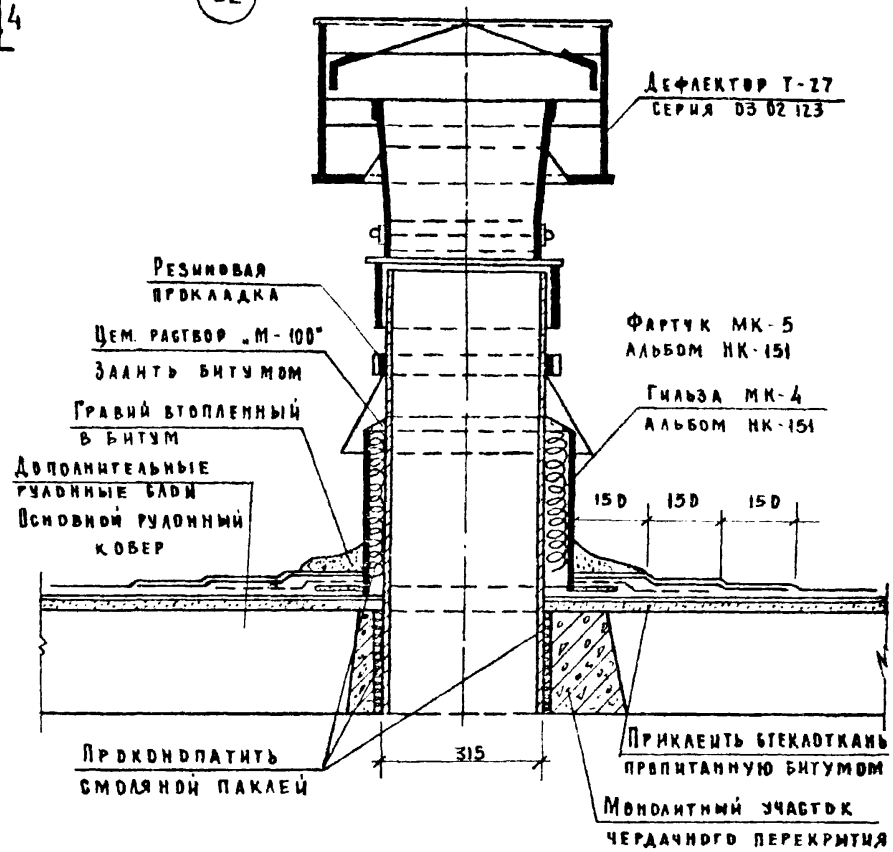

23

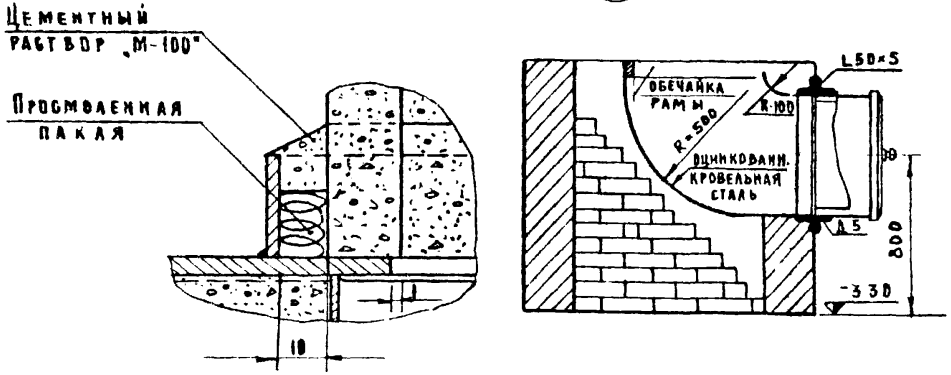

Рук. маст.	Адамович		1979	Т.П. 252-3-26	Р 8.2-1
Гл. инж. м.	Кармин				
ГАП.	Канищев			Узлы N 21, 22, 23.	
ГИП	Николаев				
Рук. гр.	Орлова				
Проверил	Канищев				
Разработ	Гончаров				

Стадия	Лист	Листов
Р	У2-12	

МЗ СССР
Гипрониздрав
Москва

Типовой проект 252-3-26 Альбом X

Согласовано

Инв. № подл.

1-1

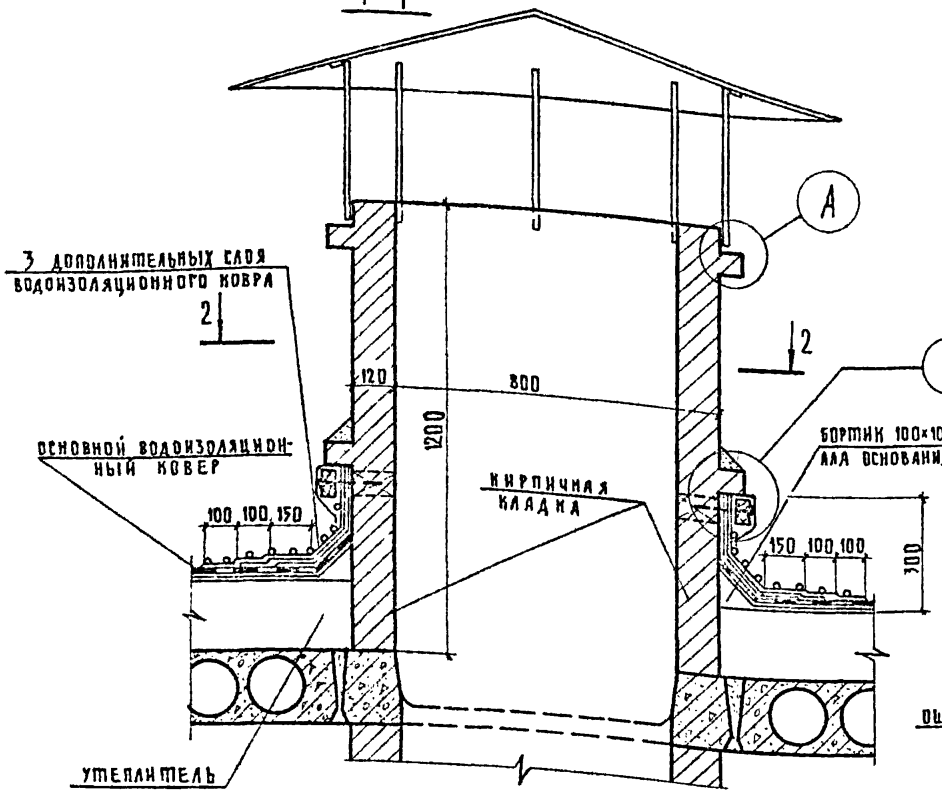

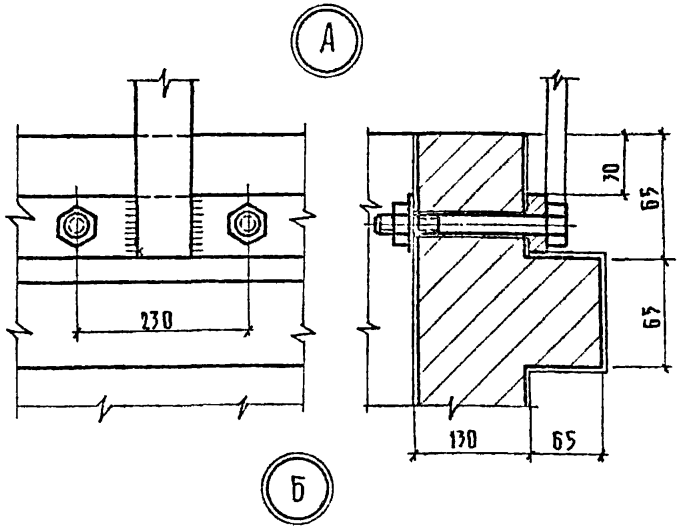

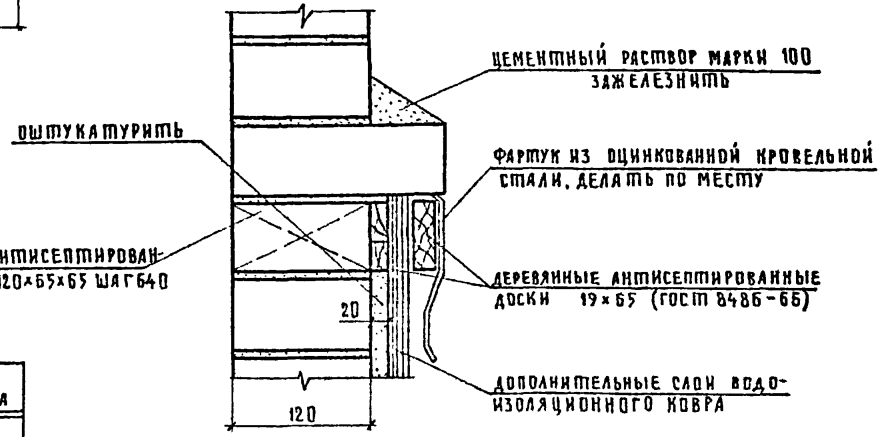

2-2

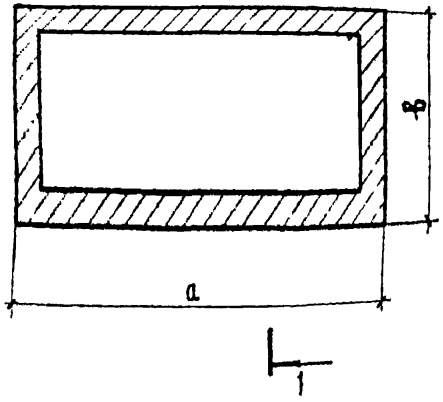

Тип шахты	a	b	Тип зонта
ВШ-1	2350	1060	1
ВШ-2	3250	1060	2
ВШ-3	5280	1060	3
ВШ-4	1940	1060	4

Примечание: Данный лист смотреть совместно с листом

Рук.АСМ-3	Адамович		1979
Гл.инж.м.	Кармин		
Гл.арх.пр.	Канищев		
Гл.инж.пр.	Николаев		
Рук.гр.	Орлова		
Проверил	Канищев		
Разработ.	Гончаров		

Т.П.252-3-26 Р.8.2-1

Блоки „Б", „В", „Г". Вентиляционная шахта на кровле. План, разрез, узлы

Стадия	Лист	Листов
Р	42-13	

МЗ СССР ГИПРОНИИЗДРАВ г. Москва

Копировал: Шушакова

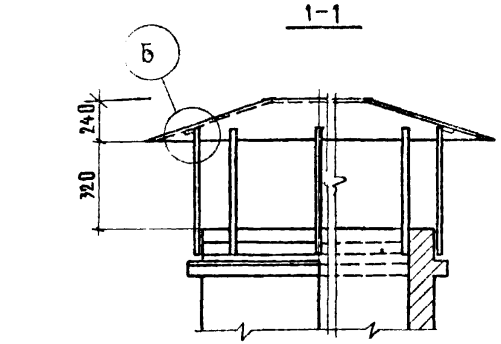

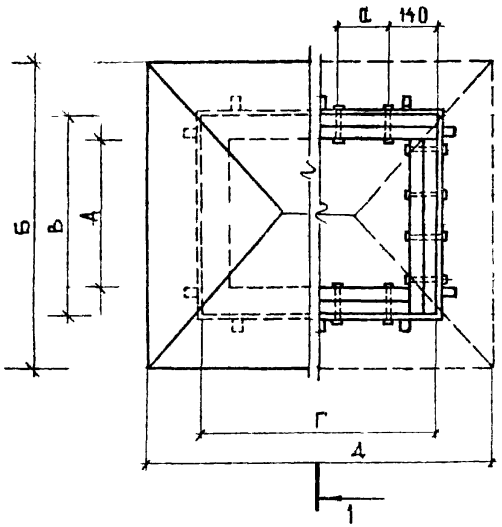

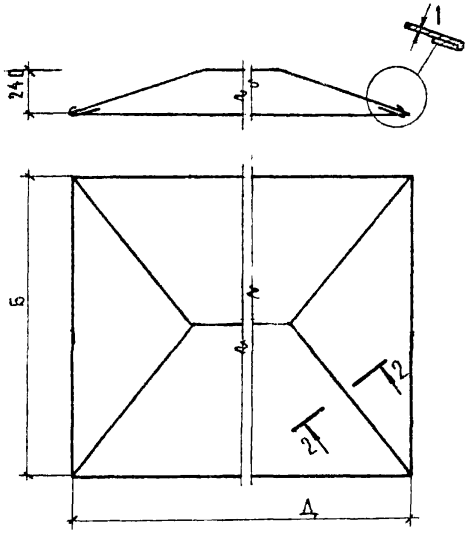

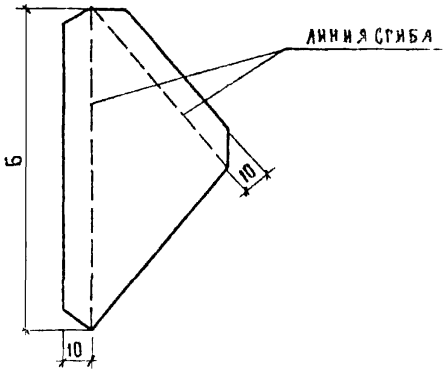

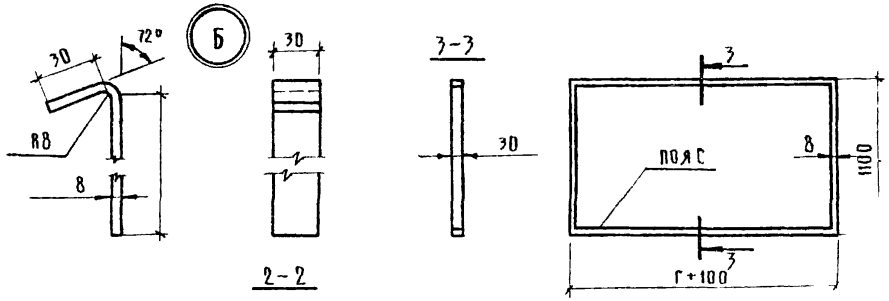



Примечание:

Данный лист смотреть совместно с листом 3П.00.000 СБ серия 1.494-32 Зонты и дефлекторы вент. систем.

Тип зонта	Размеры, мм А	Б	В	Г	Д	а	Количество
1	820	1440	1060	2350	2730	230	7
2	820	1440	1060	3250	3630	230	6
3	820	1440	1060	5280	5660	230	1
4	820	1440	1060	1940	2320	230	2

Рук.АСМ-3	Адамович		1979	Т.П. 252-3-26 Р8.2-1
Гл.инж.М.	Кармин			
Гл.арх.пр.	Канищев			
Гл.инж.пр.	Николаев		Блоки „Б", „В", „Г" зонты для вентиляционных шахт на кровле	Стадия Р; Лист 42-14; Листов
Рук.гр.	Орлова			МЗ СССР ГИПРОНИИЗДРАВ г.Москва
Проверил	Канищев			
Разработ.	Гончаров			

Копировал: Шушакова

Инв.№ подл.

Типовой проект
252-3-26
Альбом XI

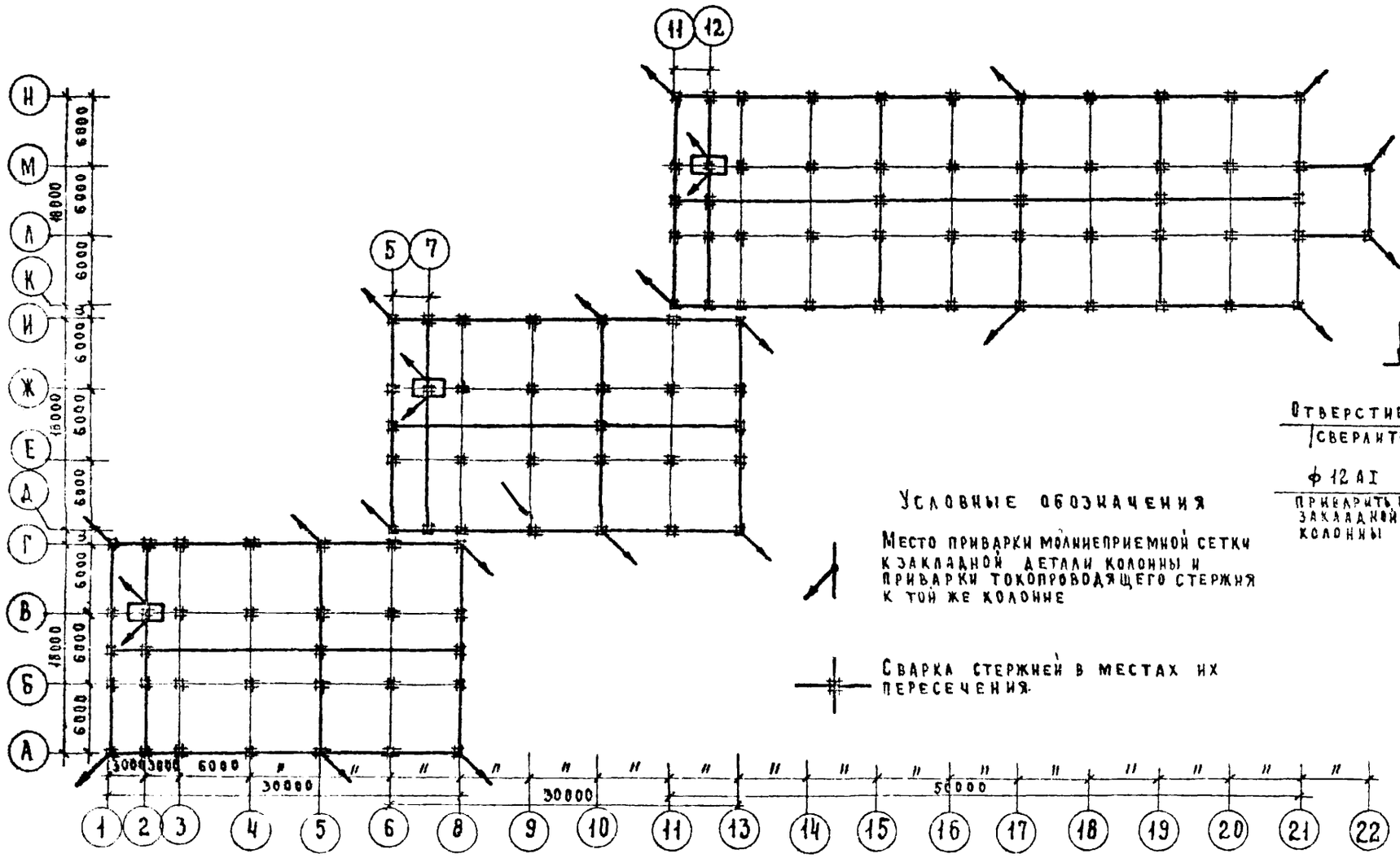
Н
М
Л
К
И
Ж
Е
Д
Г
В
Б
А
18000
6000
6000
6

Типовой проект
252-3-26
Альбом X

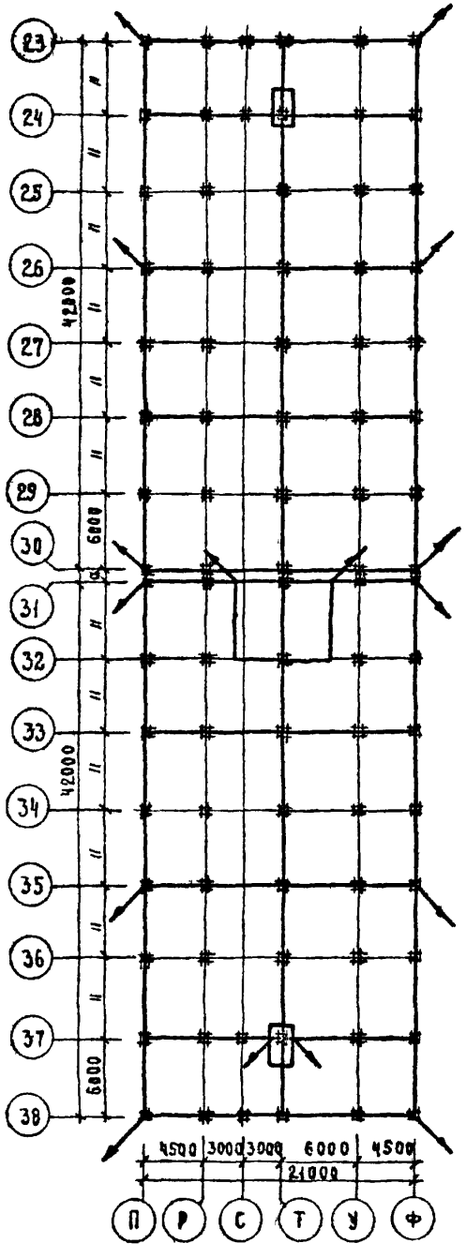

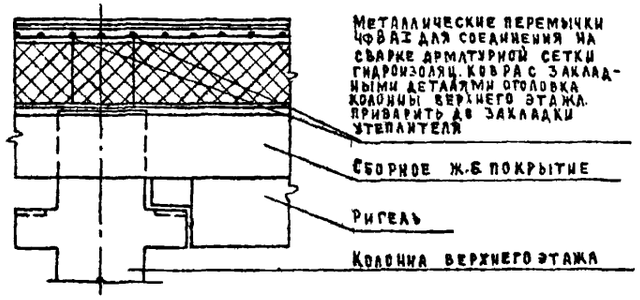

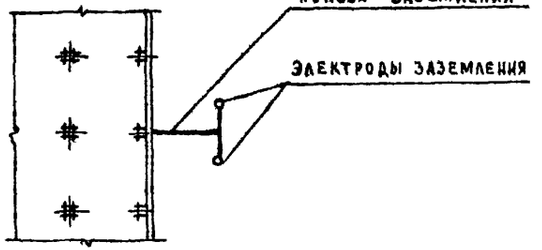

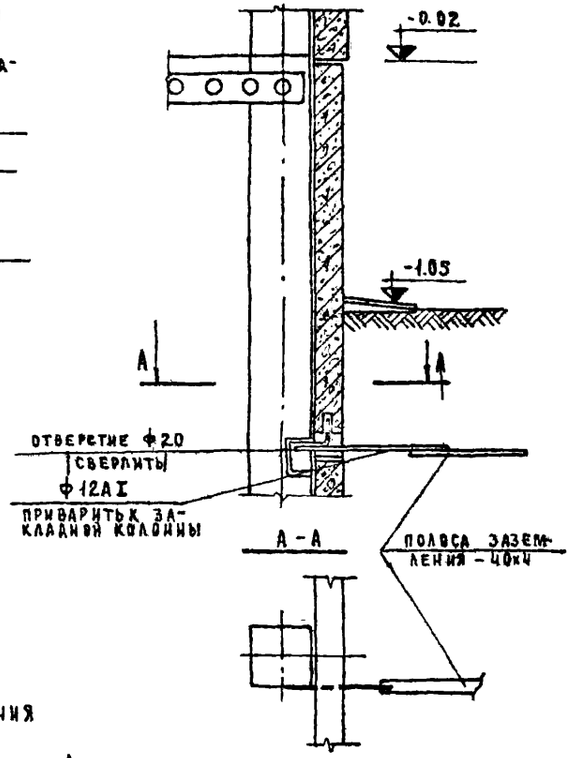

Условные обозначения

Место приварки молниеприемной сетки к закладной детали колонны и приварки токопроводящего стержня к той же колонне.

Сварка стержней в местах их пересечения

Рук. мастер	Адамович		1979	Т.П. 252-3-26	РВ.2-1
Гл. инж. мас	Кармин				
Г.А.П.	Канищев				
Г.И.П.	Николаев		Блок „Г"	Стадия: Р	Лист: 42-16	Листов:
Рук. гр.	Орлова		Молниезащита		
Проверил	Канищев			М.З. СССР ГИПРОНИИЗДРАВ г. Москва	
Разработ.	Гончаров				

Согласовано

Инв. № подл.

Типовой проект 252-3-26 Альбом X

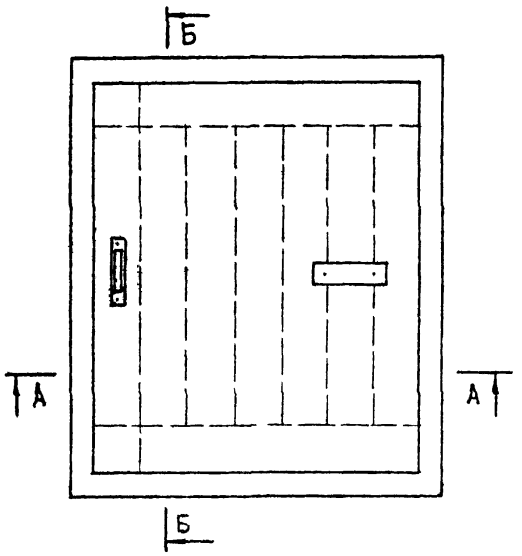

Б – Б

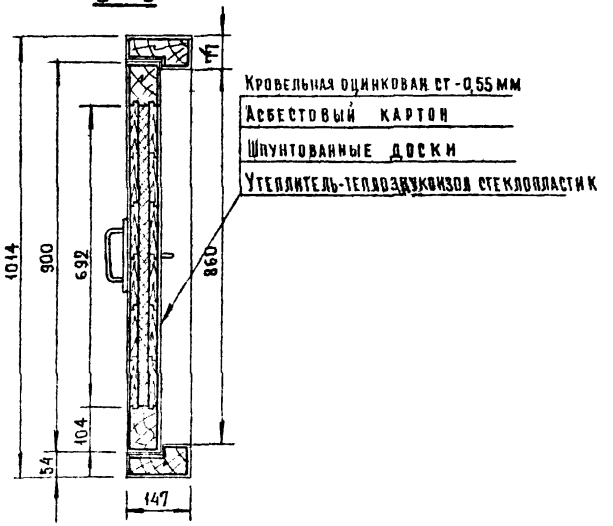

А – А

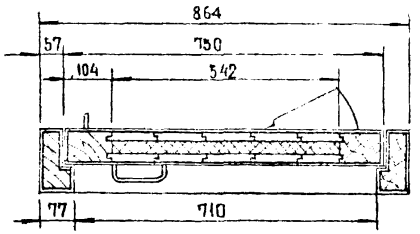

Рук маст	Адамович		1979	Т.П. 252-3-26	Р 8.2-1
Гл инж м	Кармин				
ГАП	Канищев				
ГИП	Николаев		Люк монтажный 800×800	Стадия Р; Лист У2-17; Листов	
Рук гр	Аксенова			МЗ СССР ГИПРОНИИЗДРАВ г. Москва	
Проверил	Алиева				
Разработ	Анюшина				

Согласовано

Инв. № подл.

Типовой проект
252-3-26
Альбом X

Согласовано:

Инв. № подл.

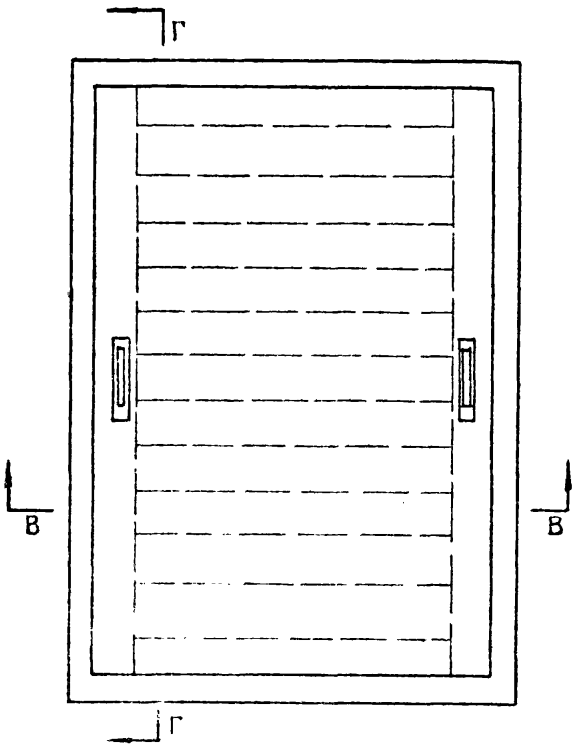

Г - Г

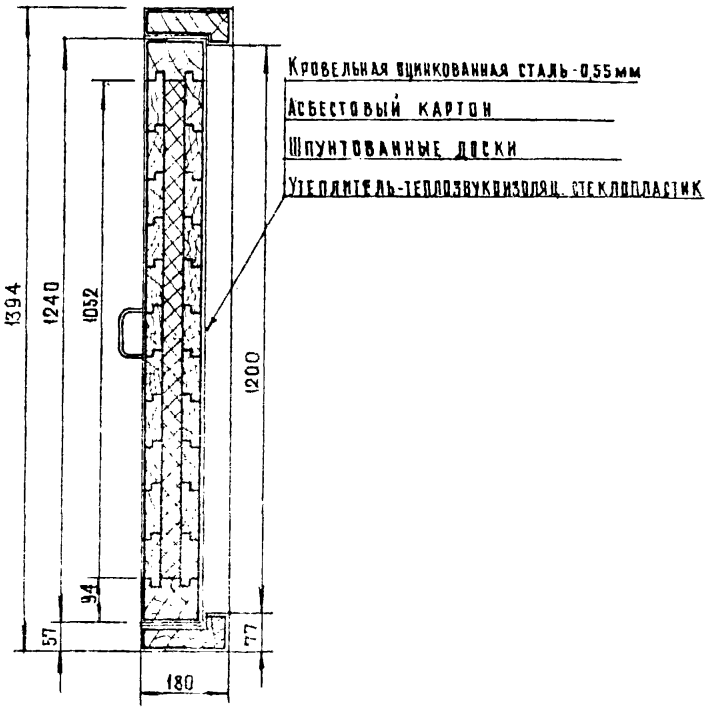

В - В

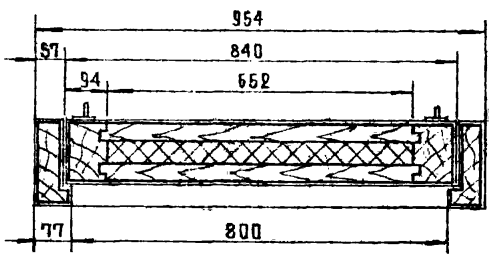

Рук. маст.	Адамович		1979	Т.П. 252-3-26 Р 82-1	
Гл. инж. м.	Кармин				
ГАП	Канищев				
ГИП	Николаев		Люк монтажный 1200×800	Стадия: Р; Лист: У2-18; Листов:	
Рук. гр.	Аксенова			МЗ СССР ГИПРОНИИЗДРАВ г. Москва	
Проверил	Алиева				
Разработ.	Анюшина				

Типовой проект 252-3-26 Альбом X

Установка фундаментных плит под вентиляторы В-3,2 и В-4,0

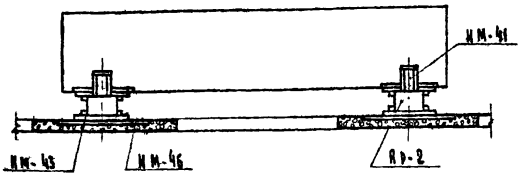

Установка фундаментных плит под вентиляторы В-5,0 и В-6,3.

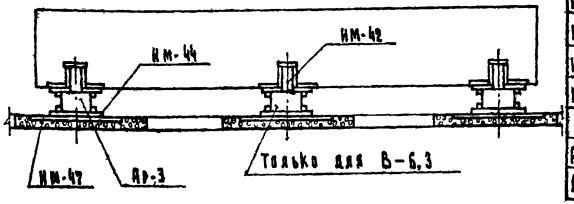

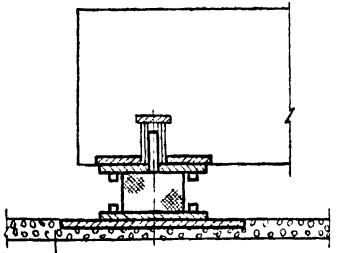

Поз. обозначение	Обозначение	Наименование	Количество штук					Масса ед. кг.	Примечание
			В-3,2	В-4,0	В-5,0	В-6,3			
		Сборочные единицы							
		и детали.							
		Плиты железобетонные							
	Альбом XI л. ИЖ-30	ПФВ-3,2-лев, пр.	1					250	
	То же	ПФВ-4-лев, пр.		1				375	
	То же	ПФВ-5-лев, пр.			1			375	
	То же	ПФВ-6,3-лев, пр.				1		500	
		Элементы соединительные							
ИМ-41	Альбом XI л. ИМ-40	ИМ-41	4	4				2,2	
ИМ-42	То же	ИМ-42			4	6		2,4	
ИМ-43	То же	ИМ-43	4	4				2,1	
ИМ-44	То же	ИМ-44			4	6		2,3	
ИМ-46	То же	ИМ-46	4	4				4,2	
ИМ-47	То же	ИМ-47			4	6		4,5	
		Резиновые вкладыши							
Ар-2	ГОСТ	Ар-2 (70×70×80)	4	4					
Ар-3	То же	Ар-3 (80×80×50)			4	6			

Материал амортизаторов — резина рецептуры №1847 завода „Каучук", твердость по шору 40-50, модуль упругости $E_{стат} = 70$ кг/см², $E_{дин} = 100-120$ кг/см².

Рук. маст.	Адамович		1979	Т.П. 252-3-26 Р.8.2-1		
Гл. инж. маст.	Карман					
Г.А.П.	Канищев		Установка фундаментных плит под вентиляторы	Стадия	Лист	Листов
Г.И.П.	Николаев			Р	У2-19	
Рук. группы	Аксенова			М.З. СССР ГИПРОНИИЗДРАВ г. Москва		
Проверил	Николаев.					
Разработал	Анюшина					

Копировал: [illegible]

Согласовано.

Инв. № подл.

ТИПОВОЙ ПРОЕКТ 252-3-26 АЛЬБОМ X

СОГЛАСОВАНО:

ИНВ. № ПОДЛ.

Обозначение	Эскиз и узел крепления	Выборка соединительных деталей на панель из легкого бетона	Выборка соединительных деталей на панель из ячеистого бетона	Примечание
Н-3	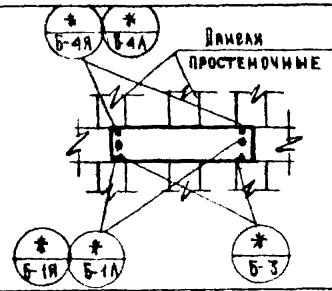	МИН-1- 2шт МИН-3- 2шт МИН-4- 2шт	МИН-2- 2шт МИН-3- 4шт	На глухом участке стены узлы Б-4А, Б-4Я заменяются на Б-8А или 6-2Я, узлы Б-3 на Б-2А или 6-2Я
Н-4 Н-8	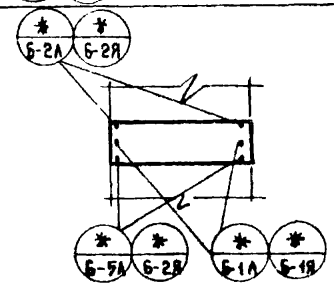	МИН-1- 2шт МИН-3- 2шт МИН-4-2шт	МИН-2- 2шт МИН-3-4шт	Глухой участок стены
Н-2	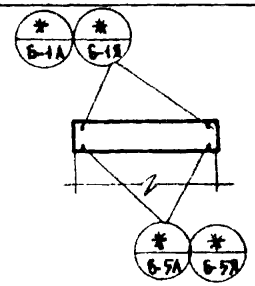	МИН-1- 2шт МИН-3- 2шт	МИН-2- 2шт МИН-3- 2шт	
Н-1 Н-5 Н-6 Н-7	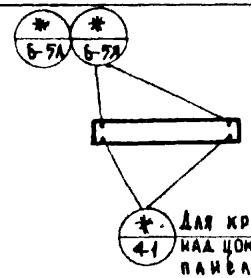	МИН-4- 2шт МИН-11- 2шт МИН-12- 2шт МИН-13- 2шт	МИН-5- 2шт МИН-11-2шт	ФП-250 ФП-300 ФП-390
НП-1	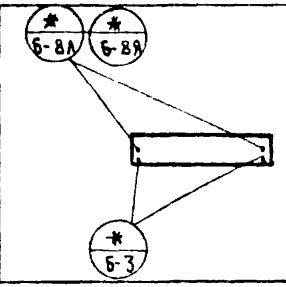	МИН-3 2шт МИН-6-2шт МИН-7-2шт	МИН-3- 2шт МИН-6- 2шт МИН-8- 2шт	

Условные обозначения



Рук. маст.	Адамович		1979	Т.П. 252-3-26
Гл. инж. М.	Кармин			
ГАП	Канищев		Схемы крепления стеновых панелей к элементам каркаса в блоках А, Б, В.	Стадия: — Лист: У2-20 — Листов:
ГИП	Николаев			МЗ СССР Гипрониздрав г. Москва
Рук. гр.	Аксенова			
Проверил	Аксенова			
Разработ	Баринов			

Обозначение	Эскиз и узел крепления	Выборка соединительных деталей на панели: из легкого бетона	Выборка соединительных деталей на панели: из ячеистого бетона	Примечание
Н-11 Н-12 Н-13 Н-14	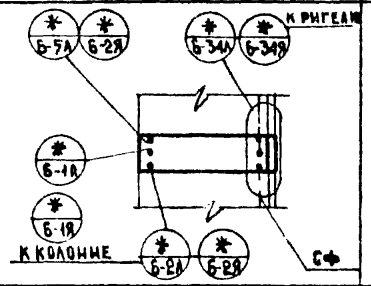	ММН-1-2шт ММН-3-2шт ММН-4-2шт	ММН-2-1шт ММН-3-1шт ММН-8-1шт	Глухой участок стены
Н-9 Н-10	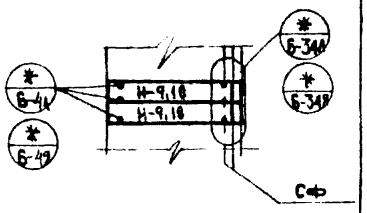	ММН-3-4шт ММН-4-4шт на 2 панели	ММН-3-4шт ММН-5-4шт на 2 панели	Глухой участок стены
Н-9 Н-10 над цокольные панели	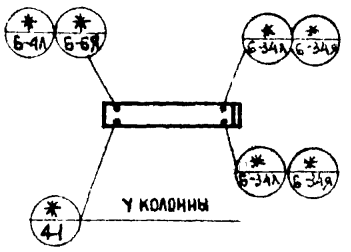	ММН-3-1шт ММН-4-9шт ММН-11-7шт ММН-12-1шт ММН-13-1шт	ММН-3-1шт ММН-5-2шт ММН-11-1шт	d-250 d-300 d-350
НП-2 НП-3	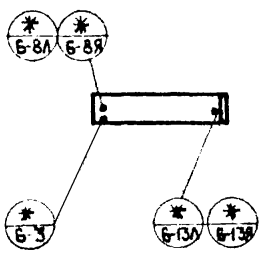	ММН-3-1шт ММН-6-1шт ММН-7-2шт ММН-9-1шт	ММН-3-1шт ММН-6-1шт ММН-8-2шт ММН-9-1шт	

Н-13 Н-14	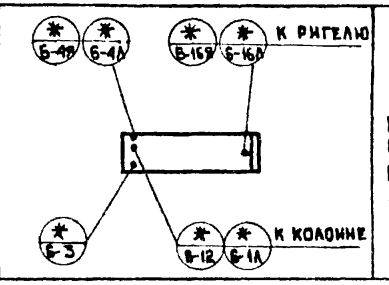	ММН-1-1шт ММН-3-1шт ММН-4-1шт ММН-7-1шт ММН-15-1шт ММН-2-1шт ММН-3-2шт ММН-8-2шт ММН-19-1шт Участок стены при наличии окон и простенков

Условные обозначения

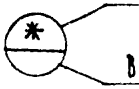

Серия ИИ-04-10

Выпуск и номер узла

Рук. маст.	Адамович		1979	Т.П. 252-3-26	
Гл. инж. м.	Кармин				
ГАП	Каницев				
ГИП	Николаев		Схемы крепления стеновых панелей к элементам каркаса в блоках А, Б, В.	Стадия:	Лист: У2-21 / Листов
Рук. гр.	Аксенова				
Проверил	Аксенова			МЗ СССР ГИПРОНИИЗОРАБ г. Москва	
Разработ.	Баринов				

Обозначение	Эскиз и узел крепления	Выборка соединительных деталей на панель: из легкого бетона	Выборка соединительных деталей на панель: из ячеистого бетона	Примечания
Н-16	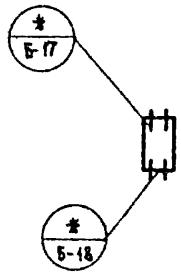	ММН-14-4 шт	ММН-14-4 шт	
Н-17 Н-18 Н-19	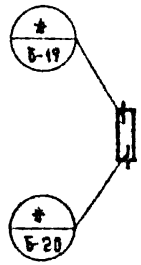	ММН-14-2 шт	ММН-14-2 шт	
Сф-4 Сф-5	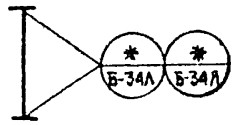	ММН-6-2 шт	ММН-6-2 шт	
НМ-22		ММН-6-1 шт	ММН-6-1 шт	

НУ-1 НУ-3 НУ-4	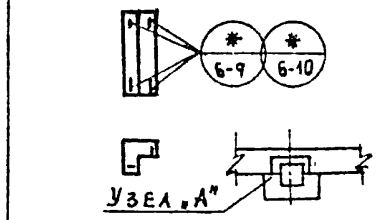	ММН-4- 4 шт НМ-21-1 шт	ММН-4-4 шт НМ-21-1 шт	НМ-21 только для узла „А"
НУ-2	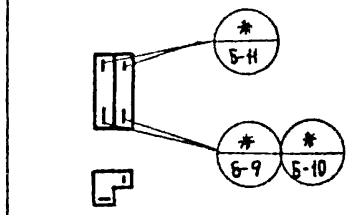	ММН-4- 2 шт ММН-7- 2 шт ММН-10-2 шт ММН-17-1 шт	ММН-4-2 шт ММН-7-2 шт ММН-10-2 шт ММН-17-1 шт	

Условные обозначения



Рук. маст.	Корвстелев		1979	Т. П. 252-3-26	
Гл. инж. м.	Кармин				
ГАП	Канищев		Схемы крепления стеновых панелей к элементам каркаса в блоках А, Б, В.	Стадия: —	Лист: У2-22	Листов:
СИП	Николаев				
Рук. гр.	Аксенова			МЗ СССР ГИПРОНИИЗДРАВ г. Москва	
Проверил	Аксенова				
Разработ	Баринов				

Установка виброизолирующей плиты ВОН-1 под насос К 90/55

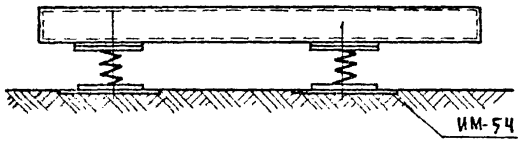

Установка виброизолирующей плиты ВОН-2 под насос 3КМ-6

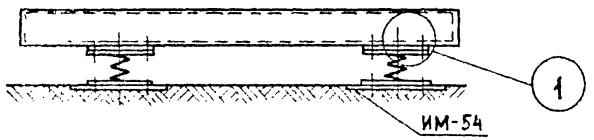

Поз. обозначение	Обозначение	Наименование	Количество: Насос 3КМ-6	Количество: Насос К 90/55	Масса	Примечание
		Сборочные единицы и детали				
		Плиты железобетонные				
ВОН-1	Альбом XI л. ИЖ-32	ВОН-1		1	1220	
ВОН-2	То же	ВОН-2	1		390	
		Элементы соединительные				
ИМ-51	Альбом XI л. ИМ-42	ИМ-51	4		2.4	
ИМ-52	То же л. ИМ-42	ИМ-52		4	4.7	
ИМ-53	То же л. ИМ-42	Болт анкерный		4	0.75	
—	Включены в спецификацию на оборудование	Амортизаторы	4	4		
ИМ-54	Альбом XI л. ИМ-42	ИМ-54	4	4	3.4	

Деталь установки болта анкерного (1)

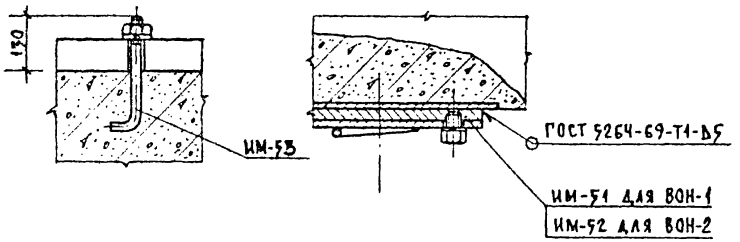

Рук. маст.	Коростелев		1979	Т.П. 252-3-26
Гл. инж. м.	Кармин			
ГАП	Канищев			
ГИП	Николаев		Установка виброизолирующих плит под насосы	Стадия: — Лист: У2-23 Листов:
Рук. гр.	Аксенова			МЗ СССР ГИПРОНИИЗДРАВ г. Москва
Проверил	Николаев			
Разработ.	Анюшина			

Копир. /Панченко/

gost.e-ecolog.ru