ГОСУДАРСТВЕННЫЙ КОМИТЕТ СТАНДАРТОВ Совета Министров СССР

Зарегистрировано и внесено в реестр государственной регистрации 13.09.1973г. за № 763

УТВЕРЖДАЮ

Главный инженер Главного управления промышленной арматуры

ЗАК А.А.

" 11 " июля 1973 г.

УДК 621.646

Группа Г18

ОТРАСЛЕВОЙ СТАНДАРТ

Приводные устройства вращательного действия для трубопроводной арматуры общепромышленного назначения. Присоединительные размеры

ОСТ 26-07-763-73

Взамен НАС-161-60

③ ОКСТУ 3791

Приказом Главного управления от "27" июля 1973 г.

③ № 101 ~~срок введения установлен с "1" января 1974 г.~~

① ~~срок действия продлен до 01.01.84~~

② срок действия продлен до 01.01.89

НЕСОБЛЮДЕНИЕ СТАНДАРТА ПРЕСЛЕДУЕТСЯ ПО ЗАКОНУ

I. Настоящий стандарт распространяется на присоединительные размеры приводных устройств вращательного действия (электроприводы, пневмоприводы, редукторы с управлением от маховика и размеры ответных присоединений управляемой ими трубопроводной арматуры.

Издание официальное Перепечатка воспрещена

gost.e-ecolog.ru

2. Стандарт применять при новом проектировании и модернизации изделий.

3. Присоединительные размеры для приводных устройств и размеры ответных присоединений для арматуры должны соответствовать типам присоединений указанным в таблице и чертежам I ÷ I4.

Таблица

Тип присоединения	Присоединительные размеры по черт.	Диапазон крутящих моментов, кгс.м (для справок)
М	I, 2, 3, 4	От 0,5 до 2,5
А	5, 6, 7, 8	" 2,5 " I0
Б	9, I0	" I0 " 25
В	II, I2	" 25 " I00
Г		" I00 " 250
Д	I3, I4	" 250 " I000

Присоединение типа М
приводного устройства

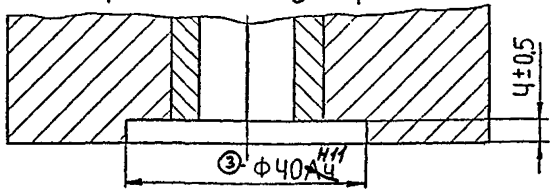



Вид А

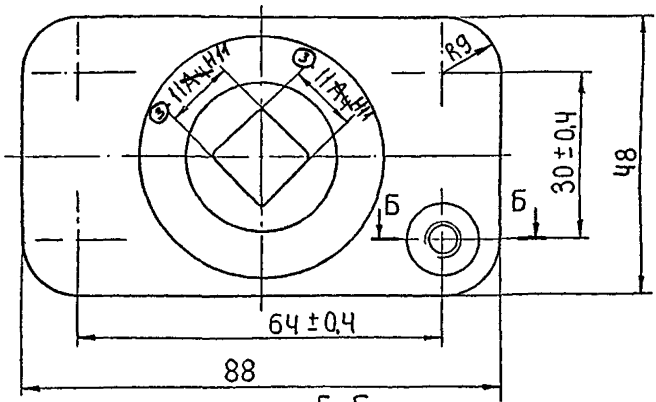

Б-Б

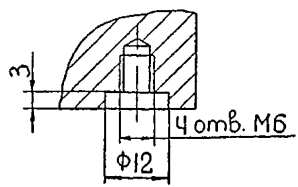

Черт.1

Ответное присоединение типа М трубопроводной арматуры

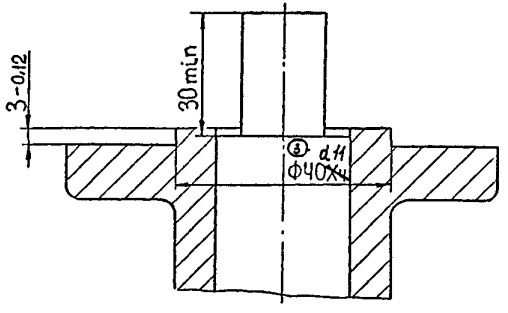

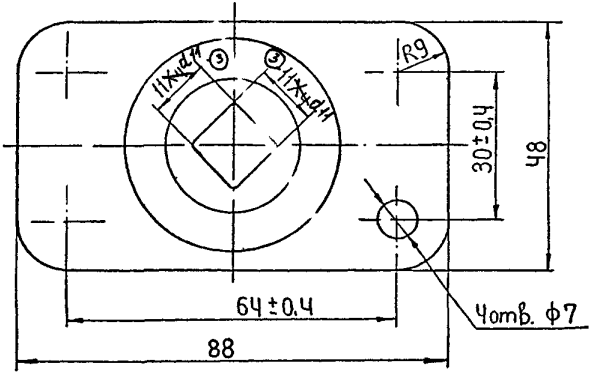

Черт.2

Присоединение типа М приводного устройства

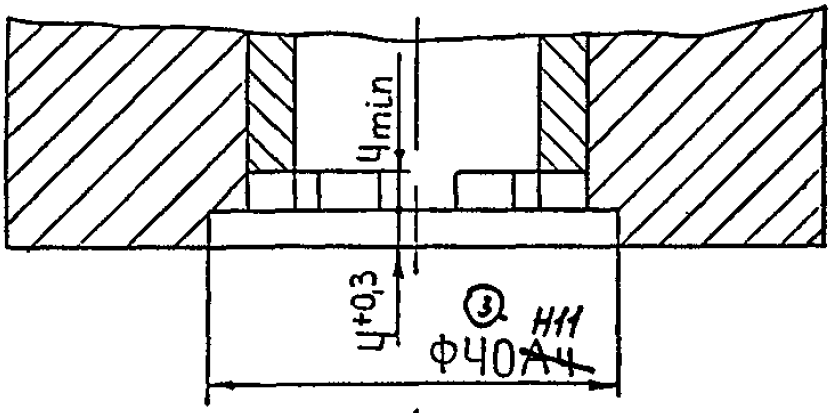

А

Вид А

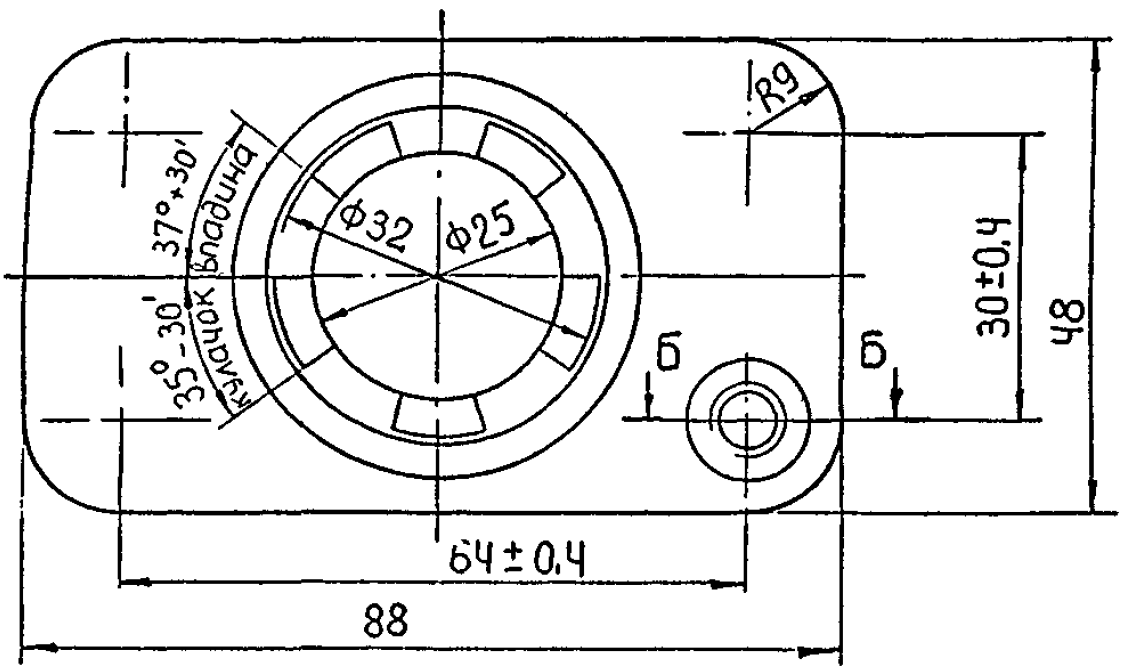

Б-Б

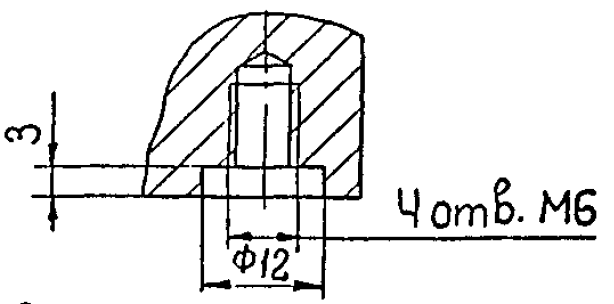

Черт 3

Ответное присоединение типа М трубопроводной арматуры

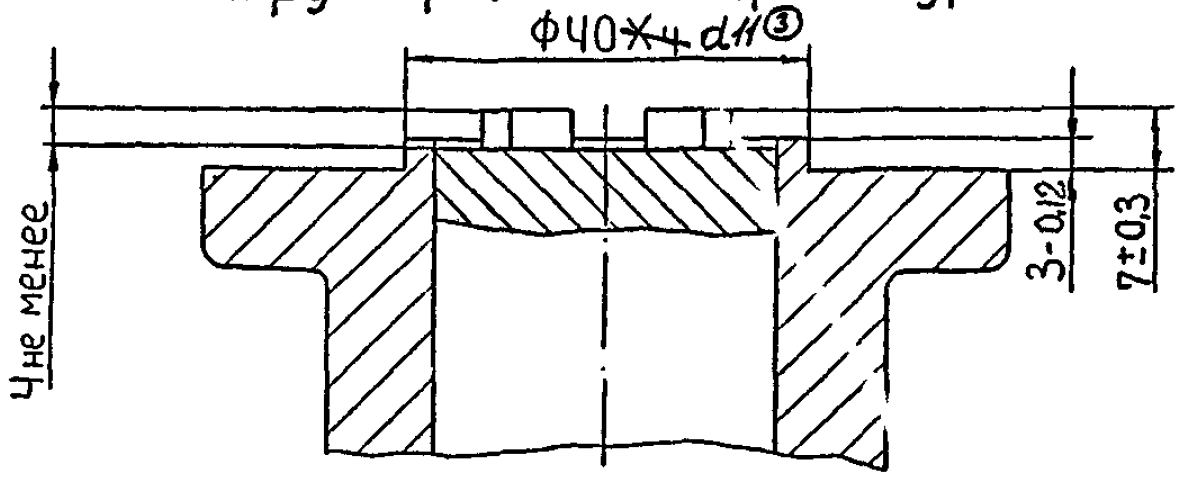

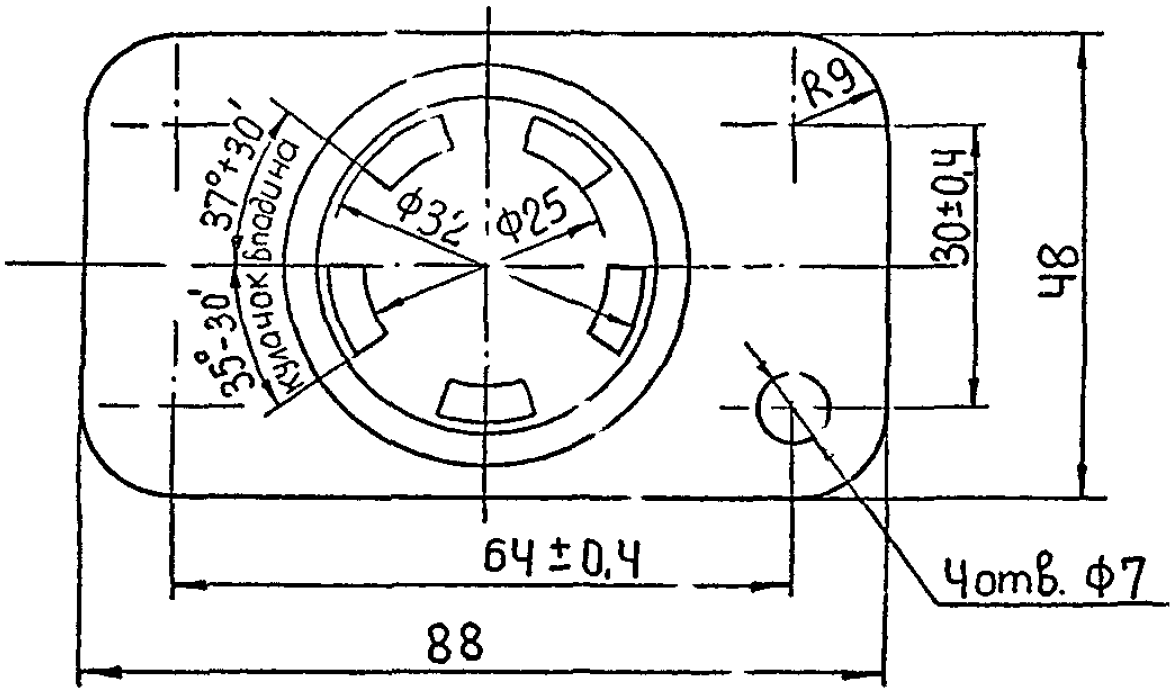

Черт. 4

Присоединение типа А приводного устройства

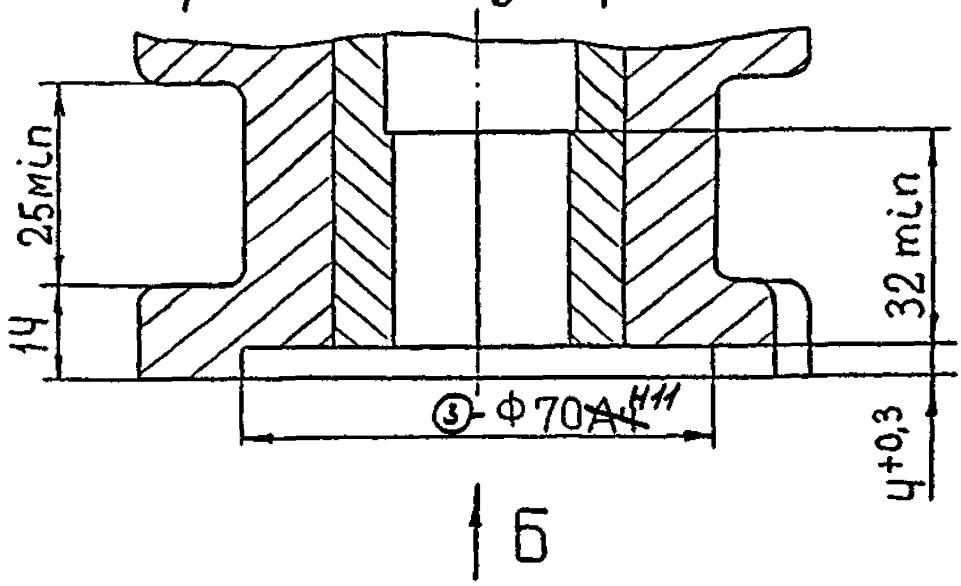

Б

Вид Б

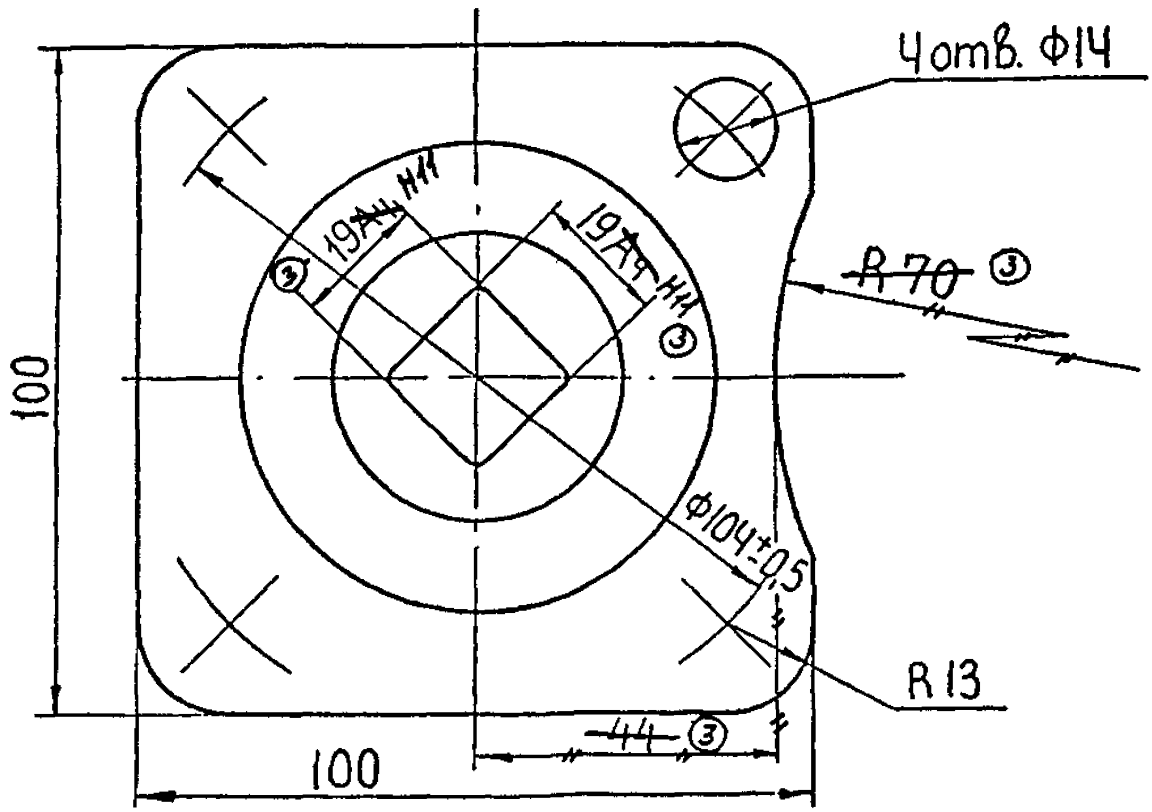

Черт. 5

Ответное присоединение типа А трубопроводной арматуры

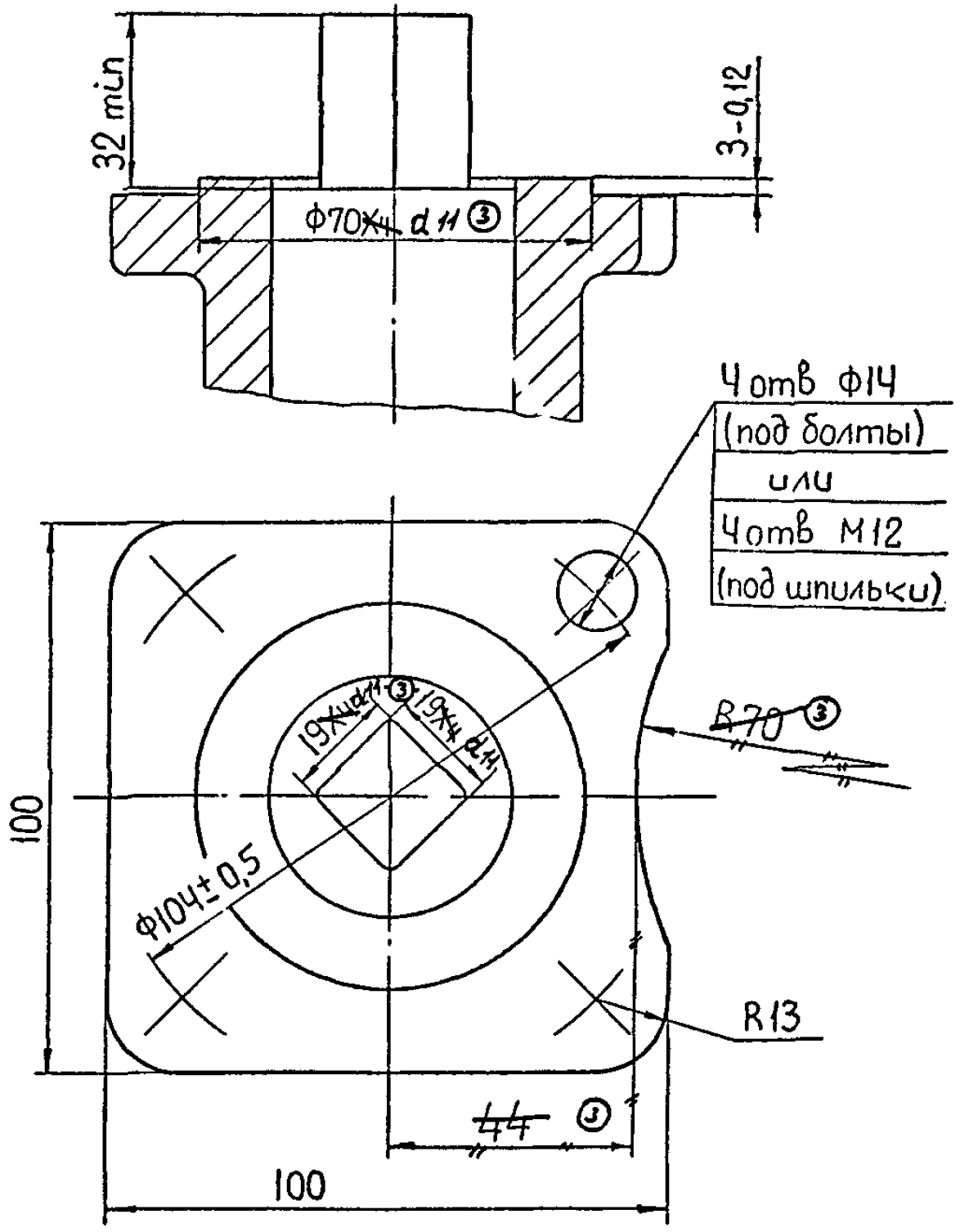

Черт.6

Присоединение типа А приводного устройства

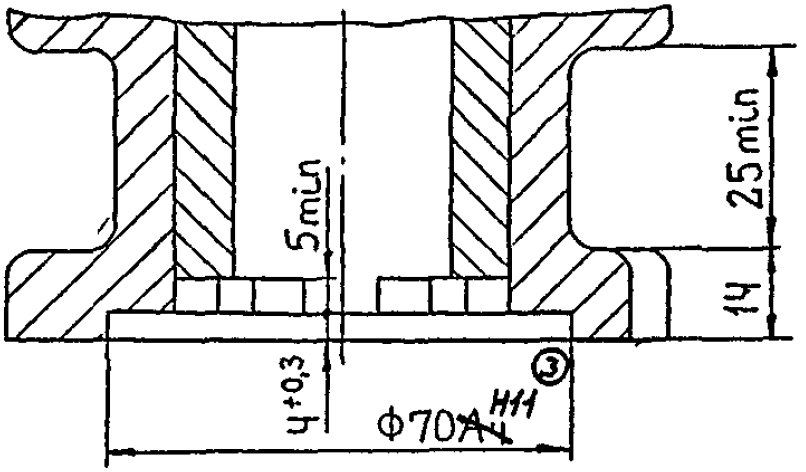

Б

Вид Б

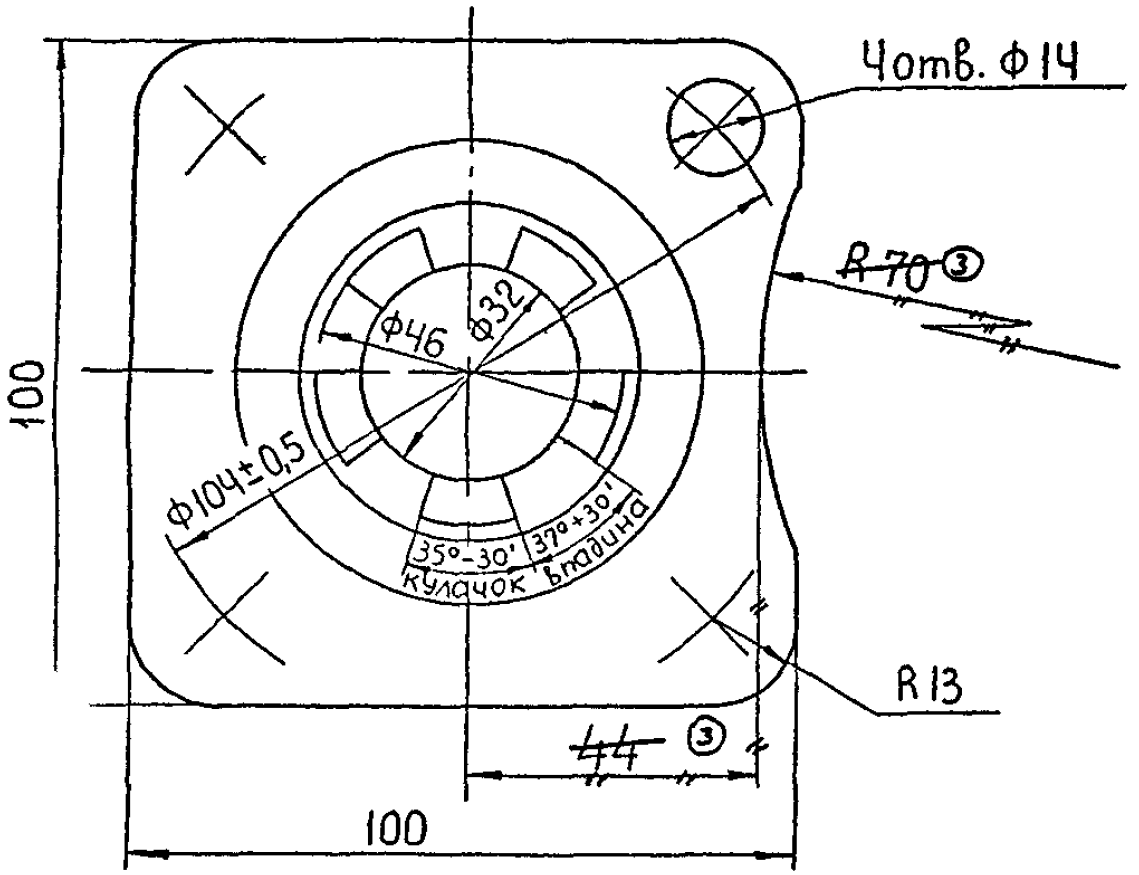

Черт. 7

Ответное присоединение типа А трубопроводной арматуры

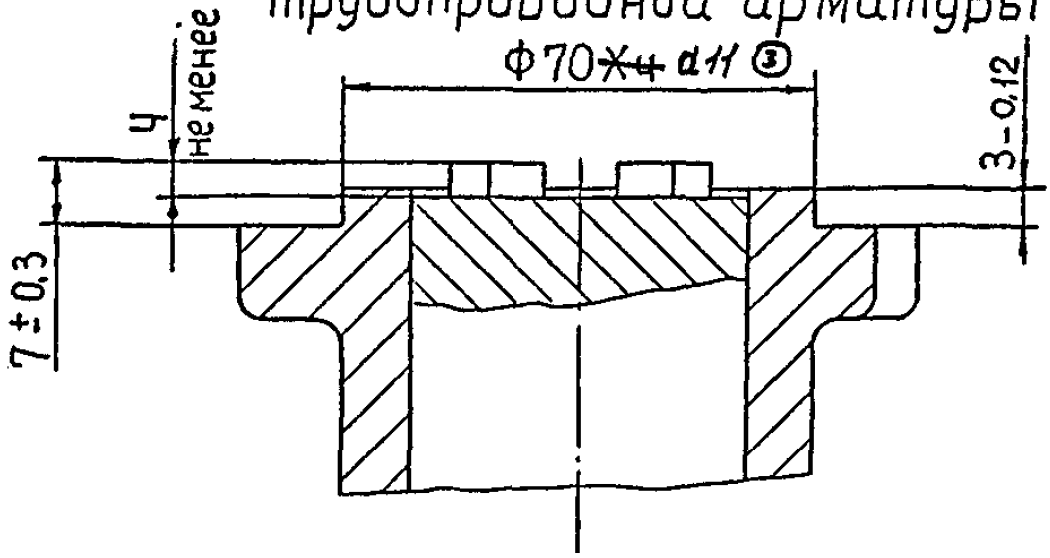

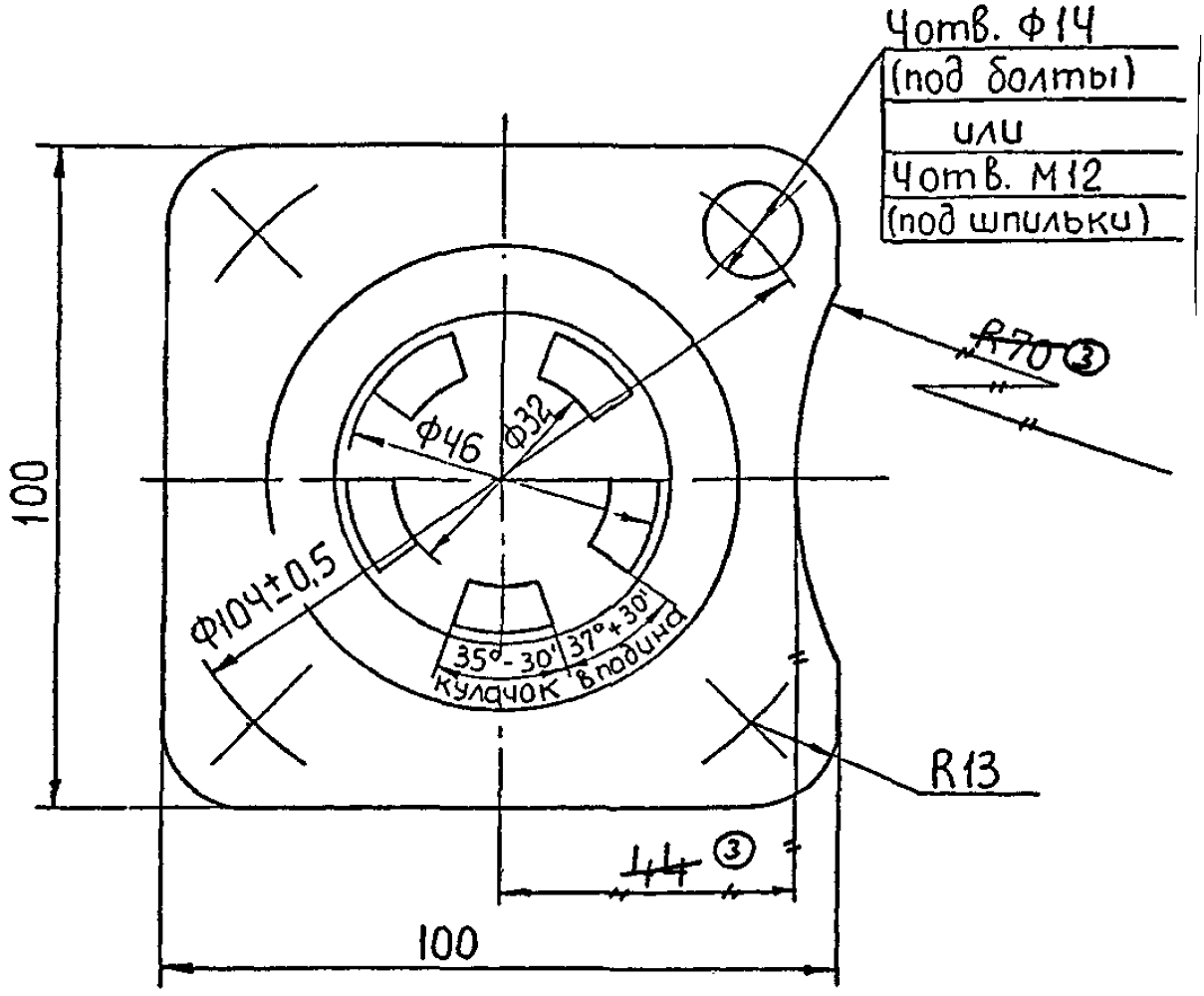

Черт. 8

Присоединение типа Б приводного устройства

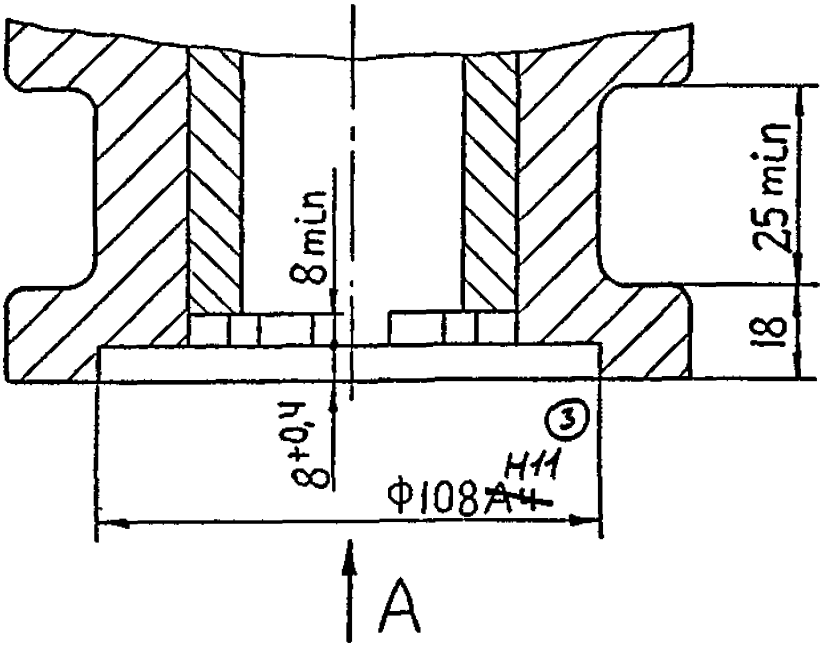

Вид А

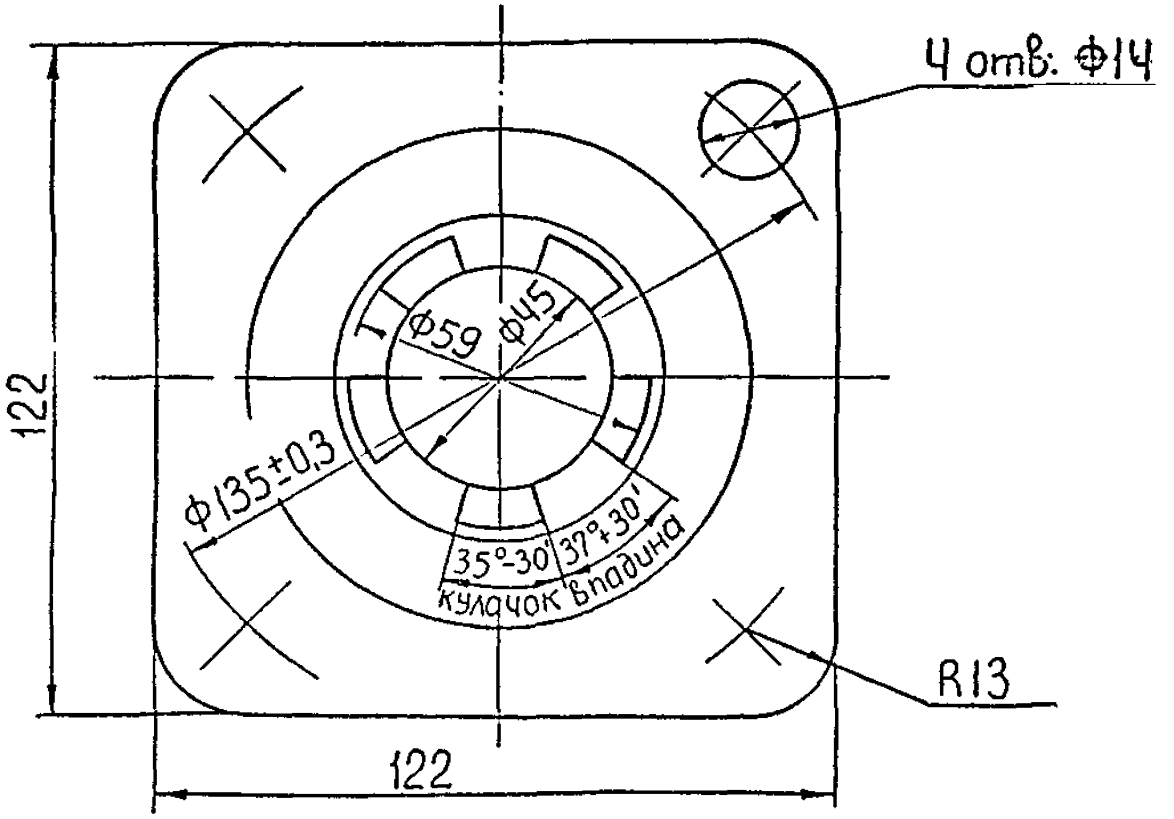

Черт. 9

Ответное присоединение типа Б трубопроводной арматуры.

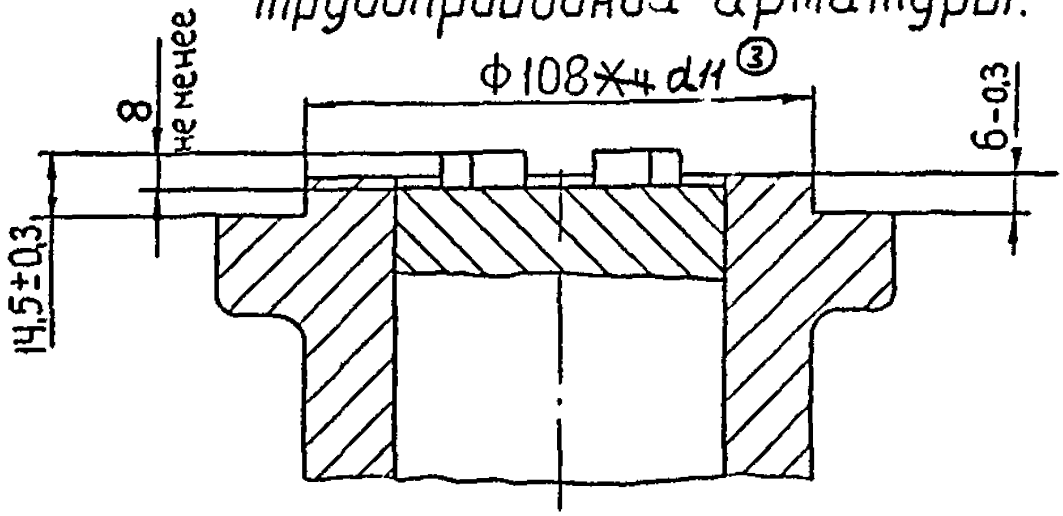

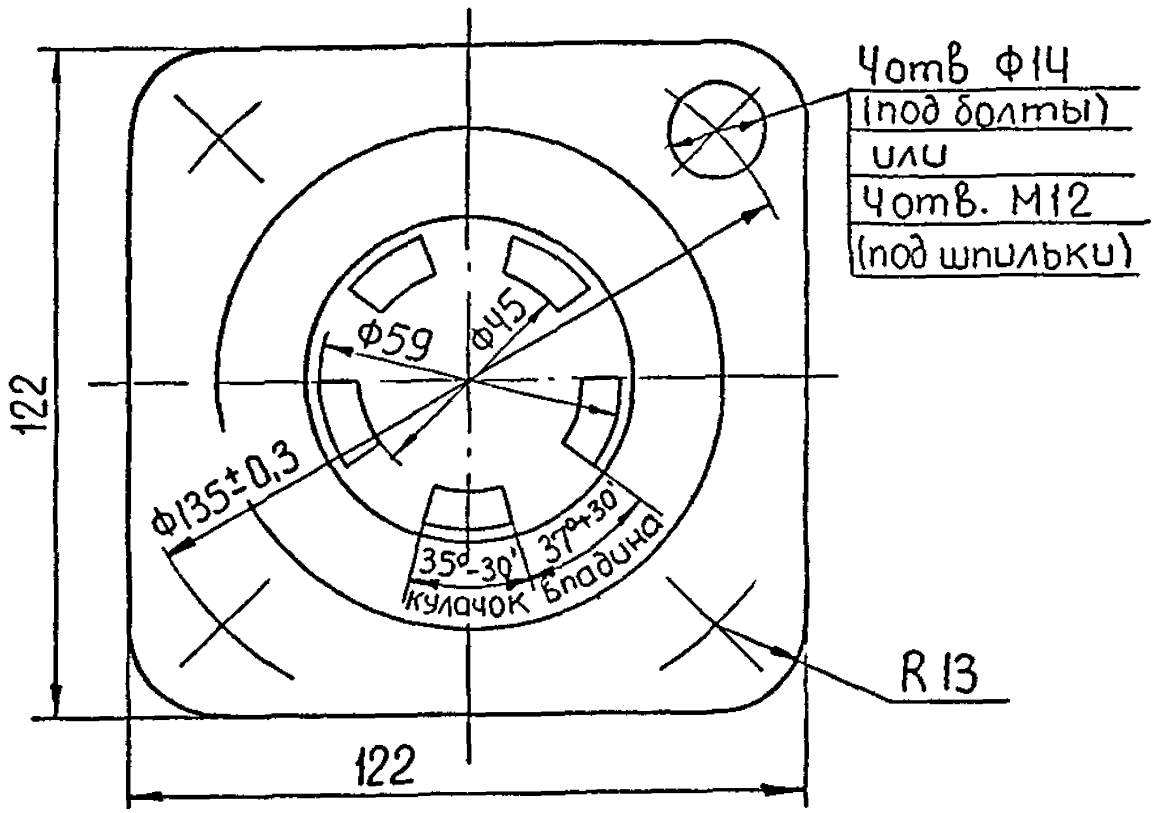

Черт. 10

Присоединение типа В и Г приводного устройства

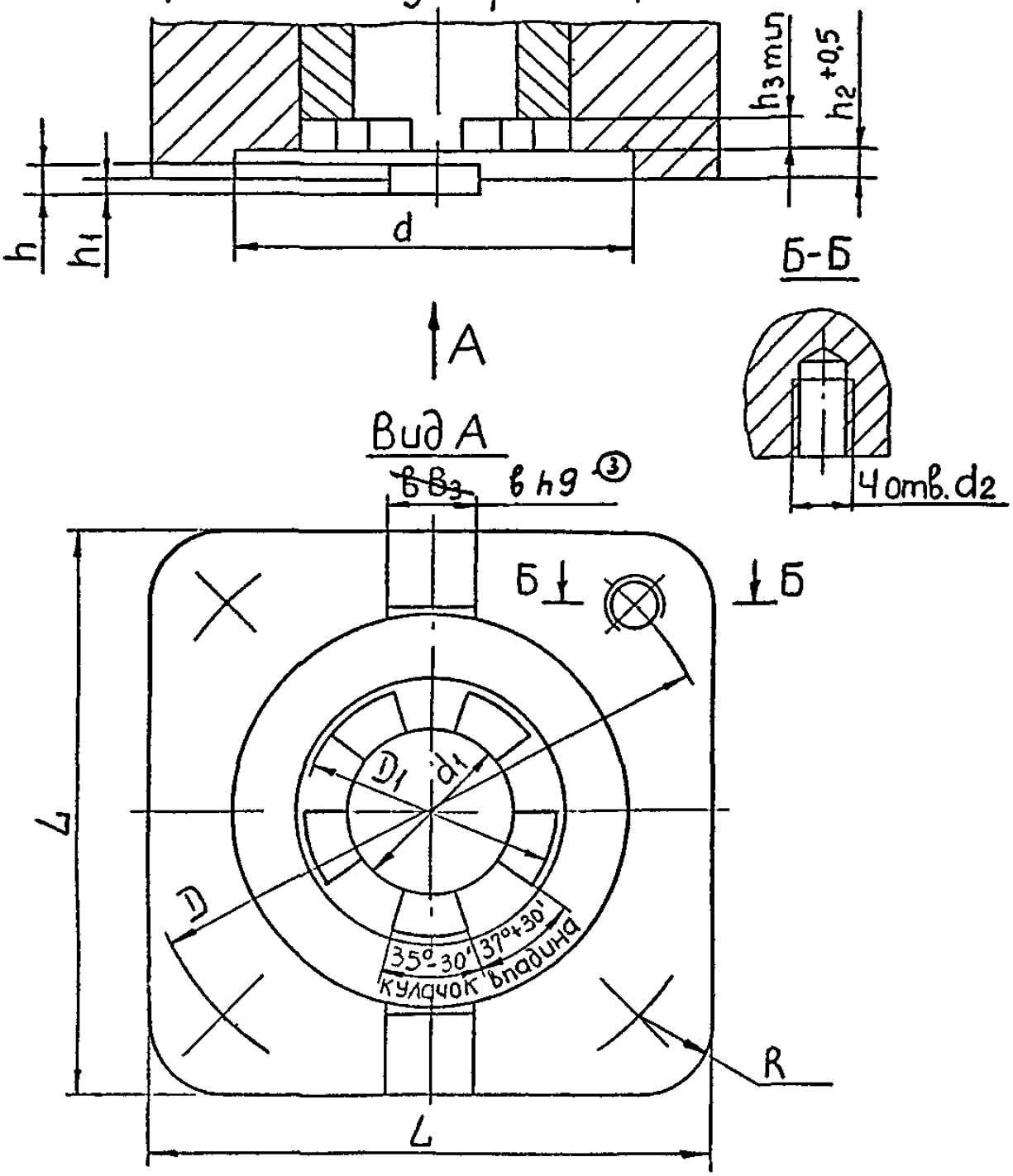

Тип	D	D1	d ③	d1	d2	L	R	B	h	h1	h2	h3	К-во шпонок
В	220±0,5	84	155 ~~A11~~ H11	70	М20	200	22	20	12	6	12	10	1
Г	330±0,3	118	240 ~~A11~~ H11 ③	120	М20	285	26	20	12	6	12	12	2

Черт. 11

Ответное присоединение типа В и Г трубопроводной арматуры

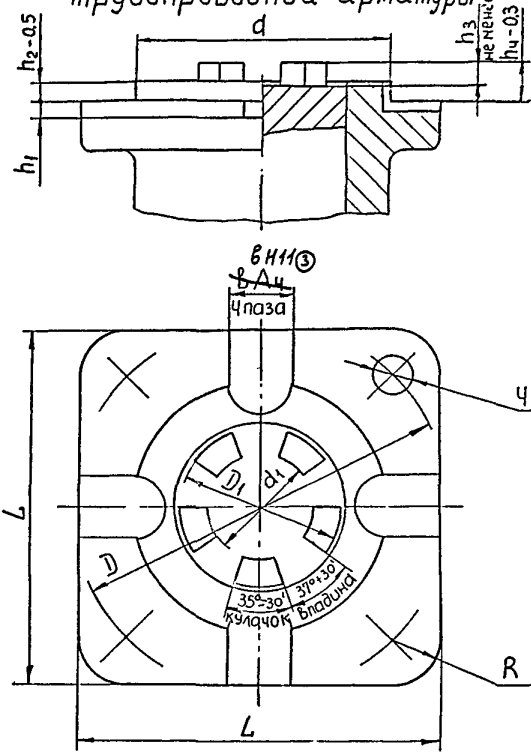

Тип	D	D1	d ③ d11	d1	d2	L	R	b	h1	h2	h3	h4
В	220 0,5	84	155 ~~+1~~	70	22	200	22	20	65	10	10	20
Г	330±0,3	148	240 ~~+1~~	120	22	285	26	20	65	10	12	22

③ d11

Черт. 12

Присоединение типа Д, приводного устройства

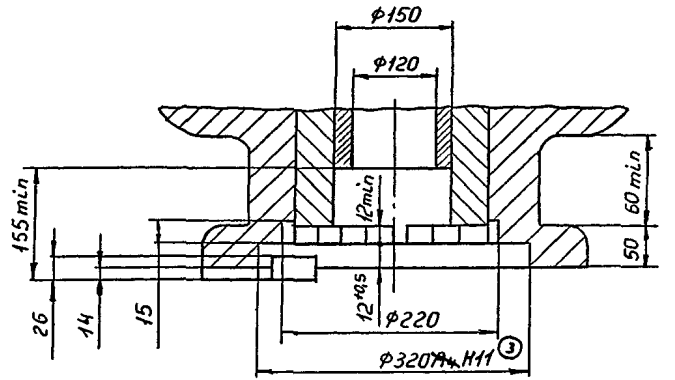

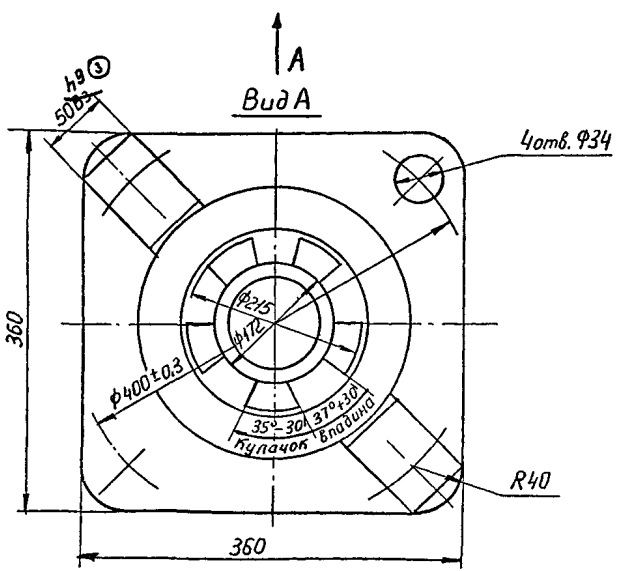

Черт. 13

Ответное присоединение типа Д трубопроводной арматуры

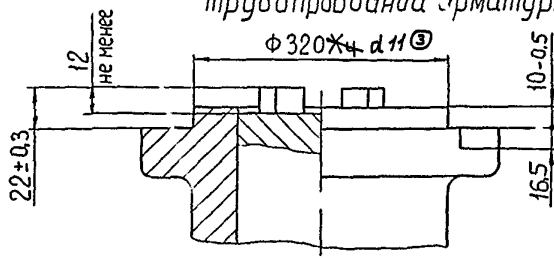

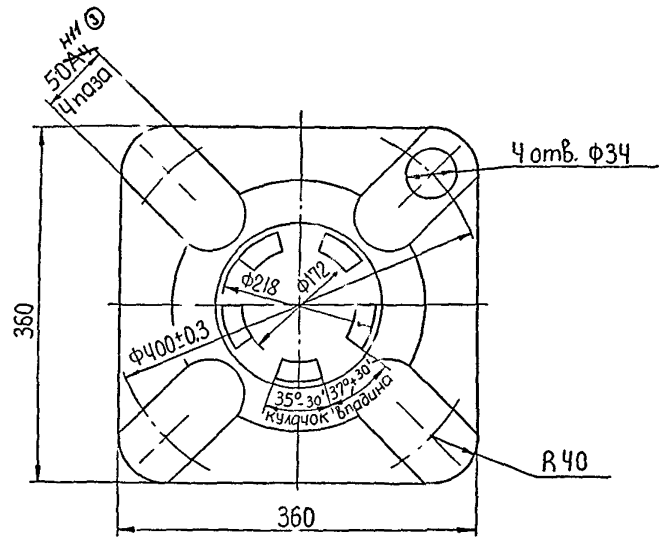

Черт. 14

③ 4. Выход резьбы, сбеги, недорезы, проточки и фаски – в зависимости от материала по ГОСТ 10549-63.80

Генеральный директор НПОА "Знамя труда" КОСЫХ С.И.

Главный инженер САРАЙЛОВ М.Г.

Зам.главного инженера ШПАКОВ О.Н.

Зам.главного инженера БЕЛИШЕК Б.И.

Заведующий отделом № 161 12.6.73 ПЕРОВ П.Ф.

Заведующий отделом № 139 ТЕР-МАТЕОСЯНЦ Т.О

Руководитель темы 6/VI-73 ШУЛЬМАН П.С.

Исполнитель:

Конструктор I категории 5/VI-73 ШЕВЦОВ М.И.

ЛИСТ РЕГИСТРАЦИИ ИЗМЕНЕНИЙ ОСТ 26-07-763-73

Номер изменения	Номер листа (страницы)				Номер документа	Подпись	Дата внесения изм.	Дата введения
	изменённого	заменённого	нового	аннулированного				
1	1	15			Изм №1		04.05.78.	
2	1				Изм №2		14 09 83	
3	1,3,4,5,6,7,8,9,10,11,12,13,14,15,16,17		18		Изм №3		14 06 88	

УТВЕРЖДАЮ

Председатель ТК 259

М.И.Власов

"10" 05 2001г.

ИЗМЕНЕНИЕ № 4 ОСТ 26-07-763-73 "Приводные устройства вращательного действия для трубопроводной арматуры общепромышленного назначения. Присоединительные размеры."

Дата введения 01.07.2001г.

С.5. Черт.3 Заменить значение допуска:

Вид А - $35^0 - 30'$ на $35^0 \pm 30'$

$37^0 + 30'$ на $37^0 \pm 30'$

С.9. Черт.7. Заменить значение допуска:

Вид Б - $35^0 - 30'$ на $35^0 \pm 30'$

$37^0 + 30$ на $37^0 \pm 30'$

С.11. Черт.9. Заменить значение допуска:

Вид А - $35^0 - 30'$ на $35^0 \pm 30'$

$37^0 + 30'$ на $37^0 \pm 30'$

С.13. Черт.11. Заменить значение допуска:

Вид А - $35^0 - 30'$ на $35^0 \pm 30'$

$37^0 + 30'$ на $37^0 \pm 30'$

ОАО "НИИхиммаш"
Зарегистрировано №173
2001-05-30
Заместитель генерального директора ВВ Раков

С.15. Черт.13. Заменить значение допуска:

Вид А - $35^0 - 30'$ на $35^0 \pm 30'$

$37^0 + 30'$ на $37^0 \pm 30'$

Технический директор АО "Знамя труда" Б.М.Орехов

Начальник отдела 138 В.И.Александров

Начальник отдела 161 А.А.Косарев

Исполнитель Е.В.Луговая

СОГЛАСОВАНО

Генеральный директор НПО ЦКБА В.А.Жириев

Инв. № подл. | Подпись и дата | Взам. инв. № | Инв. № дубл. | Подпись и дата

УТВЕРЖДАЮ

Председатель ТК 259
_____ М.И.Власов
"11" 10 2001г.

Изменение №5 ОСТ 26-07-763-73 "Приводные устройства вращательного действия для трубопроводной арматуры общепромышленного назначения. Присоединительные размеры.

Дата введения 01.12.2001г.

С.3, С.5

~~88~~ 82

Б-Б - ввести размер: 12^{+3}

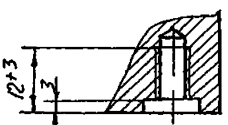

С.7 ~~32тн~~ 30^{+3}, 4отв.~~ø14~~ ø15; ~~R13~~, R 13,5

С.9,С.11,С.13,С.15 - заменить с зам."5"

Примечание: С.9,С.11,С.13,С.15 - заменены с зам."5"

Технический директор АО"Знамя труда" Б.М.Орехов

Главный конструктор АО"Знамя труда" В.В.Котылевский

Начальник отд.161 А.А.Косарев

Начальник отд.138 В.И.Александров

Исполнитель - конструктор отд.138 Н.И.Керачева

СОГЛАСОВАНО:

Генеральный директор НПФ ЦКБА В.А.Айриев

ОАО „НИИхиммаш"
Зарегистрировано № 180 2001-11-02
Заместитель Генерального директора
Подпись Раков В В

Подпись и дата | Инв. № дубл. | Взам. инв. № | Подпись и дата | Инв. № подл.

Тип ЛАЭС зак 3557 Б тир 20000 19 11 91 г

ОСТ 26-07-763-73

Присоединение типа А приводного устройства

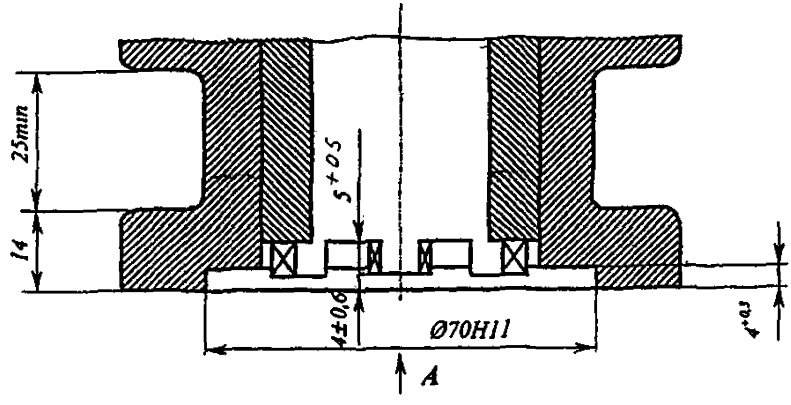

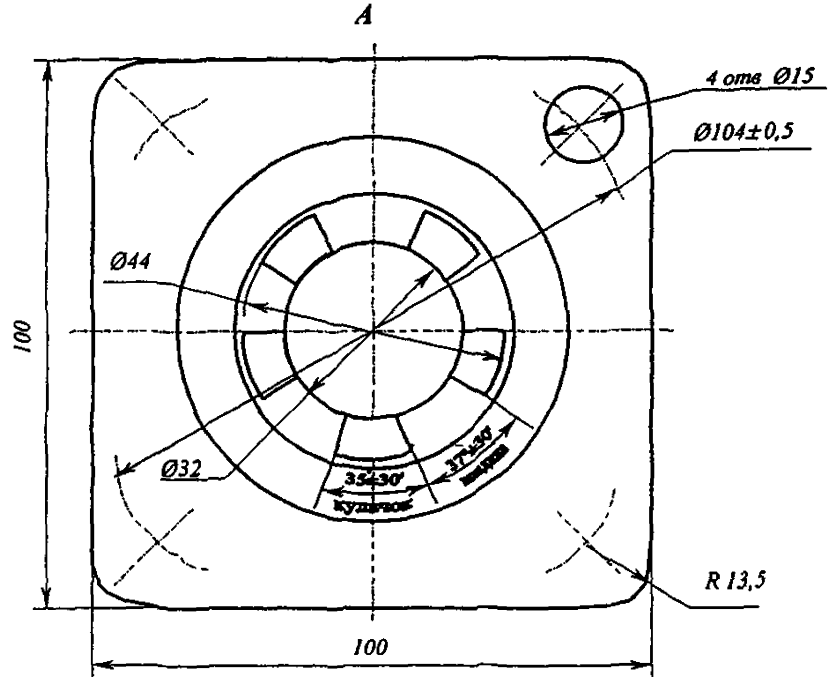

Черт 7
зам (5)

Инв. № подл. | 7955-74 | Подпись и дата | 3.09.2004 | Взам. инв. № | Инв. № дубл. | Подпись и дата

ОСТ 26-07-763-73
Присоединение типа Б приводного устройства

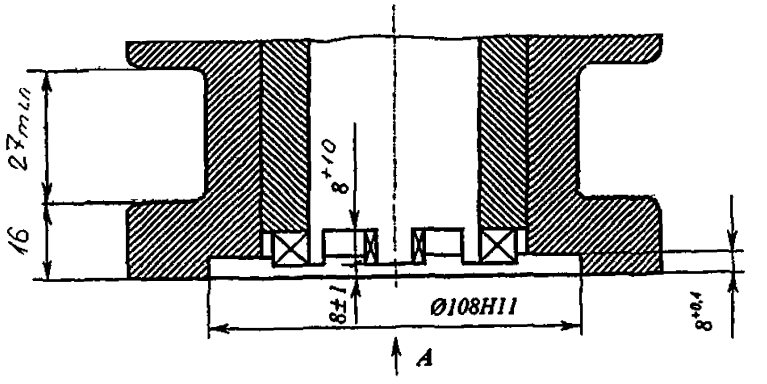

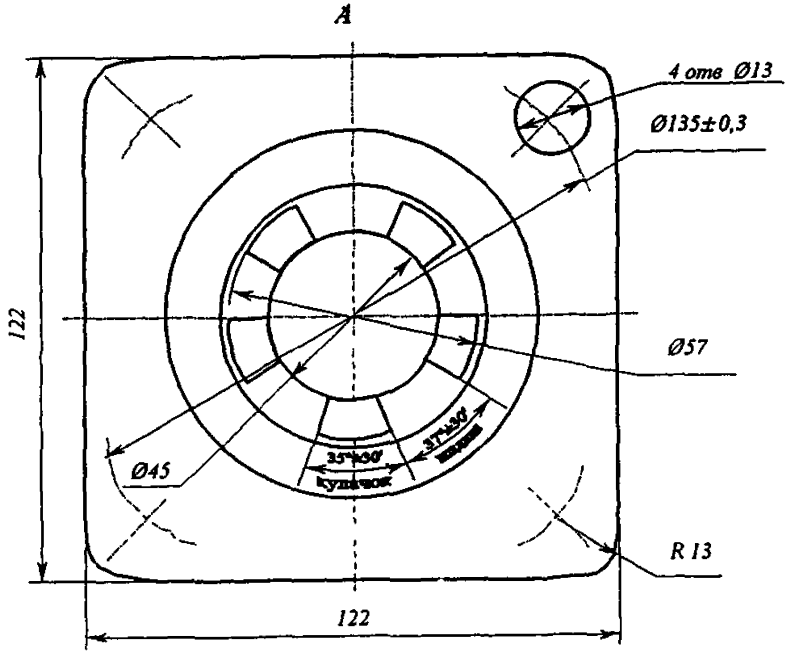

Черт 9
зам (5)

Инв. № подл.	Подпись и дата	Взам. инв. №	Инв. № дубл.	Подпись и дата
7955-74	3 09 2001			

ОСТ 26-07-763-73

Присоединение типа В и Г приводного устройства

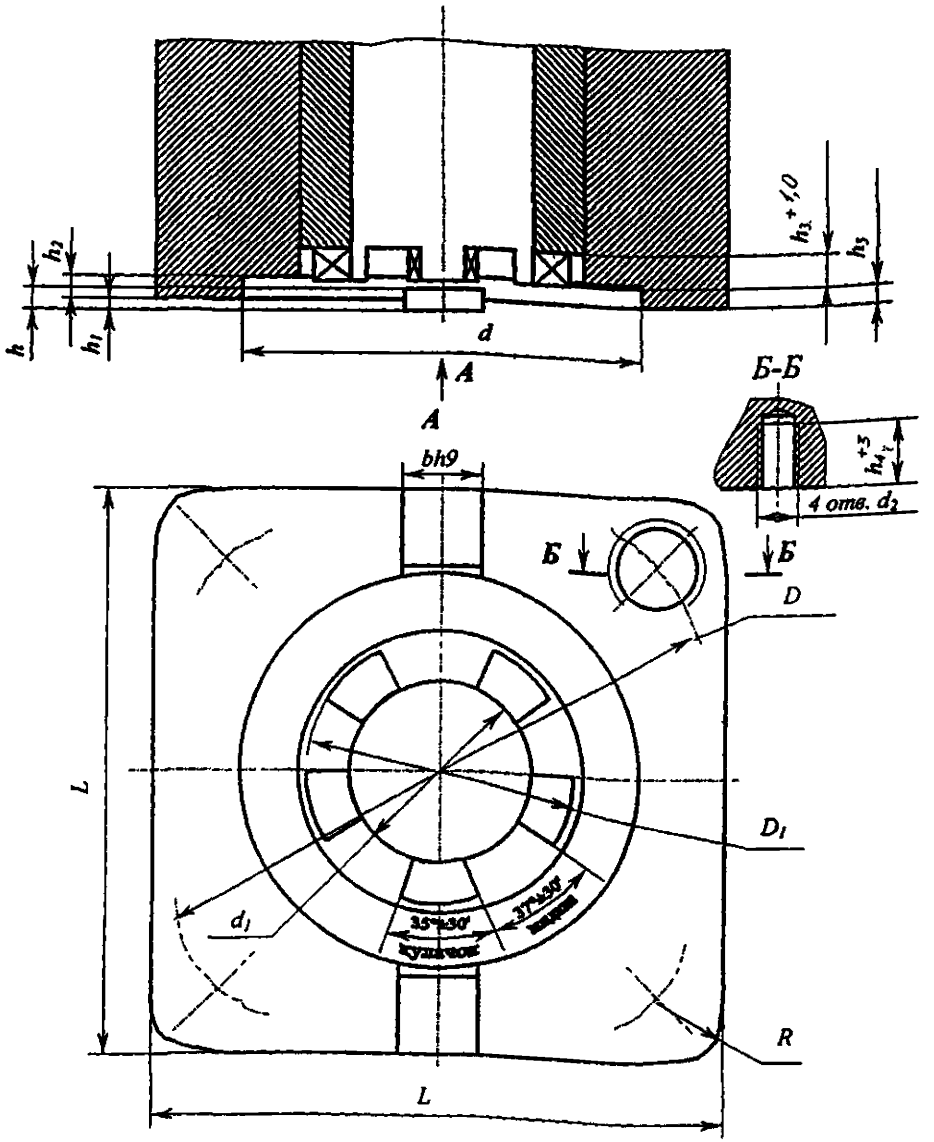

Размеры в миллиметрах

Тип	D	D_1	d	d_1	d_2	L	R	b	h	h_1	h_2	h_3	h_4	h_5	Кол. шпонок, шт
В	220±0,5	84	155H11	70	M20	200	22	20	12	6	$12^{+0,43}$	10	40	12±1	1
Г	330±0,3	148	240H11	120	M20	285	26	20	12	6	$12^{+0,7}$	12	40	12±1	2

Черт 11

Зам (5)

Инв. № подл.	Подпись и дата	Взам. инв. №	Инв. № дубл.	Подпись и дата
7955-74	30.9.2008			

Присоединение типа Д приводного устройства

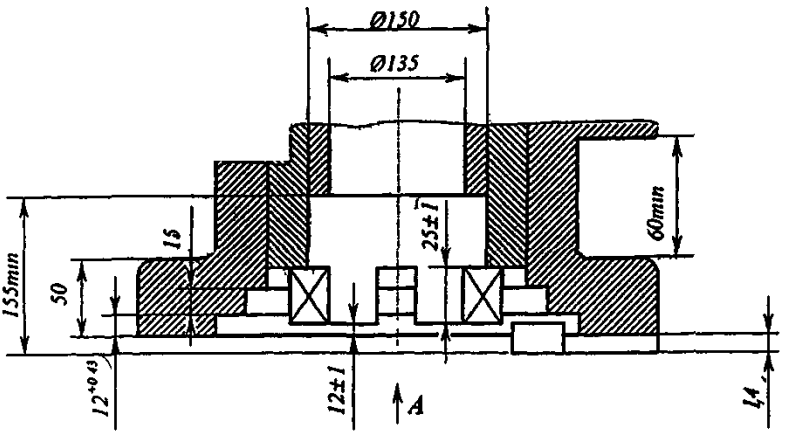

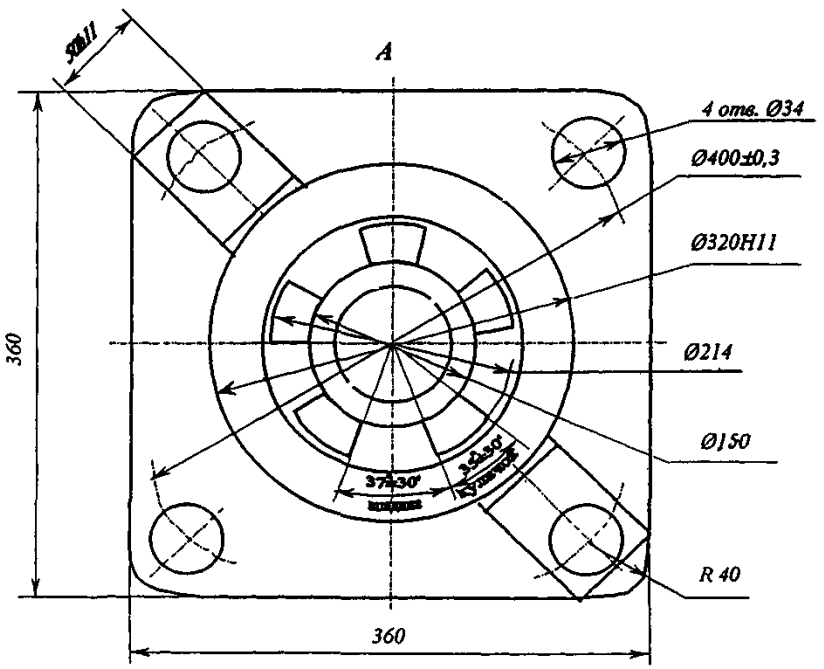

Черт 13
Зам (5)

Инв № подл. 7955-74
Подпись и дата 08 2004
Взам. инв. №
Инв № дубл.
Подпись и дата
gost.e-ecolog.ru
ЛАВС. вак. 3557, Б., тир 20 000, 19 11 91 г