ТИПОВОЙ ПРОЕКТ
252-2-29.1С.89

АКУШЕРСКИЙ КОРПУС НА 40 КОЕК
(В КОНСТРУКЦИЯХ 1.020-2С)

АЛЬБОМ 9
ЩИТЫ АВТОМАТИЗАЦИИ

gost.e-ecolog.ru

				Привязан
Инв №				

ТИПОВОЙ ПРОЕКТ
252-2-29.1С.89

АКУШЕРСКИЙ КОРПУС НА 40 КОЕК

АЛЬБОМ 9
СОСТАВ ПРОЕКТНОЙ ДОКУМЕНТАЦИИ

АЛЬБОМ 1	АРХИТЕКТУРНО-СТРОИТЕЛЬНЫЕ РЕШЕНИЯ НИЖЕ ОТМ. 0.000
АЛЬБОМ 2	АРХИТЕКТУРНЫЕ РЕШЕНИЯ ВЫШЕ ОТМ. 0.000. КОНСТРУКЦИИ ЖЕЛЕЗОБЕТОННЫЕ ВЫШЕ ОТМ. 0.000
АЛЬБОМ 3	ТЕХНОЛОГИЧЕСКОЕ ОБОРУДОВАНИЕ. ЛЕЧЕБНОЕ ГАЗОСНАБЖЕНИЕ
АЛЬБОМ 4	ОТОПЛЕНИЕ. ВЕНТИЛЯЦИЯ И КОНДИЦИОНИРОВАНИЕ ВОЗДУХА. ВОДОПРОВОД И КАНАЛИЗАЦИЯ
АЛЬБОМ 5	ЭЛЕКТРООБОРУДОВАНИЕ
АЛЬБОМ 6	СВЯЗЬ И СИГНАЛИЗАЦИЯ
АЛЬБОМ 7	АВТОМАТИЗАЦИЯ
АЛЬБОМ 8	СТРОИТЕЛЬНЫЕ ИЗДЕЛИЯ
АЛЬБОМ 9	ЩИТЫ АВТОМАТИЗАЦИИ
АЛЬБОМ 10	СПЕЦИФИКАЦИИ ОБОРУДОВАНИЯ
АЛЬБОМ 11	СМЕТЫ
АЛЬБОМ 12	ВЕДОМОСТИ ПОТРЕБНОСТИ В МАТЕРИАЛАХ
	ВАРИАНТ ПРОЕКТА С ХОЗЯЙСТВЕННО-БЫТОВЫМИ ПОМЕЩЕНИЯМИ В ПОДВАЛЕ
АЛЬБОМ 13	АРХИТЕКТУРНО-СТРОИТЕЛЬНЫЕ РЕШЕНИЯ. ТЕХНОЛОГИЧЕСКОЕ ОБОРУДОВАНИЕ. ЛЕЧЕБНОЕ ГАЗОСНАБЖЕНИЕ. ОТОПЛЕНИЕ И ВЕНТИЛЯЦИЯ. ВОДОПРОВОД И КАНАЛИЗАЦИЯ. ЭЛЕКТРООБОРУДОВАНИЕ. СВЯЗЬ И СИГНАЛИЗАЦИЯ. АВТОМАТИЗАЦИЯ
АЛЬБОМ 14	СПЕЦИФИКАЦИИ ОБОРУДОВАНИЯ
АЛЬБОМ 15	ВЕДОМОСТИ ПОТРЕБНОСТИ В МАТЕРИАЛАХ
АЛЬБОМ 16	СМЕТЫ
АЛЬБОМ 17	ПРОЕКТНАЯ ДОКУМЕНТАЦИЯ НА ПЕРЕВОД ПРИСПОСАБЛИВАЕМЫХ ПОМЕЩЕНИЙ ДЛЯ ИСПОЛЬЗОВАНИЯ ПОД ПРУ

Разработан
Киевским филиалом
Гипрониизздрава
Главный инженер Граб Н.М.
Главный архитектор
проекта Скороход В.П.

Утвержден на стадии „Проект"
Госграждданстроем при Госстрое СССР
приказом №254 от 11 августа 1987 года
Рабочая документация введена в
действие Минздравом СССР
приказом №233 от 7 апреля 1989 года

Лист	Наименование	Стр.	Примеч.
	Обложка	1	
	Титульный лист	2	
АИО-И	Содержание альбома	3	
АИО-И1	Щит автоматизации системы кондиционирования П1 (П14...П6) Общий вид.	4	
АИО-И2	Щит автоматизации приточной системы П2(П3) Общий вид.	9	
АИО-И3	Щит автоматизации системы кондиционирования П7(П10,П11,П13) Общий вид	14	
АИО-И4	Щит автоматизации системы кондиционирования П8(П12) Общий вид	19	
АИО-И5	Щит автоматизации дренажного насоса №1, №2. Общий вид.	24	
АИО-И6	Щит автоматизации насосов оборотного водоснабжения. Общий вид.	27	
АИО-И7	Щит приборов систем П1, П2 (П3, П4) Общий вид.	32	
АИО-И8	Щит приборов систем П5, П6 (П8, П9) Общий вид.	34	
АИО-И9	Щит приборов системы П7(П13) Общий вид	36	
АИО-И10	Щит приборов систем П10, П11, П12 Общий вид	39	
АИО-И11	Щит противопожарной автоматики и аварийной сигнализации. Общий вид	12	
	Вариант проекта с хозяйственно бытовыми помещениями в подвале		
АИО-И1	Щит автоматизации приточной системы П14, П15, П16. Общий вид.	47	
АИО-И2	Щит автоматизации канализационной задвижки. Общий вид.	52	
АИО-И3	Щит приборов приточной системы П14. Общий вид.	55	
АИО-И4	Щит приборов приточных систем П15, П16. Общий вид.	58	

В соответствии с СН и П1.02.01-85 и разъяснениями Госстроя СССР (письмо № ВА-764.2/4 от 10.02.1983г) и Стройбанка СССР (письмо № 73 от 5.03.1983г) в состав рабочей документации входят эскизные чертежи общих видов щитов автоматизации. Технические задания заводов на изготовление щитов в состав рабочей документации на строительство не входят.

При привязке варианта проекта с хозяйственно бытовыми помещениями в подвале из основного варианта исключить щит автоматизации дренажного насоса №2.

Привязан

Инв. №

ГАП	Скороход		
Нач.ИТО	Кравцов		
Гл.спец	Гробовский		
Рук.гр.	Примушко		
Ст.инж	Кобезкая		
Н.конт.	Гробовский		

252-2-29.1С.89 АИО-И

Акушерский корпус на 40 коек (в конструкциях 1.020.1-2с)

Стадия	Лист	Листов
Р	1	1

Содержание альбома

ГИПРОНИИЗДРАВ Киевский филиал

ал.9

Инв. № подл. | Подп. и дата | Взам. инв. №

ал. 9

Поз.	Обозначение	Наименование	Кол.	Прим.
		Детали		
1		Угольник фигурный УФ М600	7	
2		Угольник зубчатый УЗМ600	2	
		Стандартные изделия		
3		Шкаф щита ЩШМ 1000×600×350 УХЛ41Р30 ОСТ 36.13-76	1	

Привязан

Инв. №:

ГАП.	Скороход	
Нач.ИТО	Кравцов	
Гл.спец.	Гробовский	
Рук.гр.	Примушко	
Ст.инж.	Кобезкая	
Н.конт.	Гробов[illegible]	

252-2-29.1С.89 АИО-И1

Акушерский корпус на 40 коек (в конструкциях 1.20.1-2С)

Стадия	Лист	Листов
Р	1	7

Щит автоматизации системы кондиционирования П1.(П4...П6) Общий вид.

ГИПРОНИИЗДРАВ Киевский филиал

Инв. № подл. | Подпись и дата | Взам. инв. №

Копировал: [illegible] Формат: А4

Поз.	Обозначение	Наименование	Кол.	Примеч.
		Прочие изделия		
4	SA1	Переключатель универсальный ТУ16.524.074-75 УП 5312-С86	1	
5	SA2	Переключатель „Тумблер" тип. ТВ1-1 УСО.360.049-79	1	
		Кнопка КЕ011У3, исп. 2 ТУ16.642.015-84		
6	SB5	Желтый, без надписи	1	
7	SB7	Черный „Пуск"	1	
8	SB6	Красный „Стоп"	1	
		Арматура сигнальная ТУ16.535.931-73, ~220В		
9	HL1, HL2, HL4	АЕР2231У1 зеленый колпачок	3	Лампа
10	HL3	АЕР2211У1 красный колпачок	1	А241

Привязан

Инв. №:

252-2-29.1С.89 АИО-И1

Лист 2

Инв. № подл. | Подпись и дата | Взам. инв. №

Копировал: [illegible] Формат: А4

Поз.	Обозначение	Наименование	Кол.	Прим.
11	КТ1... КТ3	Реле времени		ТМЗ-
		РКВ-11-43-121 УХЛ4		13-77
		ТУ16.64-036-86		
		~220В	3	
		Реле промежуточное		ТМЗ-
		~220В		13-77
		ТУ16-523.457-80		
12	KV1, KV2, KV4, KV5	ПЭ-37-42У3	4	
13	KV3	ПЭ-37-62У3	1	
14	KV6, KV7	ПЭ-37-22У3	2	
		Выключатель		ТМЗ-
		автоматический		14-77
		АБ3-М, ТУ16.522.110-74		
15	SF1	$J_н$=4А, $J_{отс.}$=1,3$J_н$	1	
16	SF2	$J_н$=1А, $J_{отс.}$=1,3$J_н$	1	
17	XT1... XT7	Блок зажимов БЗ-24-4П16		
		-В1В93-10, ТУ16.526.462-49	7	

Привязан

Инв.№

Инв.№ подл. | Подпись и дата | Взам.инв.№

252-2-29.1С.89 АИО-И1 Лист 3

Копировал: Формат А4

Поз.	Обозначение	Наименование	Кол.	Примеч.
18		Упор		
		ТУ 36-1751-74	4	
19		Перемычка		
		ТУ 36-1752-74	3	
20		Рамка 66×26		
		ТУ36-1130-74	12	
		Материалы		
21		Провод 380		
		ГОСТ 6323-79		
		ПВ-1×1,0	60м	
22		Провод 380		
		ТУ16-505-434-73		
		ПМВГ-1×0,75	20м	

Привязан

Инв.№

252-2-29.1С.89 АИО-И1 Лист 4

АИО

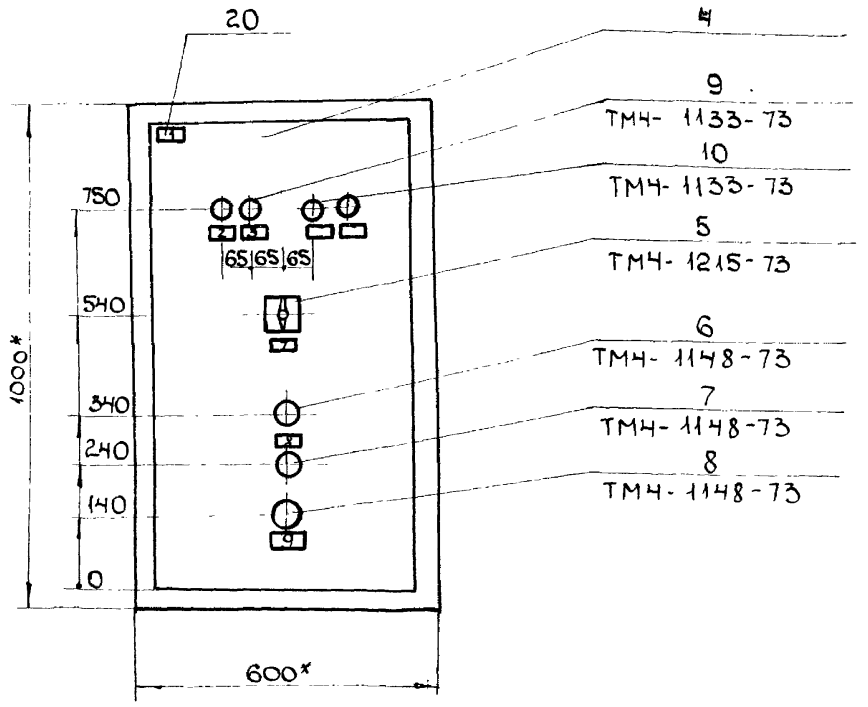

1.* Размеры для справок.
2. Покрытие- вариант 1 ОСТ 36.13-76.
3. По данному чертежу изготовить 4 щита.
4. Таблицы соединений и подключений выполнять на основании схем АИО листы 4, 5

Привязан

Инв. №

252-2-29.1С.89 АИО-И1 Лист 5

Формат: А3

Вид на внутренние плоскости (развернуто)

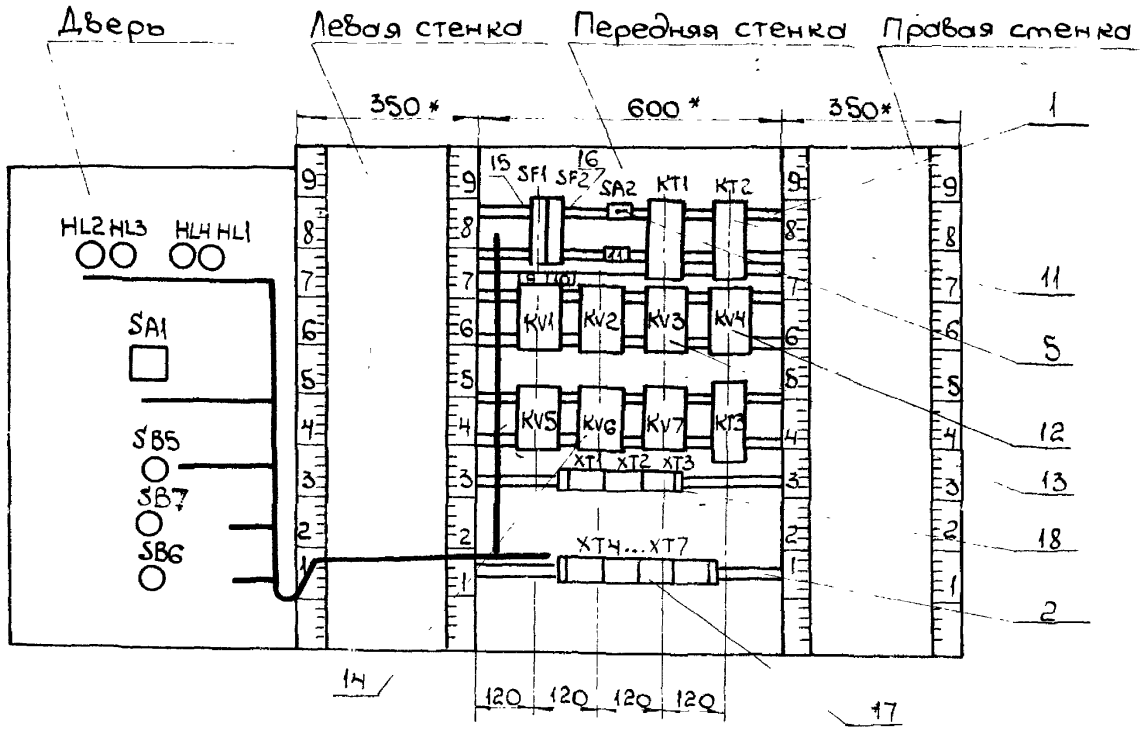

Привязан

Инв.№

252-2-29.1С.89 АИО-И1

Лист 6

Формат А3

Надписи на табло и в рамках

№ надписи	Надпись	Кол.
	Рамка 66×26	
1	Щит автоматизации системы кондиционирования	
	П1 (ПЧ... П6)	1
2	Дистанционная	
	работа системы	1
3	Вентилятор	
	включен	1
4	Авария калорифер	1
5	Вентиль калорифер открыт	1

№ надписи	Надпись	Кол.
6	Электронагреватель заслонки включен	1
7	Режим работы:	
	Местн.-Откл.-Дист.	1
8	Снятие сигнала	
	„Авария"	1
9	Вентилятор	2
10	Общие цепи, ~220В	1
11	Режим работы:	
	Лето - Зима	1

Привязан

Инв. №

Инв. № подл. | Подп. и дата | Взам. инв. №

Поз.	Обозначение	Наименование	Кол.	Прим.
		Детали		
1		Угольник зубчатый УЗМ-600	2	
2		Угольник фигурный УФМ-600	6	
		Стандартные изделия		
3		Шкаф щита		
		ЩШМ-1000×600×500УХЛ41Р30		
		ОСТ 36.13-76	1	
		Прочие изделия		
4	А6	Регулятор температуры		
5	А8	микроэлектронный ТМВ	1	
		Блок регулирующий релей		
		ный относительной		
		влажности воздуха		
		СПР-3.01.1.ТУ4	1	

Привязан

Инв. №

ГАП	Скороход	
Нач.ИТО	Кравцов	
Гл.спец.	Грабовский	
Рук.гр.	Примушко	
Ст.инж.	Кобезкая	
Н.конт.	Грабовск	

252-2-29.1С.89 АИО-И2

Акушерский корпус на 40 коек (в конструкциях 1.020.1-2с)

Стадия	Лист	Листов
Р	1	7

Щит автоматизации приточной системы П2(П3) Общий вид.

ГИПРОНИИЗДРАВ Киевский филиал

Поз.	Обозначение	Наименование	Кол.	Примеч.
6		Переключатель универсаль-		
		ный ТУ 10.524.074-75		
	SA1, SA3	УП 5312-С86	2	
7	SA2	Переключатель „Тумблер"		
		тип. ТВ1-1, УСО.360.049ТУ	1	
		Кнопка КЕ011У3		
		ТУ16-642.015-84		
8	SB9	Желтый, без надписи, исп.2	1	
9	SB2, SB8	Черный „Пуск" исп.2	2	
10	SB1, SB7	Красный „Стоп" исп.2	2	
11	SB10	Черный „Закрыть" исп.2	1	
12	SB11	Черный „Открыть" исп.2	1	
		Арматура сигнальная	-	~220В
		ТУ16.535.931-73		
13	HL1, HL3	АЕР 2231У1 зеленый колпачок	2	Лампа
14	HL4	АЕР 2211У1 красный колпачок	1	А24-1

Взам. инв. №

Подпись и дата

Инв. № подл.

Привязан

Инв. №

252-2-29.1С.89 АИО-И2

Лист 2

Поз.	Обозначение	Наименование	Кол.	Прим.
15	KT1; KT2	Реле времени комбиниро-		ТМЗ-
		ванное РКВ-11-43-121 УхЛ4-220В		13-77
		ТУ16-647-036-86	2	
		Реле промежуточное		ТМЗ-
		~220В		13-77
		ТУ16-523.457-80		
16	KV2, KV4, KV5...KV7	ПЭ-37-42 УЗ	5	~220В
17	KV1, KV3, KV8...KV10	ПЭ-37-22 УЗ	5	~220В
18	SF1, SF2, SF3	Выключатель		ТМЗ-
		автоматический, АБ3-М,		14-77
		ТУ16-522.110-74		
		$J_н$=2А $J_{отс.}$=1,37$_н$	3	
19	XT1...XT6	Блок зажимов ББ3-24-4П16-		
		В/В У3-10 ТУ16.526.462-79	6	
20		Упор ТУ36-1751-74	4	

Поз.	Обозначение	Наименование	Кол.	Примеч.
21		Перемычка		
		ТУ36.1752-74	4	
22		Рамка 66×26		
		ТУ36.1130-74	18	
		Материалы		
23		Провод 380		
		ГОСТ 6323-79		
		ПВ-1×1.0	100м	
24		Провод 380		
		ТУ16-505.434-73		
		ПМВГ-1×0,75	25м	

Привязан

Инв.№

252-2-29.1С.89 АИО-И2 Лист 3

Копировал: Формат: А4

Привязан

Инв.№

252-2-29.1С.89 АИО-И2 Лист 4

Инв.№ подл. | Подпись и дата | Взам. инв.№

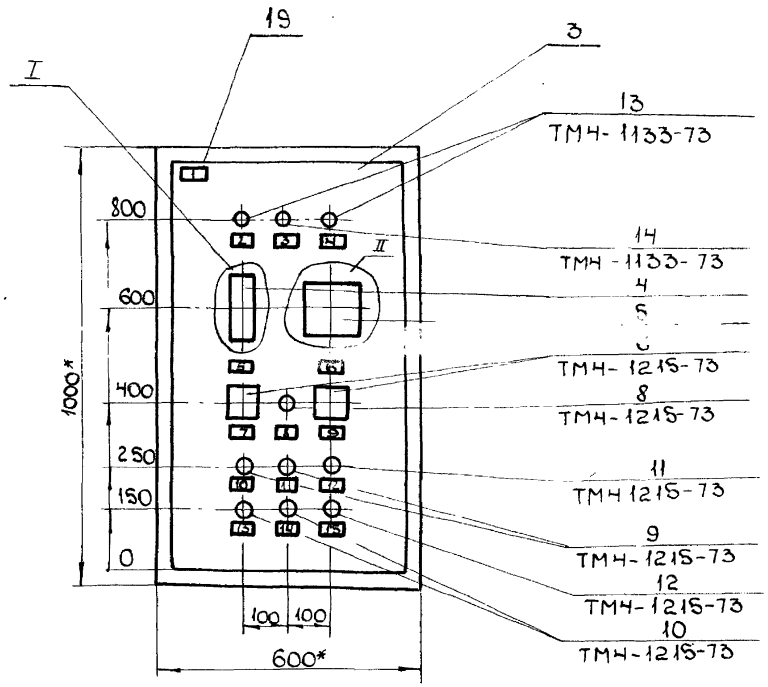

1.* Размеры для справок

2. Покрытие- вариант I ОСТ 36.13-76.

3. Щит разработан для приточной системы П2, применяется для приточной системы П3.

4. По данному чертежу изготовить 2 щита.

5. Таблицы соединений [illegible] выполнить на основании схем АИО, листы 9, 10.

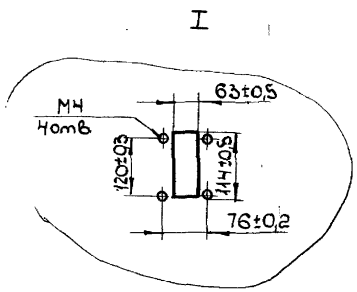

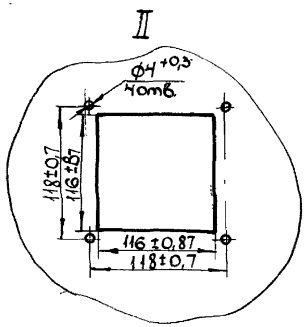

Привязан

Инв. №

252-2-29.1С.89 АИО-И2

Лист 5

Вид на внутренние плоскости (развернуто)

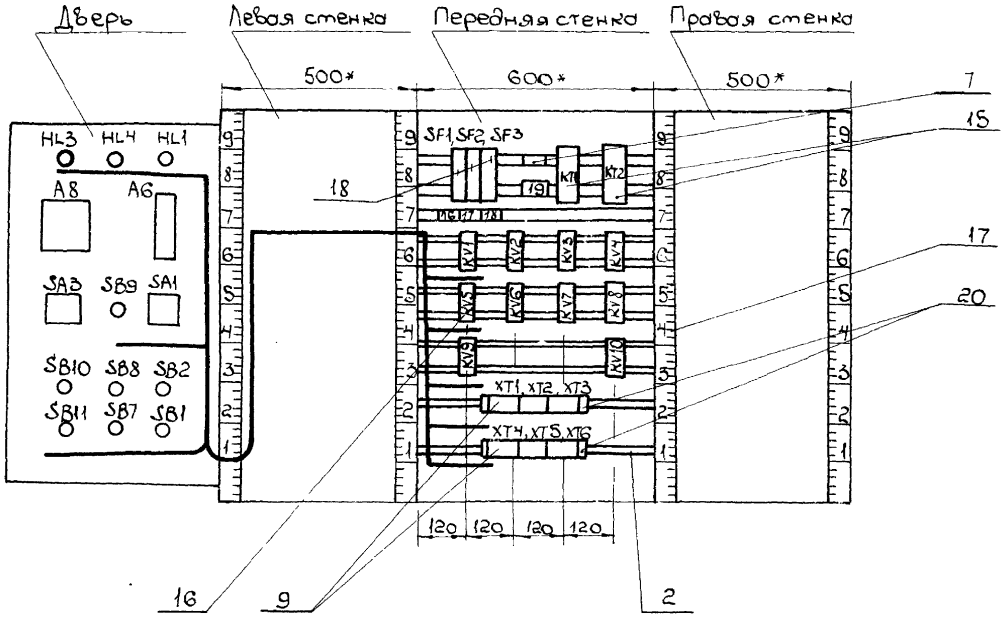

Привяз зан				
Инв.№			252-2-29.1С.89 АИО-И2	Лист 6

Копировал:

Формат: А3

Надписи на табло и в рамках

№ надписи	Надпись	Кол.
	Рамка 66×26	
1	Щит автоматиза-	
	ции приточной сис	
	темы П2 (П3)	1
2	Вентилятор включен	1
3	Сработала защита	
	от замораживания	1
4	Насос включен	1
5	Регулятор темпе-	
	ратуры	1
6	Регулятор влажнос	
7	ти.	1
7	Режим работы:	
	Местн.-Откл.-Дист	1
8	Снятие защитной	
	блокировки.	1
9	Режим работы	
	Мест.-Откл.-Автом.	1
10	Включение венти-	
	лятора	1
11	Включение насоса	1

№ надписи	Надпись	Кол.
12	Закрытие клапана	
	увлажнителя	1
13	Отключение венти-	
	лятора	1
14	Отключение насоса	1
15	Открытие клапана	
	увлажнителя	1
16	Вентилятор ~220В	1
17	Насос, ~ 220В	1
18	Общие цепи, ~ 220В	
19	Режим работы	
	зима - лето	1

Привязан

Инв. №

252-2-29.1С.89 АИО-И2

Лист 7

Инв. № подл. | Подпись и дата | Взам. инв. №

Поз.	Обозначение	Наименование	Кол.	Примечан
		Детали		
1		Угольник фигурный УФМ 600	7	
2		Угольник зубчатый УЗМ 600	2	
		Стандартные изделия		
3		Шкаф щита		
		ЩШМ 1000×600×350 УХЛ 41О30		
		ОСТ 36.13-76	1	

Привязан

Инв. №

			252-2-29.1С.89 АИО-ИЗ		
			Акушерский корпус на 40 коек (в конструкциях 1.020.1-2с)		
ГАП	Скороход			Стадия	Лист	Листов
Нач. ИТО	Кравцов			Р	1	7
Гл. спец.	Грабовецкий					
Рук. гр.	Примушко		Щит автоматизации системы кондиционирования П7(П10, П11, П13) Общий вид.	ГИПРОНИИЗДРАВ Киевский филиал		
Ст. инж.	Ковезкая					
Н. контр.	Грабовецкий					

Формат А1

Инв. № подл. | Подпись и дата | Взам. инв. №

Поз.	Обозначение	Наименование	Кол.	Примеч.
		Прочие изделия		
4	SA1	Переключатель универ-		
		сальный ТУ16.524.074-75		
		УП 5312-С86	1	
5	SA2	Переключатель „Тумблер"		
		тип ТВ1-1 УСО.360.049ТУ	1	
		Кнопка КЕ011У3, исп.2		
		ТУ 16.642.015-84		
6	SB5	желтый, без надписи	1	
7	SB9	черный, „Пуск"	1	
8	SB8	красный, „Стоп"	1	
		Арматура сигнальная		
		ТУ16.535.931-73, ~220В		
9	HL1, HL2, HL5	АЕР2231У1 зеленый колпачок	3	Лампа
10	HL3	АЕР2211У1 красный колпачок	1	АД4-1

Привязан

Инв. №

		252-2-29.1С.89 АИО-ИЗ		Лист 2

Инв. № подл. | Подпись и дата | Взам. инв. №

Формат А1

Поз.	Обозначение	Наименование	Кол.	Примеч.
11	КТ1 ... КТ3	Реле времени комбинированное		ТМ3 -
		РКВ-11-43-121 УХЛ4 ~220В		13-77
		ТУ 16.647.036-86	3	
		Реле промежуточное		ТМ3 -
		~220В		13-77
		ТУ 16-523.457-80		
12	KV1, KV2, KV4, KV5	ПЭ-37-42УЗ	4	
13	KV3	ПЭ-37-62УЗ	1	
14	KV6, KV7	ПЭ-37-22УЗ	2	
		Выключатель		ТМ3 -
		автоматический		14-77
		А63-М, ТУ 16.522.110-74		
15	SF1	$J_н$ = 4А, $J_{отс.}$ = 1.3$J_н$	1	
16	SF2	$J_н$ = 1А, $J_{отс.}$ = 1.3$J_н$	1	
17	XT1 ... XT7	Блок зажимов БЗ-24-4П16 -В/В/З		
		-10; ТУ16.526.462-79	7	

Поз.	Обозначение	Наименование	Кол.	Примечан.
18		Упор		
		ТУ 36-1751-74	4	
19		Перемычка		
		ТУ 36-1752-74	3	
20		Рамка 66х26		
		ТУ 36-1130-74	14	
		Материалы		
21		Провод 380		
		ГОСТ 6323-79		
		ПВ-1х1.0	60м	
22		Провод 380		
		ТУ 16-505-434-73		
		ПМВГ-1х0,75	20м	

Привязан

Инв.№

Привязан

Инв.№

Инв.№ подл. | Подпись и дата | Взам.инв.№

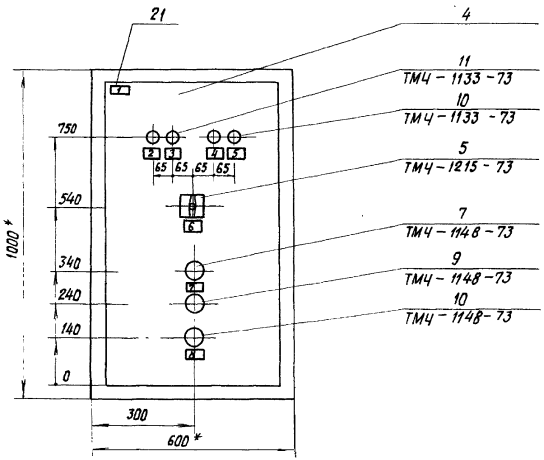

1. *Размеры для справок.
2. Покрытие – вариант 1 ОСТ 36.13-76.
3. Щит разработан для системы кондиционирования П7 и применяется для систем кондиционирования П10, П11, П13.
4. По данному чертежу изготовить 4 щита.
5. Таблицы соединений и подключения выполнять на основании схем АУ0, листы 13, 14.

Привязан

Инв. №

252-2-29.1с.89 АУ0-У3

Лист 5

Вид на внутренние плоскости (развернуто)

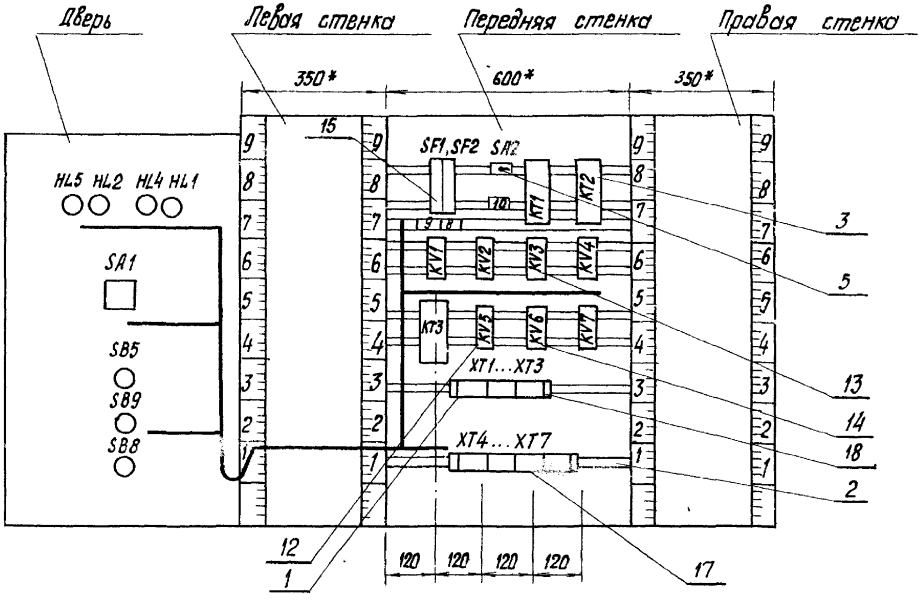

Привязан

Инв. №

252-2-29.1С.89 АОВ-ИЗ

Лист 6

Надписи на табло и в рамках

№ надписи	Надпись	Кол.	№ надписи	Надпись	Кол.
	Рамка 66×26				
			5	Электронагреватель	
1	Щит автоматизации			заслонки включен	1
	системы кондицио-				
	нирования П7 (П10		6	Режим работы:	
	П11, П13)	1		Местн. – Откл. – Дист.	1
2	Дистанционная		7	Снятие сигнала	
	работа системы	1		„Авария"	1
			8	Электронагреватель	2
3	Авария				
	калорифера	1	9	Общие цепи, ~ 220В	1
4	Вентиль калорифе-		10	Режим работы:	
	ра открыт	1		Лето – Зима	1

Привязан

Инв. №

252-2-29.1С.89 АИО-ИЗ

Лист 7

ал.9

Инв. № подл. | Подпись и дата | Взам. инв.

ал.9

Поз.	Обозначение	Наименование	Кол.	Примеч
		Детали.		
1		Угольник фигурный УФМ 600	7	
2		Угольник зубчатый УЗМ 600	2	
		Стандартные изделия		
3		Шкаф щита ЩШМ1000×600×350 УХЛ41 Р30 ОСТ 36 13-76	1	

Привязан

Инв. №

252-2-29.1С.89 АИО-И4

Акушерский корпус на 40 коек (в конструкциях 1.020.1-2с)

			Стадия	Лист	Листов
ГАП	Скороход		Р	1	7
Нач.ИТО	Кравцов				
Гл.спец.	Грабовский				
Рук.гр.	Примушко				
Ст.инж.	Кобезкая				
Н.конт.	Грабовский				

Щит автоматизации системы кондиционирования П8(П9, П12) Общий вид.

ГИПРОНИИЗДРАВ Киевский филиал

Копировал: Формат: А4

Поз	Обозначение	Наименование	Кол.	Примеч
		Прочие изделия		
4	SA1	Переключатель универсальный ТУ16.524.074-75 УП 5312-С86	1	
5	SA2	Переключатель „Тумблер" тип ТВ1-1 УСО.360.049 ТУ	1	
		Кнопка КЕ011У3, исп. 2 ТУ16.642.015.-84		
6	SB5	Желтый, без надписи	1	
7	SB7, SB9	Черный „Пуск"	2	
8	SB6, SB8	Красный „Стоп"	2	
		Арматура сигнальная ТУ16.535.931-73, ~220В		
9	HL1, HL2, HL4, HL5	АЕР 223 1У1 зеленый колпочок	4	Лампа
10	HL3	АЕР 221 1У1 красный колпочок	1	А24-1

Взам. инв. №

Подпись и дата

Инв. № подл.

Привязан

Инв. №

252-2-29.1С.89 АИО-И4

Лист 2

Поз.	Обозначение	Наименование	Кол.	Примеч
11	KT1... KT3	Реле времени комбинированное РКВ-11-43-121-УХЛ4 ~220В ТУ16.647.036-86	3	ТМЗ-13-77
		Реле промежуточное ~220В ТУ16-523.457-80		ТМЗ-13-77
12	KV1, KV2, KV4, KV5	ПЭ-37-42УЗ	4	
13	KV3	ПЭ-37-62УЗ	1	
14	KV6, KV7	ПЭ-37-22УЗ	2	
		Выключатель автоматический АВ3-М, ТУ16.522.110-74		ТМЗ-14-77
15	SF1,	$J_н$ = 4А, $J_{отс}$ = 1,3$J_н$	1	
16	SF2, SF3	$J_н$ = 1А, $J_{отс}$ = 1,3$J_н$	2	
17	XT1... XT7	Блок зажимов ВВ3-24-4П16-В/ВУЗ-10 ТУ16,526.462-79	7	

Привязан

Инв.№

252-2-29.1С.89 АИО-ИЧ Лист 3

Поз.	Обозначение	Наименование	Кол.	Примеч
18		Упор ТУ36-1751-74	4	
19		Перемычка ТУ36-1752-74	3	
20		Рамка 66×26 ТУ36-1130-74	14	
		Материалы:		
21		Провод 380 ГОСТ 6323-79 ПВ-1×1,0	60м	
22		Провод 380 ТУ16-505-434-73 ПМВГ-1×0,75	20м	

Привязан

Инв.№

252-2-29.1С.89 АИО-ИЧ Лист 4

Инв.№ подл. | Подпись и дата | Взам. инв.№

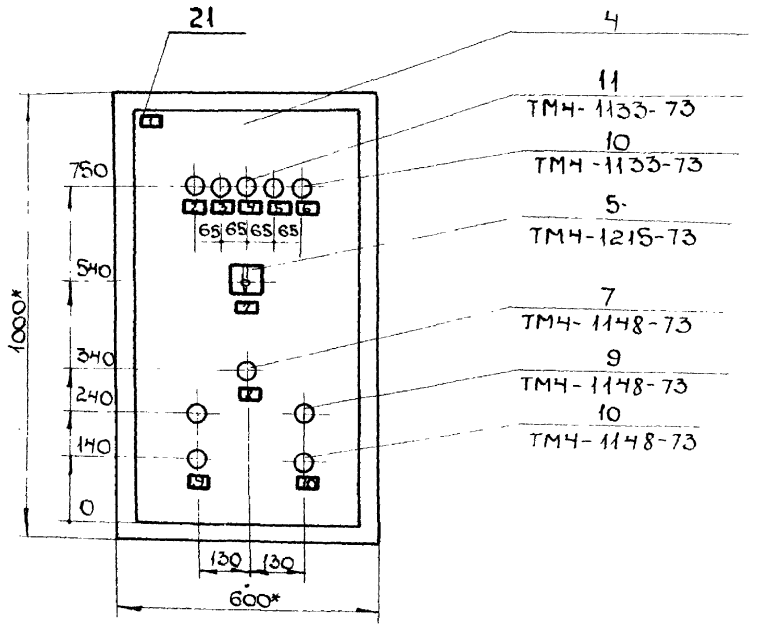

1.*Размеры для справок.

2.Покрытие-вариант I ОСТ 36.13-76.

3.Щит разработан для системы кондиционирования П8 и применяется для систем кондиционирования П9, П12.

4.По данному чертежу изготовить 3 щита.

5.Таблицы соединений и подключения выполнить на основании схем АИО, листы 18,19.

Привязан			
Инв.№			

252-2-29.1С.89 АИ-И4 Лист -

Вид на внутренние плоскости (развернуто)

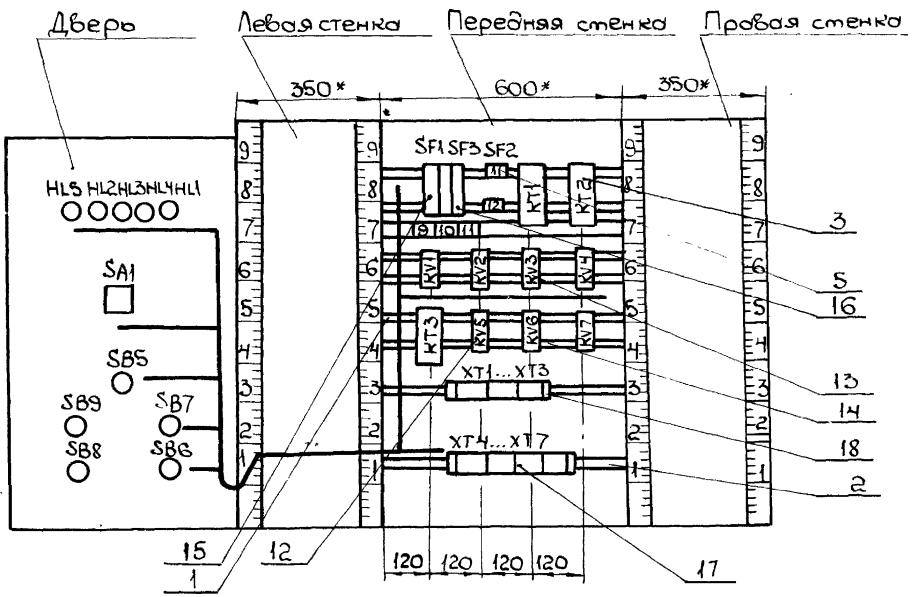

Привязан					
Инв.№					

252-2-29.1С.89 АИО-ИЧ

Лист 6

Надписи на табло
на рамках

№ надписи	Надпись	Кол.
	Рамка 66×26	
1	Щит автоматизации системы кондиционирования П8 (П9, П12)	1
2	Дистанционная работа системы	1
3	Вентилятор включен	1
4	Авария калорифера	1
5	Вентиль калорифера открыт	1
6	Электронагреватель заслонки включен	1
7	Режим работы: Местн.-Откл.-Дист	1
8	Снятие сигнала „Авария"	1
9	Вентилятор	2
10	Электронагреватель	2
11	Общие цепи, ~220В	1
12	Режим работы: Лето- Зима	1

Ал. 9

Привязан

Инв. №

Инв. № подл. | Подпись и дата | Взам. инв. №

ап.9

Поз.	Обозначение	Наименование	Кол.	Примеч.
		Детали		
1		Угольник зубчатый УЗМ400	1	
2		Угольник фигурный УФМ400	3	
		Стандартные изделия		
3		Шкаф щита		
		ЩШМ-600×400×250 УХЛ41Р30		
		ОСТ 36.13-76	1	
4	SA	Переключатель универ-		
		сальный УП 5312-С29		
		ТУ16.524.074-75	1	

Привязан

Инв. №

ГАП	Скоробов		
Нач. ИТО	Кравцов		
Гл. спец.	Грабовский		
Рук. гр.	Примушко		
Ст. инж.	Кобезкая		
Н. конт.	Грабовский		

252-2-29.1С.89 АИО-И5

Акушерский корпус на 40 коек (в конструкциях 1.020.1-2с)

Стадия	Лист	Листов
Р	1	6

Щит автоматизации дренажного насоса N1(N2) Общий вид.

ГИПРОНИИЗДРАВ Киевский филиал

Копировал: Формат: А4

Поз.	Обозначение	Наименование	Кол.	Примеч.
		Кнопки КЕ-011 УЗ исп. 2		
		ТУ 16.642.015.84		
5	SB2	Черный „Пуск"	1	
6	SB1	Красный „Стоп"	1	
		Арматура сигнальная		Лампа
		~220В ТУ16.535.931-73		А24-1
7	HL	АЕР 223 1У1 зеленый колпа-		
		чок	1	
8	KV	Реле промежуточное		
		ПЭ-37-22У3, ~220В		
		ТУ16.523-457-80	1	
9	SF	Выключатель автомати-		
		ческий А63-М, Jн=0,6А		
		Jотс.=1,37н ТУ6.522.110-74	1	

Взам. инв. №

Подпись и дата

Инв. № подл.

Привязан

Инв. №

252-2-29.1С.89 АИО-И5

Лист 2

Копировал: Формат: А1

Поз.	Обозначение	Наименование	Кол	Примеч
10	XT1, XT2	Блок зажимов БЗ-24-4П16-2-		
		В/В У3-10 ТУ16.526.462-79	2	
11		Упор ТУ36-1751-74	2	
12		Перемычка ТУ36.1752-74	1	
13		Рамка 66×26 ТУ36.1130-74	5	
		Материалы:		
14		Провод 380 ГОСТ 6323-75 ПВ 1×1,0	15м	
15		Провод 380 ТУ16.505.434-73 ПМВГ-1×0,75	10м	

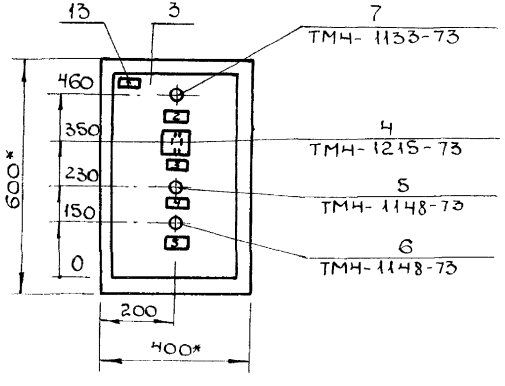

1.* Размеры для справок.
2. Покрытие-вариант 1 ОСТ 36.13-78.
3. По данному чертежу изготовить два щита.
4. Таблицы соединений и подключений выполнять на основании схем АИО лист 23

Привязан

Инв.№

252-2-29.1с.89 АИО-ИЗ

Лист 3

Копировал: Формат: А4

Инв.№подл. | Подпись и дата | Взам.инв.№

Привязан

Инв.№

252-2-29.1с.89 АИО-ИЗ

Лист 4

Копировал: Формат: А4

Вид на внутренние плоскости (развернуто)

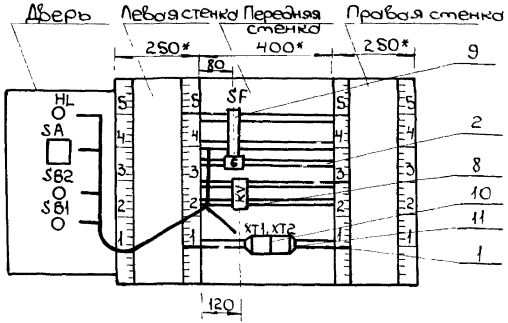

Привязан

Инв. №

252-2-29.1С.89	АИО-ИС	Лист	5

Копировал: Формат: А4

Надписи на табло в рамках

№ надписи	Надпись	Кол.	№ надписи	Надпись	Кол.
	Рамка 66×26				
1	Щит автоматизации дренажного насоса N1(N2)	1			
2	Насос включен	1			
3	Выбор режима управления: Местн.-Откл.-Авт.	1			
4	Включение насоса	1			
5	Отключение насоса	1			
6	Схема управления 0,6А	1			

Привязан

Инв. №

252-2-29.1С.89	АИО-ИС	Лист	6

Копировал: Формат: А4

Инв. № подл. | Подпись и дата | Взам. инв. №

Ал. 9

Поз.	Обозначение	Наименование	Кол.	Примечан.
		Детали		
1		Угольник У3М 600	8	
		Стандартные изделия		
2		Шкаф щита щшм-1000х600х350 УХЛ4 I Р30 ОСТ 36.13-76	1	
		Прочие изделия		
3	SA1, SA2	Переключатель универсальный ТУ 16.524.074-75 УП 5312-Ф343	2	
		Кнопка КЕ 011 У3 ТУ 16.526.642.015-84		
4	SB1, SB3, SB6	Красный толкатель, исп. 2	3	
5	SB2, SB4, SB5	Черный толкатель, исп. 2	3	
6	SB7	Желтый толкатель, исп. 2	1	
		Арматура сигнальная лампа А24-1 ТУ 16.535.931-73		
7	HL1, HL2	АЕР-223-1 зеленый колпачок	2	
8	HL3, HL4	АЕР-221-1 красный колпачок	2	

Инв. № подл. | Подпись и дата | Взам. инв. №

		252-2-29.1С.89 АИО-И6			
		Акушерский корпус на 40 коек (в конструкциях 1.020.1-2с)			
			Стадия	Лист	Листов
			Р	1	7
ГАП	Скорохар	Шит автоматизации насосов оборотного водоснабжения. Общий вид.	ГИПРОНИИЗДРАВ Киевский филиал		
Нач. ИТО	Кравцов				
Гл. спец.	Грабовский				
Рук. гр.	Примушко				
Ст. инж.	Кабезкая				
Н. контр.	Грабовский				

Формат А4

252-2-29.1С.89 АИО-И6 — Лист 2

Копир. Мкртчян М.

Формат А4

Поз.	Обозначение	Наименование	Кол.	Примечан.
9	КТ	Реле времени		
		ВЛ-54 УХЛ4, 0,1с ... 30 мин		
		ТУ 16. 523.624-80	1	
10	KV1, KV3 ... KV6	Реле промежуточное		
		ПЭ-37-44 У3 ~ 220В		ТМ3-
		ТУ 16-523.457-80	5	13-77
11	KV2	Реле промежуточное		ТМ3-
		двухпозиционное		13-77
		РП 12 ~ 220В		
		ТУ 16. 523.072-75	1	
12	SF1 ... SF3	Выключатель		ТМ3-
		автоматический		14-77
		А63-М $I_н$ = 1А		
		ТУ 16. 522.110-74	3	
13	XT1 ... XT4	Блок зажимов БЗ-24-		
		УП16- В/В У3-10, ТУ16-526.462-79	4	

Инв. № подл. | Подпись и дата | Взам. инв. №

Поз.	Обозначение	Наименование	Кол.	Примечан.
14		Рамка 66 х 24		
		ТУ 36. 1130-74	14	
		Материалы		
15		Провод 380 ГОСТ 6323-78		
		ПВ 11 х 1.0	100м	
16		Провод 380		
		ТУ 16-505.434-73		
		ПМВГ 1х0,75	50м	

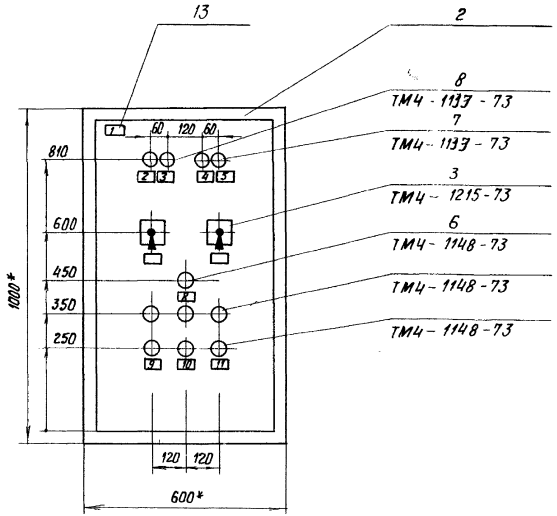

1. *Размеры для справок.
2. Покрытие – вариант 1 ОСТ 36.13-76.
3. По данному чертежу изготовить один щит.

Инв.№ подл. | Подпись и дата | Взам.инв.№

Вид на внутренние плоскости (развернуто)

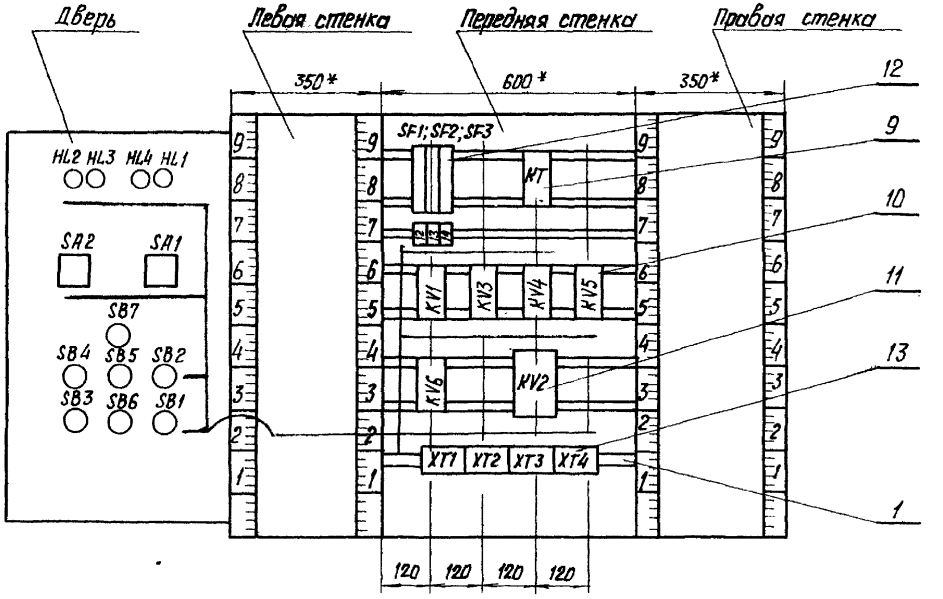

252-2-29.1С.89	АИО-И6	Лист 6

Копир. Мкртчан Л.Г.

Формат А3

№ надпи-си	Надпись	Кол.
	Рамка 66 х 26	
1	Щит автоматизации	
	насосов обратного	
	водоснабжения.	1
2	Насос №1 Включен	1
3	Авария рабочего	
	насоса	
4	Включен резервный	
	насос	1
5	Насос №2 Включен	1
6	Насос №1 Режим работы:	
	Местн. Дез.-Откл.-Раб.	1
7	Насос №2 Режим работы:	
	Местн. Дез.-Откл.-Раб.	1
8	Съем сигнала	
	„Авария"	1

№ надпи-си	Надпись	Кол.
9	Насос №1 „Пуск"-„Стоп"	1
10	Рабочий режим:	
	„Пуск"-„Стоп"	1
11	Насос №2 „Пуск"-„Стоп"	1
12	Насос №1 ~ 220В	1
13	Насос №2 ~ 220В	1
14	Общие цепи: ~ 220В	1

Инв. №

ал.9

Поз.	Обозначение	Наименование	Кол.	Примеч
		Детали		
1		Угольник зубчатый УЗМ600	2	
		Стандартные изделия		
2		Статив С-II-600 1Р00 ОСТ 36.13-76	1	
		Прочие изделия		
		Термометр показывающий сигнализирующий с металлической защитной оболочкой соединительного капиляра ТГП-100 эк. Глубина погружения термобаллона 160мм.		
3	П1.ВК1 П2.ВК2	-50° ÷ +50°С	2	
4	П1.ВК2.П2.ВК3	0° ÷ 150°С	2	
5		Рамка 66×26	5	
6		Коробка соединительная КСК-8	1	
		Материалы		
		Провод 380 ГОСТ 6323-79 ПВ 1×1,0	15м	

Привязан

Инв. №

252-2-29.1С.89 АИО-И7

Акушерский корпус на 40 коек (в конструкциях 1.020.1-2с)

			Стадия	Лист	Листов
ГАП	Скороход		Р	1	4
Нач.ИТО	Кравцов				
Гл.спец	Грабовский				
Рук.гр.	Примушко				
Ст.инж	Кобезкая				
Н.конт	Грабовский				

Щит приборов систем П1, П2. Общий вид. Общий вид.

ГИПРОНИИЗДРАВ Киевский филиал

Инв. № подл. | Подпись и дата | Взам. инв. №

Привязан

Инв. №

252-2-29.1С.89 АИО-И7

Лист 2

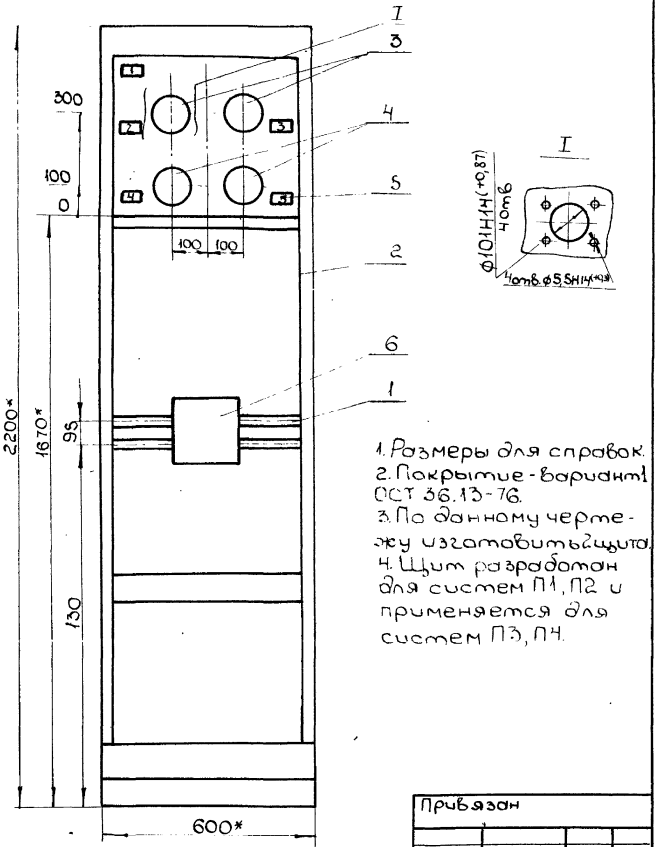

1. Размеры для справок.
2. Покрытие - кадмий 1 ОСТ 36.13-76.
3. По данному чертежу изготовить 2 щита.
4. Щит разработан для систем П1, П2 и применяется для систем П3, П4.

Привязан

Инв. №

252-2-29.1С.89 АИО-И7 Лист 3

Надписи на табло и в рамках

33

№ надписи	Надпись	Кол.	№ надписи	Надпись	Кол.
	Рамка 66×26				
1	Щит приборов приточных систем П1, П2 (П3, П4).				
2	П1 (П3) Температура наружного воздуха	1			
3	П2 (П4) Температура наружного воздуха	1			
4	П1 (П3) Температура теплоносителя	1			
5	П2 (П4) Температура теплоносителя				

Взам. инв. №

Подп. и дата

Инв. № подл.

Привязан

Инв. №

252-2-29.1С.89 АИО-И7 Лист 4

Поз.	Обозначение	Наименование	Кол.	Примеч.
		Детали		
1		Угольник зубчатый УЗМ600	2	
		Стандартные изделия		
2		Статив С-II-600 1Р00 ОСТ 36.13-76	1	
		Прочие изделия		
		Термометр показывающий сигнализирующий с металлической защитной оболочкой со-		

Привязан

Инв. №

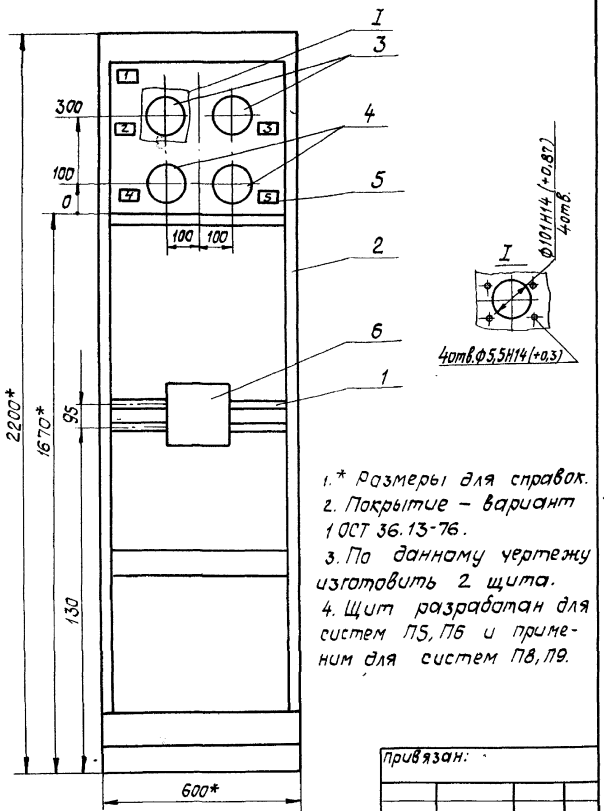

1.* Размеры для справок.
2. Покрытие – вариант 1 ОСТ 36.13-76.
3. По данному чертежу изготовить 2 щита.
4. Щит разработан для систем П5, П6 и применим для систем П8, П9.

Привязан:

Инв. №

Изм.	Лист	№ докум.	Подпись	Дата

252-2-29.1с.89 АИО-И8 Лист 3

№ надписи	Надпись	Кол.
	Рамка 66х26	
1	Щит приборов приточных систем П5, П6 (П8, П9)	
2	П5 Температура наружного воздуха	1
3	П6. Температура наружного воздуха	1
4	П5. Температура теплоносителя	1
5	П6. Температура теплоносителя	

№ надписи	Надпись	Кол.

Привязан

Инв. №

Инв. № подл. | Подпись и дата | Взам. инв. №

252-2-29.1с.89 АИО-И8 Лист 4

ал. 9

Поз.	Обозначение	Наименование	Кол.	Прим.
		Детали		
1		Угольник зубчатый УЗМ 400	1	
		Стандартные изделия		
2		Шкаф щита ЩШМ 600×400×250 УХЛ4 1Р30 ОСТ 36.13-76	1	
		Прочие изделия		
		Термометр показывающий сигнализирующий с металлической защитной оболочкой соединительного капилляра. Глубина погружения термобаллона 160мм. ТГП-100 ЭК		

Привязан

Инв.№

ГАП	Скороход		
Нач.ИТО	Кравцов		
Гл.спец.	Грабовский		
Рук.гр.	Примушко		
Ст.инж.	Кобезкая		
Н.конт.	Грабовский		

252-2-29.1С.89 АИО-И9

Акушерский корпус на 40 коек (в конструкциях 1.020.1-2с)

Стадия	Лист	Листов
Р	1	5

Щит приборов системы П7 (П13) Общий вид

ГИПРОНИИЗДРАВ Киевский филиал

Копировал: Формат: А4

Поз.	Обозначение	Наименование	Кол.	Примеч.
3	ВК1	-50° ÷ +50°С	1	
4	ВК2	0° ÷ +150°С	1	
5	ХТ	Блок зажимов БЗ-24-4П16-В/В УЗ-10 ТУ16.326.462-79	1	
6		Упор ТУ 36.1751-74	2	
7		Перемычка ТУ 36.1752-74	1	
8		Рамка 66×26 ТУ36.1130-74	3	
		Материалы		
9		Провод 380 ТУ16.505.434-73 ПМВГ 1×0,75	10м	

Взам. инв.№ | Подпись и дата | Инв.№ подл.

Привязан

Инв.№

252-2-29.1С.89 АИО-И9 Лист 2

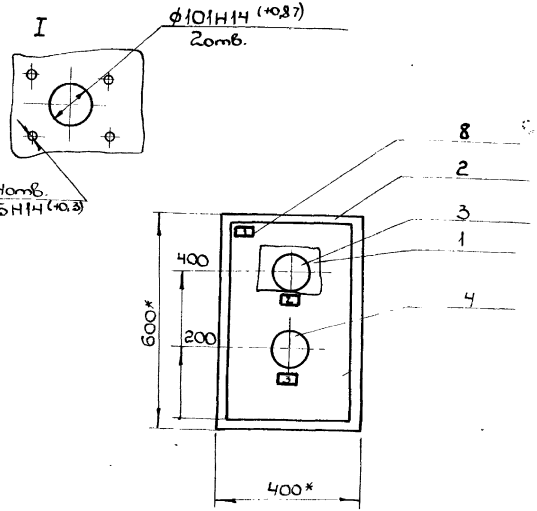

1. * Размеры для справок.
2. Покрытие-вариант 1 ОСТ 36.13-76.
3. Щит разработан для системы П7 и применяется для системы П13.
4. По данному чертежу изготовить 2 щита

Привязан

Инв.№

Вид на внутренние плоскости (развернуто)

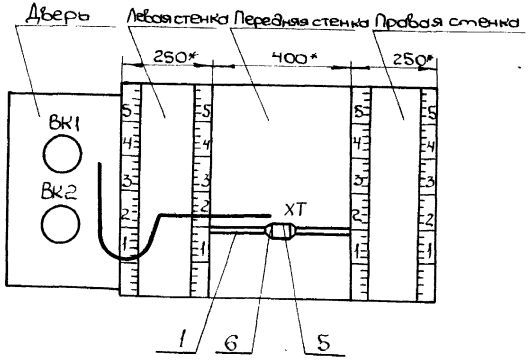

Инв.№подл. | Подпись и дата | Взам.инв.№

Привязан

Инв.№

Надписи на табло и в рамках

№ надписи	Надпись	Кол.	№ надписи	Надпись	Кол.
	Рамка 66×26				
1	Щит приборов для приточной системы П7(П13)	1			
2	Температура наружного воздуха	1			
3	Температура обратного теплоносителя	1			

Привязан

Инв. №

252-2-29.1С.89 АИО-И9 Лист 5

Копировал: Формат: А4

Взам. инв. | Подписи и дата | Инв. № подл.

ал.9

Поз.	Обозначение	Наименование	Кол.	Прим.
		Детали		
1		Угольник зубчатый УЗМ 600		
		Стандартные изделия		
2		Статив С-II-8001Р00 ОСТ 36.13-76		
		Прочие изделия		
		Термометр показывающий сигнализирующий с металлической защитной оболочкой соединительного капилляра ТГП-100 ЭК. Глубина погружения термобал-		

Привязан

Инв.№

252-2-29.1С.89 АИО-И10

Акушерский корпус на 40 коек (в конструкциях 1.020.1-2с)

ГАП	Скороход		Стадия	Лист	Листов
Нач.ИТО	Кравцов		Р	1	4
Гл.спец.	Грабовский				
Рук.гр.	Пронушко				
Ст.инж.	Кобезкая				
Н.конт.	Грабовский				

Щит приборов систем П10, П11, П12 Общий вид

ГИПРОНИИЗДРАВ Киевский филиал

Поз.	Обозначение	Наименование	Кол.	Примеч.
		лона 160мм		
3	П10. ВК1, П11, ВК1, ВК1, П12.	-50°÷+50°С	3	
4	П10. ВК2, П11, ВК2, П12, ВК2	0°÷+150°С	3	
5		Рамка 66×26	7	
6		Коробка соединительная КСК-8	1	
		Материалы		
7		Провод 380 ГОСТ 6323-79 ПВ1×1,0	15м	

Взам.инв.№ | Подпись и д-а | Инв.№ подл.

Привязан

Инв.№

252-2-29.1С.89 АИО-И10 Лист 2

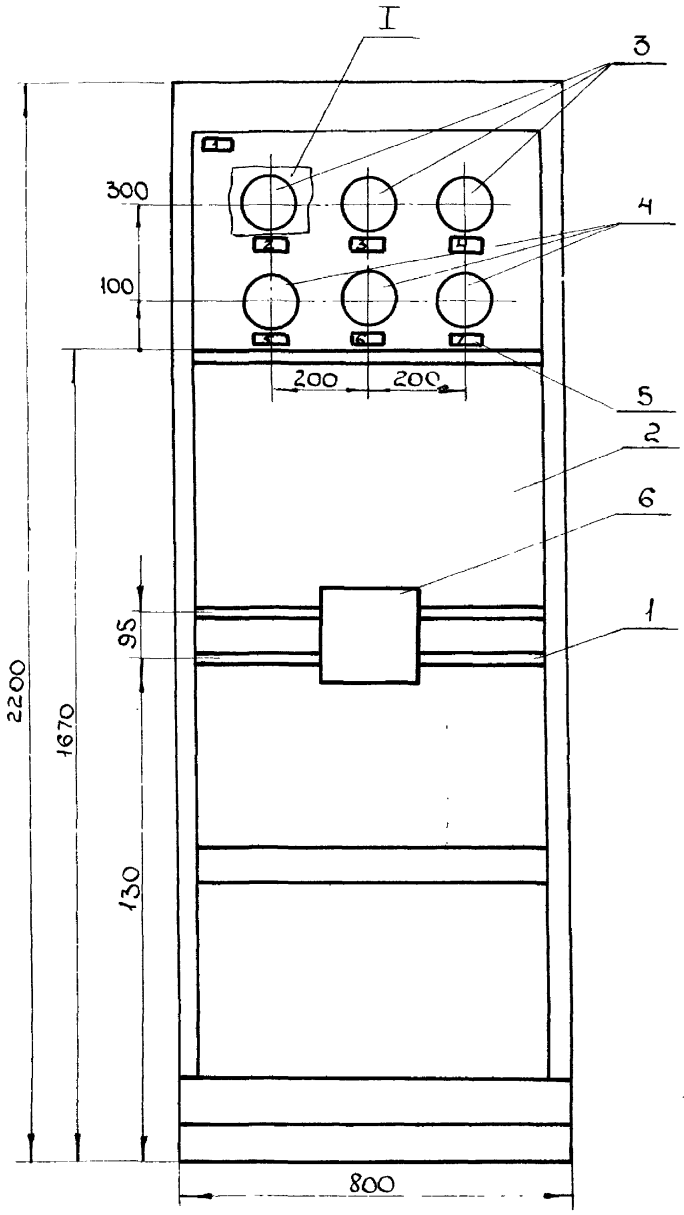

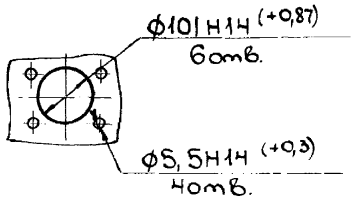

1.*Размеры для справок.
2. Покрытие-вариант 1 ОСТ 36.13-76.
3. По данному чертежу изготовить один щит.

Привязан

Инв.№

252-2-29.1С.89 АИО-И10

Лист 3

№ надписи	Надпись	Кол.
	Рамка 66×26	
1	Щит приборов приточных систем П10, П11, П12	1
2	П10. Температура наружного воздуха.	1
3	П11. Температура наружноговоздуха	1
4	П12. Температура наружноговоздуха	1
5	П10. Температура теплоносителя	1
6	П11. Температура теплоносителя	1
7	П12. Температура теплоносителя	1

Привязан

Инв. №

Инв. № подл. | Подпись и дата | Взам. инв. №

252-2-29.1С.89 АИО-И10

Лист 4

Альбом

ал. 9

Поз.	Обозначение	Наименование	Кол.	Примеч.
		Детали		
1.		Угольник зубчатый УЗМ600	1	
2		Угольник фигурный УФМ600	7	
		Стандартные изделия		
3		Шкаф щита		
		ЩШМ 1000×600×350УХЛ4 1Р30		
		ОСТ 36.13-76	1	
		Прочие изделия		
		Кнопка КЕ011-У3		
		ТУ16-642.015-84		
4	SB1, SB5	Черный, безнадписи, исп.2	12	
5	SB2	Красный, безнадписи, исп.2	1	
6	SB3, SB4	Желтый, безнадписи, исп.2	2	

Привязан

Инв.№

ГАП	Скороход		
Нач.ИТО	Кравцов		
Гл.спец.	Гробовский		
Руг.гр.	Примушко		
Ст.инж.	Кобежская		
Н.конт.	Гробовский		

252-2-29.1С.89 АИО - И11

Акушерский корпус на 40 коек (в конструкциях 1.020.1-2с)

Стадия	Лист	Листов
Р	1	7

Щит противопожарной автоматики и аварийной сигнализ. Общий вид

ГИПРОНИИЗДРАВ Киевский филиал

Копировал: Формат: А4

Поз.	Обозначение	Наименование	Кол.	Примеч.
		Арматура сигнальная ~220В		ТМ4-133-73
		ТУ16-535.931-73		
7	1HL, 2HL	АЕР22 51У1 молочный колпачок	2	Лампа
8	HL1...HL4	АЕР221 1У1 красный колпачок	4	А24-1
		Реле промежуточное универсальное ~220В		ТМ3-13-77
		ТУ16-523.331-78		
9	KV3...KV7	ПЭ-37.22У3	5	
10	KV1, KV2	ПЭ-37-24У3	2	
11	SF1, SF2	Выключатель автоматический		ТМ3-14-77
		ТУ16-522.110-74		
		А63-М Jн-1А Jотс=1,3Jн	2	
12	VД1...VД4	Диод кремневый Д226-Б		
		ЩВ 3,362.002-ТУ	4	
13	XT1...XT4	Блок зажимов 2,4-4П16-2-В/В 73-10 ТУ16.526.462-79	4	

Взам.инв.№ | Подпись и дата | Инв.№ подл.

Привязан

Инв.№

252-2-29.1С.89 АИО-И11 Лист 2

Копировал: Формат: А4

Поз.	Обозначение	Наименование	Кол.	Прим.
14		Упор ТУ 36.1751-74	4	
18		Перемычка		
		ТУ 36.1752-74	1	
19		Рамка 66×26		
		ТУ 36.1130-74	13	
20		Плата гетинаксовая		
		разм. 50×100мм	1	
		Материалы:		
21		Провод 380 ГОСТ6323-79		
		ПВ1 ×1,0	50м	
22		Провод 380		
		ТУ16-505,434-73		
		ПМВГ 1×0,75	15м	

Привязан

Инв.№

252-2-29.1С.89 АИО-ИП

Лист 3

Поз.	Обозначение	Наименование	Кол.	Прим.

Привязан.

Инв.№

252-2-29.1С.89 АИО-ИП

Лист 4

Инв.№ подл. | Подпись и дата | Взам. инв.№

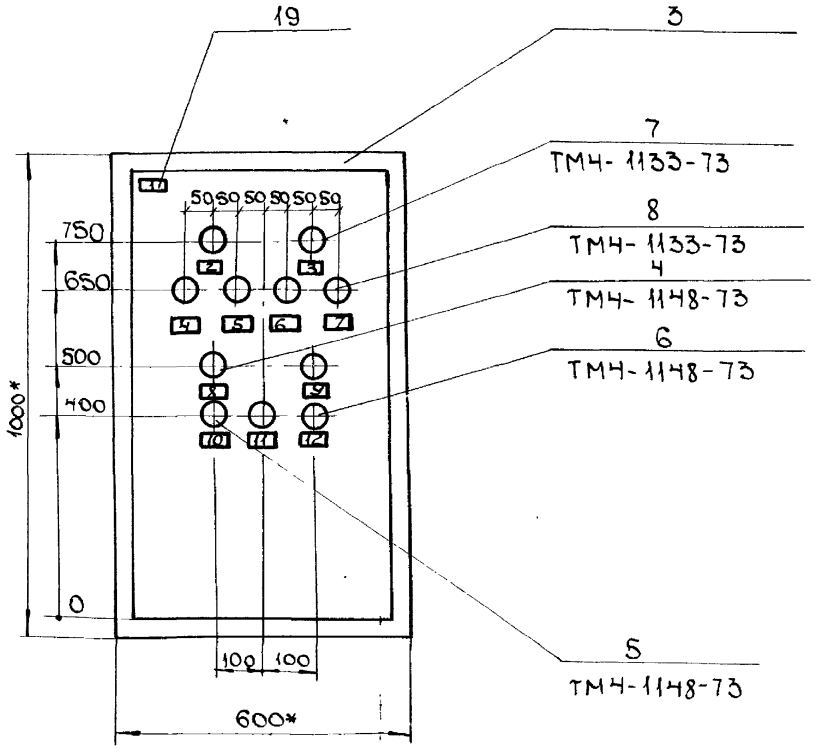

1 * Размеры для справок.
2. Покрытие - вариант 1 ОСТ 36.13-76.
3. Таблица соединений и подключений выполнять на основании схем АИО, листы 27, 28
4. По данному чертежу изготовить один щит.

Привязан

Инв. № подл. | Подпись и дата | Взам. инв. №

Инв. №

252-2-29.1С.89 АИО-И

Вид на внутренние плоскости (развернуто)

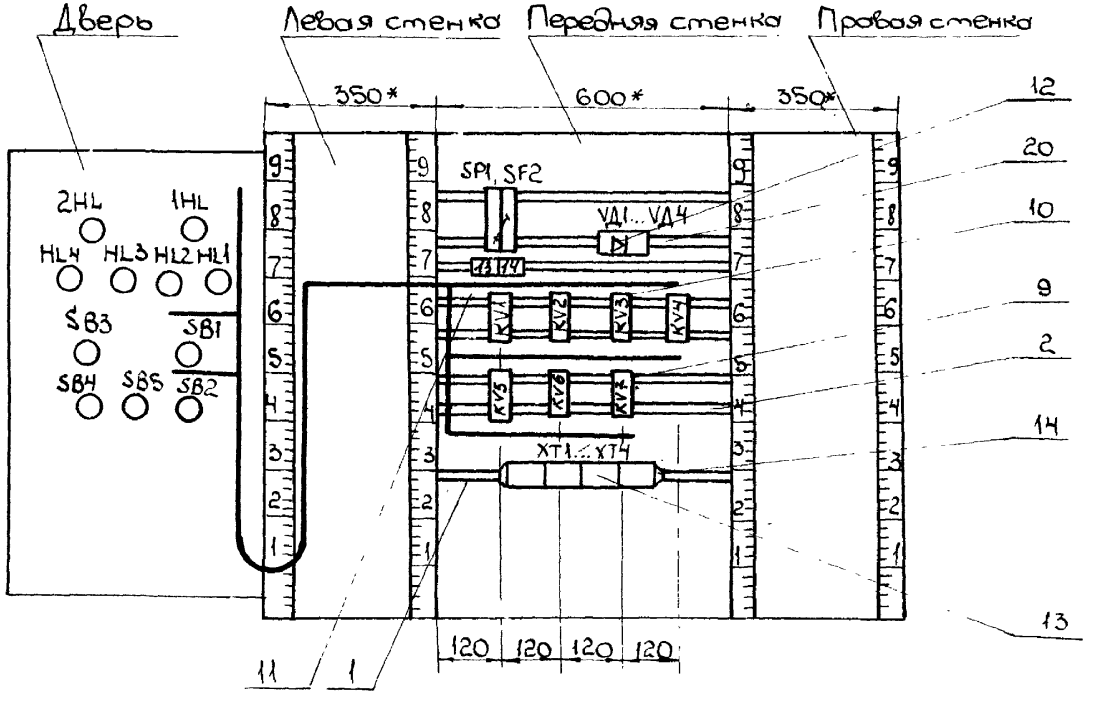

Привязан

Инв. №

252-2-29.1С.89 АИО-И11

Лист 6

Копировал

№ надписи	Надпись	Кол
	Рамка 66×26	
1	Щит противопожарной автоматики и аварийной сигнализации.	1
2	Схема противопожарной автоматики. Контроль напряжения	1
3	Схема аварийной сигнализации контроль напряжения	1
4	Резервный насос оборотного водоснабжения включ.	1
5	Аварийный уровень в дренажном приямке №1	1
6	Аварийный уровень в канализационном	

№ надписи	Надпись	Кол
	трубопроводе.	
7	Аварийный уровень в дренажном приямке №2	
8	Отключение вентиляции при пожаре	1
9	Опробование световой сигнализации	1
10	Съем сигнала „Пожар"	1
11	Съем звукового сигнала	1
12	Опробование звукового сигнала	1
13	Схема противопожарной автоматики ~220В	1
14	Схема сварийной сигнализации ~220В	1

Ал.4

Привязан

Инв. №

252-2-29.1С.89 АИО-И11

Лист 7

Копировал: Ж Формат: А4

Инв.№ подл. | Подпись и дата | Взам. инв.№

Поз.	Обозначение	Наименование	Кол.	Примеч.
		Детали		
1		Угольник зубчатый		
		УЗМ 600	2	
2		Угольник фигурный		
		УФМ 600	7	
		Стандартные изделия		
3		Шкаф щита		
		ЩШМ 1000х600х350 УХЛ4 1Р30		
		ОСТ 36.13-76	1	
		Прочие изделия		
4	SA1	Переключатель		
		универсальный		
		ТУ 16.524.074-75		
		УП 5312-С86	1	
5	SA2	Переключатель		
		„Тумблер" тип ТВ1-1	1	
		Кнопка КЕ 011У3		
		ТУ16.642.015-84		
6	SB9	желтый, без надписи, исп. 2	1	
7	SB2, SB8	черный „Пуск", исп. 2	2	
8	SB1, SB7	красный „Стоп", исп. 2	2	
		Арматура сигнальная		
		~ 220В		
		ТУ16.535.931-73		
9	HL1, HL3, HL4	АЕР 223 1У1 зеленый колпачок	3	Лампа
10	HL5	АЕР 221.1У1 красный колпачок	1	А24-1

Привязан

Инв. №

Инв. № подл. | Подпись и дата | Взам. инв. №

252-2-29.1С.89 АИО-1-И1

Акушерский корпус на 40 коек (в конструкциях 1.020.1-2с)

ГАП	Скороход	
Нач. ИТО	Кравцов	
Гл. спец.	Грабовский	
Рук. гр.	Примушко	
Ст. инж.	Кобезская	
Н. контр.	Грабовский	

Вариант проекта с хозяйственно-бытовыми помещениями в подвале

Щит автоматизации приточной системы П14(П15, П16). Общий вид

Стадия	Лист	Листов
Р	1	7

ГИПРОНИИЗДРАВ
Киевский филиал

Копир.

Формат А4

Привязан

Инв. №

252-2-29.1С.89 АИО-1-И1

Лист 2

Поз.	Обозначение	Наименование	Кол.	Примеч.
11	KT1, KT2	Реле времени комбинированное, ~220В РКВ-11-43-121-УХЛ4 ТУ 16-647.036-86	2	
12	KV1... KV7	Реле промежуточное ПЭ-37-42У3 ~220В ТУ16-523-457-80	7	
		Выключатель автоматичес-кий переменного тока А63-М		ТМ3-14-77
13	SF1, SF2	ТУ16-522-110-74 $I_н$ = 2А	2	
14	SF3	$I_н$ = 4 А	1	
15	XT1... XT5	Блок зажимов БЗ-24-4П16 -818-43-10; ТУ16.526.462-79	5	
16		Упор ТУ36-1751-74	2	

Привязан

Инв. №

252-2-29.1С.89 АИО-1-И1

Лист 3

Копир. Формат А4

Поз.	Обозначение	Наименование	Кол.	Примеч.
17		Перемычка ТУ36-1752-74	4	
18		Рамка 66х26 ТУ36-1130-74	15	
		Материалы		
19		Провод 380 ГОСТ 6323-79 ПВ1х1,0	90м	
20		Провод 380 ТУ16-505-434-73 ПМВГ 1х0,75	20м	

Инв. № подл. | Подпись и дата | Взам. инв. №

Привязан

Инв. №

252-2-29.1С.89 АИО-1-И1

Лист 4

Копир.

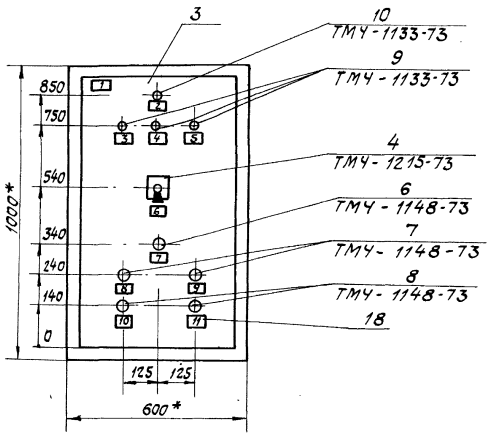

1. *Размеры для справок.
2. Покрытие - вариант 1 ОСТ 36.13-76.
3. Таблицы соединений и подключений выполнять на основании схем АИО-01 листы 3,4.
4. Щит разработан для приточной системы П14 и применяется для приточных систем П15, П16.
5. По данному чертежу изготовить 3 щита.

Вид на внутренние плоскости (развернуто)

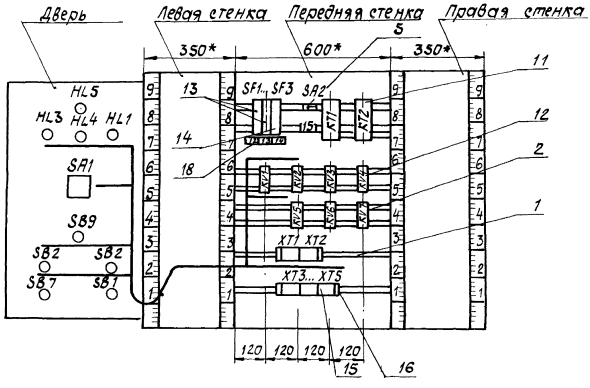

Надписи на табло и в рамках

№ надписи	Надпись	Кол.
	Рамка 66х26	
1	Щит автоматизации приточной системы П14 (П15, П16)	1
2	Авария калорифера	1
3	Вентилятор включен	1
4	Вентиль открыт	1
5	Электронагреватель включен	1
6	Режим управления Местн. - Откл. - Дист.	1
7	Съем сигнала „Авария"	1
8	Включение вентилятора	1
9	Включение электронагревателя	1

№ надписи	Надпись	Кол.
10	Отключение вентилятора	1
11	Отключение электронагревателя	1
12	Схема управления ~220В	1
13	Электронагреватель ~ 220В	1
14	Схема защиты калорифера от замораживания ~ 220В	1
15	Режим работы Зима - Лето	1

Привязан

Инв. №

Поз.	Обозначение	Наименование	Кол.	Примеч.
		Детали		
1		Угольник уфм 400	4	
2		Угольник уЗм 400	1	
		Стандартные изделия		
3		Шкаф щита		
		ЩШМ 600×400×250 УХЛ 41 Р30		
		ОСТ 36.13-76	1	
		Прочие изделия		
4	SA1	Переключатель универ-		
		сальный УП 5312-С29		
		ТУ 16.524.074-75	1	
		Кнопка КЕО 111У3 исп. 2		
		ТУ 16 642.015-84		
5	SB1	Красный „Стоп"	1	
6	SB2, SB3	Черный „Пуск"	2	

Поз.	Обозначение	Наименование	Кол.	Примеч.
		Арматура сигнальная		Лампа
		~220 В ТУ 16.535.931-73		А24-1
7	HL2, HL3	АЕР 221 1У1 красный колпачок	2	
8	HL1	АЕР 223 1У1 зеленый колпачок	1	
9	KV1, KV2	Реле ПЭ-37 22 У33 ~220В		
		ТУ 16.523.457-80	2	
10	SF	Выключатель автоматиче-		
		ский А63-М, Jн=1А, ~220В		
		ТУ 16.522.110-74	1	
11	XT1, XT2	Блок зажимов 6324-4П16-8/8У3		
		-10; ТУ 16.526.462-79	2	
12		Рамка 66×26		
		ТУ 36.1130-74	8	
13		Упор ТУ 36-1751-74	2	
		Материалы		
14		Провод ПВ1 1×10, 380		
		ГОСТ 6323-79	25м	
15		Провод ПМВГ 1×0.75		
		ТУ 16×505.434-73	25м	

Привязан

Инв.№

Инв.№ подл. | Подпись и дата | Взам. инв.№

			252-2-29.1с.89 АИО-1-И2		
			Акушерский корпус на 40 коек		
ГАП	Скороход		Вариант проекта с хозяйственно-бытовыми помещениями в подвале	Стадия	Лист	Листов
Нач.ИТО	Кравцов			Р	1	5
Гл.спец.	Градовский					
Рук.гр.	Примишка		Щит автоматизации канализационной задвижки. Общий вид	ГИПРОНИИЗДРАВ Киевский филиал		
Ст.инж.	Кобезк					
Н.контр.	Грабовский					

Привязан

Инв.№

252-2-29.1С.89 АИО-1-И2		Лист 2

Копировал Формат А4

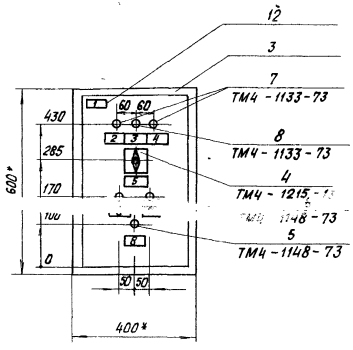

1. * Размеры для справок.
2. Покрытие – вариант 1 ОСТ 36.13-76.
3. Таблицы соединений и подключений выполнять на основании схем АИО-1 лист 7.
4. По данному чертежу изготовить один щит.

Привязан

Инв.№

252-2-29.1С.89 АИО-1-И2 Лист 3

Инв.№ подл. | Подпись и дата | Взам. инв.№

Вид на внутренние плоскости (развернуто)

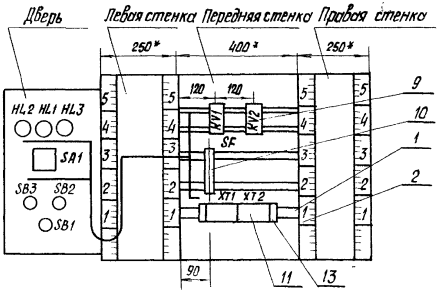

Привязан

Инв.№

252-2-29.1С.89 АИО-1-И2 Лист 4

Ал.у

№ надписи	Надпись	Кол.	№ надписи	Надпись	Кол.
	Рамка 66×26				
1	Щит автоматиза-				
	ции канализационной				
	задвижки.	1			
2	Задвижка закрыта.	1			
3	Задвижка открыта.	1			
4	Задвижка закли-				
	нила.	1			
5	Выбор режима				
	местн. - откл. - автом.	1			
6	Открытие.	1			
7	Закрытие.	1			
8	Отключение				
	задвижки	1			

Привязан

Инв. №

Поз.	Обозначение	Наименование	Кол.	Примеч.
		Детали		
1		Угольник зубчатый У3М400	1	
		Стандартные изделия		
2		Шкаф щита		
		600х400х250 УХЛ4 1Р30		
		ОСТ 36.13-76	1	
		Прочие изделия		
		Термометр показывающий		
		сигнализирующий с метал-		
		лической защитной обо-		
		лочкой соединительного		
		капилляра. Глубина		
		погружения термобаллона		
		160мм ТГП-100 ЭК		

Привязан

Инв. №

		252-2-29.1С.89 АИО-1-ИЗ	
		Акушерский корпус на 40 коек (в конструкциях 1.020.1-2с)	
ГАП	Скородод	Вариант проекта с хозяйственно-бытовыми помещениями в подвале	Стадия: Р; Лист: 1; Листов: 5
Нач. ЧТО	Кравцов		
Гл. спец.	Грабовский		
Рук. гр.	Примушко	Щит приборов приточной системы П14 Общий вид.	ГИПРОНИИЗДРАВ Киевский филиал
Ст. инж.	Кобезская		
Н. контр.	Грабовский		

Копир. Формат А4

Инв. № подл. | Подпись и дата | Взам. инв. №

Поз.	Обозначение	Наименование	Кол.	Примеч.
3	ВК1	-35°... +50°С	1	
4	ВК2	0°... +150°С	1	
5	ХТ	Блок зажимов БЗ-24-4П16-		
		-ВРУ3-10; ТУ 16-526.462-79	1	
6		Упор ТУ 36.1752-74	2	
7		Перемычка ТУ 36.1752-74	1	
8		Рамка 66х26		
		ТУ 36.1130-74	3	
		Материалы		
9		Провод 380		
		ТУ 16.505.434-73		
		ПМВГ 1х0.75	10м	

Привязан

Инв. №

252-2-29.1С.89 АИО-1-ИЗ	Лист 2

Ал.9

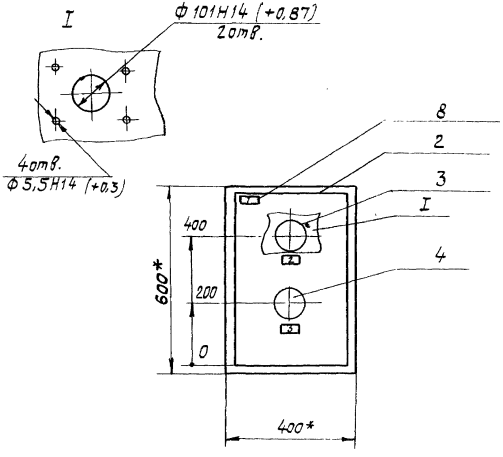

1. * размеры для справок.
2. Покрытие - вариант 1 ОСТ 36.13-76.
3. По данному чертежу изготовить один щит.

Привязан

Инв. N°

252-2-29.1С.89 АИО-1-И3 Лист 3

Копир. Формат А4

Инв. N подл. | Подпись и дата | Взам. инв. N

Вид на внутренние плоскости (развернуто)

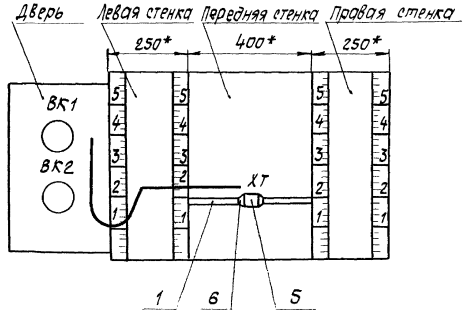

Привязан

Инв. N°

252-2-29.1С.89 АИО-1-И3 Лист 4

Копир. Формат А4

Оп. 9

№ надписи	Надпись	Кол.	№ надписи	Надпись	Кол.
	Рамка 66×26				
1	Щит приборов для приточной системы П14	1			
2	Температура наружного воздуха	1			
3	Температура обратного теплоносителя	1			

Привязан

Инв. №

ал. У

Поз.	Обозначение	Наименование	Кол.	Примеч.
		Детали		
1		Угольник зубчатый УЗМ 600	2	
		Стандартные изделия.		
2		Статив С-II-600 1Р00 ОСТ 36. 13-76	1	
		Прочие изделия.		
		Термометр показывающий сигнализирующий с металлической защитной оболочкой соединительного капил-		

Привязан

Инв. №

252-2-29.1С.89 АИО-1-И4

Акушерский корпус на 40 коек (в конструкциях 1.020.1-2с)

ГАП	Скороход	Вариант проекта с хозяйственно-бытовыми помещениями в подвале	Стадия	Лист	Листов
Нач. ИТО	Кравцов		Р	1	4
Гл. спец.	Грабовский				
Рук. гр.	[illegible]	Щит приборов приточных систем П15, П16	ГИПРОНИИЗДРАВ Киевский филиал		
Ст. инж.	Кобезкая				
Н. контр.	Грабовский				

Копир.

Формат А4

gost.e-ecolog.ru

Поз.	Обозначение	Наименование	Кол.	Примеч.
		ляра ТГП-100эк. Глубина погружения термобаллона 160 мм		
3	П15.ВК1, П16.ВК1	-50° ÷ +50°С	2	
4	П15.ВК2, П16.ВК2	0° ÷ 150°С	2	
5		Рамка 66×26	5	
6		Коробка соединительная КСК-8	1	
		Материалы		
		Провод 380 ГОСТ 6323-79 ПВ1×1.0	15м	

Инв. № подл. | Подпись и дата | Взам. инв. №

Привязан

Инв. №

252-2-29.1С.89 АИО-1-И4 Лист 2

Копир.

Формат А4