ТИПОВЫЕ ПРОЕКТНЫЕ
РЕШЕНИЯ
320-064.84

ТИПОВЫЕ ПЛОЩАДКИ С ТИПОВЫМИ ФИЗКУЛЬТУРНО-ИГРОВЫМИ УСТРОЙСТВАМИ

АЛЬБОМ II

ФИЗКУЛЬТУРНО-ИГРОВЫЕ УСТРОЙСТВА
АРХИТЕКТУРНО-СТРОИТЕЛЬНЫЕ РЕШЕНИЯ
(МЕТАЛЛИЧЕСКИЕ КОНСТРУКЦИИ)

СФ ЦИТП 620062, г.Свердловск, ул.Чебышева, 4
Зак. 1811 инв. 19301-02 тираж 80
Сдано в печать 6.03 1990 Цена 3-34

gost.e-ecolog.ru

ТИПОВЫЕ ПРОЕКТНЫЕ РЕШЕНИЯ
320-064.84
ТИПОВЫЕ ПЛОЩАДКИ С ТИПОВЫМИ ФИЗКУЛЬТУРНО-ИГРОВЫМИ УСТРОЙСТВАМИ

АЛЬБОМ II

СОСТАВ ПРОЕКТА

АЛЬБОМ I Типовые площадки. Архитектурно-планировочные решения.
АЛЬБОМ II Физкультурно-игровые устройства. Архитектурно-строительные решения. Металлические конструкции.
АЛЬБОМ III Физкультурно-игровые устройства. Архитектурно-строительные решения. Железобетонные конструкции.
АЛЬБОМ IV Физкультурно-игровые устройства. Архитектурно-строительные решения. Деревянные конструкции.
АЛЬБОМ V Рекламно-информационные установки
АЛЬБОМ VI Архитектурно-декоративные входы.
АЛЬБОМ VII Заводские изделия. Часть 1.
АЛЬБОМ VIII Заводские изделия. Часть 2.
АЛЬБОМ IX Ведомости потребности в материалах.
АЛЬБОМ X Спецификации оборудования.
АЛЬБОМ XI Сметы. Часть 1. Типовые площадки. Книга 1 (стр. 1-193). Книга 2 (стр. 194-314).
АЛЬБОМ XII Сметы. Часть 2. Физкультурно-игровые устройства. Малые формы архитектуры.

РАЗРАБОТАН
ЦНИИП градостроительства
Главный инженер проектного отделения Максимов Ю.Н.
Главный инженер проекта Алексеева Л.А.

ТЕХНИЧЕСКИЙ ПРОЕКТ УТВЕРЖДЕН
ГОСГРАЖДАНСТРОЕМ
ПРИКАЗ №АВ-1-1562 от 12.XI 1984 г.
РАБОЧИЕ ЧЕРТЕЖИ ВВЕДЕНЫ В ДЕЙСТВИЕ
ЦНИИП ГРАДОСТРОИТЕЛЬСТВА
ПРИКАЗ № 127 от 20.II 1984 г.

Типовой проект 320-064.84 Альбом IV

Лист	Наименование	Примечание на стр.
	Общие указания	4
АС 1-1	Устройство тип 1-М. „Штанга для упражнений стоя."	
	План. Фасады А и Б. Разрез 1-1.	5
АС.1-1	Устройство тип 1-М. „Штанга для упражнений стоя."	
	Схема расположения.	6
АС.1-2	Устройство тип 2-М. „Штанга для упражнений лёжа"	
	План. Фасады А и Б. Разрез 1-1	7
АС.1-2	Устройство тип 2-М. „Штанга для упражнений лёжа"	
	Схема расположения.	8
АС 1-3	Устройства тип 3-М и 4-М. „Силовой маятник".	
	Планы. Фасады А и Б.	9
АС.1-3	Устройство тип 3-М. „Силовой маятник."	
	Схема расположения.	10
АС.1-4	Устройство тип 4-М. „Силовой маятник."	
	Схема расположения.	11
АС.1-5	Устройство тип 5-М. „Стационарный эспандер."	
	План. Фасад. Вид „А".	12
АС.1-5	Устройство тип 5-М. „Стационарный эспандер."	
	Схема расположения	13
АС.1-6	Устройство тип 6-М. „Линейный рукоход."	
	План. Фасады А и Б. Разрез 1-1.	14
АС.1-6	Устройство тип 6-М. „Линейный рукоход."	
	Схема расположения.	15
АС.1-7	Устройство тип 7-М „Кольцевой рукоход."	
	План. Фасады А и Б.	16
АС.1-7	Устройство тип 7-М „Кольцевой рукоход."	
	Схема расположения	17

Лист	Наименование	Примечание на стр.
АС.1-8	Устройство тип 8-М. „Кольцевой рукоход."	
	План. Фасады А и Б.	18
АС.1-8	Устройство тип 8-М. „Кольцевой рукоход."	
	Схема расположения.	19
АС.1-9	Устройство тип 9-М „Балансирные качели."	
	План. Фасады А и Б.	20
АС.1-9	Устройство тип 9-М. „Балансирные качели."	
	Схема расположения.	21
АС.1-10	Устройство тип 10-М. „Лабиринт."	
	План. Виды А и Б. Разрез 1-1.	22
АС.1-10	Устройство тип 10-М. „Лабиринт."	
	Схема расположения.	23
АС.1-11	Устройство тип 11-М „Разновысокий бум."	
	Схема расположения.	24
АС.1-12	Устройство тип 12-М. „Спираль"	
	Схема расположения.	25
АС.1-13	Устройство тип 13-М. „Пружинящий балансир."	
	План. Фасады А, Б, В и Г. Разрезы 11-1 и 2-2.	26
АС.1-13	Устройство тип 13-М. „Пружинящий балансир."	
	Схема расположения.	27

Инв. № подл. | Подпись и дата | Взам. инв. №

320-064.84

			Стадия	Лист	Листов
Рук. гр. арх.	Горелик		Р	1	2
ГИП	Алексеева				
Гл. инж.	Железняк				
Р-к маст.	Овчинников				

Ведомость рабочих чертежей

ЦНИИПградостроительства

Копировал

Формат А2

19502-02

Лист	Наименование	Примечание на стр.
АС.1-14	Устройство тип 14-М. „Бегунки".	
	План. Фасад А, Б и В.	28
АС.1-14	Устройство тип 14-М. „Бегунки".	
	Схема расположения.	29
АС.1-14	Устройство тип 14-М. „Бегунки".	
	Барабан Б-1.	30
АС.1-14	Устройство тип 14-М. „Бегунки".	
	Барабан Б-2	31
АС.1-15	Устройство тип 15-М. „Стенка для метания".	
	План. Фасады А, Б и В.	32
АС.1-15	Устройство тип 15-М. „Стенка для метания".	
	Схема расположения.	33
АС.1-У	Устройства типов 1М ÷ 8М, 14М, 15М.	
	Узлы 1 ÷ 4.	34
АС.1-У	Устройства типов 3М ÷ 6М.	
	Узлы 5 ÷ 10.	35
АС.1-У	Устройства типов 7М, 8М, 13М	
	Узлы 11 ÷ 13.	36
АС.1-У	Устройство тип 9-М.	
	Узлы 1 ÷ 3.	37
АС.1-У	Устройства тип 10-М, 11-М	
	Узлы I ÷ V.	38
АС.1-У	Устройство тип 12-М.	
	Узел I.	39
АС.1-У	Устройство тип 14-М.	
	Узлы 1, 2.	40
АС.1-У	Устройство тип 14-М.	
	Узлы 3, 4.	41

Лист	Наименование	Примечание на стр.
АС.1-У	Устройство тип 15-М	
	Узлы 10, 11, 12.	42

Типовой проект разработан в соответствии с действующими нормами и правилами.

Главный инженер проекта – /Алексеева/

Физкультурно-игровые устройства запроектированы для следующих условий строительства:

- расчетная зимняя температура наружного воздуха - минус 30°С;
- скоростной напор ветра - для I географического района;
- вес снегового покрова - для III географического района;
- грунтовые воды отсутствуют;
- грунты непучинистые, непросадочные.

Физкультурно-игровые устройства предназначены для выполнения физкультурных упражнений по тяжелой и легкой атлетике, гимнастике, игровым видам. Установки объединены в проекте по принципу функционального назначения: поднятия тяжестей, подтягивания, лазания, балансирования, игры с мячом.

В данном альбоме разработаны физкультурно-игровые устройства, основные элементы которых запроектированы в металле.

Изготовление элементов устройств предусматривается в заводских условиях. Готовые элементы привозятся на место, монтируются по чертежам и закрепляются на месте стационарно.

Устройство тип 1-М „Штанга для упражнений стоя" предназначено для поднятия штанги от уровня груди человека на высоту вытянутых рук, но исключает вынос штанги за пределы установки. Металлические элементы окрашиваются в оранжевый цвет, штанга - в светло-серый.

Устройство тип 2-М „Штанга для упражнений лежа" отличается от типа 1-М расположением штанги на более низкой отметке. Лежа на скамье, упражняющийся „выжимает" штангу на высоту вытянутых рук. Металлические изделия и штанга окрашиваются аналогично типу 1-М, стойки скамьи - в черный цвет, мастил скамьи покрывается водостойким лаком.

Устройства 3-М и 4-М - „Силовой маятник" отличаются друг от друга количеством качающихся элементов, на которых укрепляется подвижный груз. Это дает возможность занимающимся на установке путем изменения плеча маятника устанавливать для себя необходимую нагрузку. Рамы окрашиваются в оранжевый цвет, штанга и крепления - в светло-серый, груз - в черный.

Устройство тип 5-М „Стационарный эспандер" имеет на верхней перекладине крючки, к которым при выполнении упражнений цепляется пружинный эспандер или резиновый бинт. Растягивая эспандер или резину, опираясь на разновысокие перекладины, выполняется гимнастическое упражнение. Установка окрашивается в оранжевый цвет.

Устройство тип 6-М „Линейный рукоход" предназначено для выполнения упражнений, заключающихся в том, чтобы повиснув на руках и поочередно перебрасывая их через штырьки продвигаться вдоль направляющих. Вертикальные рамы окрашиваются в оранжевый цвет, направляющие и лестницы - в ярко-синий.

Устройства тип 7-М и 8-М - „Кольцевой рукоход". Учитывая возрастное различие физических данных занимающихся, установки отличаются габаритными размерами. Упражнение на установках заключается в том, чтобы повиснув на горизонтальной кольцевой лестнице или на рукоятках, расположенных на внутреннем ее кольце, передвигаться по окружности рукохода на руках. Крестообразные перекладины и горизонтальные кольца, а также лестницы окрашиваются в ярко-желтый цвет, вертикальные рамы - в ярко-синий.

Устройство тип 9-М „Балансирные качели" предназначено для лазания, подтягивания и балансирования. Неподвижная рама и стоячное устройство окрашиваются в вишневый цвет, подвижная рама - в желтый, цепь в черный. Деревянные перекладины покрываются бесцветным лаком.

Устройство тип 10-М „Лабиринт" служит для преодоления на руках пространства между соседними элементами лабиринта. На этой установке возможны соревнования на скорость передвижения. Устройство окрашивается в оранжевый цвет.

Устройство тип 11-М „Разновысокий бум". Упражнение на буме заключается в том, чтобы сохраняя равновесие, пробежать или пройти по всем ступеням. Стойки окрашиваются в черный цвет, брусья покрываются бесцветным лаком.

Устройство тип 12-М „Спираль" имеет в нижней своей части деревянные бруски, по которым требуется пролезть. Спираль окрашивается в вишневый цвет, стойки - в черный, брусья покрываются бесцветным водостойким лаком.

Устройство тип 13-М „Пружинящий балансир". Для выполнения упражнения требуется поочередно запрыгнуть на пружинящие ступени и спрыгнуть с них. Площадки и пружины окрашиваются в серый цвет, остальные элементы - в синий.

Устройство тип 14-М „Бегунки" развивает силу и ловкость. Оно служит для лазания, подтягивания на „шведской стенке", отработки бега на месте на вращающихся барабанах. Металлические лестницы и поручни окрашиваются в синий цвет, поверхности и торцы барабанов - в оранжевый.

Устройство тип 15-М „Стенка для метания" предназначена для отработки удара ногой, для метания мяча рукой, для отбойных упражнений с ракеткой, для отработки баскетбольных бросков. Разметка на щитах и все металлические элементы окрашиваются в черный цвет, доски щитов стенки - в желтый, баскетбольный щит - в белый.

			320-064.84
Рук. гр. АОК	Горелик		Общие указания
ГИП	Алексеева		Стадия: Р; Лист: —; Листов: 1
Гл. инж.	Железняк		ЦНИИПградостроительства
Рук. маст.	Овчинников		

Инв. № подл. | Подпись и дата | Взам. инв. №

Фасад „А"

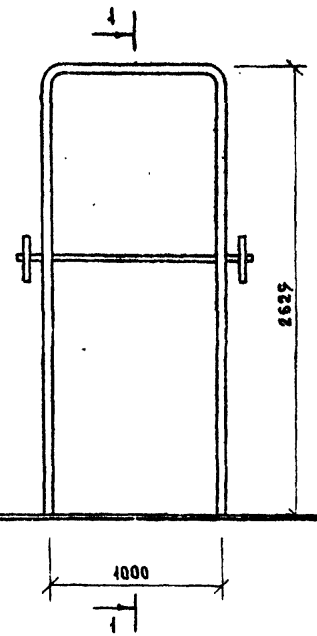

Фасад „Б"

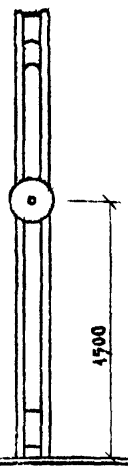

Разрез 1-1

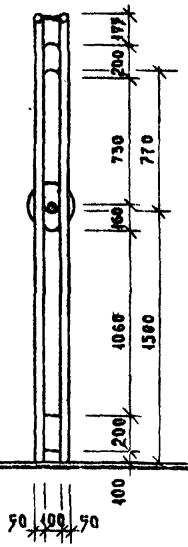

План

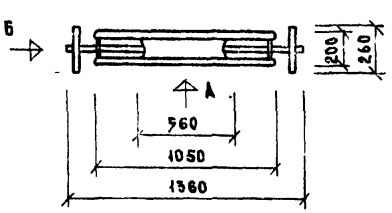

Архит.	Штрамберг		
Рук гр арх.	Горелик		
Гип	Алексеева		
Д. инж.	Железняк		
Рук. маст.	Овчинников		

320-064.84 АС.1-1

Типовые площадки с типовыми физкультурно-игровыми устройствами

Устройство тип 1-М. „Штанга для упражнений стоя"

Стадия	Лист	Листов
Р	1	2

План. Фасады А и Б. Разрез 1-1.

ЦНИИП градостроительства

Копировал Лебедева

Формат 12

19502-02

Инв. № подл. | Подпись и дата | Взам. инв. №

Типовой проект 320-064.84 Альбом II

Фасад

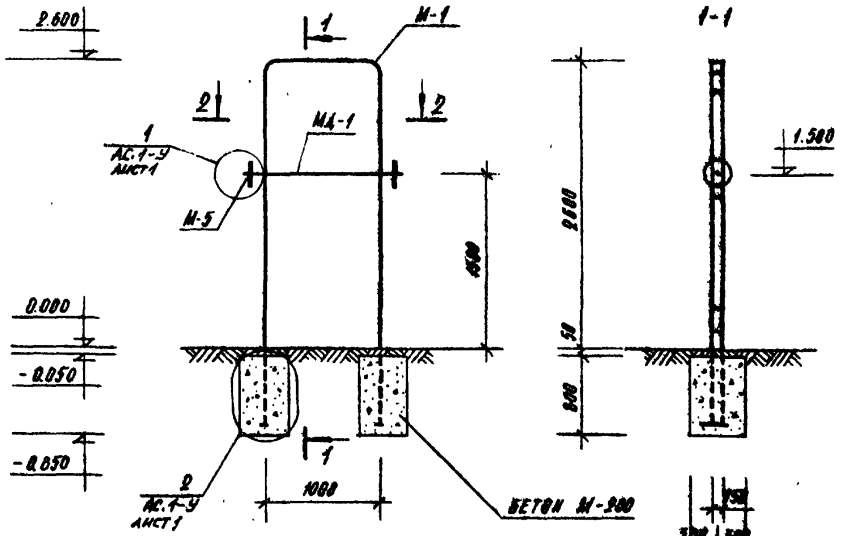

1-1

2-2

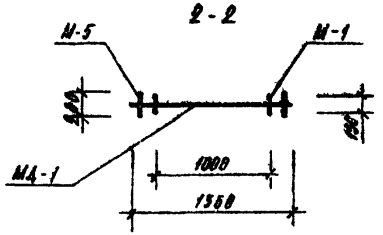

План фундаментов

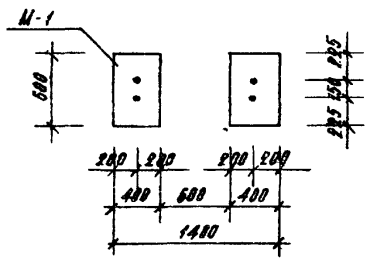

Марка	Обозначение	Наименование	кол.	Масса ед., кг.	Примеч.
		Сборочные единицы			
МД-1	320-064.84 10.10.0	Изделие металлическое	1	18.65	
М-1	10.20.0	То же	1	76.3	
М-5	10 10.1	"	1	13.35	
		Материалы			
		Бетон М-200	м³	0.4	

Ст инж.	Лисицына		
Рук.гр.арх	Горелик		
Гип.	Алексеева		
Гл инж.	Железняк		
Рук маст	Овчинников		

320-064.84 АС. 1-1

Типовые площадки с типовыми физкультурно-игровыми устройствами

Устройство тип 1-М. „Штанга для упражнений стоя."

Стадия	Лист	Листов
Р	2	

Схема расположения.

ЦНИИПградостроительства

Копировал

Формат 12

18502-02

Инв. № подл. | Подпись и дата | Взам. инв. №

Типовой проект 320-064.84 Альбом III

Фасад „А"

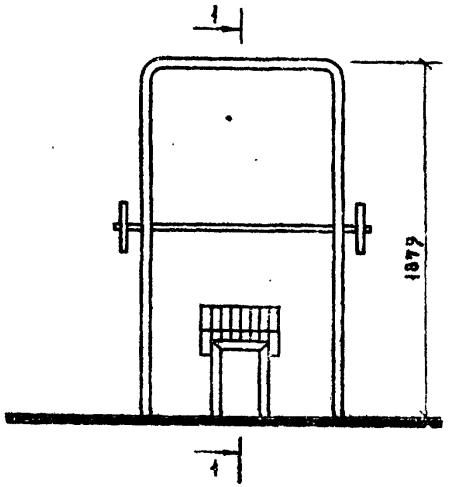

Фасад „Б"

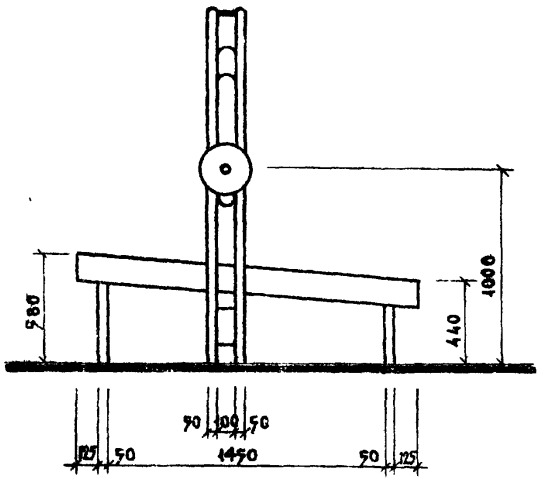

1 - 1

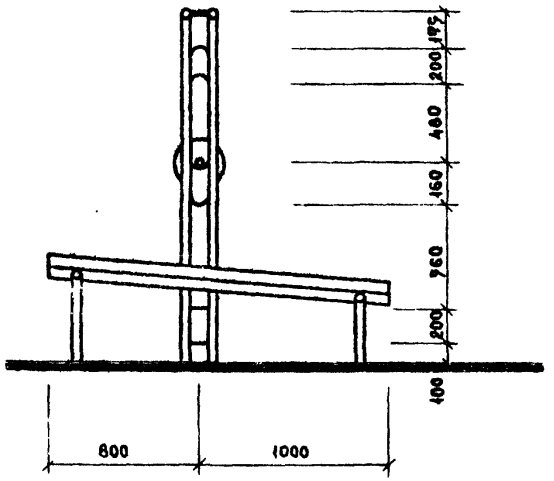

План

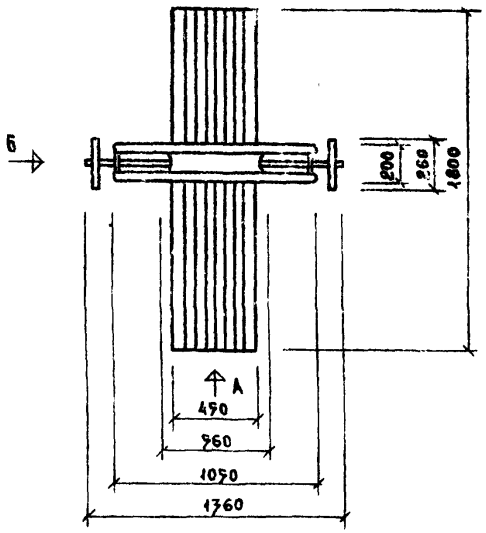

Архит.	Штромберг		
Рук гр. арх	Горелик		
ГИП	Алексеева		
Гл. инж.	Железняк		
Рук маст.	Овинников		

320-064.84 АС. 1-2

Типовые площадки с типовыми физкультурно-игровыми устройствами.

Устройство тип 2-М. „Штанга для упражнений лёжа."

Стадия	Лист	Листов
Р	1	2

План. Фасады А и Б. Разрез 1-1.

ЦНИИП градостроительства

Копировал: Лебедева Формат 12

19502-02

Инв. № подл. | Подпись и дата | Взам. инв. №

Типовой проект 320-064.84 Альбом II

Фасад

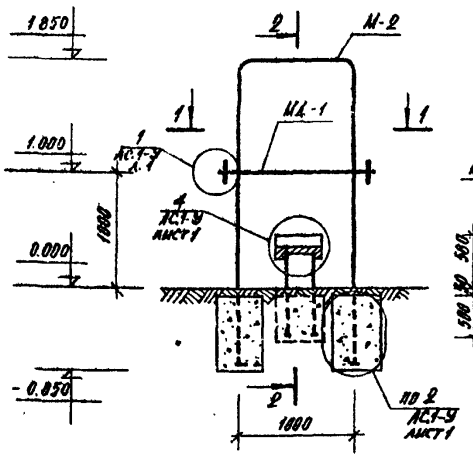

2-2

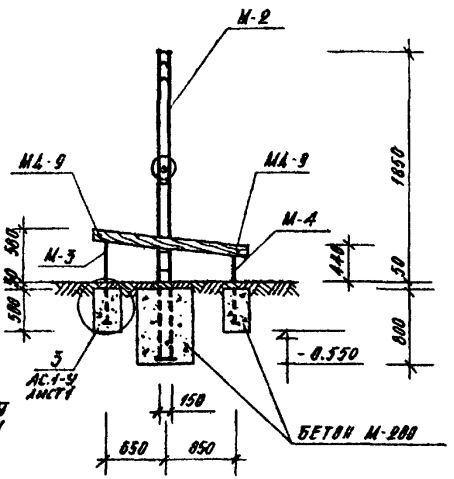

1-1

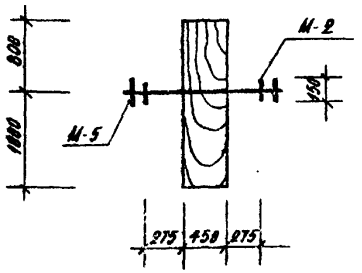

План фундаментов

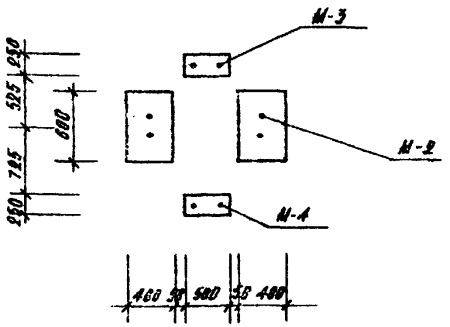

Марка	Обозначение	Наименование	Кол.	Масса ед., кг	Примеч.
		Сборочные единицы			
МД-1	320-064.84 10.10.0	Изделие металлическое	1	18.65	
М-2	10.20.0-01	То же	1	64.12	
М-3	13.10.0	"	1	11.4	
М-4	13.10.0-01	"	1	10.3	
		Детали			
МД-9	12.08.3	Металлическая деталь	2	0.53	
М-5	10.10.1	То же	1	15.35	
		Материалы			
		Бетон М-200	$м^3$	0.52	
		Древесина	$м^3$	0.1	
		Стандартные изделия			
		Шурупы 60×5	8		
		ГОСТ 1144-80			
		Гайка М12 ГОСТ 9515-70	2		
		Шайба 12 ГОСТ 6958-70	2		

Ст инж	Анисицына	
Рук гр арх	Горелик	
Гип	Алексеева	
Гл инж	Железняк	
Рук маст	Овинников	

320-064.84 АС. 1-2

Типовые площадки с типовыми физкультурно-игровыми устройствами

Устройство тип 2-М. Штанга для упражнений лёжа.

Стадия	Лист	Листов
Р	2	

Схема расположения.

ЦНИИП градостроительства

Копировал

Формат 12

15502-02

Инв. № подл. | Подпись и дата | Взам. инв. №

Типовой проект 320-064.84 Альбом III

Тип 3-М

Фасад „А"

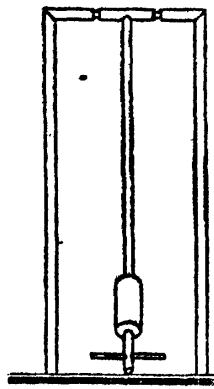

Тип 4-М

Фасад „А"

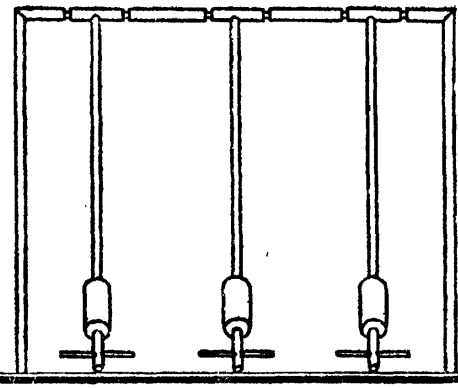

Типы 3-М, 4-М

Фасад „Б"

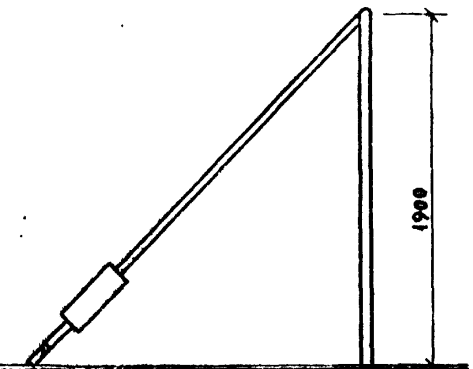

План

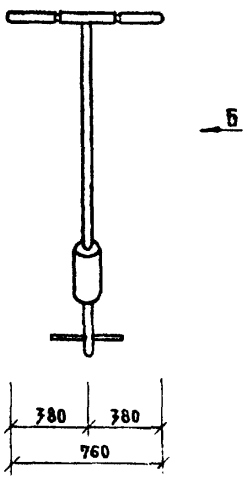

План

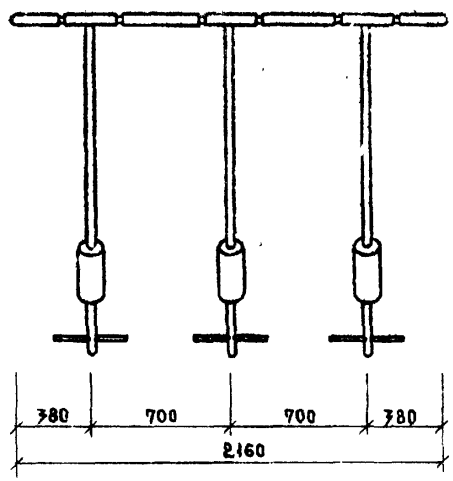

Рук. гр. арх.	Горелик		
Гип	Алексеева		
Гл. инж.	Железняк		
Рук. маст.	Овчинников		

320-064.84 АС. 1-34

Типовые площадки с типовыми физкультурно-игровыми устройствами

Устройства тип 3-М и 4-М „Силовой маятник"

Стадия	Лист	Листов
Р	1	3

Планы. Фасады А и Б.

ЦНИИП градостроительства

Копировал

Формат А2 19502-02

Инв. № подл. | Подпись и дата | Взам. инв. №

Типовой проект 320-064.84 Альбом II

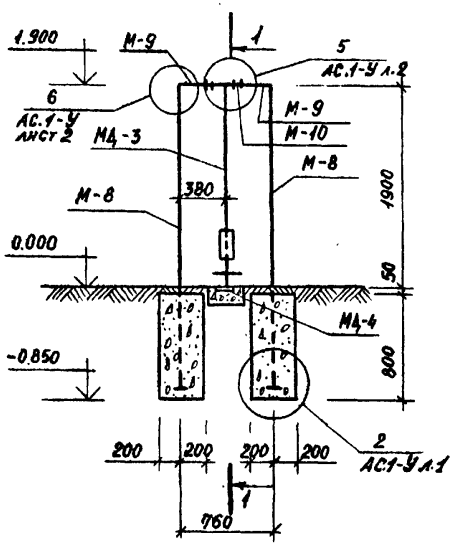

1-1

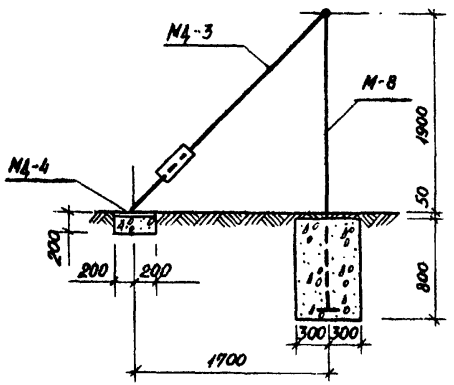

План фундаментов

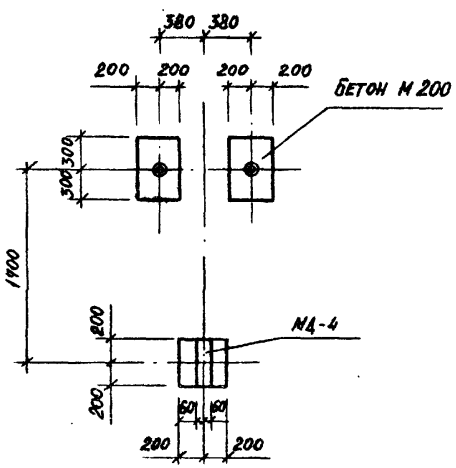

М-9

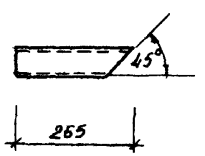

Марка поз.	Обозначение	Наименование	Кол	Масса ед. кг	Примеч.
		Сборочные единицы			
М-8	320-064.84 16.01.0	Стойка	2	15,25	
МД-3	16.02.0	Изделие металлическое	1	37.1	
МД-4	16.03.0	То же	1	2.63	
		Детали			
М-9	16.00.1	Труба 6×4 ГОСТ 8732-78 / Ст3сп ГОСТ 8731-74			
		ℓ = 265	2	1,50	
М-10	16.00.2	Труба 48×3 ГОСТ 10704-76 / Ст 3 ГОСТ 10705-80			
		ℓ = 800	1	2,7	
		Материалы			
		Бетон М 200		0,42	м³

Рук гр инж.	Шурнюк	
Рук гр арх.	Горелик	
Гип.	Алексеева	
Гл инж.	Железняк	
Рук маст.	Овчинников	

320-064.84 АС. 1-3

Типовые площадки с типовыми физкультурно-игровыми устройствами.

Устройство тип 3-М. „Силовой маятник"

Стадия	Лист	Листов
Р	2	

Схема расположения.

ЦНИИП градостроительства

Копировал: Формат 12 19502-02

Инв. № подл. | Подпись и дата | Взам. инв. №

Типовой проект 320-064.84 Альбом III

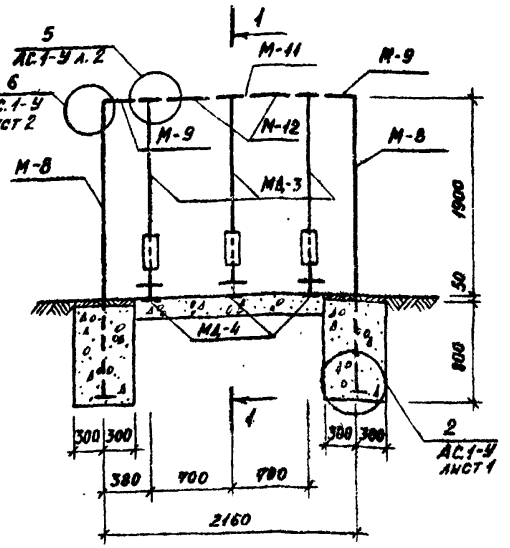

1-1

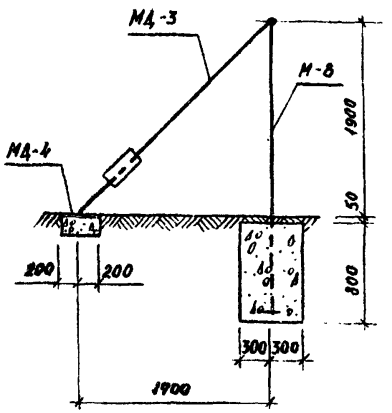

План фундаментов

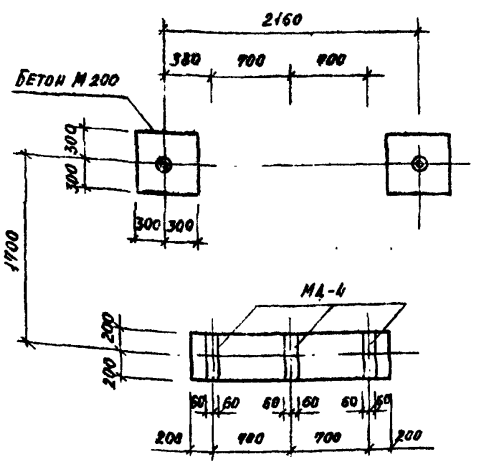

Марка поз	Обозначение	Наименование	Кол	Масса ед. кг	Примечан.
		Сборочные единицы			
М-8	320-064.84 16.01.0	Стойка	2	15,25	
МД-3	16.02.0	Изделие металлическое	3	37,1	
МД-4	16.03.0	То же	3	2,63	
		Детали			
М-9	16.00.1	Патрубок	2	1.50	см. лист 2 АС.1-3
М-11	19.00.1	Труба 48×3 ГОСТ 10704-76 / А Ст.3 ГОСТ 10705-80			
		ℓ = 2200			
М-12	19.00.2	Труба 60×4 ГОСТ 8732-78 / А Ст 3сп ГОСТ 8731-74			
		ℓ = 410	2	2,26	
		Материалы			
		Бетон М200		0,85	м³

Рук. гр. инж.	Журнюк	
Рук. грар.	Горелик	
Гип	Алексеева	
Гл. инж.	Железняк	
Рук. маст.	Овчинников	

320-064.84 АС.1-4

Типовые площадки с типовыми физкультурно-игровыми устройствами.

Устройство тип 4-М. „Силовой маятник"

Стадия	Лист	Листов
Р	3	

Схема расположения.

ЦНИИП градостроительства

Копировал: Формат 12 19502-02

Инв. № подл. | Подпись и дата | Взам. инв. №

Типовой проект 320-064.84 Альбом II

Фасад

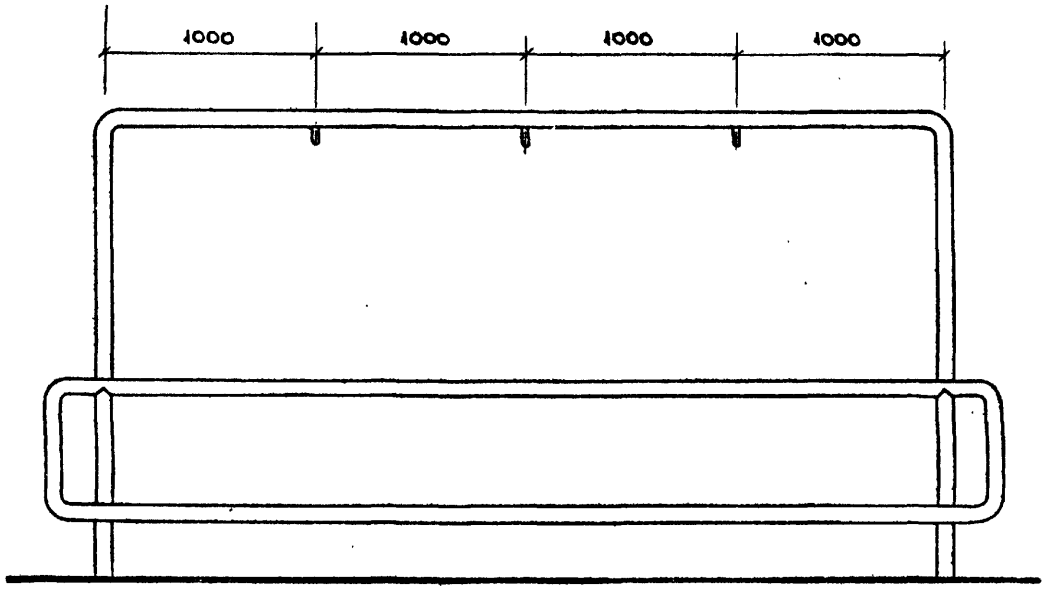

Вид „А"

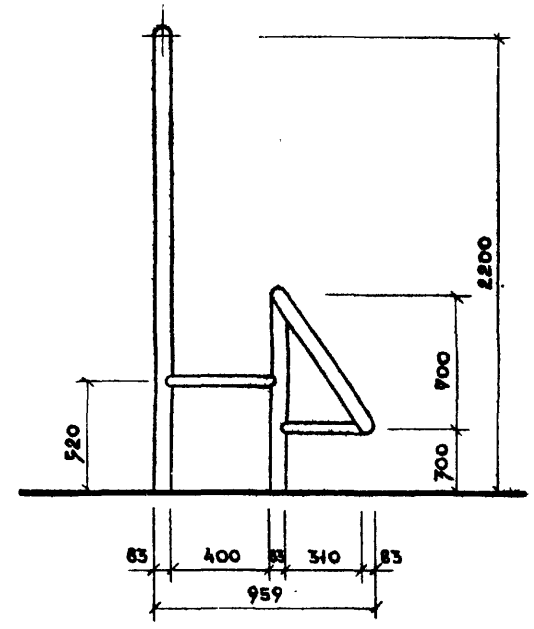

План

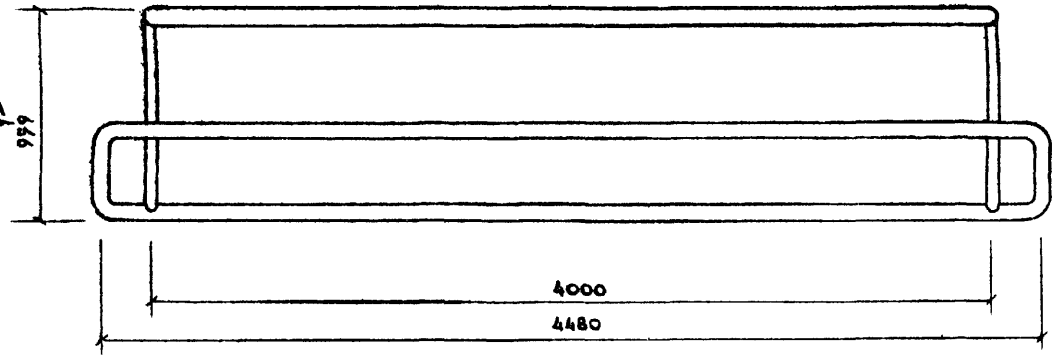

Инв. № подл.	Подпись и дата	Взам. инв. №	

Рук. гр. арх.	Горелик	
Гип.	Алексеева	
Гл. инж.	Железняк	
Рук. маст.	Овчинников	

320-064.84 АС. 1-5

Типовые площадки с типовыми физкультурно-игровыми устройствами.

Устройство тип 5-М. „Стационарный эспандер"

Стадия	Лист	Листов
Р	1	2

План. Фасад. Вид „А".

ЦНИИП градостроительства

Копировал: Лебедева

Формат 12 19502-02

Типовой проект 320-064.84 Альбом II

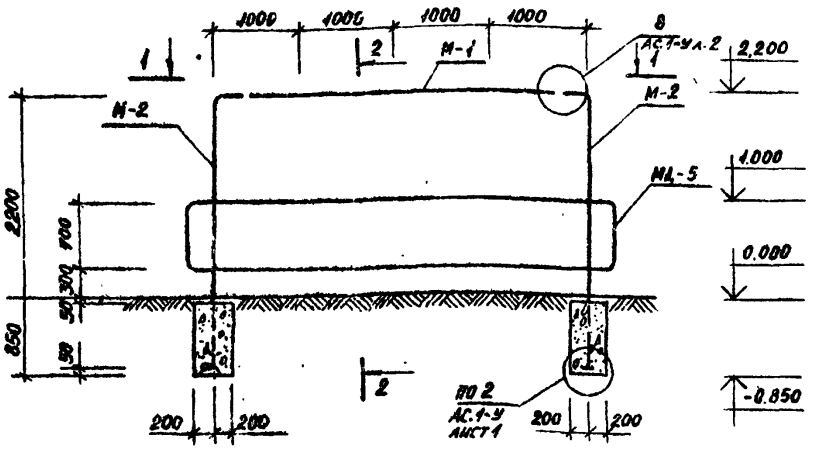

1-1

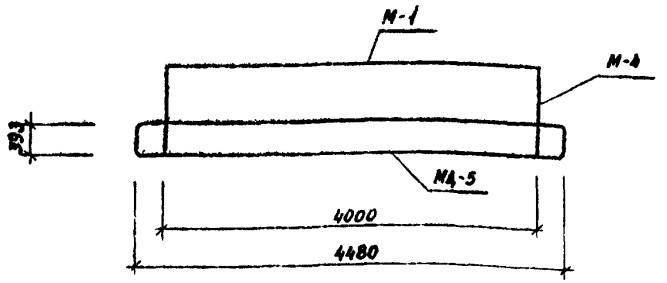

План фундаментов

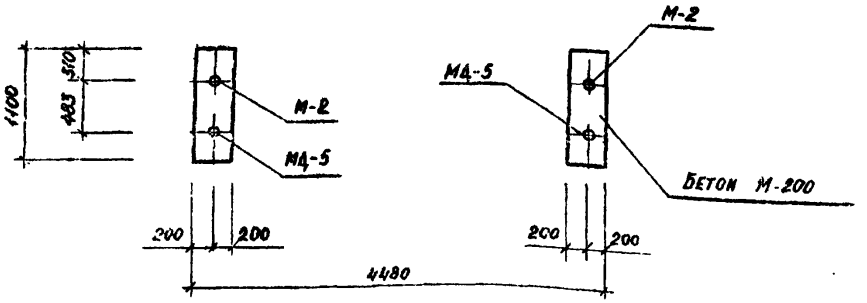

2-2

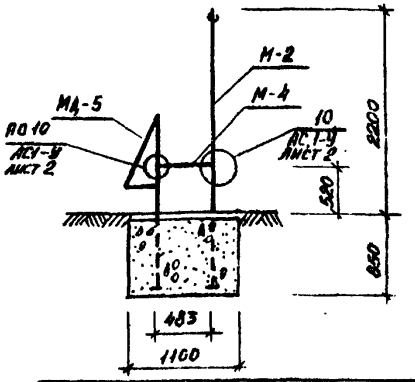

Марка элемента	Обозначение	Наименование	Кол.	Масса ед., кг	Примеч.
		Сборочные единицы			
М-1	320-064.84 22.10.0	Изделие металлическое	1	33,5	
М-2	22.20.0	То же	2	32,25	
МД-5	22.30.0	"	1	139.0	
		Деталь			
М-4	22.00.1	Металлическая деталь	2	1.3	
		Материалы			
		Бетон М200		0,8	м³

Ст. инж.	Ансицына		
Рук. гр.	Горелик		
Гип.	Алексеева		
Гл. инж.	Железняк		
Рук. маст.	Овчинников		

320-064.84 АС. 1-5

Типовые площадки с типовыми физкультурно-игровыми устройствами.

Устройство тип 5-М. „Стационарный эспандер".

Стадия	Лист	Листов
Р	2	

Схема расположения

ЦНИИП градостроительства

Копировал

Формат 12 19502-02

Инв. № подл. | Подпись и дата | Взам. инв. №

Типовой проект 320-064.84 Альбом II

Фасад „А"

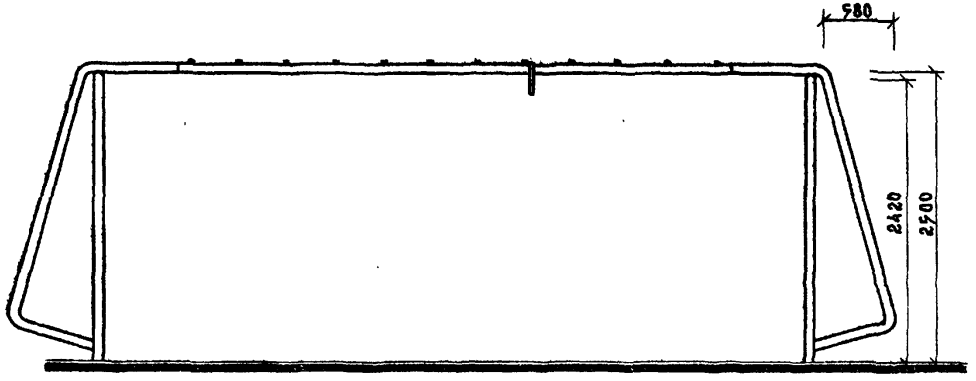

Фасад „Б"

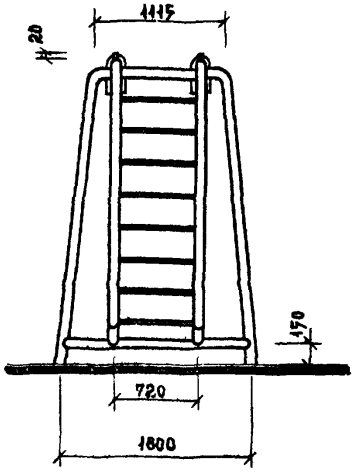

Разрез „1-1"

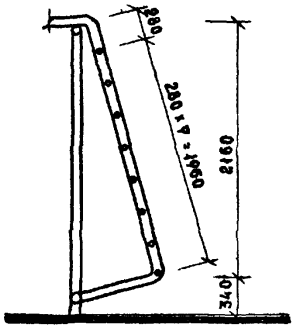

План

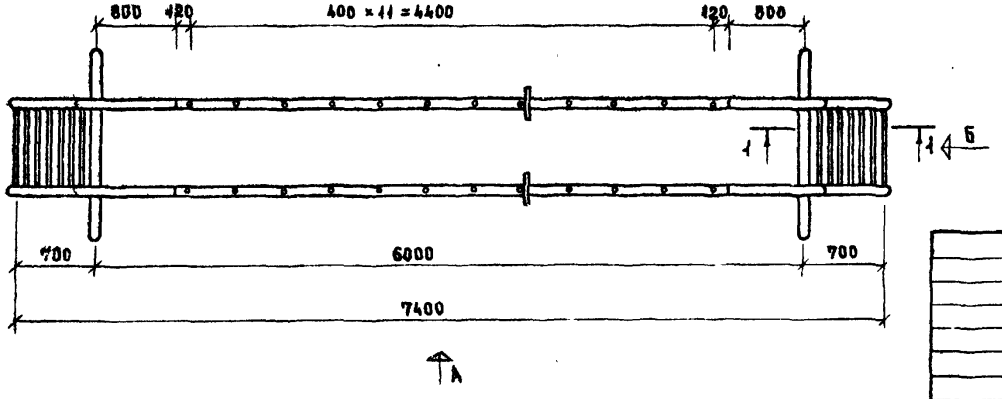

Рук. гдрх	Горелик		
Гип.	Алексеева		
Гл. инж.	Железняк		
Рук. маст.	Овчинников		

320-064.84 АС. 1-6

Типовые площадки с типовыми физкультурно-игровыми устройствами.

Устройство тип 6-М. „Линейный рукоход"

Стадия	Лист	Листов
Р	1	2

План Фасады А и Б. Разрез 1-1.

ЦНИИП градостроительства

Копировал

Формат А2

19502-02

Инв. № подл. | Подпись и дата | Взам. инв. №

Типовой проект 320-064.84 Альбом II

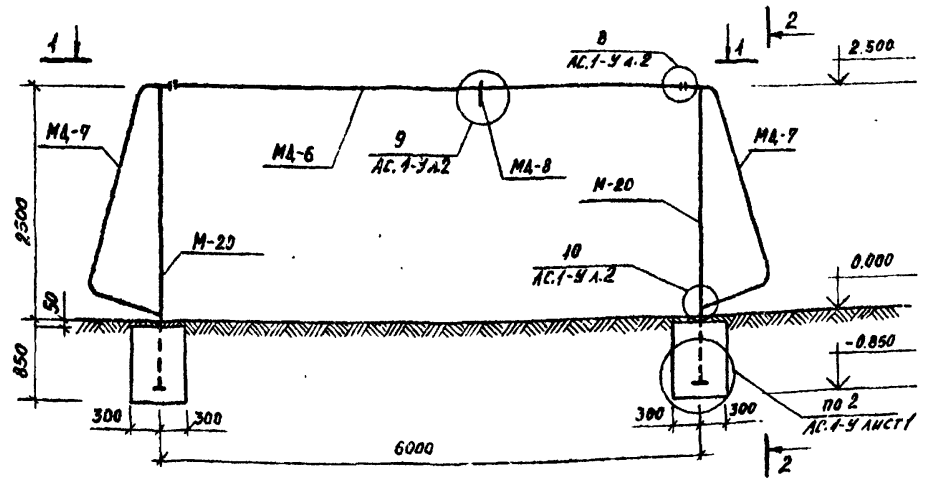

2-2

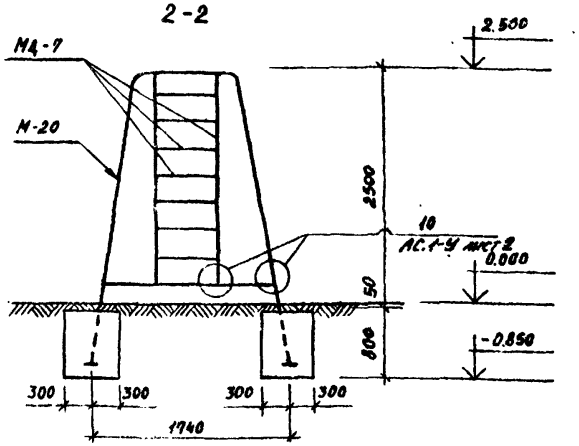

1-1

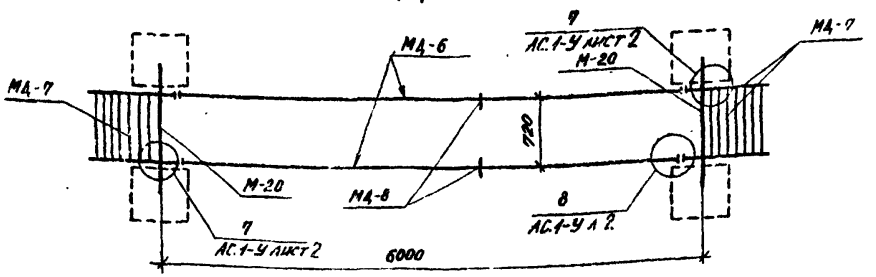

План фундаментов

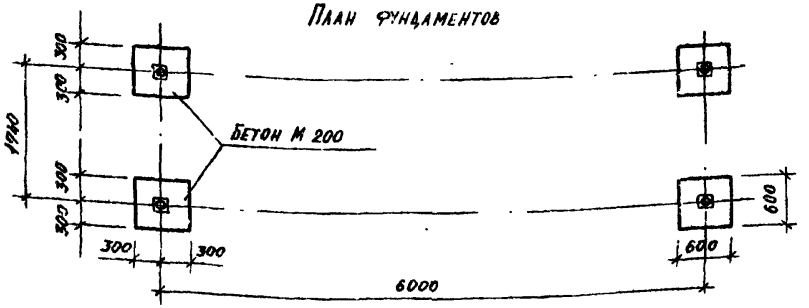

Марка поз.	Обозначение		Наименование	Кол	Масса ед. кг	Примечан.
			Сборочные единицы			
МД-6	320-064.84	25.10 0	Труба	2	48,7	
МД-7		25.11 0	Лестница	2	98,50	
МД-8		25 20 0	Ручка	2	1,40	
М-20		25 12 0	Рама	2	81,14	
			Материалы			
			Бетон М 200		1,2	м³

Рук.гр.инж.	Шурнюк	
Рук.гр.арх.	Горелик	
Гип	Алексеева	
Гл.инж.	Железняк	
Рук.маст.	Овчинников	

320-064.84 АС. 1-6

Типовые площадки с типовыми физкультурно-игровыми устройствами.

Устройство тип 6-М „Линейный рукоход."

Стадия	Лист	Листов
Р	2	

Схема расположения.

ЦНИИПградостроительства

Копировал

Формат А2

19502-02

Инв.№ подл. | Подпись и дата | Взам.инв.№

Типовой проект 320-064.84 Альбом II

Фасад „А"

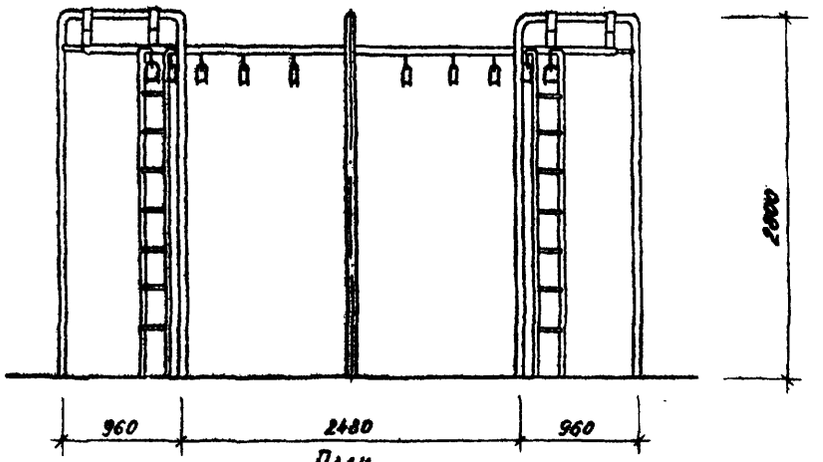

Фасад „Б"

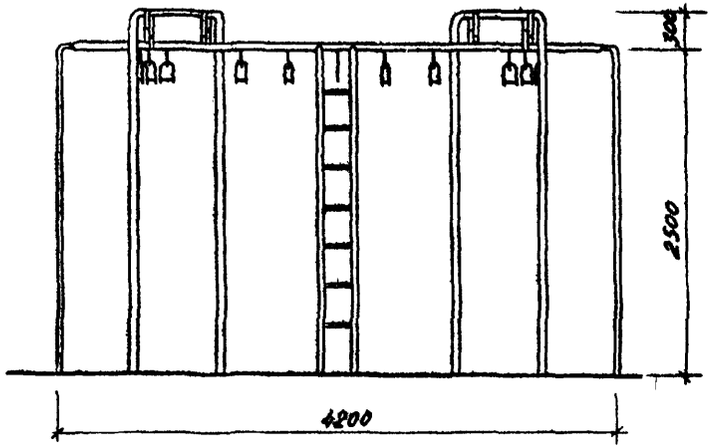

План

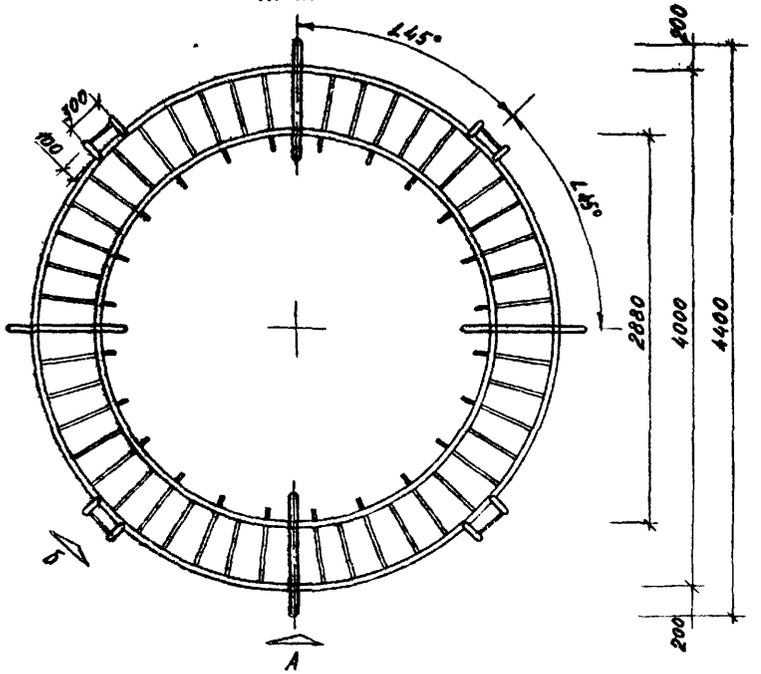

Инв. № подл.	Подпись и дата	Взам. инв. №	

Рук гр	Горелик	
Гип	Алексеева	
Гл. инж.	Железняк	
Рук маст.	Овинников	

320-064.84 АС. 1-9

Типовые площадки с типовыми физкультурно-игровыми устройствами

Устройство тип 7-М. „Кольцевой рукоход"

Стадия	Лист	Листов
Р	1	2

План. Фасады А и Б"

ЦНИИП градостроительства

Копировал

Формат 12 19502-02

Типовой проект 320-064.84 Альбом II

1-1

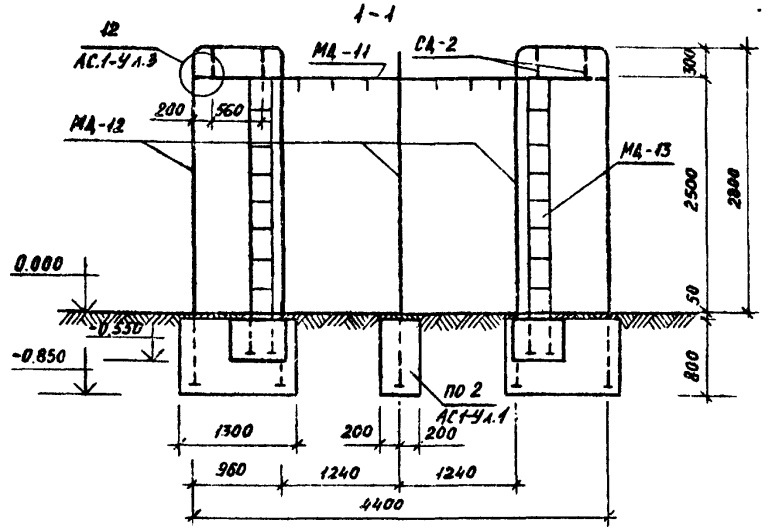

План

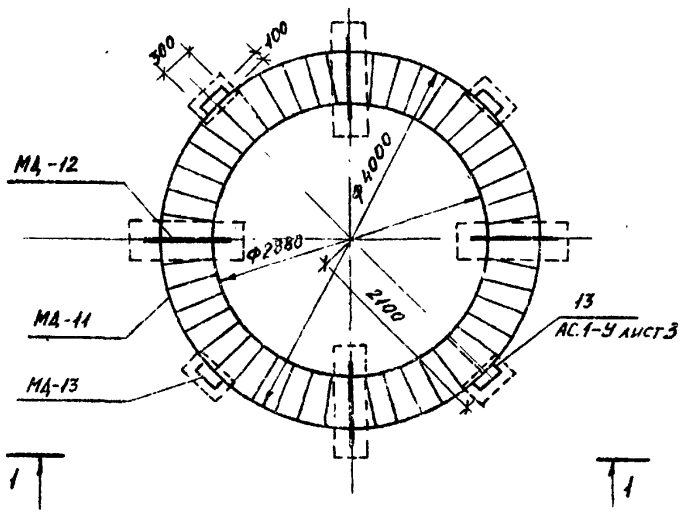

План фундаментов

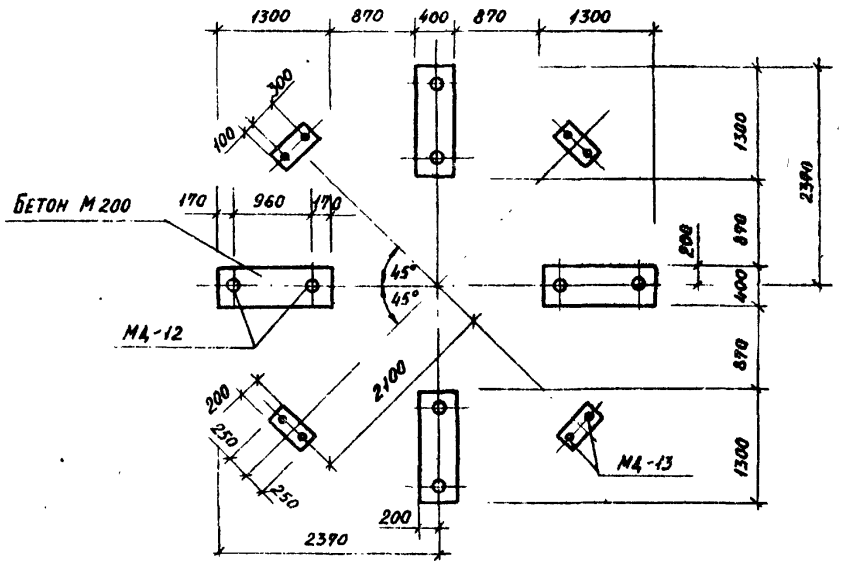

Марка поз	Обозначение	Наименование	Кол.	Масса ед. кг	Примеч.
МД-11	320-064.84 28 10.0	Изделие металлическое	1	188.41	
МД-12	28 02.0	То же	4	45,7	
МД-13	28 03 0	То же	4	15,92	
СД-2	28.00 1	Соединительная деталь	8	1,93	
		Бетон М200		1,90	м³

Рук.гр.инж.	Шурнюк		
Рук.гр.арх.	Горелик		
Гип.	Алексеева		
Гл. инж.	Железняк		
Рук. маст.	Овинников		

320-064.84 АС. 1-7

Типовые площадки с типовыми физкультурно-игровыми устройствами.

Устройство тип 7-М. „Кольцевой рукоход"

Стадия	Лист	Листов
Р	2	

Схема расположения.

ЦНИИП градостроительства

Копировал

Формат 12

19502-02

Инв. № подл. | Подпись и дата | Взам. инв. №

Фасад „А"

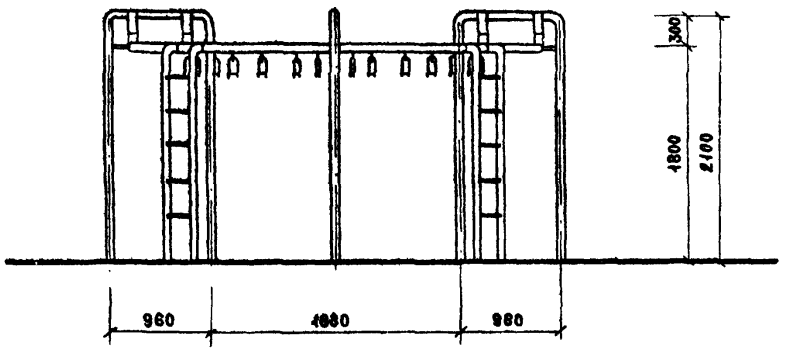

Фасад „Б"

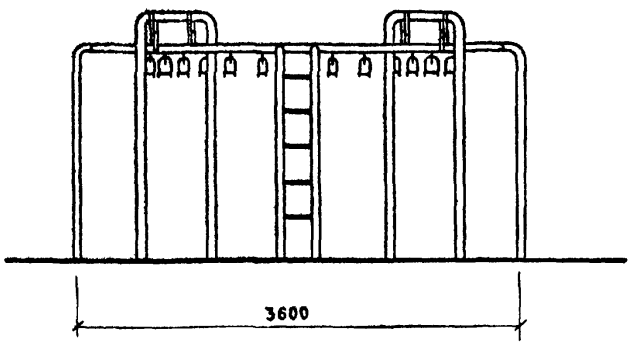

План

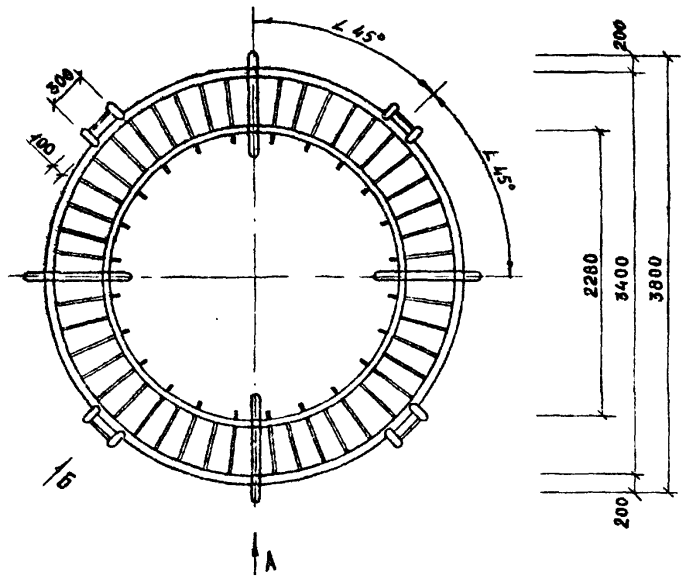

Рук. гр. арх.	Горелик		
Гип.	Алексеева		
Гл. инж.	Железняк		
Рук. маст.	Овчинников		

320-064.84 АС. 1-8

Типовые площадки с типовыми физкультурно-игровыми устройствами.

Устройство тип 8-М „Кольцевой руконод"

Стадия	Лист	Листов
Р	1	2

План Фасады А и Б.

ЦНИИП градостроительства

Копировал Лебедева

Формат 12

19502-02

Инв. № подл. | Подпись и дата | Взам. инв. №

Типовой проект 320-064.84 Альбом II

1-1

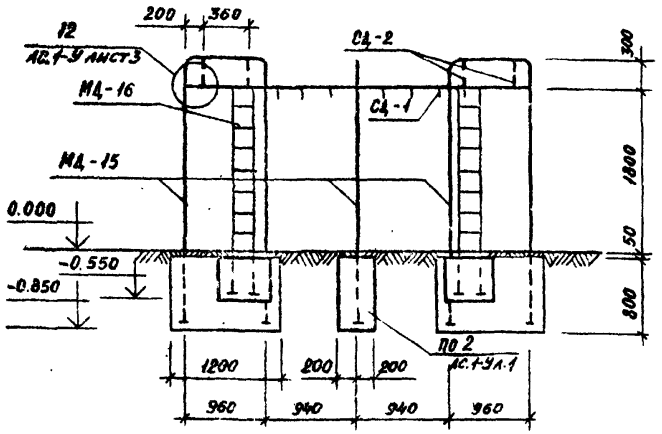

План фундаментов

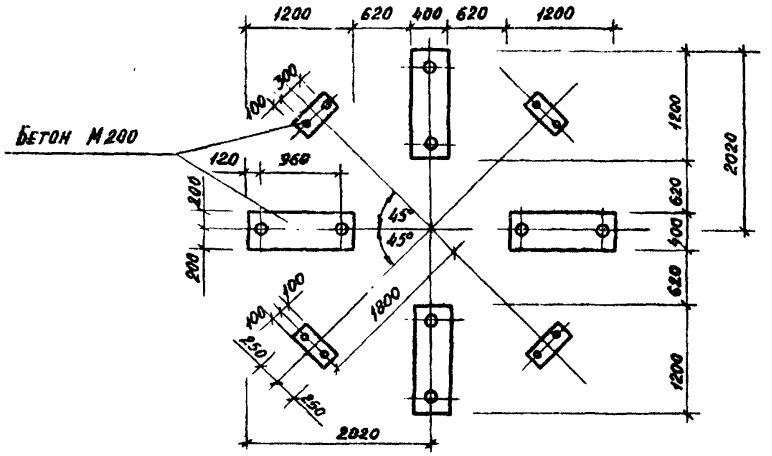

План

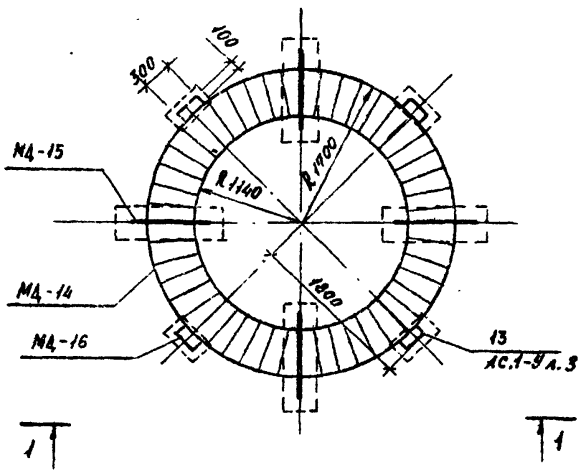

Марка поз.	Обозначение		Наименование	Кол	Масса ед. кг	Примеч.
МД-14	320-064.84	28.10.0-01	Изделие металлическое	1	167.61	
МД-15		28.02.8-01	То же	4	38.?	
МД-16		28.03.0-01	——— " ———	4	13.15	
СД-2		28.00.1	Соединительная деталь	8	1.93	
			Бетон М200		1.80	м³

Рук.гр.инж.	Шурнюк	
Рук.гр.арх.	Горелик	
Гип.	Алексеева	
Гл.инж.	Железняк	
Рук.маст.	Овинников	

320-064.84 АС. 1-8

Типовые площадки с типовыми физкультурно-игровыми устройствами.

Устройство тип 8-11. „Кольцевой рукоход"

Стадия	Лист	Листов
Р	2	

Схема расположения

ЦНИИП градостроительства

Копировал

Формат 12

19582-02

Инв.№ подл. | Подпись и дата | Взам.инв.№

Типовой проект 320-064.84 Альбом III

Фасад „А"

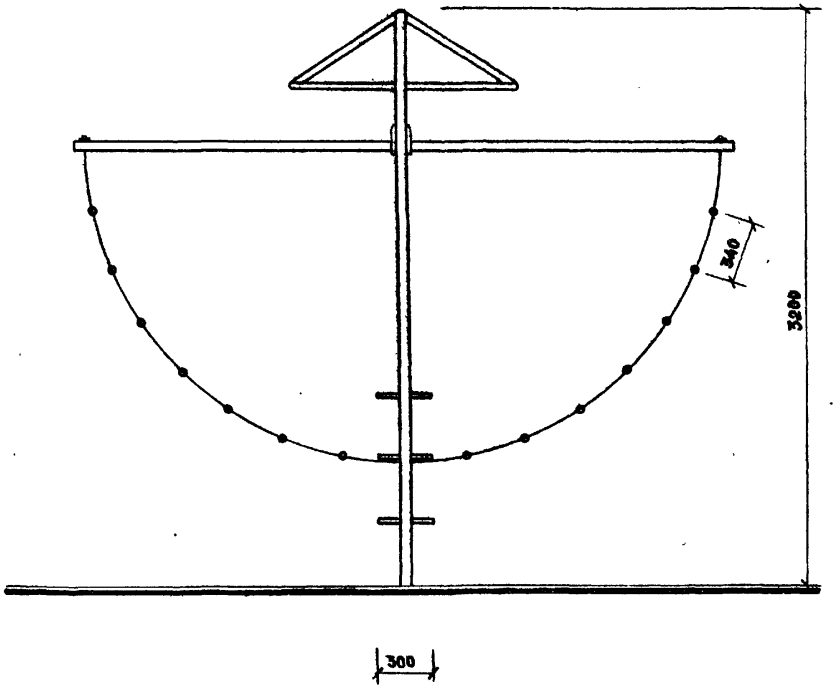

Фасад „Б"

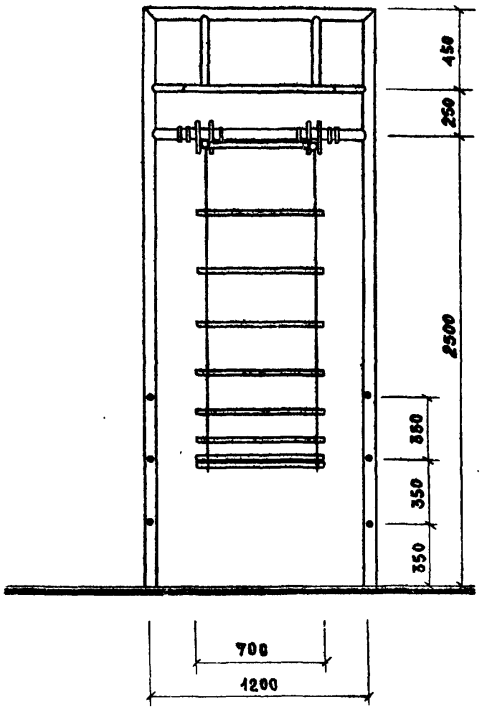

План

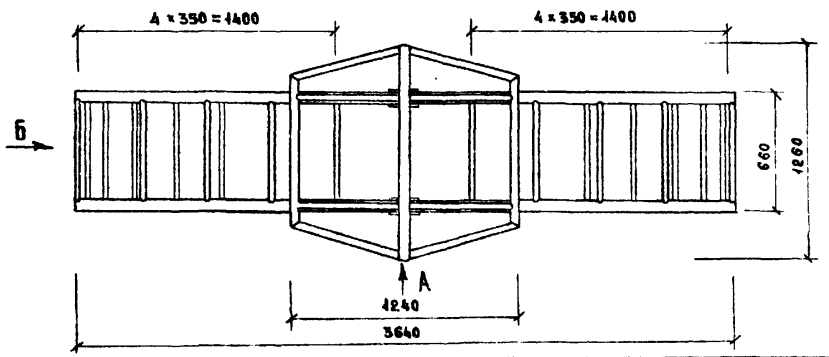

Архит.	Штромберг		
Рук гр. арх.	Горелик		
Гип	Алексеева		
Гл. инж.	Железняк		
Рук. маст.	Овинников		

320-064.84 АС. 1-9

Типовые площадки с типовыми физкультурно-игровыми устройствами

Устройство тип 9-М. „Балансирные качели"

Стадия	Лист	Листов
Р	1	2

План. Фасады А и Б.

ЦНИИП градостроительства

Копировал: Лебедева

Формат А2

15502-02

Взам. инв. №

Подпись и дата

Инв. № подл.

Типовой проект 320-064.84 Альбом V

Фасад

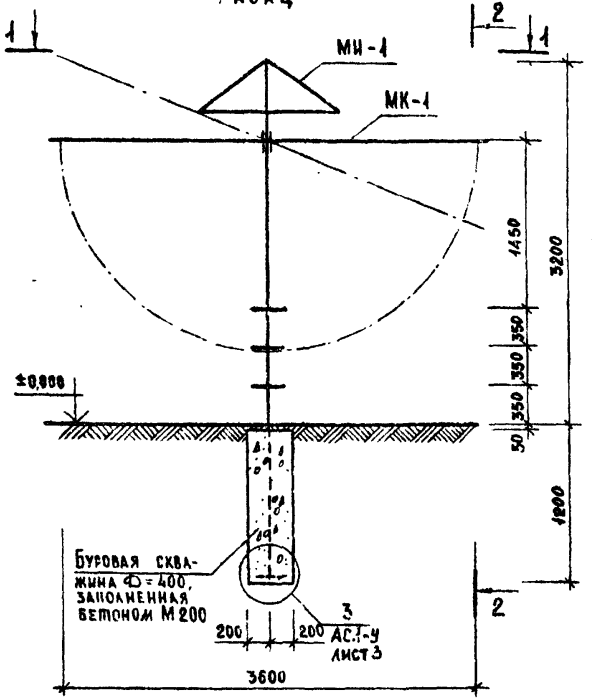

2-2

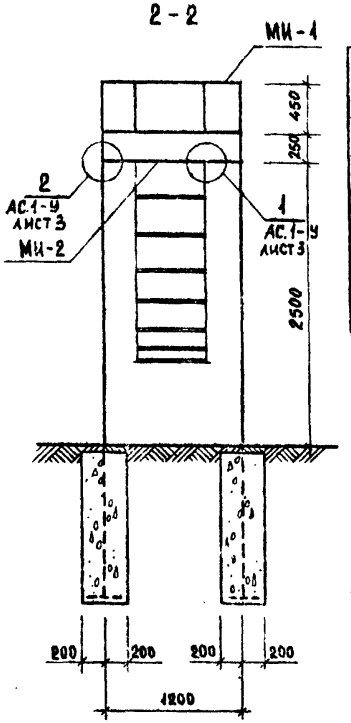

1-1

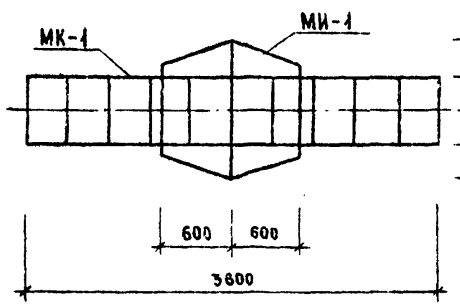

План фундаментов

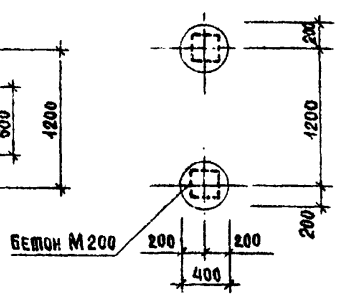

Марка позиции	Обозначение		Наименование	Кол-во	Масса ед. кг	Примечание
МК-1	320-064.84	31.04.0	Качели	1	95.1	
МИ-1		31.02.0	Рама	1	86.0	
МИ-2		31.03.0	Металлическое изделие	1	16.7	
			Бетон М200		0.29	м³

			320-064.84 АС.1-9
			Типовые площадки с типовыми физкультурно-игровыми устройствами.
			Устройство тип 9-М. „Балансирные качели"
			Схема расположения
Рук.гр.арх.	Горелик		
Гип.	Алексеева		
Гл.инж.	Железняк		
Рук.маст.	Овчинников		

Стадия	Лист	Листов
Р	2	

ЦНИИП градостроительства

Копировал Лебедева Формат А2 19502-02

Инв.№ подл. | Подпись и дата | Взам.инв.№

Типовой проект 320-064.84 Альбом II

Вид „А"

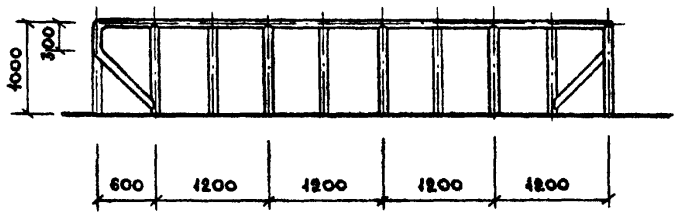

Вид „Б"

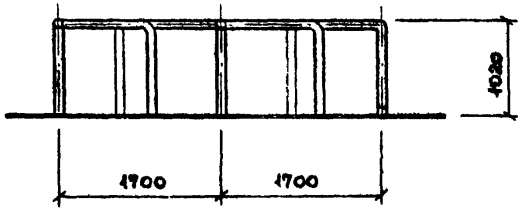

План

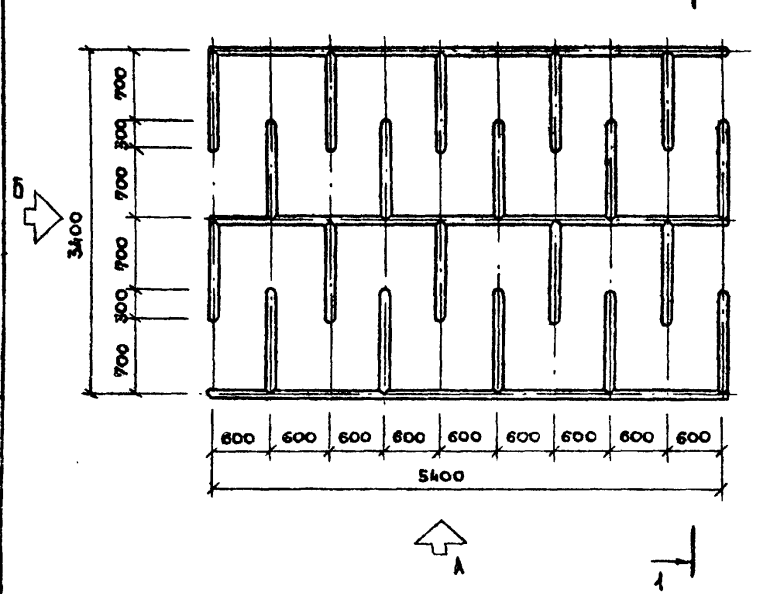

1-1

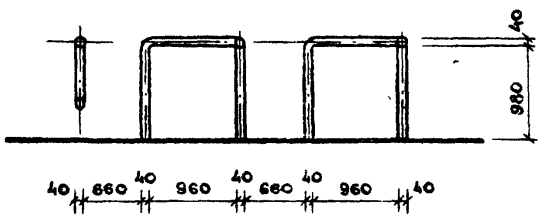

Ст. инж.	Барматин	
Рук. гр. арх.	Горелик	
Гип.	Алексеева	
Гл. инж.	Железняк	
Рук. маст	Овчинников	

320-064.84 АС. 1-10

Типовые площадки с типовыми физкультурно-игровыми устройствами

Устройство тип 10-М „Лабиринт"

Стадия	Лист	Листов
Р	1	2

План. Виды А и Б Разрез 1-1

ЦНИИП градостроительства

Копировал Лебедева

Формат 12

19502-02

Инв. № подл. | Подпись и дата | Взам. инв. №

Типовой проект 320-064.84 Альбом II

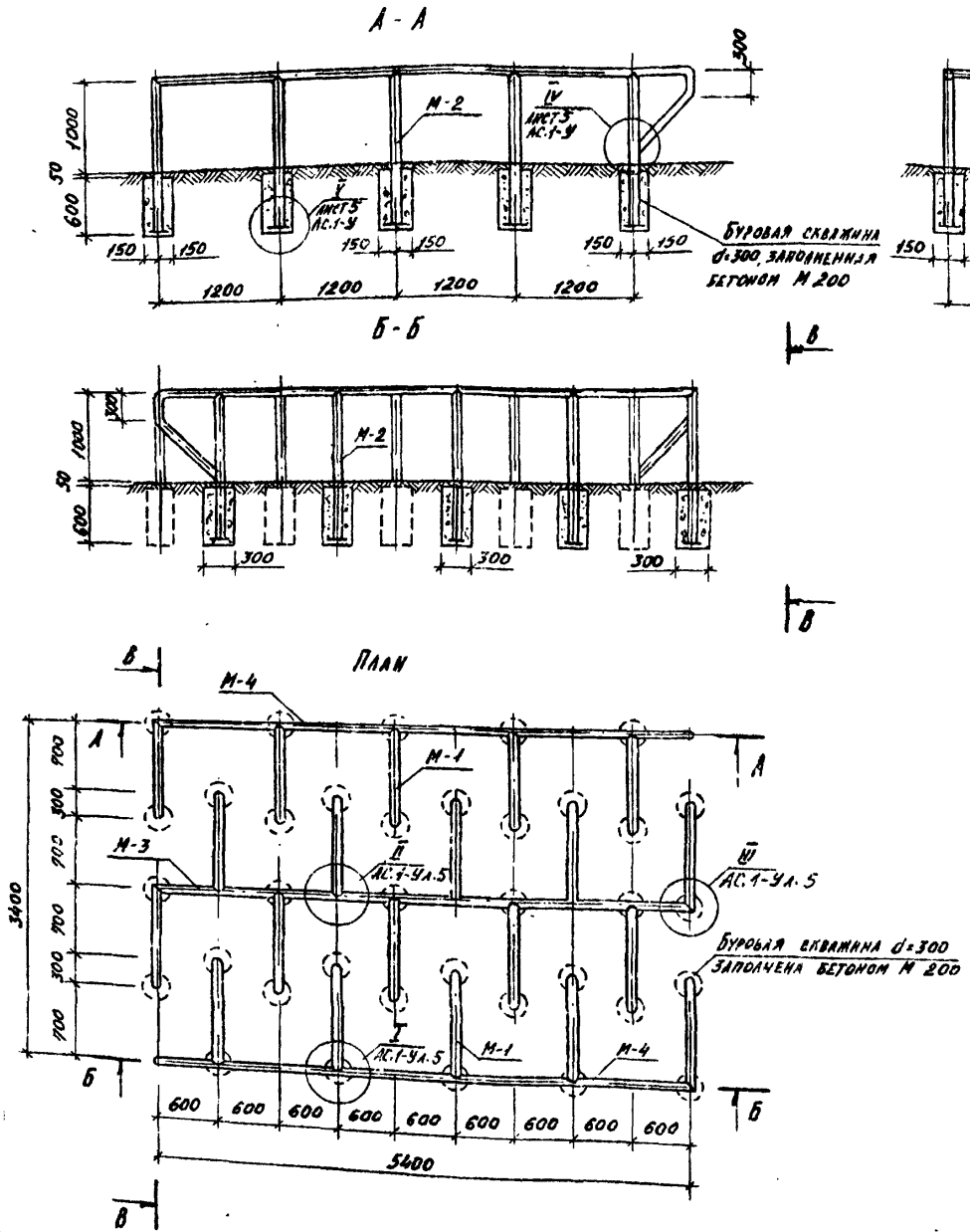

Марка поз.	Обозначение		Наименование	Кол.	Масса ед. кг	Примеч.
			Сборочные единицы			
М-1	320-064.84	34,01,0	Металл. изделие	20	7,27	
М-2		34,02,0	То же	16	4,69	
			Детали			
М-3		34,00,1	Труба 40×3 ГОСТ 10704-76 / Бст3сп. ГОСТ 10705-80			
			l=5440	1	14,91	
М-4		34,00,2	l=6510	1	17,84	
			Материалы			
			Бетон М 200		1,53	м3

Ст инж	Барматин	
Рук гр арх.	Горелик	
Гип	Алексеева	
Гл. инж	Железняк	
Рук. маст.	Овчинников	

320-064.84 АС. 1-10

Типовые площадки с типовыми физкультурно-игровыми устройствами.

Устройство тип 10-М. „Лабиринт"

Стадия	Лист	Листов
Р	1	2

Схема расположения.

ЦНИИПградостроительства

Копировал: Формат 12 19502-02

Инв № подл. | Подпись и дата | Взам. инв. №

Типовой проект 320-064.84 Альбом II

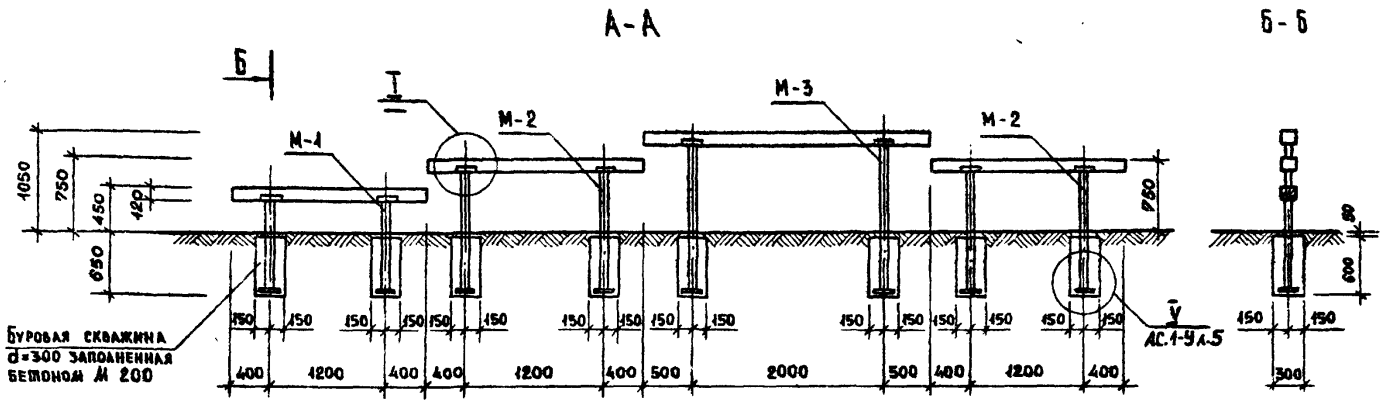

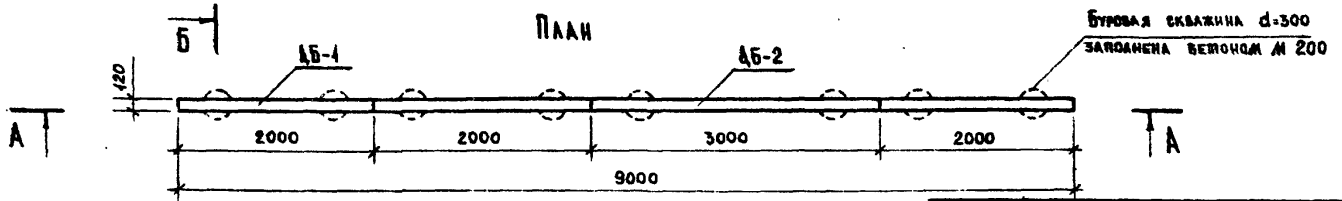

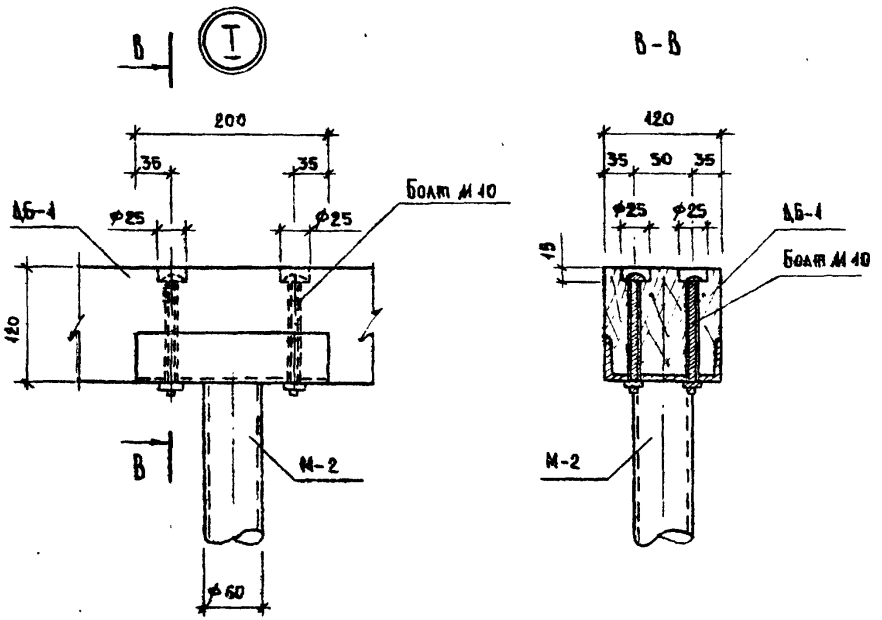

Марка поз.	Обозначение		Наименование	Кол.	Масса ед. кг	Примеч.
М-1	320-064.84	37.01.0	Металлическое изделие	2	9.08	
М-2		37.02.0	То же	4	11.11	
М-3		37.03.0	"	2	13.15	
ДБ-1		37.10.0	Балка	3	23.2	
ДБ-2		37.100-01	То же	1	34.4	
			Болт М10×150 ГОСТ 7801-72	32		
			Бетон М 200		0.336	$м^3$

Ст. инж.	Барматин	
Рук. гр. арх.	Горелик	
Гип.	Алексеева	
Гл. инж.	Железняк	
Рук. маст.	Овинников	

320-064.84
АС. 1-11

Типовые площадки с типовыми физкультурно-игровыми устройствами

Устройство тип 11-М "Разновысокий бум."

Стадия	Лист	Листов
Р		1

Схема расположения

ЦНИИП градостроительства

Копировал Лебедева

Формат А2

19502-02

Инв. № подл. | Подпись и дата | Взам. инв. №

Типовой проект 320-064.84 Альбом II

А-А

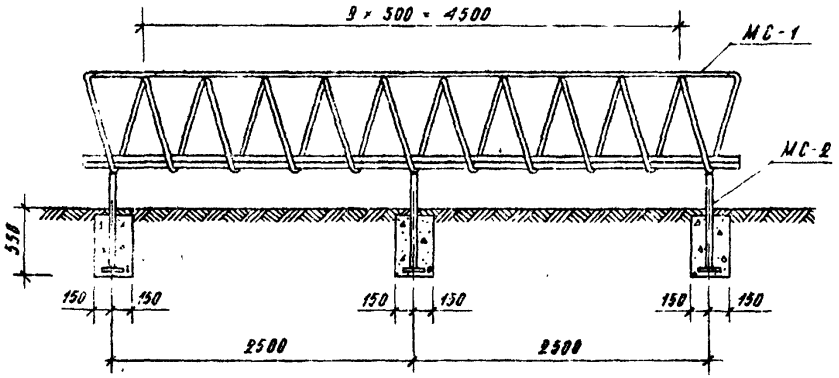

План

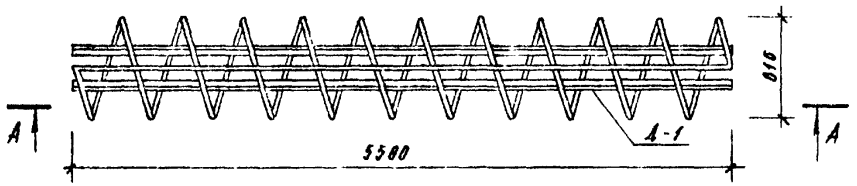

Б-Б

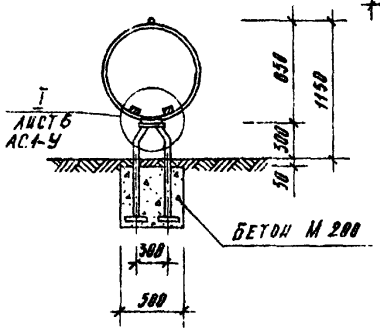

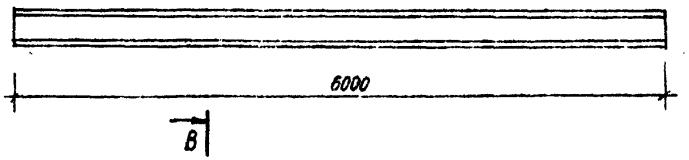

В-В

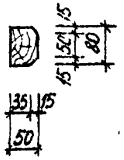

Марка поз	Обозначение		Наименование	Кол	Масса ед., кг	Примеч.
			Сборочные единицы			
МС-1	320-064.84	40 10 0	Спираль	1	54.79	
МС-2		40 20 0	Металлическое изделие	3	7.86	
			Детали			
Д-1		40.11 0	Брус 50×80 сосна сорт 2 ГОСТ 8685-61 ℓ=6000	2	19.2	
СД-1		40.01.0	Соединительная деталь	6	0.21	
			Стандартные изделия			
2		40.02 0	Болт М8 ГОСТ 7801-72, ℓ=100	22		
3		40 03 0	Гайка М8 ГОСТ 5915-70	22		
4		40.04 0	Шайба 8 ГОСТ 10450-78	22		
			Материалы			
			Бетон М 200		0.225	м³

Архит.	Штромберг	
Ст. инж.	Бармагин	
Рук. гр. арх.	Горелик	
Гип	Алексеева	
Гл. инж.	Железняк	
Рук. маст.	Овчинников	

320-064.84 АС. 1-22

Типовые площадки с типовыми физкультурно-игровыми устройствами.

Устройство тип 12-М. „Спираль."

Стадия	Лист	Листов
Р		1

Схема расположения

ЦНИИП градостроительства

Инв. № подл. | Подпись и дата | Взам. инв. №

Копировал

Формат 12

19502-02

Типовой проект 320-064.84 Альбом II

Фасад „А"

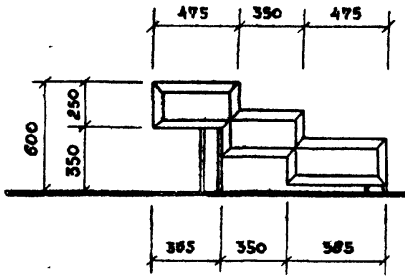

Фасад „Б"

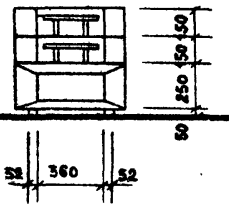

Фасад „Г"

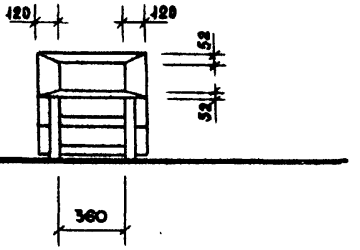

Фасад „В"

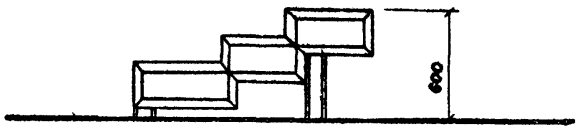

План

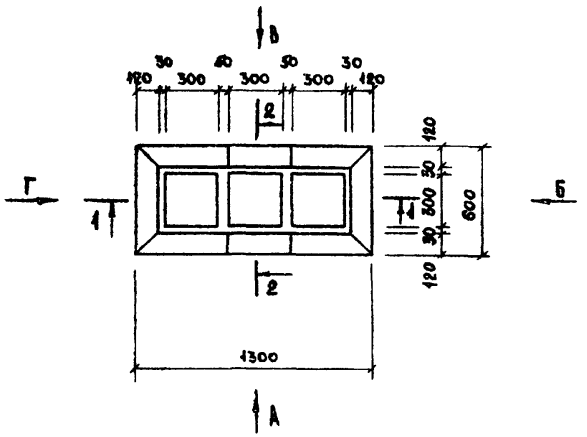

1-1

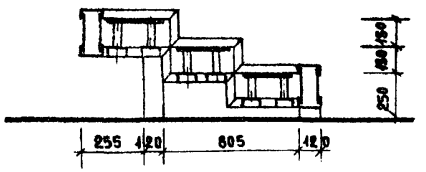

2-2

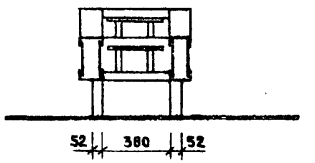

Рук.гр.арх.	Горелик		
ГИП	Алексеева		
Гл. инж.	Железняк		
Рук.маст.	Овчинников		

320-064.84 АС. 1-13

Типовые площадки с типовыми физкультурно-игровыми устройствами

Устройство тип 13-М. „Пружинящий балансир."

Стадия	Лист	Листов
Р	1	2

План. Фасады А, Б, В и Г. Разрезы 1-1 и 2-2

ЦНИИП градостроительства

Копировал: Лебедева

Формат 12 19502-02

Инв. № подл. | Подпись и дата | Взам. инв. №

Типовой проект 320-064.84 Альбом II

Инв. № подл. | Подпись и дата | Взам. инв. №

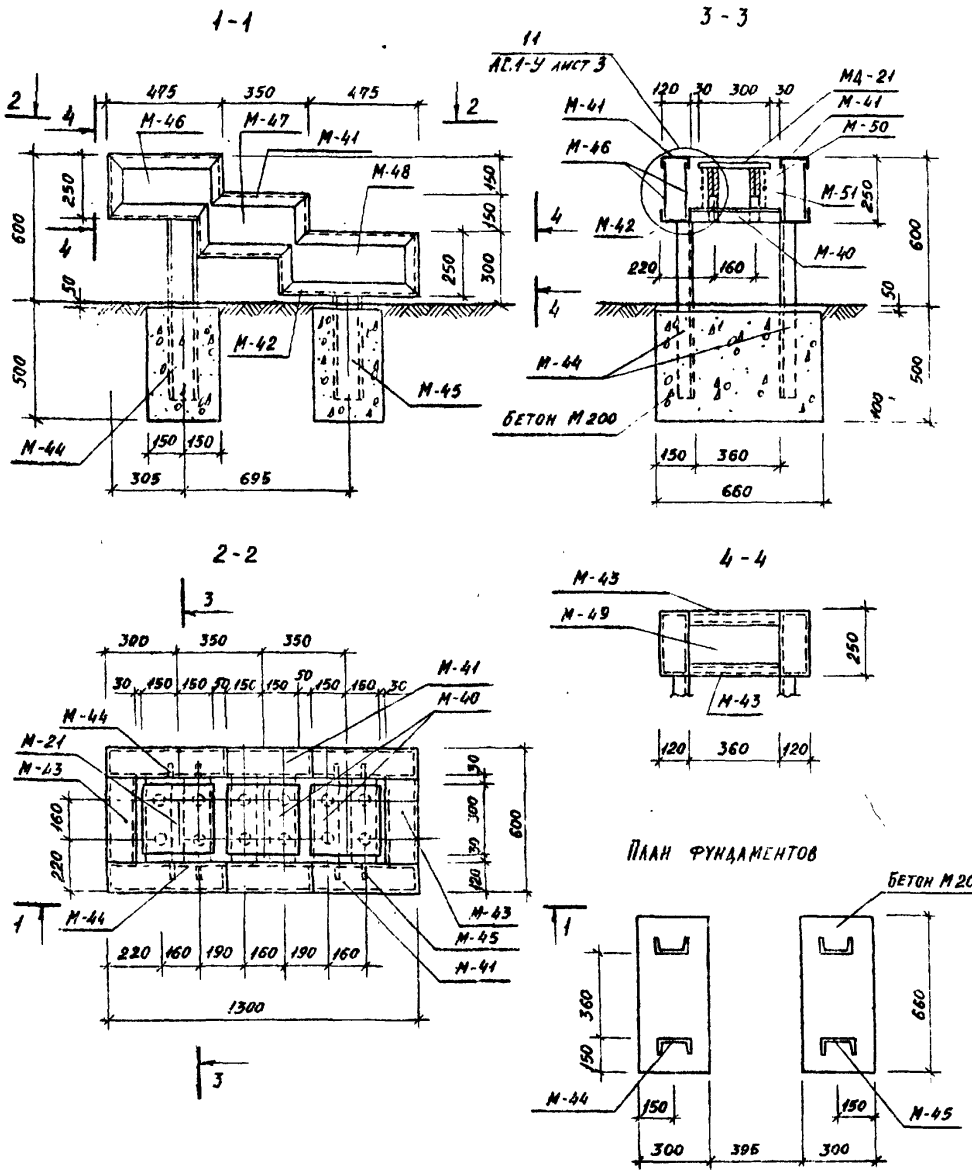

Марка поз.	Обозначение	Наименование	Кол	Масса ед. кг	Примеч.
		Сборочные единицы			
М-40	320-064.84 43 10.0	Швеллер	6	4,18	
МД-21	43.20.0	Площадка	3	7,66	
		Детали			
М-41	43.30.0	Швеллер	2	21,4	
М-42	43 30 0-01	То же	2	21,4	
		Швеллер 12 ГОСТ 8240-72 / Ст.3 ГОСТ 535-79			
М-43	43.00 2	ℓ=360	4	3,74	
М-44	43 00 3	ℓ=750	2	7,80	
М-45	43 00 4	ℓ=450	2	4,90	
		Полоса 2=200 ГОСТ 103-76 / Ст.3 ГОСТ 535-79			
М-46	43 00 5	ℓ=371	4	1,17	
М-47	43.00.5-01	ℓ=356	4	1,12	
М-48	43 00 5-02	ℓ=481	4	1,51	
М-49	43 00 5-03	ℓ=360	4	1,13	
М-50	43 00 6	Пружина цилиндрическая ГОСТ 15422-70	12		
М-51	43.00.7	Ф6 А I ГОСТ 5781-75, ℓ=200	12	0.04	
		Материалы			
		Бетон М 200		0.2	м³

Рук. гр. инж.	Шурнюк	
Рук. гр. арх.	Горелик	
Гип	Алексеева	
Гл. инж.	Железняк	
Рук. маст.	Овчинников	

320-064.84 АС. 1-13

Типовые площадки с типовыми физкультурно-игровыми устройствами.

Устройство тип 13-М. „Пружинящий балансир"

Стадия	Лист	Листов
Р	2	

Схема расположения.

ЦНИИП градостроительства

Копировал

Формат 12

19502-02

Типовой проект 320-064.84 Альбом II

Фасад „А"

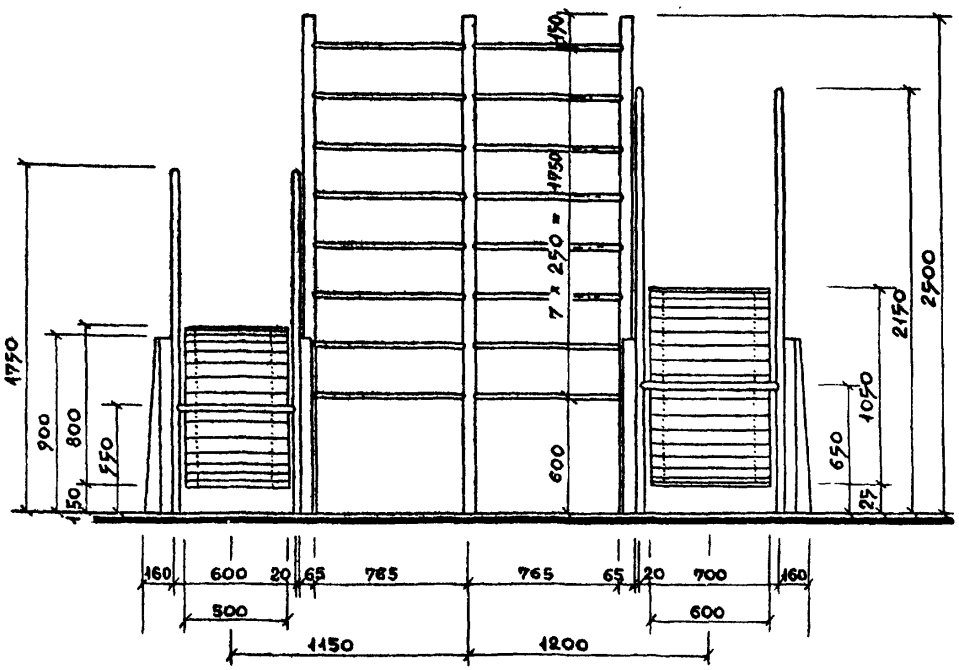

Фасад „Б"

Большой барабан с поручнями условно не показан

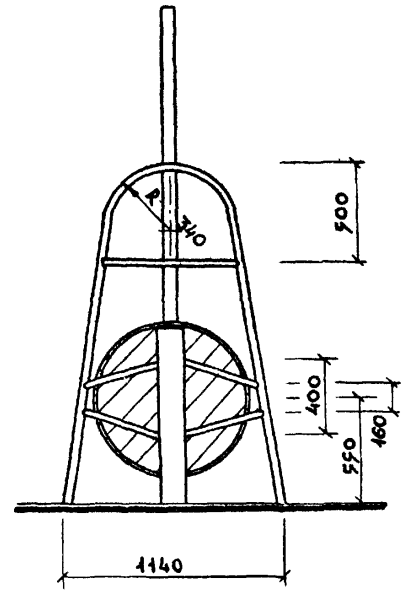

Фасад „В"

Поручни малого барабана условно не показаны.

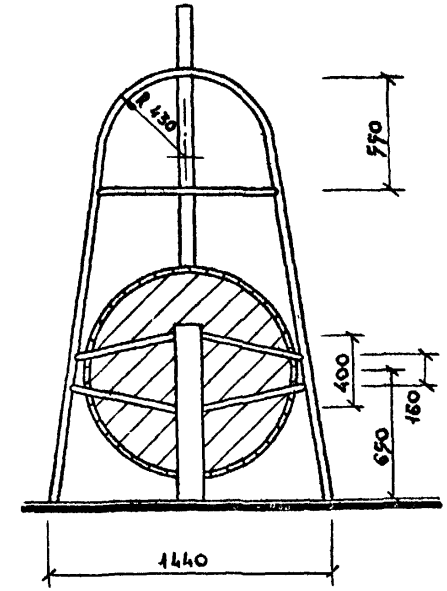

План

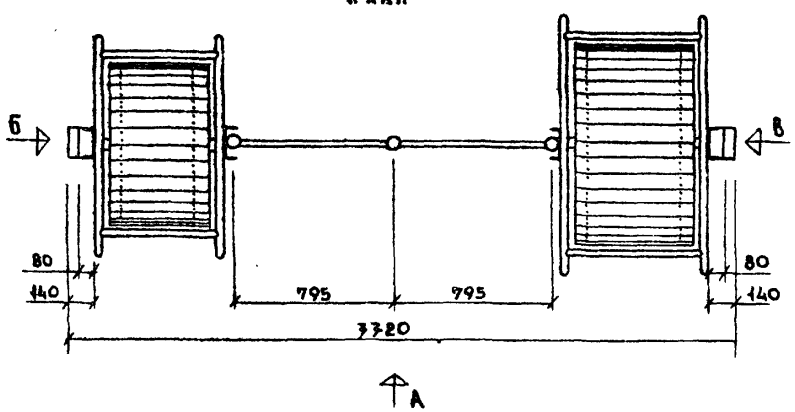

Архит.	Штромберг		
Рук.гр.арх.	Горелик		
Гип	Алексеева		
Гл инж	Железняк		
Рук.маст.	Овчинников		

320-064.84 АС 1-14

Типовые площадки с типовыми физкультурно-игровыми устройствами

Устройство тип 14-М. „Бегунки"

Стадия	Лист	Листов
Р	1	4

План. Фасад А, Б и В

ЦНИИПградостроительства

Копировал: Лебедева

Формат 12 19502-02

Инв. № подл. | Подпись и дата | Взам. инв. №

Типовой проект 320-064.84 Альбом VI

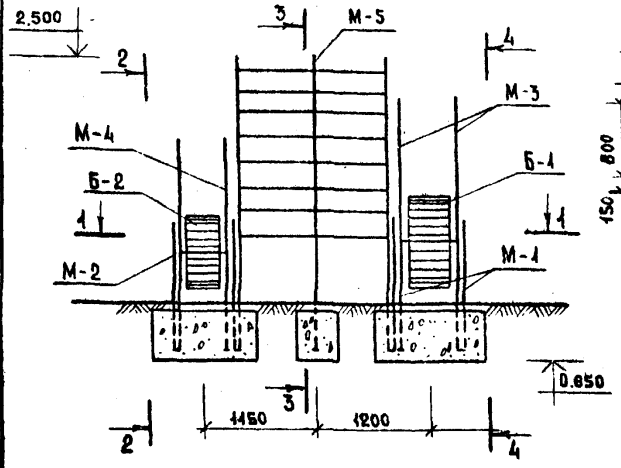

1-1

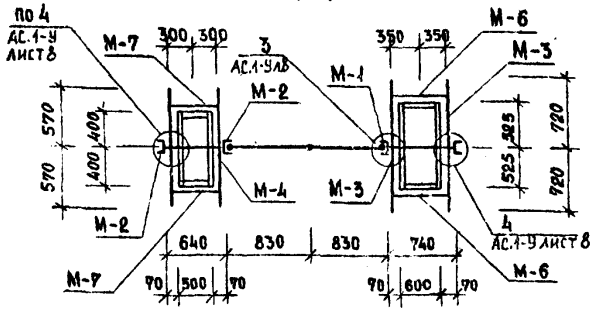

План фундаментов

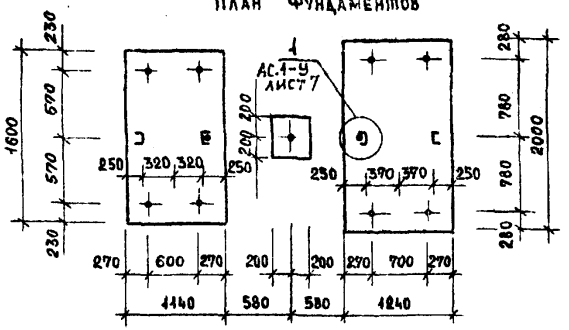

2-2

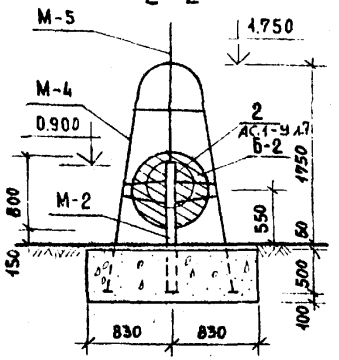

3-3

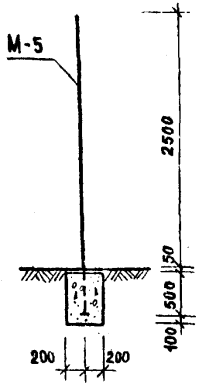

4-4

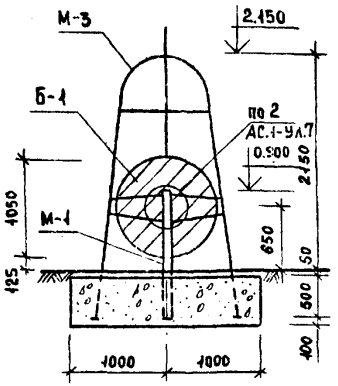

Масса	Обозначение		Наименование	Кол.	Масса ед. кг	Примечан.
			Изделия металлические			
М-1	320-064.84	46.10.0	Стойка	2	22.7	
М-2		46.10.0-01	Стойка	2	22.7	
М-3		46.20.0	Поручни	2	14.9	
М-4		46.30.0	Поручни	2	13.4	
М-5		46.40.0	Лазательное устройство	1	40.3	
М-6		46.00.4	Соединит. деталь	2	1.1	
М-7		46.00.4-01	Соединит. деталь	2	0.9	
М-8		46.00.1	Изделие металлическое	1	4.2	
М-9		46.00.1-01	То же	1	3.7	
М-12		46.00.5	Полоса 5×30 ГОСТ 103-76 / Ст.3 ГОСТ 535-79 ℓ=50	1	0.1	
М-10		46.00.2	Труба 38×3 ГОСТ 8732-78 / Аст 3сп ГОСТ 8731-74 ℓ=73	2	0.2	
М-11		46.00.3	Труба 38×3 ГОСТ 8732-78 / Аст 3сп ГОСТ 8731-74 ℓ=68	2	0.2	
Б-1		47.00.0	Барабан	1	144.5	
Б-2		47.80.0	Барабан	1	95.8	
			Материалы			
			Бетон М 200		2.7	м³
			Древесина		0.12	м³

Ст. инж.	Лисицына	
Рук. гр. арх.	Горелик	
ГИП.	Алексеева	
Гл. инж.	Железняк	
Рук. маст.	Овчинников	

320-064.84 АС.1-14

Типовые площадки с типовыми физкультурно-игровыми устройствами

Устройство тип 14-М „Бегунки"

Стадия	Лист	Листов
Р	2	

Схема расположения

ЦНИИП градостроительства

Копировал: Лебедева

Формат 12

19502-02

Инв. № подл. | Подпись и дата | Взам. инв. №

Барабан Б-1 в сборе

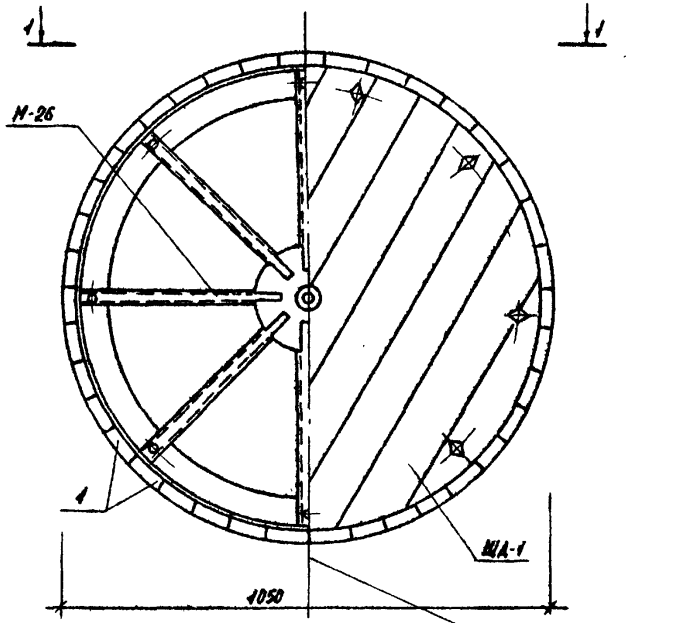

2-2

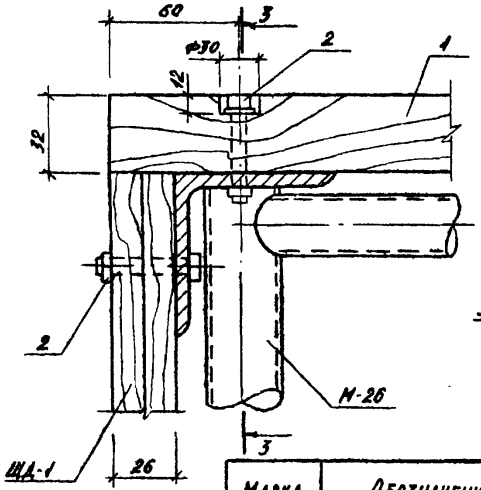

3-3

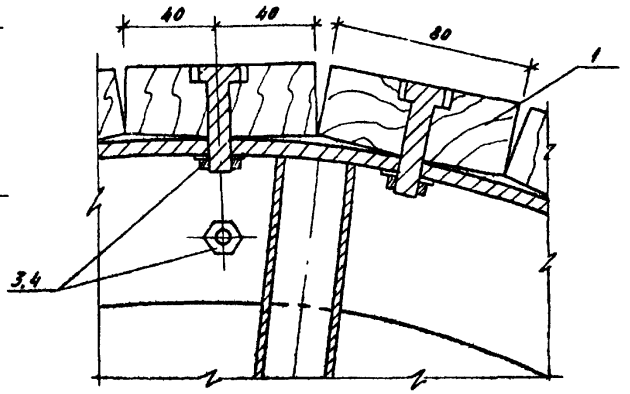

1-1

(Вал барабана не показан)

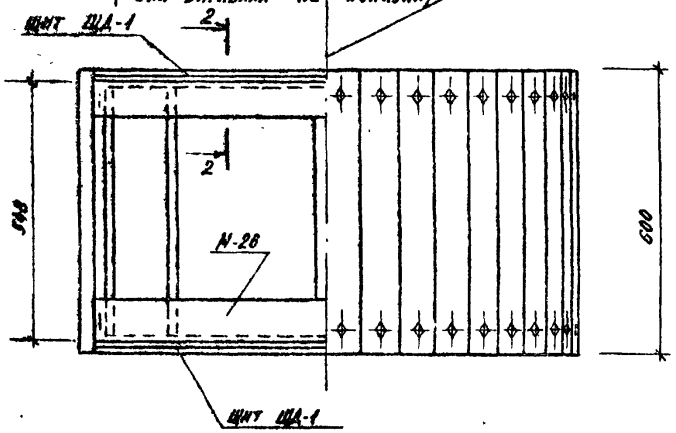

Марка	Обозначение	Наименование	Кол.	Масса ед. кг	Примеч.
		Сборочные единицы			
М-26	320-064.84 47.71.0	Каркас барабана Б-1	1	59.0	
ЩА-1	47.71.0	Щит деревянный	2	17.6	
		Детали			
1	47.70.1	Доска 32×80 сосна сорт 2 ГОСТ 8486-66 ℓ=600	38	1.2	
		Стандартные изделия			
2		Болт М10 ГОСТ 7798-70 ℓ=40	100		
3		Гайка М10 ГОСТ 9515-70	100		
4		Шайба 10 ГОСТ 10450-78	100		

Ст. инж.	Лисицына	
Рук. гр	Горелик	
ГИП	Алексеева	
Гл инж	Железняк	
Рук маст	Овчинников	

320-064.84 АС. 1-14

Типовые площадки с типовыми физкультурно-игровыми устройствами

Устройство тип 14-Б „Бегунки"

Стадия	Лист	Листов
Р	3	

Барабан Б-1

ЦНИИПградостроительства

Копировал:

Формат А2

19502-02

Инв. № подл. | Подпись и дата | Взам. инв. №

Типовой проект 320-064.84 Альбом IV

Барабан Б-2 в сборе

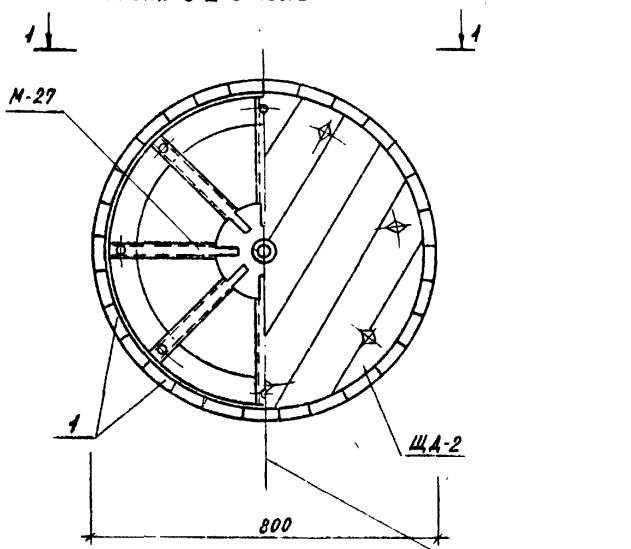

1-1
(Вал барабана не показан)

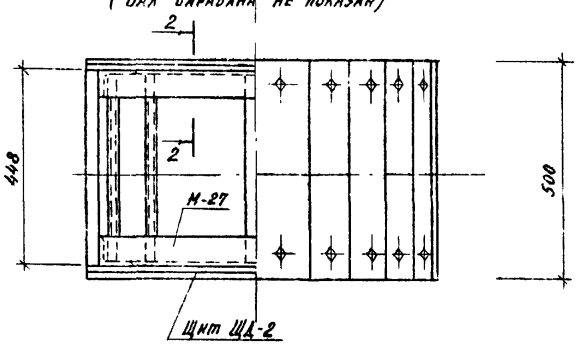

2-2

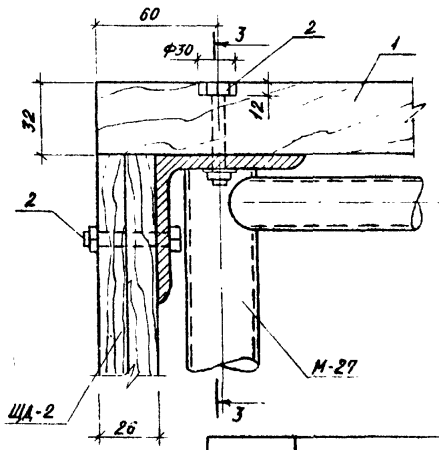

3-3

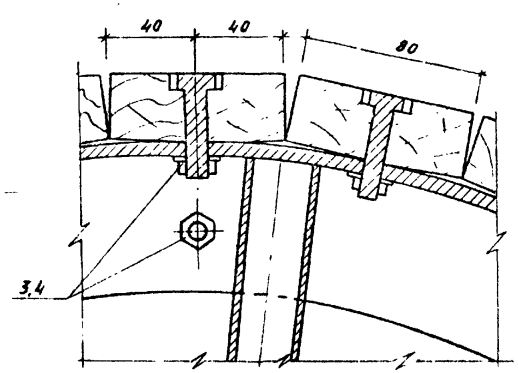

Марка	Обозначение		Наименование	Кол	Масса ед. кг	Примеч.
			Сборочные единицы			
М-26	320-064.84	47.81.0	Каркас барабана Б-2	1	44.5	
ЩД-2		47.83.0	Щит деревянный	2	10.4	
			Детали			
1		47.80.1	Доска 32×80 сосна сорт 2 ГОСТ 8486-66 ℓ=600	28	0.96	
			Стандартные изделия			
2			Болт М10 ГОСТ 7798-70 ℓ=40	75		
3			Гайка М10 ГОСТ 5915-70	75		
4			Шайба 10 ГОСТ 10450-78	75		

Ст. инж.	Лисчцына	
Рук. гр.	Горелик	
ГИП	Алексеева	
Гл. инж.	Железняк	
Рук. маст.	Овчинников	

320-064.84 АС. 1-14

Типовые площадки с типовым физкультурно-игровыми устройствами

Устройство тип 14-б „Бегунки"

Стадия	Лист	Листов
Р	4	

Барабан Б-2

ЦНИИП градостроительства

Копировал:

Формат 12

19502-02

Инв. № подл. | Подпись и дата | Взам. инв. №

Типовой проект 320-064.84 Альбом II

Фасад „А"

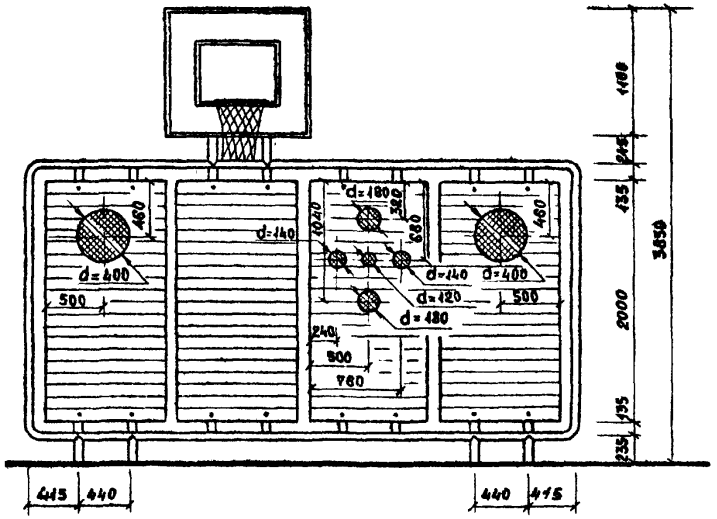

Фасад „Б"

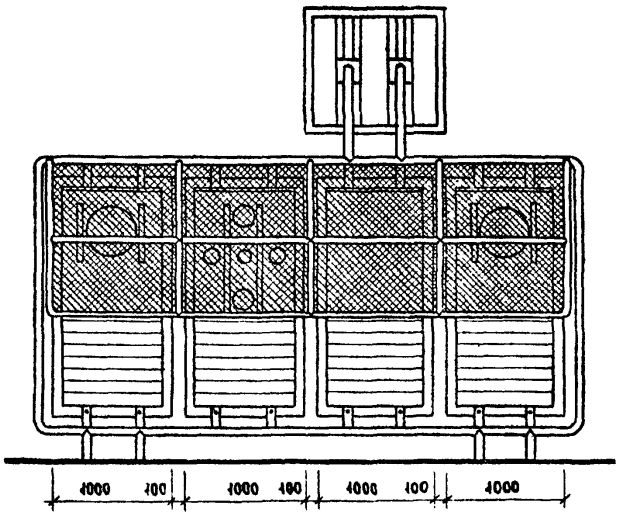

Фасад „В"

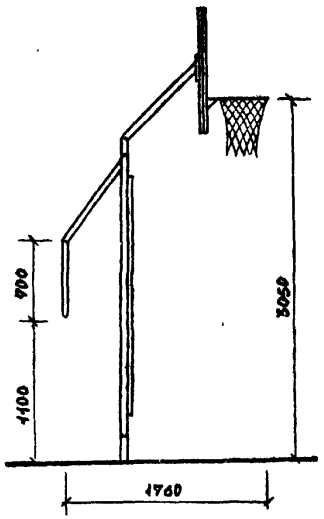

План

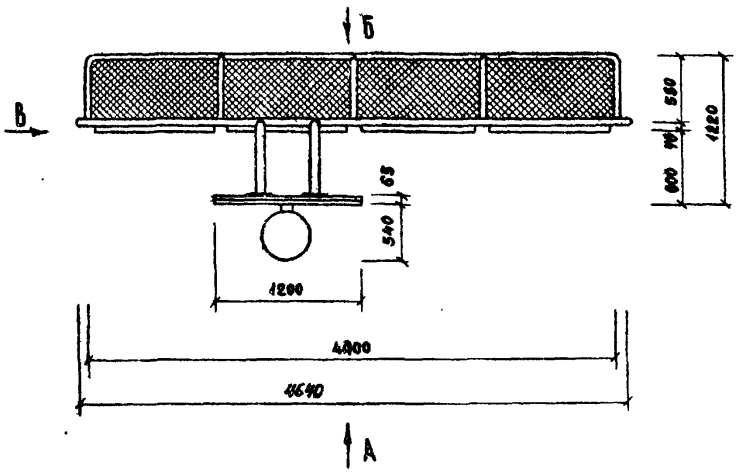

Рук. гр. арх.	Горелик		
Гип.	Алексеева		
Гл. инж.	Железняк		
Рук. маст.	Овчинников		

320-064.84 АС. 1-15

Типовые площадки с типовыми физкультурно-игровыми устройствами

Устройство тип 15-М. „Стенка для метания"

Стадия	Лист	Листов
Р	1	2

План. Фасады А, Б и В

ЦНИИП градостроительства

Копировал Лебедева

Формат 12 19502-02

Инв. № подл. | Подпись и дата | Взам. инв. №

Типовой проект 320-064.84 Альбом II

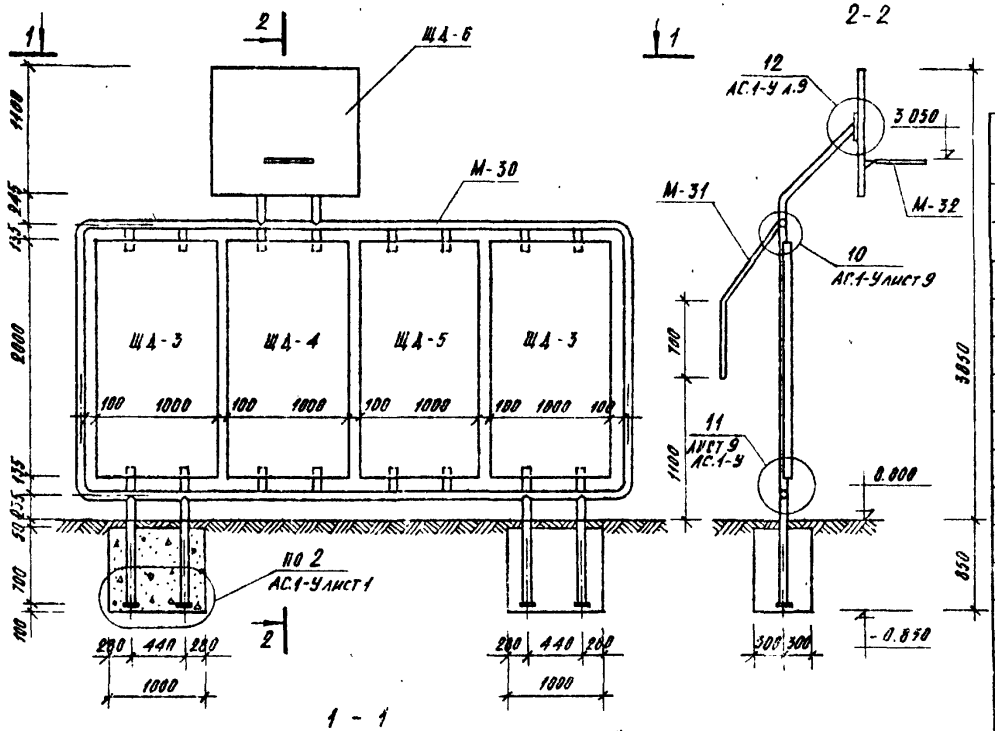

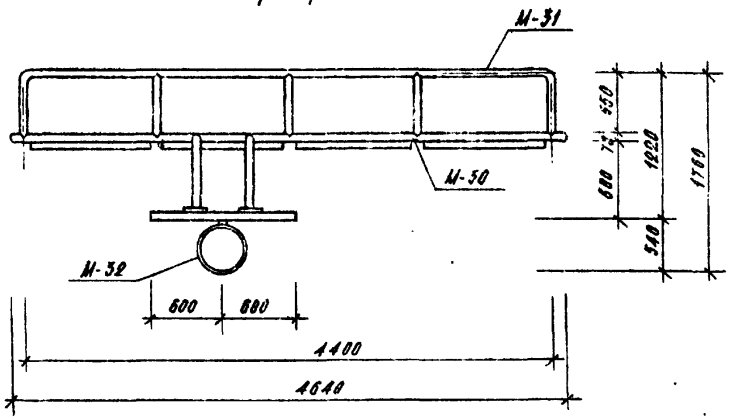

Марка	Обозначение	Наименование	Кол	Масса ед., кг	Примеч.
		Сборочные единицы			
М-30	320-064.84 49.18.0	Металлическое изделие	1	122.7	
М-31	49.20.0	То же	1	37.3	
М-32	49.30.0	—"—	1	4.78	
ЩД-3	49.40.0	Деревянный щит	2	72	
ЩД-4	49.40.0-01	То же	1	72	
ЩД-5	49.40.0-02	—"—	1	59.2	
ЩД-6	49.50.0	—"—	1	78.35	
		Стандартные изделия			
1		Болт М12 ГОСТ 7798-70, С-90	24		
2		Болт М16 ГОСТ 7798-70, С-45	4		
3		Гайка М12 ГОСТ 0515-70	28		
4		Шайба 12 ГОСТ 6958-70	28		
		Материалы			
		Бетон М-200	0.90	м³	

Ст. инж.	Ансицына		
Рук. гр. арх.	Горелик		
Гип.	Алексеева		
Гл. инж.	Железняк		
Рук. маст.	Овчинников		

320-064.84 АС.1-15

Типовые площадки с типовыми физкультурно-игровыми устройствами

Устройство тип 15-М „Стенка для метания"

Стадия	Лист	Листов
Р	2	

Схема расположения

ЦНИИП градостроительства

Копировал

Формат 12 19582-02

Инв. № подл. | Подпись и дата | Взам. инв. №

Типовой проект 320-064.84 Альбом II

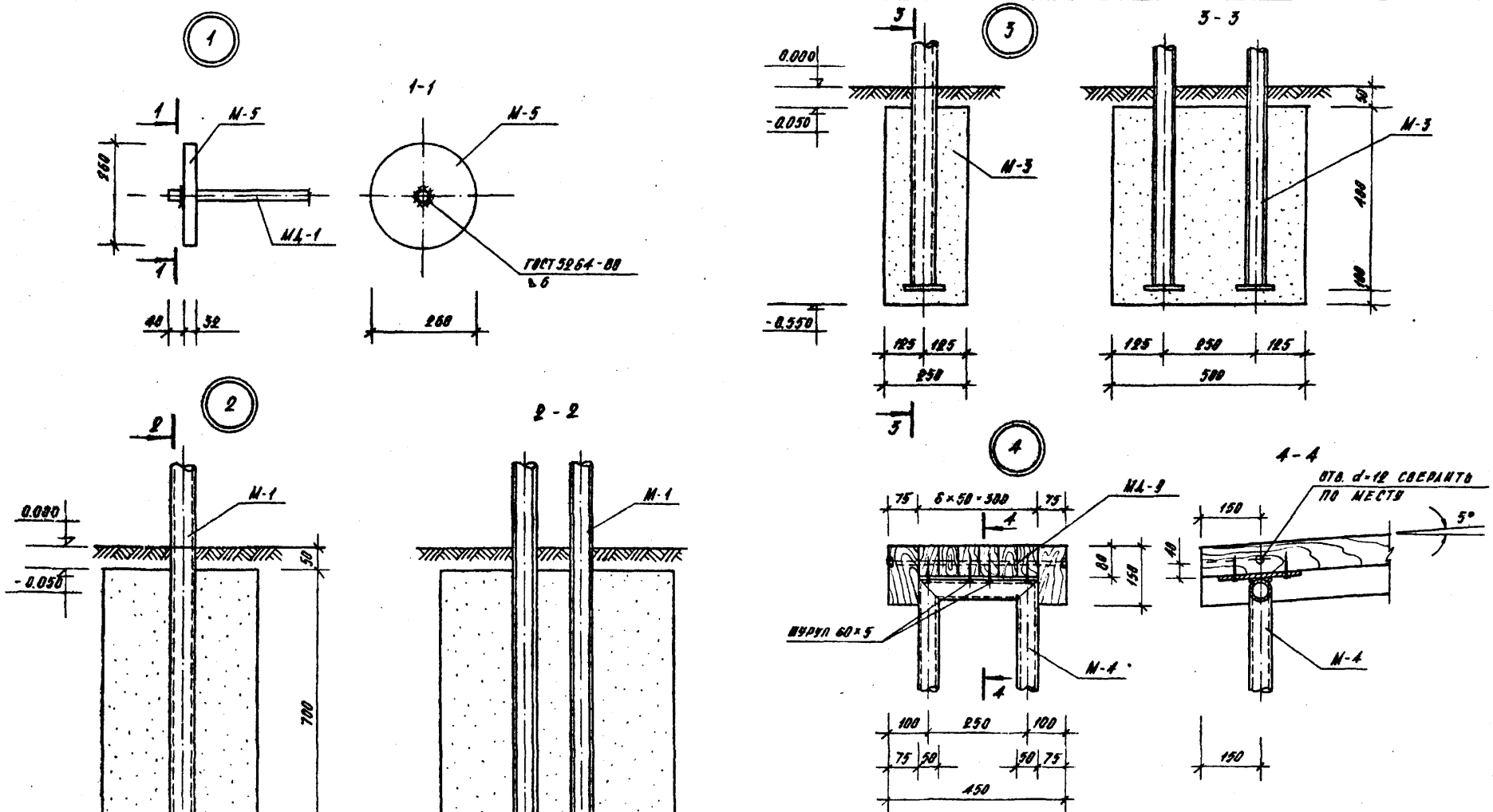

				320-064.84		
				АС. 1-У		
				Типовые площадки с типовыми физкультурно-игровыми площадками.		
Ст. инж.	Лисицына			Устройства типов 1М÷8М, 14М, 15М	Стадия	Лист	Листов
Рук. гр. инж.	Шурнюк				Р	1	9
Рук. гр. арх.	Горелик						
Гип.	Алексеева			Узлы 1÷4	ЦНИИП градостроительства		
Гл. инж.	Железняк						
Рук. маст.	Овчинников						

Инв. № подл. | Подпись и дата | Взам. инв. №

Копировал | Формат 12 | 19502-02

Типовой проект 320-064.84 Альбом II

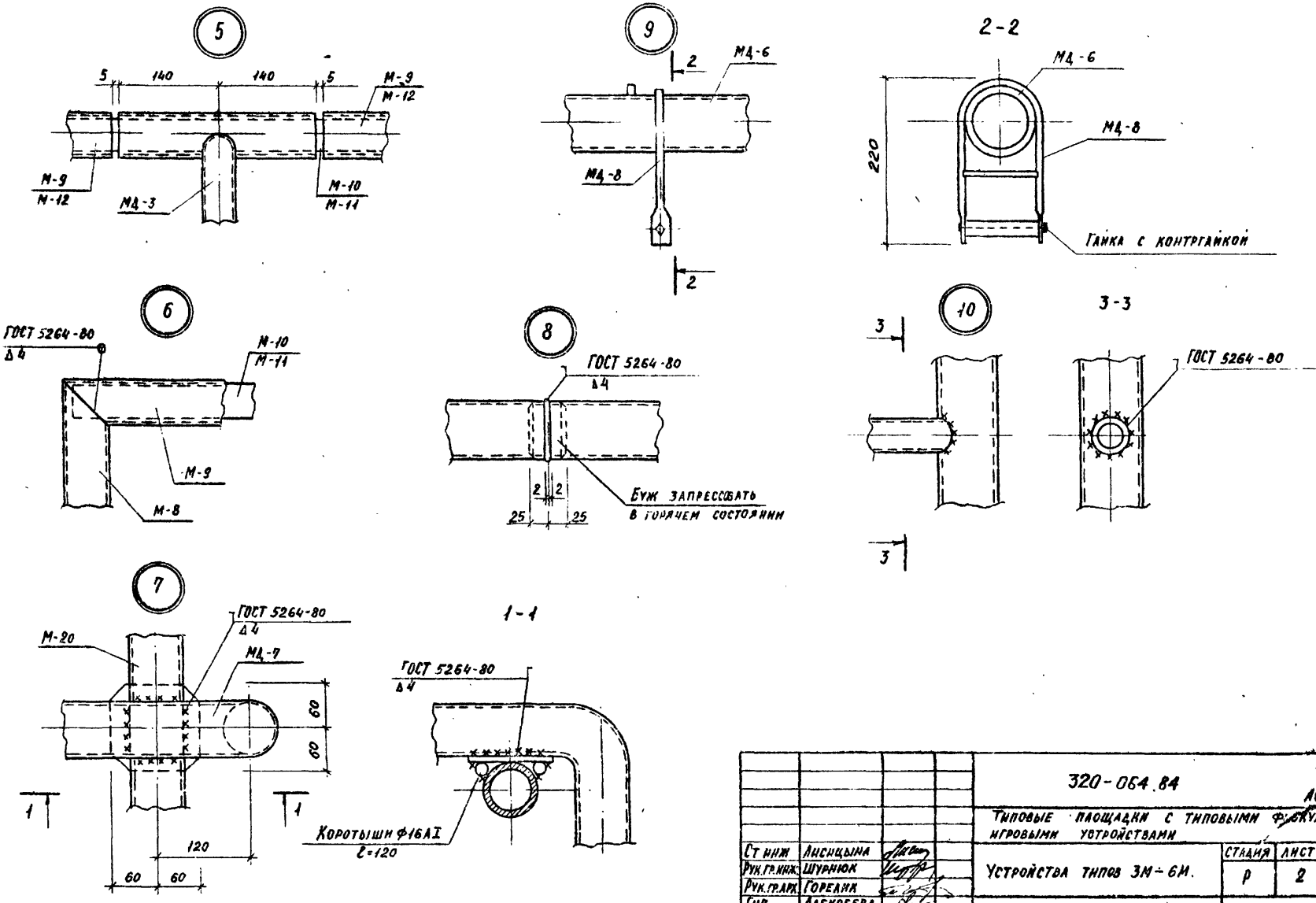

				320-064.84			
				Типовые площадки с типовыми физкультурно-игровыми устройствами			
Ст инж	Лисицына			Устройства типов 3М÷6М.	Стадия	Лист	Листов
Рук.гр.инж.	Шурнюк				Р	2	
Рук.гр.арх.	Горелик						
Гип.	Алексеева			Узлы 5÷10	ЦНИИПградостроительства		
Гл.инж.	Железняк						
Рук.маст.	Овчинников						

Инв. № подл. | Подпись и дата | Взам инв. №

Копировал: Формат 12 19502-02

Типовой проект 320-064.84 Альбом II

11

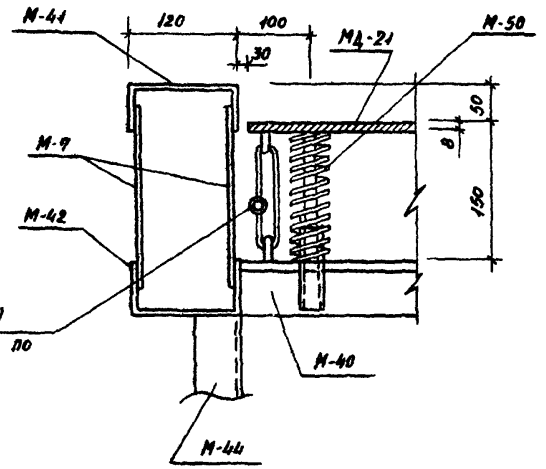

12

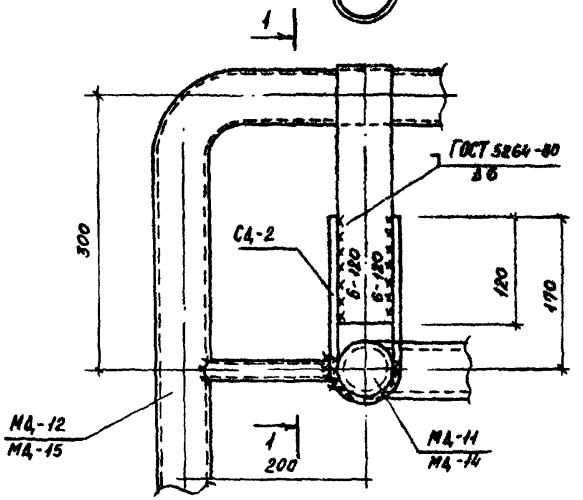

1-1

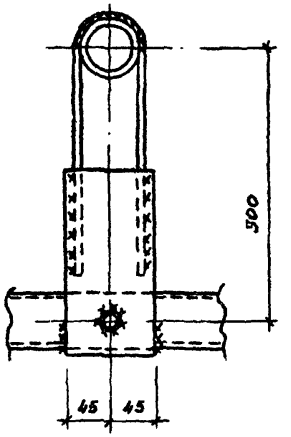

2-2

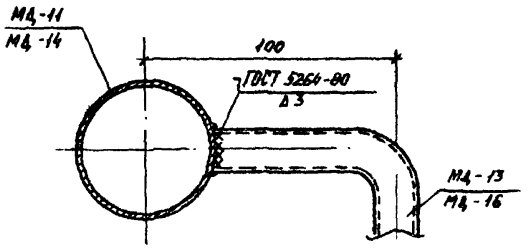

13

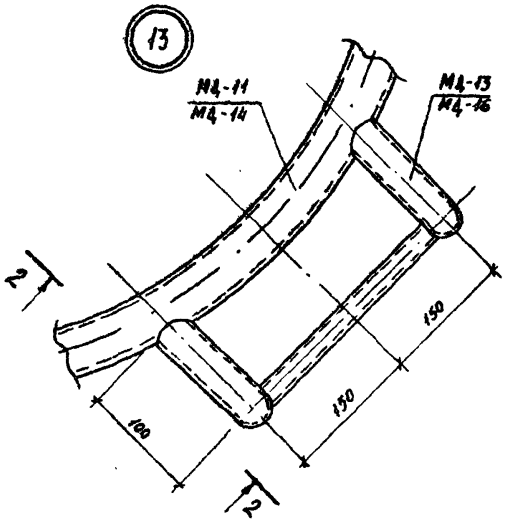

Инв. № подл.	Подпись и дата	Взам. инв. №	

Рук. гр. инж.	Шурнюк	
Рук. гр. арх.	Горелик	
Гип	Алексеева	
Гл. инж.	Железняк	
Рук. маст.	Овчинников	

320-064.84 АС. 1-У

Типовые площадки с типовыми физкультурно-игровыми устройствами.

Устройства типов 7М, 8М, 13М.

Стадия	Лист	Листов
Р	3	

Узлы 11÷13

ЦНИИП градостроительства

Копировал

Формат А2 13502-02

Типовой проект 320-064.84 Альбом II

Инв. № подл. | Подпись и дата | Взам. инв. №

1

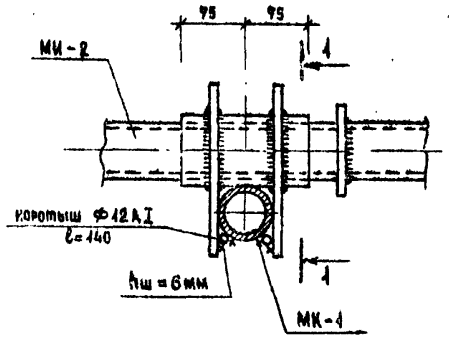

1-1

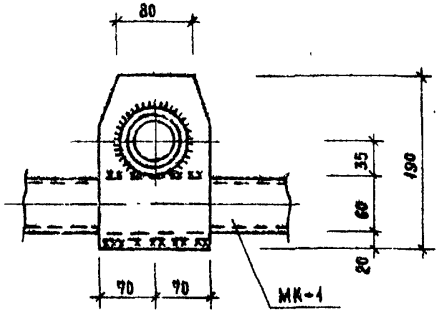

2

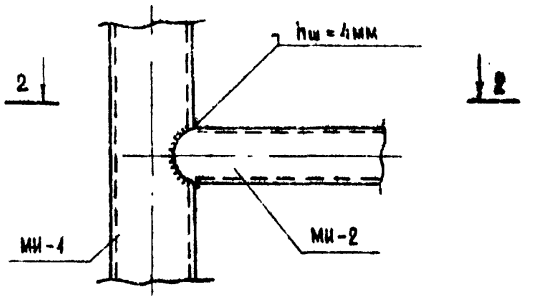

2-2

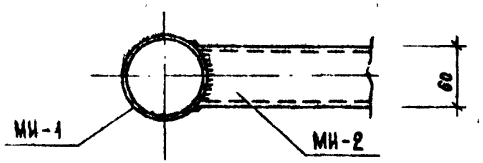

3

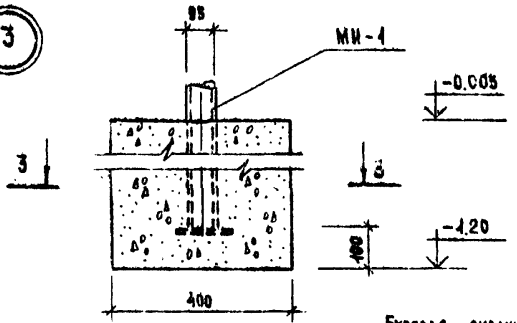

3-3

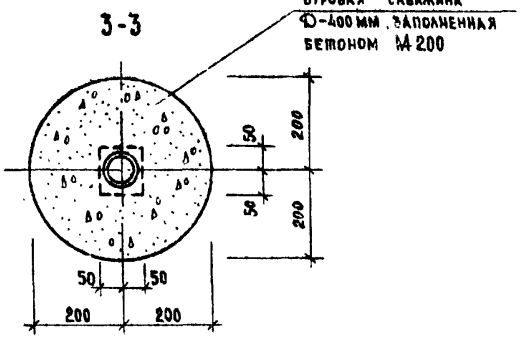

Рук.гр.арх.	Горелик		
Гип.	Алексеева		
Гл.конж.	Железняк		
Рук.маст.	Овчинников		

320-064.84 АС.1-У

Типовые площадки с типовыми физкультурно-игровыми устройствами.

Устройство тип 9-М.	Стадия	Лист	Листов
	Р	4	
Узлы 1÷3	ЦНИИП градостроительства		

Копировал: Лебедева

Формат 12

19502-02

Типовой проект 320-064.84 Альбом II

I

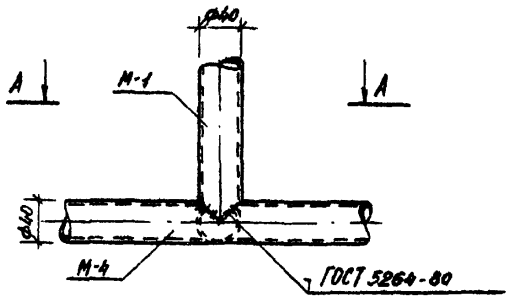

А-А

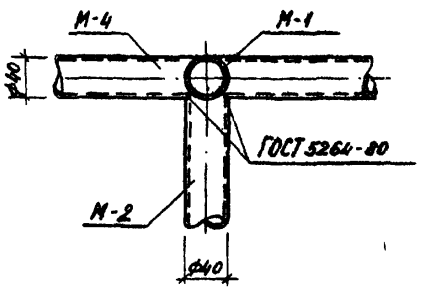

II

Б-Б

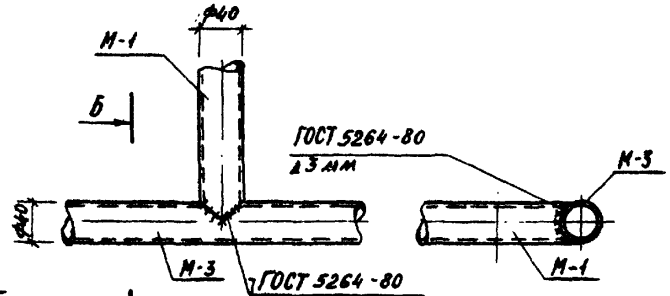

III

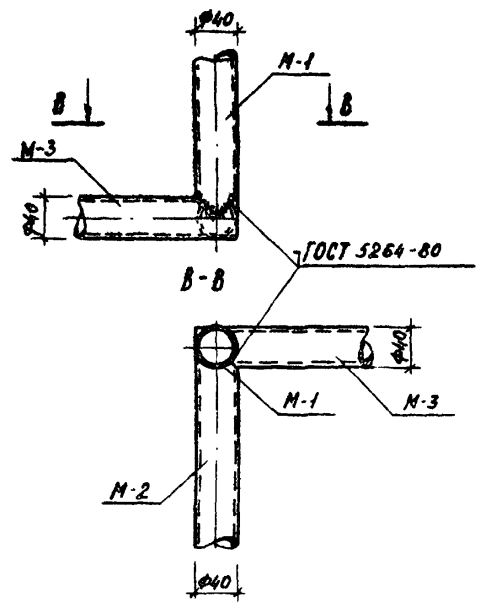

IV

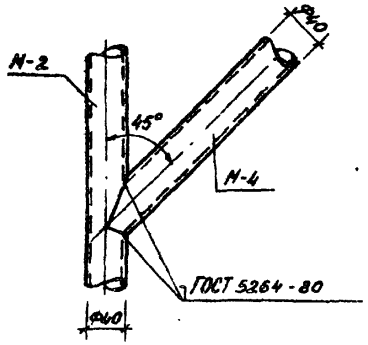

V

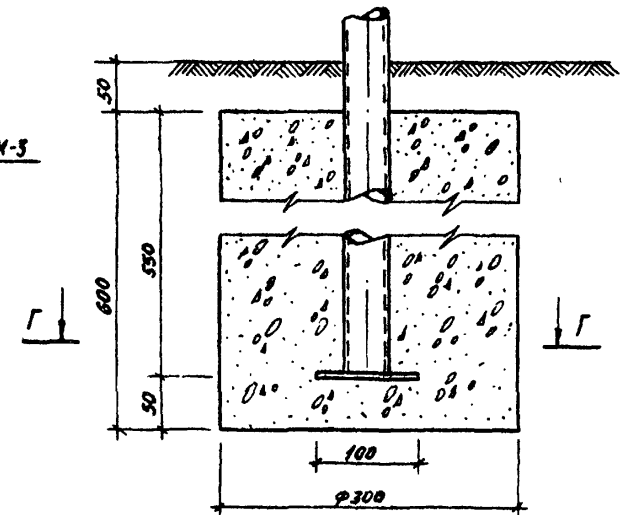

Г-Г

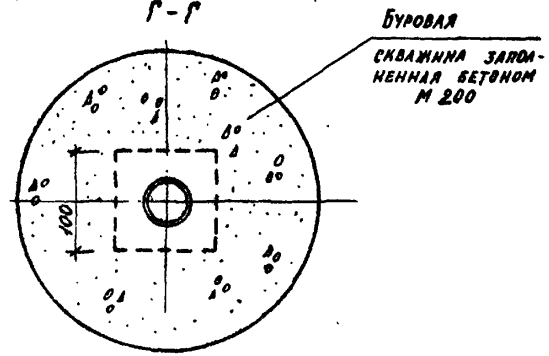

				320-064.84		АС. 1-У
				Типовые площадки с типовыми физкультурно-игровыми устройствами.		
				Устройства тип 10-М, 11-М	Стадия: Р	Лист: 5 / Листов:
Ст. инж.	Барматин			Узлы I ÷ V.	ЦНИИП градостроительства	
Рук. гр. арх.	Горелик					
Гип	Алексеева					
Гл. инж.	Железняк					
Рук. маст.	Овчинников					

Инв. № подл. | Подпись и дата | Взам. инв. №

Копировал

Формат 12

19502-02

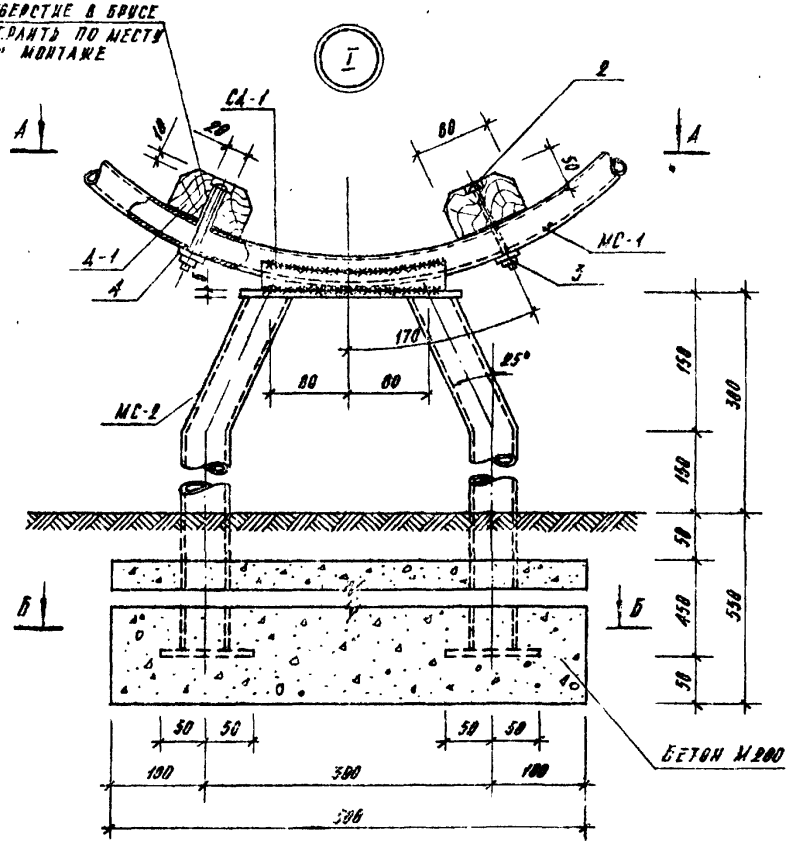

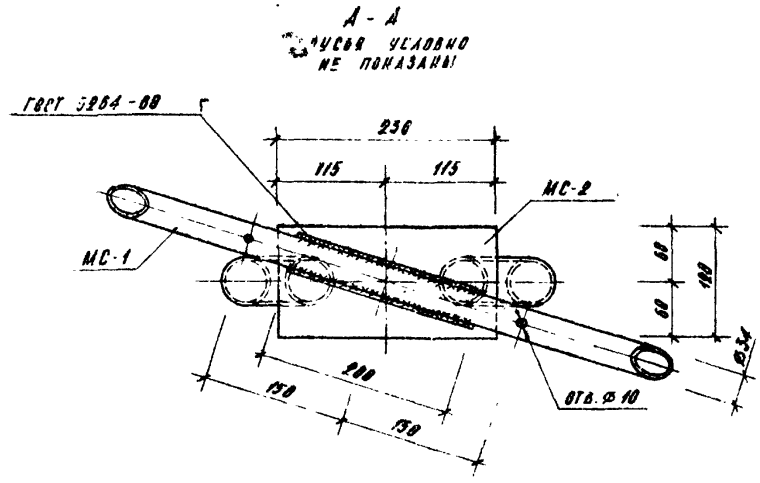

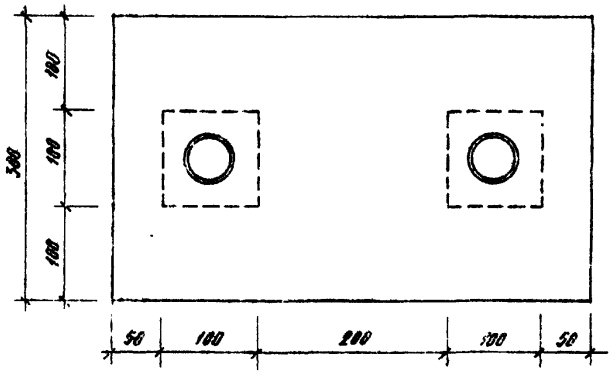

				320-064-84			АС.1-У
				Типовые площадки с типовыми физкультурно-игровыми устройствами			
Ст. инж.	Барматин			Устройство тип 12-М.	Стадия	Лист	Листов
Рук. гр. арх.	Горелик				Р	6	
Гип.	Алексеева			Узел I.	ЦНИИПградостроительства		
Гл. инж.	Железняк						
Рук. маст.	Овчинников						

Типовой проект 320-064.84 Альбом II

Инв. № подл. | Подпись и дата | Взам. инв. №

Копировал

Формат 12 19502-02

Типовой проект 320-064.84 Альбом II

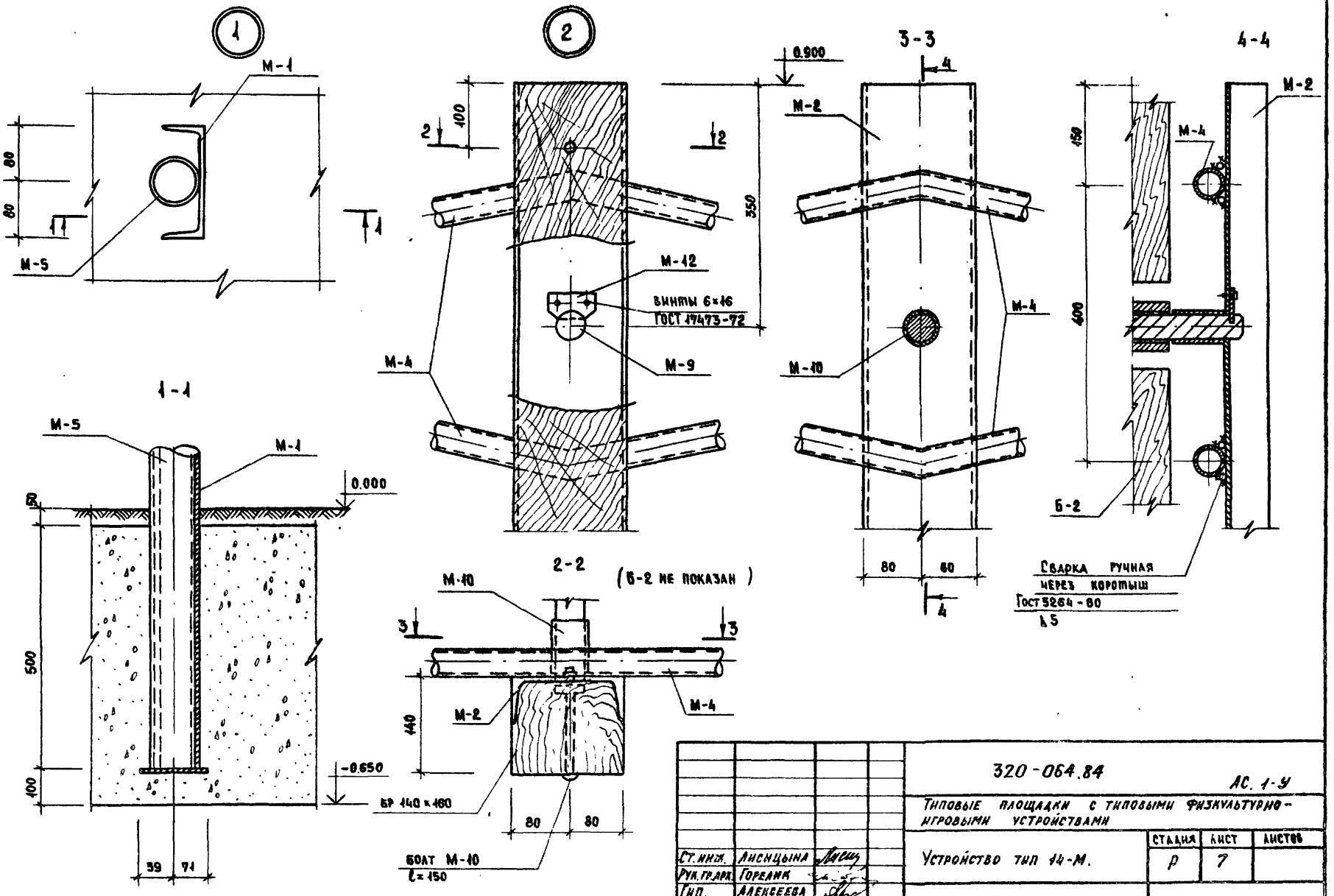

		320-064.84	АС. 1-У
		Типовые площадки с типовыми физкультурно-игровыми устройствами	
Ст. инж.	Лисицына	Устройство тип 14-М.	Стадия: Р; Лист: 7; Листов:
Рук. гр. арх.	Горелик		
Гип.	Алексеева	Узлы 1,2	ЦНИИП градостроительства
Гл. инж.	Железняк		
Рук. маст.	Овинников		

Копировал Лебедева Формат 12 13502-02

Инв. № подл. | Подпись и дата | Взам. инв. №

Типовой проект 320-064.84 Альбом VII

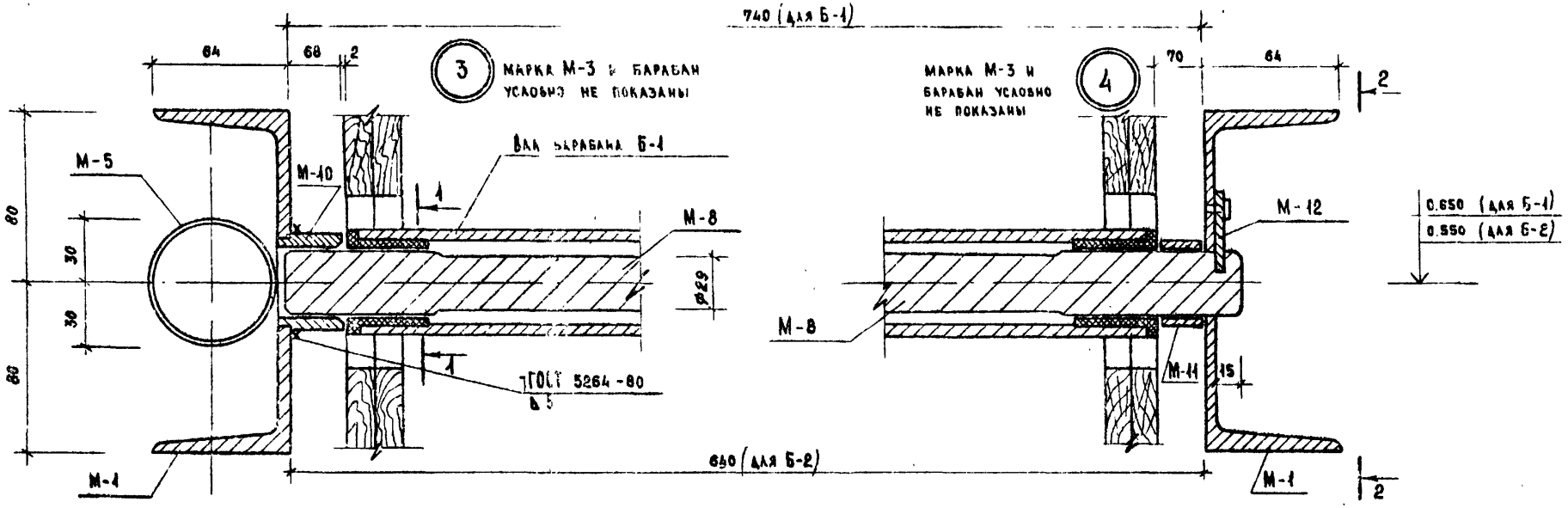

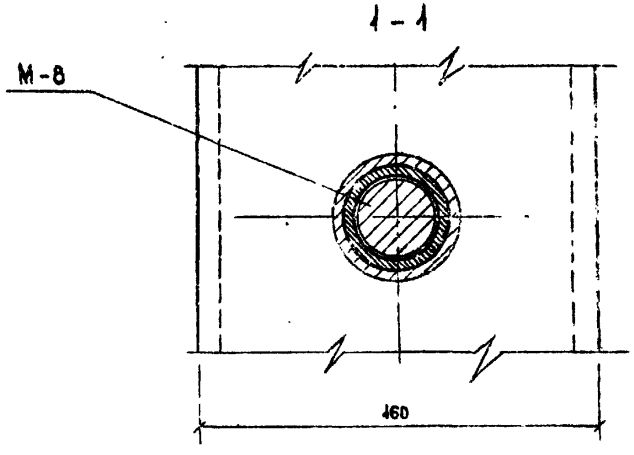

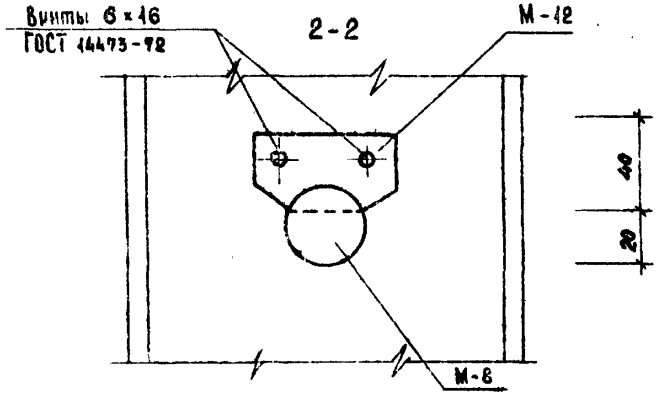

		320-064.84	АС.1-У
		Типовые площадки с типовыми физкультурно-игровыми устройствами	
Ст.инж.	Анисцына	Устройство тип 14-М.	Стадия: Р; Лист: 8; Листов:
Рук.гр.	Горелик		
Гип.	Алексеева		
Гл.инж.	Железняк	Узлы 3,4	ЦНИИПградостроительства
Рук.маст.	Овчинников		

Копировал Алексеева

Формат А2 19502-02

Инв.№ подл. | Подпись и дата | Взам.инв.№

Типовой проект 320-064.84 Альбом II

10

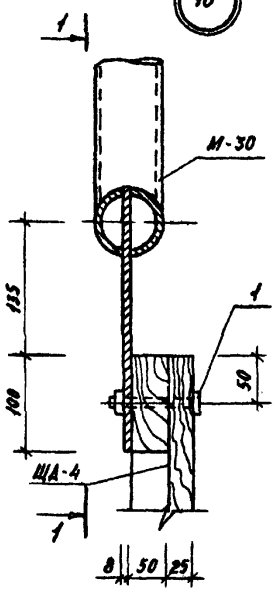

1-1

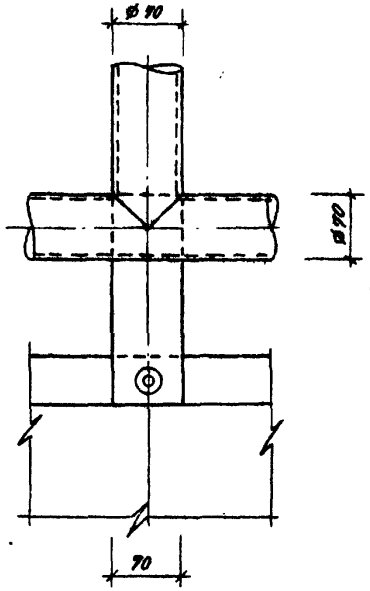

11

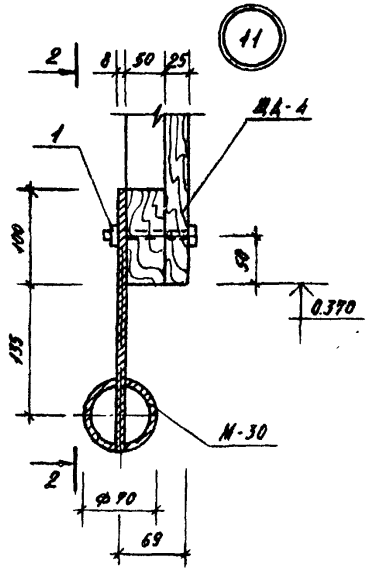

2-2

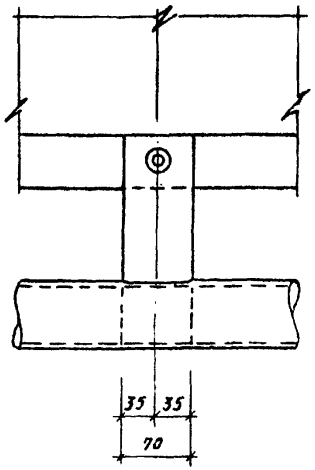

12

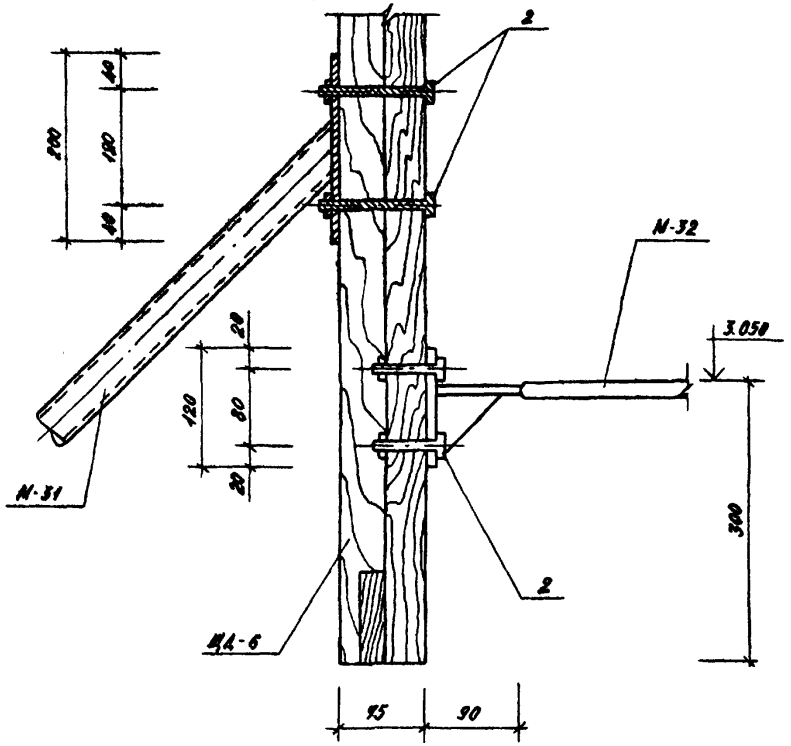

Ст. инж.	Лисицына		
Рук гр.	Горелик		
Гип	Алексеева		
Гл инж	Железняк		
Рук маст	Овчинников		

320-064.84 АС. 1-У

Типовые площадки с типовыми физкультурно-игровыми устройствами

Устройство тип 15-М.

Стадия	Лист	Листов
Р	9	

Узлы 10, 11, 12

ЦНИИП градостроительства

Копировал

Формат 12

19502-02

Инв. № подл. | Подпись и дата | Взам. инв. №

gost.e-ecolog.ru