ТИПОВОЙ ПРОЕКТ

320-23

МАЛЫЕ АРХИТЕКТУРНЫЕ ФОРМЫ

ВОДНЫЕ УСТРОЙСТВА ДЛЯ ДЕТЕЙ ДОШКОЛЬНОГО И ШКОЛЬНОГО ВОЗРАСТА ПЛЕСКАТЕЛЬНЫЕ БАССЕЙНЫ

АЛЬБОМ I

АРХИТЕКТУРНО — СТРОИТЕЛЬНАЯ ЧАСТЬ

9333-01

gost.e-ecolog.ru

ЦЕНТРАЛЬНЫЙ ИНСТИТУТ ТИПОВЫХ ПРОЕКТОВ
МОСКВА 1967

Госстрой СССР
ЦЕНТРАЛЬНЫЙ ИНСТИТУТ ТИПОВОГО ПРОЕКТИРОВАНИЯ
Свердловский филиал
620062, г.Свердловск-62, ул.Чебышева, 4
Заказ №4999 Инв.№ 9331-01 тираж 150
Сдано в печать 4/XII 1981г цена 2-29

ТИПОВОЙ ПРОЕКТ

320-23

МАЛЫЕ АРХИТЕКТУРНЫЕ ФОРМЫ

ВОДНЫЕ УСТРОЙСТВА ДЛЯ ДЕТЕЙ ДОШКОЛЬНОГО И ШКОЛЬНОГО ВОЗРАСТА ПЛЕСКАТЕЛЬНЫЕ БАССЕЙНЫ

СОСТАВ ПРОЕКТА:

АЛЬБОМ I. АРХИТЕКТУРНО — СТРОИТЕЛЬНАЯ ЧАСТЬ.

АЛЬБОМ II. СМЕТЫ.

АЛЬБОМ III. ПРИМЕРНЫЕ РЕШЕНИЯ ДЕТСКИХ ИГРОВЫХ ПЛОЩАДОК С ТИПОВЫМИ ПЛЕСКАТЕЛЬНЫМИ БАССЕЙНАМИ.

АЛЬБОМ IV. СМЕТЫ.

АЛЬБОМ I

РАЗРАБОТАН ЦНИИП ПО ГРАДОСТРОИТЕЛЬСТВУ

ВВЕДЕН В ДЕЙСТВИЕ ПРИКАЗОМ ПО ИНСТИТУТУ № 231 от 24 июня 1967г.

ЦЕНТРАЛЬНЫЙ ИНСТИТУТ ТИПОВЫХ ПРОЕКТОВ

МОСКВА 1967

9933-01 2

Наименование чертежей		NN черт.	NN стр.
Пояснительная записка			1,2
Номенклатура. Типы ДС-1, ДС-3, Ш-2 и Ш-3		АС-1	3
Бассейн тип ДС-1	План фасад. Разрез по 1-1. Рисунок облицовки дна бассейна	АС-2	4
Бассейн тип ДС-1	План Расход материалов Расход железобетона. Спецификация решеток	АС-3	5
Бассейн тип ДС-1.	Разрез по 1-1. Сечение по А-А. Сечение по Б-Б	АС-4	6
Бассейн тип ДС-1.	Узлы „1", „2". Сечение по В-В	АС-5	7
Бассейн тип ДС-1.	Армирование „чаши" бассейна	АС-6	8
Бассейн тип ДС-3.	План. Фасад. Разрез и фрагмент рисунка облицовки дна бассейна	АС-7	9
Бассейн тип ДС-3.	План. Расход материалов. Расход железобетона. Спецификация решеток	АС-8	10
Бассейн тип ДС-3.	Разрез по 1-1. Узел „1"	АС-9	11
Бассейн тип ДС-3.	Узлы „2", „3", „4"	АС-10	12
Бассейн тип ДС-3.	Узлы „5", „6" Сечение по А-А	АС-11	13
Бассейн тип ДС-3.	Армирование „чаши" бассейна	АС-12	14
Бассейн тип Ш-2.	План. Фасад. Разрез по 1-1. Фрагмент рисунка облицовки дна бассейна	АС-13	15
Бассейн тип Ш-2.	План. Расход материалов. Расход железобетона и бетона. Спецификация решеток	АС-14	16
Бассейн тип Ш-2.	Разрез по 1-1. Узел „1"	АС-15	17
Бассейн тип Ш-2.	Узлы „2", „3". Сечение по А-А	АС-16	18
Бассейн тип Ш-2.	Армирование „чаши" бассейна	АС-17	19
Бассейн тип Ш-3	План. Фасад. Разрез по 1-1. Фрагмент рисунка облицовки дна бассейна	АС-18	20
Бассейн тип Ш-3.	План. Расход материалов. Расход железобетона. Спецификация решеток	АС-19	21
Бассейн тип Ш-3.	Разрез по 1-1. Сечение по А-А. Сечение по Б-Б	АС-20	22
Бассейн тип Ш-3.	Сечение по В-В. Сечение по Г-Г. Сечение по Д-Д Узел „1". Узел „2"	АС-21	23
Бассейн тип Ш-3.	Армирование „чаши" бассейна	АС-22	24
Бассейны типы ДС-3, Ш-3.	Армирование дна бассейна в местах установки жел.бет. тумб /выпуска под полые ж.б тумбы/	АС-23	25
Бассейны ДС-3, Ш-3.	Железобетонная тумба	АС-24	26
Бассейны ДС-3, Ш-2.	Бетонные тумбы „Б-1", „Б-2"	АС-25	27
Бассейны ДС-1, ДС-3, Ш-2, Ш-3.	Камера управления	АС-26	28
Бассейн тип ДС-1.	План с сетями водопровода и канализации. Разрез. Спецификация	ВК-1	29
Бассейн тип ДС-3.	План с сетями водопровода и канализации. Разрез. Спецификация	ВК-2	30
Бассейн тип Ш-2.	План с сетями вотопровода и канализации. Разрез. Спецификация	ВК-3	31
Бассейн тип Ш-3.	План с сетями водопровода и канализации. Разрез. Спецификация	ВК-4	32
Детали		ВК-5	33
Детали		ВК-6	34

Водные устройства для детей дошкольного и школьного возраста. Плескательные бассейны	Содержание.	Типовой проект 320-23	Альбом I	Лист —	1967

ЦНИИП Град. строительства Москва

Гл. инж. инст. | Рук. маст. №5 | Гл. арх. пр. | Рук. гр. арх. | Рук. гр. инж. | Кормер | Дуцкий | Овчинников | Еремина | Азимова | Котировал | Штромберг

9333-01 3

ПОЯСНИТЕЛЬНАЯ ЗАПИСКА.

В альбом включены рабочие чертежи плескательных бассейнов, предназначенные для строительства на участках дошкольных учреждений, школ, на детских игровых площадках внутри микрорайонов, в садах, парках и т.п. разработанные на основании проектного задания и сводного заключения Управлений планировки и застройки городов и строительства общественных зданий и сооружений Государственного комитета по гражданскому строительству и архитектуре при Госстрое СССР (от 17 декабря 1966 г.). Проекты согласованы Санитарно-Эпидемиологическим Управлением Минздрава СССР № 125-18/71-5 от 17 марта 1966 г.

При разработке проектов учтены заключения института гигиены детей и подростков Минздрава СССР и научно-исследовательского института дошкольного воспитания АПН РСФСР.

Плескательные бассейны разработаны двух типов - бассейны глубиной в 25 см. (типы ДС-1 и ДС-3) и бассейны глубиной в 50 см. (типы Ш-2 и Ш-3).

Плескательный бассейн тип ДС-1.

Бассейн предназначается для детей дошкольного возраста. Имеет прямоугольную форму со сторонами 5000×6400 мм. Общая площадь его = 32.0 м². В торце бассейна встроена ванна для мытья ног шириной 900 мм. Зеркало воды бассейна = 20.25 м². Максимальная отметка дна -0.240. Отметка уровня воды +0.02. Отметка уровня воды в ванне для мытья ног = -0.123. С двух сторон бассейн оборудуется скамьями. Одна из сторон бассейна образует „столик" для игр.

Внутренние стенки бортов, дно бассейна и ванны для мытья ног - облицовываются цветной керамической неглазурованной плиткой на цементном растворе. По периметру горизонтальная часть борта бассейна отделывается цементным раствором с добавкой мраморной крошки и последующим железнением. Горизонтальная часть борта отделяющего „чашу" от ванночки облицовывается плиткой. Чаша бассейна запроектирована монолитной из бетона марки „300". Арматура Ø8 класса А-1 ($R_{ар}$ = 2100 кг/см²). Гидроизоляция выполнена из 2х слоев гидроизола на мастике.

Рейки скамей крепятся на шурупах к уголкам, заделанным в тело бетона „чаши" бассейна.

Рейки окрашиваются масляными красителями светлых тонов.

Вокруг бассейна, в санитарных целях, предусматривается твердое плиточное покрытие.

Плескательный бассейн тип ДС-3.

Бассейн предназначается для детей дошкольного возраста. Имеет форму круга с внутренним радиусом = 3000 мм. Примыкающая к нему ванна для мытья ног запроектирована шириной = 900 мм. Общая площадь бассейна = 39.40 м². Зеркало воды бассейна = 28.25 м². Максимальная отметка дна = -0.230. Отметка уровня воды = +0.02. Отметка дна ванны для мытья ног = 0.128.

Внутренняя часть бортов, дно бассейна и ванны для мытья ног - облицовываются цветной керамической неглазурованной плиткой на цементном растворе. По периметру (частично) горизонтальные поверхности борта бассейна, включая ванну для мытья ног, отделываются цементным раствором с добавлением мраморной крошки с последующим железнением. (См. лист АС-9, АС-10. Узел 2, узел 4).

Чаша бассейна вместе с ванной для мытья ног запроектирована монолитной из бетона марки „300" арматура Ø8 класса А-1 ($R_{ар}$ = 2100 кг/см²). Гидроизоляция выполнена из 2х слоев гидроизола на мастике.

При бетонировании поддона бассейна делаются выпуска (см. черт АС-23) для установки 2х полых ж/б. тумб (черт АС-24). Тумбы выполняются из бетона марки „150" арматура Ø6 класса А-1. Одна из них ставится над решеткой через которую осуществляется сток воды. В тумбе предусмотрены 3 отверстия 150×100 (h) для свободного стока воды в ливневую канализацию. Другая тумба устанавливается над патрубком через который осуществляется подача воды в бассейн. За пределами бассейна установлены еще пять бетонных тумб для игр (типа Б-2).

Вокруг бассейна, в санитарных целях предусматривается твердое плиточное покрытие.

Плескательный бассейн тип Ш-2.

Бассейн предназначен для детей младшего школьного возраста. Имеет прямоугольную форму со сторонами 13550×9400 мм. Общая площадь бассейна = 127.40 м². В торце встроена ванна для мытья ног шириной 900 мм. Зеркало воды бассейна = 99.75 м². Максимальная отметка дна = -0.480. Отметка уровня воды = +0.020. Отметка ванны для мытья ног = -0.170. Внутри бассейна, в левой его части, устанавливаются по кругу 10 бетонных тумб (Б-1) - „столиков" для игр. Тумбы устанавливаются на цементном растворе с верхней отметкой +0.170. Внутренние стенки бортов, дно бассейна и ванны для мытья ног облицовываются цветной керамической неглазурованной плиткой на цементном растворе.

По периметру, горизонтальные части борта отделываются цементным раствором с добавлением мраморной крошки с последующим железнением. Горизонтальная часть борта, отделяющего „чашу" от ванночки облицовывается плиткой.

Чаша плескательного бассейна запроектирована монолитной из бетона марки „300". Арматура Ø8 класса А-1 ($R_{ар}$ = 2100 кг/см²). Гидроизоляция выполнена из 2х слоев гидроизола на мастике. Вокруг бассейна, в санитарных целях, предусматриваются твердое плиточное покрытие.

Плескательный бассейн тип Ш-3.

Бассейн запроектирован для детей младшего школьного возраста. Имеет форму квадрата со сторонами 7100×7100 мм с 4-мя игровыми отсеками (для пуска корабликов) и 2-мя отдельно стоящими ваннами для мытья ног. Общая площадь бассейна (включая отсеки) = 94.15 м². Зеркало воды бассейна (включая отсеки) = 54.25 м². Размер отсеков 1500×2700 = 4.05 м². Максимальная отметка дна = -0.480. Отметки воды = +0.020. Максимальная отметка дна ванны для мытья ног = -0.150. Внутренние стенки борта и дно бассейна (вместе с отсеками) - облицовываются цветной керамической неглазурованной плиткой на цементном растворе. Ванны для мытья ног не облицовываются. В центре бассейна ставится бетонная тумба (полая) из бетона марки „150", армированная сталью Ø6 класса А-1. Тумба прикрывает решетку для стока воды. В тумбе предусмотрены 3 отверстия 150×100 (h) для свободного стока воды в ливневую канализацию.

По периметру горизонтальные части борта бассейна на отметке = +0.100, включая игровые отсеки, а также отдельностоящие ванны для мытья ног, отделываются цементным раствором с добавлением мраморной крошки с последующим железнением. Борта „чаши" бассейна на отметке +0.020 облицовывается плиткой.

„Чаша" бассейна, отсеки для пуска корабликов, ванны для мытья ног запроектированы монолитными из бетона марки „300". Арматура Ø6 класса А-1 ($R_{ар}$ = 2100 кг/см²). Гидроизоляция „чаши" и отсеков выполнены из 2х слоев гидроизола на мастике. Гидроизоляция ванн для мытья ног выполнена в виде цементной стяжки с добавлением хлористого железа и фобизирующего вещества ГКЖ-10 толщиной 3 см.

Эта же цементная стяжка является покрытием „чаши" ванн для мытья ног. Размеры и цвета керамических плиток см. ГОСТ 6787-53 и каталог „Керамические плитки для полов" Министерство промышленности строительных материалов СССР. Главстройкерамика. Москва. 1950 год.

Вокруг бассейна, в санитарных целях, предусматривается твердое плиточное покрытие.

ЦНИИП Градостроительства г. Москва	Гл. инж. п-та	Кормер	Лопигов	Иванова	
	Рук. маст.	Луцкий			
	Гл. арх. пр.	Овчинников			
	Рук. гр. арх.	Еремина			
	Рук. гр. инж.	Абимова			

Водные устройства для детей дошкольного и школьного возраста. Плескательные бассейны	Пояснительная записка.	Типовой проект 320-23	Альбом I	Лист —	1967 г.

Технические указания.

I. Днище бассейнов бетонировать с применением поверхностных вибраторов.

II. Не допускается в теле бетона наличия пустот.

III. Плоские сварные сетки и каркасы изготавливать в соответствии с техническими условиями на сварную арматуру для железобетонных конструкций по ТУ 73-56.

IV. Все металлоконструкции не заделываемые в тело бетона обработать под качественную окраску масляными красками либо нитроэмалью.

V. Не допускаются наплывы и шелушение.

VI. Величина отклонения фактических размеров от проекта не должна превышать для монолитного железобетона на один погонный метр ±5мм.

Водоснабжение.

Для всех четырех типов плескательных бассейнов принята подача воды только питьевого качества. В течение часа сменяется 25% всего объема воды бассейна.

Указанный процент обмена может быть изменен в ту или иную сторону местными органами санитарного надзора, а подача установленного объема воды легко контролируется по водомеру - специально для этого предусмотреннего в камере управления.

Сбрасываемая из бассейнов вода может быть использована для полива зеленых насаждений.

Диаметры трубопровода для первоначального наполнения бассейнов приняты из расчета наполнения их в течение 2-х часов при нормальных скоростях в трубопроводах.

Для систематической уборки и мытья бассейнов, около каждого из них в колодчике „Ковер" устанавливается постоянный поливочный кран д=25мм.

Весь трубопровод монтируется из водогазопроводных стальных оцинкованных труб на сварке.

Трубопровод, укладываемый в землю, покрывается усиленной антикоррозийной изоляцией и должен иметь уклон в сторону камеры управления для опорожнения на зимний период.

Канализация.

Выпуск воды из бассейнов и из ванн для мытья ног производится путем открытия задвижки на спускном трубопроводе в камере управления. Спуск воды из переливных желобов или ниши, в которых установлены чугунные стояки д=50мм. производится постоянно по канализационному трубопроводу через камеру управления, в которой оба трубопровода объединяются в один.

Уклоны трубопроводов указаны минимально допустимые - при привязке желательно принимать их большими, с тем, чтобы создать запас пропускной способности переливной воды, объем которой не поддается учету, т.к. он зависит от количества одновременно находящихся в бассейне детей, интенсивности их игры и др. Канализационный трубопровод укладывается в земле из чугунных раструбных труб диаметром 50 и 100 мм. Сброс воды из бассейнов предусматривается в городскую ливневую канализацию.

В случае спуска по каким-либо причинам сточных вод из бассейнов в систему городской канализации должна быть исключена возможность подтопления бассейнов фекально-хозяйственными стоками при засорении городской канализации.

Гл. инж. и т.д.	Кормер	Копиров.	Иванова		
Рук. маст.	Луцкий				
Гл. арх. пр.	Овчинников				
Рук. гр. арх.	Еремина				
Рук. гр. инж.	Азимова				

Цниип Градостроительства г. Москва

Водные устройства для детей дошкольного и школьного возраста. Плескательные бассейны	Пояснительная записка.	Типовой проект 320-23	Альбом I	Лист —	1967г.

9333-01

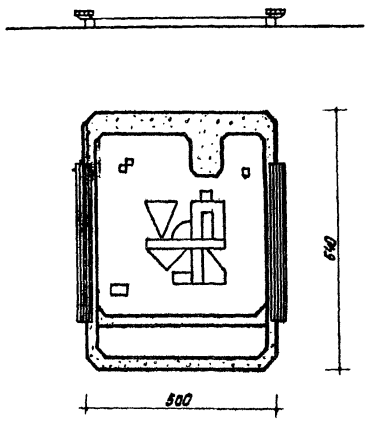

Бассейн тип ДС-1

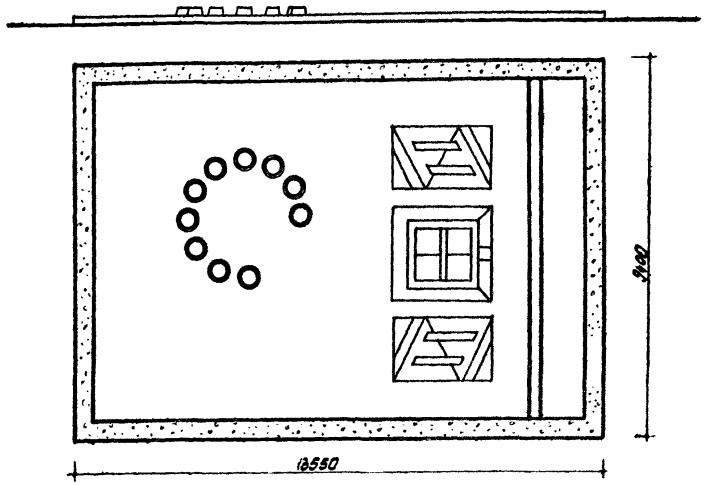

Тип Ш-2

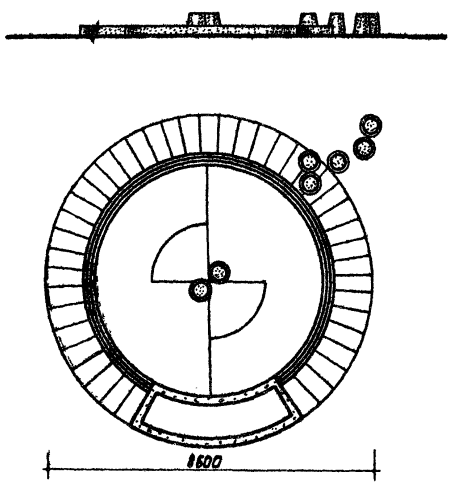

Бассейн тип ДС-3

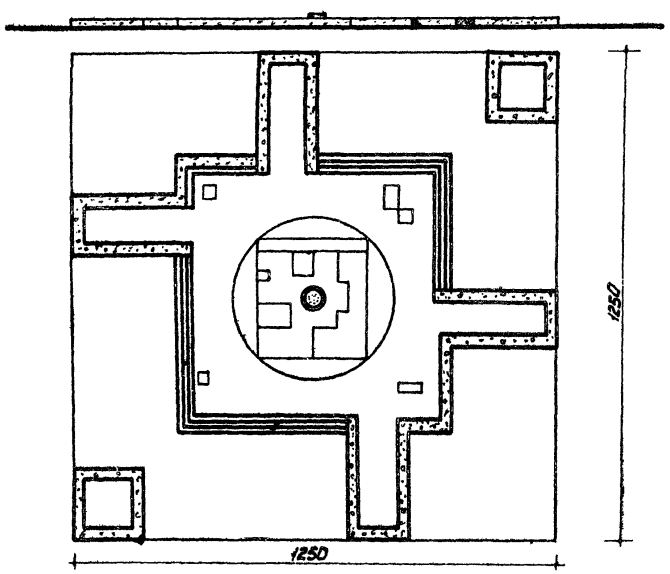

Бассейн тип Ш-3

Гл. инж. ин-та	Пионер	Копировал	Асеева		
Рук. маст.	Луцкий	Проверил			
Гл. арх. пр.	Овчинников				
Рук. гр. арх.	Евстина				
Рук. гр. инж.	Азимова				

ЦНИИП
Градостроительства
г. Москва

Водные устройства для детей дошкольного и школьного возраста. Плескательные бассейны.	Номенклатура. Типы ДС-1, ДС-3, Ш-2 и Ш-3.	Типовой проект	Альбом	Лист	
		Серия 320-23	I	АС-1	1967

9333-01 6

Фасад
М1:20

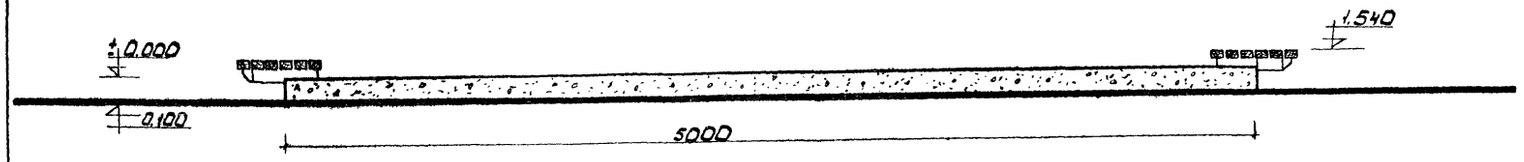

План
М1:50

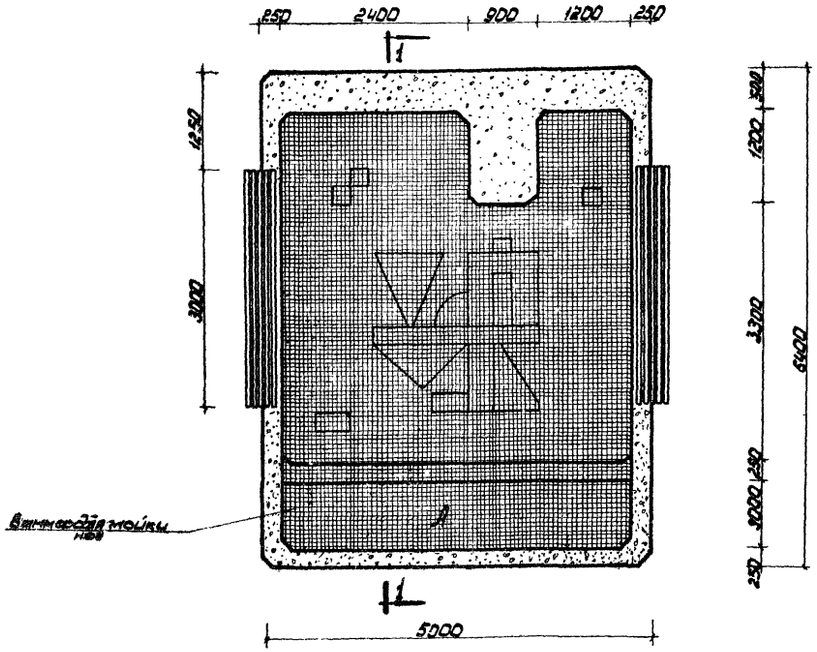

Рисунок облицовки дна бассейна
М 1:20

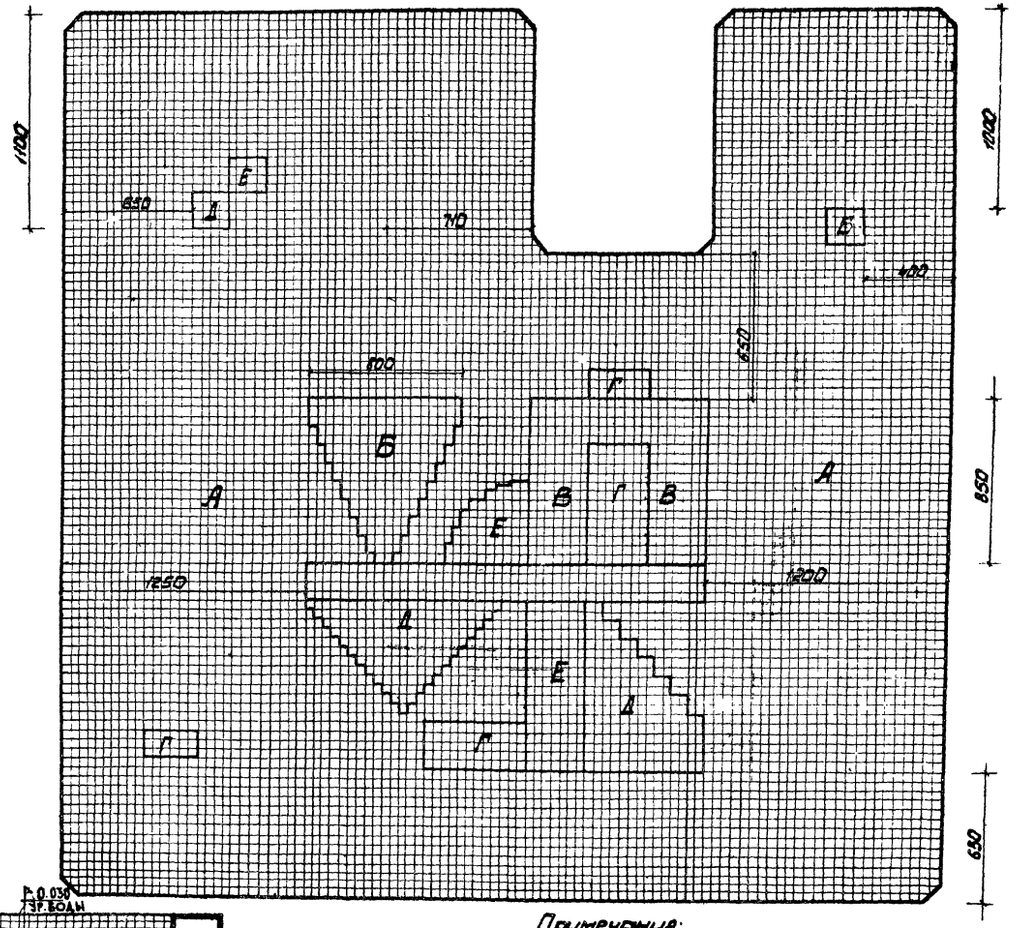

Разрез по 1-1
М 1:20

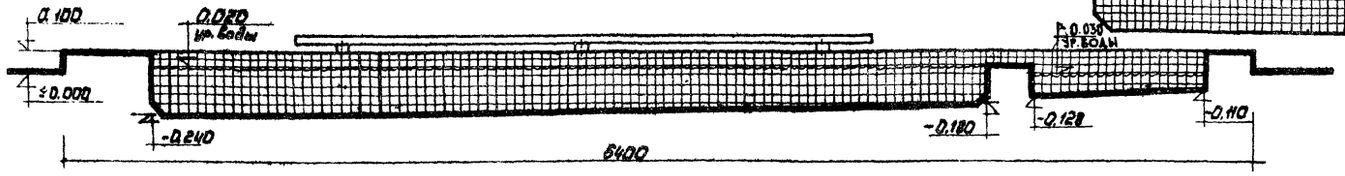

Примечания:

1. Дно бассейна и ванны для мытья ног, внутренние стенки бортов бассейна, борт переливного лотка - облицовываются кирпичной плиткой (не глазурованной). Размер плитки 50×50×10 мм см. ГОСТ 6787-53. Цвета плиток: А - голубой (016), Б - желтый (012), В - светло-коричневый (010), Г - черный (019), Е - зеленый (013), Д - светло-желтый (013)
2. Размеры даны в мм.

Водные устройства для детей дошкольного и школьного возраста. Плескательные бассейны.	Бассейн тип ДС-1. План, фасад, разрез по 1-1 и рисунок облицовки дна бассейна.	Типовой проект Серия 320-23	Альбом I	Лист АС-2	1967г.

ЦНИИП Гражданстроительства г. Москва

Рук. маст. Гл. арх. пр. Рук. гр. арх. Рук. гр. инж. Кормер Дуцкий Овчинников Еремина Азимова

Копиров. Проверил

Асеева

9333-01

7

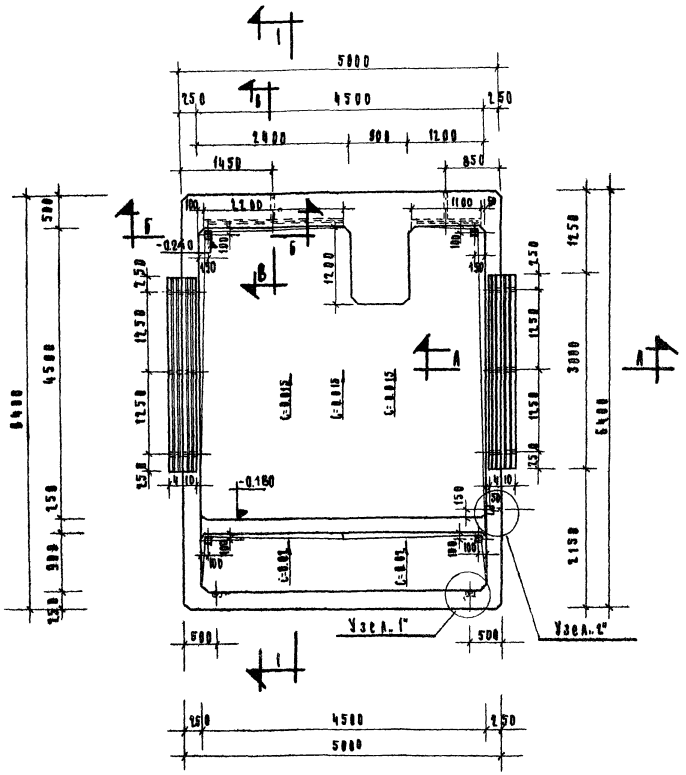

Расход материалов

NN п/п	Наименование материалов	Един. измер.	Кол-во	Вес кг
1	Цементная стяжка по уклону при сред. толщ. 5 см.	м²	21.3	–
2	Цементная стяжка по уклону при сред. толщине 2,9 см.	м²	4.7	–
3	Гидроизоляция 2 сл. гидроизола на битумной мастике.	м²	41.4	–
4	Цементная выравнивающая стяжка толщ. – 2 см.	м²	34.20	–
5	Керамическая облицовочная плитка	м²	29.0	–
6	Цементная стяжка с мраморной крошкой с последующим железн.	м²	7.7	–
7	Стальная плетеная сетка N 25 ГОСТ 5336-50	м²	7.7	18.0
8	Оцинкованная кровельная сталь	м²	0.11	–
9	∠ 25×3 ГОСТ 8509-57	п м	1.6	1.8
10	∠ 40×4 ГОСТ 8509-57	п м	2.3	5.6
11	Брусок 60×40 (h) с=3000 (12 шт)	м³	0.09	–
12	Брусок 40×40 (h) с=400 (6 шт)	м³	0.04	–
13	Шуруп 4×60 ГОСТ 1145-60	шт.	36	0.22
14	Болт М 10 с=60 ГОСТ 7798-62	шт.	12	0.57
15	ГОСТ 5916-62 Гайка М 10 (12 шт)	шт	12	0.140
16	ГОСТ 7734-55 Шайба 10 (12 шт)	шт.	12	0.175

Спецификация решеток из стальной ленты 3×22 ГОСТ 6009-57

NN п/п	Размеры в мм.	К-во шт.	Вес 1 шт. кг.	Общ. вес кг
1	92×92×22 (h)	4	0.6	2.4
2	156×54×22 (h)	2	0.54	1.08
3	202×104×22 (h)	1	1.5	1.5

Расход железобетона

NN п/п	Наименование	Бетон марка	Бетон общ. м³	Сталь класса А-I диам	Сталь класса А-I кг
1	„Чаша" бассейна	300	6.2	ф 8	196.0

Расход стали на 1 м³ бетона – 31.6 кг.

Примечания:

1. Узлы и сечения см. черт. NN АС-4, АС-5
2. Армирование „чаши бассейна" см. черт. N АС-6
3. Разрез 1-1 см. черт. N АС-4

ЦНИИП Градостроительства г. Москва	Водные устройства для детей дошкольного и школьного возраста. Плескательные бассейны	Бассейн тип ДС-1. План. Расход материалов. Расход железобетона. Спецификация решеток.	Типовой проект 320-23	Альбом I	Лист АС-3	1961

Согласовано: Гл. инж. пр. Токатлы

Гл. инж-ла Кармр; Рук. мастер. Ланкин; Гл. инж-ла Ланков; Рук. гр. ВОС Еремина; Рук. гр. ИНВ Азимова

Исполнители: Карра, Кондрова, Проверил Воронина, Азимова

9333-01 8

Разрез по 1-1
М 1:20

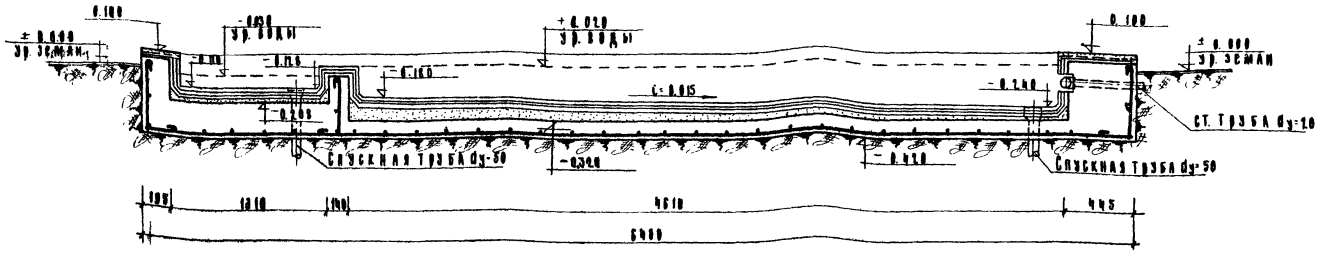

Сечение по А-А
М 1:5

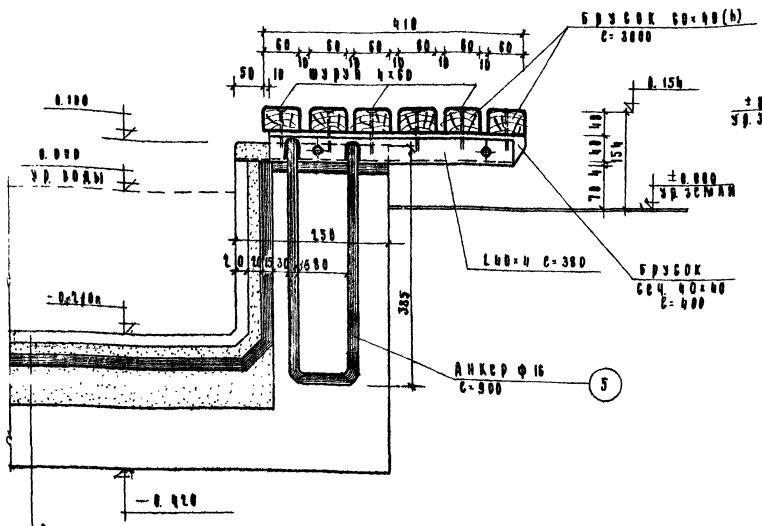

Сечение по Б-Б
М 1:5

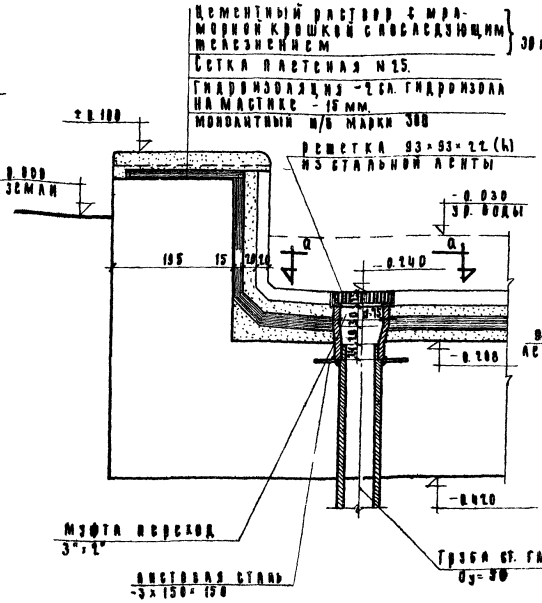

По Г-Г
М 1:2

По Д-Д
М 1:2

Отделка: керамич. плитка на цем. растворе - 10 мм
Цементная стяжка - 10 мм
Гидроизоляция - 2 сл. гидроизола на мастике - 20 мм
Цементная стяжка по экспанз. 20÷30 мм.
Монолитная ж/б ст. плита - 100 мм.

Примечания.

1. Расположение узлов в сечении см. лист № АС-3
2. Скамья крепится на уголках 40×4 по 3 штуки на скамью
3. Крепление впорного бруска сеч. 40×40 осуществляется на болтах м10. ℓ=60.
4. Расход материала на скамью см. лист N. АС-3.
5. Анкера ф 16. (поз. 5) вошли в спецификацию арматуры на чашу бассейна см. лист N АС-6.

Здание экспресса для детей дошкольного и школьного возраста с бассейнами	Бассейн тип АС-1 разрез по 1-1. Сечение по А-А. Сечение по Б-Б	Типовой проект 320-13	Альбом I	Лист АС-4	1987

ЦНИИЭП Гражданстроительства г. Москва

Инв. № подл. | Подпись и дата | Взам. инв. №

Гип Кочнев, Нач. отд. Кочнев, Рук. группы Кашкин, Гл. инж. проекта Еремина, Нач. сект. Еремина, Рук. мастер. Кашкин, Гл. спец. Кашкин, Н. контр. Кашкин, Гл. архит. Кашкин, Рук. мастер. Кашкин, Гл. инж. Кашкин, Гл. спец. Кашкин

Согласовано

Копировал

Формат А3

933-01 9

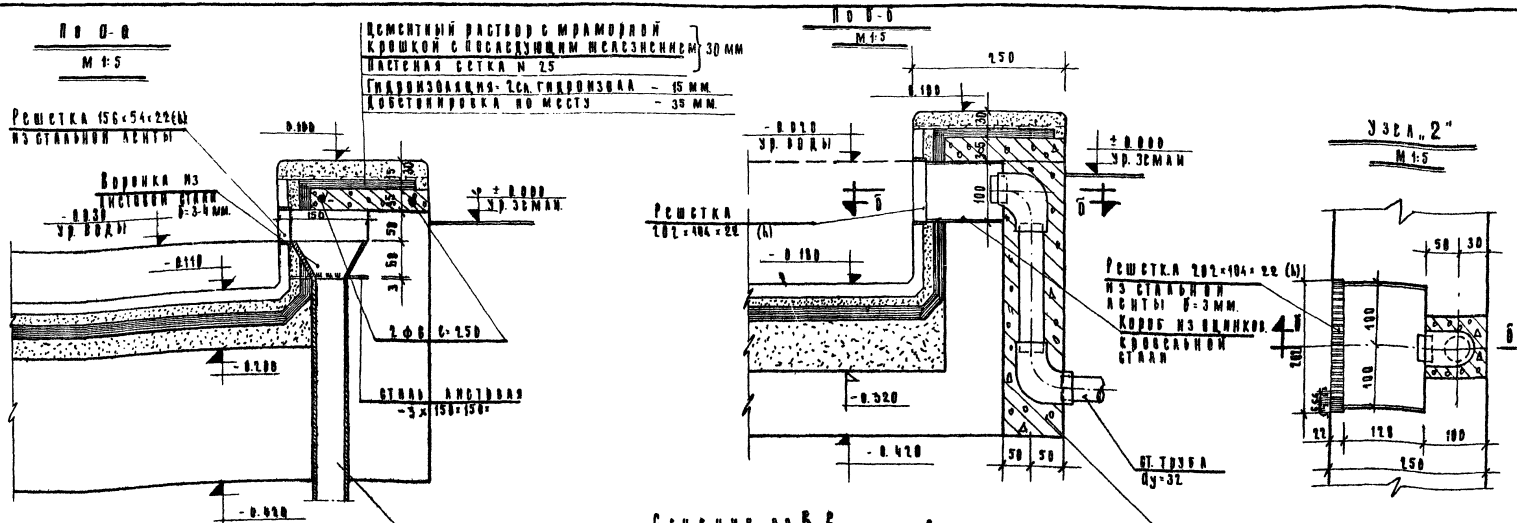

Разбивочные размеры узлов см. план лист N АС-3

Главные специалисты	Бассейн тип АС-1	Типовой проект	Альбом	Лист	
Инженер конструктор	Узлы „1", „2". Сечение по В-В	320-13	I	АС-5	1961
Инженерные устройства детских дошкольных учреждений. Плавательные бассейны					

ЦИИМП Госстроя СССР г. Москва

Гл. инж. пр. Гинзбург
Гл. инж. пр. Ткаченко
Гл. конструктор Ахмедова
Рук. гр. Ахмедова
Рук. гр. Ахмедова
Конструктор Ахмедова
Конструктор Ахмедова
Конструктор Ахмедова
Конструктор Ахмедова
Конструктор Ахмедова
Конструктор Ахмедова

Составлен в ЦИИМП Госстроя СССР г. Москва

Копировал Ахмедова

Армирование поддона бассейна

М 1:50

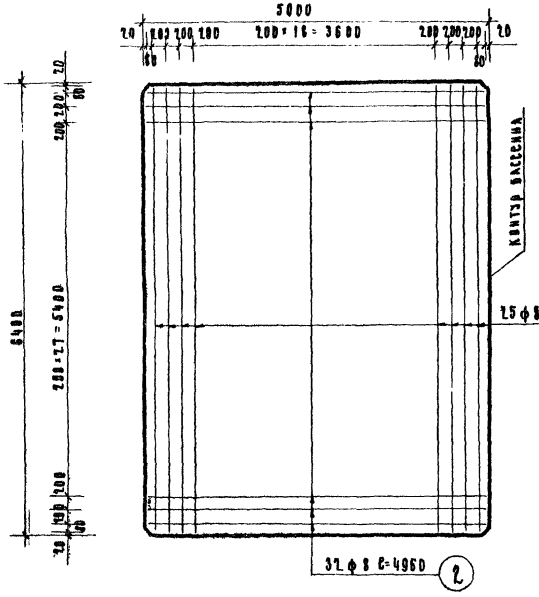

Армирование бортов бассейна

М 1:50

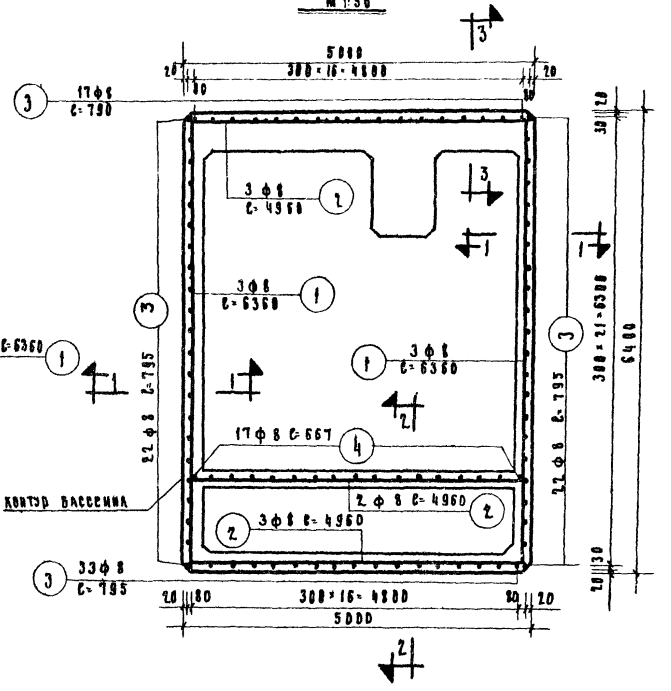

Пп 1-1 (3-3)

М 1:5

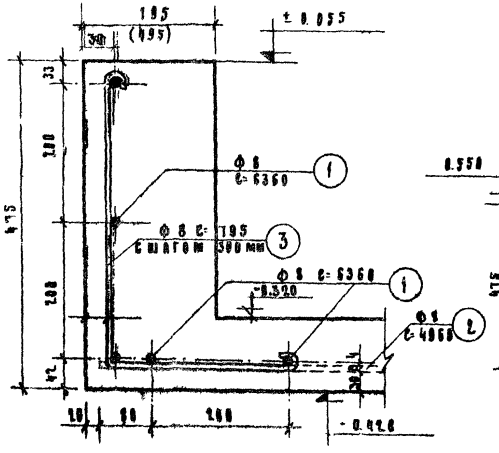

Пп 2-2

М 1:10

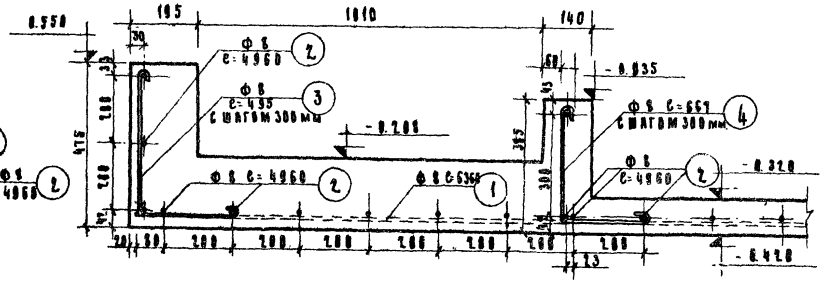

Спецификация арматуры на чашу бассейна

№№ п/п	ф мм.	Длина 1 поз. мм.	К-во позиц.	Общая длина м	Вес в кг	
					1 п.м.	Общий
1	8	6360	31	197.2	0.395	78.80
2	8	4960	40	198.4	0.395	79.20
3	8	795	78	62.0	0.395	24.50
4	8	667	17	11.4	0.395	4.50
5	16	900	6	5.4	1.58	8.53
Итого: 195.93						

Примечания:

1. Чашу бассейна выполнять из бетона М-„300", арматура сталь класса А-I (R_a = 2100 кг/см²).
2. Планы и расположение узлов см. лист № АС-3
3. Узлы, сечения и разрез бассейна см. листы №№ АС-4, АС-5.
4. Поз. 5 см. лист № АС-4.

Главный инж.	Кармен	
Рук. мастер.	Лопухин	
Гл. инж. пр.	Данков	
Рук. гр. АОК	Ермина	
Рук. гр. ИМ	Азимова	
Исполнил	Карпа	
Копировал	Воронина	
Проверил	Азимова	

ЦНИИП Градостроительства г. Москва

Бассейн для детей дошкольного и школьного возраста плавательные бассейны

Бассейн тип ДС-1
Армирование чаши бассейна

Типовой проект	Альбом	Лист	
318-13	1	АС-6	1967г

933-01 14

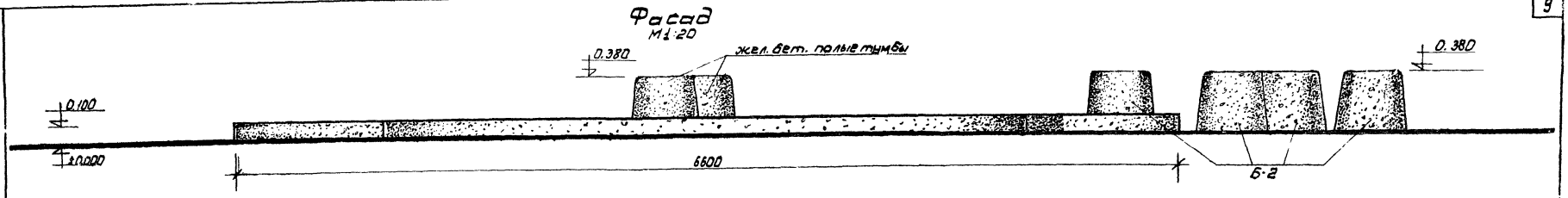

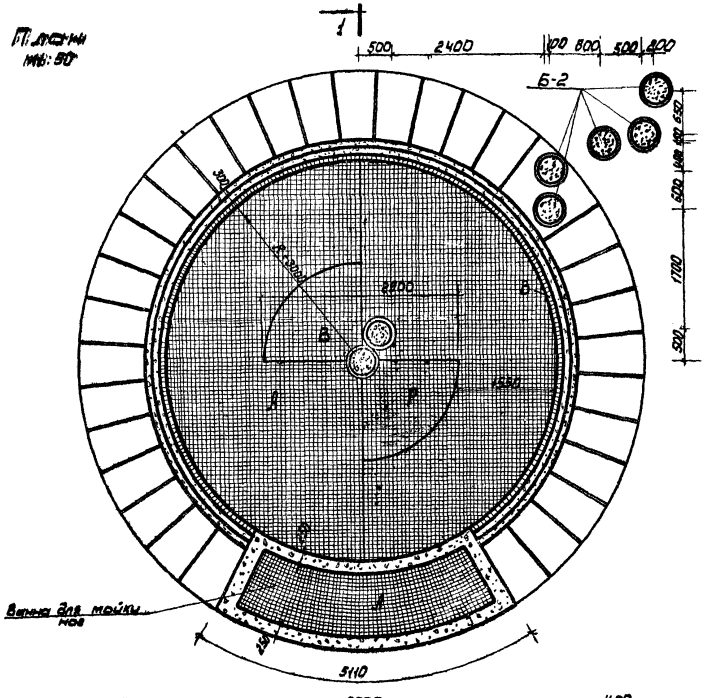

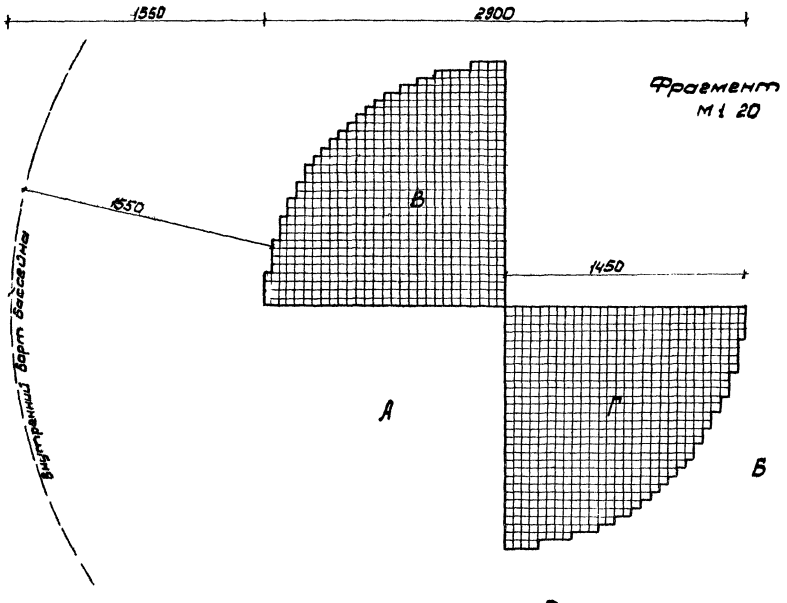

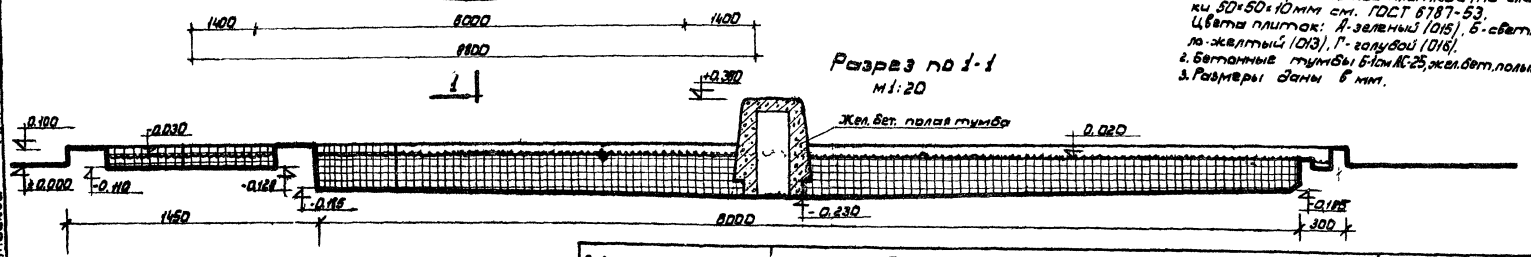

Примечания:

1. Дно бассейна и ванны для мытья ног, внутренние стенки бортов и частично борт переливного лотка - облицовываются цветной керамической плиткой (не глазурованной). Размер плитки 50×50×10 мм см. ГОСТ 6787-53.
Цвета плиток: А-зеленый (015), Б-светло-коричневый (010), В-светло-желтый (013), Г-голубой (016).
2. Бетонные тумбы Б-1 см АС-25, жел. бет. полые тумбы см. АС-24.
3. Размеры даны в мм.

Водные устройства для детей дошкольного и школьного возраста. Плескательные бассейны	Бассейн тип ДС 3. План фасад, разрез и фрагмент рисунка облицовки дна бассейна.	Типовой проект серия 320-23	Альбом I	Лист АС-7	1967

ЦНИИП Градостроительства Москва

Гл. инж. инст. Рук. маст. Гл. инж. пр. Рук. гр. арх. Рук. гр. инж. | Кормер Лукинский Овчинников Еремина Азимова | Копировал Проверил | Асеева

План
М 1:50

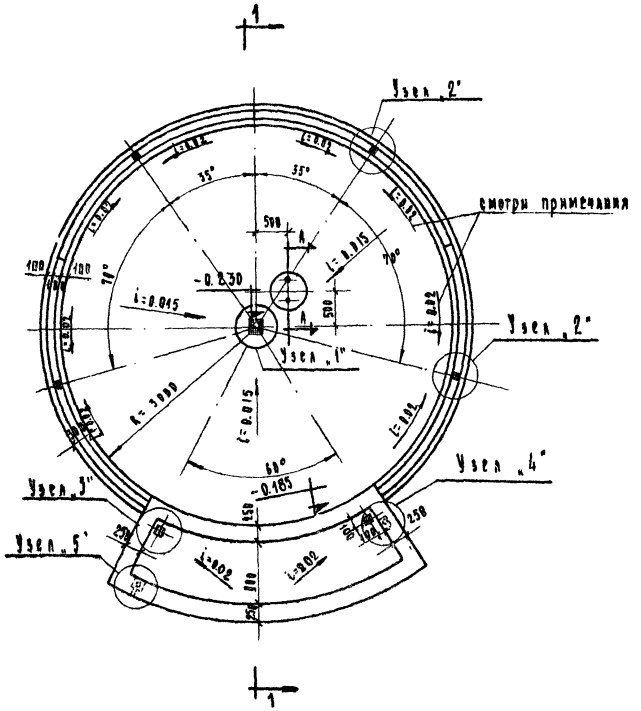

Расход материалов				
№№ п/п	Наименование материалов	Един. изм.	Количество	Вес кг
1	Бетон М-50 по уклону при средней толщине – 8,25 см.	м²	29,4	—
2	Цементная стяжка по уклону при средн. толщине – 2,5 см.	м²	4,0	—
3	Гидроизоляция – 2 сл. гидроизола на битумной мастике	м²	48,2	—
4	Цементная выравнивающая стяжка толщиной – 2 см.	м²	43,0	—
5	Керамическая облицовочная плитка	м²	40,7	—
6	Цементная стяжка с мраморной крошкой с последующим железнением толщ. 3 см	м²	3,3	—
7	Стальная плетеная сетка № 25 ГОСТ 5336-50	м²	3,3	7,8
8	Оцинкованная кровельная сталь	м²	0,08	—
9	∠25×3 ГОСТ 8509-57	ПМ	3,2	3,60
10	Борт в местах слива (h=5,5 см) из цементного р-ра М-100	м²	1,3	—

Спецификация решеток из стальной листы 3×22 ГОСТ 6009-57				
№№ п/п	Размеры в мм	К-во штук	Вес 1 шт в кг	Общий вес кг
1	192×192×22 (h)	1	2,35	2,35
2	92×92×22 (h)	6	0,6	3,60
3	156×22×54 (h)	2	0,54	1,08

Расход железобетона и бетона					
№№ п/п	Наименование	Бетон		Сталь класса А-1	
		Марка	м³	ф мм	вес кг
1	„Чаша" бассейна	300	6,49	8	204,5
2	Жел. бет. тумба (2 шт)	150	0,72	ФБА-1	4,5
3	Бетонные тумбы (5 шт)	150	1,2	—	—

Примечания

1. Разрез, узлы, сечения бассейна см. листы №№ АС-9, АС-10, АС-11.
2. Армирование „чаши" бассейна см. листы № АС-12
3. Железобетонную тумбу см. лист № АС-24.
4. Расположение жел. бет. и бетонных тумб см. архитектурный план лист № АС-7.
5. Уклоны i=0,02 – для лотков борта

Расход стали на 1 м³ бетона /бассейна/ – 31,6 кг

Водные устройства для детей дошкольного и школьного возраста. Плескательные бассейны	Бассейн тип ДС-3. План, расход материалов, расход железобетона и бетона. Спецификация решеток.	Типовой проект 320-23	Альбом I	Лист АС-8	1967

Гл. инж. ин-та | Рук. маст. | Гл. инж. пр. | Рук. гр. арх. | Рук. гр. инж. | Кормер | Луцкий | Данков | Еремина | Азимова | Исполнитель | Проверил | Карев | Азимова | Согласовано: Гл. инж. пр. | Тодаты

Ленин Гражданстроительства Москва

9323-01 13

Разрез по 1-1

М 1:20

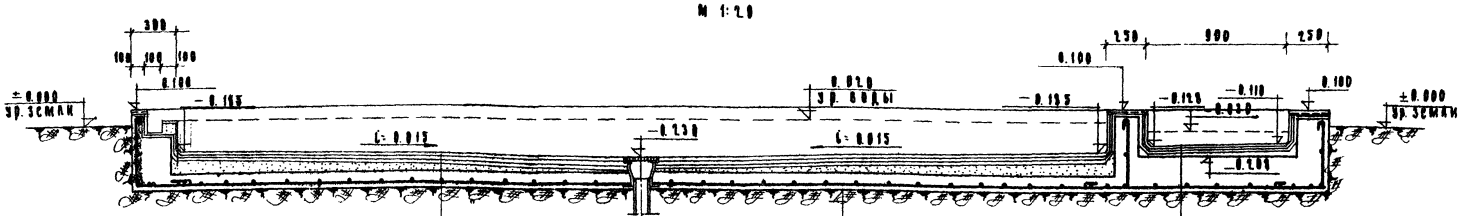

Облицов. керамическая плитка на цем. растворе	20 мм.
Цементная стяжка толщиной	20 мм
Гидроизоляция 2 сл. гидроизола на мастике	15 мм.
Бетон М-50 по уклону	20 ÷ 145 мм.
Монолитная жел. бет. плита	100 мм.

Облицов. керам. плитка на цем. растворе	20 мм
Цементная стяжка	20 мм.
Гидроизоляция - 2 сл. гидроизола на маст.	20 мм
Цементная стяжка по уклону	20 ÷ 38 мм.
Монолитная жел. бет. плита	202 мм.

Узел „1"

М 1:2

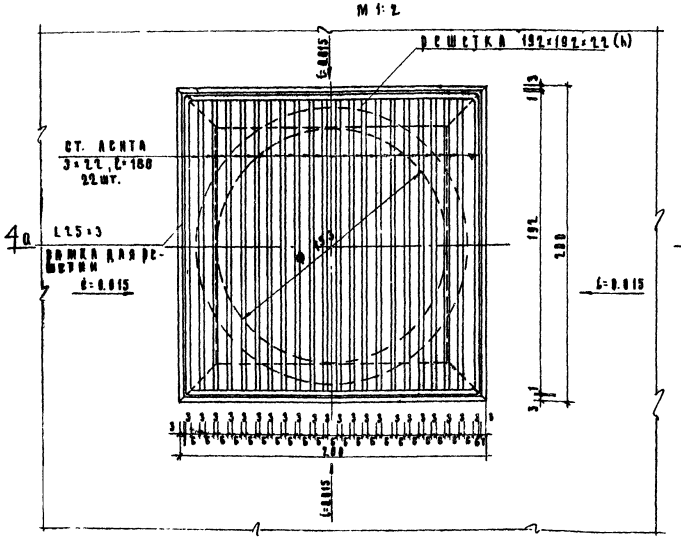

По а-а

М 1:5

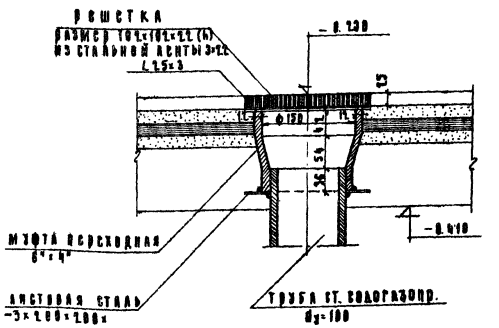

Примечания:

1. План бассейна и расположение узлов см. лист N. АС-8
2. Узлы и сечения см. листы АС-10, АС-11
3. Армирование чаши бассейна см. лист. N АС-12.

Водные устройства для [illegible] школьного возраста плескательные бассейны	Бассейн тип - ДС-3 Разрез по 1-1 Узел „1"	Типовой проект 3.6.22	Альбом I	Лист АС-9	1967 г.

Цниип Гражданстроительства г. Москва

Гл. инж. ин-та | Рук. маст. | Гл. инж. пр. | Рук. гр. вых. | Рук. гр. инж. | Кармер | Луцкий | Данков | Еремина | Азимова | Исполнит. | Кондрова | Проверил | Карда | Воронина | Азимова | Согласовано: Гл. инж. пр. | Токатлы

Узел "2"

М 1:5

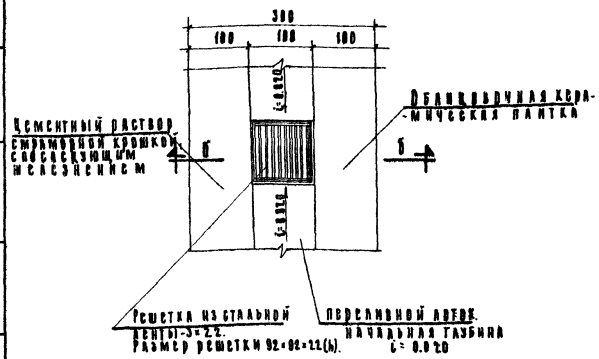

Узел "3"

М 1:15

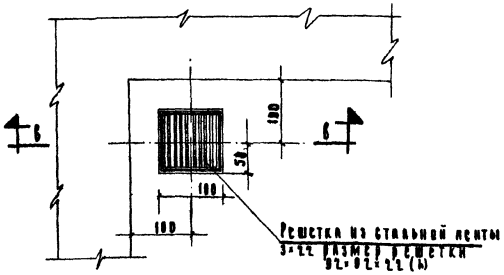

По б-б

М 1:5

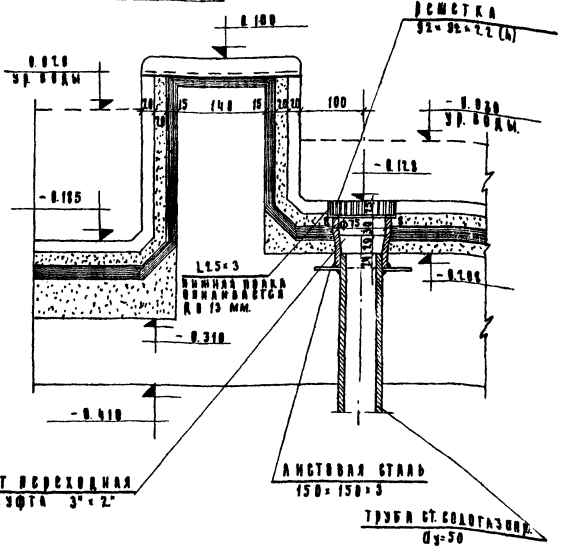

По б-б

М 1:5

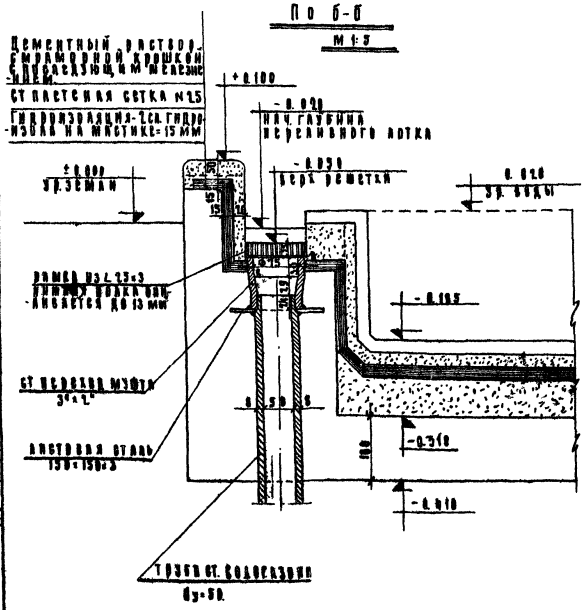

Узел "4"

М 1:5

По 2-2

М 1:5

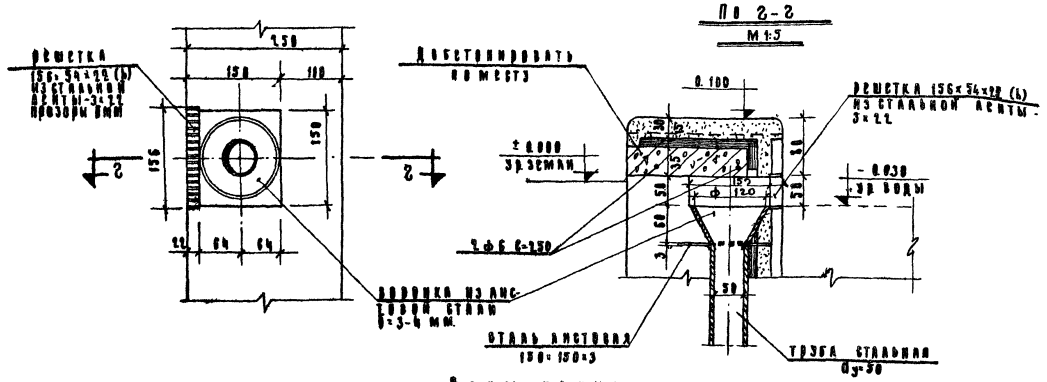

Примечания

1. Расположение узлов на плане см. лист. № АС-6
2. Армирование чаши бассейна см. лист. № АС-12

Гидроизоляция для детей дошкольного и школьного возраста бассейны.	Бассейн Тип АС-3. Узлы "2", "3", "4"	Типовой проект 320-13	Альбом V	Лист АС-18	1987г.

ЦНИИП Градостроительства г. Москва

Гл. инж. проекта Кремин
Рук. мастер. Кремина
Гл. инж. пр. Кремина
Рук. гр. инж. Кремина

Разраб. Кремин, Кривцов, Кремина, Кремина
Н. контр. Кремин
Гл. спец. Кремина
Гл. архит. Кремина

Согласовано
Гл. инж. пр. Токалты
Гл. спец. Кремина
Гл. спец. Кремина

Копировал Кремина
Формат А3

9333-01 15

Узел „5"
М 1:5

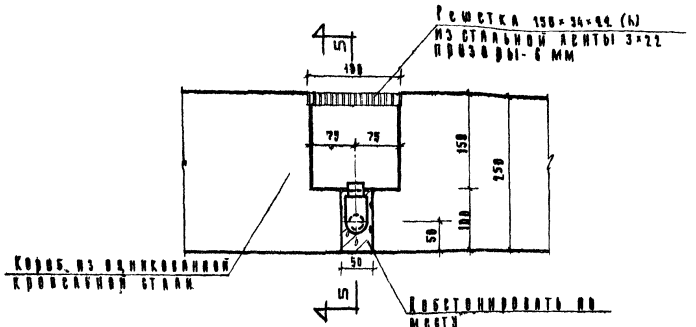

По 5-5
М 1:5

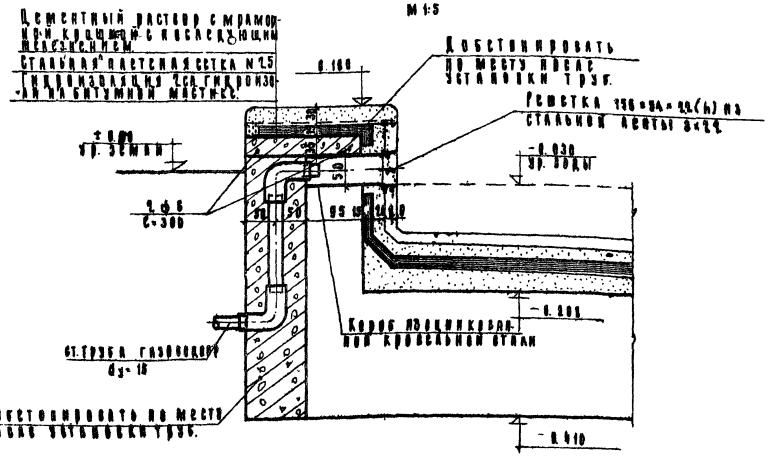

Сечение по А-А
М 1:5

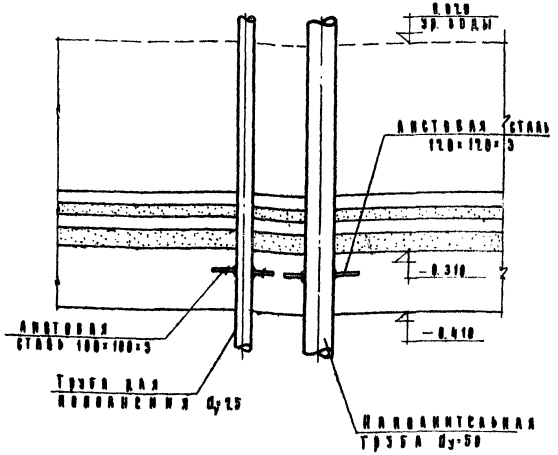

Примечания:

1. План бассейна и расположение узлов см. АИСТ N АС-8
2. Узлы, разрез, сечения бассейна см. АИСТ N АС-9, АС-10.
3. Армирование „чаши" бассейна см АИСТ N АС-12

| | | |

Армирование поддона бассейна
М 1:50

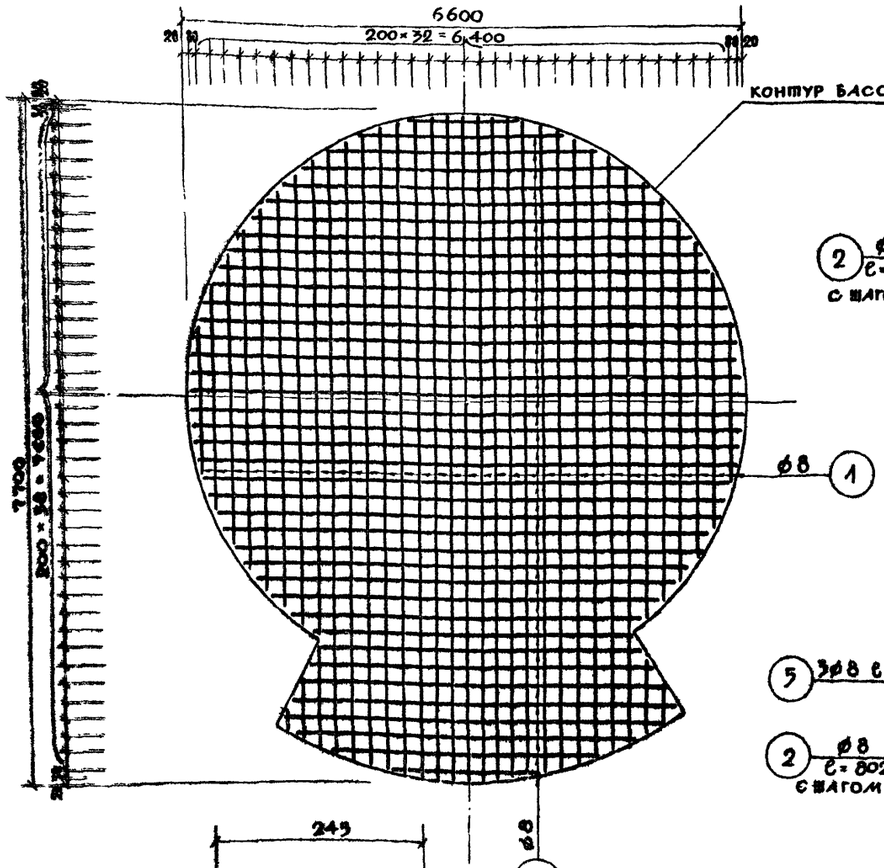

Армирование бортов бассейна
М 1:50

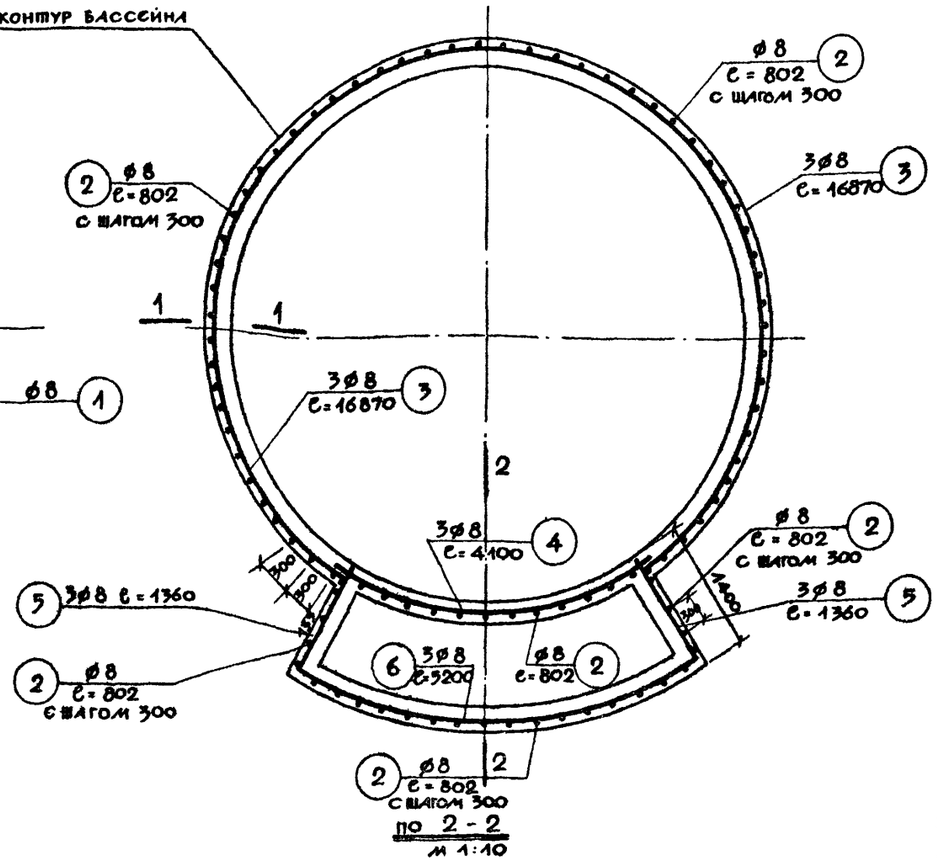

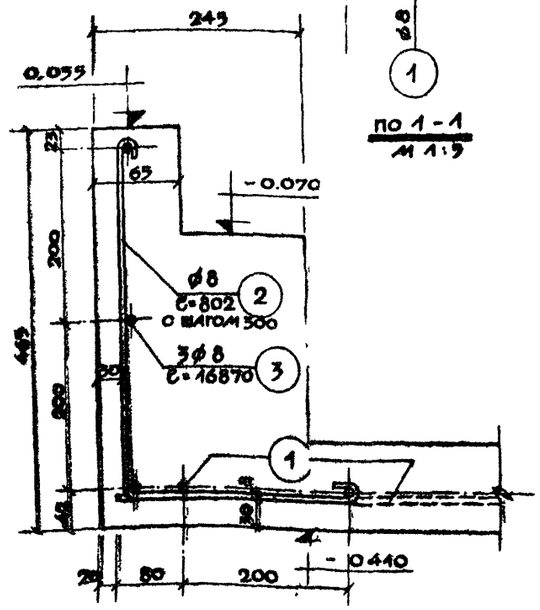

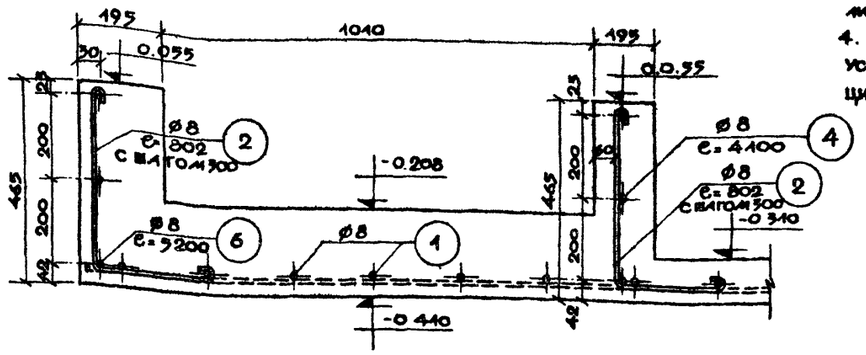

Спецификация арматуры на „чашу" бассейна

№№ п/п	ø мм	Длина 1 позиц. мм	Колич. позиц.	Общая длина м	Вес в кг	
					1 п.м	Общий
1	8	—	—	350.0	0.395	140.8
2	8	802	93	74.4	0.395	29.8
3	8	16870	3	50.7	0.395	20.3
4	8	4100	3	12.3	0.395	4.9
5	8	1360	6	8.2	0.395	3.3
6	8	5200	3	15.6	0.395	6.2

Итого: 204.5

Примечания:

1. Чашу бассейна выполнять из бетона М „300", арматура сталь класса А-I / R_a = 2100 кг/см² /.
2. План бассейна см. лист АС-8
3. Узлы, сечения и разрез бассейна см листы АС-10, АС-11.
4. Деталь армирования дна в местах установки жел. бет. тумб и конструкцию жел бет тумб см. черт. АС-23, АС-24.

Гл. инж. проекта	Азимова	Гл. инж. пр.	Шпромберг
Рук. мастерской	Азимова	Рук. гр. архит.	Шпромберг
Рук. гр. инж.	Азимова	Рук. гр. инж.	Шпромберг
Исполнители	Узлов	Проверил	Еремина
	Лутый		Азимова
	Данков	Копировал	

ЦНИИП градостроительства г. Москва

Водные устройства для детей дошкольного и школьного возраста

Плескательные бассейны

Бассейн Тип АС-3
Армирование „чаши" бассейна

Типовой проект	Альбом	Лист	
320-23	I	АС-12	1967г.

9333-01 17

Фасад
М1:25

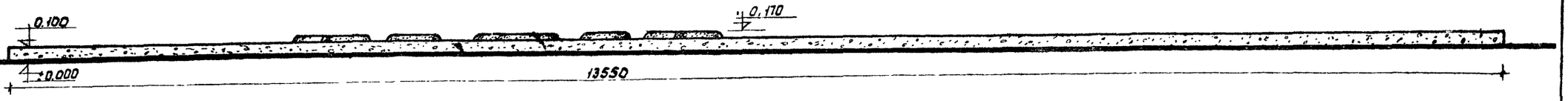

План
М 1:50

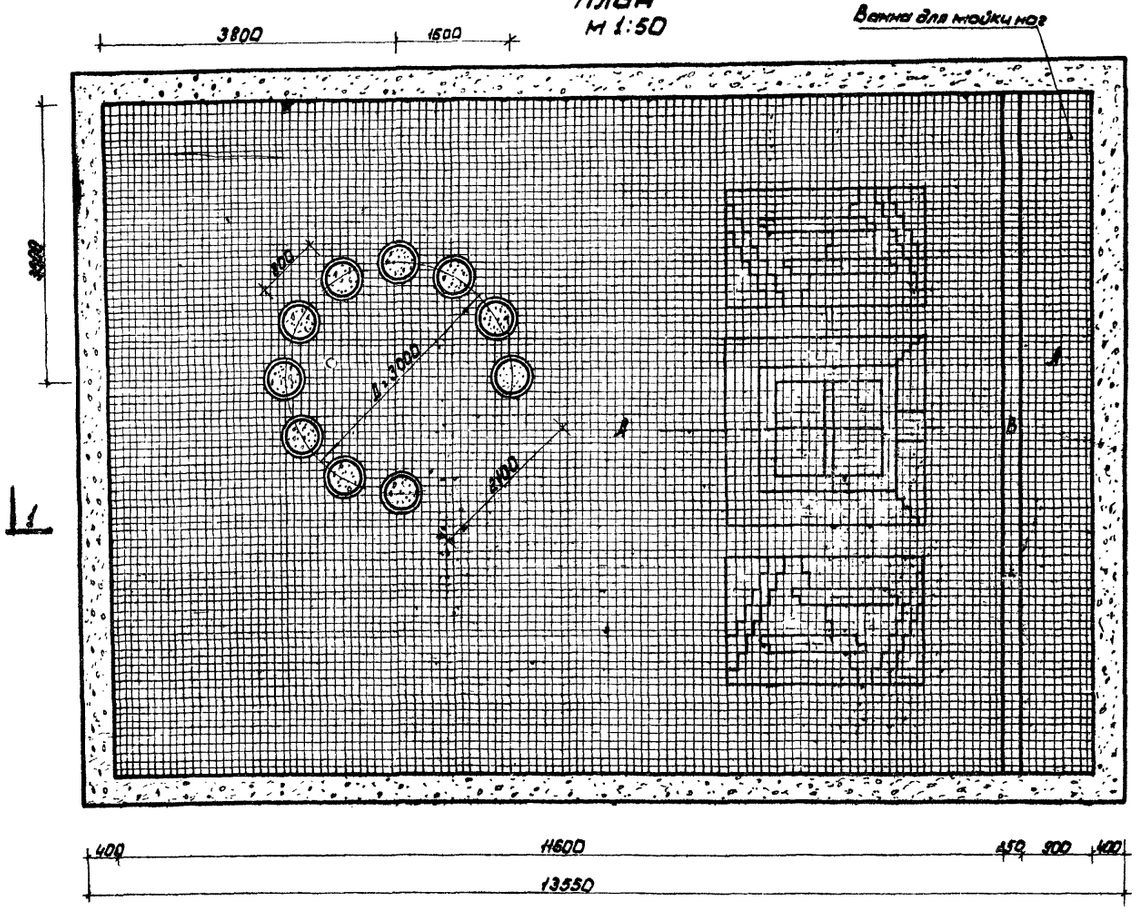

Фрагмент рисунка облицовки дна бассейна
М 1:25

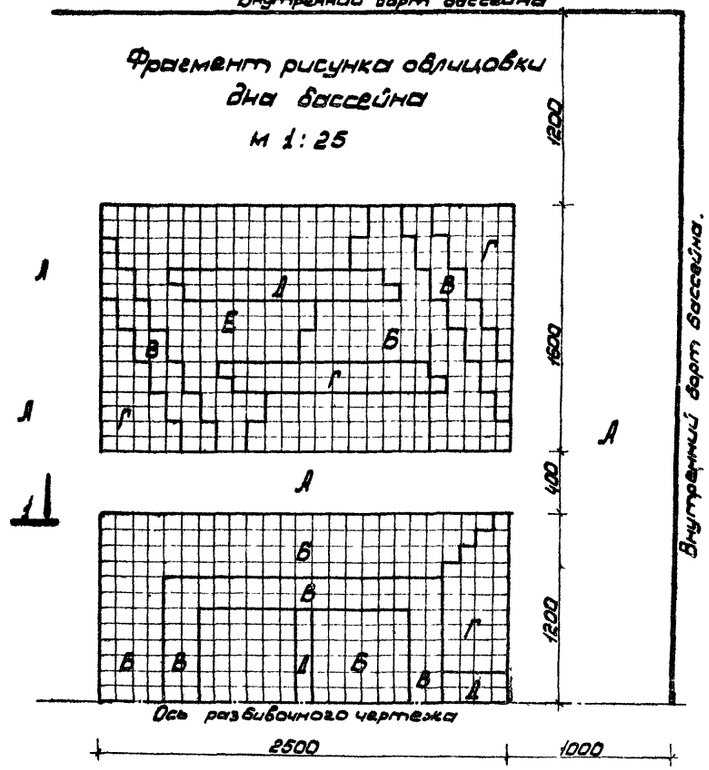

Примечания:

1. Дно бассейна и ванны для мытья ног, внутренние стенки бортов и борт переливного лотка, облицовываются цветной керамической плиткой (неглазурованной). Размер плитки 100×100×10 мм ГОСТ 6787-53. Цвета плиток: А-светло-желтый (039) Б-коричневый (031) В-зеленый (035), Г-желтый (032), Д-черный (039), Е-любой.
2. Бетонные тумбы Б-1 см. АС - 25.
3. Размеры даны в мм.

Разрез по 1-1
М 1:25

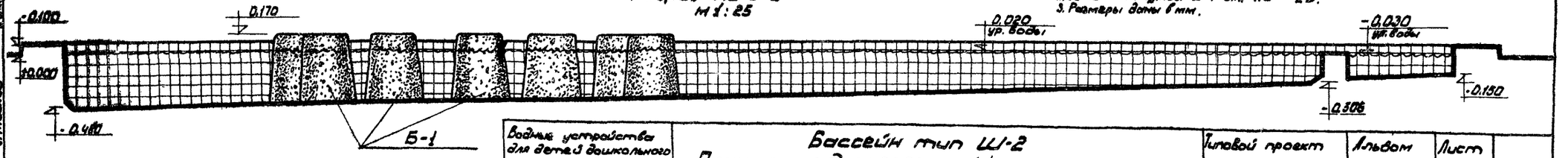

Водные устройства для детей дошкольного и школьного возраста. Плескательные бассейны.

Бассейн тип Ш-2
План, фасад, разрез по 1-1 и фрагмент рисунка облицовки дна бассейна.

Типовой проект	Альбом	Лист	
серия 320-23	I	АС-13	1967

ЦНИИП Градостроительства г. Москва

9333-01 18

План
м1:50

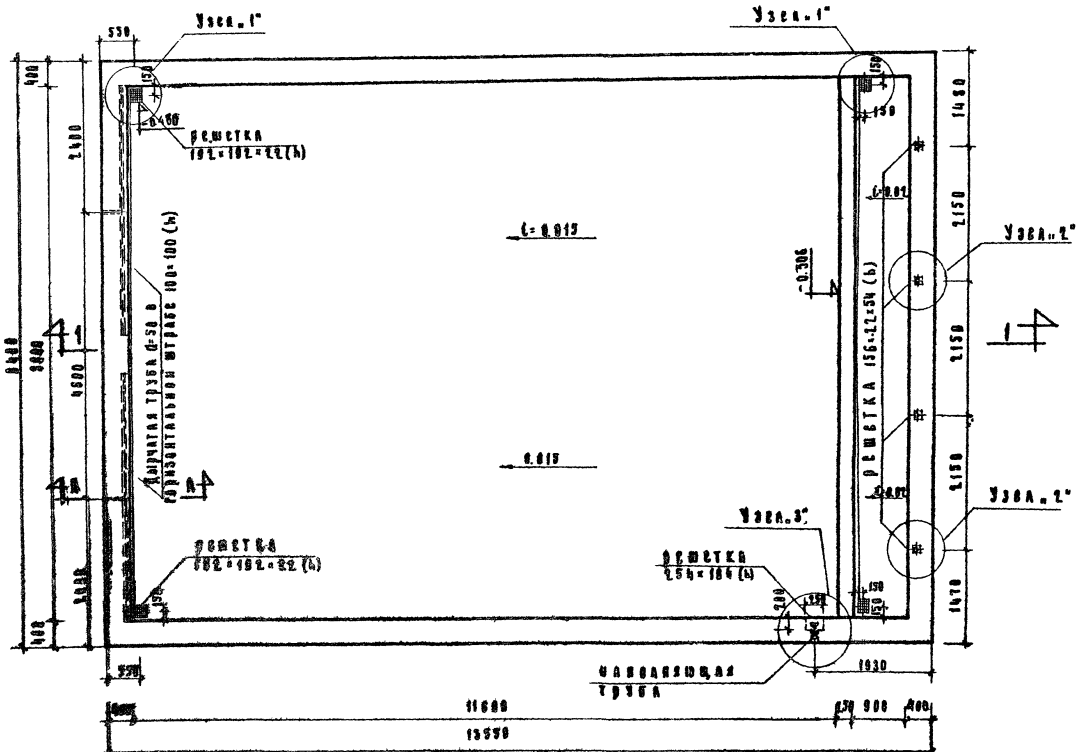

Расход материалов

№№ п/п	Наименование материалов	Един. измерен.	Кол-во	Вес кг.
1	Бетон М-50 (по укосу) при средн. толщине 10 см.	м²	191.8	—
2	Цементная стяжка по укосу при средн. толщине 3 см.	м²	9.8	—
3	Гидроизоляция - 2 сл. гидроизола на битумной мастике	м²	146.6	—
4	Цементная выравнивающая стяжка толщиной - 2 см.	м²	134.7	—
5	Керамическая облицовочная плитка на цем. р-ре	м²	134.8	—
6	Цементная стяжка с мраморной крошкой с насадкой, железн. толщ. 3 см	м²	17.7	—
7	Стальная плетеная сетка в 25 ГОСТ 5336-50	м²	17.7	41.6
8	Оцинкованная кровельная сталь	м²	0.161	—
9	∠ 75×8 ГОСТ 8509-57	п.м	3.2	3.60

Спецификация решеток из стальной полосы 3×22 ГОСТ 8509-57

№№ п/п	Размеры в мм.	К-во шт.	Вес 1 шт. кг	Общ. вес
1	182×182×22	4	2.35	9.4
2	166×54×22	4	0.54	2.2
3	154×184×22	1	1.60	1.6

Расход железобетона и бетона

№№ п/п	Наименование	Бетон марка	Бетон м³	Сталь фундам. стали	Сталь кг
1	Чаша бассейна	300	31.8	ФБАII	745.4
2	Бетонная тумба (10 шт)	150	0.86	-	—

Расход стали на 1 м³ бетона (чаши) - 23.6 кг.

Примечания:
1. Узлы и сечения см. черт. №№ АС-13, АС-16, разрез по 1-1 см. АС-15
2. Армирование „чаши бассейна" см. черт. №№ АР-17
3. Расположение бетонных тумб см. архитектурный план лист N. АС-13
4. Конструкцию бетонных тумб см. черт. N. АС-25

Для устройства дна чаши круглого и прямоугольного очертания плавательные бассейны	Бассейн тип Ш-2. План. Расход материалов. Расход железобетона и бетона Спецификация решеток.	Типовой проект 316-13	Альбом I	Лист АС-14	1967г.

ЦНИИЭП Гражданстроительства г. Москва

Гл. инж.	Кормер	Исаакян
Рук. мастерской	Пучкин	Конорева
Гл. инж. пр.	Панков	Проверил
Рук. гр. арх.	Еремина	
Рук. гр. инж.	Нечкина	

Гл. инж. пр.	Кардо	Согласовано
Гл. инж. пр.	Воронина	
	Азимова	

Показал:

9333-01 79

Разрез по 1-1

М 1:20

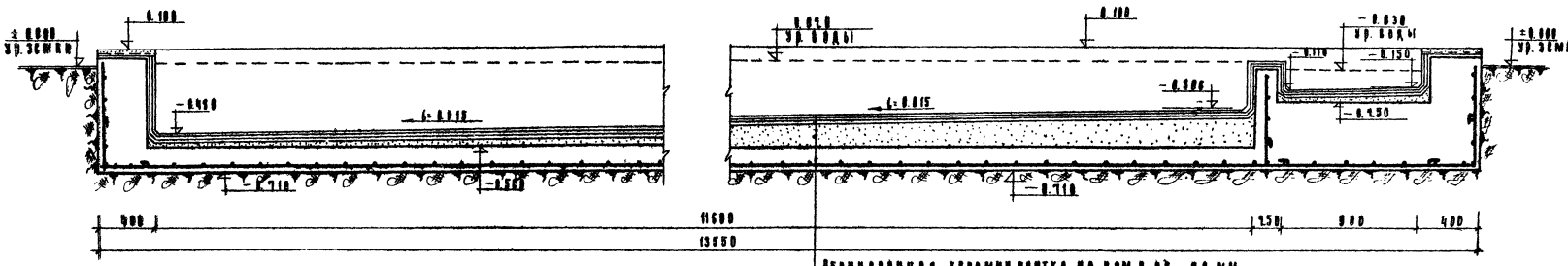

Облицовочная керамич. плитка на цем. р-ре - 20 мм.
Цементная стяжка - 20 мм.
Гидроизоляция - 2 сл. гидроизола на мастике - 20 мм.
Бетон М-50 (по уклону) 20÷194 мм.
Железобетонная лента 150 мм.
Утрамбованный щебень с цементным раствором.

Узел 1

План

М 1:10

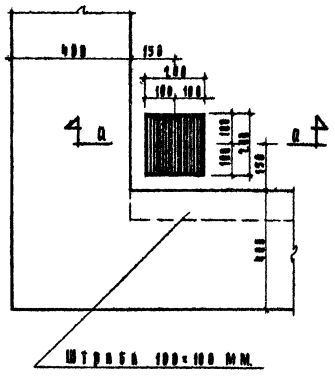

По А-А

М 1:5

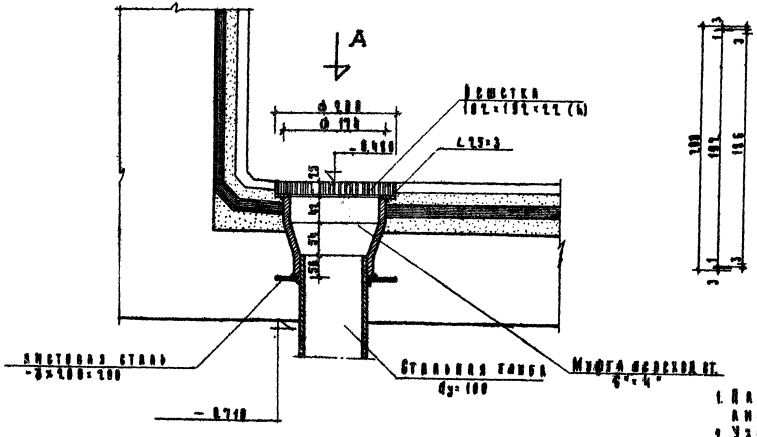

Вид по стрелке "А"

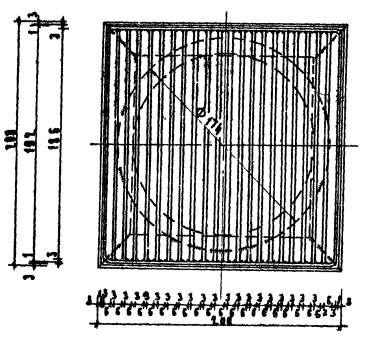
194
194
194

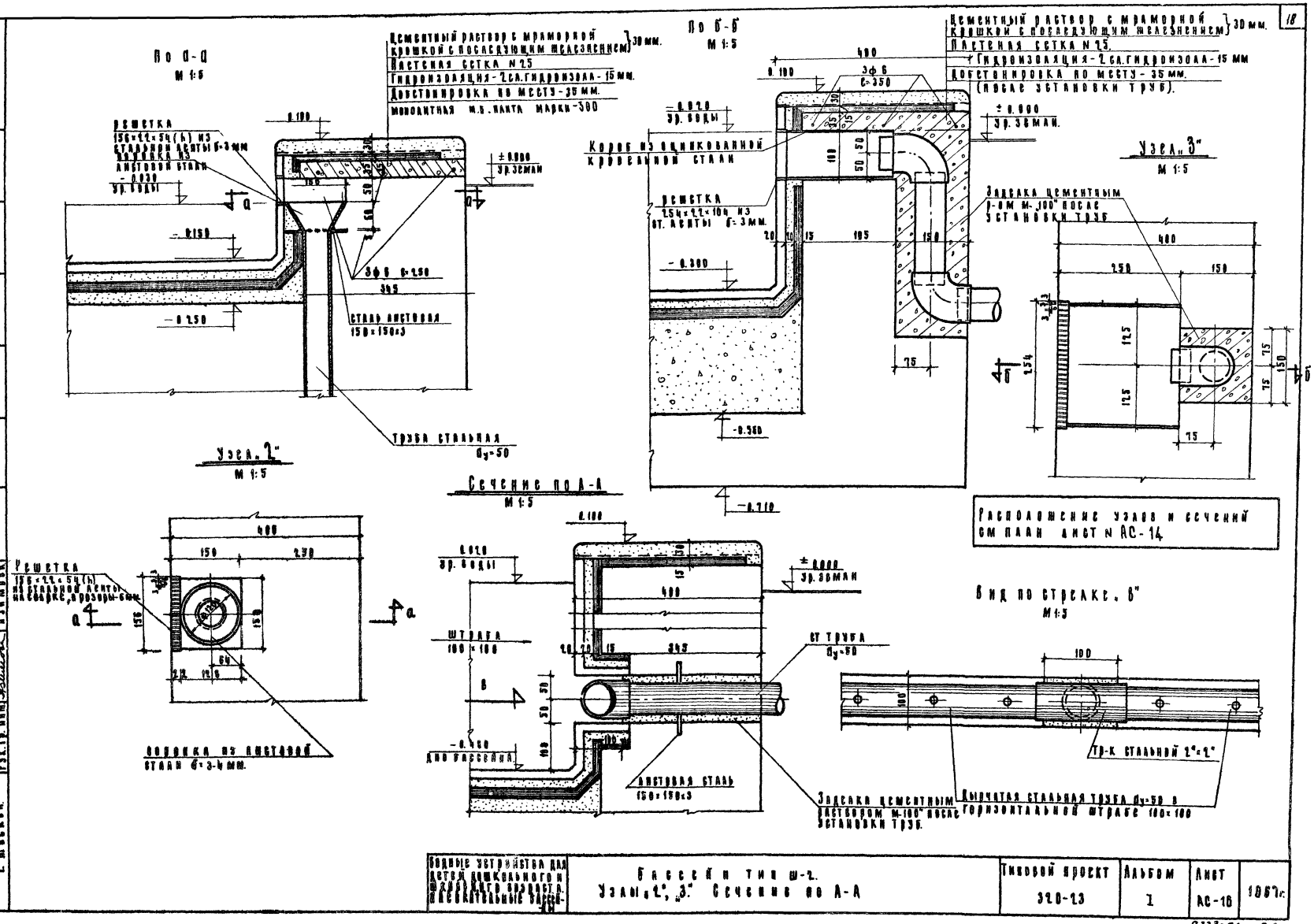
18
По А-А
М 1:5
Цементный раствор с мраморной крошкой с последующим железнением } 30 мм.
Плетеная сетка N 25
Гидроизоляция - 2 сл. гидроизола - 15 мм.
Добетонировка по месту - 35 мм.
Монолитная м.б. плита марки - 300
Решетка 156×22×54 (h) из стальной ленты б=3 мм
Воронка из листовой стали
- 0.030 ур. воды
± 0.000 ур. земли
- 0.150
- 0.250
3ф6 с=250
345
Сталь листовая 150×150×3
Труба стальная Dy=50
По Б-Б
М 1:5
Цементный раствор с мраморной крошкой с последующим железнением } 30 мм.
Плетеная сетка N 25.
Гидроизоляция - 2 сл. гидроизола - 15 мм
Добетонировка по месту - 35 мм.
(после установки труб).
Короб из оцинкованной кровельной стали
Решетка 254×22×104 из ст. ленты б=3 мм.
- 0.020 ур. воды
± 0.000 ур. земли
- 0.300
- 0.560
- 0.710
Узел „3"
М 1:5
Заделка цементным р-ом М-100" после установки труб
Узел „2"
М 1:5
Решетка 156×22×54 (h) из стальной ленты на сварке, в розоры - 6 мм
Воронка из листовой стали б=3-4 мм.
Сечение по А-А
М 1:5
Штраба 100×100
Ст труба Dy=50
Листовая сталь 150×150×3
Заделка цементным раствором М-100" после установки труб.
Вид по стрелке „В"
М 1:5
Тр-к стальной 2"×2"
Дырчатая стальная труба Dy=50 в горизонтальной штрабе 100×100
Расположение узлов и сечений см план лист N АС-14
Водные устройства для детей дошкольного и ... возраста. Плавательные бассейны
Бассейн тип ш-2.
Узлы „2", „3". Сечение по А-А
Типовой проект 320-23
Альбом I
Лист АС-16
1967 г.
Цинип Гражданстроительства г. Москва
Согласовано
Гл. инж. пр-та
Токатлы
Карра
Воронина
Азимова
Исполнитель
Копирова
Проверил
Кормер
Луцкий
Дянкин
Елисеева
Азимова
Гл. инж. пр.
Рук. гр. арх.
Рук. гр. инж.
9333-01
21

Армирование подбока бассейна
М 1:100

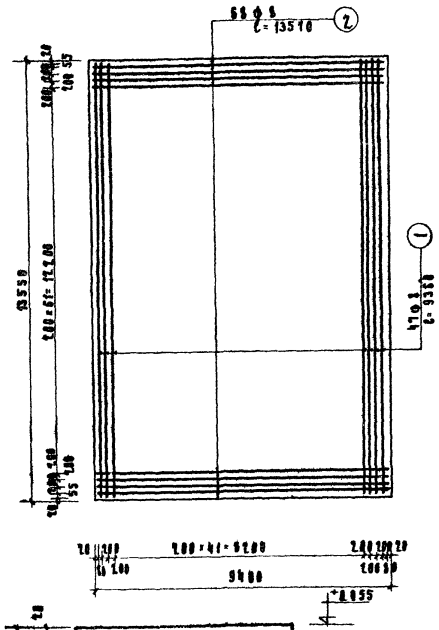

Армирование бортов бассейна
М 1:100

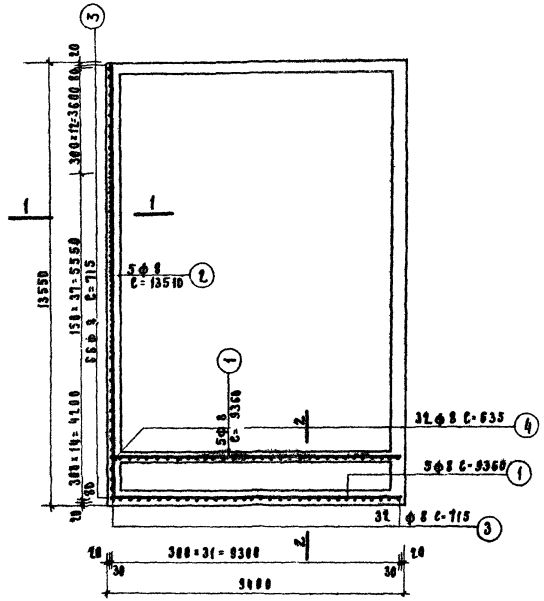

Спецификация арматуры на "чашу" бассейна

Мн поз.	ф мм.	Длина 1 поз. мм.	К-во поз.	Общая длина м.	Вес в кг	
					1 п.м.	Общий
1	8	9360	62	580.3	0.395	229.22
2	8	13510	78	1053.8	0.395	416.04
3	8	715	196	140.2	0.395	55.20
4	8	635	31	20.32	0.395	8.13
5	8	730	46	33.60	0.395	13.44
6	8	460	16	13.44	0.395	5.40
7	8	700	32	22.4	0.395	8.88
					Итого:	735.39

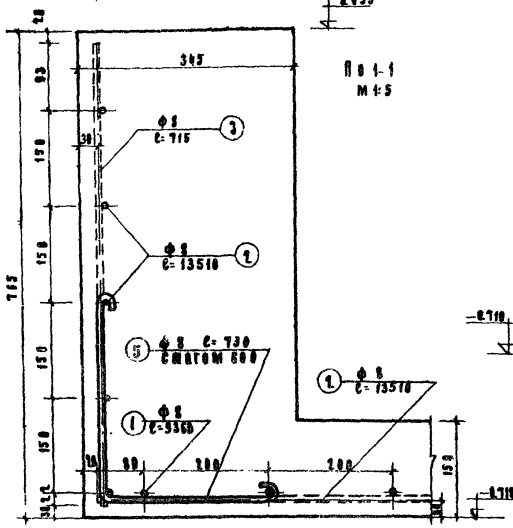

По 1-1
М 1:5

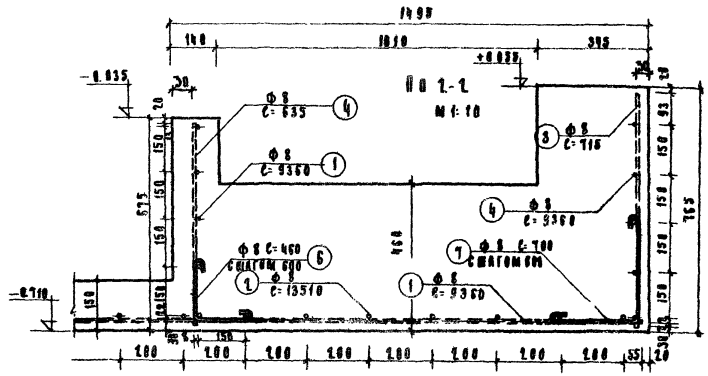
1495
100
1010
395
+0.635
-0.635
По 1-1
М 1:10
ф 8
ℓ = 635
4
ф 8
ℓ = 9360
1
5 ф 8
ℓ = 715
3
4 ф 8
ℓ = 9360
4
ф 8 ℓ = 460
с шагом 600
6
1 ф 8
ℓ = 13510
1
7 ф 8 ℓ = 700
с шагом 600
1 ф 8
ℓ = 9360
1
-0.710
715
150
150
150
150
150
150

Фасад
м1:25

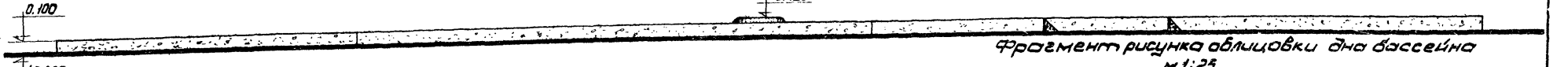

Фрагмент рисунка облицовки дна бассейна
м 1:25

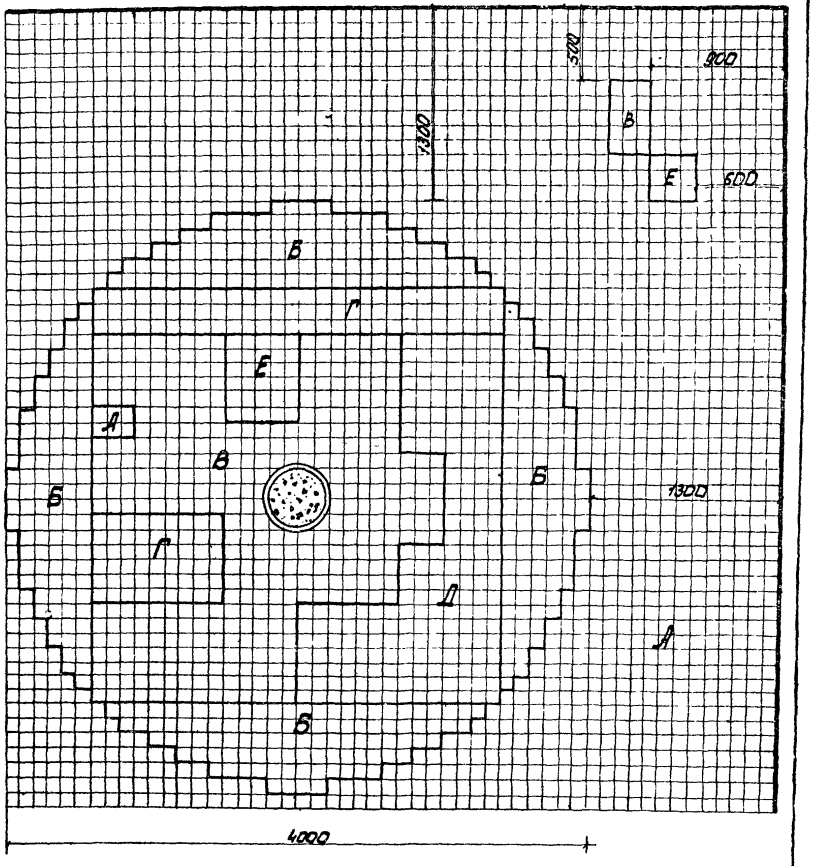

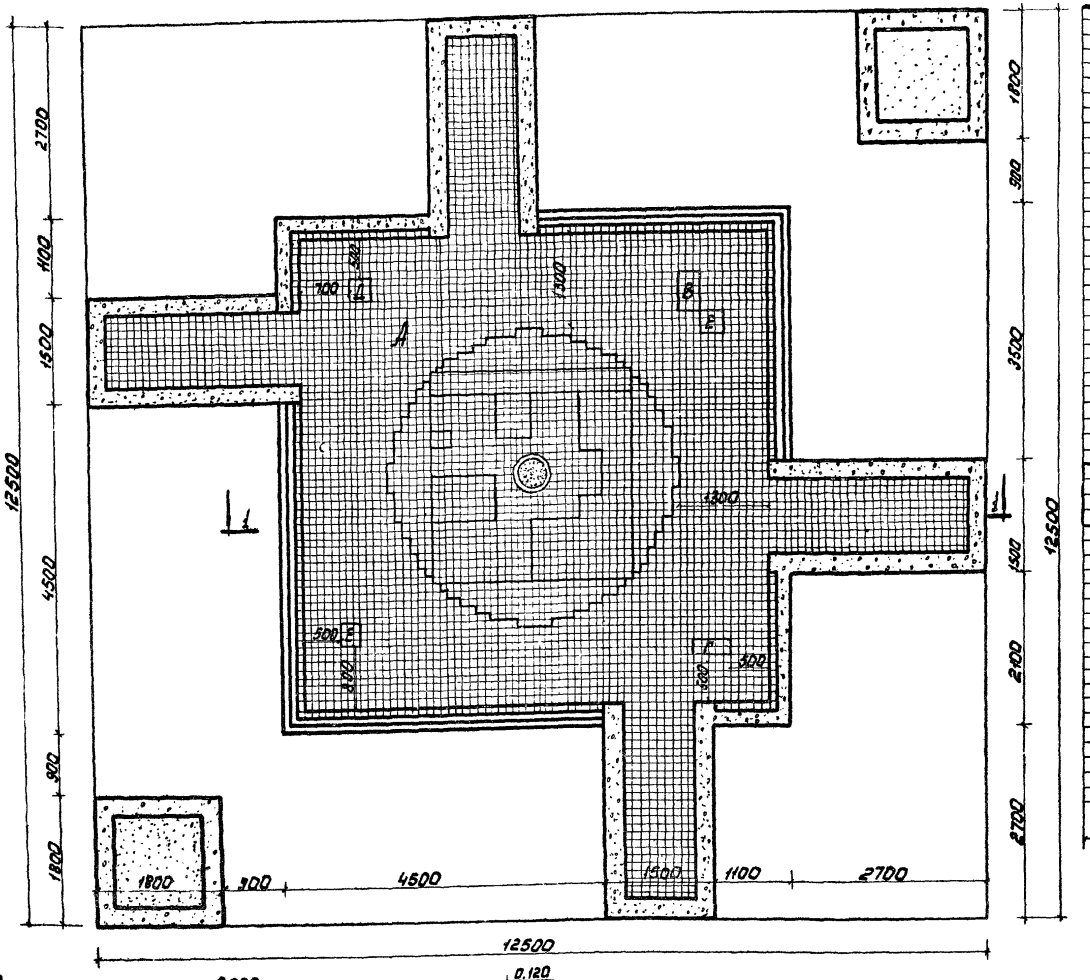

Разрез по 1-1
м 1:25

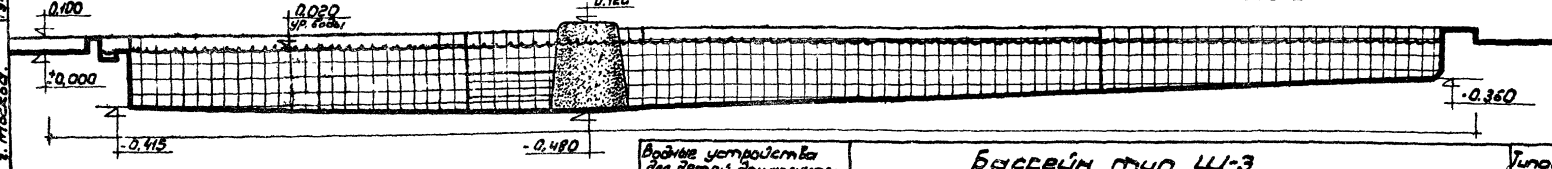

Примечания:

1. Дно бассейна, внутренние борта бассейна и частично борт переливного лотка облицовываются керамической цветной плиткой (не глазурованной). Размер плитки 100×100×10 мм см. ГОСТ 6787-53. Цвета плиток: А - серый (1034), Б - светло-коричневый (1030), В - светло-желтый (1033), Г - коричневый (1031), Д - голубой (1036), Е - черный.
2. Жел. бет. полую тумбу см. АС-24
3. Размеры даны в мм.

Гл. инж. проекта	Кротов				
Гл. спец.	Кучкин				
Гл. арх. пр.	Овчинников				
Рук. гр.	Кулина				
Рук. гр. инж.	Данилов				
Инж.	Данилов				

ЦНИИЭП Гражданстроительства г. Москва

Водные устройства для детей дошкольного и школьного возраста. Плескательные бассейны.

Бассейн тип Ш-3
План, фасад, разрез по 1-1 и фрагмент рисунка облицовки дна бассейна.

Типовой проект	Альбом	Лист	
Серия 320-23	I	АС-18	1967г.

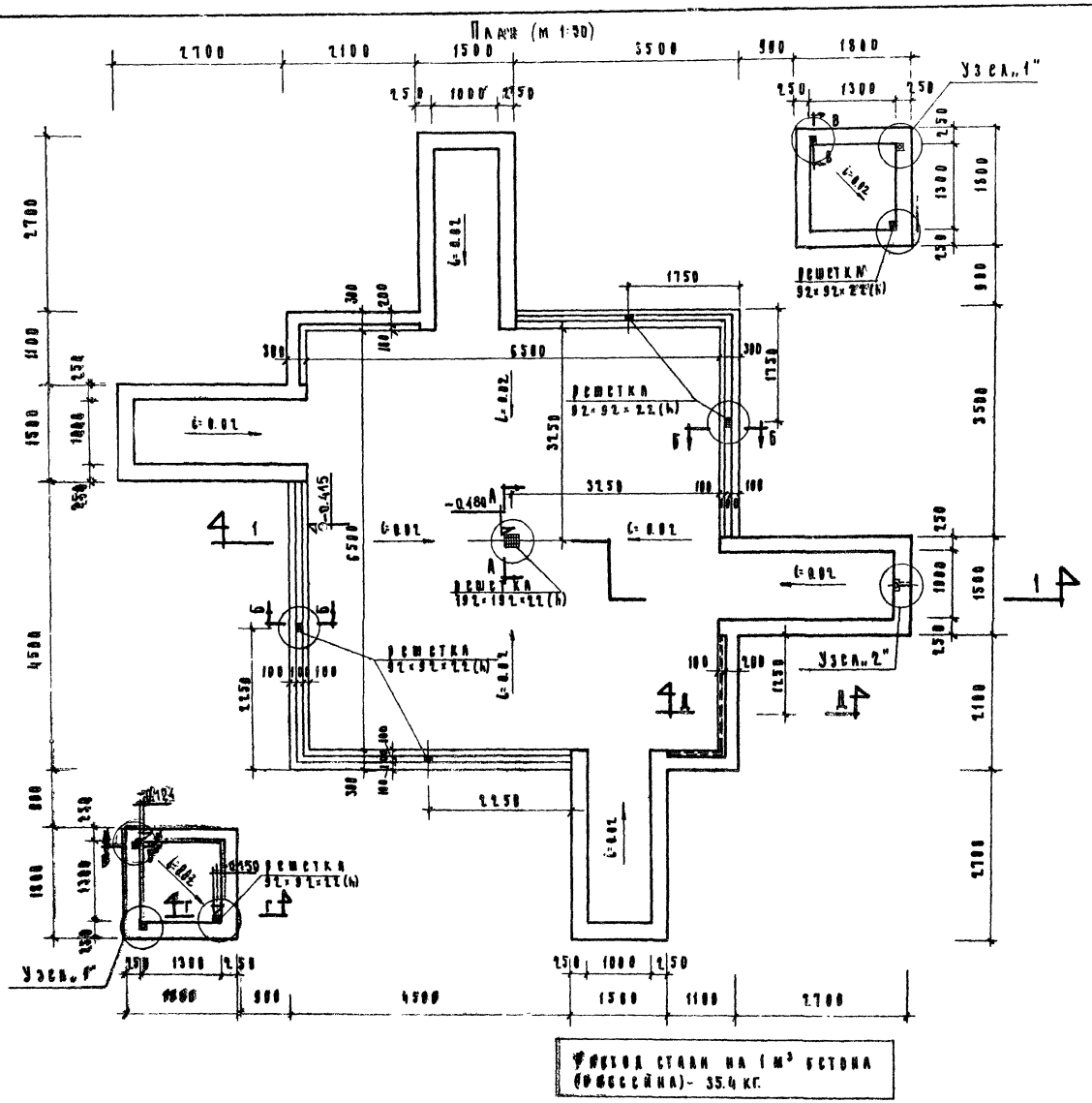

Расход стали на 1 м³ бетона (бассейна) - 35.4 кг.

Расход материалов

NN п/п	Наименование материала	Един. измер.	Кол-во	Вес кг.
1.	Цементная стяжка по уклону при средней толщине 4,3 см	м²	43.7	—
1.	Бетон М-50 по уклону при средн. толщине 10.3.	м²	12.4	—
2.	Цементная стяжка по уклону при средн. толщине - 3.8	м²	4.43	—
3.	Гидроизоляция 2 сл. гидроизола на битумной мастике	м²	90.2	—
4.	Цементная выравнивающая стяжка толщиной 2 см.	м²	89.5	—
5.	Керамическая облицовочная плитка	м²	87.4	—
6.	Цементная стяжка с мраморной крошкой с последующ. железн. торцовкой	м²	15.1	—
7.	Стальная пастеная сетка №25 ГОСТ 5336-50.	м²	15.1	35.5
8.	Оцинкованная кровельная сталь	м²	0.070	—
9.	∠25×3 ГОСТ 8509-57	п. м	3.2	3.6
10	Цем. стяжка с добавкой хлорнистого железа и обезвоживающ. в-ва ГКЖ-10 при толщине 3 см.	м²	1.85	—

Спецификация решеток из стальной ленты 3×22 ГОСТ 6009-57.

NN п/п	Размеры в мм	К-во штук	Вес 1 шт. в кг	Общий вес в кг
1	192×192×22	4	2.35	2.35
2	92×92×22	6	0.60	3.6
3	156×54×22	4	0.54	2.16
4	202×104×22	1	1.5	1.5

Расход железобетона

NN п/п	Наименование	Бетон		Сталь	
		Марка	м³	Ф.Н.ГОСТ	Вес (кг)
1	Чаша бассейна	300	14.4	ф 8А-I	510.0
2	Жел. бет. тумба	150	0.073	ф 6А-I	2.3

Примечания:

1. Разрез, узлы, сечения бассейна см. листы NN АС-20, АС-21
2. Армирование чаши бассейна см. лист. N АС-22
3. Железобетонную тумбу см лист. N АС-24

Водные устройства для детей дошкольного и школьного возраста. Плескательные бассейны.	Бассейн тип Ш-3. План. Расход материалов. Расход железобетона. Спецификация решеток.	Типовой проект 320-23	Альбом I	Лист АС-19	1967

Цниипромзрелищ Госстроя СССР г. Москва

Гл. инж. проекта Токаты; Гл. инж. пр. Токаты; Гл. арх. Воронина; Гл. инж. Азимова; Исполнит. Копирова; Проверил Еремина; Азимова; Кормер, Лацкин, Панков, Еремина, Азимова

Согласовано

Разрез по 1-1
м 1:20

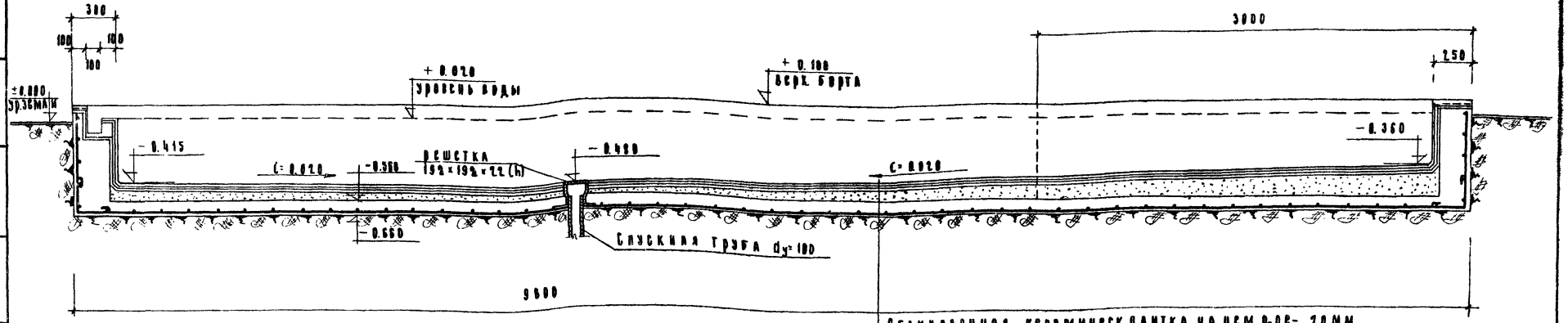

Облицовочная керамическ. плитка на цем. р-ре	20 мм.
Цементная стяжка	20 мм.
Гидроизоляция - 2 сл гидроизола на мастике	20 мм.
Бетон М-50	20÷140 (по уклону).
Железобетонная монолитная плита	100 мм
Утрамбованный щебень с пропиткой раствором	

Сечение по А-А
м 1:5

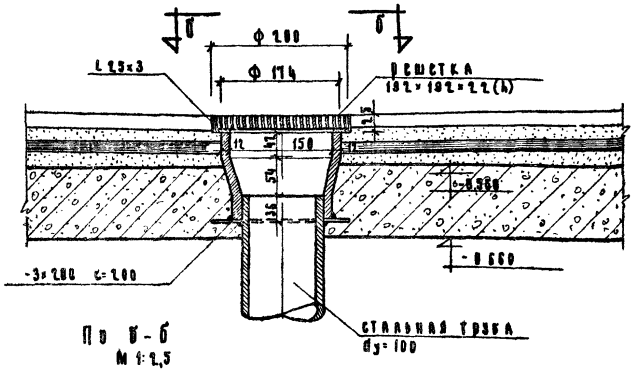

Сечение по Б-Б
м 1:5

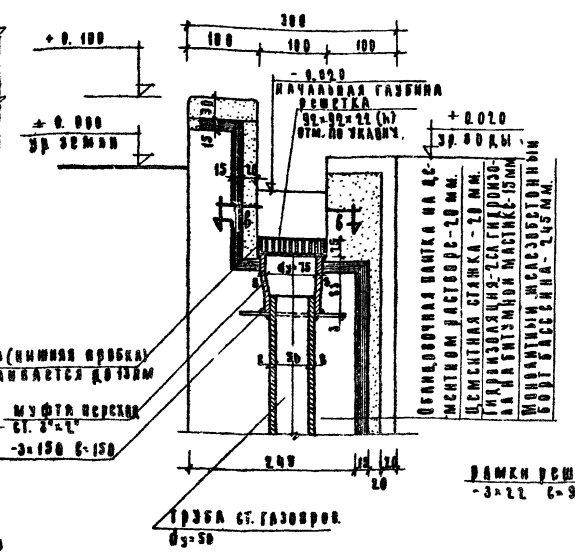

По Б-Б
м 1:2,5

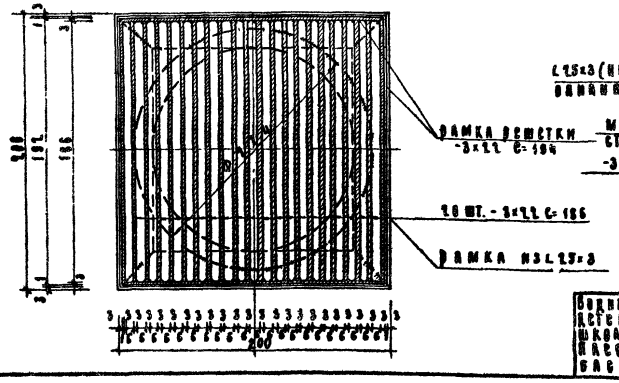

По В-В
м 1:2

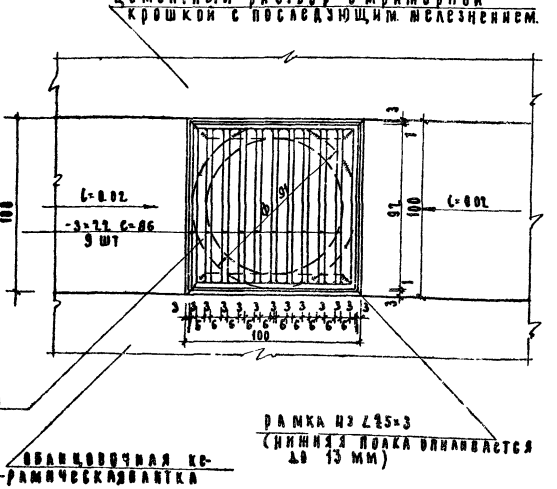

ЦНИИП Градостроительства г. Москва	Гл. инж. пр. Карпа; Гл. инж. Водопьянова; Нач. отд. Азимова; Рук. гр. Ершова; Рук. гр. арх. Еремина; Рук. гр. инж. Азимова; Исполнил Колмыкова; Проверил Азимова; Н. контр. Ершов; Гл. спец. Ершов; Гл. спец. Ершов; Гл. спец

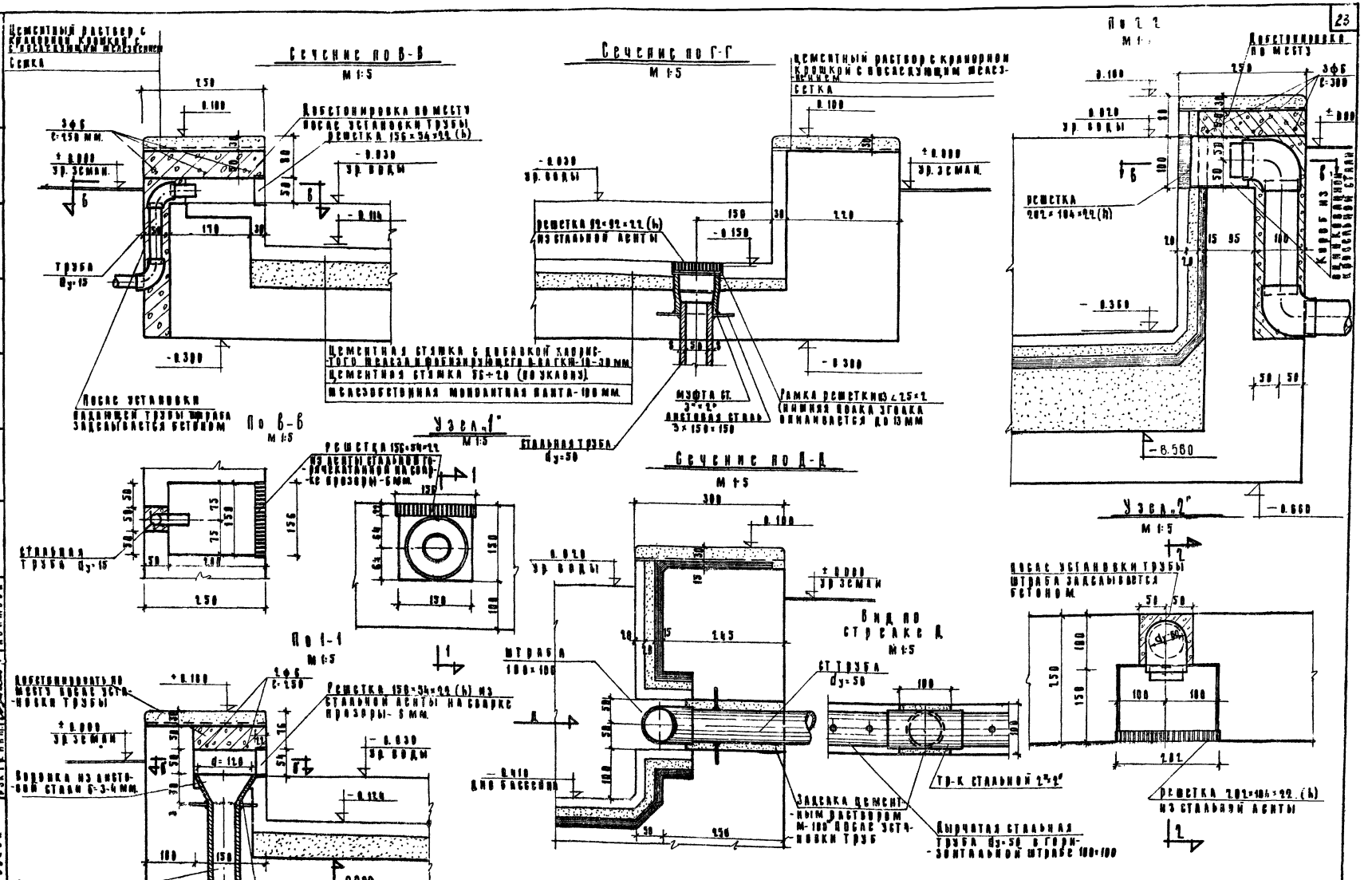

Согласовано: Гл. инж. пр-та Токарь; Конд. Коршина; Казимова

Авторы: Кармер, Кельнер, Кацкан, Ильин, Мастер, Макаров, Гарь, Кикин; Консультанты: Кельнер, Полесица, Ефимов, Казимов; Рук. гр. Ильин; Рук. сект. Кикин

Ценин
Гражданпроект
г. Москва

Водные устройства для детей дошкольного школьного возраста. Раскладные бассейны

Бассейн тип В-3
Сечение по В-В. Сечение по Г-Г. Сечение по Д-Д
Узел "1" Узел "2"

Типовой проект	Альбом	Лист	
318-23	I	АС-21	1967

9933-01 26

Армирование подона

М 1:100

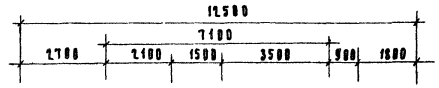

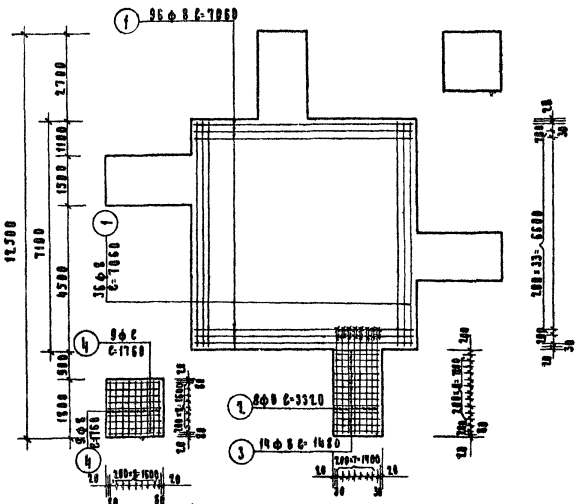

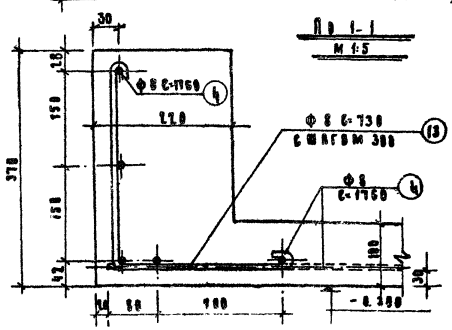

Армирование бортов бассейна

М 1:100

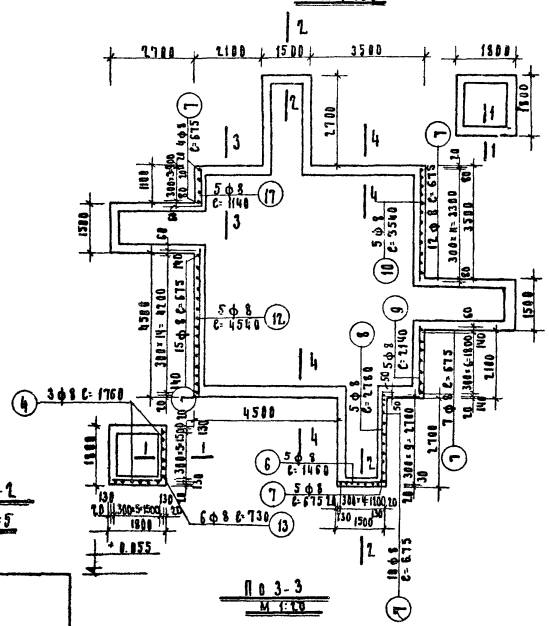

Спецификация арматуры на чашу бассейна

NN поз.	ф мм	Длина 1 поз. мм.	К-во позиц.	Общая длина м	Вес в кг	
					1 п.м	Общий
1	8	7060	72	508.30	0.395	200.32
2	8	3320	32	106.20	0.395	42.48
3	8	1420	56	82.90	0.395	33.16
4	8	1760	60	105.60	0.395	42.24
6	8	1460	20	29.20	0.395	11.68
7	8	675	176	118.8	0.395	47.52
8	8	2780	40	111.2	0.395	44.48
9	8	2140	10	21.40	0.395	8.56
10	8	3540	10	35.40	0.395	14.16
11	8	1140	10	11.40	0.395	4.56
12	8	4540	10	45.40	0.395	18.16
13	8	730	60	43.80	0.395	17.52
14	8	680	80	54.4	0.395	21.80
					Итого:	509.64

Примечания

1. Чашу бассейна выполнять из бетона М 300 арматура класса А-I (R_a 2100 кг/см²).
2. План, разрез, узлы, сечения бассейна см. черт. NN АС-19,20,21
3. Деталь армирования дна в местах установки ш.б. тумб и конструкция ш.б. тумб см. черт N АС-23, АС-24

Водные устройства для детей школьного и дошкольного возраста. Бассейны

Бассейн тип ш-3

Армирование чаши бассейна

Типовой проект	Альбом	Лист	
31.0-13	I	АС-22	1967г.

ЦНИИП Градостроительства г. Москва

Гл. инж. пр-ла Кедра
Гл. инж. Корнина
Рук. гр. Азимова
Н. контр. Кедра
Конструкторы Корнина, Азимова, Еремина, Азимова

9333-ат 27

План
м1:50

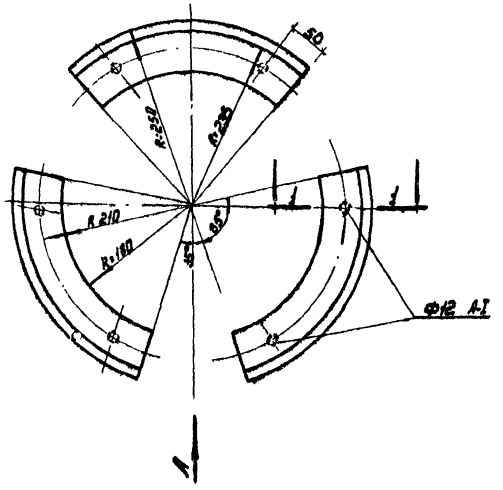

по 1-1
м1:2

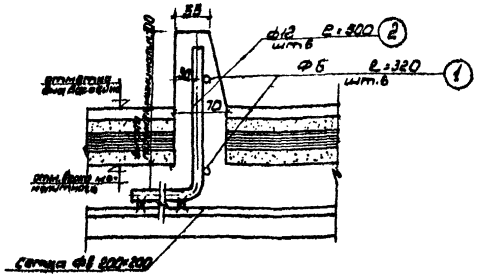

Спецификация арматуры.

Тип бассейна	Кол. выпусков	поз.	Ф мм	Кол. шт.	Длина п.м.	Вес 1 п.м.	Общий вес кг
АС-3	2	1	12	12	6.0	0.888	5.36
		2	6	12	3.84	0.222	0.86
Ш-3	1	1	12	6	3.0	0.888	2.664
		2	6	6	1.92	0.222	0.43

Примечания.

Бетонные выпуска по высоте имеют переменную „h"
Минимальная высота h=100мм.
Верх выпусков должен быть выдержан строго горизонтально на одной отметке.

Фасад по стрелке „А"
м1:50

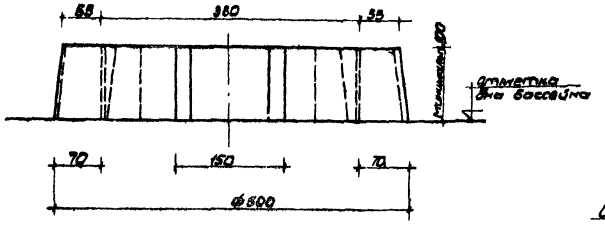

Деталь опирания жел. бет. тумбы
м1:20

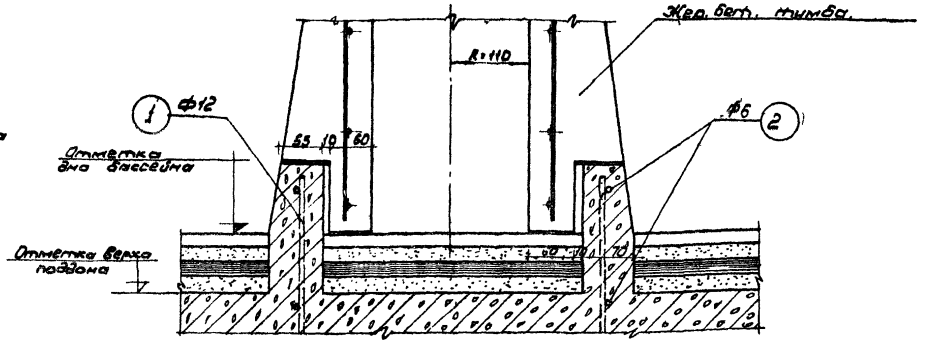

Гл. инж-т	Горчев				
Гл. констр.	Пуцкий				
Гл. инж.-пр.	Гончов				
Рук. гр. сост.	Гавшина				
Рук. гр. инж.	Быкова				
Нач. отд.	Кочерга				
Нач. сект.	Лебедь				
Проверил	Азизова				

ЦНИИП

Водные устройства для детей дошкольного и школьного возраста. Плескательные бассейны.	Бассейны. Типы АС-3, Ш-3 Армирование дна бассейна в местах установки ж.б. тумб./Выпуска под полые ж.б. тумбы/.	Типовой проект 320-23	Альбом I	Лист АС-23	1967

9333-01 28

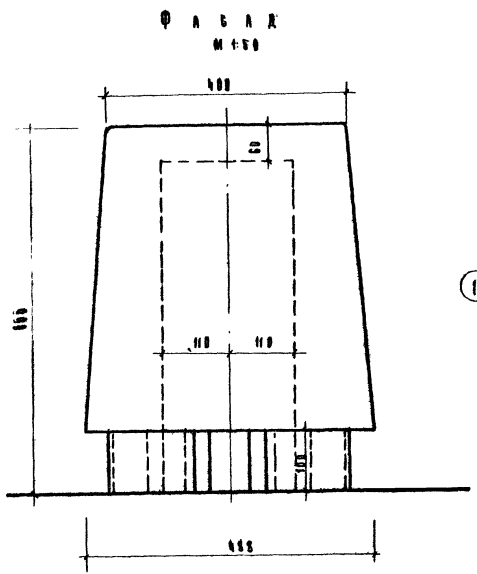

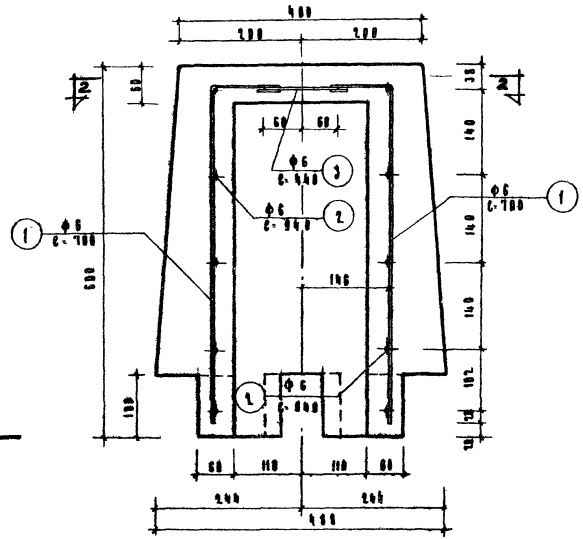

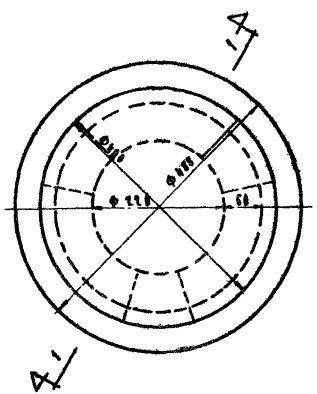

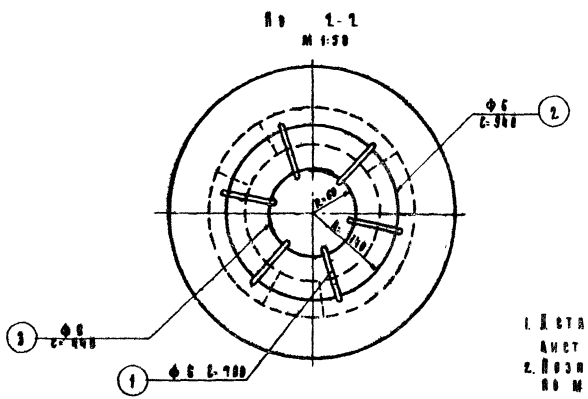

Спецификация арматуры						
NN поз.	Ф мм	Длина 1 позиц. мм.	К-во позиц.	Общая длина п.м.	Вес в кг 1 пм	Вес в кг Общий
1	6	700	6	4.20	0.222	0.93
2	6	940	10	9.40	0.222	2.10
3	6	440	1	0.44	1.222	0.10

Итого 3.13 кг

Бетон М-150 — 0.072 м³

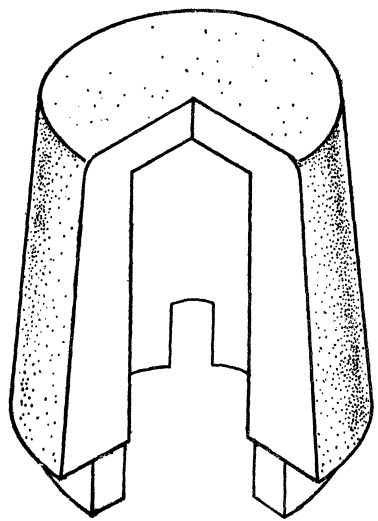

Примечания:

1. Деталь нагановки желает тумбы см. лист № АС-23.
2. Позиция 2 в местах проемов обрезается по месту.

Водные устройства для детей дошкольного и школьного возраста. Плескательные бассейны	Бассейны АС-3, Ш-3. Железобетонная тумба.	Типовой проект 320-23	Альбом I	Лист АС-24	1967

ЦНИИП Градостроительства г. Москва

Гл. инж. ин-та | Рук. мастер. | Гл. инж. пр-та | Рук. гр. арх. | Рук. гр. инж. | Кормер | Луцкий | Данков | Еремина | Азимова

Исполнитель | Колпакова | Проверил | Карра | Воронина | Азимова

Тумба Б-1

Фасад

М 1:50

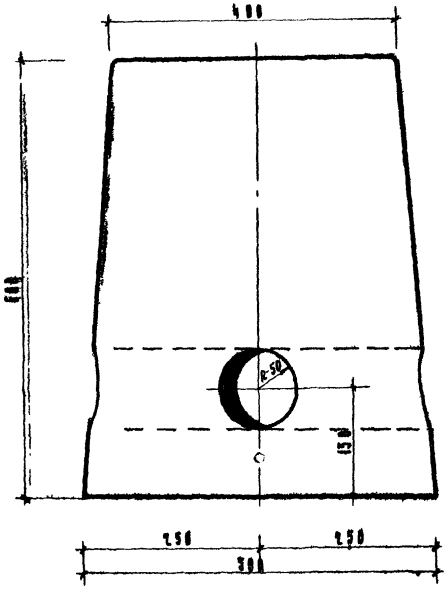

Тумба Б-2

Фасад

М 1:50

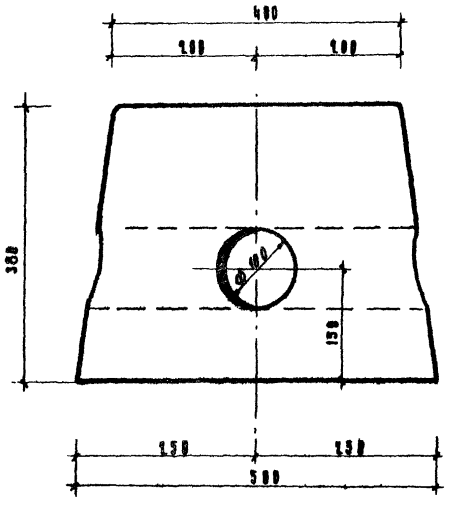

Характеристика изделия						
№№ п/п	Размеры в мм			Марка бетона	Расход бетона	Примеч.
	h	R_1	R_2			
1.	600	200	250	150	0.094	
2.	380	200	250	150	0.063	

Примечания

1. Тумбы выполняются из бетона марки 100
2. Фактура внешней поверхности тумб гладкая.
3. Расположение тумб Б-1 см лист № АС-7.
4. Расположение тумб Б-2 см лист № АС-13.

План

М 1:50

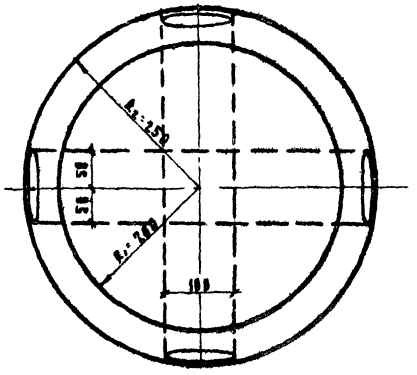

План

М 1:50

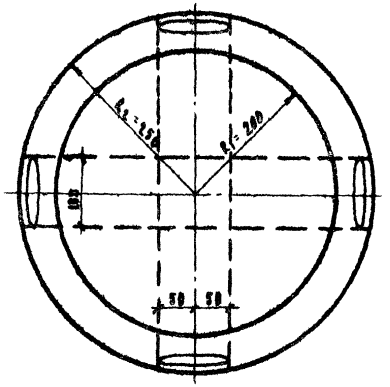

Водные устройства для детей дошкольного и школьного возраста. Пассажирские бассейны	Бассейны АС-3, Ш-2. Остальные тумбы Б-1, Б-2.	Типовой проект 320-23	Альбом I	Лист АС-25	1967г

ЦНИИП Гражданстроительства Г. Москва

Инженер Коваленко, Коврова, Дорогина, Азимова

Гл. инж. ин-та, Рук. мастер, Гл. инж. отд., Рук. гр. инж., Рук. гр. инж.

План по А-А
М 1:20

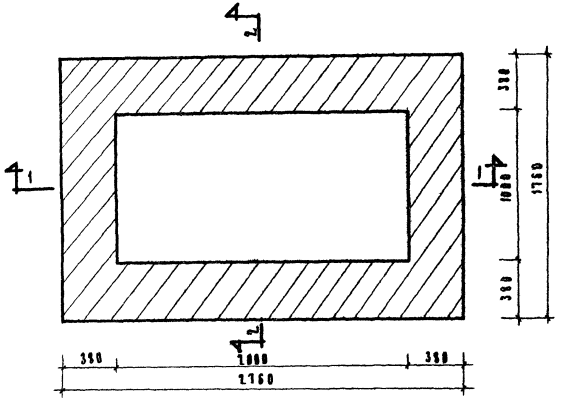

По 1-1
М 1:20

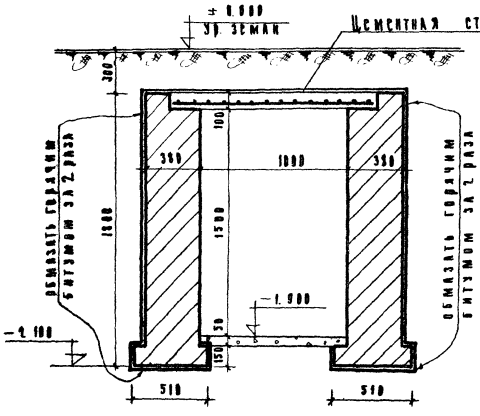

Спецификация арматуры

Элемент марки	Поз.	Эскиз и размеры	ф мм.	Длина 1 позиции мм.	К-во поз.	Общая длина м.	Вес в кг. Ед. изм.	Вес в кг. Общий
	1		8	2360	14	33.04	0.395	13.05
	2	2400+1900+400	8	1360	23	31.28	0.395	12.40
	3		8	2500	2	5.0	0.395	1.97

Итого: 27.42 кг

Бетон марки „150" - 0.34 м³

По 1-1
М 1:20

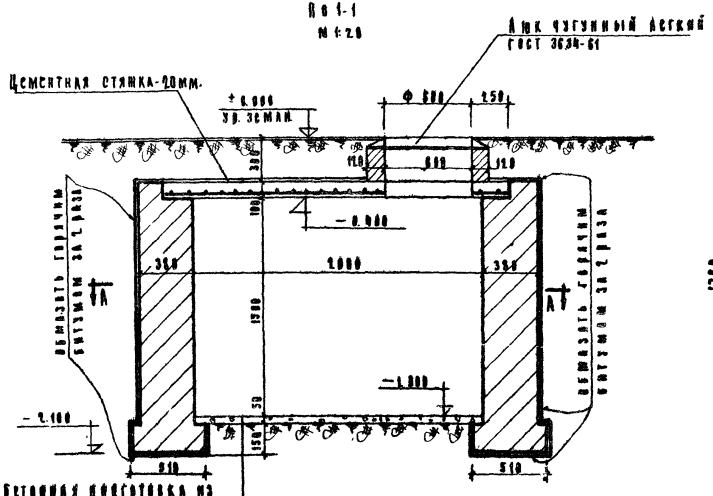

Бетонная подготовка из бетона М-50 - 50 мм.

Утрамбованный грунт

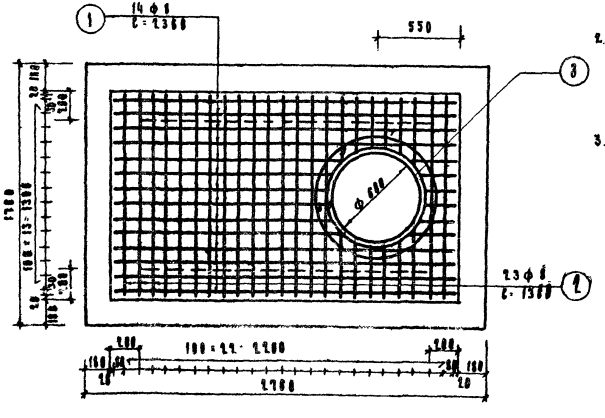
1
14 ф 8
с-2360
550
3
2
13 ф 8
с-1360
1780
100+13·100+100
2700
150
150
100
100
100

План

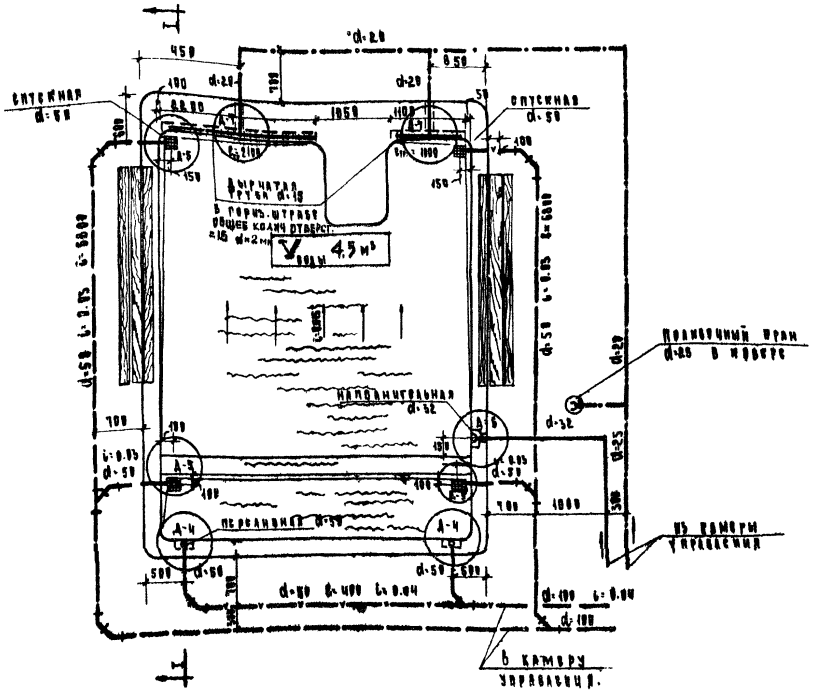

Разрез I-I

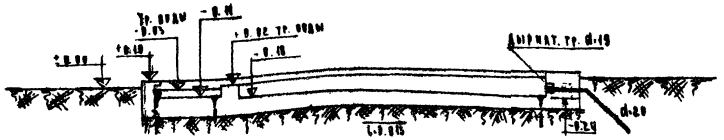

Спецификация.

№ п/п	Наименование.	Диаметр	Един. измер.	Количество	ГОСТ примечания
1.	Трубы стальные.	$d_н$=50	пм	4.00	8734-58 δ=3
2.	Тоже.	$d_н$=32	"	3.00	8734-58 δ=3
3.	Тоже.	$d_н$=25	"	15.00	8734-58 δ=2
4.	Трубы чугунные канализационные.	100	"	3.00	6942-65
5.	Тоже.	50	"	15.00	"
6.	Тройники косые 45° „ТК".	100×50	шт.	2	"
7.	Тоже	50×50	"	2	"
8.	Отводы 135° „В".	50	"	12	"
9	Переходы „ПВР".	100×50	"	2	"
10.	Детали №4.		"	2	
11	" №5.		"	3	
12.	" №6.		"	3	
13.	" №7.		"	2	
14	" №3.		"	1	
15	Поливочные краны в „ниште"	25	"	1	

Примечания

1. Детали см. на черт ВК-5.6
2. В камере управления должны быть установлены вентили или задвижки для регулирования подачи воды в бассейн, а также спускные краны для опорожнения подающих трубопроводов на зимний период
3. Глубину заложения водопр. сети принять 0,7м от поверхности земли
4. Спуск воды из бассейна осуществляется в сеть дворовой канализации
5. Уклон водопроводной сети сделать в сторону камеры управления
6. Буквами и цифрами в кружках обозначены номера деталей (А-1)

Размеры в миллиметрах М 1:50

Водные устройства для детей дошкольного и школьного возраста. Плескательные бассейны	Плескательный бассейн тип ДВ-1. План с сетями водопровода и канализации. Разрез, спецификация	Типовой проект 320-25	Альбом I	Лист ВК-4	Год 1967

ЦНИИП градостроительства Москва

Согласовано. Гипрокоммунстрой. Гипрогор. Гипрогражданпроект.

Инв. № подл. | Подп. и дата | Взам. инв. №

9333-01 32

План

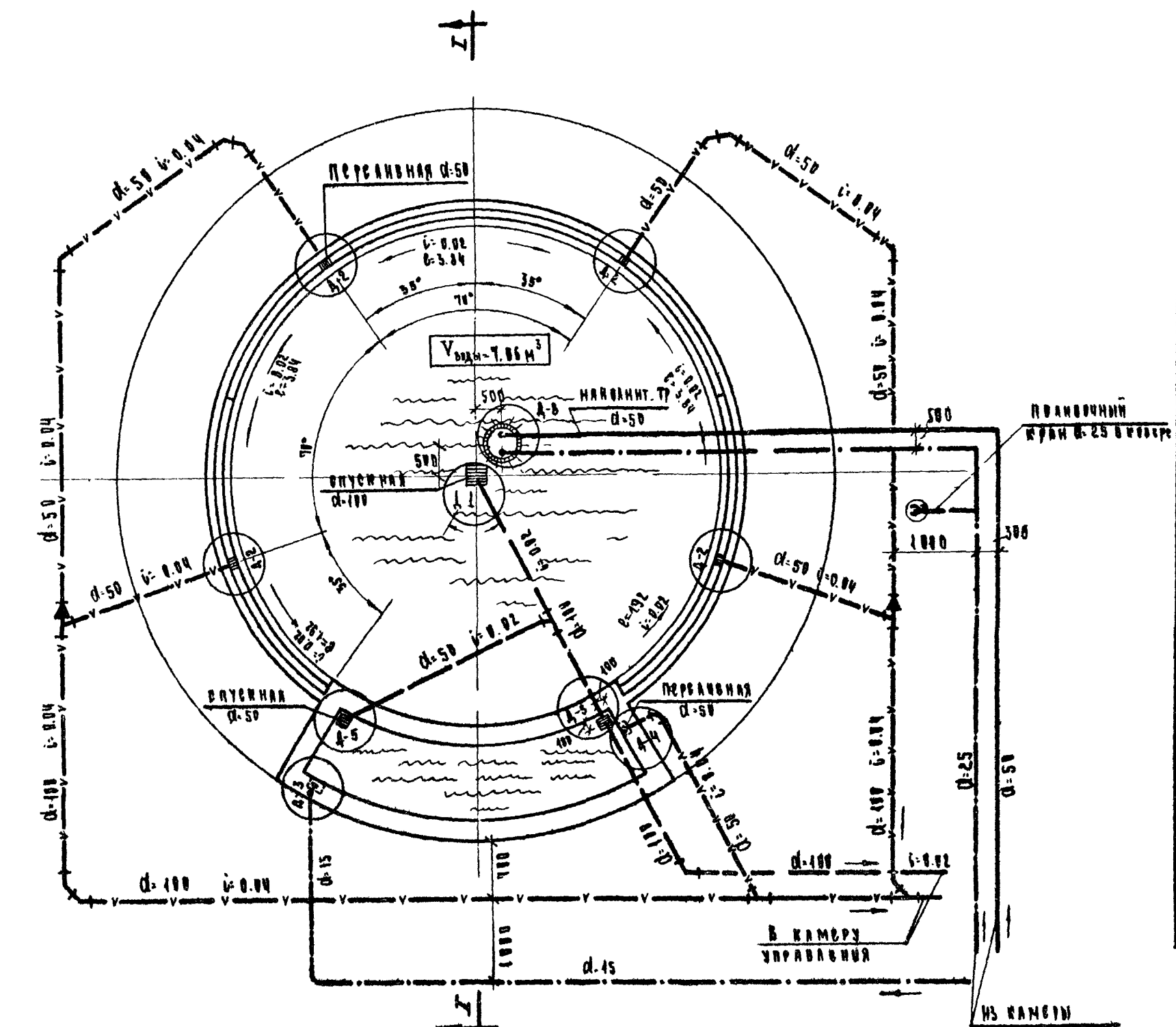

Разрез I-I

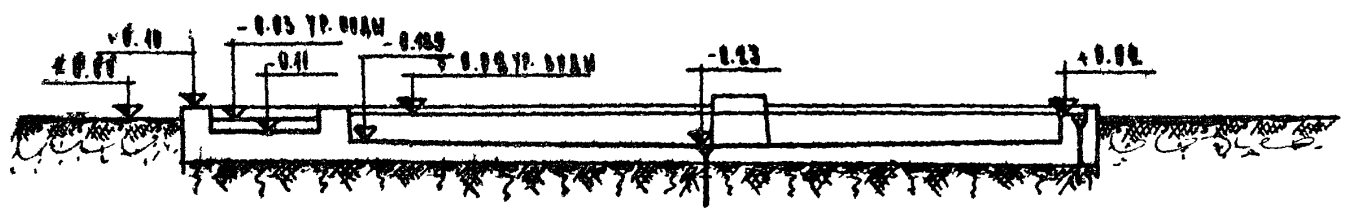

Спецификация

№№ п/п.	Наименование	Диаметр	Един. измер.	Количество	ГОСТ примечания
1.	Трубы стальные.	dн=57	пм	13.00	8732-58 δ=3
2.	То же.	dн-32	"	13.00	8734-58 -δ=3
3.	То же.	dн-20	"	11.00	" δ=2.
4.	Трубы чугунные канализационные	100	"	27.00	6942-63
5.	То же.	50	"	29.00	"
6.	Тройники прямые „ТП".	100x50	шт.	1	"
7.	" косые 60° „ТК".	100x100	"	1	"
8.	То же.	100x50	"	3	"
9.	Отводы 120° „О".	100	"	1	"
10	То же.	50	"	2	"
11	Отводы 135° „О"	100	"	3	"
12	То же	50	"	4	"
13.	Отводы 90° „О".	50	"	1	"
14.	Переходы „ПОР".	100x50	"	2	"
15.	Детали №1.		"	1	
16.	" №2.		"	4	
17.	" №3.		"	1	
18.	" №4.		"	1	
19.	" №5.		"	2	
20.	" №6.		"	1	
21	" №9		"	1	
22	Поливочные краны в „ковере"	25	"	1	

Примечания

1. Детали см на чертеж ВК-5,6
2. В камере управления должны быть установлены вентили и задвижки для регулирования подачи воды в бассейн, а так же спускные краны для опорожнения подающих трубопроводов на зимний период
3. Глубину заложения водопр. сети принять 0.7м от поверхности земли
4. Спуск воды из бассейна осуществляется в сеть ливневой канализации
5. Уклон водопр. сети сделать в сторону камеры управления
6. Буквами и цифрами в кружках обозначены номера деталей (Д-1)

Водные устройства для детей дошкольного и школьного возраста. Плескательные бассейны	Плескательный бассейн тип ДБ-3 План с сетями водопровода и канализации. Разрез, спецификация.	Типовой проект. 320-25	Альбом. I	Лист. ВК-2	Год. 1967

ЦНИИП градостроительства г. Москва

Зам. рук. инж. ин-та		Ермаков
Нач. отд. инж. об.		Огнерис
Рук. гр.		Токатлы
Исполнитель		Токатлы
К.О. Пирогова		

Согласовано

Рук. гр. арх.		Еремина
Рук. гр. инж.		Азимова

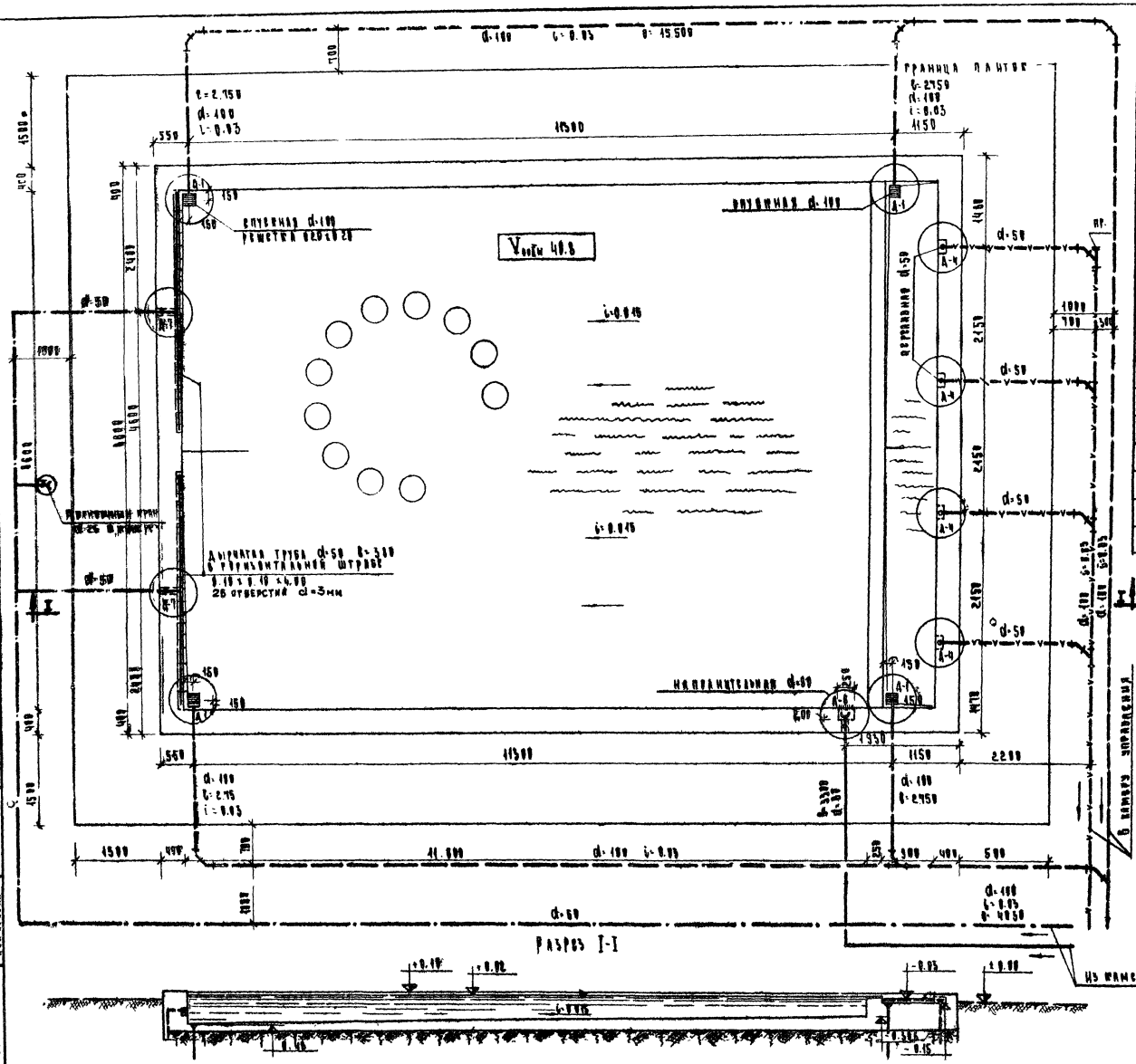

Спецификация

№№ п/п	Наименование	Диаметр	Един. измер	Количество	Рост примечания
1.	Трубы стальные	$d_н$=67	пм	7.00	8732-58 δ=3.5
2.	То же	$d_н$=57	"	34.00	8734-58 δ=3.0
3.	Трубы чугунные канализацион	100	"	69.00	6942-63
4.	То же	50	"	11.00	"
5.	Тройники „ТК" 45°	100×100	шт.	3	"
6.	То же	100×50	"	4	"
7.	Отводы 135° „0"	100	"	9	"
8.	То же	50	"	4	"
9.	Заглушки „3"	50	"	1	"
10.	Детали №1		"	4	
11.	" №4		"	4	
12.	" №6		"	1	
13.	" №7		"	2	
14.	" №9		"	1	
15.	Поливочные краны в „ковере"	25	"	1	

Примечания:

1. Детали см. на черт ВК-5,6.
2. В камере управления должны быть установлены вентили или задвижки для регулирования подачи воды в бассейн, а также спускные краны для опорожнения подающих трубопроводов на зимний период
3. Глубину заложения водопр сети принять 0,7м от поверхности земли
4. Спуск воды из бассейна осуществляется в сеть
5. Уклон водопроводной сети сделать в сторону камеры управления
6. Буквами и цифрами в кружках обозначены номера деталей.

Размеры в миллиметрах. М1:50

Водные устройства для детей дошкольного и школьного возраста. Плескательные бассейны.	Плескательный бассейн тип Ш-2. План с сетями водопровода и канализации. Разрез, спецификация.	Типовой проект 320-25	Альбом I	Лист ВК-3	Год 1967

ЦНИИП Градостроительства г. Москвы

Согласовано: Рук. гр. арх. — Еремина; Рук. гр. инж. — Азимова

Зам. рук. инж. ин-та — Е. Тимаков; Нач. отд. инж. ин-та — Е. Тирис; Рук. гр. — Токаты; Исполнитель — Токаты; Копировал

9333 от 3.4

План.

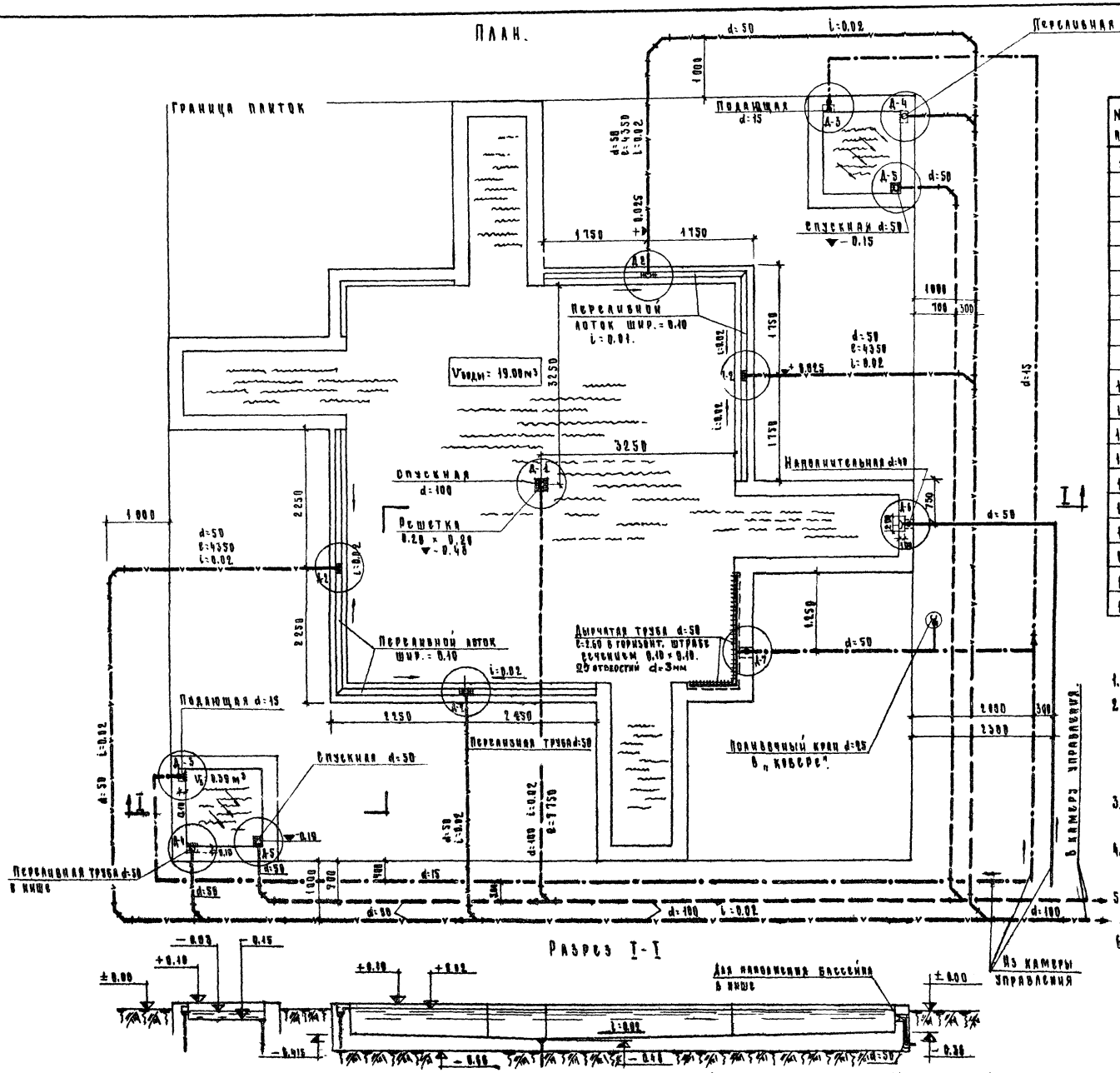

Спецификация.

NN п/п	Наименование	Диаметр	Един. измер.	Количество	ГОСТ, примечания
1.	Трубы стальные	dн=57	п.м.	14.00	8732-58 δ=3
2.	То же	dн=20	"	32.00	8734-58 δ=2
3.	Трубы чугунные канализацион.	100	"	36.00	6942-63
4.	То же	50	"	62.00	"
5.	Тройники косые 45° „т.к."	100×100	шт.	2	"
6.	То же.	100×50	"	3	"
7.	То же	50×50	"	2	"
8.	Отводы „0" 135°	100	"	2	"
9.	То же	50	"	17	"
10.	Переходы „П.О.Р."	100×50	"	3	"
11.	Детали N1	—	"	1	
12.	" N2	—	"	4	
13.	" N3	—	"	2	
14.	" N4	—	"	2	
15.	" N5	—	"	2	
16.	" N6	—	"	1	
17.	" N7	—	"	1	
18.	" N9	—	"	1	
19.	Поливочные краны в „ковере"	25	"	1	

Примечания.

1. Детали см. на черт. ВК-5, 6.
2. В камере управления должны быть установлены вентили или задвижки для регулирования подачи воды в бассейн, а также спускные краны для опорожнения подающих трубопроводов на зимний период.
3. Глубину заложения водопроводной сети принять 0,7м от поверхности земли.
4. Спуск воды из бассейна осуществляется в сеть ливневой канализации.
5. Уклон водопроводной сети сделать в сторону камеры управления.
6. Буквами и цифрами в кружках обозначены номера деталей.

Размеры в миллиметрах. Масштаб 1:50

Водные устройства для детей дошкольного и школьного возраста. Плескательные бассейны.	Плескательный бассейн типа Ш-3. План с сетями водопровода и канализации. Разрез, спецификация.	Типовой проект 320-23	Альбом I	Лист ВК-4	Год 1967

ЦНИИП Градостроительства г. Москвы.

Зам. гл. инж. ин-та — Ермаков
Нач. отд. инж. об. — Старик
Рук. гр. — Токатлы
Исполнитель — Токатлы
Копировал — Савельева

Согласовано: Рук. гр. арх. — Еремина; Рук. гр. инж. — Азимова

Деталь 1 М 1:5 и 1:2

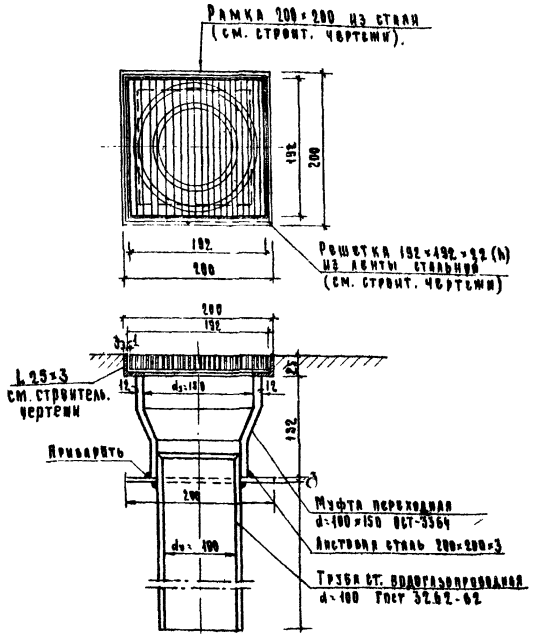

Деталь 2 М 1:5

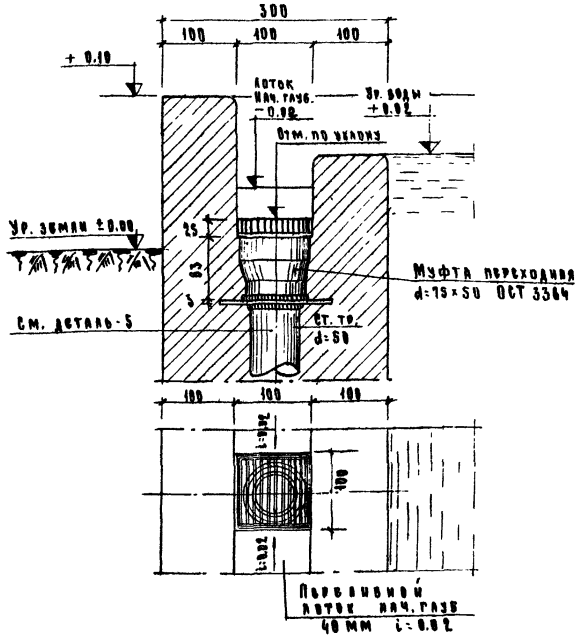

Деталь 3 М 1:5

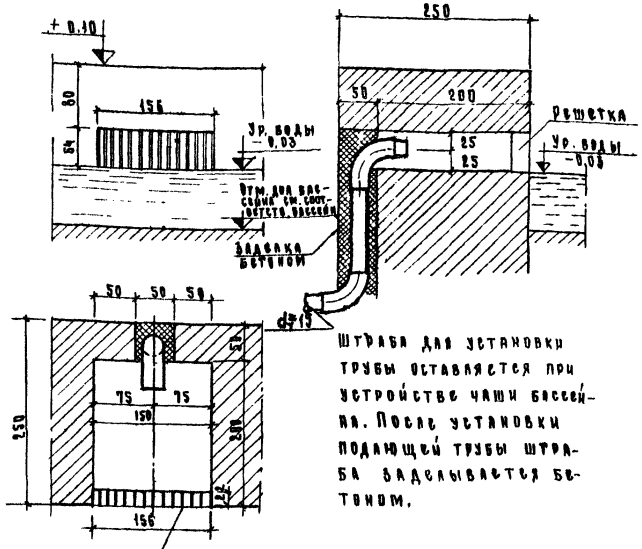

Штраба для установки трубы оставляется при устройстве чаши бассейна. После установки подающей трубы штраба заделывается бетоном.

Деталь 5

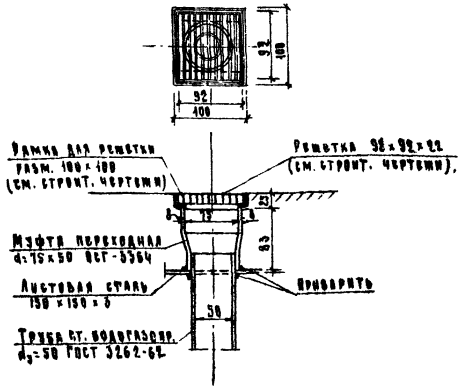

Примечание

Конструкции решетки и рамки см. строительные чертежи.

Деталь 4 М 1:5

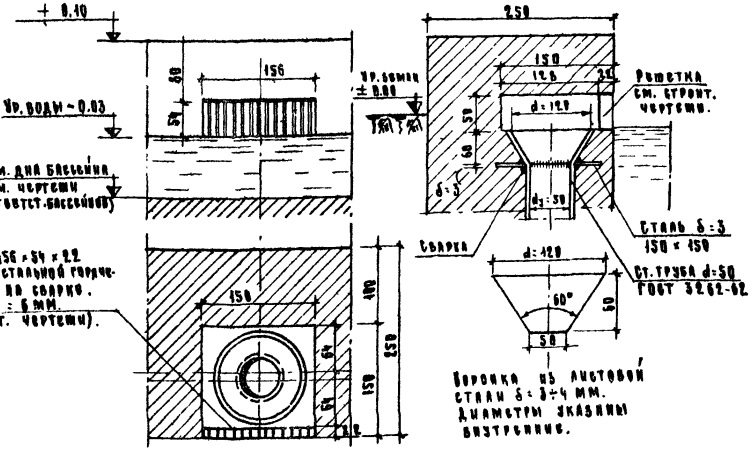

Деталь 6 М 1:10

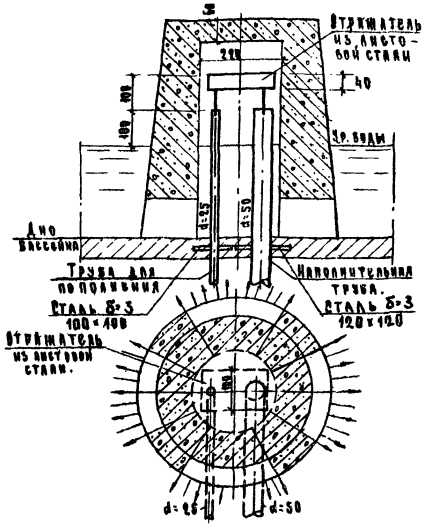

Размеры в миллиметрах

Водные устройства для детей дошкольного и школьного возраста. Плескательные бассейны.	Детали.	Типовой проект. 320-23	Альбом I	Лист ВК-5	Год 1967

ЦНИИП градостроительства г. Москвы

Согласовано: Еремина, Азимова

Ермаков, Стрелин, Токатлы, Савельева, Колобова

9933-01 36

Принципиальная схема камеры управления
(Деталь №9)

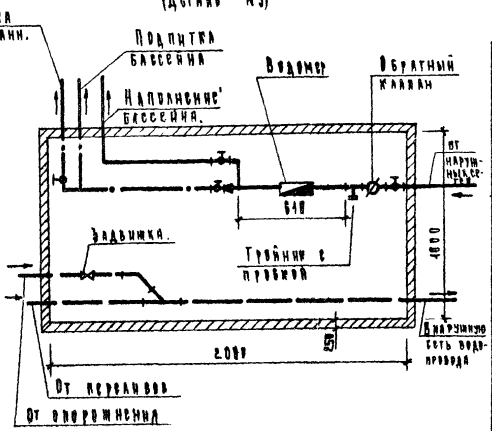

Деталь 6

М 1:5

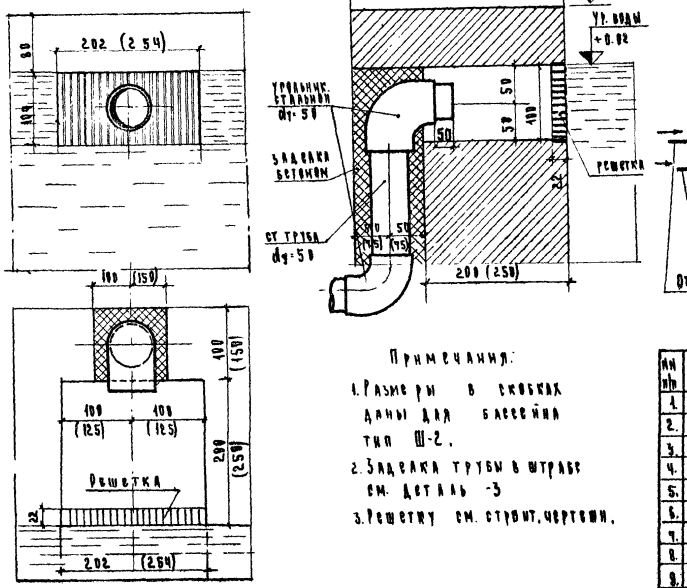

Примечания:

1. Размеры в скобках даны для бассейна тип Ш-2.
2. Задвижка трубы в штрабе см. деталь -3
3. Решетку см. строит. чертежи.

Спецификация детали №9

№ п/п	Наименование	Количество Ш-2	Ш-3	Дс-1	Дс-2
1.	Задвижки d=100	1	1	1	1
2.	" d=80	1	—	—	—
3.	Вентили d=50	1	2	—	1
4.	" d=32	—	—	1	—
5.	" d=25	—	—	1	1
6.	" d=20	—	—	—	—
7.	" d=15	—	1	—	1
8.	Обратные клапаны d=80	1	—	—	—
9.	" " d=60	—	1	—	1
10.	" " d=32	—	—	1	—
11.	Водомеры турбин. d=50	1	—	—	—
12.	" крыльчат. d=40	—	1	—	—
13.	" " d=20	—	—	—	1
14.	" " d=15	—	—	1	—
15.	Отводы 135° d=100 ГОСТ 8946-65	1	1	1	1
16.	Тройники 90° d=100×100 "	1	1	1	1

Примечание Глубина камеры управления допустима глубиной заложения фундаментов вокруг бассейна и положением камеры относительно бассейна.

Деталь 7

М 1:5

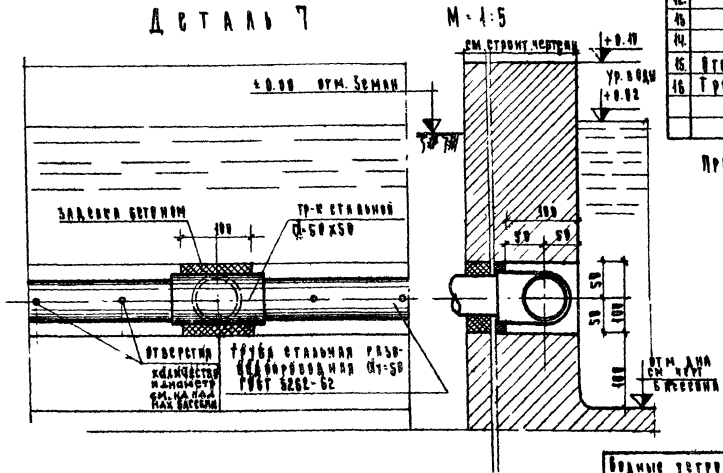

Спецификация на детали.

№ детали	№ п/п	Наименование	Диаметр	Ед. изм.	Количество	Гост или примечание
1.		Спускная труба.				
	1.	Муфта переходная.	150×100	шт.	1	ОСТ 3564
	2.	Фланец из листового железа.	200×200	"	4	δ=3 мм
	3.	Труба стальная водогазопроводная.	100	пм	0.7	ГОСТ 3262-62
2		Переливной клапан.				
	1.	Муфта переходная.	75×50	шт.	1	ОСТ 3564
	2.	Фланец из листового железа.	150×150	"	1	δ=3 мм
	3.	Труба стальная водогазопроводная.	50	пм	0.7	ГОСТ 3262-62
3.		Наполнительная труба.				
	1.	Труба стальная водогазопроводная.	15	пм	1.0	ГОСТ 3262-62
4.		Перелив.				
	1.	Воронка из листовой стали h-60 мм	см. дет.	шт.	1	δ=3-4 мм
	2.	Фланец из листового железа.	150×150	"	1	δ=3 мм
5.		Спускная труба.				
	1.	Муфта переходная.	75×50	шт.	1	ОСТ 3564
	2.	Фланец из листового железа.	150×150	"	1	δ=3 мм
	3.	Труба стальная водогазопроводная.	50	пм	0.7	ГОСТ 3262-62
6		Наполнительная труба.				
	1.	Труба стальная водогазопроводная.	50	пм	0.7	ГОСТ 3262-62
	2.	Угольник стальной.	50	шт	2	
7.		Труба для подпитки.				
	1.	Труба стальная дырчатая.	см. строит. чертежи бассейна			ГОСТ 3262-62
	2.	Тройник стальной.				
8.		Наполнительная труба и для подпитки.				
	1.	Труба стальная водогазопроводная.	50	пм	1.0	ГОСТ 3262-62
	2.	То же.	25	"	1.0	"
	3.	Отражатель из листовой стали.	200×100	шт.	1	δ=3 мм
9.		Камера управления (см. принципиальную схему).				

Размеры в миллиметрах

Водные устройства для детей дошкольного и школьного возраста. Пассивательные бассейны	Детали	Типовой проект 820-23	Альбом I	Лист ВК-6	Год 1967

ЦНИИЭП гражданских и жилых зданий Госгражданстроя
Согласовано
Гл. инженер ин-та Ермакова
Рук. отд. арх. Ермакова
Рук. гр. Стирах
Рук. гр. конс. Тумаган
Рук. гр. инж. Тумаган
Исполнители Азимова
Кузнецова

gost.e-ecolog.ru