ТИПОВОЙ ПРОЕКТ

320-25

МАЛЫЕ АРХИТЕКТУРНЫЕ ФОРМЫ

СКАМЬИ ДЛЯ ДЕТЕЙ РАЗЛИЧНЫХ ВОЗРАСТНЫХ ГРУПП
СКАМЬИ ОГРАНИЧИТЕЛИ ЗЕЛЁНЫХ НАСАЖДЕНИЙ

АЛЬБОМ I

АРХИТЕКТУРНО — СТРОИТЕЛЬНАЯ ЧАСТЬ

gost.e-ecolog.ru

МОСКВА 1967

Госстрой СССР
ЦЕНТРАЛЬНЫЙ ИНСТИТУТ ТИПОВОГО ПРОЕКТИРОВАНИЯ
620062, г.Свердловск-62, ул.Генеральская,3а
Заказ № 1043 Инв.№ 9298-04 тираж 250
Сдано в печать 28/4 1980г цена 2-96

ТИПОВОЙ ПРОЕКТ

320-25

МАЛЫЕ АРХИТЕКТУРНЫЕ ФОРМЫ

СКАМЬИ ДЛЯ ДЕТЕЙ РАЗЛИЧНЫХ ВОЗРАСТНЫХ ГРУПП
СКАМЬИ ОГРАНИЧИТЕЛИ ЗЕЛЁНЫХ НАСАЖДЕНИЙ

СОСТАВ ПРОЕКТА:

АЛЬБОМ I АРХИТЕКТУРНО-СТРОИТЕЛЬНАЯ ЧАСТЬ.

АЛЬБОМ II СМЕТЫ.

АЛЬБОМ I

РАЗРАБОТАН ЦНИИП
ПО ГРАДОСТРОИТЕЛЬСТВУ

ВВЕДЕН В ДЕЙСТВИЕ ПРИКАЗОМ ПО
ИНСТИТУТУ ОТ 19 II 1967 г. № 182

ЦЕНТРАЛЬНЫЙ ИНСТИТУТ ТИПОВЫХ ПРОЕКТОВ
МОСКВА 1967

9298-01

Содержание альбома

Наименование чертежей.	№№ листов	№№ стр.
Пояснительная записка.		1А
Скамьи. Тип С. Номенклатура	АС-1	2
Скамья. Тип С – 1	АС-2	3
Фасад, план, разрез по 1-1, узел „А", спецификации.		
Скамья. Тип С 1а	АС-3	4
Фасад, план, разрез по 1-1, узел „А", спецификации.		
Скамья. Тип С – 1б	АС-4	5
Фасад, план, разрез по 1-1, узел „А", спецификация.		
Скамья. Тип С – 1в	АС-5	6
Фасад, план, разрез по 1-1, спецификация.		
Скамья. Тип С – 1г	АС-6	7
Фасад, план, разрез по 1-1, спецификация, узел „А".		
Скамья. Тип С – 3	АС-7	8
Фасад, план, разрез по 1-1, спецификации, сечения.		
Скамья. Тип С – 3а	АС-8	9
Фасад, план, разрез по 1-1, спецификации, сечения.		
Скамья. Тип С – 3б	АС-9	10
Фасад, план, разрез по 1-1, спецификации, сечения.		
Скамья. Тип С – 3в	АС-10	11
Фасад, план, разрез по 1-1, спецификации, сечения		
Скамья. Тип С – 3г	АС-11	12
Фасад, план, разрез по 1-1, спецификации, сечения.		
Скамья. Тип С – 4	АС-12	13
Фасад, план, разрез по 1-1, узел „А", деталь „Б", спецификации.		
Скамья. Тип С – 4а	АС-13	14
Фасад, план, разрезы по 1-1, по 2-2, спецификации.		
Скамья. Тип С – 4б	АС-14	15
Фасад, план, разрезы по 1-1, по 2-2, спецификации.		
Скамья. Тип С – 4в	АС-15	16
Фасад, план, разрез по 1-1, спецификации.		
Скамья. Тип С – 4г	АС-16	17
Фасад, план, разрез по 1-1, спецификации.		
Скамья. Тип С – 5	АС-17	18
Фасад, план, разрезы по 1-1, по 2-2, спецификации.		
Скамья. Тип С – 5а	АС-18	19
Фасад, план, разрезы по 1-1, по 2-2, спецификации.		
Скамья Тип С – 5в	АС-19	20
Фасад, план, разрез по 1-1, характеристика скамьи, спецификации.		
Скамья. Тип С – 5б	АС-20	21
Фасад, план, разрез по 1-1, спецификации.		
Скамья. Тип С – 5. Железобетонные опоры ОП-1, ОП-2,	АС-21	22
Узлы „А", „Б", спецификация сеток, характеристика изделий.		
Скамья. Тип С – 6	АС-22	23
Фасад, план, разрез по 1-1, узел „А", спецификации.		
Скамья. Тип С – 6а	АС-23	24
Фасад, план, разрез по 1-1, узел „А", спецификации.		
Скамья. Тип. С – 6б	АС-24	25
Фасад, план, разрез по 1-1, узел „А", спецификации.		
Скамьи „ограничители" зеленых насаждений. Типы СО Номенклатура	АС-25	26
Скамья „ограничитель" – зеленых насаждений. Тип СО-1.	АС-26	27
План, фасад, разрез по 1-1, характеристика изделий.		
Скамья „ограничитель" зеленых насаждений. Тип СО-2	АС-27	28
План, фасад, разрез по 1-1, характеристика изделий.		
Скамьи „ограничители" зеленых насаждений. Типы СО-1, СО-2	АС-28	29
Узлы №№ 1, 2, 3, 4. Спецификации.		
Скамья „ограничитель" зеленых насаждений Тип СО-3	АС-29	30
План, фасад, разрез по 1-1, характеристика изделия.		
Скамья „ограничитель" зеленых насаждений. Тип СО-4	АС-30	31
План, фасад, разрез по 1-1, характеристика изделия.		
Скамьи „ограничители" зеленых насаждений. Типы СО-3, СО-4	АС-31	32
Деталь „А", сечения, спецификации.		
Скамья „ограничитель" зеленых насаждений. Тип СО-5	АС-32	33
План, фасад, разрез по 1-1, характеристика изделия.		
Скамья „ограничитель" зеленых насаждений. Тип СО-6	АС-33	34
План, фасад, разрез по 1-1, характеристика изделия.		
Скамьи „ограничители" зеленых насаждений. Типы СО-5, СО-6	АС-34	35
Деталь „А", разрезы по 1-1, 2-2, сечение по а-а, спецификации.		
Скамьи „ограничители" зеленых насаждений	АС-35	36
Железобетонная опора. Железобетонные камни К-1, К-1а, Б-4		

ЦНИИЭП Гражданстроительства г. Москва

ГАП Кедрасова

ГИП

Гл. конс. Кедрасова

Гл. инж. пр. Ашкенази

Гл. арх. Семина

Гл. гр. инж. Климова

Зав. п. инж. гр.

Скамьи для детей различных возрастных групп. Скамьи „ограничители" зеленых насаждений	Содержание альбома.	Типовой проект 320-25	Альбом I	Лист	1967г.

Пояснительная записка.

Рабочие чертежи скамей для детей различных возрастных групп и скамей-„ограничителей" зеленых насаждений, разработанные для оборудования площадок на участках детских учреждений и школ, на игровых детских площадках, внутри микрорайона, в садах, парках и т.д выполнены на основании проектного задания и сводного заключения Управлений планировки и застройки городов и строительства общественных зданий и сооружений Государственного комитета по гражданскому строительству и архитектуре при Госстрое СССР (от 17 декабря 1966 г.)

При разработке проектов учтены заключения института гигиены детей и подростков МЗ СССР, НИИ дошкольного воспитания АПН РСФСР, дошкольного педагогического кабинета Московского городского отдела народного образования МП РСФСР.

В альбом включены следующие типы: скамьи С-1, -С-3, -С-4, -С-5 и -С-6 с вариантами габаритов для детей разных возрастов (22 проекта).

Скамьи-„ограничители"-зеленых насаждений СО-1, СО-2, СО-3, СО-4, СО-5 и СО-6 (16 проектов).

I

Тип - С-1 - стационарная скамья со спинкой:

Высота сиденья - 22, - 27, - 34, - 44, - 47, см.
Глубина сиденья - 21, - 24, - 27, - 34, - 36, см.
Высота верха спинки от сиденья - 22, - 26, - 30, - 33, - 35, см.
Длина скамьи - 160 - 200 - 200 - 240 - 240 см.

Конструкция скамьи выполняется из деревянных стоек (каркас) сечением брусков 5×5 см.

Сиденья и спинки из досок сечением 10, 5×3 см. Ножки стоек - каркаса заглубляются в грунт на глубину 50 см.

Сборка скамьи производится на шурупах.

Тип - С-3 - стационарная скамья без спинки:

Высота сиденья - 24, - 27, - 34, - 44, - 47, см.
Глубина сиденья - 22, - 24, - 27, - 34, - 36, см.
Длина скамьи - 160, - 200, - 200, - 240, - 240, см.

Скамья представляет собой сиденье из досок сеч 12×3 см, опирающихся на деревянные щиты - опоры. Опоры - щиты заглубляются в грунт на глубину - 50 см. Скамья собирается на шурупах при помощи кронштейнов из арматуры Д=20 мм и фланцев толщ.=5 мм.

Тип С-4 - переносная скамья со спинкой:

Высота сиденья - 24, - 27, - 34, - 44, - 47, см.
Глубина сиденья - 22, - 24, - 27, - 34, - 36, см.
Высота верха спинки от сиденья 24, 26, 30, - 33, - 35, см.
Длина скамьи - 160, - 200, 200, - 240, - 240, см.

Опоры гнутые из арматуры Д = 20 мм. Сиденье и спинка выполняется из брусков сечением 5×3,5 см. Соединения брусков и спинки производятся шурупами. Для устой чивости опоры имеют фланцы из стали толщ. = 6 мм

Тип С-5 - стационарная скамья со спинкой:

Высота сиденья - 27, - 34, - 44, - 47, см.
Глубина сиденья - 24, - 27, - 34, - 36, см.
Высота верха спинки от сиденья - 26, - 30, - 38, - 35, см.
Длина скамьи - 200, - 200, - 240, - 240, см

Скамьи запроектированы на железобетонных опорах (бетон марки „300") имеющих отверстия для крепления на болтах несущих брусков. Сиденья и спинки выполняются из досок сечением 12×4 см. Сборка скамьи производится на шурупах. Опоры могут быть выполнены на цветных цементах

Тип С-6 - стационарная скамья без спинки.

Решена полностью в дереве.

Высота сиденья - 27, - 34, - 47, см.
Глубина сиденья 24, - 27, - 36, см.
Длина скамьи - 200, - 200, - 240, см.

Опорный каркас из брусков сечением 6×6 см заглубляется в грунт на 50 см. Сиденье собирается из деревянных досок сечением 12,5×4 см. Соединения выполняются на шурупах.

Сидения и спинки всех скамей типов СЯ - окрашиваются масляными красителями светлых тонов. Деревянные опоры - тем же тоном, но более интенсивного цвета.

Металлические элементы также окрашиваются масляными красителями либо более интенсивного цвета чем сидения и спинки, либо под графит.

II

Скамьи-„ограничители" типа СО-1 и СО-2 запроектированы без спинок и предназначены для установки вокруг квадратных или прямоугольных газонов, цветников, декоративных кустарников, или древесных посадок. Посадка растений осуществляется на отметке уровня земли.

Высота сидения - 44 см.
Глубина сидения - 40 см.

Сидения скамей из досок сечением 12×5 см крепятся к железобетонным опорам. При необходимости высота скамьи может меняться за счет заглубления железобетонных опор в землю.

Железобетонные опоры выполняются из бетона марки „200" армированного круглой арматурой класса А-1.

Скамьи-„ограничители" типа СО-3 и СО-4 запроектированы с учетом применения блоков, разработанных в альбоме серии 320-4 „Унифицированные железобетонные элементы для внешнего благоустройства городских территорий."

Скамья-„ограничитель" тип СО-3 запроектирована без спинки и предназначена для установки вокруг прямоугольного газона, цветников, кустарников и древесных посадок внутренней площадью 236×236 см.

Скамья располагается вокруг посадок, осуществленных на уровне земли отметок от ±0,000 до отметок +0,250.

Высота сиденья - 43 см.
Глубина сиденья - 40 см.

Скамья-„ограничитель" СО-4 отличается от скамьи СО-3 лишь очертанием внутреннего пространства (шестигранника со сторонами = 154 см).

Скамья располагается вокруг посадок осуществленных на отметке ±0,000 до отметки +0,250.

Высота скамьи - 43 см. Глубина скамьи - 40 см.

Железобетонные блоки в обоих типах устанавливаются на асфальт или бетонную подготовку. Доски сидений сечением 12×5 см крепятся к деревянным пробкам заделанным в эти блоки.

Скамья-„ограничитель" СО-5 запроектирована со спинкой, с глухим обрамлением - кирпичной стенкой вокруг озелененного внутреннего пространства размером 287×200 см. Сидения и спинки выполняются из досок сечением 18×4 см и крепятся к брускам заложенным в кирпичную стенку. Этот тип скамьи применяется в основном для обрамления существующих древесных насаждений, сохраняемых при проведении планировочных работ/срезка земли вокруг существующих деревьев или кустарника до 50 - 60 см.

Кладка ведется с расшивкой швов на растворе марки „50".

Высота сиденья - 44 см. Глубина сиденья - 38 см.

Скамья-„ограничитель" тип СО-6 запроектирована без спинки. Выполняется из криволинейных блоков Б-4, разработанных в дополнении к альбому серии 320-4. Унифицированные железобетонные элементы для внешнего благоустройства городских территорий.

Обрамляемая скамьей озелененная площадь имеет форму круга диаметром 210 см.

Скамья устанавливается на асфальт или бетонную подготовку. Швы между блоками заделываются цементным раствором марки „100". Деревянные сидения в виде отдельных квадратов, крепятся к деревянным пробкам закрепленным в блоки.

Высота сиденья - 44 см. Глубина сиденья - 40 см.

Скамья располагается вокруг посадок осуществленных на отметке от ±0,000 до отметки +0,250.

Сидения и спинки всех типов скамей СО - окрашиваются масляными красителями светлых тонов.

Скамьи для детей различных возрастных групп. Скамьи „ограничители" зеленых насаждений.	Пояснительная записка	Типовой проект 320-25	Альбом I	Лист	1967 г.

ФАСАД

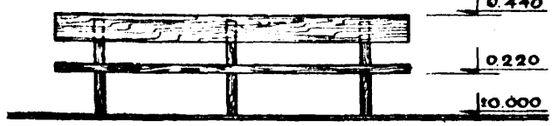

БОКОВОЙ ВИД



ПЛАН

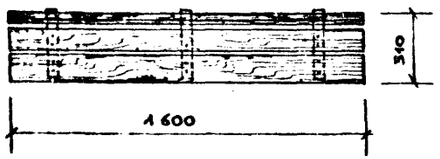

тип С—1

ФАСАД



БОКОВОЙ ВИД



ПЛАН

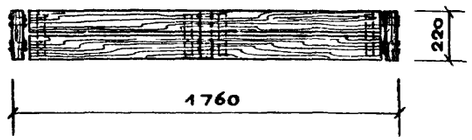

тип С—3

ФАСАД

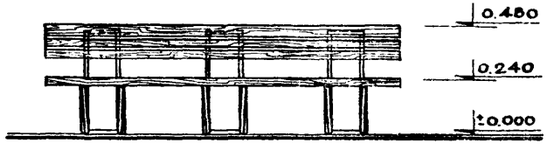

БОКОВОЙ ВИД



ПЛАН.

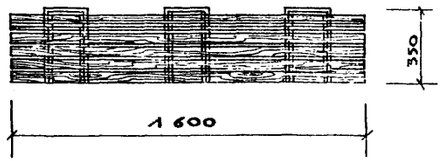

тип С—4

ФАСАД

РАЗРЕЗ 1—1.

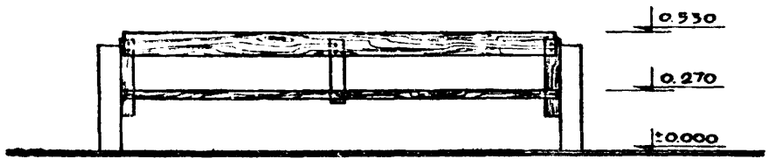

ПЛАН

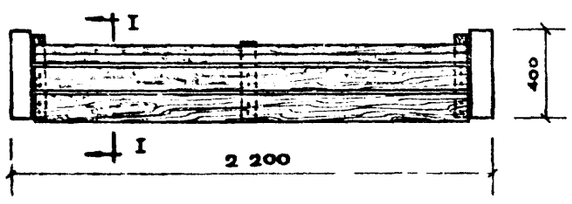

тип С—5

ФАСАД

БОКОВОЙ ВИД

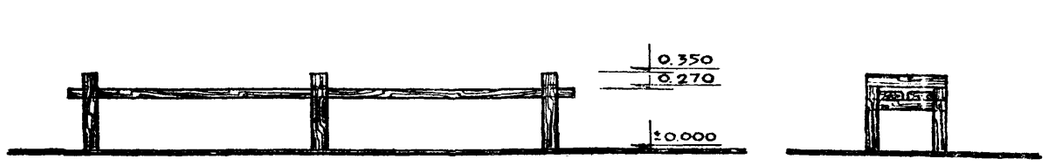

ПЛАН.

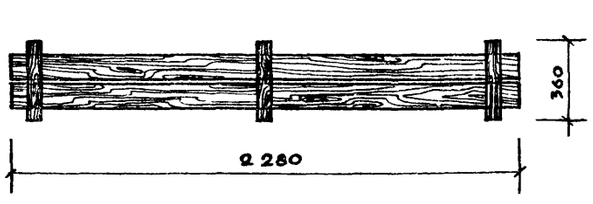

тип С—6

ЦИНИП ГРАДОСТРОИТЕЛЬСТВА г. МОСКВА

Гл. инж. пр.	Ермаков	
Рук. гр. архов	Ефимина	
Рук. АС-1	Проворкин	
Ст. архитектор	Проворкина	
Св. вып. арх.	Данков	
	Шпрольберг	

Скамьи для детей различных возрастных групп скамьи „ограничители" зеленых насаждений	Скамьи для детей различных возрастных групп типС. Номенклатура.	типовой проект 320-25	альбом I	лист АС-1	1967

9298-01 5

Фасад
М 1:10

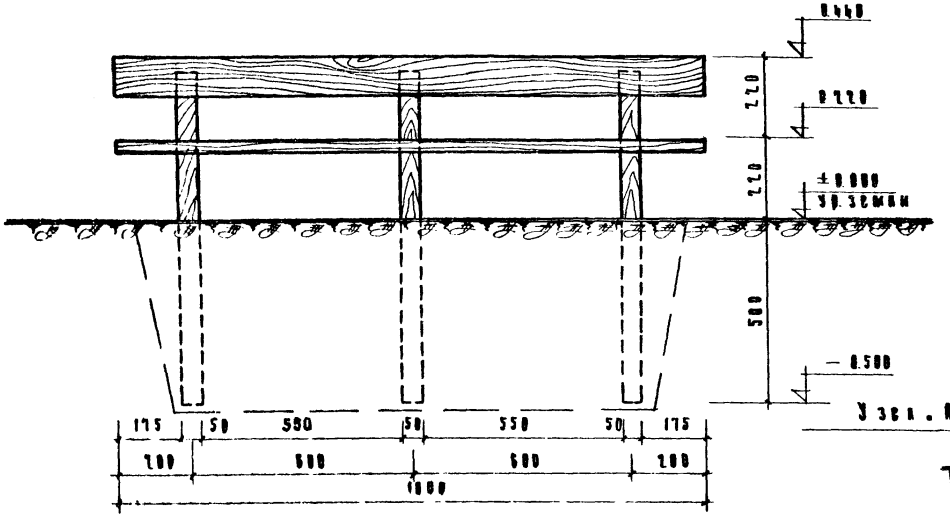

Разрез по 1-1
М 1:5

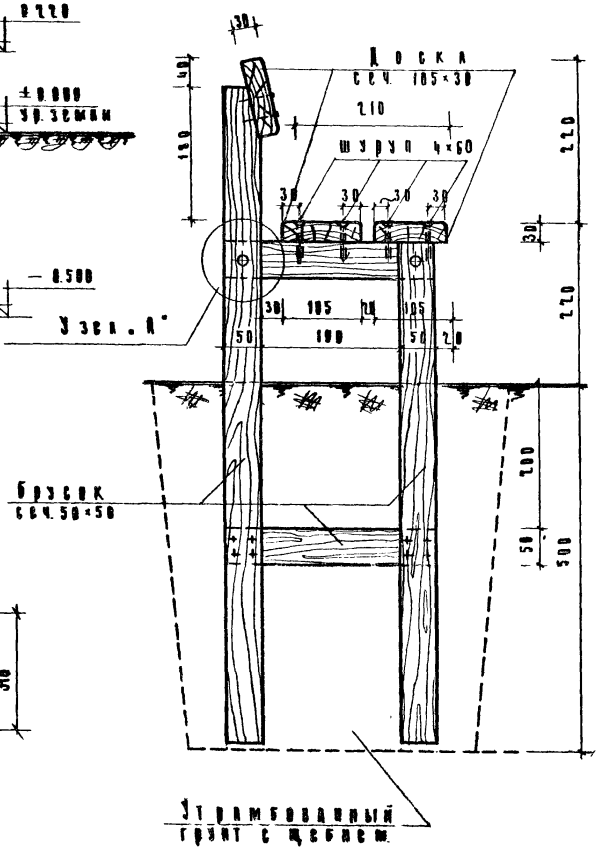

Спецификация древесины

NN п/п	Сечение мм	Длина 1 эл-та мм	К-во шт	Общая длина м	Объем древесины м³
1	Брусок сеч 50×50	900	3	2.70	0.007
2	Брусок сеч 50×50	690	3	2.10	0.005
3	Брусок сеч 50×50	290	6	1.80	0.005
4	Доска сеч 185×30	1600	3	4.80	0.015

Спецификация крепежных деталей

NN п/п	Наименование	К-во шт	Вес кг	ГОСТ
1	Болт М10 С=75	6	0.30	7801-62
2	Шайба 10	6	0.07	5915-62
3	Гайка М10	6	0.09	7798-55
4	Шурупы 4×60	12	0.06	1144-60

Характеристика скамьи

Габариты скамьи в мм				Расход матер.	
Высота сиденья	Глубина сиденья	Ширина сиденья	Высота спинки	дерево м³	металл кг
220	210	1600	220	0.032	0.51

План
М 1:10

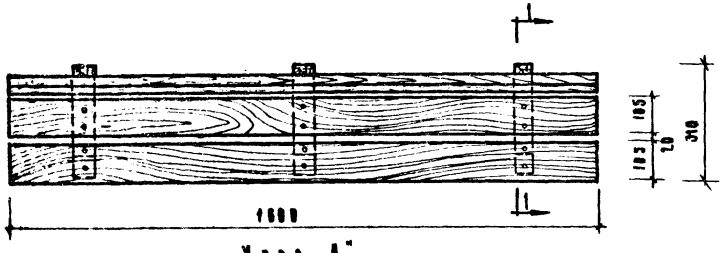

Узел "А"
М 1:2

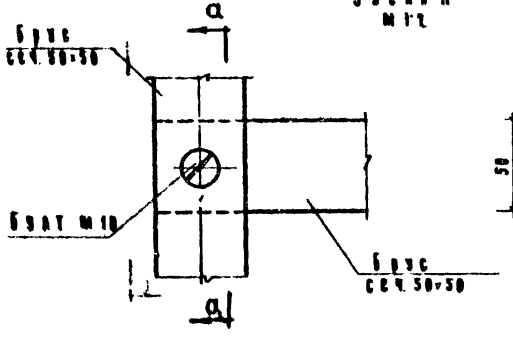

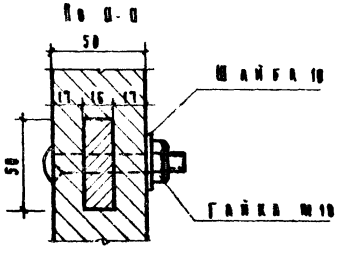

Примечания

1. Скамья предназначается для детей дошкольного возраста 1-3х лет
2. Несущий каркас скамьи выполнен из брусков сеч 50×50 мм, ножки каркаса заглубляются в грунт на 0.5 м.
3. Деревянные конструкции, заглубленные в землю, антисептируются.
4. Границы между надземной частью стоек и заглубленной в землю окрасить тёмным тоном.

Скамьи для детей дошкольных возрастных групп. Скамья "ограничитель" зеленых насаждений	Скамья. Тип С-1. Фасад, план, разрез по 1-1, узел "А", спецификации.	Типовой проект 320-25	Альбом 1	Лист АС-2	1967г.

Госстрой СССР. Главстройпроект. Москва. 4-...

Кононова, Азимова, Данков, Ерёмина, Азимова

9298 от 6

Фасад
М 1:10

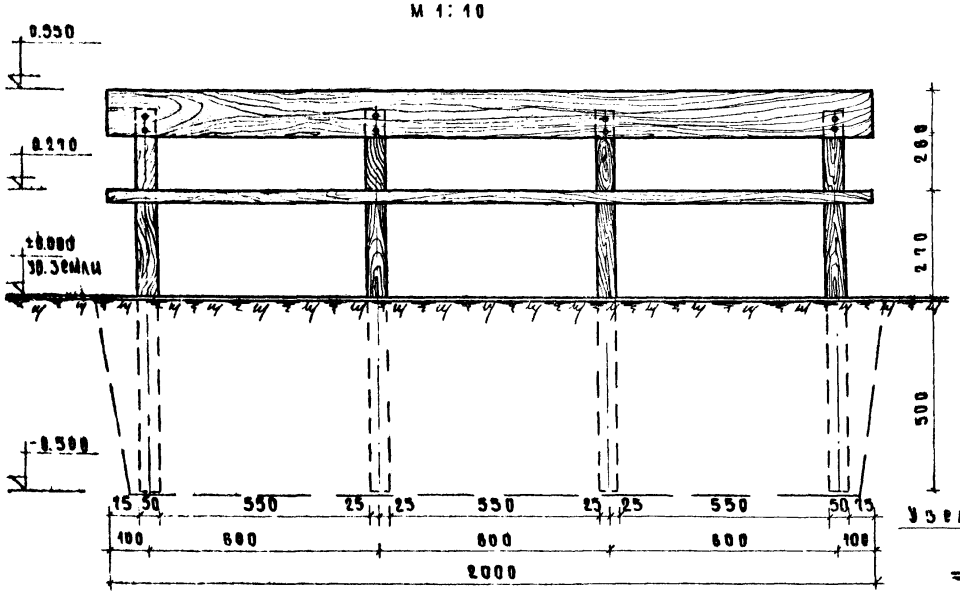

План
М 1:10

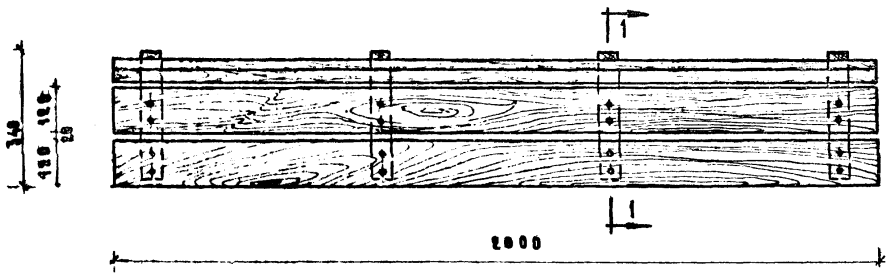

Разрез по 1-1
М 1:5

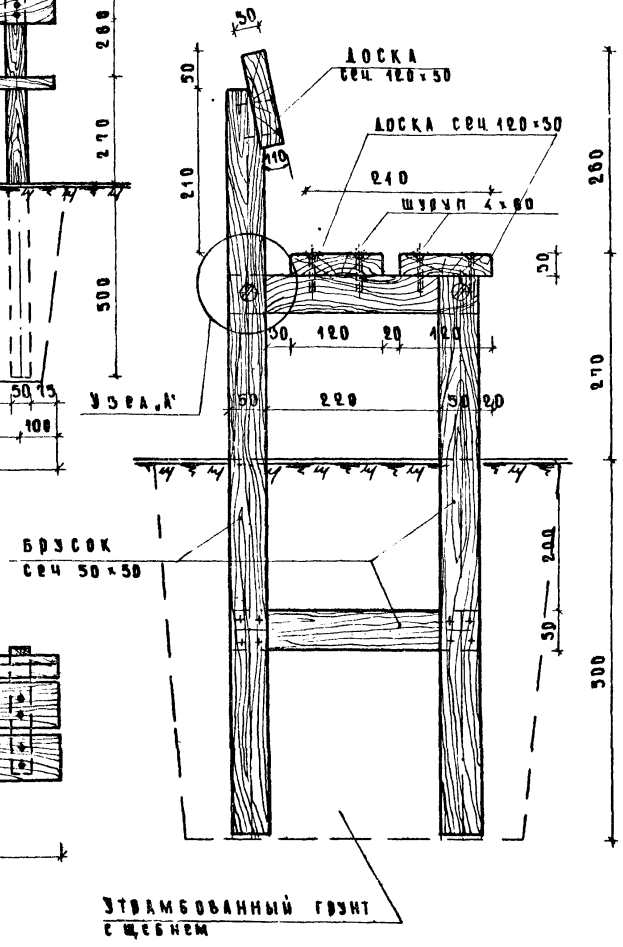

Узел „А"
М 1:2

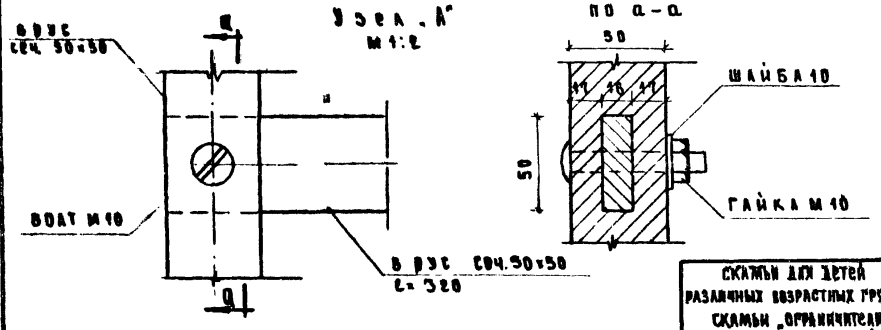

Спесификация древесины

№№ п/п	Сечение мм	Длина 1 элем. мм	К-во штук	Общая длина м	Объем древесины м³
1	Брусок сеч. 50×50	980	4	3.92	0.01
2	Брусок сеч. 50×50	740	4	2.96	0.007
3	Брусок сеч. 50×50	320	8	2.56	0.006
4	Доска сеч. 120×50	2000	3	6.00	0.022

Спесификация крепежных деталей

№№ п/п	Наименование	К-во шт.	Вес кг	ГОСТ
1	Болт М10 l=75	8	0.400	7801-62
2	Гайка М10	8	0.095	5915-62
3	Шайба 10	8	0.120	7734-55
4	Шуруп 4×60	16	0.080	1144-60

Характеристика скамьи

Габариты скамьи в мм.				Расход материала	
Высота сиденья	Глубина сиденья	Ширина сиденья	Высота верха спинки от сиденья	Дерево м³	Металл кг
270	240	2000	260	0.045	0.70

Примечания.

1. Скамья предназначается для детей в возрасте 4-5 лет
2. Несущий каркас скамьи выполнен из брусков сеч. 50×50 мм, ножки каркаса заглубляются в грунт на 0.5 м.
3. Деревянные конструкции, заглубленные в землю, антисептируются.
4. Границы между надземной частью стоек и заглубленной в землю оклеить 1 слоем толя

Скамьи для детей различных возрастных групп. Скамьи „ограничители" зеленых насаждений	Скамья Тип С-1а. Фасад, план, разрез по 1-1, узел „А", спецификации	Типовой проект 320-25	Альбом I	Лист АС-3	1967 г.

Инженер Колмакова, Проверил Азимова, Гл. инж. пр. Дякиев, Гл. арх. проекта Стремнев, Рук. гр. Азимова

Гражданпроект Госстроя СССР г. Москва

8298-01 7

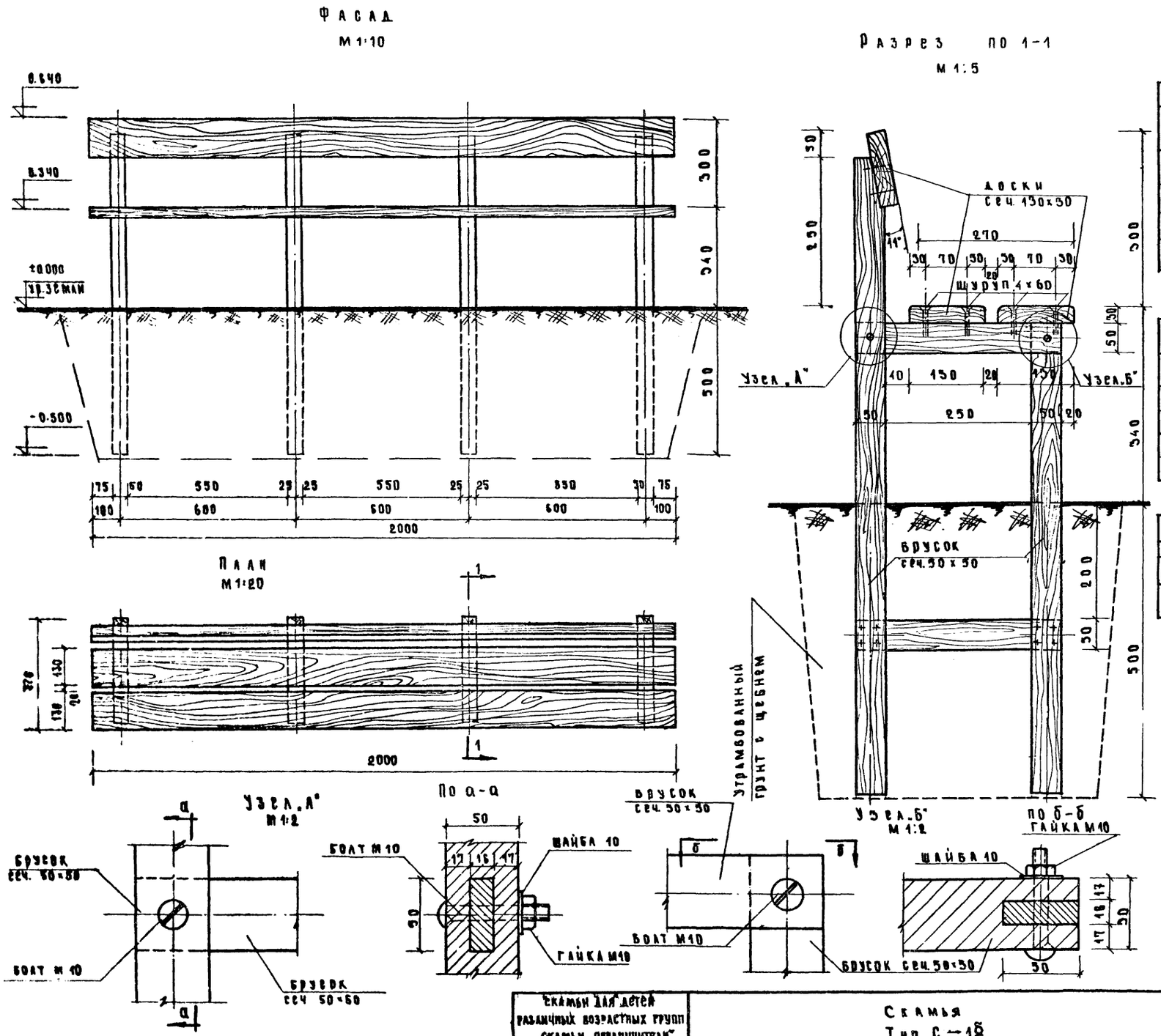

Спесификация древесины					
№№ п/п	Сечение мм	Длина 1 элем. мм	К-во штук	Общая длина м	Объем древесины в м³
1	Брусок сеч. 50×50	1090	4	4.40	0.011
2	Брусок сеч. 50×50	810	4	3.64	0.009
3	Брусок сеч. 50×50	370	8	2.96	0.008
4	Доски сеч. 130×30	2000	3	6.00	0.024

Спесификация крепежных деталей				
№№ п/п	Наименование	К-во штук	Вес кг	Гост
1	Болт М 10 l=75	8	0.400	7801-62
2	Гайка М 10	8	0.095	5915-62
3	Шайба 10	8	0.120	7734-55
4	Шуруп 4×60	16	0.080	1144-60

Характеристика скамьи					
Габариты скамьи в мм				Расход материала	
Высота сиденья	Глубина сиденья	Ширина сиденья	Высота верха спинки от сиденья	Дерево м³	Металл кг
340	270	2000	500	0.032	0.70

Примечания

1. Скамья предназначается для детей в возрасте 6-9 лет
2. Несущий каркас скамьи выполнен из брусков сеч. 50×50 мм, ножки каркаса заглубляются в грунт на 0.3 м.
3. Деревянные конструкции, заглубленные в землю антисептируются
4. Границы между надземной частью стоек и заглубленной в землю окасить 1 слоем толя.

Скамьи для детей различных возрастных групп скамьи „ограничители" зеленых насаждений	Скамья Тип С-1б Фасад, план, разрез по 1-1, узел „А", спецификации	Типовой проект 320-25	Альбом I	Лист АС-4	1967 г.

Гражданпроект Ленинград, Москва

Рассолова, Азимова, Копировка, Проверил, Ерёмина, Азимова, Зайцев, Ерёмина, Азимова, Гл. инж. пр., Рук. гр. арх., Рук. гр. инж.

9298-01 8

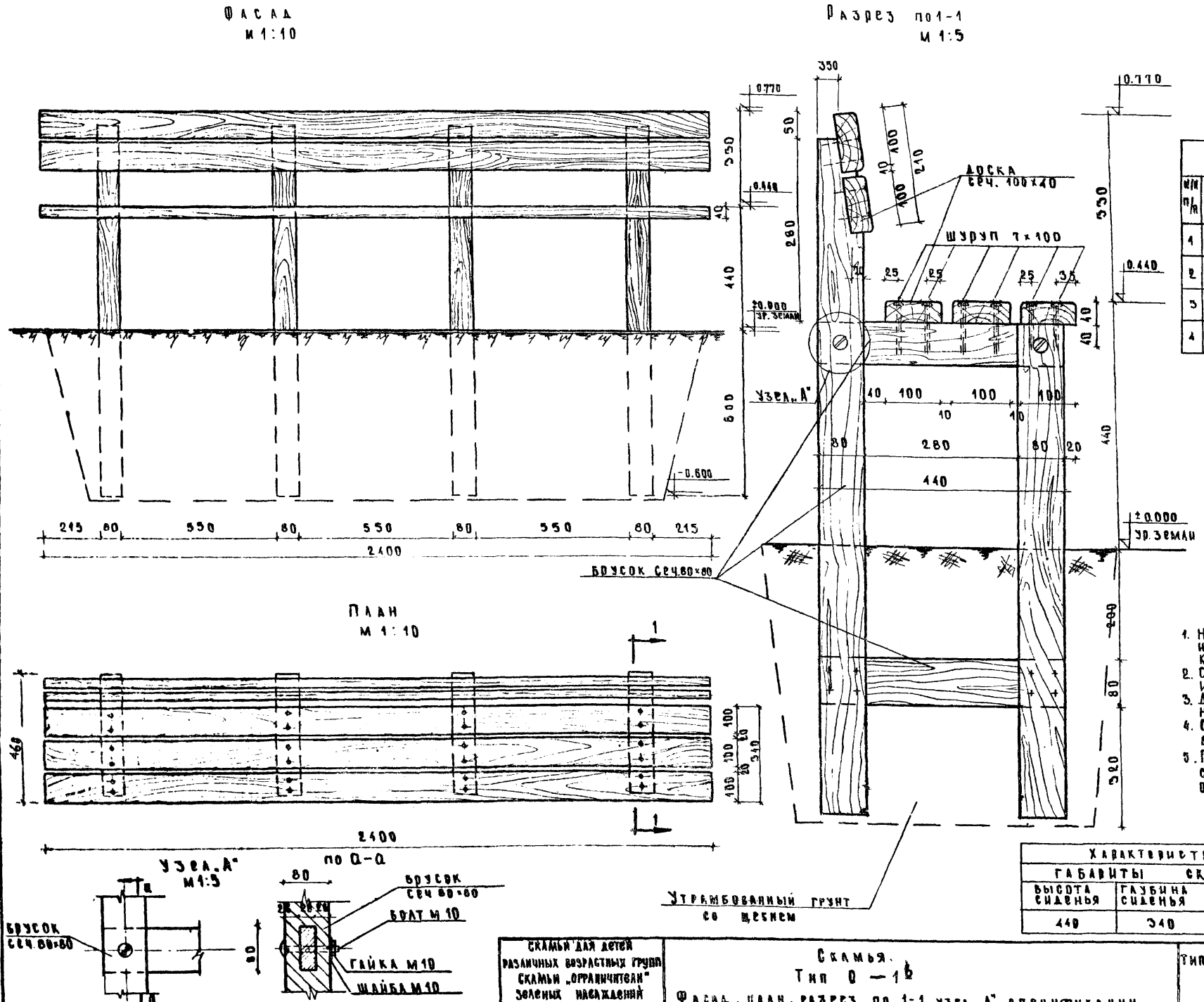

Спецификация древесины					
N/N п/п	Сечение мм	Длина 1элем. мм	К-во штук	Общая длина пм	Объем древесины м³
1	Брусок сеч. 80×80	1320	4	5.28	0031
2	Брусок сеч. 80×80	1000	4	4.00	0.012
3	Брусок сеч. 80×80	440	8	3.52	0.022
4	Доска сеч. 100×40	2400	5	12.0	0.048

Спецификация крепежных изделий				
N/N п/п	Наименование	К-во штук	Вес кг	ГОСТ
1	Болт М10 ℓ=100	8	0.53	7801-62
2	Гайка М 10	8	0.10	5915-62
3	Шайба 10	8	0.12	7734-55
4	Шуруп 7×100	24	0.60	1144-60

Примечание

1. Несущий каркас скамьи выполнен из брусков сеч 80×80 мм, ножки каркаса заглубляются в грунт на 0.3 м
2. Сиденье и спинка скамьи выполнены из досок сеч. 100×40
3. Деревянные конструкции, заглубленные в землю, антисептируются
4. Скамья предназначается для детей в возрасте 11-15 лет
5. Границы между надземной частью стоек и заглубленной в землю окасить 1 слоем толя.

Характеристика скамьи					
Габариты скамьи в мм				Расход материала	
Высота сиденья	Глубина сиденья	Ширина сиденья	Высота верха спинки от сиденья	Дерево м³	Металл кг
440	340	2400	330	0.113	1.35

Цинин Градостроительства г. Москва

Скамьи для детей различных возрастных групп скамьи „ограничители" зеленых насаждений	Скамья. Тип 0 — 1б. Фасад, план, разрез по 1-1, узел „А", спецификации.	Типовой проект 320-25	Альбом I	Лист АС-5	1967г.

9298-01 9

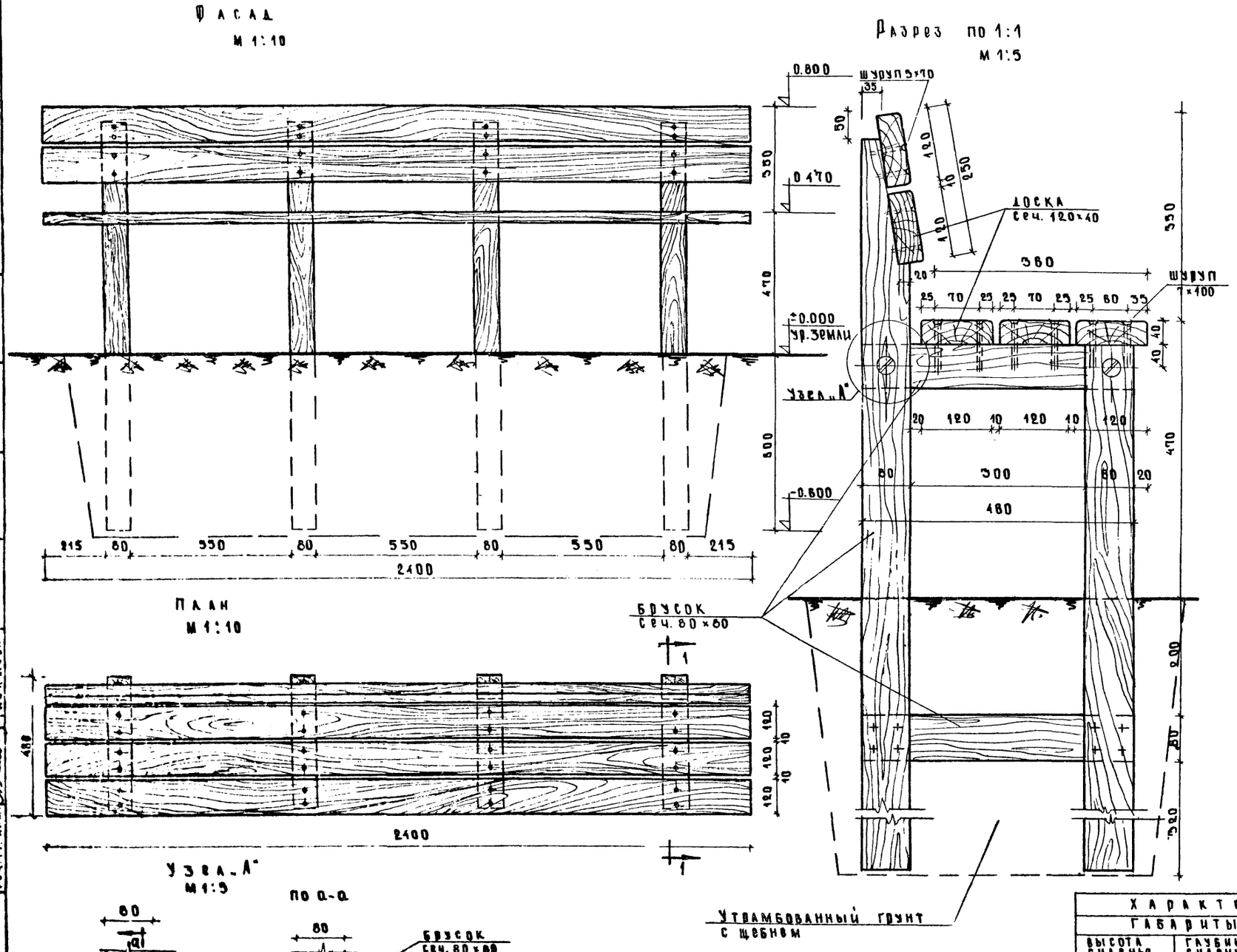

Спесификация древесины					
N/N п/п	Сечение мм	Длина 1 элем. мм.	К-во штук	Общая длина м.	Объем древесины м³
1	Брусок сеч. 80×80	1370	4	5.50	0.035
2	Брусок сеч. 80×80	1040	4	4.16	0.027
3	Брусок сеч. 80×80	460	8	3.70	0.024
4	Доска сеч. 120×40	2400	5	12.0	0.050

Спесификация крепежных изделий				
N/N п/п	Наименование	К-во штук	Вес кг	ГОСТ
1	Болт М10 ℓ=100	8	0.53	7801-62
2	Гайка М10	8	0.10	5915-62
3	Шайба 10	8	0.12	2734-55
4	Шуруп 7×100	24	0.60	1144-60
5	Шуруп 5×70	16	0.144	1144-60

Примечания

1. Несущий каркас скамьи выполнен из брусков сеч. 80×80 мм. Ножки каркаса заглубляются в грунт на 0.5 м.
2. Сиденье и спинка скамьи выполнены из досок сеч. 100×40.
3. Все деревянные конструкции, заглубленные в землю антисептируются
4. Скамья предназначается для детей в возрасте 15-17 лет.
5. Границы между надземной частью стоек и заглубленной в землю окасить 1 слоем толя.

Характеристика скамьи					
Габариты скамьи				Расход материала	
Высота сиденья	Глубина сиденья	Ширина сиденья	Высота верха спинки от сиденья	Дерево м³	Металл кг
470	360	2400	350	0.146	1.50

Скамьи для детей различных возрастных групп „Скамья „Ограничители" зеленых насаждений	Скамья Тип С — 1г Фасад, план, разрез по 1-1, узел „А", спецификации.	Типовой проект 320-25	Альбом I	Лист АС-6	1967 г.

Цинин Градостроительства г. Москва

9298-01 10

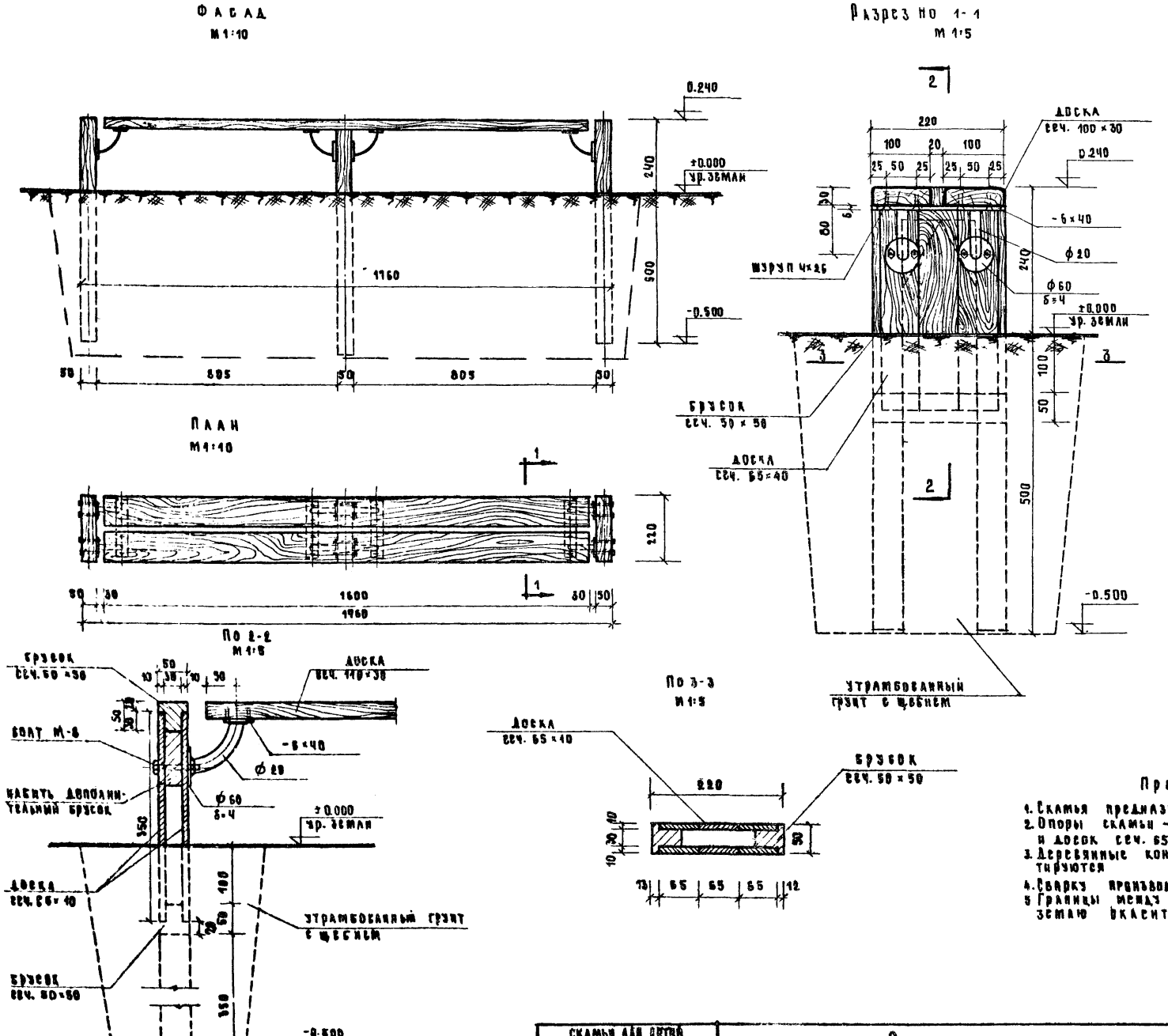

Спецификация древесины					
NN п/п	Сечение мм	Длина 1 элем. мм	К-во штук	Общая длина м	Объем древес. м³
1	Брусок сеч. 50×50	140	6	4.44	0.011
2	Брусок сеч. 50×60	220	6	1.32	0.003
3	Брусок сеч. 50×30	110	6	0.66	0.002
4	Доски сеч. 65×10	350	18	6.30	0.006
5	Доски сеч. 110×30	1600	2	3.20	0.010

Спецификация крепежных элементов				
NN п/п	Наименование	К-во штук	Вес кг	ГОСТ
1	Болт М8 ε=10	12	0.398	7798-62
2	Гайка М8	12	0.072	5915-62
3	Шуруп 4×26	10	0.032	1145-60

Спецификация металла						
NN п/п	Сечение	Длина 1 элем. мм	К-во штук	Общая длина м	Вес в кг	
					1 пм	Общ.
1	-4×60	600	8	0.048	1.88	0.090
2	-6×40	200	4	0.80	1.88	1.50
3	ф20	150	8	1.20	2.98	3.58

Характеристика скамьи				
Габариты скамьи в мм			Расход материала	
Высота сиденья	Глубина сиденья	Ширина сиденья	Дерево м³	Металл кг
240	220	1600	0.032	5.03

Примечания:

1. Скамья предназначается для детей 2-3 лет
2. Опоры скамьи – деревянные щиты из брусков сеч. 50×50 и досок сеч. 65×10 заглубляются в землю на 0.5 м.
3. Деревянные конструкции, заглубленные в землю, антисептируются
4. Сварку производить электродами типа Э-42, толщина шва 4 мм.
5. Границы между надземной частью стоек и заглубленной в землю окасить 1 слоем толя.

Скамья для детей различных возрастных групп скамьи „ограничители" зеленых насаждений	Скамья. Тип С-3. Фасад, план, разрез по 1-1, сечения, спецификации.	Типовой проект 320-25	Альбом I	Лист АС-7	1967 г.

Цинин Градостроительства г. Москва

9298-01 11

Фасад
М 1:10

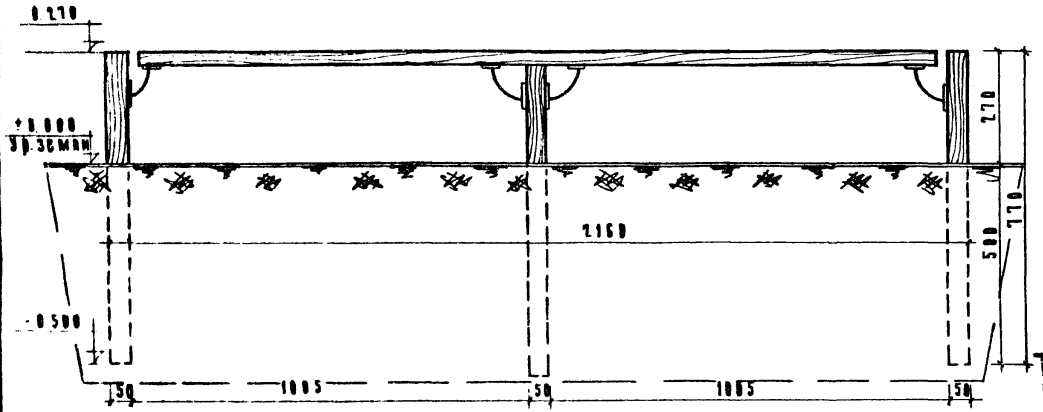

План
М 1:10

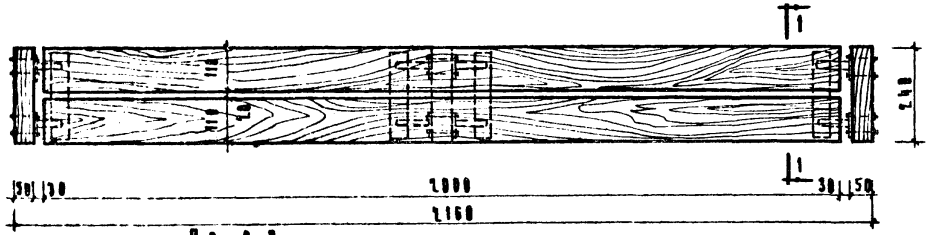

Разрез по 1-1
М 1:5

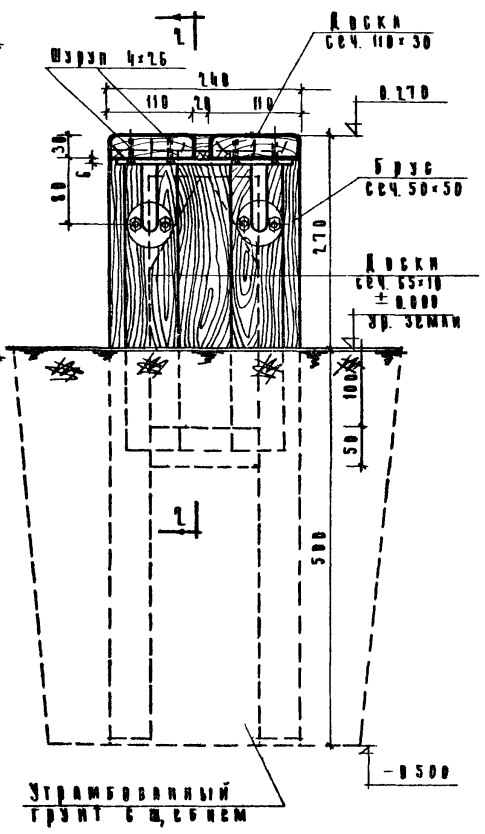

По 1-1
М 1:5

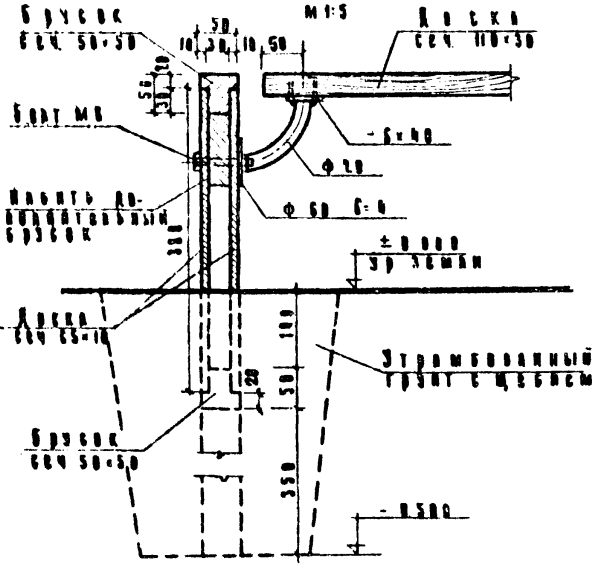

По 2-2
М 1:5

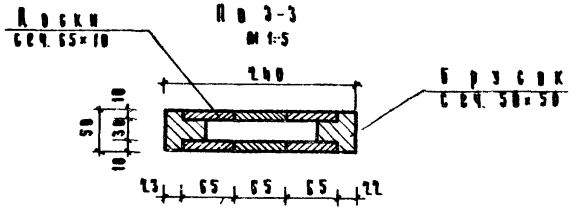

Спецификация древесины

NN п/п	Сечение мм	Длина 1 эл-та мм	К-во штук	Общая длина м	Объем древесины м³
1	Брусок сеч. 50×50	770	6	4.62	0.012
2	Брусок сеч. 50×50	240	6	1.44	0.004
3	Брусок сеч. 50×50	110	6	0.66	0.002
4	Доски сеч. 65×10	300	18	5.34	0.007
5	Доски сеч. 110×30	2000	2	4.00	0.013

Спецификация крепежных элементов

NN п/п	Наименование	К-во штук	Вес кг	ГОСТ
1	Болт М8 с=70	12	0.396	7798-62
2	Гайка М8	12	0.072	5915-62
3	Шуруп 4×26	16	0.032	1145-60

Спецификация металла

NN п/п	Сечение мм	Длина 1 эл-та мм	К-во штук	Общая длина м	Вес в кг: 1 м	Вес в кг: общ.
1	-4×60	60	8	0.48	1.88	0.89
2	-6×40	770	4	3.08	1.88	1.65
3	Ф 20	150	8	1.20	2.98	3.58

Характеристика скамьи

Габариты скамьи в мм			Расход материала	
Высота сиденья	Глубина сиденья	Ширина сиденья	Дерево м³	Металл кг
270	240	2000	0.038	5.82

Примечания

1. Скамья предназначается для детей 4-5 лет
2. Опоры скамьи-деревянные щиты из брусков сеч. 50×50 и досок сеч. 65×10 - заглубляются в землю на 0.5 м.
3. Деревянные конструкции, заглубленные в землю, антисептируются
4. Сварку производить электродами типа Э-42, толщина шва 4 мм.
5. Границы между надземной частью стоек и заглубленной в землю окрасить 1 слоем толя.

Скамьи для детей различных возрастных групп скамьи „ограничители" зеленых насаждений	Скамья. Тип С-38. Фасад, план, разрез по 1-1, сечения, спецификации.	Типовой проект 320-05	Альбом 1	Лист АС-8	1967г.

Госстрой СССР
Главстройпроект
г. Москва

Исполнители: Казина, Казимова
Копировал: Казимова
Проверил: Казимова

Зам. гл. инж. проекта: Фомина
Рук. мастер.: Казина
Гл. инж. пр.: Данилов
Рук. гр. арх.: Еремина
Рук. гр. конс.: Казимова

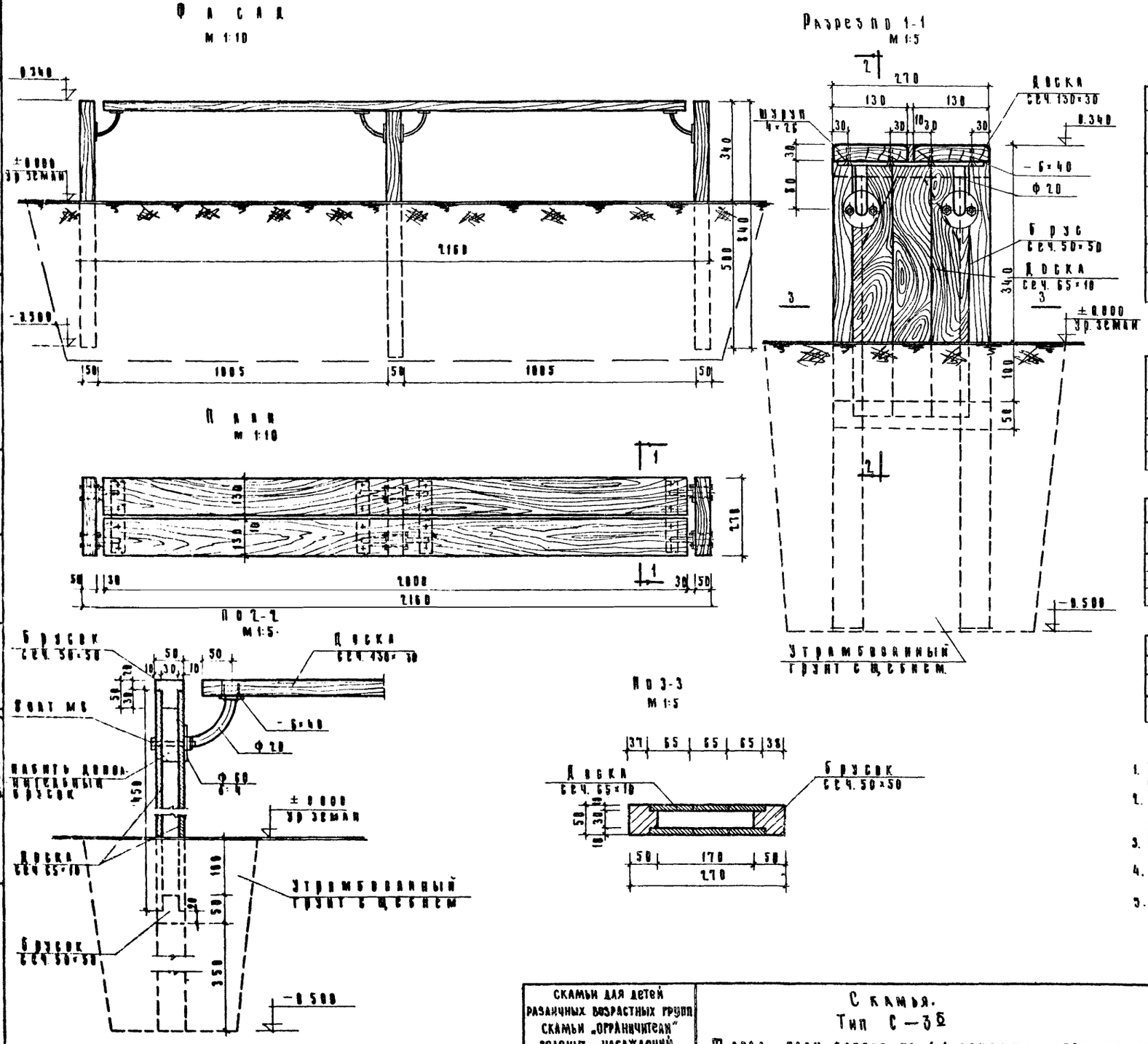

Спецификация древесины					
NN п/п	Сечение мм	Длина 1 эл-та мм	К-во штук	Общая длина м	Об'ем древесин м³
1	Брусок сеч. 50×50	840	6	5.04	0.013
2	Брусок сеч. 50×50	270	6	1.62	0.004
3	Брусок сеч. 60×30	110	6	0.66	0.002
4	Доска сеч. 65×10	450	18	8.10	0.008
5	Доска сеч. 130×30	2000	2	4.00	0.016

Спецификация крепежных элементов				
NN п/п	Наименование	К-во штук	Вес кг	Гост
1	Болт М8 С=70	12	0.396	7798-62
2	Гайка М8	12	0.072	5915-62
3	Шуруп 4×26	16	0.032	1145-60

Спецификация металла						
NN п/п	Сечение	Длина 1 эл-та мм	К-во штук	Общая длина м	Вес в кг	
					1 пм	Общ.
1	-4×60	60	8	0.048	1.88	0.09
2	-6×40	250	4	1.00	1.88	1.88
3	Ф 20	150	8	1.20	2.98	3.58

Характеристика скамьи				
Габариты скамьи			Расход металла	
Высота сиденья	Глубина сиденья	Ширина сиденья	Дерево м³	Металл кг
340	270	2000	0.043	6.05

Примечания:

1. Скамья предназначается для детей 6-7 лет
2. Опоры скамьи - деревянные щиты из брусков сеч. 50×50 и досок сеч. 65×10. Заглубляются в землю на 0.5 м.
3. Деревянные конструкции, заглубленные в землю, антисептируются
4. Сварку производить электродами типа Э-42, толщина швов 4 мм.
5. Границы между надземной частью стоек и заглубленной в землю окасить 1 слоем толя.

Скамьи для детей различных возрастных групп скамьи „ограничители" зеленых - насаждений	Скамья. Тип С-3Б. Фасад, план, разрез по 1-1, сечения, спецификации	Типовой проект 320-25	Альбом I	Лист АС-9	1967г.

Цинип Градостроительства г. Москва

Зам. гл. инж. Рук. мастер. Гл. инж. пр. Рук. гр. арх. Рук. гр. инж.

Ермаков, Кукуев, Данков, Еремина, Азимова

Исполнитель, Копировал, Проверил

Карп. Иванова, Азимова

9298-01 13

Фасад
М 1:10

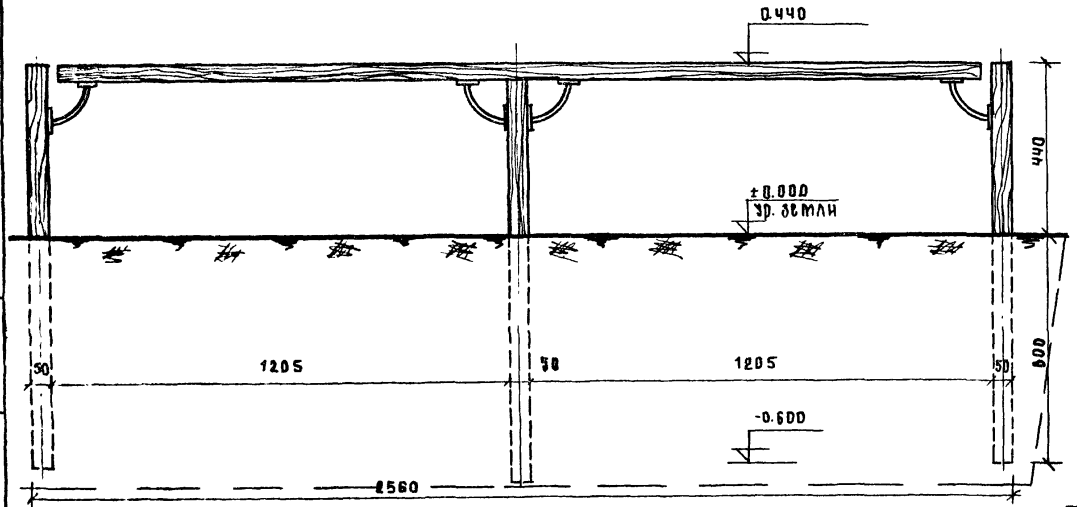

План
М 1:10

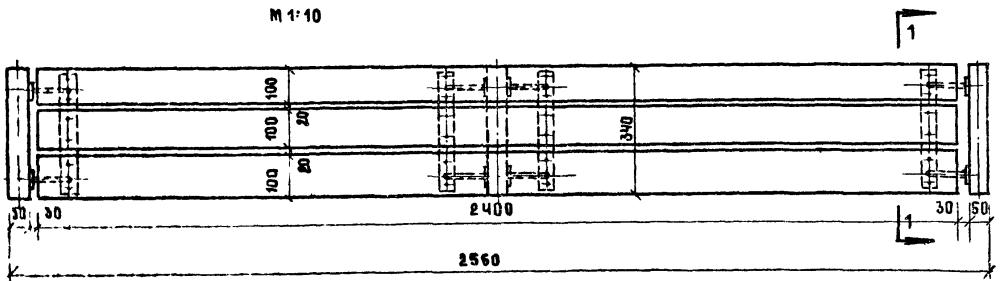

Разрез по 1-1
М 1:5

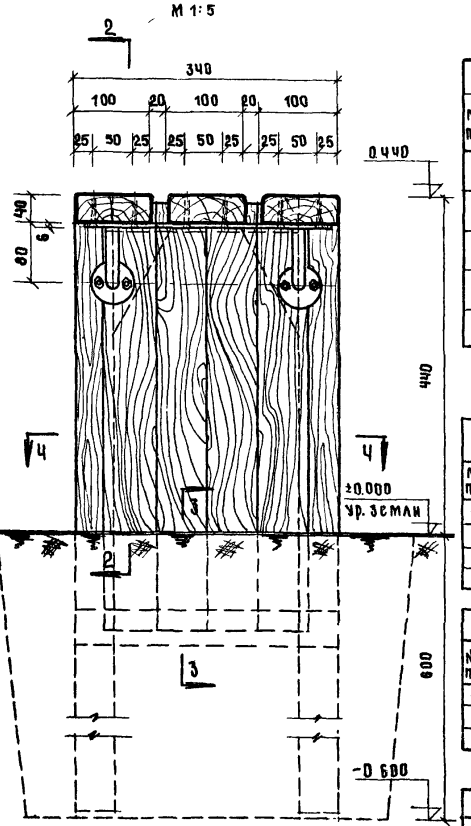

По 2-2
М 1:5

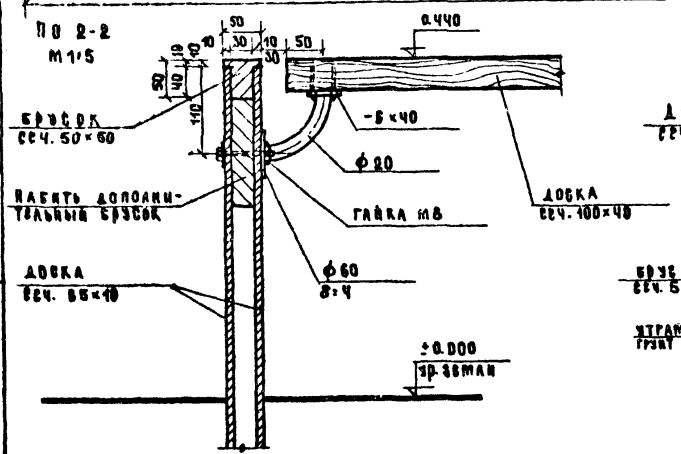

По 3-3
М 1:5

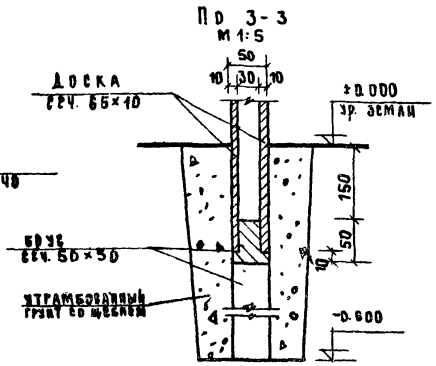

По 4-4
М 1:5

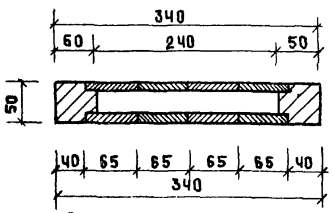

5. Границы между надземной частью стоек и заглубленной в землю окрасить 1 слоем тола.

Спецификация древесины

NN п/п	Сечение мм	Длина 1 элем. мм	К-во штук	Общая длина м	Объем древесины м³
1	Брусок сеч. 50×60	1040	6	6.30	0.015
2	Брусок сеч. 50×50	340	6	2.04	0.005
3	Брусок сеч. 30×70	140	6	0.84	0.002
4	Доски сеч. 65×10	620	24	15.00	0.015
5	Доски сеч. 100×40	2400	3	7.20	0.029

Спецификация крепежных элементов

NN п/п	Наименование	К-во штук	Вес кг	ГОСТ
1	Болт М8 L=90	12	0.396	7798-69
2	Гайка М8	12	0.072	5915-62
3	Шайба 8	8	0.054	7350-55
4	Шуруп 4×35	24	0.072	1144-60

Спецификация металла

NN п/п	Сечение мм	Длина 1 элем. мм	К-во штук	Общая длина м	Вес в кг	
					1 пм	общ.
1	-4×60	600	8	0.48	1.88	0.90
2	-6×40	320	4	1.30	1.85	2.44
3	∅ 20	150	8	1.20	2.98	3.58

Характеристика скамьи

Габариты скамьи			Расход матер.	
Высота сиденья	Глубина сиденья	Ширина сиденья	Дерево м³	Металл кг
440	340	2400	0.067	7.51

Примечания:

1. Скамья предназначается для детей 12-15 лет.
2. Опоры скамьи – деревянные щиты из брусков сеч. 50×50 и досок сеч. 65×10 заглубляются в землю на 0.6 м.
3. Деревянные конструкции, заглубленные в землю, антисептируются.
4. Сварку производить электродами типа Э-42, толщина швов 4 мм.

ЦНИИЭП Градостроительства г. Москва	Скамьи для детей различных возрастных групп скамьи „ограничители" зеленых насаждений	Скамья. Тип СЗ-3Б. Фасад, план, разрез по ..., спецификации	Типовой проект 320-25	Альбом I	Лист АС-16	1967 г.

Исполнители: Карпе, Ковалева, Азимова
Консультант: Кулагин
Проверил: Азимова
Гл. инж. пр.: Еремина
Рук. гр. арх.: Еремина
Рук. гр. инж.: Азимова

Фасад
М 1:10

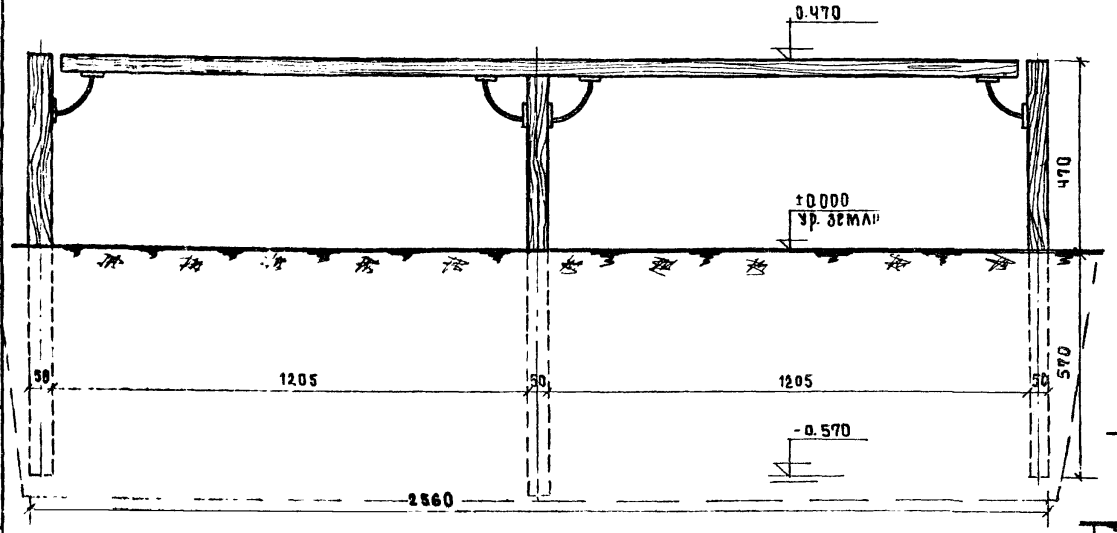

План
М 1:10

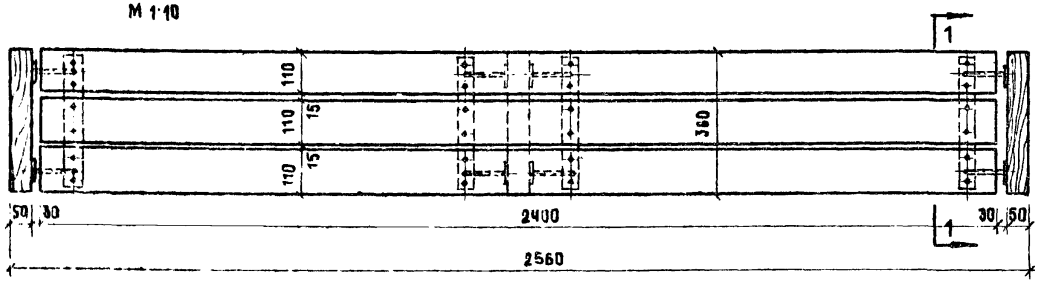

Разрез по 1-1

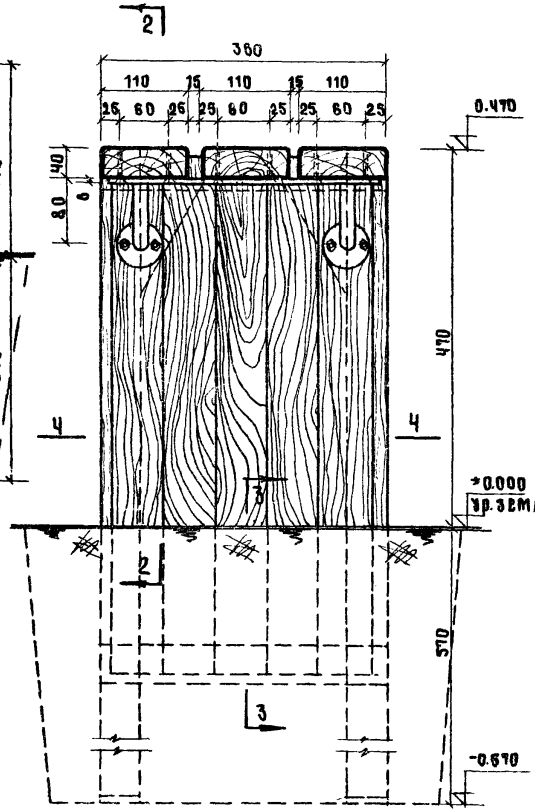

Спецификация древесины

NN п/п	Сечение мм	Длина 1 элем. мм	К-во штук	Общая длина м	Объем древесины м³
1	Брусок сеч. 50×50	1040	6	6.30	0.016
2	Брусок сеч. 50×50	360	6	2.16	0.005
3	Брусок сеч. 30×70	140	6	0.84	0.002
4	Доски сеч. 65×10	650	30	1.45	0.02
5	Доски сеч. 100×40	2400	3	7.20	0.032

Спецификация крепежных изделий

NN п/п	Наименование	К-во штук	Вес кг	ГОСТ
1	Болт М8 ℓ=70	12	0.396	7798-62
2	Гайка М8	12	0.072	5915-62
3	Шайба 8	8	0.054	7796-55
4	Шуруп 4×35	24	0.012	1144-60

Спецификация металла

NN п/п	Сечение мм	Длина 1 эл.	К-во шт.	Общая длина м	Вес в кг	
					1 пм	Общ.
1	-6×40	340	4	1.40	1.88	2.63
2	-4×60	60	8	0.48	1.88	0.90
3	⌀ 20	150	8	1.20	2.46	358

Характеристика скамьи

Габариты скамьи			Расход материала	
Высота сиденья	Глубина сиденья	Ширина сиденья	Дерева м³	Металла кг
470	360	2400	0.075	7.80

По 2-2
М 1:5

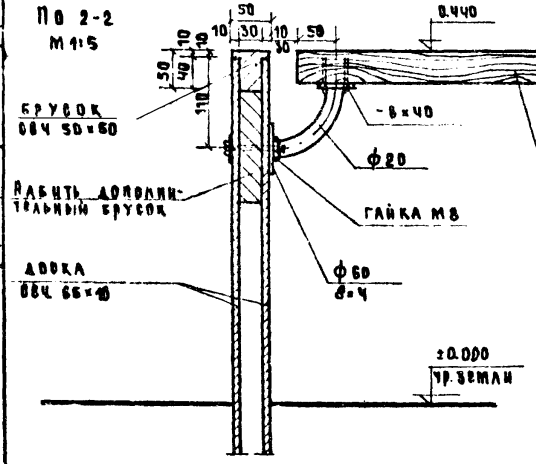

По 3-3
М 1:5

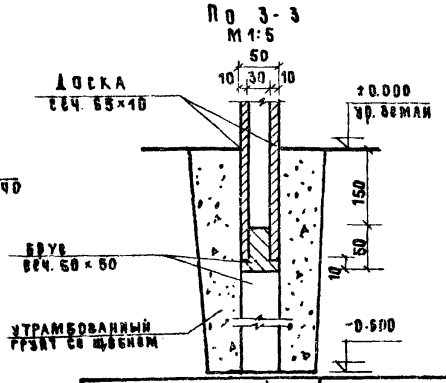

По ч-ч
М 1:5

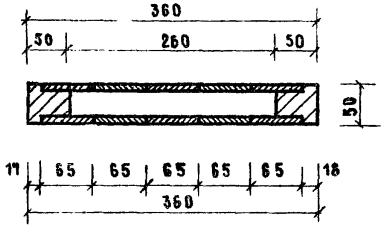

Примечания:

1. Скамья предназначается для детей в возрасте 15-17 лет.
2. Опоры скамьи- деревянные щиты из брусков сеч. 50×50 и досок сеч. 65×10, заглубляются в землю на 0.57м.
3. Деревянные конструкции, заглубленные в землю, антисептируются.
4. Сварку производить электродами типа Э-42, толщина швов 4мм.
5. Границы между надземной частью стоек и заглубленной в землю покрыть 1 слоем толя.

ЦНИИЭП Гражданстроительства г. Москва

Скамья для детей различных возрастных групп. Скамьи „ограничители" зеленых насаждений

Скамья
Тип С-3с
Фасад, план, разрез по 1-1, сечения, спецификации.

Типовой проект 320-25 | Альбом I | Лист АС-11 | 1967г.

Фасад
М 1:10

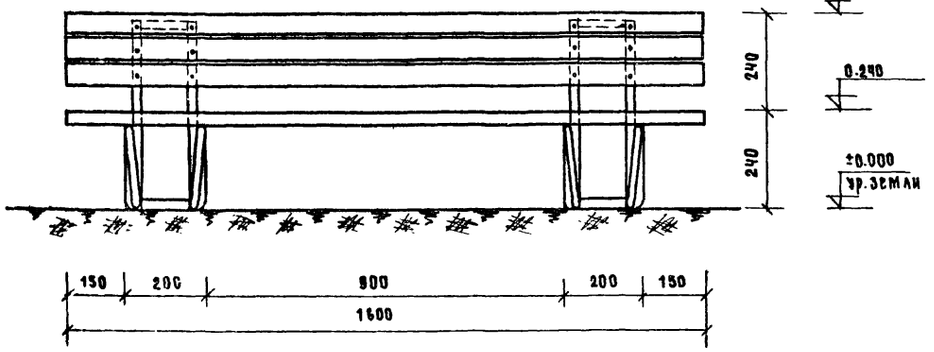

Разрез по 1-1
М 1:5

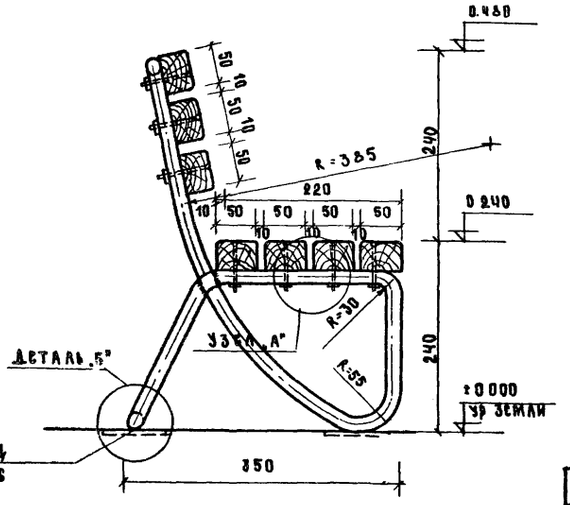

План
М 1:10

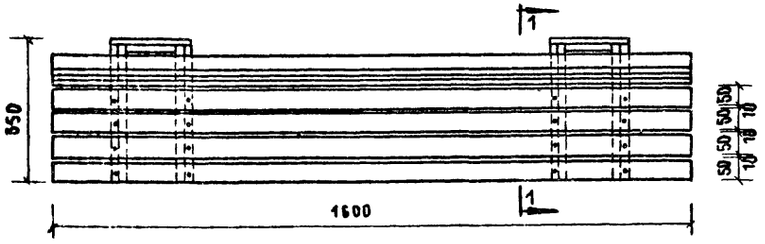

Узел „А"
М 1:2

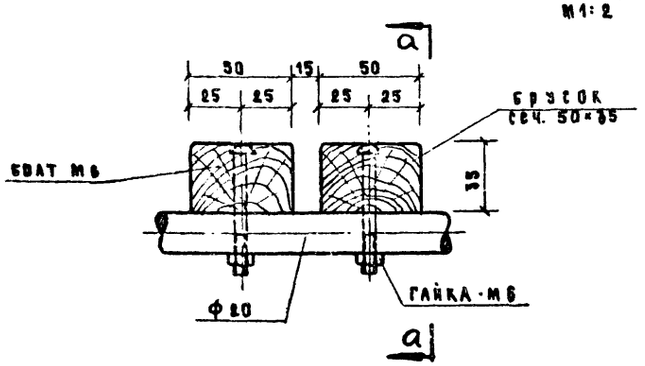

По а-а

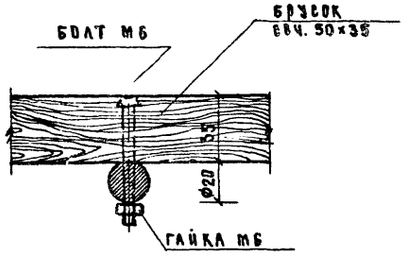

Деталь „Б"
М 1:2

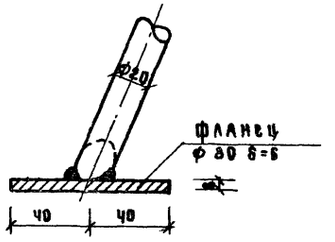

Спецификация древесины

№№ п/п	Сечение мм	Длина 1 элем. мм	К-во штук	Общая длина м	Объем древесины м³
1	Брусок сеч. 50×35	1600	7	4.2	0.022

Спецификация металла и крепежных элементов

№№ п/п	Наименование сечение ф мм	Длина 1 элем мм	К-во шт.	Общая длина м	Вес кг 1 эл.	Вес кг общ.	ГОСТ
1	ф20	3100	2	6.20	2.47	14.82	
2	-6 × 80	80	8	0.64	3.77	2.41	103-57
3	Болт М6	65	23			0.92	7808-62
4	Гайка М6		23			0.08	5915-62

Характеристика скамьи

Габариты скамьи в мм				Расход материала	
Высота сиденья	Глубина сиденья	Ширина сиденья	Высота верх спинки от сиденья	Объем древесины м³	Металла кг
240	220	1600	240	0.022	17.73

Примечания:

1 Скамья предназначена для детей 2-3 лет.

2 Опоры скамьи гнутые выполнены из арматуры ф20.

3 Для устойчивости опоры имеют фланцы из стали толщ. 6 мм.

Скамьи для детей различных возрастных групп. Скамьи „ограничители" зеленых насаждений	Скамья. Тип С-4. Фасад, план, разрез по 1-1, узел „А", деталь „Б", спецификации	Типовой проект 320-25	Альбом I	Лист АС-12	1967г.

ЦНИИП Градостроительства г. Москва

Исполнит. Кармаева; Конструкция Ивинская; Проверил Казимова

Гл. инж. пр. Данилов; Рук. гр. арх. Ерсмина; Рук. гр. инж. Казимова

9293-01 16

Фасад
м 1:10

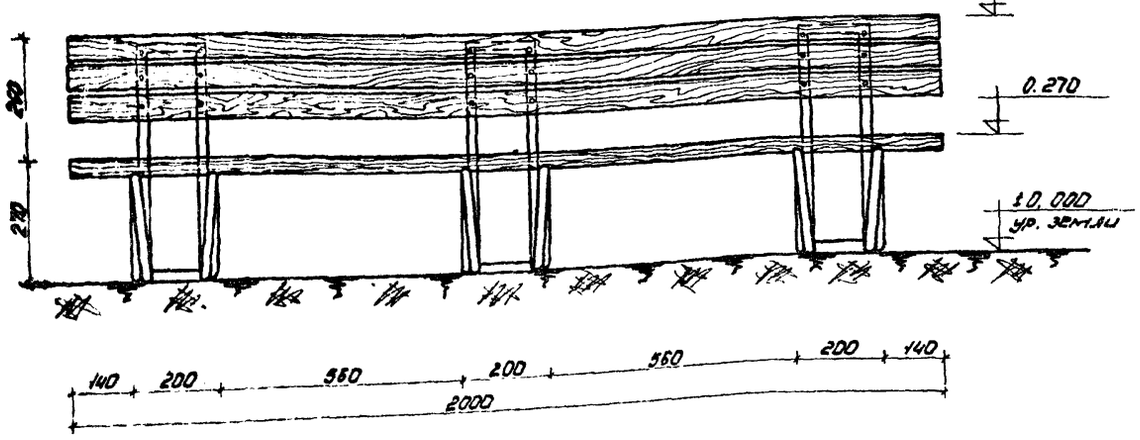

План
м 1:10

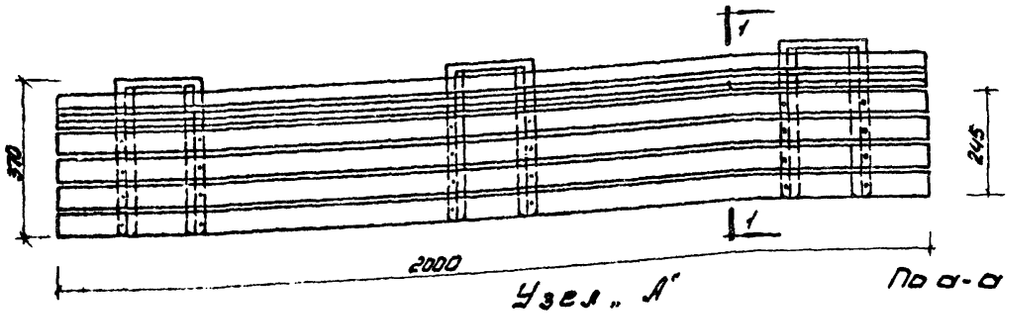

Разрез по 1-1
м1:5

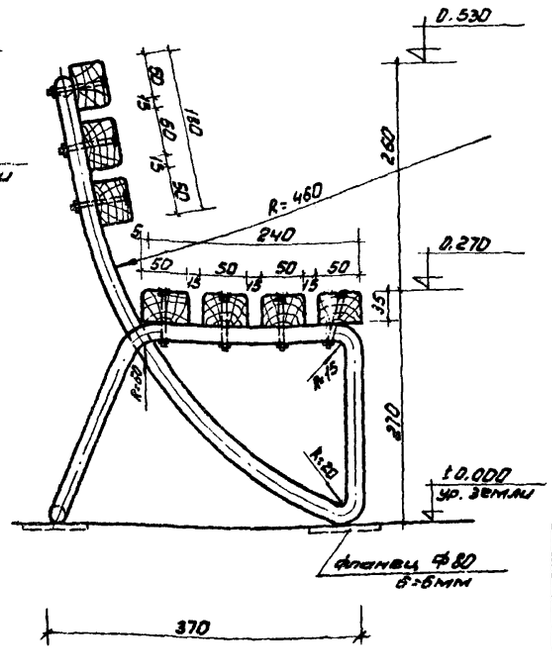

Деталь „Б"
м1:2

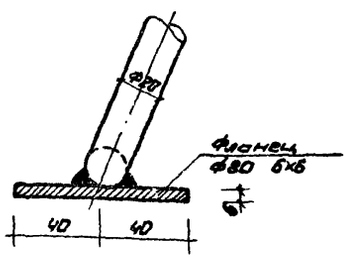

Узел „А"

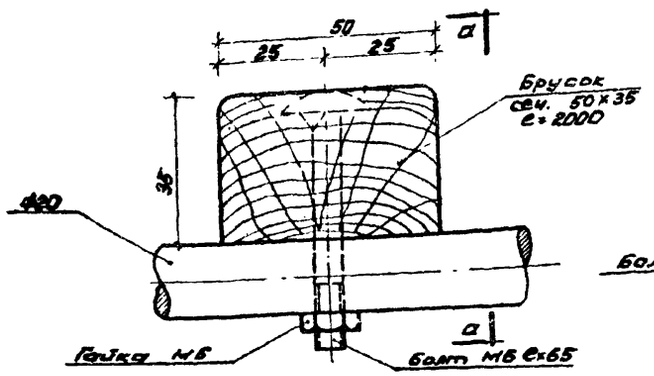

По а-а

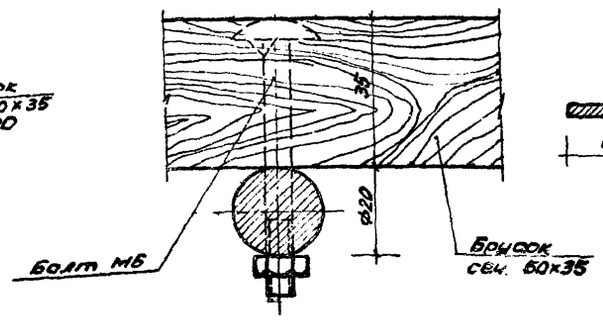

Спецификация древесины

№№ п/п	Сечение мм	Длина 1 элем., мм	К-во штук	Общая длина м	Объем древесины м³
1	Брусок сеч. 50×35	2000	7	14,0	0,028

Спецификация металла и крепежных элементов

№№ п/п	Наименование сечение ф мм	Длина 1 элем., мм	Кол-во штук	Общая длина м	Вес в кг 1 пм	Вес в кг общий	ГОСТ
1.	ф20	3300	3	3,90	2,47	24,45	
2.	6×80	80	12	0,96	3,47	2,62	103-76
3.	Болт М6	65	48			0,70	7798-70
4.	Гайка М6		48			0,12	5915-70

Характеристика скамьи

Габариты скамьи в мм				Расход материала	
Высота сиденья	Глубина сиденья	Ширина сиденья	Высота верха спинки от сиденья	Об'ем древесины, м³	Металл кг
270	240	2000	260	0,028	28,89

Примечания:

1. Скамья предназначается для детей 4-5 лет
2. Опоры скамьи гнутые выполнены из арматуры ф20.
3. Для устойчивости опоры имеют фланцы из стали толщ. 6мм.

ЦНИИП Градостроительства 1. Москва

Главный инженер проекта Ильина
Руководитель группы Ильина
Гл. инженер Ильина
Гл. конструктор Ильина
Ст. инженер Ильина
Рук. гр. Ильина
Рук. гр. Ильина
Рук. гр.

Фасад
м 1:10

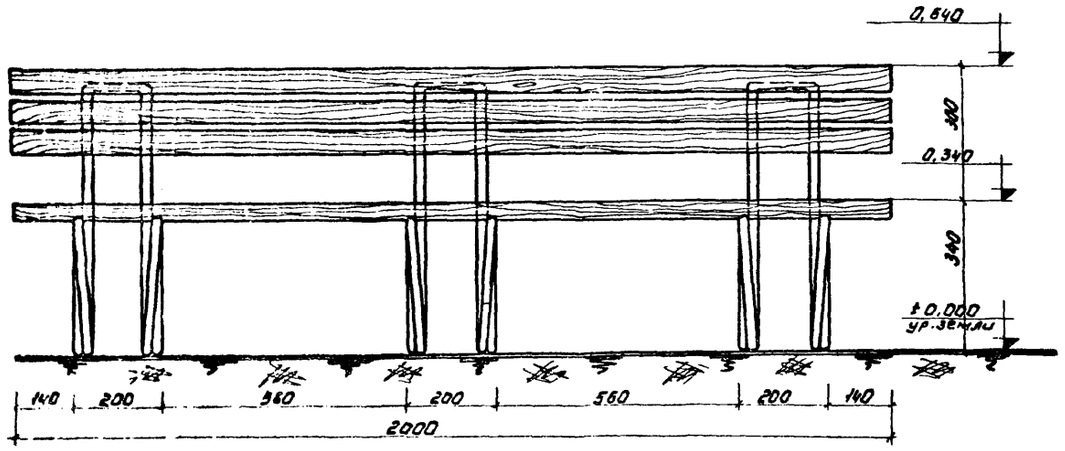

План
м 1:10

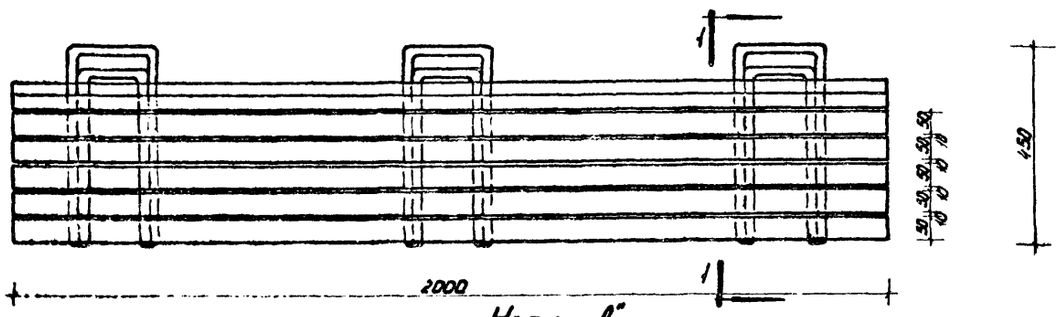

Разрез по 1-1
м 1:5

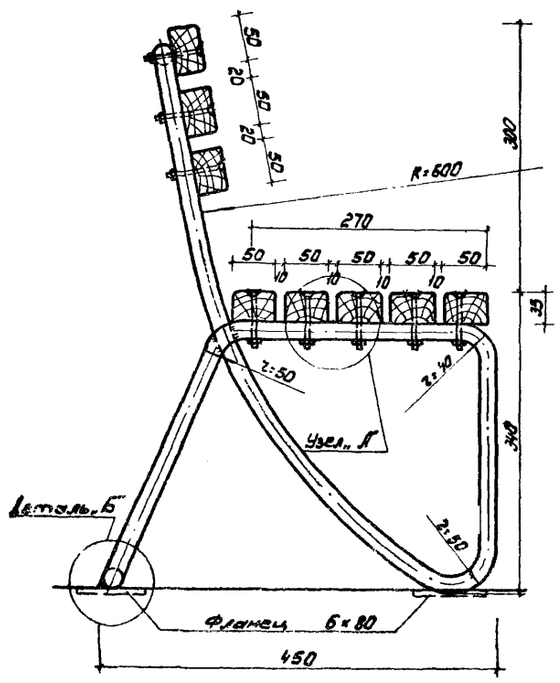

Узел „А"
м 1:2

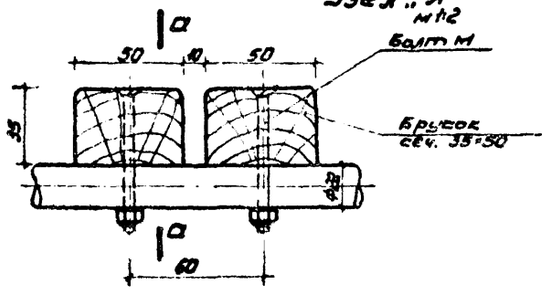

по а-а

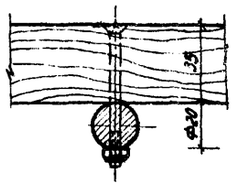

Деталь „Б"
м 1:2

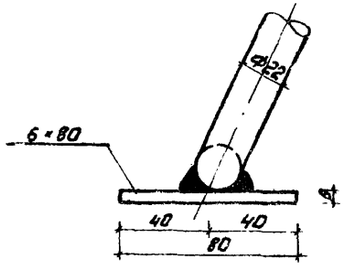

Спецификация древесины

NN п/п	Сечение мм	Длина 1 элемен. мм	К-во шт.	Общая длина п.м.	Объем древесины м³
1	Брусок сеч. 35×50	2000	8	16,0	0,032

Спецификация металла и крепежных элементов

NN п/п	Сечение в мм Наименование	Длина 1 элем. мм	К-во штук	Общая длина п.м.	Вес в кг 1 пм	Вес в кг Общий
1	⌀ Ф22	4400	3	13,2	2,98	39,34
2	⌀ 6×80	80	12	0,96	3,77	3,62
3	Болт М		35			

Характеристика скамьи

Габариты скамьи в мм: Высота сиденья	Ширина сиденья	Глубина сиденья	Высота верха спинки от сиденья	Расход материала: Объем древесины м³	Металла кг
340	2000	270	300	0,032	

Примечания:

1. Скамья предназначается для детей 7-8 лет
2. Опоры скамьи гнутые выполнены из арматуры Ф22.
3. Металлические опоры скамьи для устойчивости имеют фланцы из стали толщ. 6 мм.

ЦНИИП Градостроительства г. Москва.

Скамьи для детей различных возрастных групп. Скамьи „ограничители" зеленых насаждений	Скамья Тип СК-4Б. План, фасад, разрезы по 1-1, по 2-2, спецификация.	Типовой проект 320-25	Альбом I	Лист АС-14	1967

Фасад

м 1:10

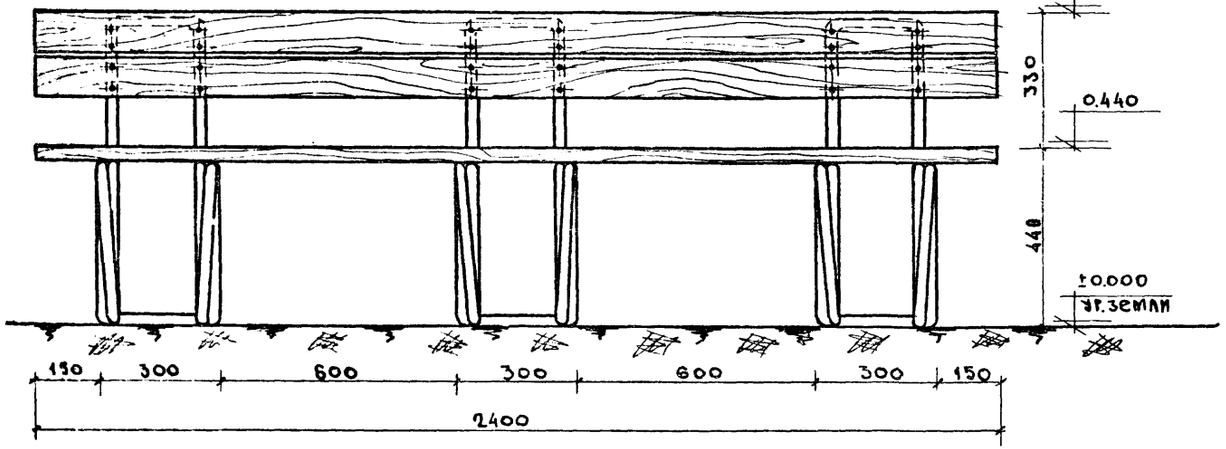

План

м 1:10

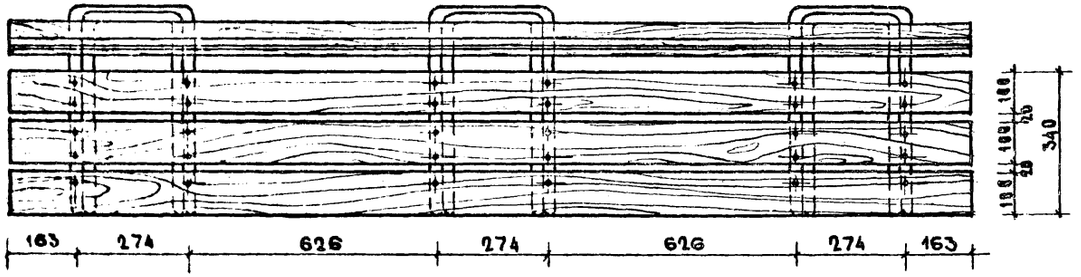

Спецификация металла на 1 изделие

NN п/п	Сечение мм	Длина мм	Кол. шт.	Вес кг	ГОСТ
1	⌀ 26	3330	3	44.5	2590-57
2	Болт ⌀ 8	80	54	2.02	7798-62
3	Гайка М8	-	54	0.34	5915-62
4	Шайба 8	-	54	0.39	7734-55
5	- 6×80	80	12	3.62	103-57

Спецификация древесины на 1 изделие

NN п/п	Сечение мм	Длина мм	Кол. шт.	Объем м³	ГОСТ
1	Доски 100×40	2400	5	0.05	8486 66

Характеристика скамьи

Габариты скамьи				Расход материалов	
Высота сиденья	Глубина сиденья	Ширина сиденья	Высота верха спинки от сиденья	Древесины м3	Металл кг
440	340	2.400	330	0.05	50.87

Разрез по 1-1

м 1:5

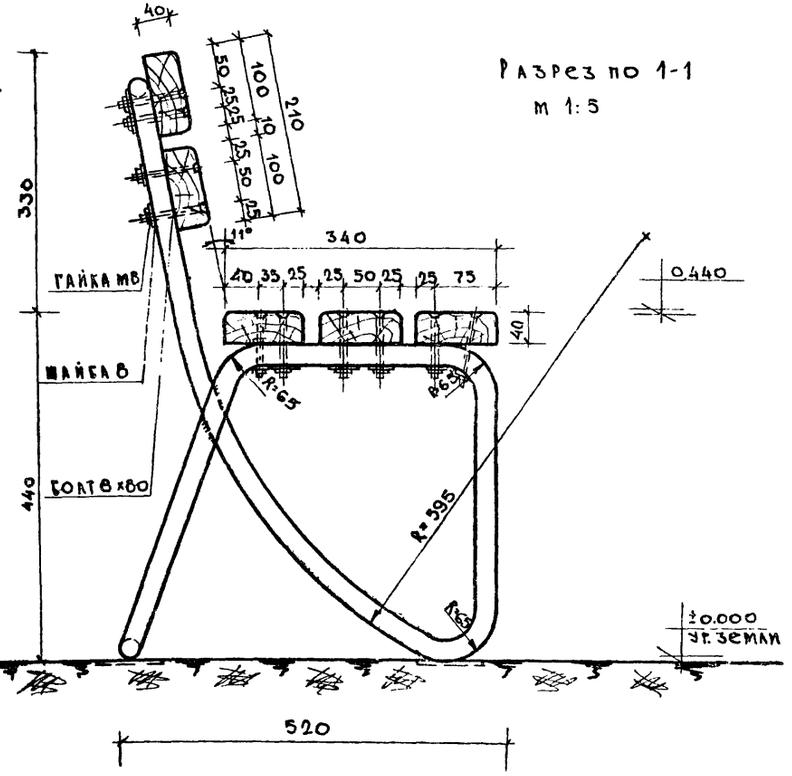

Примечания:

1. Деталь крепления сиденья стойкам см. лист № АС-14
2. Деталь крепления фланца к опорной части см. лист № АС-14
3. Скамья предназначена для детей 12-15 лет

Скамьи для детей различных возрастных групп. Скамьи „Ограничители" зеленых насаждений	Скамья. Тип С—4Б. Фасад, план, разрез по 1-1, спецификации.	Типовой проект 320-25	Альбом I	Лист АС-15	1967г.

Госстрой СССР. Гражданпроект г. Москва

Гл. инж. мастерской — Гасова
Гл. инж. пр. — Азимова
Гл. арх. — Семина
Гл. арх. пр. — Азимова
Гл. инж. пр. — Гасова
Гл. инж. пр. — Азимова
Копировал
Проверил

Фасад

М 1:10

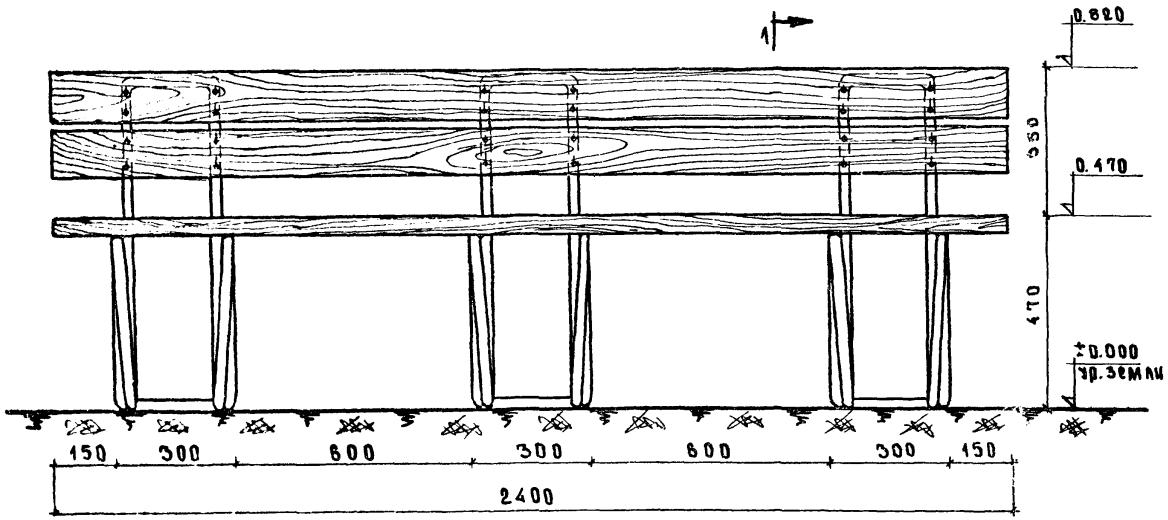

План

М 1:10

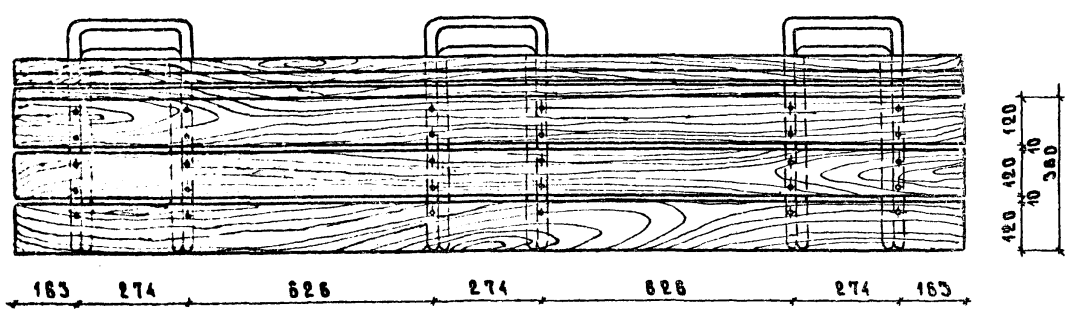

Разрез по 1-1

М 1:5

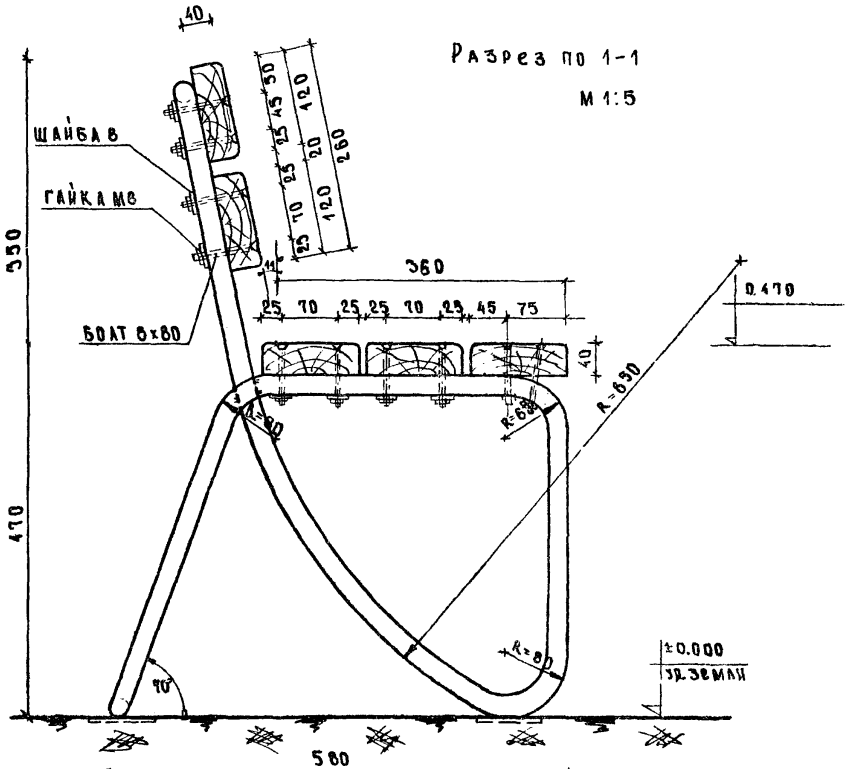

Спецификация металла на 1 изделие

№№ п/п	Сечение мм	Длина мм	К-во штук	Вес кг	ГОСТ
1	⌀ 26	3150	3	64.50	2590-57
2	Болт ⌀ 8	80	54	2.02	7796-62
3	Гайка М 8	–	54	0.34	5915-62
4	Шайба 8	–	54	0.39	7794-55

Спецификация древесины на 1 изделие

№№ п/п	Наименование сечение	Длина мм	К-во штук	Объем м³	ГОСТ
1	Доски 120×40	2400	8	0.06	8486-56

Характеристика скамьи

Габариты скамьи				Расход материала	
Высота сиденья	Глубина сиденья	Ширина сиденья	Высота верха спинки от сиденья	Дерево м³	Металла кг
470	360	2400	350	0.06	64.25

Примечания:

1. Деталь крепления сиденья к стойкам см. лист № АС-14
2. Деталь крепления фланца к опорной скамье см. лист № АС-14
3. Скамья предназначается для детей 15-17 лет.

ЦНИИЭП Градостроительства г. Москва	Скамьи для детей различных возрастных групп. Скамьи „Ограничители" зеленых насаждений	Скамья Тип С-41 Фасад, план, разрез по 1-1, спецификации.	Типовой проект 320-25	Альбом I	Лист АС-18	1967г

Фасад
м1:10

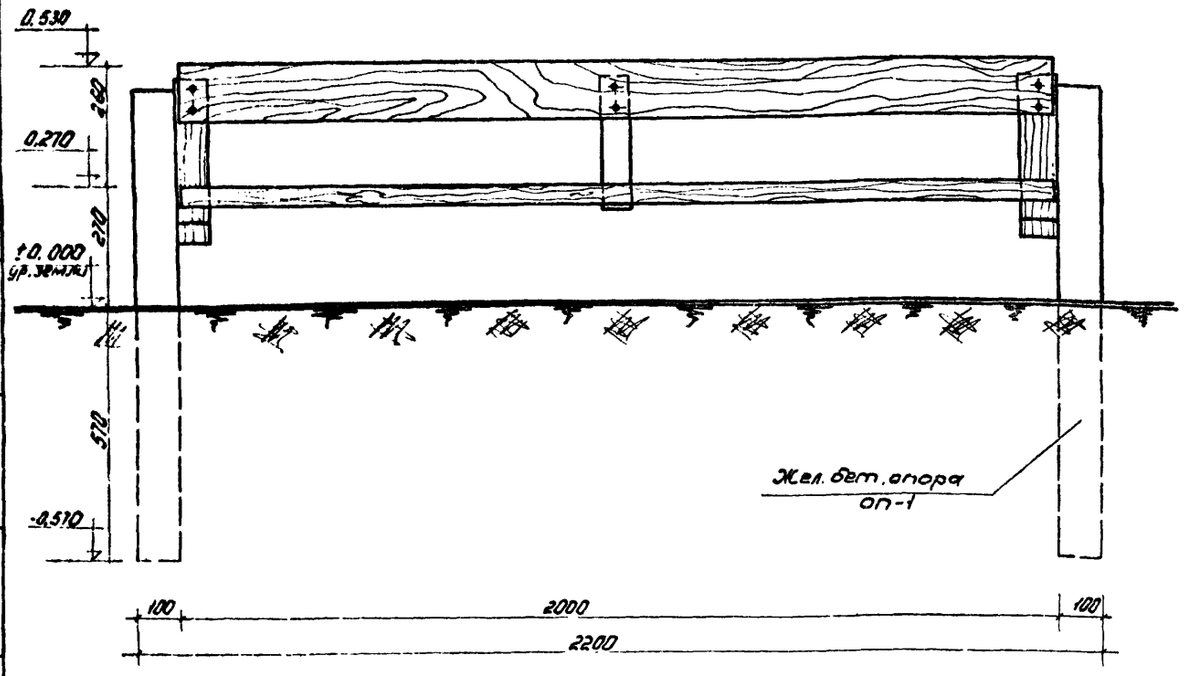

План
м1:10

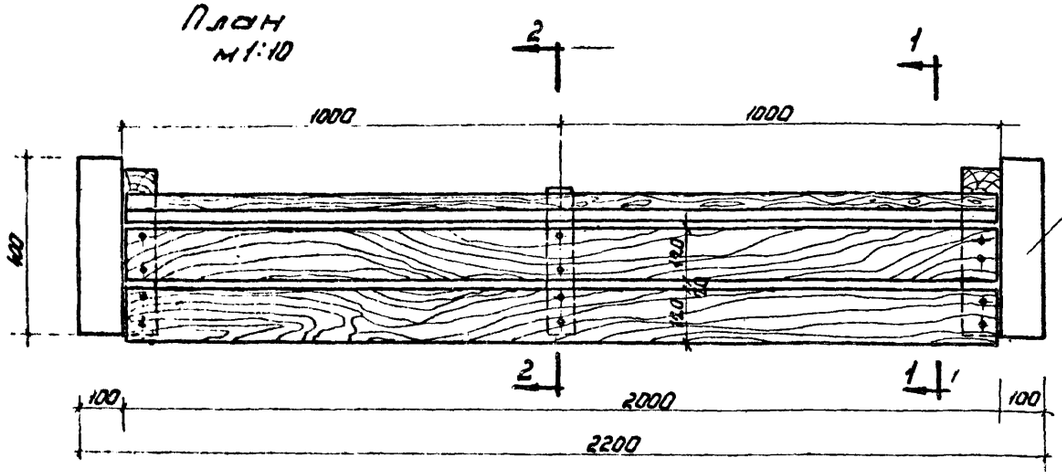

Разрез по 1-1
м1:5

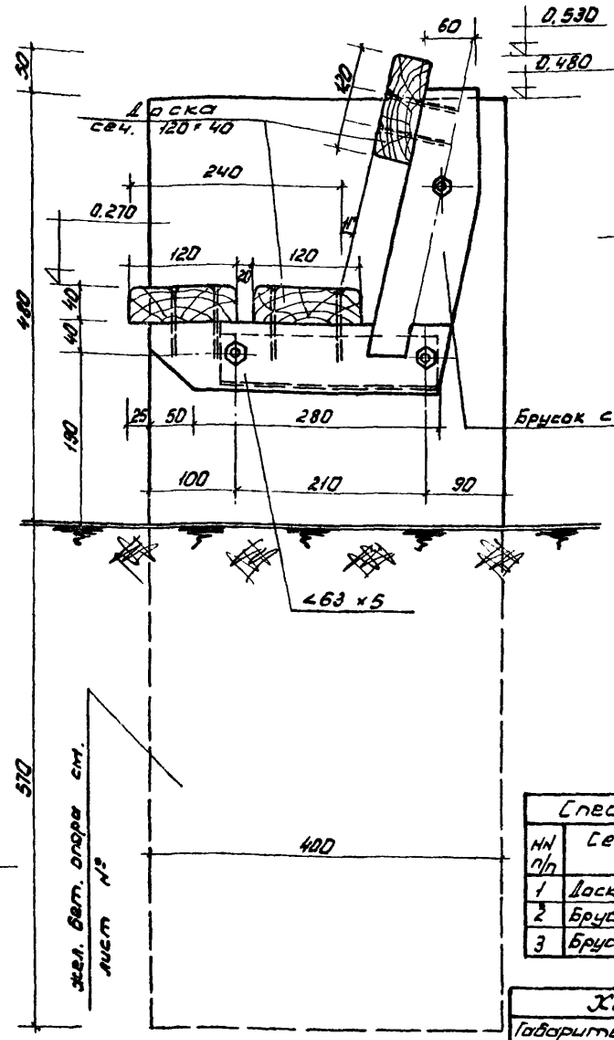

Разрез по 2-2
м1:5

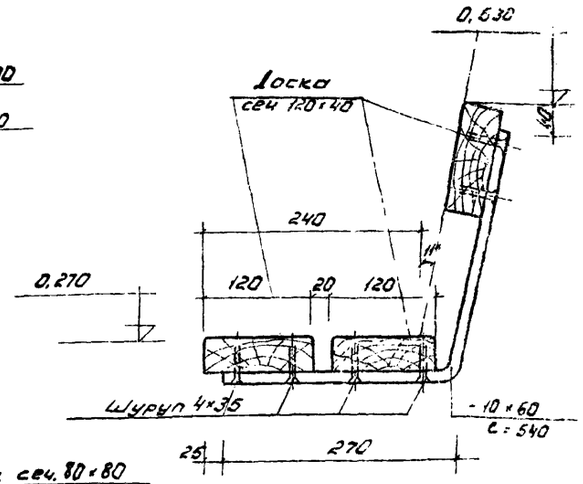

Спецификация металла и крепежных изделий

№№ п/п	Наименование сечение	К-во шт.	Вес кг	ГОСТ
1	Шуруп 7×70	6	0.144	1144-60
2	Шуруп 7×100	6	0.198	1144-60
3	Шуруп 4×35	6	0.060	1145-60
4	Болт М10 ℓ=200	6	0.790	7798-62
5	Гайка М10	6	0.072	5915-62
6	-10×60 ℓ=540	1	2,66	103-57
7	Шайба 10	12	0.210	7734-55
8	∠63×5 ℓ=250	2	2.40	8509-57

Спецификация древесины

№№ п/п	Сечение мм	Длина 1 элем. мм	К-во шт.	Общая длина м	Объем древесины м³
1	Доска 120×40	2000	3	6.00	0.029
2	Брусок сеч. 80×80	340	2	0,68	0,004
3	Брусок сеч. 80×80	320	2	0,64	0,004

Характеристика скамьи

Габариты скамьи в мм				Расход материала		
Высота сиденья	Глубина сиденья	Ширина сиденья	Высота вертикальной спинки от сиденья	Бетон м³	Дерево м³	Металл кг
270	240	2000	260	0.084	0.037	13,86

Примечания:

1. Скамья предназначается для детей в возрасте 4-5 лет
2. Скамья - на железобетонных опорах /бетон м-. 300/, имеющих отверстия для крепления на болтах несущих брусков сеч. 80×80
3. Узлы крепления к жел. бет. опору см. лист №: АС-21.

ЦНИИП Гражданстроительства г. Москва

Скамьи для детей различных возрастных групп. Скамьи, ограничители зеленых насаждений.	Скамья Тип С-5 План, фасад, разрезы по 1-1, по 2-2, спецификация.	Типовой проект 320-25	альбом I	лист АС-17	1967

9298-01 21

Фасад
М 1:10

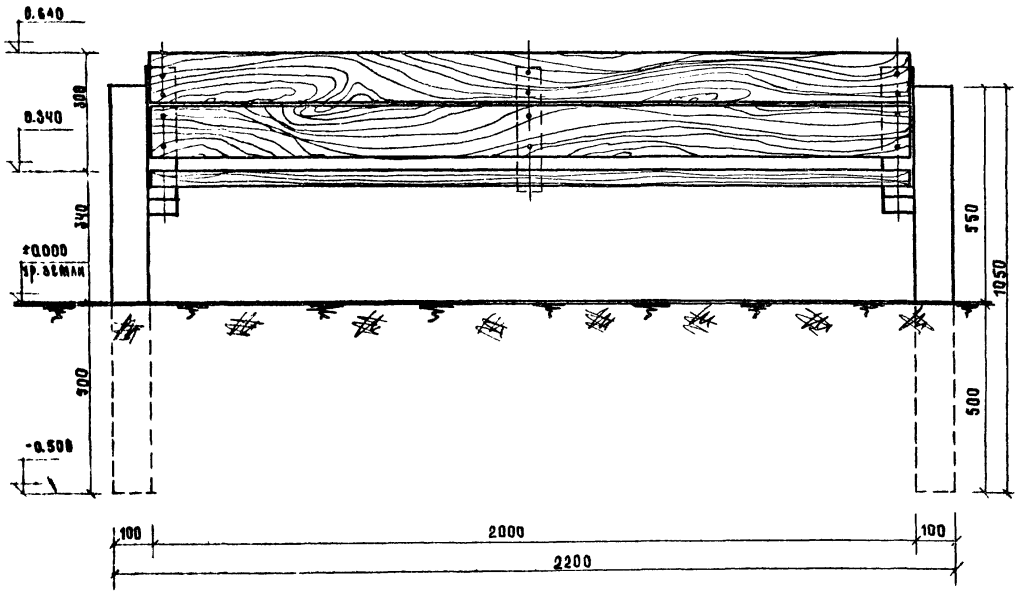

План
М 1:10

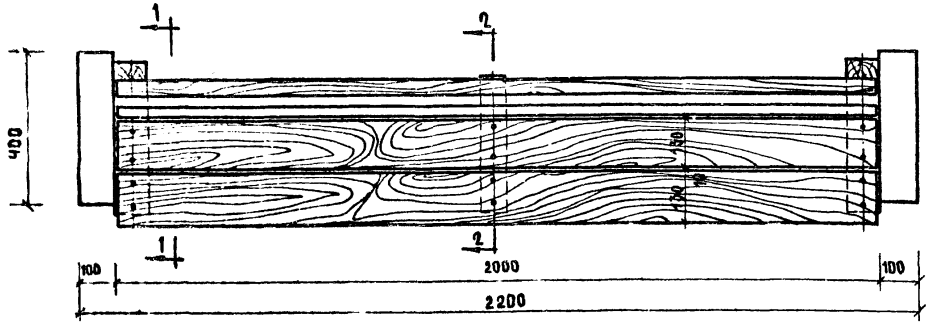

Разрез по 1-1
М 1:5

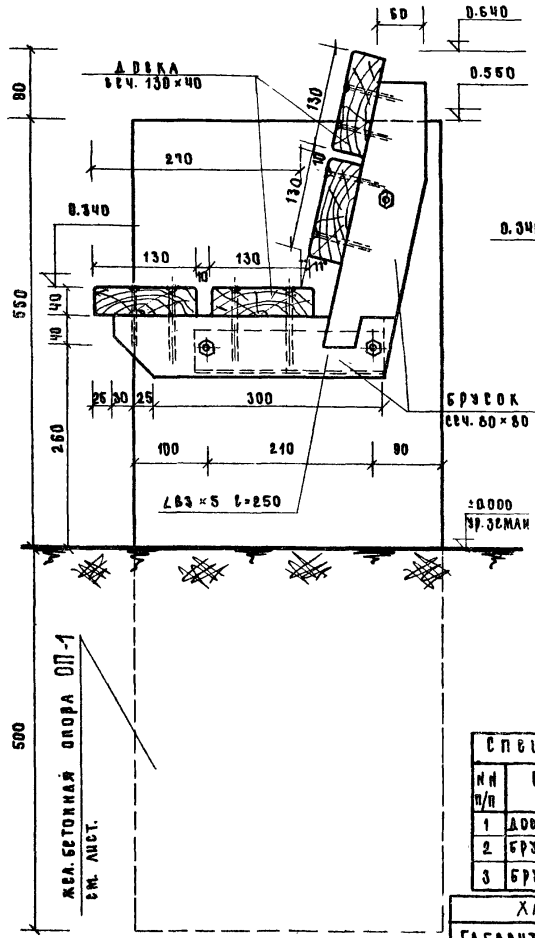

Разрез по 2-2
М 1:5

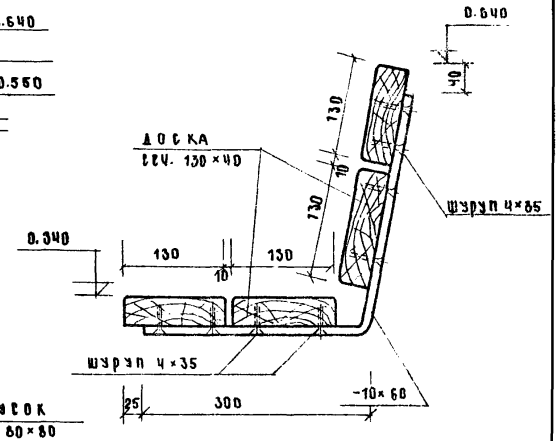

Спецификация металла и крепежных изделий

№№ п/п.	Наименование сечение	К-во шт.	Вес кг	ГОСТ
1	Шуруп 7×70	6	0.144	1144-60
2	Шуруп 7×100	10	0.232	1144-60
3	Шуруп 4×35	8	0.024	1145-60
4	Болт М10, l=200	6	0.790	7798-62
5	Гайка М10	6	0.072	5915-62
6	-10×60 l=600	1	2.86	103-57
7	Шайба 10	12	0.130	7734-55
8	∠63×5 l=250	2	2,40	8509-57

Спецификация древесины.

№№ п/п	Сечение мм	Длина 1 элем. мм	К-во штук	Общая длина м	Объем древесины м³
1	Доска сеч. 130×40	2000	4	8.0	0.04
2	Брусок сеч. 80×80	370	2	0.74	0.005
3	Брусок сеч. 80×80	350	2	0.70	0.004

Характеристика скамьи

Габариты скамьи в мм				Расход материала		
Высота сиденья	Глубина сиденья	Ширина сиденья	Высота верха спинки от сиденья	Бетон м³	Дерево м³	Метала кг
340	270	2000	300	0.084	0.049	14,22

Примечания:
1. Скамья предназначается для детей в возрасте 6-7 лет
2. Скамья - на железобетонных опорах /бетон марки „300/, имеющих отверстия для крепления на болтах несущих брусков сеч. 80×80
3. Узлы крепления и жел. бет. опору см. лист № АС-21

Скамьи для детей различных возрастных групп скамьи „ограничители" зеленых насаждений	Скамья. Тип С-5а. Фасад, план, разрез по 1-1, по 2-2, спецификации.	Типовой проект 320-25	Альбом I	Лист АС-18	1967 г.

ЦНИИП Градостроительства г. Москва

Зам. гл. инж. Тер-Аков; Рук. маст. Кузьмин; Гл. инж. пр. Данков; Рук. гр. арх. Ерешина; Рук. гр. инж. Азимова

Исполнитель Копирова; Проверил Алтера; Расеваева; Азимова

9298-01 22

Фасад
М 1:10

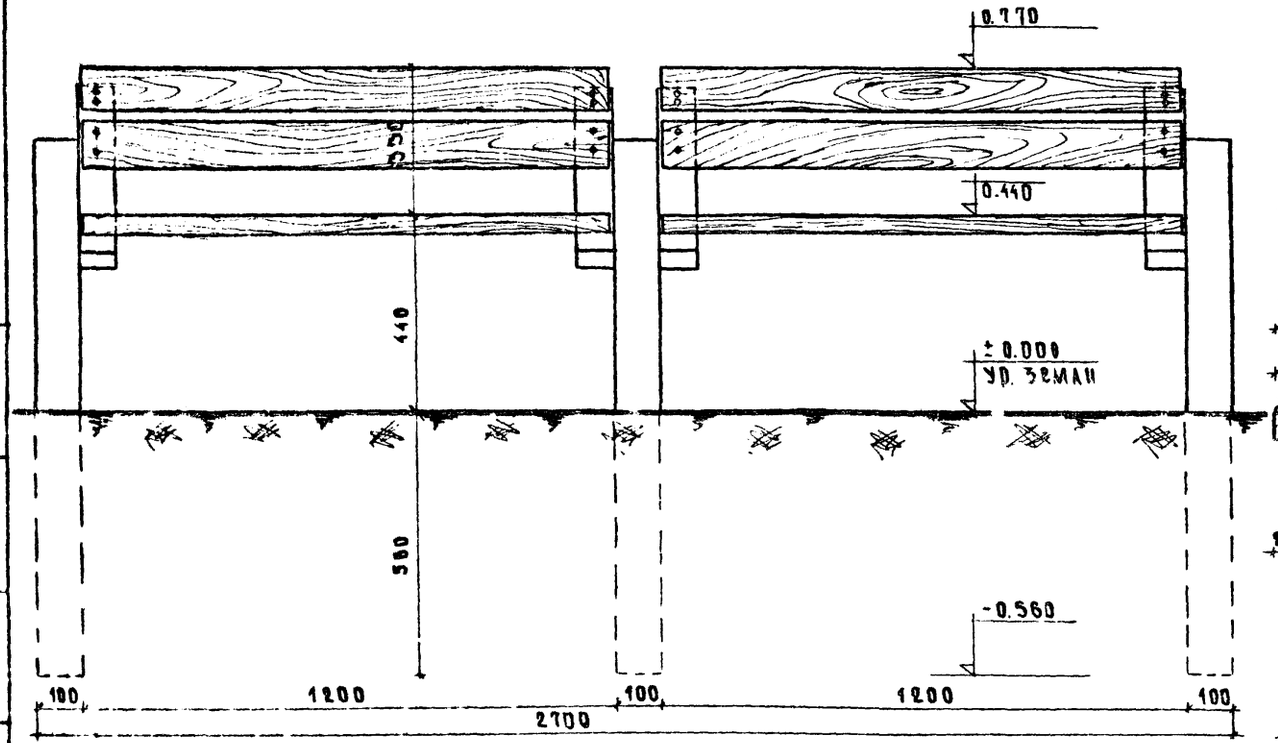

План
М 1:10

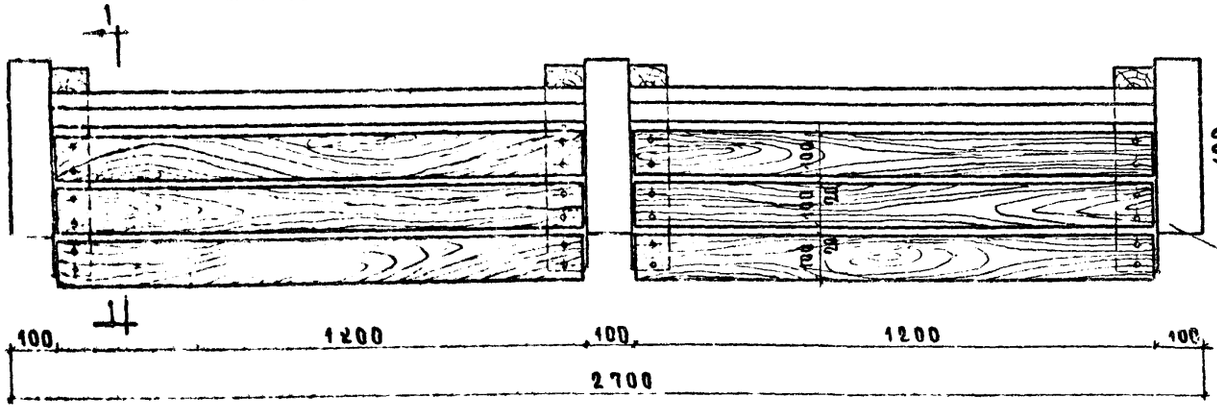

Разрез по 1-1
М 1:5

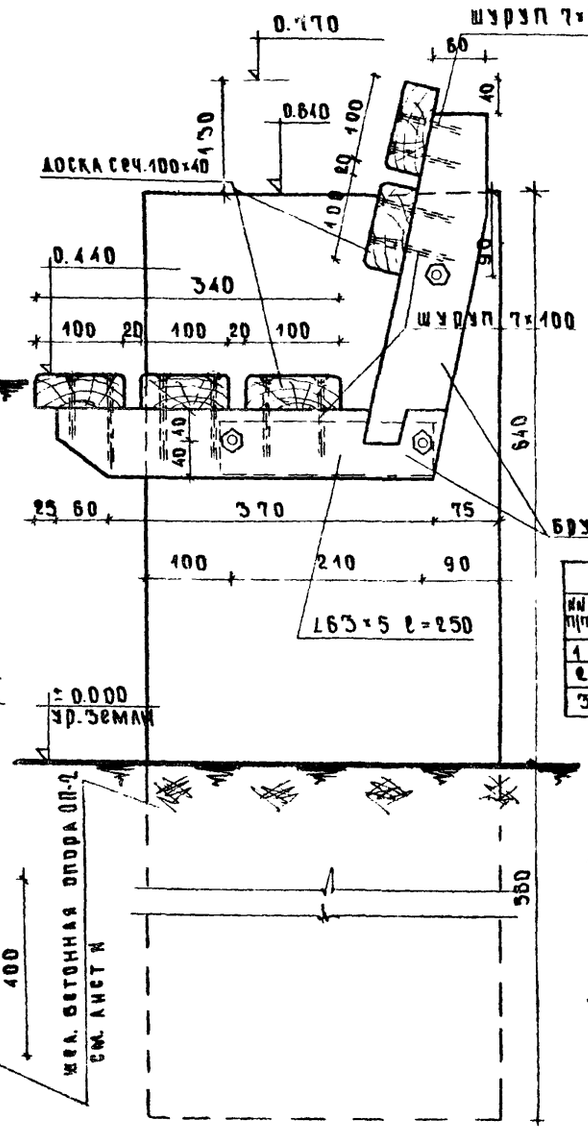

Спецификация металла и крепежных изделий

№№ п/п	Наименование сечение	К-во штук	вес кг	ГОСТ
1	шуруп 7×70	12	0.288	1144-60
2	шуруп 7×100	28	0.924	1144-60
3	болт М16 ℓ=200	6	2.050	7798-62
4	болт М16 ℓ=300	3	1.490	7798-62
5	гайка М 10	9	0.300	5915-62
6	шайба 16	18	0.99	11371-65
7	∠63×5 ℓ=250	4	4.81	8509-57

Спецификация древесины

№№ п/п	Сечение мм	Длина 1 элем мм	К-во штук	Общая длина м	Объем древесины м³
1	доска сеч.100×40	1200	10	12.0	0.046
2	брусок сеч. 80×80	440	4	1.76	0.011
3	брусок сеч. 80×80	560	4	1.52	0.010

Примечания

1. Скамья — на железобетонных опорах /бетон М 300/, имеющих отверстия для крепления набоатах опорных брусков сеч. 80×80
2. Железобетонную опору и узлы крепления см. лист N АС-21
3. Скамья предназначается для детей 12-15 лет.

Характеристика скамьи

Габариты скамьи				Расход материала		
высота сидения	глубина сидения	ширина сидения	высота верха спинки от сидения	бетон м³	дерево м³	металл кг
440	340	2400	550	0.144	0.068	29.03

Скамьи для детей различных возрастных групп Скамьи „ограничители" зеленых насаждений	Скамья. Тип С-56 Фасад, план, разрез по 1-1, характеристика скамьи, спецификации.	Типовой проект 320-25	Альбом I	Лист АС-19	1967г

Разработал Азимова
Проверил

Главный архитектор
ГИП
Рук. гр.
Рук. арх. гр.
Нач. отд.

Архитектурно-планировочная мастерская Градостроительства г. Москва

Ермина
Азимова

9298-01 23

Фасад
м 1:10

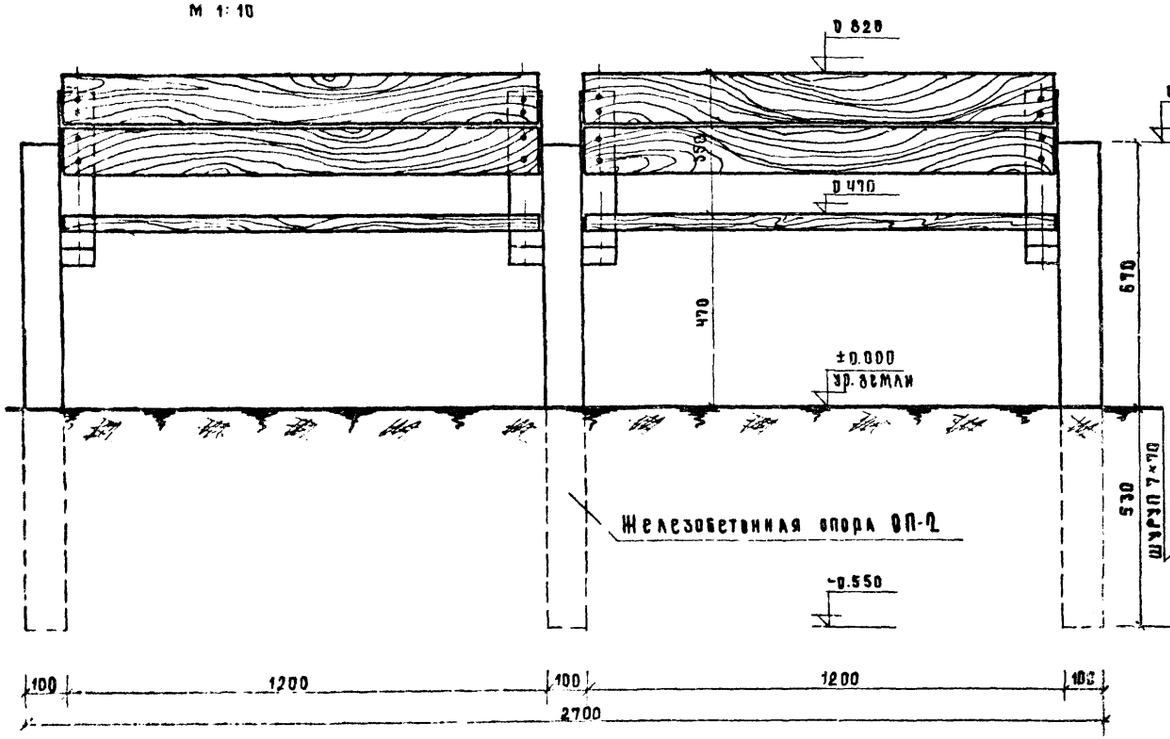

План
м 1:10

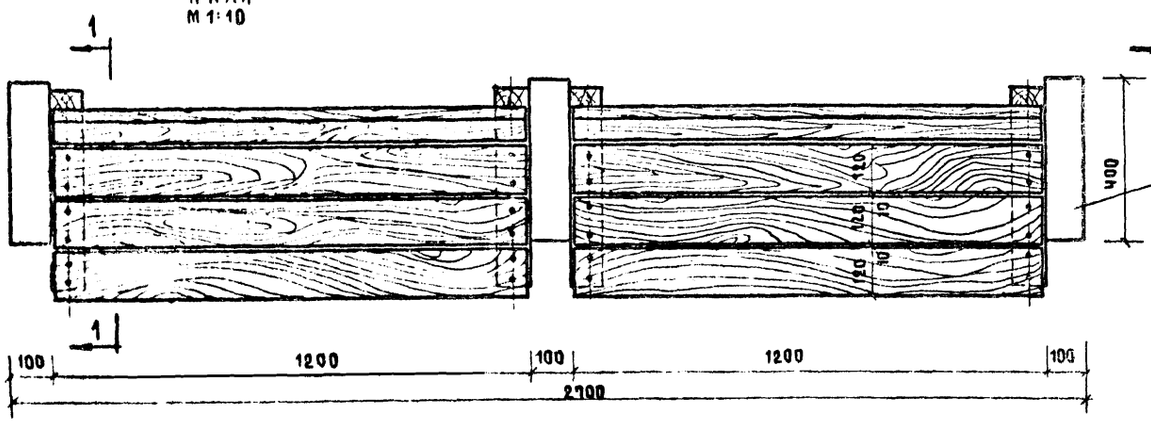

Разрез по 1-1
м 1:5

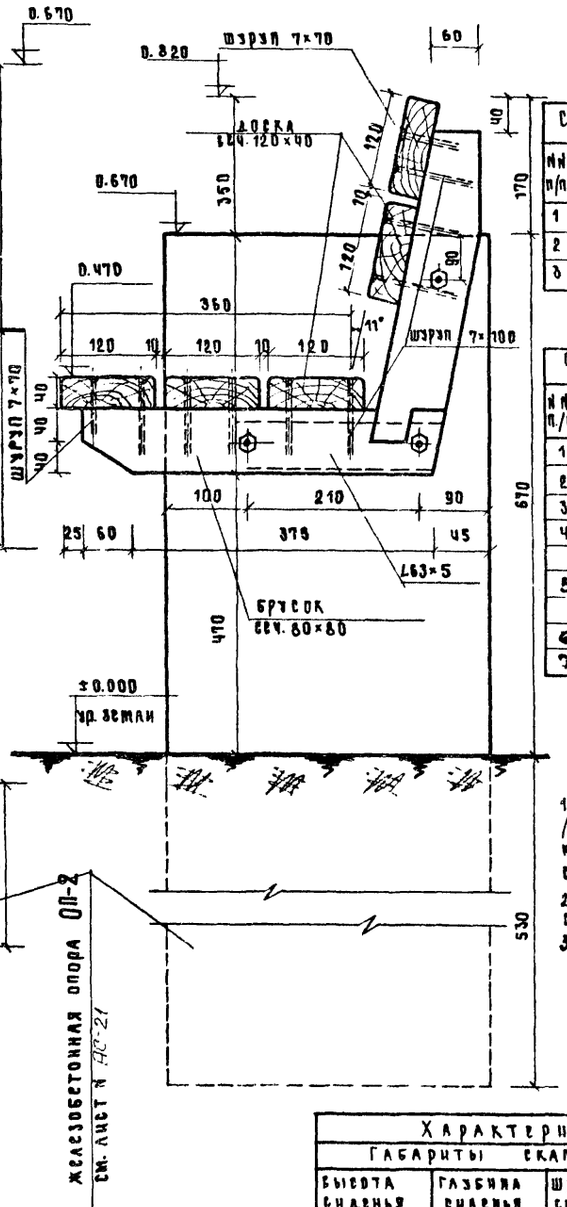

Спецификация древесины

№№ п/п.	Сечение мм	Длина 1 элем. мм	К-во штук	Общая длина м	Объём древесины м³
1	доска сеч. 120×40	1200	10	12.0	0.060
2	брусок сеч. 80×80	450	4	1.80	0.012
3	брусок сеч. 80×80	400	4	1.60	0.010

Спецификация металла и крепежных изделий

№№ п/п.	Наименование, сечение в мм	К-во шт.	Вес кг	ГОСТ
1	шуруп 7×70	8	0.192	1144-60
2	шуруп 7×100	32	1.056	1144-60
3	болт М16, ℓ=200	6	0.450	7798-62
4	болт М16, ℓ=300	3	1.490	7798-62
5	гайка М16	9	0.300	5915-62
6	шайба 16	18	0.990	7794-58
7	∠63×5 ℓ=250	4	4,81	8509-57

Примечания:

1. Скамья - на железобетонных опорах /бетон М-300/, имеющая отверстия для крепления на болтах несущих брусков сеч. 80×80
2. Узлы крепления и железобетонные опоры см. лист N АС-21
3. Скамья предназначается для детей 15 - 17 лет.

Характеристика скамьи

Габариты скамьи				Расход материалов		
Высота сиденья	Глубина сиденья	Ширина сиденья	Высота верха спинки от сиденья	Бетон, М-300 м³	Дерево м³	Металл кг
470	360	2400	350	0.144	0.082	24,08

Скамьи для детей различных возрастных групп. Скамьи „Ограничители" зеленых насаждений	Скамья. Тип С-56. Фасад, план, разрез по 1-1, спецификации.	Типовой проект 320-25	Альбом I	Лист АС-20	1967г.

Цирип Ленгипроградостроительства г. Москва

Гл. инж. проекта Азимова
Рук. гр. Ерёмина
Рук. гр. Азимова
Н. контр. Азимова
Проверил Азимова
Копировал
Исполнил Бакина

Железобетонная опора ОП-1

м 1:10

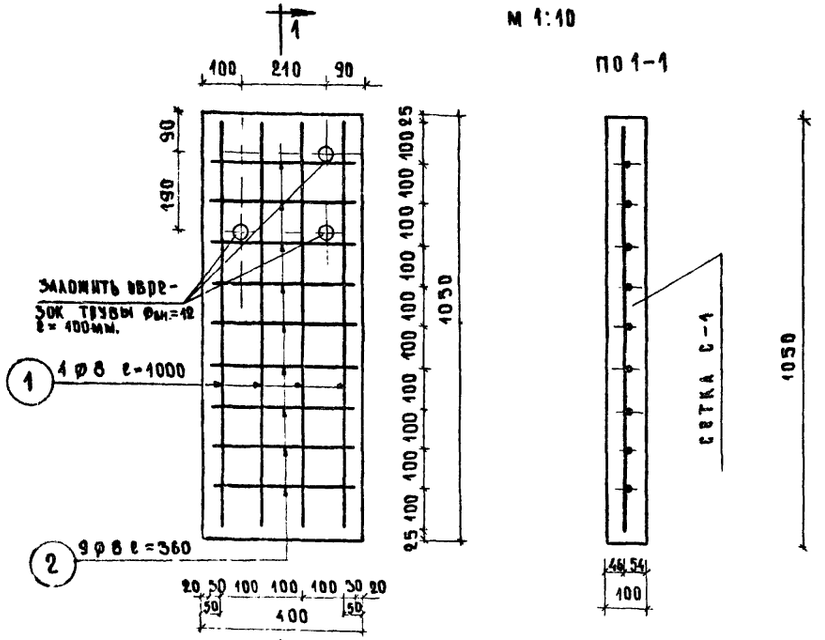

Узел „А"

м 1:5

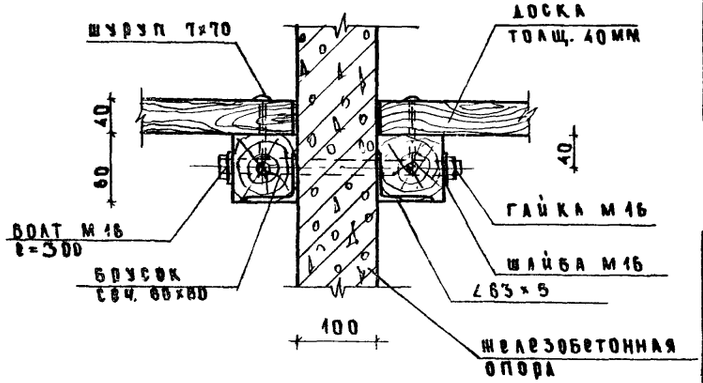

Спецификация сеток

Марка	№№ поз.	Ø мм	Длина 1 позиц. мм	К-во штук	Общая длина п.м.	Вес в кг: 1 п.м.	Вес в кг: общий	Вес в кг: марки
С-1	1	8	1000	4	4.0	0.395	1.58	2.88
	2	8	360	9	3.24	0.395	1.28	
С-2	2	8	360	12	4.32	0.395	1.71	3.51
	3	8	1150	4	4.60	0.395	1.80	

Характеристика изделий

Марка	Размеры в мм: ℓ	b	h	Расход бетона м³	Расход металла кг
ОП-1	400	100	1050	0.042	3.70
ОП-2	400	100	1200	0.048	4.40

Железобетонная опора ОП-2

м 1:10

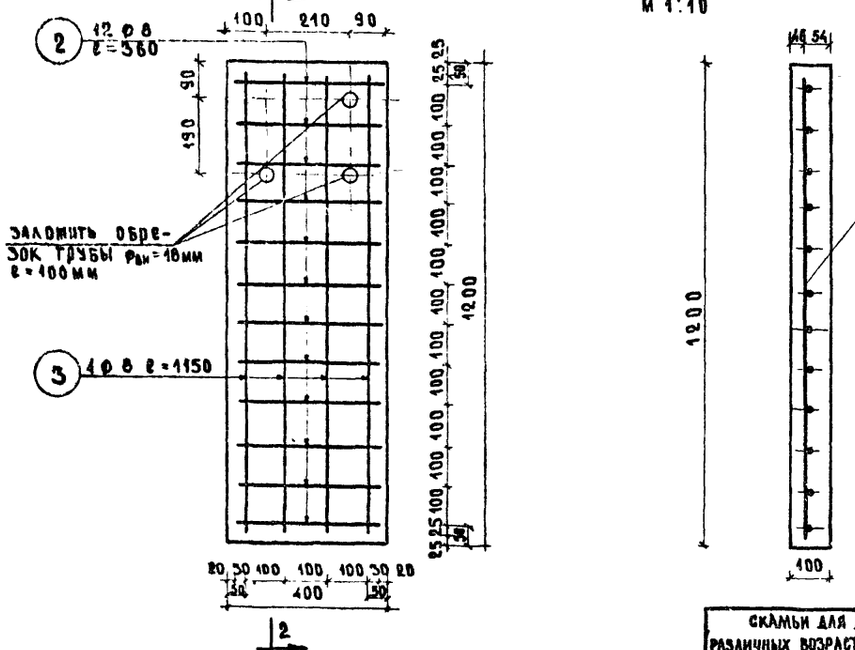

Узел „Б"

м 1:5

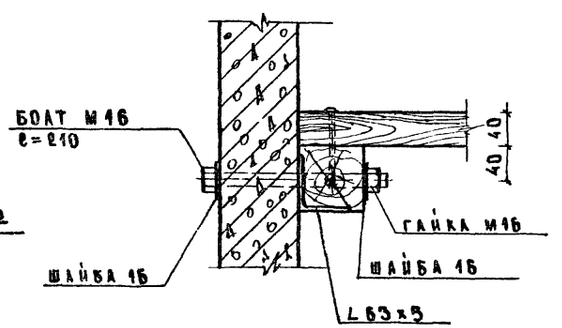

Примечания:

1. ОП-1 выполняется из бетона марки „300"
2. Арматура класса А-1
3. В указанных на чертеже местах в железобетонную опору закладываются гильзы труба Ø 18 для крепления опорных брусков.

Скамьи для детей различных возрастных групп скамьи „ограничители" зеленых насаждений	Скамья. Тип С-5. Железобетонные опоры ОП-1, ОП-2 узлы „А" и „Б" спецификация сеток, характеристика изделий.	Типовой проект 320-25	Альбом I	Лист АС-21	1967г

ЦИТП Госгражданстроительства г. Москва

Инв. № подл. | Подпись и дата | Взам. инв. №

Разраб. Рассыльова, Проверил Азимова, Н. контр. Азимова, ГИП Азимова, Гл. инж. проекта, Гл. инж. пр-ва, Гл. архит., Гл. конструктор

Фасад
м 1:10

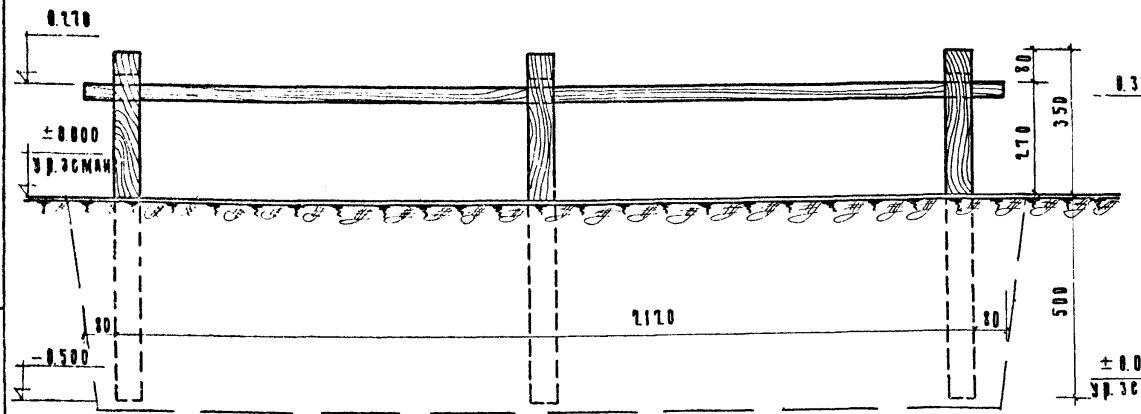

План
м 1:10

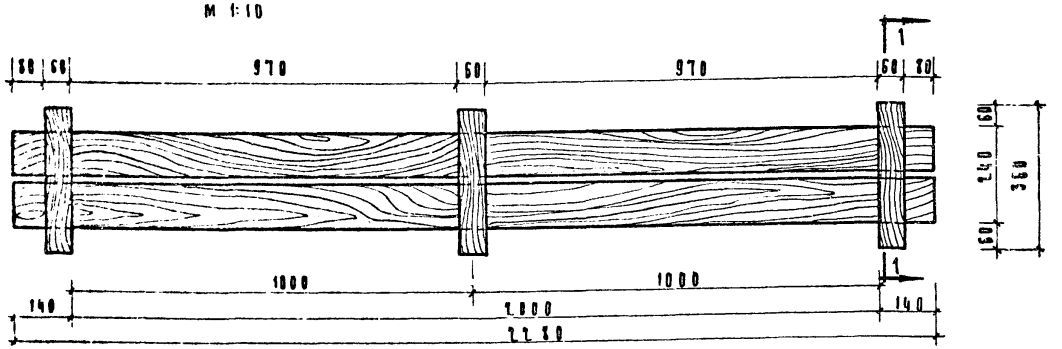

Узел „А"
м 1:2

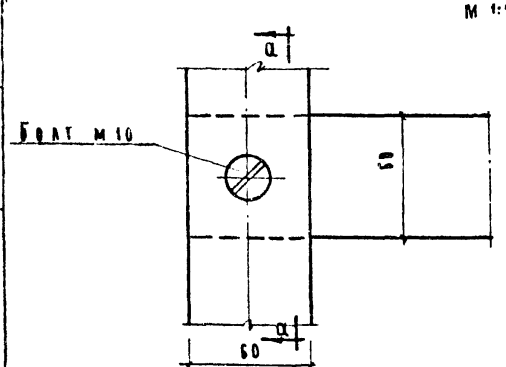

По 1-1



Разрез по 1-1
м 1:5

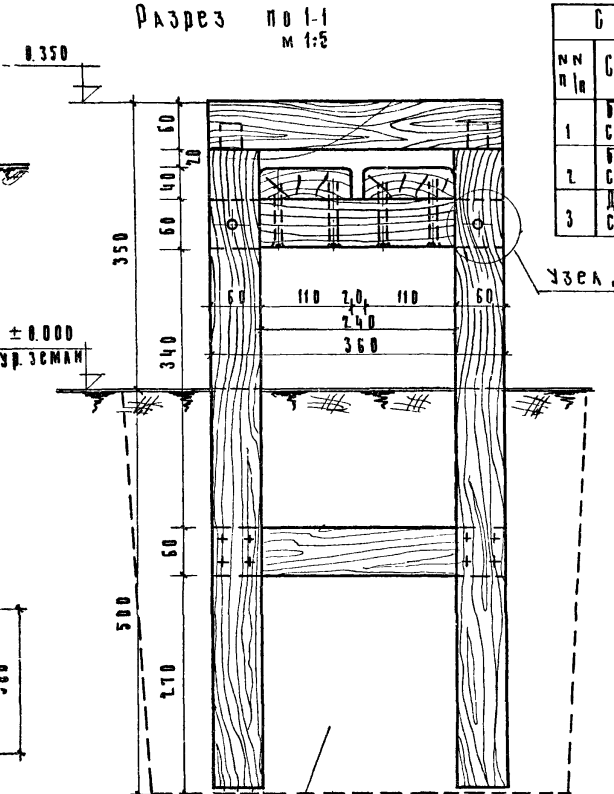

Спецификация древесины

NN п/п	Сечение мм	Длина 1 эл-та мм	К-во штук	Общая длина м	Объем древесины м³
1	Брусок сеч. 60×60	820	6	4.92	0.026
2	Брусок сеч. 60×60	360	9	3.24	0.012
3	Доски сеч. 110×40	2280	2	4.56	0.020

Спецификация крепежных элементов

NN п/п	Наименование	К-во штук	Вес кг	ГОСТ
1	Болт М 10 l=75	6	0.30	7801-62
2	Шайба 10	6	0.090	5915-62
3	Гайка М 10	6	0.07	7734-55
4	Шуруп 6×85	12	0.17	1145-60

Характеристика скамьи

Габариты скамьи			Расход материала	
Высота сиденья	Глубина сиденья	Ширина сиденья	Дерево м³	Металл кг
270	240	2000	0.052	0.63

Примечания

1. Скамья предназначается для детей в возрасте 4-5 лет.
2. Несущий каркас скамьи выполнен из брусков сеч. 60×60, ножки каркаса заглубляются в грунт на 0.5 м.
3. Деревянные конструкции, заглубленные в землю антисептируются.
4. Границы между надземной частью стойки и заглубленной в землю оклеить 1 слоем толя.

Скамья для детей различных возрастных групп. Скамьи „ограничители" зеленых насаждений	Скамья. Тип С-6. Фасад, план, разрез по 1-1, узел „А", спецификации.	Типовой проект	Альбом	Лист	
		320-25	I	АС-22	1967г.

Гражданстроительства г. Москва

Гл. инж. пр. Данилов
Рук. гр. арх. Еремина
Рук. гр. инж. Азимова
Гл. инж. Азимова
Карта Азимова
Проверил Азимова

9293-01 26

Фасад
м 1:10

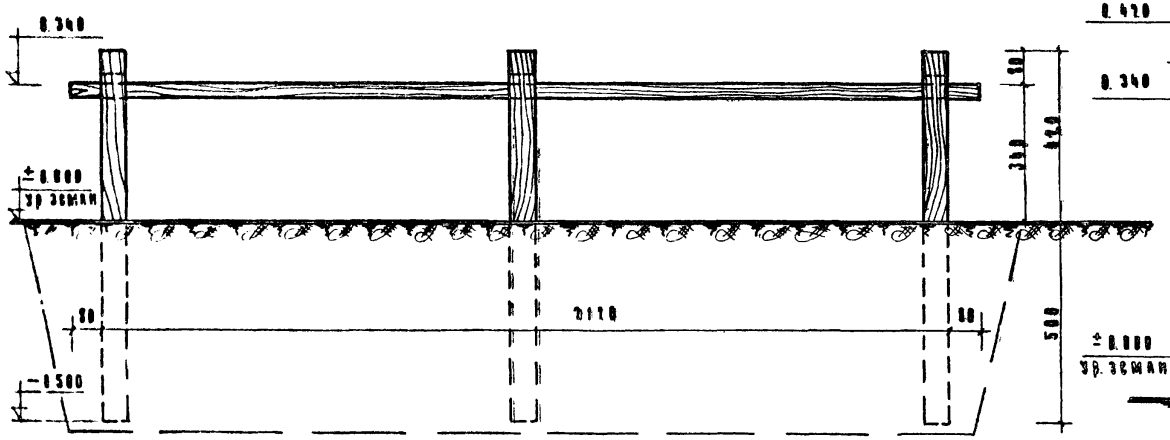

План
м 1:10

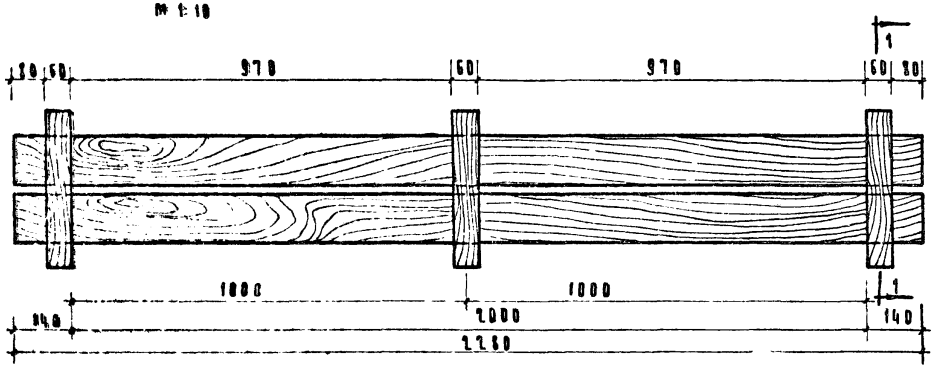

Узел „А"
м 1:2

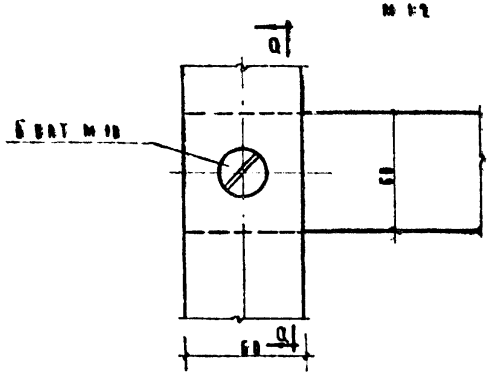

Разрез по 1-1
м 1:5

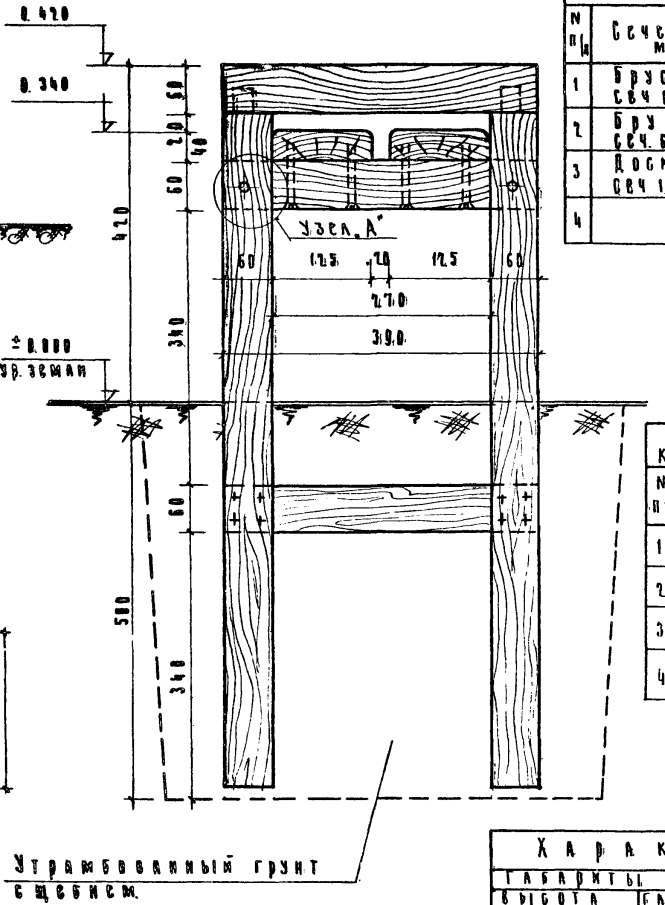

Спецификация древесины

N п/п	Сечение мм	Длина элемента мм	К-во штук	Общая длина м	Объем древесины м³
1	Брусок сеч 60×60	890	6	5.40	0.03
2	Брусок сеч 60×60	390	9	3.60	0.013
3	Доска сеч 125×40	2280	2	4.56	0.022
4					

Спецификация крепежных элементов

NN п/п	Наименование	К-во штук	Вес кг	ГОСТ
1	Болт М10 в 35	6	0.30	7801-67
2	Гайка М10	6	0.07	5915-67
3	Шайба 10	6	0.09	11371-65
4	Шуруп 6×85	12	0.17	1145-60

Характеристика скамьи

Габариты скамьи			Расход материала	
Высота сиденья	Глубина сиденья	Ширина сиденья	Дерево м³	Металл кг
340	270	2000	0.056	0.63

Примечания:

1. Скамья предназначается для детей в возрасте 6-7 лет
2. Несущий каркас скамьи выполнен из брусков сеч 60×60 мм ножки каркаса загубляются в грунт на 0.3 м.
3. Деревянные конструкции, загубленные в землю, антисептируются
4. Границы между надземной частью стоек и загубленной в землю окрасить 1 слоем толя.

По 0-0

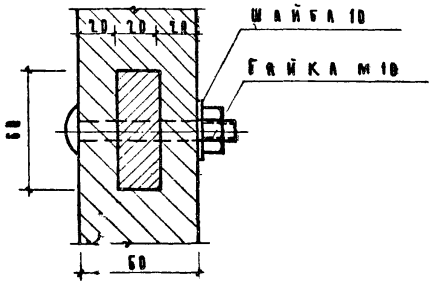

ЦНИИП Градостроительства г. Москва	Скамья для детей дошкольных возрастных групп. Скамьи „ограничители" зеленых насаждений	Скамья. Тип С-60. Фасад, план, разрез по 1-1, узел „А", спецификации.	Типовой проект 320-25	Альбом I	Лист АС-23	1967г.

9298-07 27

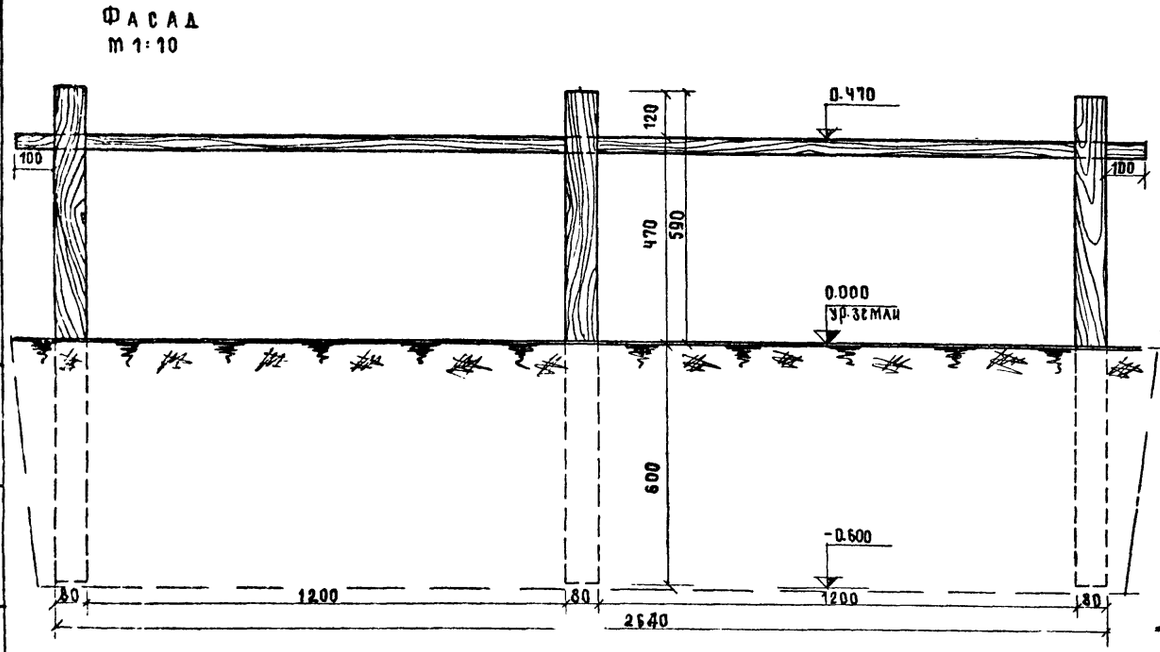

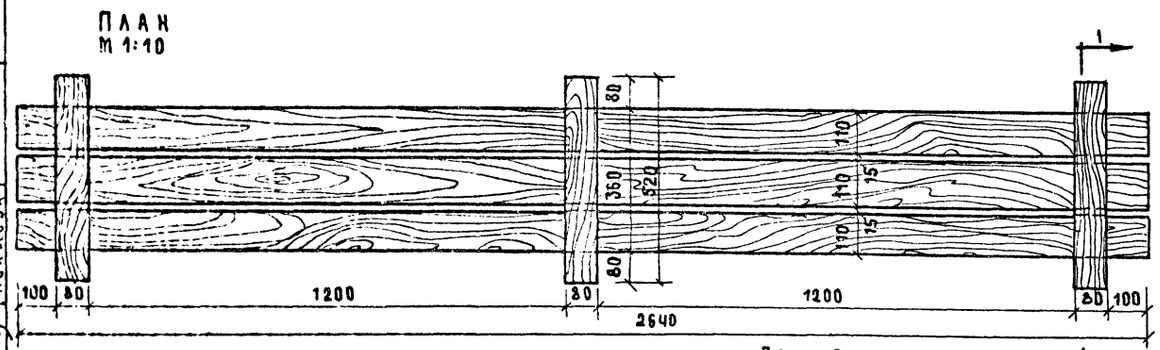

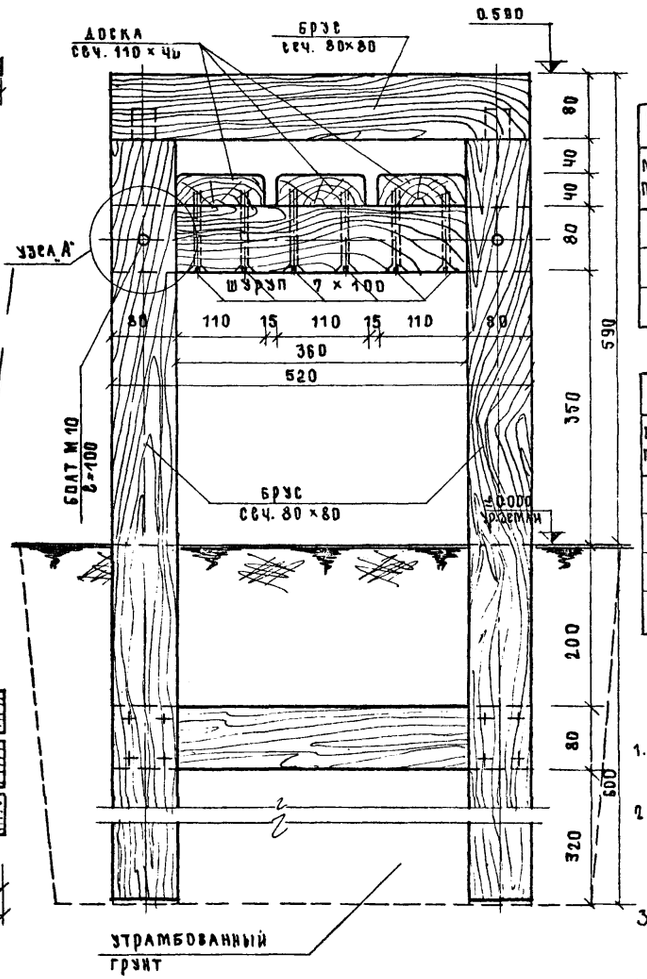

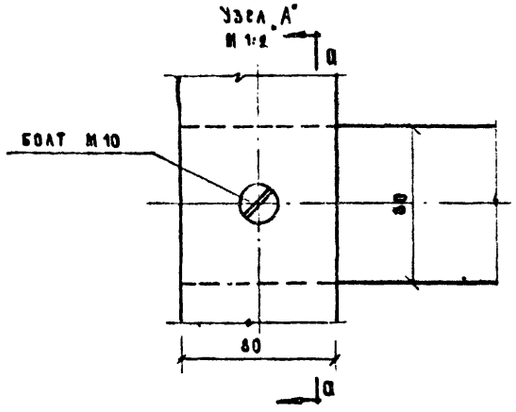

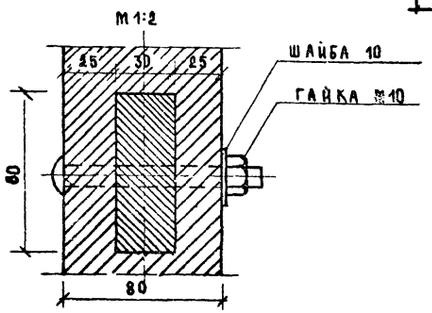

Спецификация древесины

NN п/п	Сечение мм	Длина 1 элем. мм	К-во шт.	Общ. дл. м	Объем древес. м³
1	Брус сеч. 80×80	1150	6	6.90	0.044
2	Брус сеч. 80×80	520	9	4.68	0.030
3	Доска сеч. 110×40	2640	3	8.52	0.037

Спецификация крепежных элементов

NN п/п	Наименование	К-во шт.	Вес кг	ГОСТ
1	Болт М10 l=100	6	0.372	7801-62
2	Шайба 10	6	0.09	7734-65
3	Гайка М 10	6	0.066	5915-62
4	Шуруп 7×100	18	045	1144-60

Примечание:

1. Скамья предназначается для детей в возрасте 16-17 лет.
2. Несущий каркас скамьи выполнен из брусков сеч. 60×60 ножки каркаса заглубляются в грунт на 0.6 м.
3. Деревянные конструкции, заглубленные в землю, антисептируются.
4. Границы между надземной частью стоек и заглубленной в землю оклеить 1 слоем толя.

Характеристика скамьи

Габариты скамьи			Расход материала	
Высота сиденья	Глубина сиденья	Ширина сиденья	Дерево м³	Метала кг
470	360	2400	0.111	0978

Скамьи для детей различных возрастных групп скамьи „ограничители" зеленых насаждений	Скамья. Тип С-6 Ф. Фасад, план, разрез 1-1, узел „А", спецификации.	Типовой проект 320-25	Альбом I	Лист АС-24	1967 г.

ЦНИИП Градостроительства г. Москва

Зам. гл. инж. — Рук. маст. — Гл. инж. пр. — Рук. гр. арх. — Рук. гр. инж. — Сермаков, Куцкий, Данков, Сремина, Азимова

Исполнит. — Копировал — Проверил — Кагра, Рассолова, Азимова

ФАСАД.

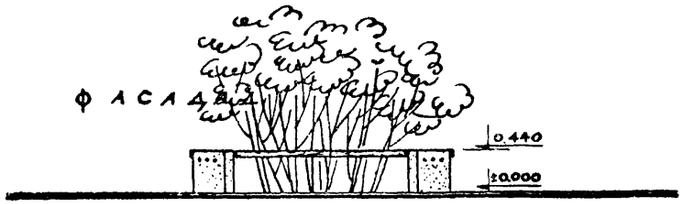

ПЛАН.

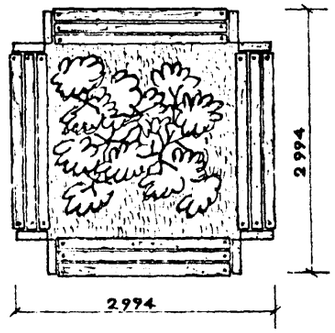

т и п СО-1

ФАСАД.

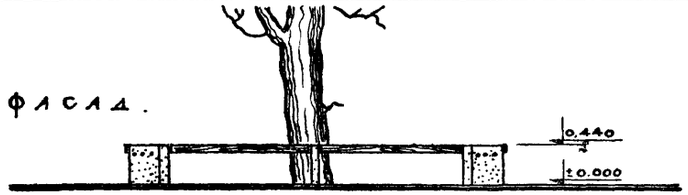

ПЛАН.

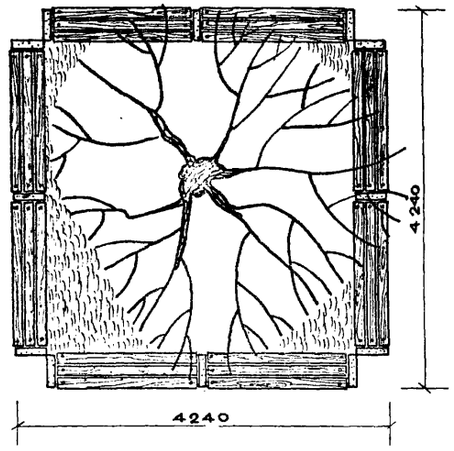

т и п СО-2

ФАСАД.

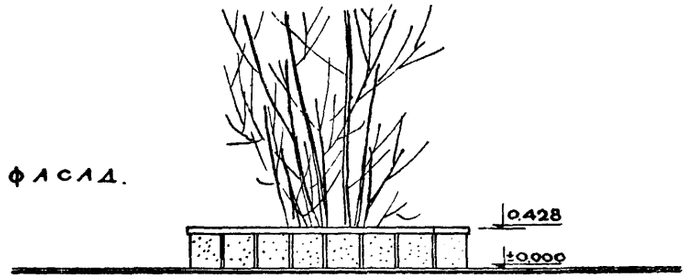

ПЛАН.

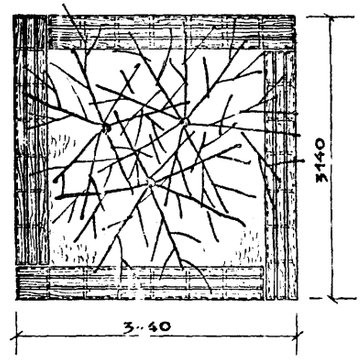

т и п СО-3

ФАСАД.

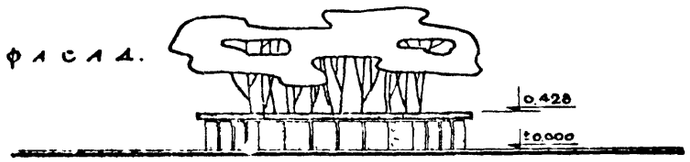

ПЛАН.

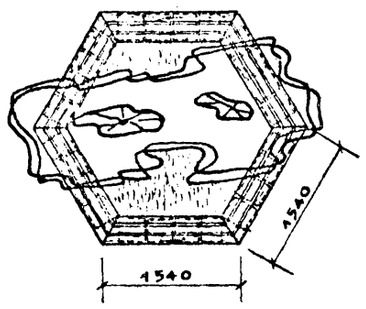

т и п СО-4

ФАСАД

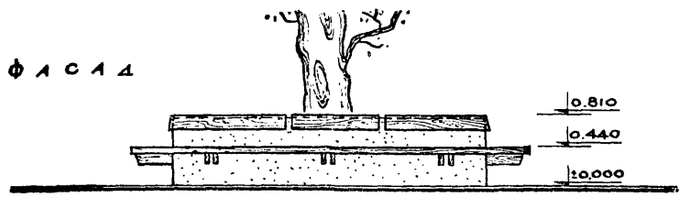

ПЛАН

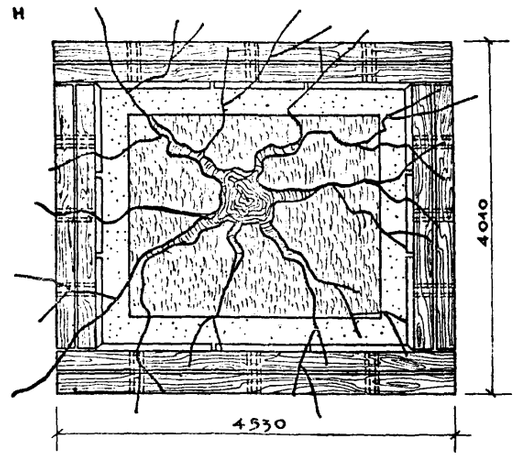

т и п СО-5

ФАСАД.

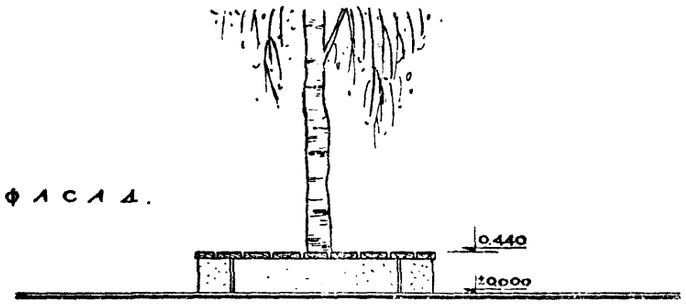

ПЛАН.

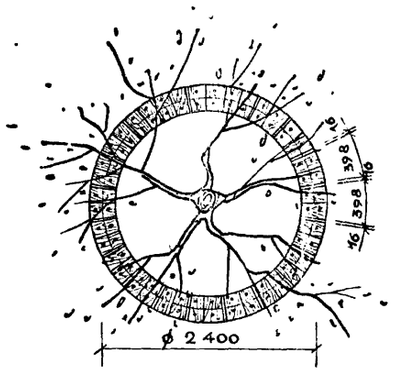

т и п СО-6

ЦНИИП градостроительства г. Москва

Гл. инж. пр. Стрелков

Рук. арх. гр. Штромберг

Рук. гр. констр. Еремина

Конструкц. Проверил. Ланков

Чертил. Шапошникова

Скамьи для детей различных возрастных групп Скамьи „ограничители" зеленых насаждений	Скамьи – „ограничители" зеленых насаждений Типы СО. Номенклатура.	Типовой проект 320-25	Альбом I	Лист АС-25	1967

План
м 1:20

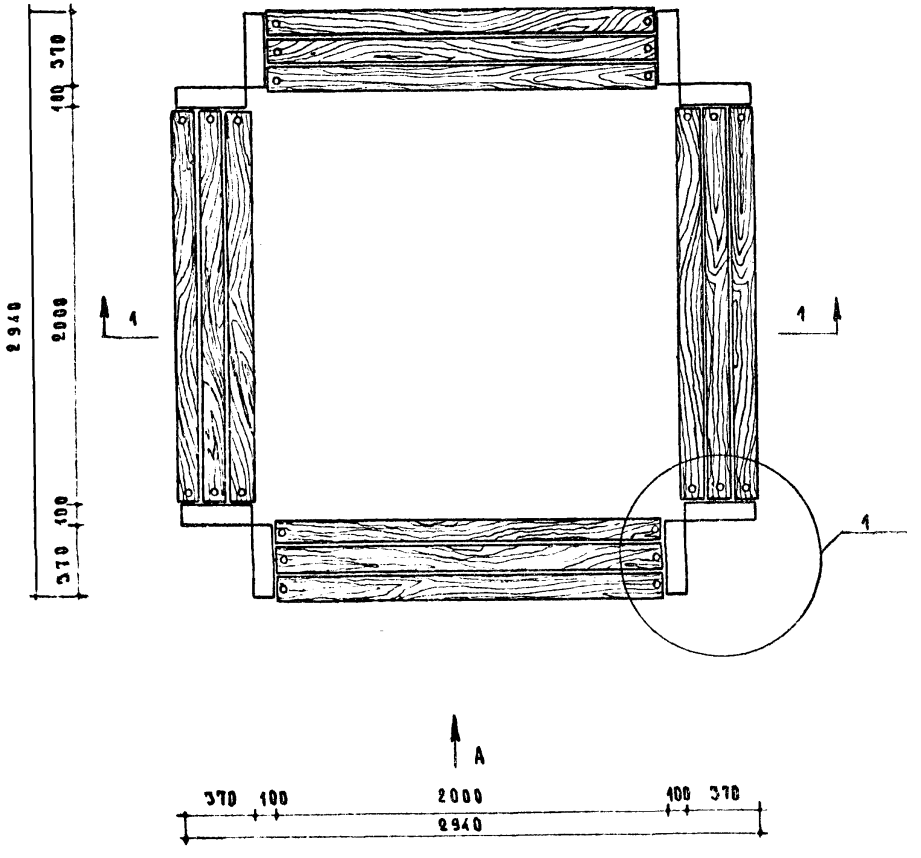

Фасад по стрелке „А"
м 1:20

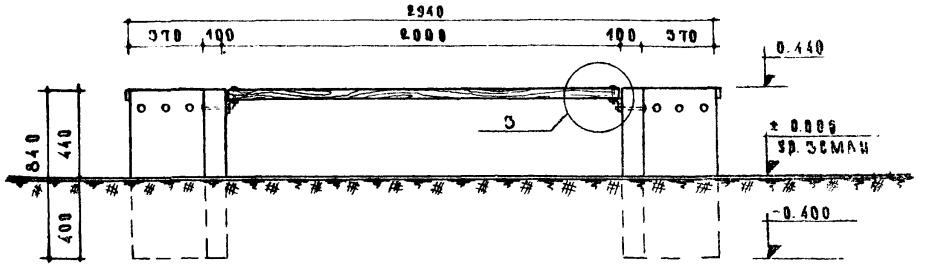

Разрез по 1-1
м 1:20

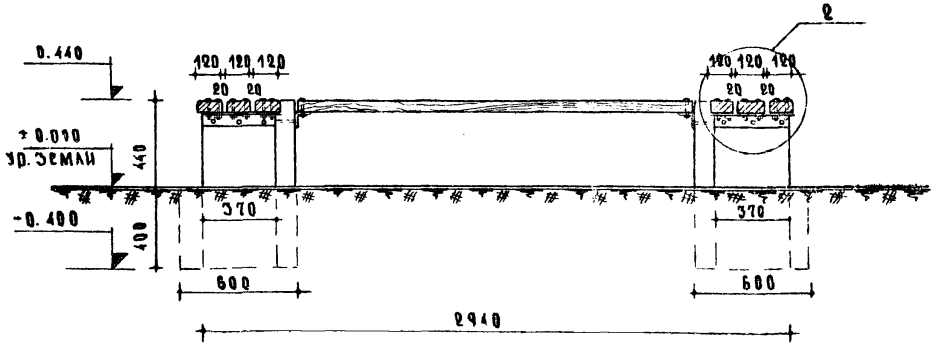

Характеристика изделия				
Марка	Дерево м³	Бетон М-200 м³	Металл кг	Крепежные детали в кг.
СО-1	0.14	0,2.48	16.10	19.0

Примечание

1. Скамьи располагаются вокруг посадок, осуществленных на „уровне земли."
2. Узлы и детали см. лист № АС-28
3. Конструкцию железобетонной опоры см лист № АС-35

Скамьи для детей различных возрастных групп скамьи „ограничители" зеленых насаждений	Скамья „ограничитель" зеленых насаждений. Тип СО-1 План, фасад, разрез по 1-1, характеристика изделия	Типовой проект 320-25	Альбом I	Лист АС-26	1967г.

Цинип Градостроительства г. Москва

Зам. гл. инж. Ерманов; Рук. мастер. Лукьянов; Гл. инж. пр. Лукьянов; Рук. гр. арх. Еремина; Рук. гр. инж. Азимова

Исполнитель Карра; Копировал Барская; Проверил Азимова

9298-01

План
М 1:20

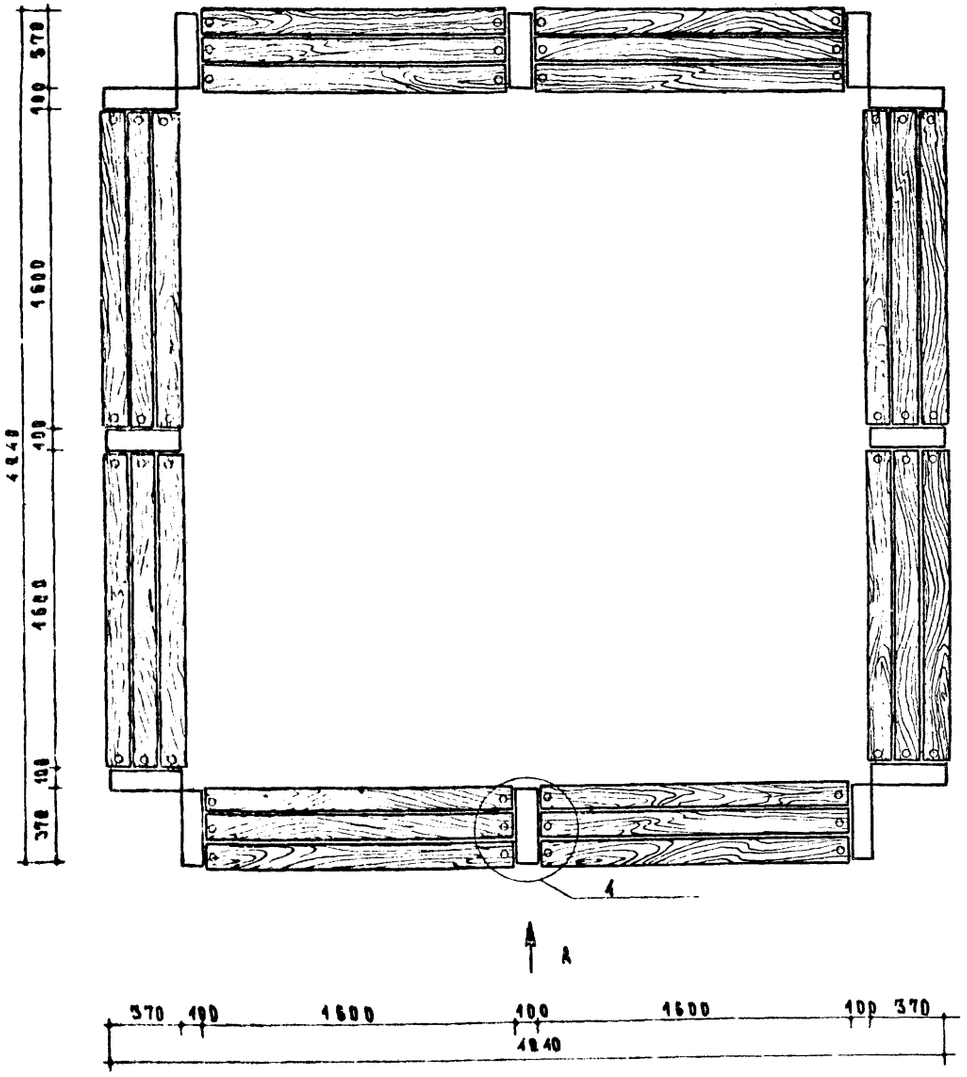

Фасад по стрелке „А"
М 1:20

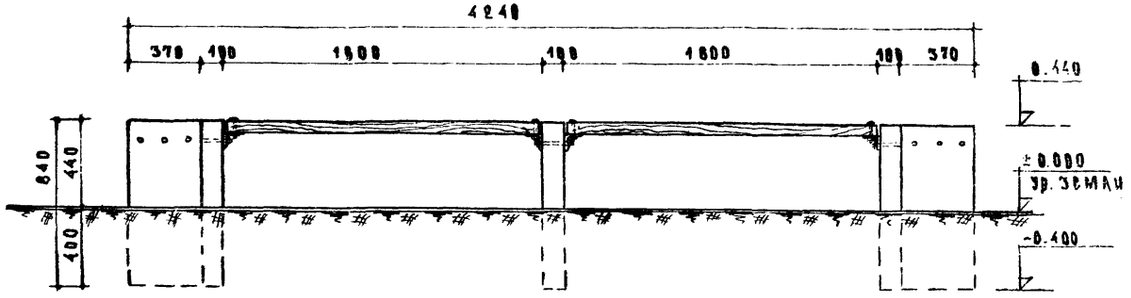

Разрез по 1-1
М 1:20

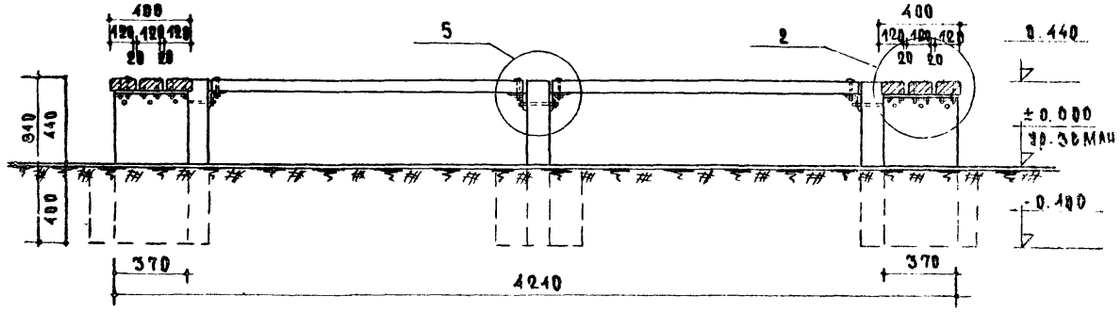

Характеристика изделий				
Марка	Дерево м³	Бетон М-„200" м³	Металл кг	Крепежные детали в кг
СВ-2	0.25	0,372	24.12	36.60

Примечания.

1. Скамьи располагаются вокруг посадок, осуществленных на „уровне земли."
2. Узлы и детали см. лист № АС-28
3. Конструкцию железобетонной споры см. лист № АС-35

Скамьи для детей различных возрастных групп. Скамьи „ограничители" зеленых насаждений	Скамья „ограничитель" зеленых насаждений. Тип СВ-2. План, фасад, разрез по 1-1, характеристика изделий	Типовой проект 320-25	Альбом I	Лист АС-27	1967 г.

Гипроинг. Копировал Проверил

Карр. Рассолова Азимова

Замеч. Руд. Маст. Гл. инж. пр. Рук. гр. арх. Рук. гр. инж.

Шмаль Кудкин Данков Есемина Азимова

Гипроинг Градостроительства г. Москва

Узел №1

М 1:10

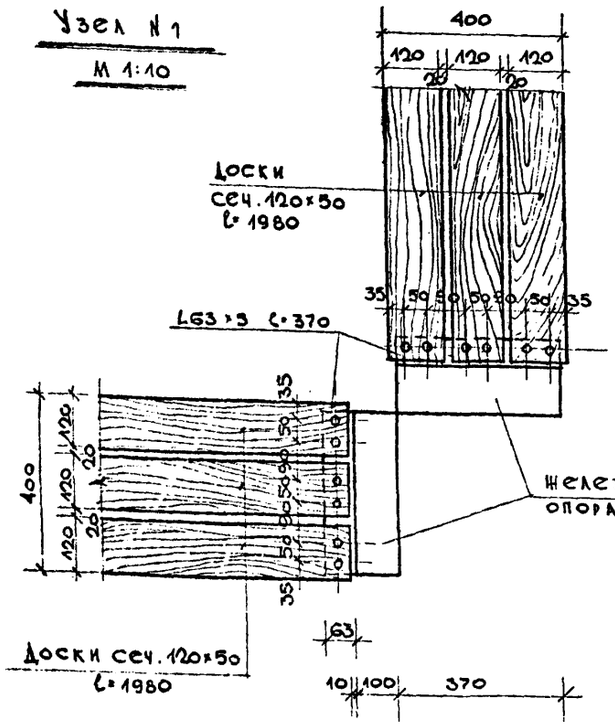

Узел №4

М 1:10

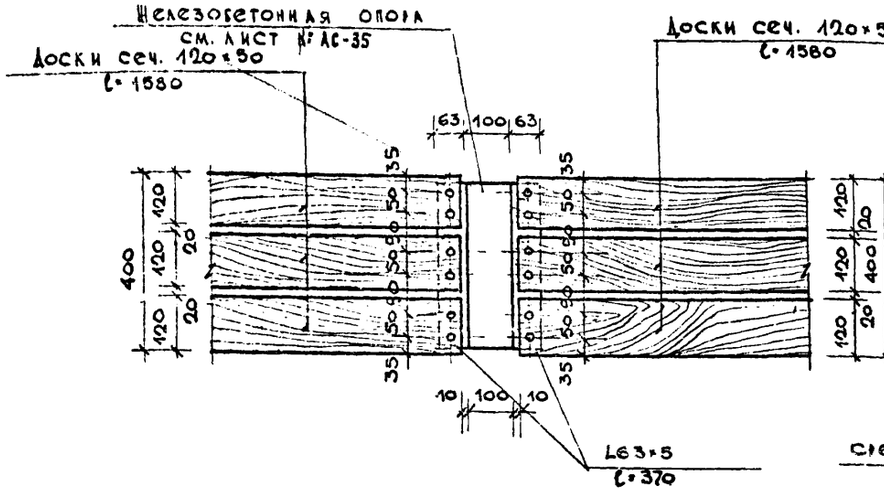

Узел "2"

М 1:5

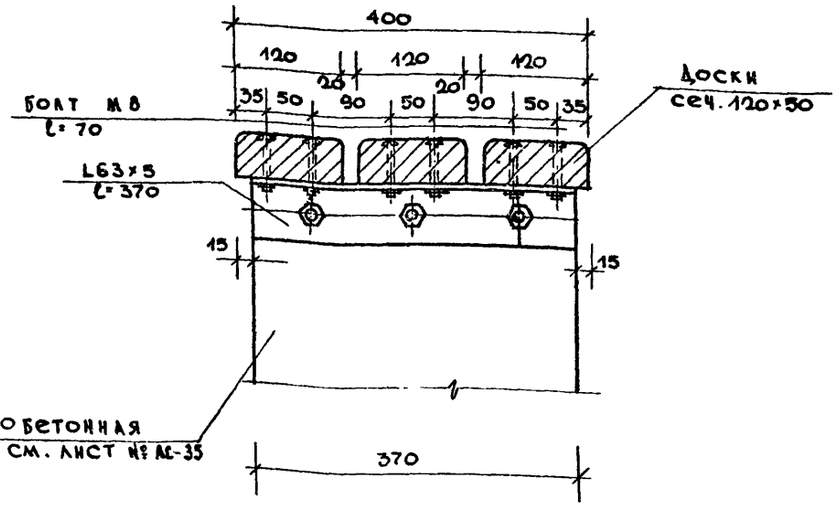

Узел "5"

М 1:5

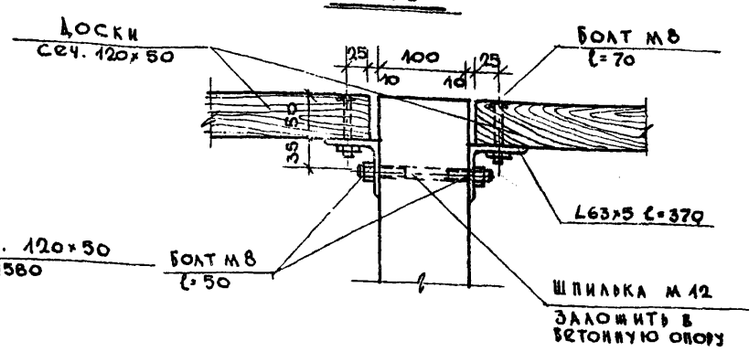

Узел №3

М 1:5

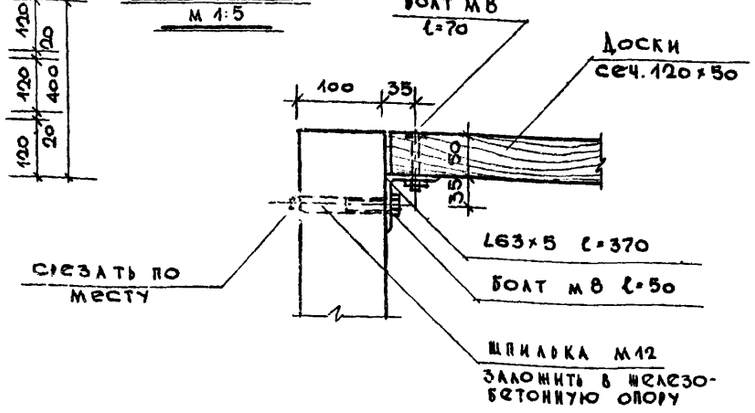

Спецификация древесины

Марка скамьи	Сечение	Длина 1 поз. мм	Кол. шт.	Общ. длина м	Об'ем м³
СО-1	Доски сеч. 120×50	1980	12	23.8	0.14
СО-2	Доски сеч. 120×50	1580	24	37.9	0.23

Спецификация металла

Марка скамьи	Сечение	Длина 1 поз. мм	Кол. шт.	Общ. длина м	Вес в кг	
					1 пм	Общий
СО-1	L63×5	370	8	3.0	4.81	14.43
СО-2	L63×5	370	16	6.0	4.81	28.86

Спецификация крепежных деталей

Марка скамьи	Сечение	Кол. шт.	Вес в кг	ГОСТ
СО-1	Болт М8	48	1.44	7803-62
	Болт М8	24	0.60	7798-62
	Гайка М8	48	0.29	5915-62
	Шпилька М12	24	2.14	
СО-2	Болт М8	96	2.88	7803-62
	Болт М8	48	1.20	7798-62
	Гайка М8	96	0.59	5915-62
	Шпилька М12	36	3.20	

Спецификация ж.б. изделий

Наименование	Размеры в мм	Расход материалов на 1 блок		Кол. шт.	
		Бетон м³	Металл кг	СО-1	СК-2
Железобетонная опора	100×370×840	0.031	2.07	8	12

Примечания:

1. План, фасад, разрез скамьи СО-1 см. лист № АС-26
2. План, фасад, разрез скамьи СО-2 см. лист № АС-27

Скамьи для детей различных возрастных групп. Скамьи "ограничители" зеленых насаждений	Скамьи "ограничители" зеленых насаждений. Тип СО-1, СО-2. Узлы №№ 1.2.3.4. Спецификации	Типовой проект 320-25	Альбом I	Лист АС-28	1967 г.

ЦНИИЭП Градостроительства г. Москва

Гл. инж. пр. Куцкий; Рук. гр. арх. Еремина; Рук. гр. инж. Азимова; Рук. мастер. Кагга; Инж. Безрукова; Конструктор Азимова; Проверил Оберина

9298-04 32

План
М 1:20

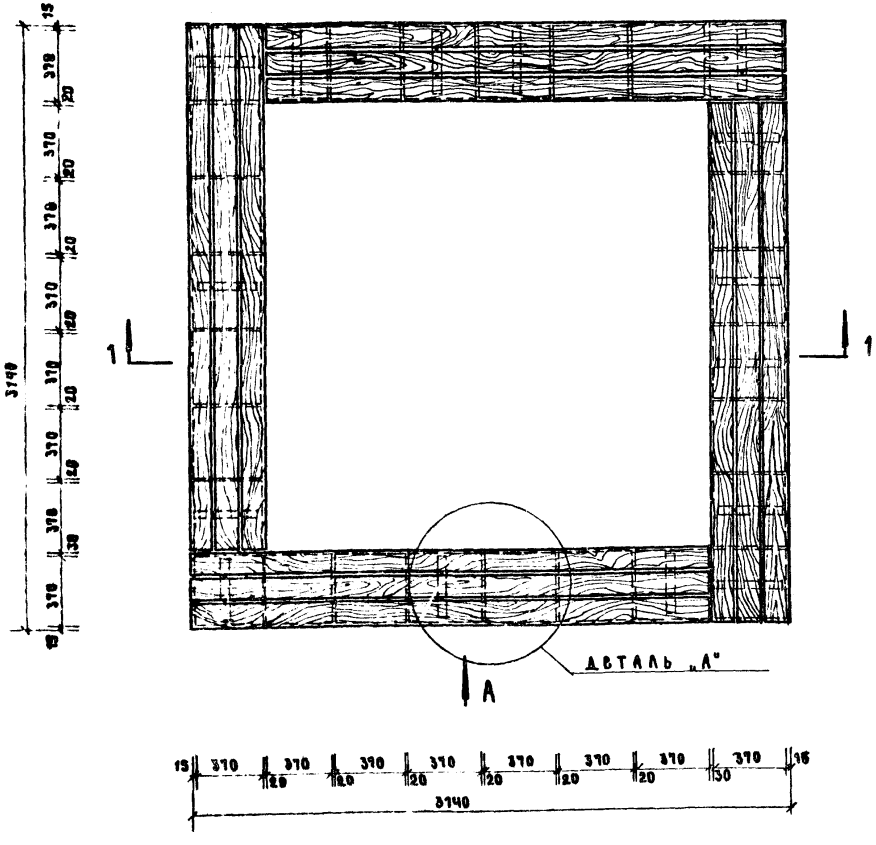

Фасад по стрелке „А"
М 1:20

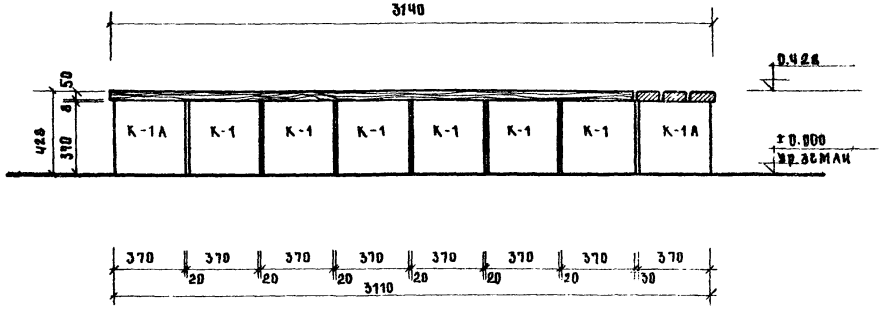

Разрез по 1-1
М 1:20

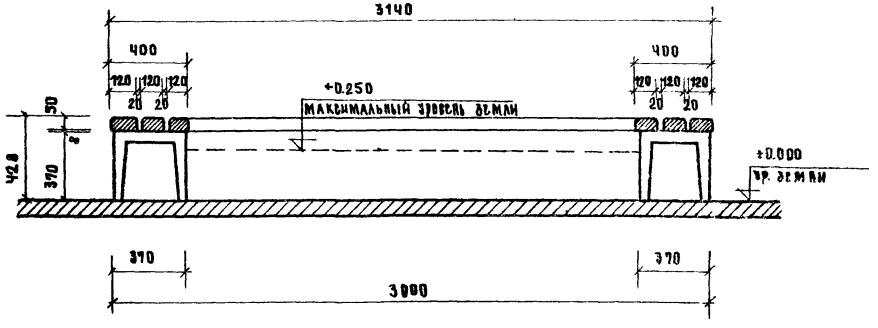

Характеристика изделия				
Марка	Дерево м³	Бетон „М-200" м³	Металл кг	Крепежные детали в кг
СВ-3	0.206	0.556	17.60	0.56

Примечания:

1. Скамьи располагаются вокруг посадок, осуществленных на „уровне земли" (на ▼±0.000) или выше на 25 см (на ▼+0.250)
2. Детали см. лист № АС-31
3. Железобетонные блоки К-1 и К-1А см. лист № АС-35

Скамьи для детей различных возрастных групп скамьи „ограничители" зеленых насаждений	Скамья „ограничитель" зеленых насаждений. Тип СО-3. План, фасад, разрез по 1-1, характеристика изделия.	Типовой проект 320-25	Альбом I	Лист АС-29	1967 г.

ЦНИИП Градостроительства г. Москва

Зам. гл. инж. | Рук. мастер. | Гл. инж. пр. | Рук. гр. арх. | Рук. гр. инж. | Самарин | Ковалев | Дьячков | Сремина | Азимова | Исполнитель | Кондратьева | Проверил | Ивановa | Азимова

План
М 1:20

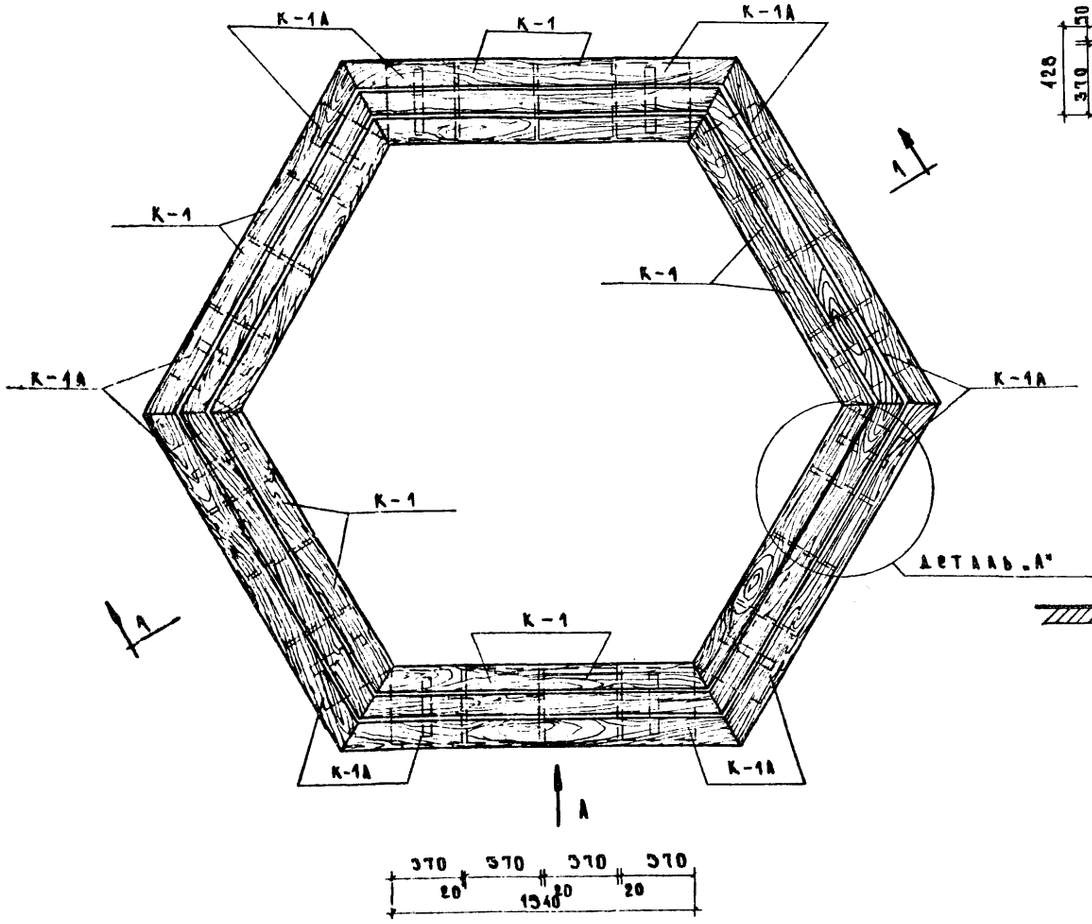

Фасад по стрелке „А"
М 1:20

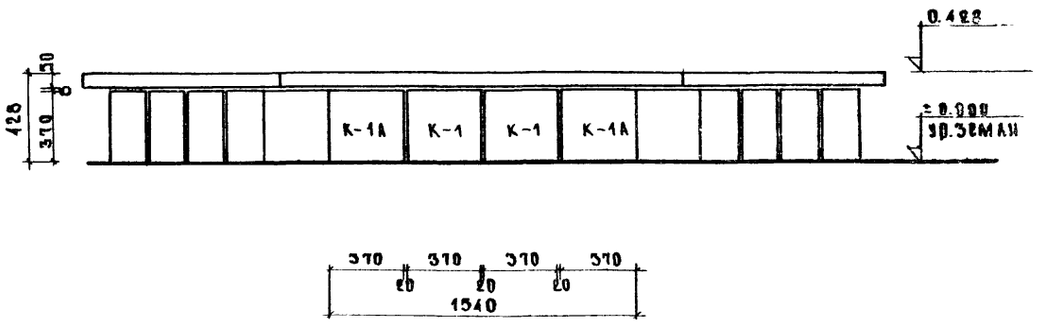

Разрез по 1-1
М 1:20

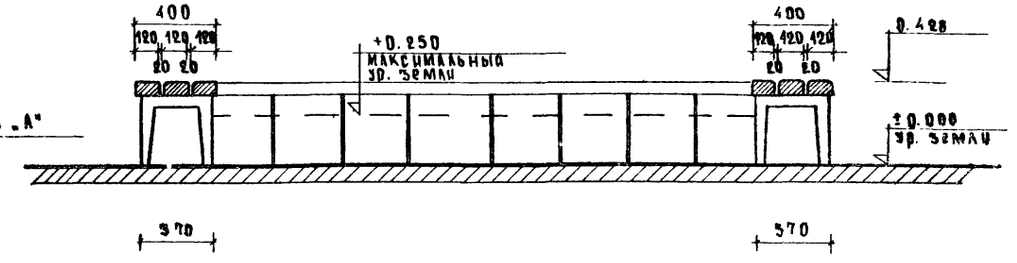

Характеристика изделия				
Марка	Дерево $м^3$	Бетон М-400 $м^3$	Металл кг	Крепежные детали в кг
СО-4	0.226	0.528	16.60	0.67

Примечания

1. Скамьи располагаются вокруг посадок, осуществленных на „уровне земли" (на ∇ ± 0.000) или выше на 25 см (на ∇ +0.250)
2. Детали см. лист № АС-31
3. Железобетонные блоки см. лист № АС-35

Скамьи для детей различных возрастных групп скамьи „ограничители" зеленых насаждений	Скамья „ограничитель" зеленых насаждений. Тип СО-4. План, фасад, разрез по 1-1, характеристика изделия.	Типовой проект 320-25	Альбом I	Лист АС-30	1987г.

Цинин Гражданстроительства г. Москва

Зам. гл. инж. Румакиз
Рук. мастер. Кузьмин
Гл. инж. пр. Данков
Рук. гр. арх. Еремина
Рук. гр. инж. Азимова

Исполнитель Кафра
Копировал Рассолова
Проверил Азимова

Деталь „А"
М 1:5

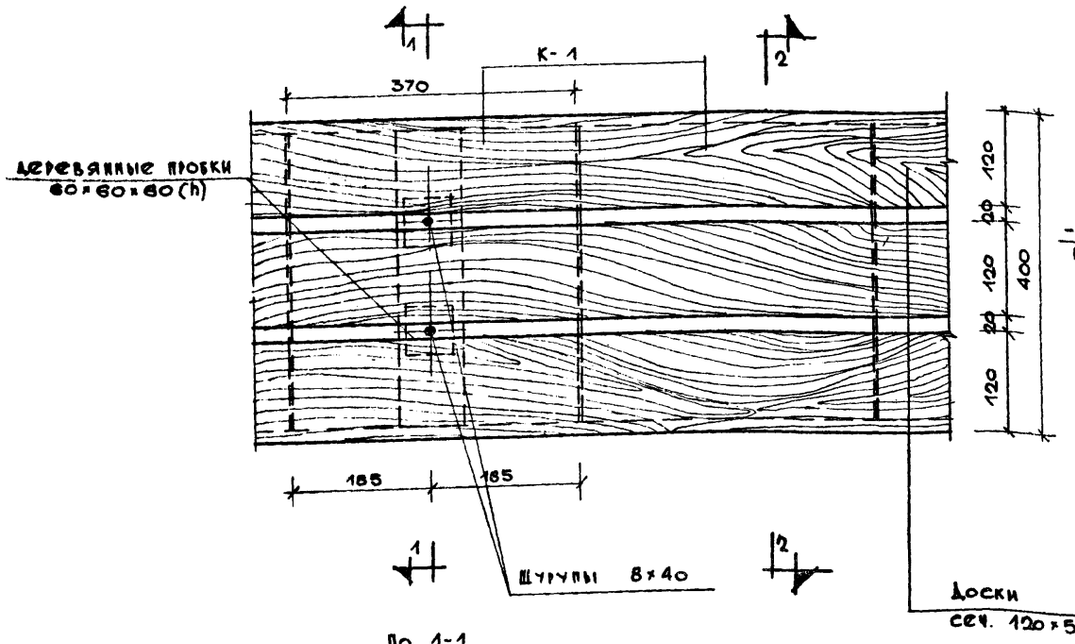

По а-а
М 1:5

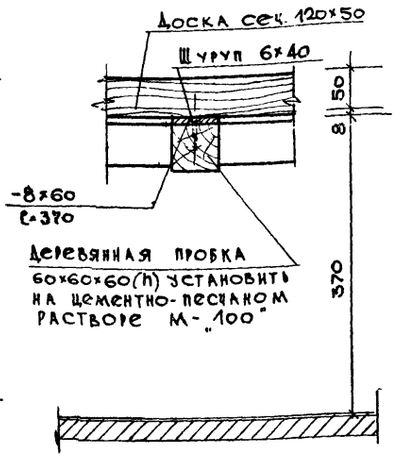

По 1-1
М 1:5

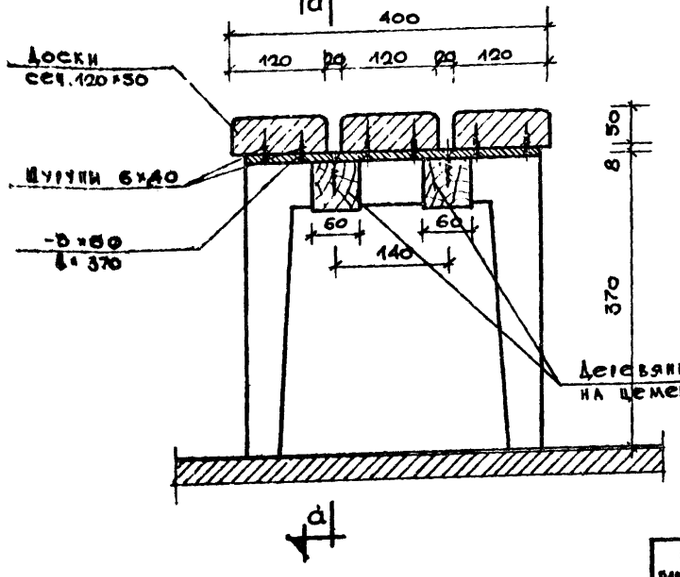

По 2-2
М 1:50

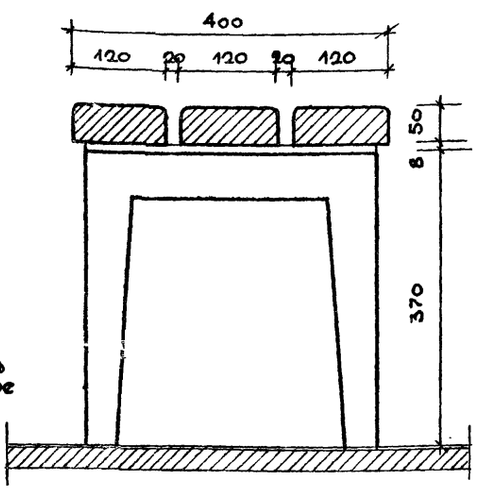

Спецификация древесины

Марка скамьи	Сечение	Длина 1 элем. мм	Кол. шт.	Общ. длина м	Объем м³
СО-3	Доска сеч. 120×50	2725	12	32.70	0.209
	Брусок 60×60	60	20	0.60	0.002
СО-4	Доска сеч 120×50	2000	18	36.00	0.216
	Брусок 60×60	60	24	1.50	0.006

Спецификация металла

Марка скамьи	Сечение мм	Кол. шт.	Вес кг	ГОСТ
СО-3	-8×60	10	14.0	103-57
СО-4	-8×60	12	16.8	103-57

Спецификация крепежных изделий

Марка скамьи	Сечение ф мм	Кол. шт.	Вес в кг	Гост
СО-3	Шуруп 6×40	80	0.56	1145-60
СО-4	Шуруп 6×40	96	0.67	1145-60

Спецификация ж.б. изделий

Марка	Размеры в мм	Расход материала на 1 блок: Бетон М-400	Расход материала на 1 блок: Металл кг	Кол. шт: СК-3	Кол. шт: СК-4
К-1	370×370×60	0.019	0.6	24	12
К-1А	370×370×60	0.025	0.8	4	12

Примечания:

1. План, фасад и разрез скамьи СО-3 см. лист № АС-29
2. План, фасад и разрез скамьи СО-4 см. лист № АС-30

ЦНИИП Градостроительства г. Москва	Скамьи для детей различных возрастных групп. Скамьи „ограничитель" зеленых насаждений	Скамьи „ограничитель" зеленых насаждений. Тип СО-3, СО-4. Деталь „А". Сечения. Спецификации.	Типовой проект 320-25	Альбом I	Лист АС-31	1967 г.

Гл. инж. проекта Некрасова; Гл. архитектор проекта Азимова; Рук. мастер. гр. Колотова; Гл. инж. пр. Проверил; Рук. гр. арх. Адамов; Рук. гр. инж. Семина; Рук. гр. инж. Азимова

План
М 1:20

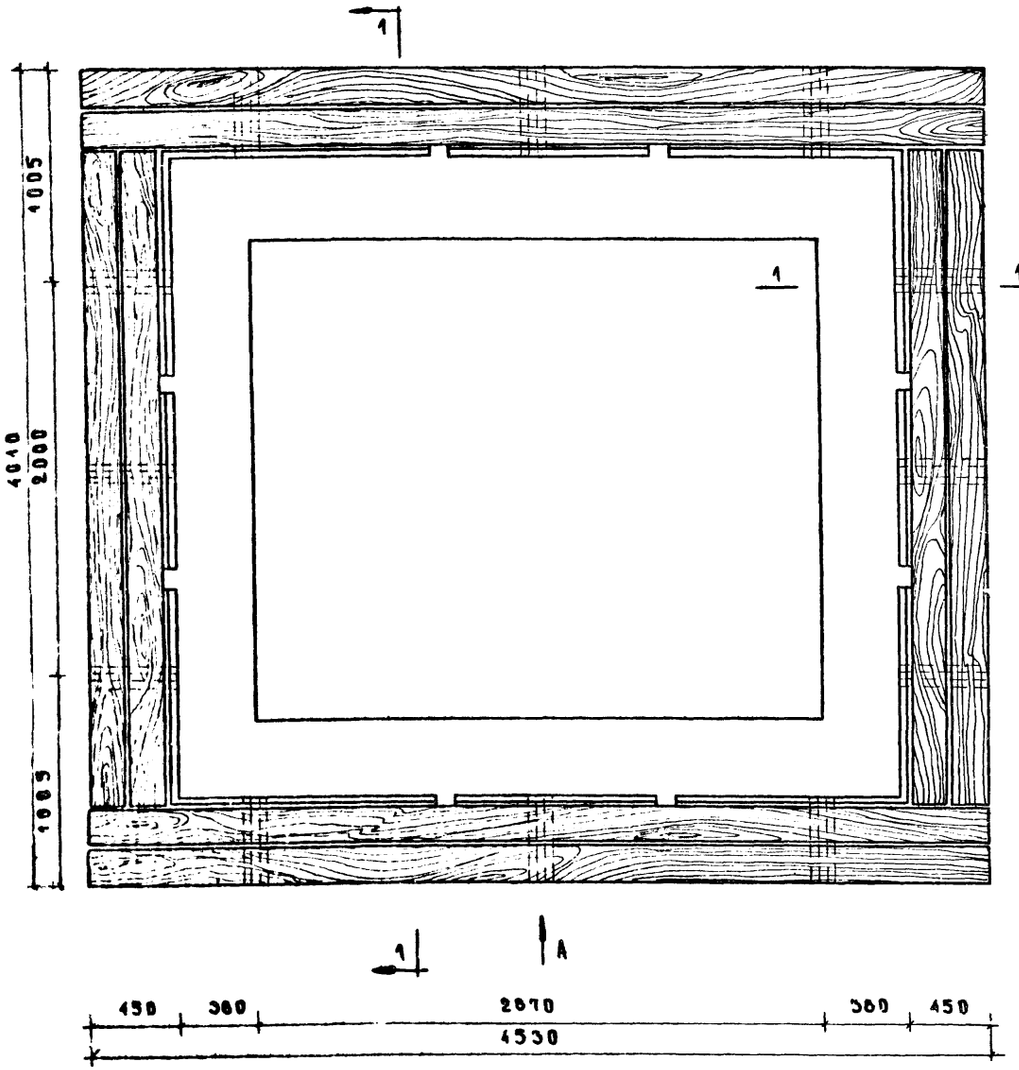

Фасад по стрелке „А"
М 1:20

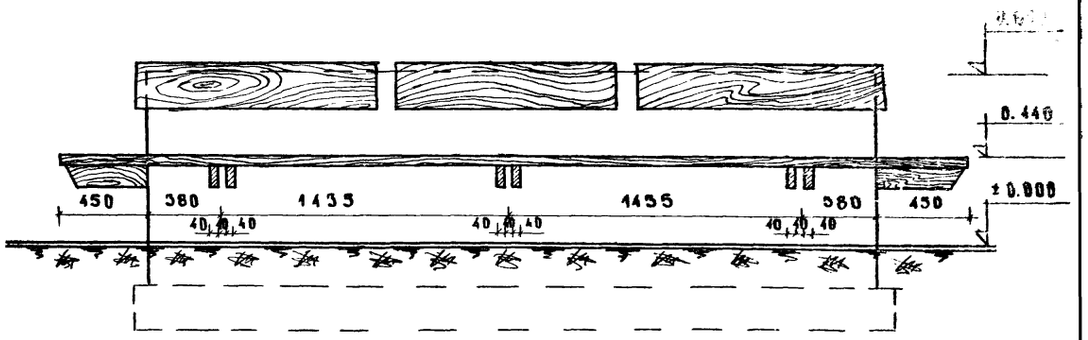

Разрез по 1-1
М 1:20

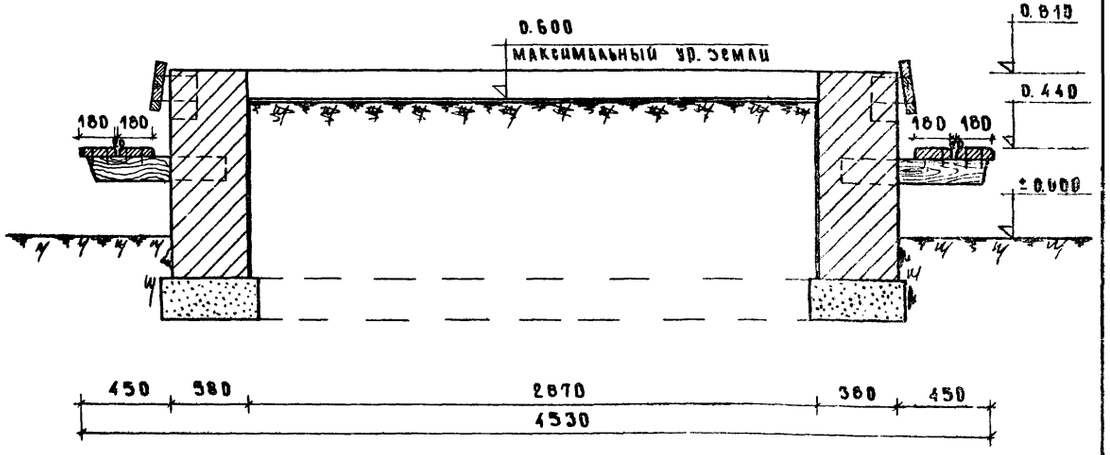

Характеристика изделия				
Марка	Дерево м³	Кирпич штук	Металл кг	Крепежные детали в кг
СК-5	0.49	477	1.40	0.96

Примечания.
1. Стены скамьи СК-5 выполняются из красного кирпича с расшивкой швов на растворе марки „50"
2. Сечение 1-1 см. лист № АС-34

Скамьи для детей различных возрастных групп скамьи „ограничители" зеленых насаждений	Скамья „ограничитель" зеленых насаждений. Тип СВ-5	Типовой проект	Альбом	Лист	
	План, фасад, разрез по 1-1, характеристика изделия.	320-25	I	АС-32	1967г.

ЦНИИП Градостроительства г. Москва

Рук. мастер. Гл. инж. пр. Рук. гр. арх. Рук. гр. инж. Семенов Луцкий Данков Еремина Азимова

Исполнит. Копировал Проверил Карра Иванова Азимова

План
м 1:20

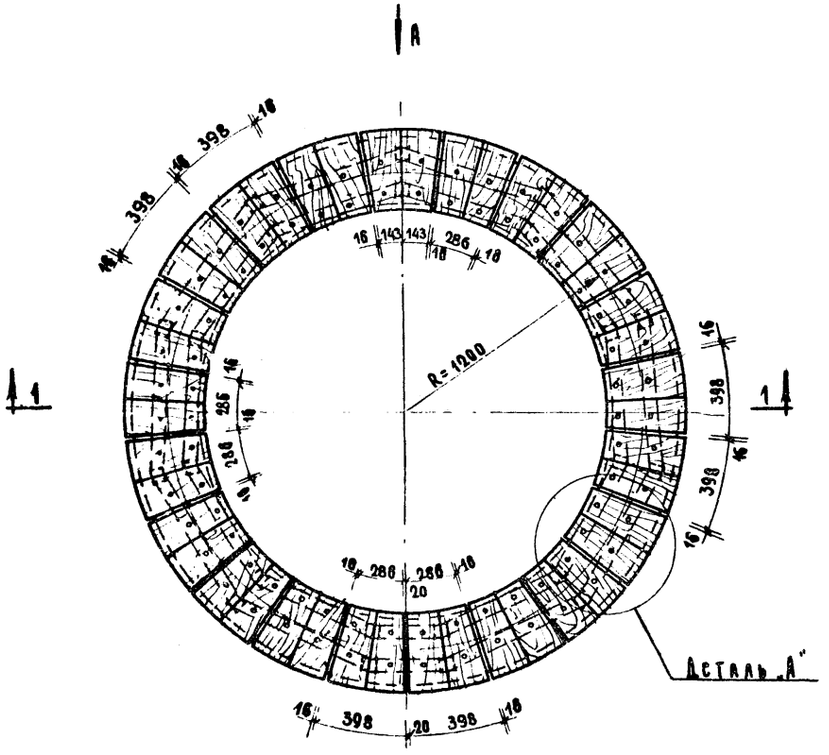

Фасад по стрелке А
м 1:20

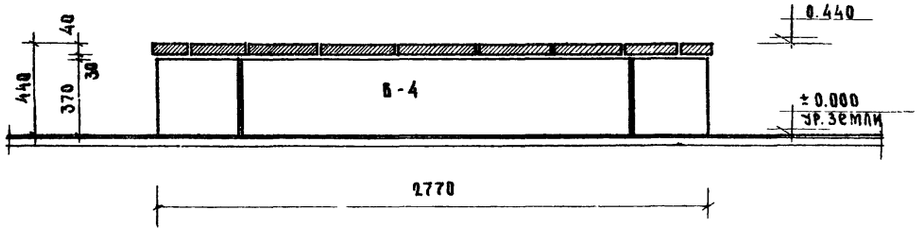

Разрез по 1-1
м 1:20

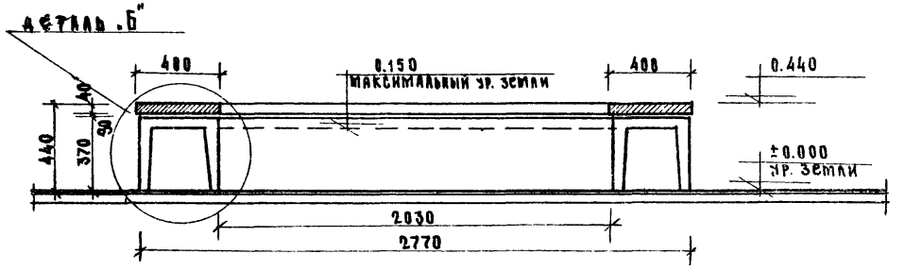

Примечания:

Детали „А" и „Б" см. лист АС-34

Характеристика скамьи					
Габариты скамьи в мм.			Расход материала		
Высота сиденья	Глубина сиденья	Диаметр скамьи	Бетон м³	Древесина м³	Металл и крепежн. детали, кг.
430	400	2800	0.38	1.38	1.31

Скамьи для детей различных возрастных групп. Скамьи „ограничители" зеленых насаждений	Скамья „ограничитель" зеленых насаждений. Тип СО-6. План, фасад, разрез по 1-1, характеристика скамьи.	Типовой проект 320-25	Альбом I	Лист АС-33	1967г.

ЦНИИЭП Градостроительства г. Москва

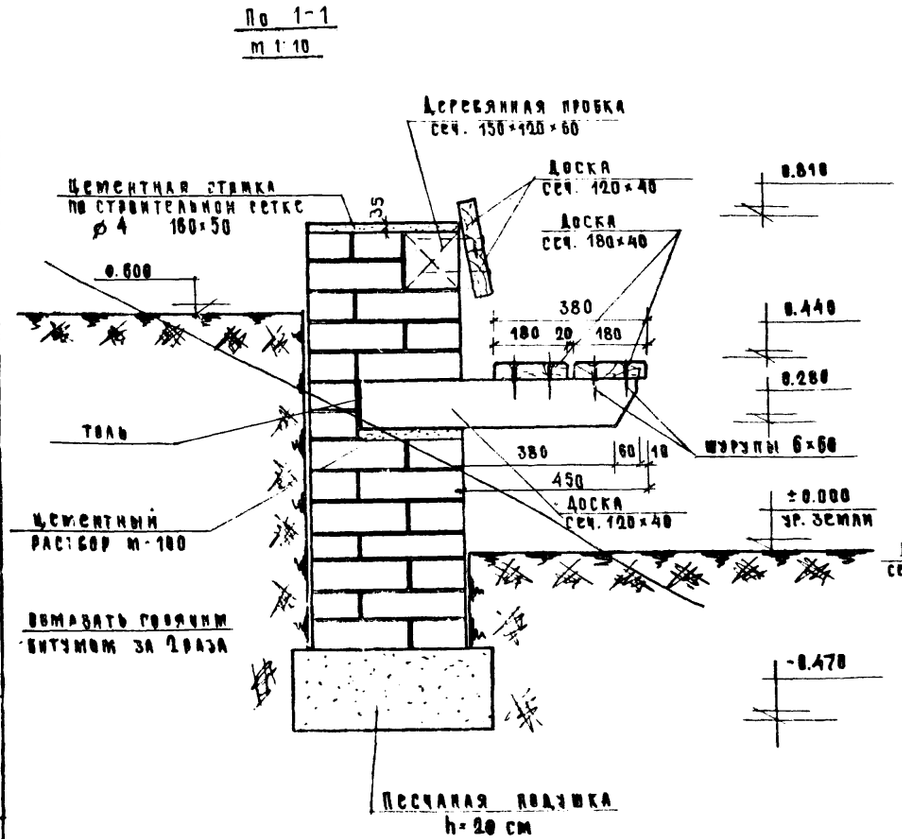

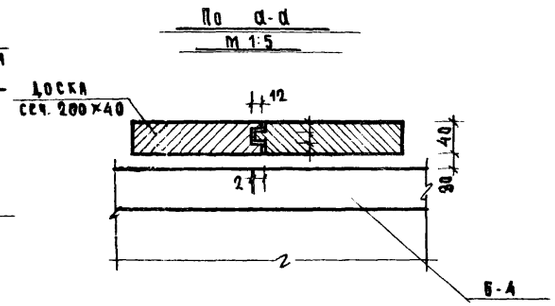

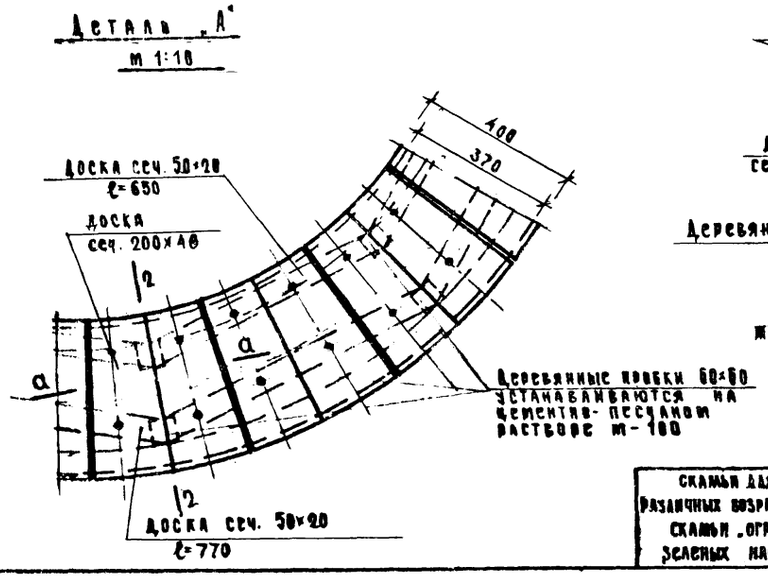

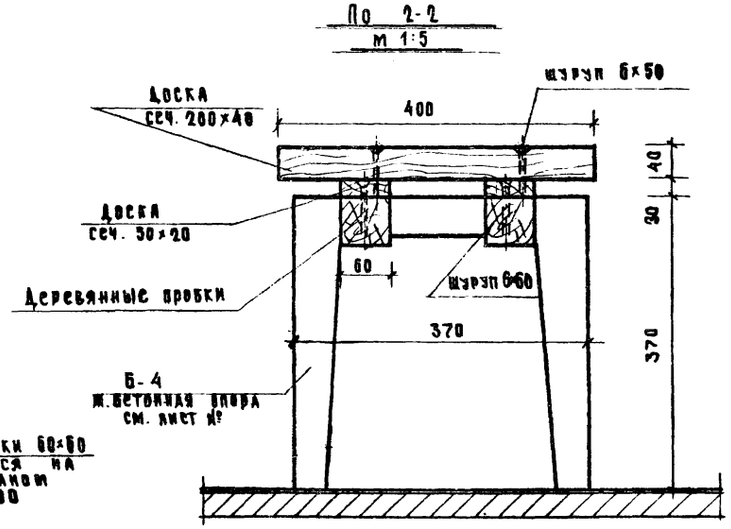

Спецификация ж.б. изделий					
Тип скамьи	Марка изделия	Кол-во изд.	Объем бетона 1 изделия	Объем бетона общий	Примечания
СО-6	Б-4	4	0.093	0.38	

Спецификация материалов				
Тип скамьи	Наименование материала	Объем $м^3$	Кол. шт.	Площ. $м^2$
СО-5	Кирпичная кладка	12.57		
	Песчаная подушка	2.40		
	Строительная сетка			11.90

Спецификация древесины					
Тип скамьи	Сечение	Длина 1 элем. мм	Кол. шт.	Общая длина м	Объем $м^3$
СО-5	Доска сеч. 180×40			31.20	0.220
	Доска сеч. 120×40	3400	8	29.60	0.150
	Брусок сеч. 120×60	150	32	4.80	0.034
	Доска сеч. 120×40	690	24	16.56	0.083
СО-6	Доска сеч. 200×40	400	42	16.80	1.368
	Доска сеч. 50×20	650	11	7.15	0.0072
	Доска сеч. 50×20	770	11	8.47	0.0085
	Брусок сеч. 60×60	60	22	1.32	0,005

Спецификация крепежных деталей				
Тип скамьи	Сечение	Кол. шт.	Вес кг	ГОСТ
СО-5	Шуруп 6×60	96	0.96	1145-80
СО-6	Шуруп 6×60	44	0.47	1145-80
	Шуруп 6×50	84	0.84	1144-80

Примечания:

1. План, фасад, разрез скамьи СО-5 см. лист № АС-32
2. План, фасад, разрез скамьи СО-6 см. лист № АС-33

Скамьи для детей различных возрастных групп скамьи „ограничители" зеленых насаждений	Скамьи „ограничители" зеленых насаждений. Тип СО-5, СО-6. Деталь „А", разрезы по 1-1, 2-2, сечение по а-а, спецификации	Типовой проект 320-25	Альбом I	Лист АС-34	1987г.

Жел.бетонная опора

М 1:10

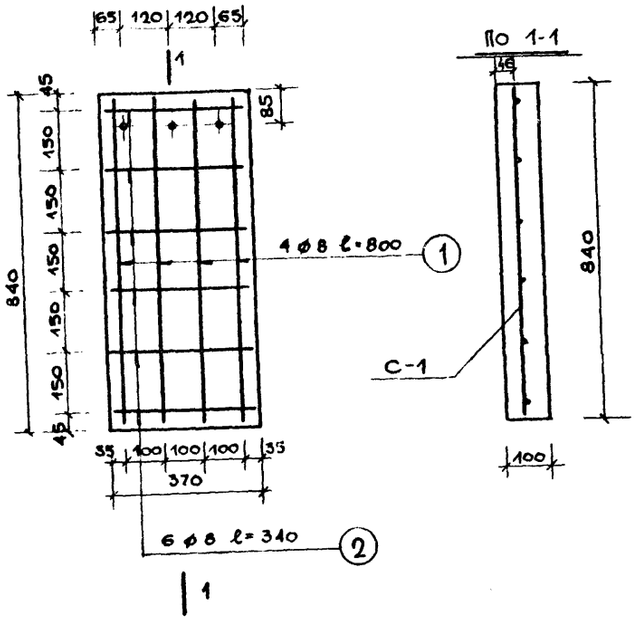

К-1

М 1:10

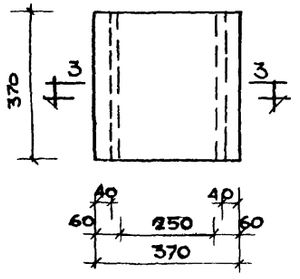

К-1А

М 1:10

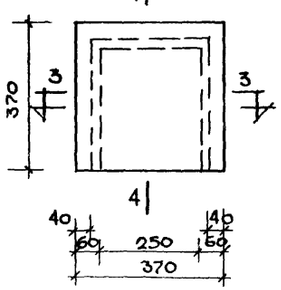

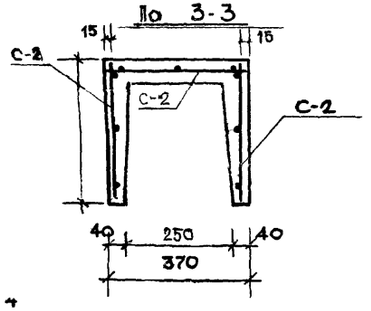

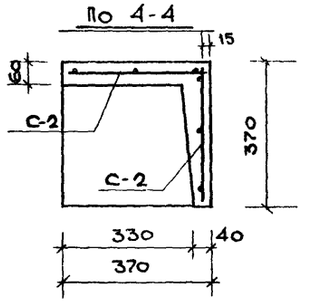

Спецификация арматуры								
Наимен. изделия	N N поз.	ф мм	Марка стали	Длина поз. мм	Кол. шт	Общ. длина м	Вес поз кг.	Вес сетки кг.
С-1	1	8	А-1	800	4	3,20	1.26	2.07
	2	8	А-1	340	6	2.04	0.81	
С-2	3	4	А-1	340	6	2.04	0.20	0.20
С-3	4	4	А-1	1540	3	4.62	0.45	0.75
	5	4	А-1	340	9	3.06	0.30	
С-4	6	4	А-1	2180	3	6.54	0.64	1.04
	7	4	А-1	340	12	4.08	0.40	

С-2

М 1:10

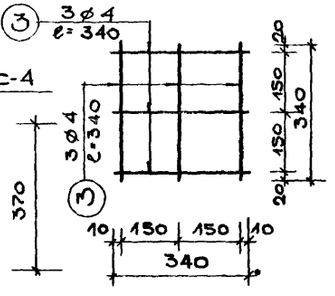

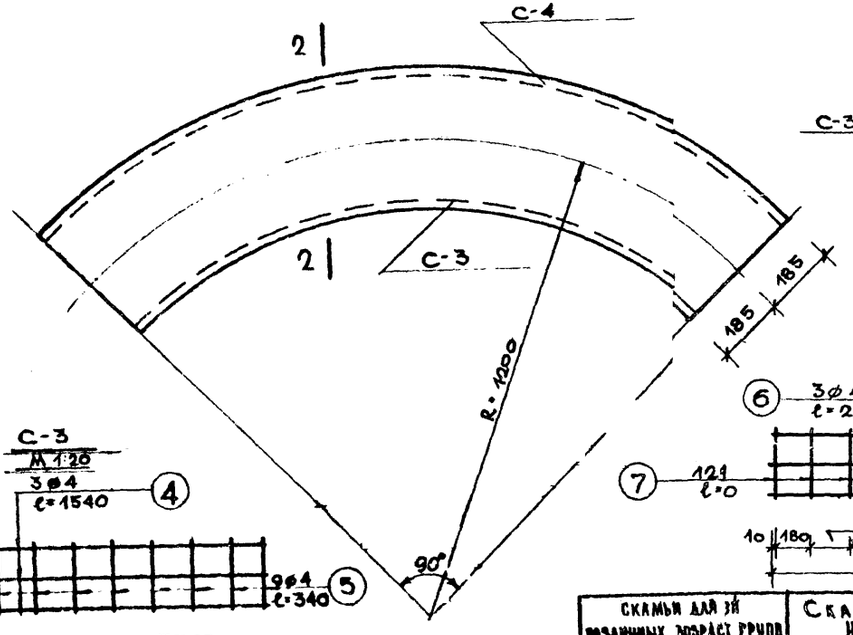

По 2-2

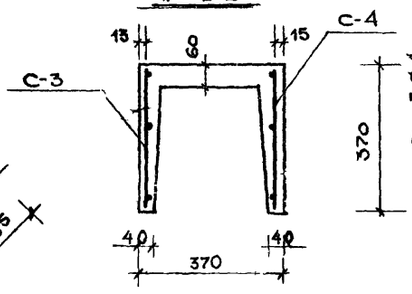

С-4

М 1:10

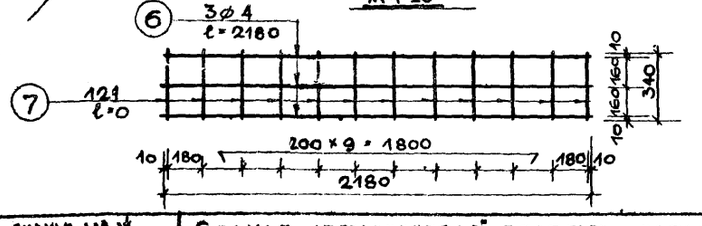

Характеристика изделия					
Наименование изделия	Марка бетона	Расход материала			Вес кг
		Бетон м³	Ар-ра кг	Расход арматуры на 1 м³ бетона	
Железобет. опора	200	0.031	2.07	69.0	
К-1	не ниже 400	0.019	0.6	31.6	48
К-1А	не ниже 400	0.025	0.8	35.0	62
Б-4	200	0.053	1.8	34.0	134

С-3

М 1:20

Примечания:

1. Сетки варить в соответствии с инструкцией ТУ 73-56.

Гипростроммаш Госстроя СССР	Скамьи для зрителей рядовых трибун. Возраст группы скамьи "ограждение" зеленых насаждений	Скамьи ограничителя зеленых насаждений. Железобетонная опора, железобетонные камни К-1; К-1А; Б-4	Типовой проект 320-25	Альбом I	Лист АС-35	1967г.

gost.e-ecolog.ru