ТИПОВЫЕ ПРОЕКТНЫЕ РЕШЕНИЯ

320-063.84

ОТДЕЛЬНОСТОЯЩИЕ РЕКЛАМНЫЕ УСТАНОВКИ ДЛЯ КИНОТЕАТРОВ

АЛЬБОМ I

АРХИТЕКТУРНО-СТРОИТЕЛЬНАЯ ЧАСТЬ

Инв.№ 19460-01

gost.e-ecolog.ru

ТИПОВЫЕ ПРОЕКТНЫЕ РЕШЕНИЯ

320-063.84

ОТДЕЛЬНОСТОЯЩИЕ РЕКЛАМНЫЕ УСТАНОВКИ ДЛЯ КИНОТЕАТРОВ

АЛЬБОМ I

СОСТАВ ПРОЕКТА

АЛЬБОМ I Архитектурно-строительная часть
АЛЬБОМ II Заводские изделия
АЛЬБОМ III Сметы
АЛЬБОМ IV Ведомости потребности в материалах

РАЗРАБОТАН
ЦНИИП ГРАДОСТРОИТЕЛЬСТВА
Главный инженер проектного отделения Максимов Ю.Н.
Главный инженер проекта Алексеева Л.А.

Технический проект утвержден Госгражданстроем приказ № 36 от 8 февр. 1982г.
Рабочие чертежи введены в действие ЦНИИП градостроительства приказ № 131 от 1 апреля 1984г.

				ПРИВЯЗАН	
ИНВ. №					

320-063.84 Типовые проектные решения Альбом I

Ведомость рабочих чертежей

Лист	Наименование	Примечание
	Общие указания	
АР-1	Рекламная установка тип 1	
	Фасады „А", „Б", „В" План. Сечения 1-1, 2-2, 3-3	
АР-2	Рекламная установка тип 2.	
	Фасады „А", „Б", „В" План Сечения 1-1, 2-2, 3-3	
АР-3	Рекламная установка тип 3.	
	Фасады „А", „Б", „В" План Сечения 1-1, 2-2, 3-3.	
АР-4	Рекламная установка тип 4	
	Фасады „А", „Б", „В" План Сечения 1-1, 2-2, 3-3	
АР-5	Рекламная установка тип 5	
	Фасады „А", „Б" План	
АР-6	Рекламная установка тип 5	
	Сечения 1-1, 2-2, 3-3	
АР-7	Рекламная установка тип 6.	
	Фасады „А", „Б" План.	
АР-8	Рекламная установка тип 6.	
	Фасад „В". Сечения 1-1, 2-2, 3-3	
АР-9	Рекламная установка тип 7.	
	Фасады „А", „Б". План	
АР-10	Рекламная установка тип 7.	
	Фасад „В". Сечения 1-1, 2-2, 3-3	
АР-11	Рекламные установки тип 1÷7	
	Разбивка светового табло	
АС-1	Рекламная установка тип 1 Схема расположения	
АС-4	Рекламная установка тип 2 Схема расположения.	
АС-5	Рекламная установка тип 3. Схема расположения	
АС-8	Рекламная установка тип 4 Схема расположения	
АС-9	Рекламная установка тип 5. Схема расположения.	
АС-12	Рекламная установка тип 6 Схема расположения.	

Ведомость рабочих чертежей (продолжение)

Лист	Наименование	Примечание
АС-13	Рекламная установка тип 7. Схема расположения.	
АС-14	Рекламные установки тип 1÷7.	
	Узлы I, II, III, IV, V, VI. Сечение А-А.	
АС-15	Рекламные установки тип 1÷7	
	Узлы IV, V, VI, VII, VIII	
ЭО-1	Рекламная установка тип 1. Электроосвещение.	
ЭО-2	Рекламная установка тип 2. Электроосвещение.	
ЭО-3	Рекламная установка тип 3. Электроосвещение	
ЭО-4	Рекламная установка тип 4. Электроосвещение.	
ЭО-5	Рекламная установка тип 5 Электроосвещение	
ЭО-6	Рекламная установка тип 6 Электроосвещение.	
ЭО-7	Рекламная установка тип 7. Электроосвещение.	
ЭО-8	Рекламные установки тип 1÷7.	
	Электроосвещение Узлы „А", „Б", „В" Схема подключения.	

Инв. № подл. | Подпись и дата | Взам. инв. №

Инв. №

Привязан

320-063.84 ОД

Отдельностоящие рекламные установки для кинотеатров

Стадия	Лист	Листов
Р	1	2

Общие данные

Ведомость рабочих чертежей

ЦНИИП градостроительства

Рук. гр.	Горелик	
ГИП	Алексеева	
Гл. инж.	Железняк	
Рук. маст.	Овчинников	

Копировал

Формат А2

Ведомость спецификаций

Лист	Наименование	Примечание
АС-2	Спецификация к схеме расположения рекламной установки тип 2.	
АС-3	Спецификация к схеме расположения рекламной установки тип 3.	
АС-6	Спецификация к схеме расположения рекламной установки тип 4.	
АС-7	Спецификация к схеме расположения рекламной установки тип 5.	
АС-10	Спецификация к рекламной установке тип 6.	
АС-11	Спецификация к рекламной установке тип 7.	

Ведомость прилагаемых документов

Обозначение	Наименование	Примечание
СО-1	Спецификация оборудования к рекламной установке тип 1.	
СО-2	Спецификация оборудования к рекламной установке тип 2.	
СО-3	Спецификация оборудования к рекламной установке тип 3.	
СО-4	Спецификация оборудования к рекламной установке тип 4	

Ведомость прилагаемых документов (окончание)

Обозначение	Наименование	Примечание
СО-5	Спецификация оборудования к рекламной установке тип 5.	
СО-6	Спецификация оборудования к рекламной установке тип 6.	
СО-7	Спецификация оборудования к рекламной установке тип 7.	

Инв. № подл. | Подпись и дата | Взам. инв. №

Привязан

Инв. №

Рук. гр.	Горелик	
Гип.	Алексеева	
Гл. инж.	Железняк	
Рук. маст.	Овчинников	

320-063.84 ОА

Отдельностоящие рекламные установки для кинотеатров

Общие данные

Стадия	Лист	Листов
Р	2	

Ведомость спецификаций. Ведомость прилагаемых документов.

ЦНИИП градостроительства

Копировал:

Формат А2 19460-01

Общие указания

Типовой проект отдельностоящих рекламных установок для кинотеатров разработан ЦНИИП градостроительства на основании задания на проектирование, выданного Государственным комитетом по гражданскому строительству и архитектуре при Госстрое СССР, утвержденного 12 сентября 1980 г. и заключения о проекте Управления планировки и застройки городов Госгражданстроя от 8 февраля 1982 г. Проект согласован с Госкино СССР (согласование № ВФ-05-2925 от 14 декабря 1981 г).

Области применения типового проекта – города и посёлки городского типа. Рекламные установки предназначены для размещения на территории, прилегающей к кинотеатру.

В рабочей документации разработаны 7 типов установок:

Установки типов 1,3,6 – односторонние;

Установки типов 2,4,7 – двухсторонние;

Установка тип 5 – четырехсторонняя (с круговым обзором).

При выборе типов рекламных установок для привязки должны быть учтены: габариты кинотеатра и количество просмотровых залов. Площадь территории перед кинотеатром и местоположение установок на ней должны обеспечивать хороший обзор рекламы.

Архитектурное решение.

Рекламные установки запроектированы в виде рам, размещенных на постаментах. Плоскости рам расположены под углом друг другу и развиты вперед, в сторону главного фасада.

Сечение рамы позволяет разместить внутри неё, по периметру, лампы накаливания для освещения рекламы в вечернее время. Этими же лампами подсвечиваются световые табло с рекламными вывесками.

Световые табло с рекламными вывесками выполняются путём просечки в передних плоскостях боковых и верхних элементов рам слов „Сегодня," „Скоро", „Кино", „Сегодня на экране" и „Скоро на экране".

В отверстия от просечки укрепляются буквы, изготовленные из блочного акрилата молочного цвета. Рельеф букв позволяет прочесть надпись и в дневное время, когда подсвет отключен.

Выбранное решение рекламных вывесок, помимо информационного назначения, создает на фасаде рам орнаментальность. В случае необходимости, по усмотрению автора привязки, возможен вариант изготовления установок без табло и вывесок, т.е с глухими поверхностями передних плоскостей рам. Рекламный щит-фанерный на деревянном каркасе. Его размер 1,7 м × 1,7 м. В зависимости от типа установки, щиты навешиваются по одному, по два или по три щита в ряд. Положение щитов относительно рамы (в заглублении) защищает их от атмосферных осадков.

Отделка.

Рамы установок окрашиваются дымчатой эмалью ПФ-115 по грунтованной поверхности. Перед грунтовкой поверхности прошпаклевать и зачистить.

Ж.б. постаменты окрашиваются перхлорвиниловым составом.

Рецептура окраски (в весовых частях):

Крон лимонный – 8
Умбра сырая – 3
Белила цинковые – 89.

В качестве связующего состава применять перхлорвиниловый лак 5%-ой концентрации.

Поверхности постамента под покраску подготовить:

1. Очистить стальными щетками при смачивании водой.
2. Окрасить лаковым составом вручную за 1 раз.

Окраска производится при помощи краскопульта.

Конструктивные решения. *

Фундаментные плиты запроектированы из бетона М.200 и укладываются на уплотненное щебнем основание. Ж.б. постаменты из бетона М 200 укрепляются на фундаментных плитах посредством сварки закладных деталей. Армирование ж.б. элементов осуществляется сварными сетками. Металлическая рама устанавливается на постаменты и связывается с ними через соединительные уголки и закладные детали на сварке.

Обшивка рам (ОМ) запроектирована из стальных листов толщиной 0,8 мм. Приварка листов обшивки к несущим конструкциям рамы и поперечным ребрам жесткости осуществляется посредством ручной электродуговой сварки в углекислом газе плавящимся электродом по ГОСТ 5264-80.

Рекламные щиты выполняются из деревянного каркаса и фанеры повышенной водостойкости, склеенной клеями типа фенолформальдегидных. После монтажа установки щиты закрепляются шплинтами. Шплинтами крепятся и буквы рекламной вывески.

Все работы выполнять в соответствии со СНИП III-9-74; III-16-80; III-18-75.

Электрическое освещение.

Питание сети освещения рекламных установок осуществляется от щита освещения кинотеатра. Марка, сечение и количество питающего кабеля определяется при привязке проекта.

Для заземления корпуса рекламной установки и электроаппаратуры нулевую жилу питающего кабеля присоединить к болту заземления.

Рекомендации по привязке.

В целях улучшения эстетического восприятия рекламных установок, при привязке их на территории перед кинотеатром, рекомендуется: мощение площадки выполнять из бетонных тротуарных плит. Возможно применение асфальтового покрытия, а так же размещение установок на газонах.

В последнем случае следует предусмотреть удобный доступ для эксплуатации рекламных установок.

* Для избежания застоя воды внутри нижней части рамы следует высверлить дополнительные отверстия между ребрами жесткости по месту (после монтажа).

Типовой проект разработан в соответствии с действующими нормами и правилами и предусматривает мероприятия обеспечивающие пожарную безопасность.

Главный инженер проекта /Алексеева/

Рук. гр. арх	Горелик	
Гл. инж. пр.	Алексеева	
Гл. инж.	Железняк	
Рук. маст.	Овчинников	

Общие указания

320-063.84

Стадия	Лист	Листов
Р		1

ЦНИИПградостроительства

Привязан

Инв. №

Инв. № подл. | Подпись и дата | Взам. инв. №

Копировал

Формат 12

19460-01

Типовые проектные конструкции 320-063.84 Альбом I

ФАСАД „А"

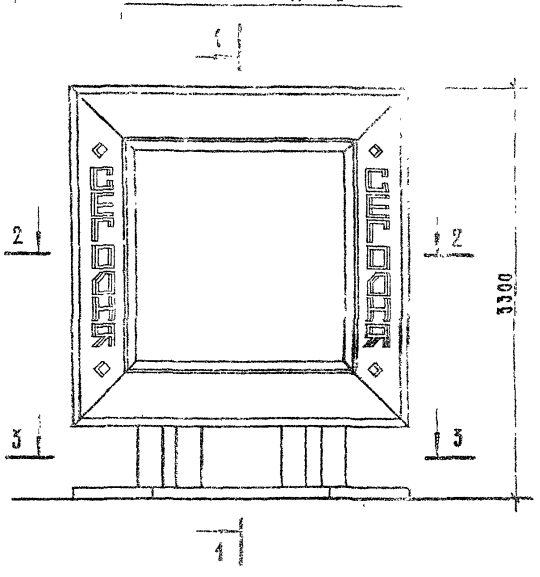

ФАСАД „Б"

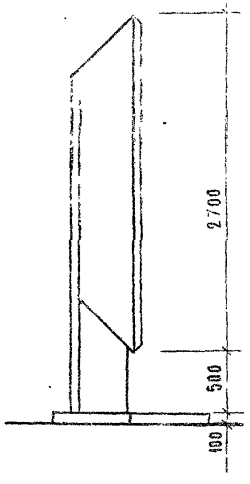

ФАСАД „В"

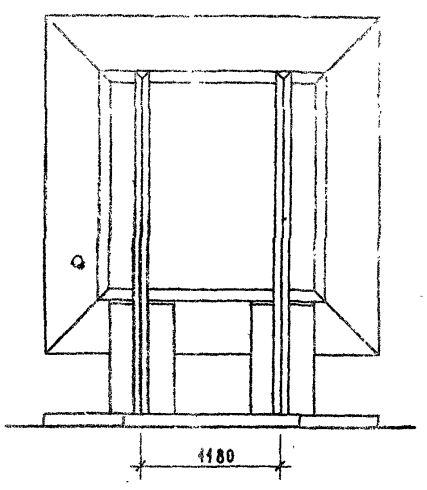

1-1

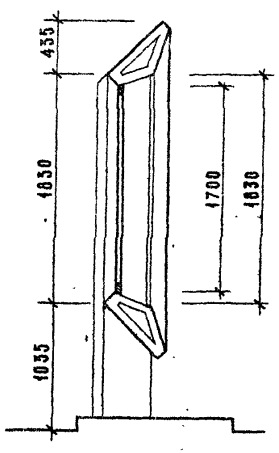

ПЛАН

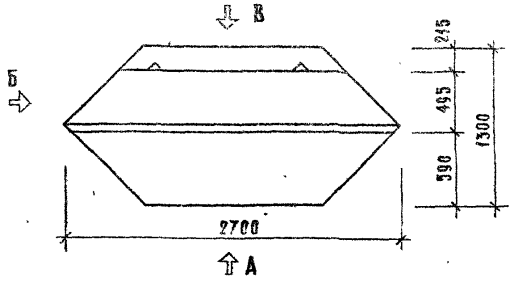

3 - 3

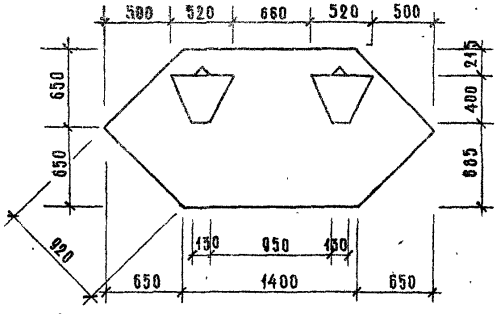

2 - 2

(ПОСТАМЕНТ УСЛОВНО НЕ ПОКАЗАН)

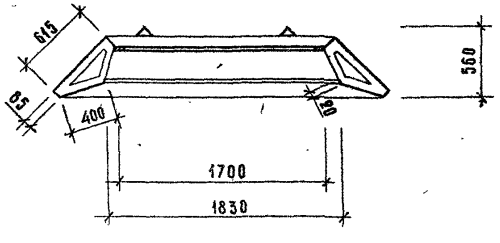

ПРИМЕЧАНИЕ:

1. На 1-1 и 2-2 буквы светового табло условно не показаны.
2. Разбивку светового табло см. лист АР-11

Привязан			
Инв. №			

Исполн.	Штромберг	
Рук. гр. арх	Горелик	
Гл. инж. пр.	Алексеева	
Гл. инж.	Железняк	
Рук. маст.	Овчинников	

320-063.84 АР-1

Отдельностоящие рекламные установки для кинотеатров

Рекламная установка тип 1

Стадия	Лист	Листов
Р		1

Фасады „А", „Б", „В". План. Сечения 1-1, 2-2, 3-3.

ЦНИИП градостроительства

Инв. № подл. | Подпись и дата | Взам. инв. №

320-063.84
Типовые проектные решения Альбом I

ФАСАД „А"

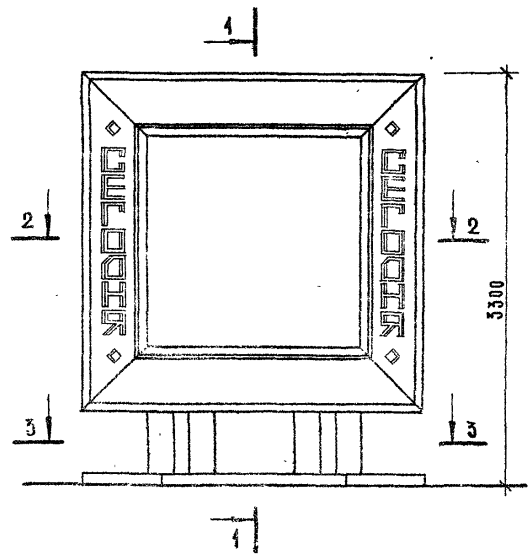

ФАСАД „В"

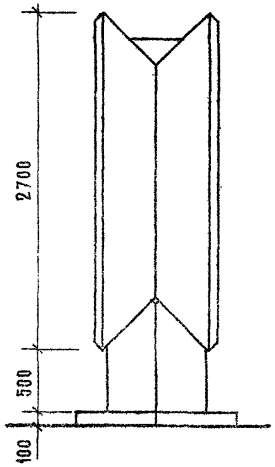

ФАСАД „Б"

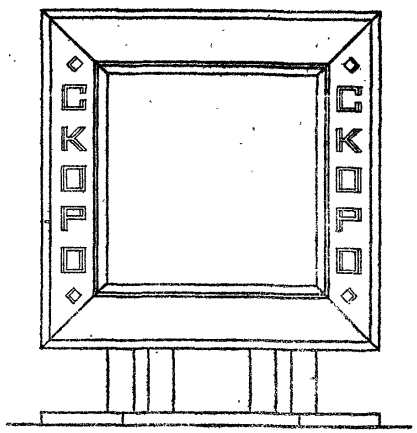

1-1

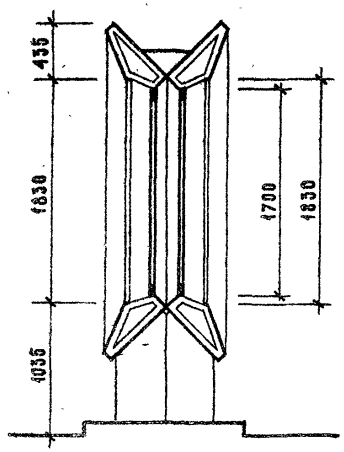

ПЛАН

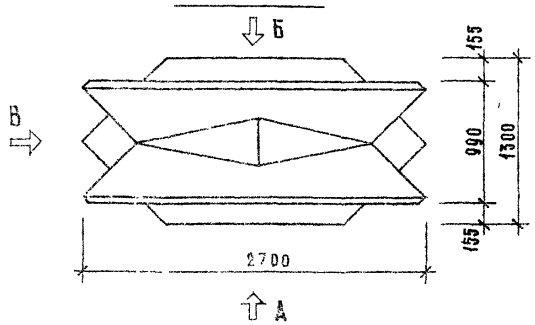

3 - 3

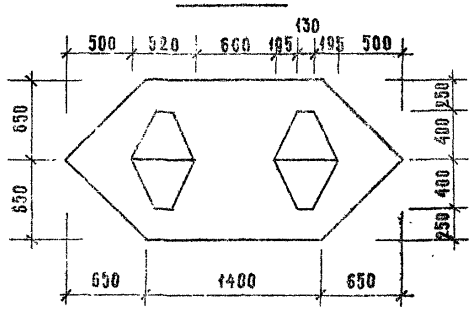

2 - 2
(ПОСТАМЕНТ УСЛОВНО НЕ ПОКАЗАН)

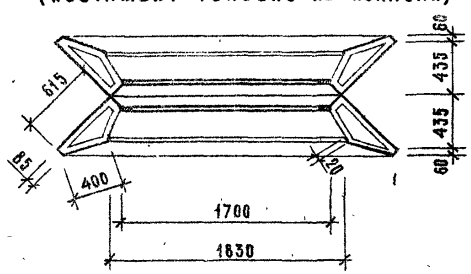

ПРИМЕЧАНИЕ:

1. На 1-1 и 2-2 буквы светового табло условно не показаны.
2. Разбивку светового табло см. лист АР-11

ПРИВЯЗАН			
ИНВ. N			

Исполн.	Штромберг		
Рук.гр.арх.	Горелик		
Гл.инж.пр.	Алексеева		
Гл.инж.	Железняк		
Рук.маст.	Овчинников		

320-063.84 АР-2

Отдельностоящие рекламные установки для кинотеатров.

Рекламная установка тип 2

Стадия	Лист	Листов
Р	-	1

Фасады „А", „Б", „В". План, сечения 1-1, 2-2, 3-3

ЦНИИП градостроительства

Копировал [signature] Формат 12 19460-01

Инв. № подл.	Подпись и дата	Взам. инв. №

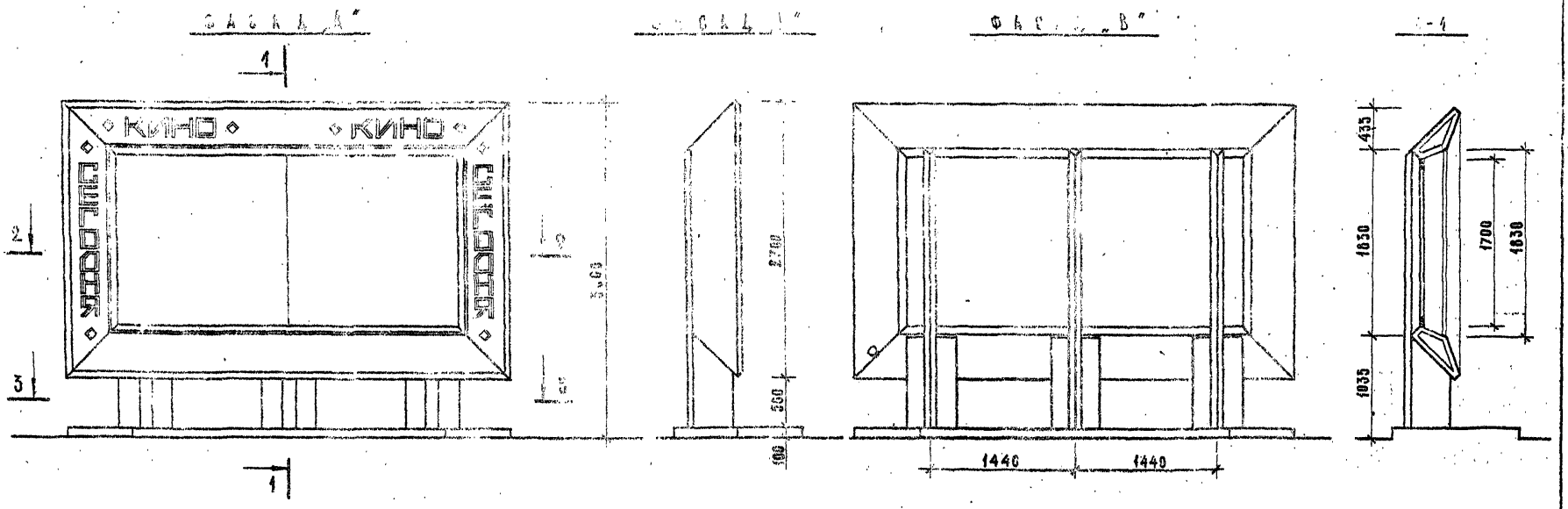

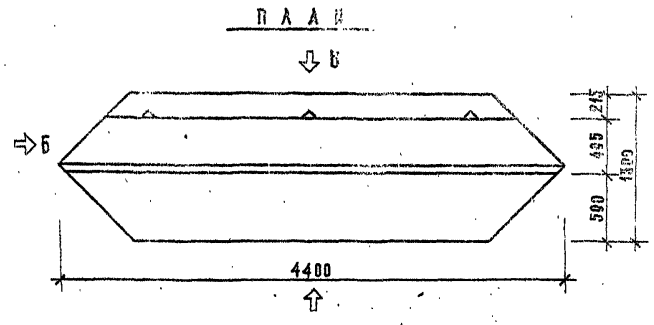

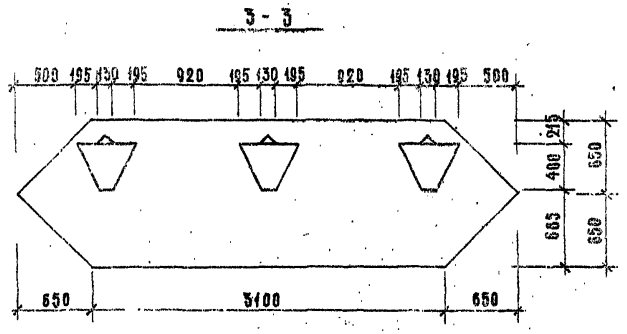

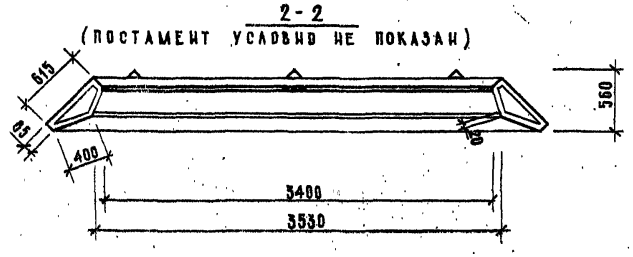

ПРИМЕЧАНИЕ:

1. НА 1-1 И 2-2 БУКВЫ СВЕТОВОГО ТАБЛО УСЛОВНО НЕ ПОКАЗАНЫ.
2. РАЗБИВКУ СВЕТОВОГО ТАБЛО СМ. ЛИСТ АР-11

ПРИВЯЗАН			
ИНВ. N			

				320-063.84 АР-3			
				ОТДЕЛЬНОСТОЯЩИЕ РЕКЛАМНЫЕ УСТАНОВКИ ДЛЯ КИНОТЕАТРОВ.			
				РЕКЛАМНАЯ УСТАНОВКА ТИП 3.	СТАДИЯ	ЛИСТ	ЛИСТОВ
ИСПОЛН.	ШТРОМБЕРГ				Р		1
РУК. ГР. АРХ.	ГОРЕЛИК			ФАСАДЫ „А", „Б", „В". ПЛАН, СЕЧЕНИЯ 1-1, 2-2, 3-3.	ЦНИИП ГРАДОСТРОИТЕЛЬ		
ГЛ. ИНЖ. ПР.	АЛЕКСЕЕВА						
ГЛ. ИНЖ.	ЖЕЛЕЗНЯК						
РУК. МАСТ.	ОВЧИННИКОВ						

КОПИРОВАЛ [signature] ФОРМАТ 12 19460-01

Типовой проект 320-063.84 Альбом 1

ИНВ. № ПОДЛ.	ПОДПИСЬ И ДАТА	ЗАМ. ИНВ. №

Типовой проект 320-063.84 Альбом I

ФАСАД „А"

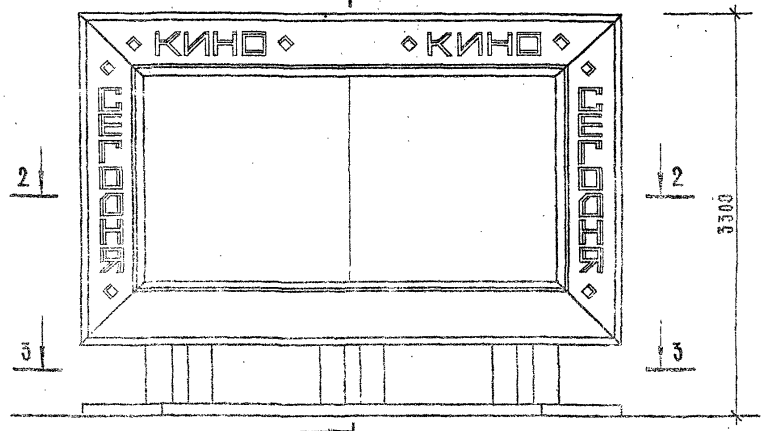

ФАСАД „Б"

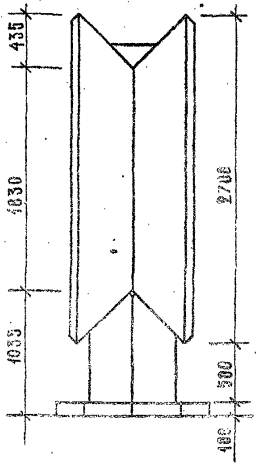

ФАСАД „В"

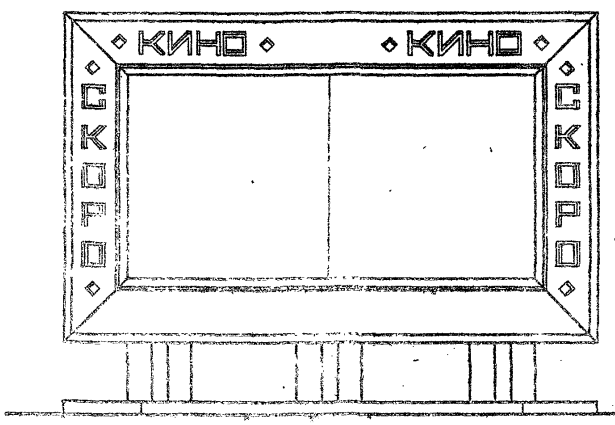

ПЛАН

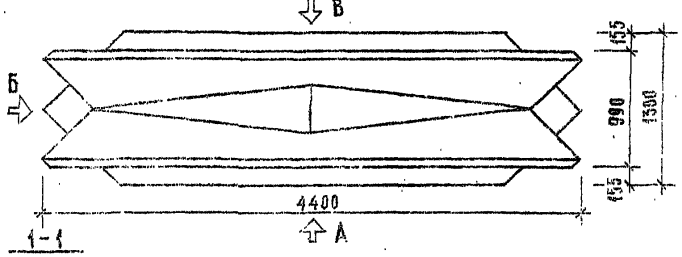

3 - 3

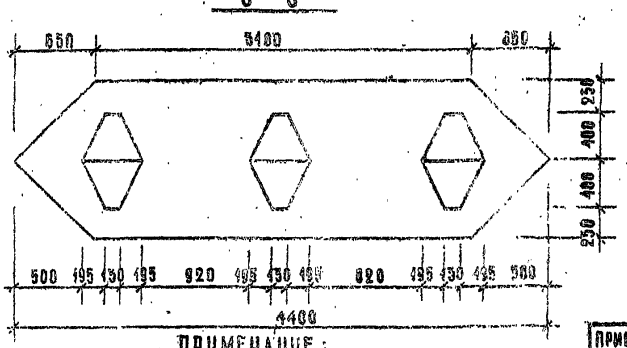

1-1

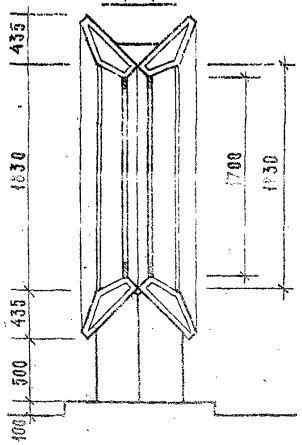

2 - 2

(ПОСТАМЕНТ УСЛОВНО НЕ ПОКАЗАН)

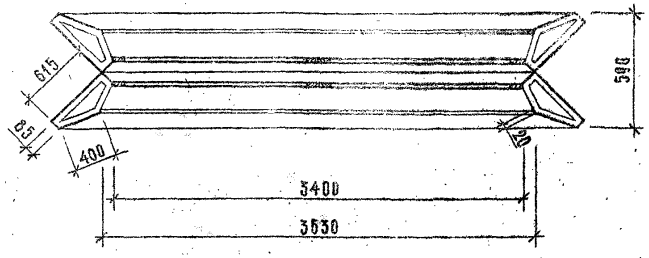

ПРИМЕЧАНИЕ:

1. На 1-1 и 2-2 буквы светового табло условно не показаны
2. Разбивку светового табло см. лист АР-44

Привязан

Инв. №

Инв. № подл. | Подпись и дата | Взам. инв. №

			320-063.84 АР-4		
			Отдельностоящие рекламные установки для кинотеатров.		
Испол.	Штромберг		Рекламная установка тип 4.	Стадия: Р	Лист: -	Листов: 1
Рук.гр.арх.	Горелик					
Гл.инж.пр.	Алексеева		Фасады „А", „Б", „В". План, сечения 1-1, 2-2, 3-3.	ЦНИИП градостроительства		
Гл. инж.	Железнак					
Рук. маст.	Овчинников					

Копировал

Формат 12 19460-01

Альбом I
Типовой проект
Взам. инв. №
Подпись и дата
Инв. № подл.

ФАСАД „А"

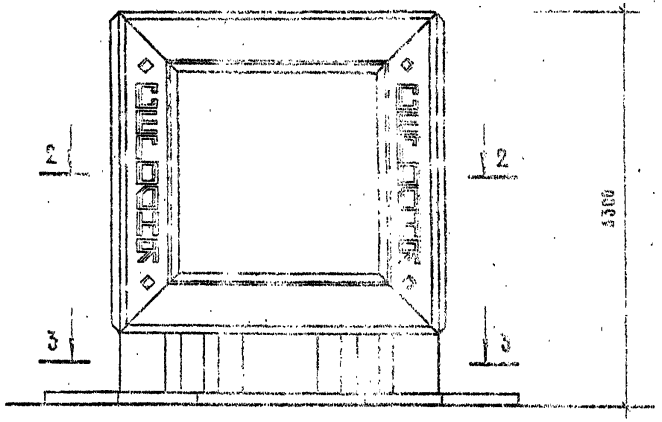

ФАСАД „Б"

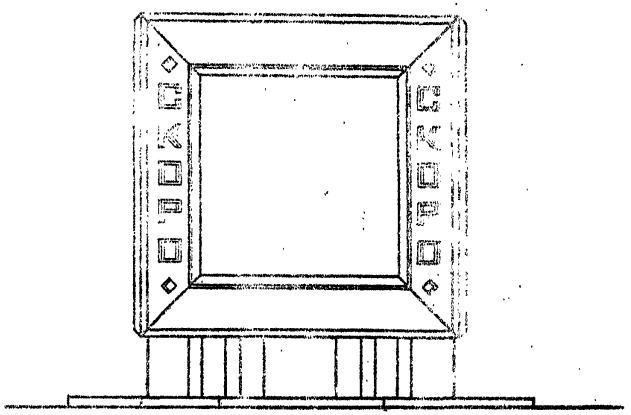

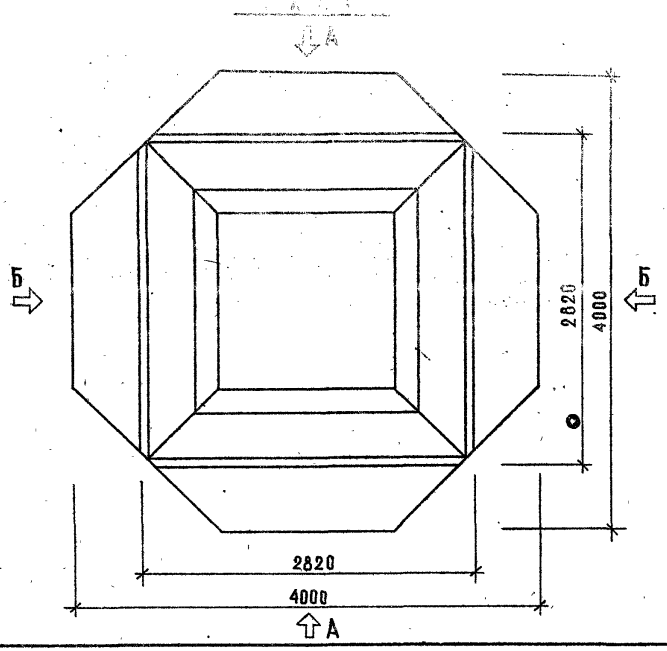

ПРИМЕЧАНИЕ:

1. Лист см. совместно с листами АР-6, АР-11.

Привязан

Инв. №

Исполн.	Штромберг		
Рук. гр. арх.	Горелик		
Гл. инж. пр.	Алексеева		
Гл. инж.	Железняк		
Рук. маст.	Овчинников		

320-063.84 АР-5

Отдельностоящие рекламные установки для кинотеатров

Рекламная установка тип 5.

Стадия	Лист	Листов
Р	1	2

Фасады „А", „Б". План.

ЦНИИП градостроительства

Копировал

Формат А3

19960-01

Типовой проект 320-063.84 Альбом I

1 - 1

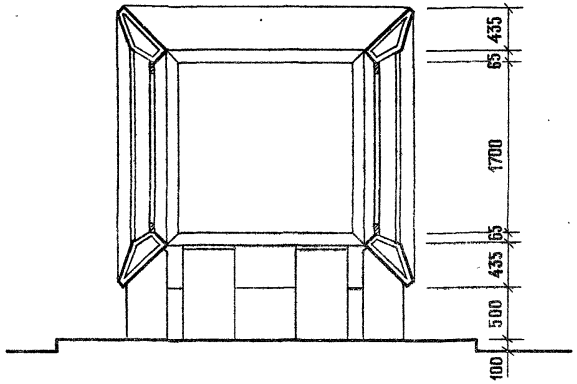

2 - 2

(ПОСТАМЕНТ УСЛОВНО НЕ ПОКАЗАН)

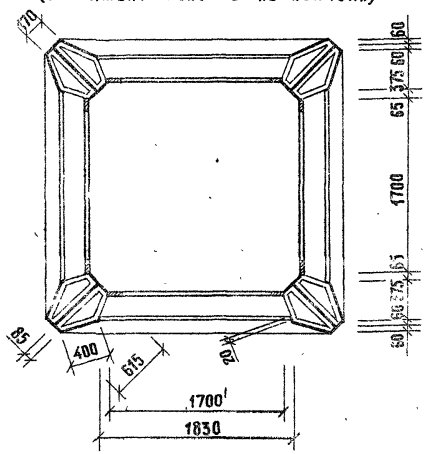

3 - 3

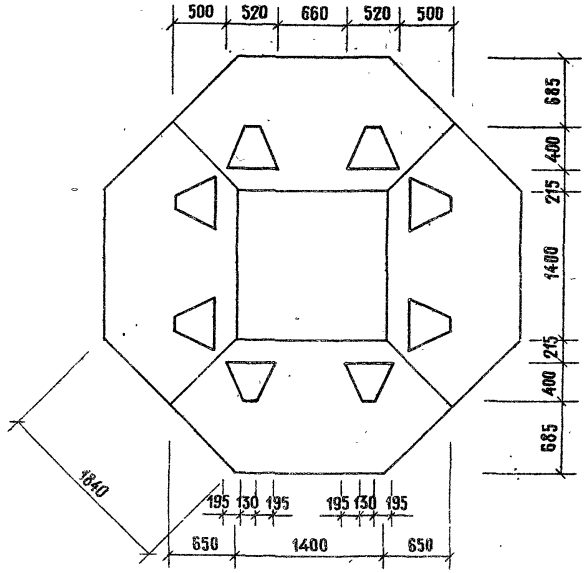

ПРИМЕЧАНИЕ:

1. На 1-1 и 2-2 буквы светового табло условно не показаны.
2. Разбивку светового табло см. лист АР-11.

ПРИВЯЗАН

ИНВ. №

		320-063.84	АР-6
		Отдельностоящие рекламные установки для кинотеатров.	
ИСПОЛН.	Штромберг	Рекламная установка тип 5	Стадия: Р; Лист: 2; Листов:
РУК. ГР. АРХ.	Горелик		
ГА. ИНЖ. ПР.	Алексеева		
ГА. ИНЖ.	Железняк	Сечения 1-1, 2-2, 3-3	ЦНИИП градостроительства
РУК. МАСТ.	Овчинников		

Копировал

Формат 12

19460.01

Инв. № подл. | Подпись и дата | Взам. инв. №

Типовой проект 320-063.84 Альбом 1

ФАСАД "А"

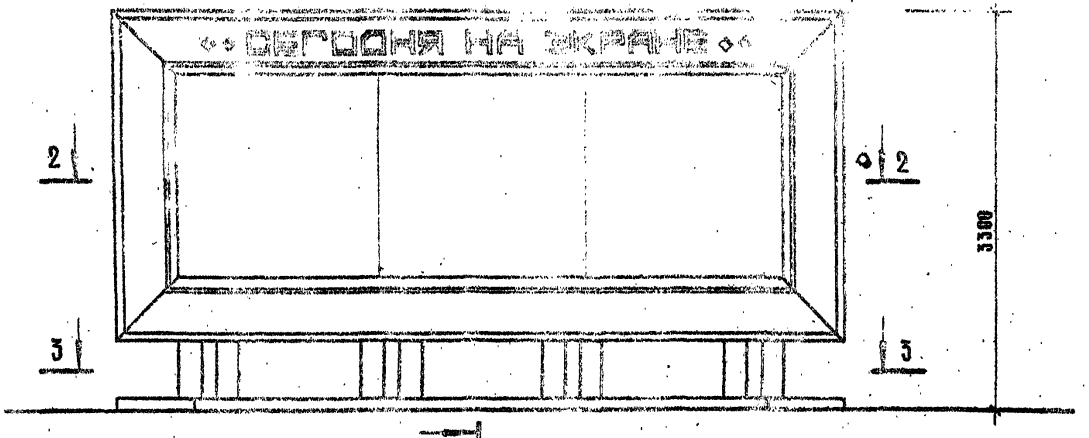

ФАСАД "Б"

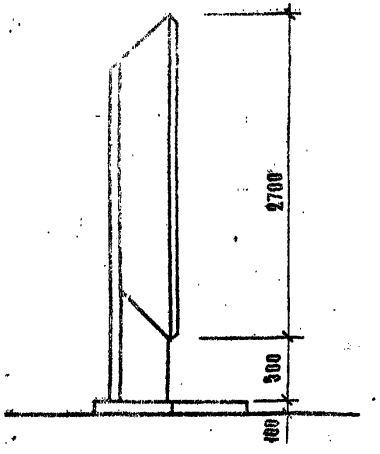

ПЛАН

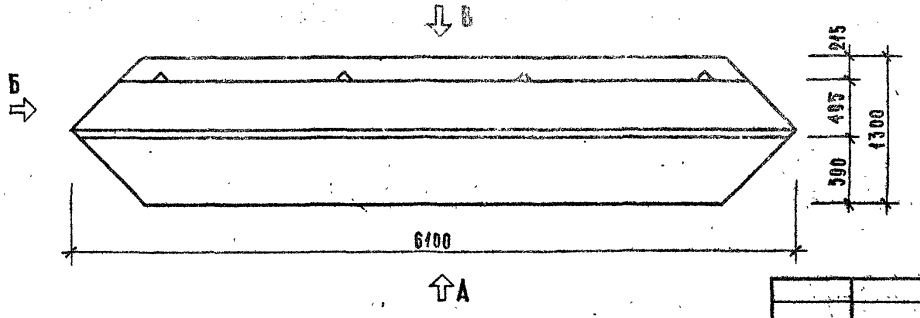

ПРИМЕЧАНИЕ:

1. Анст см. совместно с анстами АР-8, АР-11.

Привязан			
Инв. №			

Испол.	Штромберг		
Рук. гр. арх.	Горелик		
Гл. инж. пр.	Алексеева		
Гл. инж.	Железняк		
Рук. маст.	Овчинников		

320-063.84 АР-7

Отдельностоящие рекламные установки для кинотеатров.

Рекламная установка тип 6

Стадия	Анст	Листов
Р	1	2

Фасады „А", „Б". План.

ЦНИИП градостроительства

Копировал Формат А2 19460-01

Инв. № подл. | Подпись и дата | Взам. инв. №

Типовой проект 320-063.84 Альбом I

ФАСАД „В"

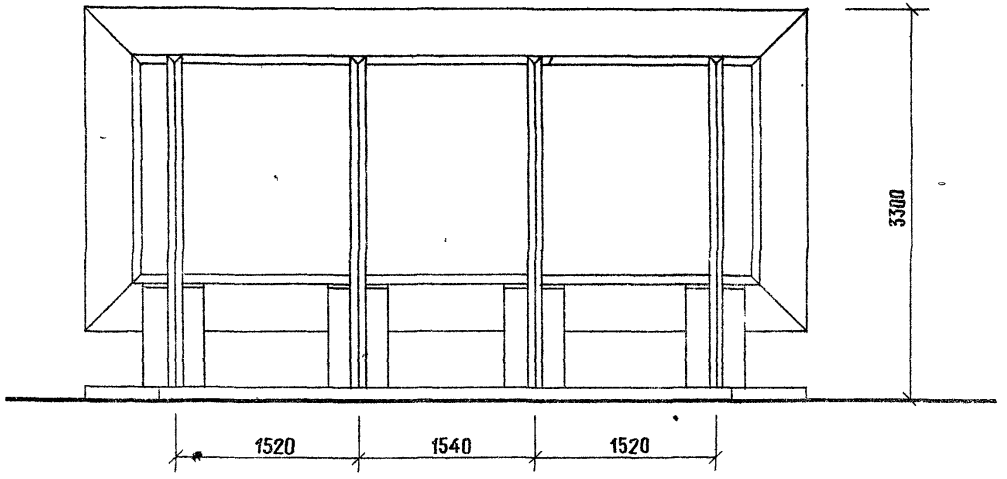

1-1

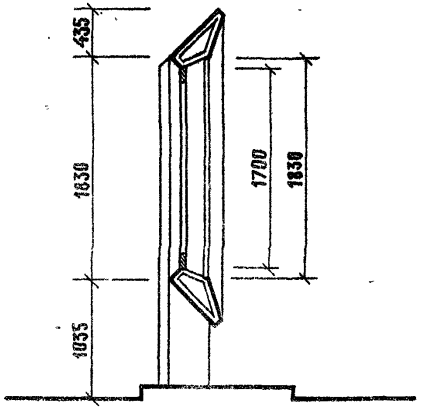

2-2
(ПОСТАМЕНТ УСЛОВНО НЕ ПОКАЗАН)

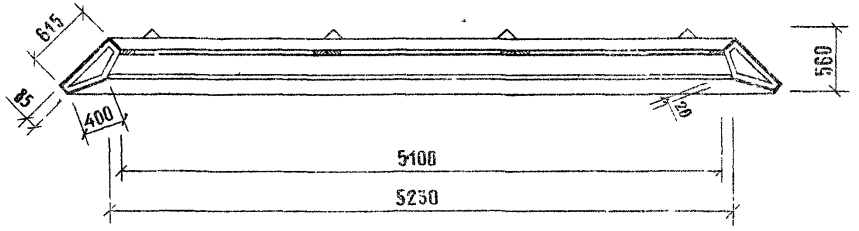

3-3

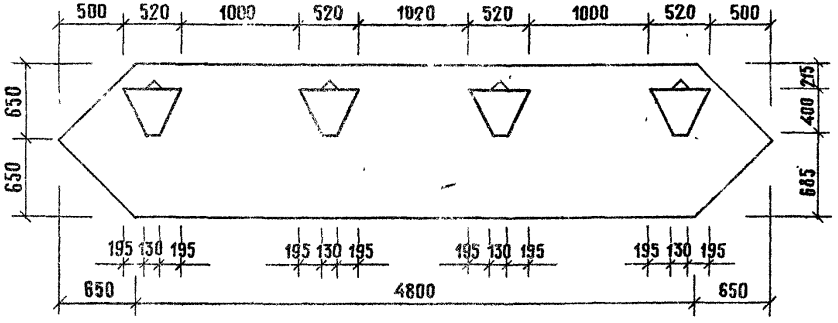

ПРИМЕЧАНИЕ:

1. На 1-1 и 2-2 буквы светового табло условно не показаны.
2. Разбивку светового табло см. лист АР-11

ПРИВЯЗАН			
ИНВ. №			

ИСПОЛН.	Штромберг	
РУК. ГР. АРХ.	Горелик	
ГЛ. ИНЖ. ПР.	Алексеева	
ГЛ. ИНЖ.	Железняк	
РУК МАСТ.	Овчинников	

320-063.84 АР-8

Отдельностоящие рекламные установки для кинотеатров.

Рекламная установка, тип 6	Стадия	Лист	Листов
	Р	2	

Фасад „В". Сечения 1-1, 2-2, 3-3.

ЦНИИП градостроительства

Копировал [signature]

Формат 12

19960-01

Инв. № подл.	Подпись и дата	Взам. инв. №

Типовой проект 320-063.84 Альбом I

ФАСАД „А"

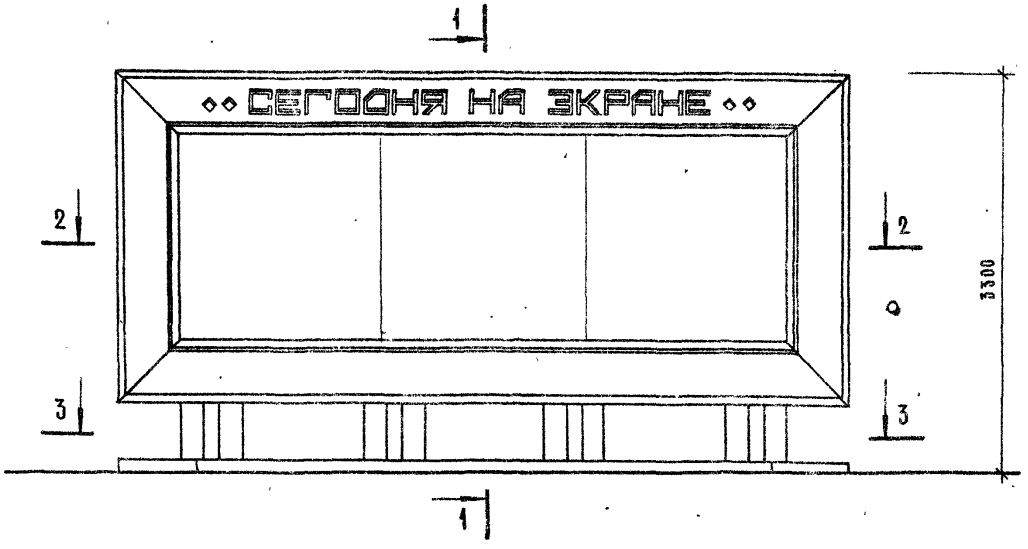

ФАСАД „Б"

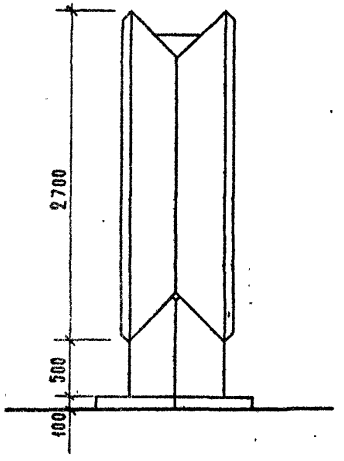

ПЛАН

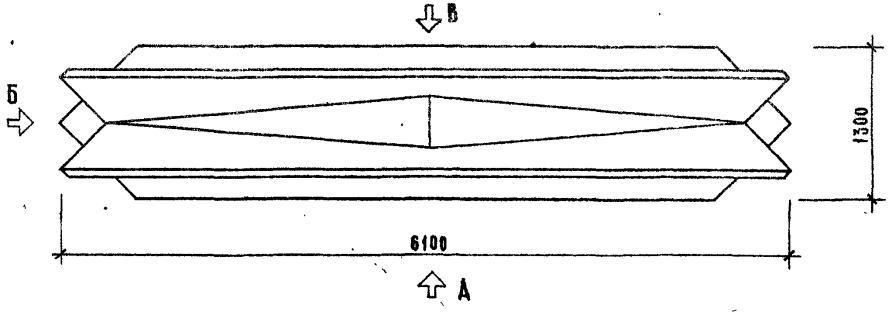

ПРИМЕЧАНИЕ:

1. Лист см. совместно с листами АР-10, АР-11.

ПРИВЯЗАН			
ИНВ. N			

ИСПОЛН.	ШТРОМБЕРГ		
РУК.ГР.АРХ.	ГОРЕЛИК		
ГЛ.ИНЖ.ПР.	АЛЕКСЕЕВА		
ГЛ.ИНЖ.	ЖЕЛЕЗНЯК		
РУК.МАСТ.	ОВЧИННИКОВ		

320-063.84 АР-9

Отдельностоящие рекламные установки для кинотеатров.

	СТАДИЯ	ЛИСТ	ЛИСТОВ
Рекламная установка тип 7.	Р	1	2

Фасады „А", „Б". План.

ЦНИИП градостроительства

ИНВ № ПОДЛ.	ПОДПИСЬ И ДАТА	ВЗАМ. ИНВ. №

Копировал [illegible] Формат 12 19469-01

Типовой проект 320-063.84 Альбом I

ФАСАД „В"

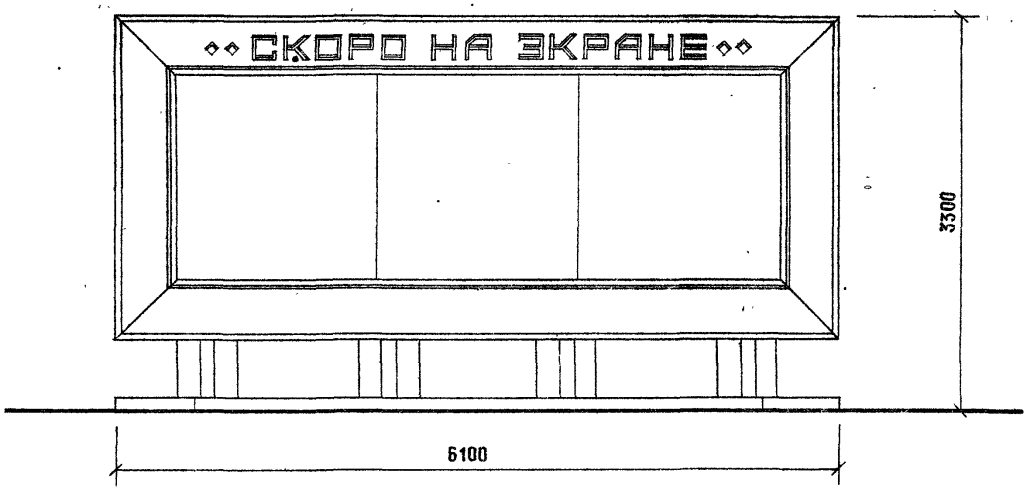

1-1

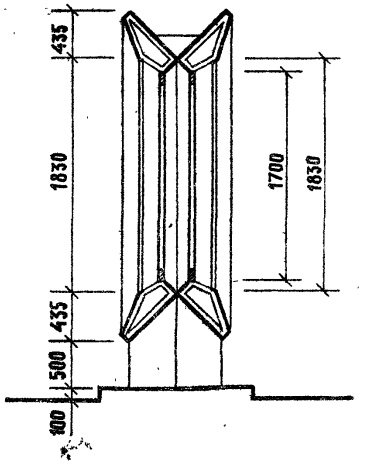

2 - 2

(ПОСТАМЕНТ УСЛОВНО НЕ ПОКАЗАН)

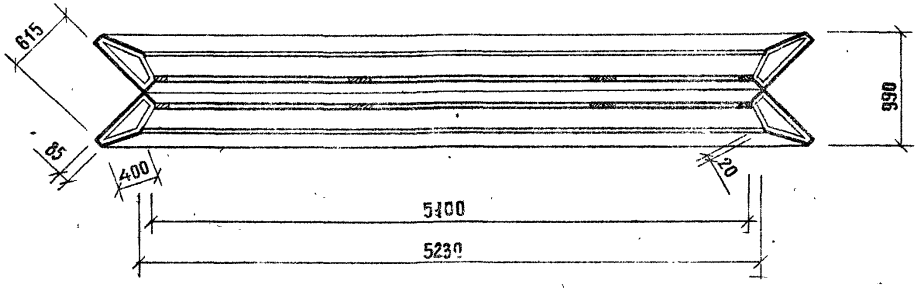

3 - 3

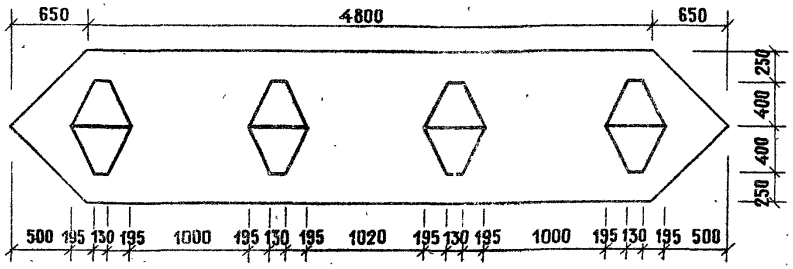

ПРИМЕЧАНИЕ:

1. На 1-1 и 2-2 буквы светового табло условно не показаны.
2. Разбивку светового табло см. лист АР-11

ПРИВЯЗАН			
	ИСПОЛН.	ШТРОМБЕРГ	
	РУК.ГР.АРХ.	ГОРЕЛИК	
	ГЛ.ИНЖ.ПР.	АЛЕКСЕЕВА	
	ГЛ.ИНЖ.	ЖЕЛЕЗНЯК	
ИНВ. №	РУК.МАСТ.	ОВЧИННИКОВ	

320-063.84 АР-10

Отдельностоящие рекламные установки для кинотеатров.

Рекламная установка тип 7	Стадия	Лист	Листов
	Р	2	
Фасад „В". Сечения 1-1, 2-2, 3-3.	ЦНИИП градостроительства		

Копировал

Формат 12

19460-01

Инв. № подл. | Подпись и дата | Взам. инв. №

Типовой проект 320-063.84 Альбом I

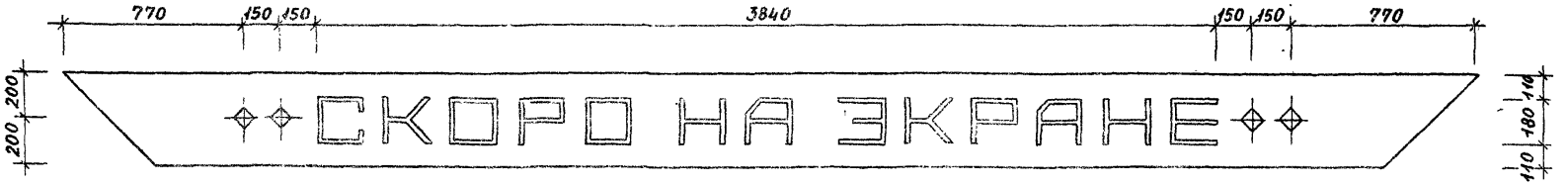

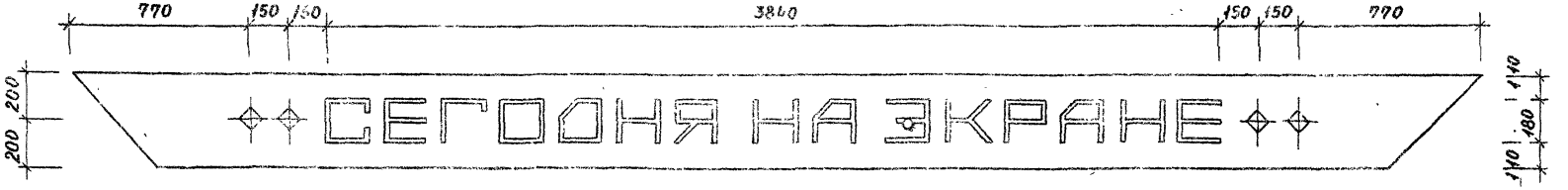

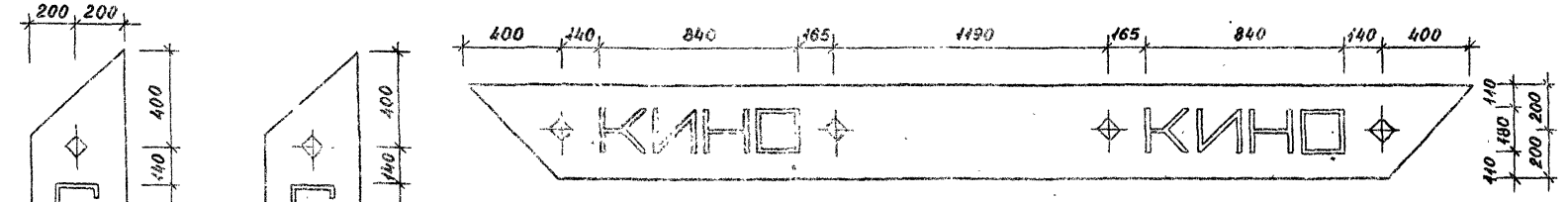

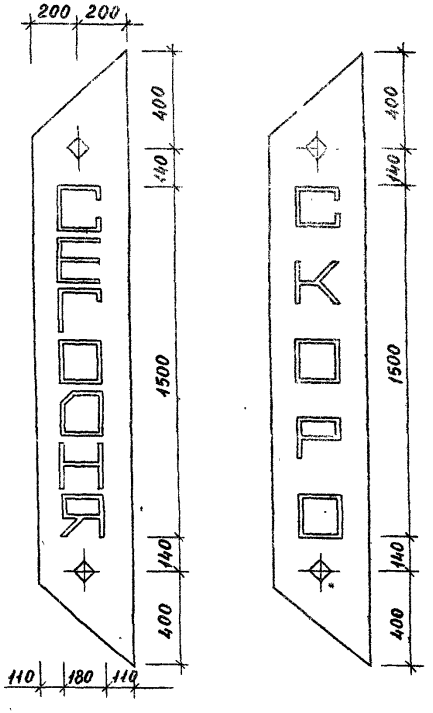

ИНВ. № ПОДЛ.	ПОДПИСЬ И ДАТА	ВЗАМ. ИНВ. №

ПРИВЯЗАН

ИНВ. №

	320-063.84	АР-11
	Отдельностоящие рекламные установки для кинотеатров	
ИСПОЛН. Штромберг	Рекламные установки тип 1÷7	СТАДИЯ: Р; ЛИСТ: ; ЛИСТОВ: 1
РУК. ГР. АРХ. Горелик		
ГЛ. ИНЖ. ПР. Алексеева		
ГЛ. ИНЖ. Железняк	Разбивка светового табло	ЦНИИП градостроительства
РУК. МАСТ. Овчинников		

КОПИРОВАЛ

ФОРМАТ А3

19460-01

Типовой проект 320-063.84 Альбом I

Фасад „А"

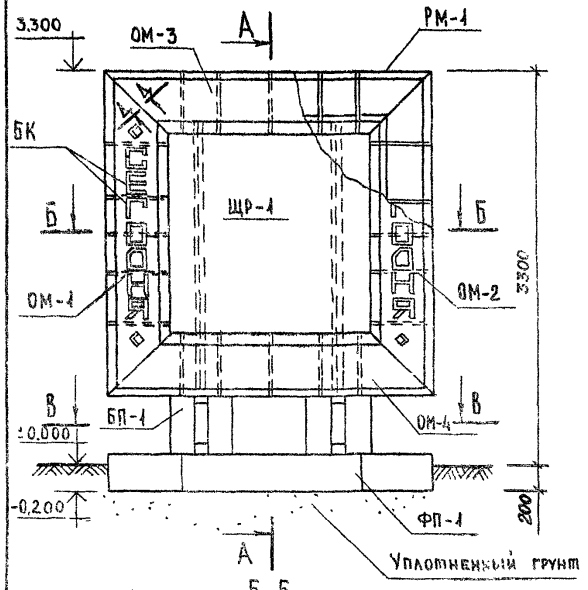

А-А

(БК условно не показаны)

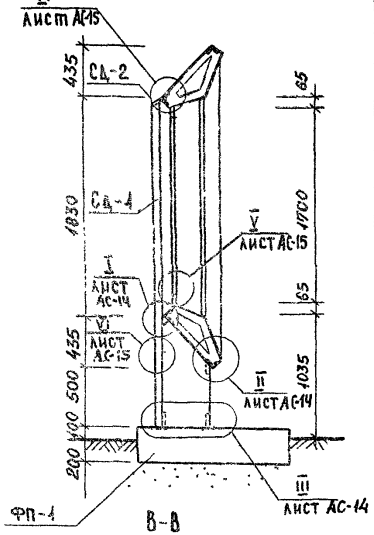

В-В

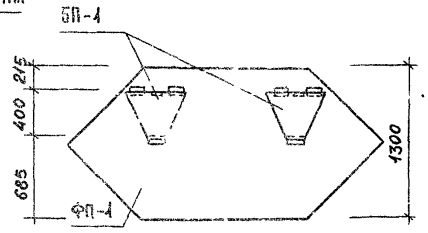

Б-Б

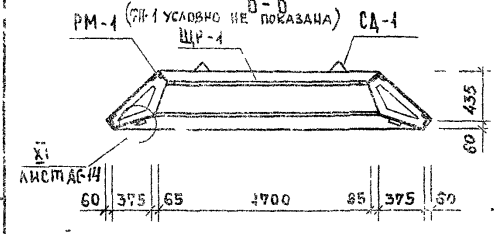

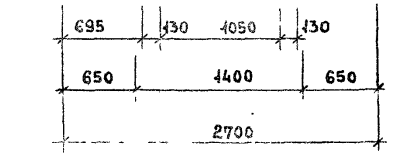

А

М-1

М 1:5

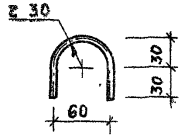

СД-2

М 1:5

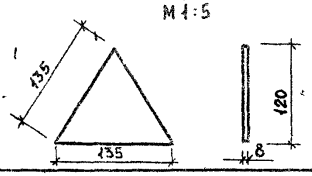

Марка	Обозначение	Наименование	Кол.	Масса ед. кг	Примеч.
РМ-1	40.10.0	Рама	1	268,2	
ОМ-1	40.20.0	Световое табло	1	46	
ОМ-2	40.21.0	То же	1	46	
ОМ-3	40.22.0	"	1	46	
ОМ-4	40.23.0	"	1	46	
БП-1	40.40.0	Постамент	2	250	
ФП-1	40.50.0	Фундаментная плита	1	2025	
ЩР-1	40.11.0	Щит рекламный	1	49,8	
БК	40.12.0	Буквы рекл. вывески	44	0,4	
СД-1	40 00.1	Уголок 90×90×6 ГОСТ 8510-72 Ст.3 ГОСТ 535-79, ℓ=2750	2	22,9	
СД-2	40 00.2	Полоса 8×120 ГОСТ 103-76 Ст.3 ГОСТ 535-79, ℓ=435	2	1,02	
М-1	40.00.3	Металлическая деталь			
		⌀6 А1 ГОСТ 5781-75, ℓ= 150	2	0,033	
		Стандартные изделия			
	40.00.4	Шплинт 5×28 ГОСТ 397-79	56	0,005	

Примечание.

Сечение 4-4, см. лист АС-14.

Привязан

Инв. №

		320-063.84	АС-1
		Отдельностоящие рекламные установки для кинотеатров.	
Н. контр.	Шурнюк	Рекламная установка тип 1.	Стадия: Р; Лист: ; Листов: 1
Рук.гр.АРХ	Горелик		
Гл инж пр	Алексеева	Схема расположения	ЦНИИП градостроительства
Гл инж.	Железняк		
Рук.маст	Овчинников		

Копировал Лебедева

Формат 12

19460-01

Инв. № подл. | Подпись и дата | Взам инв. №

Типовой проект 320-063.84, Альбом I

Марка	Обозначение	Наименование	Кол	Масса ед. кг	Примеч.
РМ-1	10.10.0	Рама	1	268,2	
РМ-2	10.10.0-01	То же	1	267,1	
ОМ-1	10.20.0	Световое табло	1	16	
ОМ-2	10.21.0	То же	1	16	
ОМ-3	10.22.0	"	2	16	
ОМ-4	10.23.0	"	2	14	
ОМ-5	20.20.0	"	1	16	
ОМ-6	20.20.0-01	"	1	16	
БП-1	10.40.0	Постамент	4	250	
ФП-2	10.50.0-01	Фундаментная плита	1	2025	
МД-1	20.00.1	Металлич. лист	1	2,8	
ЩР-2	10.11.0-01	Щит рекламный	2	36,9	
БК	10.12.0	Буквы рекл. вывески	24	0,4	
М-1	10.00.3	Металлическая деталь			см. лист АС-1
		ФбА.I ГОСТ 5781-75. ℓ=150	4	0,033	
		Стандартные изделия			
	10.00.4	Шплинт 5×28 ГОСТ 397-79	92	0,005	

Инв. № подл. | Подпись и дата | Взам. инв. №

Н. контр.	Шурпик		
Рук. гр.	Горелик		
Гип.	Алексеева		
Гл. инж.	Железняк		
Рук. маст.	Овчинников		

АС-2

Отдельностоящие рекламные установки для кинотеатров.

Рекламная установка тип 2

Стадия	Лист	Листов
Р	1	2

Спецификация

ЦНИИП градостроительства

Копировал: Формат А2

Марка	Обозначение	Наименование	Кол.	Масса ед. кг	Примеч.
РМ-3	30.10.0	Рама	1	347,4	
ОМ-1	10.20.0	Световое табло	1	16	
ОМ-2	10.21.0	То же	1	16	
ОМ-7	30.20.0	"	1	28	
ОМ-8	30.21.0	"	1	25	
БП-3	10.40.0	Постамент	3	250	
ФП-3	20.50.0	Фундаментная плита	1	3650	
СД-1	10.00.1	Уголок 90×90×6 ГОСТ 8510-72 / Ст3 ГОСТ 535-79, ℓ=2750	3	22,9	
СД-2	10.00.2	Полоса 8×120 ГОСТ 103-76 / Ст3 ГОСТ 535-79, ℓ=135	3	1,02	см. лист АС-1
ЩР-1	10.11.0	Щит рекламный	2	49,8	
БК	10.12.0	Буквы реклам. вывески	22	0,4	
М-1	10.00.3	Металлич. деталь			см. лист АС-1
		ФбА.I ГОСТ 5781-75. ℓ=150	4	0,033	
		Стандартные изделия			
	10.00.4	Шплинт 5×28 ГОСТ 397-79	88	0,005	

Привязан

Инв. №

Инв. № подл. | Подпись и дата | Взам. инв. №

Н. контр.	Шурпик		
Рук. гр.	Горелик		
Гип.	Алексеева		
Гл. инж.	Железняк		
Рук. маст.	Овчинников		

320-063.84 АС-3

Отдельностоящие рекламные установки для кинотеатров.

Рекламная установка тип 3

Стадия	Лист	Листов
Р	1	2

Спецификация

ЦНИИП градостроительства

Копировал: Формат А2

19760-01

Типовой проект 320-063.84 Альбом I

Фасад „А"

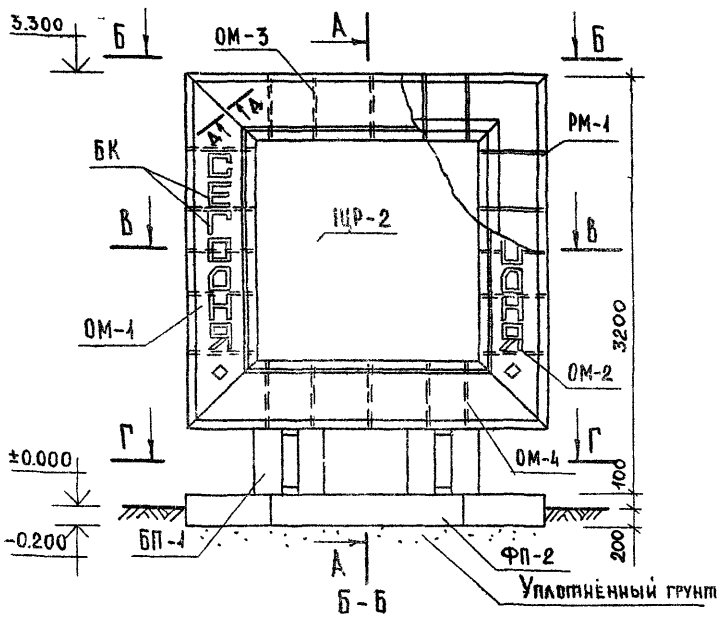

А-А

(БК условно не показаны)

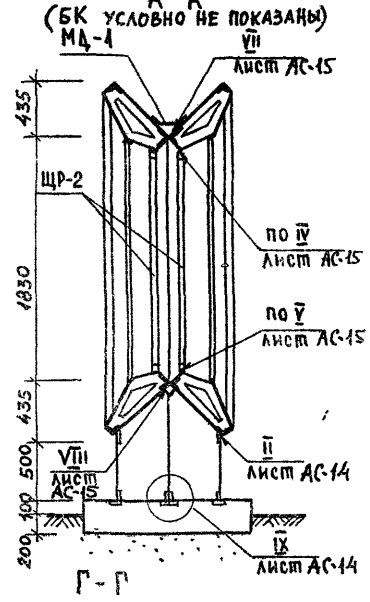

Фасад „Б"

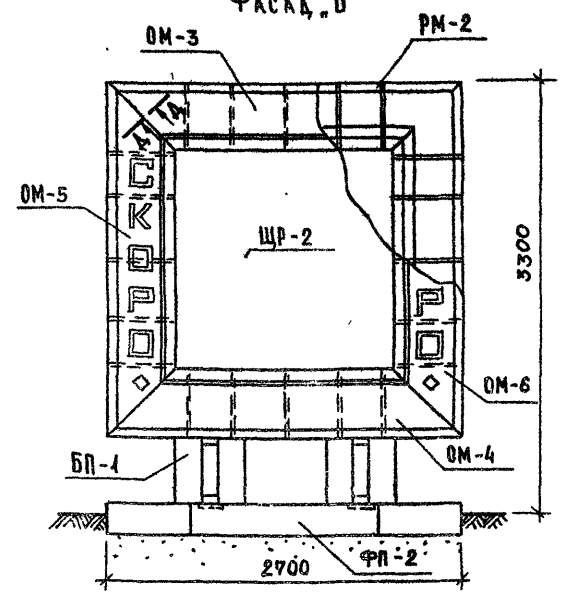

Б-Б

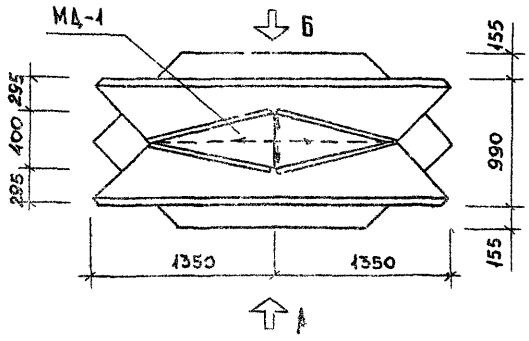

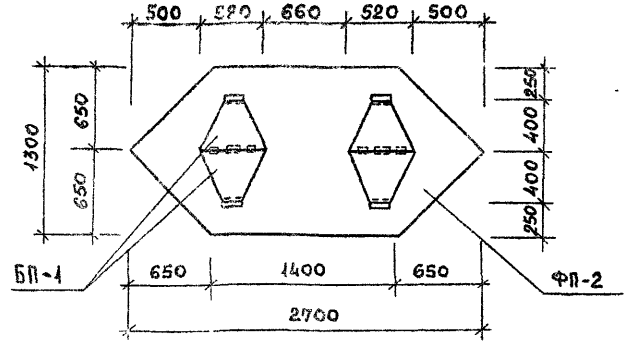

В-В

(ФП-2 условно не показана)

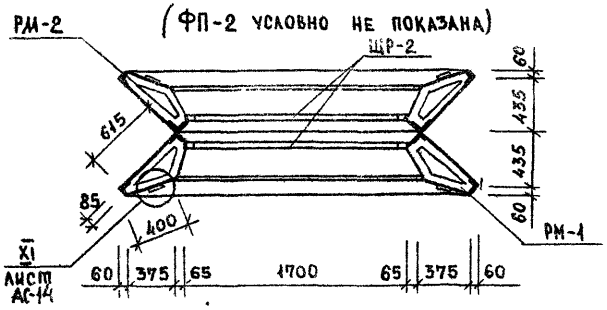

Примечание:

1. Сеч. А-А см. лист АС-14

Привязан			
Инв №			

			320-063.84 АС-4
			Отдельностоящие рекламные установки для кинотеатров.
Н. контр.	Шурнюк		Рекламная установка тип 2
Рук. гр. арх.	Горелик		Стадия: Р; Лист: 2; Листов:
Гл. инж. пр.	Алексеева		
Гл. инж	Железняк		Схема расположения
Рук маст	Овчинников		ЦНИИП градостроительства

Копировал Лебедева Формат А2 19460-01

Инв. № подл. | Подпись и дата | Взам. инв. №

Типовой проект 320-063.84 Альбом I

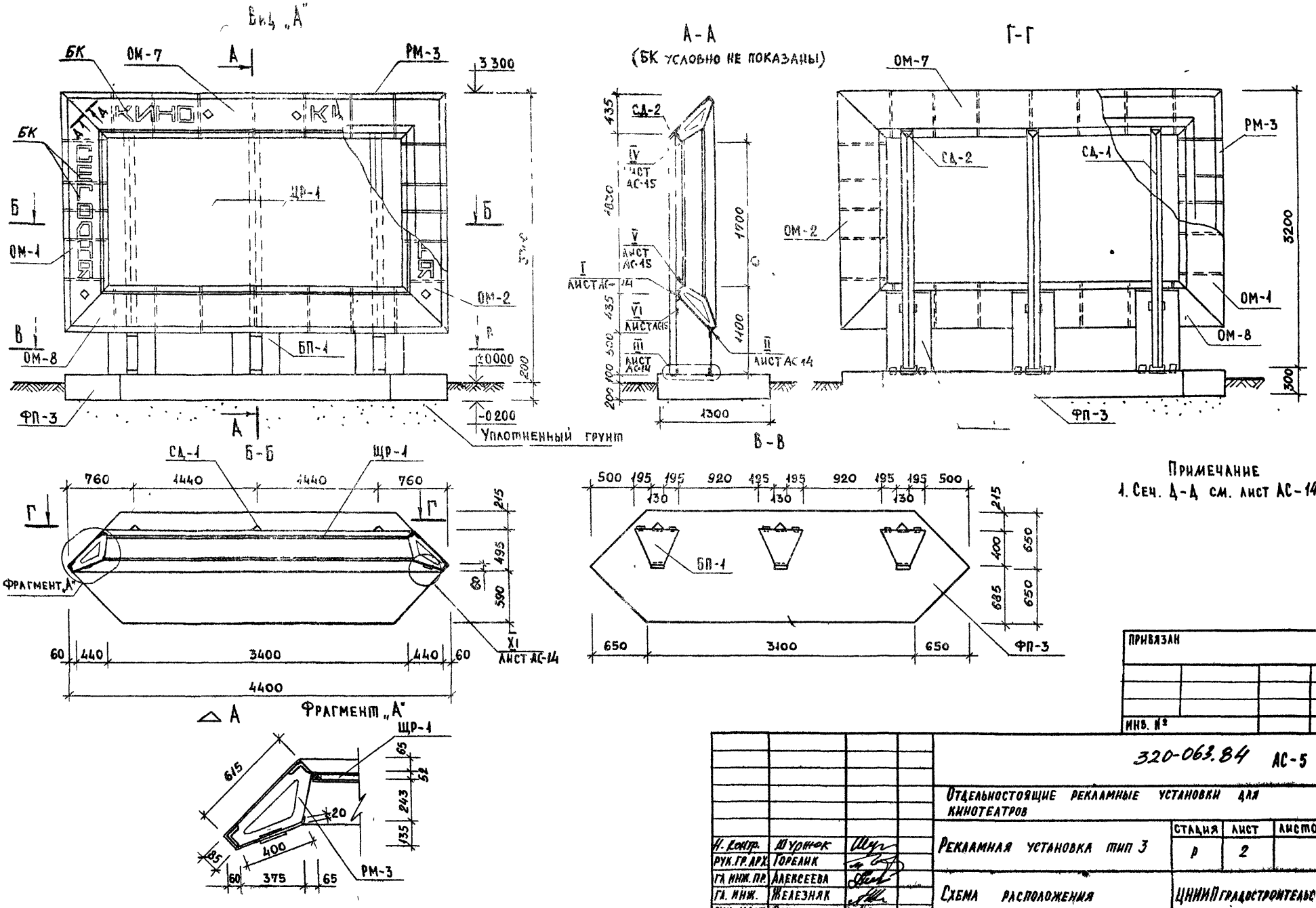

Примечание
1. Сеч. Д-Д см. лист АС-14

Н. контр.	Шурнок		
Рук. гр. арх.	Горелик		
Гл. инж. пр.	Алексеева		
Гл. инж.	Железняк		
Рук. маст.	Овчинников		

320-063.84 АС-5

Отдельностоящие рекламные установки для кинотеатров

Рекламная установка тип 3

Стадия	Лист	Листов
Р	2	

Схема расположения

ЦНИИПградостроительства

Копировал: Лебедева Формат 12 1946п-01

Инв. № подл.	Подпись и дата	Взам. инв. №

Типовой проект 320-063.84 Альбом I

Марка поз.	Обозначение	Наименование	Кол.	Масса ед., кг.	Примеч.
РМ-3	320-063.84 20.10.0	Рама металлическая	1	347.4	
РМ-4	20.10.0-01	То же	1	346.8	
ОМ-1	10.20.0	Световое табло	1	16	
ОМ-2	10.21.0	То же	1	16	
ОМ-5	20.10.0	—"—	1	16	
ОМ-6	20.10.0-01	—"—	1	16	
ОМ-7	30.20.0	—"—	2	28	
ОМ-8	30.21.0	—"—	2	25	
БП-1	10.40.0	Постамент	6	250	
ФП-4	20.50.0-01	Фундаментная плита	1	3650	
МД-2	20.00.01-01	Металлич. лист	1	5.4	
ЩР-2	10.11.0-01	Щит рекламный	2	36.9	
БК	10.12.0	Буквы рекламной вывески	40	0.4	
М-1	10.00.3	Металлич. деталь			См. лист АС-1
		Ø6 А I ГОСТ 5781-75, ℓ=150	8	0.033	
		Стандартные изделия			
	10.00.4	Шплинт 5×28 ГОСТ 397-79	160	0.005	

Инв. № подл. | Подпись и дата | Взам. инв. №

Гл. констр.	Шурпюк	
Рук. гр. арх.	Горелик	
Гл. инж. пр.	Алексеева	
Гл. инж.	Железняк	
Рук. маст.	Овчинников	

320-063.84 АС-6

Отдельностоящие рекламные установки для кинотеатров.

Рекламная установка тип 4

Стадия	Лист	Листов
Р	1	2

Спецификация

ЦНИИП градостроительства

Копировал:

Формат А4

Марка поз.	Обозначение	Наименование	Кол.	Масса ед., кг.	Примеч.
РМ-1	320-063.84 10.10.0	Рама металлическая	2	268.2	
РМ-2	10.10.0-01	То же	2	287.7	
ОМ-1	10.20.0	Световое табло	2	16	
ОМ-2	10.21.0	То же	2	16	
ОМ-3	10.22.0	—"—	4	16	
ОМ-4	10.23.0	—"—	4	14	
ОМ-5	20.20.0	—"—	2	16	
ОМ-6	20.20.0-01	—"—	2	16	
БП-1	10.40.0	Постамент	8	250	
ФП-1	10.50.0	Фундаментная плита	4	2025	
ЩР-2	10.11.0-01	Щит рекламный	4	36.9	
БК	10.12.0	Буквы рекл. вывески	48	0.4	
М-1	10.00.3	Металлич. деталь			См. лист АС-1
		Ø6 А I ГОСТ 5781-75, ℓ=150	8	0.033	
		Стандартные изделия			
	10.00.4	Шплинт 5×28 ГОСТ 397-79	100	0.005	

Привязан

Инв. №

Инв. № подл. | Подпись и дата | Взам. инв. №

Гл. констр.	Шурпюк	
Рук. гр. арх.	Горелик	
Гл. инж. пр.	Алексеева	
Гл. инж.	Железняк	
Рук. маст.	Овчинников	

320-063.84 АС-7

Отдельностоящие рекламные установки для кинотеатров.

Рекламная установка тип 5

Стадия	Лист	Листов
Р	1	2

Спецификация.

ЦНИИП градостроительства

Копировал

Формат А4

19460-01

Типовой проект 320-063.84 Альбом I

Фасад „А"

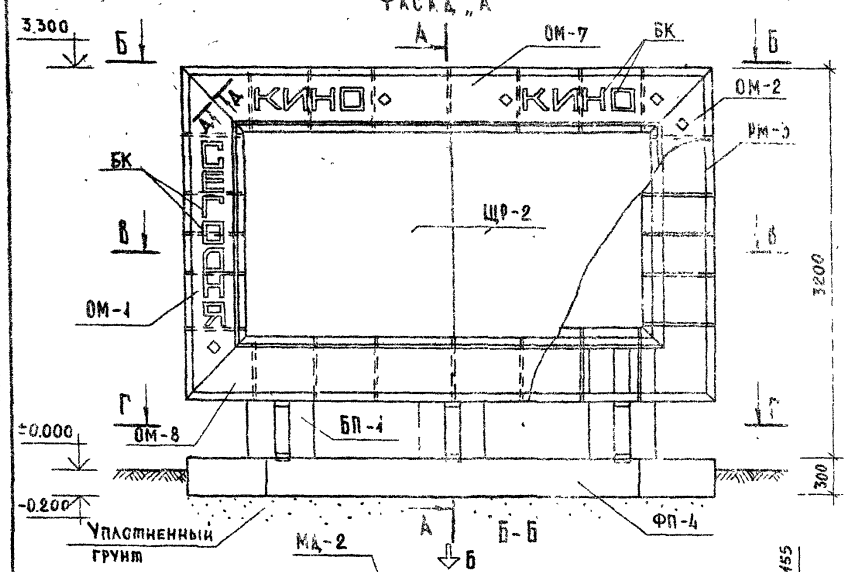

Б-Б

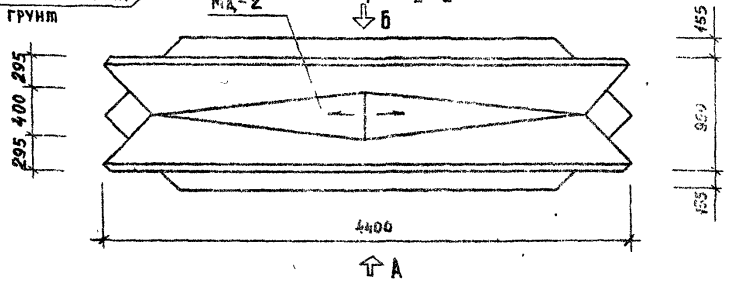

А

В-В

(ФП-4 условно не показана)

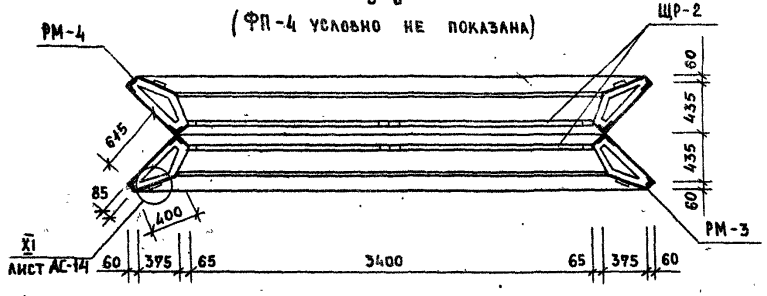

А-А

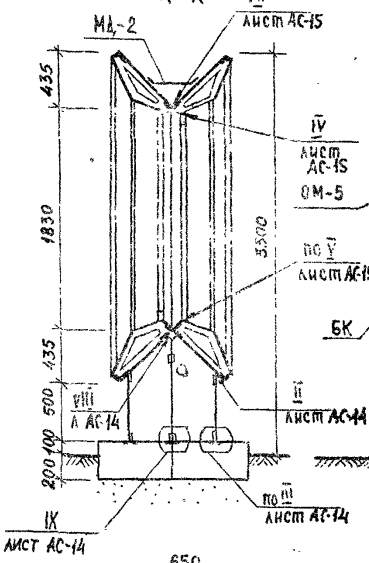

Фасад „Б"

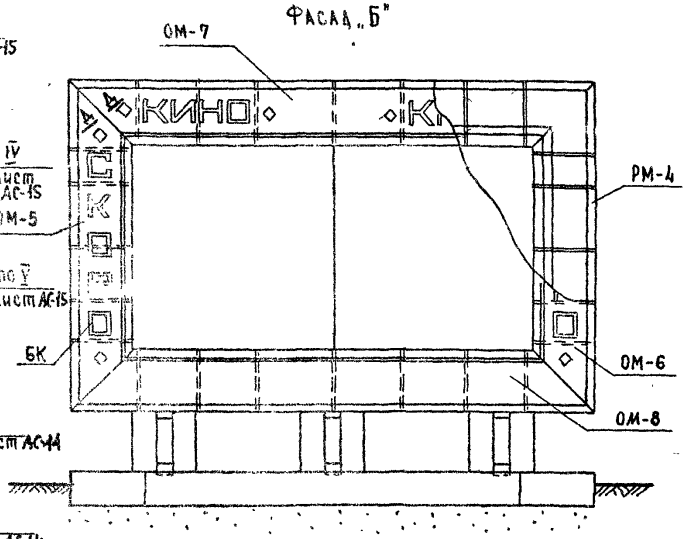

Г-Г

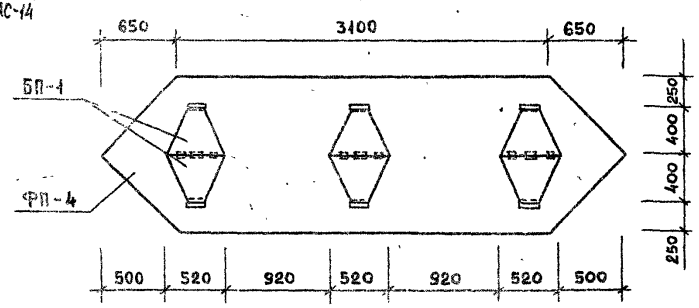

Примечание

1. Сеч. А-А см. лист АС-14

Привязан			
Инв. №			

				320-063.84	АС-8
				Отдельностоящие рекламные установки для кинотеатров	
Н. контр.	Шурнюк		Рекламная установка тип 4	Стадия: Р	Лист: 2 / Листов:
Рук. гр. арх.	Горелик				
Гл. инж. пр.	Алексеева				
Гл. инж.	Железняк		Схема расположения	ЦНИИП градостроительства	
Рук. маст.	Овчинников				

Копировал: Лебедева Формат 12

Инв. № подл. | Подпись и дата | Взам. инв. №

19460-01

Типовой проект 320-063.84 Альбом I

Фасад „А"

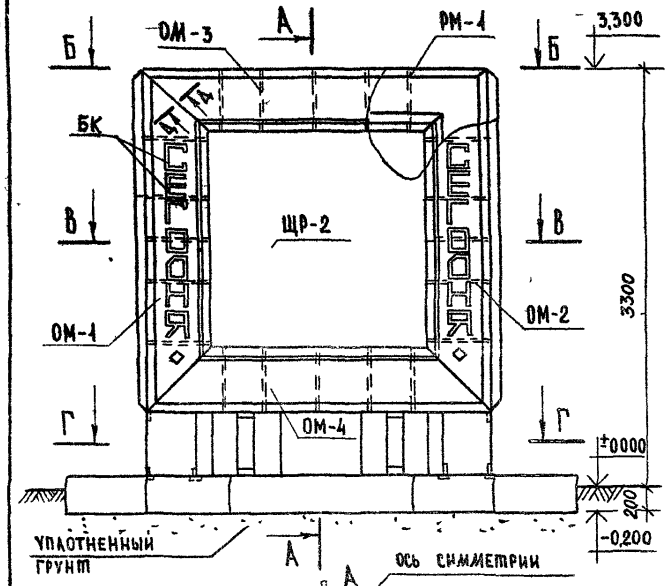

Фасад „Б"

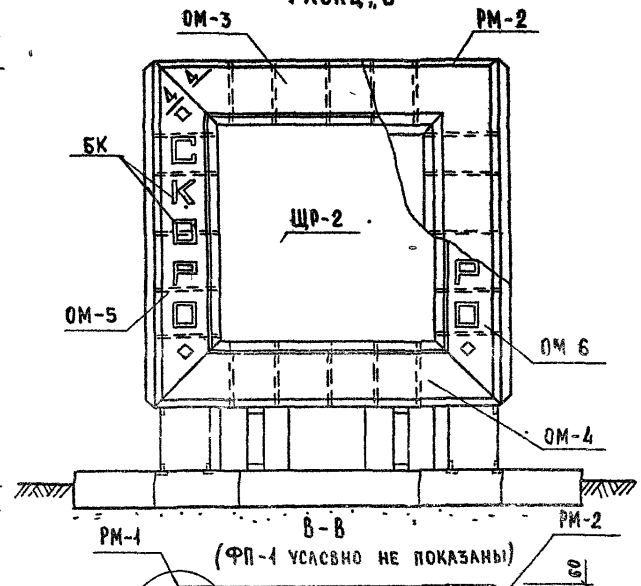

А-А
(БК условно не показаны)

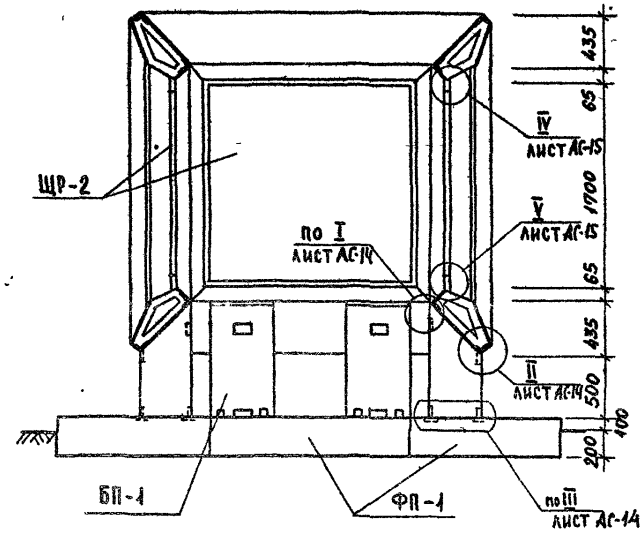

Б-Б

Г-Г

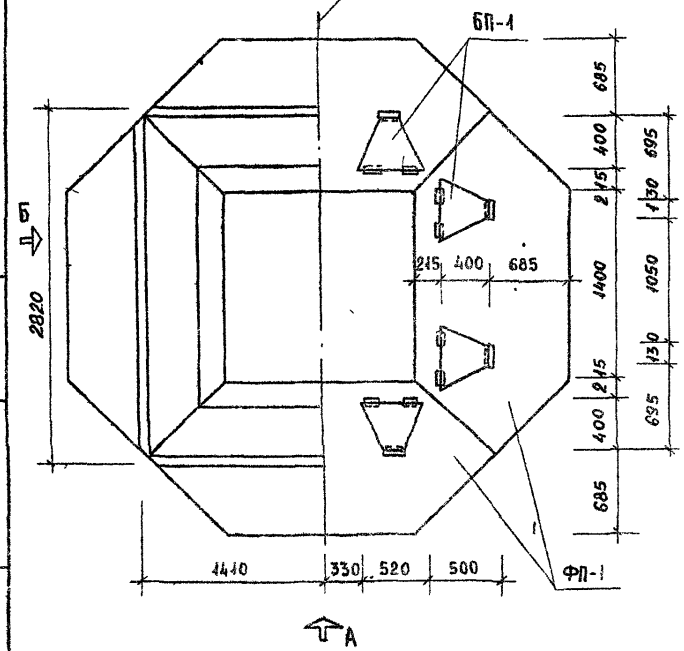

В-В
(ФП-1 условно не показаны)

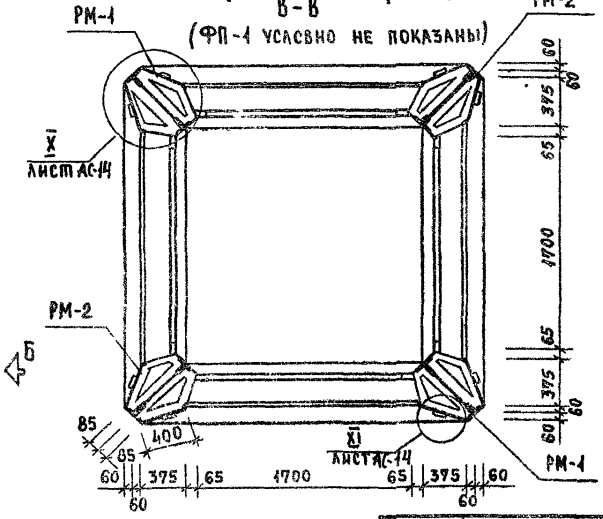

Примечание

1. Сечение 4-4 см. лист АС-14

Привязан			
Инв. №			

Н. контр.	Шурнюк		320-063.84 АС-9
Рук гр арх.	Горелик		Отдельностоящие рекламные установки для кинотеатров
Гл инж пр.	Алексеева		Рекламная установка тип 5
Гл инж	Железняк		Стадия: Р; Лист: 2; Листов:
Рук маст.	Овчинников		Схема расположения
			ЦНИИП градостроительства

Копировал: Лебедева

Формат 12

19460-01

Взам. инв. № | Подпись и дата | Инв. № подл.

Типовой проект 320-063.84 Альбом I

Марка поз.	Обозначение	Наименование	Кол.	Масса ед. кг	Примеч.
РМ-5	320-063.84 60.10.0	Рама	1	420.1	
ОМ-3	10.22.0	Световое табло	2	16	
ОМ-9	60.20.0	То же	1	22.4	
ОМ-10	60.21.0	"	1	14.5	
ОМ-11	60.22.0	"	1	20.5	
ОМ-12	60.23.0	"	1	18.0	
БП-1	10.40.0	Постамент	4	250	
ФП-5	30.50.0	Фундаментная плита	1	3900	
ЩР-1	10.11.0	Щит рекламный	3	49.8	
СД-1	10.10.001	Соединительная деталь			
		Уголок 90×90×6 ГОСТ 8510-72 / Ст.3 ГОСТ 535-79, ℓ=2750	4	22.9	
СД-2	10.002	Полоса 8×120 ГОСТ 103-76 / Ст.3 ГОСТ 535-79, ℓ=135	4	1.02	См. лист АС-1
БК	10.12.0	Буквы рекламн. вывески	15	0.4	
М-1	10.003	Металлич. деталь			См. лист АС-1
		Ф6 А I ГОСТ 5781-75, ℓ=150	6	0.033	
		Стандартные изделия			
	10.00.4	Шплинт 5×28 ГОСТ 397-79	60	0.005	

Инв. № подл.	Подпись и дата	Взам. инв. №	

Н. контр.	Шурчок		
Рук. гр.	Горелик		
ГИП	Алексеева		
Гл. инж.	Железняк		
Рук. маст.	Овчинников		

320-063.84 АС-10

Отдельностоящие рекламные установки для кинотеатров

Рекламная установка тип 6

Стадия	Лист	Листов
Р	1	2

Спецификация

ЦНИИП градостроительства

Копировал: Формат А4

Марка поз.	Обозначение	Наименование	Кол.	Масса ед. кг	Примеч.
РМ-5	320-063.84 60.10.0	Рама	1	420.1	
РМ-6	60.10.0-01	То же	1	430.9	
ОМ-3	10.22.0	Световое табло	4	16	
ОМ-9	60.20.0	То же	1	22.4	
ОМ-10	60.21.0	"	1	14.5	
ОМ-11	60.22.0	"	2	20.5	
ОМ-12	60.23.0	"	2	18.0	
ОМ-13	60.24.0	"	1	22.7	
ОМ-14	60.25.0	"	1	20.2	
БП-1	10.40.0	Постамент	8	250	
ФП-6	30.50.0-01	Фундаментная плита	1	3900	
ЩР-2	10.11.0-01	Щит рекламный	6	36.9	
БК	10.12.0	Буквы рекл. вывески	28	0.4	
М-1	10.003	Металлич. деталь			См. лист АС-1
		Ф6 А I ГОСТ 5781-75, ℓ=150	12	0.033	
МД-3	20.00.1-02	Металлич. лист	1	7.9	
		Стандартные изделия			
	10.00.4	Шплинт 5×28 ГОСТ 397-79	112	0.005	

Привязан

Инв. №

Н. контр.	Шурчок		
Рук. гр.	Горелик		
ГИП	Алексеева		
Гл. инж.	Железняк		
Рук. маст.	Овчинников		

320-063.84 АС-11

Отдельностоящие рекламные установки для кинотеатров

Рекламная установка тип 7

Стадия	Лист	Листов
Р	1	2

Спецификация

ЦНИИП градостроительства

Копировал: Формат А4

Типовой проект 320-063.84 Альбом I

Фасад „А"

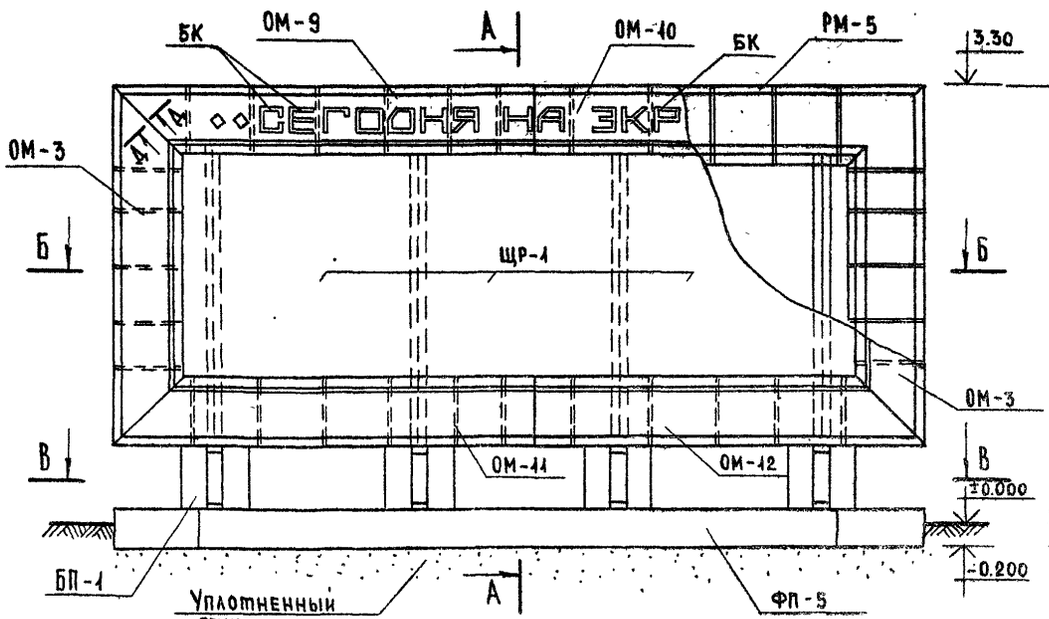

Фасад „Б"

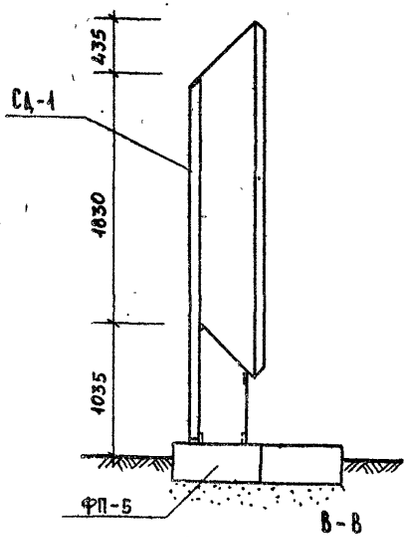

А-А

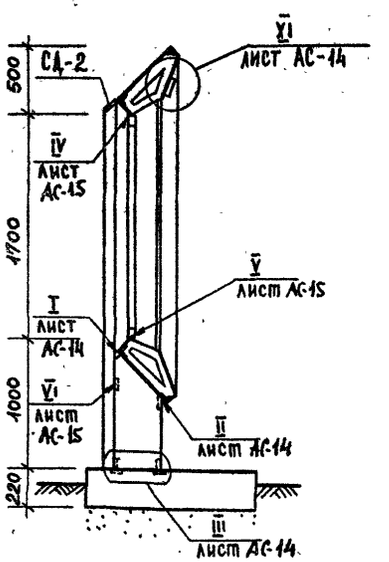

Б-Б

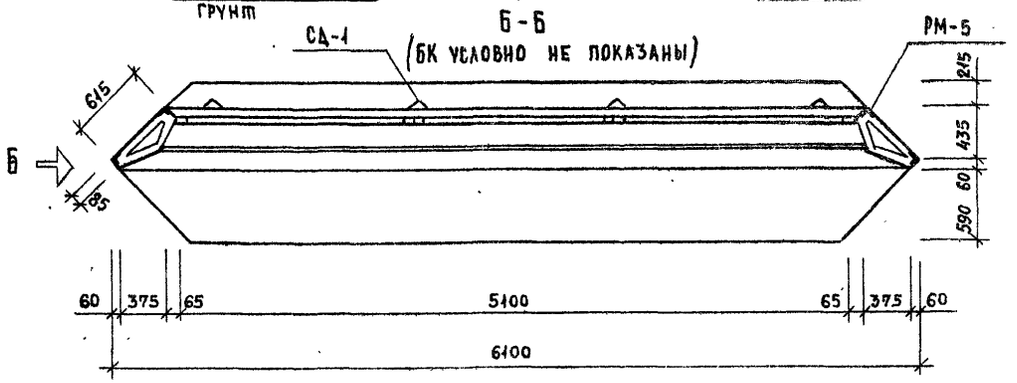

В-В

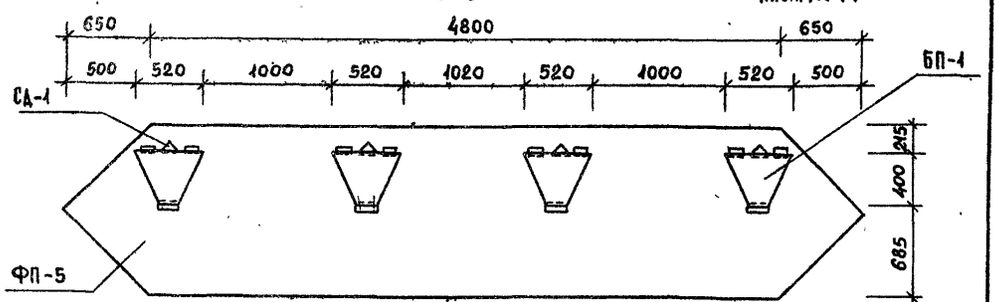

А

Примечание

1 Сеч. Д-Д см. лист АС-14

				320-063.84 АС-12	
				Отдельностоящие рекламные установки для кинотеатров	
Н. контр.	Шурнюк			Рекламная установка тип 6	Стадия: Р; Лист: 2; Листов:
Рук. гр. арх.	Горелик				
Гл. инж. пр.	Алексеева				
Гл. инж.	Железняк			Схема расположения	ЦНИИП градостроительства
Рук. маст.	Овчинников				

Прибязан

Инв. №

Копировал: Лебедева

Формат 12

19460-01

Инв. № подл. | Подпись и дата | Взам. инв. №

Типовой проект 320-063.84 Альбом I

Фасад „А"

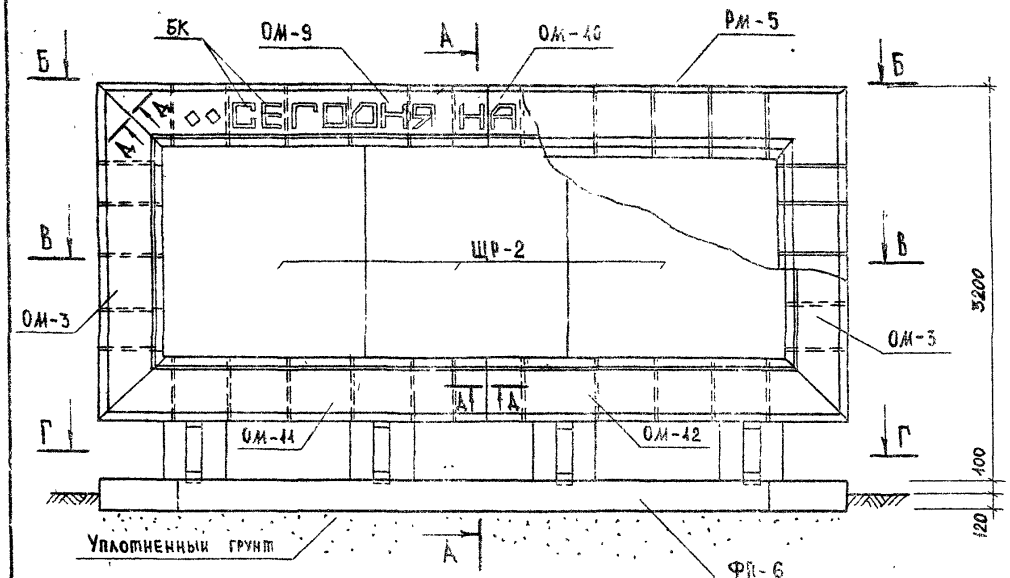

Б-Б

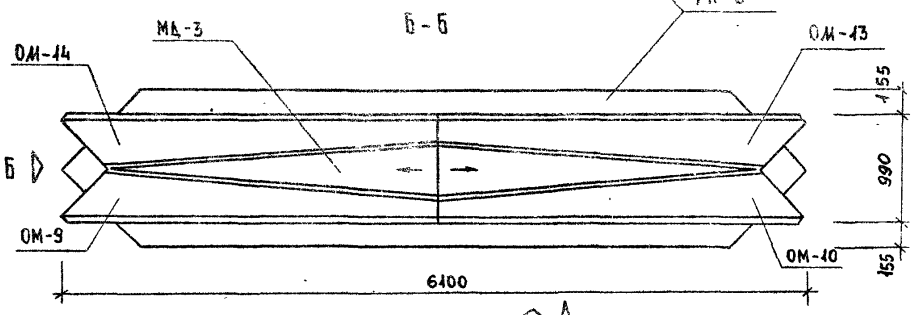

В-В

(ФП-6 условно не показана)

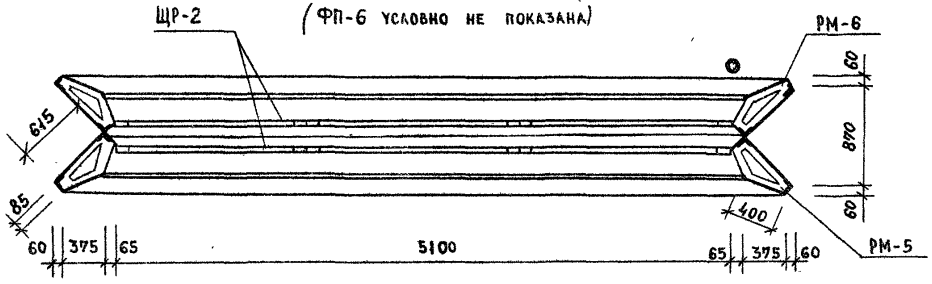

Фасад „Б"

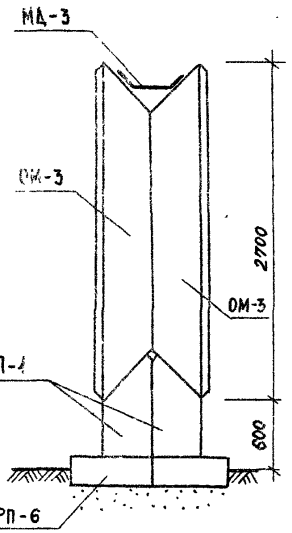

А-А

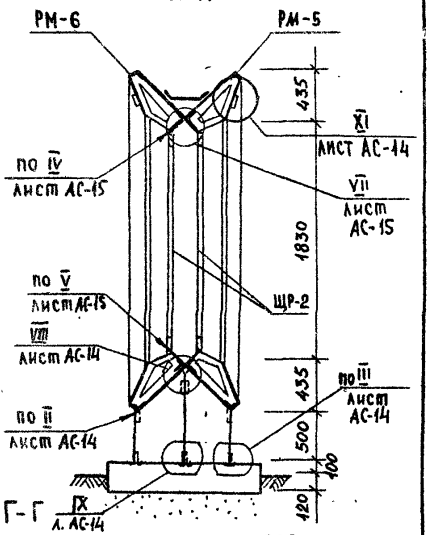

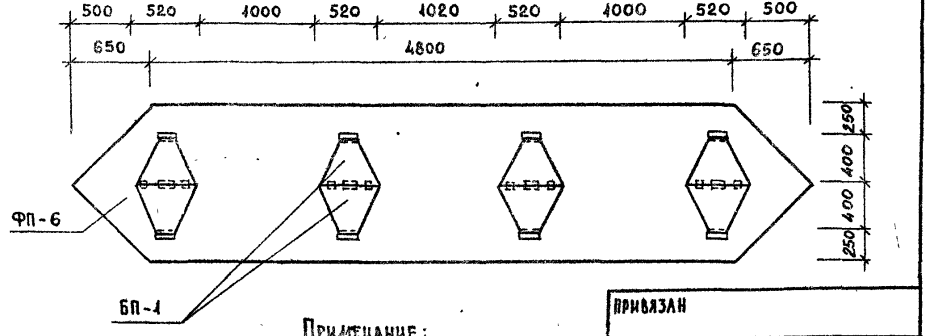

Примечание:

1. Сечение Д-Д см. лист АС-14

ПРИВЯЗАН

ИНВ. №

Н. контр.	Шурпик		
Рук. гр. арх.	Горелик		
Гл. инж. пр.	Алексеева		
Гл. инж.	Железняк		
Рук. маст.	Овчинников		

320-063.84 АС-13

Отдельностоящие рекламные установки для кинотеатров

Рекламная установка тип 7

Стадия	Лист	Листов
Р	2	

Схема расположения

ЦНИИП градостроительства

Копировал: Лебедева

Формат 12

19460-01

Инв. № подл. | Подпись и дата | Взам. инв. №

Типовой проект 320-063.84 Альбом I

I

Сварка через коротыши Ф20, ℓ=100, hш=6мм

45
45

БП-1

II

БП-1

№1

Сварка через коротыши Ф16, ℓ=100 hш=6мм

III

БП-1

СД-1

ГОСТ 5264-80-Т1А6

ГОСТ 5264-80-Т1А6

IX

БП-1

ГОСТ 5264-80-Т1А6

Д-Д

№1

0,8 0,8

20

0,8

X

ГОСТ 5264-80-С18А6

№1

160

№1

№1

ГОСТ 5264-80-С18А6

XI

А

Шплинт

45 90 45

10 19,2 0,8

32

БК

190

А

А-А

БК

190

Шплинт 5×28

19 2 32

0,8

Примечание.

1. Сварной шов №1 - сварка ручная электродуговая в углекислом газе плавящимся электродом.

320-063.84 АС-14			
Отдельностоящие рекламные установки для кинотеатров			
Рекламные установки тип 1÷7	Стадия	Лист	Листов
	Р		1
Узлы I, II, III, IV, X, XI. Сечение Д-Д	ЦНИИП Градостроительства		
Привязан	Н. контр. Шурыгин		
	Рук. гр. арх. Горелик		
	Гл. инж. пр. Алексеева		
	Гл. инж. Железняк		
Инв №	Рук. маст Овчинников		

Копировал Лебедева Формат А2 19460-01

Инв № подл. | Подпись и дата | Взам. инв №

Типовой проект 320-063.84 Альбом 1

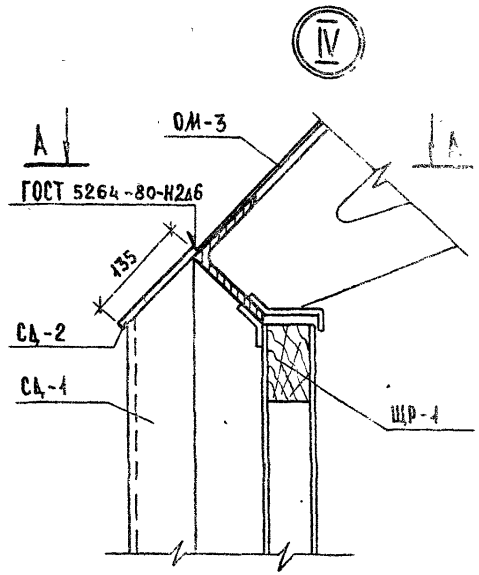

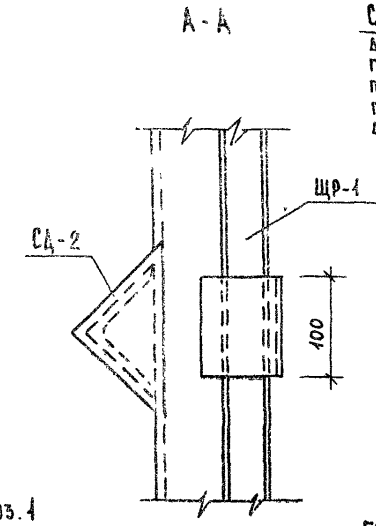

Сварка ручная электродуговая в углекислом газе плавящимся электродом. Шов прерывистый ℓ=100мм, через 400мм.

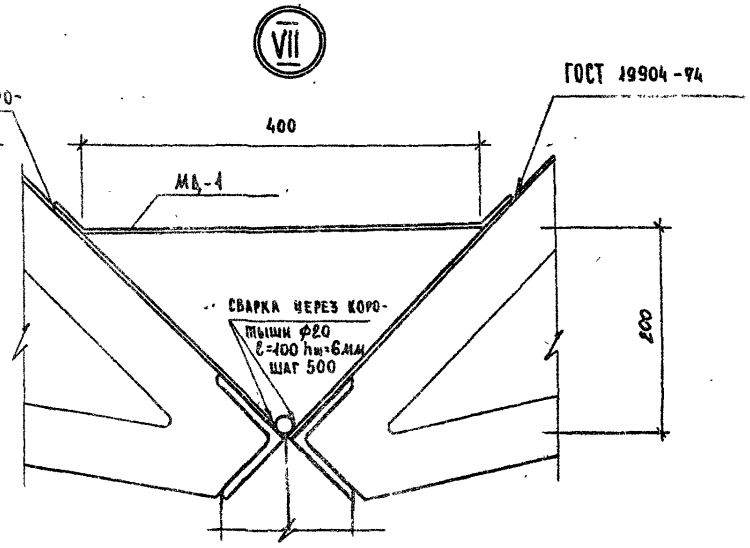

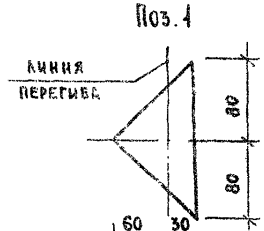

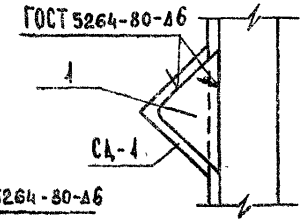

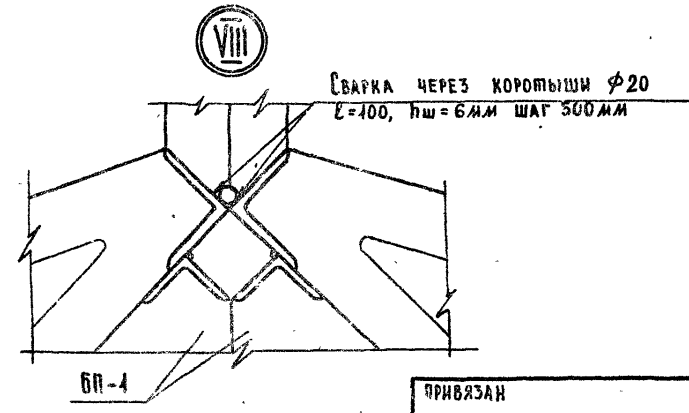

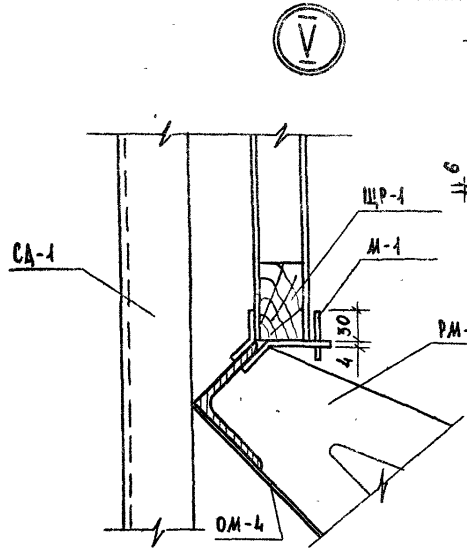

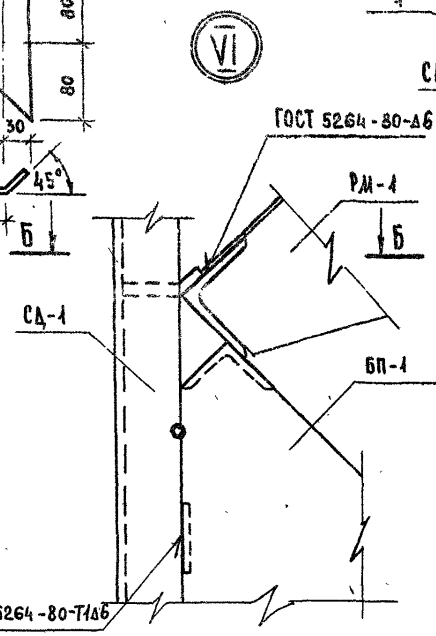

Примечание

1. Поз.1 приваривается по месту при монтаже.

Привязан

Инв. №

		320-063.84	АС-15
		Отдельностоящие рекламные установки для кинотеатров	
Н.контр.	Шурнюк	Рекламные установки тип 1÷7	Стадия: Р; Лист: ; Листов: 1
Рук.гр.арх.	Горелик		
Гл.инж.пр.	Алексеева	Узлы IV, V, VI, VII, VIII.	ЦНИИП градостроительства
Гл.инж.	Железняк		
Рук.маст.	Овчинников		

Копировал: Лебедева Формат А2 18460-01

Инв. № подл. | Подпись и дата | Взам. инв. №

Типовой проект 320-063.84 Альбом I

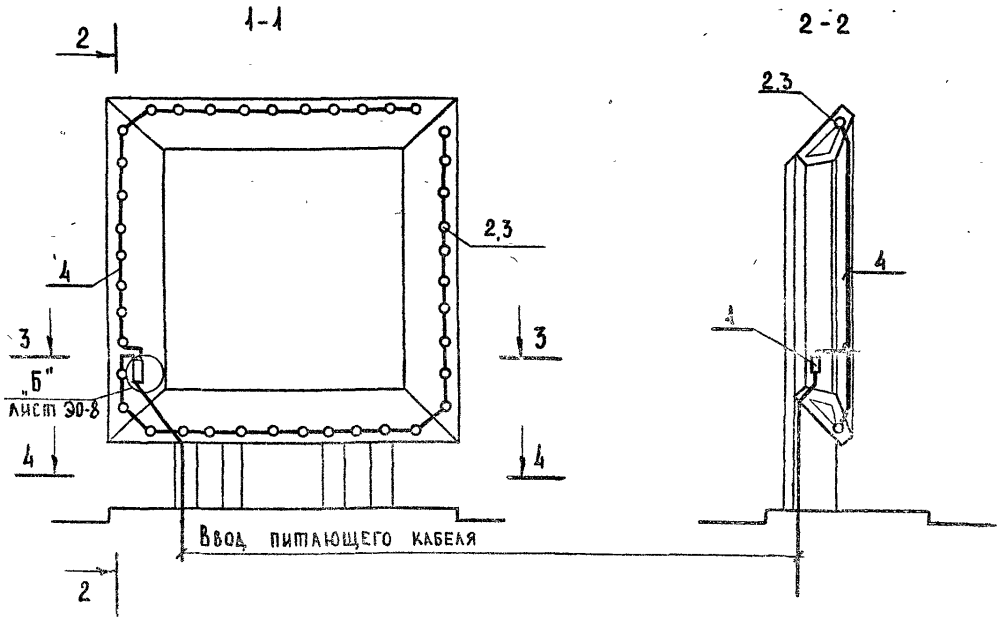

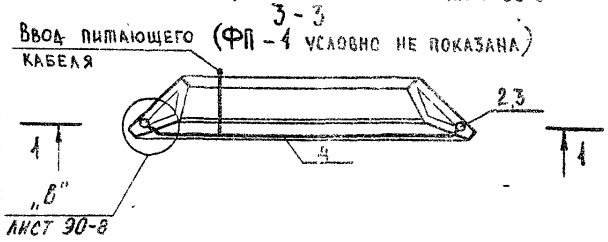

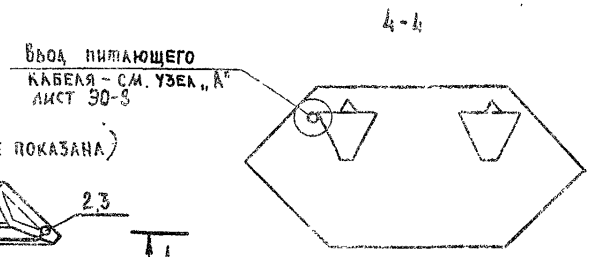

Спецификация

Марка поз.	Обозначение	Наименование	Кол.	Масса ед. кг.	Примеч.
1	Курский электроаппаратный завод	Выключатель автоматический трехполюсный в металлической оболочке АП50-3мт, с уставкой расцепителя на ток - 6,4 А.	1	3,5	
2	ГОСТ 2239-79	Лампа накаливания общего назначения БК220-100, с цоколем Р27, мощностью 100 Вт, напряжением 220 В	40	-	
3	ГОСТ 2746.0-77 Е	Патрон иллюминационный фарфоровый Е 27 Ф.	40		
4	ГОСТ 6323-79	Провод ПВ-660 с медной жилой сечением 4,5 кв.мм, в поливинилхлоридной изоляции.	50		
5	ГОСТ 6009-74	Лента стальная горячекатанная размером 20×2 мм	0,4	0,314	см. 90-8
6	ГОСТ 10341-80	Винт Ф4мм, ℓ=8мм с гайкой и шайбой.	82		"
7	ГОСТ 10341-80	Винт Ф4мм, ℓ 20мм с гайкой и шайбой.	4		"
8	ГОСТ 7798-70	Болт Ф6мм ℓ=25мм	1		"
9	"	Дюбель ДТ, ℓ=40мм	4		"

Примечание

1. Фасад и разметку отверстий для крепления патронов и автоматического выключателя см. альбом II, лист АСИ-40.10.0 СБ.
2. Узлы крепления автоматического выключателя, патронов, ввода кабеля, указания по монтажу и схеме включения даны на листе 90-8.
3. Технические данные, необходимые для выбора питающего кабеля и уставки автоматического выключателя АП 50-3мт даны в таблице на листе 90-8

				320-063.84	90-1
				Отдельностоящие рекламные установки для кинотеатров	
Н. контр.	Шурпик			Рекламная установка тип 1	Стадия: Р; Лист: ; Листов: 1
Ст. техн.	Самуленкова				
Рук. гр. арх.	Горелик				
Гл. инж. пр.	Алексеева			Электроосвещение	ЦНИИП градостроительства
Гл. инж.	Железняк				
Рук. маст.	Овчинников				

Привязан

Инв. №

Копировал:

Формат 12

19460-01

Инв. № подл. | Подпись и дата | Взам. инв. №

Типовой проект 320-063.84 Альбом I

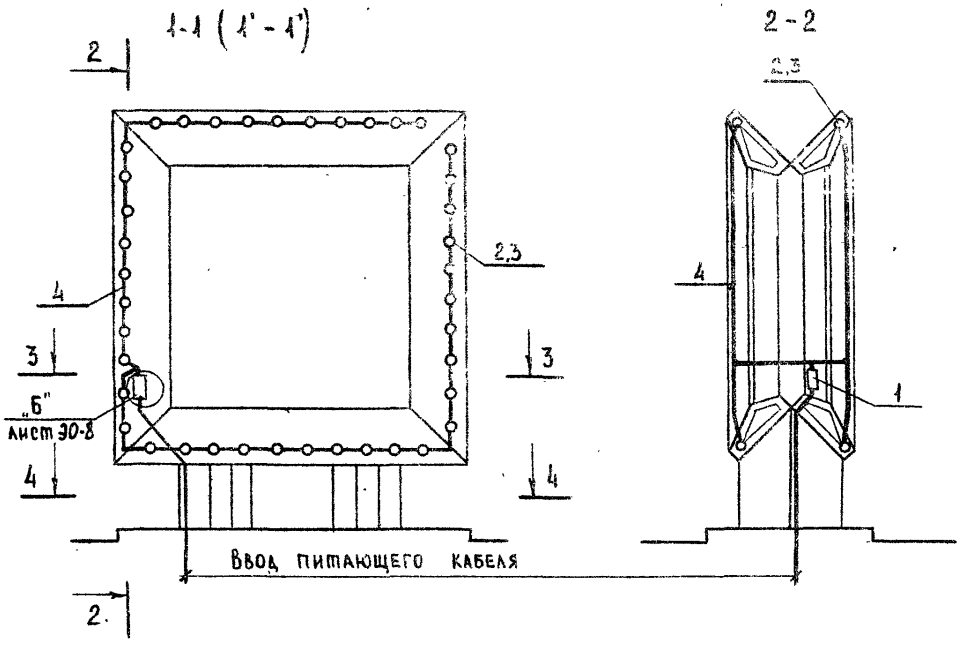

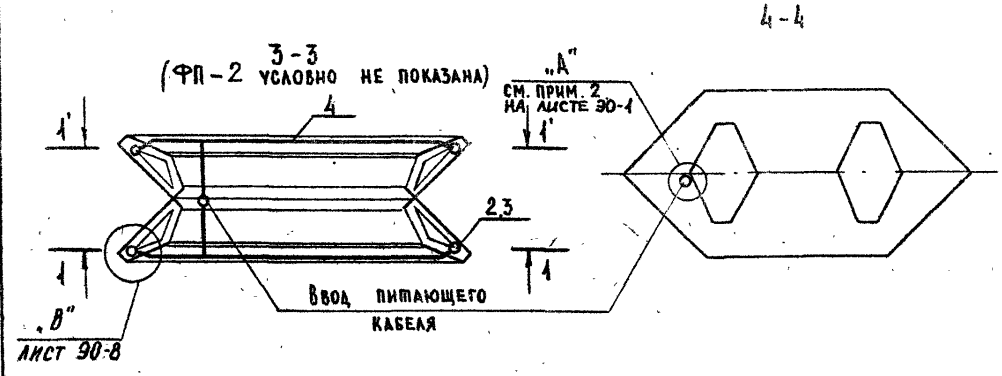

Спецификация

Марка поз.	Обозначение	Наименование	Кол.	Масса ед. кг	Прим.
1	Курский электроаппаратный завод	Выключатель автоматический трехполюсный в металлической оболочке АП50-3мт, с уставкой расцепителя на ток-16,0 А.	1		
2	ГОСТ 2239-79	Лампа накаливания общего назначения БК 220-100, с цоколем Р27, мощностью 100 вт, напряжением 220 в.	80		
3	ГОСТ 2746.0-77Е	Патрон малюминационный фарфоровый Е 27 Ф.	80		
4	ГОСТ 6323-79	Провод ПВ-660 с медной жилой, сечением 1,5 кв, мм, в поливинилхлоридной изоляции.	100м		
5	ГОСТ 6009-74	Лента стальная горячекатанная размером 20×2 мм	0,4	0,344	См. лист 90-8
6	ГОСТ 10341-80	Винт ф4мм, ℓ=8мм с гайкой и шайбой	162		"
7	ГОСТ 10341-80	Винт ф4мм, ℓ=20мм с гайкой и шайбой	4		"
8	ГОСТ 7798-70	Болт ф5мм, ℓ=25мм	1		"
9		Дюбель Д1, ℓ=40мм	4		

Примечание

1. Фасад и разметку отверстий для крепления патронов и автоматического выключателя см. на листе АС-4 и альбом II лист 10.10.0 СБ
2. Лист см. совместно с 90-8.

Привязан

Инв. №

Н. контр.	Шурпюк		320-063.84 90-2
Ст. техник	Самученкова		Отдельностоящие рекламные установки для кинотеатров
Рук. гр. АР	Горелик		Рекламная установка тип 2 — Стадия: Р; Лист: ; Листов: 1
Гл. инж. пр.	Алексеева		Электроосвещение — ЦНИИП градостроительства
Гл. инж.	Железняк		
Рук. маст.	Овчинников		

Копировал Алферова Формат

Взам. инв. № | Подпись и дата | Инв. № подл.

Типовой проект 320-063.84 Альбом I

1-1

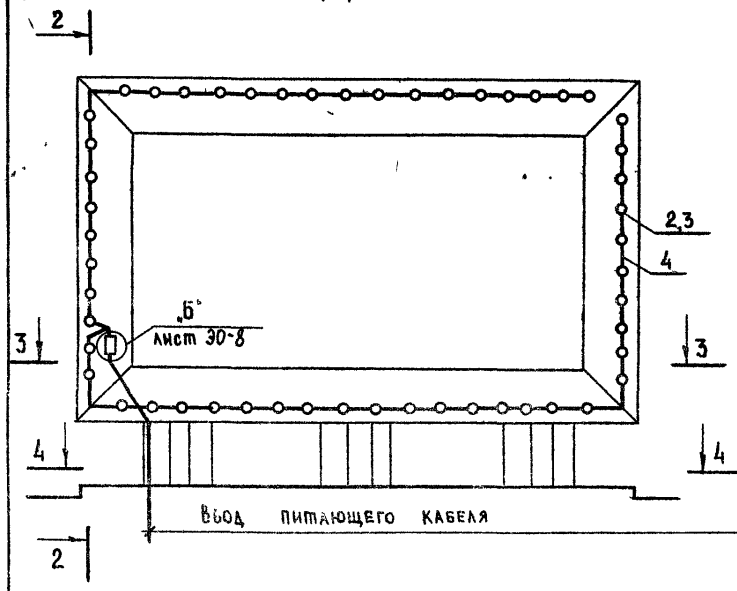

2-2

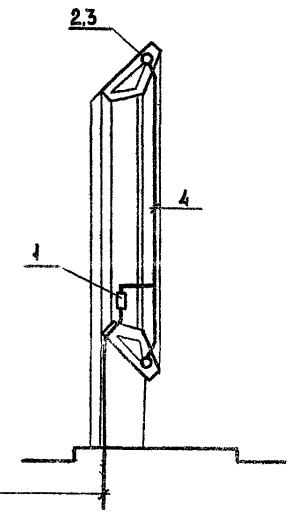

3-3
(ФП-3 условно не показана)

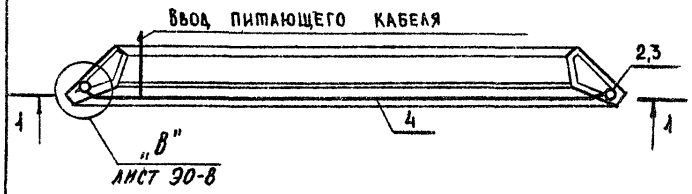

4-4

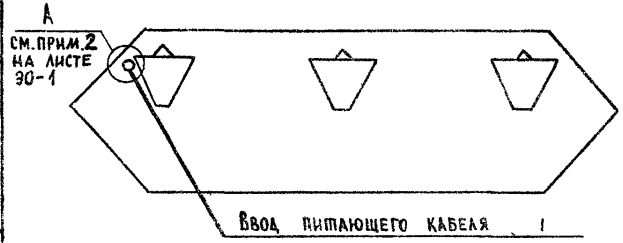

Спецификация

Марка поз.	Обозначение	Наименование	Кол.	Масса ед., кг.	Прим.
1	Курский электроаппаратный завод	Выключатель автоматический трехполюсный в металлической оболочке АП50-3мт, с уставкой расцепителя на ток 10А.	1		
2	ГОСТ 2239-79	Лампа накаливания общего назначения БК 220-100, с цоколем Р27, мощностью 100 вт, напряжением 220 в.	52		
3	ГОСТ 2746.0-77 Е	Патрон иллюминационный фарфоровый Е 27 Ф.	52		
4	ГОСТ 6323-79	Провод ПВ-660 с медной жилой сечением 1,5 кв. мм, в поливинилхлоридной изоляции	65		
5	ГОСТ 6009-74	Лента стальная горячекатанная размером 20×2 мм	0,4	0,314	См. лист 30-8
6	ГОСТ 10341-80	Винт Ф4мм, l=8мм с шайбой и гайкой	106		"
7	ГОСТ 10341-80	Винт Ф4мм, l=20мм с шайбой и гайкой	4		"
8	ГОСТ 7798-70	Болт Ф5мм l=25мм	1		"
9		Дюбель ЦТ, l=40мм	4		"

Примечание.

1. Фасад и разметку отверстий для крепления патронов и автоматического выключателя см. на листе АС-Б и альбом II, лист АСИ-20.10.0 СБ.
2. Лист см. совместно с 30-8

Привязан

Инв. №

Взам. инв. № | Подпись и дата | Инв. № подл.

		320-063.84	30-3
		Отдельностоящие рекламные установки для кинотеатров	
Н. контр.	Шурнюк	Рекламная установка тип 3	Стадия: Р; Лист: 1; Листов: 1
ст. техн.	Самученкова		
рук. гр. арх.	Горелик		
гл. инж. пр.	Алексеева	Электроосвещение.	ЦНИИП градостроительства
гл. инж.	Железняк		
рук. маст.	Овинников		

Копировал Лебедева Формат 12 19460-01

Типовой проект ... альбом I

1-1

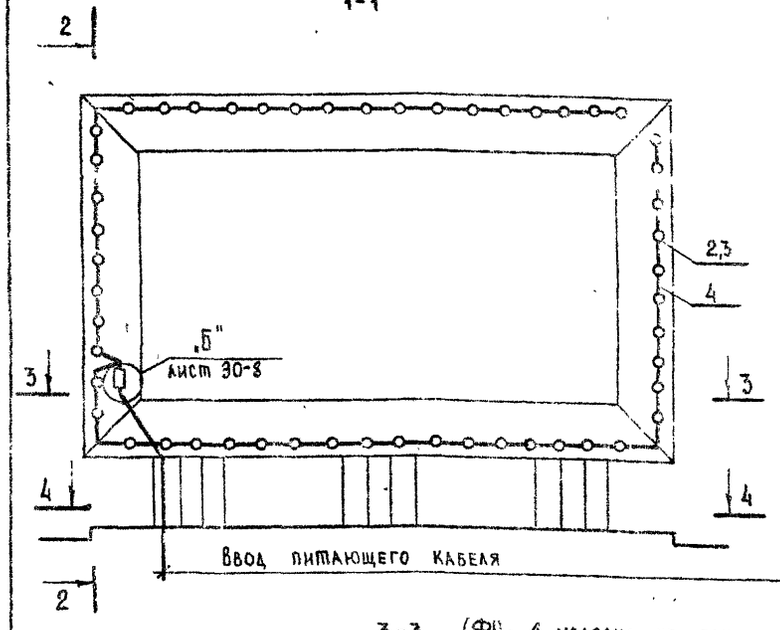

2-2

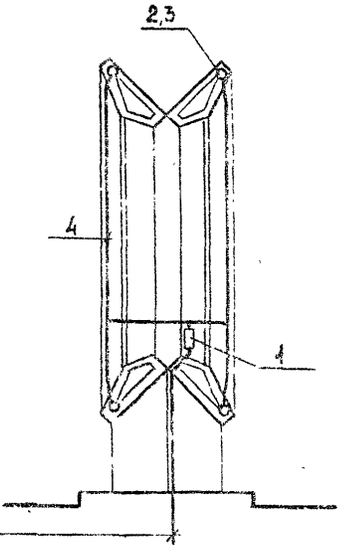

3-3 (ФП-4 условно не показана)

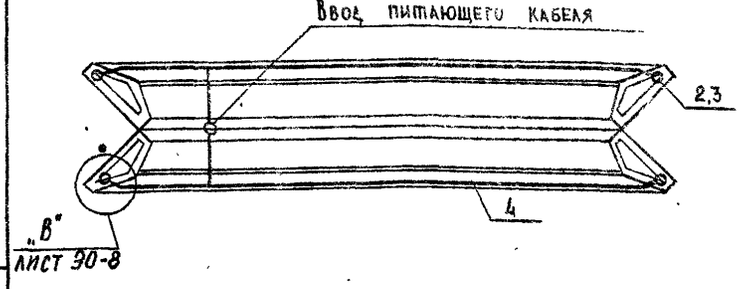

4-4

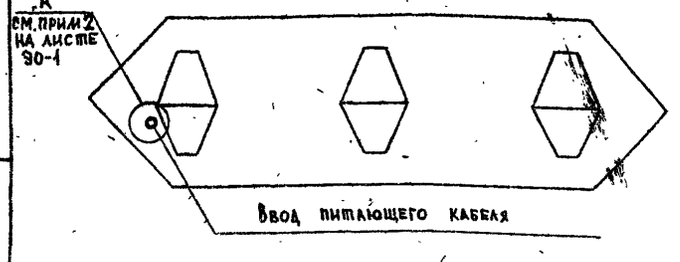

Марка поз.	Обозначение	Наименование	Кол.	Масса ед кг	Прим.
1	Курский электроаппаратный завод	Выключатель автоматический трехполюсный в металлической оболочке АП50-3мт, с уставкой расцепителя на 16А	1	3,5	
2	ГОСТ 2239-79	Лампа накаливания общего назначения БК220-100, с цоколем Р27 мощностью 100 вт, напряжением 220 в	104		
3	ГОСТ 27460-77Е	Патрон маломинационный фарфоровый Е27Ф	104		
4	ГОСТ 6323-79	Провод ПВ-660 с медной жилой сечением 1,5 кв.мм, в поливинилхлоридной изоляции	130		
5	ГОСТ 6009-74	Лента стальная горячекатанная размером 20×20 мм	0,4	0,314	См. лист 30-8
6	ГОСТ 10341-80	Винт ф4мм, l=8мм с гайкой и шайбой	210		"
7	ГОСТ 10341-80	Винт ф4мм, l=20мм с гайкой и шайбой	4		"
8	ГОСТ 7798-70	Болт ф6мм l=25мм	1		"
9		Дюбель ДТ, l=40мм	4		"

Примечание

1. Фасад и разметку отверстий для крепления патронов и автоматического выключателя см. на листе АС-8 и альбом II лист 20.10.0СБ.
2. Лист см. совместно с 90-8.

Привязан

Инв. №

Н. контр.	Шурнюк	
Ст. техник	Самуйленкова	
Рук. гр. арх.	Горелик	
Гл. инж. пр.	Алексеева	
Гл. инж.	Железняк	
Рук. маст.	Овчинников	

320-063.84 90-4

Отдельностоящие рекламные установки для кинотеатров

Рекламная установка тип 4

Стадия	Лист	Листов
Р		1

Электроосвещение

ЦНИИП градостроительства

Копировал: Лебедева Формат 12 19460-01

Инв. № подл. | Подпись и дата | Взам. инв. №

Типовой проект 320-063.84 Альбом I

1-1 (2-2, 3-3, 4-4)

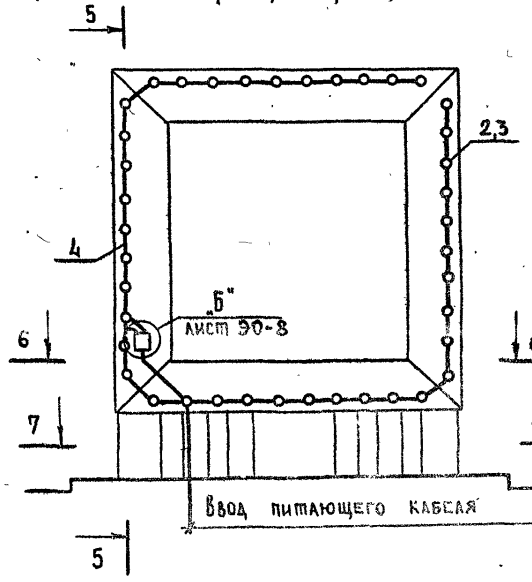

5-5

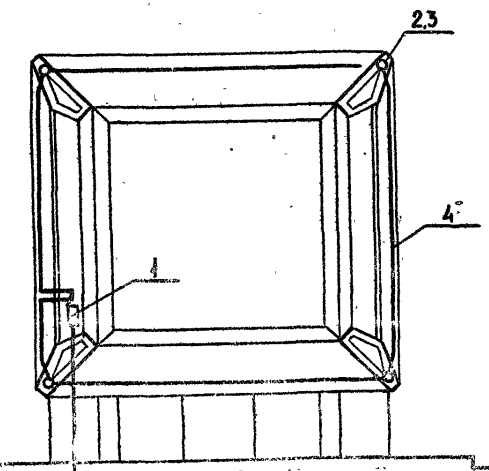

6-6
(ФП-1 условно не показаны)

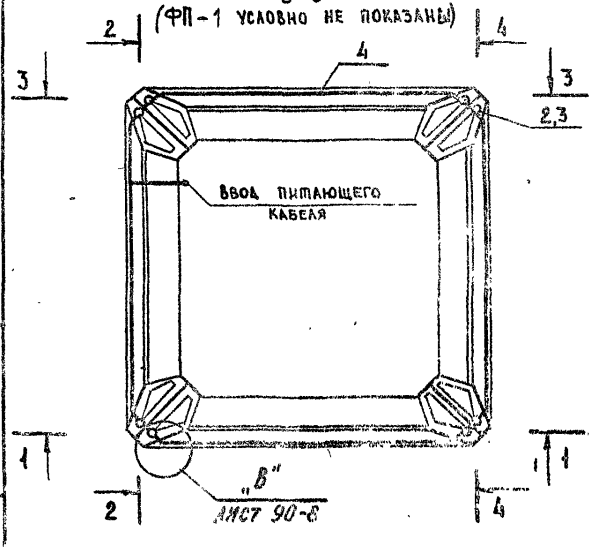

7-7

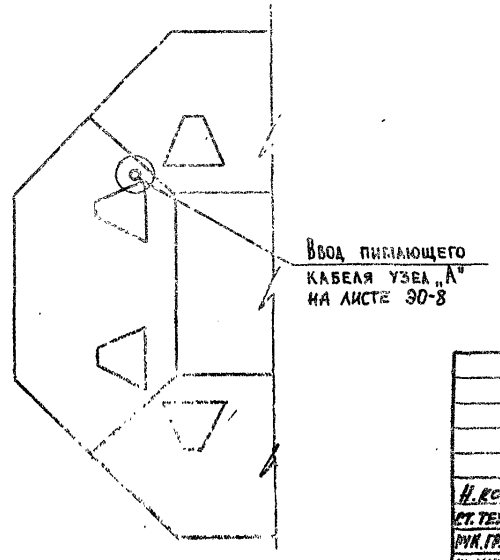

Спецификация

Марка поз.	Обозначение	Наименование	Кол	Масса ед. кг	Примеч.
1	Курский электроаппаратный завод	Выключатель автоматический трехполюсный в металлической оболочке с уставкой расцепителя на ток 25А	1		
2	ГОСТ 2239-79	Лампы накаливания общего назначения БК220-100, с цоколем Р27, мощностью 100вт напряжением 220в.	160		
3	ГОСТ 2746.0-77 Е	Патрон иллюминационный фарфоровый Е 27 Ф	160		
4	ГОСТ 6323-79	Провод ПВ-660 с медной жилой сечением 4,5 кв мм, в поливинилхлоридной изоляции	200		
5	ГОСТ 6009-74	Лента стальная горячекатанная размером 20×2 мм	0,4	0,314	См. лист 90-8
6	ГОСТ 10341-80	Винт Ф4мм, ℓ=8мм с гайкой и шайбой	322		У
7	ГОСТ 10341-80	Винт Ф4мм, ℓ=20мм с гайкой и шайбой	4		"
8	ГОСТ 7798-70	Болт Ф6мм ℓ=25мм	4		"
9		Дюбель ДТ, ℓ=40мм	4		"

Примечание.

1. Фасад и разметку отверстий для крепления патронов и автоматического выключателя см на листе АС-9 и альбом II, лист 10.10.0 СБ
2. Лист см. совместно с 90-8

Привязан

Инв. №

320-063.84			90-5
Отдельностоящие рекламные установки для кинотеатров			
Н. конт. Шумилок	Рекламная установка тип 5	Стадия: Р	Лист:	Листов: 1
Ст. техник Самошникова				
Рук. гр. АСК Горелик				
Гл. инж. пр. Алексеева	Электроосвещение	ЦНИИП градостроительства		
Гл. инж. Железняк				
Рук. маст. Овчинников				

Копировал: Лебедева Формат А2 19460-01

Инв. № подл. | Подпись и дата | Взам. инв. №

Типовой проект 320-063.84 Альбом I

1-1

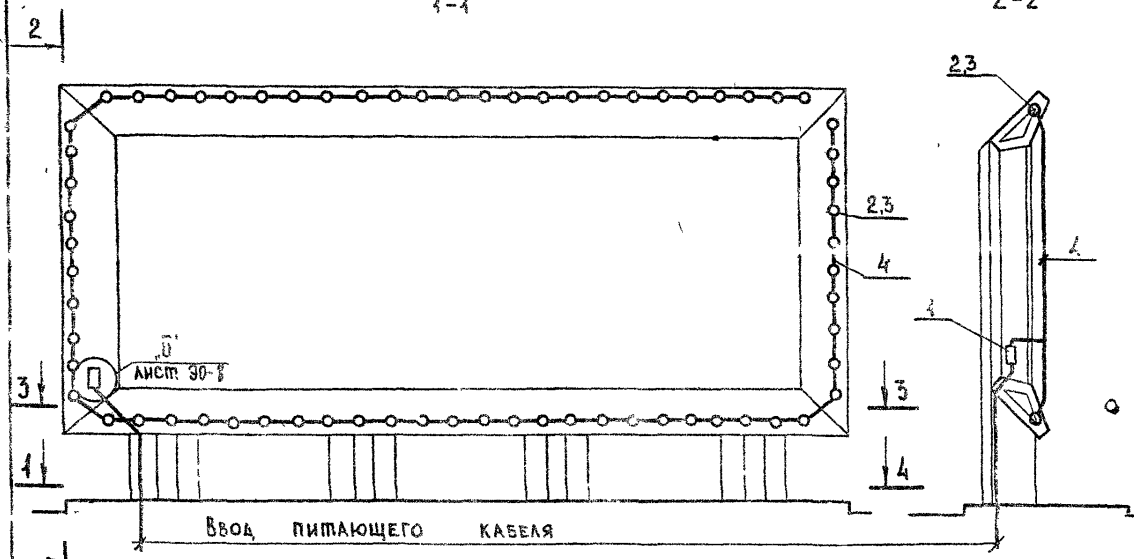

2-2

3-3

(ФП-5 условно не показана)

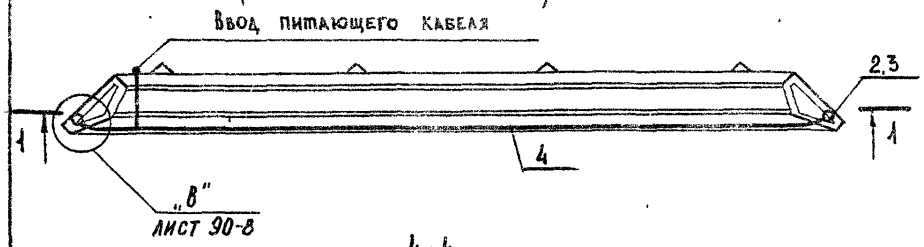

4-4

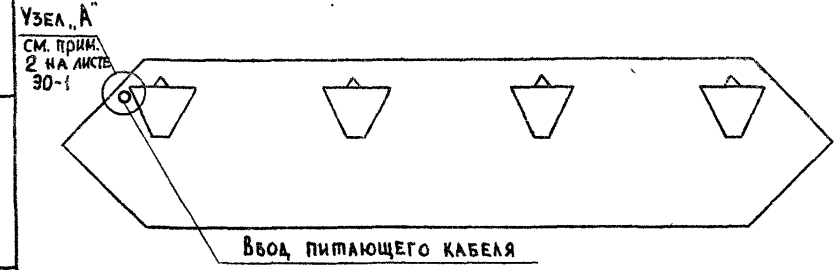

Спецификация

Марка поз.	Обозначение	Наименование	Кол.	Масса ед. кг	Прим.
1	Курский электроаппаратный завод	Выключатель автоматический трехполюсный в металлической оболочке АП 50-3мт, с уставкой расцепителя на ток 16А.	1	3,5	
2	ГОСТ 2239-79	Лампа накаливания общего назначения БК 220-100, с цоколем Р27, мощностью 100 вт, напряжением 220 в	68		
3	ГОСТ 27460-77Е	Патрон иллюминационный фарфоровый Е27Ф.	68		
4	ГОСТ 6323-79	Провод ПВ-660 с медной жилой сечением 1,5 кв.мм, в поливинилхлоридной изоляции	75		
5	ГОСТ 6009-74	Лента стальная горячекатанная размером 20×2 мм	0,4	0,314	См. лист 90-8
6	ГОСТ 10341-80	Винт Ф4мм ℓ=8мм, с гайкой и шайбой	138		"
7	ГОСТ 10341-80	Винт Ф4мм ℓ=20мм с гайкой и шайбой	4		"
8	ГОСТ 7798-70	Болт Ф6мм ℓ=25мм	1		"
9		Дюбель ДТ, ℓ=40мм	4		"

Примечание

1. Фасад и разметку отверстий для крепления патронов и автоматического выключателя см. на листе АС-12 и альбом II лист 30.10.0 СБ
2. Лист см. совместно с 90-8..

Привязан

Инв. №

Н. контр.	Шурпюк		
Ст. техник	Самученкова		
Рук. гр. арх.	Горелик		
Гл. инж. пр.	Алексеева		
Гл. инж.	Железняк		
Рук. маст.	Овчинников		

320-063.84 90-6

Отдельностоящие рекламные установки для кинотеатров

Рекламная установка тип Б

Стадия	Лист	Листов
Р		1

Электроосвещение

ЦНИИП градостроительства

Копировал: Лебедева Формат А2 19460-01

Инв. № подл. | Подпись и дата | Взам. инв. №

Типовой проект 320-063.84 Альбом I

1-1 (1'-1')

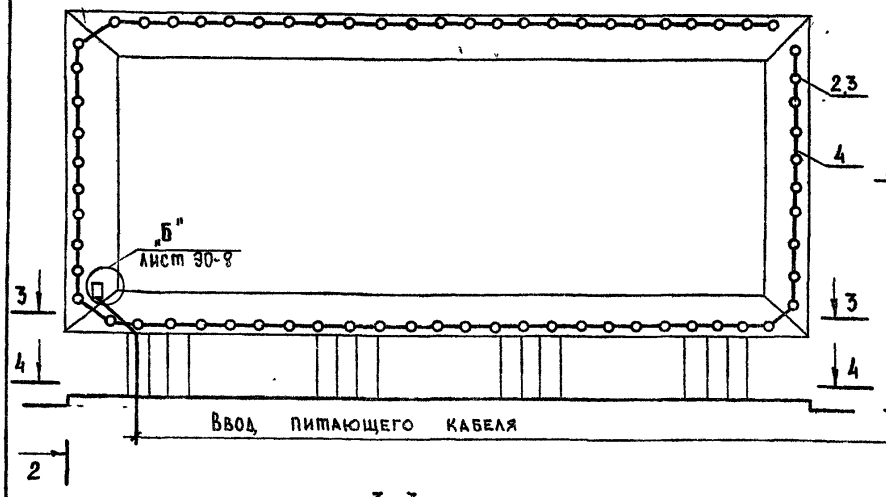

2 - 2

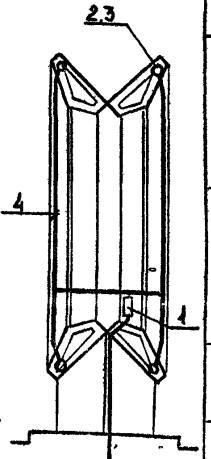

3-3
(ФП-6 условно не показана)

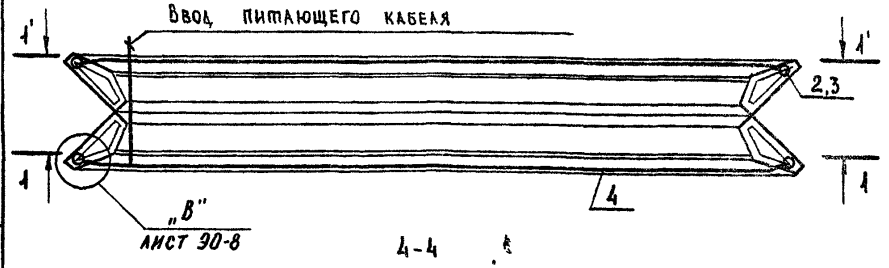

4-4

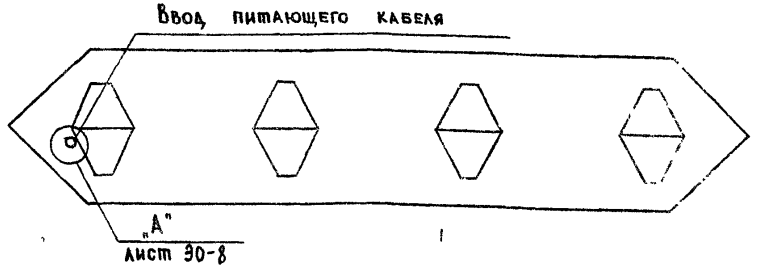

Спецификация

Марка поз.	Обозначение	Наименование	Кол	Масса ед. кг	Прим.
1	Курский электроаппаратный завод	Выключатель автоматический трехполюсный в металлической оболочке АП50-3мт с уставкой расцепителя на ток 25А.	1	3,5	
2	ГОСТ 2239-79	Лампа накаливания общего назначения БК 220-100 с цоколем Р27 мощностью 100 вт, напряжением 220 в	136		
3	ГОСТ 2746.0-77Е	Патрон алюминационный фарфоровый Е27Ф.	136		
4	ГОСТ 6323-79	Провод ПВ-660 с медной жилой сечением 1,5 кв мм, в поливинилхлоридной изоляции.	150		
5	ГОСТ 6009-74	Лента стальная горячекатанная размером 20 х 2 мм	0,4	0,314	См. лист 30-8
6	ГОСТ 10341-80	Винт ф4мм ℓ=8мм с гайкой и шайбой	274		"
7	ГОСТ 10341-80	Винт ф4мм ℓ=20мм с гайкой и шайбой	4		"
8	ГОСТ 7798-70	Болт ф6мм, ℓ=25мм	4		"
9		Дюбель ДТ, ℓ=40мм	4		"

Примечание

1. Фасад и разметку отверстий для крепления патронов и автоматического выключателя см. на листе АС-13 и альбом II лист 30-10-0 СБ.
2. Лист см. совместно с 90-8

Привязан

Инв. №

Н. контр.	Шурпюс	
Ст. техник	Самученкова	
Рук. гр. арх.	Горелик	
Гл. инж. пр.	Алексеева	
Гл. инж.	Железняк	
Рук. маст.	Овчинников	

320-063.84 90-7

Отдельностоящие рекламные установки для кинотеатров

Рекламная установка тип 7

Стадия	Лист	Листов
Р		1

Электроосвещение

ЦНИИП градостроительства

Копировал: Формат 12 19460-01

Инв. № подл. | Подпись и дата | Взам. инв. №

Типовой проект 320-063.84 Альбом I

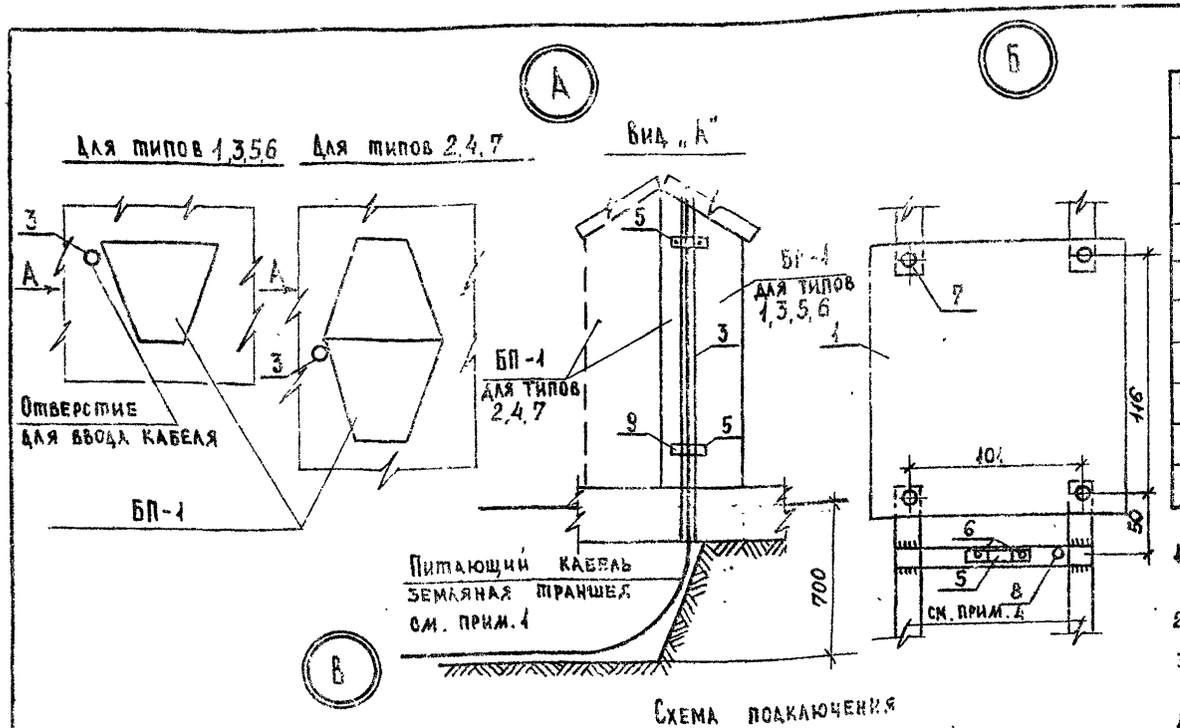

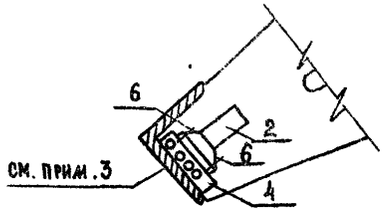

Схема подключения ламп рекламы см. прим. 6

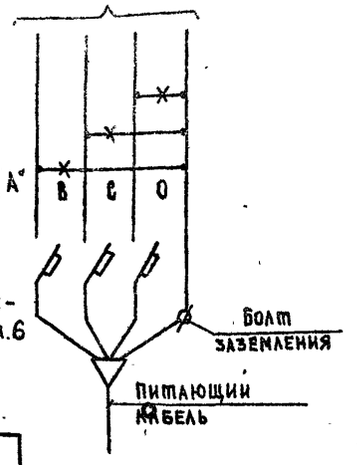

Автоматический выключатель АП50-3мт
Уставка тока расцепителя Jр=6,4А см. прим. 6 и таблицу.

Таблица технических данных реклам

Тип рекламы	Напряжение, В	Установленная мощн. кВт	Расчетный ток А.	Уставка тока расцепителя АП50-3мт. А
1	380/220	4	6,1	6,4
2	—"—	8	12,2	16
3	—"—	5,2	7,9	10
4	—"—	10,4	15,8	16
5	—"—	16	24,4	25
6	—"—	6,8	10,5	16
7	—"—	13,6	21	25

Экспликация

Марка поз.	Обозначение	Наименование	Кол.	Примеч.
1		Автоматический выключатель АП50-3мт	1	
2		Патрон иллюминационный фарфоровый Е27Ф.	1	
3		Труба стальная водогазопроводная легкая ф 32мм	0,9м	
4		Скоба из полосовой стали 40×4мм	1	
5		Скоба из стальной ленты 20×2мм	3	Для узлов „А"-„Б"
6		Винт ф4мм, l=8мм с гайкой и шайбой	4	Для узлов „Б"-„В"
7		Винт ф4мм, l=20мм с гайкой и шайбой	4	Для узла „Б"
8		Болт ф6мм, l=25мм с гайкой и шайбой	1	Для заземления
9		Дюбель ДГ, l=40мм	4	

1. Подвод питающего кабеля к автоматическому выключателю рекламы осуществляется через отверстие в фундаментной плите, для чего траншея для кабеля подкапывается под фундаментную плиту – см. узел „А".
2. Патроны с лампами крепятся к скобам с помощью винтов, провода, прокладываемые под скобами, присоединяются к патронам непосредственно, без отпаек.
3. Скобы для патронов привариваются к конструкциям рекламы в местах размещения патронов – см листы 90-1÷90-7. Установка скоб, их размеры, отверстия и материал для их изготовления даны в строительных чертежах проекта (Альбом II).
4. Место размещения автоматического выключателя АП50-3мт показано на листах 90-1÷90-7. Конструкции для его установки и крепления даны на строительных чертежах в Альбоме II.
5. Привязки и диаметры отверстий для крепления патронов, скоб, болта заземления и выключателя АП50-3мт см. на строительных чертежах (Альбом II)
6. На схеме показано подключение первых 3х ламп к фазам А, Б, С и О проводки. Последовательность подключения остальных ламп аналогична. Уставка тока расцепителя автоматического выключателя АП50-3мт дана на схеме для рекламы тип I, для реклам всех типов – см таблицу технических данных реклам.

Привязан			
Инв. №			

Н. контр.	Шурнюк		
Ст. техник	Самученкова		
Рук. гр. арх.	Горелик		
Гл. инж. пр.	Алексеева		
Гл. инж.	Железняк		
Рук. маст.	Овчинников		

320-063.84 90-8

Отдельностоящие рекламные установки для кинотеатров

Рекламные установки тип 1÷7

Стадия	Лист	Листов
Р		1

Электроосвещение. Узлы „А", „Б", „В". Схема подключения.

ЦНИИП градостроительства

Копировал: Формат 12 19460-01

Инв. № подл. | Подпись и дата | Взам. инв. №

Позиция	Наименование и техническая характеристика оборудования и материалов. Завод-изготовитель (для импортного оборудования - страна, фирма)	Тип, марка оборудования. Обозначение документа и номер опросного листа	Единица измерения: Наименование	Единица измерения: Код	Код завода-изготовителя	Код оборудования, материала	Цена единицы оборудования тыс. руб.	Количество	Масса единицы оборудования, кг
1	2	3	4	5	6	7	8	9	10
1	Выключатель автоматический трехполюсный в металлической								
	оболочке с уставкой комбинированного расцепителя								
	на ток 6,4 А.	АП50-3МТ	шт	796				1	
2	Лампа накаливания общего назначения с цоколем Р-27,								
	мощностью 100 Вт, напряжением 220 В.	БК 220-100	шт	796				40	
3	Провод с медной жилой сечением 1,5 мм^2 изолированный,								
	в поливинилхлоридной оболочке.	ПВ-660	м	006				50	
	Материалы, поставляемые подрядчиком								
1	Патрон алюминационный фарфоровый	Е 27 Ф	шт	796				40	

Взам. инв. №

Подпись и дата

Инв. № подл.

Привязан:

Ст. тех.	Самученкова	
Рук. гр.	Горелик	
Гип.	Алексеева	
Гл. инж.	Железняк	
Рук. маст.	Овчинников	

320-063.84 ЭОО-1

Спецификация оборудования к рекламной установке Тип 1.

Стадия	Лист	Листов
Р	1	1

ЦНИИП градостроительства

Копировал:

Формат А2

19460-01

Типовой проект 320-063.84 Альбом I

Позиция	Наименование и техническая характеристика оборудования и материалов. Завод-изготовитель (для импортного оборудования - страна, фирма)	Тип, марка оборудования. Обозначение документа и номер опросного листа	Единица измерения: Наименование	Единица измерения: Код	Код завода-изготовителя	Код оборудования, материала	Цена единицы оборудования тыс. руб.	Количество	Масса единицы оборудования, кг
1	2	3	4	5	6	7	8	9	10
1	Выключатель автоматический трехполюсный в металлической оболочке с уставкой комбинированного расцепителя на ток 16 А.	АП 50 - 3 МТ	шт	796				1	
2	Лампа накаливания общего назначения с цоколем Р-27, мощностью 100 Вт, напряжением 220 В.	БК 220 - 100	шт	796				80	
3	Провод с медной жилой сечением 1,5 мм^2 изолированный, в поливинилхлоридной оболочке.	ПВ - 660	м	006				100	
	Материалы, поставляемые подрядчиком								
1	Патрон алюминационный фарфоровый	Е 27 Ф	шт	796				80	

Инв. № подл. | Подпись и дата | Взам. инв. №

Привязан

Ст тех	Самуейкина	
Рук гр	Горелик	
Гип	Алексеева	
Гл инж	Железняк	
Рук маст	Овчинников	

320-063.84.30 СО-2

Спецификация оборудования к рекламной установке тип 2

Стадия	Лист	Листов
Р	2	4

ЦНИИП градостроительства

Копировал

Формат А2

19460 01

Типовой проект 320-063.84 Альбом I

Позиция	Наименование и техническая характеристика оборудования и материалов. Завод-изготовитель (для импортного оборудования – страна, фирма)	Тип, марка оборудования. Обозначение документа и номер опросного листа	Единица измерения: Наименование	Единица измерения: Код	Код завода-изготовителя	Код оборудования, материала	Цена единицы оборудования, тыс. руб.	Количество	Масса единицы оборудования, кг
1	2	3	4	5	6	7	8	9	10
1	Выключатель автоматический трехполюсный в металлической оболочке с уставкой комбинированного расцепителя на ток 10 А.	АП50-3МТ	шт	796				1	
2	Лампа накаливания общего назначения с цоколем Р-27, мощностью 100 Вт, напряжением 220 В.	БК 220-100	шт	796				52	
3	Провод с медной жилой сечением 1,5 мм^2 изолированный в поливинилхлоридной оболочке.	ПВ-660	м	006				65	
	Материалы, поставляемые подрядчиком								
1	Патрон алюминационный фарфоровый	Е 27 Ф	шт	796				52	

Привязан:

Ст.тех.	Самученкова	
Рук. гр.	Горелик	
Гип.	Алексеева	
Гл. инж.	Железняк	
Рук. маст.	Овчинников	

320-063.84 ЭО-ОО-3

Спецификация оборудования к рекламной установке тип 3.

Стадия	Лист	Листов
Р	3	1

ЦНИИП градостроительства

Копировал:

Формат А2

19960-01

Инв. № подл. | Подпись и дата | Взам. инв. №

Типовой проект 320-063.84 Альбом I

Позиция	Наименование и техническая характеристика оборудования и материалов. Завод-изготовитель (для импортного оборудования - страна, фирма)	Тип, марка оборудования, обозначение документа и номер опросного листа	Единица измерения: Наименование	Единица измерения: Код	Код завода-изготовителя	Код оборудования, материала	Цена единицы оборудования тыс. руб.	Количество	Масса единицы оборудования - кг
1	2	3	4	5	6	7	8	9	10
1	Выключатель автоматический трехполюсный в металлической								
	оболочке с уставкой комбинированного расцепителя								
	на ток 16А.	АП50 - 3МТ	шт	796				1	
2	Лампа накаливания общего назначения с цоколем Р-27,								
	мощностью 100 Вт, напряжением 220 В.	БК 220 - 100	шт	796				104	
3	Провод с медной жилой сечением 1,5 мм^2 изолированный,								
	в поливинилхлоридной оболочке	ПВ - 660	м	006				130	
	Материалы, поставляемые подрядчиком								
1	Патрон алюминационный фарфоровый	Е 27 Ф	шт	796				104	

Инв. № подл. | Подпись и дата | Взам. инв. №

Привязан:

Ст. тех.	Самущенкова	
Рук. гр.	Горелик	
Гип.	Алексеева	
Гл. инж.	Железняк	
Рук. маст.	Овчинников	

320-063.84 ЭО СО-4

Спецификация оборудования к рекламной установке тип 4.

Стадия	Лист	Листов
Р	4	1

ЦИИЭП градостроительства

Копировал

Формат А4

Типовой проект 320-063.84 Альбом I

Позиция	Наименование и техническая характеристика оборудования и материалов. Завод-изготовитель (для импортного оборудования - страна, фирма)	Тип, марка оборудования, обозначение документа и номер опросного листа	Единица измерения: Наименование	Единица измерения: Код	Код завода-изготовителя	Код оборудования, материала	Цена единицы оборудования, тыс. руб.	Количество	Масса единицы оборудования, кг
1	2	3	4	5	6	7	8	9	10
1	Выключатель автоматический трехполюсный в металлической								
	оболочке с уставкой комбинированного расцепителя								
	на ток 25 А.	АП50-3МТ	шт	796				1	
2	Лампа накаливания общего назначения с цоколем Р-27,								
	мощностью 100 Вт, напряжением 220 В.	БК 220-100	шт	796				160	
3	Провод с медной жилой сечением 1,5 мм^2 изолированный,								
	в поливинилхлоридной оболочке.	ПВ-660	м	006				200	
	Материалы, поставляемые подрядчиком								
1	Патрон малюминацонный фарфоровый	Е 27 Ф	шт	796				160	

Привязан:

Инв. № подл. | Подпись и дата | Взам. инв. №

Ст. тех.	Самученкова		
Рук. гр.	Городник		
ГИП	Алексеева		
ГА инж.	Железняк		
Рук. маст.	Овинников		

320-063.84 ЭО СО-5

Спецификация оборудования к рекламной установке тип 5

Стадия	Лист	Листов
Р	5	1

ЦИИЭП градостроительства

Копировал

Формат 12

19460-01

Типовой проект 320-063.84 Альбом I

Позиция	Наименование и техническая характеристика оборудования и материалов. Завод-изготовитель (для импортного оборудования - страна, фирма)	Тип, марка оборудования, обозначение документа и номер опросного листа	Единица измерения: Наименование	Единица измерения: Код	Код завода-изготовителя	Код оборудования, материала	Цена единицы оборудования тыс руб.	Количество	Масса единицы оборудования, кг
1	2	3	4	5	6	7	8	9	10
1	Выключатель автоматический трехполюсный в металлической								
	оболочке с уставкой комбинированного расцепителя								
	на ток 16 А.	АП50-3МТ	шт	796				1	
2	Лампа накаливания общего назначения с цоколем Р-27,								
	мощностью 100 Вт, напряжением 220 В.	БК 220-100	шт	796				68	
3	Провод с медной жилой сечением 1,5 мм^2 изолированный,								
	в поливинилхлоридной оболочке.	ПВ-660	м	006				75	
	Материалы, поставляемые подрядчиком								
1	Патрон алюминационный фарфоровый	Е 27 Ф	шт	796				68	

Инв. № подл. | Подпись и дата | Взам. инв. №

Привязан:

320-063.84 ЭО СО-6

Ст. тех.	Самуленкова	
Рук. гр.	Горелик	
Гип.	Алексеева	
Гл. инж.	Железняк	
Рук. маст.	Овинников	

Спецификация оборудования к рекламной установке тип 6

Стадия	Лист	Листов
Р	6	1

ЦНИИП градостроительства

Копировал:

Формат А2

19460-01

Типовой проект 320-063.84 Альбом I

Позиция	Наименование и техническая характеристика оборудования и материалов. Завод-изготовитель (для импортного оборудования – страна, фирма).	Тип, марка оборудования. Обозначение документа и номер опросного листа	Единица измерения: Наименование	Единица измерения: Код	Код завода-изготовителя	Код оборудования, материала	Цена единицы оборудования тыс. руб.	Количество	Масса единицы оборудования, кг
1	2	3	4	5	6	7	8	9	10
1	Выключатель автоматический трехполюсный в металлической								
	оболочке с уставкой комбинированного расцепителя								
	на ток 25 А.	АП50 - 3МТ	шт	795				1	
2	Лампа накаливания общего назначения с цоколем Р-27,								
	мощностью 100 вт, напряжением 220 в.	БК 220 - 100	шт	796				136	
3	Провод с медной жилой сечением 1,5 мм² изолированный								
	в поливинилхлоридной оболочке.	ПВ - 660	м	006				150	
	Материалы, поставляемые подрядчиком								
1	Патрон иллюминационный фарфоровый	Е 27 Ф	шт	796				136	

Инв. № подл. | Подпись и дата | Взам. инв. №

Привязан:

Ст. тех.	Самученкова	
Рук. гр.	Горелик	
Гип.	Алексеева	
Гл. инж.	Железняк	
Рук. маст.	Овчинников	

320-063.84 ЭО СО-7

Спецификация оборудования к рекламной установке тип 7.

Стадия	Лист	Листов
Р	7	1

ЦНИИП градостроительства

Копировал: Формат 12 19460-01

gost.e-ecolog.ru