СССР МПС
Главжелдорпроект
Гипротранспуть

ТИПИЗИРОВАННЫЕ РЕШЕНИЯ

по строповке пролетных строений с ездой понизу длиной 33-66 м. стреловыми железнодорожными кранами

Рабочий проект № 2538

Светокопии соответствуют оригиналам
ГИП В.С. Новолодский

Зам. главного инженера института К. Д. Савин
Начальник отдела строительства мостов Ю.С. Гродзенский
Главный инженер проекта В.С. Новолодский

Утвержден

Москва – 1983 г

Введен в действие

gost.e-ecolog.ru

СССР МПС
Главжелдорпроект
Гипротранспуть

ТИПИЗИРОВАННЫЕ РЕШЕНИЯ

по строповке пролетных строений с ездой понизу длиной 33-66 м. стреловыми железнодорожными кранами

Рабочий проект № 2538

Светокопии соответствуют оригиналам
ГИП В.С. Новолодский

Зам. главного инженера института К.Д. Савин
Начальник отдела строительства мостов Ю.С. Гродзенский
Главный инженер проекта В.С. Новолодский

Утвержден
Главным управлением капитального строительства 16 июля 1983 г
№ ЦУКС Мост-1.

Москва – 1983 г

СОСТАВ ПРОЕКТА

№№ п/п	Наименование раздела	Стр. альбома	Примечание
I	2	3	4
I	Состав проекта	2	
2	Пояснительная записка	3÷6	
3	Технические условия	7÷10	
4	Металлические пролетные строения характерных типов о ездой понизу I884, I896, I907гг норм проектирования. Основные характеристики. Таблица I.	11÷19	
5	Металлические пролетные строения с ездой понизу современных норм проектирования. Основные характеристики. Таблица 2	20÷21	
6	Основные характеристики комплектов строповочных приспособлений. Таблица 3.	22	
7	Комплект строповочных приспособлений С-I. г/п 50т.	23÷45	
8	Комплект строповочных приспособлений С-2 г/п I00т.	46÷67	
9	Комплект строповочных приспособлений С-3 г/п I25т.	68÷89	
I0	Комплект строповочных приспособлений С-4 г/п 65т.	90÷113	
II	Комплект строповочных приспособлений С-5 г/п 100т.	114÷129	
I2	Комплект строповочных приспособлений С-6 г/п I00 т.	130÷147	
I3	Усиление поперечной балки пролетного строения. Пример I.	148÷149	
I4	Усиление поперечной балки пролетного строения. Пример 2.	150÷151	
I5	Строп жесткий.	152÷170	
I6	Технологические схемы подъемки пролетных строений стреловыми железнодорожными кранами с использованием комплектов строповочных приспособлений	171÷173	
I7	Приложение. Задание на проектирование.	174	

Изм.	Лист	N докум	Подпись	Дата
Разраб.		Новолодский		
Проверил		Михлин		
ГИП		Новолодский		
Н.контр		Гуревич		
Утвердил		Гродзенский		29.12.73

2538.00.00.00.00. СП

Типизированные решения по строповке пролетных строений с ездой понизу длиной 33-66м стреловыми железнодорожными кранами

Лит	Масса	Масштаб
	—	—

Лист 1 | Листов 2

Состав проекта

Гипротранспуть

ПОЯСНИТЕЛЬНАЯ ЗАПИСКА

(Техническое описание и руководство по эксплуатации)

СОДЕРЖАНИЕ

I. Основные положения
2. Конструкция строповочных приспособлений и их установка на пролетных строениях.
3. Техника безопасности
4. Техническое обслуживание строповочных приспособлений
5. Хранение, консервация и транспортировка строповочных приспособлений.

I. ОСНОВНЫЕ ПОЛОЖЕНИЯ

Настоящий проект разработан в соответствии с заданием треста "Оргтехстрой" Главного управления капитального строительства МПС применительно практике широкого использования стреловых железнодорожных кранов для подъемки и перестановки пролетных строений при строительстве, реконструкции и капитальном ремонте железнодорожных мостов.

Индивидуальные строповочные приспособления для этих работ, изготовляемые обычно самими строительными организациями для определенного типа пролетного строения в расчете на одноразовое их использование, не всегда отвечают в должной мере правилам техники безопасности, не универсальны и экономически не выгодны.

В данном проекте разработаны конструкции строповочных приспособлений, как инвентарные мостостроительных организаций применительно к типовым пролетным строениям как новым, так и распространенным на сети железных дорог старым расчетных норм 1884, 1896, 1907 г.г.

Проектирование строповочных приспособлений выполнено в соответствии с требованиями нормативных документов глава СНиП П-23-81 "Стальные конструкции" и ВСН 42-74 МПСС СССР "Временная инструкция по проектированию и эксплуатации монтажных приспособлений".

Изготовление запроектированных конструкций строповочных приспособлений должно предусматриваться в заводских условиях или на производственных базах мостостроительных организаций.

Гибкие стропы изготавливаются из канатов в соответствии с "Временной инструкцией по выбору, расчету и применению стальных канатов такелажных средств" ВСН 320-73 МПСС СССР.

2. Конструкция строповочных приспособлений и их установка на пролетных строениях.

При значительном весе пролетных строений с ездой понизу их подъемка осуществляется, как правило, одновременно двумя стреловыми ж.д. кранами.

Для подъемки стальных пролетных строений со сквозными фермами в проекте разработаны три основных типа строповочных приспособлений С-I, С-2 и С-3 грузоподъемностью соответственно 50, I00 и I25 тонн, предназначенных для всех новых типовых пролетных строений и большинства старых. Каждый комплект строповочных приспособлений состоит из траверсы, которая с помощью стальных канатов подвешивается на крюк крана, двух верхних и двух нижних строповочных балок и четырех вертикальных тяг. В рабочем положении траверса закрепляется на опорной поперечной балке пролетного строения и с помощью строповочных балок и тяг охватывает опорную балку в местах расположения ребер жесткости, при этом в зазор между опорной поперечной балкой пролетного строения и траверсой забиваются

						2538.00.00.00.00 ПЗ		
Изм.	Лист	№ докум.	Подп.	Дата	Типизированные решения по строповке пролетных строений с ездой понизу длиной 33-I00 м стреловыми железнодорожными кранами	Лит.	Масса	Масштаб
Разраб.		Новолодский					—	—
Пров.		Гродзенский				Лист 1	Листов 4	
Н. контр.		Гуревич			Пояснительная записка (Техническое описание и руководство по эксплуатации)	Гипротранспуть		
Утв.		Гродзенский		29.12.83				

Инв. № подл. 105847 | Подпись и дата 29.03.85 | Взам. инв. №

деревянные клинья (с фиксацией их гвоздями от выпадания).

Установка строповочного комплекта на поперечную балку пролетного строения производится с помощью стрелового крана. Для этого строповочный комплект в собранном виде вывешивается над опорной поперечной балкой пролетного строения, нижние строповочные балки отсоединяются с одной стороны от тяг, траверса опускается краном на поперечную балку, после чего свободные концы нижних строповочных балок присоединяются к тягам. В таком положении строповочный комплект приподнимается краном до упора нижними строповочными балками в поперечную балку пролетного строения и производится установка деревянных клиньев.

Для комплекта строповочных приспособлений С-3, кроме варианта с гибкими стропами, в проекте разработаны два подварианта с жесткими металлическими стропами, которые не являются конкурентно-способными со стропами из стальных канатов, но в некоторых случаях оправданы при затруднении получения канатов необходимого диаметра или длины.

Факультативный комплект С-4 принципиально не отличается от основных комплектов С-I, С-2 и С-3 и приведен в проекте, как пример строповочных приспособлений для старого пролетного строения, конструктивные особенности, которого не позволяют эффективно применить строповочные комплекты С-I, С-2 и С-3.

Для подъемки открытого типа пролетных строений в проекте разработаны два типа строповочных приспособлений С-5 и С-6.

Комплект С-5 предназначен для открытого пролетного строения пролетом 33,6 м проектировки Гипротрансмоста 1968г. одним стреловым ж.д. краном ЕДК-2000.

Комплект представляет собой траверсу в виде металлической двухярусной горизонтальной рамы, подвешенной стальными стропами на крюк крана. Траверса закрепляется болтами в середине пролета снизу к продольным балкам пролетного строения.

Пределы использования способа производства работ одним краном невелики, т.к. по условиям грузоподъемности (в сочетании с вылетом стрелы) кранов в сравнении с массой пролетных строений приходится располагать кран сбоку от поднимаемого пролетного строения, что не всегда возможно.

Поэтому комплект строповочных приспособлений С-6 предназначен для подъемки открытых пролетных строений двумя стреловыми ж.д. кранами. Он подвешивается к крюку крана стальными стропами и состоит из нижней и верхней траверсы, соединенных по концам вертикальными тягами.

Установка строповочного комплекта С-6 в рабочее положение производится с помощью стрелового крана. Для этого предварительно под пролетным строением располагается нижняя траверса, а верхняя вместе с тягами подвешивается на крюк крана. С помощью монтажных канатов, прикрепленных к тягам, нижняя траверса подтягивается краном к пролетному строению и прикрепляется к нижнему поясу ферм болтами.

После отсоединения монтажных канатов от строповочных элементов производится соединение тяг с нижней траверсой и установка деревянных клиньев между верхними поясами ферм пролетного строения и верхней траверсой.

3. Техника безопасности

Для обеспечения безопасного производства работ при изготовлении и эксплуатации строповочных приспособлений для подъемки и установки пролетных строений мостов ж.д. стреловыми кранами следует руководствоваться требованиями и указаниями соответствующих нормативных и руководящих документов по технике безопасности и охране труда. Среди них:

- Правила производства и приемки работ. Техника безопасности в строительстве. СНИП Ш-4-80;
- Правила техники безопасности и производственной санитарии при сооружении мостов и труб (Москва, 1969 г.);

- Правила техники безопасности и производственной санитарии при производстве работ по реконструкции и капитальному ремонту искусственных сооружений (ГУКС МПС, 1969 г.);
- Правила устройства и безопасной эксплуатации грузоподъемных кранов. Госгортехнадзор. (Недра, 1975г.);
- Типовая инструкция по технике безопасности газосварщику, 1975 г.;

Для безопасной работы с применением запроектированных строповочных приспособлений необходимо также соблюдать следующие правила и требования:

1. Перед каждым использованием строповочных приспособлений убедиться в их исправности.

2. Строповочные приспособления должны иметь клеймо с указанием их грузоподъемности и дату последнего испытания.

3. Техническое освидетельствование строповочных приспособлений должно производиться перед началом работ на каждом новом строительном объекте но не реже, чем через каждые 12 месяцев.

4. Строповочные приспособления подлежат своевременному ремонту с последующим техническим освидетельствованием и маркировкой (нанесением клейма) до их использования, а непригодные для ремонта должны быть приведены в состояние, исключающее возможность их дальнейшего применения, и сданы в металлолом.

5. Выбор типа крана, место и способ его установки должны определяться проектом производства работ.

6. Строповка пролетных строений может быть поручена только ответственным стропольщикам, проверенным в знании устройства и эксплуатации инвентарных строповочных приспособлений.

7. Если в строповке обнаружен дефект после вывешивания пролетного строения на кране или кранах, то оно должно быть незамедлительно опущено в исходное положение и неисправность устранена. Исправление строповки на поднятом пролетном строении недопустимо.

8. После установки осей шарниров в проектное положение они должны быть закреплены стопорными кольцами и устройствами, препятствующими самопроизвольному нарушению схемы строповки.

9. Подъемку пролетного строения производится в два приема: сначала на высоту 5 см, затем, убедившись в правильности положения пролетного строения и надежности строповки, производят подъемку на необходимую высоту.

10. Категорически запрещается ударами лома, кувалды или т.п. поправлять стропы, а также загонять их таким способом в строповочные балки.

11. Перед подачей сигнала о подъемке пролетного строения необходимо убедиться в правильности выполненной строповки, отсутствии людей в зоне работ и каких-либо препятствий для подъемки пролетного строения.

12. Перед опусканием пролетного строения необходимо предварительно осмотреть место его установки.

13. Перед расстроповкой пролетного строения следует убедиться в надежном опирании и устойчивости пролетного строения.

4. Техническое обслуживание

Техническое обслуживание комплекта инвентарных строповочных приспособлений включает в себя очередное и внеочередное техническое освидетельствование, периодические осмотры, окраску металлоконструкций, смазку стальных канатов и закладных осей.

Очередное техническое освидетельствование с испытанием нагрузкой, в I,25 раза превышающей номинальную грузоподъемность, должно производиться не реже, чем через I2 месяцев.

Внеочередное техническое освидетельствование производится на каждом новом строительном объекте при приведении приспособлений в рабочее положение.

При техническом освидетельствовании должны быть осмотрены и проверены:

- состояние металлоконструкций строповочных приспособлений, сварных швов (отсутствие трещин, деформаций, коррозийные повреждения и т.п.);
- состояние осей и отверстий под них (исправность запорных устройств, свободный ход, отсутствие ненормальных выработок от строповочных петель и др.);
- состояние канатов и их соединений.

Браковка стальных канатов должна производиться по нормам Правил Госгортехнадзора ЦТ/2429.

В процессе эксплуатации строповочные приспособления должны периодически осматриваться лицом, на которое возложено их обслуживание, в установленные сроки, но не реже указанных ниже:

- траверсы, строповочные балки, тяги через каждые 6 месяцев;
- стропы из стальных канатов через каждые I0 дней.

Результаты осмотра, как и освидетельствования, следует заносить в журнал учета технического обслуживания.

5. Хранение, консервация и транспортировка.

Хранение комплекта строповочных приспособлений должно быть организовано так, чтобы обеспечить его защиту от механических повреждений, атмосферных воздействий и коррозии.

Условия хранения комплекта должны предусматривать периодическую проверку его состояния.

Металлические балки траверс и тяги хранятся без упаковки под навесом, исключающим попадание на них влаги.

Трущиеся и неокрашенные поверхности их (оси, стопорные кольца и т.д.), должны быть покрыты предохраняющей от коррозии смазкой.

Стропы из стальных канатов должны быть законсервированы и храниться в упаковочных ящиках, на крышке которых должна быть опись содержимого.

Транспортировка строповочных приспособлений производится по железной дороге или автотранспортом. Все оси должны быть вставлены в соответствующие отверстия и надежно закреплены от выпадания.

Стропы из стальных канатов, плоские тяги, метизы, фасонки и подкладки должны перевозиться в упаковочных ящиках.

СССР – МПС
Главжелдорпроект
Гипротранспуть

Типизированные решения по строповке пролетных строений с ездой понизу длиной 33-66 м стреловыми железнодорожными кранами.

ТЕХНИЧЕСКИЕ УСЛОВИЯ
2538-00.00.00.00. ТУ.

Начальник отдела строительства мостов _____ Ю.С.Гродзенский
"29" МАРТА 1983 г.

Главный инженер проекта _____ В.С.Новолодский

Москва
1983г.

Инв.№ подл. 105851 | Подпись и дата 29.03.83

СОДЕРЖАНИЕ

1. Вводная часть
2. Технические требования
3. Требования безопасности
4. Контроль и приемка
5. Маркировка, упаковка, транспортирование
6. Указания по эксплуатации
7. Гарантии изготовителя

1. ВВОДНАЯ ЧАСТЬ

Настоящие технические условия распространяются на инвентарные строповочные приспособления, разработанные в данном проекте.

2. ТЕХНИЧЕСКИЕ ТРЕБОВАНИЯ

2.1. Общие положения

Строповочные приспособления должны соответствовать требованиям настоящих технических условий, "Временной инструкции по проектированию, изготовлению и эксплуатации монтажных приспособлений" ВСН 42-74 МЖСС СССР, "Общих технических условий на продукцию машиностроения Минтрансстроя" ОСТ 35-03-74 и технической документации 2538-00.00.00.00.

Взам. инв. № | Подпись и дата 29.03.83 | Инв. № подл. 105852

Изм.	Лист	№ докум.	Подп.	Дата
Разраб.		Новолодский		
Пров.		Гродзенский		
Н.контр.		Гуревич		29.03.83
Утв.		Гродзенский		29.03.83

2538.00.00.00.00 ТУ

Типизированные решения по строповке пролетных строений с ездой понизу длиной 33-66 м стреловыми железнодорожными кранами

Технические условия

Лит	Масса	Масштаб
	–	–

Лист 1 | Листов 6

ГИПРОТРАНСПУТЬ

2.2. Требования к материалам.

Траверсы, строповочные балки, тяги и конструкции жестких стропов должны быть изготовлены из стали марки ВСтЗ сп 5 по ГОСТ 380-71^{X}; закладные оси – шарниры из стали марки ВСт 5 сг.2 по ГОСТ 380-71^{X} и стали 45 ГОСТ-1050-74.

2.3. Требования к металлоконструкциям

2.3.1. Изготовление металлоконструкций строповочных приспособлений должно производиться по технологическому процессу, разработанному на заводе-изготовителе с учетом требований разделов I и II СНиП III-18-75 "Металлические конструкции. Правила производства и приемки работ" и настоящих ТУ.

2.3.2. Отклонение от перпендикулярности прямых кромок заготовок допускается в пределах 0,15 толщины листа, но не более 2 мм.

2.3.3. Отклонения от прямолинейности и плоскостности элемен металлоконструкции должны быть: для деталей из проката не более 1,5 мм на длине 1 м; для деталей из листового металла – 2 мм на длине 1 м.

2.3.4. При сборке под сварку зазоры между кромками свариваемых деталей для всех типов сварных соединений должны быть выдержаны в пределах размеров и допусков согласно ГОСТ 5264-69 для ручной сварки и ГОСТ 8713-70 для полуавтоматической сварки под слоем флюса или в среде углекислого газа.

2.3.5. Отклонения от перпендикулярности должны быть не более 1 мм на длине 100 мм; в соединениях внахлестку – допуск на размер нахлестки $\pm \frac{5}{2}$.

2.4. Требования к сварным соединениям.

2.4.1. Сварка металлоконструкций строповочных приспособлений должна производиться сварщиками, имеющими удостоверение Госэнергонадзора на право выполнения сварки ответственных сварных конструкций.

2.4.2. Сварка должна производиться на режимах, установленных технологической документацией завода-изготовителя. Сварочное оборудование должно иметь исправные регуляторы и измерительные приборы для подбора и контроля режима сварки.

2.4.3. Сварные соединения надлежит выполнять:
при ручной сварке – электродами типа Э42 по ГОСТ 9467-75;
при полуавтоматической сварке под слоем флюса – электродной проволокой марки СВ-08 и СВ-08А по ГОСТ 2246-70 с флюсом АН-348-АМ или ОСЦ-45М по ГОСТ 9087-69; при сварке в среде углекислого газа – в соответствии с инструкцией ВСН 169-70.

2.4.4. Типы и размеры сварных швов должны соответствовать указаниям в чертежах, отклонения от размеров допускаются только в сторону усиления на 2 мм при однослойном шве и на 3 мм – при многослойном.

2.4.5. Контроль качества сварных соединений, проводимый отделом технического контроля, должен осуществляться следующим образом:

а) внешним осмотром сварных соединений с остукиванием молотком массой 0,5 кг всех сварных швов;

б) механическими испытаниями контрольных образцов, свариваемых в условиях, полностью отвечающих условиям изготовления металлоконструкций (те же основные и присадочные материалы, сварочные режимы, положения сварки и т.п.).

Дефектные участки сварных швов, выявленные при контроле, должны быть вырублены до основного металла и сварены вновь.

Длина вырубленного шва может быть в пределах 20% сварного шва, но не более 100 мм в одном месте, с интервалом не менее 60 мм между вырубленными участками. Дефектные швы длиной менее 100 мм должны быть вырублены полностью.

2.5. Требования к сборочным единицам и деталям.

Механическая обработка деталей, а также их сборка должна выполняться по размерам и допускам, указанным на чертежах и в соответствии с требованиями ОСТ-35-03-74 "Общие технические условия на продукцию машиностроения Минтрансстроя".

2.6. Требования к монтажу изделий.

Все элементы должны быть укомплектованы в соответствии со спецификациями чертежей.

2.7. Требования к покрытиям

Траверсы, строповочные балки и тяги покрываются грунтом ФЛ-03-К (ГОСТ 9109-76) в один слой и эмалью ПФ-115 (ГОСТ 6465-76) в два слоя, цвет желтый с черными полосами. Подготовку металлических поверхностей под окраску выполнять в соответствии с ГОСТ 9.402-80.

2.8. Комплектность

Строповочные приспособления должны комплектоваться в соответствии с технической документацией 2538-00.00.00.00. К комплекту строповочных приспособлений должна быть приложена следующая техническая документация:

- чертежи сборных единиц и деталей;
- ведомость спецификаций;
- ведомость покупных изделий;
- отгрузочно-комплектовочная ведомость;
- приемочный акт;
- технические условия.

3. ТРЕБОВАНИЯ БЕЗОПАСНОСТИ

3.1. После изготовления инвентарных строповочных приспособлений должна быть произведена их контрольная сборка и испытание статической нагрузкой, в 1,25 раза превышающей проектную грузоподъемность строповочных приспособлений.

3.2. Строповочные приспособления должны иметь клеймо (маркировку) с указанием на нём грузоподъемности и даты испытания (см.п.5.1.).

4. КОНТРОЛЬ И ПРИЕМКА

4.1. Контроль правильности выполнения всех технологических операций, приемки деталей, узлов, сварки и сборки отдельных узлов в процессе изготовления осуществляет ОТК завода-изготовителя. В процессе контроля проверяется соответствие деталей и узлов чертежам проекта, настоящим ТУ и другим нормативным материалам, указанным в ТУ.

4.2. Каждое изделие должно пройти полную заводскую контрольную сборку.

5. МАРКИРОВКА, УПАКОВКА, ТРАНСПОРТИРОВАНИЕ

5.1. Строповочные приспособления должны иметь маркировочную табличку завода-изготовителя по ГОСТ 12971-67.

Содержание маркировки:

- завод изготовитель;
- наименование;
- дата изготовления;
- грузоподъемность;
- дата испытания;
- заводской номер.

Инв.№ подл. 105858 | Подпись и дата 29.03.83 | Взам.инв.№

5.2. Транспортировка строповочных приспособлений производится по железной дороге или автотранспортом. Упаковка и погрузка производится по чертежам завода-изготовителя, утвержденным в установленном порядке.

5.3. При длительном хранении изделия консервируются в соответствии с требованиями ГОСТ 9.014-78 "Временная противокоррозийная защита изделий. Общие технические требования".

6. УКАЗАНИЯ ПО ЭКСПЛУАТАЦИИ

Монтаж и эксплуатация строповочных приспособлений производится согласно техническим требованиям техдокументации и пояснительной записки (технического описания и руководства по эксплуатации).

7. ГАРАНТИЯ ИЗГОТОВИТЕЛЯ

Завод-изготовитель гарантирует в течении 12 месяцев со дня ввода в эксплуатацию, но не более 18 месяцев со времени отгрузки с завода, безвозмездную замену или ремонт вышедших из строя по вине завода элементов комплекта строповочных приспособлений.

Замена и ремонт элементов комплекта производится лишь при условии соблюдения потребителем установленных правил эксплуатации и хранения.

Таблица 1

№№ п/п.	Расчетный пролёт ферм, м	Схема ферм; план продольных горизонтальных связей	Схема сечения поперечных балок	Масса пролетных строений,* т		Металл пролетных строений	Год расчетных норм	Примечания
				без мостового полотна	с учетом мостового полотна**			
1	2	3	4	5	6	7	8	9
1	31,80	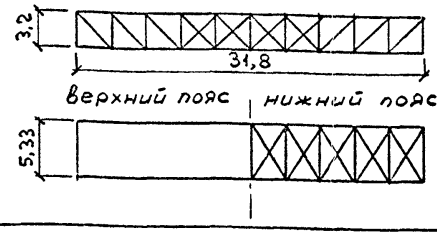	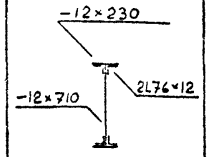	70	105	сварочное железо	1884	
2	33,121	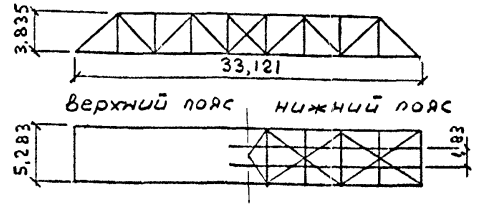	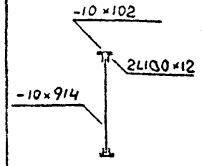	73	110	сварочное железо	1884	
3	33,50	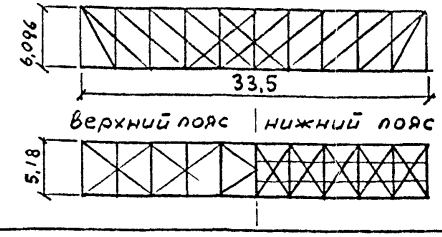	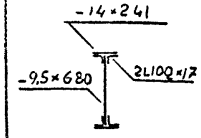	74	111	сварочное железо	1884	

Примечания. 1. Массы пролетных строений и мостового полотна приводятся условно по „Руководству по определению грузоподъемности металлических пролетных строений железнодорожных мостов" [Транспорт, 1965 г.].

* 2. Массы пролетных строений даны без учета опорных частей.

** 3. Массы пролетных строений приведены с учётом мостового полотна с двумя раздельными тротуарами и настиле из железобетонных плит.

4. На схемах сечений поперечных балок состав сечения нижнего пояса не приводится, т.к. он аналогичен верхнему

Изм	Лист	№ докум	Подп.	Дата
Разраб.		Михлин		
Пров		Новгородский		
Гл. инж. пр		Новгородский		
Н. конт		Гуревич		
Утв.		Гродзенский		29.03.83

2538.00.00.00.00. ПС

Металлические пролетные строения характерных типов с ездой понизу 1884, 1896, 1907 гг. норм проектирования

Основные характеристики Таблица 1

Лит	Масса	Масштаб
	—	—
Лист 1	Листов 11	

Гипротранспуть

105858 Инв. № 29.03.83

Продолжение таблицы 1

1	2	3	4	5	6	7	8	9
4	33,60	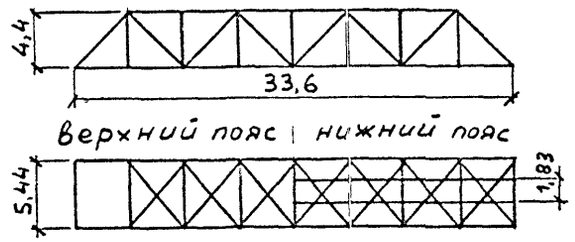	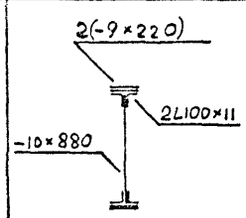	78	115	литое железо	1896	
5	33,65	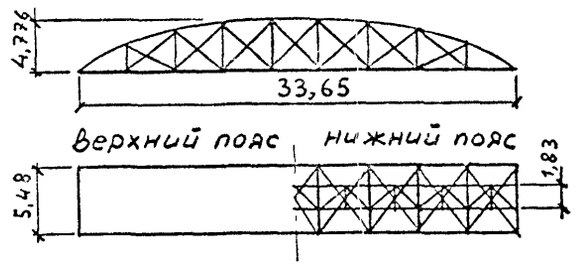	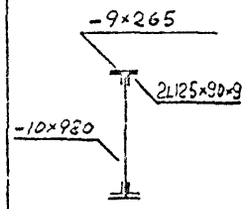	78	115	литое железо	1896	
6	33,12	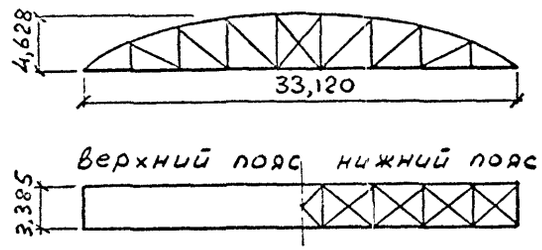	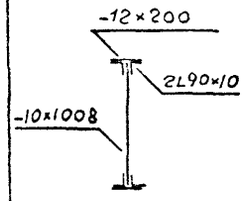	90	127	литое железо	1907	
7	33,62	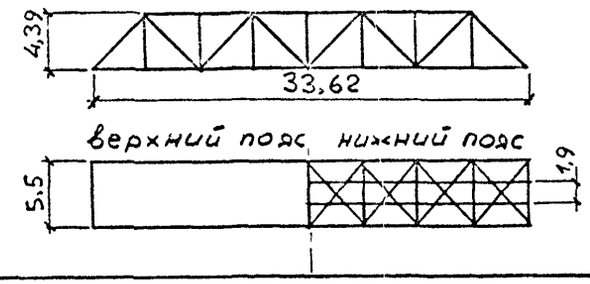	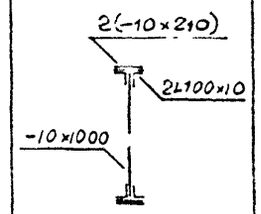	91	128	литое железо	1907	

Изм	Лист	№ докум.	Подп	Дата	2538.00.00.00.00 ПС	Лист 2

Инв. № подл. 105859 | Подп. и дата | Взам. инв. №

Продолжение таблицы 1

1	2	3	4	5	6	7	8	9
8	35,70	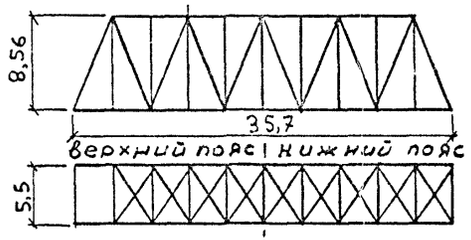	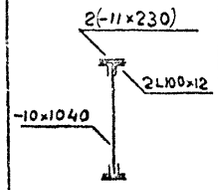	97	137	литое железо	1907	
9	43,92	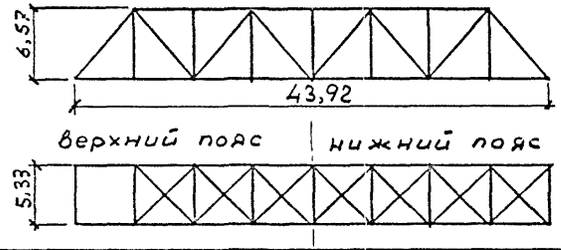	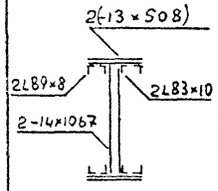	123	172	сварочное железо	1884	
10	44,5	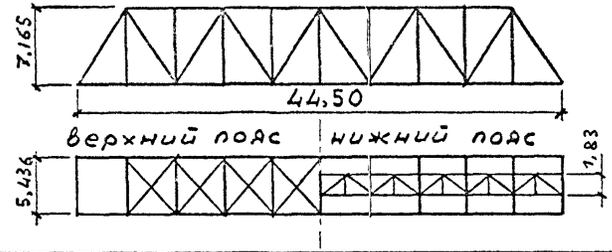	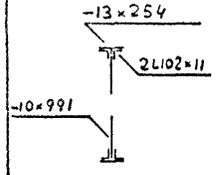	125	174	сварочное железо	1884	
11	49,14	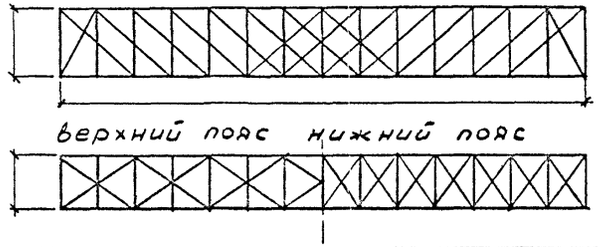	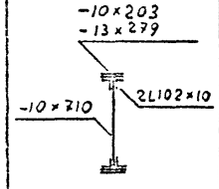	148	202	литое железо	1884	

Инв.№ подл. | Подп. и дата | Взам. инв. №
105860 | 29.03.83

Изм	Лист	№ докум.	Подп.	Дата	2538.00.00.00.00 ПС	Лист 3

Продолжение таблицы 1

1	2	3	4	5	6	7	8	9
12	44,499	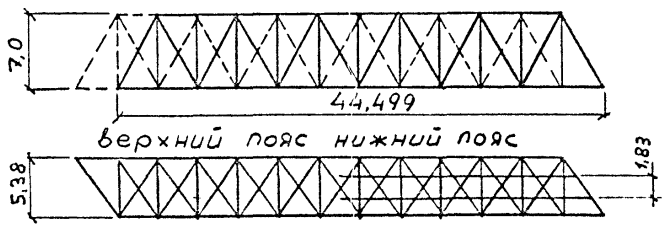	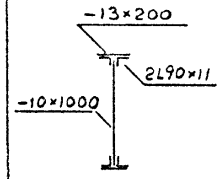	116	165	литое железо	1896	
13	44,9	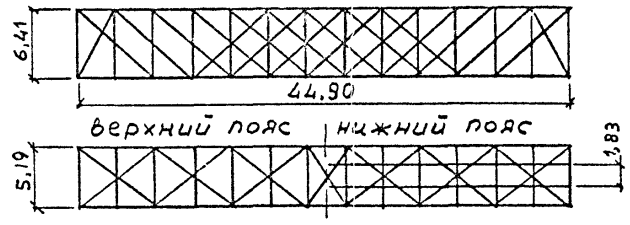	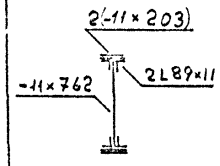	122	172	литое железо	1896	
14	45,00	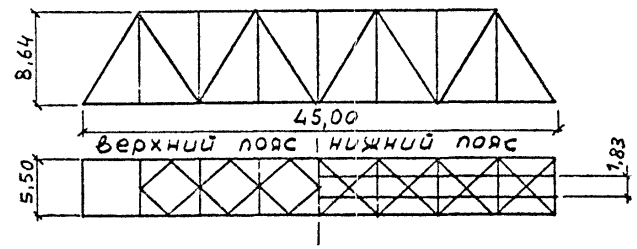	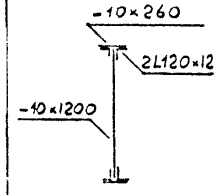	122	172	литое железо	1896	
15	42,1	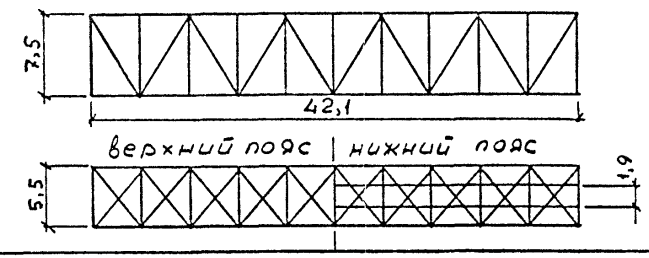	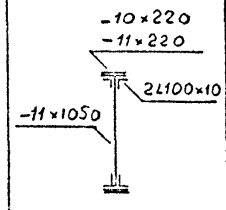	123	170	литое железо	1907	

Продолжение таблицы 1

1	2	3	4	5	6	7	8	9
16	44,50	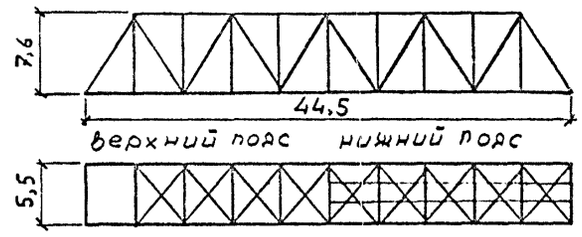	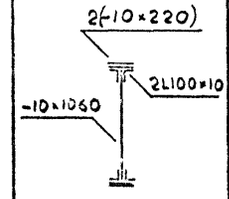	129	178	литое железо	1907	
17	54,81	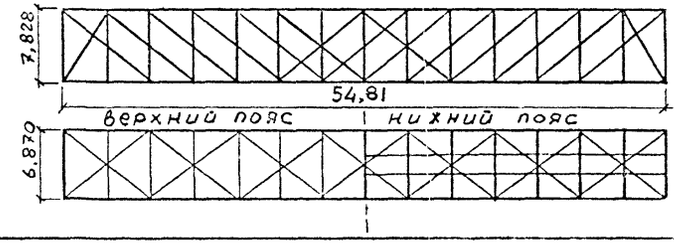	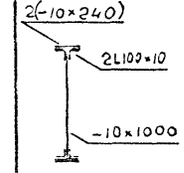	176	237	литое железо	1884	
18	54,864	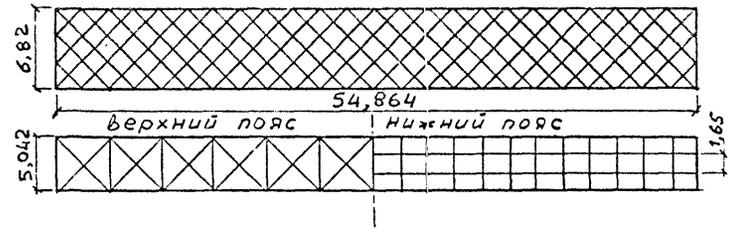	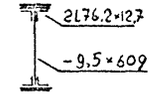	176	237	сварочное железо	1884	
19	55,07	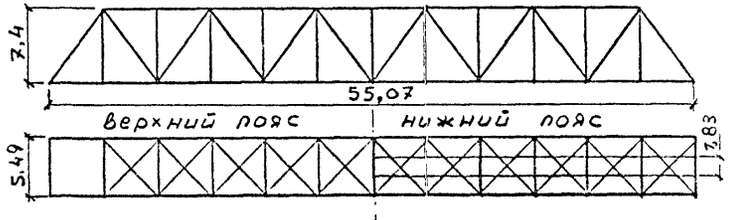	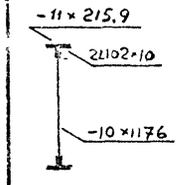	177	238	литое железо	1884	

Изм.	Лист	№ докум.	Подп.	Дата	2538.00.00.00.00 ПС

Лист 5

105-862 Инв. 2903.83

Продолжение таблицы

1	2	3	4	5	6	7	8	9
20	50,6	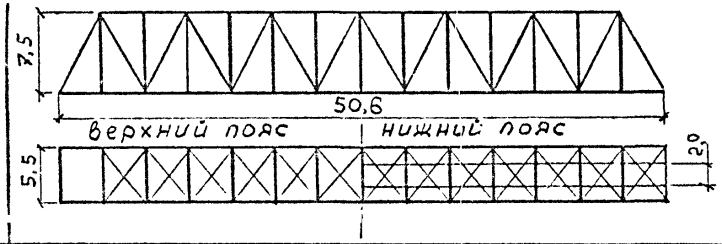	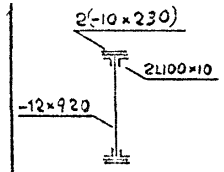	142	202	литое железо	1896	
21	54,81	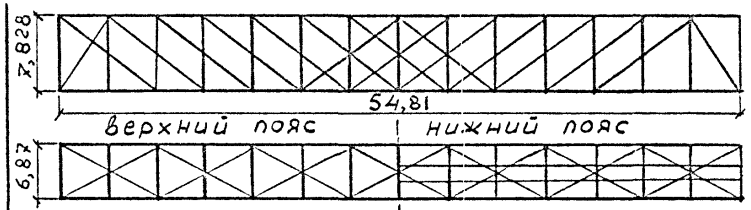	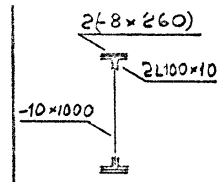	165	226	литое железо	1896	
22	55,44	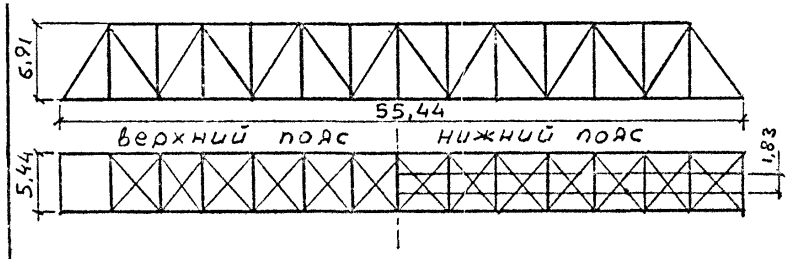	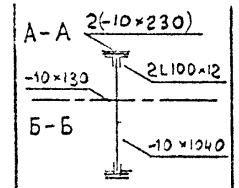	167	228	литое железо	1896	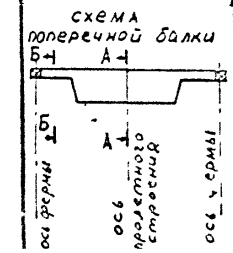
23	52,80	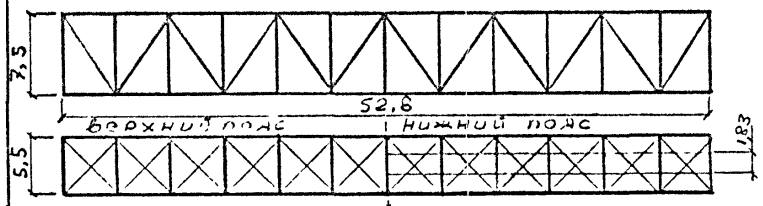	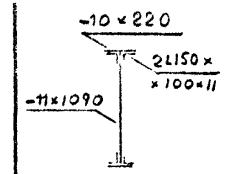	169	227	литое железо	1907	

1058-63 Инв. 29.03.83

Изм	Лист	№ докум.	Подп.	Дата	2538.00.00.00.00 ПС	Лист 6

Продолжение таблицы 1

1	2	3	4	5	6	7	8	9
24	55,10	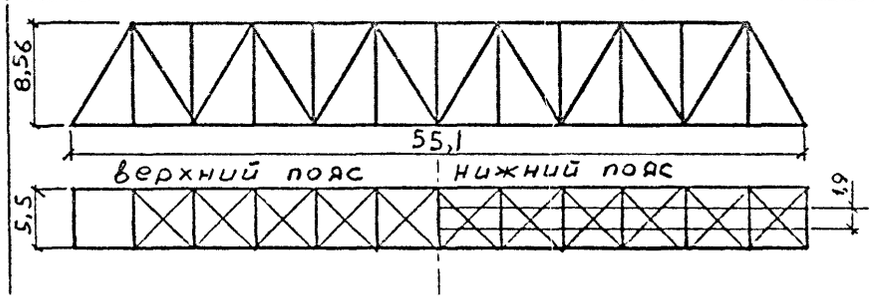	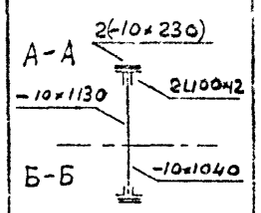	188	249	литое железо	1907	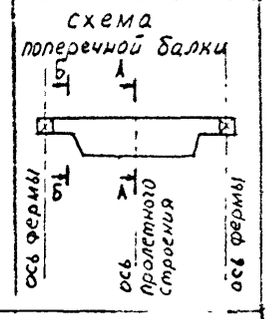
25	66,04	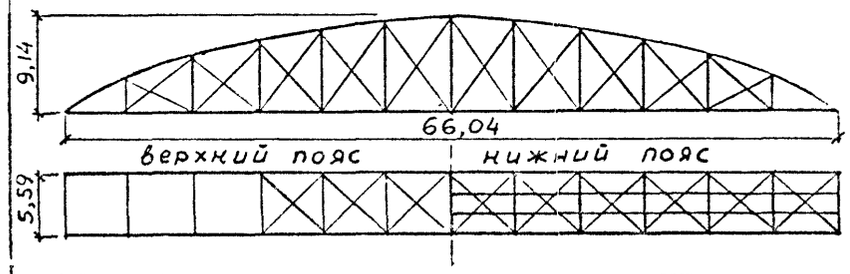	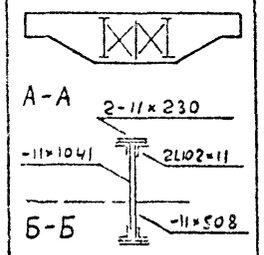	238	311	литое железо	1884	То же
26	66,15	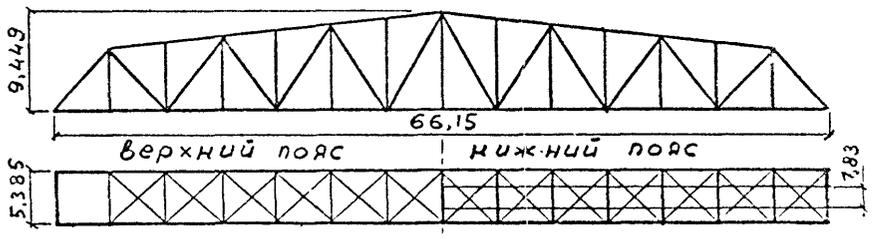	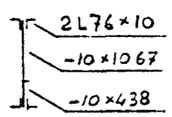	239	312	литое железо	1884	То же
27	66,5	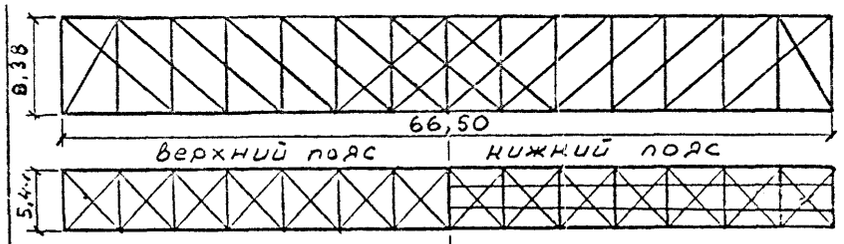	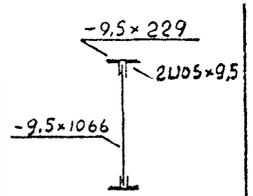	240	314	литое железо	1884	

105064 Инв. 29.03.83

Изм.	Лист	№ докум.	Подп.	Дата	2538.00.00.00.00 ПС	Лист 7

Продолжение таблицы 1

1	2	3	4	5	6	7	8	9
28	65,88	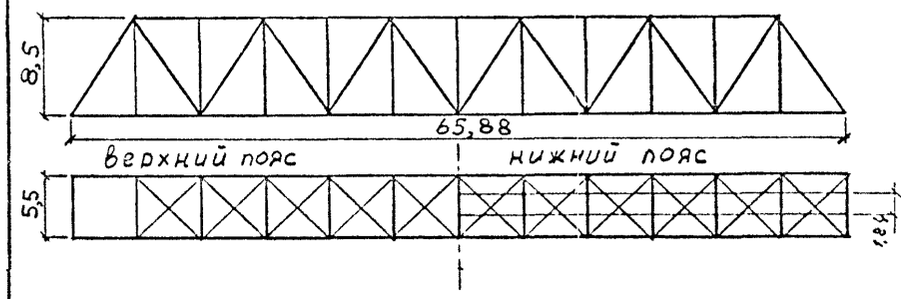	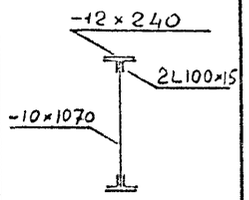	224	297	литое железо	1896	
29	66,10	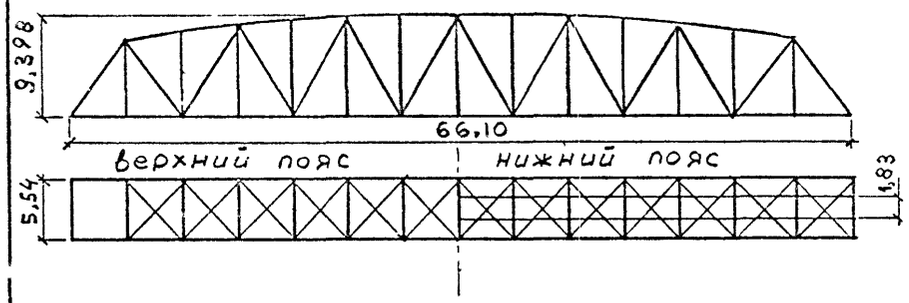	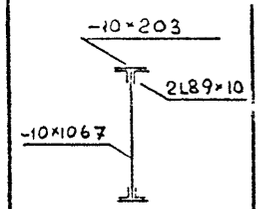	225	298	литое железо	1896	
30	66,50	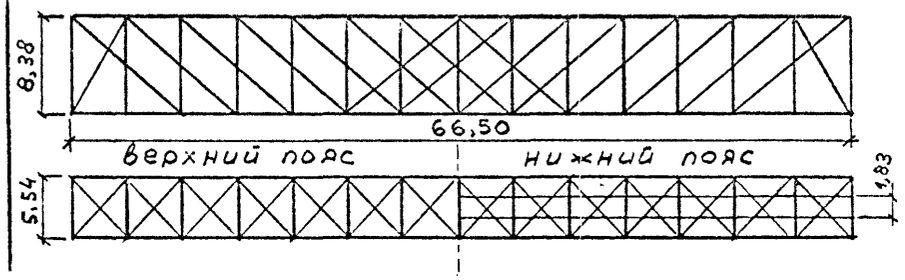	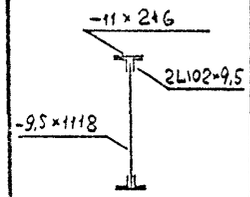	227	301	литое железо	1896	

Инв. № подл. | Подп. и дата | Взам. инв. №
105865 | 29.03.83 |

Изм.	Лист	№ докум.	Подп.	Дата	2538.00.00.00.00 ПС	Лист 8

Продолжение таблицы 1

1	2	3	4	5	6	7	8	9
31	65,88	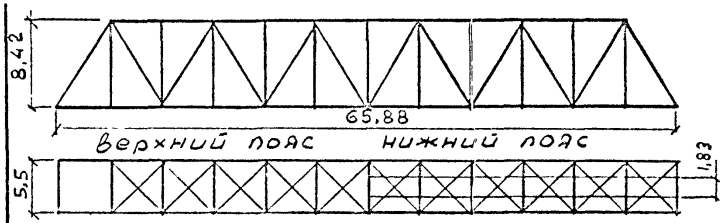	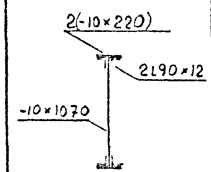	238	311	литое железо	1907	
32	66,996	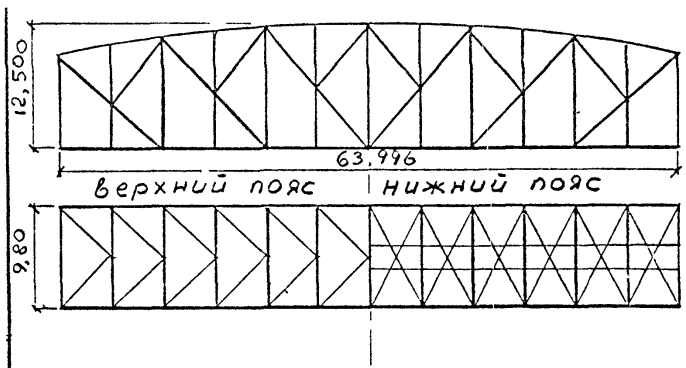	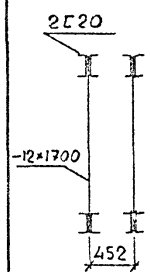	231	302	литое железо	1907	

Изм.	Лист	№ докум.	Подп.	Дата	2538.00.00.00.00 ПС	Лист 9

105868 Инв. № 29.03.83

Таблица 2

№№ п/п	Расчетный пролет ферм, м.	Схема ферм; план продольных горизонтальных связей	Схема сечения поперечных балок	Масса пролетного строения без мостового полотна, т	Масса пролетного строения с учетом мостового полотна, т	Типовой проект серия	Типовой проект инв. №	Примечания
1	2	3	4	5	6	7	8	9
1	33,00	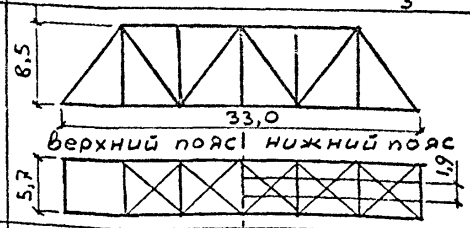	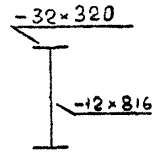	92	143 (141)	Типовой проект № 3.501-30/75	инв. № 690/1	В скобках указана масса пролетного строения с учетом м.б. без балластного мостового полотна (в том числе рельсового пути) по проекту Ленгипротрансмоста шифр 390 РЧ
2	44,00	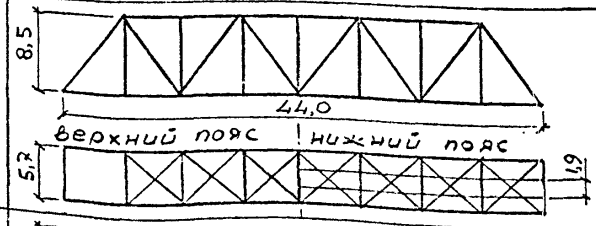	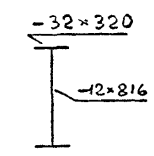	122	186 (181)		инв. № 690/2	
3	55,00	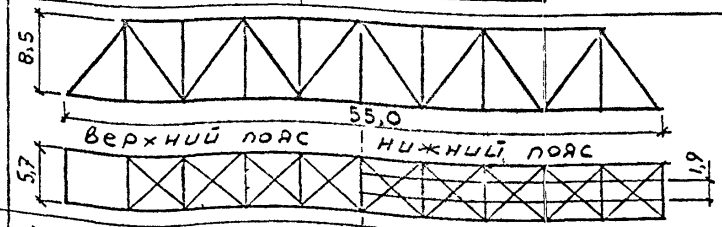	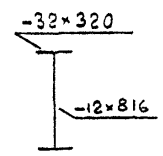	147	225 (229)		инв. № 690/3	
4	66,00	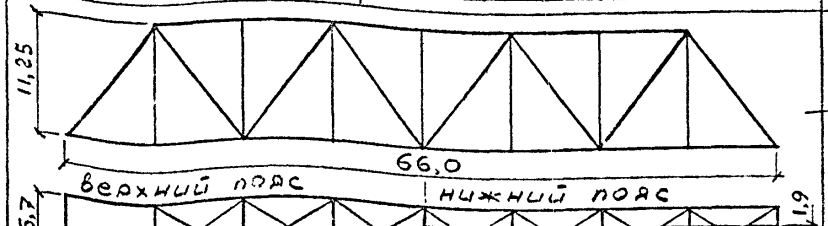	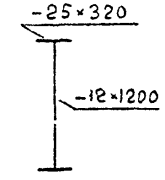	184	276 (272)		инв. № 690/4	

Инв. № подл. | Подпись и дата | Взам. инв. № | Инв. № дубл. | Подпись и дата

Изм.	Лист	№ докум.	Подп.	Дата
Разраб.		Михлин		
Пров.		Новолодский		
Гл. инж. пр.		Новолодский		
Н. контр.		Гуревич		
Утв.		Гродзенский		29.03.83

2538.00.00.00.00 ПС

Металлические пролетные строения характерных типов с ездой понизу современных норм проектирования.

Основные характеристики. Таблица 2.

Лит.	Масса	Масштаб
	—	—
Лист 1	Листов 2	

ГИПРОТРАНСПУТЬ

Продолжение таблицы 2

1	2	3	4	5	6	7	8	9
5	66,0	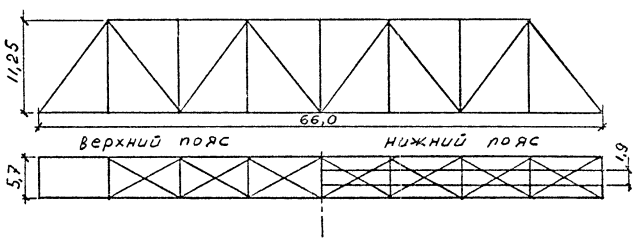	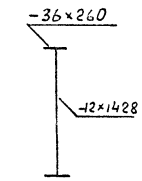	216	289	Типовой проект N 3.501-28	инв. № 568	
6	33,6	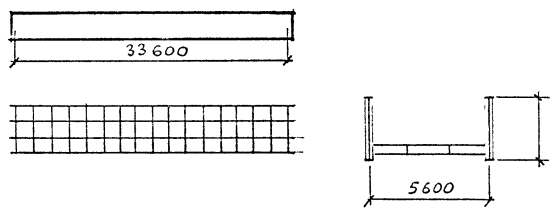	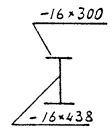	106	132,5	Типовой проект № 3.501-30/75	инв. № 563/4	
7				106	163		инв. № 563/5	

Изм	Лист	№ докум.	Подп	Дата	2538.00.00.00.00	Лист 2

Инв. № 105868 Подп. 29.03.83

Таблица 3

№№ пп	Схема строповки пролетного строения	Марка комплекта строповочных приспособлений	Грузоподъемность комплекта	Кол-во компл. для подъемки	Масса, кг		№№ стр. альбома
					одного комплекта	общая	
1	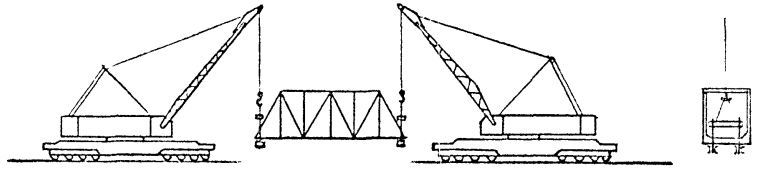	С-1	50	2	632	1264	23÷45
2		С-2	100	2	1425	2850	46÷67
3		С-3	125	2	2983	5866	68÷89
4		С-4	65	2	1056	2112	90÷113
5	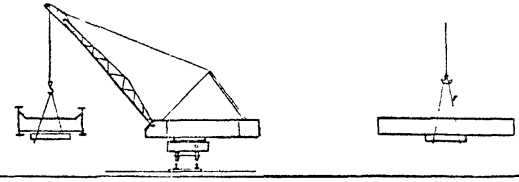	С-5	100	1	1350	2700	114÷129
6	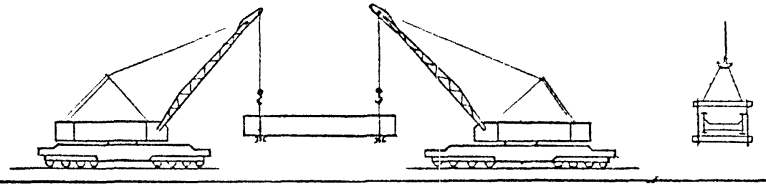	С-6	100	2	1923	3846	130÷147

Изм.	Лист	№ докум.	Подп.	Дата	2538.00.00.00.00
Разраб.		Уколов			Основные характеристики комплектов строповочных приспособлений
Пров.		Михлин			Лит. / Масса / Масштаб: — / —
Гл. инж. пр.		Новоподский			Лист 1 / Листов 1
Н. контр.		Гуревич			Таблица 3
Утв.		Гродзенский		29.03.83	Гипротранспуть

Инв. № подл. 105869 | Подпись и дата | Взам. инв. № | 29.03.83

Формат	Зона	Поз.	Обозначение	Наименование	Кол.	Примечание
				Документация		
А3			2538.01.00.00.00 СБ	Сборочный чертёж		
				Сборочные единицы		
		1	2538.01.01.00.00	Траверса	1	
		2	2538.01.02.00.00	Балка строповочная верхняя	4	
		3	2538.01.03.00.00	Балка строповочная нижняя	4	
		4	2538.01.04.00.00	Тяга	4	
		4-01	2538.01.04.00.00-01	То же	4	
		4-02	2538.01.04.00.00-02	—»—	4	
		4-03	2538.01.04.00.00-03	—»—	4	
		5	2538.01.05.00.00	Ось траверсы	2	
		6	2538.01.06.00.00	Ось строповочных балок	8	
				Детали		
		21	2538.01.00.00.21	Подкладка перфорированная	2	

Изм.	Лист	№ докум.	Подп.	Дата	2538.01.00.00.00			
Разраб.		Гущин		—	Комплект строповочных приспособлений С1 г/п 50 т.	Лит.	Масса	Масштаб
Пров.		Михлин					—	—
Гл.инж.пр.		Новолодский				Лист 1	Листов 2	
Н.контр.		Гуревич				Гипротранспуть		
Утв.		Гродзенский		29.03.83				

Инв. № подл. | Подпись и дата | Взам. инв. №

Изм.	Лист	№ докум.	Подп.	Дата	2538.01.00.00.00	Лист 2

Формат	Зона	Поз.	Обозначение	Наименование	Кол.	Примечание
				Стандартные изделия		
		22		Болт М22×90 ГОСТ 7798-70*	8	
		23		Гайка М22 ГОСТ 5915-70*	8	
		24		Шайба 22 ГОСТ 10906-78	16	

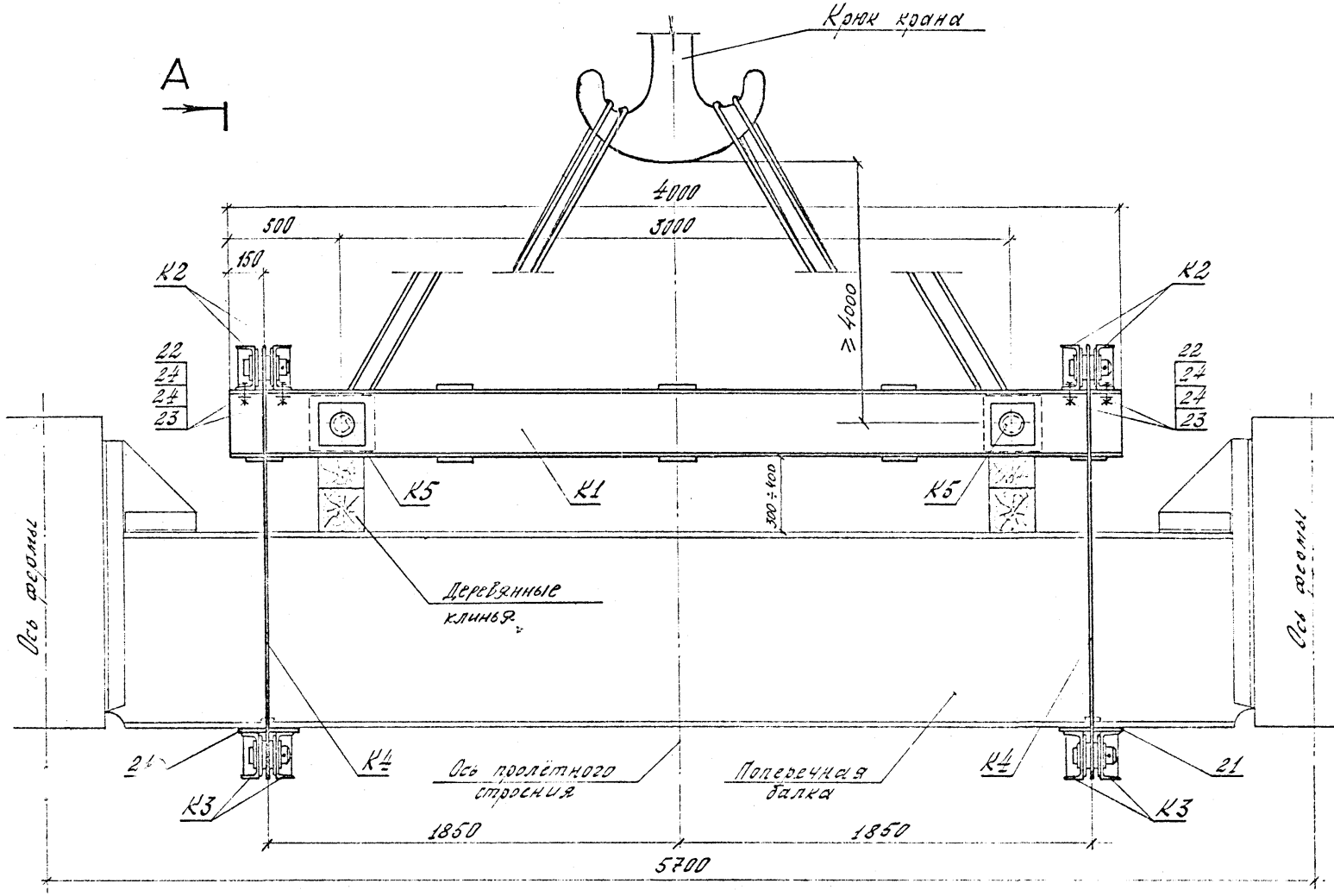

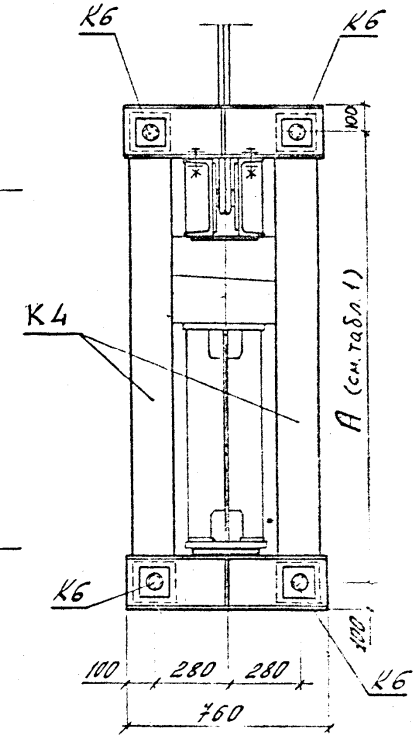

А

Табл. 1

Обозначение варианта тяги	А, мм
2538.01.04.00.00	1640
2538.01.04.00.00-01	1740
2538.01.04.00.00-02	1840
2538.01.04.00.00-03	1940

Изм.	Лист	№ докум.	Подп.	Дата	2538.01.00.00.00 СБ
Разраб.		Гущин		—	Комплект строповочных приспособлений С1 г/п 50 т.
Пров.		Михлин			
Гл.инж. пр.		Новолодский			
Н.контр.		Гуревич			Общий вид комплекта С1 в рабочем положении
Утв.		Гродзенский		29.03.85	

Лит.	Масса	Масштаб
	632	1:20
Лист 1	Листов 3	

Типотранспут

105871 Инв. 29.03.85

Схема запасовки стропов:

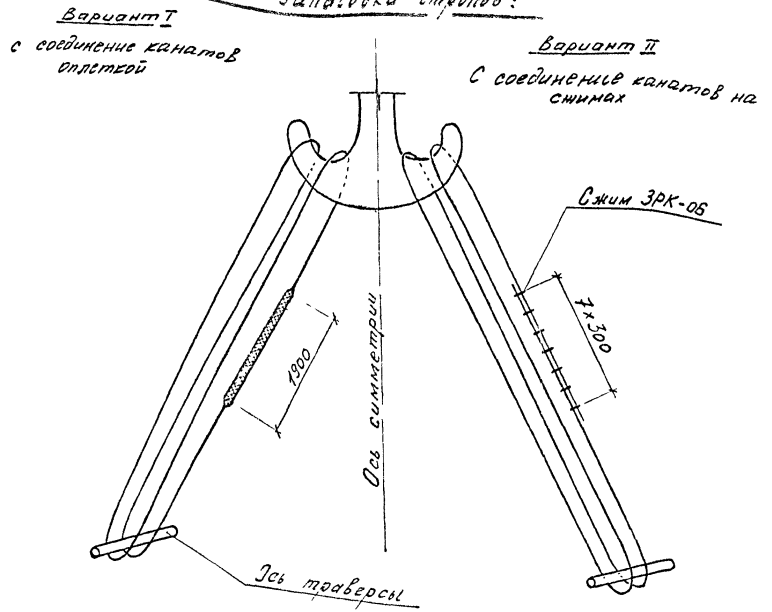

Ведомость марок

Марка	№ поз.	Наименование	Кол шт.	Масса, кг ед	Масса, кг общ.	Примечание
К1	-	Траверса	1	297	297	
К2	-	Балка строповочная верхняя	4	19	76	
К3	-	Балка строповочная нижняя	4	19	76	
К4	-	Тяга	4	27	108	
К4-01		Тяга	4	28	112	
К4-02		Тяга	4	30	120	
К4-03		Тяга	4	31	124	
К5		Ось траверсы	2	13	26	
К6		Ось строповочных балок	8	2	16	
	21	Подкладка перфорированная	2	11	22	Перфорировать по месту
Итого на комплект					977	
Всего на пролётное строение (2 комплекта)					1954	

Спецификация лесоматериалов.

Конструкция	№ поз.	Наименование	Сечение см	Длина см	Кол. шт.	Объем м³ ед.	Объем м³ общ.	Материал	Примечание
		Клин	20×20	50	=	0,02	0,08	Сосна II катег.	
		Итого на два комплекта					0,16		

Ведомость оборудования и инвентаря.

Наименование	Марка, ГОСТ	Един. изм.	Количество на один комплект	Количество на пролетное строение	Примечание
Канат стальной $l = 20$ м	46,5-Н-180-I ГОСТ 7668-80	шт	2	4	
Сжим рожковый	ЗРК-06	шт.	16	32	

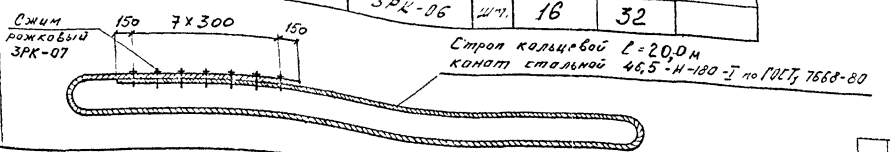

Примечание.

При строповке пролетного строения применяется один из четырех комплектов тяг (К4, К4-01, К4-02, К4-03), отличающихся друг от друга длиной и применяемых в зависимости от высоты поперечной балки поднимаемого пролетного строения.

Изм	Лист	№ докум	Подп.	Дата	2538.01.00.00.00 СБ	Лист 2

Инв. № подл. 105872 | Подпись и дата | Взам. инв. №

Спецификация металла

Марка	№ поз.	Наименование	Сечение мм	Длина мм	Кол. шт.	Масса, кг ед.	Масса, кг общ.	Материал	Стандарты на прокат и профиль
К1	1	Балка	[30	4000	2	127,2	254	ВСт3сп5 по ГОСТ 380-71*	ГОСТ 535-79, ГОСТ 8240-72
	2	Наклёпыш	-6×200	200	4	1,5	6	—"—	ГОСТ 19903-74
	3	Наклёпыш	-6×270	270	4	3,1	12	—"—	—"—
	4	Ребро	-8×90	284	4	1,56	6	—"—	—"—
	5	Планка	-8×150	200	8	1,9	15	—"—	—"—
		Итого со сварными швами:					297		
К2	6	Балка	[20	760	1	13,9	14	ВСт3сп5 по ГОСТ 380-71*	ГОСТ 535-79, ГОСТ 8240-72
	7	Наклёпыш	-6×120	120	2	0,6	1	—"—	ГОСТ 19903-74
	8	Наклёпыш	-6×170	170	2	1,3	3	—"—	—"—
	9	Ребро	-6×65	185	1	0,55	1	—"—	—"—
		Итого со сварными швами:					19		
К3	10	Балка	[20	760	1	13,9	14	ВСт3сп5 по ГОСТ 380-71*	ГОСТ 535-79, ГОСТ 8240-72
	7	Наклёпыш	-6×120	120	2	0,6	1	—"—	ГОСТ 19903-74
	8	Наклёпыш	-6×170	170	2	1,3	3	—"—	—"—
	9	Ребро	-6×65	185	1	0,55	1	—"—	—"—
		Итого со сварными швами:					19		
К4	11	Полоса	-10×160	1840	1	22,8	23	ВСт3сп5 по ГОСТ 380-71*	ГОСТ 19903-74
	12	Наклёпыш	-8×130	130	4	0,9	3,6	—"—	—"—
		Итого со сварными швами:					27		
К4-01	11-01	Полоса	-10×160	1940	1	24,1	24	ВСт3сп5 по ГОСТ 380-71*	ГОСТ 19903-74
	12	Наклёпыш	-8×130	130	4	0,9	3,6	—"—	—"—
		Итого со сварными швами:					28		
К4-02	11-02	Полоса	-10×160	2040	1	25,3	25	ВСт3сп5 по ГОСТ 380-71*	ГОСТ 19903-74
	12	Наклёпыш	-8×130	130	4	0,9	3,6	—"—	—"—
		Итого со сварными швами:					30		
К4-03	11-03	Полоса	-10×160	2140	1	26,4	26	ВСт3сп5 по ГОСТ 380-71*	ГОСТ 19903-74
	12	Наклёпыш	-8×130	130	4	0,9	3,6	—"—	—"—
		Итого со сварными швами:					31		
К5	13	Ось	ф120	190	1	11,7	12	ВСт5сп2 по ГОСТ 380-71*	ГОСТ 535-79, ГОСТ 2590-71
	14	Кольцо стопорное	труба 114×7	40	1	0,74	1	Ст2сп по ГОСТ 8731-74*	ГОСТ 8732-78*
	15	Болт М16×150	М16	150	1	0,272	—	ВСт3сп4 по ГОСТ 380-71*	ГОСТ 7798-70*
	16	Гайка М16	М16	—	2	0,033	—	—"—	ГОСТ 5915-70*
		Итого:					13		
К6	17	Ось	ф70	130	1	2,0	2	ВСт5сп2 по ГОСТ 380-71*	ГОСТ 535-79, ГОСТ 2590-71
	18	Кольцо стопорное	труба 68×9	30	1	0,39	—	Ст2сп по ГОСТ 8731-74	ГОСТ 8732-78*
	19	Болт М8×90	М8	90	1	0,041	—	ВСт3сп4 по ГОСТ 380-71*	ГОСТ 7798-70*
	20	Гайка М8	М8	—	2	0,005	—	—"—	ГОСТ 5915-70*
		Итого:					2		
—	21	Подкладка перфорированная	-20×260	260	1	10,6	11	ВСт3кп2 по ГОСТ 380-71	

Спецификация метизов

Марка	№ поз.	Наименование	Кол. шт.	Масса, кг ед.	Масса, кг общ.	Примечание
	22	Болт М24×90 ГОСТ 7798-70*	8	0,438	4	ВСт3сп4 по ГОСТ 380-71*
	23	Гайка М24 ГОСТ 5915-70*	8	0,107	1	—"—
	24	Шайба 24 ГОСТ 10906-78	16	0,104	2	ВСт3 по ГОСТ 380-71*
		Итого на комплект:			7	
		Всего на пролётное строение (2 комп.):			14	

Инв. № подл. | Подп. и дата | Взам. инв. №

Изм.	Лист	№ докум.	Подп.	Дата

2538.01.00.00.00. СБ

Лист 3

Формат	Зона	Поз.	Обозначение	Наименование	Кол.	Примечание
				Документация		
А3			2538.01.01.00.00 СБ	Сборочный чертёж		2 листа
				Детали		
А3		1	2538.01.01.00.01	Балка	2	
А4		2	2538.01.01.00.02	Наклёпыш	4	
А4		3	2538.01.01.00.03	Наклёпыш	4	
А4		4	2538.01.01.00.04	Ребро	4	
А4		5	2538.01.01.00.05	Планка	8	

Изм.	Лист	№ докум.	Подп.	Дата
Разраб.		Гушин		
Пров.		Михлин		
Н. контр.		Гуревич		
Утв.		Новоловский		29.03.83

2538.01.01.00.00

Траверса

Лит.	Масса	Масштаб
	—	—

Лист 1 | Листов 1

Гипротранспуть

Инв. № подл. | Подпись и дата | Взам. инв. № | Инв. № дубл. | Подпись и дата

Изм.	Лист	№ докум.	Подп.	Дата

Лист

105874 | 29.03.83

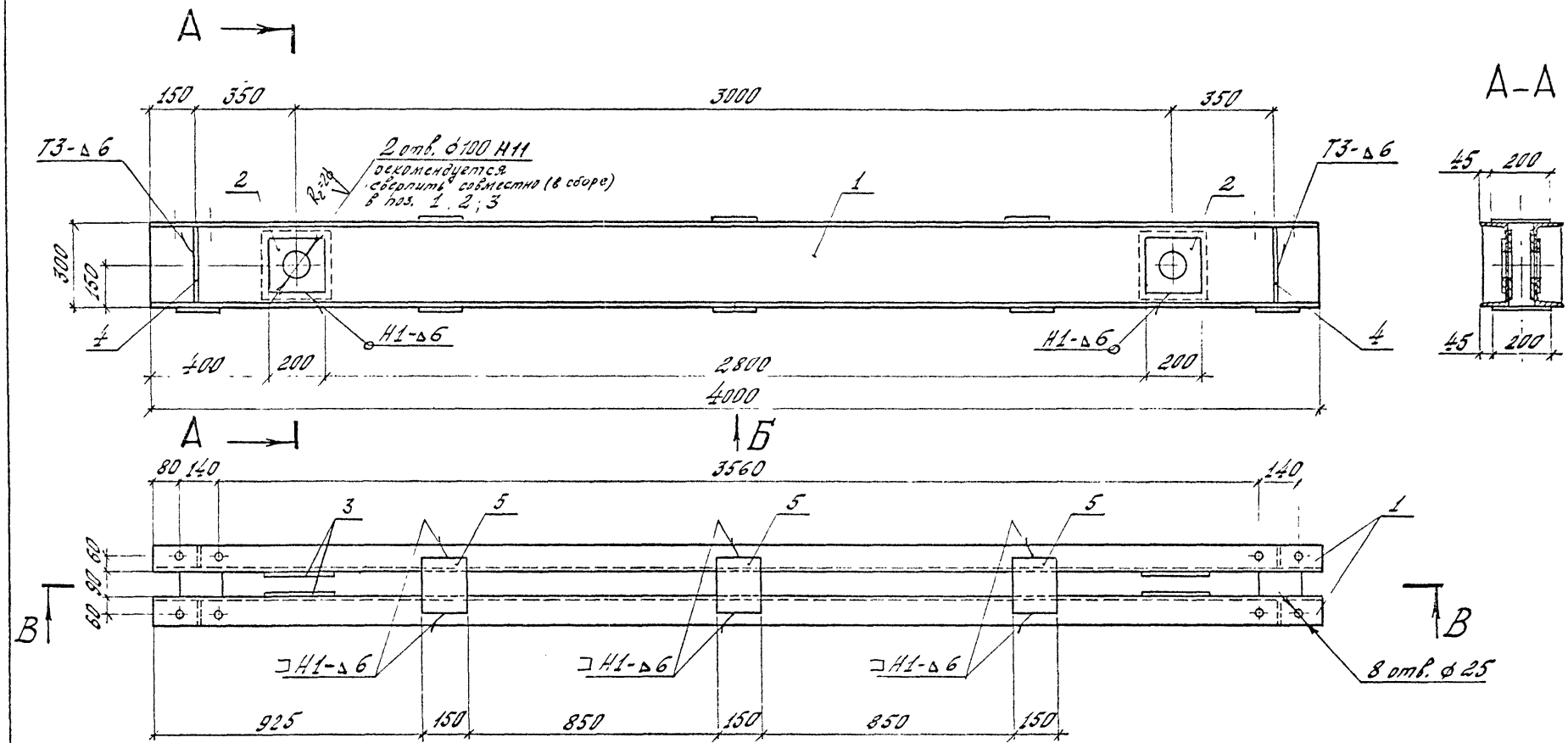

Сварку производить по ГОСТу 5264-80 электродами типа Э-42 по ГОСТу 9467-75.

				2538.01.01.00.00 СБ	
Изм.	Лист	№ докум.	Подп.	Дата	
Разраб.		Гуцуин			Траверса
Пров.		Михлин			
Н. контр.		Гуревич			
Утв.		Новолодский		29.03.83	

Лит.	Масса	Масштаб
	29т	1:15
Лист 1	Листов 2	

Типэлектромонтаж

Инв. № подл. | Подп. и дата | Взам. инв. №

Вид Б

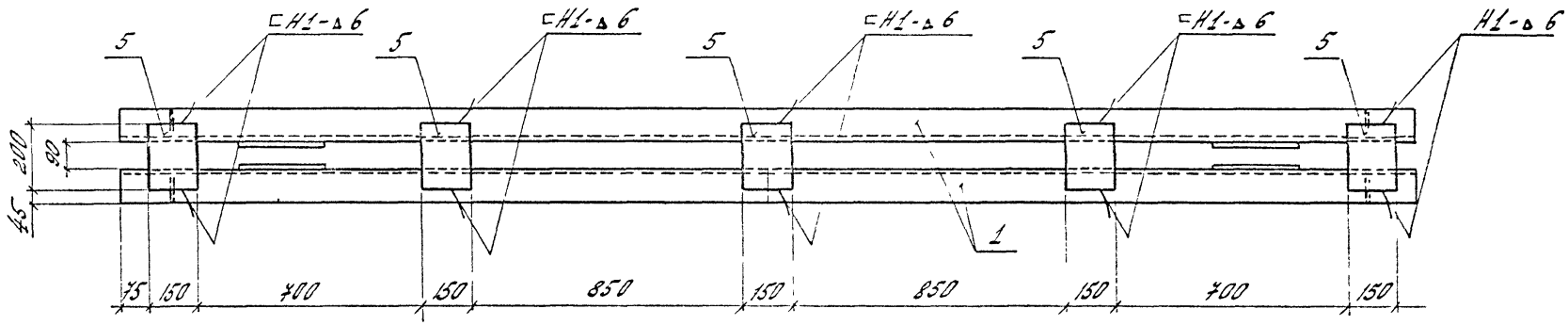

В-В

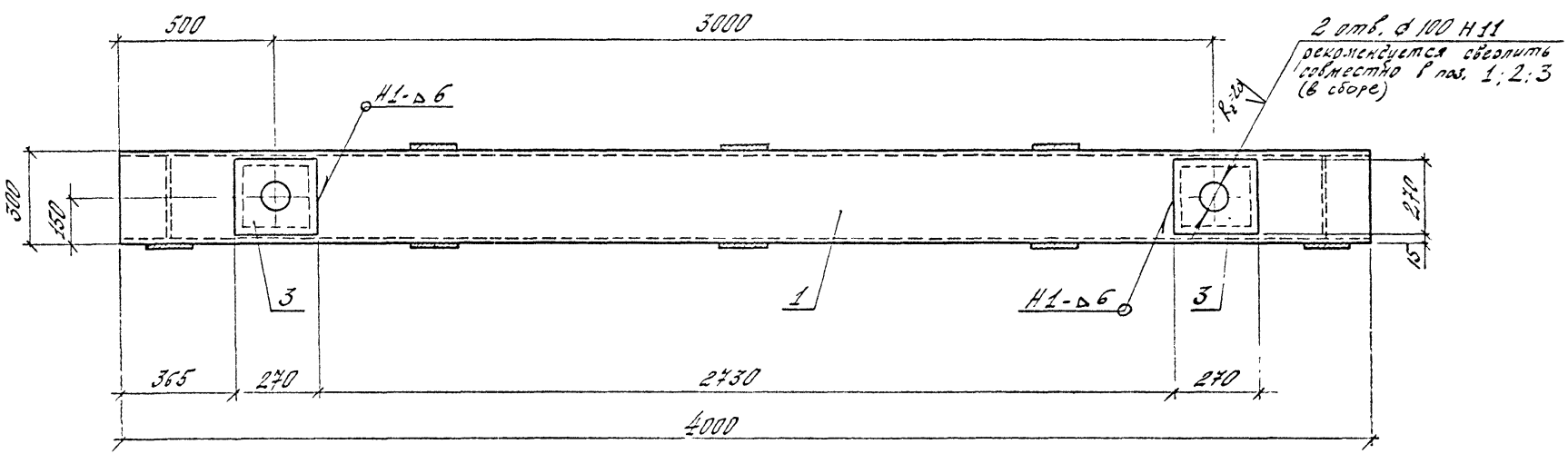

Изм	Лист	№ докум.	Подп	Дата	2538.01.01.00.00 СБ	2

Инв. № подл. 105876 | Подпись и дата | Взам. инв. № | 29.03.83

А(V)

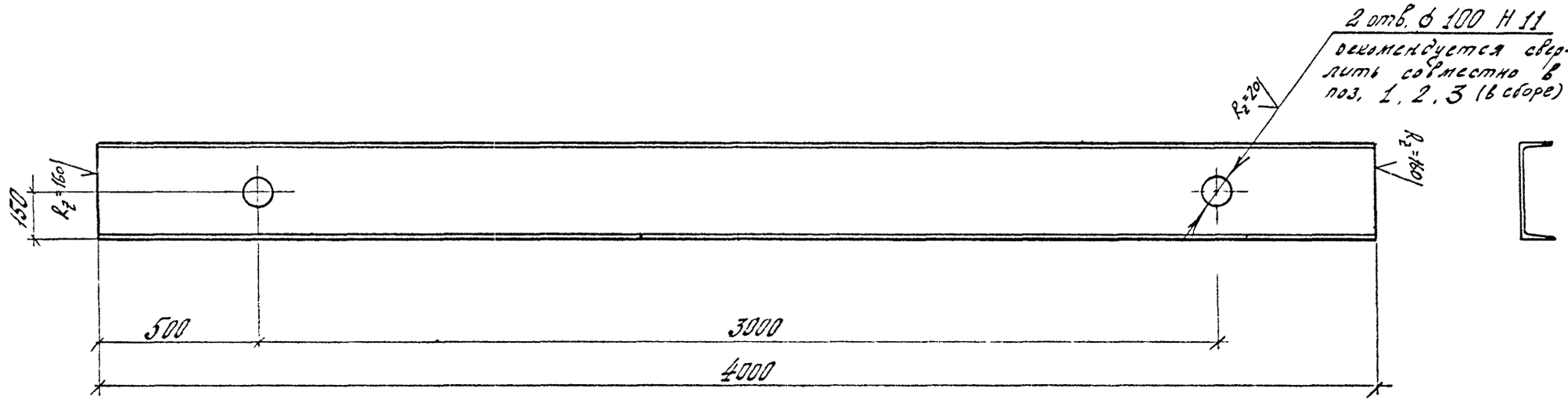

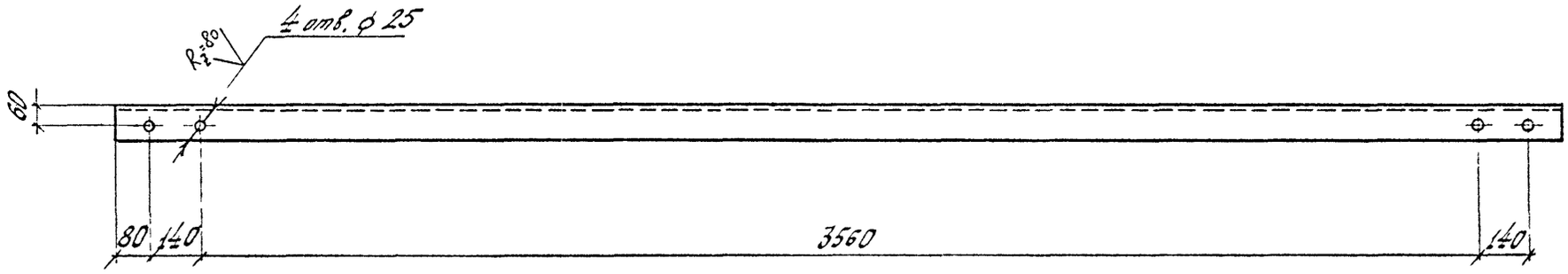

					2538.01 01.00.01		
Изм.	Лист	№ докум.	Подп.	Дата	Балка	Лит.	Масса	Масштаб
Разраб.		Гущин					127,2	1:15
Пров.		Михлин				Лист 1	Листов 1	
Н. контр.		Гуревич			Швеллер 30 ГОСТ 8240-72 / Ст3сп5 ГОСТ 535-79	Гипротранспуть		
Утв.		Новгородский		29.03.83				

Инв. № подл. | Подп. и дата | Взам. инв. №

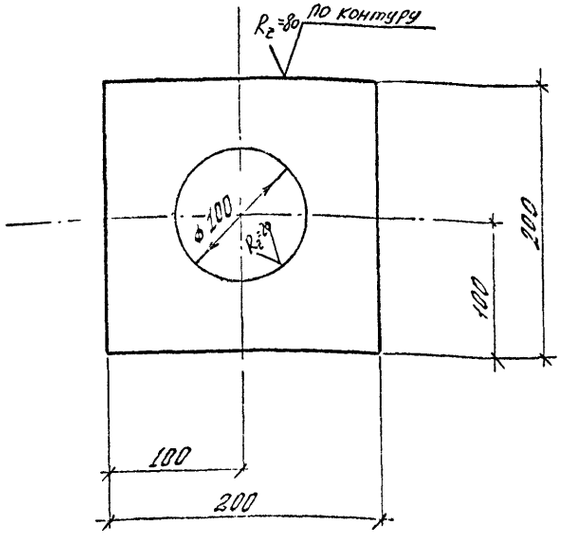

Отверстие рекомендуется сверлить совместно в поз. 1; 2; 3. (В сборе).

2538.01.01.00.02

Накладыш

Лит. | Масса | Масштаб
— | 1,5 | 1:4

Лист 1 | Листов 1

Разраб. Пушкин
Пров. Михлин
Н. контр. Гуревич
Утв. Новолодский 29.03.83

Лист Б-ПН-0-6 ГОСТ 19903-74
Вст 3 сп 5 ГОСТ 14637-79

Гипротранспуть

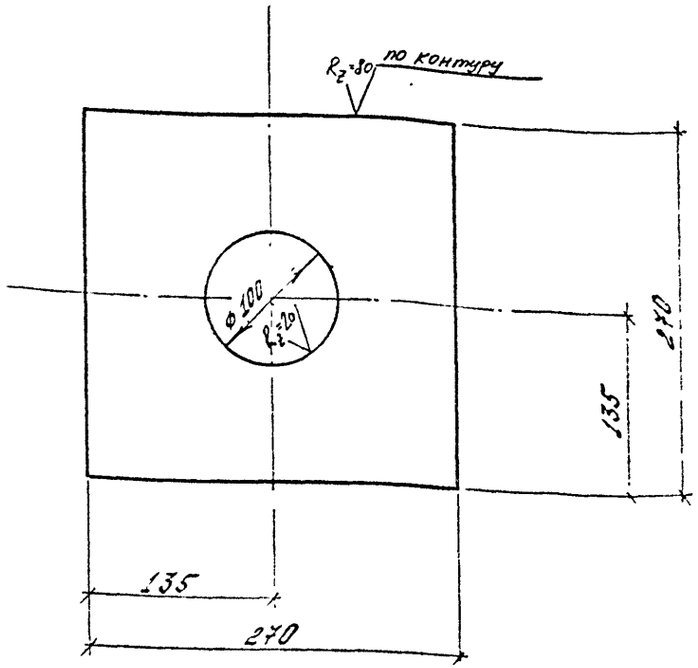

Отверстие рекомендуется сверлить совместно в поз. 1; 2; 3 (В сборе).

2538.01.01.00.03.

Накладыш

Лит. | Масса | Масштаб
— | 3,1 | 1:4

Лист 1 | Листов 1

Разраб. Пушкин
Пров. Михлин
Н. контр. Гуревич
Утв. Новолодский 29.03.83

Лист Б-ПН-0-6 ГОСТ 19903-74
Вст 5 сп 5 ГОСТ 14637-79

Гипротранспуть

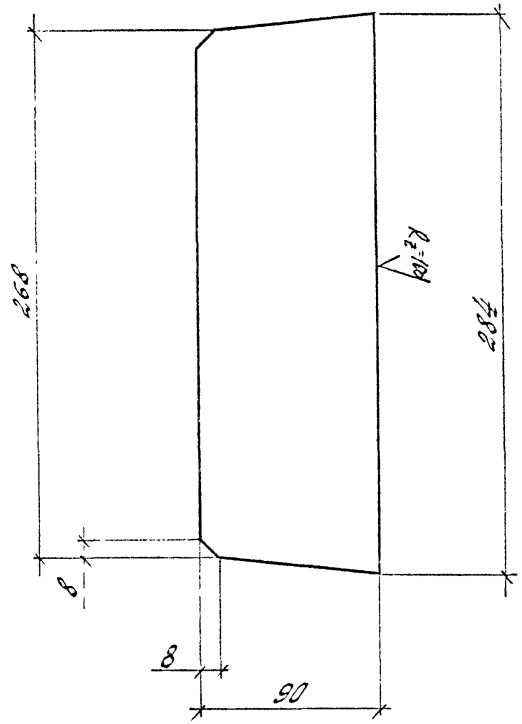

							2538.01.01.00.04		
Изм.	Лист	№ докум.	Подп.	Дата	Ребро жесткости		Лит.	Масса	Масштаб
Разраб.		Гущин						1,56	1:2,5
Пров.		Михлин					Лист 1	Листов 1	
Н. контр.		Гуревич			Лист Б-ПН-0-8 ГОСТ 19903-74 / Вст3сп5 ГОСТ 14637-79		Гипротранспуть		
Нач. отд.		Новолодский		29.03.83					

Инв. № подл. | Подпись и дата | Взам. инв. №

							2538.01.01.00.05		
Изм.	Лист	№ докум.	Подп.	Дата	Планка		Лит.	Масса	Масштаб
Разраб.		Гущин						1,9	1:2,5
Пров.		Михлин					Лист 1	Листов 1	
Н. контр.		Гуревич			Лист Б-ПН-0-8 ГОСТ 19903-74 / Вст3сп5 ГОСТ 14637-79		Гипротранспуть		
Нач. отд.		Новолодский		29.03.83					

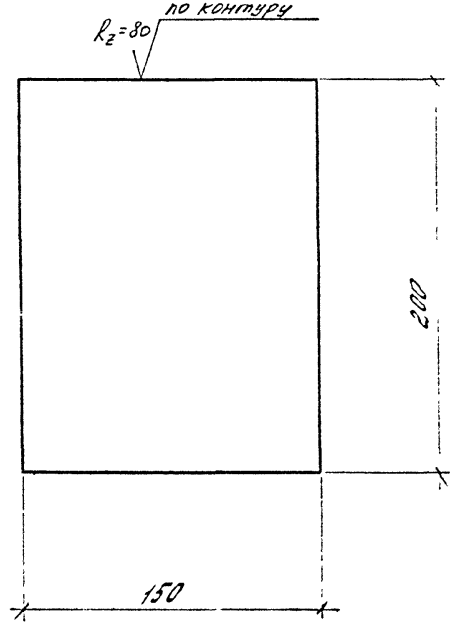

Формат	Зона	Поз.	Обозначение	Наименование	Кол.	Приме-чание
				Документация		
А3			2538.01.02.00.00 СБ	Сборочный чертёж		
				Детали		
А4		6	2538.01.02.00.06	Балка	1	
А4		7	2538.01.02.00.07	Наклёпыш	2	
А4		8	2538.01.02.00.08	Наклёпыш	2	
А4		9	2538.01.02.00.09	Ребро	1	

Инв. № подл. | Подпись и дата | Взам. инв. №

Инв. № подл. 105880 | Подпись и дата 29.03.83 | Взам. инв. №

Изм.	Лист	№ докум.	Подп.	Дата
Разраб.		Гуцин		—
Пров.		Михлин		
Н. контр.		Гуревич		
Утв.		Новолодский		29.03.83

2538.01.02.00.00

Балка строповочная верхняя

Лит.	Масса	Масштаб
	—	—

Лист 2 Листов 1

Гипротяжпуть

Изм.	Лист	№ докум.	Подп.	Дата

Лист

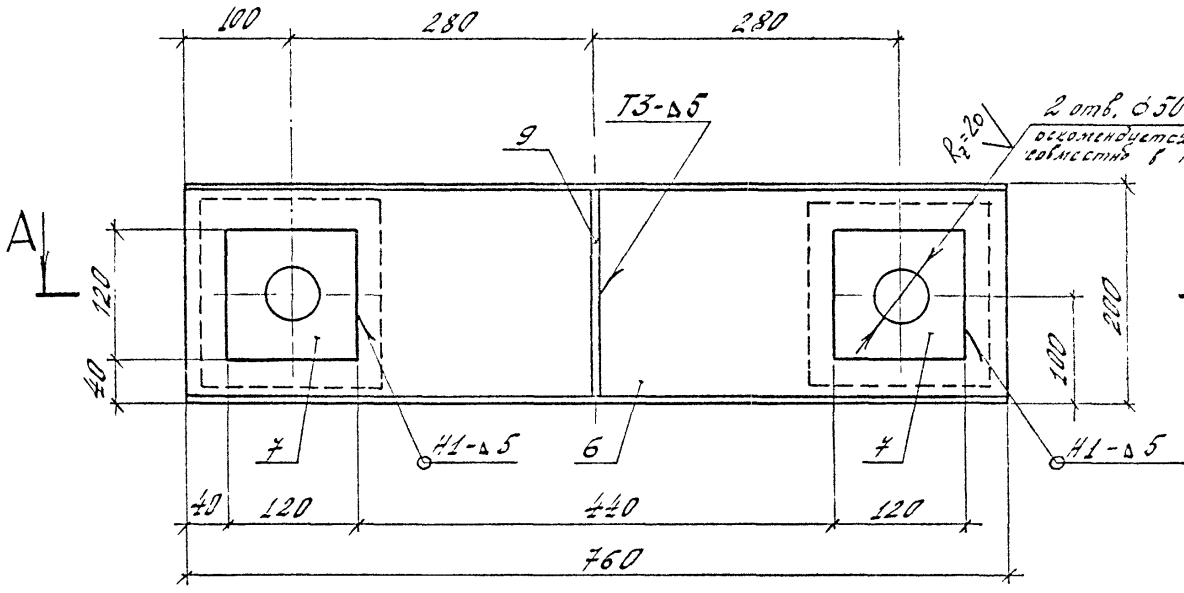

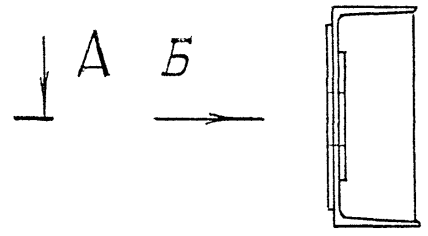

Вид Б

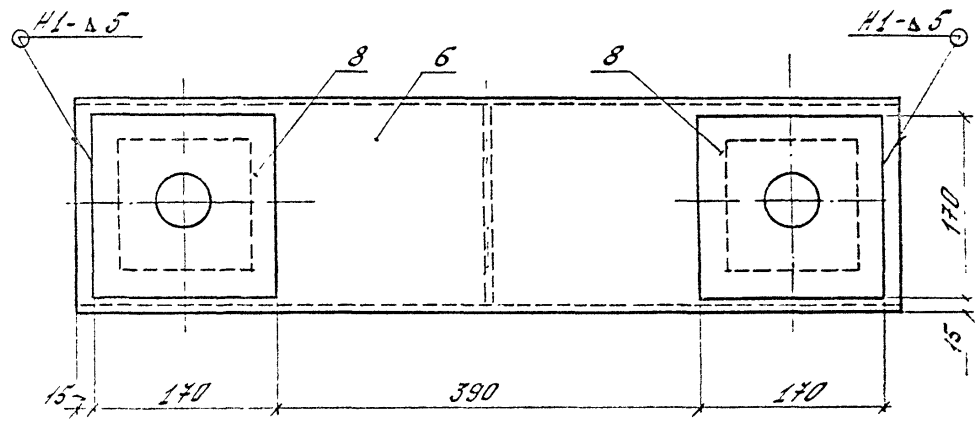

А – А

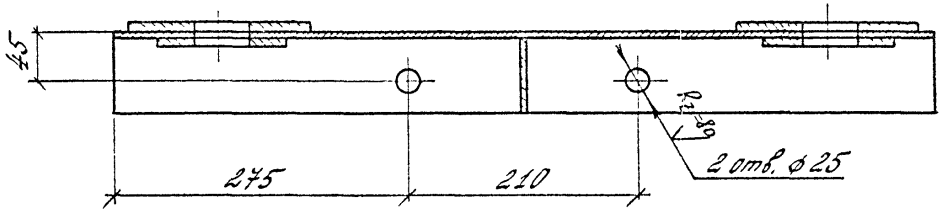

Примечание.

Сварку производить по ГОСТу 5264-80 электродами типа Э-42 по ГОСТу 9467-75.

					2538. 01. 02. 00.00 СБ		
Изм	Лист	№ докум.	Подп	Дата	Балка строповочная верхняя	Лит	Масса	Масштаб
Разраб.		[illegible]					19	1.5
Пров.		Михлин				Лист 1	Листов 1	
Н. контр.		Гуревич				Гипротранспуть		
Утв.		Новолодский		29.03.83				

105881 29.03.83

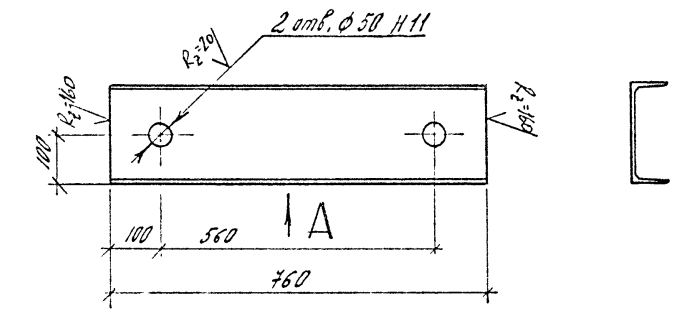

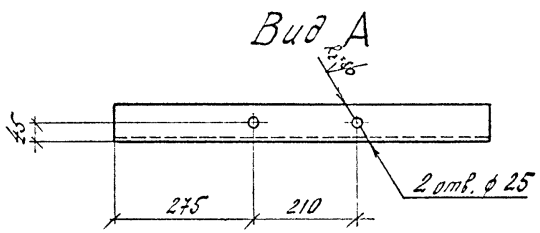

Отверстия ф 50 мм рекомендуется сверлить совместно с поз. 6; 7; 8 (в сборе)

					2538.01.02.00.06			
Изм.	Лист	№ докум.	Подп.	Дата	Балка	Лит.	Масса	Масштаб
Разраб.		Гущин					13,9	1:10
Пров.		Михлин				Лист 1	Листов 1	
Н. контр.		Гуревич			Швеллер 20 ГОСТ 8240-72 / Вст 3сп5 ГОСТ 535-79	Гипротранспуть		
Утв.		Новосельский		29.03.83				

Инв. № подл. 105883 | Подпись и дата 29.03.83 | Взам. инв. №

Отверстие рекомендуется сверлить совместно с поз. 6; 7; 8 (в сборе).

					2538.01.02.00.07			
Изм.	Лист	№ докум.	Подп.	Дата	Накладыш	Лит.	Масса	Масштаб
Разраб.		Гущин					0,6	1:2,5
Пров.		Михлин				Лист 1	Листов 1	
Н. контр.		Гуревич			Лист Б-ЛН-О-6 ГОСТ 19903-74 / Вст 3сп5 ГОСТ 14637-79	Гипротранспуть		
Утв.		Новосельский		29.03.83				

Инв. № подл. 105883 | Подпись и дата 29.03.83 | Взам. инв. №

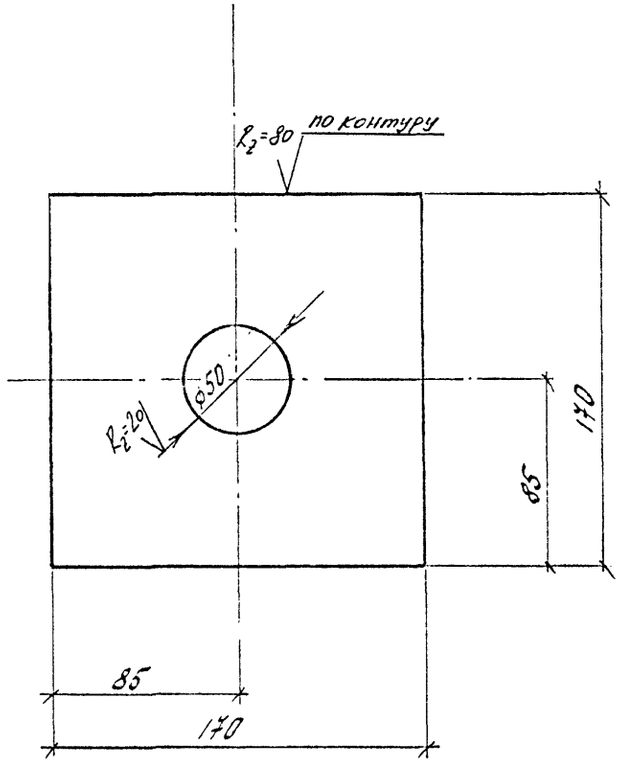

Отверстие рекомендуется сверлить совместно в поз. 6; 7; 8 (в сборе)

Изм.	Лист	№ докум.	Подп.	Дата	2538.01.02.00.08		
Разраб.		Гущин		—	Наклёпыш	Лит.	Масса 1,5	Масштаб 1:2,5
Пров.		Михлин				Лист 1	Листов 1
Н. контр.		Гуревич			Лист Б-ПН-0-6 ГОСТ 19903-74 / 3Ст3сп5 ГОСТ 14637-79	Гипротранспуть	
Утв.		Новолодский					

Инв. № подл. 105884 | Подпись и дата 29.03.83

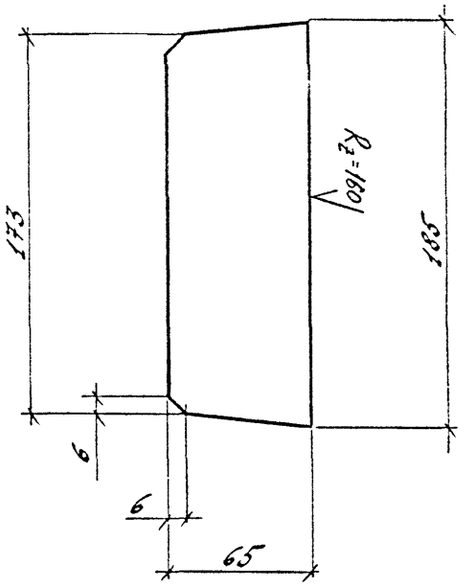

Остальное $R_z=80$

Изм.	Лист	№ докум.	Подп.	Дата	2538.01.02.00.09		
Разраб.		Гущин		—	Ребро	Лит.	Масса 0,55	Масштаб 1:2,5
Пров.		Михлин				Лист 1	Листов 1
Н. контр.		Гуревич			Лист Б-ПН-0-6 ГОСТ 19903-74 / 3Ст3сп5 ГОСТ 14637-79	Гипротранспуть	
Утв.		Новолодский		29.03.83			

Инв. № подл. 105885 | Подпись и дата 29.03.83 | Взам. инв. №

Формат	Зона	Поз.	Обозначение	Наименование	Кол.	Примечание
				Документация		
А3			2538.01.03.00.00 СБ	Сборочный чертёж		
				Детали		
А4		10	2538.01.03.00.10	Балка	1	
А4		7	2538.01.02.00.07	Накладыш	2	
А4		8	2538.01.02.00.08	Накладыш	2	
А4		9	2538.01.02.00.09	Ребро	1	

Изм.	Лист	№ докум.	Подп.	Дата
Разраб.	Тищин			—
Пров.	Михлин			
Т. контр.	Гуревич			
Утв.	Новодворский			29.03.83

2538.01.03.00.00

Балка строповочная нижняя

Лит.	Масса	Масштаб
	—	—

Лист 1 Листов 1

Гипротранспуть

Инв. № подл. | Подп. и дата | Взам. инв. №

Изм.	Лист	№ докум.	Подп.	Дата

Лист

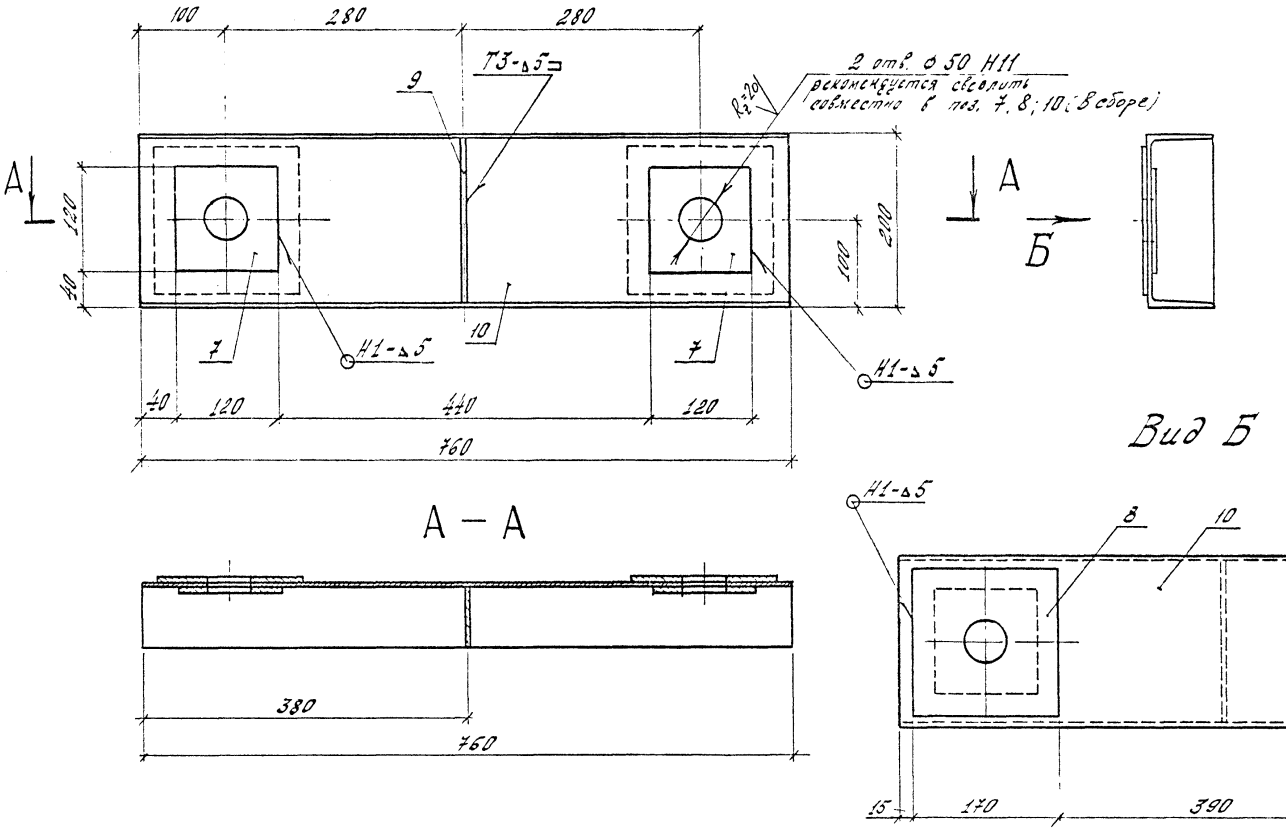

Примечание.

Сварку производить по ГОСТ.у 5264-80 электродами типа Э-42 по ГОСТу 9467-75.

					2538.01.03.00.00 СБ			
Изм.	Лист	№ докум.	Подп.	Дата	Балка строповочная нижняя	Лит.	Масса	Масштаб
Разраб.		Пущин					19	1:5
Пров.		Михлин				Лист –	Листов 1	
Н. контр.		Гуревич				Гипротранспуть		
Утв.		Новоловский		29.03.83				

Инв. № подл. 105887 | Подп. и дата | Взам. инв. №

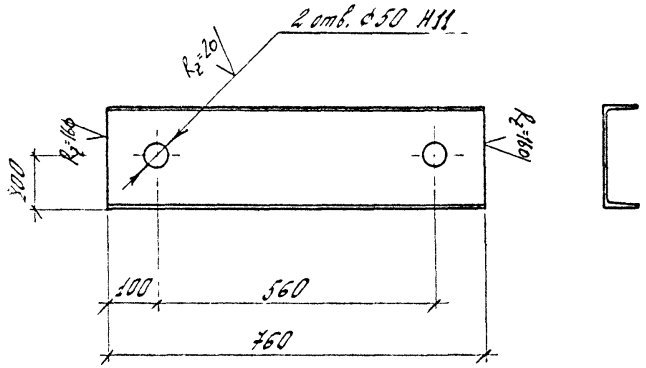

Отверстия рекомендуется сверлить совместно с поз. 7, 8, 10 (в сборе)

					2538.01.03.00.10.		
Изм.	Лист	№ докум.	Подп.	Дата	Балка	Лит.	Масса / Масштаб
Разраб.		Пушин					15,9 / 1:10
Пров.		Михлин				Лист 1	Листов 1
Н. контр.		Гуревич			Швеллер 20 ГОСТ 8240-72 / Вст3сп5 ГОСТ 535-79	Гипротранспуть	
Утв.		Новолодский		23.03.83			

Инв. № подл. | Подпись и дата | Взам. инв. №

Инв. № 10588 | Подпись и дата 29.03.83 | Инв. № дубл.

Формат	Зона	Поз.	Обозначение	Наименование	Кол.	Приме-чание
				Документация		
А4			2538.01.04.00.00 СБ	Сборочный чертеж		
				Детали		
А4		11	2538.01.04.00.11	Полоса	1	
А4		12	2538.01.04.00.12	Наклёпыш	4	
				Документация		
А4			2538.01.04.00.00-01 СБ	Сборочный чертёж		
				Детали		
А4		11-01	2538.01.04.00.00-01	Полоса	1	
А4		12	2538.01.04.00.12	Наклёпыш	4	
				Документация		
А4			2538.01.04.00.00-02 СБ	Сборочный чертёж		
				Детали		
А4		11-02	2538.01.04.00.11-02	Полоса	1	
А4		12	2538.01.04.00.12	Наклёпыш	4	
				Документация		
А4			2538.01.04.00.00-03 СБ	Сборочный чертёж		
				Детали		
А4		11-03	2538.01.04.00.11-03	Полоса	1	
А4		12	2538.01.04.00.12	Наклёпыш	4	

Инв. № подл. 105890 | Подпись и дата | Взам. инв. № | Инв. № дубл. 28.03.83

2538.01.04.00.00; -01; -02; -03

Изм.	Лист	№ докум.	Подп.	Дата
Разраб.		Тищик		
Пров.		Михлин		
Н. контр.		Гуревич		
Утв.		Новолодский		28.03.83

Тяга

Лит.	Масса	Масштаб
	см. табл.	-
Лист 1	Листов 1	

Гипротранспуть

Групповой чертёж сборочных единиц

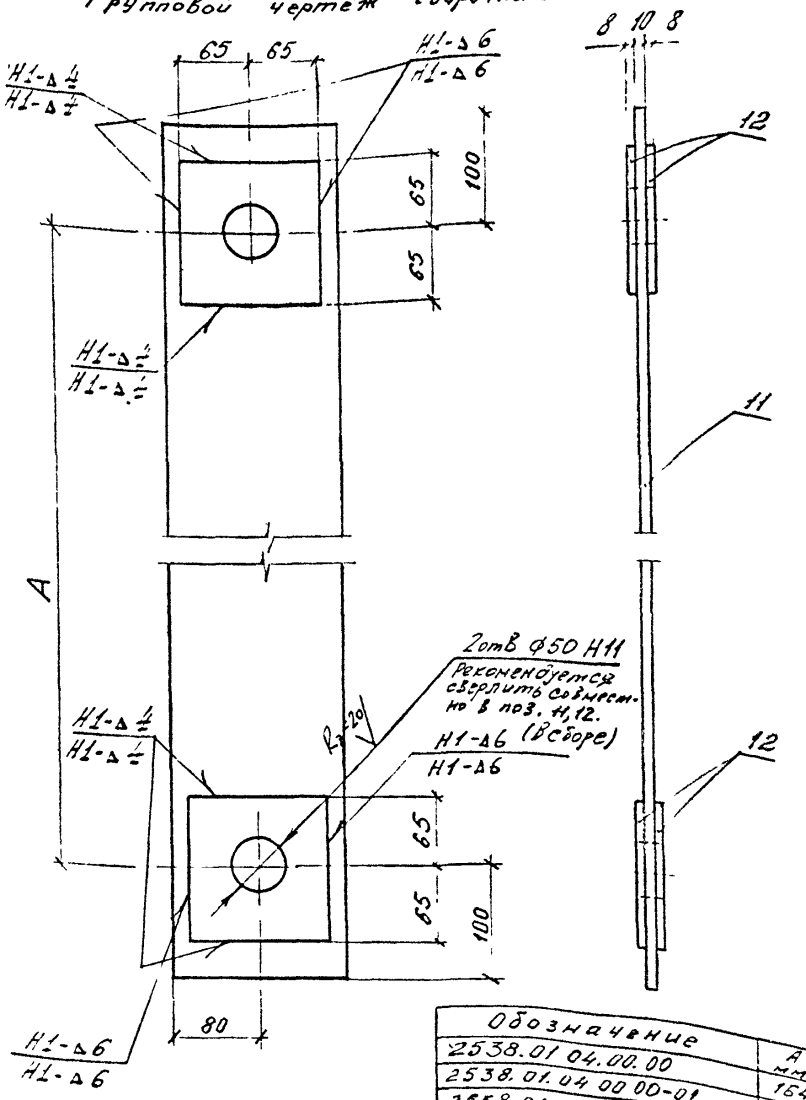

Обозначение	A мм	Масса кг
2538.01.04.00.00	1640	27
2538.01.04.00.00-01	1740	28
2538.01.04.00.00-02	1840	30
2538.01.04.00.00-03	1940	31

Инв. № подл. 105890 | Подпись и дата | Взам. инв. № | Инв. № дубл. 28.03.83

2538.01.04.00.00 СБ; -01 СБ; -02 СБ; -03 СБ

Изм.	Лист	№ докум.	Подп.	Дата
Разраб.		Тищик		
Пров.		Михлин		
Н. контр.		Гуревич		
Утв.		Новолодский		21.03.83

Тяга

Лит.	Масса	Масштаб
	см. табл.	1:5
Лист 1	Листов 1	

Гипротранспуть

Групповой чертеж деталей

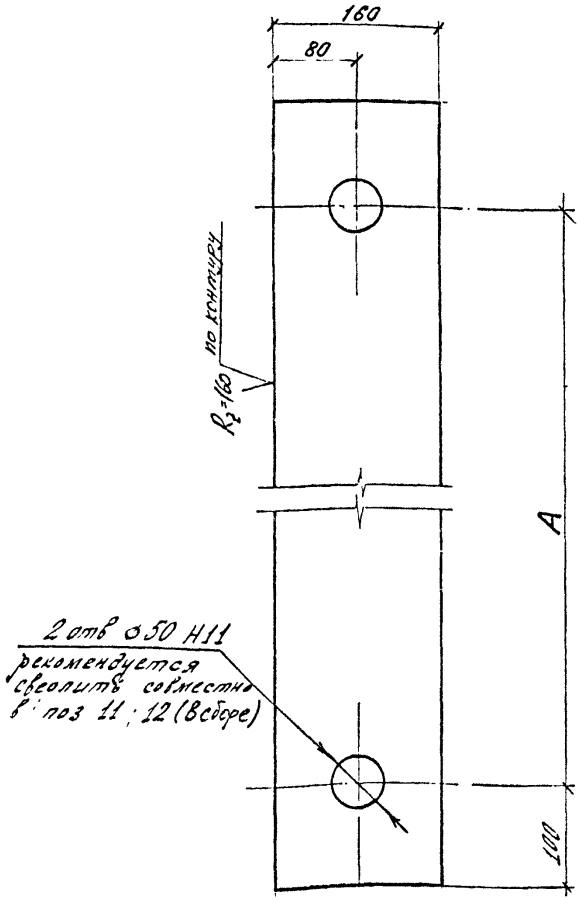

Обозначение	A мм	Масса кг
2538.01.04.00.00	1640	22,8
2538.01.04.00.00 01	1740	24,1
2538.01.04.00.00 02	1840	25,3
2538.01.04.00.00-03	1940	26,4

Изм.	Лист	№ докум.	Подп.	Дата
Разраб.	Пущин			
Пров.	Михлин			
Н. контр.	Гуревич			
Утв.	Новолодский			

2538.01.04.00.11; -01; -02; -03

Полоса

Лит.	Масса	Масштаб
	см. табл.	1:5
Лист 1	Листов 1	

Лист Б-ПН-0-10 ГОСТ 19903-74
Зст3сп5 ГОСТ 14637-79

Гипротранспуть

Инв. № подл. | Подп. и дата | Взам. инв. №
105892 | 29.03.83

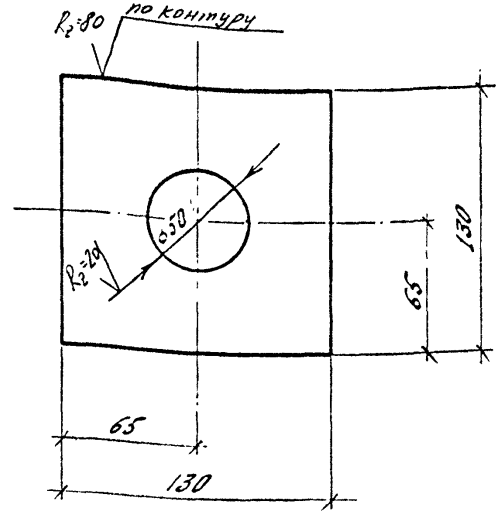

Отверстие рекомендуется сверлить совместно с поз. 11·12 (в сборе).

Изм.	Лист	№ докум.	Подп.	Дата
Разраб.	Пущин			
Пров.	Михлин			
Н. контр.	Гуревич			
Утв.	Новолодский			29.03.83

2538.01.04.00.12

Накладыш

Лит.	Масса	Масштаб
	0,9	1:25
Лист 1	Листов 1	

Лист Б-ПН-0-8 ГОСТ 19903-74
Зст3сп5 ГОСТ 14637-79

Гипротранспуть

Инв. № подл. | Подп. и дата | Взам. инв. №
105892 | 29.03.83

Формат	Зона	Поз.	Обозначение	Наименование	Кол.	Примечание
				Документация		
А4			2538.01.05.00.00 СБ	Сборочный чертеж		
				Детали		
А4		13	2538.01.05.00.13	Ось	1	
А4		14	2538.01.05.00.14	Кольцо стопорное	1	
				Стандартные изделия		
		15		Болт М16×150 ГОСТ 7798-70*	1	
		16		Гайка М16 ГОСТ 5915-70*	2	

Инв.№ подл. 105893 | Подпись и дата | Взам. инв.№

Изм.	Лист	№ докум.	Подп.	Дата
Разраб.		Гущин		
Пров.		Михлин.		
Н. контр.		Гуревич		
Утв.		Новгородский		29.03.83

2538.01.05.00.00

Ось траверсы

Лит.	Масса	Масштаб
	–	–

Лист | Листов

Гипротранспуть

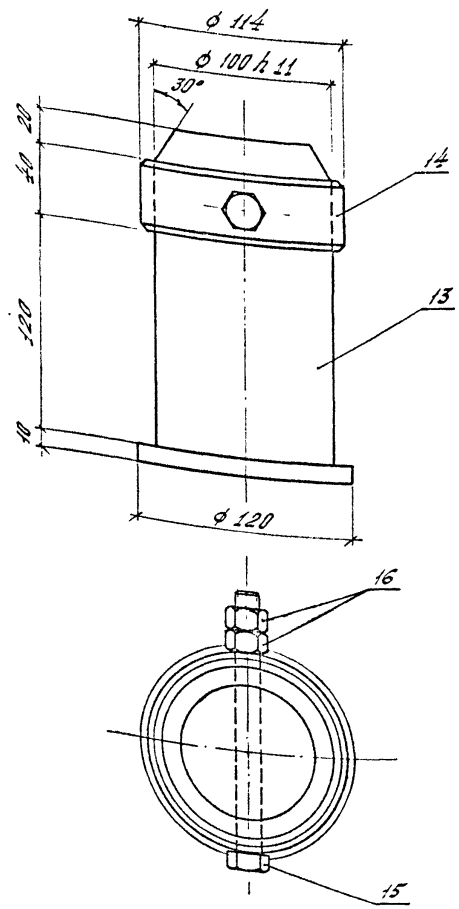

Инв.№ подл. 105894 | Подпись и дата 29.03.83 | Взам. инв.№

Изм.	Лист	№ докум.	Подп.	Дата
Разраб.		Гущин		
Пров.		Михлин		
Н. контр.		Гуревич		
Утв.		Новгородский		29.03.83

2538.01.05.00.00 СБ

Ось траверсы

Лит.	Масса	Масштаб
	13	1:2,5

Лист 1 | Листов 1

Гипротранспуть

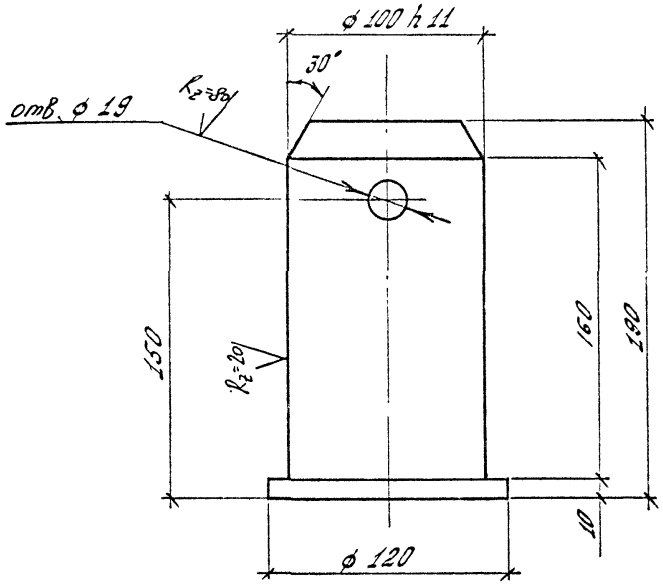

					2538.01.05.00.13			
Изм.	Лист	№ докум.	Подп.	Дата	Ось	Лит.	Масса	Масштаб
Разраб.		Гущин					11,7	1:2,5
Пров.		Михлин				Лист 1	Листов 1	
Н. контр.		Гуревич			Круг 120 ГОСТ 2590-71 / Вст5сп2 ГОСТ 535-79	Гипротранспут		
Утв.		Новолодский		29.03.83				

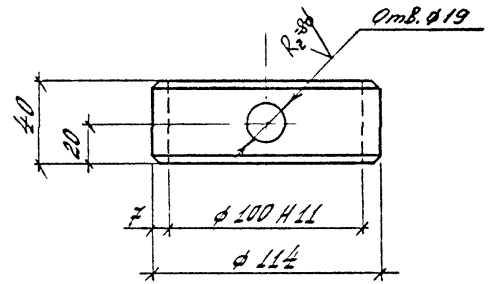

					2538.01.05.00.14			
Изм.	Лист	№ докум.	Подп.	Дата	Кольцо стопорное	Лит.	Масса	Масштаб
Разраб.		Гущин					0,74	1:2,5
Пров.		Михлин				Лист 1	Листов 1	
Н. контр.		Гуревич			Труба 114×7 ГОСТ 8732-78 / Ст2сп ГОСТ 8731-74	Гипротранспут		
Утв.		Новолодский		29.03.83				

Согласовано 29.03.83

Инв. № подл. 105896

Взам. инв. №

Подпись и дата

Инв. № дубл.

Формат	Зона	Поз.	Обозначение	Наименование	Кол.	Примечание
				Документация		
А4			2538.01.06.00.00 СБ	Сборочный чертёж		
				Детали		
А4		17	2538.01.06.00 17	Ось	1	
А4		18	2538.01.06.00.18	Кольцо стопорное	1	
				Стандартные изделия		
		19		Болт М8-90 ГОСТ 7798-70*	1	
		20		Гайка М8 ГОСТ 5915-70*	2	

Инв. № подл. | Подп. и дата | Взам. инв. №

Изм.	Лист	№ докум.	Подп.	Дата
Разраб.		Тущик		
Пров.		Михлин		
Н. контр.		Гуревич		
Утв.		Новолодский		29.03.83

2538.01.06.00.00

Ось строповочных балок

Лит.	Масса	Масштаб
	—	—
Лист 1	Листов 1	

Гипротранспуть

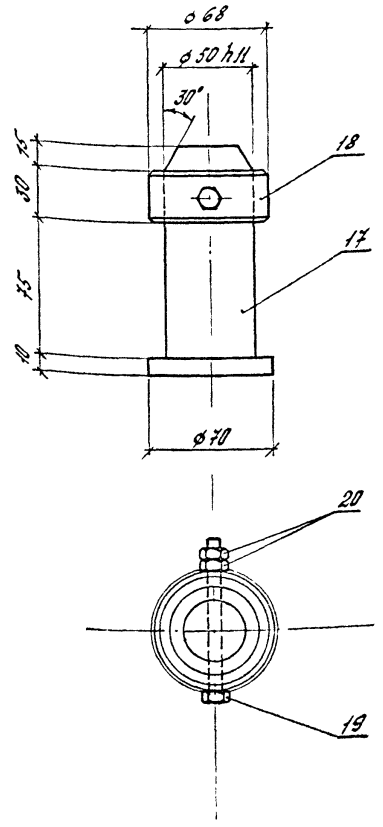

2538.01.06.00.00 СБ

Ось строповочных балок

Лит	Масса	Масштаб
	2	1:2,5
Лист 1	Листов 1	

Гипротранспуть

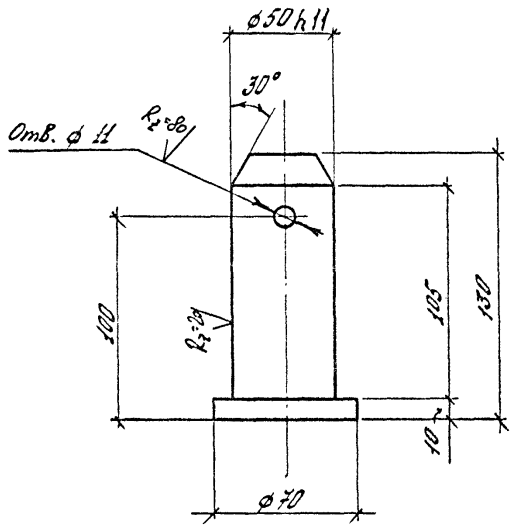

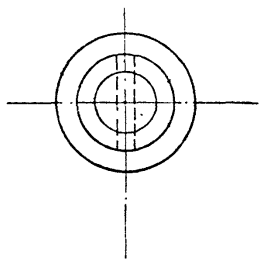

Инв.№ подл.	Подпись и дата	Взам. инв.№			
105900	29.03.83				

Изм.	Лист	№ докум.	Подп.	Дата	2538.01.06.00.17			
	Разраб.	Гущин			Ось	Лит.	Масса	Масштаб
	Пров.	Михлин					2,0	1:2,5
	Н. контр.	Гуревич				Лист 1	Листов 1	
	Утв.	Новолодский		29.03.83	Круг 70 ГОСТ 2590-71 / Ст5сп 2 ГОСТ 535-79	Типотранспут6		

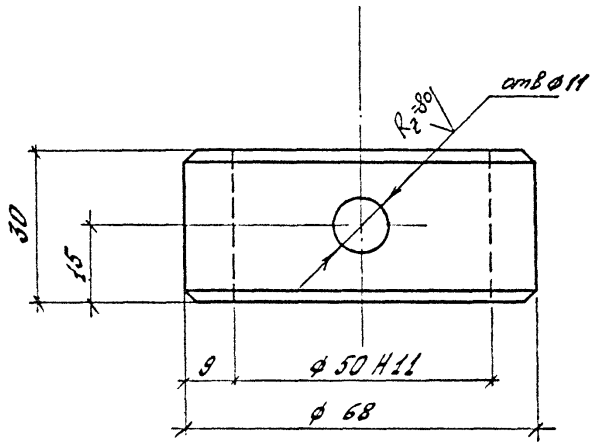

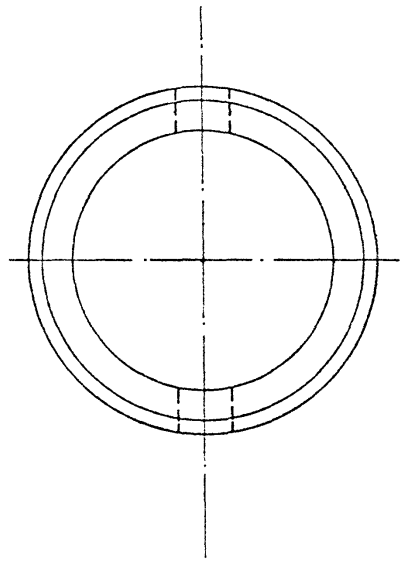

Инв.№ подл.	Подпись и дата	Взам. инв.№			
105900	29.03.83				

Изм.	Лист	№ докум.	Подп.	Дата	2538.01.06.00.18			
	Разраб.	Гущин			Кольцо стопорное	Лит.	Масса	Масштаб
	Пров.	Михлин					0,39	1:1
	Н. контр.	Гуревич				Лист 1	Листов 1	
	Утв.	Новолодский		29.03.83	Труба 68×9 ГОСТ 8732-78 / Ст2сп ГОСТ 8731-74	Типотранспут6		

Формат	Зона	Поз.	Обозначения	Наименование	Кол.	Примечание
				Документация		
			2538.02.00.00.00	Сборочный чертеж		
				Сборочные единицы		
		1	2538.02.01.00.00	Траверса	1	
		2	2538.02.02.00.00	Балка строповочная верхняя	4	
		3	2538.02.03.00.00	Балка строповочная нижняя	4	
		4	2538.02.04.00.00	Тяга	4	
		4-01	2538.02.04.00.00-01	То же	4	
		4-02	2538.02.04.00.00-02	—"—	4	
		5	2538.02.05.00.00	Ось траверсы	2	
		6	2538.02.06.00.00	Ось строповочных балок	8	
				Детали		
		7	2538.02.07.00.00	Подкладка перфорированная	2	

Взам. инв. №

Подпись и дата 29.03.83

Инв. № подл. 105901

Изм	Лист	№ докум.	Подп	Дата
Разраб	Данкова			
Пров	Михлин			
Гл.инж.пр.	Нововодский			
Н. контр	Гуревич			
Утв.	Гродзенский			29.03.83

2538.02.00.00.00.

Комплект строповочных приспособлений С2 г/п 100т

Лит	Масса	Масштаб
	—	—

Лист 1 | Листов 2

Гипротранспуть

Формат	Зона	Поз.	Обозначения	Наименование	Кол.	Примечание
				Стандартные изделия		
		8				
		9		Болт М22×110 ГОСТ 7798-70*	8	
		10		Гайка М22 ГОСТ 5915-70*	8	
				Шайба 22 ГОСТ 10906-78	16	

Взам. инв. №

Подпись и дата 29.03.83

Инв. № подл. 105902

Изм	Лист	№ докум.	Подп.	Дата

2538.02.00.00.00

Лист 2

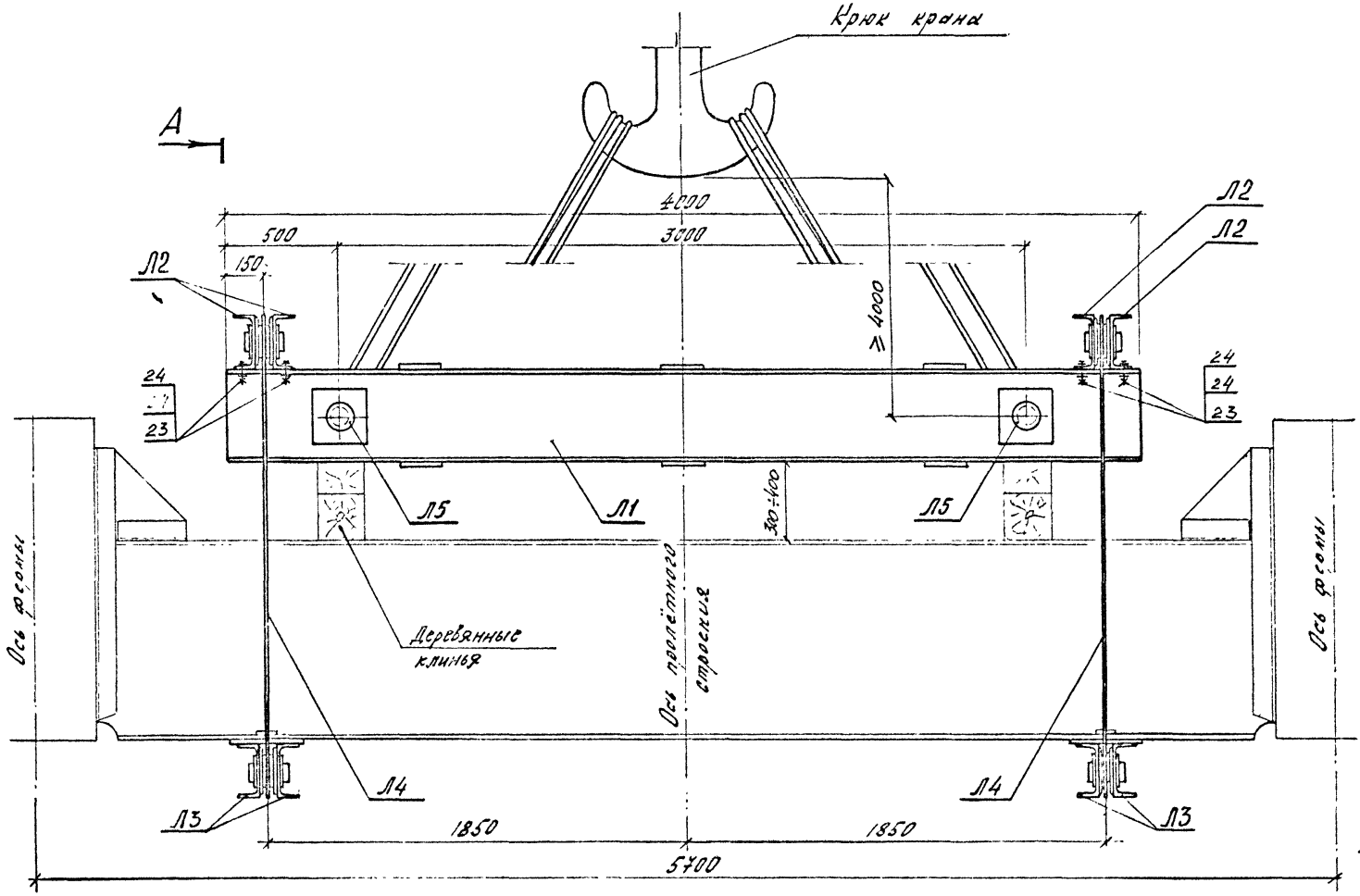

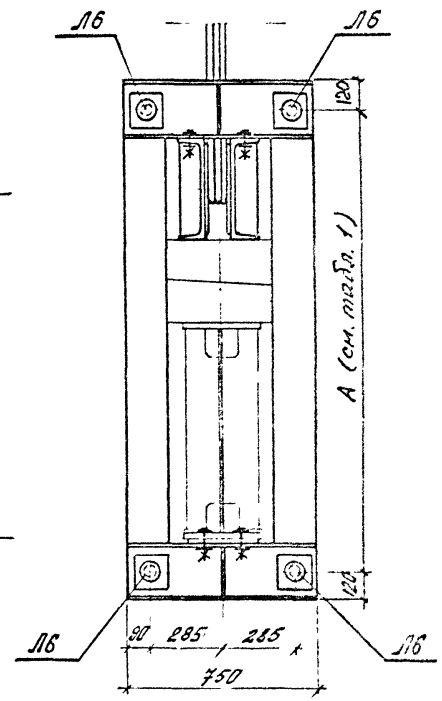

А

табл. 1

Обозначение варианта тяги	А мм
2538.02.04.00.00	1780
2538.02.04.00.00-01	1880
2538.02.04.00.00-02	2080

Изм.	Лист	№ докум.	Подп.	Дата	2538.02.00.00.00 СБ.
Разраб.		Гущин		—	Комплект строповочных приспособлений С2 г/п 100 т.
Пров.		Михлин			
Гл. инж. пр.		Новолодский			
Н. контр.		Гуревич			Общий вид комплекта С2 в рабочем положении.
Утв.		Гродзенский			

Лит.	Масса	Масштаб
	1425	1:20
Лист 1	Листов 3	

Гипротранспуть

Инв. № подл. 105903 | Подпись и дата | Взам. инв. №

Схема запасовки стропов:

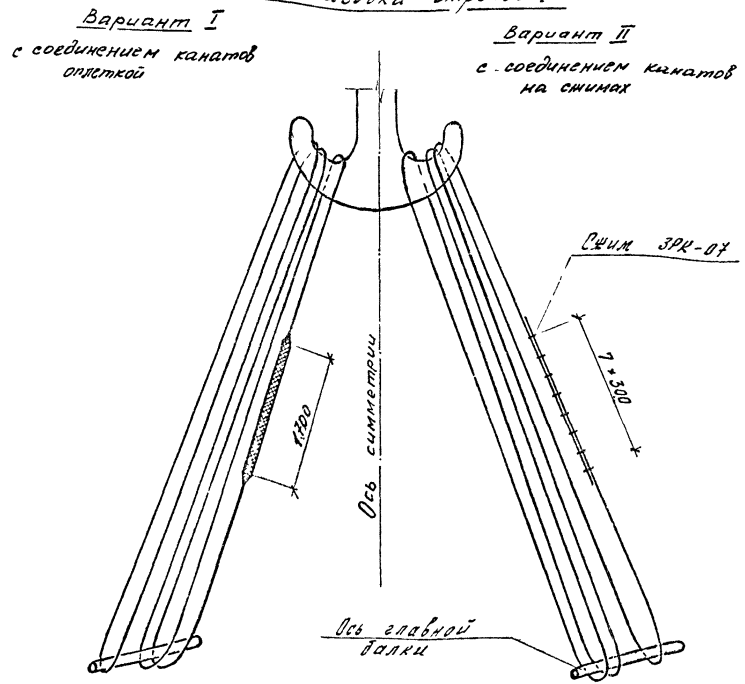

Ведомость марок.

№№ марки	№№ поз.	Наименование	Кол. шт.	Масса, кг сд.	Масса, кг общ.	Примечание
Л1		Траверса	1	457	457	
Л2		Балка строповочная верхняя	4	28	112	
Л3		Балка строповочная нижняя	4	28	112	
Л4		Тяга	4	51	204	
Л4-01		Тяга	4	53	212	
Л4-02		Тяга	4	57	228	
Л5		Ось траверсы	2	30	60	
Л6		Ось строповочных балок	8	4	32	
	21	Подкладка перфорированная	2	11	22	Перфорировать по месту
Итого на траверсу.					1439	
Всего на пролетное строение (2 траверсы)					2878	

Спецификация лесоматериалов.

Констр.	№№ поз.	Наименование	Сечение см.	Длина см	Кол. шт.	Объём м³ сд.	Объём м³ общ.	Материал	Примечание
		Клин	20 × 20	50	4	0,02	0,08	Сосна II кат.	
	Итого на две траверсы:						0,16		

Ведомость оборудования и инвентаря

Наименование	Марка; ГОСТ	Един. изм.	Количество на одну траверсу	Количество на пролетное строение
Стальной канат С = 29 м	42-Н-180-I ГОСТ 7668-80	шт.	2	4
Сжим рожковый	ЗРК-07	шт.	16	32

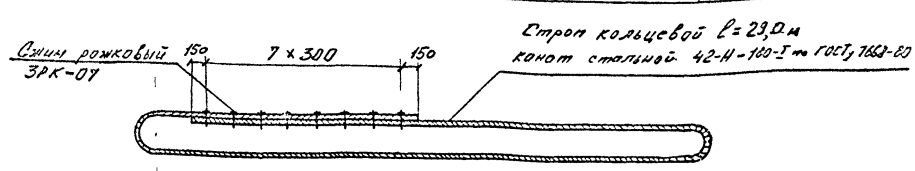

Примечание.

При строповке пролетного строения применяется один из трех комплектов тяг (Л4, Л4-1, Л4-2), отличающихся друг от друга длиной и применяемых в зависимости от высоты поперечной балки поднимаемого пролетного строения.

Изм.	Лист	№ докум.	Подп.	Дата	2538.02.00.00.00. СБ	Лист 2

Инв. № подл. 105904 | Подпись и дата | Взам. инв. №

Спецификация металла

Марка	№№ поз.	Наименование	Сечение мм	Длина мм	Кол. шт	Масса, кг ед.	Масса, кг общ.	Материал	Стандарты на прокат и профиль
Л1	1	Балка	[40	4000	2	193,2	386,4	Вст3сп5 по ГОСТ 380-71*	ГОСТ 535-79 ГОСТ 8240-72
	2.	Ребро	-8 × 100	378	4	2,3	4,6	То же	ГОСТ 19903-74
	3	Планка	-8 × 180	250	8	2,8	22,4	—"—	То же
	4	Наклепыш	-6 × 230	230	4	3,2	12,8	—"—	—"—
	5	Наклепыш	-6 × 270	270	4	5,9	23,6	—"—	—"—
		Итого со сварными швами:					457		
Л2	6	Балка	[24	810	1	20,6	20,6	Вст3сп5 по ГОСТ 380-71*	ГОСТ 535-79 ГОСТ 8240-72
	7	Ребро	-6 × 80	225	1	1,1	1,1	То же	ГОСТ 19903-74
	8	Наклепыш	-6 × 150	150	2	0,90	1,8	—"—	То же
	9	Наклепыш	-6 × 210	210	2	1,9	3,8	—"—	—"—
		Итого со сварными швами:					28		
Л3	10	Балка	[24	810	1	20,6	20,6	Вст3сп5 по ГОСТ 380-71*	ГОСТ 535-79 ГОСТ 8240-72
	7	Ребро	-6 × 80	225	1	1,1	1,1	То же	ГОСТ 19903-74
	8	Наклепыш	-6 × 150	150	2	0,9	1,8	—"—	То же
	9	Наклёпыш	-6 × 210	210	2	1,9	3,8	—"—	—"—
		Итого со сварными ш.вами:					28		
Л4	11	Полоса	-16 × 180	2020	1	44,9	44,9	Вст3сп5 по ГОСТ 380-71*	ГОСТ 19903-74
	12	Наклёпыш	-8 × 150	150	4	1,2	4,8	То же	—"—
		Итого со сварными швами:					51		
Л4-01	11-01	Полоса	-16 × 180	2120	1	47,2	47,2		
	12	Наклёпыш	-8 × 150	150	4	1,2	4,8		
		Итого со сварными швами:					53		
Л4-02	11-02	Полоса	-16 × 180	2320	1	51,7	51,7		
	12	Наклепыш	-8 × 150	150	4	1,2	4,8		
		Итого со сварными швами:					57		

Марка	№№ поз.	Наименование	Сечение мм	Длина мм	Кол. шт.	Масса, кг ед.	Масса, кг общ.	Материал	Стандарты на прокат и профиль
Л5	13	Кольцо стопорное	⌀140 × 10	40	1	1,3	1,3	Ст2сп по ГОСТ 8731-74*	ГОСТ 8732-70*
	14	Ось	⌀ 140	260	1	27,7	27,7	Вст5сп2 по ГОСТ 380-71*	ГОСТ 535-79 ГОСТ 2590-71
	15	Болт М16 × 170	М16	170	1	0,303	0,3	Вст3сп4 по ГОСТ 380-71*	ГОСТ 7798-70*
	16	Гайка М16	М16	—	2	0,033	0,1	То же	ГОСТ 5915-70*
		Итого:					30		
Л6	17	Кольцо стопорное	⌀ 76 × 8	30	1	0,4	0,4	Ст2сп по ГОСТ 8731-74*	ГОСТ 8732-70*
	18	Ось	⌀80	90	1	3	3	Вст5сп2 по ГОСТ 380-71*	ГОСТ 535-79 ГОСТ 2590-71
	19	Болт М12 × 100	М12	100	1	0,106	0,1	Вст3сп4 по ГОСТ 380-71*	ГОСТ 7798-70*
	20	Гайка М12	М12	—	2	0,015	0,03	То же	ГОСТ 5915-70*
		Итого:					4		
	21.	Подкладка перфорированная	-20 × 260	260	1	10,6	11	Вст3кп2 по ГОСТ 380-71*	

Спецификация метизов

Марка	№№ поз.	Наименование	Кол. шт	Масса, кг ед.	Масса, кг общ.	Примечание
	22	Болт М22 × 90 ГОСТ 7798-70*	8	0,356	2,9	Вст3сп4 по ГОСТ 380-71*
	23	Гайка М22 ГОСТ 5915-70*	8	0,076	0,6	То же
	24	Шайба 22 ГОСТ 10906-78	16	0,024	0,4	Вст3 по ГОСТ 380-71*
		Итого на комплект:			4	
		Всего на пролетное строение (2 комплекта):			8	

Инв. № подл. | Подпись и дата | Взам. инв. №
105905 | 29.03.83

Изм.	Лист	№ докум.	Подп.	Дата

2538.02.00.00.00. СБ

Лист 3

Формат	Зона	Поз.	Обозначение	Наименование	Кол.	Примечание
				Документация		
А3			2538.02.01.00.00 СБ	Сборочный чертеж		
				Детали		
А3		1	2538.02.01.00.01	Балка	2	
А4		2	2538.02.01.00.02	Ребро	4	
А4		3	2538.02.01.00.03	Планка	8	
А4		4	2538.02.01.00.04	Наклёпыш	4	
А4		5	2538.02.01.00.05	Наклепыш	4	

Инв. № подл. | Подпись и дата | Взам. инв. №

Изм. | Лист | № докум. | Подпись | Дата

Разраб. Данкова 29.03.83

Провер. Михлин

Н. контр. Гуревич

Утв. Новгородский 29.03.83

2538.02.01.00.00

Траверса

Лит	Масса	Масштаб
	—	—

Лист 1 | Листов 1

Гипротранспуть

Формат	Зона	Поз.	Обозначение	Наименование	Кол.	Примечание

Инв. № подл. | Подпись и дата | Взам. инв. №

Изм. | Лист | № докум. | Подп. | Дата

Лист 2

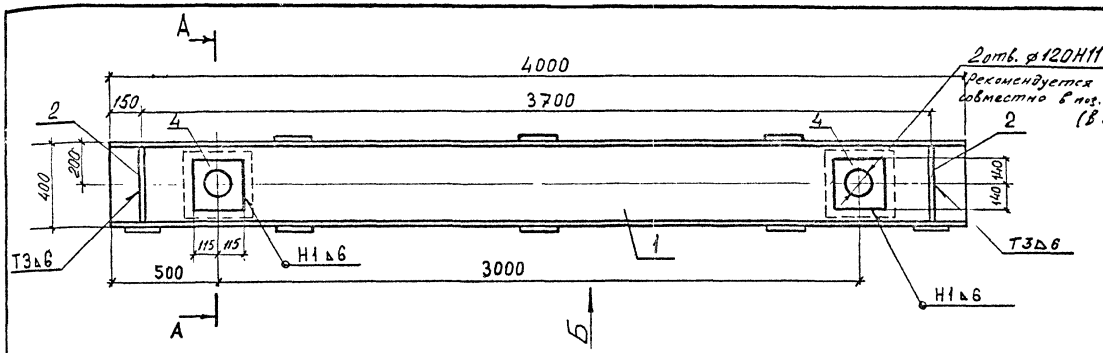

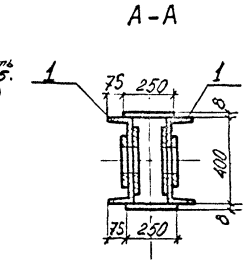

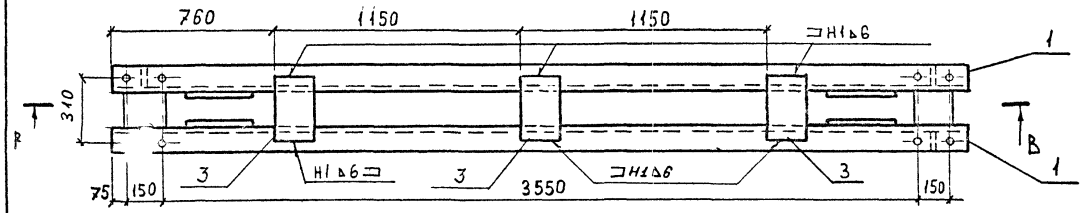

Вид Б

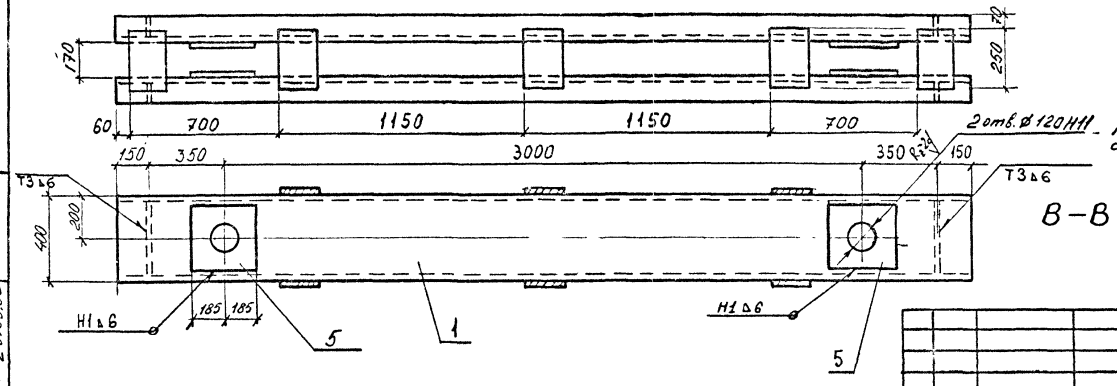

В-В

Примечание.

Сварку производить по ГОСТ 5264-80 электродами типа Э-42 по ГОСТ 9467-75

					2538.02.01.00.00.СБ	
Изм.	Лист	№ докум.	Подпись	Дата	Траверса	Лит. / Масса / Масштаб: 457 / 1:20
Разраб.		Данкова				Лист 1 / Листов 1
Пров.		Миклин				Гипротранспуть
Н. контр.		Гуревич				
Утв.		Новоховский		12.83		

Инв. № подл. | Подпись и дата | Взам. инв. №

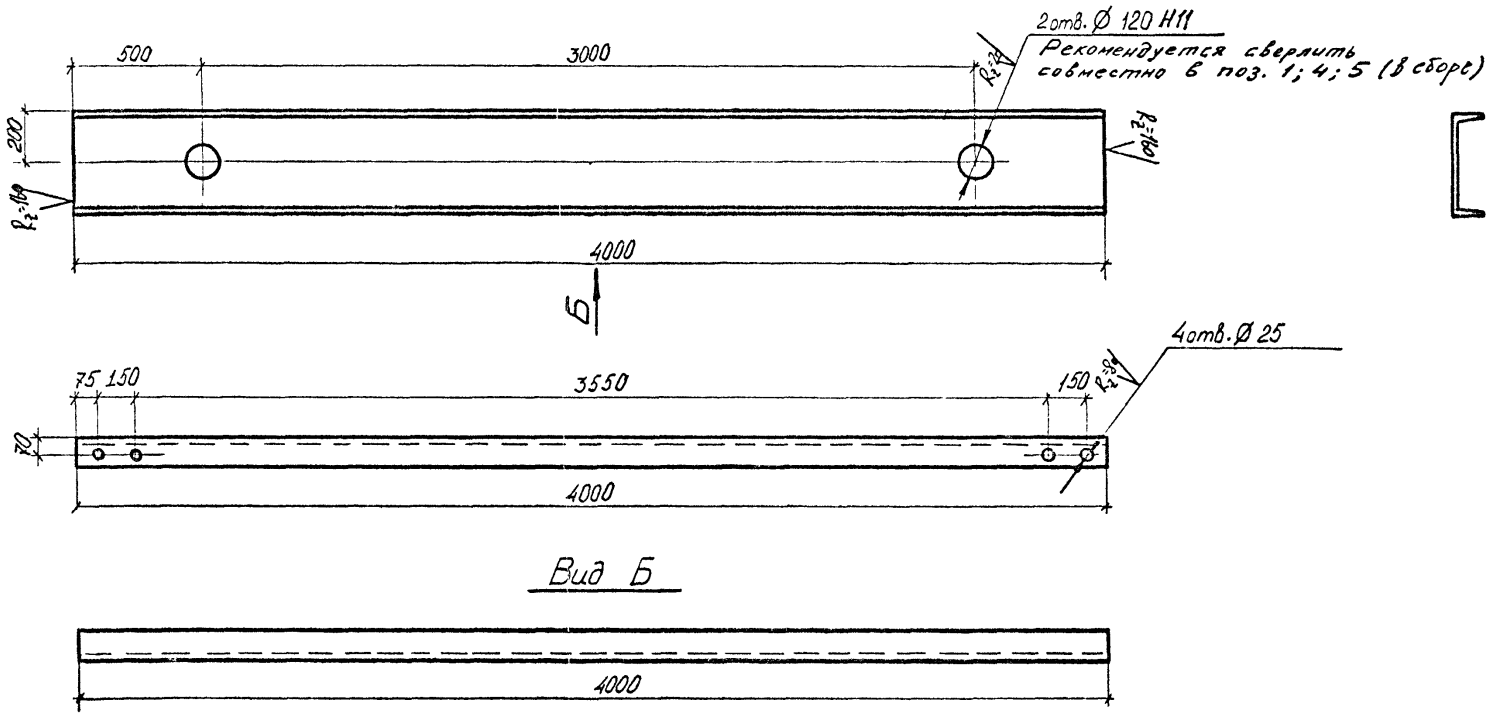

					2538.02.01.00.01		
Изм.	Лист	№ докум.	Подпись	Дата	Балка	Лит	Масса / Масштаб
Разраб.		Данкова					193.2 / 1:20
Пров		Михлин				Лист 1	Листов 1
Н.контр		Гуревич			Швеллер 40 ГОСТ 8240-72 / Вст3сп5 ГОСТ 535-79	Гипротранспуть	
Утв		Новолодский		29.03.83			

Инв. № подл. 105908 | Подпись и дата 29.03.83 | Взам. инв. №

А (√)

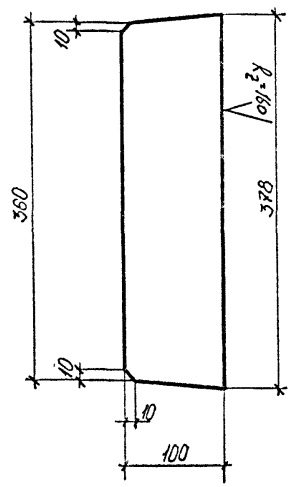

Остальное R_2=80

Изм.	Лист	№ докум.	Подпись	Дата	2538.02.01.00.02		
Разраб.		Донкова			Ребро жёсткости	Лит.	Масса 2,3 / Масштаб 1:5
Провер.		Михлин				Лист	Листов
Н.контр.		Гуревич			Лист Б-ПН-0-8 ГОСТ 19903-74 ВСт3сп5 ГОСТ 14637-79	Гипротранспуть	
Утв.		Новоледский		29.03.83			

Подпись и дата 29.03.83 | Взам. инв. № | Инв. № подл. 105909

А (√)

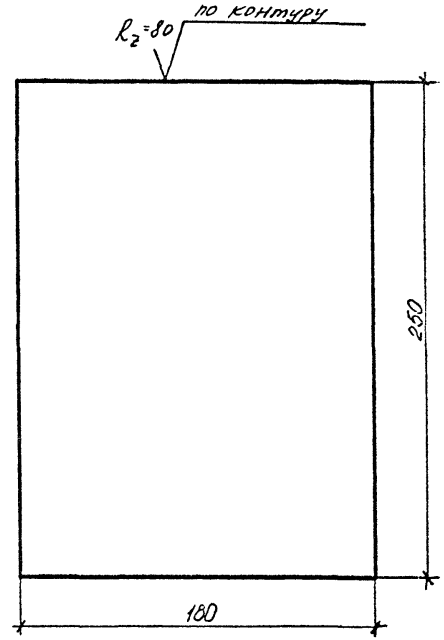

Изм.	Лист	№ докум.	Подпись	Дата	2538.02.01.00.03.		
Разраб.		Донкова			Планка	Лит.	Масса 2,8 / Масштаб 1:2.5
Провер.		Михлин				Лист	Листов
Н.контр.		Гуревич			Лист Б-ПН-0-8 ГОСТ 19903-74 ВСт3сп5 ГОСТ 14637-79	Гипротранспуть	
Утв.		Новоледский		29.03.83			

Подпись и дата 29.03.83 | Взам. инв. № | Инв. № подл. 105910

А (√)

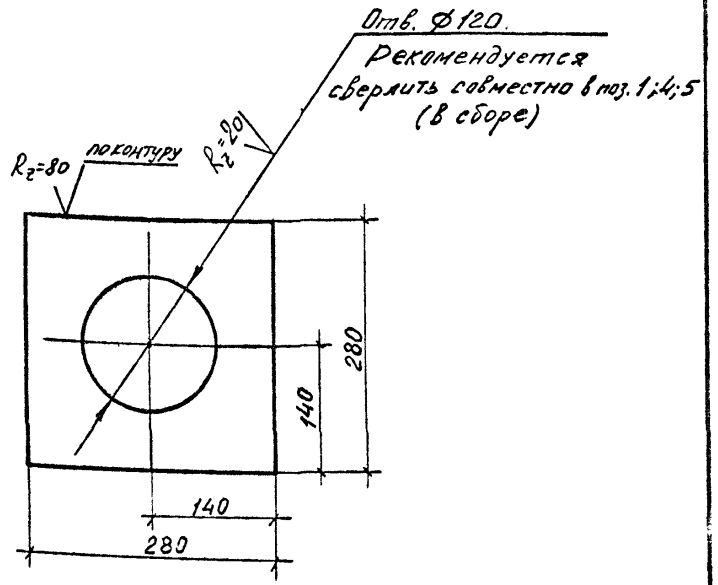

Изм.	Лист	№ докум.	Подпись	Дата	2538.02.01.00.04			
Разраб.		Данкова			Наклёпыш	Лит.	Масса	Масштаб
Провер.		Михлин					3,2	1:5
						Лист 1	Листов 1	
Н. контр.		Гуревич			Лист: Б-ПН-О-6 ГОСТ 19903-74 ВСт3сп5 ГОСТ 14637-79	Гипротранспуть		
Утв.		Новоподский						

Инв. № подл. 105911 | Подпись и дата 29.03.83 | Взам. инв. №

А (√)

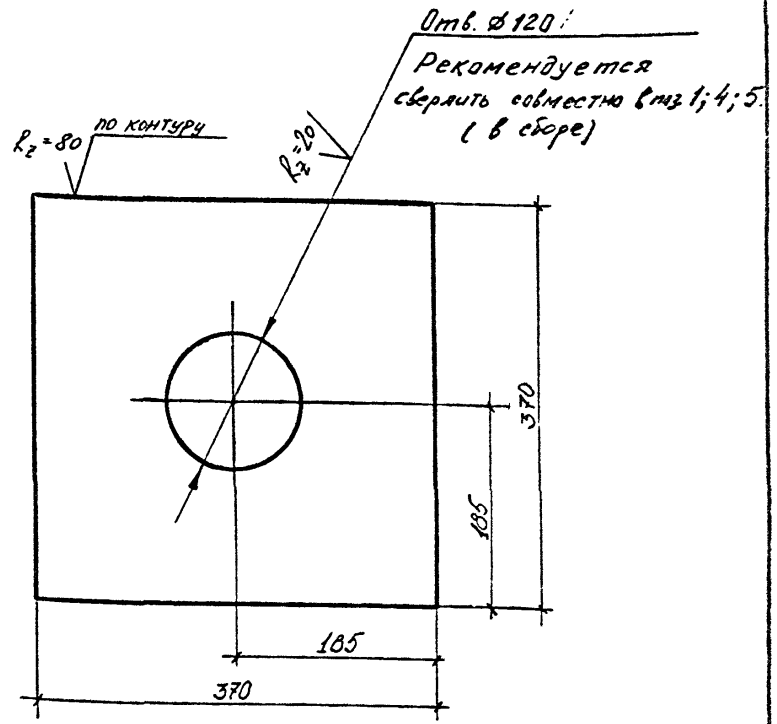

Изм.	Лист	№ докум.	Подпись	Дата	2538.02.01.00.05			
Разраб.		Данкова			Наклёпыш	Лит.	Масса	Масштаб
Провер.		Михлин					5,9	1:5
						Лист 1	Листов 1	
Н. контр.		Гуревич			Лист Б-ПН-О-6 ГОСТ 19903-74 ВСт3сп5 ГОСТ 14637-79	Гипротранспуть		
Утв.		Новоподский		29.03.83				

Инв. № подл. 105912 | Подпись и дата 29.03.83 | Взам. инв. №

Формат	Зона	Поз.	Обозначения	Наименование	Кол.	Примечание
				Документация		
А3			2538.02.02.00.00.СБ	Сборочный чертеж		
				Детали		
А4		6	2538.02.02.00.06	Балка	1	
А4		7	2538.02.02.00.07	Ребро	1	
А4		8	2538.02.02.00.08	Наклепыш	2	
А4		9	2538.02.02.00.09	Наклепыш	2	

2538.02.02.00.00

Изм.	Лист	N докум.	Подп.	Дата
Разраб.		Данкова		
Пров.		Михлин		
Н. контр.		Гуревич		
Утв.		Новгородский		29.03.83

Балка строповочная верхняя

Лит.	Масса	Масштаб
	—	—

Лист 1 | Листов 3

Гипротранспуть

Инв. N° подл. 105913 | Подпись и дата 29.03.83 | Взам. инв. N°

Формат	Зона	Поз.	Обозначения	Наименование	Кол.	Примечание

Инв. N° подл. | Подпись и дата | Взам. инв. N°

Изм.	Лист	N докум.	Подп.	Дата

Лист

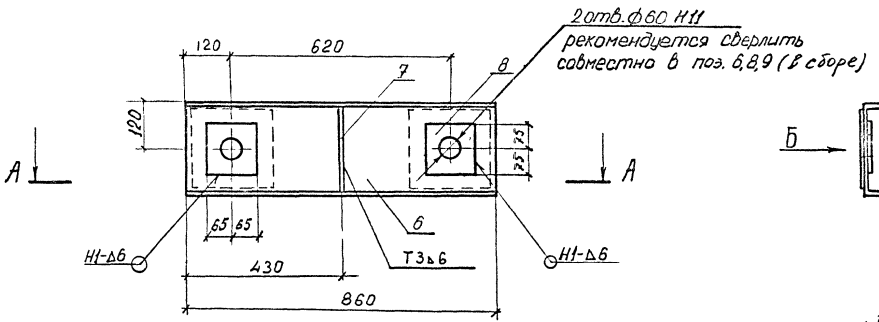

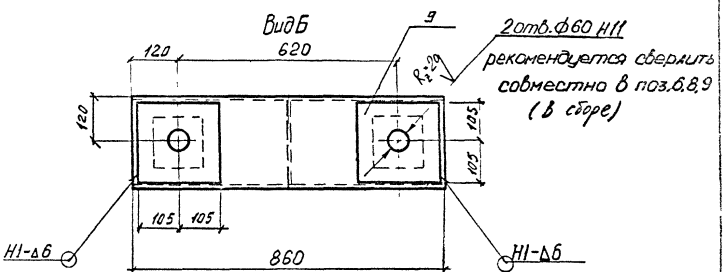

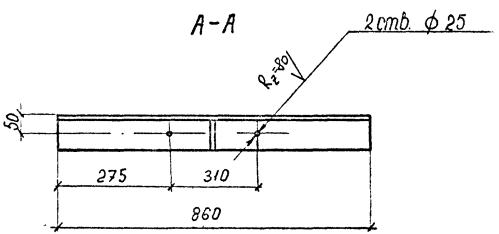

Примечание

Сварку производить по ГОСТу 5264-80 электродами типа Э-42 по ГОСТу 9467-75

				2538.02.02.00.00 СБ.	
Изм.	Лист	№ докум.	Подп.	Дата	Балка строповочная верхняя
Разраб.		Данкова			
Пров.		Миклин			
Н. контр.		Гуревич			
Утв.		Новаловский		29.01.85	

Лит.	Масса	Масштаб
	28	1:10
Лист 1	Листов 1	

Гипротранспуть

Инв. № подл. | Подп. и дата | Взам. инв. № | Инв. № дубл. | Подп. и дата

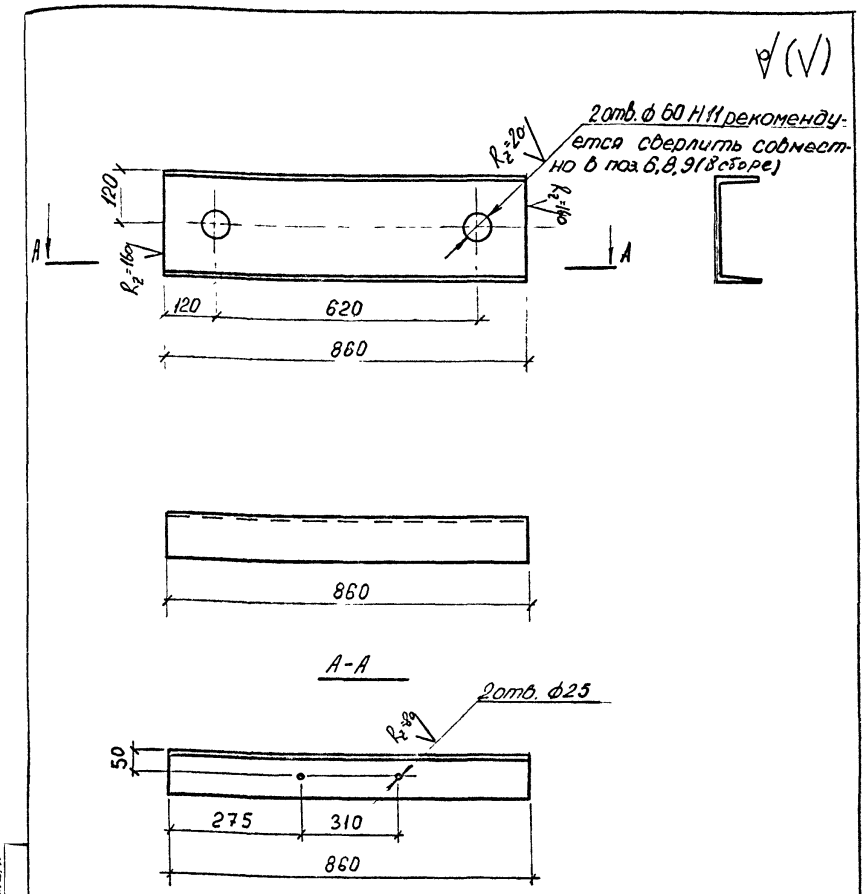

Изм	Лист	N докум.	Подп.	Дата	2538.02.02.00.06			
Разраб.		Данкова			Балка	Лит.	Масса	Масштаб
Пров.		Михлин					20,6	1:10
Н контр.		Гуревич			Швеллер 24ГОСТ 8240-72 ВСт3сп5ГОСТ 535-79	Лист1	Листов1	
Утв.		Новолодский		29.03.83		Гипротранспуть		

Инв. № подл. 105915 | Подпись и дата 29.03.83 | Взам. инв. №

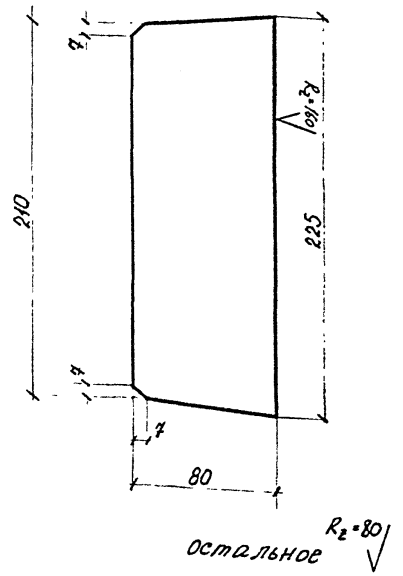

Изм	Лист	N докум.	Подп.	Дата	2538.02.02.00.07			
Разраб.		Данкова			Ребро	Лит.	Масса	Масштаб
Пров.		Михлин					1,1	1:2,5
Н контр.		Гуревич			Лист 6ГОСТ 19903-74 ВСт.3сп5ГОСТ 14637-79	Лист1	Листов1	
Утв.		Новолодский		29.03.83		Гипротранспуть		

Инв. № подл. 105916 | Подпись и дата 29.03.83 | Взам. инв. №

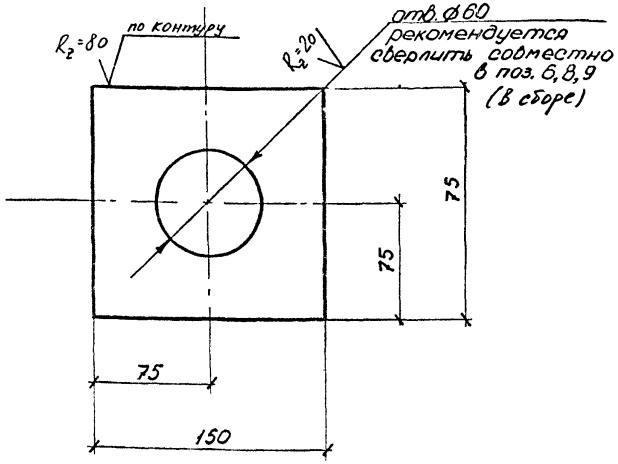

					2538.02.02.00.08				
Изм.	Лист	N докум.	Подп.	Дата	Наклепыш	Лит.	Масса	Масштаб	
Разраб.		Данкова					0,9	1:2,5	
Пров.		Михлин				Лист 1	Листов 1		
Н. контр.		Гуревич			Лист 6 ГОСТ 19903-73 ВСт3сп5 ГОСТ 14637-79	Гипротранспуть			
Утв.		Новолодский		29.03.83					

Инв. № подл. | Подпись и дата | Взам. инв. №

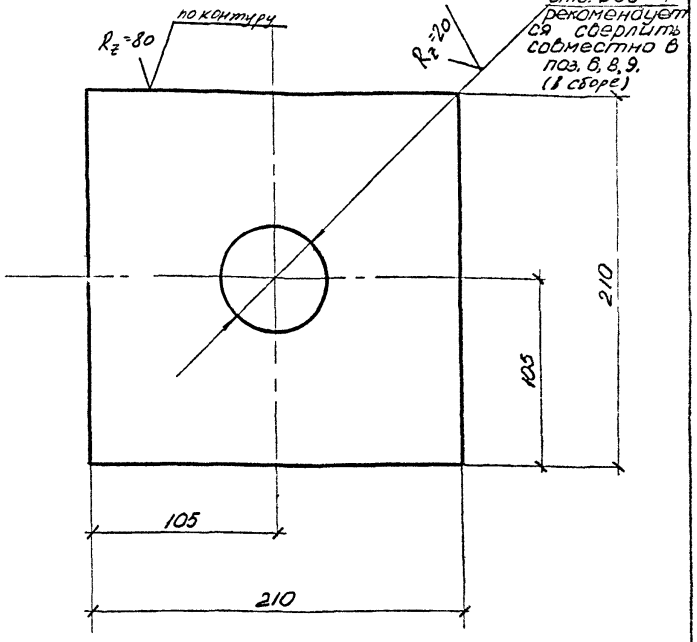

					2538.02.02.00.09				
Изм.	Лист	N докум.	Подп.	Дата	Наклепыш	Лит.	Масса	Масштаб	
Разраб.		Данкова					1,9	1:2,5	
Пров.		Михлин				Лист 1	Листов 1		
Н. контр.		Гуревич			Лист 6 ГОСТ 19903-73 ВСт3сп5 ГОСТ 14637-79	Гипротранспуть			
Утв.		Новолодский		29.03.83					

Инв. № подл. | Подпись и дата | Взам. инв. №

Формат	Зона	Поз.	Обозначения	Наименование	Кол.	Примечание
				Документация		
А3			2538.02.03.00.00.СБ	Сборочный чертеж		
				Детали		
А4		10	2538.02.03.00.10	Балка	1	
А4		7	2538.02.02.00.07	Ребро	1	
А4		8	2538.02.02.00.08	Наклепыш	2	
А4		9	2538.02.02.00.09	Наклепыш	2	

Изм	Лист	N докум.	Подп.	Дата
Разраб.		Данкова		
Пров.		Михлин		
Н. контр.		Гуревич		
Утв.		Новоходский		29.03.83

2538.02.03.00.00

Балка строповочная нижняя

Лит.	Масса	Масштаб
	—	—

Лист 1 | Листов 1

Гипротранспуть

Инв. N подл. | Подпись и дата | Взам. инв. N

Изм.	Лист	N докум.	Подп.	Дата

Лист

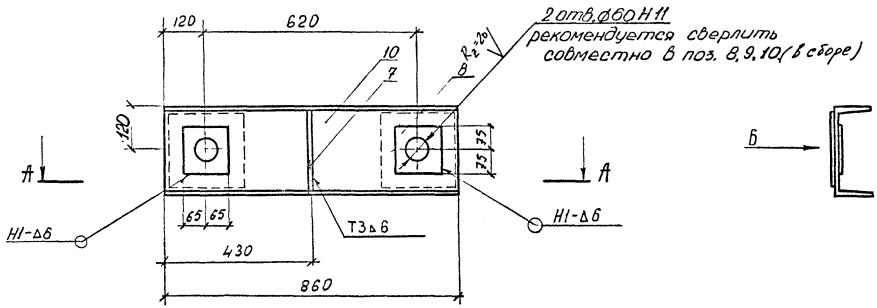

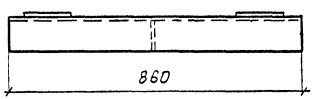

А-А

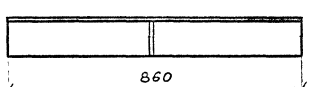

Вид Б

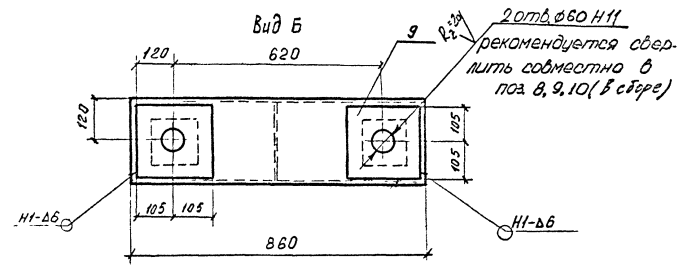

Примечание

Сварку производить по ГОСТу 5264-80

электродами типа Э-42 по ГОСТу 9467-75

					2538.02.03.00.00 СБ			
Изм	Лист	N докум	Подп	Дата	Балка строповочная нижняя	Лит	Масса	Масштаб
Разраб.		Данкова					28	1:10
Пров.		Михлин				Лист 1		Листов 1
Н. контр.		Гуревич				Гипротранспуть		
Утв.		Новолодский		29.03.83				

Инв. № подл. 105920 | Подпись и дата | Взам. инв. № | 29.03.83

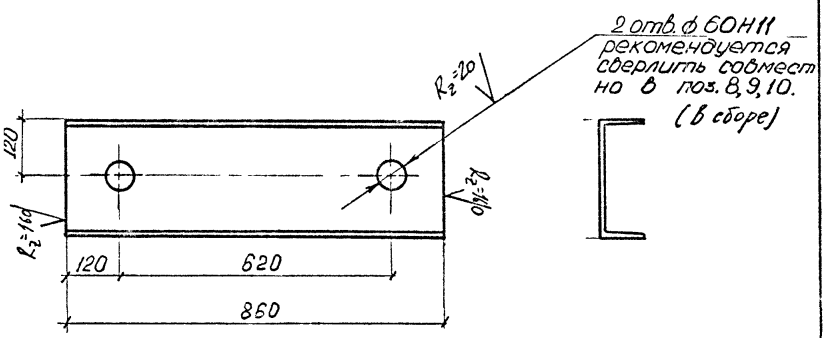

					2538.02.03.00.10		
Изм.	Лист	N докум.	Подп.	Дата	Балка	Лит	Масса 20,6 / Масштаб 1:10
Разраб.		Данкова				Лист 1	Листов 1
Пров.		Михлин					
Н. контр.		Гуревич			Швеллер 24 ГОСТ 8240-72 ВСт3сп5 ГОСТ 535-79	Гипротранспуть	
Утв.		Новолодская		29.05.03			

Инв. № подл. | Подп. и дата | Взам. инв. № | Инв. № дубл. | Подп. и дата

Формат	Зона	Поз.	Обозначения	Наименование	Кол.	Примечание
				Документация		
А4			2538 02.04.00.00 СБ	Сборочный чертеж		
				Детали		
А4		11	2538. 02.04.00.11	Полоса	1	
А4		12	2538. 02. 04. 00. 12	Наклёпыш	4	
				Документация		
А4			2538. 02. 04. 00. 00-01 СБ	Сборочный чертёж		
				Детали		
А4		11-01	2538.02.04.00.11 - 01	Полоса	1	
А4		12	2538 02.04.00.12	Наклепыш	4	
				Документация		
А4			2538. 02. 04 00. 00-02 СБ	Сборочный чертеж		
				Детали		
А4		11-02	2538. 02. 04. 00. 00 11-02	Полоса	1	
А4		12	2538. 02. 04. 00. 00. 12	Наклёпыш	4	

2538 02.04.00.00 ; -01 ; -02;

Изм.	Лист	N докум.	Подп.	Дата
Разраб.		Данкова		
Пров.		Михлин		
Н. контр.		Гуревич		
Утв.		Новоловский		29.12.83

Тяга

Лит.	Масса	Масштаб
	см. табл.	—
Лист 1	Листов 1	

Гипротранспуть

Групповой чертёж сборочных единиц

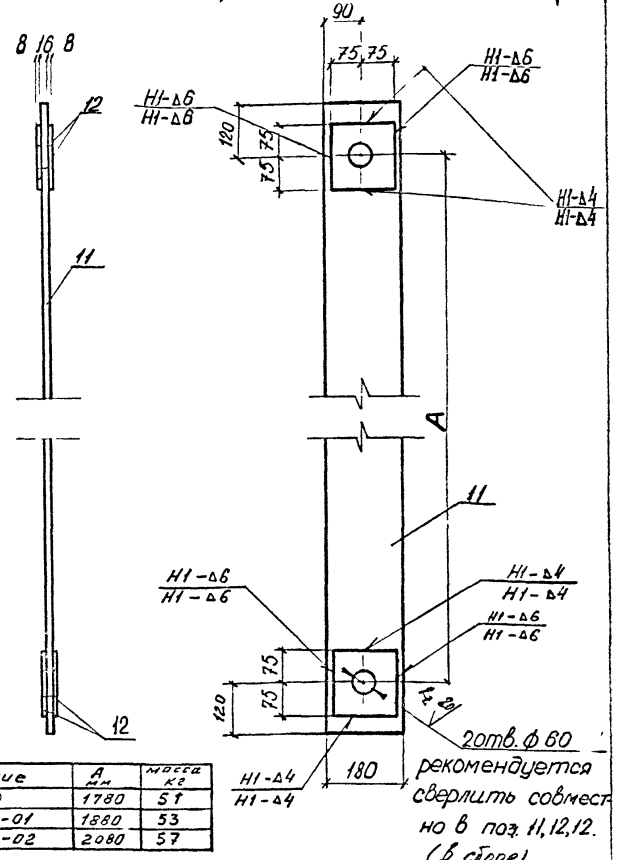

рекомендуется сверлить совместно в поз. 11, 12, 12. (в сборе)

Обозначение	A мм	Масса кг
2538. 02 04. 00. 00	1780	51
2538 02 04 00 00-01	1880	53
2538 02 04. 00. 00-02	2080	57

Взам. инв. №

Подпись и дата 29.03.83

Инв. № подл. 1059 23

2538.02.04.00.00 СБ ; -01 СБ ; -02 СБ

Изм.	Лист	N докум.	Подп.	Дата
Разраб.		Данкова		
Пров.		Михлин		
Н. контр.		Гуревич		
Утв.		Новоловский		

Тяга

Лит.	Масса	Масштаб
	см. табл.	1:10
Лист 1	Листов 1	

Гипротранспуть

Групповой чертёж деталей

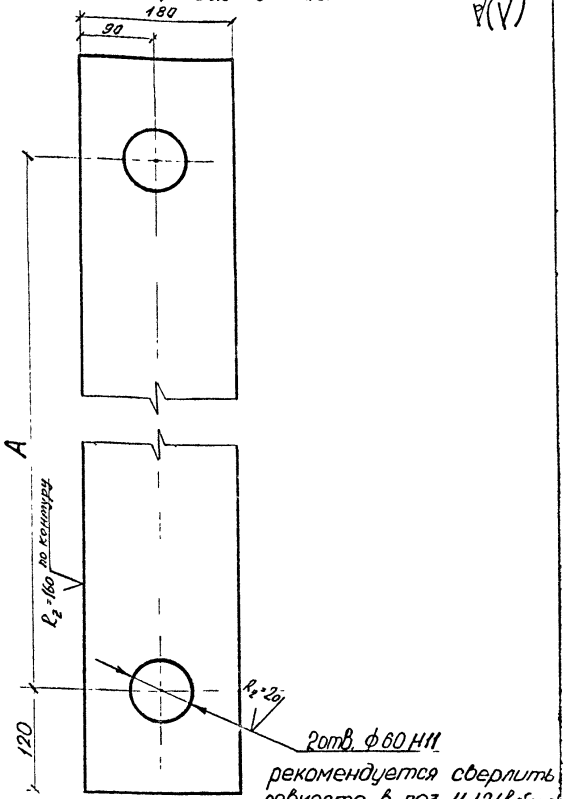

Обозначение	A мм	Масса кг
2538.02.04.00.11	1780	44.9
2538.02.04.00.11-01	1880	47.2
2538.02.04.00.11-02	2080	51.7

Изм.	Лист	N докум.	Подп.	Дата	2538.02.04.00.11; -01; -02		
Разраб.		Данкова			Полоса	Лит.	Масса: см. табл. / Масштаб: 1:2
Пров.		Михлин				Лист 1	Листов 1
Н. контр.		Гуревич			Лист 16ГОСТ 19903-74 ВСт3сп5ГОСТ14637-79	Гипротранспуть	
Утв.		Новолодский		29.03.83			

105924 29.03.83

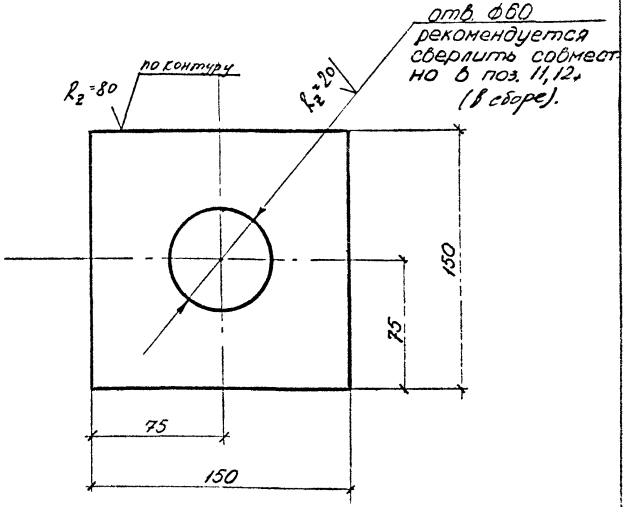

Изм.	Лист	N докум.	Подп.	Дата	2538.02.04.00.12		
Разраб.		Данкова			Наклепыш	Лит.	Масса: 1,2 / Масштаб: 1:2,5
Пров.		Михлин				Лист 1	Листов 1
Н. контр.		Гуревич			Лист 8ГОСТ 19903-74 ВСт3сп5ГОСТ14637-79	Гипротранспуть	
Утв.		Новолодский		29.03.83			

Взам. инв. №

Подпись и дата 29.03.83

Инв. № подл. 105925

Формат	Зона	Поз.	Обозначения	Наименование	Кол.	Примечание
				Документация		
А4			2538.02.05.00.00 СБ	Сборочный чертеж		
				Детали		
А4		13	2538.02.05.00.13	Кольцо стопорное	1	
А4		14	2538.02.05.00.14	Ось	1	
				Стандартные изделия		
		15		Болт М16×170 ГОСТ 7798-70*	1	
		16		Гайка М16 ГОСТ 5915-70*	2	

Инв. № подл. 105926 | Подпись и дата 29.03.83 | Взам. инв. №

Изм.	Лист	№ докум.	Подп.	Дата
Разраб.		Данкова		
Пров.		Михлин		
Н. контр.		Гуревич		
Утв.		Новолодский		29.03.83

2538.02.05.00.00

Ось траверсы

Лит.	Масса	Масштаб
	—	—

Лист 1 Листов 1

Гипротранспуть

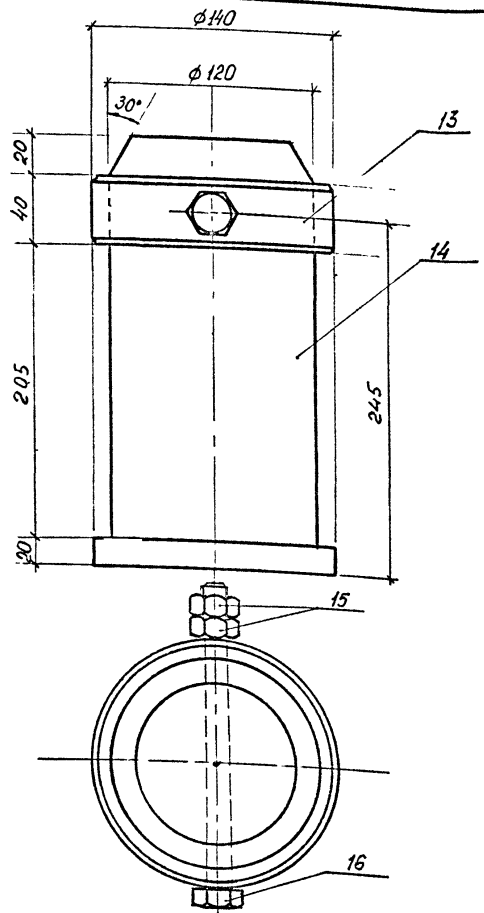

Инв. № подл. 105927 | Подпись и дата 29.03.83 | Взам. инв. №

Изм.	Лист	№ докум.	Подп.	Дата
Разраб.		Данкова		
Пров.		Михлин		
Н. контр.		Гуревич		
Утв.		Новолодский		29.03.83

2538.02.05.00.00 СБ

Ось траверсы

Лит.	Масса	Масштаб
	29	1:2.5

Лист 1 Листов 1

Гипротранспуть

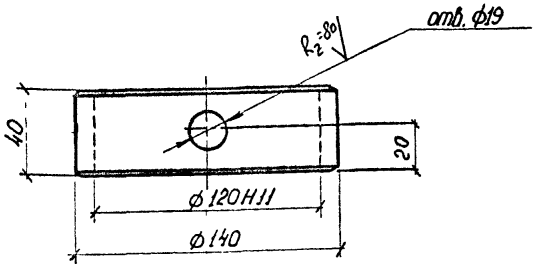

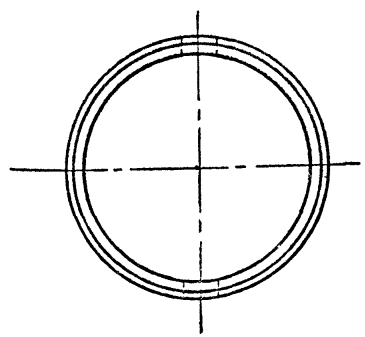

Изм.	Лист	№ докум.	Подп.	Дата
Разраб.		Даннова		
Пров.		Михлин		
Н. контр.		Гуревич		
Утв.		Новолодский		29.03.83

2538.02.05.00.13

Кольцо стопорное

Лит	Масса	Масштаб
	1,3	1:2,5
Лист 1	Листов 1	

Труба 140×10 ГОСТ 8732-78 / Ст2сп ГОСТ 8731-74*

Гипротранспуть

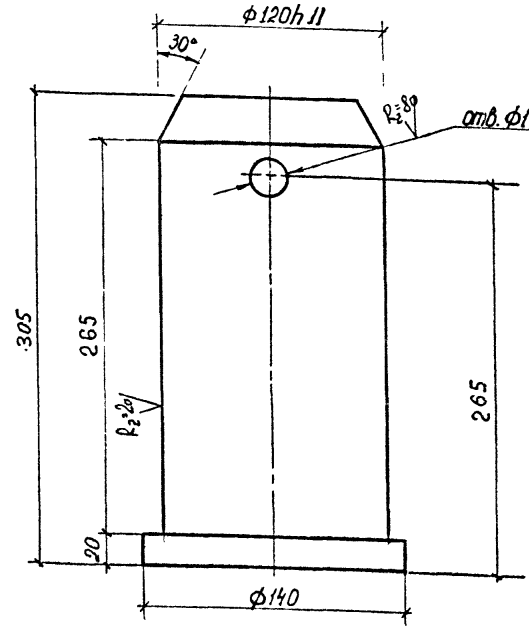

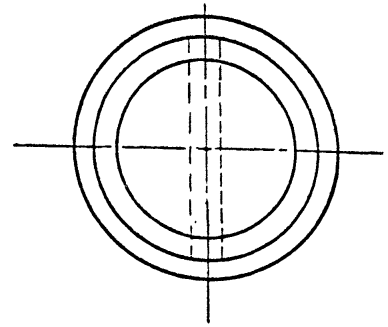

Изм.	Лист	№ докум.	Подп.	Дата
Разраб.		Даннова		
Пров.		Михлин		
Н. контр.		Гуревич		
Утв.		Новолодский		29.03.83

2538.02.05.00.14

Ось

Лит.	Масса	Масштаб
	27,7	1:2,5
Лист 1	Листов 1	

Круг 140 ГОСТ 2590-71 / ВСт3сп2 ГОСТ 535-79

Гипротранспуть

Инв. № подл. 105929 | Подпись и дата | Взам. инв. №

Формат	Зона	Поз.	Обозначение	Наименование	Кол.	Примечание
				Документация		
А4			2538.02.06.00.00 СБ	Сборочный чертеж		
				Детали		
А4		17	2538.02.06.00.17	Кольцо стопорное	1	
А4		18	2538.02.06.00.18	Ось	1	
				Стандартные изделия		
		19		Болт М12×100 ГОСТ 7798-70*	1	
		20		Гайка М12 ГОСТ 5915-70*	2	

Изм.	Лист	№ докум.	Подп.	Дата
Разраб.		Данкова		
Пров.		Михлин		
Н. контр.		Гуревич		
Утв.		Новгородский		29.03.83

2538.02.06.00.00

Ось строповочных балок

Лит.	Масса	Масштаб
	—	—
Лист 1	Листов 1	

Гипротранспуть

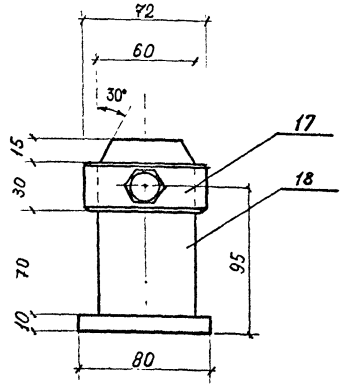

Изм.	Лист	№ докум.	Подп.	Дата
Разраб.		Данкова		
Пров.		Михлин		
Н. контр.		Гуревич		
Утв.		Новгородский		29.03.83

2538.02.06.00.00 СБ

Ось строповочных балок

Лит.	Масса	Масштаб
	2	1:2.5
Лист 1	Листов 1	

Гипротранспуть

Инв. № подл. 105931 | Подпись и дата 29.03.83 | Взам. инв. №

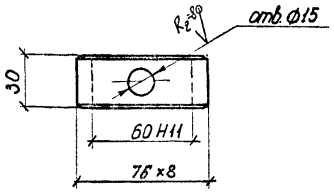

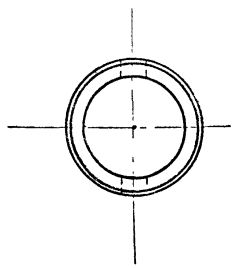

2538.02.06.00.17

Изм.	Лист	№ докум.	Подп.	Дата
Разраб.		Данкова		
Пров.		Михлин		
Н. контр.		Гуревич		
Утв.		Новолодский		29.03.83

Кольцо стопорное

Лит.	Масса	Масштаб
	0,4	1:2,5
Лист 1	Листов 1	

Труба 76×8 - ГОСТ 8732-78 / С-Т2сп ГОСТ 8731-74*

Гипротранспуть

Инв. № подл. 105933 | Подпись и дата 29.03.83 | Взам. инв. №

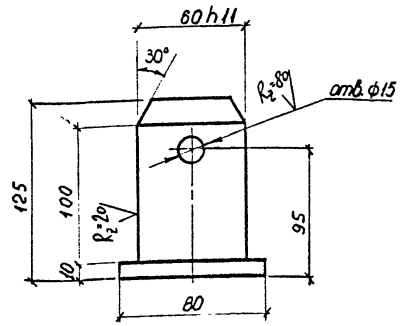

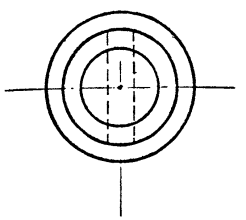

2538.02.06.00.18

Изм.	Лист	№ докум.	Подп.	Дата
Разраб.		Данкова		
Пров.		Михлин		
Н. контр.		Гуревич		
Утв.		Новолодский		29.03.83

Ось

Лит.	Масса	Масштаб
	3	1:2,5
Лист 1	Листов 1	

Круг 60 ГОСТ 2590-71 / ВСт5сп2 ГОСТ 535-79

Гипротранспуть

Инв. № подл. 105932 | Подпись и дата 29.03.83 | Взам. инв. №

зона	поз.	Обозначения	Наименование	кол.	Примечание
			Документация		
		2538.03.00.00.00 СБ	Сборочный чертеж		
			Сборочные единицы		
	1	2538.03.01.00.00	Траверса	1	
	2	2538.03.02.00.00	Балка строповочная верхняя	4	
	3	2538.03.03.00.00	Балка строповочная нижняя	4	
	4	2538.03.04.00.00	Тяга	4	
	4-01	2538.03.04.00.00-01	То же	4	
	4-02	2538.03.04.00.00-02	— " —	4	
	4-03	2538.03.04.00.00-03	— " —	4	
	5	2538.03.05.00.00	Ось траверсы	2	
	6	2538.03.06.00.00	Ось строповочных балок	8	
			Детали		
	7	2538.03.07.00.00	Подкладка перфорированная	2	

Изм.	Лист	№ докум.	Подп.	Дата
Разраб.		Данкова		
Пров.		Михлин		
Гл. инж. пр.		Новолодский		
Н. контр.		Гуревич		
Утв.		Гродзенский		29.03.83

2538.03.00.00.00

Комплект строповочных приспособлений С-3 г/п 125 т.

Лит.	Масса	Масштаб
	—	—
Лист 1	Листов 2	

Гипротранспуть

формат	зона	поз.	Обозначения	Наименование	кол.	Примечание
				Стандартные изделия		
		8		Болт М22×110 ГОСТ 7798-70	8	
		9		Гайка М22 ГОСТ 5915-70	8	
		10		Шайба 22 ГОСТ 10906-78	16	

Инв. № подл. 105935 | Подпись и дата | Взам. инв. №

Изм.	Лист	№ докум.	Подп.	Дата

2538.03.00.00.00

Лист 2

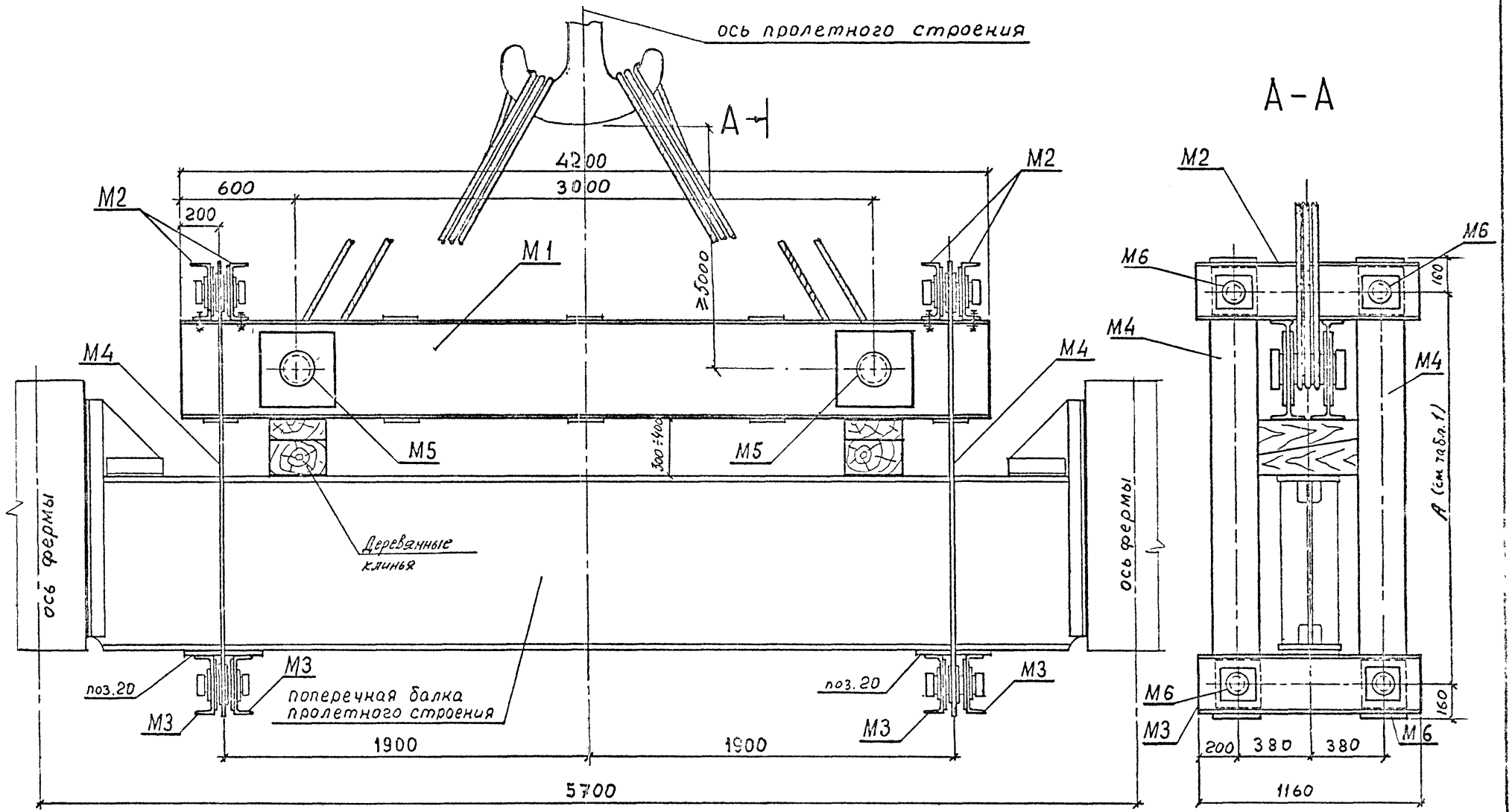

Табл. 1.

Обозначение варианта тяги	А мм
2538.03.04.00.00	1850
2538.03.04.00.00-01	2150
2538.03.04.00.00-02	2250
2538.03.04.00.00-03	2350

Изм	Лист	№ докум	Подп.	Дата	2538.03.00.00.00.СБ
Разраб.		Михлин			Комплект строповочных приспособлений С-3 г/п 125 т
Пров		Новолодский			
Гл.инж.пр.		Новолодский			
Н контр		Гуревич			ОБЩИЙ ВИД КОМПЛЕКТА СЗ В РАБОЧЕМ ПОЛОЖЕНИИ
Утв		Гродзенский		29.03.83	

Лит.	Масса	Масштаб
	2983	1:20
Лист 1	Листов 3	

ГИПРОТРАНСПУТЬ

Подпись и дата 29.03.83 Взам инв №

105936

Схема запасовки стропов :

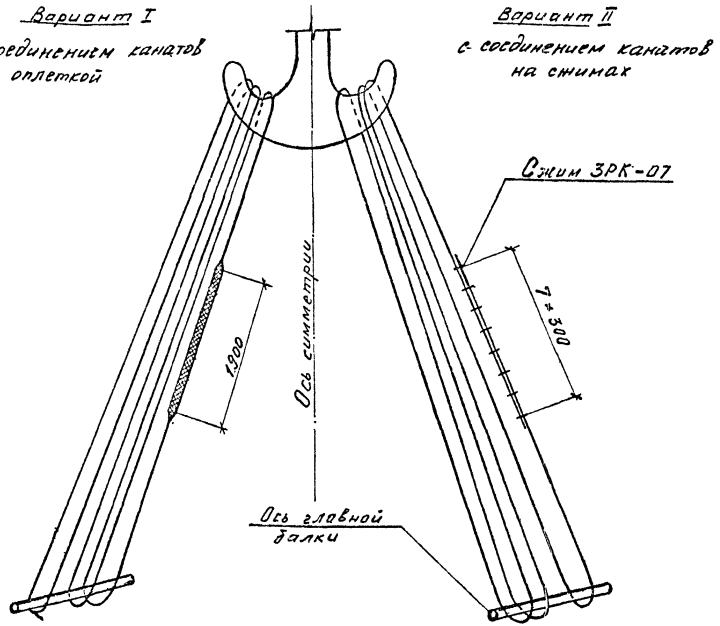

Ведомость марок

Марка	NN поз	Наименование	Кол шт.	Масса, кг ед.	Масса, кг общ.	Примечание
М1	–	Траверса	1	805	805	
М2	–	Балка строповочная верхняя	4	54	216	
М3	–	Балка строповочная нижняя	4	54	216	
М4	–	Тяга	4	87	348	
М4-01		Тяга	4	96	384	
М4-02		Тяга	4	99	396	
М4-03		Тяга	4	102	408	
М5		Ось траверсы	2	51	102	
М6		Ось строповочных балок	8	10	80	
	20	Подкладка перфорированная	2	11	22	Перфорировать по месту
Итого на комплект :					2977	
Всего на пролетное строение (2 комплекта) :					5954	

Ведомость оборудования и инвентаря

Наименование	Марка, ГОСТ	Ед. изм.	Количество на одну траверсу	Количество на пролетное строение	Примечание
Канат стальной $\ell = 35$ м	46,5-Н-180-I ГОСТ 7668-80	шт	2	4	
Сжим рожковый	ЗРК-07	шт	16	32	

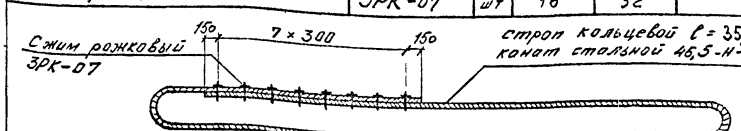

строп кольцевой $\ell = 35{,}0$ м
канат стальной 46,5-Н-180-I по ГОСТ 7668-80

Спецификация лесоматериалов

Констр.	NN поз.	Наименование	Сечение см	Длина см	Кол. шт.	Объём, м³ ед.	Объём, м³ общ.	Материал	Примечание
Траверса		Клин	20×20	50	4	0,02	0,08	Сосна II кат.	
Итого на два комплекта :							0,16		

Примечание.

При строповке пролетного строения применяется один из четырех комплектов тяг (М4, М4-1, М4-2, М4-3), отличающихся друг от друга длиной и применяемых в зависимости от высоты поперечной балки поднимаемого пролетного строения.

Спецификация металла

Марка	№ поз.	Наименование	Сечение	Длина мм	Кол. шт	Масса, кг ед.	Масса, кг общ.	Материал	Стандарты на прокат и профиль
М1	1	Балка	I 50	4200	1	329,7	329,7	Ст3сп5 по ГОСТ, 380-71*	ГОСТ 535-79, ГОСТ 2239-72
	1-01	Балка	I 50	4200	1	329,7	329,7		
	2	Наклепыш	-8×400	400	8	8,9	71,2		ГОСТ 19903-74
	3	Ребро жесткости	-10×75	474	8	2,7	21,6		
	4	Планка	-8×200	400	8	3,8	30,4		
		итого со сварными швами:					794		
М2	5	Балка	[30	1160	1	36,9	36,9	Ст3сп5 по ГОСТ, 380-71*	ГОСТ 535-79, ГОСТ 8240-72
	6	Ребро	-8×90	284	1	1,6	1,6		ГОСТ 19903-74
	7	Наклепыш	-8×200	200	2	2,2	4,4		
	8	Наклепыш	-8×270	270	2	4,3	8,6		
		итого со сварными швами:					52		
М3	9	Балка	[30	1160	1	36,9	36,9	Ст3сп5 по ГОСТ, 380-71*	ГОСТ 535-79, ГОСТ 8240-72
	6	Ребро			1	1,6	1,6		ГОСТ 19903-74
	7	Наклепыш	-8×200	200	2	2,2	4,4		
	8	Наклепыш	-8×270	270	2	4,3	8,6		
		итого со сварными швами:					52		
М4	10	Полоса	-16×240	2170	1	64,1	64,1	Ст3сп5 по ГОСТ, 380-71*	ГОСТ 19903-74
	11	Наклепыш	-12×220	280	4	5,3	21,2		
		итого со сварными швами:					87		
М4-01	10	Полоса	-16×240	2470	1	73,2	73,2	Вст3сп5 ГОСТ 380-71*	ГОСТ 19903-74
	11-03	Наклёпыш	-12×220	280	4	5,3	21,2		
		Итого со сварными швами:					96		
М4-02	10	Полоса	-16×240	2570	1	76,2	76,2		
	11-02	Наклёпыш	-12×220	280	4	5,3	21,2		
		Итого со сварными швами:					99		

Марка	№ поз.	Наименование	Сечение	Длина мм	Кол. шт	Масса, кг ед	Масса, кг общ.	Материал	Стандарты на прокат и профиль
М4-03	10	Полоса	-16×240	2670	1	79,2	79,2	Вст3сп5 по ГОСТ 380-71*	ГОСТ 19903-74
	11-03	Наклёпыш	-12×220	280	4	5,3	21,2		
		Итого со сварными швами:					102		
М5	12	Кольцо стопорное	⊙168×9	60	1	2,1	2,1	Ст2сп по ГОСТу 8731-74*	ГОСТ 8732-70*
	13	Ось	⊙ф170	345	1	48,7	48,7	Вст5сп2 по ГОСТу 380-71*	ГОСТ 535-79, ГОСТ 2590-71
	14	Болт	М16	200	1	0,35	0,35	Вст3сп4 по ГОСТу 380-71*	ГОСТ 7798-70*
	15	Гайка	М16		2	0,033	0,1		ГОСТ 5915-70*
		итого:					51		
М6	16	Кольцо стопорное	⊙95×7,5	40	1	0,7	0,7	Ст2сп по ГОСТу 8731-74*	ГОСТ 8732-70*
	17	Ось	⊙ф95	155	1	8,6	8,6	Вст5сп2 по ГОСТ, 380-71*	ГОСТ 535-79, ГОСТ 2590-71
	18	Болт	М16	120	1	0,22	0,2	Вст3сп4 по ГОСТу 380-71*	ГОСТ 7798-70*
	19	Гайка	М16		2	0,033	0,1		ГОСТ 5915-70*
		итого:					10,0		
	20	Подкладка перфорированная	-20×260	260	1	10,6	10,6		

Спецификация метизов

Марка комп.	№ поз.	Наименование	Кол. шт.	Масса, кг ед	Масса, кг общ.	Примечание
С3	21	Болт М22×90 ГОСТ 7798-70*	8	0,386	3,1	Вст3сп4 по ГОСТу 380-71*
	22	Гайка М22 ГОСТ 5915-70*	8	0,077	0,6	то же
	23	Шайба 22 ГОСТ 10906-78	16	0,06	1,0	Вст3 по ГОСТу 380-71*
		Итого на комплект:			5	
		Всего на пролетное строение (2 комплекта):			10	

Инв. № подл. | Подп. и дата | Взам. инв. №

Изм.	Лист	№ докум.	Подп.	Дата

2538.03.00.00.00. СБ

Лист 3

Формат	Зона	Поз.	Обозначение	Наименование	Кол.	Примечание
				Документация		
А3			2538.03.01.00.00.СБ.	Сборочный чертеж		2 листа
				Детали		
А3		1	2538.03.01.00.01	Балка	1	
			2538.03.01.00.01-01	Балка	1	
А4		2	2538.03.01.00.02	Наклепыш	8	
А4		3	2538.03.01.00.03	Ребро	8	
А4		4	2538.03.01.00.04	Планка	8	

Формат	Зона	Поз.	Обозначение	Наименование	Кол.	Примечание

Взам. инв. №

Подпись и дата

Инв. № подл.

Изм	Лист	№ докум.	Подп.	Дата
Разраб.		Михлин		
Пров.		Новолодский		
Н. контр.		Гуревич		23.03.83
Ут.		Новолод.		

2538.03.01.00.00.

Траверса

Лист	Масса	Масштаб
	794	

Лист 1 Листов 1

ГИПРОТРАНСПУТЬ

Изм	Лист	№ докум.	Подп.	Дата

Лист

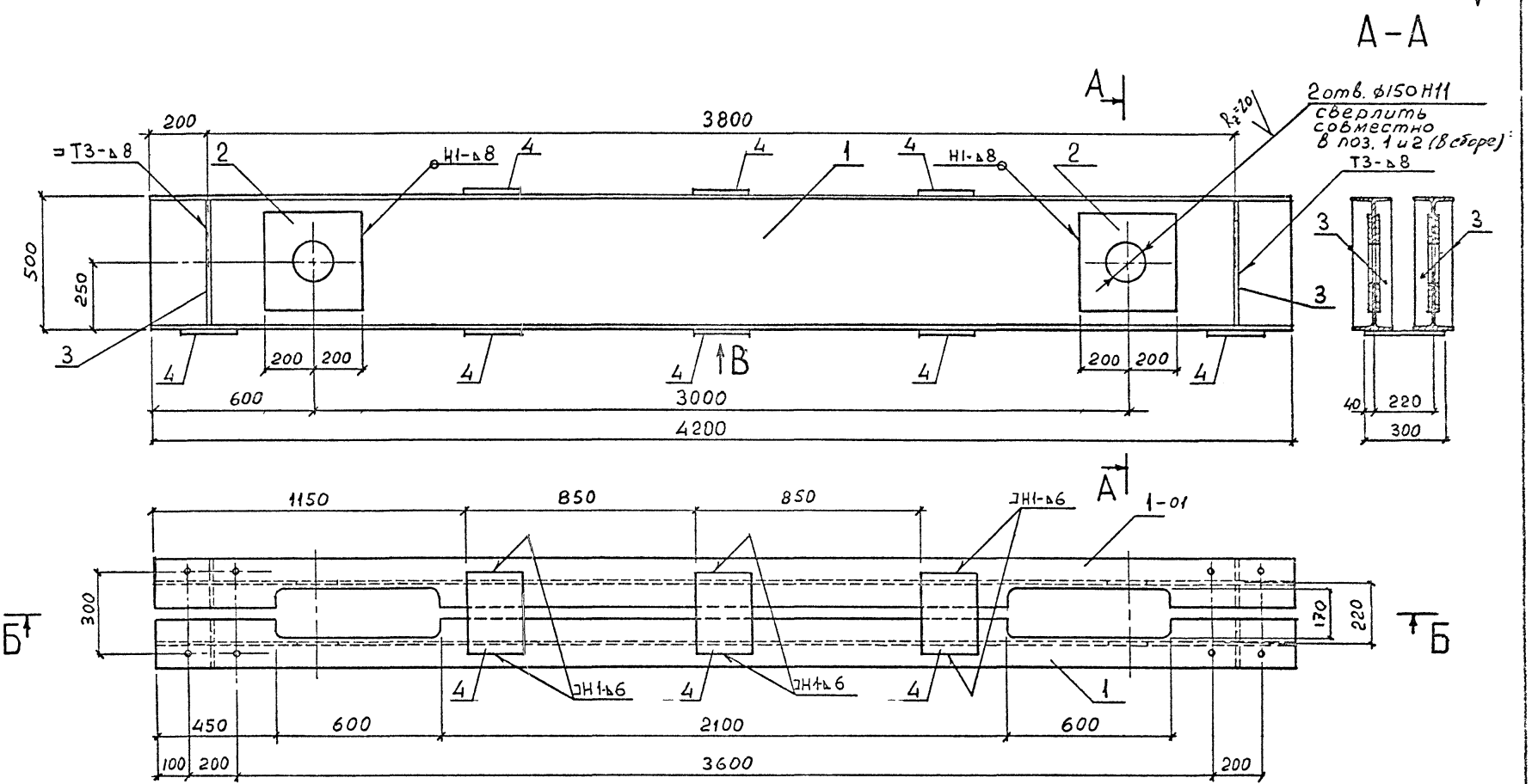

Примечание.

Сварку производить по ГОСТу 5264-80 электродами типа Э-42 по ГОСТу 9467-75

					2538.03.01.00.00 СБ
Изм.	Лист	№ докум.	Подп.	Дата	Траверса
Разраб.		Михлин			
Пров.		Новолодский			
Н. контр.		Гуревич			
Утв.		Новолодский		29.03.83	

Лит.	Масса	Масштаб
	794	1:15
Лист 1	Листов 2	

ГИПРОТРАНСПУТЬ

105340 ВАГ 29.03.83

Б-Б

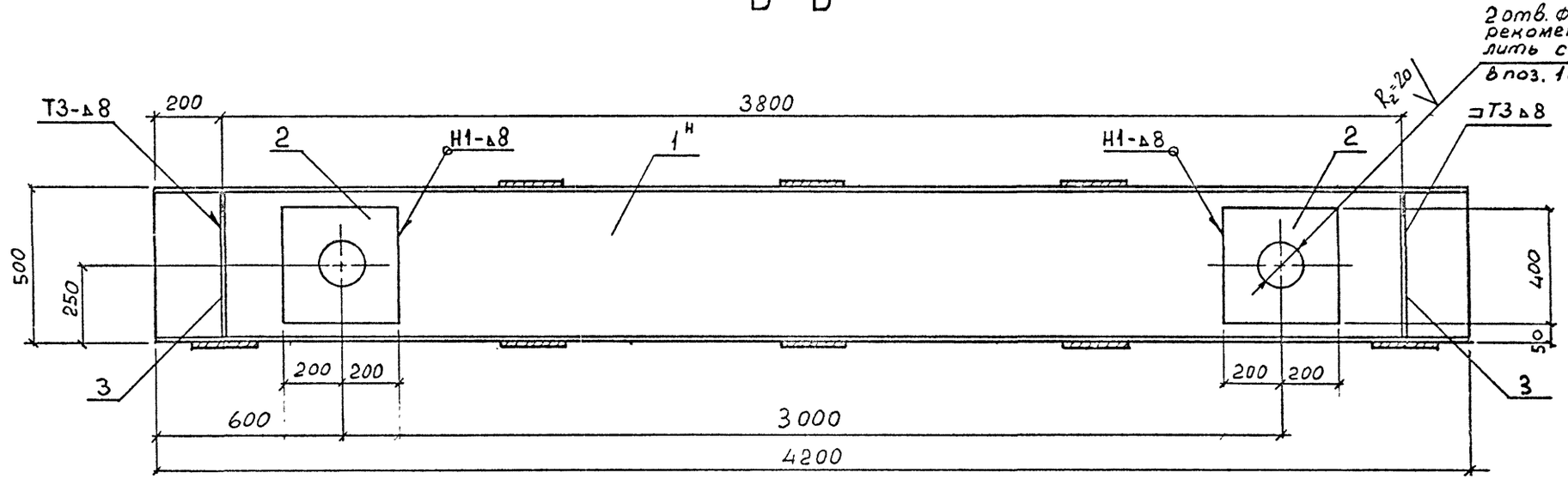

ВИД В

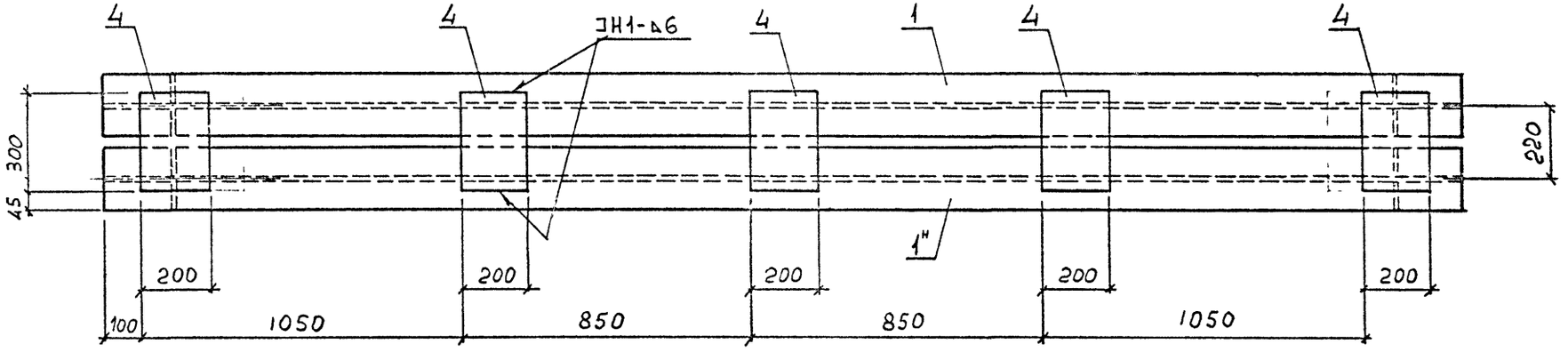

Изм	Лист	№ Докум.	Подп.	Дата	2538.03.01.00.00 СБ.	Лист 2

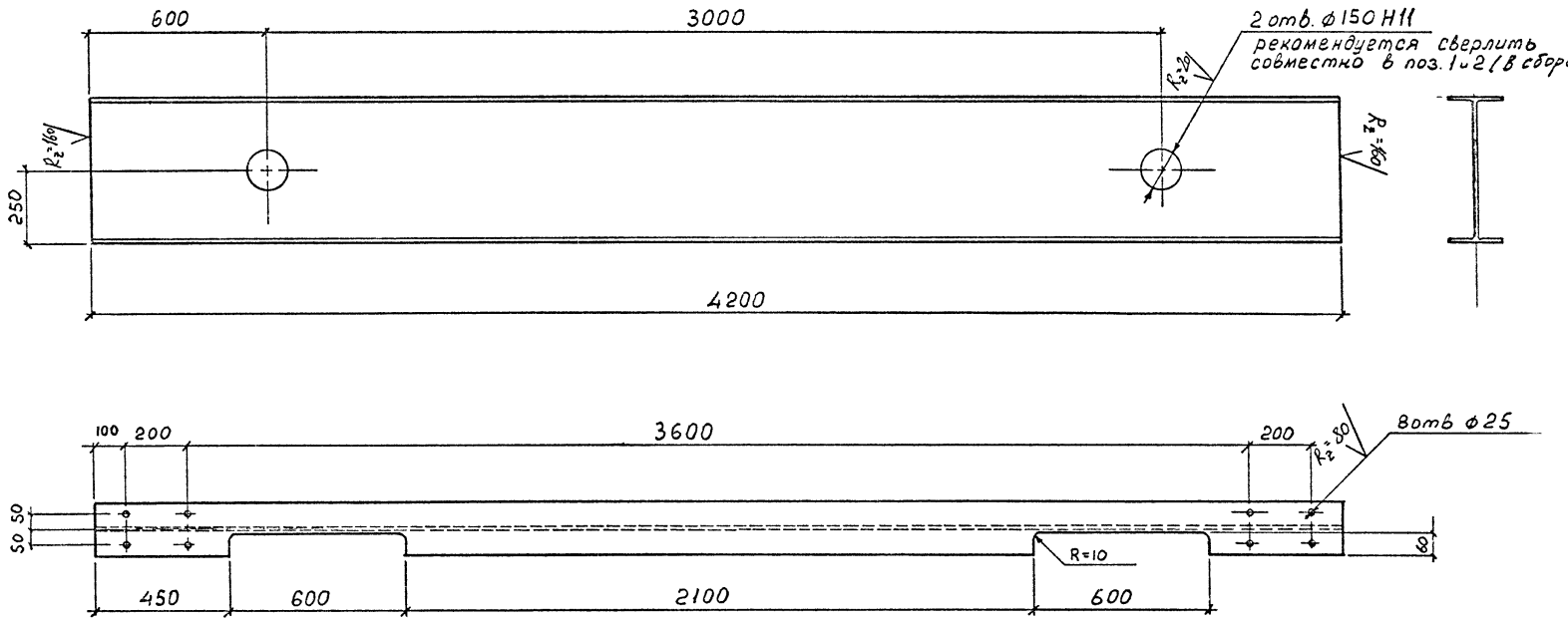

2538.03.01.00.01 - 01 - зеркальное отражение

					2538.03.01.00.01		
Изм	Лист	№ докум.	Подпись	Дата	БАЛКА	Лит.	Масса / Масштаб
Разраб		Михлин					329,7 / 1:15
Пров.		Новолодский				Лист	Листов
Н. конт.		Гуревич			Двутавр 50 ГОСТ 8239-72 / ВСт3сп5 ГОСТ 535-79	ГИПРОТРАНСПУТЬ	
Утв.		Новолодский		22.03.88			

$\sqrt{}$

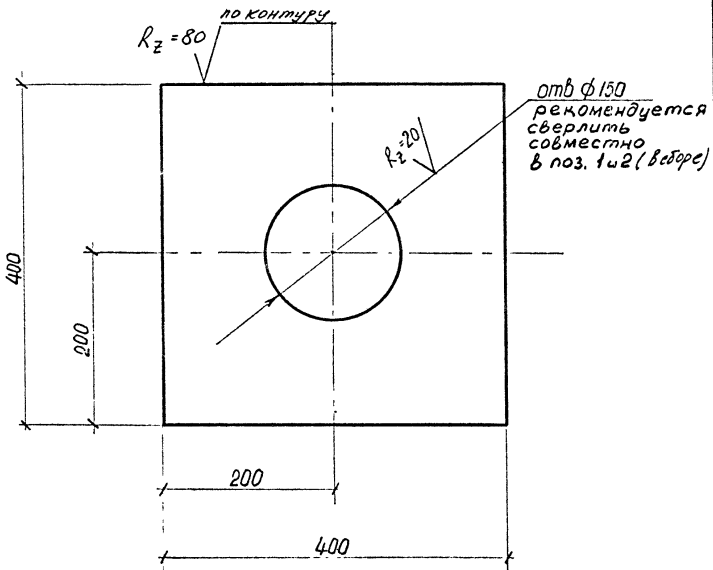

					2538.03.01.00.02		
Изм.	Лист	№ докум.	Подп.	Дата	Наклепыш	Лит.	Масса	Масштаб
Разраб.		Данкова					8,9	
Пров.		Михлин				Лист 1	Листов 1
Н.контр.		Гуревич			лист 8 ГОСТ 19903-74 / Вст3сп5 ГОСТ 14637-79	Гипротранспуть	
Утв.		Новожилов		29.03.83			

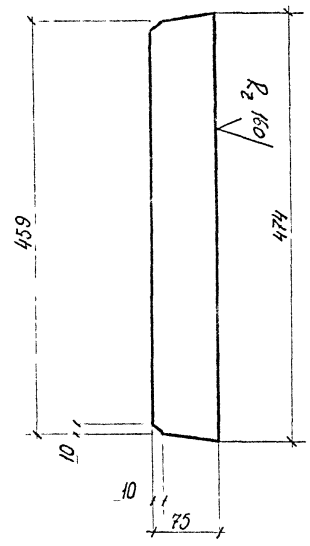

остальное $R_z=80$

Изм.	Лист	№ докум.	Подп.	Дата
Разраб.		Данкова		
Пров.		Михлин		
Н. контр.		Гуревич		29.03.83
Утв.		Новолодский		

2538.03.01.00.03.

Ребро жесткости

Лит.	Масса	Масштаб
	2,7	1:5

Лист 1 Листов 1

Лист Б-ПН-О-10 ГОСТ 19903-74 / ВСт3сп5 ГОСТ 14637-79

Гипротранспуть

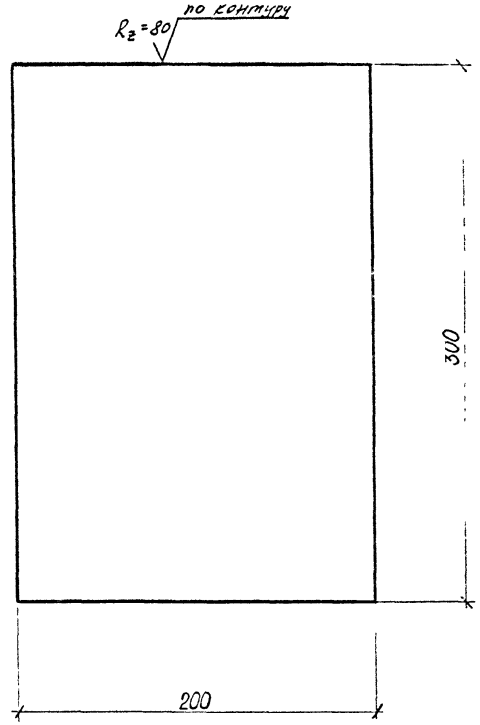

Взам. инв. №

Подпись и дата 29.03.83

Инв. № подл. 105345

Изм.	Лист	№ докум.	Подп.	Дата
Разраб.		Данкова		
Пров.		Михлин		
Н. контр.		Гуревич		29.03.83
Утв.		Новолодский		

2538.03.01.00.04.

Планка

Лит.	Масса	Масштаб
	3,8	1:2,5

Лист 1 Листов 1

Лист Б-ПН-О-8 ГОСТ 19903-74 / ВСт3сп5 ГОСТ 14637-79

Гипротранспуть

Формат	Зона	Поз.	Обозначения	Наименование	Кол.	Примечание
				Документация		
А3			2538.03.02.00.00.СБ	Сборочный чертеж		
				Детали		
А4		5	2538.03.02.00.05	Балка	1	
А4		6	2538.03.02.00.06	Ребро	1	
А4		7	2538.03.02.00.07	Наклепыш	2	
А4		8	2538.03.02.00.08	Наклепыш	2	

Изм	Лист	№ докум	Подп.	Дата
Разраб.		Данкова		
Пров.		Михлин		
Н.контр.		Гуревич		
Утв.		Новолодский		29.03.83

2538.03.02.00.00

Балка строповочная верхняя

Лит.	Масса	Масштаб
	—	—

Лист 1 | Листов 1

Гипротранспуть

29.03.83

105946

Формат	Зона	Поз.	Обозначения	Наименование	Кол.	Примечание

Взам. инв. №

Подпись и дата

Инв. № подл.

Изм	Лист	№ докум.	Подп.	Дата

Лист

V

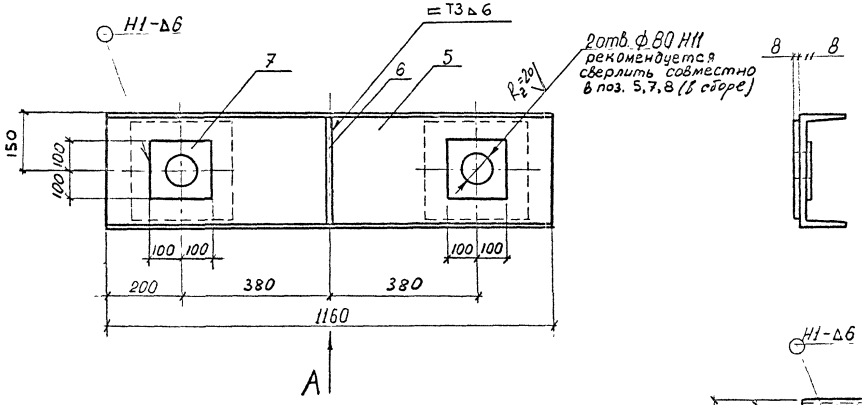

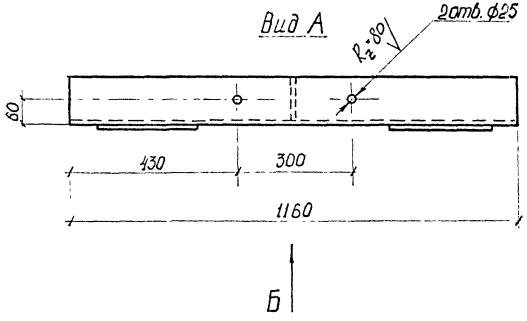

Примечания:

1. Отверстия рекомендуется сверлить совместно в поз. 1,3,4.
2. Сварку производить по ГОСТу 5264-80 электродами типа Э-42 по ГОСТу 9467-75.

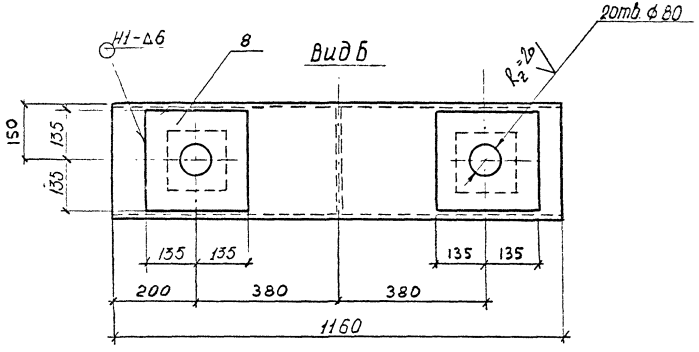

					2538.03.02 00.00.СБ			
Изм	Лист	№ докум.	Подп.	Дата	Балка строповочная верхняя	Лит.	Масса	Масштаб
Разраб.		Данкова					52	1:10
Пров.		Михлин				Лист 1	Листов 1	
Н.контр.		Гуревич				Гипротранспуть		
Утв.		Новоядский		29.03.83				

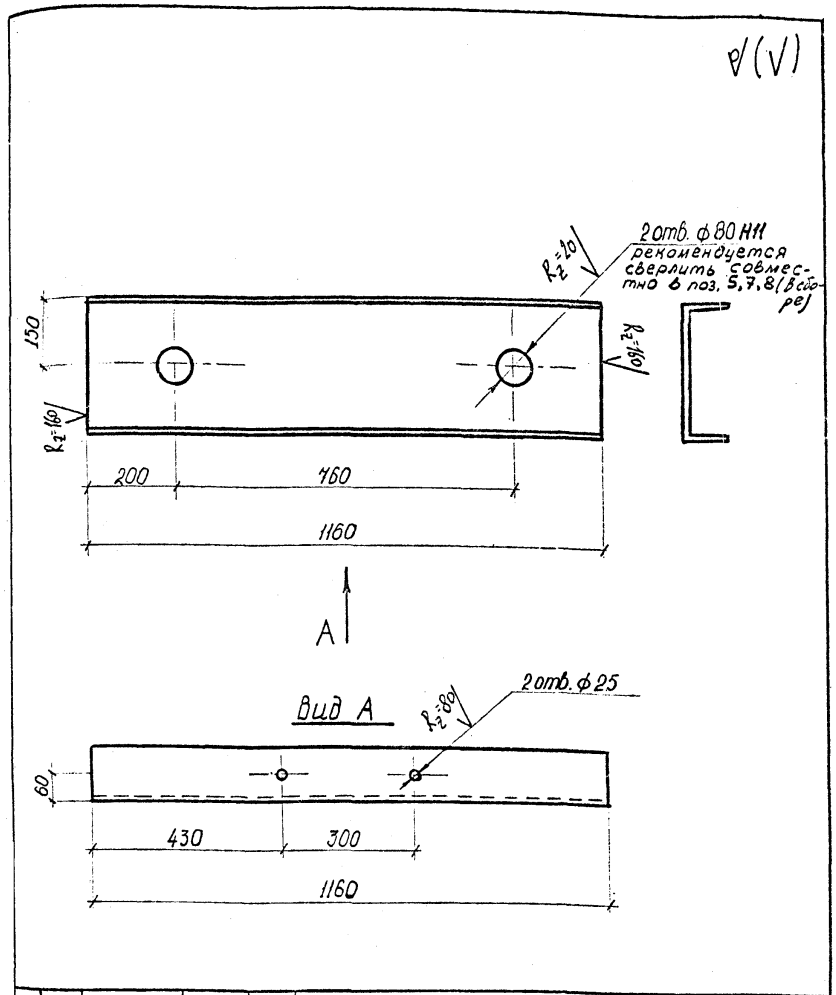

Изм.	Лист	№ докум.	Подп.	Дата	2538.03.02.00.05		
Разраб.		Данкова			Балка	Лит.	Масса 36,9	Масштаб 1:10
Пров.		Михлин				Лист 1	Листов 1
Н. контр.		Гуревич			швеллер 30 ГОСТ 8240-72 / ВСт3сп5 ГОСТ 535-79	Гипротранспуть	
Утв.		Новолодский		29.03.83			

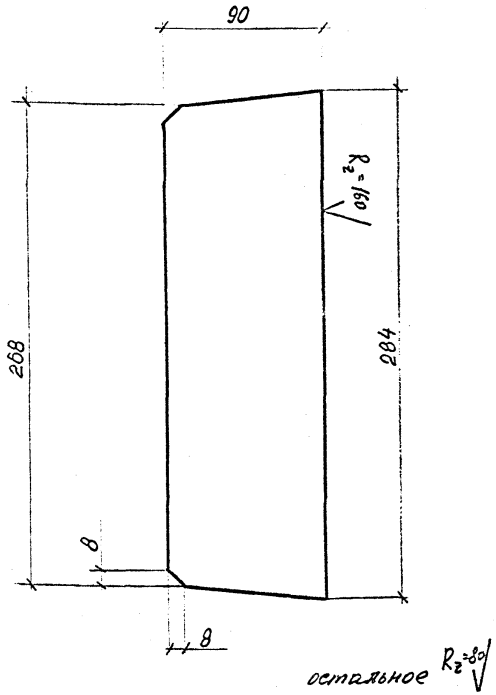

Изм.	Лист	№ докум.	Подп.	Дата	2538.03.02.00.06		
Разраб.		Данкова			Ребро	Лит.	Масса 1,6	Масштаб 1:2,5
Пров.		Михлин				Лист 1	Листов 1
Н. контр.		Гуревич			лист Б-ПН-0-8 ГОСТ 19903-74 / ВСт3сп5 ГОСТ 14637-79	Гипротранспуть	
Утв.		Новолодский		29.03.83			

Взам. инв. №

Подпись и дата 29.03.83

Инв. № подл. 105949

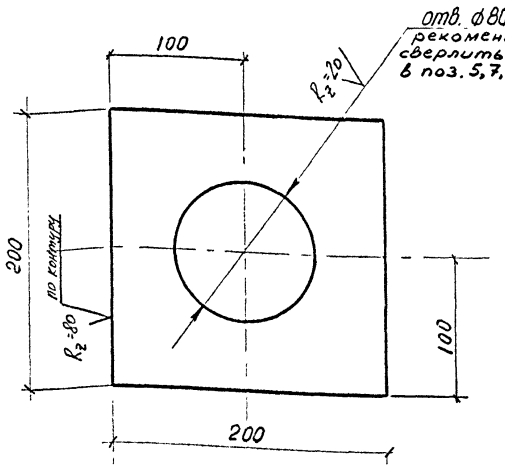

Изм.	Лист	№ докум.	Подп.	Дата
Разраб.		Данкова		
Пров.		Михлин		
Н. контр.		Гуревич		
Утв.		Новолодский		28.03.83

2538.03.02.00.07

Наклепыш

Лит.	Масса	Масштаб
	2,2	1:2,5

Лист 1 Листов 1

лист Б-ПН-0-8 ГОСТ 19903-74 / Вст3сп5 ГОСТ 14637-79

Гипротранспуть

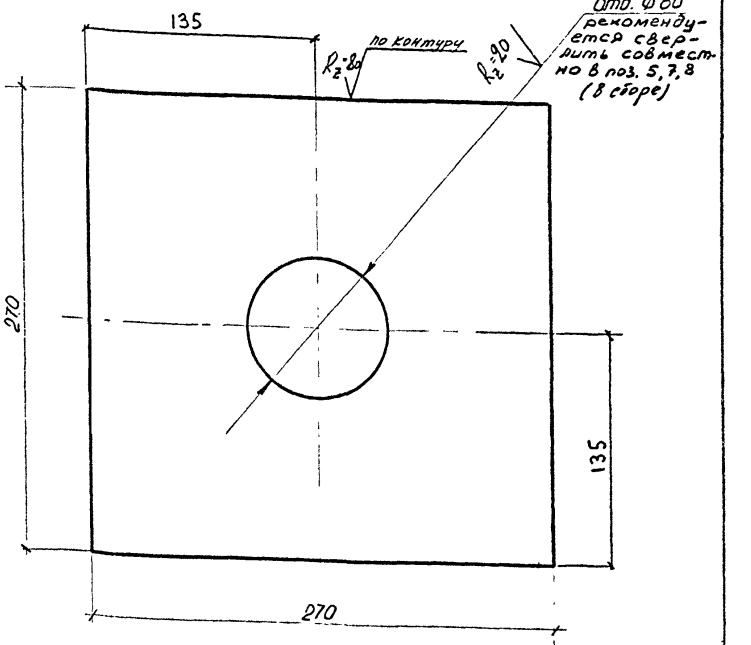

Инв. № подл. | Подпись и дата | Взам. инв. №

Изм.	Лист	№ докум.	Подп.	Дата
Разраб.		Данкова		
Пров.		Михлин		
Н. контр.		Гуревич		
Утв.		Новолодский		28.03.83

2538.03.02.00.08

Наклепыш

Лит.	Масса	Масштаб
	4,3	1:2,5

Лист 1 Листов 1

лист Б-ПН-0-8 ГОСТ 19903-74 / Вст3сп5 ГОСТ 14637-79

Гипротранспуть

Формат	Зона	Поз.	Обозначения	Наименование	Кол.	Примечание
				Документация		
А4			2538 03.03.00.00. СБ	Сборочный чертеж		
				Детали		
А4		9	2538.03.03 00.09	Балка	1	
А4		6	2538.03.02.00.06	Ребро	1	
А4		7	2538.03 02 00.07	Наклепыш	2	
А4		8	2538.03.02.00.08	Наклепыш	2	

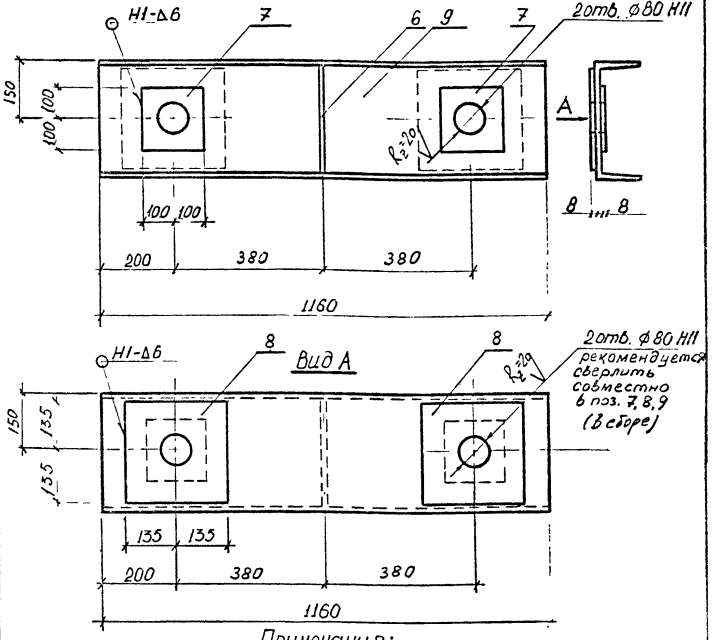

Примечания:

1. Отверстия рекомендуется сверлить совместно в поз. 7, 8, 9. (в сборе).
2. Сварку производить по ГОСТу 5264-80 электродами типа Э-42 по ГОСТу 9467-75.

Изм.	Лист	№ докум.	Подп.	Дата
Разраб.		Данкова		
Пров.		Михлин		
Н.контр.		Гуревич		
Утв.		Новолодский		29.03.83

2538.03 03.00.00

Балка строповочная нижняя

Лит	Масса	Масштаб
	—	—

Лист 1 | Листов 1

Гипротранспуть

Инв. № подл. 105952 | Подпись и дата | Взам. инв. №

Изм.	Лист	№ докум.	Подп.	Дата
Разраб.		Данкова		
Пров.		Михлин		
Н.контр.		Гуревич		
Утв.		Новолодский		29.03.83

2538.03.03.00.00. СБ

Балка строповочная нижняя

Лит.	Масса	Масштаб
	52	1:10

Лист 1 | Листов 1

Гипротранспуть

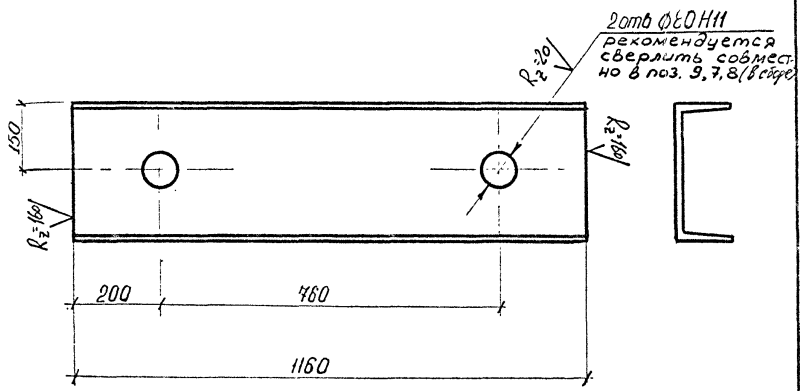

				2538.03.03.00.09		
Изм.	Лист	№ докум.	Подп.	Дата	Балка	Лит. / Масса / Масштаб: 36,9 / 1:10
Разраб.		Данкова				Лист 1 / Листов 1
Пров.		Михлин				
Н. контр.		Гуревич			швеллер 30 ГОСТ 8240-72 / ВСт3сп5 ГОСТ 535-79	Гипротранспуть
Утв.		Новгородский		29.03.13		

Формат	Зона	Поз.	Обозначения	Наименование	Кол.	Примечание
				Документация		
А4			2538.03.04.00.00.СБ	Сборочный чертеж		
				Детали		
А4		10	2538.03.04.00.10	Полоса	1	
А4		11	2538.03.04.00.11	Наклёпыш	4	
				Документация		
А4			2538.03.04.00.00-01СБ	Сборочный чертёж		
				Детали		
А4		10-01	2538.03.04.00.10-01	Полоса	1	
А4		11	2538.03.04.00.11	Наклёпыш	4	
				Документация		
А4			2538.03.04.00.00-02 СБ	Сборочный чертеж		
				Детали		
А4		10-02	2538.03.04.00.00.10-02	Полоса	1	
А4		11	2538.03.04.00.00.11	Наклёпыш	4	
				Документация		
А4			2538.03.04.00.00.00-03СБ	Сборочный чертеж		
				Детали		
А4		10-03	2538.03.04.00.00.10-03	Полоса	1	
А4		11	2538.03.04.00.00.11	Наклёпыш	4	

Инв. № подл. | 105956 | Подпись и дата | 29.03.83 | Взам. инв. №

Изм.	Лист	№ докум.	Подп.	Дата
Разраб.		Данкова		
Пров.		Михлин		
Н. контр.		Гуревич		
Утв.		Новаводский		29.03.83

2538.03.04.00.00; -01; -02; -03

Тяга

Лит.	Масса	Масштаб
	см. табл.	—
Листы	Листов 1	

Гипротранспуть

Групповой чертёж сборочных единиц

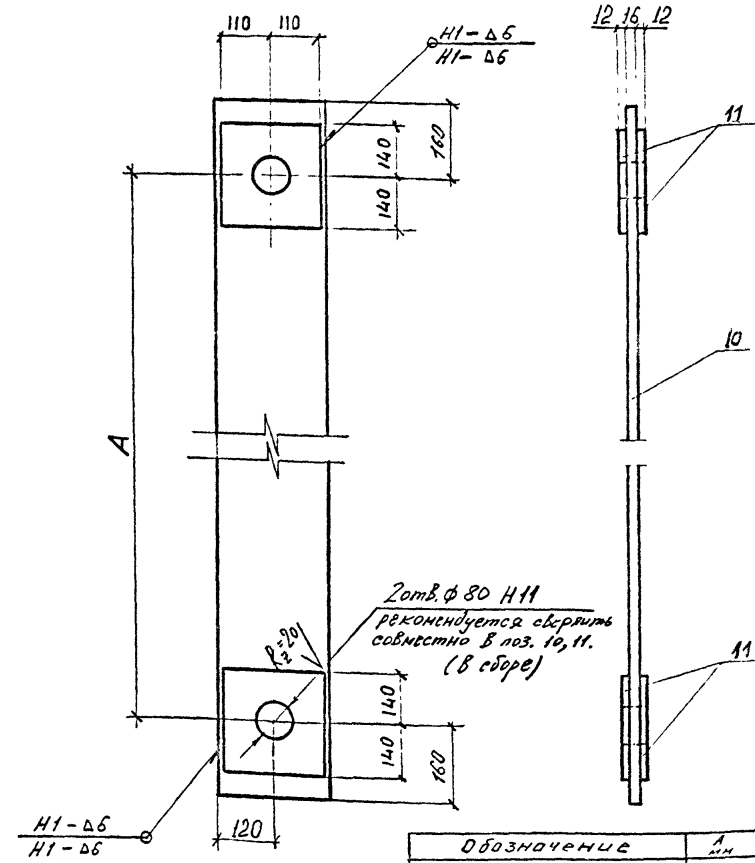

Обозначение	A мм	Масса кг
2538.03.04.00.00	1850	87
2538.03.04.00.00-01	2150	96
2538.03.04.00.00-02	2250	99
2538.03.04.00.00-03	2350	102

Инв. № подл. | 105956 | Подпись и дата | 29.03.83 | Взам. инв. №

Изм.	Лист	№ докум.	Подп.	Дата
Разраб.		Данкова		
Пров.		Михлин		
Н. контр.		Гуревич		
Утв.		Новаводский		29.03.83

2538.03.04.00.00.СБ; -01СБ; -02СБ; -03СБ

Тяга

Лит.	Масса	Масштаб
	см. табл.	1:10
Лист 1	Листов 1	

Гипротранспуть

Групповой чертеж деталей

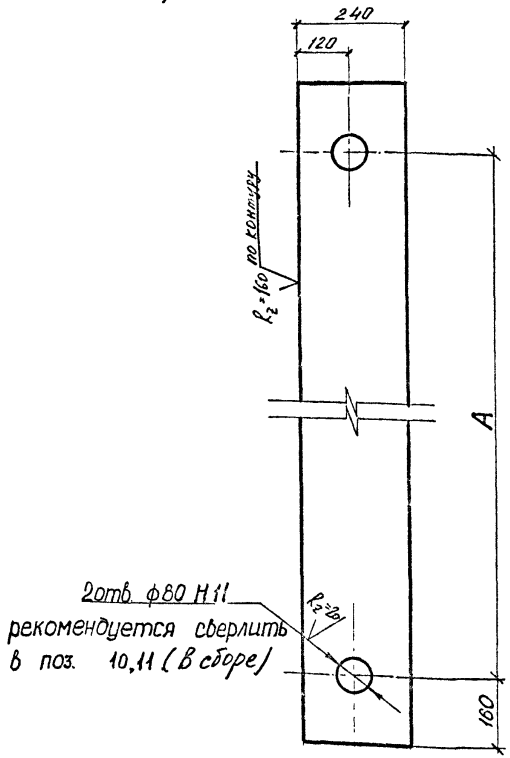

Обозначение	A мм	Масса кг
2538.03.04.00.10	1850	64.1
2538.03.04.00.10-01	2150	73.2
2538.03.04.00.10-02	2250	76.2
2538.03.04.00.10-03	2350	79.2

2538.03.04.00.10; -01; -02; -03

Изм.	Лист	№ докум.	Подп.	Дата
Разраб.		Данкова		
Пров.		Михлин		
Н.контр.		Гуревич		
Утв.		Новоловский		22.03.83

Полоса

Лит.	Масса	Масштаб
	см. табл.	1:10
Лист 1	Листов 1	

Гипротранспуть

лист Б-ПН-0-16 ГОСТ 19903-74
Вст3сп5 ГОСТ 14637-79

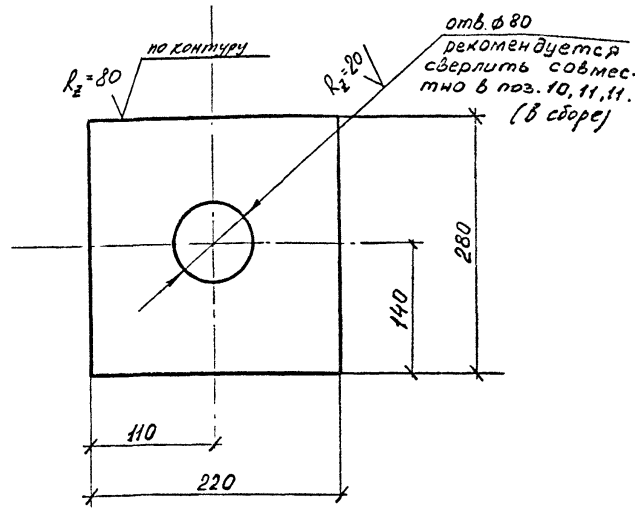

2538.03.04.00.11

Изм.	Лист	№ докум.	Подп.	Дата
Разраб.		Данкова		
Пров.		Михлин		
Н.контр.		Гуревич		
Утв.		Новоловский		23.03.83

Наклепыш

Лит.	Масса	Масштаб
	5,3	1:5
Лист 1	Листов 1	

Гипротранспуть

лист Б-ПН-0-12 ГОСТ 19903-74
Вст3сп5 ГОСТ 14637-79

Инв. № подл. 105998 | Подпись и дата 29.03.83 | Взам. инв. №

Формат	Зона	Поз.	Обозначения	Наименование	Кол.	Примечание
				Документация		
А4			2538.03.05.00.00 СБ	Сборочный чертеж		
				Детали		
А4		12	2538.03.05.00.12	Кольцо стопорное	1	
А4		13	2538.03.05.00.13	Ось	1	
				Стандартные изделия		
		14		Болт М16×200 ГОСТ 7798-70*	1	
		15		Гайка М16 ГОСТ 5915-70*	2	

Изм.	Лист	№ докум.	Подп.	Дата	2538.03.05.00.00	Лит.	Масса	Масштаб
Разраб.		Данкова			Ось траверсы		—	—
Пров.		Михлин				Лист 1	Листов 1	
Н. контр.		Гуревич				Гипротранспуть		
Утв.		Новолодский		29.03.83				

Инв. № подл. 105960 | Подпись и дата 29.03.83 | Взам. инв. №

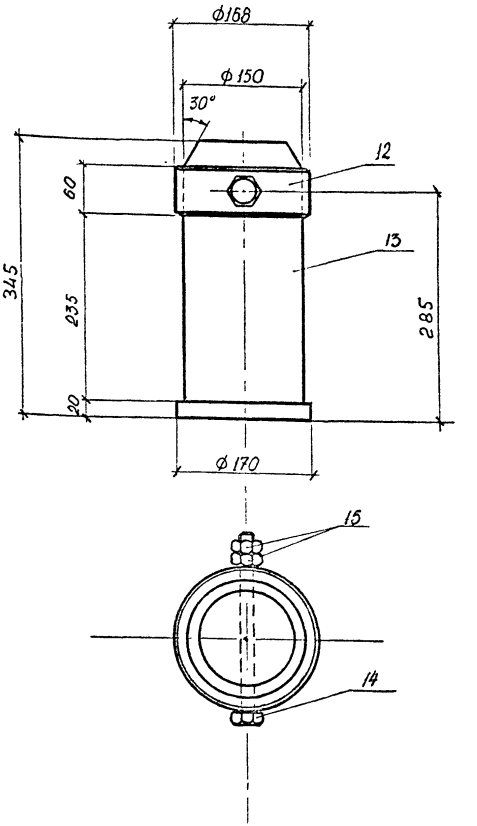

Изм.	Лист	№ докум.	Подп.	Дата	2538.03.05.00.00 СБ	Лит.	Масса	Масштаб
Разраб.		Данкова			Ось траверсы		51,2	1:5
Пров.		Михлин				Лист 1	Листов 1	
Н. контр.		Гуревич				Гипротранспуть		
Утв.		Новолодский		29.03.83				

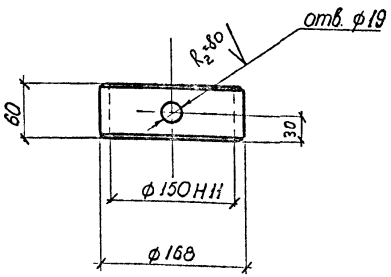

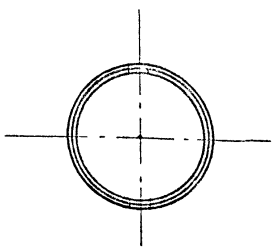

					2538.03.05.00.12		
Изм.	Лист	N докум.	Подп.	Дата	Кольцо стопорное	Лит.	Масса	Масштаб
Разраб.		Данкова					2,1	1:5
Пров.		Михлин				Лист 1	Листов 1
Н. контр.		Гуревич			Труба 168×9 ГОСТ 8732-78 / Ст2сп ГОСТ 8731-74*	Гипротранспуть	
Утв.		Новгородский		29.03.83			

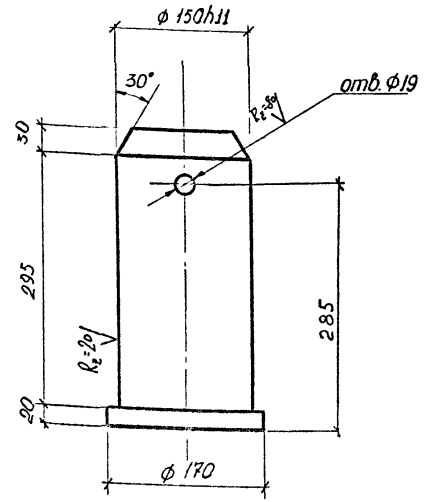

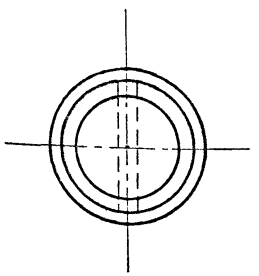

Инв. N подл. 10596 2	Подпись и дата 29.03.83	Взам. инв. N					
					2538.03.05.00.13		
Изм.	Лист	N докум.	Подп.	Дата	Ось	Лит.	Масса	Масштаб
Разраб.		Данкова					48,7	1:5
Пров.		Михлин				Лист 1	Листов 1
Н. контр.		Гуревич			Круг 170 ГОСТ 2590-71 / ВСт5сп2 ГОСТ 535-79	Гипротранспуть	
Утв.		Новгородский		29.03.83			

Формат	Зона	Поз.	Обозначение	Наименование	Кол.	Примечание
				Документация		
А4			2538.03.06.00.00 СБ	Сборочный чертеж		
				Детали		
А4		16	2538.03.06.00.16	Кольцо стопорное	1	
А4		17	2538.03.06.00.17	Ось	1	
				Стандартные изделия		
		18		Болт М16×120 ГОСТ 7798-70*	1	
		19		Гайка М16 ГОСТ 5915-70*	2	

Изм.	Лист	№ докум.	Подп.	Дата
Разраб.		Данкова		
Пров.		Михлин		
Н. контр.		Гуревич		
Утв.		Новолодский		29.03.83

2538.03.06.00.00

Ось строповочных балок

Лит.	Масса	Масштаб
	—	—
Лист 1	Листов 1	

Гипротранспуть

Инв. № подл. 105364 | Подпись и дата | Взам. инв. №

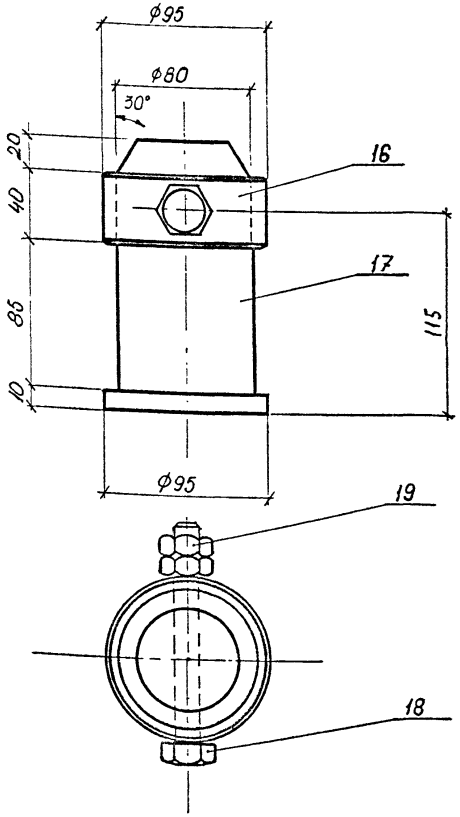

Изм.	Лист	№ докум.	Подп.	Дата
Разраб.		Данкова		
Пров.		Михлин		
Н. контр.		Гуревич		
Утв.		Новолодский		29.03.83

2538.03.06.00.00 СБ

Ось строповочных балок

Лит.	Масса	Масштаб
	9,5	1:2,5
Лист 1	Листов 1	

Гипротранспуть

(Л) А

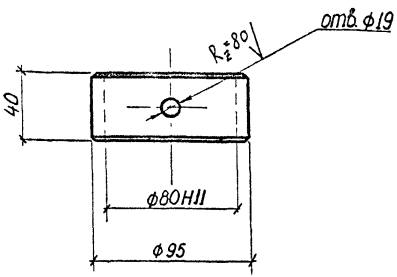

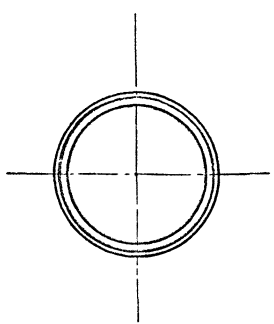

				2538.03.06.00.16		
Изм.	Лист	N докум.	Подп.	Дата	Кольцо стопорное	Лит. / Масса / Масштаб
Разраб.		Данкова				0,7 кг / 1:2,5
Пров.		Михлин				Лист 1 / Листов 1
Н. контр.		Гуревич			Труба 95×7 ГОСТ 8732-78 / Ст 2 сп ГОСТ 8731-74*	Гипротранспуть
Утв.		Новгородский		29.03.83		

(Л) А

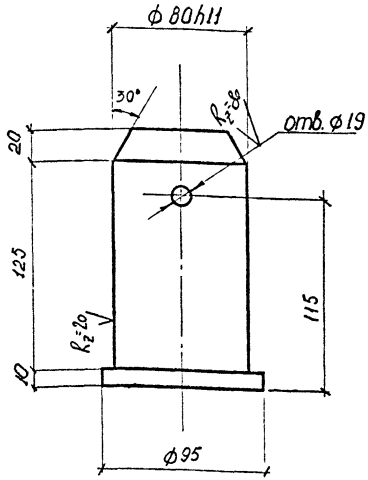

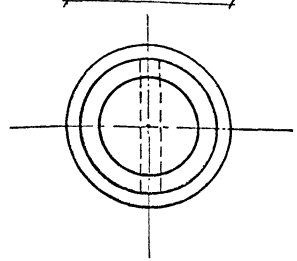

Инв. N подл.	Подпись и дата	Взам. инв. N		2538.03.06.00.17		
10596 6	29.03.83					
Изм.	Лист	N докум.	Подп.	Дата	Ось	Лит. / Масса / Масштаб
Разраб.		Данкова				8,6 / 1:2,5
Пров.		Михлин				Лист 1 / Листов 1
Н. контр.		Гуревич			Круг 95 ГОСТ 2590-71 / В Ст5 сп2 ГОСТ 535-79	Гипротранспуть
Утв.		Новгородский		28.03.83		

Формат	Зона	Поз.	Обозначение	Наименование	Кол.	Примечание
				Документация		
			2538.04.00.00.00	Сборочный чертёж		
				Сборочные единицы		
		1	2538.04.01.00.00	Траверса	1	
		2	2538.04.02.00.00	Балка строповочная верхняя	4	
		3	2538.04.03.00.00	Балка строповочная нижняя	4	
		4	2538.04.04.00.00	Тяга	4	
		5	2538.04.05.00.00	Ось траверсы	2	
		6	2538.04.06.00.00	Ось строповочных балок	8	
				Детали		
		22	2538.04.07.00.00	Подкладка перфорированная	2	

Инв. № подл. 105968 | Подпись и дата 29.03.83 | Взам. инв. №

Изм.	Лист	№ докум.	Подпись	Дата
Разраб.		Укалов		
Пров.		Михлин		
Гл. инж. пр.		Новолодский		
Н. контр.		Гуревич		
Утв.		Гродзенский		29.03.83

2538.04.00.00.00

Комплект строповочных приспособлений С4

Лит.	Масса	Масштаб
	—	—

Лист 1 | Листов 2

Гипротранспуть

Формат	Зона	Поз.	Обозначение	Наименование	Кол.	Примечание
				Стандартные изделия		
		23		Болт М22×90 ГОСТ 7798-70*	8	
		24		Гайка М22 ГОСТ 5915-70*	8	
		25		Шайба 22 ГОСТ 10906-78	16	

Инв. № подл. 105968 | Подпись и дата 29.03.83 | Взам. инв. №

Изм.	Лист	№ докум.	Подп.	Дата

2538.04.00.00.00

Лист 2

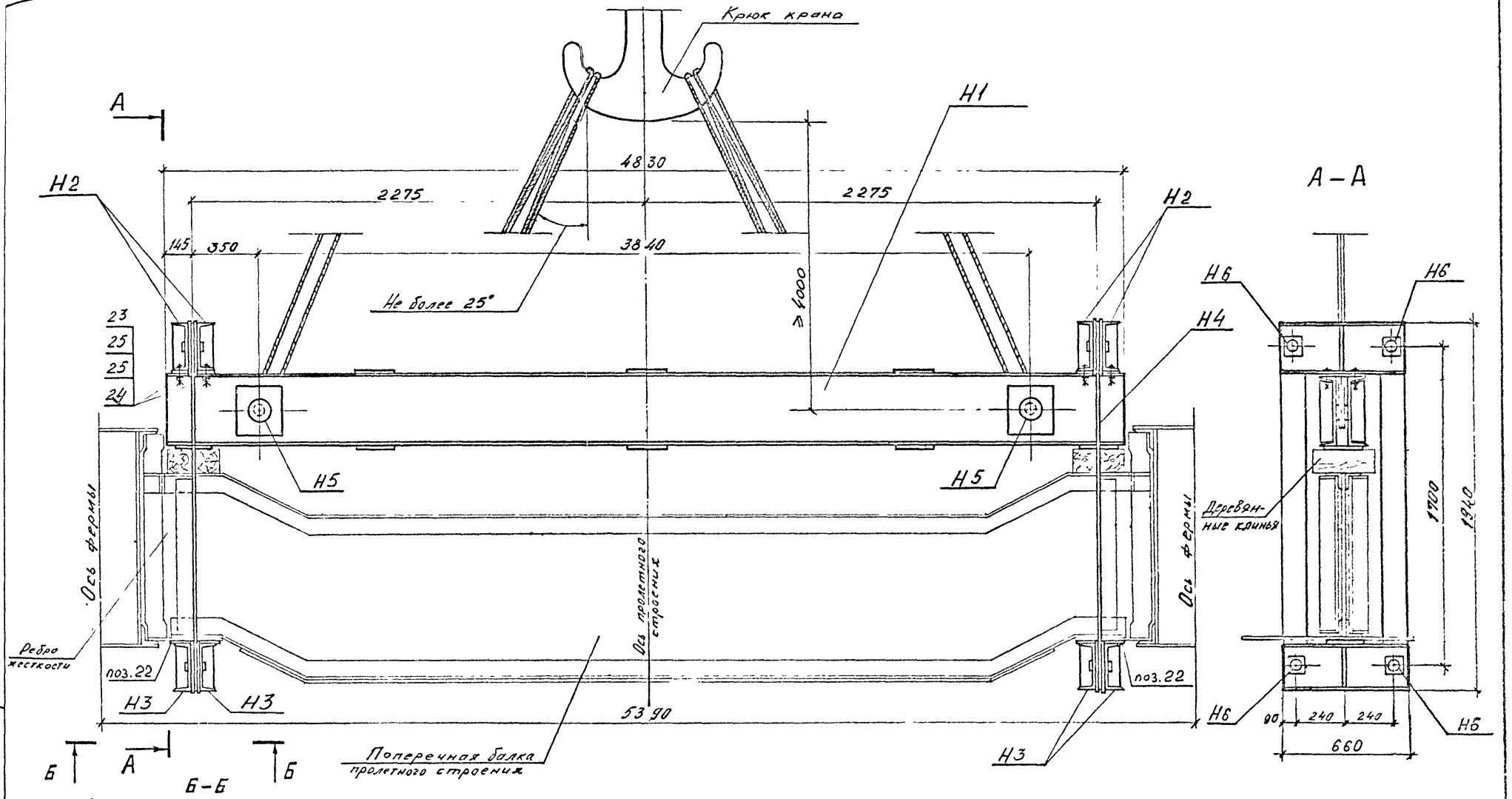

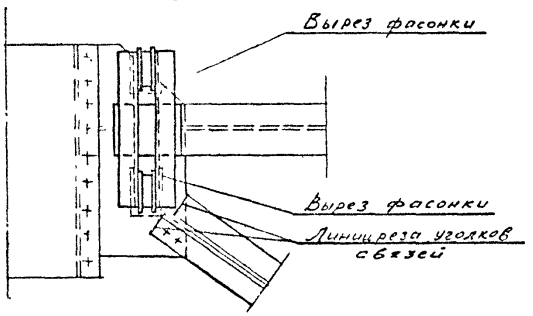

Изм.	Лист	№ докум.	Подпись	Дата	2538.04.01.00.00 СБ
Разраб.		Укодов			Комплект строповочных приспособлений С4
Пров.		Михлин			
Гл. инж. пр.		Новолодский			
Н. контр.		Гуревич			Общий вид комплекта С4 в рабочем положении
Утв.		Новолодский		29.03.83	

Лит.	Масса	Масштаб
	1056	1:20
Лист 1	Листов 3	

Гипротранспуть

Инв. № подл. | Подпись и дата | Взам. инв. № | Инв. № дубл. | Подпись и дата

Схема запасовки стропов:

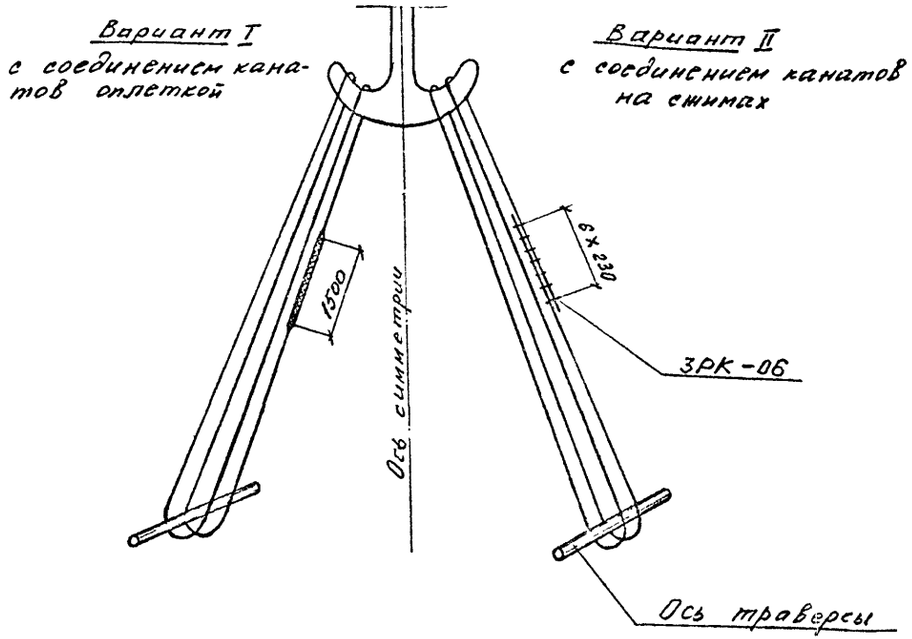

Ведомость марок

Марка	NN поз.	Наименование	Кол. шт.	Масса, кг ед.	Масса, кг общ.	Примечание
Н1	—	Траверса	1	593	552	
Н2	—	Балка строповочная верхняя	4	24	96	
Н3	—	Балка строповочная нижняя	4	24	96	
Н4	—	Тяга	4	39	156	
Н5	—	Ось траверсы	2	14	28	
Н6	—	Ось строповочных балок	8	6	48	
	22	Подкладка перфорированная	2	11	22	Перфорировать по месту
Итого на комплект:					998	
Всего на пролетное строение (2 комплекта):					1996	

Ведомость оборудования и инвентаря

Наименование	Марка, ГОСТ	ед. изм.	Количество на один комплект	Количество на прол. строение	Прим.
Канат стальной ℓ=20м	36,5-ЛК-РО ГОСТ 7668-69	шт.	2	4	
Сжим рожковый	ЗРК-06	шт.	14	28	

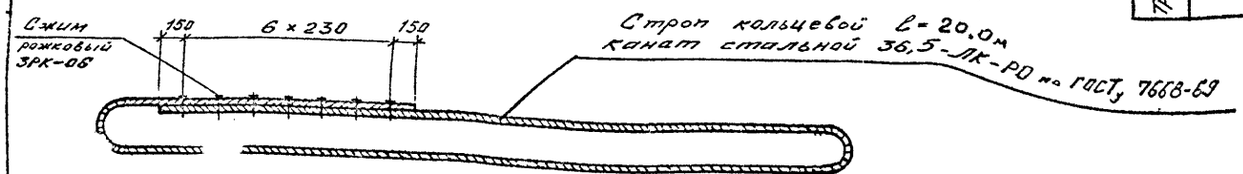

Спецификация лесоматериалов

Конструкция	NN поз.	Наименование	Сечение см	Длина см	Кол. шт.	Объём, м³ ед.	Объём, м³ общ.	Материал	Примечание
Траверса		Клин	15 х 15	30	4	0,007	0,03	Сосна I кат.	
		Итого на два комплекта:					0,06		

Спецификация металла

Марка	NN поз	Наименование	Сечение мм	Длина мм	Кол шт	Масса, кг ед.	Масса, кг общ	Материал	Примечание
Н1	1	Балка	[40	4830	2	233,2	466,4	ВСт3сп5 по ГОСТ 380-71*	
	2	Наклёпыш	-8×200	200	4	2,0	8	—"—	
	3	Наклёпыш	-8×270	270	4	4,1	16,4	—"—	
	4	Ребро	-8×100	378	4	2,4	9,6	—"—	
	5	Планка	-8×240	240	8	3,6	28,8	—"—	
	6	Планка	-8×240	330	2	5	10	—"—	
	7	Диафрагма	-8×96	400	2	2,4	4,8	—"—	
		Итого со сварными швами:					552		
Н2	8	Балка	[24	660	1	15,5	15,5	ВСт3сп5 по ГОСТ 380-71*	
	9	Наклёпыш	-8×160	160	2	1,4	2,8	—"—	
	10	Наклёпыш	-8×160	220	2	2,0	4	—"—	
	11	Ребро	-8×80	225	1	1,1	1,1	—"—	
		Итого со сварными швами:					24		
Н3	12	Балка	[24	660	1	15,5	15,5	ВСт3сп5 по ГОСТ 380-71*	
	9	Наклёпыш	-8×160	160	2	1,4	2,8	—"—	
	10	Наклёпыш	-8×160	220	2	2,0	4	—"—	
	11	Ребро	-8×80	225	1	1,1	1,1	—"—	
		Итого со сварными швами:					24		
Н4	13	Полоса	-12×180	1940	1	32,2	32,2	ВСт3сп5 по ГОСТ 380-71*	
	9	Наклёпыш	-8×160	160	4	1,4	5,6	—"—	
		Итого со сварными швами:					39		
Н5	14	Ось	ф120	205	1	12,9	12,9	ВСт5сп2 по ГОСТ 380-71*	
	15	Кольцо стопорное	о114×7	40	1	0,74	0,9	ВСт3кп2 по ГОСТ 380-71*	ГОСТ 8732-70*
	16	Болт М16×150	М16	150	1	0,272	0,3	ВСт3сп4 по ГОСТ 380-71*	ГОСТ 7798-70*
	17	Гайка М16	М16	—	2	0,033	0,03	—"—	ГОСТ 5915-70*
		Итого:					14		
Н6	18	Ось	ф90	150	1	4,7	4,7	ВСт5сп2 по ГОСТ 380-71*	
	19	Кольцо стопорное	о89×9,5	40	1	0,74	0,7	ВСт3кп2 по ГОСТ 380-71*	ГОСТ 8732-70*
	20	Болт М16×120	М16	120	1	0,224	0,2	ВСт3сп4 по ГОСТ 380-71*	ГОСТ 7798-70*
	21	Гайка М16	М16	—	2	0,033	0,03	—"—	ГОСТ 5915-70*
		Итого:					6		
—	22	Подкладка перфорированная	-20×260	260	1	10,6	11	ВСт3кп2 по ГОСТ 380-71*	

Спецификация метизов

Марка	NN поз.	Наименование	Кол. шт.	Масса, кг ед.	Масса, кг общ	Примечание
	23	Болт М22×90 ГОСТ 7798-70*	8	0,356	2,9	ВСт3сп4 по ГОСТ 380-71*
	24	Гайка М22 ГОСТ 5915-70*	8	0,077	0,6	—"—
	25	Шайба 22 ГОСТ 10906-78	16	0,056	0,9	ВСт3 по ГОСТ 380-71*
		Итого на комплект:			5,0	
		Всего на пролётное строение (2 комплекта):			10	

Формат	Зона	Поз.	Обозначение	Наименование	Кол.	Примечание
				Документация		
А3			2538.01.01.00.00 СБ	Сборочный чертеж		2 листа
				Детали		
А3		1	2538.04.01.00 01	Балка	2	
А4		2	2538.04.01.00 02	Наклёпыш	4	
А4		3	2538.04.01.00.03	Наклепыш	4	
А4		4	2538.04.01.00.04	Ребро	4	
А4		5	2538.04.01.00.05	Планка	8	
А4		6	2538.04.01.00.06	Планка	2	
А4		7	2538.04.01.00.07	Диафрагма	2	

Формат	Зона	Поз.	Обозначение	Наименование	Кол.	Примечание

Изм.	Лист	№ докум.	Подп.	Дата	2538.04.01.00.00		
Разраб.		Чкалов			Траверса	Лит.	Масса —	Масштаб —
Пров.		Михлин				Лист 1	Листов 1	
Н. контр.		Гуревич			Гипротранспуть			
Утв.		Новолодский		29.03.33				

Инв. № подл. | Подпись и дата | Взам. инв. №

Изм.	Лист	№ докум.	Подп.	Дата	Лист

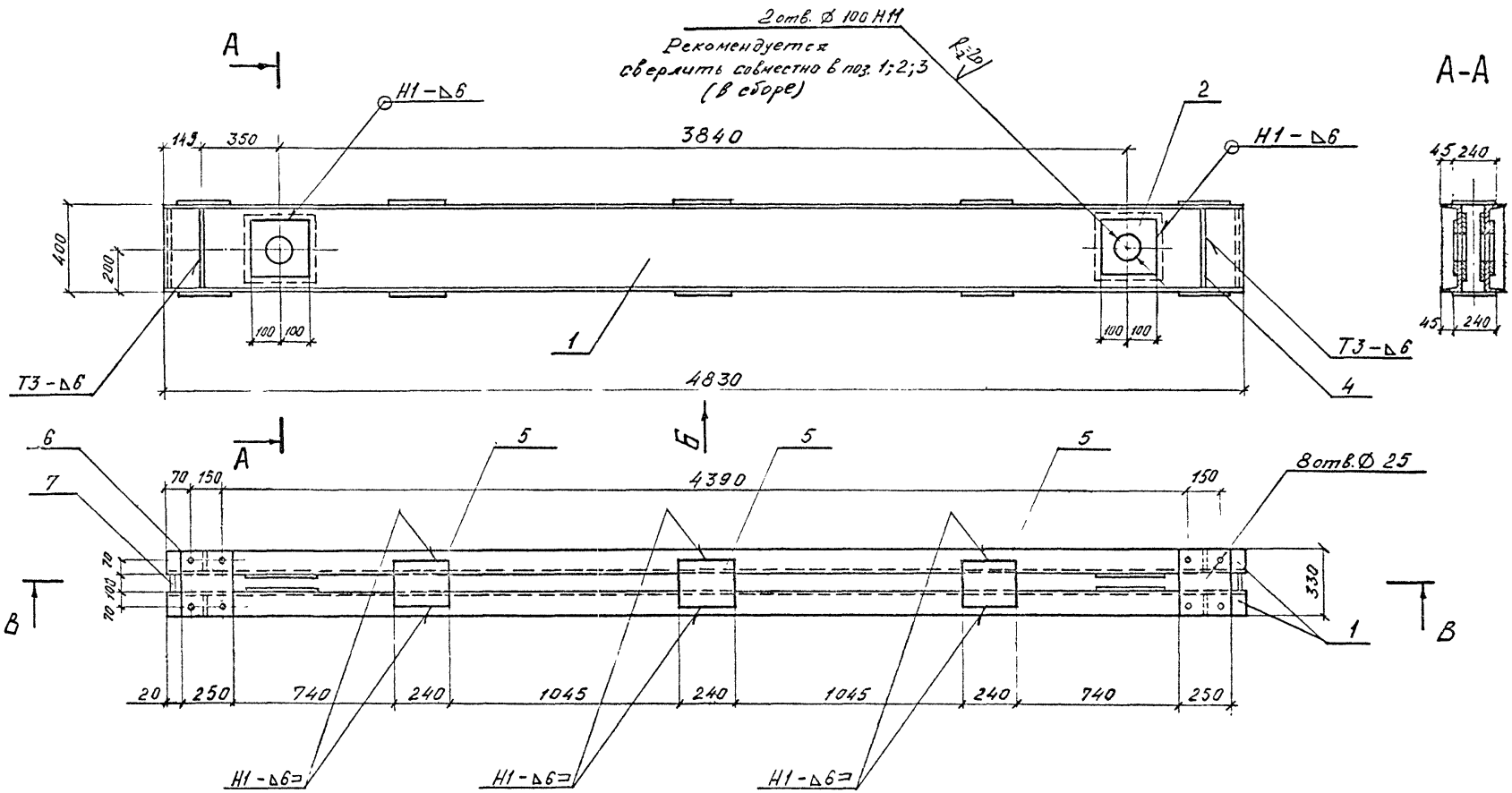

Сварку производить по ГОСТу 5264-80 электродами типа Э-42 по ГОСТу 9467-75.

					2538.04.01.00.00 СБ
Изм.	Лист	№ докум.	Подп.	Дата	
Разраб.		Уколов			Траверса
Пров.		Михлин			
Н. контр.		Гуревич			
Утв.		Новолодский		28.03.83	

Лит.	Масса	Масштаб
	552	1:20
Лист 1	Листов 2	

Гипротранспуть

Инв. № подл. | Подп. и дата | Взам. инв. №

Вид Б

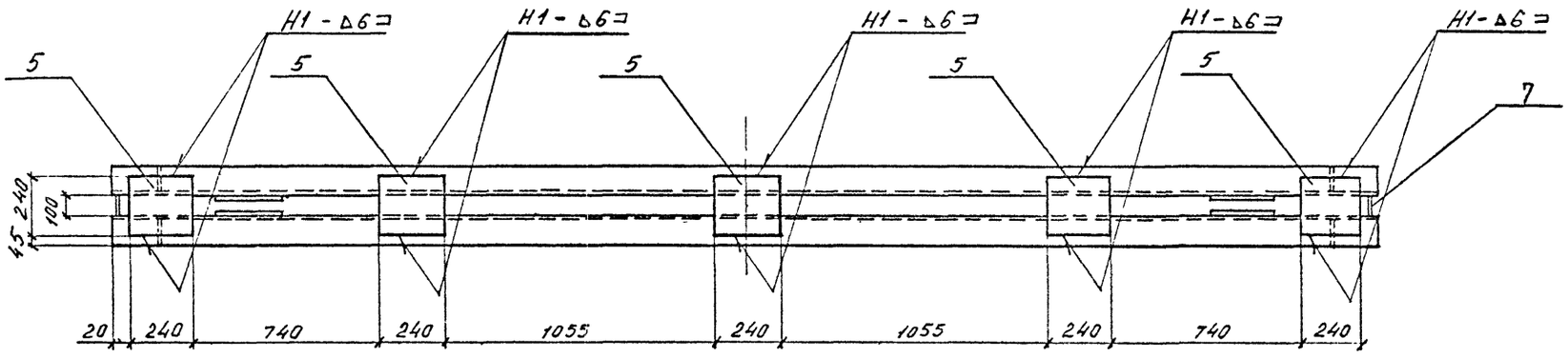

В – В

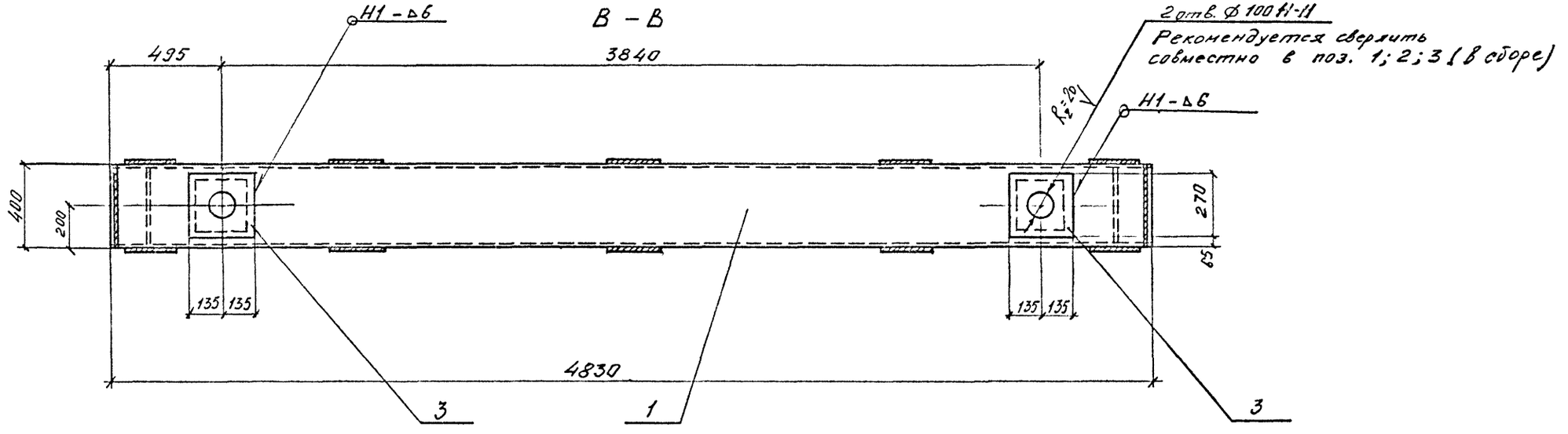

					2538.04.01.00.00.СБ	Лист 2
Изм.	Лист	N° докум.	Подп.	Дата		

А(V)

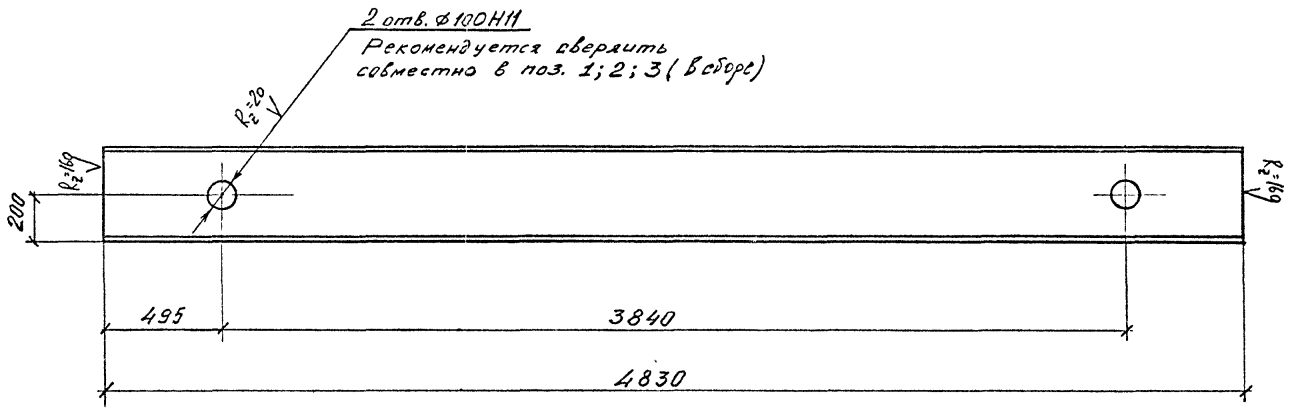

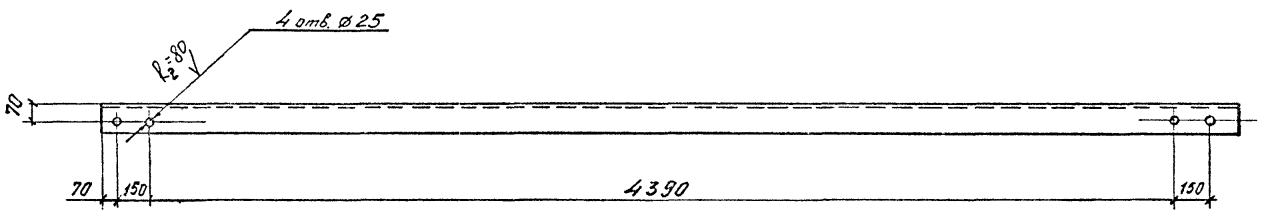



					2538.04.01.00.01.		
Изм.	Лист	N° докум.	Подпись	Дата	Балка	Лит	Масса / Масштаб
Разраб.		Уколов					233,2 / 1:20
Пров.		Михлин				Лист 1	Листов 1
Н. контр.		Гурсевич			Швеллер 40 ГОСТ 8240-72 / ВСт3сп5 ГОСТ 535-79	Гипротранспуть	
Утв.		Новолодский		29.03.13			

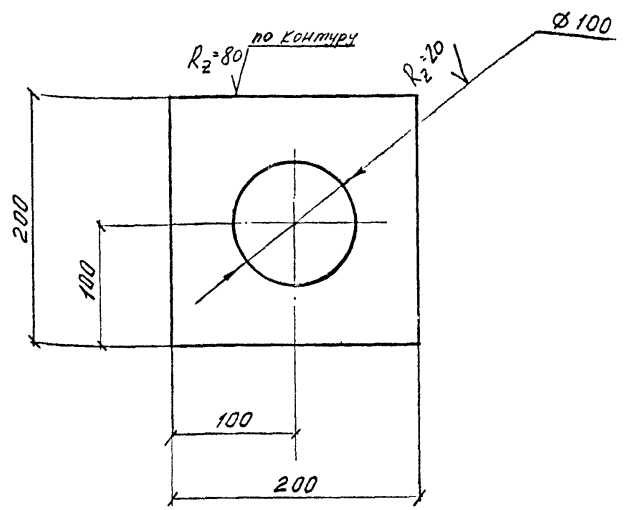

Отверстие рекомендуется сверлить совместно в поз. 1; 2; 3 (в сборе)

					2538.04.01.00.02.	
Изм.	Лист	№ докум.	Подп.	Дата	Наклёпыш	Лит. / Масса 2,0 / Масштаб 1:4
Разраб.		Уколов				Лист / Листов 1
Провер.		Михлин				
Н. контр.		Гуревич			Лист 5-ПН-0-8 ГОСТ 19903-74 / ВСт3сп5 ГОСТ 14637-79	Гипротранспуть
Утв.		Новороссийский		29.03.83		

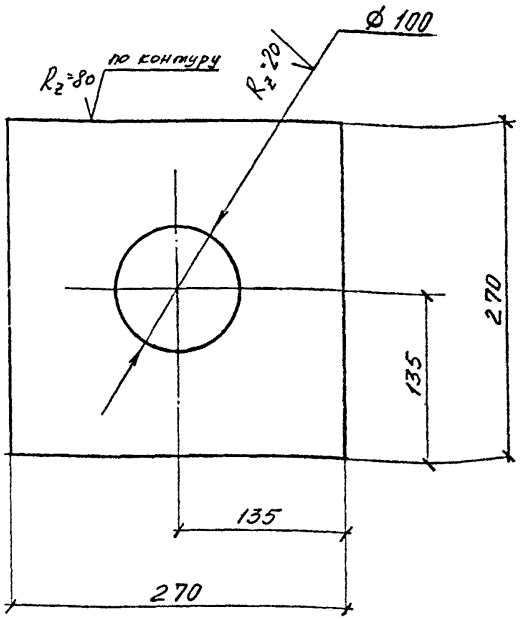

Отверстие рекомендуется сверлить совместно в поз. 1; 2; 3 (в сборе)

Инв. № подл. 10597	Подпись и дата 29.03.83	Взам. инв. №			2538.04.01.00.03.	
		Изм. Лист	№ докум.	Подп. Дата	Наклёпыш	Лит. / Масса 4,1 / Масштаб 1:4
		Разраб.	Уколов			Лист / Листов 1
		Пров.	Михлин			
		Н. контр.	Гуревич		Лист 5-ПН-0-8 ГОСТ 19903-74 / ВСт3сп5 ГОСТ 14637-79	Гипротранспуть
		Утв.	Новороссийский	29.03.83		

(\) А

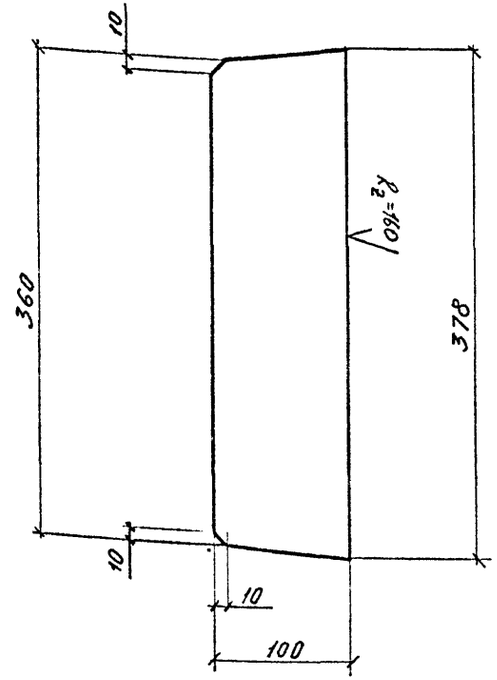

остальное R_z=80

				2538.04.01.00.04		
Изм.	Лист	№ докум.	Подп.	Дата	Ребро жесткости	Лит.	Масса	Масштаб
Разраб		Уколов					2,4	1:4
Провер		Михлин				Лист	Листов 1
Н. контр.		Гуревич			Лист Б-ПН-0-8 ГОСТ 19903-74 ВСт3сп5 ГОСТ 14637-79	Гипротранспуть
Утв.		Нововодский		29.03.23		

(\) А

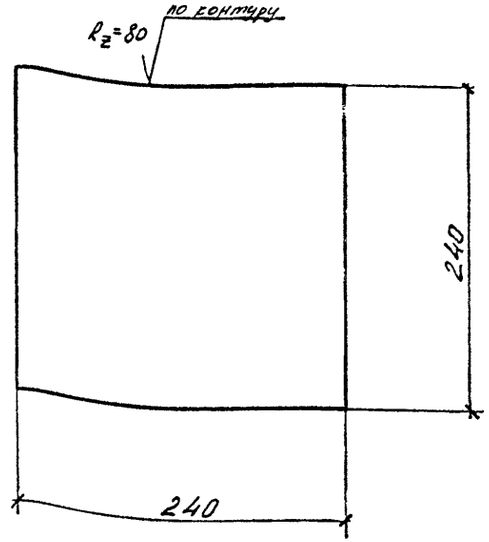

Подпись и дата	Ерохинский			2538.04.01.00.05		
Инв. № подл.	105979	Изм.	Лист	№ докум.	Подп.	Дата	Планка	Лит.	Масса	Масштаб
		Разраб		Уколсв					3,6	1:4
		Провер.		Михлин				Лист 1	Листов 1
		Н. контр.		Гуревич			Лист Б-ПН-0-8 ГОСТ 19903-74	Гипротранспуть
		Утв.		Нововодский						

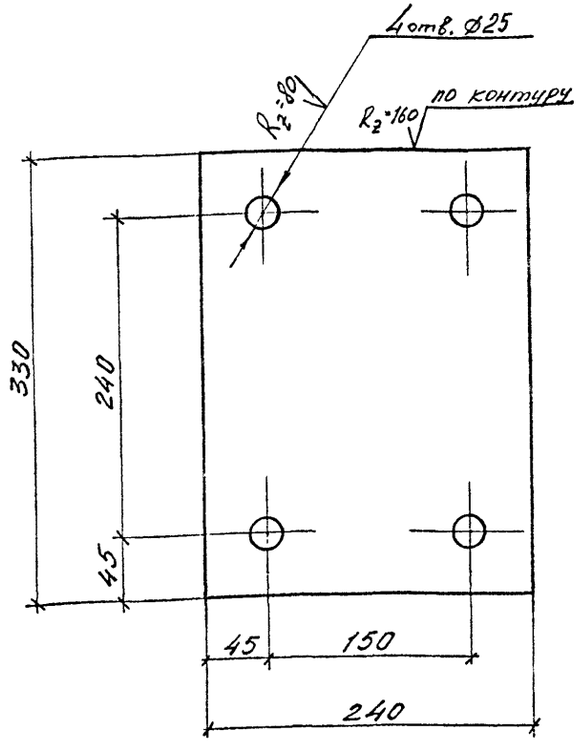

Отверстия рекомендуется сверлить совместно в поз. 1; 6 (в сборе)

Изм.	Лист	№ докум.	Подпись	Дата	2538.04.01.00.06	
Разраб.		Укопов			Планка	Лит. / Масса 5,0 / Масштаб 1:4
Провер.		Михлин				Лист / Листов 1
Н. контр.		Гуревич			Лист Б-ПН-0-8 ГОСТ 19903-74 / ВГ3сп5 ГОСТ 14637-79	Гипротранспуть
Утв.		Болодекин		29.03.83		

Взам. инв. №

Подпись и дата 29.03.83

Инв. № подл. 115981

Изм.	Лист	№ докум.	Подп.	Дата	2538.04.01.00.07	
Разраб.		Укопов			Диафрагма	Лит. / Масса 2,4 / Масштаб 1:4
Провер.		Михлин				Лист 1 / Листов 1
Н. контр.		Гуревич			Лист Б-ПН-0-8 ГОСТ 19903-74 / ВГ3сп5 ГОСТ 14637-79	Гипротранспуть
Утв.		Новоловский		29.03.83		

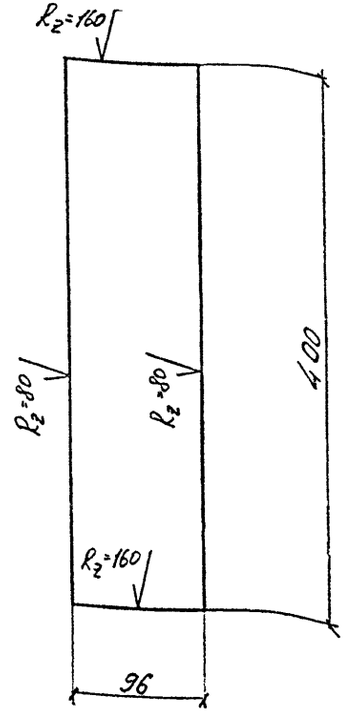

Формат	Зона	Поз	Обозначение	Наименование	Кол.	Примечание
				Документация		
А3			2538.04.02.00.00СБ	Сборочный чертеж		
				Детали		
А4		8	2538.04.02.00.08	Балка	1	
А4		9	2538.04.02.00.09	Наклёпыш	2	
А4		10	2538.04.02.00.10	Наклёпыш	2	
А4		11	2538.04.02.00.11	Ребро	1	

Инв. № подл. | Подпись и дата | Взам. инв. №

Изм	Лист	№ докум.	Подпись	Дата
Разраб.		Уколов		
Провер.		Михлин		
Н. контр.		Гуревич		
Утв.		Новолодский		28.03.83

2538.04.02.00.00.

Балка строповочная верхняя

Лит.	Масса	Масштаб
	—	—

Лист 1 | Листов 1

Гипротранспуть

Копировал

Формат А4

Формат	Зона	Поз.	Обозначение	Наименование	Кол.	Примечание

Инв. № подл. | Подпись и дата | Взам. инв. №

Изм	Лист	№ докум.	Подп.	Дата

Лист 2

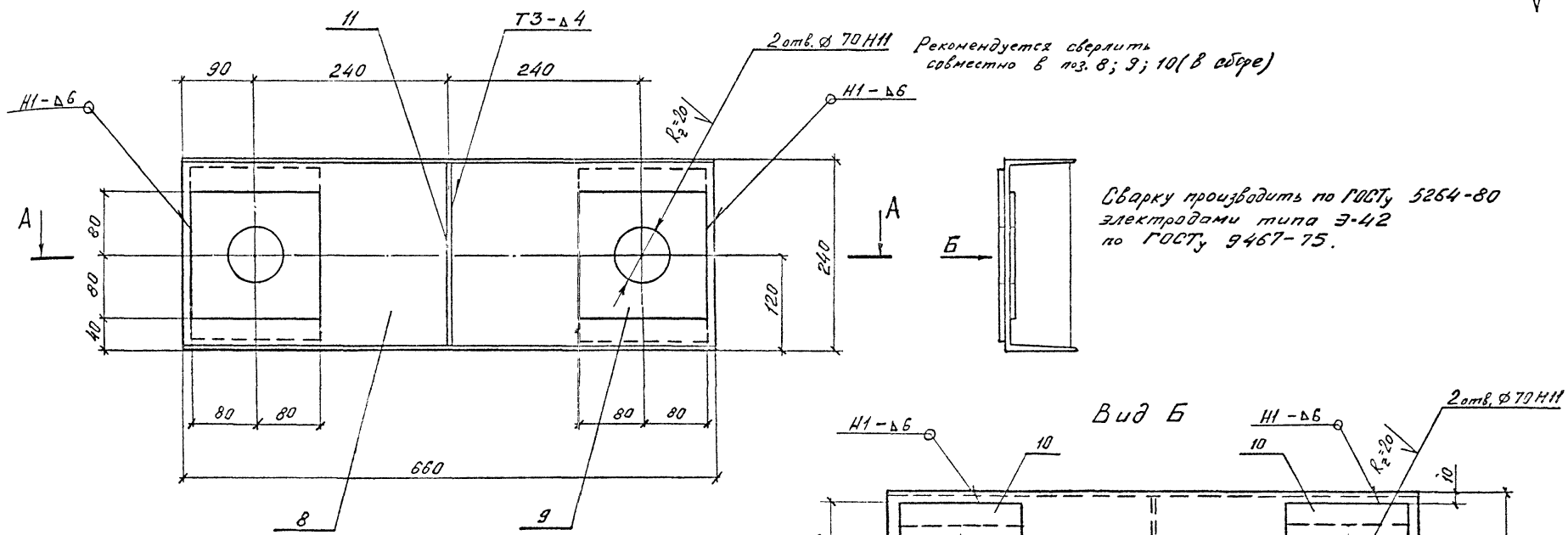

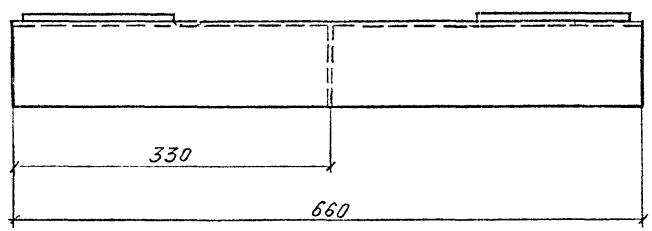

А-А

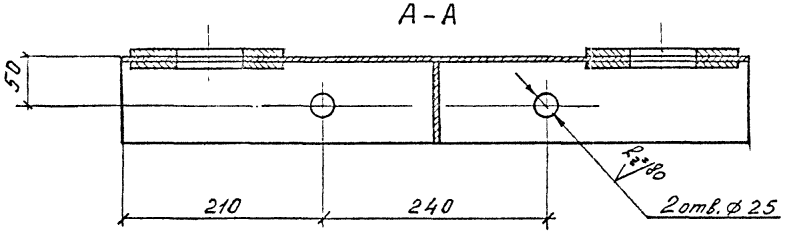

Вид Б

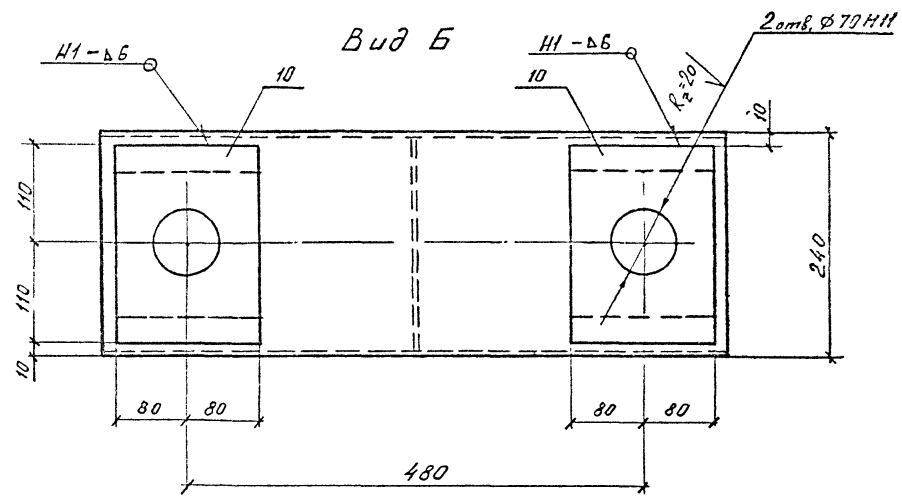

					2538.04.02.00.00.СБ	
Изм.	Лист	№ докум.	Подпись	Дата	Балка строповочная верхняя	Лит. / Масса / Масштаб: 24 / 1:5
Разраб.		Ихолоб				Лист 1 / Листов 1
Пров.		Михлин				Гипротранспуть
Н. контр.		Гуревич				
Утв.		Новгородский		23.03.83		

А(V)

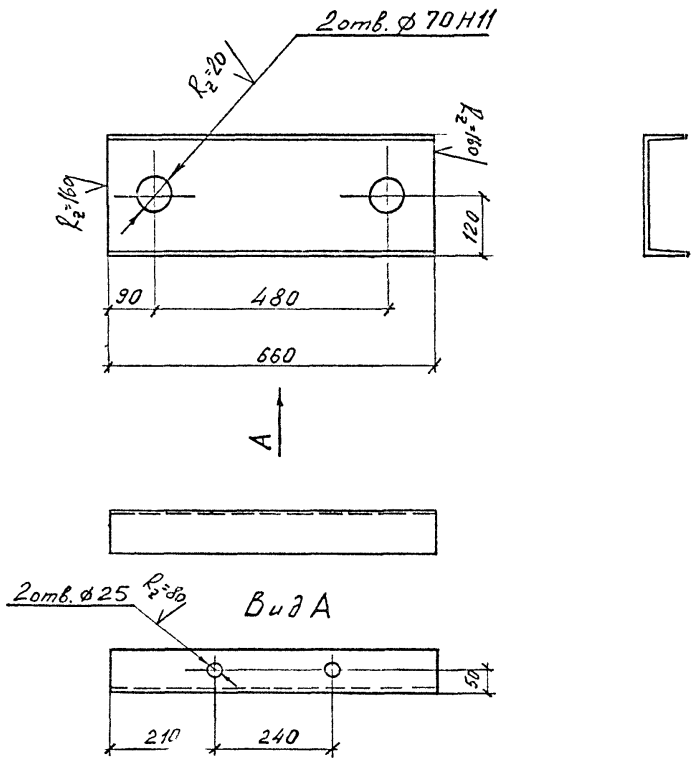

Отверстия ⌀70 мм рекомендуется сверлить совместно в поз. 8; 9; 10 (в сборе)

					2538.04.02.00.08			
Изм.	Лист	№ докум.	Подпись	Дата				
Разраб.		Уколов			Балка	Лит.	Масса	Масштаб
Пров.		Михлин					15,5	1:10
						Лист 1	Листов 1	
Н. контр.		Гуревич			Швеллер 24 ГОСТ 8240-72 / ВСт3сп5 ГОСТ 535-79	Гипротранспуть		
Утв.		Новолодский		29.03.83				

А(V)

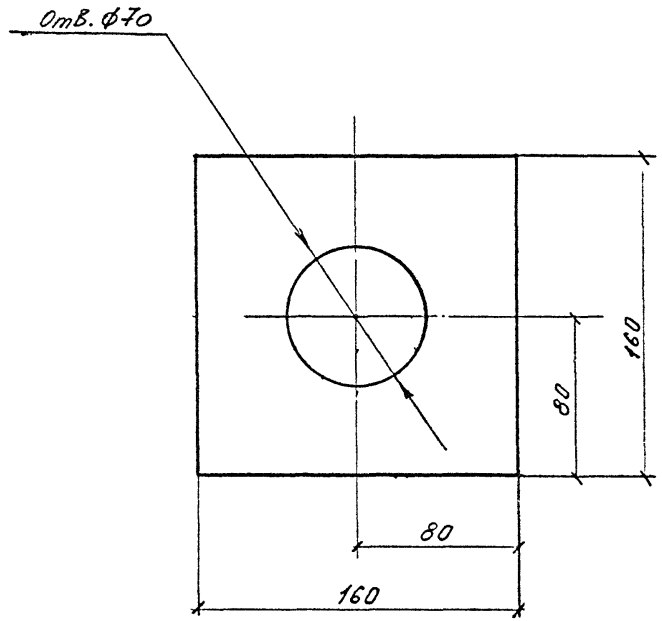

Отверстие рекомендуется сверлить совместно в поз. 8; 9; 10 (в сборе).

					2538.04.02.00.09			
Изм.	Лист	№ докум.	Подпись	Дата				
Разраб.		Уколов			Наклёпыш	Лит.	Масса	Масштаб
Пров.		Михлин					1,4	1:2,5
						Лист 1	Листов 1	
Н. контр.		Гуревич			Лист 8 ГОСТ 19903-74 / ВСт3сп5 ГОСТ 14637-79	Гипротранспуть		
Утв.		Новолодский		29.03.83				

Инв. № подл.	Подпись и дата	Взам. инв. №
105965	29.03.83	

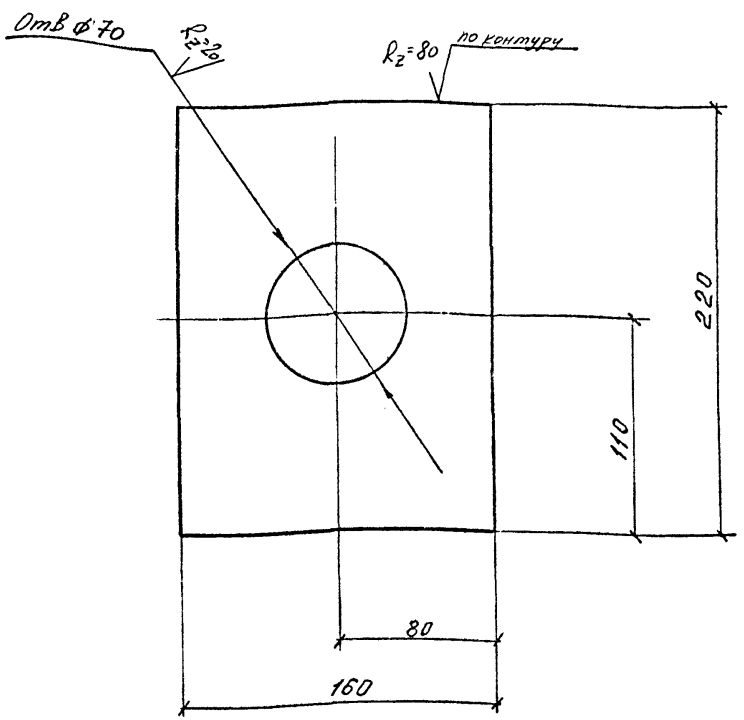

Отверстие рекомендуется сверлить совместно в поз. 8; 9; 10 (в сборе)

Изм.	Лист	№ докум.	Подпись	Дата	2538.04.02.00.10.	
Разраб.		Укалов			Наклёпыш	Лит. / Масса 2,0 / Масштаб 1:2,5
Пров.		Михлин				Лист 1 / Листов 1
Н.контр.		Гуревич			Лист Б-ПН-0-8 ГОСТ 19903-74 ВСт3сп5 ГОСТ 14637-79	Гипротранснефть
Утв.		Новгородский		29.03.83		

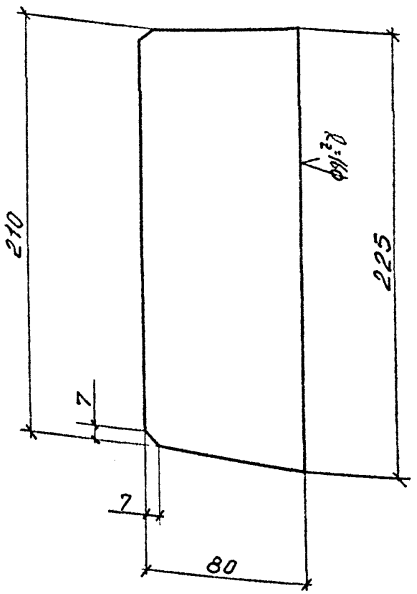

R_z 80 остальное

Изм.	Лист	№ докум.	Подпись	Дата	2538.04.02.00.11.	
Разраб.		Укалов			Ребро	Лит. / Масса 1,1 / Масштаб 1:2,5
Пров.		Михлин				Лист 1 / Листов 1
Н.контр.		Гуревич			Лист Б-ПН-0-6 ГОСТ 19903-74 ВСт3сп5 ГОСТ 14637-79	Гипротранснефть
Утв.		Новгородский		29.03.83		

Инв. № подл. 105987 | Подпись и дата 29.03.83 | Взам. инв. №

Формат	Зона	Поз.	Обозначение	Наименование	Кол.	Примечание
				Документация		
А3			2538.04.03.00.00 СБ	Сборочный чертеж		
				Детали		
А3		12	2538.04.03.00.12	Балка	1	
А4		9	2538.04.02.00.09	Наклёпыш	2	
А4		10	2538.04.02.00.10	Наклёпыш	2	
А4		11	2538.04.02.00.11	Ребро	1	

Изм	Лист	№ докум.	Подпись	Дата
Разраб.		Уколов		
Провер.		Михлин		
Н. контр.		Гуревич		
Утв.		Новоходский		29.03.83

2538.04.03.00.00

Балка
строповочная нижняя

Лит.	Масса	Масштаб
	—	—

Лист 1 | Листов 1

Гипротранспуть

Взам. инв. №

Подпись и дата

Инв. № подл.

Изм	Лист	№ докум.	Подп.	Дата

Лист

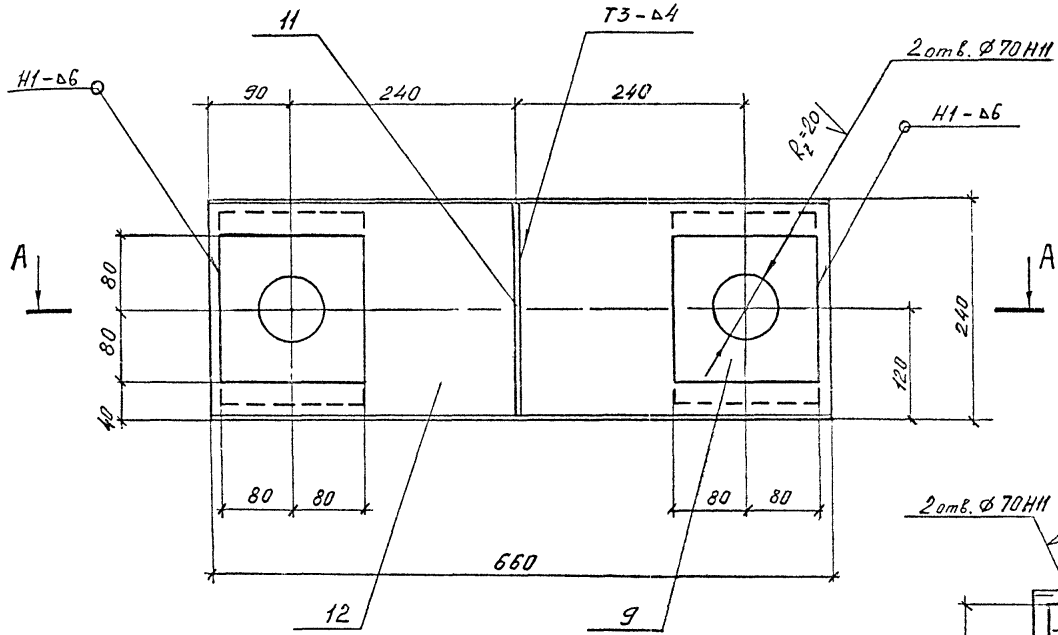

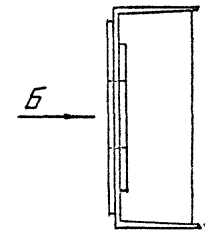

Сварку производить по ГОСТу 5264-80 электродами типа Э-42 по ГОСТу 9467-75.

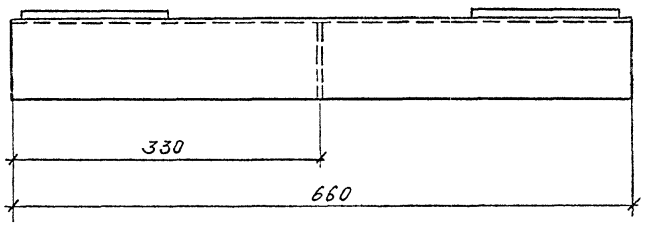

А-А

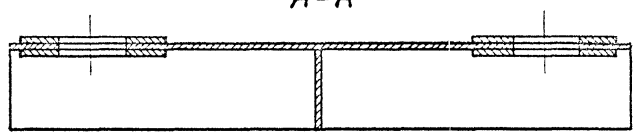

Вид Б

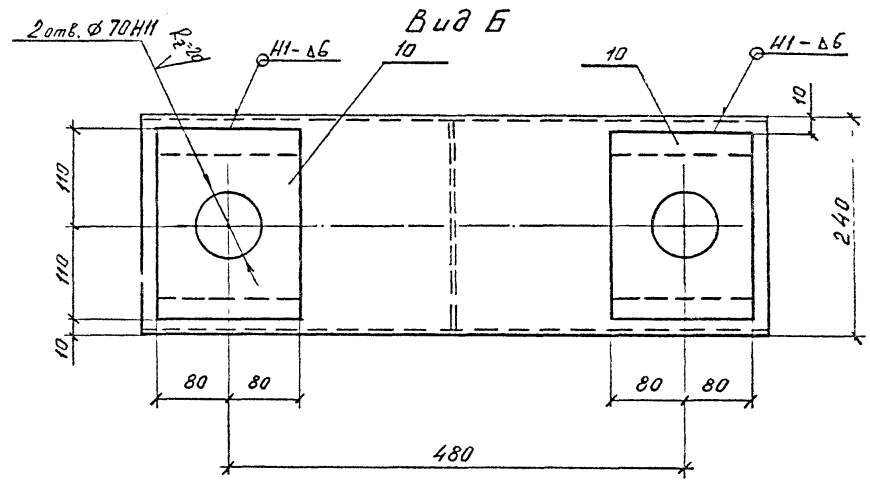

					2538.04.03.00.00.СБ		
Изм.	Лист	№ докум.	Подпись	Дата	Балка строповочная нижняя	Лит	Масса	Масштаб
Разраб.		Уколов					24	1:5
Пров.		Михлин				Лист 1	Листов 1	
Н. контр.		Гуревич				Гипротранспуть		
Утв.		Новолодский		29.03.83				

∀ (√)

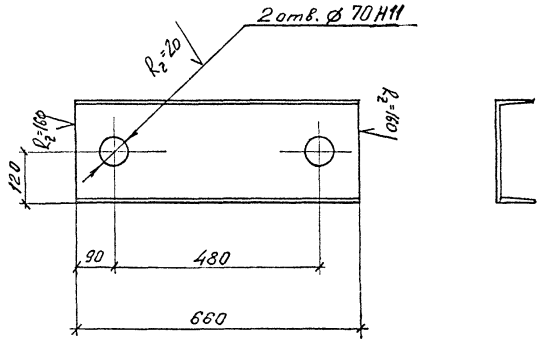

Отверстия рекомендуется сверлить совместно в поз. 12; 10; 9 (в сборе).

					2538.04.03.00.12		
Изм.	Лист	№ докум.	Подпись	Дата	Балка	Лит.	Масса / Масштаб
Разраб.		Укалов					15,5 / 1:10
Пров.		Михлин				Лист 1	Листов 1
Н. контр.		Гуревич			Швеллер 24 ГОСТ 8240-72 / ВСт3сп5 ГОСТ 535-79	Гипротрансмуть	
Утв.		Новгородский		29.03.83			

Инв. № подл. | Подпись и дата | Взам. инв. №

Формат	Зона	Поз.	Обозначение	Наименование	Кол.	Примечание
				Документация		
А4			2538.04.04.00.00СБ	Сборочный чертёж		
				Детали		
А4		13	2538.04.04.00.13	Полоса	1	
А4		9	2538.04.02.00.09	Наклёпыш	4	

2538.04.04.00.00.

Изм.	Лист	№ докум.	Подпись	Дата
Разраб.		Укалов		
Пров.		Михлин		
Н. контр.		Гуревич		
Утв.		Новолодский		29.03.83

Тяга

Лит.	Масса	Масштаб
	—	—
Лист 1	Листов 1	

Гипротранспуть

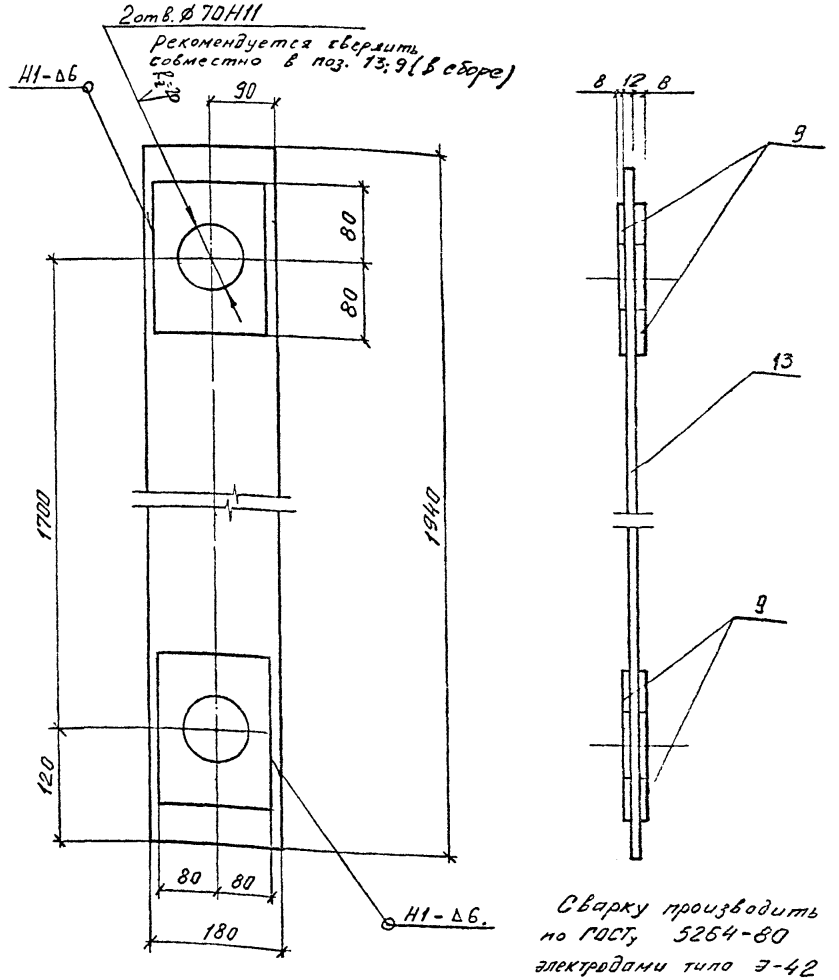

Сварку производить по ГОСТ 5264-80 электродами типа Э-42 по ГОСТ 9467-75.

Взам. инв. №

Подпись и дата 29.03.83

Инв. № подл. 105992

2538.04.04.00.00СБ.

Изм.	Лист	№ докум.	Подпись	Дата
Разраб.		Укалов		
Пров.		Михлин		
Н. контр.		Гуревич		
Утв.		Новолодский		29.03.83

Тяга

Лит.	Масса	Масштаб
	39	1:5
Лист 1	Листов 1	

Гипротранспуть

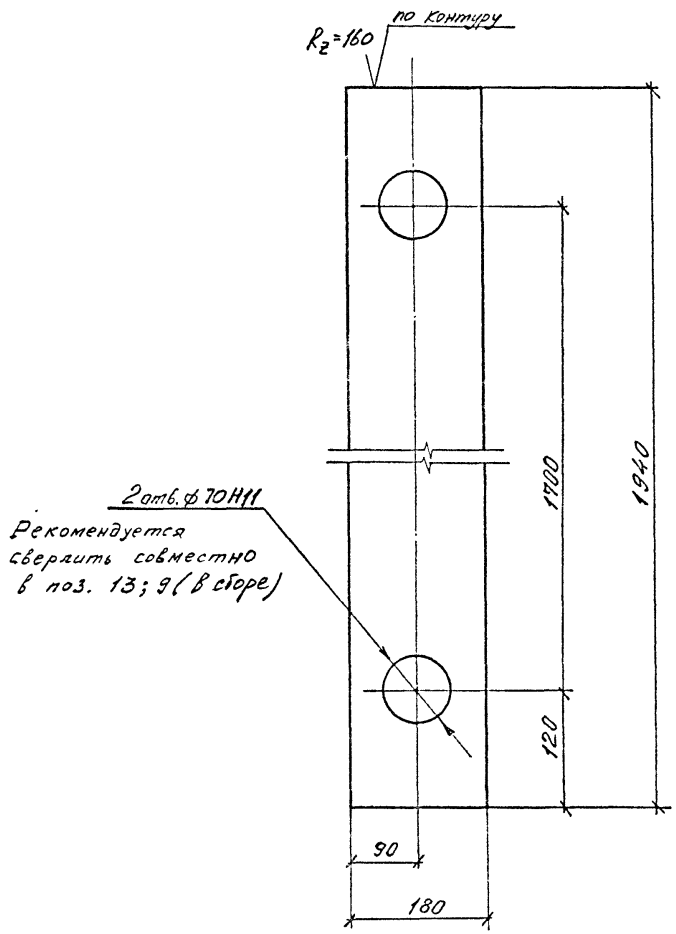

				2538.04.04.00.13.		
Изм.	Лист	N° докум.	Подпись	Дата	Полоса	Лит. / Масса / Масштаб: 32,2 / 1:5
Разраб.		Уколов				Лист 1 / Листов 1
Пров		Михлин				
Н. контр.		Гуревич			Лист 12 ГОСТ 19903-74 / ВСт3сп5 ГОСТ 14637-79	Гипротранспуть
Утв.		Новоловский		23.03.83		

Инв. № подл.	Подпись и дата	Взам. инв. №

Формат	Зона	Поз.	Обозначение	Наименование	Кол.	Примечание
				Документация		
А4			2538.04.05.00.00	Сборочный чертеж		
				Детали		
А4		14	2538.04.05.00.14	Ось	1	
А4		15	2538.04.05.00.15	Кольцо стопорное	1	
				Стандартные изделия		
		16		Болт М16×150 ГОСТ 7798-70*	1	
		17		Гайка М16 ГОСТ 5915-70*	2	

Изм.	Лист	№ докум.	Подпись	Дата
Разраб.		Уколов		
Пров.		Михлин		
Н. контр.		Гуревич		
Утв.		Новолодский		29.03.83

2538.04.05.00.00

Ось траверсы

Лит.	Масса	Масштаб
	—	—
Лист 1	Листов 1	

Гипротранспуть

Инв. № подл. | Подпись и дата | Взам. инв. №

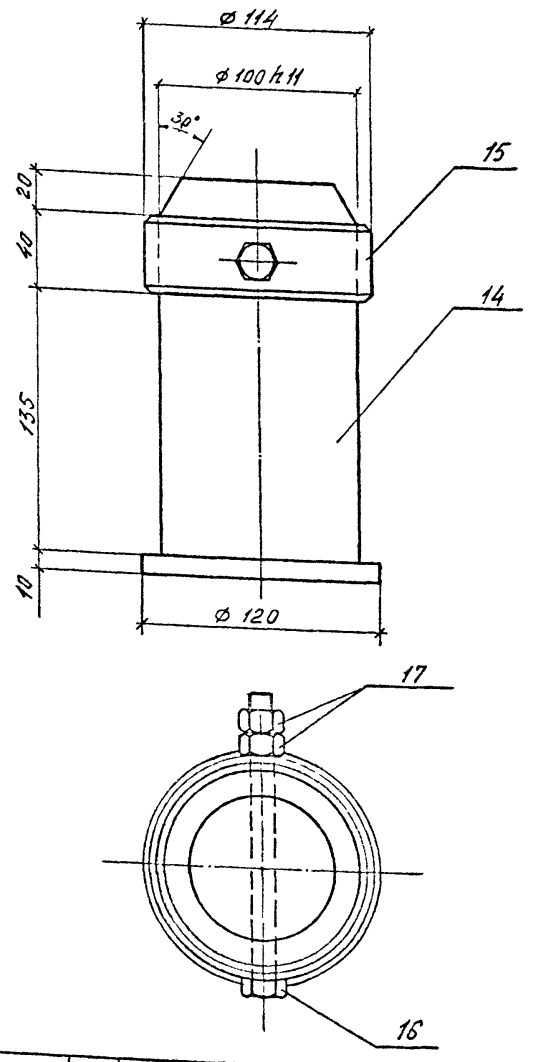

Изм.	Лист	№ докум.	Подпись	Дата
Разраб.		Уколов		
Пров.		Михлин		
Н. контр.		Гуревич		
Утв.		Новодский		29.03.83

2538.04.05.00.00.СБ

Ось траверсы

Лит	Масса	Масштаб
	14	1:2,5
Лист 1	Листов 1	

Гипротранспуть

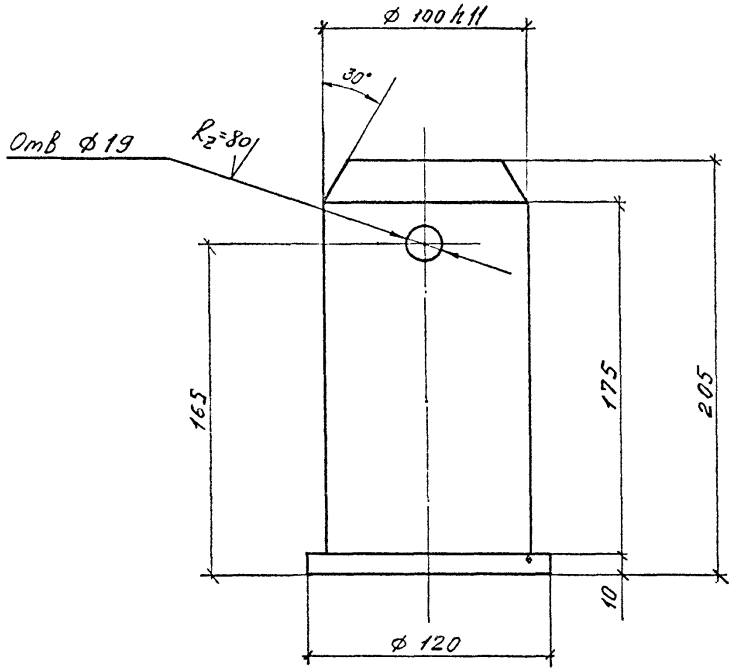

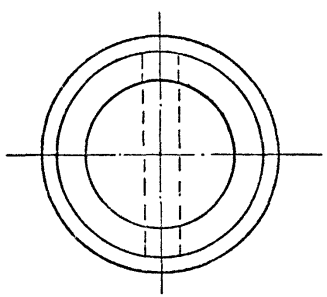

				2538.04.05.00.14		
Изм.	Лист	N° докум.	Подпись	Дата	Ось	Лит. / Масса / Масштаб
Разраб.		Уколов				12,9 / 1:2,5
Пров.		Михлин				Лист 1 / Листов 1
Н. контр.		Гуревич			Круг 120 ГОСТ 2590-71 / Вст5сп2 ГОСТ 535-79	Гипротранспуть
Утв.		Новолодский		29.03.83		

Инв. № подл. 105997 | Подпись и дата 29.03.83 | Взам. инв. №

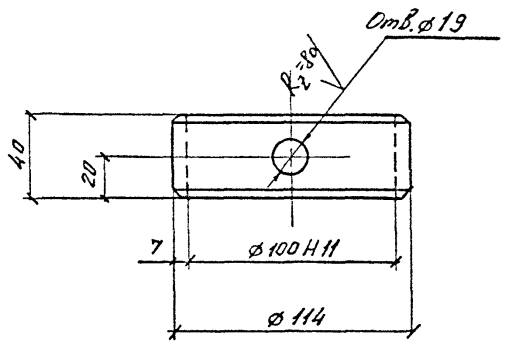

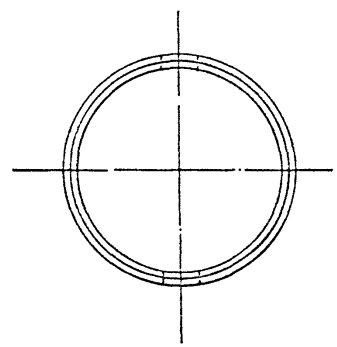

				2538.04.05.00.15.		
Изм.	Лист	N° докум.	Подпись	Дата	Кольцо стопорное	Лит. / Масса / Масштаб
Разраб.		Уколов				0,74 / 1:2,5
Пров.		Михлин				Лист 1 / Листов 1
Н. контр.		Гуревич			Труба 114×7 – ГОСТ 8732-78 / Ст2сп ГОСТ 8731-74*	Гипротранспуть
Утв.		Новолодский		29.03.83		

Формат	Зона	Поз.	Обозначение	Наименование	Кол.	Примечание
				Документация		
А4			2538.04.06.00.00	Сборочный чертёж		
				Детали		
А4		18	2538.04.06.00.18	Ось	1	
А4		19	2538.04.06.00.19	Кольцо стопорное	1	
				Стандартные изделия		
		20		Болт М16×120 ГОСТ 7798-70*	1	
		21		Гайка М16 ГОСТ 5915-70*	2	

				2538.04.06.00.00	
Изм.	Лист	№ докум.	Подпись	Дата	Ось строповочных балок
Разраб.		Укколов			Лит. — Масса — Масштаб —
Пров.		Михлин			Лист 1 Листов 1
Н. контр.		Гуревич			Гипротранспуть
Утв.		Новороссийский		29.03.83	

Подпись и дата 29.03.83 | Взам. инв. №

Инв. № подл. 105993

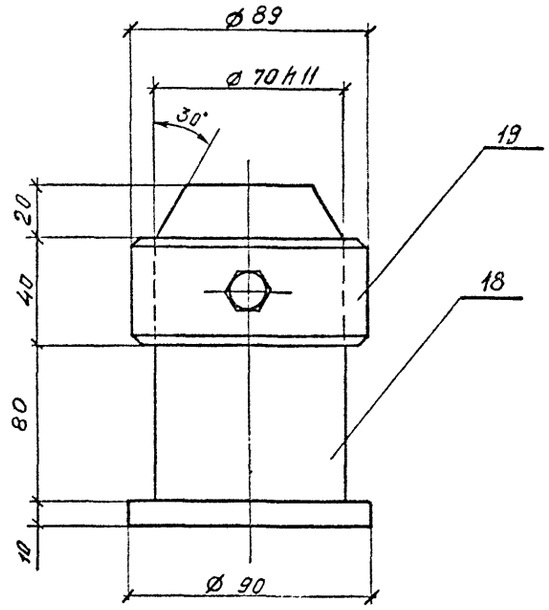

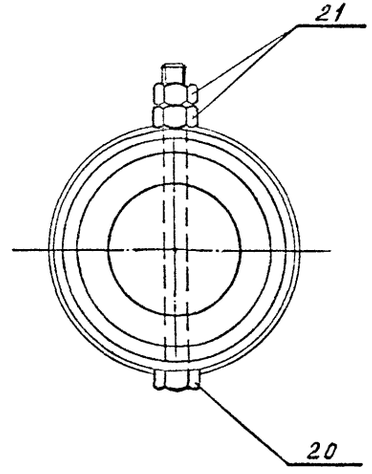

				2538.04.06.00.00 СБ	
Изм.	Лист	№ докум.	Подпись	Дата	Ось строповочных балок
Разраб.		Укколов			Лит. — Масса 6 Масштаб 1:2
Пров.		Михлин			Лист 1 Листов 1
Н. контр.		Гуревич			Гипротранспуть
Утв.		Новороссийский		29.03.83	

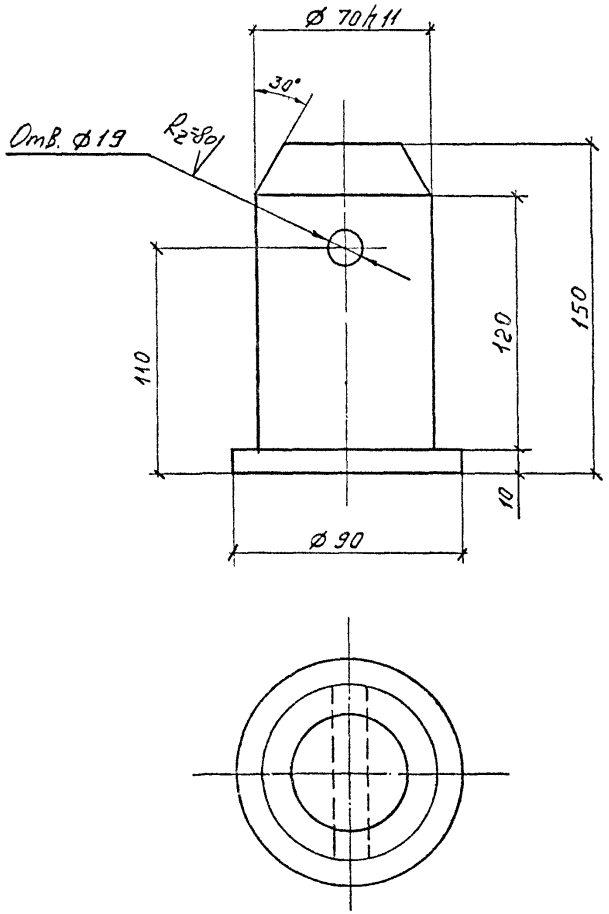

Изм.	Лист.	№ докум.	Подпись	Дата	2538.04.06.00.18		
Разраб.		Уколов			Ось	Лит.	Масса 4,7	Масштаб 1:2
Пров.		Михлин				Лист 1	Листов 1
Н.контр.		Гуревич			Круг 90 / ВСт5сп2 ГОСТ 535-79	Гипротранспуть	
Утв.		Новолодский		29.03.83			

Взам. инв. № | Подпись и дата | Инв. № подл. 106001 | 29.03.83

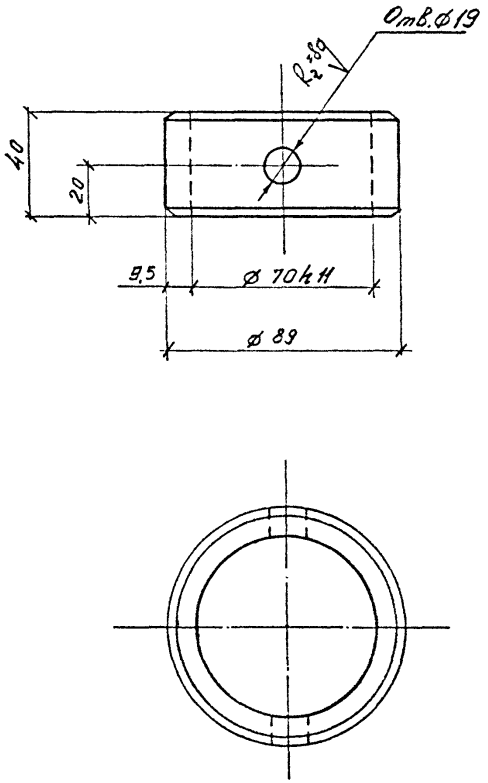

Изм.	Лист	№ докум.	Подпись	Дата	2538.04.06.00.19.		
Разраб.		Уколов			Кольцо стопорное	Лит.	Масса 0,74	Масштаб 1:2
Пров.		Михлин				Лист 1	Листов 1
Н.контр.		Гуревич			Труба 89×9,5 ГОСТ 8732-78 / Ст2сп ГОСТ 8731-74*	Гипротранспуть	
Утв.		Новолодский		29.03.83			

Формат	Зона	Поз.	Обозначение	Наименование	Кол.	Примечание
				Документация		
			2538.05.00.00.00 СБ	Сборочный чертеж		
				Сборочные единицы		
			2538.05.01.00.00	Траверса	2	
			2538.05.02.00.00	Балка строповочная	2	
			2538.05.03.00.00	Ось траверсы	4	
				Стандартные изделия		
		17		Болт М22×100 ГОСТ 7798-70*	16	
		18		Гайка М22 ГОСТ 5915-70*	16	
		19		Шайба 22 ГОСТ 11371-78*	16	
		20		Шайба 22 ГОСТ 10906-78*	16	

Изм.	Лист.	№ докум.	Подпись	Дата
Разраб.		Михлин		
Пров.		Новолодский		
Гл.инж.пр.		Новолодский		
Н.контр.		Гуревич		
ГИП		Гродзенский		29.12.23

2538.05.00.00.00

Комплект строповочных приспособлений С5

Лит	Масса	Масштаб
	—	—

Лист 1 Листов 1

ГИПРОТРАНСПУТЬ

Инв. № подл. | Подп. и дата | Взам. инв. №

Изм.	Лист	№ докум.	Подп.	Дата

Лист

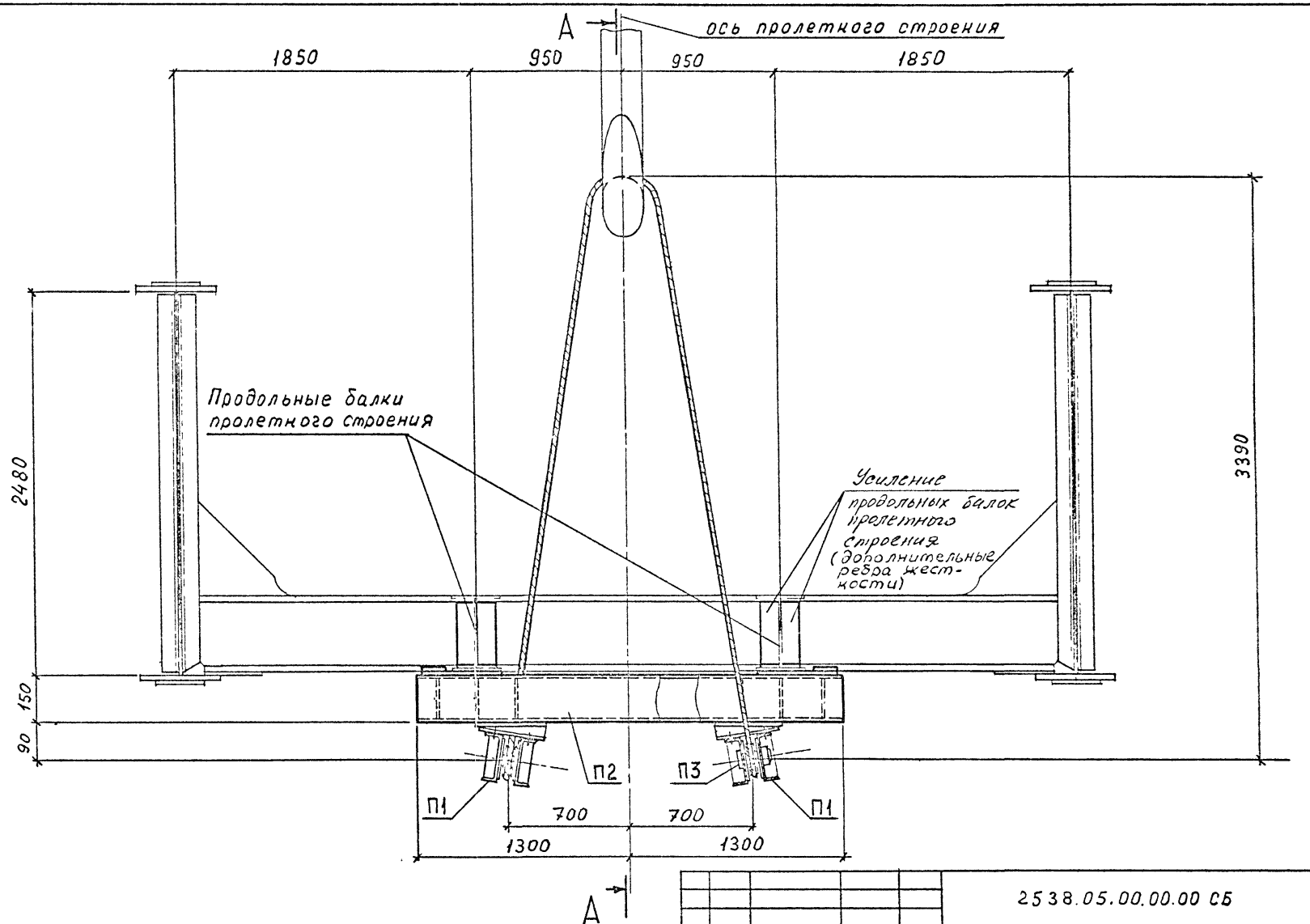

					2538.05.00.00.00 СБ			
Изм.	Лист	№ докум.	Подпись	Дата	Комплект строповочных приспособлений С5. Общий вид комплекта С5 в рабочем положении.	Лит	Масса	Масштаб
Разраб		Миклин					1350	1:25
Пров.		Новгородский				Лист 1	Листов 5	
Гл. инж. пр.		Новгородский						
Н. контр.		Гуревич				ГИПРОТРАНСПУТЬ		
Утв.		Гридзенский		29.03.83				

А – А

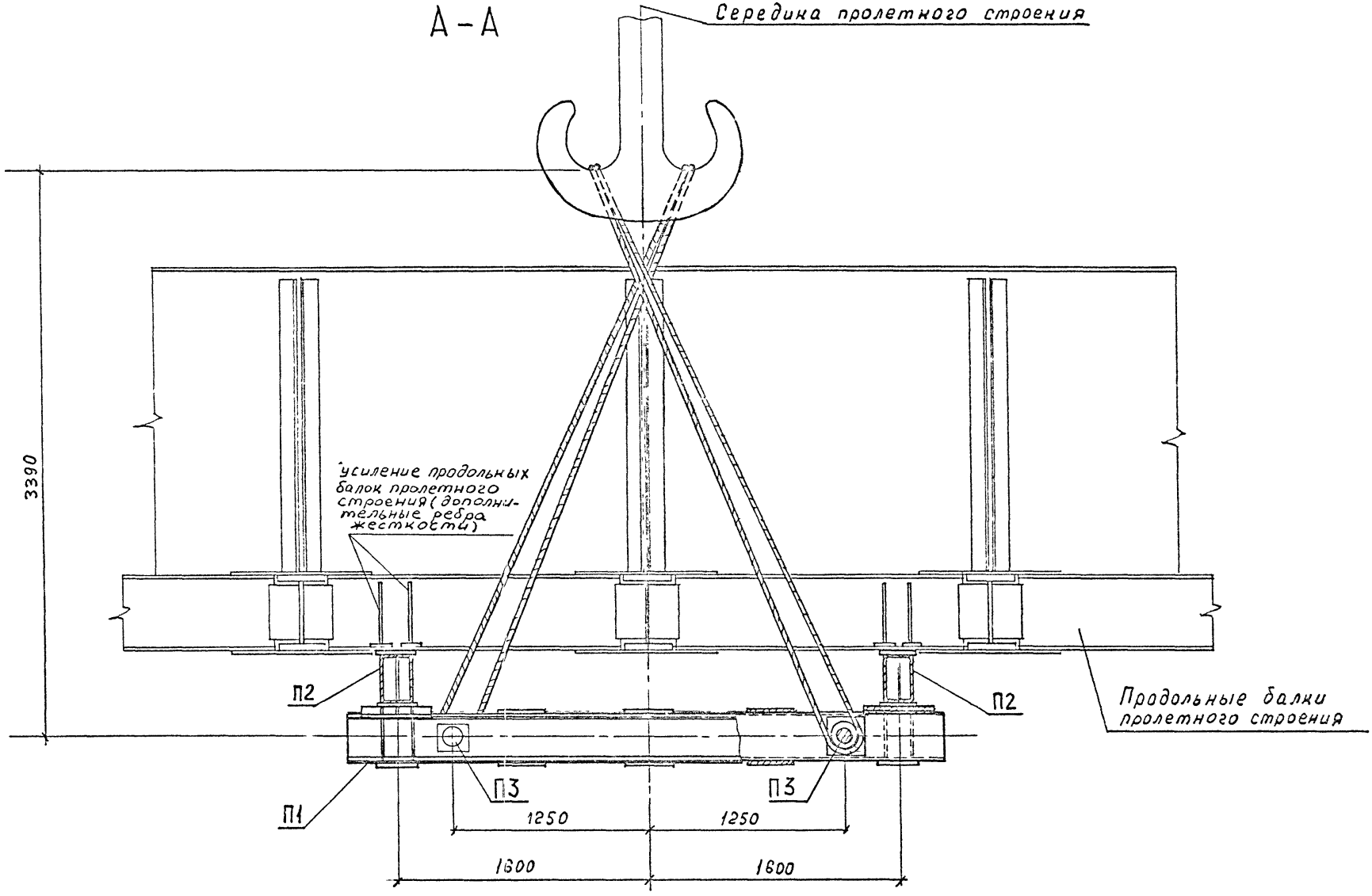

Изм	Лист	№ докум.	Подпись	Дата	2538.05.00.00.00СБ	Лист 2

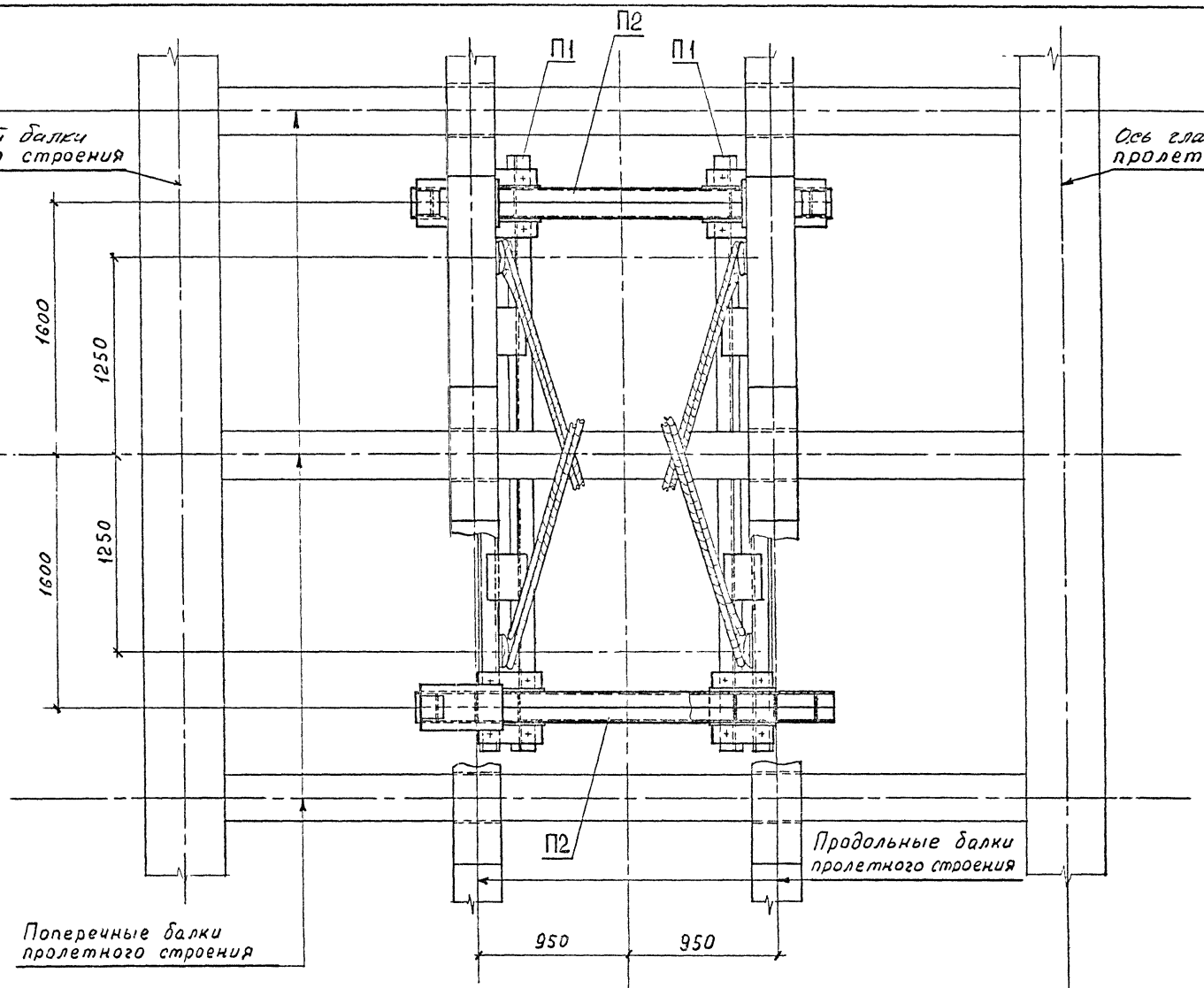

Изм	Лист	N: докум	Подпись	Дата	2538.05.00.00.00.СБ	Лист 3

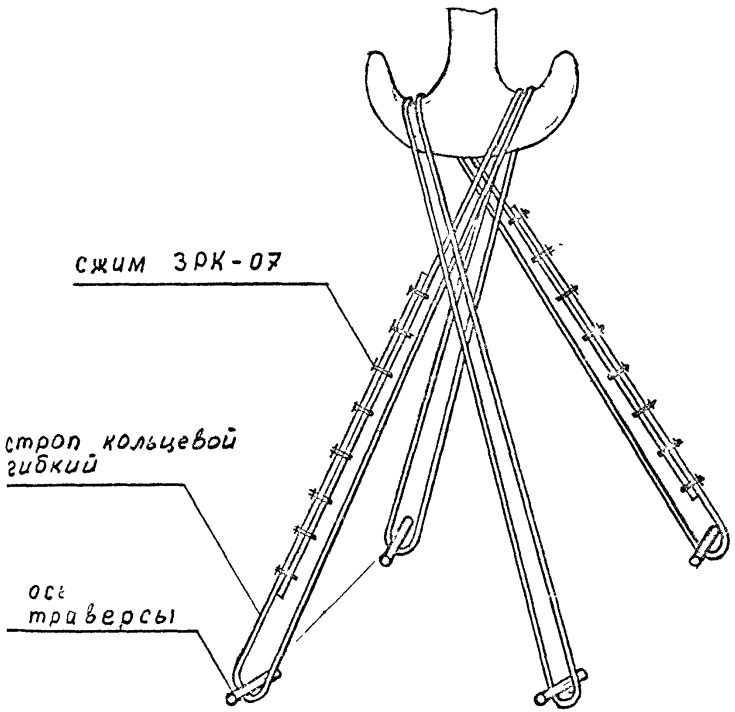

Ведомость марок

Марка	№ поз.	Наименование	Кол. шт.	Масса, кг ед	Масса, кг общ.	Примечание
П1		Траверса	2	316	632	
П2		Балка строповочная	2	342	684	
П3		Ось траверсы	4	21	84	
Итого на комплект:					1350	
Всего на пролетное строение (1 комплект):					1350	

Спецификация лесоматериалов

Констр.	№ поз	Наименование	Сечение см.	Длина см	Кол шт	Объем, м³ ед	Объем, м³ общ.	Материал	Примечание
		Прокладка	0,2×30	30	4	0,0002	0,001	фанера	
	Итого на пролетное строение:						0,001		

Ведомость оборудования и инвентаря

Наименование	Марка ГОСТ	ед. изм.	Количество на одну траверсу	Количество на пролетное строение	Примечание
Канат стальной l=17500	42-Н-180-I ГОСТ 7668-80	шт	2	2	
Сжим рожковый	ЗРК-07	шт	16	16	

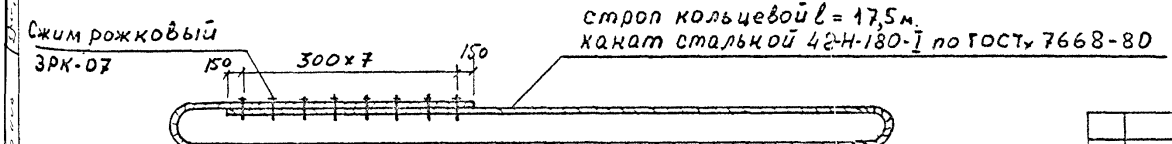

Изм	Лист	№ докум	Подпись	Дата	2538.05.00.00.00.СБ	Лист 4

Спецификация металла

	№ поз.	Наименование	Сечение мм	Длина мм	Кол. шт.	Масса, кг ед.	Масса, кг общ.	Материал	Стандарты на профиль и прокат
П1	1	Балка	[30	3800	2	120,8	241,6	ВСт3сп5 по ГОСТ 380-71*	ГОСТ 535-88 ГОСТ 8240-72
	2	Наклепыш	-8×200	200	4	2,1	8,4	то же	ГОСТ 19903-74
	2-01	Наклепыш	-8×260	260	4	3,9	15,6	—"—	то же
	3	Ребро жесткости	-8×90	284	8	1,5	12,0	—»—	—»—
	4	Планка соединительная	-8×220	230	8	4,2	33,6	—»—	—»—
		Итого со сварными швами					316,0		
П2	3	Ребро жесткости	-8×90	284	12	1,5	18	ВСт3сп5 по ГОСТ 380-71*	ГОСТ 19903-74
	5	Балка	[30	2600	2	82,7	165,4	ВСт5сп5 по ГОСТ 380-71*	ГОСТ 535-79 ГОСТ 8240-72
	6	Прокладка	-20×280	470	2	20,7	41,4	то же	ГОСТ 19903-74
	7	Упор	-30×140	160	2	5,3	10,6	—"—	—"—
	8	Лист опорный	-20×240	425	2	16,0	32,0	—»—	—»—
	9	Лист опорный	-20×400	440	2	27,6	55,2	—»—	—»—
	10	Ребро жесткости	-12×65	395	2	2,4	4,8	—»—	—»—
	11	Ребро жесткости	-12×65	395	2	2,4	4,8	—»—	—»—
	11-01	то же	-12×65	395	2	2,4	4,8	—»—	—»—
		Итого со сварными швами					342,0		
П3	12	Ось	Ø110	195	1	14,6	14,6	ВСт5сп2 ГОСТ 380-71*	ГОСТ 535-79 ГОСТ 2590-71
	13	Кольцо стопорное	O102×5,5	40	1	0,5	0,5	Ст2сп ГОСТ 380-71*	ГОСТ 8731-74 ГОСТ 8732-74
	14	Ролик	⊕ Ø150	60	1	5,3	5,3	ВСт5сп2 ГОСТ 380-71*	ГОСТ 535-79 ГОСТ 2590-71
	15	Болт М16×120			1	0,2	0,2	ВСт3сп4 ГОСТ 380-71*	ГОСТ 7798-70*
	16	Гайка М16			2	0,03	0,1	то же	ГОСТ 5915-70*
		И го:					21,0		

Спецификация метизов

Марка	поз.	Наименование	Кол	масса, кг ед	масса, кг общ	Примечание
	17	Болт М22×100 ГОСТ 7798-70*	16	0,386	6,2	ВСт3сп4 ГОСТ 380-71*
	18	Гайка М22 ГОСТ 5915-70*	16	0,077	1,2	то же
	19	Шайба 22 ГОСТ 11371-78*	16	0,025	0,4	ВСт3 ГОСТ 380-71*
	20	Шайба 22 ГОСТ 10906-78*	16	0,055	0,9	то же
		Итого на комплект			8,7	

Инв. № подл. | Подпись и дата | Взам. инв. №

Изм	Лист	№ докум.	Подпись	Дата	2538.05.00.00.00. СБ	Лист 5

Формат	Зона	Поз.	Обозначение	Наименование	Кол.	Примечание
				Документация		
А3			2538.05.01.00.00 СБ	Сборочный чертеж		
				Детали		
А3		1	2538.05.01.00.01.	Балка	2	
А4		2	2538.05.01.00.02.	Наклепыш	4	
		.	2538.05.01.00.02-01	Наклепыш	4	
А4		3	2538.05.01.00.03.	Ребро жесткости	8	
А4		4	2538.05.01.00.04.	Планка соединительная		без чертежа
				Лист $\frac{8\times220\times300\ ГОСТ\ 19903-74}{8Ст3сп5\ ГОСТ\ 14637-79}$	8	4,2кг×8= = 33,6кг

Формат	Зона	Поз.	Обозначение	Наименование	Кол.	Примечание

Инв. № подл. | Подпись и дата | Взам. инв. №

Изм	Лист	№ докум.	Подп.	Дата
Разраб.		Михлин		
Пров.		Новороссийский		
Н. контр.		Гуревич		
Утв.		Новороссийский		29.03.83

2538.05.01.00.00

Траверса

Лит.	Масса	Масштаб
	—	—
Лист 1	Листов 1	

ГИПРОТРАНСПУТЬ

Копировал

Лист

Изм	Лист	№ докум.	Подп.	Дата

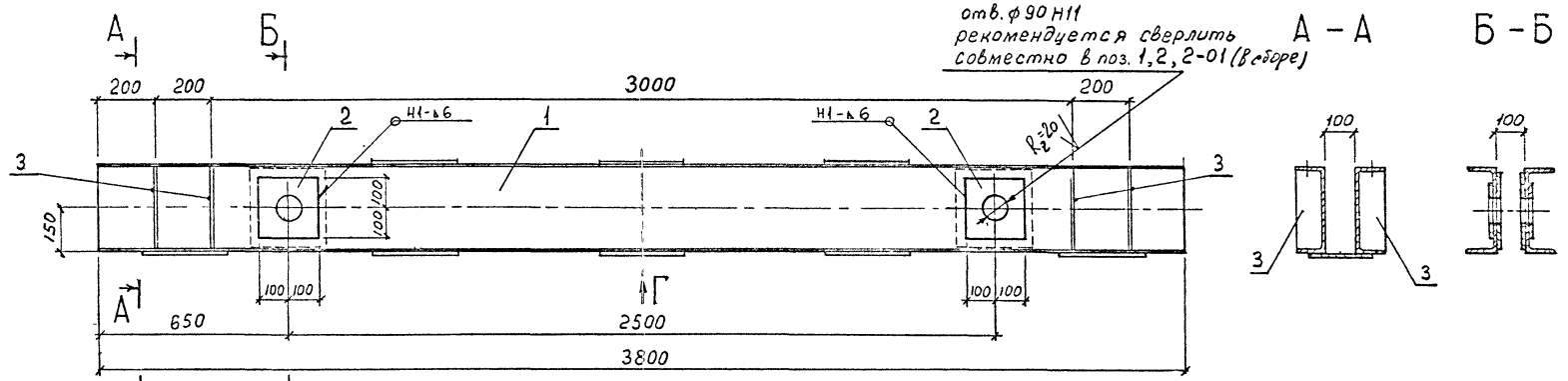

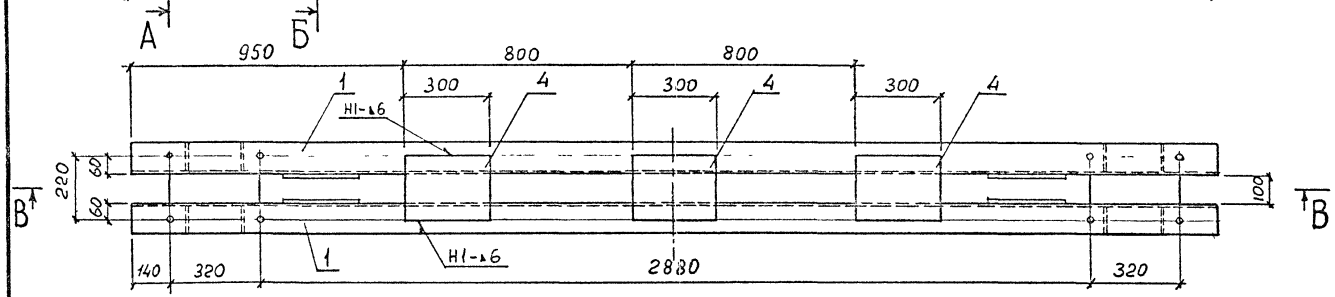

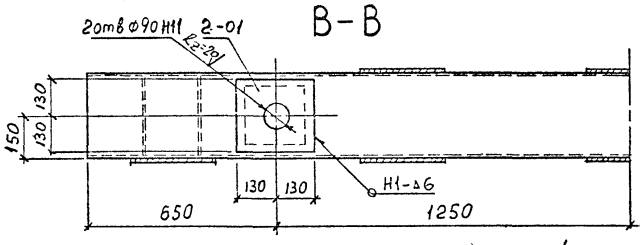

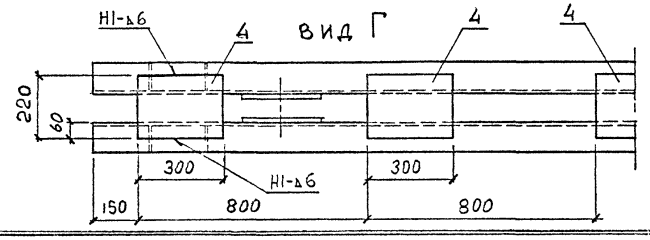

ПРИМЕЧАНИЕ.

Сварку производить по ГОСТу 5264-80 электродами типа Э-42 по ГОСТу 9467-75

					2538.05.01.00.00СБ		
Изм.	Лист	№ докум.	Подп.	Дата	Траверса	лит.	масса	масштаб
Разраб.		Михлин					316	1:15
Пров.		Новолодский				лист 1	листов 1	
Н. контр.		Гуревич				Гипротранспуть		
Утв.		Новолодский		29.03.83				

V(V)

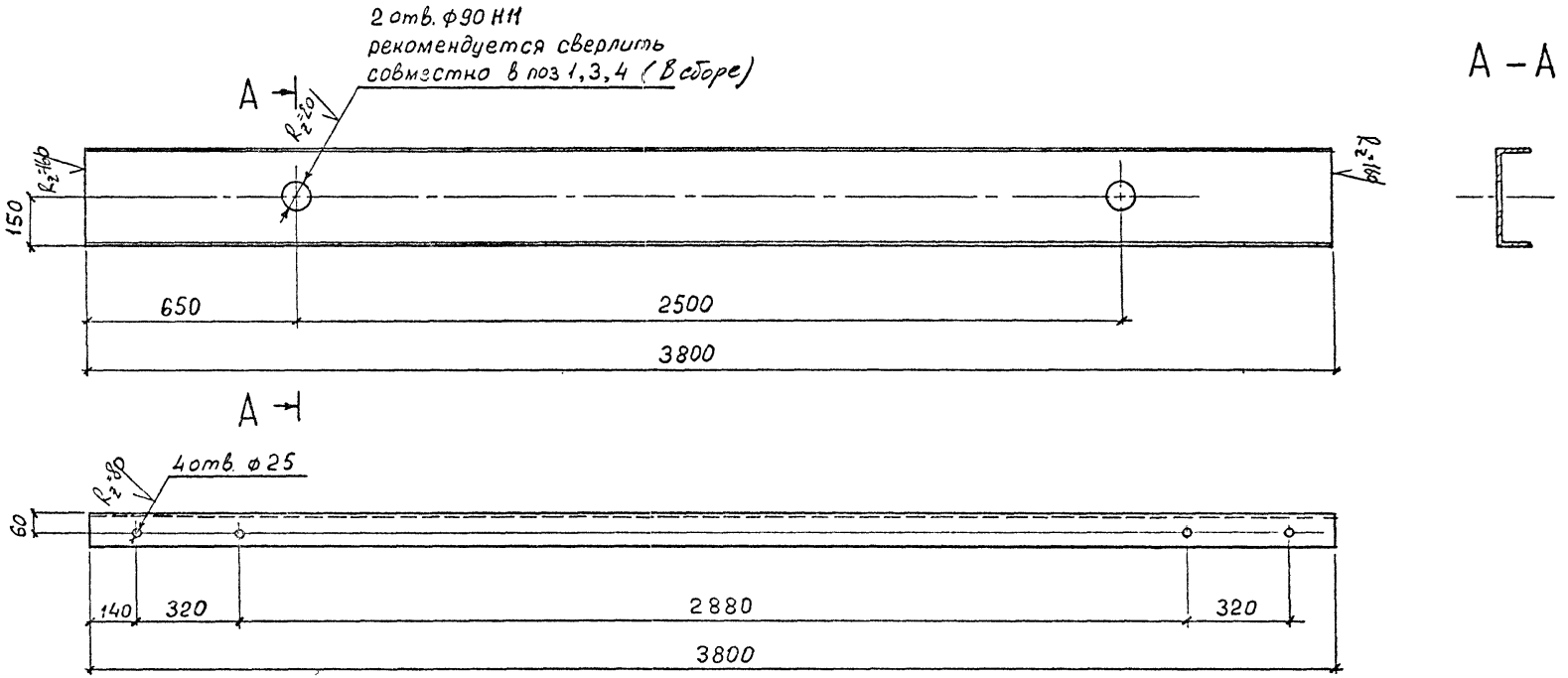

					2538.05.01.00.01.		
Изм.	Лист.	№ докум.	Подп.	Дата	Балка	лит.	масса	масштаб
Разраб.		Михлин					120,8	1:15
Пров		Новолодский				лист 1	листов 1	
Н.контр.		Гуревич			швеллер 30 ГОСТ 8240-72 / ВСт3сп5 ГОСТ 535-79	ГИПРОТРАНСПУТЬ		
Утв.		Новолодский		29.03.83				

Групповой чертеж деталей.

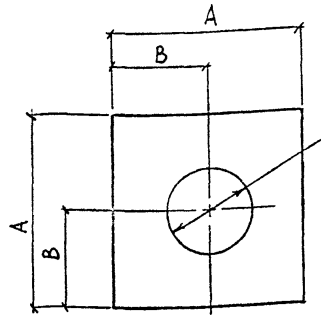

отв. ф 90 рекомендуется сверлить совместно в поз. 1,2,2-01 (в сборе)

Обозначение	A мм	B мм	масса, кг
2538.05.01 00 02	200	100	2,1
2538 05.01 00.02 – 01	260	130	3,9

Изм	Лист	№ докум	подп.	Дата	2538.05.01.00.02.;-01			
Разраб		Михлин			Наклепыш	Лит	Масса	Масштаб
Пров		Новолодский					см. табл.	—
Н.контр		Гуревич				Лист 1	Листов 1	
Утв		Новолодский		29.03.83	Лист Б-ПН-0-8 ГОСТ 19903-74 ВСт3сп5 ГОСТ 14637-79	ГИПРОТРАНСПУТЬ		

Инв. № подл. 106012 | Подпись и дата 29.03.83 | Взам. инв. №

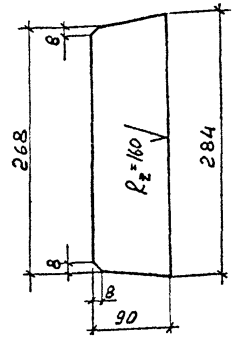

остальное R_z=80

Изм	Лист	№ докум.	подп.	Дата	2538.05.01.00.03.			
Разраб.		Михлин			Ребро жесткости	Лит	Масса	Масштаб
Пров.		Новолодский					1,5	1:5
Н.контр		Гуревич				Лист 1	Листов 1	
Утв.		Новолодский		29.03.83	Лист Б-ПН-0-8 ГОСТ 19903-74 ВСт3сп5 ГОСТ 14637-79	ГИПРОТРАНСПУТЬ		

Формат	Зона	Поз.	Обозначение	Наименование	Кол.	Примечание
				Документация		
А3			2538 05.02.00.00.СБ	Сборочный чертеж		
				Детали		
А4		3	2538 05.01.00.03	Ребро жесткости	12	1,5кг×12=18кг
		5	2538.05.02.00.05	Балка		без чертежа
				Швеллер 30 ГОСТ 8240-72 / Вст3сп5 ГОСТ 535-79	2	82,7кг×2=
				L = 2600мм		= 165,4кг
		6	2538.05.02.00.06	Прокладка		без чертежа
				лист 20×280×470 ГОСТ 19903-74 / Вст3сп5 ГОСТ 14637-79	2	20,7кг×2= = 41,4кг
		7	2538.05.02.00.07	Упор		без чертежа
				лист 30×140×160 ГОСТ 19903-74 / Вст3сп5 ГОСТ 14637-79	2	5,3×2= = 10,6кг
		8	2538.05.02.00.08	Лист опорный		без чертежа
				лист 20×240×425 ГОСТ 19903-74 / Вст3сп5 ГОСТ 14637-79	2	16,0кг×2= = 32кг

Изм.	Лист	№ докум.	Подп.	Дата	2538.05.02.00.00.		
Разраб.		Михлин			Балка строповочная	Лит	Масса —	Масштаб —
Пров.		Новоховский				Лист 1	Листов 2
Н.контр.		Гуревич			ГИПРОТРАНСПУТЬ		
Утв.		Новоховский		29.09.83			

Формат	Зона	Поз.	Обозначение	Наименование	Кол.	Примечание
		9	2538.05.02.00.09	Лист опорный нижний	2	
		10	2538.05.02.00.10	Ребро жесткости	2	
		11	2538.05.02.00.11	То же	2	
		11-01	2538.05.02.00.11-01	— " —	2	

Инв. № подл. | Подпись и дата | Взам. инв. №

Изм.	Лист	№ докум.	Подп.	Дата	2538.05.03.00.00	Лист 2

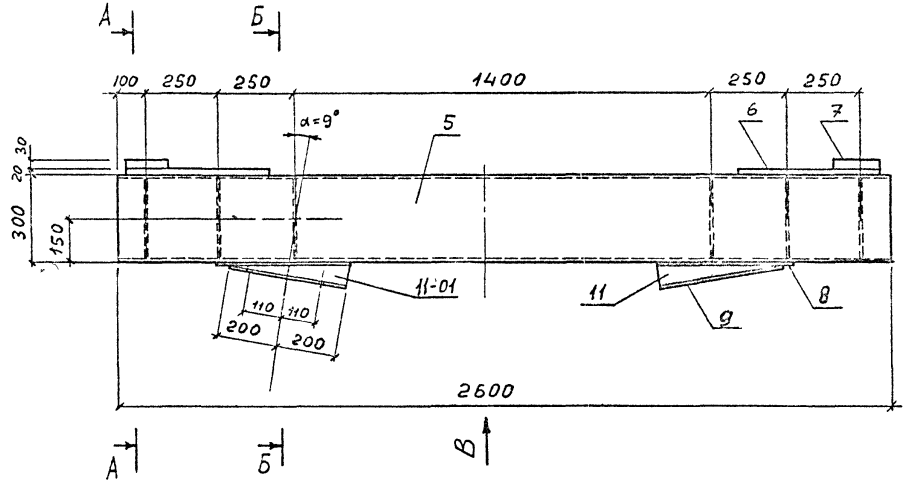

А - А

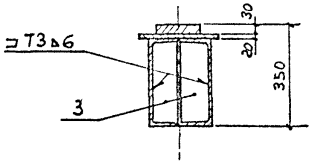

Б - Б

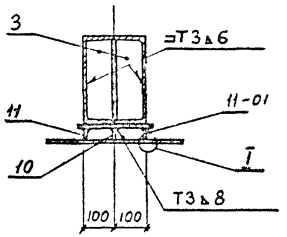

Узел I

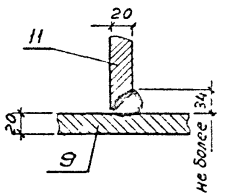

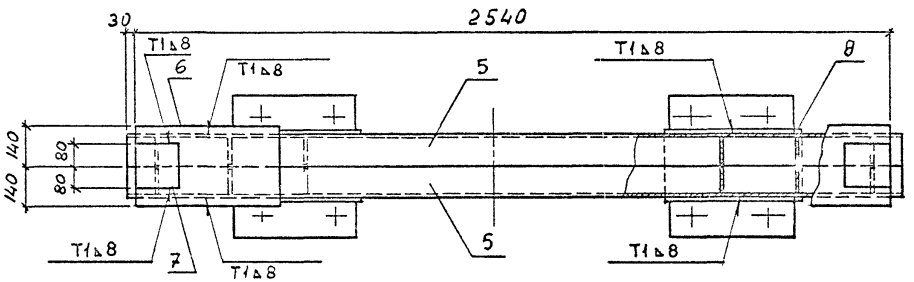

Вид В

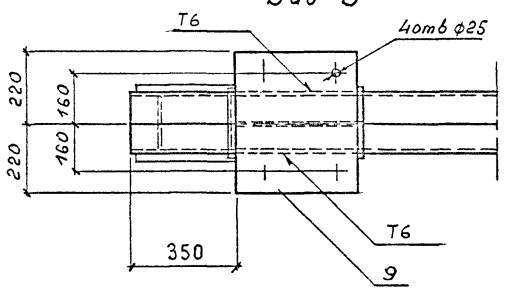

Примечание.

Сварку производить по ГОСТ 5264-80 электродами типа Э-42 по ГОСТ 9467-75

					2538.05 02 00.00.СБ.			
Изм.	Лист	№ докум.	Подп.	Дата	Балка строповочная	лит.	масса	масштаб
Разраб.		Михлин					317	1:15
Пров.		Новгородский				лист 1	листов 1	
Н. контр.		Гуревич				ГИПРОТРАНСПУТЬ		
Утв.		Новгородский						

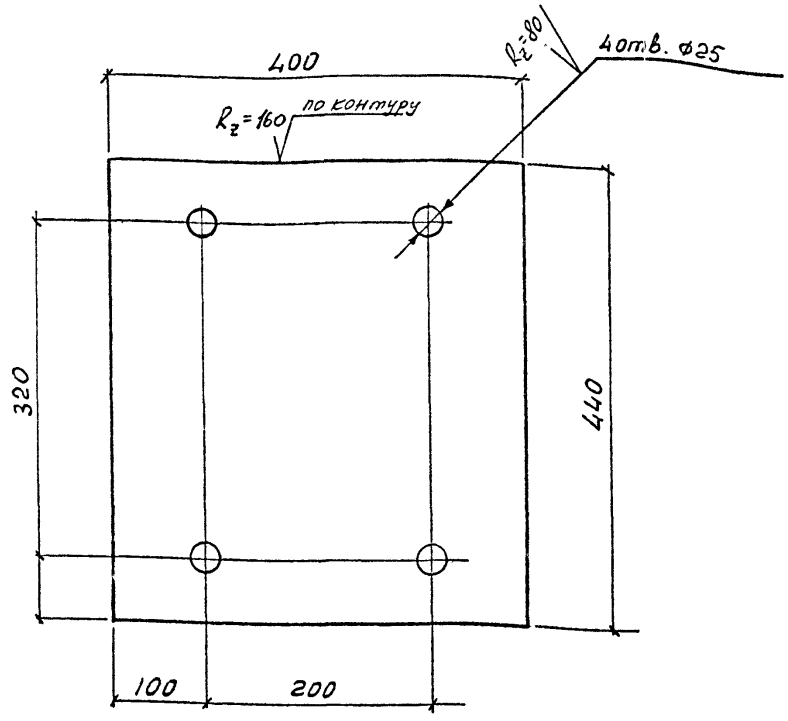

					2538.05.02.00.09		
Изм	Лист	№ докум.	Подп.	Дата	Лист опорный нижний	Лит	Масса 27,6	Масштаб 1:5
Разраб		Михлин	М. Мих				
Пров.		Новолодский				Лист 1	Листов 1
Н.конт.		Гуревич			лист Б-ПН-0-20 ГОСТ 19903-74 / ВСт3сп5 ГОСТ 14637-79	ГИПРОТРАНСПУТЬ	
Утв.		Новолодский		29.03.83			

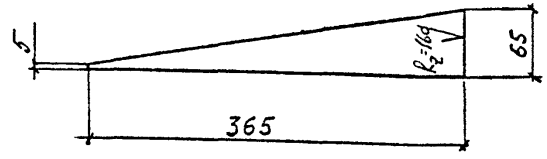

остальное $R_z=80$

					2538.05.02.00.10		
Изм.					Ребро жесткости	Лит	Масса 2,4	Масштаб 1:5
Изм	Лист	№ докум.	Подпись	Дата			
Разраб		Михлин	М. Мих				
Пров.		Новолодский				Лист 1	Листов 1
Н.конт.		Гуревич			лист Б-ПН-0-12 ГОСТ 19903-74 / ВСт3сп5 ГОСТ 14637-79	ГИПРОТРАНСПУТЬ	
Утв.		Новолодский		29.03.83			

Инв. № подл. 106017 | Подпись и дата | Взам. инв. №

$\sqrt{(\sqrt{})}$

2538.05.03.00.11

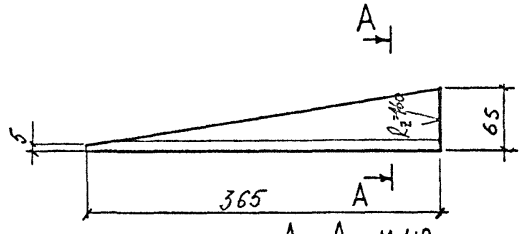

R_2=80
остальное $\sqrt{}$

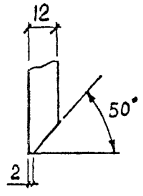

2538.05.03.00.11 – 01 – зеркальное отражение

					2538.05.02.00.11; – 01			
Изм	Лист	№ докум	Подп.	Дата	Ребро жесткости	Лит	Масса	Масштаб
Разраб.		Михлин					2,4	1:5
Пров.		Новолодский				Лист 1	Листов 1	
Н.контр.		Гуревич			лист Б-ПН-О-12 ГОСТ 19903-74 / ВСт3сп5 ГОСТ 14637-79	ГИПРОТРАНСПУТЬ		
Утв		Новолодский		29.08.33				

Формат	Зона	Поз.	Обозначение	Наименование	Кол.	Примечание
				Документация		
А4			2538.05.03.00.00 СБ	Сборочный чертеж		
				Детали		
А4		12	2538.05.03.00.12	Ось	1	
А4		13	2538.05.03.00 13	Кольцо стопорное	1	
		14	2538.05.03.00 14	Втулка	1	без чертежа
				Круг 150 ГОСТ 2590-71 / ВСт3сп4 ГОСТ 535-79		
				L = 80	1	7,1 кг
				Стандартные изделия		
		15		Болт М16×120 ГОСТ 7798-70*	1	
		16		Гайка М16 ГОСТ 5915-70*	2	

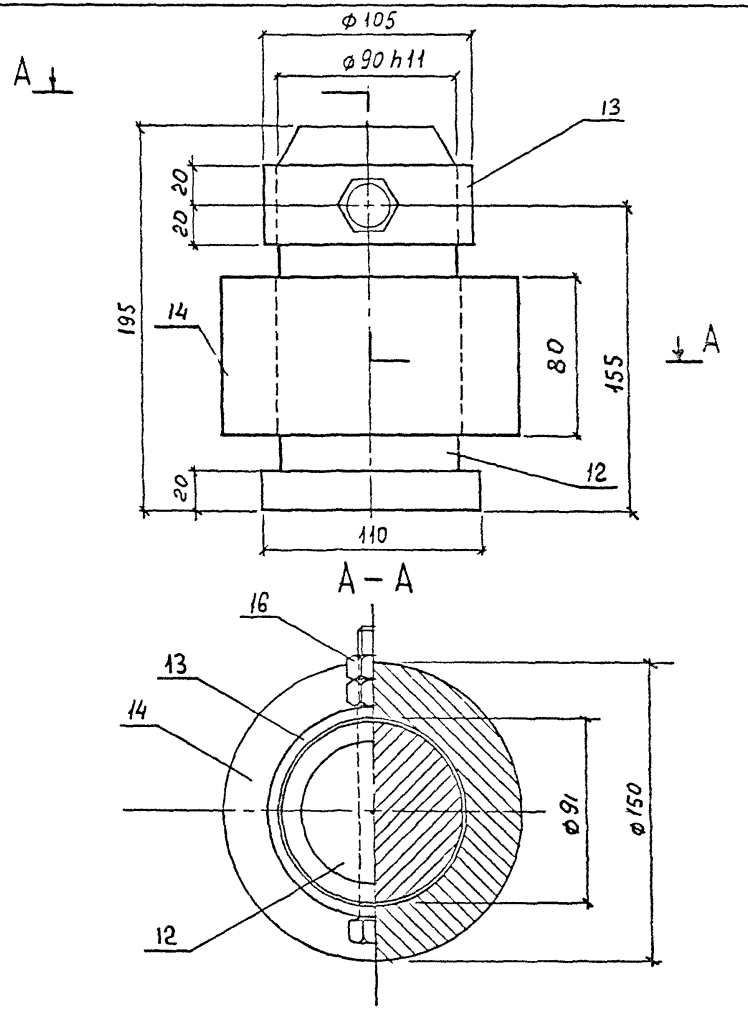

Изм	Лист	№ докум	Подпись	Дата	2538.05.03.00.00.	Лит	Масса	Масштаб
Разраб		Михлин			Ось траверсы		—	—
Пров.		Новолодский				Лист 1	Листов 1	
Н.конт		Гуревич				ГИПРОТРАНСПУТЬ		
Утв.		Новолодский		29.03.83				

Изм	Лист	№ докум.	Подпись	Дата	2538 05.03.00.00.СБ	Лит	Масса	Масштаб
Разраб		Михлин			Ось траверсы		21	1:2,5
Пров.		Новолодский				Лист	Листов	
Н.конт		Гуревич				ГИПРОТРАНСПУТЬ		
Утв.		Новолодский		29.03.83				

Инв. № подл. 106020 | Подпись и дата 29.03.83 | Взам. инв. №

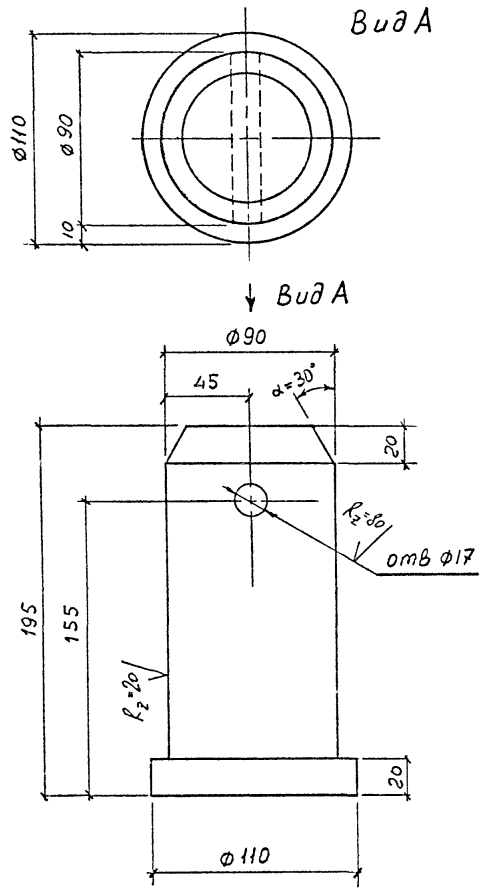

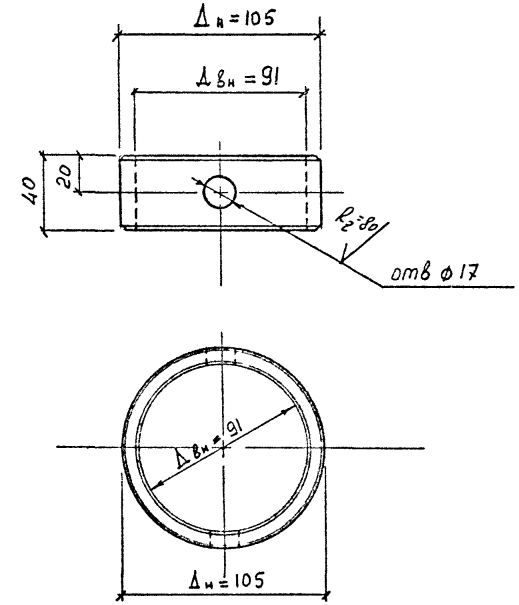

Изм.	Лист	№ докум.	Подпись	Дата	2538.05.03 00 12.			
Разраб		Михлин			Ось	Лит	Масса	Масштаб
Пров		Новороссийский					14,6	1:25
						Лист 1	Листов 1	
Н. контр		Гуревич			круг 110 ГОСТ 2590-71 / Ст5сп2 ГОСТ 535-79	ГИПРОТРАНСПУТЬ		
Утв		Новороссийский						

Инв. № подл. | Подпись и дата | Взам. инв. №

Изм.	Лист	№ докум.	Подпись	Дата	2538.05.03.00.13			
Разраб		Михлик			Кольцо стопорное	Лит	Масса	Масштаб
Пров.		Новороссийский					0,5	1:2,5
						Лист 1	Листов 1	
Н. конт.		Гуревич			Труба 102×5,5 ГОСТ 8732-78 / Ст2сп ГОСТ 8731-74*	ГИПРОТРАНСПУТЬ		
Утв.		Новороссийский						

Инв. № подл. | Подпись и дата | Взам. инв. №

Формат	Зона	Поз.	Обозначение	Наименование	Кол	Примечание
				Документация		
А3			2538.06.00.00.00	Сборочный чертёж		
				Сборочные единицы		
А3		1	2538.06.01.00.00	Траверса	1	
А3		2	2538.06.02.00.00	Балка строповочная нижняя	1	
		3	2538.06.03.00.00	Тяга	2	
		4	2538.06.04.00.00	Ось траверсы	2	
		5	2538.06.05.00.00	Ось нижней строповочной балки	2	
				Детали		
		18	2538.06.00.00.	Подкладка перфорированная	2	

Изм	Лист	№ докум	Подп.	Дата
Разраб.		Уколов		
Пров		Михлин		
Гл.инж.пр		Новоподский		
Н.контр		Гуревич		
Утв.		Гродзенский		

2538.06.00.00.00

Комплект строповочных приспособлений СБ

Лит.	Масса	Масштаб
	—	—

Лист 1 Листов 2

Гипротранспуть

Инв. № подл. 106023 | Подпись и дата 29.05.85 | Взам. инв. №

Формат	Зона	Поз.	Обозначение	Наименование	Кол	Примечание
				Стандартные изделия		
		19		Болт М22×130 ГОСТ 7798-70*		
		20		Гайка М22 ГОСТ 5915-70*		
		21		Шайба 22 ГОСТ 10906-78		

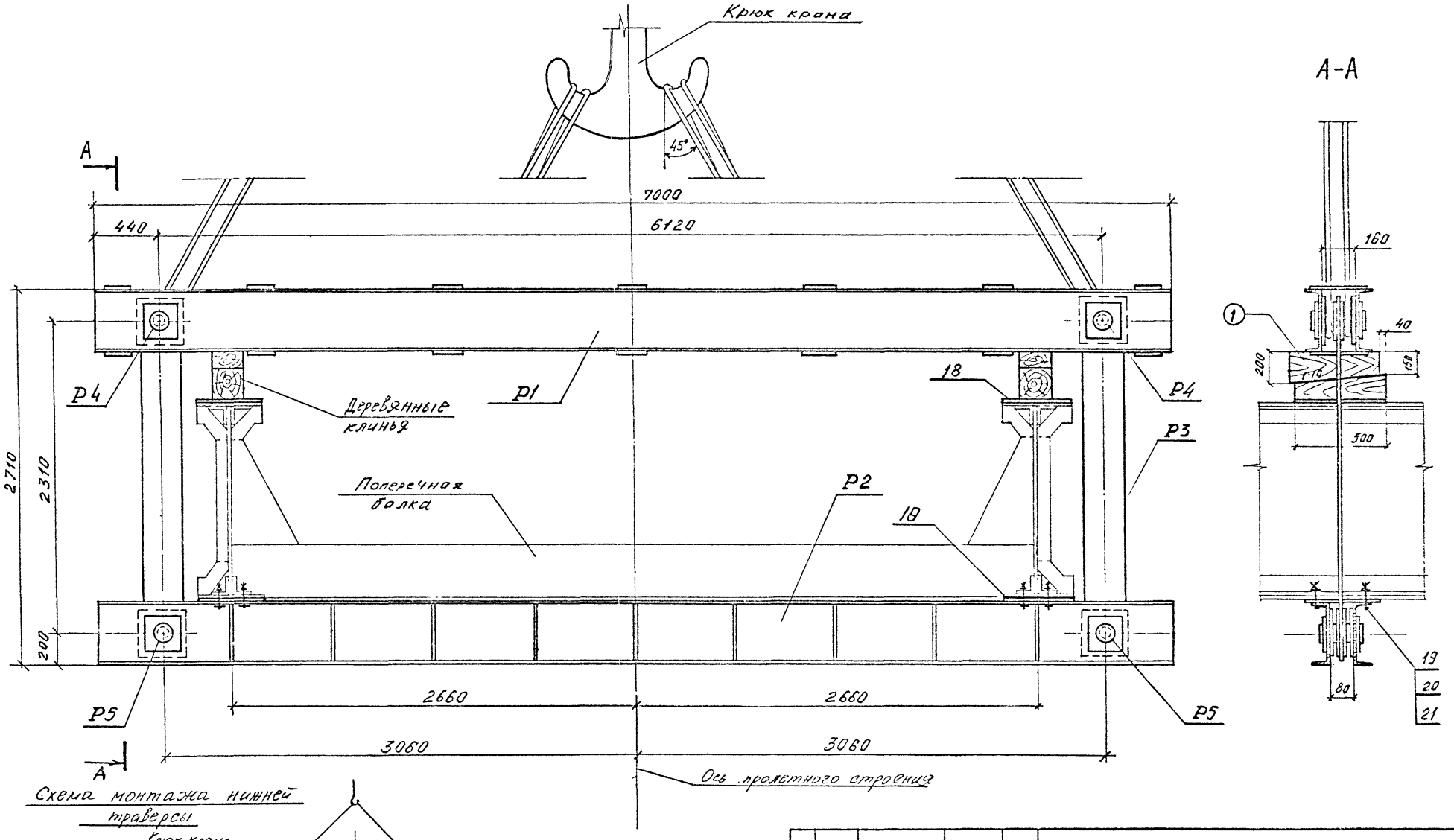

Схема монтажа нижней траверсы

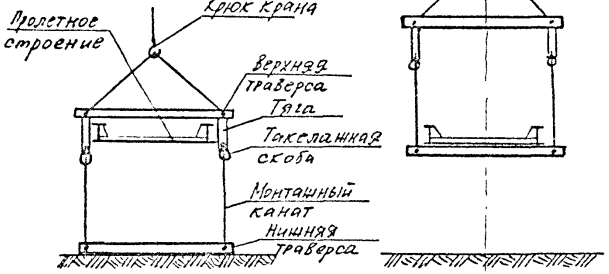

Изм.	Лист	№ докум.	Подп.	Дата	2538.06.00.00.00 СБ
Разраб.		Уколов			Общий вид комплекта строповочных приспособлений СБ в рабочем положении
Пров.		Михлин			
Н. контр.		Гуревич			
Утв.		Новородский		29.03.13	

Лит.	Масса	Масштаб
	1963	1:25
Лист 1	Листов 3	

Гипротранспуть

Копировал Формат А4

Схема запасовки тросов:

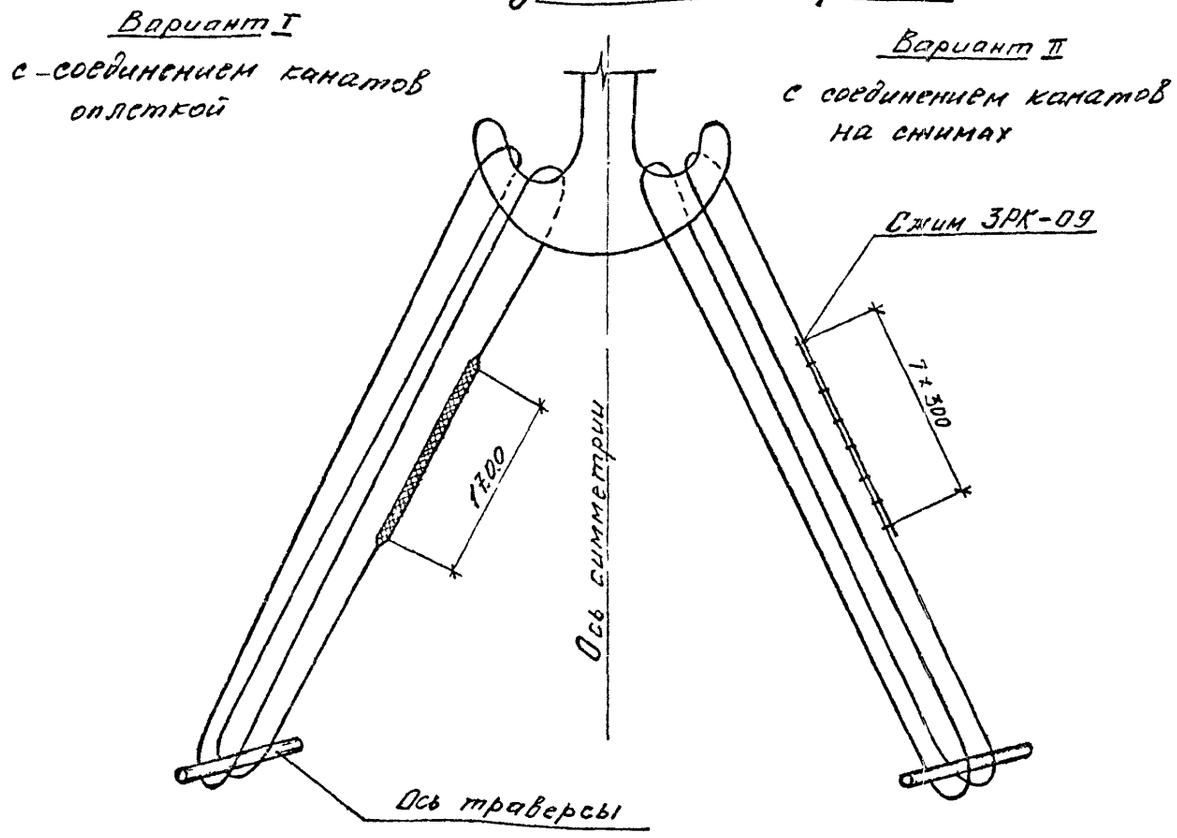

Ведомость марок

Марка	NN поз	Наименование	Кол. шт.	Масса, кг ед.	Масса, кг общ.	Примечание
Р1	–	Траверса	1	762	762	
Р2	–	Балка строповочная нижняя	1	807	807	
Р3	–	Тяга	2	100	200.	
Р4	–	Ось траверсы	2	30	60	
Р5	–	Ось нижней строповочной				
		балки	2	16	32	
	18	Подкладка перфорированная	2	31	62	перфорировать по месту
	19	Подкладка перфорированная	2	20	40	перфорировать по месту
Итого на комплект:					1963	
Всего на пролетное строение (2 комплекта):					3926	

Спецификация лесоматериалов

Констр.	NN поз	Наименование	Сечение см	Длина см	Кол. шт.	Объем, м³ ед.	Объем, м³ общ.	Материал	Примечание
Траверса		Клин	20×20	50	4	0,02	0,08	Сосна II кат.	
	Итого на два комплекта:						0,16		

Ведомость оборудования и инвентаря

Наименование	Марка, ГОСТ	ед. изм.	Количество на один комплект	Количество на пролетное строение	Примечание
Канат стальной ℓ=20000	42-Н-180-I ГОСТ 2688-80	шт.	2	4	
Сжим рожковый	ЗРК-09	шт.	16	32	

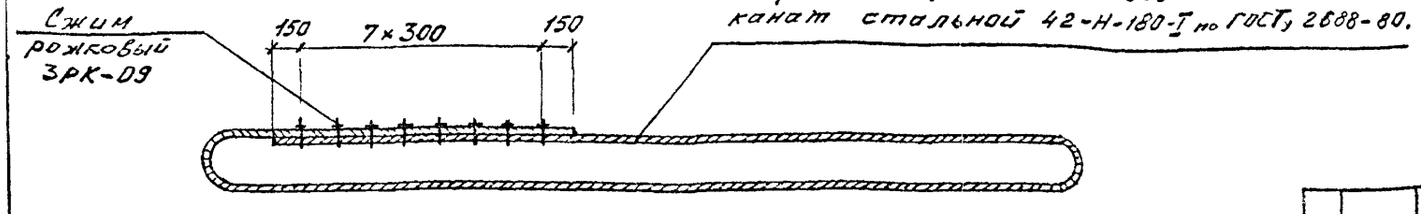

Изм.	Лист	№ докум.	Подп.	Дата	2538.06.00.00.00 СБ	Лист 2

Спецификация металла

Марка	NN поз	Наименование	Сечение мм	Длина мм	Кол шт.	Масса, кг ед.	Масса, кг общ.	Материал	Примечание
Р1	1	Балка	[40	7000	2	338,1	676,2	ВСт3сп5 по ГОСТ 380-71*	
	2	Наклепыш	-10×230	230	4	3,1	12,4		
	3	Наклепыш	-10×300	300	4	6	24		
	4	Планка	-8×180	240	14	2,7	37,8		
	Итого со сварными швами:						762		
Р2	5	Балка	[40	7000	2	338,1	676,2	ВСт3сп5 по ГОСТ 380-71*	
	6	Наклепыш	-16×230	230	4	5,6	24,4		
	6-01	Наклепыш	-16×300	300	4	10,2	40,8		
	7	Ребро	-8×100	378	18	2,3	41,4		
	8	Диафрагма	-10×80	390	5	2,5	12,5		
	Итого со сварными швами:						807		
Р3	9	Полоса	-16×260	2570	1	81,2	81,2	ВСт3сп5 по ГОСТ 380-71*	
	6	Наклёпыш	-16×230	230	2	5,6	11,2		
	2	Наклёпыш	-10×230	230	2	3,1	6,2		
	Итого со сварными швами						100		
Р4	10	Ось	ф 150	270	1	28,5	28,5	ВСт5сп2 ГОСТ 380-71*	
	11	Кольцо стопорное	о 146×8	40	1	1,1	1,1	ВСт3кп2 ГОСТ 380-71*	ГОСТ 8732-70*
	12	Болт М16×180	М16	180	1	0,319	0,3	ВСт3сп4 ГОСТ 380-71*	ГОСТ 7798-70*
	13	Гайка М16	М16	-	2	0,033	0,1		ГОСТ 5915-70*
	Итого:						30		

Марка	NN поз.	Наименование	Сечение мм	Длина мм	Кол. шт	Масса, кг ед.	Масса, кг общ.	Материал	Примечание
Р5	14	Ось	ф 130	190	1	14,5	14,5	ВСт5сп2 ГОСТ 380-71*	
	15	Кольцо стопорное	о 127×8,5	40	1	1	1	ВСт3кп2 ГОСТ 380-71*	ГОСТ 8732-70*
	16	Болт М16×150	М16	160	1	0,287	0,3	ВСт3сп4 ГОСТ 380-71*	ГОСТ 7798-70*
	17	Гайка М16	М16	—	2	0,033	0,1		ГОСТ 5915-70*
	Итого:						16		
—	18	Подкладка перфорированная	-20×400	500	2	31,4	63	ВСт3кп2 ГОСТ 380-71*	
—	19	Подкладка перфорированная	-20×320	400	2	20,1	40	ВСт3кп-2 ГОСТ 380-71*	

Спецификация метизов

Марка	NN поз	Наименование	Кол. шт.	Масса, кг ед.	Масса, кг общ.	Примечание
Траверса	19	Болт М22×130 ГОСТ 7798-70*	8	0,476	3.8	ВСт3сп4 по ГОСТ 380-71*
	20	Гайка М22 ГОСТ 5915-70*	8	0,077	0.6	
	21	Шайба 22 ГОСТ 10906-78	16	0,025	0,4	ВСт3 по ГОСТ 380-71*
	Итого на комплект:				5	
	Всего на пролетное строение (2 комплекта):				10	

Инв.№ подл. | Подп. и дата | Взам. инв.№

Изм	Лист	№ докум	Подп.	Дата

2538.06.00.00.00.СБ

Лист 3

Формат	Зона	Поз.	Обозначение	Наименование	Кол.	Примечание
				Документация		
А3			2538.06.01.00.00 СБ	Сборочный чертёж		
				Детали		
А3		1	2538.06.01.00 01	Балка	2	
А4		2	2538.06.01.00.02	Наклёпыш	4	
А4		3	2538.06.01.00.03	Наклёпыш	4	
–		4	2538.06.01.00 04	Планка соединительная		без чертежа
				Лист 8 × 180 × 240 ГОСТ 19903-74 / Ст3сп5 ГОСТ 14637-79	14	2,7 кг × 14 = 37,8 кг

Изм.	Лист	№ докум.	Подп.	Дата
Разраб.		Уколов		
Пров.		Михлин		
Н. контр.		Гуревич		
Утв.		Новолодский		23.03.83

2538.06.01.00.00

Траверса

Лит.	Масса	Масштаб
	—	—

Лист 1 | Листов 1

Гипротранспуть

Инв. № подл. | Подпись и дата | Взам. инв. №

Формат	Зона	Поз.	Обозначение	Наименование	Кол.	Примечание

Изм. | Лист | № докум. | Подп. | Дата

Лист

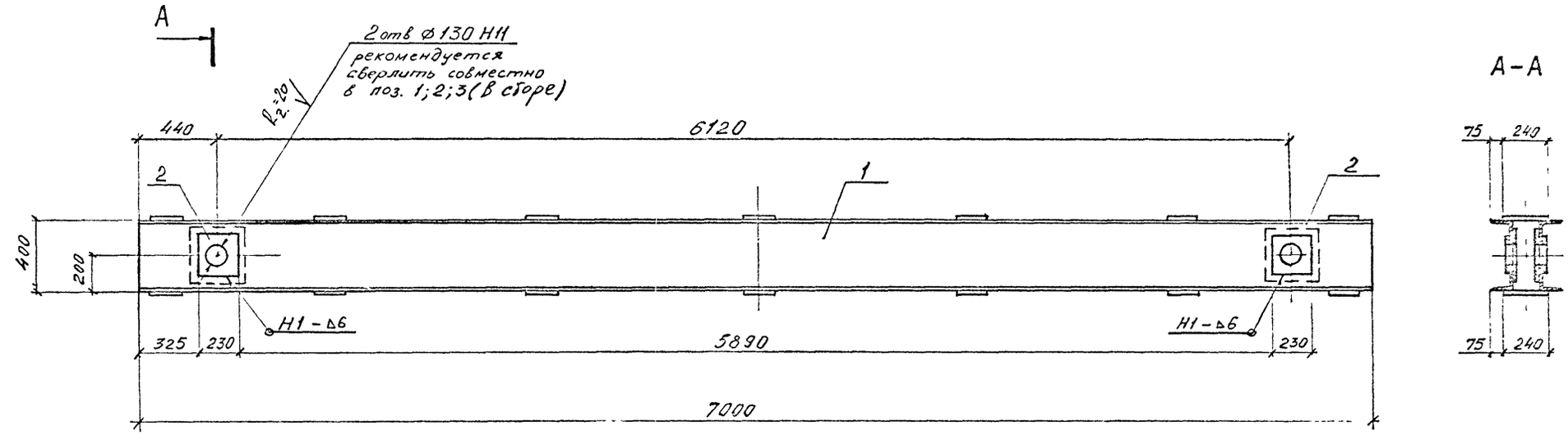

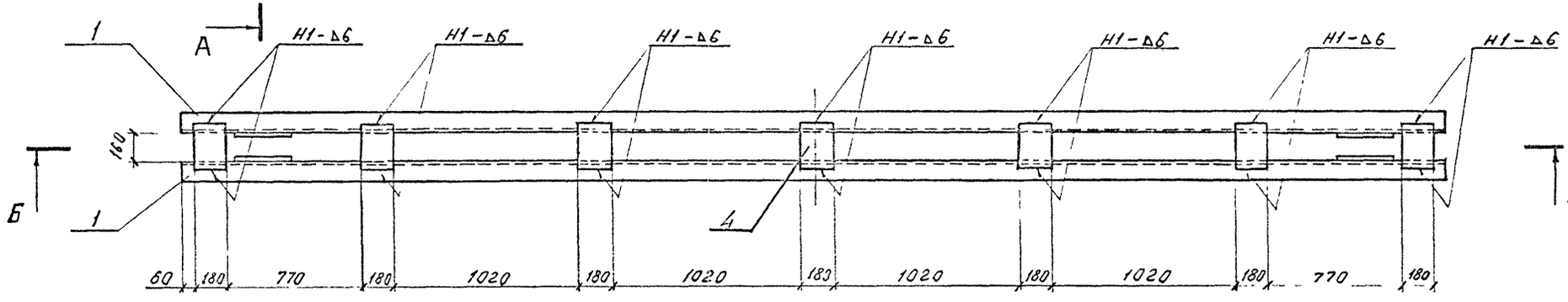

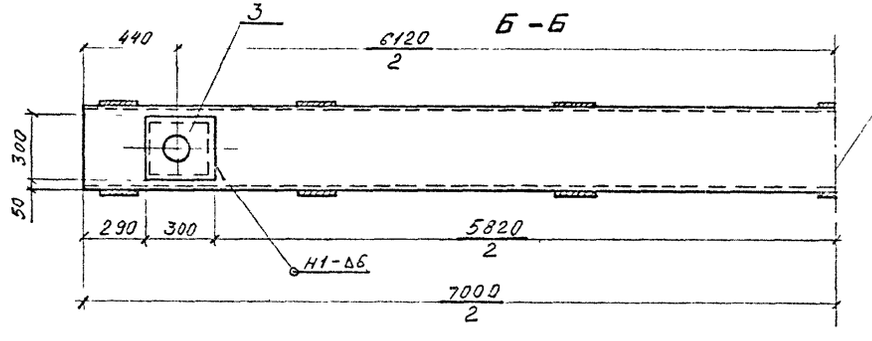

Ось симметрии

Сварку производить по ГОСТу 5264-80 электродами типа Э-42 по ГОСТу 9467-75.

					2538.06.01.00.00 СБ	
Изм.	Лист	№ докум.	Подп.	Дата		
Разраб.		Уколов			Траверса	Лит. / Масса / Масштаб: 762 / 1:25
Пров.		Михлин				Лист 1 / Листов 1
Н. контр.		Гуревич				Гипротранспуть
Утв.		Новолодский		29.03.83		

Инв. № подл. | Подпись и дата | Взам. инв. №

V (V)

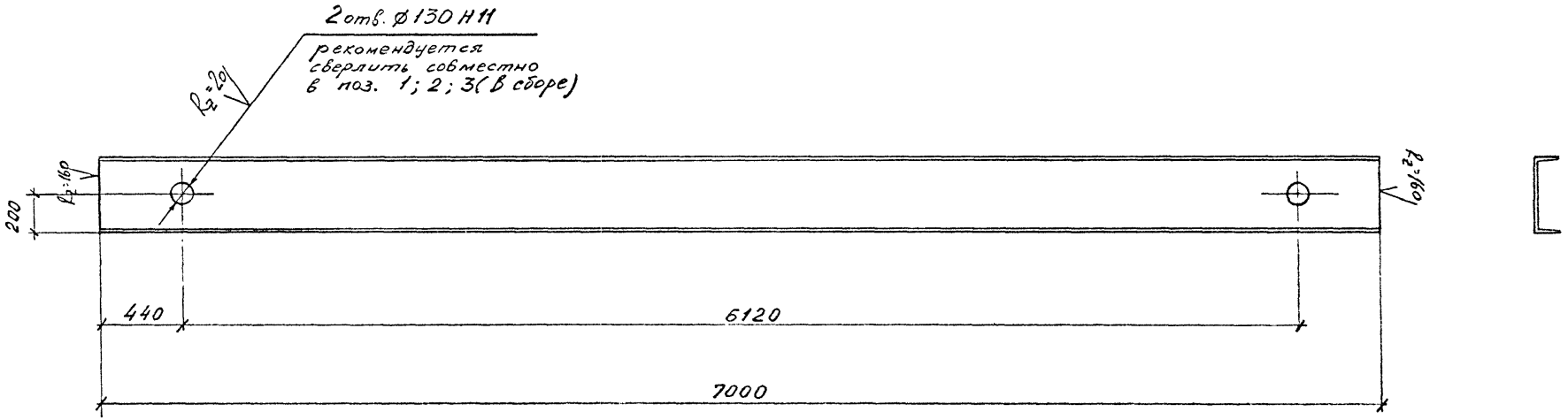

					2538.06.01.00.01			
Изм.	Лист	№ докум.	Подп.	Дата	Балка	Лит.	Масса	Масштаб
Разраб.		Уколов					338,1	1:25
Пров.		Михлин				Лист 1	Листов 1	
Н. контр.		Гуревич			Швеллер 40 ГОСТ 8240-72 / ВСт3сп5 ГОСТ 535-79	Гипротранспуть		
Утв.		Новолодский		29.03.83				

Инв. № подл. | Подпись и дата | Взам. инв. №

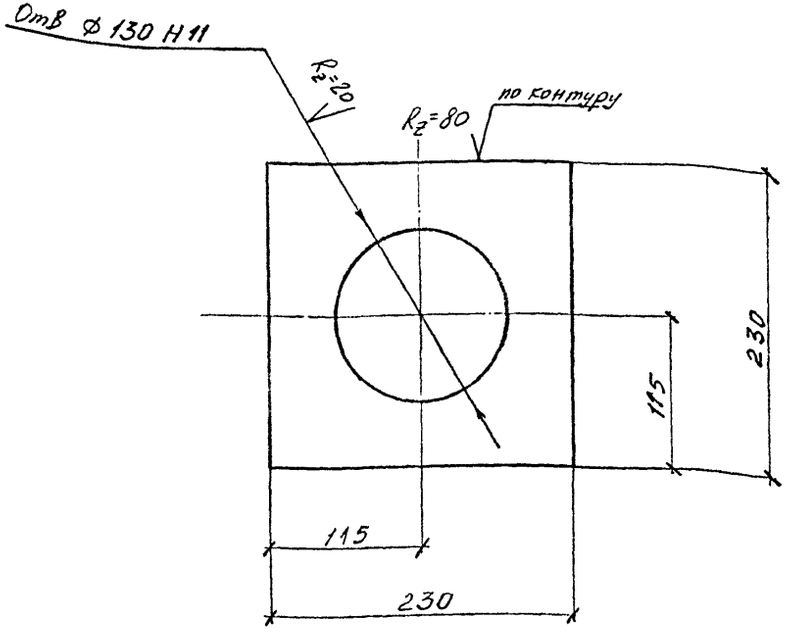

Отверстие рекомендуется сверлить совместно в поз. 1; 2; 3 (в сборе)

					2538.06.01.00.02			
Изм	Лист	№ докум.	Подп	Дата	Наклёпыш	Лит.	Масса	Масштаб
Разраб		Уколов					3,1	1:4
Пров		Михлин				Лист 1	Листов 1	
Н. контр		Гуревич			Лист Б-ПН-0-10 ГОСТ 19903-74 / ВСт3сп5 ГОСТ 14637-79	Гипротранспуть		
Утв.		Новолодский		29.03.83				

Инв. № подл. 106031 | Подпись и дата 29.05.83 | Взам. инв. №

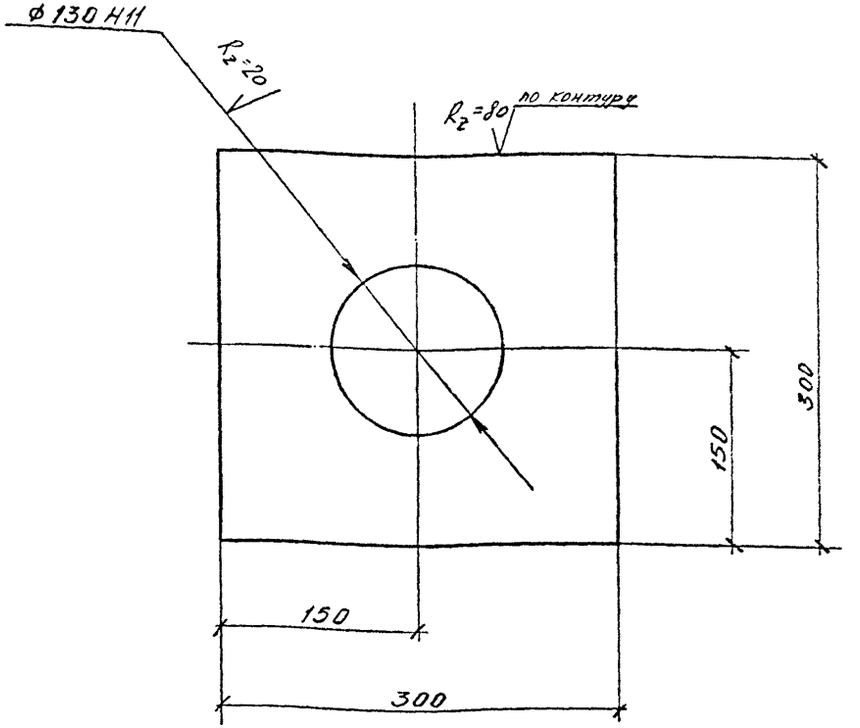

Отверстие рекомендуется сверлить совместно в поз. 1; 2; 3 (в сборе)

					2538.06.01.00.03			
Изм	Лист	№ докум.	Подп.	Дата	Наклёпыш	Лит	Масса	Масштаб
Разраб		Уколов					6,0	1:4
Пров		Михлин				Лист 1	Листов 1	
Н. контр.		Гуревич			Лист Б-ПН-0-10 ГОСТ 19903-74 / ВСт3сп5 ГОСТ 14637-79	Гипротранспуть		
Утв.		Новолодский		29.03.83				

Формат	Зона	Поз	Обозначение	Наименование	Кол.	Примечание
				Документация		
А3			2538.06.02.00 00 СБ	Сборочный чертёж		
				Детали		
А3		5	2538.06.02.00.05	Балка	2	
А4		6	2538.06.02.00.06	Наклёпыш	4	
А4		6-01	2538.06 02. 00.06-01	Наклёпыш	4	
А4		7	2538.06.02.00.07	Ребро	18	
–		8	2538 06.02.00.08	Диафрагма	5	без чертежа
				лист 10×80×390 ГОСТ 19903-74 / Вст3сп5 ГОСТ 14637-79		2,5кг×5 = =12,5кг

Формат	Зона	Поз	Обозначение	Наименование	Кол	Примечание

Инв. № подл. | Подпись и дата | Взам. инв. №

2538.06.02.00.00

Изм.	Лист	№ докум.	Подп.	Дата
Разраб.				
Пров.	Михлин			
Н. контр.	Гуревич			
Утв.	Наголодский			29.03.83

Нижняя траверса

Лит	Масса	Масштаб
	—	—
Лист 1	Листов 1	

Гипротранспуть

Копировал

Формат А4

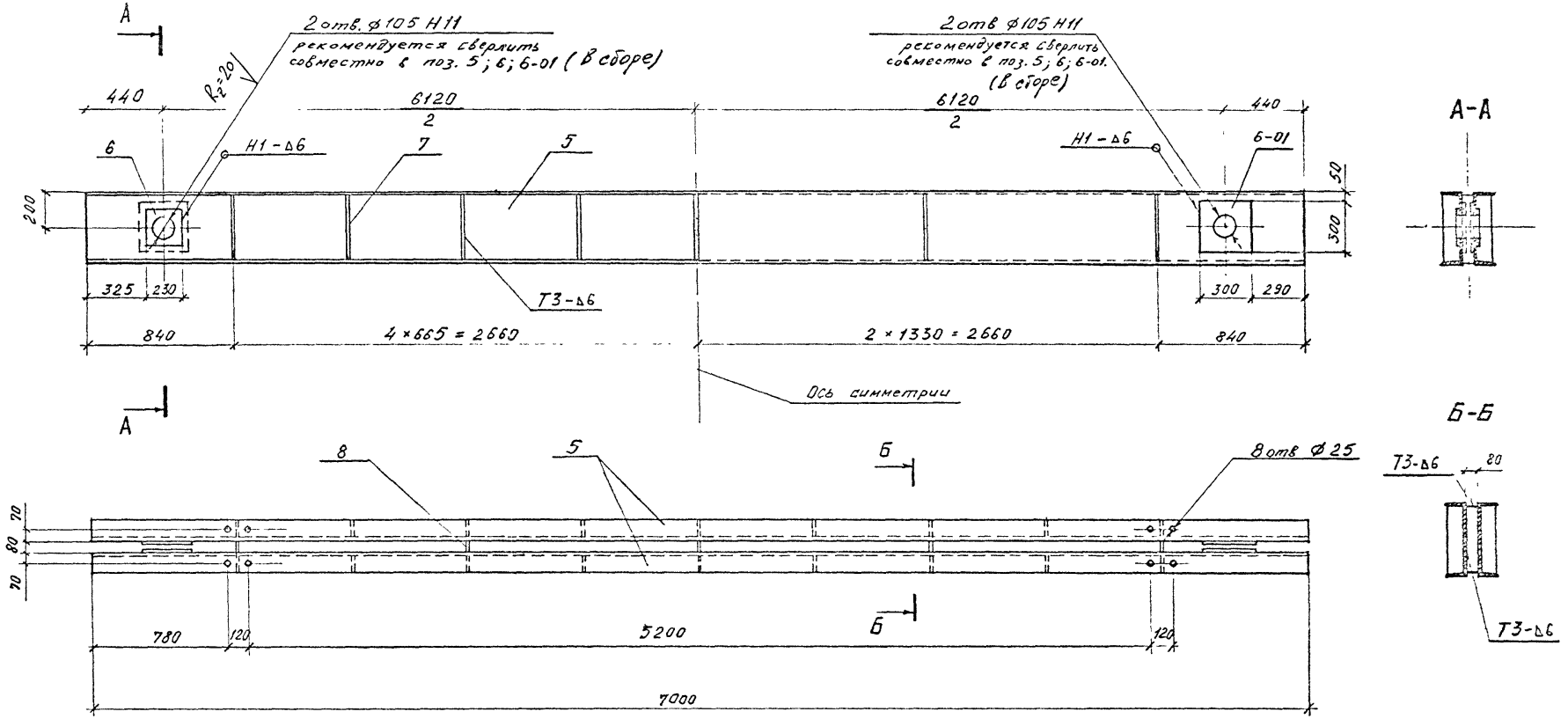

					2538.06.02 00.00 СБ
Изм.	Лист	№ докум.	Подп.	Дата	Нижняя траверса
Разраб.		Уколов			
Пров.		Михлин			
Н. контр.		Гуревич			
Утв.		Новодольский		29.03.83	

Лит.	Масса	Масштаб
	807	1:25
Лист 1	Листов 1	

Гипротрансмуть

Инв. № подл. | Подпись и дата | Взам. инв. №

А(V)

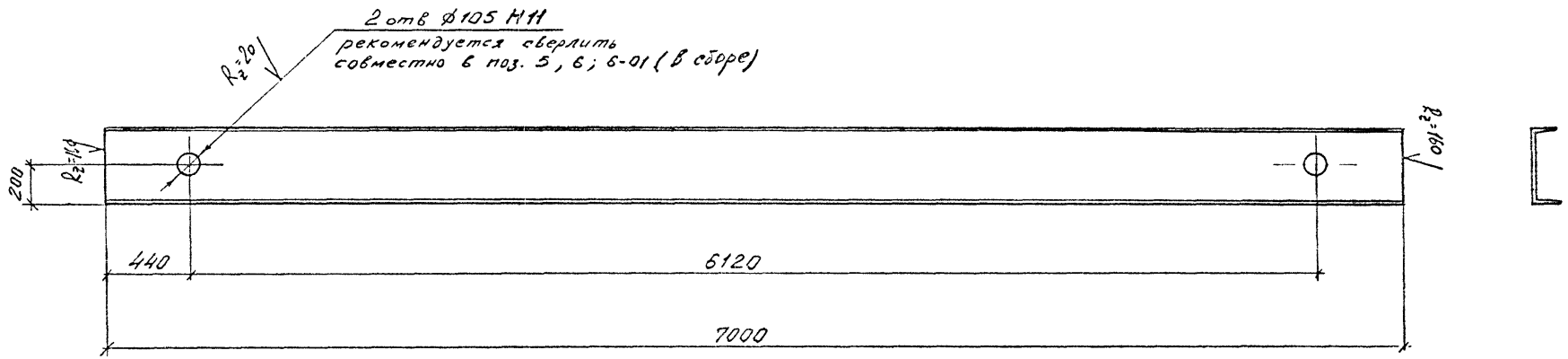

					2538.06.02.00.05		
Изм.	Лист	№ докум.	Подп.	Дата	Балка	Лит	Масса / Масштаб
Разраб.		Укалов					338,1 / 1:25
Пров.		Михлин				Лист 1	Листов 1
Н. контр.		Гуревич			Швеллер 40 ГОСТ 8240-72 / Вст3сп5 ГОСТ 535-79	Гипротранспуть	
Утв.		Новолодский		23.03.89			

Инв. № подл. | Подп. и дата | Взам. инв. №

Групповой чертёж деталей

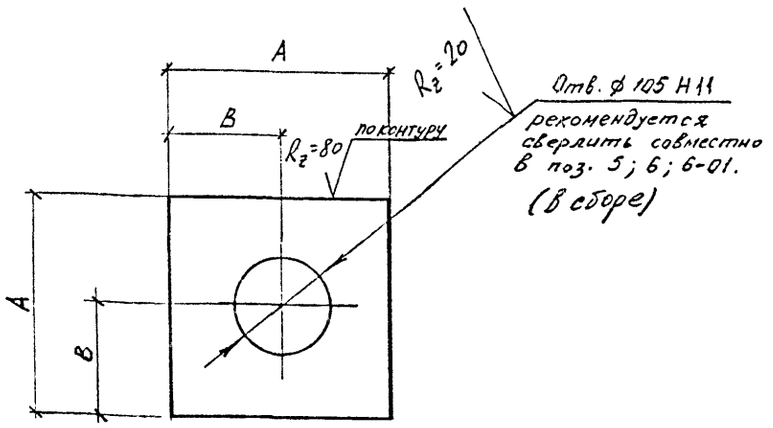

Обозначение	A мм	B мм	Масса кг
2538.06.02.00.06	230	230	5,6.
2538.06.02.00.06-01	300	300	10,2

Изм	Лист	№ докум.	Подп.	Дата	2538.06.02.00.06; -01	Лит.	Масса	Масштаб
Разраб.		Уколов			Наклёпыш		см. табл	
Пров		Михлин				Лист 1	Листов 1	
Н. контр		Гуревич			Лист Б-ПН-0-16 ГОСТ 19903-74 ВСт3сп5 ГОСТ 14637-79	Гипротранспуть		
Утв.		Новолодский		29.03.83				

Инв № подл. 106035 | Подпись и дата 29.03.83 | Взам инв. №

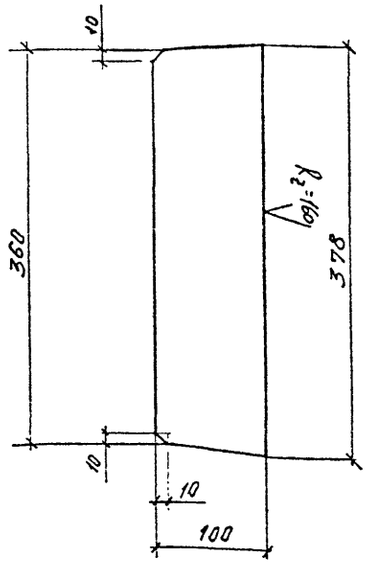

остальное $R_z=80$

Изм	Лист	№ докум.	Подп.	Дата	2538.06.02.00.07	Лит.	Масса	Масштаб
Разраб.		Уколов			Ребро жёсткости		2,3	1:5
Пров.		Михлин				Лист 1	Листов 1	
Н контр.		Гуревич			Лист Б-ПН-0-8 ГОСТ 19903-74 ВСт3сп5 ГОСТ 14637-79	Гипротранспуть		
Утв.		Новолодский		29.03.83				

Формат	Зона	Поз.	Обозначение	Наименование	Кол.	Примечание
				Документация		
А4			2538.06.03.00.00СБ	Сборочный чертёж		
				Детали		
А4		9	2538.06.03.00.09	Полоса	1	
А4		2	2538.06.01.00.02	Наклёпыш	2	
А4		6	2538.06.02.00.06	Наклёпыш	2	

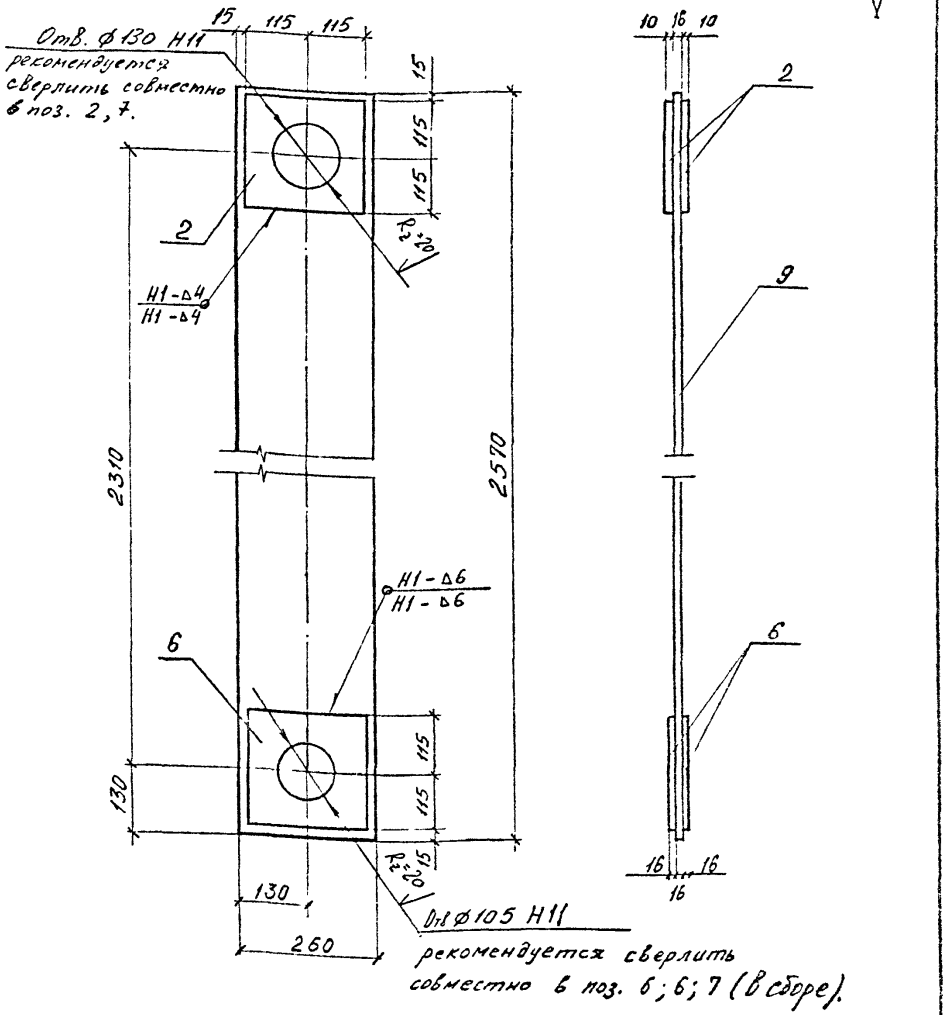

2538.06.03.00.00

Тяга

Лит	Масса	Масштаб
	—	—
Лист 1	Листов 1	

Гипротранспуть

Изм.	Лист	№ докум.	Подп.	Дата
Разраб.		Уколов		
Пров.		Михлин		
Н. контр.		Гуревич		
Утв.		Новолодский		29.03.83

Инв. № подл. 100037 | Подпись и дата 29.03.83 | Взам. инв. №

2538.06.03.00.00 СБ

Тяга

Лит.	Масса	Масштаб
	100	1:10
Лист 1	Листов 1	

Гипротранспуть

А (V)

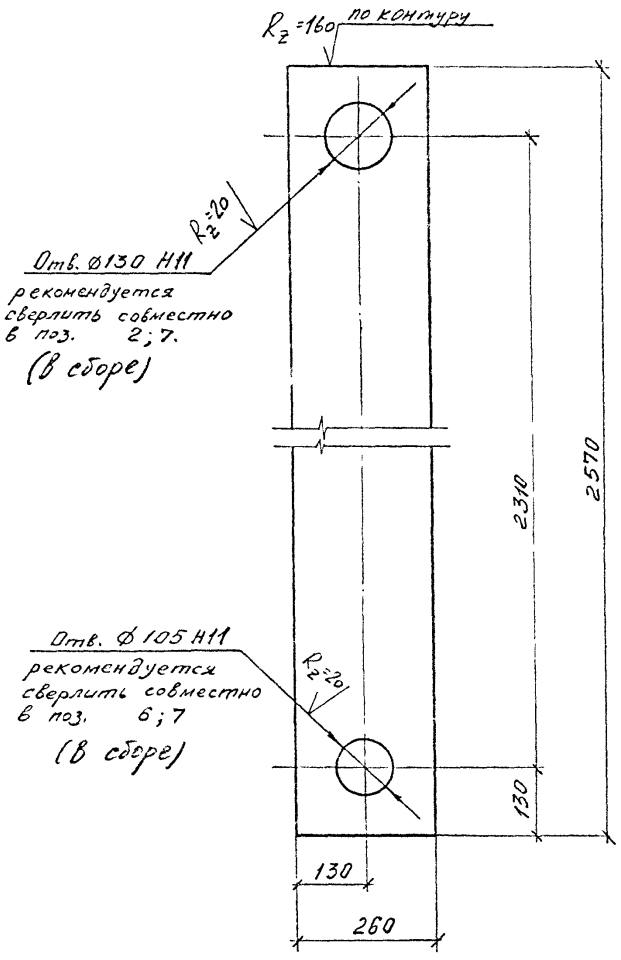

					2538.06.03.00.09			
Изм.	Лист	№ докум.	Подп.	Дата	Полоса	Лит.	Масса	Масштаб
Разраб.		Уколов					81,2	1:10
Пров.		Михлин				Лист 1	Листов 1	
Н. контр.		Гуревич			Лист Б-ПН-О-16 ГОСТ 19903-74 / ВСт3сп5 ГОСТ 14637-79	Гипротранспуть		
Утв.		Новолодский		29.03.85				

Инв. № подл. | Подпись и дата | Взам. инв. №

Формат	Зона	Поз	Обозначение	Наименование	Кол.	Примечание
				Документация		
А4			2538.06.04.00.00 СБ	Сборочный чертёж		
				Детали		
А4		10	2538.06.04.10	Ось	1	
А4		11	2538.06.04.11	Кольцо стопорное	1	
				Стандартные изделия		
		12		Болт М16×180 ГОСТ 7798-70*	1	
		13		Гайка М16 ГОСТ 5915-70*	2	

Инв. № подл. | Подпись и дата | Взам. инв. № | Инв. № дубл. | Подпись и дата

Изм.	Лист	№ докум.	Подп.	Дата
Разраб.		Уколов		
Пров.		Михлин		
Н. контр.		Гуревич		
Утв.		Новолойский		29.03.83

2538.06.04.00.00

Ось траверсы

Лит.	Масса	Масштаб
	—	—

Лист 1 | Листов 1

Гипротранспуть

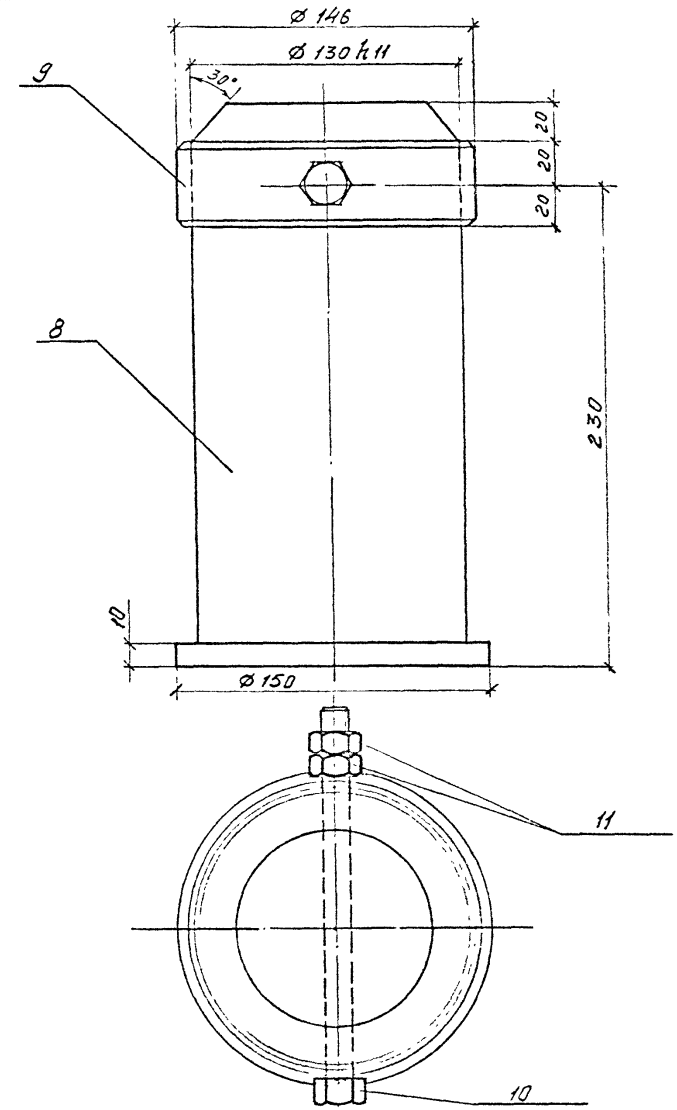

Инв. № подл. | Подпись и дата | Взам. инв. № | Инв. № дубл. | Подпись и дата

Изм.	Лист	№ докум.	Подп.	Дата
Разраб.		Уколов		
Пров.		Михлин		
Н. контр.		Гуревич		
Утв.		Новолойский		29.03.83

2538.06.04.00.00 СБ

Ось траверсы

Лит.	Масса	Масштаб
	30	1:25

Лист 1 | Листов 1

Гипротранспуть

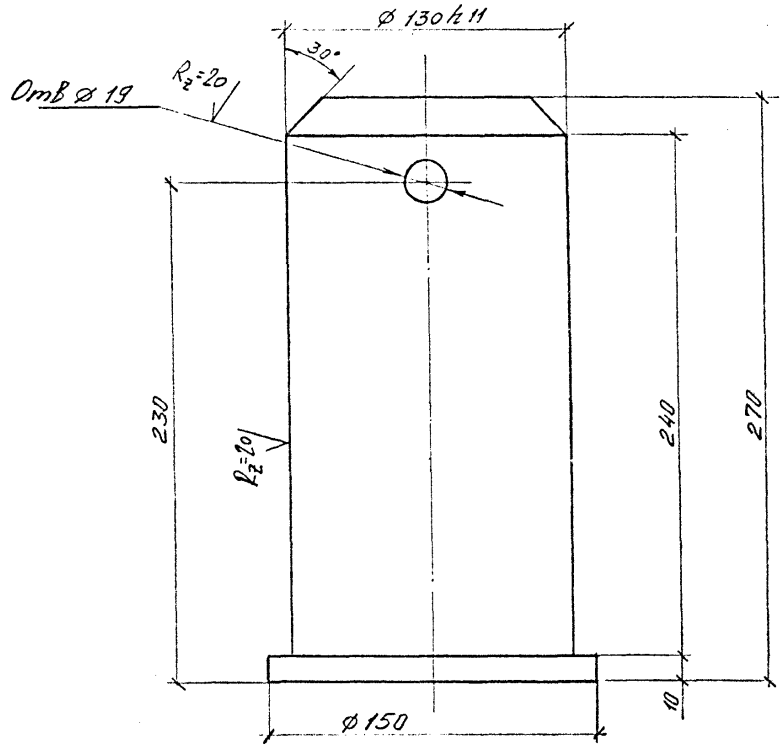

Изм	Лист	№ докум.	Подпись	Дата	2538.06.04.00.10		
Разраб.		Уколов			Ось	Лит	Масса 28,5	Масшт. 1:2,5
Пров.		Михлин				Лист 1	Листов 1
Н.контр.		Гуревич			Круг 150 ГОСТ 2590-71 / ВСт5сп2ГОСТ 535-79	Гипротранспуть	
Утв.		Новолодский		29.03.83			

Инв. № подл. 106041 | Подпись и дата | Взам. инв. №

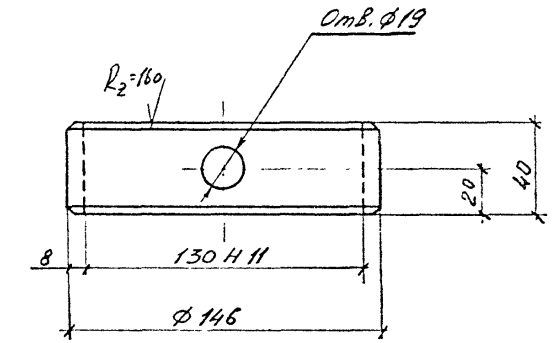

Изм	Лист	№ докум.	Подпись	Дата	2538.06.04.00.11		
Разраб.		Уколов			Кольцо стопорное	Лит.	Масса 1,1	Масшт. 1:2,5
Пров.		Михлин				Лист 1	Листов 1
Н.контр.		Гуревич			Труба 146 x 8 ГОСТ 8732-78 / Ст2сп ГОСТ 8731-74	Гипротранспуть	
Утв.		Новолодский		29.03.83			

Инв. № подл. 106042 | Подпись и дата | Взам. инв. №

Формат	Зона	Поз.	Обозначение	Наименование	Кол.	Примечание
				Документация		
А4			2538.06.05.00.00 СБ	Сборочный чертёж		
				Детали		
А4		14	2538.06.05.00.14	Ось	1	
А4		15	2538.06.05.00.15	Кольцо стопорное	1	
				Стандартные изделия		
		16		Болт М16×160 ГОСТ 7798-70*	1	
		17		Гайки М16 ГОСТ 5915-70*	2	

Изм.	Лист	№ докум.	Подп.	Дата	2538.06.05.00.00.		
Разраб.		Уколов			Ось нижней строповочной балки	Лит.	Масса	Масштаб
Пров.		Михлин					—	—
						Лист 1	Листов 1	
Н. контр.		Гуревич				Гипротранспуть		
Утв.		Новоподский		29.03.83				

Инв. № подл. | Подпись и дата | Взам. инв. №

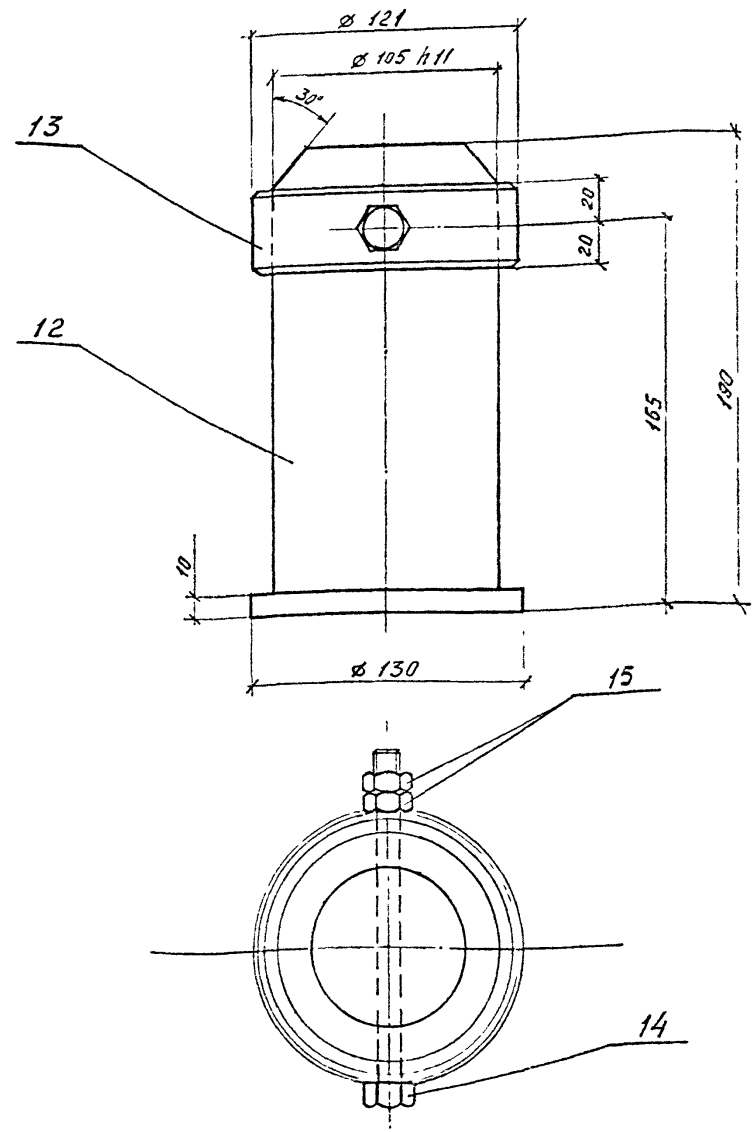

Изм.	Лист	№ докум.	Подп.	Дата	2538.06.05.00.00 СБ			
Разраб.		Уколов			Ось нижней строповочной балки	Лит.	Масса	Масштаб
Пров.		Михлин					16	1:2,5
						Лист 1	Листов 1	
Н. контр.		Гуревич				Гипротранспуть		
Утв.		Новоподский		29.03.83				

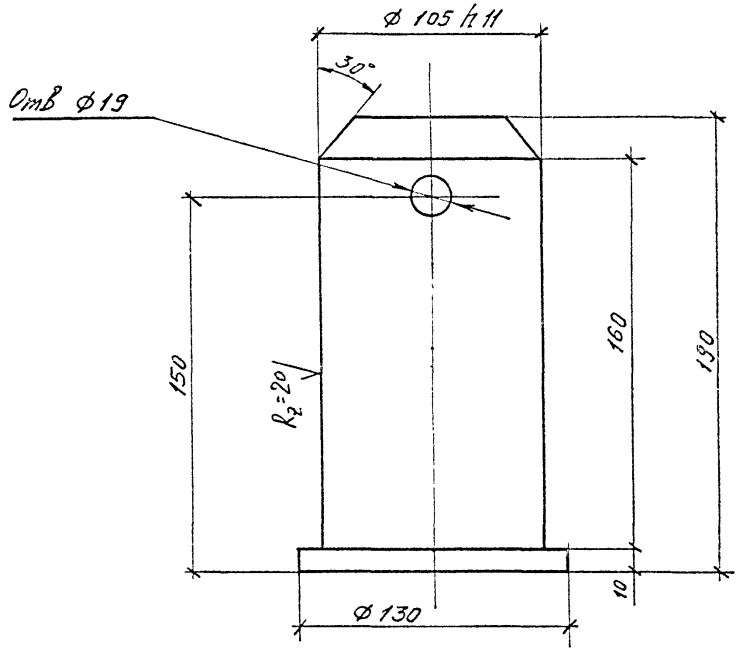

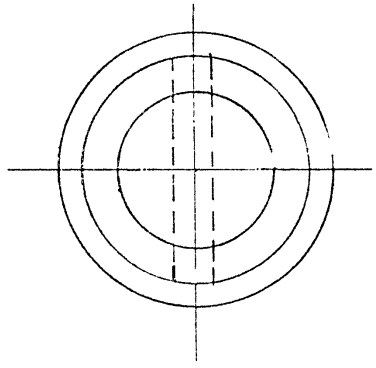

Изм.	Лист	№ докум.	Подп.	Дата	2538.06.05.00.14			
Разраб.		Уколов			Ось	Лит.	Масса	Масштаб
Пров.		Михлин					14,5	1:2,5
						Лист 1	Листов 1	
Н. контр.		Гуревич			Круг 130 ГОСТ 2590-71 / ВСт5сп2 ГОСТ 535-79	Гипротранспуть		
Утв.		Новолодский		23.03.83				

Инв. № подл. | Подпись и дата | Взам. инв. №

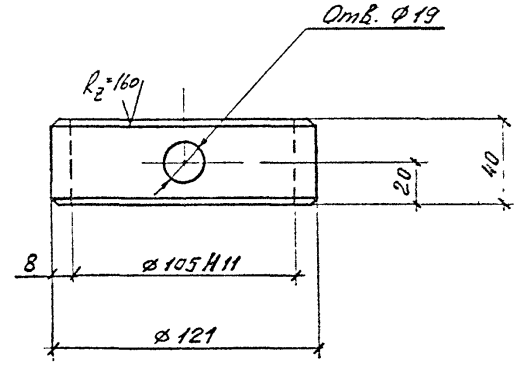

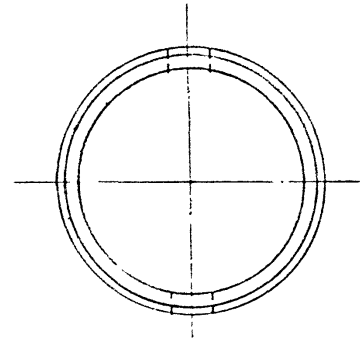

Изм.	Лист	№ докум.	Подп.	Дата	2538.06.05.00.15			
Разраб.		Уколов			Кольцо стопорное	Лит.	Масса	Масштаб
Пров.		Михлин					1	1:2,5
						Лист 1	Листов 1	
Н. контр.		Гуревич			Труба 121×8 — Ст2сп / ГОСТ 8732-72*	Гипротранспуть		
Утв.		Новолодский		23.03.83				

Инв. № подл. 16604б | Подпись и дата 29.03.83 | Взам. инв. №

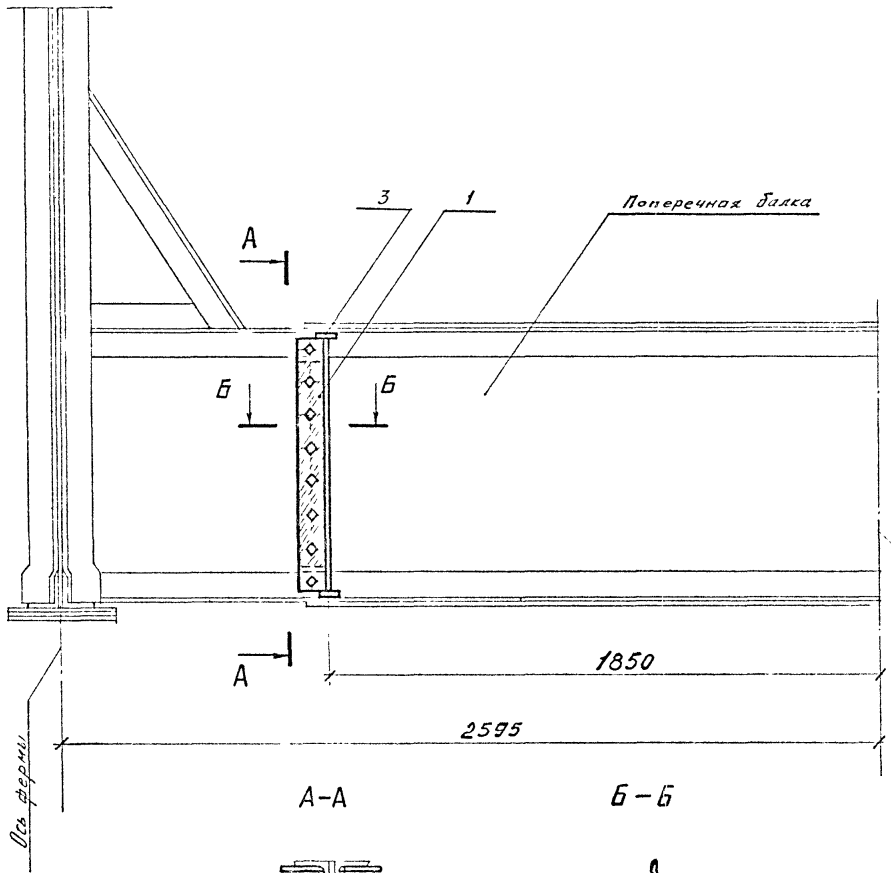

А-А

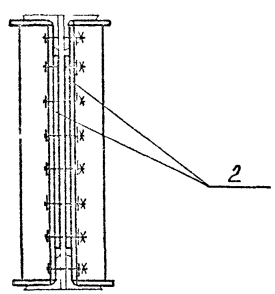

Б-Б

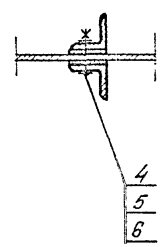

Спецификация металла

Марка	NN поз.	Наименование	Сечение мм	Длина мм	Кол. шт	Масса, кг ед.	Масса, кг общ.	Материал	Примечание
	1	Ребро жесткости	∟110×110×8	810	4	11	44	ВСт3сп5 ГОСТ 380-71*	ГОСТ 5509-72
	2	Прокладка	−10×110	580	4	5	20		ГОСТ 19903-74
	3	Подкладка	−16×50	100	8	0,63	5		
	4	Высокопрочный болт	М22	100	16	0,4	6	40Х ГОСТ 4543-71	ГОСТ 22353-77
	5	Гайка	М22	—	16	0,12	2		ГОСТ 22356-77
	6	Шайба	22	—	32	0,07	2	ВСт5сп2 ГОСТ 380-71*	
	Итого на балку:						79		
	Всего на пролетное строение:						158		

Примечание.
В данном разделе приведен пример усиления опорной поперечной балки при подъемке пролетных строений с помощью комплектов строповочных приспособлений С1÷С3.

					2538.07.00.00	
Изм.	Лист	№ докум.	Подп.	Дата	Усиление поперечной балки пролетного строения	Лит. / Масса / Масштаб 1:15
Разраб.		Уколов				
Пров.		Михлин				Лист 1 / Листов 1
Гл. инж. пр		Новоловский				
Н. контр.		Гуревич			Пример 1	Гипротранспуть
Утв.		Гродзенский		25.03.83		

Инв. № подл. | Подпись и дата | Взам. инв. №

√ (√)

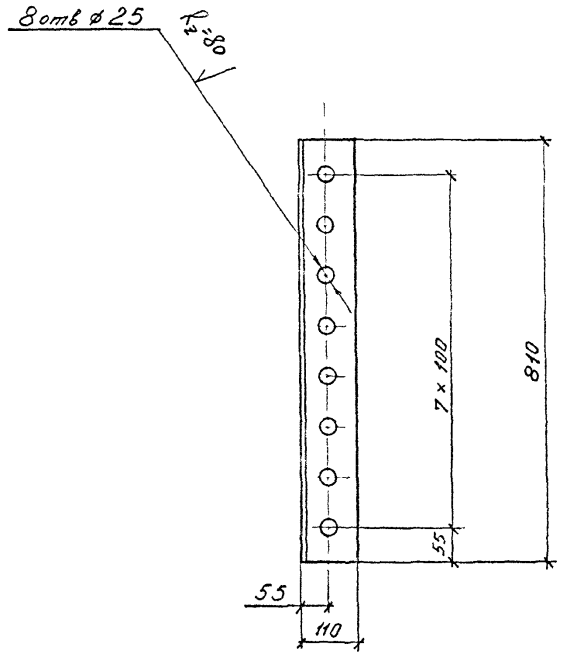

Изм	Лист	№ докум	Подп.	Дата	2538.07.00.00.01		
Разраб.		Укалов			Ребро жёсткости	Лит	Масса 11	Масштаб 1:10
Пров.		Михлин				Лист 1	Листов 1
Н.контр.		Гуревич			Уголок 110×110×8 ГОСТ 8509-72 / ВСт3сп5 ГОСТ 380-71*	Гипротранспуть	
Утв.		Новолодский		29.03.83			

√ (√)

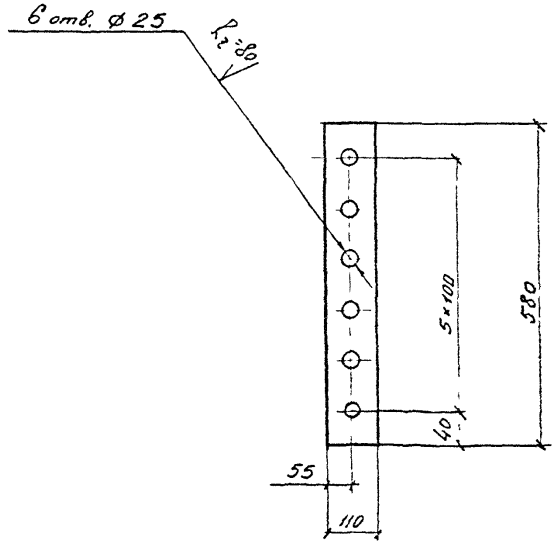

Изм	Лист	№ докум	Подп.	Дата	2538.07.00.00.02		
Разраб.		Укалов			Прокладка	Лит.	Масса 5	Масштаб 1:10
Пров.		Михлин				Лист 1	Листов 1
Н.контр		Гуревич			Лист 10 ГОСТ 19903-74 / ВСт3сп5 ГОСТ 380-71*	Гипротранспуть	
Утв.		Новолодский		29.03.83			

Взам инв № | Подпись и дата | Инв № подл. 106049

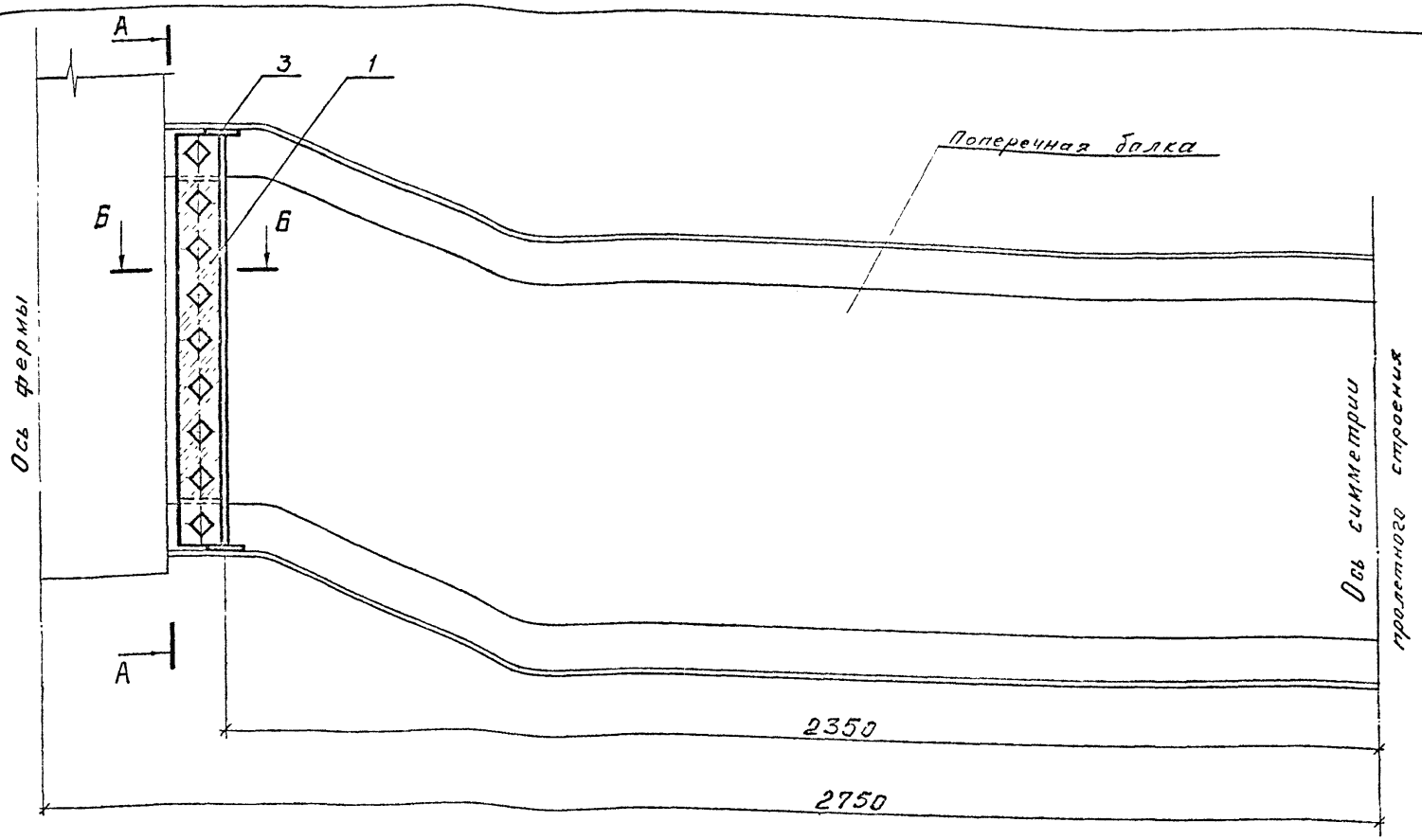

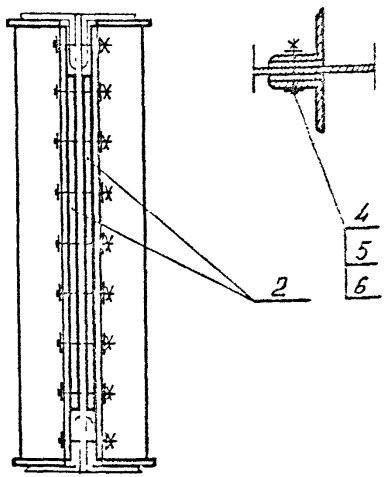

Спецификация металла

Марка	NN поз.	Наименование	Сечение мм -	Длина мм	Кол. шт.	Масса, кг ед.	Масса, кг общ.	Материал	Примечание
	1	Ребро жесткости	∟110×110×8	860	4	11,6	46	ВСт3сп5 ГОСТ 380-71*	ГОСТ 8509-72
	2	Прокладка	−10×110	680	4	5,3	21		ГОСТ 19903-74
	3	Подкладка	−10×50	100	8	0,4	3		
	4	Высокопрочный болт	М22	100	18	0,38	7	40Х ГОСТ 4543-71	ГОСТ 22353-77
	5	Гайка	М22	—	18	0,12	2		ГОСТ 22356-77
	6	Шайба	22	—	36	0,07	3	ВСт5сп2 ГОСТ 380-71*	
	Итого на балку:						82		
	Всего на пролетное строение:						164		

ПРИМЕЧАНИЕ.

В данном разделе приведен пример усиления опорной поперечной балки при подъемке пролетных строений с помощью комплекта строповочных приспособлений С-4.

					2538.08.00.00.00
Изм.	Лист	№ докум.	Подп.	Дата	Усиление поперечной балки пролетного строения
Разраб.		Укалов			
Пров.		Михлин			
Гл.инж.пр.		Новолодский			
Н.контр.		Гурсвич			Пример 2
Утв.		Гродзенский		23.03.83	

Лит.	Масса	Масштаб
		1:10
Лист 1	Листов 1	

Гипротранспуть

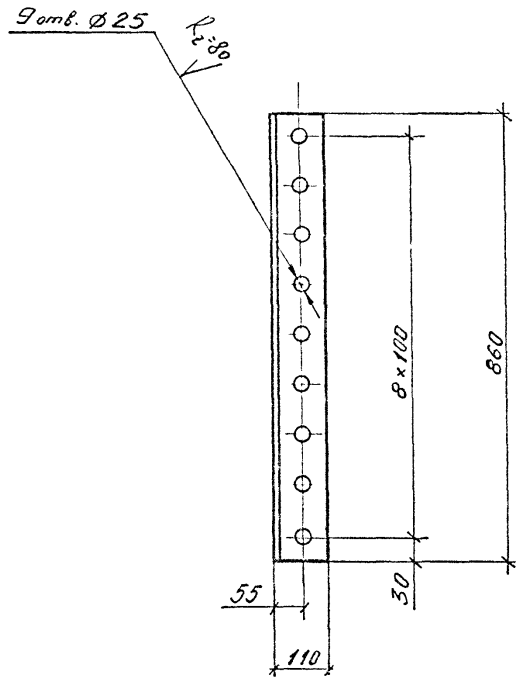

Изм	Лист	№ докум	Подпись	Дата	2538.08.00.00.01		
Разраб		Укалов			Ребро жёсткости	Лит.	Масса 11,6	Масштаб 1:10
Пров		Михлин				Лист	Листов
Н контр.		Гуревич			Уголок 110×110×8 ГОСТ 8509-72 / ВСт3сп5 ГОСТ 380-71*	Гипротранспуть	
Утв		Новолодский		29.03.83			

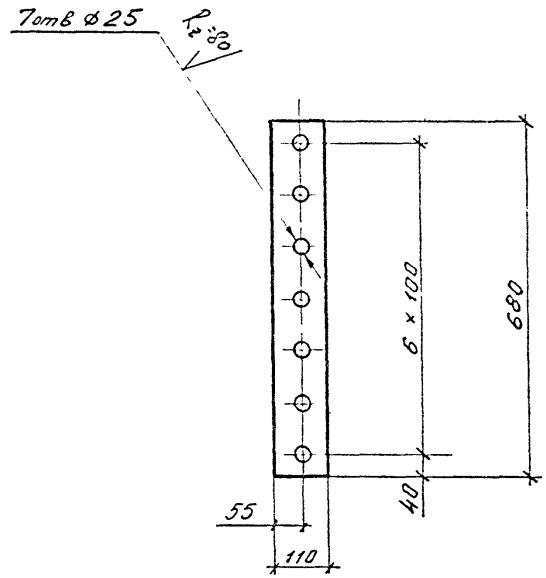

Изм	Лист	№ докум.	Подп	Дата	2538.08.00.00.02		
Разраб		Укалов			Прокладка	Лит	Масса 5,3	Масштаб 1:10
Пров		Михлин				Лист 1	Листов 1
Н контр.		Гуревич			Лист 10 ГОСТ 19903-74 / ВСт3сп5 ГОСТ 380-71*	Гипротранспуть	
Утв.		Новолодский		29.03.83			

Взам инв № | Подпись и дата 29.03.83 | Инв. № подл 106052

Формат	Зона	Поз.	Обозначение	Наименование	Кол.	Примечание
				Документация		
А3			2538.09.00.00.00 СБ	Сборочный чертеж		
				Сборочные единицы		
		1	2538.09.01.00.00	Щека	2	
		2	2538.09.02.00.00	Подвеска	1	
				Детали		
А4		13	2538.09.00.00.13	Ось	2	
А4		14	2538.09.00.00.14	Прокладка	2	
А4		15	2538.09.00.00.15	Прокладка	2	

Копировал

Формат А4

Изм.	Лист	№ докум.	Подп.	Дата	2538.09.00.00.00		
Разраб.		Гущин			Строп жёсткий	Лит.	Масса	Масштаб
Пров.		Новгородский				—	—	
Т. контр.		Новгородский				Лист 1	Листов 1	
Н. контр.		Гуревич				Гипротранспутб		
Утв.		Гровзенский		29.03.82				

Инв. № подл. | Подпись и дата | Взам. инв. №

Изм.	Лист	№ докум.	Подп.	Дата	Лит.

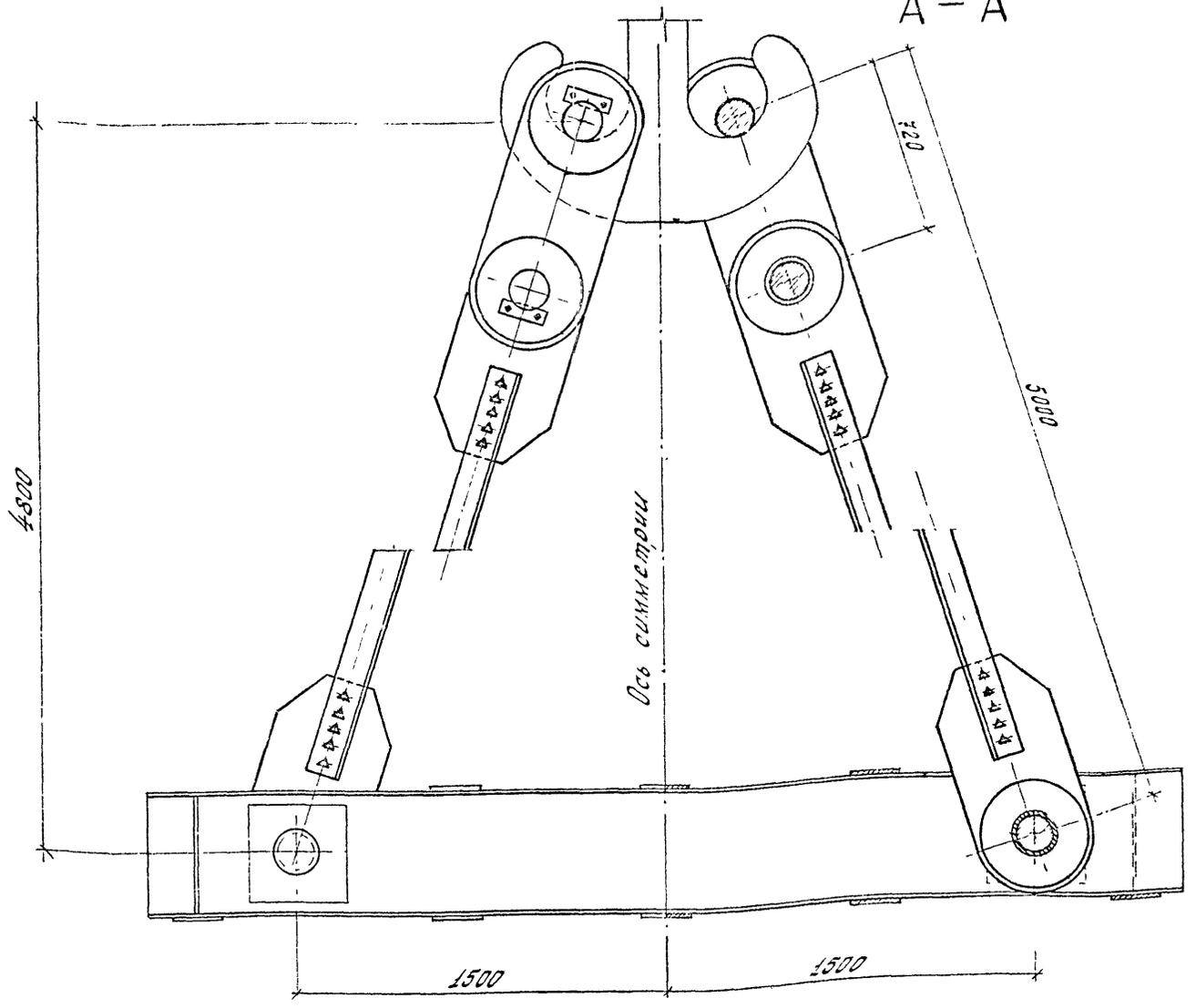

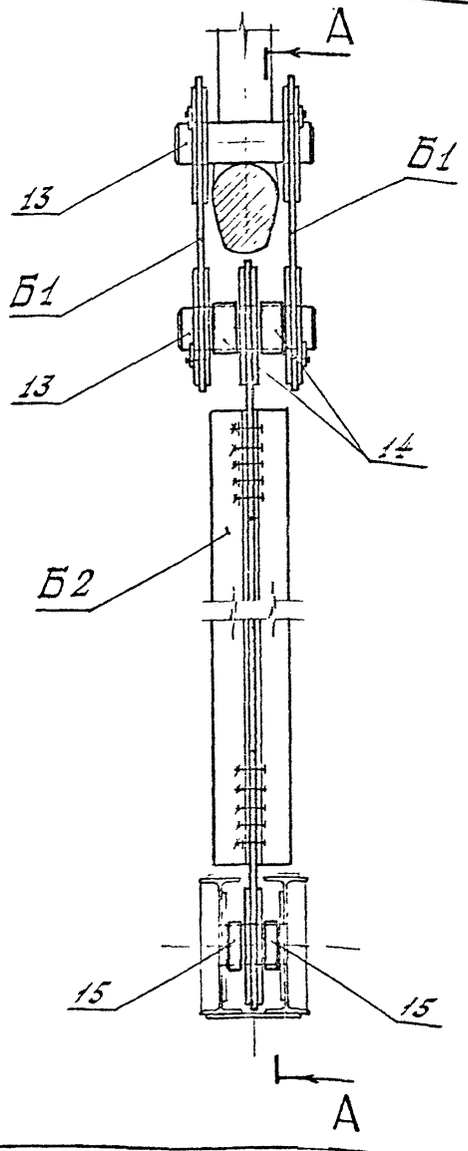

Примечания:

1. Жесткие стропы применяются, как исключение в случаях отсутствия у строительной организации необходимых стальных канатов.
2. Жёсткие стропы запроектированы применительно к совместному использованию с комплектом строповочных приспособлений С-3.

Изм.	Лист	№ докум.	Подп.	Дата	2538.09.00.00.00 СБ
Разраб.		Гущин			Общий вид жестких стропов в рабочем положении.
Пров.		Новолодский			
Гл. инж. пр.		Новолодский			
Н. контр.		Гуревич			Вариант 1
Утв.		Гродзенский		1983	

Лит.	Масса	Масштаб
	11.22	1:20
Лист 1	Листов 2	

Типотранспуть

Инв. № подл. | Подпись и дата | Взам. инв. №

Спецификация металла

Марка	Поз.	Наименование	Сечение мм	Длина мм	Кол. шт.	Масса, кг ед.	Масса, кг общ.	Материал	Стандарты на прокат и прейскурант
Б1	1	Полоса	-10×460	1200	1	38,2	38	ВСт3сп5 ГОСТ 380-71*	ГОСТ 19903-74 ГОСТ 14637-79
	2	Накладыш	-8×440	440	4	8,28	33	—"—	—"—
	3	Планка стопорная	-12×60	180	2	1,02	2	ВСт3сп4 ГОСТ 380-71*	—"—
	4	Болт	М20	50	4	0,148	1	ВСт3сп4 ГОСТ 380-71*	ГОСТ 7798-70*
	Итого со сварными швами:						75		
Б2	5	Тяга	L125×125×10	3600	2	68,8	138	ВСт3сп4 ГОСТ 380-71*	ГОСТ 8509-72 ГОСТ 535-79
	6	Фасонка	-12×430	1000	1	37,8	38	ВСт3сп5 ГОСТ 380-71*	ГОСТ 19903-74 ГОСТ 14637-79
	7	Накладыш	-12×440	440	2	12,4	25	—"—	—"—
	8	Фасонка	-12×430	1000	1	38,1	38	—"—	—"—
	9	Накладыш	-12×440	440	2	12,7	25	—"—	—"—
	10	Болт высокопрочный	М22	75	10	0,321	3	Сталь 40Х ГОСТ 4543-71	ГОСТ 22353-77
	11	Гайка	М22	—	10	0,118	1	Сталь 40 ГОСТ 10702-78	ГОСТ 22354-77
	12	Шайба 22	-	-	20	0,071	1	—"—	ГОСТ 22355-77
	Итого со сварными швами:						271		
-	13	Ось	ф 160	390	1	61,6	62	Сталь №5 ГОСТ 1050-74	ГОСТ 8590-71
-	14	Прокладка	труба 180×10	115	1	4,8	5	Ст 2 сп ГОСТ 380-71*	ГОСТ 8732-78
-	15	Прокладка	труба 168×9	75	1	2,6	3	—"—	—"—

Ведомость марок

Марка	№ поз.	Наименование	Кол. шт.	Масса, кг ед.	Масса, кг общ.	Примечание
Б1	-	Щека	2	75	150	
Б2	-	Подвеска	1	271	271	
	13	Ось	2	62	124	
	14	Прокладка	2	5	10	
	15	Прокладка	2	3	6	
Итого на жёсткий строп:					561	
Всего на гибкое строение (4 стропа)					2244	

Примечания:

1. Соединение элементов жестких стропов высокопрочными болтами производить в соответствии с „Инструкцией по технологии устройства соединений на высокопрочных болтах в стальных конструкциях мостов" (ВСН-163-69).
2. Нормативное усилие натяжения высокопрочных болтов 22,4 т.

Изм.	Лист.	№ докум.	Подп.	Дата	2538.09.00.00.00 СБ	Лист 2

Инв. № подл. | Подп. и дата | Взам. инв. №

Поз.	Зона	Кол.	Обозначение	Наименование	Кол.	Примечание
				Документация		
			2538.09.01.00.00 СБ	Сборочный чертёж		
				Детали		
А4		1	2538.09.01.00.01	Полоса	1	
А4		2	2538.09.01.00.02	Наклёпыш	4	
А4		3	2538.09.01.00.03	Планка стопорная	2	
				Стандартные изделия		
		4		Болт М20×30 ГОСТ 7798-70*	4	

Изм.	Лист	№ докум.	Подп.	Дата
Разраб.		Гущин		
Пров.		Новолодский		
Н. контр.		Гуревич		
Утв.		Новолодский		29.03.83

2538.09.01.00.00

Щека

Лит.	Масса	Масштаб
	—	—
Лист 1	Листов 1	

Гипротранспуть

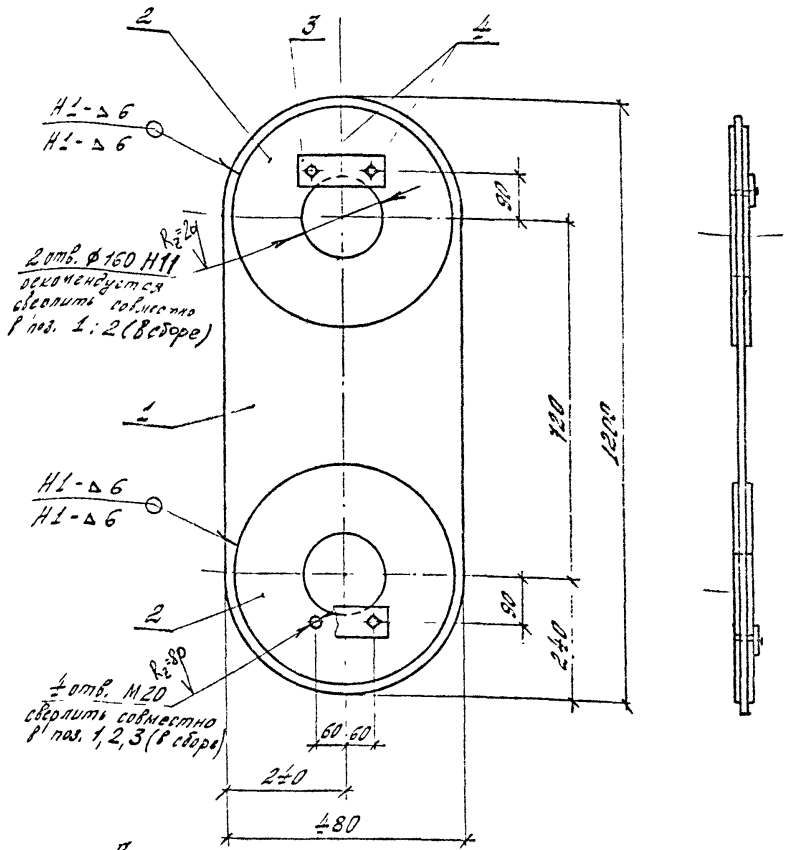

Примечание.
Сварку производить по ГОСТу 5264-80 электродами типа Э-42 по ГОСТу 9467-75.

Изм.	Лист	№ докум.	Подп.	Дата
Разраб.		Гущин		
Пров.		Новолодский		
Н. контр.		Гуревич		
Утв.		Новолодский		29.03.83

2538.09.01.00.00 СБ

Щека

Лит.	Масса	Масштаб
	75	1:10
Лист 1	Листов 1	

Гипротранспуть

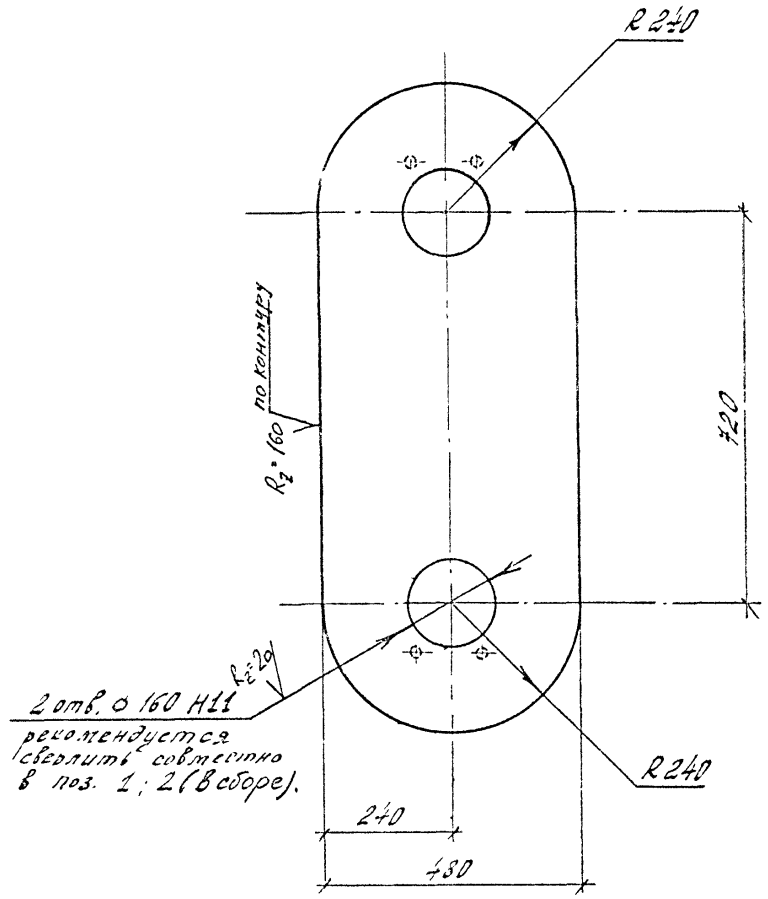

					2538.09.01.00.01	
Изм.	Лист	№ докум.	Подп.	Дата		
Разраб.		Гущин			Полоса	Лит. / Масса: 33,2 / Масштаб: 1:10
Пров.		Новолодский				Лист 1 / Листов 1
Н. контр.		Гуревич			Лист Б-ПН-0-10 ГОСТ 19903-74 Вст 3сп 5 ГОСТ 14637-79	Гипротранспут
Утв.		Новолодский		29.03.83		

Инв. № подл. | Подпись и дата | Взам. инв. №

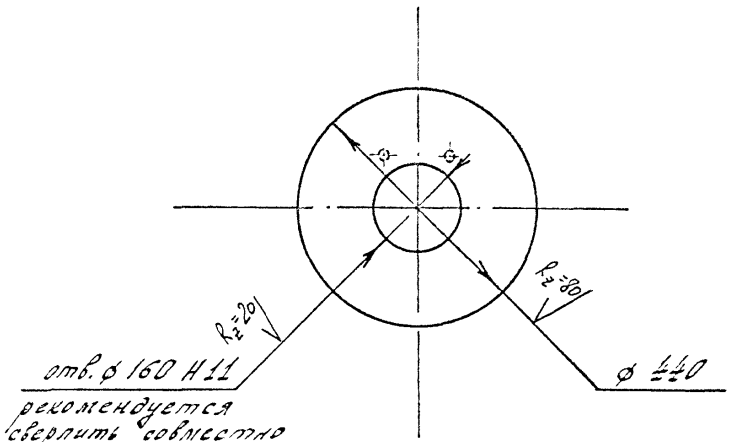

					2538.09.01.00.02	
Изм.	Лист	№ докум.	Подп.	Дата		
Разраб.		Гущин			Накладыш	Лит. / Масса: 8,28 / Масштаб: 1:10
Пров.		Новолодский				Лист 2 / Листов 2
Н. контр.		Гуревич			Лист Б-ПН-0-8 ГОСТ 19903-74 Вст 3сп 5 ГОСТ 14637-79	Гипротранспут
Утв.		Новолодский		29.03.83		

Инв. № подл. | Подпись и дата | Взам. инв. №

∀(V)

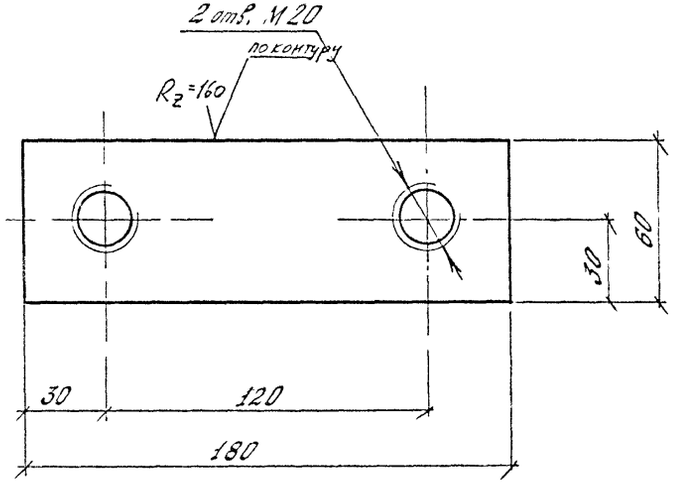

Изм.	Лист	№ докум.	Подп.	Дата
Разраб.		Гущин		
Пров.		Новоподский		
Н. контр.		Гуревич		
Утв.		Новоподский		

2538.09.01.00.03

Планка стопорная

Лит.	Масса	Масштаб
	1,02	1:2

Лист 1 Листов 1

Лист $\frac{12\ ГОСТ\ 19903-74}{30т3сп4\ ГОСТ\ 14637-79}$

Гипротранспуть

Поз.	Обозначение	Наименование	Кол.	Примечание
		Документация		
А3	2538.09.02.00.00 СБ	Сборочный чертеж		
		Детали		
А4	5 2538.09.02.00.05	Тяга	2	
А4	6 2538.09.02.00.06	Фасонка	1	
А4	7 2538.09.02.00.07	Наклепыши	2	
А4	8 2538.09.02.00.08	Фасонка	1	
А4	9 2538.09.02.00.09	Наклепыши	2	
		Стандартные изделия		
	10	Болт высокопрочный М22×75 ГОСТ 22353-77	10	Сталь 40Х ГОСТ 20700-75
	11	Гайка М22 ГОСТ 22354-77	10	Сталь 40 ГОСТ 1050-74
	12	Шайба 22 ГОСТ 22355-77	20	Сталь 45 ГОСТ 1050-74

Инв. № подл. | Подпись и дата | Взам. инв. №

Изм.	Лист	№ докум.	Подп.	Дата
Разраб.		Гущин		
Пров.		Новоподский		
Н. контр.		Гуревич		29.03.83
Утв.		Новоподский		

2538.09.02.00.00.

Подвеска

Лит	Масса	Масштаб
	–	–

Лист 1 Листов 1

Гипротранспуть

V

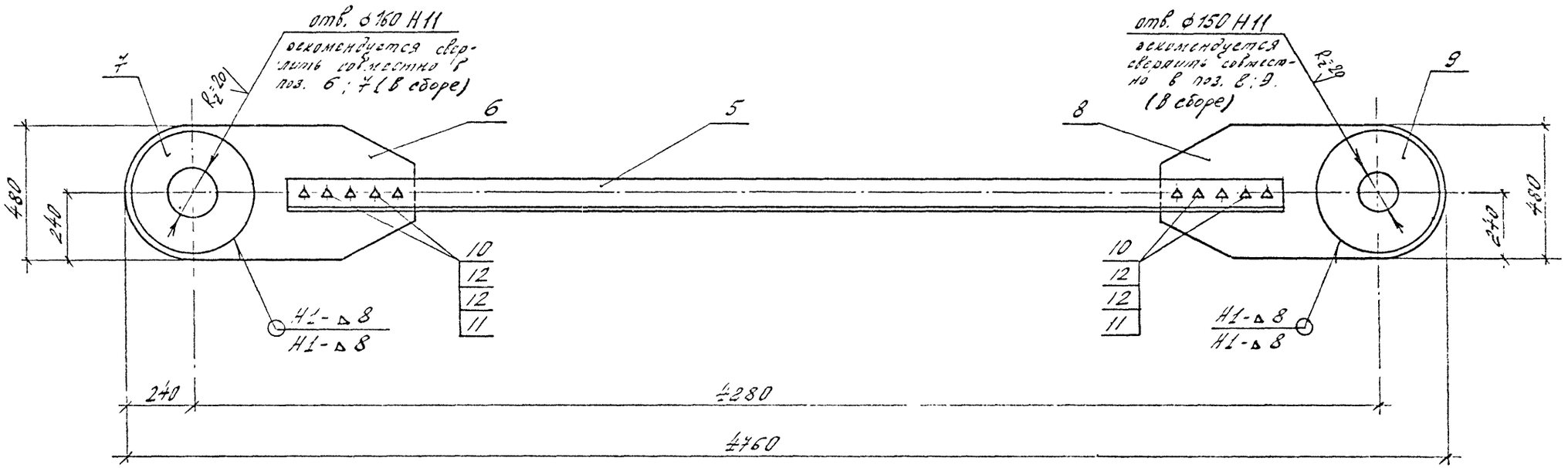

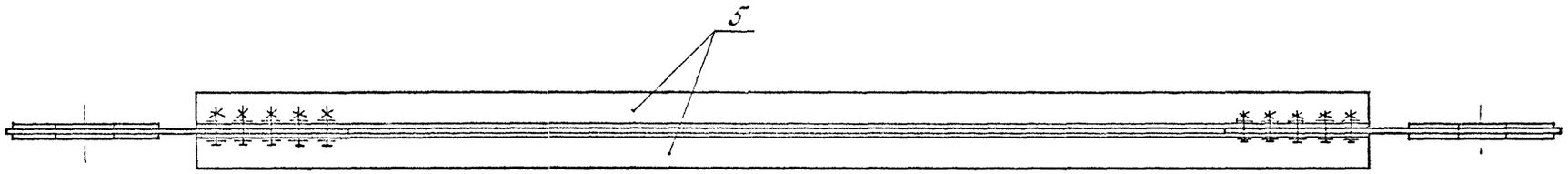

Примечание.

Сварку производить по ГОСТ 5264-80 электродами типа Э-42 по ГОСТ 9467-75.

					2538.09.02.00.00 СБ			
Изм.	Лист	№ докум.	Подп.	Дата	Подвеска	Лит.	Масса	Масштаб
Разраб.		Гущин					271	1:15
Пров.		Новолодский				Лист 1	Листов 1	
Н. контр.		Гуревич				Гипротранспуть		
Утв.		Новолодский		29.03.83				

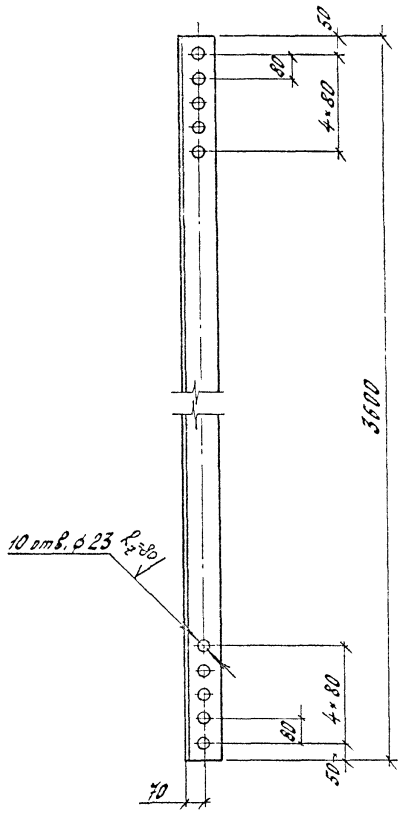

Изм.	Лист	№ докум.	Подп.	Дата	2538.09.02.00.05		
Разраб.		Гущин			Тяга	Лит	Масса 68,8	Масштаб 1:15
Пров.		Новолоцкий				Лист 1	Листов 1
Н. контр.		Гуревич			Уголок Б-125×125×10 ГОСТ 8509-72 / ВСт3сп4 ГОСТ 535-79	Гипротранспуть	
Утв.		Новолоцкий		29.03.83			

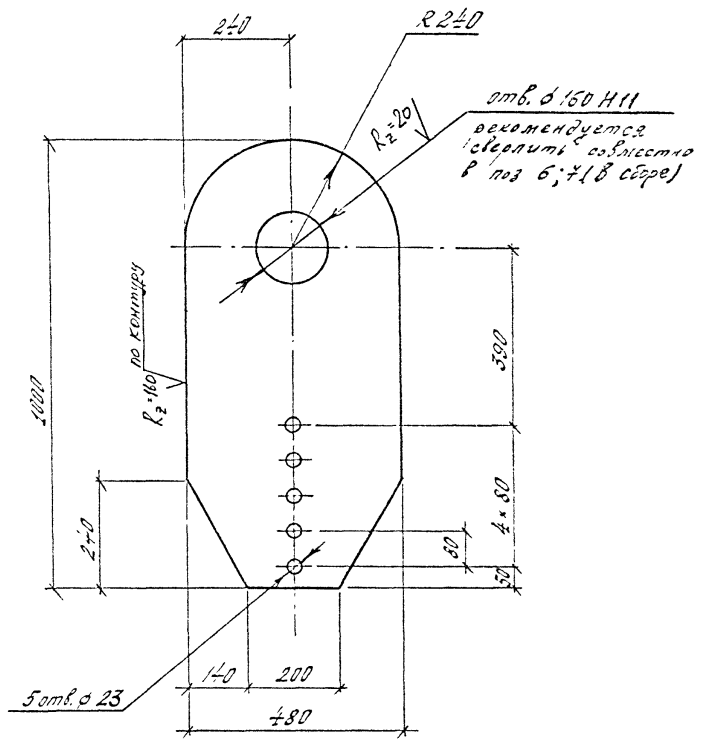

Изм.	Лист	№ докум.	Подп.	Дата	2538.09.02.00.06		
Разраб.		Гущин			Фасонка	Лит	Масса 37,8	Масштаб 1:10
Пров.		Новолоцкий				Лист 1	Листов 1
Н. контр.		Гуревич			Лист Б-ПН-0-12 ГОСТ 19903-74 / ВСт3сп5 ГОСТ 14637-79	Гипротранспуть	
Утв.		Новолоцкий		29.03.83			

Инв. № подл. 106064 | Подпись и дата 29.03.83 | Взам. инв. №

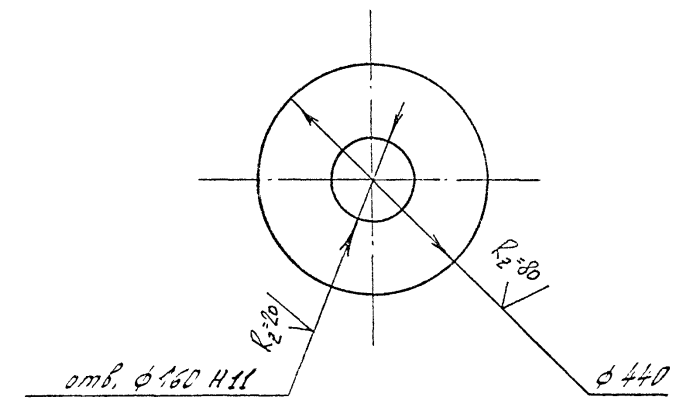

					2538.09.02.00.07			
Изм.	Лист	№ докум.	Подп.	Дата	Наклёпыш	Лит	Масса	Масштаб
Разраб.		Гущин					12,4	1:10
Пров.		Новолодский				Лист 1	Листов 1	
Н. контр.		Гуревич			Лист Б-ПН-О-12 ГОСТ 19903-74 / Вст 3 сп 5 ГОСТ 14637-79	Гипротранспуть		
Утв.		Новолодский		29.03.83				

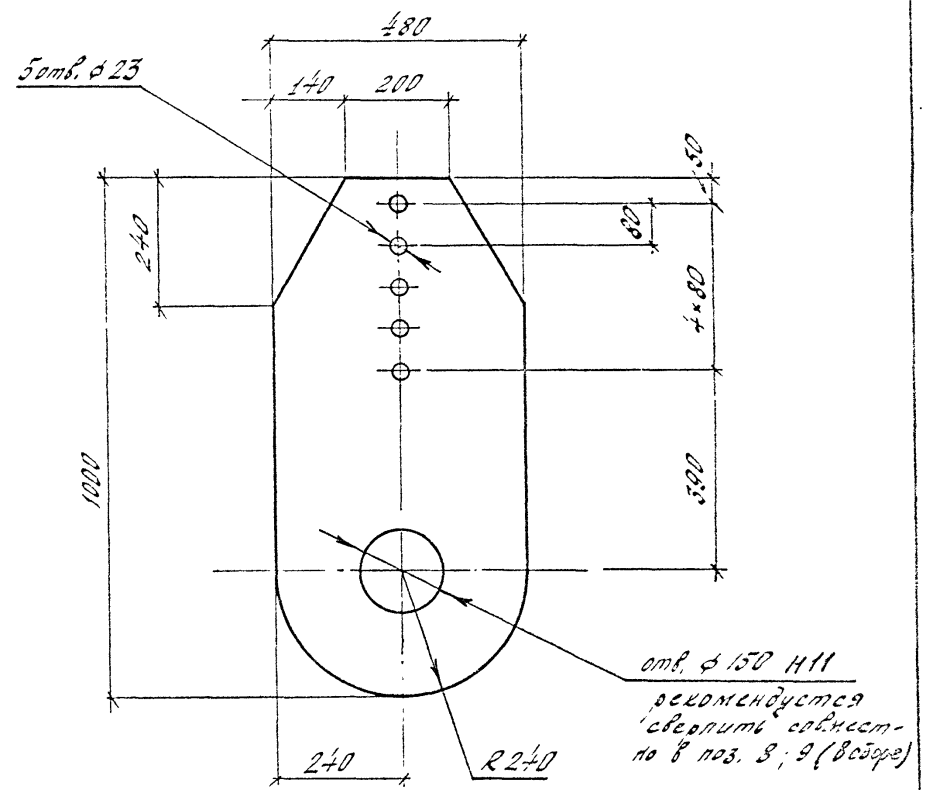

					2538.09.02.00.08			
Изм.	Лист	№ докум.	Подп.	Дата	Фасонка	Лит.	Масса	Масштаб
Разраб.		Гущин					38,1	1:10
Пров.		Новолодский				Лист 1	Листов 1	
Н. контр.		Гуревич			Лист Б-ПН-О-12 ГОСТ 19903-74 / Вст 3 сп 5 ГОСТ 14637-79	Гипротранспуть		
Утв.		Новолодский		29.03.83				

Инв. № подл. 106068 | Подпись и дата 29.03.83 | Взам. инв. №

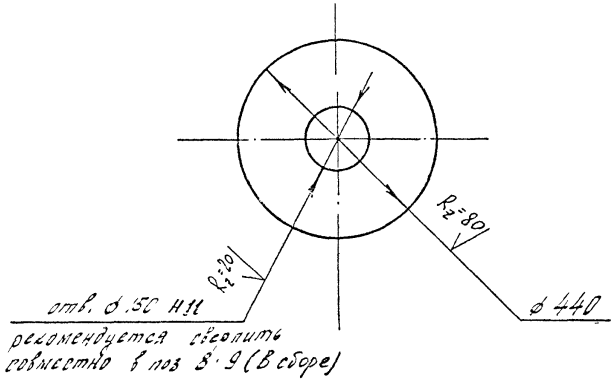

Изм.	Лист	№ докум.	Подп.	Дата	2538.09.02.00.09.			
Разраб.		Гущин			Наклёпыш	Лит.	Масса 12,7	Масштаб 1:10.
Пров.		Новолодский				Лист 1	Листов 1	
Н. контр.		Гуревич			Лист Б-ПН-0-12ГОСТ 19903-74 / 3Ст3сп5 ГОСТ 14637-79	Гипротранспуть		
Утв.		Новолодский		29.03.83				

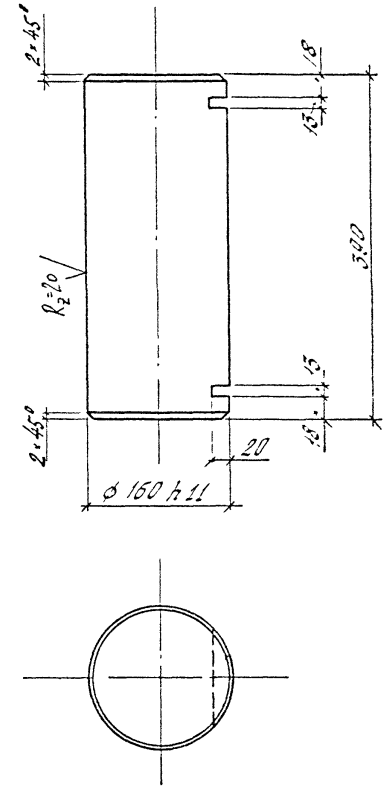

Изм.	Лист	№ докум.	Подп.	Дата	2538.09.00.00.13			
Разраб.		Гущин			Ось	Лит.	Масса 61,6	Масштаб 1:5
Пров.		Новолодский				Лист 1	Листов 1	
Н. контр.		Гуревич			Круг 160 ГОСТ 2590-71 / Сталь 45 ГОСТ 1050-74	Гипротранспуть		
Утв.		Новолодский		29.03.83				

Взам. инв. №

Подпись и дата 29.03.83

Инв. № подл. 106068

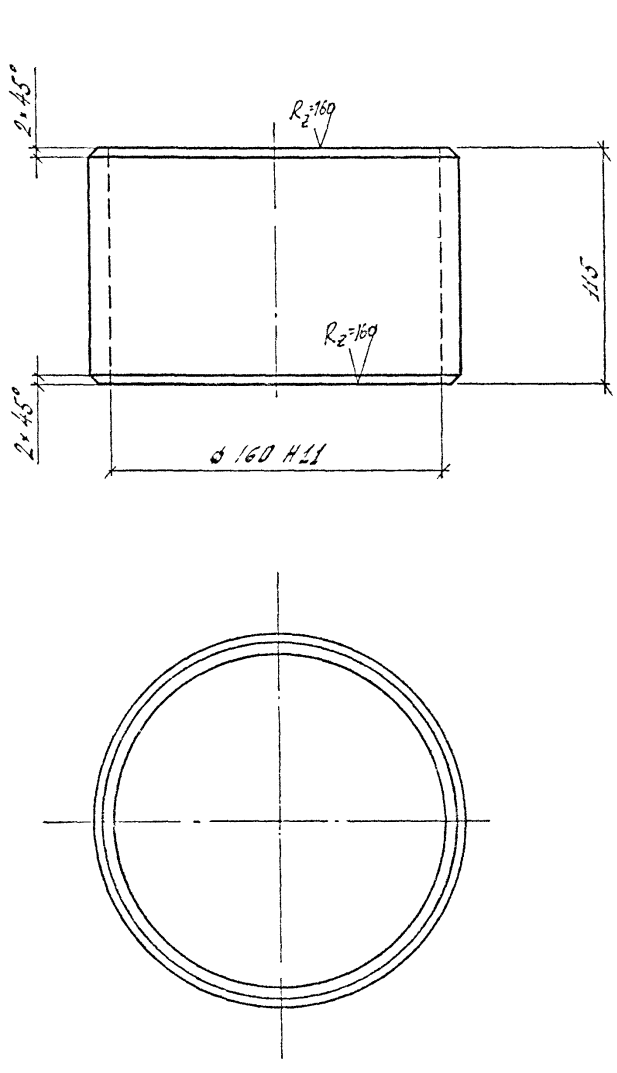

					2538.09.00.00.14		
Изм.	Лист	№ докум.	Подп.	Дата	Прокладка	Лит.	Масса 4,8	Масштаб 1:2,5
Разраб.		Гущин					
Пров.		Новолодский				Лист 1	Листов 1
Н. контр.		Гуревич			Труба 180×10 ГОСТ 8732-78 / Ст 2 сп ГОСТ 8731-74*	Гипротранспуть	
Утв.		Новолодский		29.03.83			

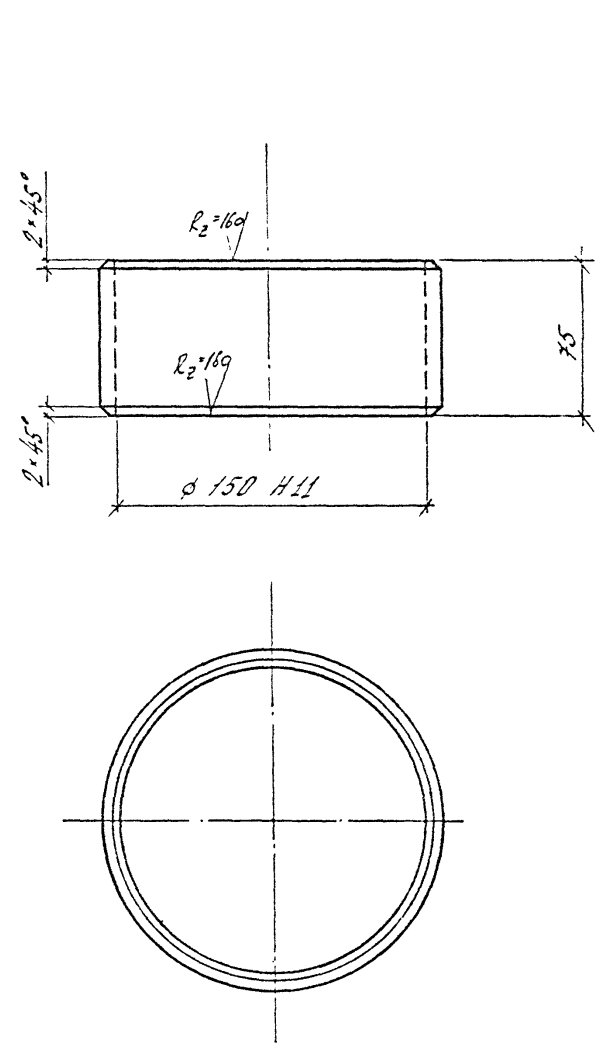

					2538.09.00.00.15		
Изм.	Лист	№ докум.	Подп.	Дата	Прокладка	Лит.	Масса 2,6	Масштаб 1:2,5
Разраб.		Гущин					
Пров.		Новолодский				Лист 1	Листов 1
Н. контр.		Гуревич			Труба 168×9 ГОСТ 8732-78 / Ст 2 сп ГОСТ 8731-74*	Гипротранспуть	
Утв.		Новолодский		29.03.83			

Инв. № подл. 106070 | Подпись и дата 29.03.83 | Взам. инв. №

Формат	Зона	Поз.	Обозначение	Наименование	Кол.	Примечание
				Документация		
			2538.10.00.00 00 СБ	Сборочный чертёж		
				Сборочные единицы		
			2538. 01.00.00	Подвеска	1	
				Детали		
		15	2538.09.00.00.15	Прокладка	2	

2538.10.00.00.00

Изм.	Лист	№ докум.	Подп.	Дата
Разраб.		Гущин		
Пров.		Новгородский		
Гл.инж.пр.		Новгородский		
Н.контр.		Гуревич		
Утв.		Гродзенский		29.03.89

Строп жёсткий

Лит.	Масса	Масштаб
	—	—
Лист 1	Листов 1	

Гипротранспуть

Инв. № подл. | Подпись и дата | Взам. инв. №

Формат	Зона	Поз.	Обозначение	Наименование	Кол.	Примечание

Изм.	Лист	№ докум.	Подп.	Дата

Лист

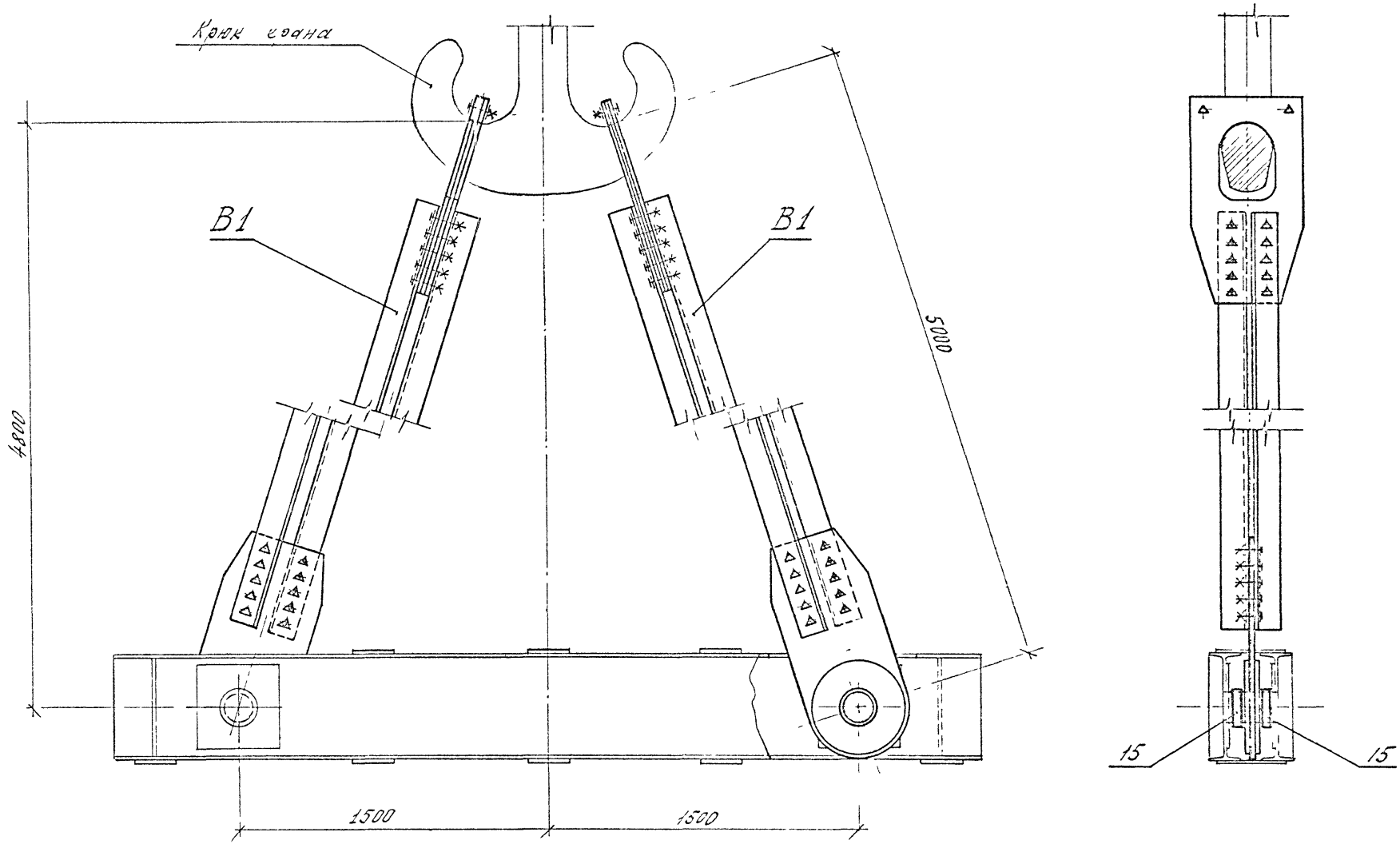

Примечания:

1. Жесткие стропы применяются, как исключение в случаях отсутствия у строительной организации необходимых стальных канатов.
2. Жёсткие стропы запроектированы применительно к совместному использованию с комплектом строповочных приспособлений С-3.

					2538.10.00.00.00 СБ			
Изм	Лист	№ докум.	Подп	Дата	Общий вид жестких стропов в рабочем положении	Лит.	Масса	Масштаб
Разраб.		Гущин					752	1:20
Пров.		Новолодский				Лист 1	Листов 2	
Гл инж. пр.		Новолодский						
Н. контр.		Гуревич			Вариант 2	Гипротранспуть		
Утв		Гродзенский		29.03.83				

29.03.83

106072

Спецификация металла.

Марка	№ поз.	Наименование	Сечение мм	Длина мм	Кол. шт.	Масса, кг ед.	Масса, кг общ.	Материал	Стандарты на прокат
В1	1	Прокушина	-12×540	950	3	35,8	107	ВСт3сп4 ГОСТ 380-71*	ГОСТ 19903-74 ГОСТ 14637-69
	2	Тяга	L125×125×10	4200	2	80,2	160	—"—	ГОСТ 8509-72 ГОСТ 535-79
	3	Прокладка	-12×180	280	1	4,75	5	—"—	ГОСТ 19903-74 ГОСТ 14637-69
	3-01	Прокладка	-12×180	260	3	4,41	13	—"—	—"—
	4	Фасонка	-12×480	1060	1	41,9	42	ВСт3сп5 ГОСТ 380-71*	—"—
	5	Наклёпыш	-12×440	440	2	12,6	25	—"—	—"—
	6	Болт высокопрочный	М22	85	10	0,351	4	Сталь 40Х ГОСТ 4543-71	ГОСТ 22353-77
	7	Болт высокопрочный	М22	60	10	0,277	3	—"—	—"—
	8	Гайка М22	-	-	20	0,118	2	Сталь 40 ГОСТ 10702-78	ГОСТ 22354-77
	9	Шайба 22	-	-	40	0,071	3	—"—	ГОСТ 22355-77
	10	Болт М22×80	М22	80	6	0,326	2	ВСт3сп4 ГОСТ 380-71*	ГОСТ 7798-70*
	11	Болт М22×60	М22	60	4	0,267	1	—"—	—"—
	12	Гайка М22	-	-	10	0,077	1	—"—	ГОСТ 5915-70
	13	Шайба 22	-	-	20	0,025	1	ВСт3 ГОСТ 380-71*	ГОСТ 11371-78
		Итого со сварными швами:					370		
-	15	Прокладка	труба 168×9	75	1	2,6	3	Ст2сп ГОСТ 380-71*	ГОСТ 8732-78

Ведомость марок

Марка	№ поз.	Наименование	Кол. шт.	Масса, кг ед.	Масса, кг общ.	Примечание
В1	-	Подвеска	1	370	370	
-	15	Прокладка	2	3	6	
Итого на жёсткий строп:					376	
Всего на пролётное строение (4 жёстк. стропа)					1504	

Примечания:

1. Соединение элементов жестких стропов высокопрочными болтами производить в соответствии с „Инструкцией по технологии устройства соединений на высокопрочных болтах в стальных конструкциях мостов" (ВСН-163-69).
2. Нормативное усилие натяжения высокопрочных болтов 22,4 т.

Изм.	Лист	№ докум.	Подп.	Дата	2538.10.00.00.00.ОС	Лит.	Лист 2

Инв. № подл. | Подп. и дата | Взам. инв. №

Формат	Зона	Поз.	Обозначение	Наименование	Кол.	Примечание
				Документация		
А3			2538.10.01.00.00 СБ	Оборочный чертёж		
				Детали		
А4		1	2538.10.01.00.01	Проушина	3	
А4		2	2538.10.01.00.02	Тяга	2	
А4		3	2538.10.01.00.03	Прокладка	1	
			2538.10.01.00.03-01	Прокладка	3	
А4		4	2538.10.01.00.04	Фасонка	1	
А4		5	2538.10.01.00.05	Наклёпыш	2	
				Стандартные изделия		
		6		Болт высокопрочный М22×85 ГОСТ 22353-77	10	Сталь 40Х ГОСТ 4543-71
		7		Болт высокопрочный М22×60 ГОСТ 22353-77	10	Сталь 40Х ГОСТ 4543-71

2538.10.01.00.00

Изм.	Лист	№ докум.	Подп.	Дата
Разраб.		Гущин		
Пров.		Н. Володский		
Н. контр.		Гуревич		
Утв.		Новоподский		29.03.83

Подвеска

Лит.	Масса	Масштаб
	—	—

Лист 1 | Листов 2

Гипротранспуть

Формат	Зона	Поз.	Обозначение	Наименование	Кол.	Примечание
		8		Гайка М22 ГОСТ 22354-77	20	Сталь 40 ГОСТ 10702-78
		9		Шайба 22 ГОСТ 22355-77	40	Сталь 40 ГОСТ 10702-78
		10		Болт М22×80 ГОСТ 7798-70*	6	
		11		Болт М22×60 ГОСТ 7798-70*	4	
		12		Гайка М22 ГОСТ 5915-70*	10	
		13		Шайба 22 ГОСТ 11371-78	20	

Инв. № подл. 106075 | Подпись и дата 29.03.83 | Взам. инв. №

Изм.	Лист	№ докум.	Подп.	Дата

2538.10.01.00.00

Лист 2

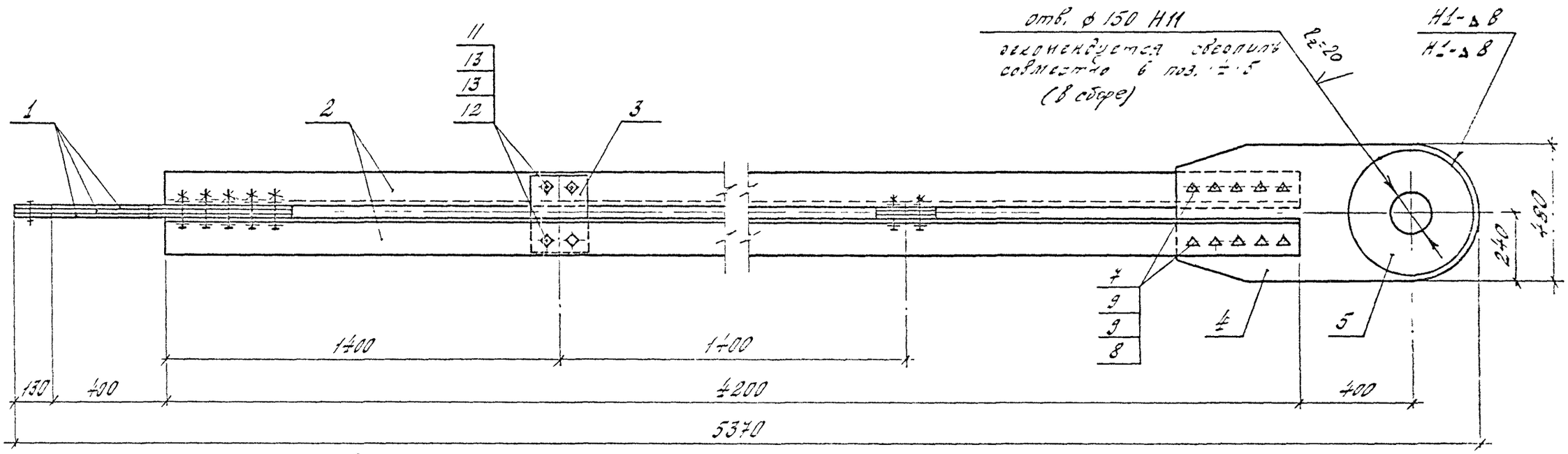

Примечание.

Сварку производить по ГОСТу 5264-80 электродами типа Э-42 по ГОСТу 9467-75.

Изм.	Лист	№ докум.	Подп.	Дата	2538.10.01.00.00 СБ
Разраб.		Пущин			Подвеска
Пров.		Новолодский			
Н. контр.		Гуревич			
Утв.		Новолодский		29.03.83	

Лит.	Масса	Масштаб
	370	1:15
Лист 1	Листов 1	

Гипротранспуть

29.03.83

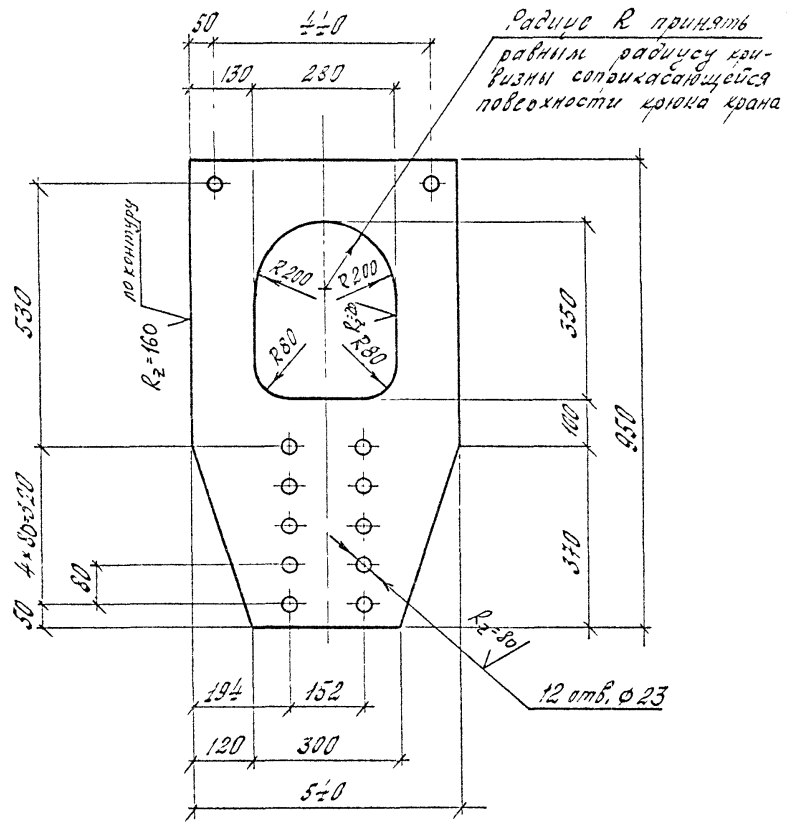

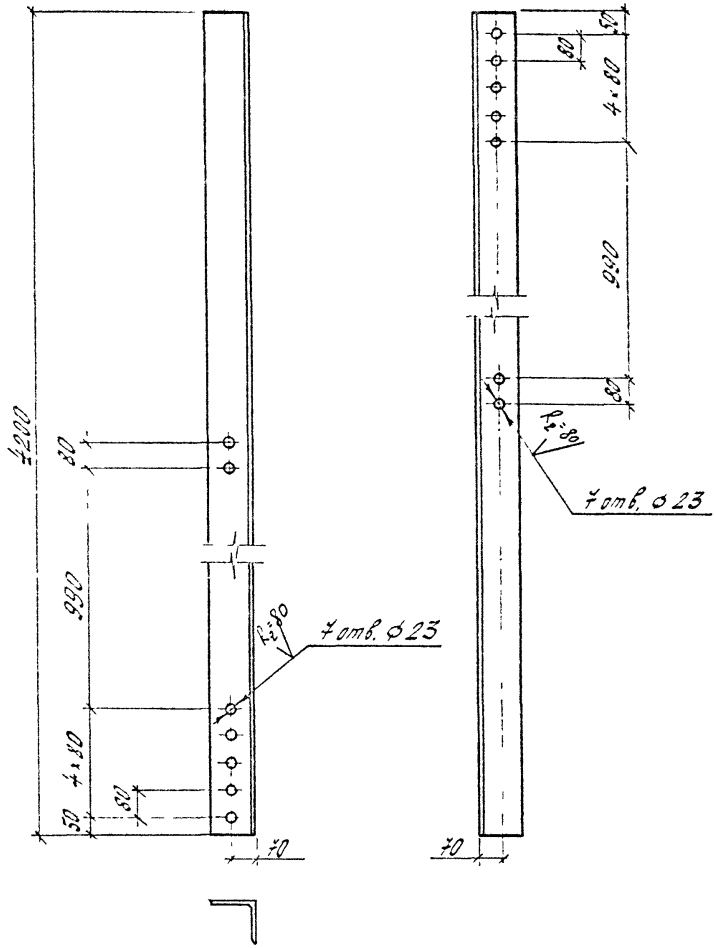

Изм.	Лист	№ докум.	Подп.	Дата	2538.10.01.00.01			
Разраб.		Пущин			Проушина	Лит	Масса	Масштаб
Пров.		Новолодский					35,8	1:10
						Лист 1	Листов 1	
Н. контр.		Гуревич			Лист Б-ПН-0-12 ГОСТ 19903-74 / ВСт3сп4 ГОСТ 14637-79	Гипротранспуть		
Утв.		Новолодский		29.03.83				

Изм.	Лист	№ докум.	Подп.	Дата	2538.10.01.00.02			
Разраб.		Пущин			Тяга	Лит.	Масса	Масштаб
Пров.		Новолодский					80,2	1:15
						Лист 1	Листов 1	
Н. контр.		Гуревич			Уголок Б-125×125×10 ГОСТ 8509-72 / ВСт3сп4 ГОСТ 535-79	Гипротранспуть		
Утв.		Новолодский		29.03.83				

Инв. № подл. 106078 | Подпись и дата | Взам. инв. №

Инв. № подл. 106077 | Подпись и дата | Взам. инв. № | 29.03.83

∀(V)

Групповой чертёж деталей

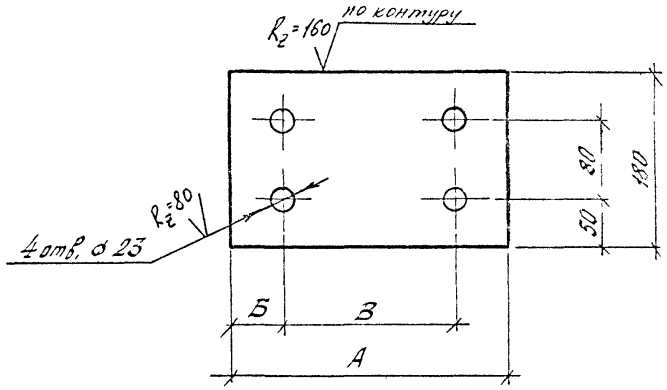

Обозначение	А мм	Б мм	В мм	Масса кг
2538.10.01.00.03	280	52	176	4,75
2538.10.01.00.03-01	260	54	152	4,41

Изм.	Лист	№ докум.	Подп.	Дата	2538.10.01.00.03.; -01
Разраб.		Гущин			Прокладка
Пров.		Новолодский			Лит. / Масса — / Масштаб —
					Лист 1 / Листов 1
Н.контр.		Гуревич			Лист Б-ПН-0-12 ГОСТ 19903-74 / ВСт3сп4 ГОСТ 14637-79
Утв.		Новолодский		29.03.83	Гипротранспуть

Взам. инв. № | Подпись и дата | Инв. № подл. 106080 | 29.03.83

∀(V)

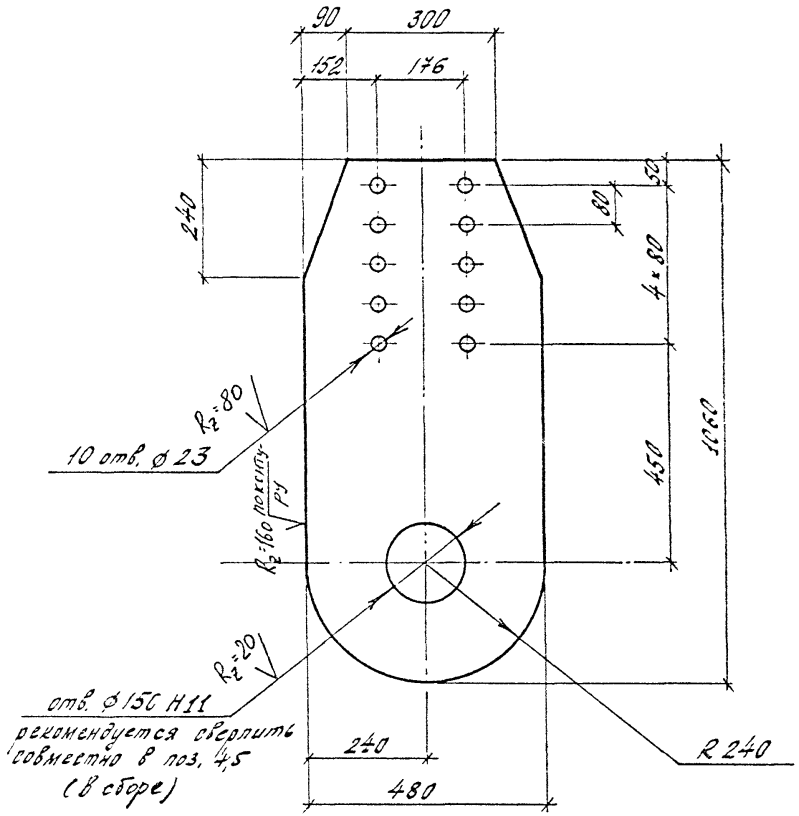

Изм.	Лист	№ докум.	Подп.	Дата	2538.10.01.00.04
Разраб.		Гущин			Фасонка
Пров.		Новолодский			Лит. / Масса 41,9 / Масштаб 1:10
					Лист 1 / Листов 1
Н.контр.		Гуревич			Лист Б-ПН-0-12 ГОСТ 19903-74 / ВСт3сп5 ГОСТ 14637-79
Утв.		Новолодский		29.03.83	Гипротранспуть

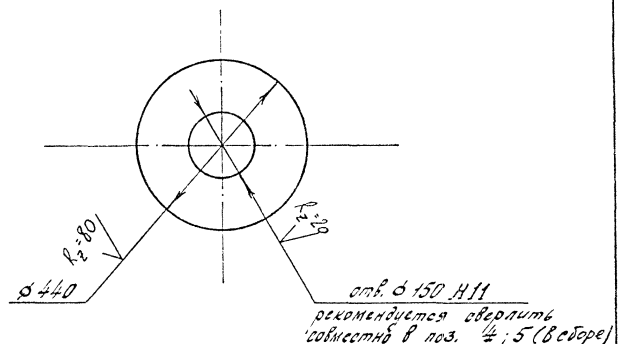

					2538.10.01.00.05		
Изм.	Лист	№ докум.	Подп.	Дата	Наклёпыш	Лит.	Масса 12,6 / Масштаб 1:10
Разраб.		Гущин				Лист 1	Листов 1
Пров.		Новолодский					
Н. контр.		Гуревич			Лист 12 ГОСТ 19903-74 / Зсп3сп5 ГОСТ 14637-79	Гипротранспуть	
Утв		Новолодский		29.03.23.			

Инв. № подл. | Подп. и дата | Взам. инв. №

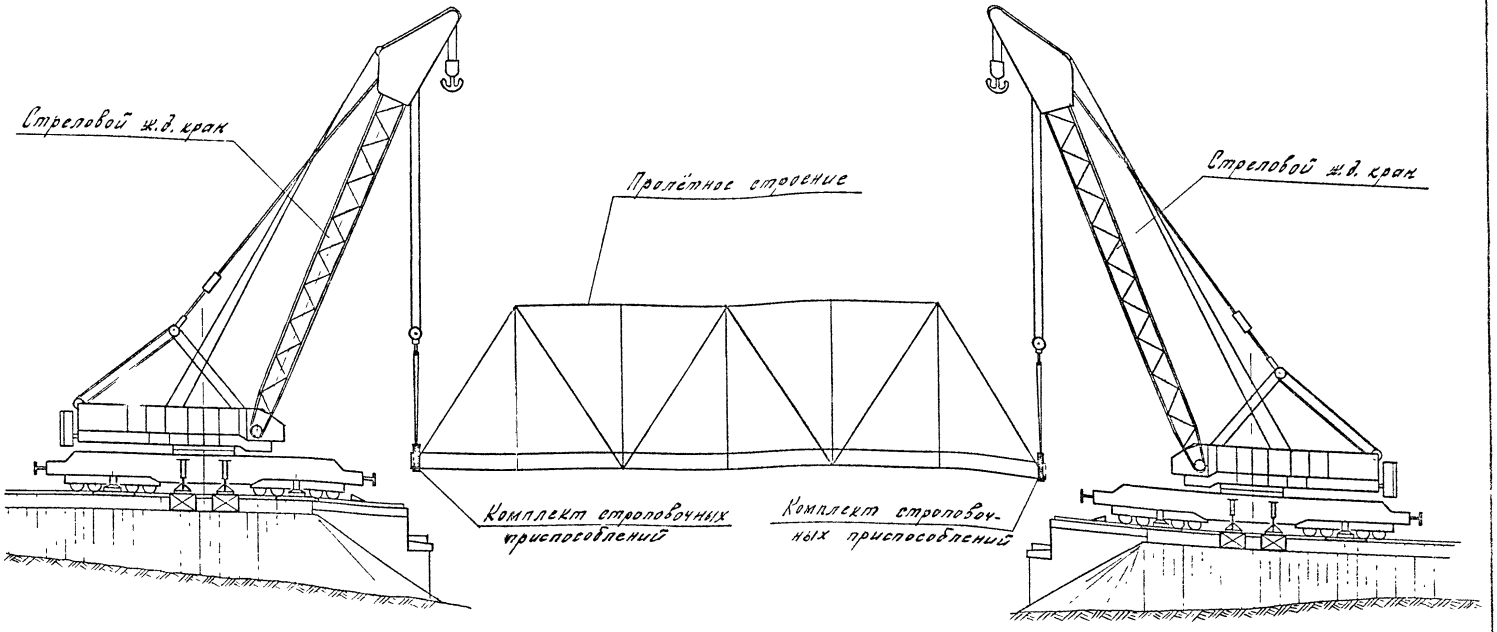

Примечания:

1. Строповку и подъёмку пролётного строения производить в соответствии с требованиями и указаниями норм и руководящих документов, перечисленных в пояснительной записке (стр. 4, 5)
2. Подъёмка пролётных строений по приведённой схеме может производиться с помощью комплектов строповочных приспособлений С1, С2, С3, С4 в зависимости от массы и конструкции пролётного строения.
3. При строповке пролётного строения стреловым краном крюк крана должен располагаться выше центра тяжести пролётного строения.

				2538.00.00.00.00 ТС
Изм.	Лист	№ докум.	Подп.	Дата
Разраб.		Гущин		
Пров.		Михтин		
ГИП		Новоловский		
Н. контр.		Гузерин		
Утв.		Горзенский		26.03.83

Схема подъёмки пролётного строения двумя стреловыми кранами

Лит.	Масса	Масштаб
	–	1:200
Лист 1	Листов 1	

Гипротранслуть

Инв. № подл. | Подпись и дата | Взам. инв. №

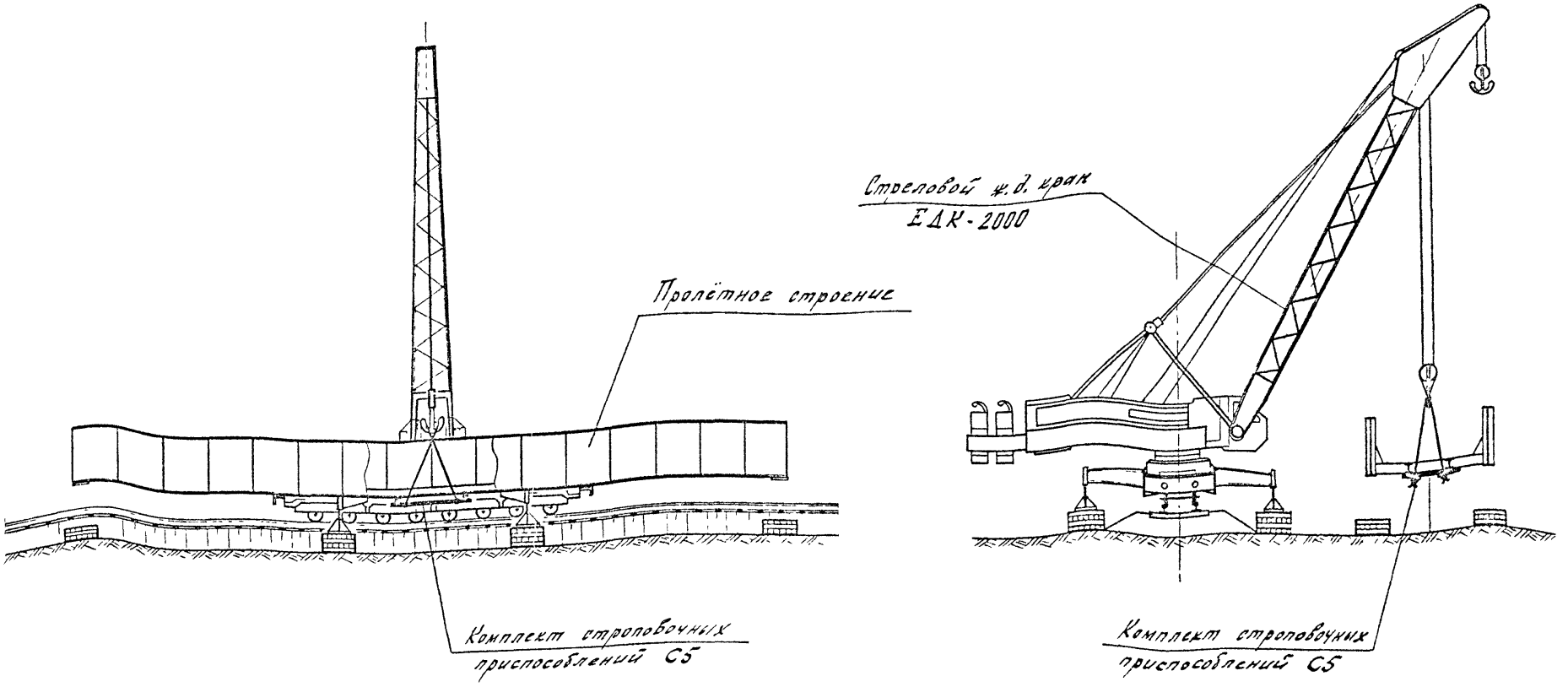

Примечания:

1. Строповку и подъёмку пролётного строения производить в соответствии с требованиями и указаниями норм и руководящих документов, перечисленных в пояснительной записке (стр 4, 5).
2. После подъёма пролётного строения на высоту 20÷30 см должно быть произведено его выравнивание в строго горизонтальное положение с помощью пригрузов, а во время подъёма – с помощью расчалок.
3. При строповке пролетного строения стреловым краном крюк крана должен располагаться выше центра тяжести пролетного строения.

					2538.00.00.00.00 ТС			
Изм	Лист	№ докум.	Подп.	Дата	Схема подъёмки пролётного строения стреловым ж.д. краном.	Лит.	Масса	Масштаб
Разраб.		Гущин					–	1:200
Пров.		Михлин				Лист 1	Листов 1	
ГНП		Новолодский						
Н. контр.		Туревич				Гипротранспуть		
Утв.		Гродзенский		29.03.83				

106003 29.03.83

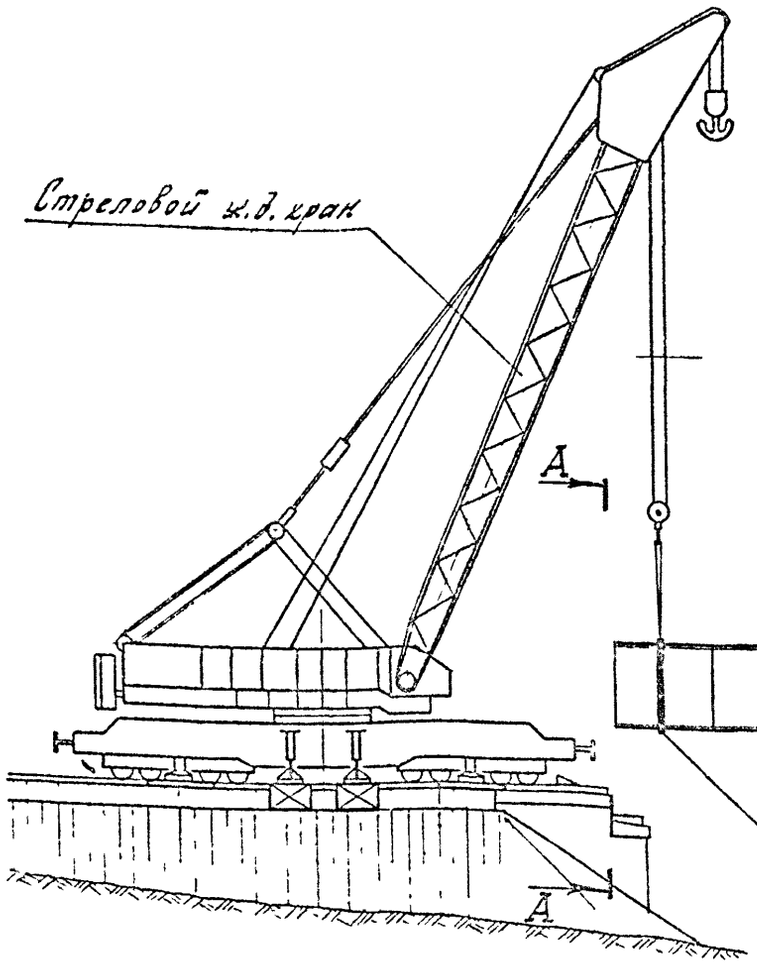

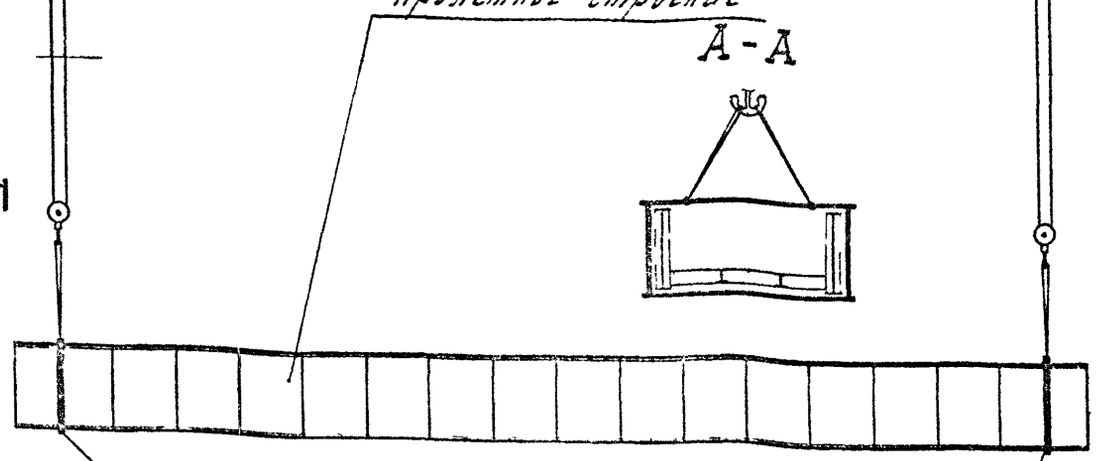

Комплект строповочных приспособлений СБ

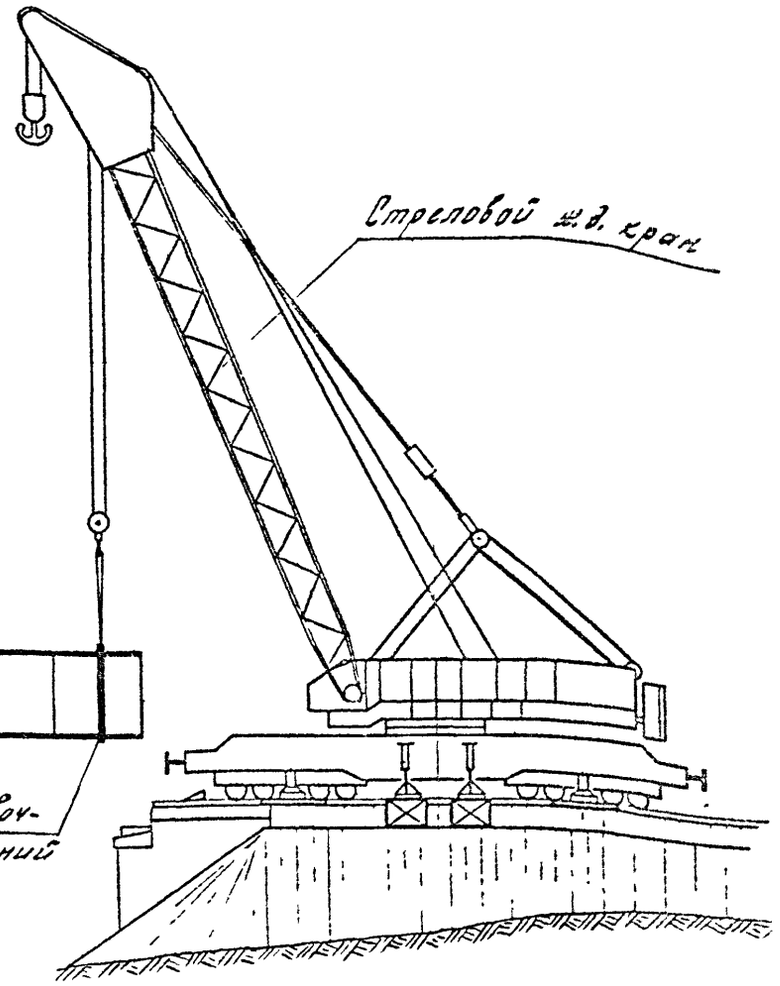

Примечания:

1. Строповку и подъёмку пролётного строения производить в соответствии с требованиями и указаниями норм и руководящих документов, перечисленных в пояснительной записке (стр. 4, 5).
2. При строповке пролетного строения стреловым краном крюк крана должен располагаться выше центра тяжести пролетного строения.

Инв. № подл. | Подп. и дата | Взам. инв. №

Изм.	Лист	№ докум.	Подп.	Дата
Разраб.		Гущин		
Пров.		Михлин		
ГИП		Новолодский		
Н. контр.		Гуревич		
Утв.		Гродзенский		

2538.00.00.00 ТС

Схема подъёмки пролётного строения открытого типа двумя стреловыми кранами

Лит.	Масса	Масштаб
	-	1:200

Лист 1 | Листов 1

Гипротрансспуть

Приложение

Утверждаю:
Зам.начальника Главного управления
капитального строительства МПС
18.03.82г. В.Л.Ерёмин

ЗАДАНИЕ НА ПРОЕКТИРОВАНИЕ

Название проекта	Типизированные решения по строповке пролетных строений с ездой понизу длиной 33-66м стреловыми железнодорожными кранами
Стадия	Рабочий проект
Проектная организация	Институт Гипротранспуть
Обоснование проведения проектных работ	План разработки и внедрения новой техники и передовой технологии в капитальном строительстве на 1982год утвержденный указанием МПС № Г-6048 от 11.02.82г
Источник финансирования	Централизованный фонд освоения новой техники в капитальном строительстве
Намечаемые проектные решения	Конструкция строповочных приспособлений при замене пролетных строений длиной 33-66м с ездой понизу
Требования к разработке вариантов	Строповочные приспособления должны быть разработаны применительно к новым типовым пролетным строениям,а также к распространенным на сети железных дорог расчётных норм 1884,1896 и 1907гг пролетов. Кроме вариантов строповочных приспособлений заводского изготовления составить варианты конструкций,выполняемых непосредственно мостовыми эксплуатационными подразделениями железных дорог с учётом их технических возможностей и существующей поставки металла.
Особые условия	Проектирование должно быть выполнено применительно к стреловым железнодорожным кранами грузоподъемностью 80 т и выше Чертежи выполнить в К.Д.

Зам.управляющего
треста Оргтехстрой ГУКС МПС А.Б.Скош

Согласовано:
Зам.главного инженера института К.Д.Савин

gost.e-ecolog.ru