ТИПОВОЙ ПРОЕКТ

252-1-110

УНИФИЦИРОВАННЫЙ КОРПУС ДЛЯ ДЕТЕЙ В КАРКАСНО-ПАНЕЛЬНЫХ КОНСТРУКЦИЯХ ИИ-ОЧ НА 120 КОЕК

АЛЬБОМ 1

Архитектурные решения ниже отм. 0.000. Конструкции железобетонные ниже отм. 0.000.

12858/1

цена 3-43

			Привязан	
Инв. №				

gost.e-ecolog.ru

С О Д Е Р Ж А Н И Е

Лист	Наименование	Страница
	Архитектурная часть	
1	Общие данные	3
2	Блок „А". План подвала	4
3	Блок „Б". План подвала	5
4	Блок „В". План подвала	6
5	Блок „Г". План подвала	7
6	Разрезы 1-1; 2-2; 3-3; 4-4	8
	Конструктивная часть	
1	Общие данные (начало)	9
2	Общие данные (продолжение)	10
3	Общие данные (продолжение)	11
4и	Общие данные (продолжение)	12и
5	Общие данные (продолжение)	13
6	Общие данные (продолжение)	14
7	Общие данные (окончание)	15
8	Блок„В" Схема расположения элементов фундаментов	16
9	Блок„Г" Схема расположения элементов фундаментов	17
10	Блок„Б" Схема расположения элементов фундаментов	18
11	Блок„А" Схема расположения элементов фундаментов	19
12	Схемы расположения элементов стен подвала	20
	по осям 1, П, Д, К;	
13	Схемы расположения элементов стен подвала	21
	по осям П, 7, 1, К, 2;	
14	Схемы расположения элементов стен подвала	22
	по осям А, Г, 16, 10	
15	Схемы расположения элементов стен подвала	23
	по осям Д, Г, 6, 10, Е, 2	
16	Сечения по стенам подвала 1-1 ÷ 7-7	24
17	Сечения по стенам подвала 8-8 ÷ 14-14	25
	Приямок для ввода теплосети	
18	Спецификация к схемам расположения	26
	элементов фундаментов и стен подвала	
19	Опалубка и армирование монолитных	27
	фундаментов ФМ-1 ÷ ФМ11	
20	Спецификация монолитных фундаментов	28
	Выборка стали на один элемент	
21	Схема расположения элементов каркаса на отм. 0.000	29
22	Схема расположения элементов каркаса	30
	на отм. 0.000. Разрезы 1-1 ÷ 7-7; 9-9 ÷ 11-11	
23	Схема расположения элементов каркаса	31
	на отм. 0.000. Разрезы 8-8; 12-12 ÷ 22-22	
24	Спецификация к схемам расположения	32
	элеменов каркаса на отм. 0.000	
25	Блок„В" Схема расположения элементов	33
	перекрытия над подвалом	
26	Блок„Г" Схема расположения элементов	34
	перекрытия над подвалом	
27	Блок„Б" Схема расположения элементов	35
	перекрытия над подвалом	
28	Блок„А" Схема расположения элементов	36
	перекрытия над подвалом	
29	Схема расположения закладных деталей	37
	в перекрытии на отм. 0.000	
30	Схема расположения элементов венткамер N1, N2, N4	38
31	Схема расположения элементов венткамер N3	39
32	Схема расположения элементов	40
	воздухозаборных шахт и каналов	
33	Фундаменты под оборудование Фо1 ÷ Фо6	41
	Приямок ВК	
34	Спецификация к схемам расположения	42
	элементов венткамер, вентшахт,	
	вентканалов	
35	Схема расположения крылец N1 ÷ N3, лестниц	43
	N1 ÷ N3. Крыльцо N1, N2 Сечение 1-1 ÷ 5-5	
36	Крыльцо N3. Элементы плана N1, N2	44
	Сечения 1-1 ÷ 6-6. Узел „1"	
37	Схема расположения элементов лестниц	45
	N1, N2. Сечения.	
38	Схема расположения элементов лестниц	46
	N3, N4. Сечения. Спецификация	
39	Схема расположения элементов	47
	лестницы N5. Сечения	

Дополнительные рекомендации по привязке

При привязке типового проекта в разделе КЖ1 на листах 25, 26, 27, 28 в спецификациях к схемам расположения элементов перекрытий марку плиты перекрытия ПР8-58.15с заменить на ПР12.5-58.15с

Изменения внесены 13.02.85
инженер /Букин А.С./

Альбом I

План осей
м 1:400

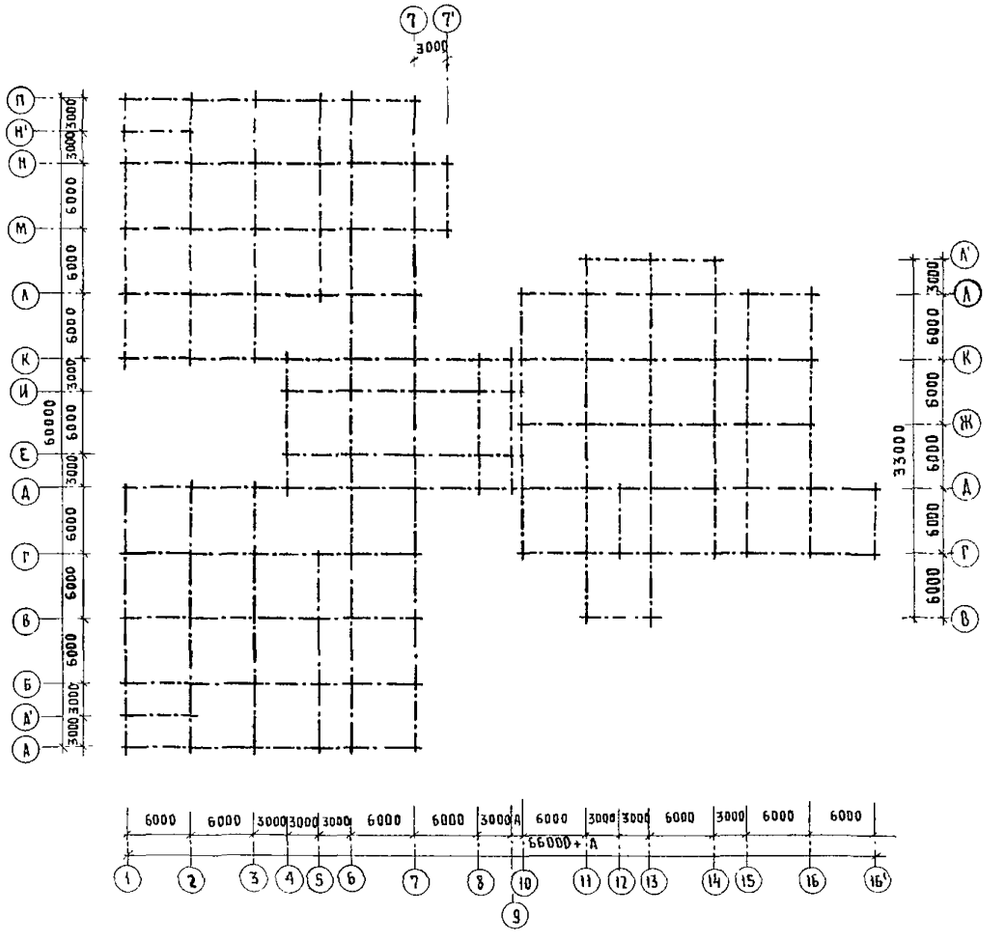

Ведомость рабочих чертежей основного комплекта

Лист	Наименование	Примечание
1	Общие данные	
2	Блок „А" План подвала	
3	Блок „Б" План подвала	
4	Блок „В" План подвала	
5	Блок „Г" План подвала	
6	Разрезы 1-1; 2-2; 3-3; 4-4	

Общие указания

Основной вариант унифицированного корпуса для детей на 120 коек ниже отметки „0" запроектирован с подвалом и подпольем. В подвале размещены технические помещения и гардероб персонала в блоке „А".

В зависимости от задания кроме основного варианта в подвале могут быть размещены встроенное сооружение вспомогательного назначения или хозяйственно- бытовые помещения

Ведомость отделки помещений и экспликация полов подвала основного варианта даны в составе общих данных комплекта АР-2

Указания по привязке см комплект АР-2

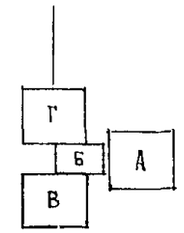

Настоящий проект выполнен в соответствии с действующими нормами и правилами (в том числе по взрыво-пожарной безопасности)

ГА архитектор проекта Милешин В.С.

ГА инженер проекта Васина И.Г.

Привязан

Т.П. 252-1-110 АР 1

Рук маст.	Матоян	
Гл конс маст	Подольский	
Н контр	Милешин	
ГАП	Милешин	
ГИП	Васина	
Рук гр.	Суханов	
Ст арх	Горюнова	

Унифицированный корпус для детей в каркасно-панельных конструкциях ИИ-04 на 120 коек

Стадия	Лист	Листов
Р	1	6

Общие данные.

ГИПРОНИИЗДРАВ

Копировал Рябова Формат А2г

Альбом 1

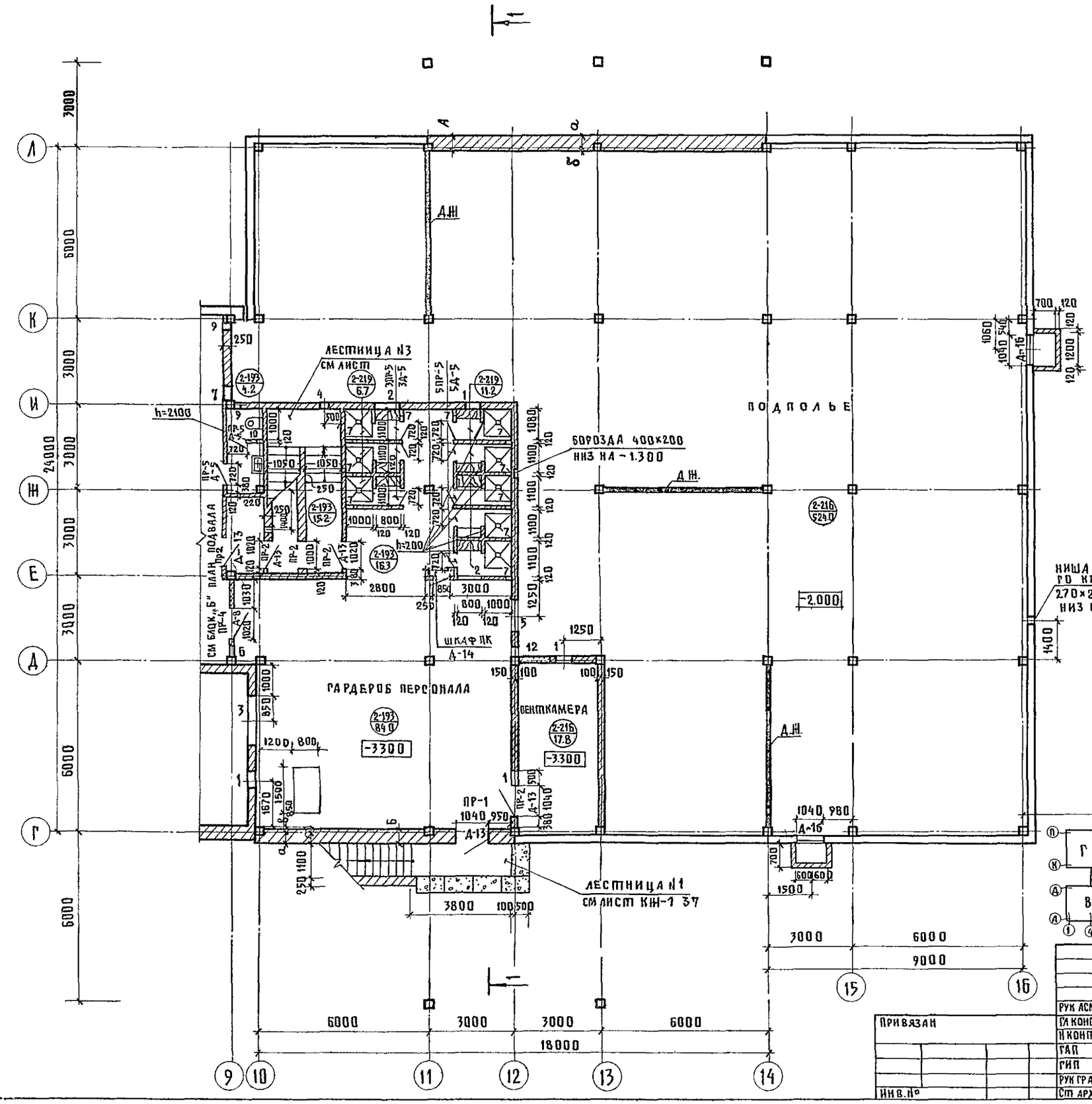

Тип отверс.	Размеры, мм В	Размеры, мм Н	Отм. низа проема	Назначение
1	500	400	-0.970	ОВ
2	900	400	-0.970	ОВ
3	1700	1100	-1.670	ОВ
4	300	300	-0.870	ОВ
5	1100	600	-1.170	ОВ
6	400	200	-1.300	ВК
7	400	200	-1.000	ВК; ЭО
8	400	200	-1.300	ВК
9	200	200	-1.000	ВК
10	400	200	-1.300	ВК
11	100	100	-0.750	ВК
12	1300	700	-1.300	ОВ

Марка позиций	Схема сечения
ПР-1	-1.200, 640/510/
ПР-2	-1.200, 250
ПР-4	-1.200
ПР-5	-1.200

Привязан

Инв. №

Рук АСМ-1	Матоян	
ГИ конс.м	Подольский	
Н контр.	Милешин	
ГАП	Милешин	
ГИП	Васина	
Рук гр арх	Суханов	
Ст арх	Горюнова	

Т.П. 252-1-110 АР1

Унифицированный корпус для детей в каркасно-панельных конструкциях НИ-04 на 120 коек

Стадия	Лист	Листов
Р	2	

Блок „А" План подвала

ГИПРОНИИЗДРАВ

Формат 22 Г

Альбом 1

Тип отверст	Размеры мм В	Размеры мм Н	Отм.низа проема	Назначение
1	500	200	-0.770	ЭО
2	900	200	-0.770	ЭО
3	1000	500	-1.070	ОВ
4	1100	700	-1.270	ОВ
5	600	400	-0.970	ОВ
6	800	1200	-3.900	ОВ
7	800	800	-2.300	ОВ
8	1200	400	-1.500	ОВ
9	300	300	-1.700	ОВ
10	200	200	-1.650	ВК
11	200	150	-1.450	ВК
12	400	200	-1.200	ВК
13	200	150	-1.200	ВК
14	200	300	-1.200	ВК
15	200	300	-1.450	ВК
16	400	300	-1.450	ВК
17	600	1300	-3.800	ОВ

Ведомость перемычек

Марка позиции	Схема сечения	
ПР-8	-1.800	1ПР2-16.12.14
ПР-6	-1.800	1ПР1-12.12.6
ПР-2	-1.800	1ПР1-12.12.6
ПР-9	-1200	1ПР2-16.12.14

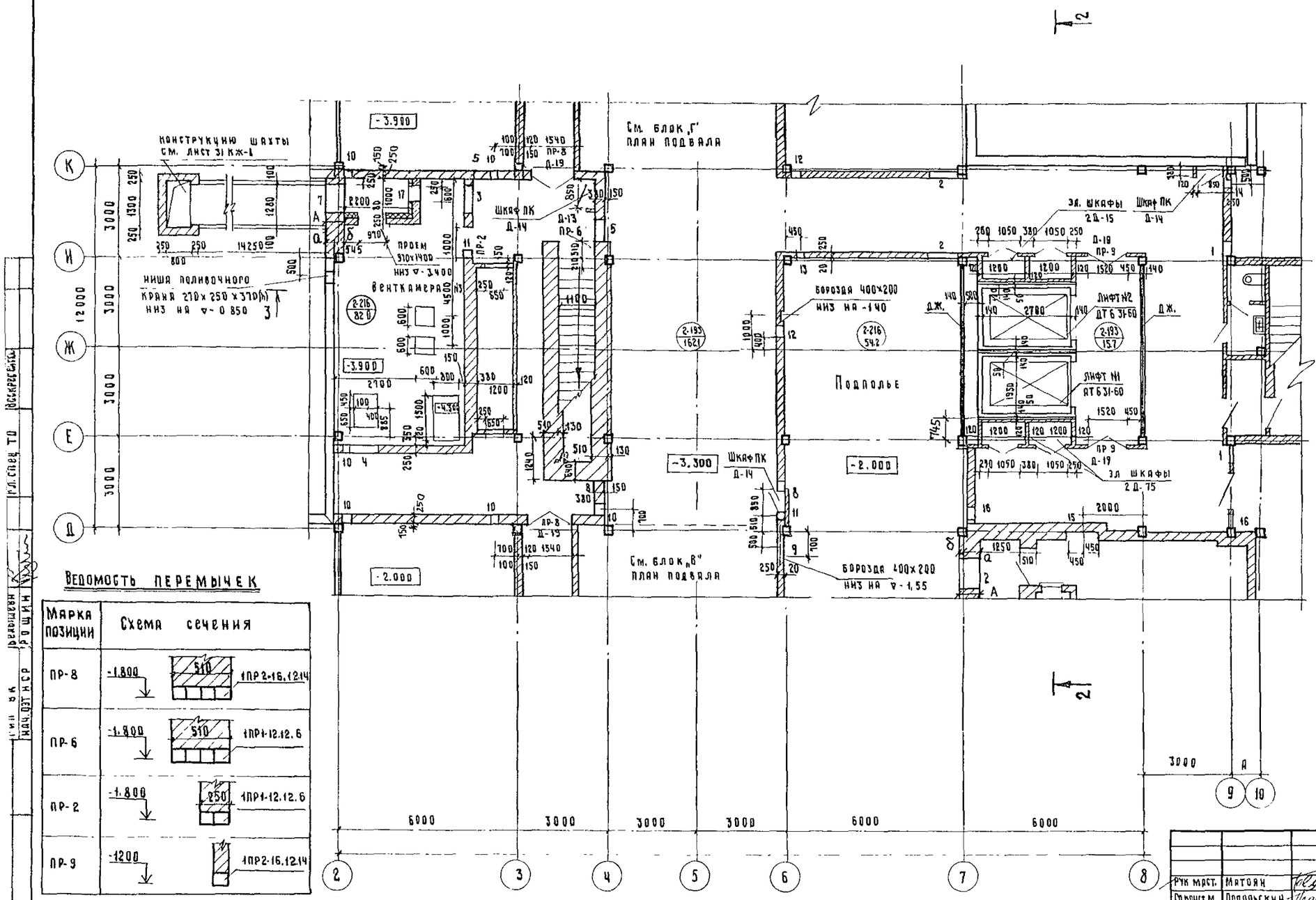

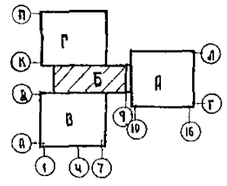

Рук маст.	Матоян		
Гл конст м.	Подольский		
Н. контр.	Милешин		
ГАП	Милешин		
ГИП	Васина		
Рук гр	Суханов		
Ст арх	Горюнова		

Привязан

Инв. №

Т.П 252-1-110 АР1

Унифицированный корпус для детей в каркасно-панельных конструкциях ИИ-04 на 120 коек

Стадия	Лист	Листов
Р	3	

Блок „Б". План подвала.

ГИПРОНИИЗДРАВ

Копировал Абрамова Формат А2Г

Инв. № подл. | Подпись и дата | Взам. инв. № | Инв. № дубл. | Подпись и дата | НАЧ. ОЗТ НСР | ГИП ВК | Гл. спец. ТО | Госкаргеобъект

Альбом 1

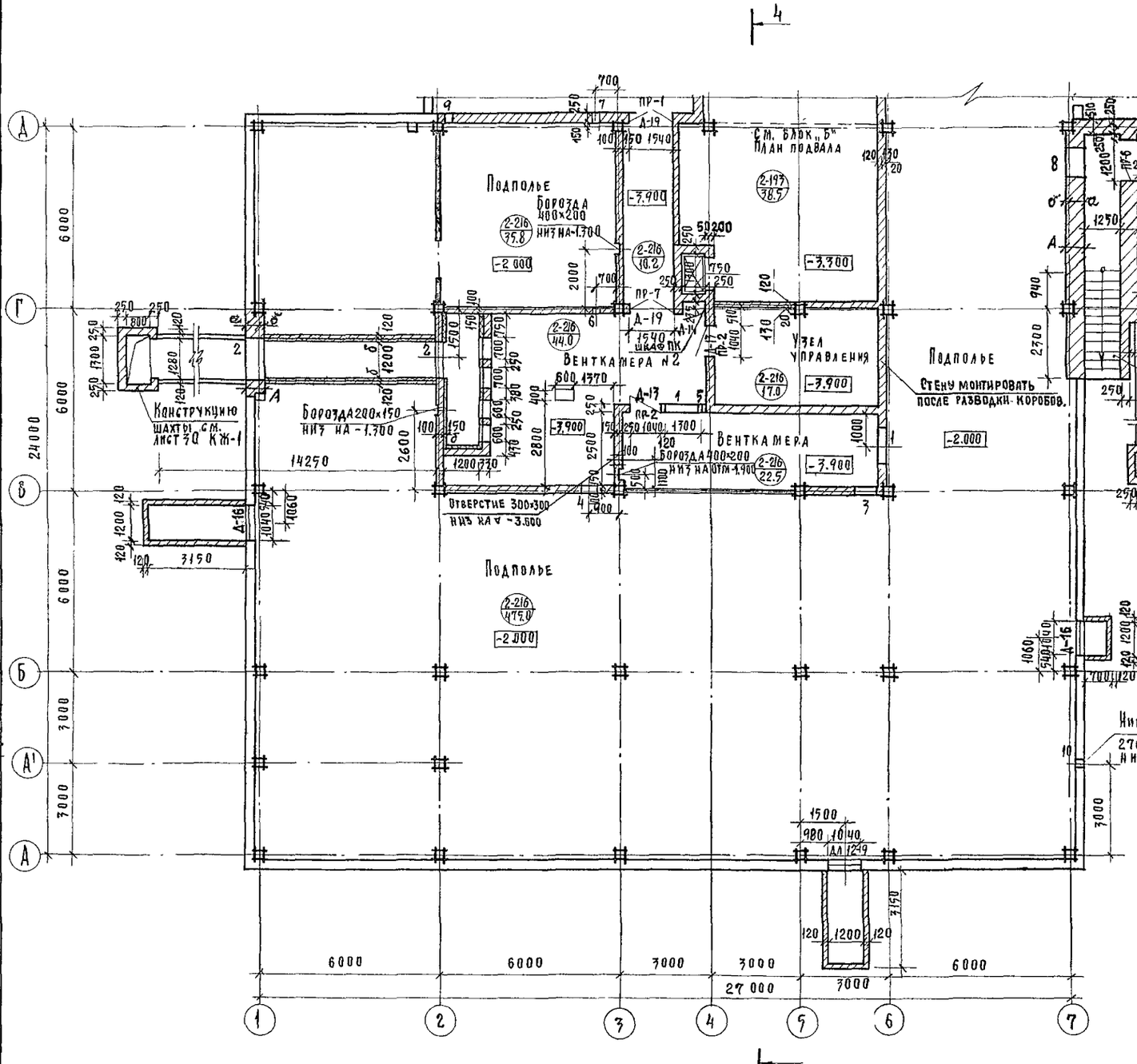

Ведомость перемычек

Марка позиции	Схема сечения
ПР-1	1ПР2-16,12,14
ПР-2	1ПР1-12,12,6
ПР-7	1ПР2-16,12,14

Тип отв.	Размеры мм В	Размеры мм Н	Отм. низа проема	Назначение
1	1700	700	-1.070	ОВ
2	1700	700	-2.000	ОВ
3	800	600	-1.170	ОВ
4	500	400	-0.970	ОВ
5	100	100	-0.550	ВК
6	200	150	-1.450	ВК
7	200	150	-1.600	ВК
8	400	200	-0.770	ЭО
9	200	200	-1.650	ВК
10	100	100	-0.750	ВК

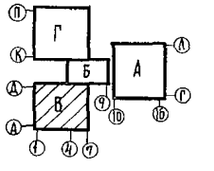

Толщину и привязки наружных кирпичных стен (А, В, а, б) см. табл. 5 КЖ-1 лист 7.

Рук. АСМ-1	Матоян		
Гл. конст. мас.	Подольский		
Н. контр.	Милешин		
ГАП	Милешин		
ГИП	Васина		
Рук. гр. АРХ	Суханов		
Ст. архит.	Горюнова		

Привязан:

Инв. №

т.п 252-1-10 АР1

Унифицированный корпус для детей в каркасно-панельных конструкциях ИИ-0Ч на 120 коек

Блок „В" План подвала

Стадия	Лист	Листов
Р	4	

ГИПРОНИИЗДРАВ

Формат А2г

Заложить асбестоцементные трубы
d=100мм, ℓ=3000 мм, 11шт. в 2ряда на ▽-0.15

ЭКСПЛИКАЦИЯ ОТВЕРСТИЙ

Тип отв.	Размеры, мм В	Н	Отм низа проема	Назначение
1	600	400	-0.720	ОВ
2	600	400	-0.970	ОВ
3	1300	600	-1.170	ОВ
4	1100	600	-1.170	ОВ
5	1500	600	-1.170	ОВ
6	350	350	-0.920	ОВ
7	2500	400	-0.970	ОВ
8	350	350	-0.670	ОВ
9	1300	700	-2.000	ОВ
10	200	200	-1.650	ВК
11	200	150	-0.800	ВК
12	300	300	-1.450	ВК
13	300	300	-0.650	ОВ
14	1100	300	-0.650	ОВ
15	700	300	-0.650	ОВ

ВЕДОМОСТЬ ПЕРЕМЫЧЕК

Марка позиции	Схема сечения
ПР-1	-1.200 … 640 (510) … 1ПР2-16.12.14
ПР-2	-1.200 … 250 … 1ПР4-12.12.6
ПР-6	-1.980 … 640 (510) … 1ПР4-12.12.6
ПР-7	-1.200 … 1ПР2-16.12.14

Рук ласт	Матоян		
Гл. конст.	Подольский		
Н. контр	Милешин		
ГАП	Милешин		
ГИП	Васина		
Рук гр арх.	Суханов		
Ст. арх.	Горюнова		

Привязан

Инв. №

т.п. 252-1-110 АР1

Унифицированный корпус для детей в каркасно-панельных конструкциях ИИ-04 на 120 коек

Стадия	Лист	Листов
Р	5	

Блок „Г" План подвала

ГИПРОНИИЗДРАВ

Копировал

Формат 22г

Инв. № подл. | Подпись и дата | Взам. инв. № | Гип ВК Бельшева | Нач. ОЗТ и СР Рощин | Гл. спец. ТО Воскресенский

252-1-110
Альбом 1

Разрез 1-1

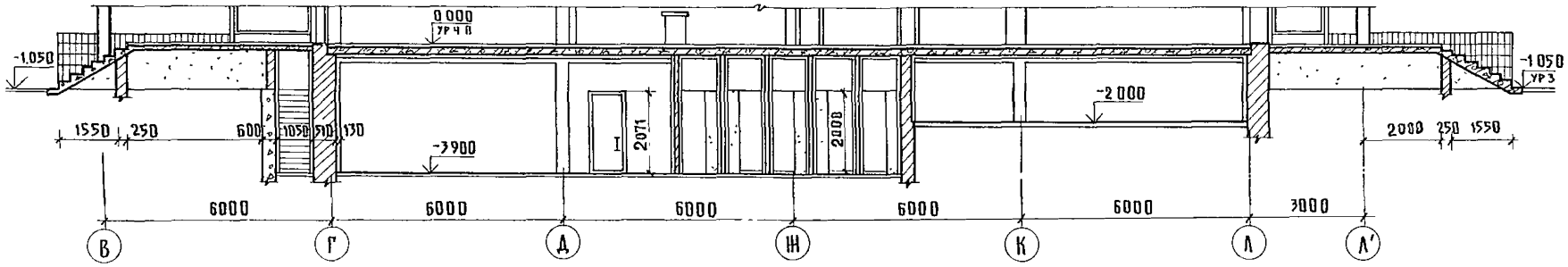

Разрез 2-2

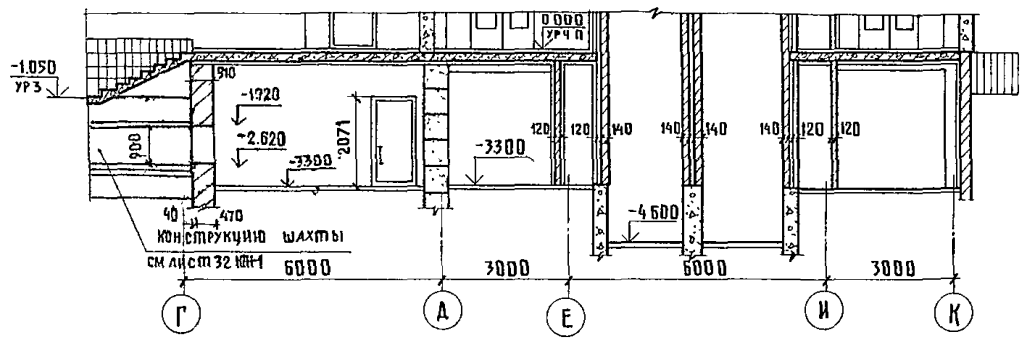

Разрез 3-3

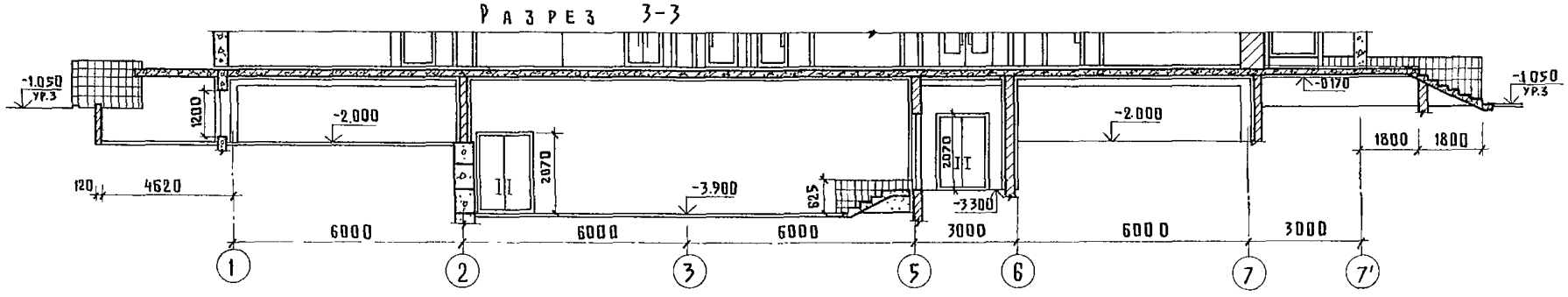

Разрез 4-4

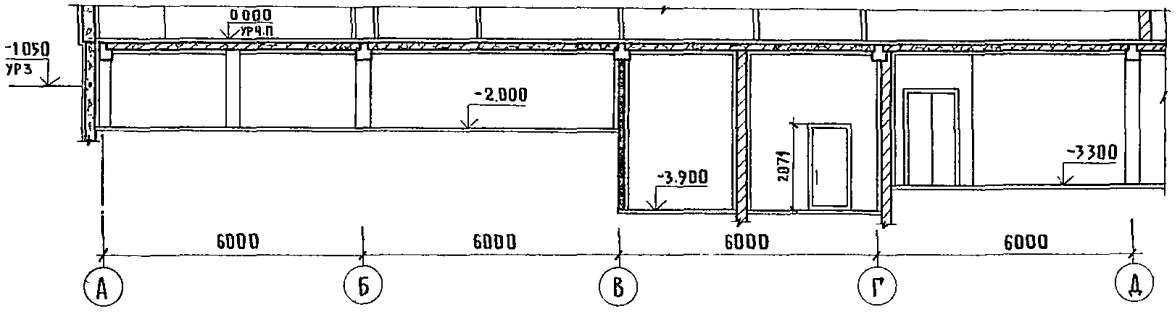

Рук. АСМ-1	Матоян		
Гл. инж. м.	Подольский		
Н. контр.	Милешин		
ГАП	Милешин		
ГИП	Васина		
Рук. гр.	Суханов		
Ст. арх.	Горюнова		

Т.П. 252-1-110 АР1

Унифицированный корпус для детей в каркасно-панельных конструкциях ИИ-04 на 120 коек

Стадия	Лист	Листов
Р	6	

Разрезы 1-1; 2-2; 3-3; 4-4

ГИПРОНИИЗДРАВ

Привязан

Инв. №

Копировал

Формат 22 Г

Инв. № подл. | Подпись и дата | Взам. инв. №

Гл. спец. по воскресенским

Альбом 1

Ведомость рабочих чертежей основного комплекта марки КЖ1

Лист	Наименование	Примечание
1	Общие данные (начало)	
2	Общие данные (продолжение)	
3	Общие данные (продолжение)	
4	Общие данные (продолжение)	
5	Общие данные (продолжение)	
6	Общие данные (продолжение)	
7	Общие данные (окончание)	
8	Блок „В" Схема расположения элементов фундаментов	
9	Блок „Г" Схема расположения элементов фундаментов	
10	Блок „Б" Схема расположения элементов фундаментов	
11	Блок „А" Схема расположения элементов фундаментов	
12	Схемы расположения элементов стен подвала	
	по осям 1, А, Д, К	
13	Схемы расположения элементов стен подвала	
	по осям П, 7, 1, К, 2;	
14	Схемы расположения элементов стен подвала	
	по осям А, Г, 16, 10	
15	Схемы расположения элементов стен подвала	
	по осям Д, Г, 6, 10, Е, 2	
16	Сечения по стенам подвала 1-1 ÷ 7-7	
17	Сечения по стенам подвала 8-8 ÷ 14-14	
	Приямок для ввода теплосети	
18	Спецификация к схемам расположения	
	элементов фундаментов и стен подвала	
19	Опалубка и армирование монолитных	
	фундаментов ФМ-1 ÷ ФМ 11	
20	Спецификация монолитных фундаментов	
	Выборка стали на один элемент	
21	Схема расположения элементов каркаса на отм.0.000	
22	Схема расположения элементов каркаса	
	на отм. 0.000. Разрезы 1-1 ÷ 7-7, 9-9 ÷ 11	
23	Схема расположения элементов каркаса	
	на отм. 0.000. Разрезы 8-8; 12-12 ÷ 22-22	
24	Спецификация к схемам расположения	
	элементов каркаса на отм. 0.000	
25	Блок „В" Схема расположения элементов	
	перекрытия над подвалом	
26	Блок „Г" Схема расположения элементов	
	перекрытия над подвалом	
27	Блок „Б" Схема расположения элементов	
	перекрытия над подвалом	
28	Блок „А" Схема расположения элементов	
	перекрытия над подвалом	
29	Схема расположения закладных деталей	
	в перекрытии на отм. 0.000	
30	Схема расположения элементов венткамер N1, N2, N4	
31	Схема расположения элементов венткамер N3	
32	Схема расположения элементов	
	воздухозаборных шахт и каналов	
33	Фундаменты под оборудование Фо1 ÷ Фо6	
	Приямок ВК	
34	Спецификация к схемам расположения	
	элементов венткамер, вентшахт,	
	венткаиалов	
35	Схема расположения крылец N1 ÷ N3, лестниц	
	N1 ÷ N3, Крыльцо N1, N2 Сечение 1-1 ÷ 5-5	
36	Крыльцо N3. Элементы плана N1, N2	
	Сечения 1-1 ÷ 6-6. Узел „1"	
37	Схема расположения элементов лестниц	
	N1, N2. Сечения	
38	Схема расположения элементов лестниц	
	N3, N4. Сечения. Спецификация	
39	Схема расположения элементов	
	лестницы N5. Сечения.	

Ведомость спецификаций

Лист	Наименование	Примечание
18	Спецификация к схемам расположения элементов	
	фундаментов и стен подвала	
20	Спецификация монолитных фундаментов	
	Выборка стали на один элемент	
24	Спецификация к схемам расположения элементов	
	каркаса на отм. 0.000	
25	Блок В. Спецификация к схемам расположения	
	элементов перекрытия над подвалом	
26	Блок Г. Спецификация к схемам расположения	
	элементов перекрытия над подвалом	
27	Блок Б. Спецификация к схемам расположения	
	элементов перекрытия над подвалом	
28	Блок А. Спецификация к схемам расположения	
	элементов перекрытия над подвалом	
34	Спецификация к схемам расположения	
	элементов венткамер, вентшахт, венткаиалов	
38	Спецификация к схеме расположения	
	элементов лестниц и площадок	
39	Схема расположения элементов лестницы N5. Сечения	

Настоящий проект выполнен в соответствии с действующими нормами и правилами (в том числе и по взрыво-пожарной безопасности)
Главный архитектор проекта /Милешин/
Главный инженер проекта /Васина/

Гл.спец.ТО	Мочалов	
Рук.маст.	Матоян	
Гл.конс.м.	Подольский	
Норм.конт	Васина	
Гл.арх.пр	Милешин	
Гл.инж.пр	Васина	
Рук.грин	Кулцов	

Привязан

ТП 252-1-110 - КЖ1

Унифицированный корпус для детей в каркасно-панельных конструкциях ИИ-04 на 120 коек

Стадия	Лист	Листов
Р	1	39

Общие данные

ГИПРОНИИЗДРАВ

Формат 22г

Альбом 1

Ведомость ссылочных и прилагаемых документов

Обозначение	Наименование	Примечание
	Ссылочные документы	
	Типовые изделия	
ИИ-04-02 Вып. 7,8,9, 12, 15	Колонны.	
Доп. к сер. ИИ-04-2 Альб. 2; 4; 10	Колонны.	
ИИ-04-3 Вып. 4; 5;	Ригели.	
ИИ-04-6 Вып. 5	Диафрагмы жесткости.	
ИИ-04-4 Вып. 17, 20;	Панели перекрытий (из тяжелого бетона).	
ИИ-04-4 Вып. 21, 22;	Панели перекрытий (из легкого бетона).	
ИИ-04-5 Вып. 6; 9; 21; 22	Панели наружных стен.	
ИИ-04-5 Вып. 12; 13;	Панели наружных стен (цокольные).	
ИИ-04-5 Вып. 15	Панели наружных стен (подвальные)	
ИИ-04-1 Вып. 6	Фундаменты.	
ИИ-04-15 Вып. 1,2	Элементы лифтовых шахт.	
ИИ-04-7 Вып. 1	Лестницы.	
ИИ-04-8 Доп. к вып. 4	Ограждения лестниц и площадок.	
1.155-1 Вып. 1	Лестничные ступени.	
1.415-1 Вып. 1	Фундаментные балки.	
3.006-2 Вып. 1	Подземные каналы: лотки, плиты.	
1.138-3 Вып. 1	Карнизные плиты.	
1.112-5 Вып. 1	Фундаментные блоки.	
1.138-10 Вып. 1,2	Перемычки.	
ГОСТ 13579-78	Блоки стен подвала.	

Обозначение	Наименование	Примечание
	Типовые узлы и детали	
2.210-1 Вып. 1	Детали цоколя и стен подвала.	
	Общественных зданий.	
ИИ-04-10 Вып. 5	Монтажные узлы и детали связевого	
	каркаса.	
ИИ-04-10 Вып. 6	Монтажные узлы и детали панель-	
	ных стен.	
ИИ-04-15 Вып. 6	Монтажные узлы и детали сборных	
	железобетонных элементов шахт лифтов	
2.230-1 Вып. 3, 4, 5	Детали стен и перегородок	
	общественных зданий.	
2.250-2 Вып. 1	Детали лестниц общественных	
	зданий.	
2.240-1 Вып. 3	Детали перекрытий обществен-	
	ных зданий.	
2.210-1 Вып. 4	Детали цоколя и стен общест-	
	венных зданий.	
	Прилагаемые документы	
Альбом 9	Монтажные узлы и детали.	
	Монолитные участки.	
Альбом 10	Изделия заводского изготовления:	
	железобетонные, арматурные,	
	металлические.	

Ведомость спецификаций

Лист	Наименование	Примечание
18	Спецификация к схемам расположения	
	элементов фундаментов и стен подвала.	
20	Спецификация монолитных фундаментов.	
	Выборка стали на один элемент.	
24	Спецификация к схемам расположения	
	элементов каркаса на отм. 0.000.	
25	Блок „В" Спецификация к схемам располо-	
	жения элементов перекрытия над подвалом.	
26	Блок „Г" Спецификация к схемам располо-	
	жения элементов перекрытия над подвалом.	
27	Блок „Б" Спецификация к схемам располо-	
	жения элементов перекрытия над подвалом.	
28	Блок „А" Спецификация к схемам располо-	
	жения элементов перекрытия над подвалом.	
34	Спецификация к схемам расположения	
	элементов венткамер, вентшахт, вентканалов.	
38	Спецификация к схемам расположе-	
	ния элементов лестниц и площадок.	

Привязан

Инв. №

Гл. спец. ТО	Мочалов	
Рук. маст.	Матоян	
Гл. конс. м.	Подольский	
Нормоконт.	Васина	
Гл. арх. пр.	Милешин	
Гл. инж. пр.	Васина	
Рук. гр. ин.	Кулцов	

Т.П. 252-1-110 КЖ 1

Унифицированный корпус для детей в каркасно-панельных конструкциях ИИ-04 на 120 квек

Стадия	Лист	Листов
Р	2	39

Общие данные

ГИПРОНИИЗДРАВ

Альбом 1

Конструктивная часть

1. Общие расчётные положения

Здание запроектировано в каркасно-панельных конструкциях серии ИИ-04 с колоннами сечением 30×30. Сетка колонн 6.0×6.0м и 6.0×3.0 м.

Пространственная устойчивость здания обеспечивается совместной работой диафрагм жесткости и дисков перекрытий.

Величина нормативных постоянных и временных нагрузок на перекрытия и соответствующие коэффициенты перегрузок приняты по таблицам 1 и 3 СНиП II-6-74.

Вес снегового покрова P_o = 150 кгс/м² (IV район).

Скоростной напор ветра принят q_o=45кгс/м² (III район) для высоты над поверхностью земли до 10 м. Коэффициент „К", учитывающий изменение скоростного напора в зависимости от высоты здания принят для типа местности „Б" по табл. 7 СНиП II-6-74.

В проекте предусмотрено применение индустриальных изделий по действующим сериям типовых конструкций и деталей зданий и сооружений.

(Отдельные индивидуальные изделия приведены в альбоме 10 типового проекта; а индивидуальные узлы и детали – в альбоме 9 типового проекта)

Расчётные усилия на элементы каркаса (колонны и диафрагмы жесткости) в уровне верхнего обреза фундаментов указаны в таблице 1 и 2. Усилия определены без учета осадок и податливости основания. Расчетные усилия в диафрагмах жесткости определены по методике серии ИИ-04-0 вып. 6.

Расчетный прогиб от изгиба конструкций не превышает 1/1000.

2. Фундаменты

Под каркас здания разработаны фундаменты с условным расчетным давлением на основание R_o = 2.0 кгс/см² при следующих параметрах грунта основания: γ_o = 1800 кгс/м³; φ° = 20°; $C_н$ = 0.11 кгс/см² E = 190 кгс/см². Грунты приняты непучинистые, непросадочные, грунтовые воды отсутствуют.

Фактическое расчетное давление на основание определено по формуле (17) СНиП II-15-74 с учётом разъяснения по пункту 3.179 Ж „Руководства по проектированию оснований зданий и сооружений" М. 1978

Фундаменты запроектированы составного сечения: из сборных железобетонных башмаков по серии ИИ-04-1 вып. 6 по монолитным железобетонным фундаментным подушкам.

Ленточные фундаменты под кирпичные стены запроектированы из сборных бетонных блоков стен подвала ГОСТ 13579-78.

Бетонирование монолитных железобетонных подушек производится по бетонной подготовке из бетона марки „100" толщиной 80 мм. Монтаж сборных бетонных и железобетонных конструкций фундаментов производится по подготовленному основанию с песчаной подсыпкой толщиной 50 мм.

3. Каркас, перекрытия, лестницы

Каркас принят по серии ИИ-04-2.

а) Колонны каркаса запроектированы одноярусными (подвал, техподполье, 1й этаж и технический этаж) и двухъярусными (2й и 3й этажи). Часть колонн с дополнительными закладными деталями даны в составе проекта в альбоме 10.

б) Ригели приняты по серии ИИ-04-3 вып 3 и 5

Ригели с дополнительными закладными деталями даны в составе проекта в альбоме 10

в) Диафрагмы жесткости приняты в первоначальном варианте связевого каркаса – с горизонтальными монолитными стыками высотой 30 см на верхнем (техническом этаже) диафрагмы отсутствуют

г) Лестницы – из сборных железобетонных маршей и площадок с накладными проступями по серии ИИ-04-7 вып 1. Ограждение лестниц – с укороченной длиной типового звена по серии ИИ-04-8 дополн. к вып. 4 Лестницы подвала и крыльец – из наборных железобетонных ступеней по серии 1.155-1 вып 1, уложенных на кирпичные стены.

д) Перекрытия и покрытия – сборные железобетонные по серии ИИ-04-4 вып 17,20,23

Как вариант в проекте предусмотрены панели перекрытия и покрытия из легкого бетона по серии ИИ-04-4 вып 21,22

Отверстия в перекрытиях, привязанные на планах перекрытий, сверлить после монтажа панелей.

До установки перегородок полости ребристых плит типа „ПР" и монолитных участков перекрытий заполнить керамзитобетоном марки „50" (γ=1200 кгс/м³) и при необходимости выполнить армирование контура отверстий по деталям 8, 9 в альбоме 9 проекта.

Для устройства утепления перекрытия над неотапливаемым подпольем в перекрытии заложить арматурные выпуски МС-3 с шагом 1200-1500 мм

В перекрытиях над подвалом и 1м этажом установить закладные детали для крепления витражей по монтажным узлам 1, 2, 3, приведенным в альбоме 9 проекта

Разбивку закладных деталей выполнять по чертежам витражей марки КМ, альбом 2

				Т.П 252-1-110 КЖ1		
ГА.спецто	Мочалов					
Рук.мас	Матоян			Унифицированный корпус для детей в каркасно-панельных конструкциях ИИ-04 на 120 коек	Стадия	Лист	Листов
Гл.конс.м	Подольский				Р	3	39
Н.контр	Милешин						
ГАП	Милешин			Общие данные	ГИПРОНИИЗДРАВ		
ГИП	Васина						
Рук.грин	Купцов						

Привязан

Инв.№

Инв.№ подл. | Подпись и дата | Взам.инв.№

Копировал: Шуля

Формат 22 г

Типовой проект 252-1-110 Альбом

4. Стены

Наружные стены подвалов и подполий (ниже отм. 0.000) приняты из подвальных железобетонных и цокольных керамзитобетонных панелей (γ=1000 кгс/м³) по серии ИИ-04-5 вып.11,12,13,15.

Отдельные участки стен цоколя выполнены из кирпича глиняного обыкновенного пластического прессования ГОСТ 530-71* с облицовкой кирпичом керамическим пустотелым ГОСТ 6316-74 с заведением ниже планировочной отметки не менее 30см. (при $t_н \geq -20°C$); 45 см (при $t_н \geq -30°C$) и 60 см (при $t_н \geq -40°C$). Ниже бетонные блоки ГОСТ 13579-78 по фундаментным балкам.

Кладку стен из кирпича, из бетонных блоков выполнять на цементно-известковом растворе марки „50". Толщина горизонтальных швов между бетонными блоками „Фбс" - 2см.

Конструкция подвальных стен расчитана на усилия от бокового давления грунта при параметрах грунта засыпки γ_0'=1700 кгс/м³ и φ'= 30°, а также от временной нагрузки на поверхности земли $p_н$=1000 кгс/м².

Наружные стены выше отм. 0.000 - панели из легкого бетона (керамзитобетон γ=900 кгс/м³) - основное решение /по серии ИИ-04-5 вып.5, 6, 7./.

В качестве варианта - панели из ячеистых бетонов (γ=600 кгс/м³) по серии ИИ-04-5 вып.8 Толщину панелей принимать по табл.3 (см. лист 7).

Отдельные участки стен выполняются из кирпича керамического пустотелого ГОСТ 6316-74 марки „75" на растворе марки „50", облицованного лицевым пустотелым кирпичом ГОСТ 7484-69* с γ=1450 кгс/м³.

Толщину кирпичных стен принимать по табл.3 (см лист 7).

В тамбурах 1го этажа и лоджиях толщина кирпичных стен соответственно 380 и 250 с утеплителем Толщину утеплителя принимать по табл. №2 альбом 9 лист 12

Морозостойкость кладки принята не ниже $M_{рз} \geq 15$.

Горизонтальную гидроизоляцию выполнять из слоя цементно-песчаного раствора состава 1:2 толщиной 20 мм

Все наружные поверхности стен подвалов и подполий, а также все поверхности кирпичных стен подпольных каналов и приямков, соприкасающиеся с грунтом, покрыть горячим битумом за 2 раза.

Обратную засыпку стен подвалов и подполий выполнять после монтажа перекрытий над ними и устройства бетонной подготовки под полы подвала (подполья).

Монтаж стеновых панелей выполнять по узлам альбомов серии ИИ-04-10 вып. 6, 2-210-1 вып. 4, 7, а также по монтажным узлам, данным в составе проекта в альбоме 9.

5. Перемычки

Перемычки в кирпичных стенах (и перегородках) приняты сборными железобетонными по серии 1.138-10 вып 1 над проемами шириной 0.8 и менее - рядовыми.

6. Перегородки

В зависимости от назначения помещений и их температурно-влажностн. режима проектом предусмотрены следующие типы перегородок:

- крупнопанельные гипсобетонные по серии 1.231-1 вып. 1 (2) - для помещений с сухим нормальным режимом (палаты, кабинеты врачей, комнаты персонала и прочие помещения с влажностью воздуха $\varphi \leq 60\%$);
- шлакобетонные камни ГОСТ 6133-75 толщиной 90мм. на сложном растворе марки „25";
- мелкоштучные гипсолитовые - для отдельных доборов и части двойных перегородок для вертикальных коммуникаций;

Кирпичные перегородки в санузлах, пожарных и электрошкафах, нишах и др. выполнять толщиной 65мм из кирпича глиняного обыкновенного пластического прессования по ГОСТ 530-80 марки „75" на сложном растворе марки „25".

Перегородки армировать через 3 ряда кладки двумя стержнями ф 4 Вр I.

Двойные перегородки являются шахтами вертикальных инженерных коммуникаций, поэтому работы по устройству перегородок из мелкоштучных материалов производятся после монтажа воздуховодов и стояков водопровода, канализации, электротехнических устройств.

Лист выпущен взамен листа 4 КЖ 1.

Изменения внесены 13.02.85.

инженер /Букин/

7. Шахты лифтов

Лифтовые шахты больничных лифтов приняты из сборных железобетонных плоских элементов по серии ИИ-04-13 вып 1 (см. указания по привязке).

Лифтовые шахты грузовых лифтов выполнять из кирпича глиняного обыкновенного пластического прессования. Разбивка закладных деталей шахт дана в альбоме 2 настоящего проекта.

8. Кровля

Кровля рулонная из 3х слоев рубероида с защитным слоем гравия, втопленного в битумную мастику

Водосток - внутренний, в качестве утеплителя чердачного перекрытия приняты пенобетонные плиты (γ=400 кгс/м³) или жесткие минераловатные плиты γ = 200 кгс/м³.

Толщина утеплителя принимается по табл. 4 (см лист 7).

Разуклонка выполняется из пенобетонной крошки (керамзитового гравия γ=500 кгс/м³).

9. Полы

Конструкция полов принята по серии 2.244-1 вып. 2.

Покрытие полов - линолеум, керамическая плитка и др.

Типы покрытий полов приведены на архитектурных планах

Полы 1го этажа с перекрытием над холодным подпольем имеют утеплитель из минераловатных жестких плит γ=200 кгс/м³ ГОСТ 10140-71.

Толщина утеплителя (при h=0.4 по табл 3 к формуле I СНиП II-3-79) принимается по табл. №4 лист 7

10 Подшивные потолки

Подшивные потолки - из гипсовой сухой штукатурки по серии 1.245-1 вып 1. Типовые узлы выполнять по серии 1.245-1 вып. 1. Габариты подшивных потолков смотри на архитектурных планах этажей.

				Т.П 252-1-110 КЖ1			

11. Витражи

Витражи разработаны в альбоме 2 проекта на листах марки „КМ".

Разбивка закладных деталей для витражей принята по чертежам витражей и приведена на листах альбомов 1 и 2 настоящего проекта

12. Прочие конструкции.

Подземные воздухозаборные каналы выполнять из сборных железобетонных изделий по серии 3.006-2 выпуск 1,2,3.

Воздухозаборные шахты выполняются из кирпича глиняного обыкновенного пластического прессования ГОСТ 530-71*

13. Указания по привязке

При привязке проекта необходимо выполнить следующие работы:

а) В зависимости от климатического района по табл 3,4 лист 7 установить толщину наружных стен и утеплителя в перекрытиях и покрытии.

Указанные толщины стен и утеплителей приведены исходя из удовлетворения санитарно-гигиенических требований, обусловленных формулой (1) СНиП II-3-79. Для оценки экономической эффективности рекомендованных толщин стен и утеплителей необходимо определить экономически целесообразное сопротивление теплопередаче $R_o^{эк}$ по формуле (15) СНиП II-3-79 и окончательно назначить искомую толщину, исходя из большего значения величин R_o и $R_o^{эк}$.

При применении ограждающих конструкций и утеплителей из других материалов или с отличными от принятых в проекте параметрами (R_o; λ) их толщина определяется теплотехническим расчетом по методике СНиП II-3-79

б) На основании принятой толщины и материала наружных стен, вертикальной планировки и материалов инженерно-геологических изысканий разработать проект нулевого цикла

Приведенные в проекте чертежи нулевого цикла являются примером решения на горизонтальной площадке с планировочной отметкой – 1.05 м

в) Скорректировать расчётные нагрузки на фундаменты с учетом примечаний к таблицам 1 и 2 и определить расчетные нагрузки на основание с учетом дополнительных нагрузок от конструкций нулевого цикла (собственный вес фундаментов с грунтом, подвальные стены, усилия от бокового давления грунта и т.д), не включенных в таблицы 1 и 2, но учтенных при проектировании фундаментов. При необходимости проверить осадки фундаментов и скорректировать усилия на диафрагмы жесткости с учетом податливости основания.

г) Шахты лифтов приняты в проекте из сборных железобетонных элементов по серии ИИ-04-15 вып 1, разработанной в соответствии с альбомом строительных заданий ЦПКБ „Союзлифтмаш" АТ-5.

Необходимо скорректировать в соответствии с альбомом строительных заданий ЦПКБ „Союзлифтмаш" АТ-6 опалубочные чертежи панелей и плит перекрытия шахт, а также армирование плит, в соответствии с нагрузками по альбому АТ-6 и с учетом возможных изменений лифтов, поставляемых заводом и принятыми в заказе

д) При возведении конструкций обеспечить антикоррозийную защиту открытых металлических поверхностей от коррозии (при производстве сварки стыков ригелей с колоннами, в монтажных узлах при навеске стеновых панелей и т п) Методы защиты от коррозии должны быть приняты в соответствии с рекомендациями СНиП II-28-73.

е) Проект разработан для строительства при положительных температурах наружного воздуха. При привязке проекта с производством работ в зимних условиях необходимо учесть следующее:

– При установке фундаментов на пучинистых грунтах предусмотреть мероприятия против влияния пучения грунтов

– Монтаж каркаса производить в соответствии с указаниями серии ИИ-04-0 выпуск 9, СНиП III-16-73 и других нормативных документов.

– Кладочные работы вести с выполнением рекомендаций главы 19 „Руководства по проектированию каменных и армокаменных конструкций" М., 1974 г.

– Поскольку настоящие указания не являются проектом производства работ в зимних условиях, конкретные мероприятия по возведению конструкций при отрицательных температурах должны быть предусмотрены при привязке проекта

Инв № подл. | Подпись и дата | Взам. инв. №

Привязан

Инв №

ГИ спецто	Мочалов	
Рук дсм-1	Матоян	
Гл. конс м	Подольский	
Н контр	Милешин	
РАП	Милешин	
ГИП	Васина	
Рук гр нив	Купцов	

ТП 252-1-110 КЖ1

Унифицированный корпус для детей в каркасно-панельных конструкциях ИИ-04 на 120 коек

Стадия	Лист	Листов
Р	5	39

Общие данные

ГИПРОНИИЗДРАВ

Копировал

Формат 22г

Альбом 1

Таблица N1

Расчетные усилия на фундаменты под колонны						
Блок	Условн. марка колонны	Величина расчетных нагрузок (тс)				
		От колонн внутренних рядов	От колонн наружных рядов со стенами			
			Из легкобетонных панелей		Из ячеистобетонных панел	
			$\delta = 30$	$\delta = 40$	$\delta = 30$	$\delta = 35$
„А"	К 1	191,4				
	К 2	130,0				
	К 3	218,4				
	К 4	73,4				
	К 6	118,9				
	К 9		127,9	134,8	121,1	123,5
	К 11		104,0	109,4	98,8	100,7
	К 12		127,9	134,8	121,1	123,5
	К 13		98,1	105,1	91,5	93,8
	К 14		85,0	92,4	78,2	80,6
	К 17		85,0	92,4	78,2	80,6
	К 19	11,0				
	К 23		118,5	123,9	113,3	115,2
	К 25		127,9	134,8	121,1	123,5
	К 28	191,4				
	К 31	8				
	К 32		85,0	92,4	78,2	80,6
„Б"	К 3	118,3				
	К 5		60,4	66,0	55,2	57,1
	К 6	156,4				
	К 20		37,8	40,3	35,3	36,2
	К 21		37,8	40,3	35,3	36,2
	К 24	73,4				
	К 26	39,0				
	К 27		111,3	118,1	104,8	107,1
	К 30	31,9				
„В"	К 1	191,4				
	К 2	130,0				
	К 6	156,4				
	К 7		98,1	105,1	91,5	93,8
	К 8		116,1	123,0	109,3	111,7
	К 9		127,9	134,8	121,1	123,5
	К 10		142,4	149,3	135,6	138,0
	К 12		104,0	109,4	98,8	100,7
	К 13		127,9	134,8	121,1	123,5
	К 17		85,0	92,4	78,2	80,6

Расчетные усилия на фундаменты под колонны						
Блок	Условн. марка колонны	Величина расчетных нагрузок (тс)				
		От колонн внутренних рядов	От колонн наружных рядов со стенами			
			Из легкобетонных панелей		Из ячеистобетонных панелей	
			$\delta = 30$	$\delta = 40$	$\delta = 30$	$\delta = 35$
„В"	К 18		98,1	105,1	91,5	93,8
	К 22	73,4				
	К 27		127,9	134,8	121,1	123,5
	К 28		135,7	144,3	127,5	130,4
	К 29	205,9				
„Г"	К 1	191,4				
	К 2	130,0				
	К 4	73,4				
	К 5		127,9	134,8	121,1	123,5
	К 6	156,4				
	К 7		98,1	105,1	91,5	93,8
	К 10		142,4	149,3	135,6	138,0
	К 12		127,9	134,8	121,1	123,5
	К 14		85,0	92,4	78,2	80,6
	К 15		98,1	105,1	91,5	93,8
	К 16		116,1	123,0	109,3	111,7
	К 27		127,9	134,8	121,1	123,5
	К 28		135,7	144,3	127,5	130,4
	К 29	205,9				

Схема усилий на диафрагму жесткости

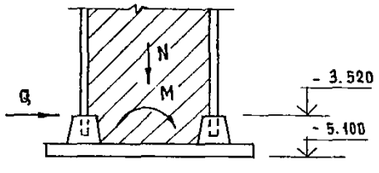

Знаки усилий

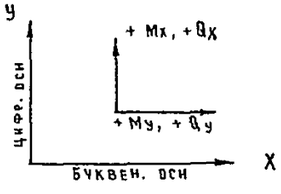

Таблица N2

Расчетные усилия на диафрагму жесткости								
Марка диафр. жесткости	Коорд. диафр жесткости	Расчетные усилия в уровне верхнего обреза фундаментов						
		От вертикальн. нагрузок			От ветровой нагрузки			
		N^P (т)	M_x^o (тм)	M_y^o (тм)	M_x^w (тм)	Q_x^w (т)	M_y^w (тм)	Q_y^w (т)
ДЖ1, ДЖ1	Ж / 13-14	378		115,0			162,0	17,0
ДЖ2, ДЖ5	К-Л / 2	367	178,0		60,0	6,0		
ДЖ3, ДЖ3	Е-Н / 7	265			60,0	6,0		
ДЖ4, ДЖ4	М / 3-5	378		144,0			202,0	22,0
ДЖ3, ДЖ3	Е-И / 8	265	–	–	64	6,5		
ДЖ4, ДЖ4	К-Л / 11	350	290		96,0	9,8		
ДЖ4, ДЖ4	Г-Д / 14	325	245		96,0	9,8		

Примечания к таблицам 1 и 2

1. Расчетные усилия, указанные в таблицах, даны до верха фундамента без учета веса грунта на его обрезах, а также без учета веса цокольных и подвальных панелей и конструкции лифтовых шахт. Расчетные усилия приведены только для варианта перекрытий из тяжелого бетона.
2. Объемная масса материала стеновых панелей принята:
   - для легкобетонных панелей $\gamma = 900$ кг/м³
   - для ячеистобетонных панелей $\gamma = 600$ кг/м³
3. Нагрузка от перегородок принята: кирпичных $\delta = 120$ $\gamma = 1800$ кг/м³ гипсобетонных $\delta = 80$, $\gamma = 1300$ кг/м³, шлакобетонных $\delta = 90$ $\gamma = 1800$ кг/м³
4. Вертикальные нагрузки в диафрагмах жесткости приняты в соответствии с пунктами 1÷5 примечаний - только для основного варианта (со стеновыми панелями из легкого бетона толщиной 40 см.
5. Для облегчения определения расчетных усилий в диафрагмах при привязке проекта в другом ветровом районе произведено разделение общих усилий на составляющие от вертикальных и ветровых нагрузок.
6. Изгибающие моменты от ветра в диафрагмах жесткости определены при планировочной отметке земли -1.05 и проектном заглублении фундаментов
7. При расчете основания фундаментов нагрузки, указанные в таблицах, следует уменьшить в 1,15 раза, с обязательным добавлением неучтенных нагрузок.
8. При характеристиках материалов и конструкций, отличных от принятых в проекте, расчетные нагрузки должны быть скорректированы.

Т.П. 252-1-110 КЖ1							
Привязан	Рук. АСМ1	Матоян		Унифицированный корпус для детей в каркасно-панельных конструкциях ИИ-04 на 120 коек	Стадия	Лист	Листов
	Гл. конст. м	Подольский			Р	6	39
	Нормок.	Васина					
	Гл. арх. пр.	Милешин		Общие данные	ГИПРОНИИЗДРАВ		
	Гл. инж. пр.	Васина					
Инв. №	Рук. гр. инж.	Купцов					

Формат 27г

252-1-110
Альбом 1

Таблица 3

Расчетные параметры для выбора толщин стенового ограждения.

NN п/п	Наименование	Режим помещ.	Параметры ограждения: Толщ. мм	Инерц. Д	Предельн. темпер. наружн. воздуха $t^{пред}$ (°C)	Факт. сопрот. теплопер R_0 [м²ч °C / ккал]
1	Стеновые панели из керамзитобетона (γ = 900 кгс/м³ $\lambda_б$ = 0.31 ккал/м ч °C) Серия ИИ-04-5 вып. 4,6,7,8	$t_в$ = 22°C	300	4.40	-20.3°	1.082
		$\varphi \le 60\%$	400	5.91	-33.4°	1.404
		$\Delta t_н$ = 6°	см.прим	см.пр.	-40.0°	
		$t_в$ = 25°	300**	4.40	-17.3°	1.082
		$\varphi \le 60\%$	400	5.91	-30.4°	1.404
		$\Delta t_н$ = 6°	см.пр.	см.пр.	-40.0°	
2	Стеновые панели из ячеистого бетона (γ = 600 кгс/м³, $\lambda_б$ = 0.22 ккал/м ч °C Серия ИИ-04-5 вып. 4,8,9	$t_в$ = 22°C	300	3.72	-27.9°	1.5
		$\varphi \le 60\%$	см.пр.	см.пр.	-30°	
		$\Delta t_н$ = 6°	см.пр.	см.пр.	-40°	
		$t_в$ = 25°C	300	3.72	-24.9	1.5
		$\varphi \le 60\%$	см.пр.	см.пр.	-30°	
		$\Delta t_н$ = 6°	см.пр.	см.пр.	-40°	
3	Стена из кирпича глиняного обыкновенного пластического прессования ГОСТ 530-71* (γ = 1800 кгс/м³) λ = 0.70 ккал/м.ч.°C), облицованного кирпичом пустотелым ГОСТ 6316-74 (γ = 1450 кгс/м³ λ = 0.51 ккал/м.ч°C)	$t_в$ = 22°C	640	8.26	-25.9	1.172
		$\varphi \le 60\%$	770	9.87	-33.5°	1.358
		$\Delta t_н$ = 6°	900	11.48	-41.1°	1.543
		$t_в$ = 18°C	380*	5.04	-18.9°*	0.815
		φ = 60%	510	6.65	-29.0°	0.986
		$\Delta t_н$ = 7°	640*	8.26	-37.9*	1.358
4	Стена из кирпича керамического пустотелого ГОСТ 6316-74 (γ = 1450 кгс/м³ λ = 0.51 ккал/м ч °C)	$t_в$ = 22°C	510	6.92	-25.4	1.208
		$\varphi \le 60\%$	640	8.62	-37.8	1.463
		$\Delta t_н$ = 6°	640*	8.62	-37.8*	1.463

* Принято с учётом допускаемого снижения фактического сопротивления /R_0/ в пределах 5% против $R_0^{тр}$ в соответствии с примечанием к пункту 2.1 СНиП II-3-79.

** При привязке проекта сохранить указанную толщину стены с устройством утеплителя.

Таблица 4

Толщины утеплителей в покрытии и перекрытии для нормального и влажного режима.

№ альбома № узла	Наименование конструкции	Режим помещений	Наименов утеплителя	Толщина утеплителя, мм	Предельная т-ра наружн. воздуха [°C]	Фактическое сопротивление теплопередаче R_0 [м²ч °C / ккал]
Альбом 9 уз. 1 кр	Совмещенное невентилируемое покрытие по несущей конструкции из сборных железобетонных многопустотных панелей	$t_в$ = 20°C, $\varphi \le 60\%$, $\Delta t_н$ = 4°C	Пенобетонные плиты ГОСТ 5742-76 γ = 400 кгс/м³ $\lambda_б$ = 0.13 ккал/м ч °C	80	-19.5	1.449
				120	-30.7	1.757
				160	-40.0	2.065
		$t_в$ = 16°C, $\varphi \le 60\%$, $\Delta t_н$ = 5.5°C	То же	80	-39.8	1.449
				80	-39.8	1.449
				80	-39.8	1.449
Альбом 9 уз. 5	Чердачное перекрытие с несущей конструкцией из сборных железобетонных многопустотных панелей	$t_в$ = 22°C, $\varphi \le 60\%$, $\Delta t_н$ = 4°C	То же	120	-22.0	1.441
				160	-34.3	1.749
				180	-39.4	1.903
		$t_в$ = 20°C, $\varphi \le 60\%$, $\Delta t_н$ = 4°C	То же	120	-24	1.441
				140	-31.2	1.595
				180	-41.4	1.903
Альбом 9 уз. 4	Перекрытие над холодным подпольем с покрытием пола из линолеума по несущей конструкции и сборных ж.б. многопустотных панелей	$t_в$ = 20°, $\varphi \le 60\%$, $\Delta t_н$ = 2°C	Жесткие минераловатные плиты ГОСТ 10140-71 γ = 200 кгс/м² $\lambda_б$ = 0.07 ккал/м ч °C	80	-20.3	1.773
				110	-31.0	2.201
				140	-42.7	2.630

Таблица 5

Толщина и привязки наружных кирпичных стен к осям здания

Условный размер на планах подвала	При толщине панелей стен в мм: 300 — Толщина кирпичн. стены и привязка	400 — Толщина кирпичн. стены и привязка	Толщина кирпичной стены и привязка
А	380	510	640
Б	640	770	900
а	420	470	470
б	–	40	170
в	220	300	430

Таблица 6

Расстояние „А" между осями колонн в местах температурных швов

Толщина стеновой панели	А мм
300	960
400	1160

1. Для варианта с t° = -40° (для керамзитобетонных панелей) и с t° = -30° и t° = -40° (для панелей из ячеистого бетона) при привязке предусмотреть вариант трехслойных панелей с эффективным утеплителем, или дополнительную теплоизоляцию к панелям δ = 400 мм из эффективного утеплителя.

Гл. спец. ТО	Мочалов	
Рук. мас.	Матоян	
Гл. конст.	Подольский	
Н. контр.	Васина	
Гл. арх. пр.	Милешин	
Гл. инж. пр.	Васина	
Рук. груп.	Купцов	

Т.П. 252-1-110 -КЖ1

Унифицированный корпус для детей в каркасно панельных конструкциях ИИ-04 на 120 коек

Стадия	Лист	Листов
Р	7	39

Общие данные

ГИПРОНИИЗДРАВ

Привязан:

Инв. №

Копировал:

Формат 22г

Инв. № подл. | Подпись и дата | Взамен инв. №

Альбом 1

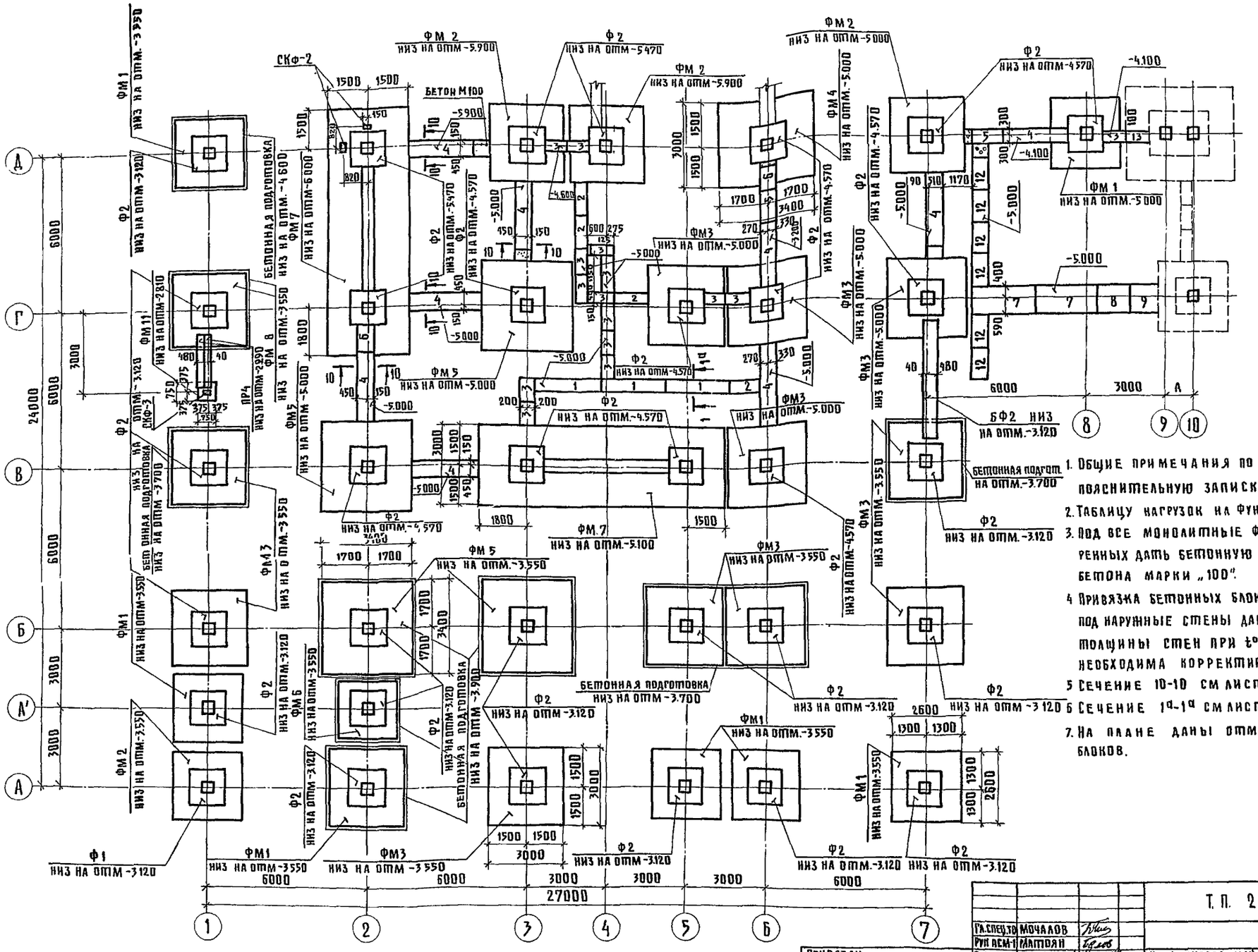

1. Общие примечания по фундаментам смотри пояснительную записку лист 3.
2. Таблицу нагрузок на фундаменты смотри лист 6.
3. Под все монолитные фундаменты, кроме оговоренных дать бетонную подготовку δ=80мм из бетона марки „100".
4. Привязка бетонных блоков и фундаментных балок под наружные стены дана для основного варианта толщины стен при t°=-30°, в остальных случаях необходима корректировка при привязке проекта
5. Сечение 10-10 см лист 17
6. Сечение 1ª-1ª см лист 11.
7. На плане даны отметки низа фундаментных блоков.

ГА.СПЕЦ.ТО	МОЧАЛОВ		Т.П. 252-1-110 КЖ1		
РУК АСМ-1	МАТРАЙ				
ГА КОНС М	ПОДОЛЬСКИЙ				
Н.КОНТР	МИЛЕШИН		УНИФИЦИРОВАННЫЙ КОРПУС ДЛЯ ДЕТЕЙ В КАРКАСНО-ПАНЕЛЬНЫХ КОНСТРУКЦИЯХ НИ-04 НА 120 МЕСТ	СТАДИЯ	ЛИСТ	ЛИСТОВ
ГАП	МИЛЕШИН			Р	8	39
ГИП	ВЛАСИНА		БЛОК „8" СХЕМА РАСПОЛОЖЕНИЯ ЭЛЕМЕНТОВ ФУНДАМЕНТОВ	ГИПРОНИИЗДРАВ		
РУК.ГР.НВК	КУПЦОВ					
ВЕД.КОНС	НАЗАРОВА					

Привязан

Инв.№

Инв.№ подл. | Подпись и дата | Взам.инв.№

Копировал: Формат 22 г

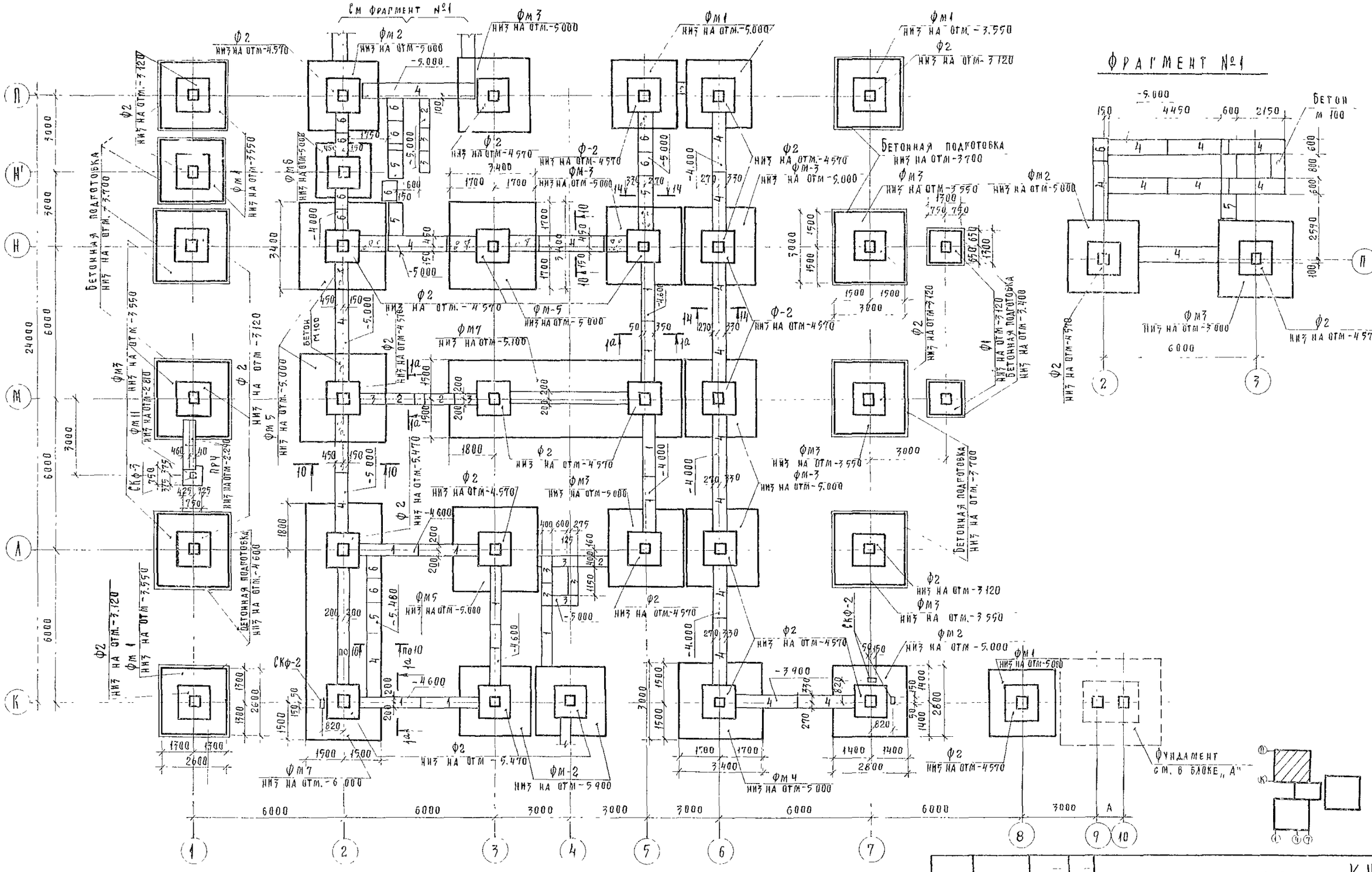

1 Настоящий лист смотреть совместно с листами 8; 10÷18;

2 На плане даны отметки низа бетонных блоков.

3 Под все монолитные фундаменты, кроме оговоренных, дать бетонную подготовку δ=80 мм из бетона $M_{п}$ 100".

4 Сечения $1^{а}-1^{а}$ см лист 11 сечения 10-10 см лист 17.

ГИП	Мочалов		
Рук. АСМ	Матоян		
Гл. конст. мастер	Подольский		
Норм. контр.	Васина		
Гл. арх. п-та	Милешин		
Гл. инж. п-та	Васина		
Рук. гр. инж.	Купцов		
Вед. констр.	Назарова		

Привязан

Инв. №

ТП. 252-1-110 - КЖ1

Унифицированный корпус для детей в каркасно-панельных конструкциях НИ-ОЧ на 120 коек

Стадия	Лист	Листов
Р	9	39

Блок „Г" Схема расположения элементов фундаментов

ГИПРОНИИЗДРАВ

Копировал Фомина

Формат 22г

АЛЬБОМ 1

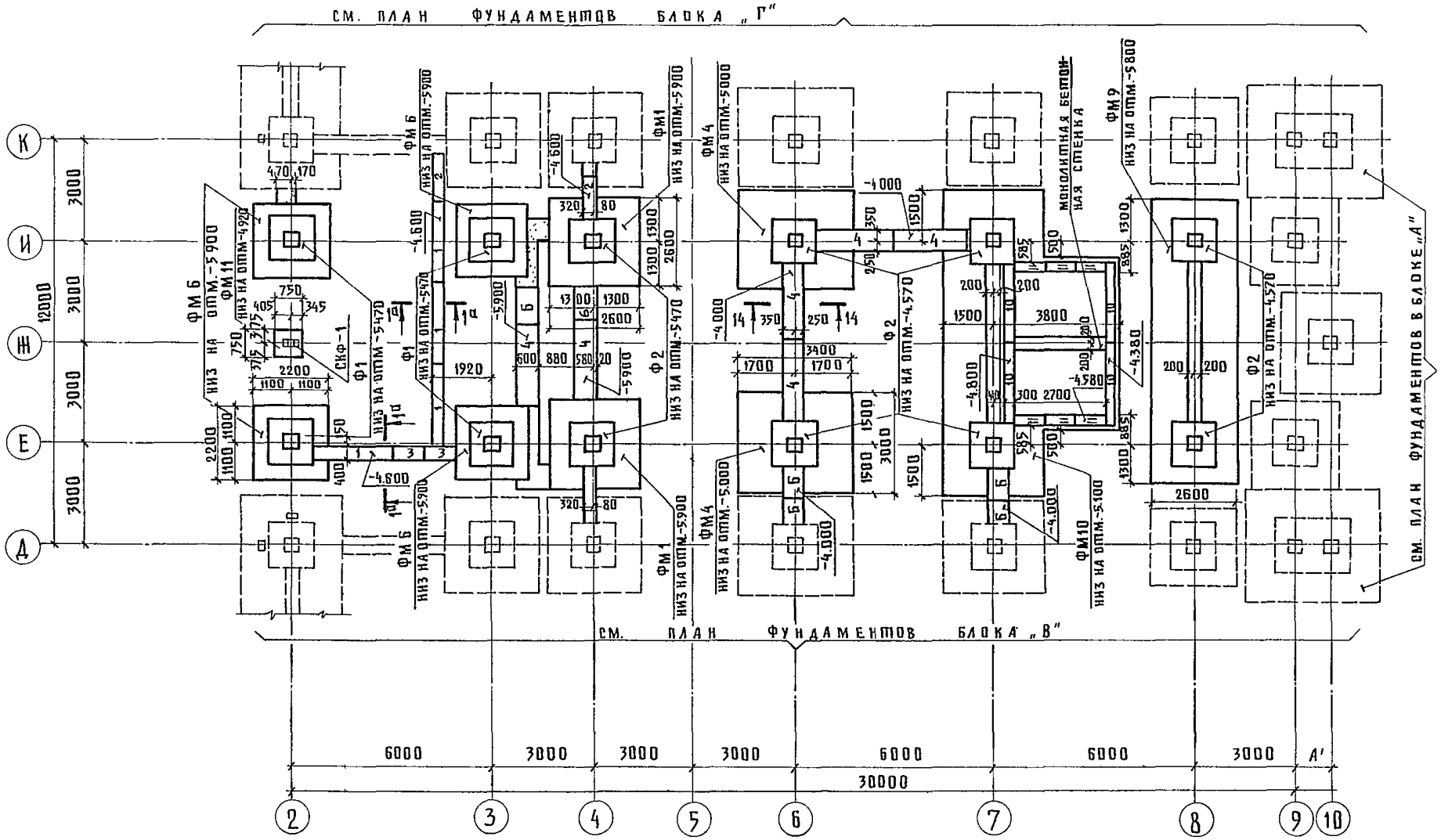

Узел заделки колонны в фундамент

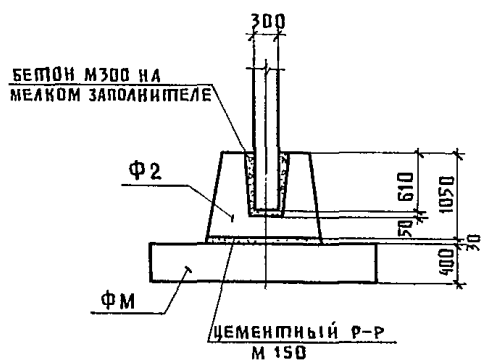

1. На плане даны отметки низа бетонных блоков.
2. Под все монолитные фундаменты, кроме оговоренных, дать бетонную подготовку δ=80 мм из бетона марки „100".
3. Сечение 1ª–1ª см. лист 11.
4. Сечение 14–14 см. лист 17

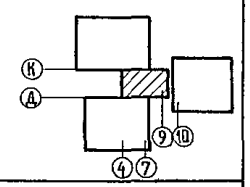

				Т.П. 252-1-110 КЖ1			
ГИП спец.то	Мочалов						
Рук.АСМ-1	Матоян						
Гл.конс.м	Подольский						
Н.контр	Милешин						
ГАП	Милешин						
ГИП	Васина						
Рук.грин	Купцов						
Вед.конс	Назарова						
Привязан				Унифицированный корпус для детей в каркасно-панельных конструкциях ИИ-04 на 120 коек	Стадия	Лист	Листов
					Р	10	39
Инв.№				Блок „Б" Схема расположения элементов фундаментов	Гипронииздрав		

Копировал: Шифр

Формат 22г

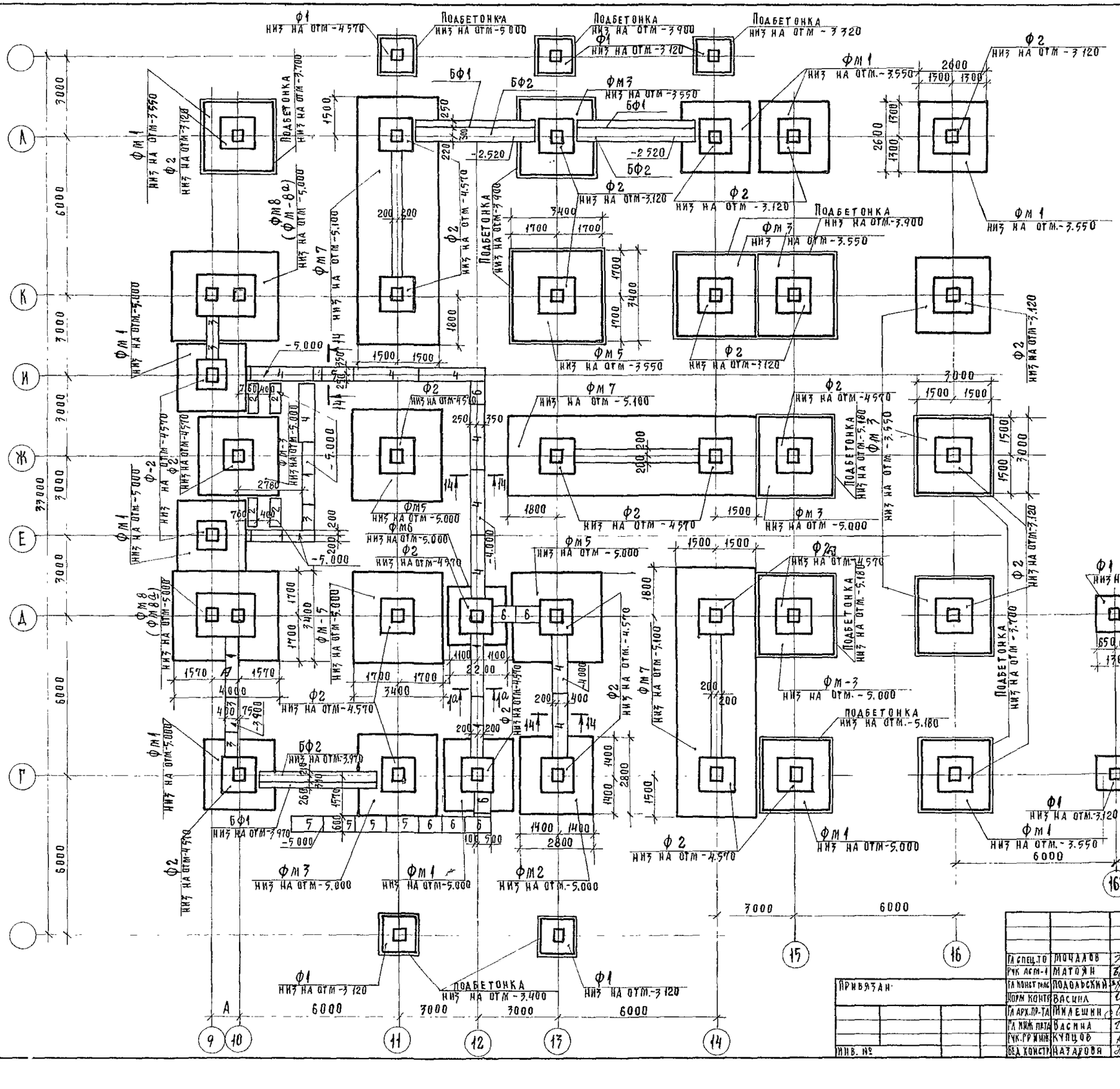

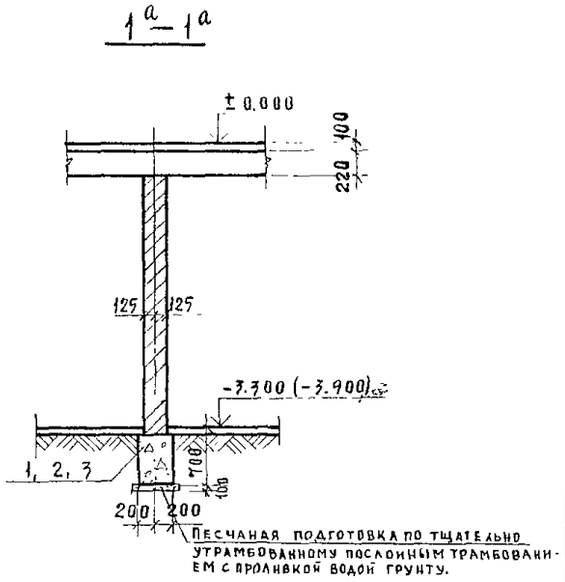

1. Настоящий лист смотреть совместно с листами 8÷10; 12÷18;
2. На плане даны отметки низа фундаментных блоков
3. Под все монолитные фундаменты, кроме оговоренных, дать бетонную подготовку δ=80 мм. из бетона М100, а под сборные-подготовку из средне зернистого песка слоем 100 мм.
4. Сечение 14-14 см лист 17
5. Фундаменты Фм8 разработаны для варианта с А=1160. Фундаменты Фм8а для варианта с А=960.

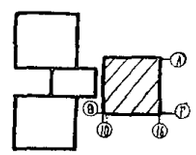

Гл. спец. ТО	Мочалов		
Рук. АСМ-1	Матоян		
Гл. конст. мас.	Подольский		
Норм. контр.	Васина		
Гл. арх. пр-та	Милешин		
Гл. инж. пр-та	Васина		
Рук. гр. инж.	Купцов		
Вед. констр.	Назарова		

Привязан.

Инв. №

Т.П. 252-1-110 – КЖ 1

Унифицированный корпус для детей в каркасно-панельных конструкциях ИИ-04 для детей

Стадия	Лист	Листов
Р	11	39

Блок "А"
Схема расположения элементов фундаментов

ГИПРОНИИЗДРАВ

Копировал Осипова

Формат 22г

Схема расположения элементов стен подвала по оси „1"

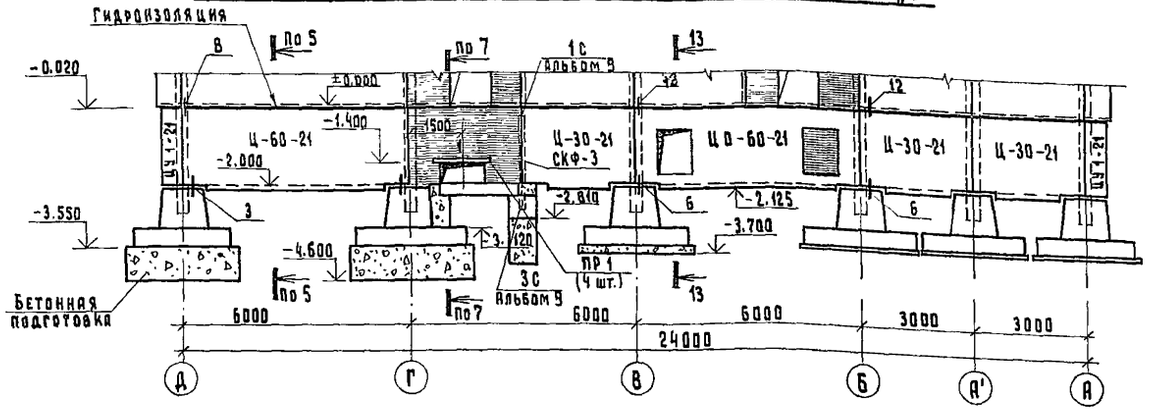

Схема расположения элементов стен подвала по оси „Д"

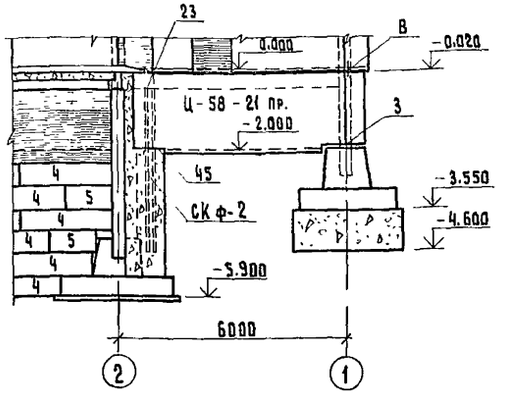

Схема расположения элементов стен подвала по оси „А"

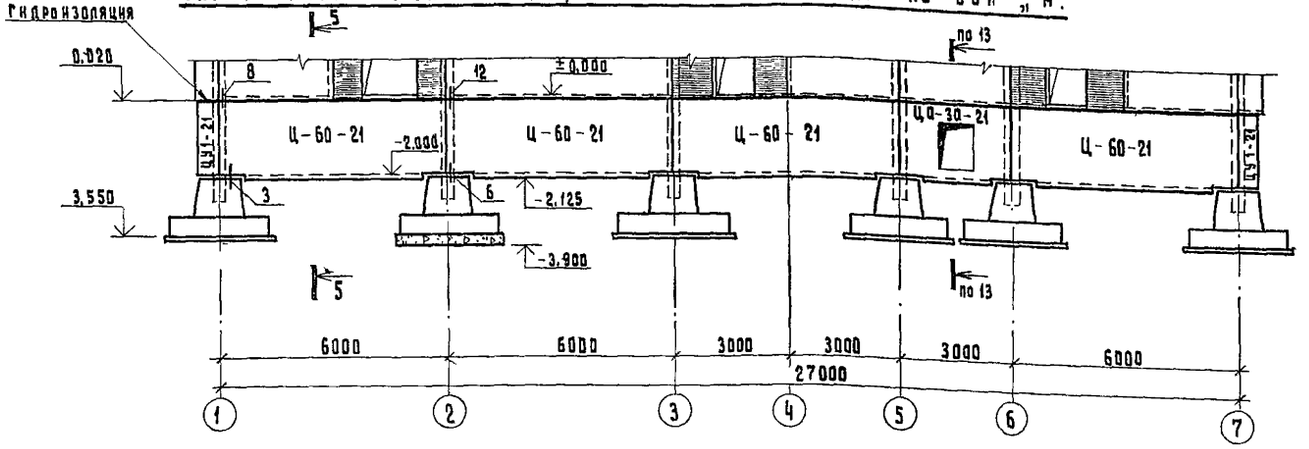

Схема расположения элементов стен подвала по оси „К"

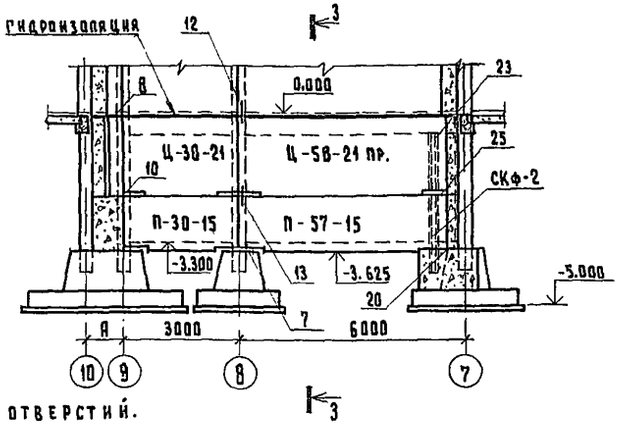

Схема расположения элементов стен подвала по оси „7"

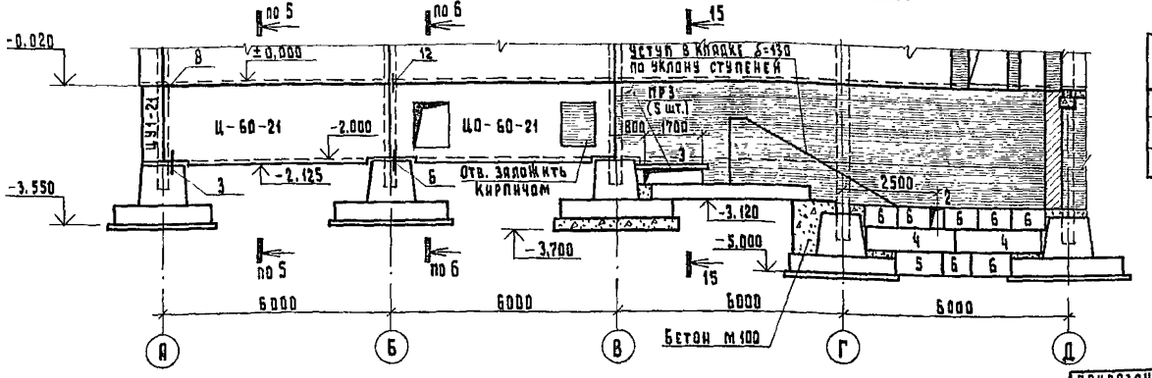

Экспликация отверстий.

Тип отв.	Размеры мм. В	Размеры мм. К	Отм. низа м.	Назначение
1	1200	600	−2,00	ОВ
2	300	300	−3,70	ВК
3	1700	400	−2,67	ОВ; ВК

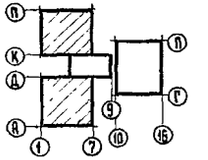

1. Сечения по стенам смотри листы 16, 17.
2. Все узлы, кроме оговоренных, приняты по серии 2.210-1 вып. 7.
3. На чертеже даны отметки низа стеновых панелей.

Гип ВК	Белышева	
Гип ОВ	Кольцова	
Гл.спец.т.о	Мочалов	
Рук.АСМ-1	Матоян	
Гл.конст.АСМ	Подольский	
Норм.конт.	Васина	
Гл.арх.-пр-та	Милешин	
Гл.инж.пр-та	Васина	
Рук.гр.инж.	Купцов	
Вед.констр.	Назарова	

Привязан:

Инв. №

Т.П. 252-1-110 КЖ1

Унифицированный корпус для детей в каркасно-панельных конструкциях НИ-04 на 120 коек.

Стадия	Лист	Листов
Р	12	39

Схема расположения элементов стен подвала по осям 1, А, Д, К.

ГИПРОНИИЗДРАВ

Схема расположения элементов стен подвала по оси „П"

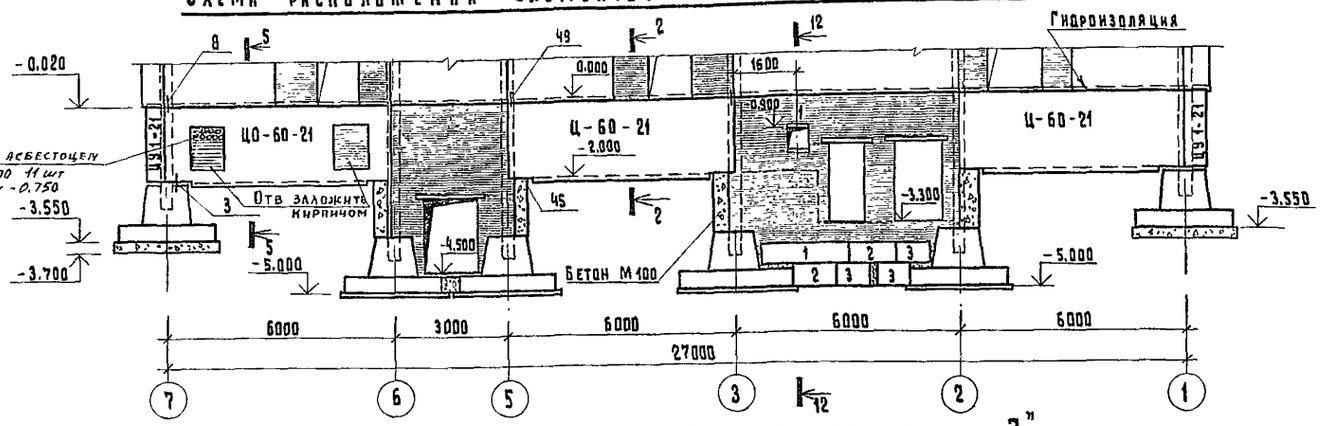

Схема расположения элементов подвала по оси „К"

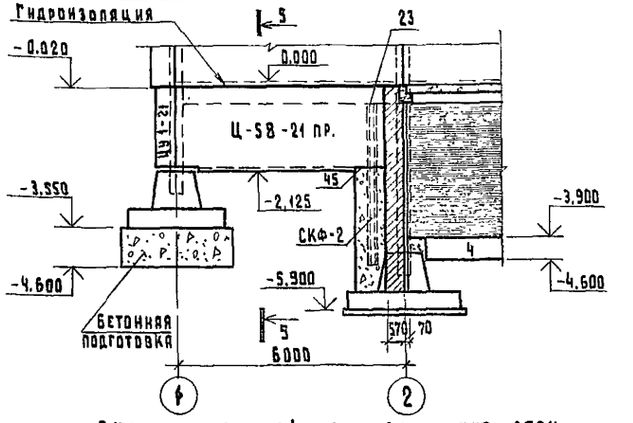

Схема расположения элементов стен подвала по оси „7"

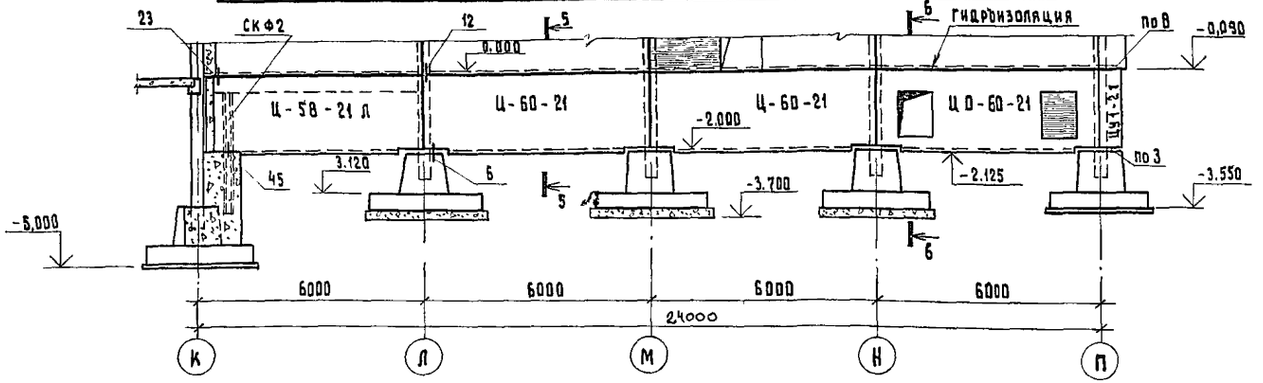

Схема расположения элементов стен подвала по оси „2"

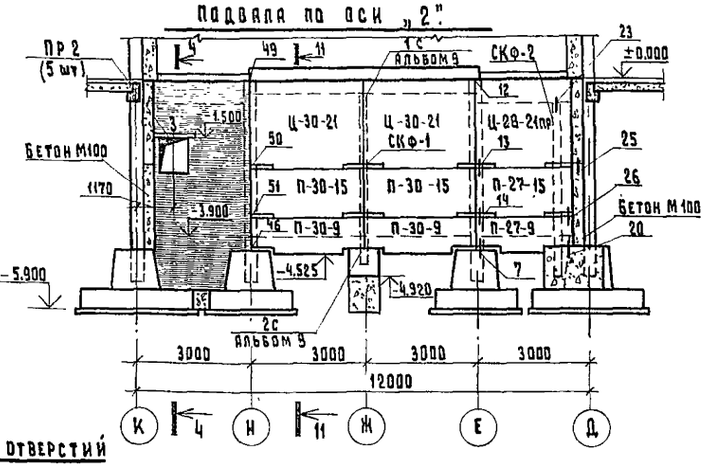

Схема расположения элементов стен подвала по оси „1"

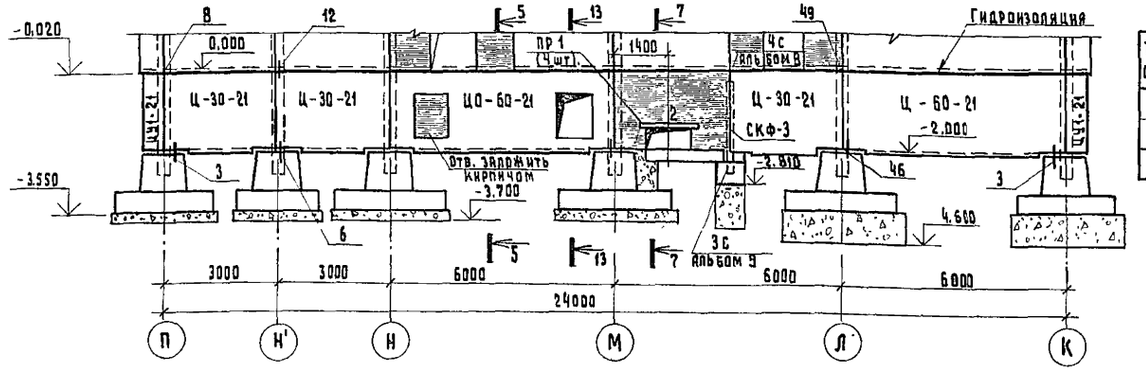

Экспликация отверстий

Тип отверст.	Размеры, мм В	Размеры, мм Н	Отм. низа м	Назначение
1	500	550	-0.400	ОВ
2	1200	600	-2.000	ОВ
3	700	900	-2.400	ОВ

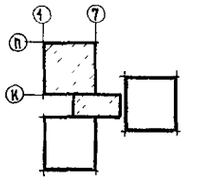

1. Сечения по стенам смотри листы 16, 17.
2. Все узлы, кроме оговоренных, приняты по серии 2.210-1 Вып. 7.
3. На чертеже даны отметки низа стеновых панелей.

Привязан:

Инв. №

Гл. спец. Т-О	Мочалов	
Рук. АСМ-1	Матвей	
Гл. конструктор	Подольский	
Норм. контр.	Васина	
Гл. арх.-планир.	Милешина	
Гл. инж.-планир.	Васина	
Рук. гр. инж.	Купцов	
Вед. конструктор	Назарова	

Т.П 252-1-110 КЖ1

Унифицированный корпус для детей в каркасно-панельных конструкциях ИИ-04 на 120 коек.

Стадия Р | Лист 13 | Листов 39

Схема расположения элементов стен подвала по осям П; 7; 1; К; 2.

ГИПРОНИИЗДРАВ

Копировал: ВКЧ

Формат 22Г

Инв. № подл. | Подпись и дата | Взам. инв. № | ГИП ОВ Кольцова | ГИП ВК Бельшева | ГИП СПЕЦ ТО Рощин | Изм. Кол. уч. Лист № док. Подпись Дата

Альбом 1

Схема расположения элементов стен подвала по оси „Л"

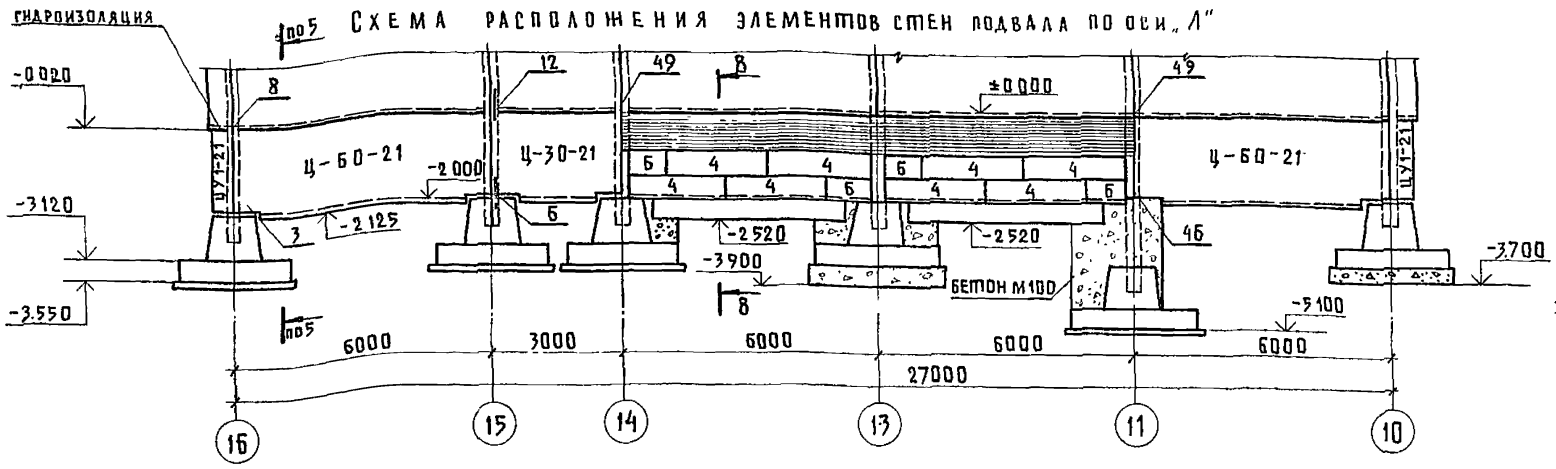

Схема расположения элементов стен подвала по оси „10"

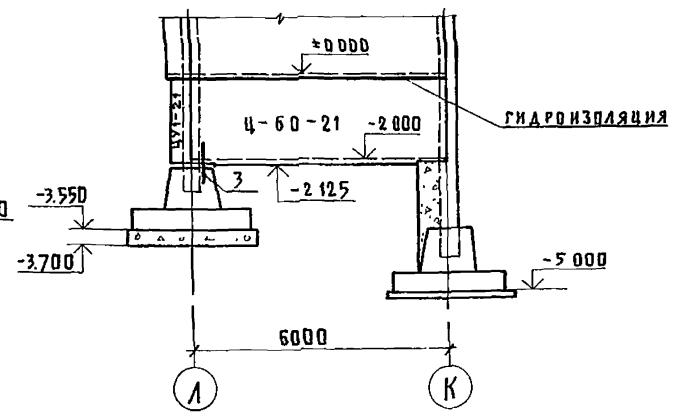

Схема расположения элементов стен подвала по оси „Г"

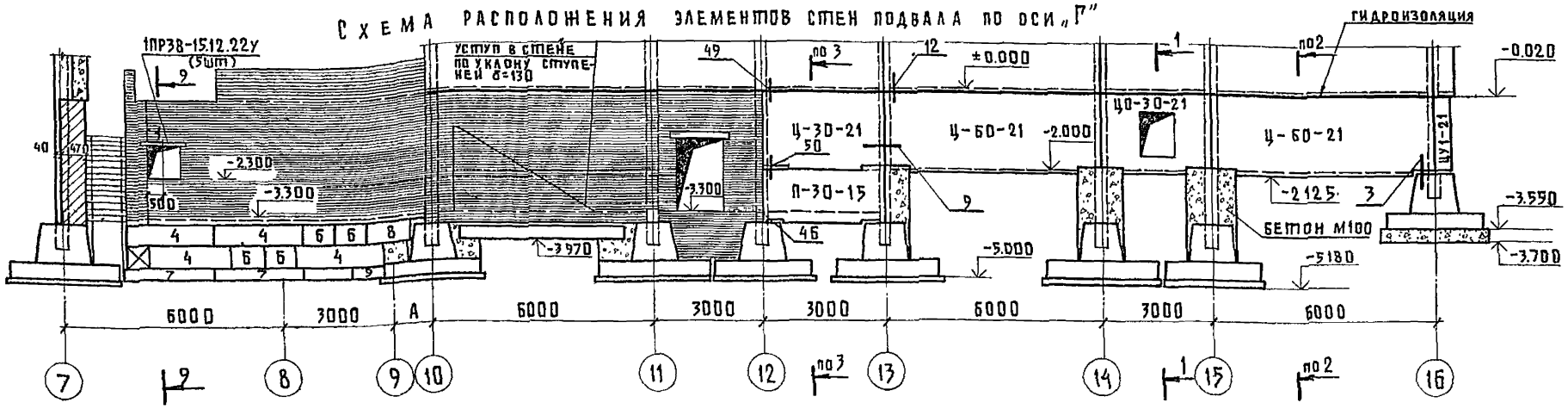

Схема расположения элементов стен подвала по оси „16"

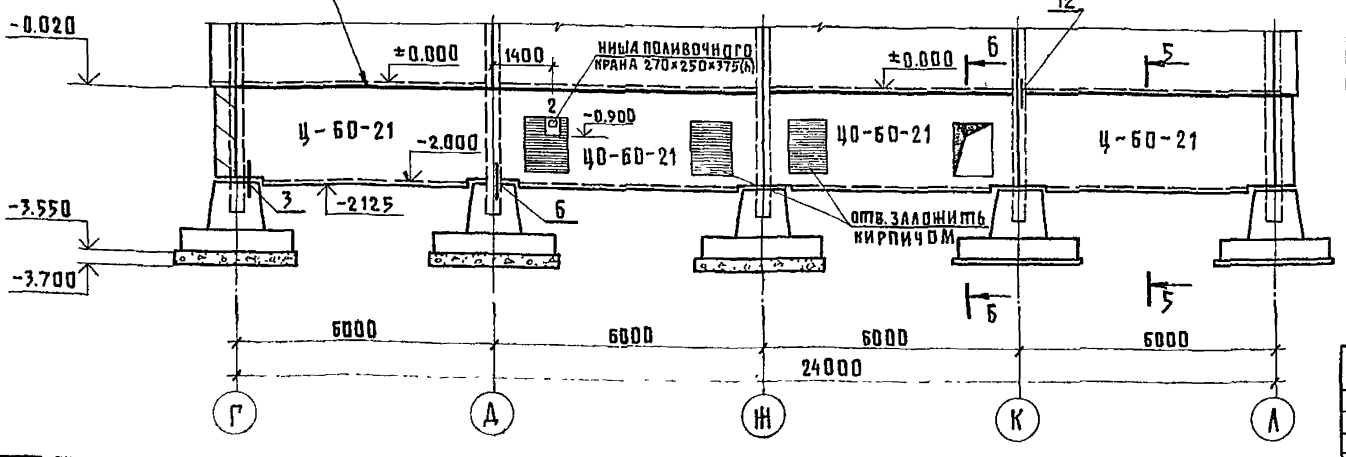

1. Развертки стен разработаны для основного варианта и толщин стен при t°=-30°, в остальных случаях необходимо откорректировать развертки стен подвала при привязке.
2. Все узлы, кроме оговоренных приняты по серии 2.210-1 вып 7.
3. Сечения по стенам подвала см. листы 16,17
4. На чертеже даны отметки низа стеновых панелей

Экспликация отверстий

Тип отвер.	Размеры, мм В	Размеры, мм Н	Отм. низа м	Назначение
1	1000	1000	-2.30	ОВ
2	100	100	-0.75	ВК

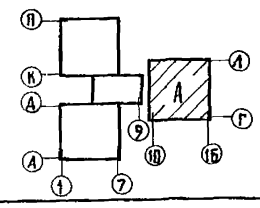

Т.П. 252-1-110 КЖ1

ГА.спец.то	Мочалов		
Рук.АСМ-1	Матоян		
ГА.конс.м	Подольский		
Н.контр.	Милешин		
ГАП	Милешин		
ГИП	Васина		
Рук.гр.ин	Купцов		
Вед.конс	Назарова		

Привязан

Инв.№

Унифицированный корпус для детей в каркасно-панельных конструкциях ИИ-04 на 120 коек

Стадия	Лист	Листов
Р	14	39

Схема расположения элементов стен подвала по осям: Л; Г; 16; 10

Гипронииздрав

Копировал:

Формат 22Г

Альбом 1

Схема расположения элементов стен подвала по оси „Д"

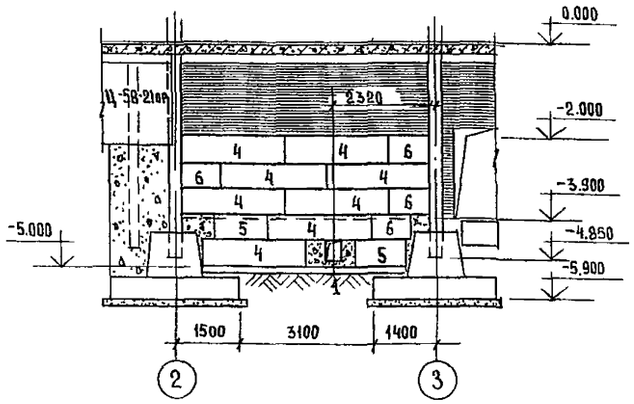

Схема расположения элементов стен подвала по оси „Б"

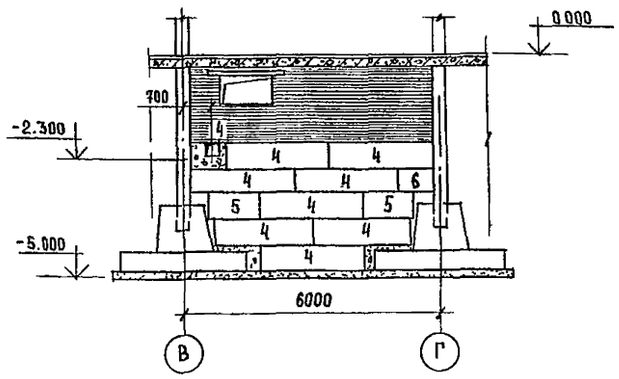

Схема расположения элементов стен подвала по оси „Е"

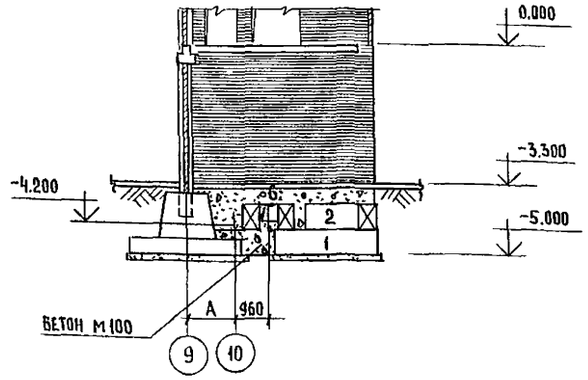

Схема расположения элементов стен подвала по оси „Г"

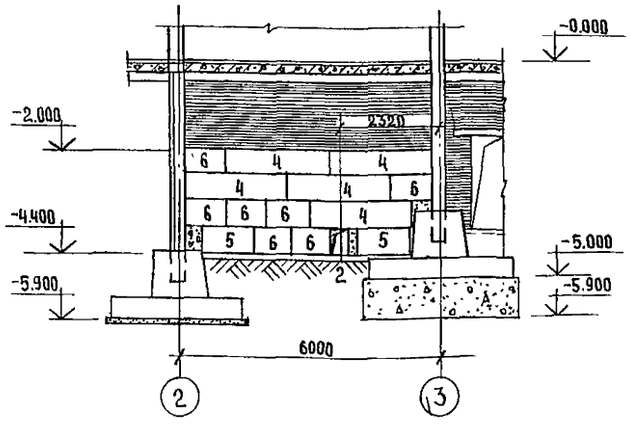

Схема расположения элементов стен подвала по оси „10"

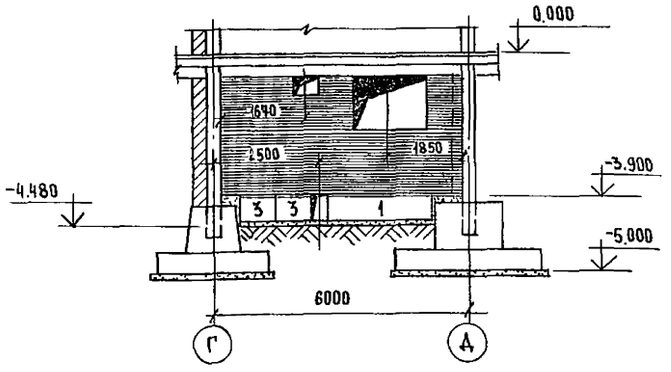

Схема расположения элементов стен подвала по оси 2

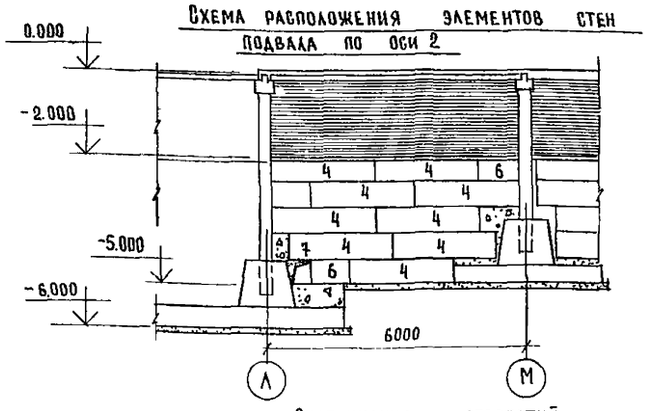

Схема расположения элементов стен подвала вдоль оси „10"

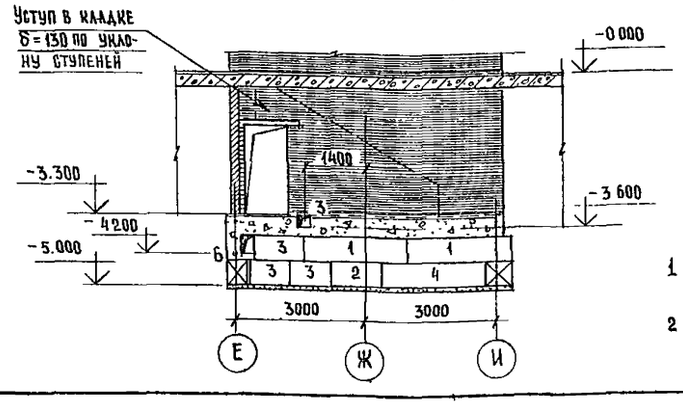

Схема расположения элементов стен подвала по оси „10"

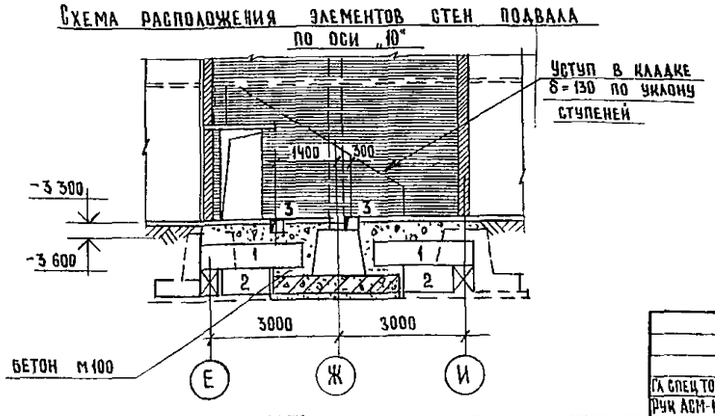

1 Схемы расположения элементов фундаментов см. листы 8; 9; 10; 11.

2 Спецификацию бетонных блоков см лист 18.

Экспликация отверстий

Тип отв	Размеры мм В	Размеры мм Н	Отм низа м	Назначение
1	400	400	-4.300	ВК
2	400	400	-4.200	ВК
3	300	300	-3.600	ВК
4	300	300	-2.300	ВК
5	300	300	-4.200	ВК
6	400	400	-4.200	ВК
7	400	400	-4.900	ВК

ГИП ВК Дьяшева
ГИП ОВ Кольцова

Привязан

Инв. №

ГА спец то	Мочалов	
Рук АСМ-1	Матоян	
ГА конст н	Подольский	
Норм конт	Васина	
ГА арх пр та	Мидешин	
Гл инж пр	Васина	
Рук гр инж	Купцов	
Вед инж	Назарова	

Т. П. 252-1-110 -КЖ1

Унифицированный корпус для детей в каркасно-панельных конструкциях ИИ-04 на 120 коек

Схемы расположения стен подвала по осям Д; Г, 6; 10; Е; 2;

Стадия	Лист	Листов
Р	15	39

ГИПРОНИИЗДРАВ

Альбом 1

1-1

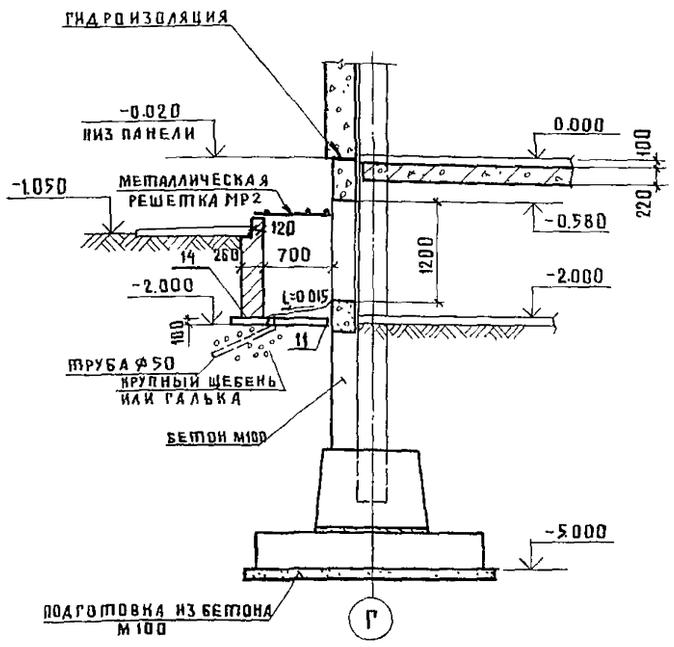

2-2

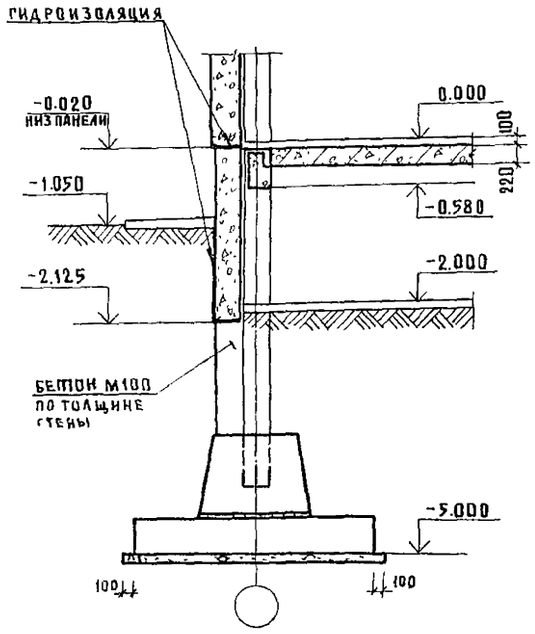

3-3

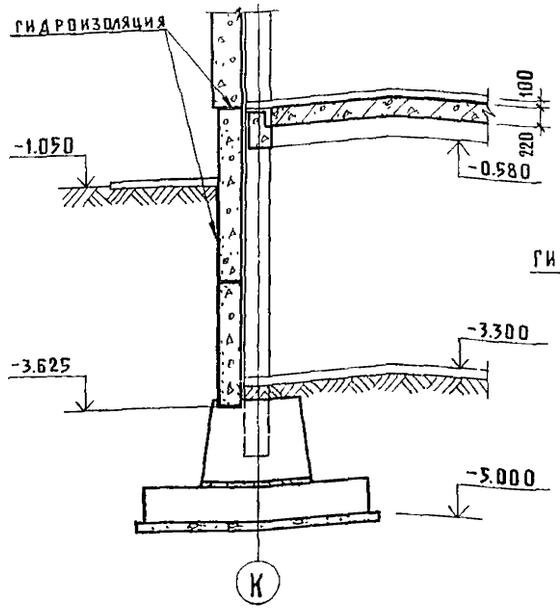

4-4

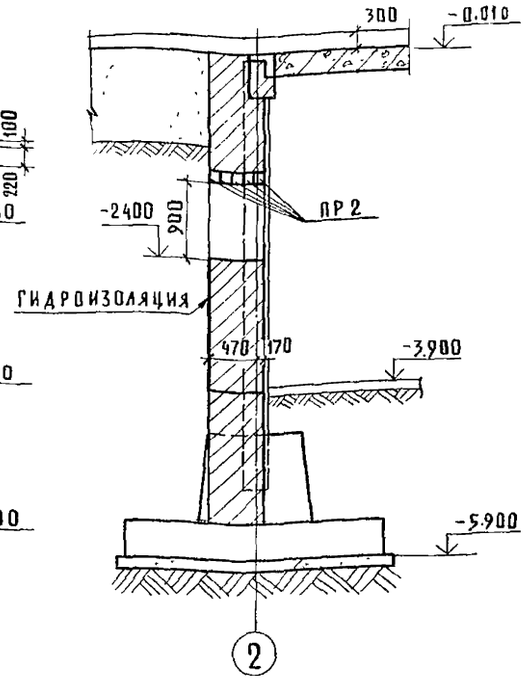

5-5

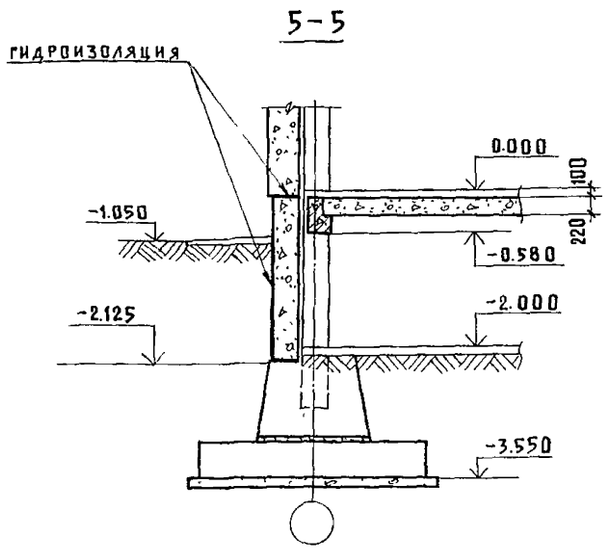

6-6

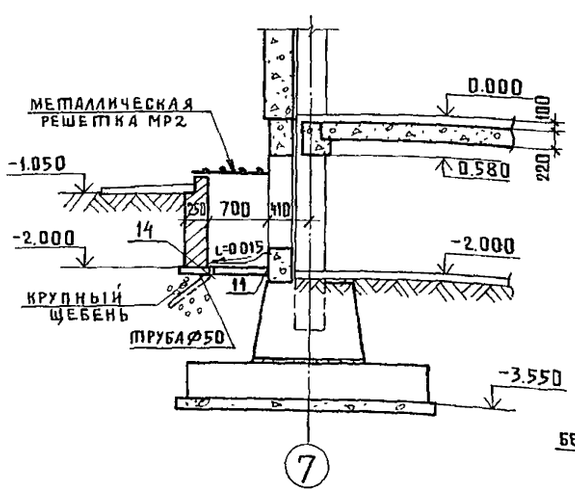

7-7

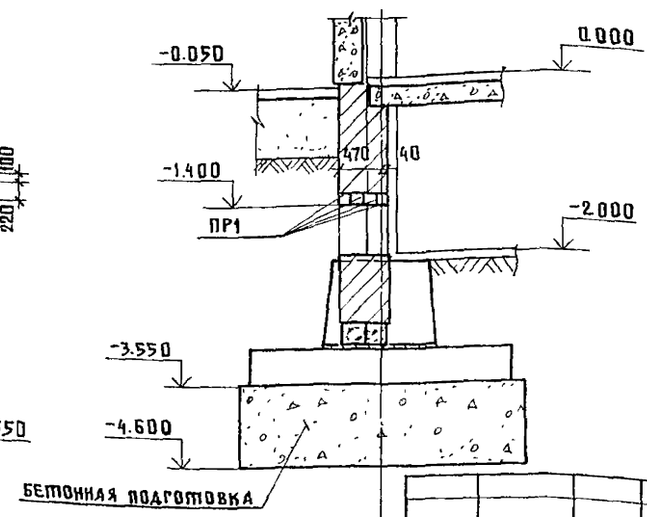

1 Расположение сечений см. на листах 8-15

2 Узлы приямков даны по серии 2.210-1 вып 4

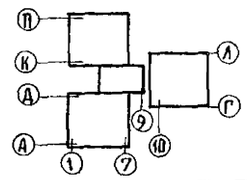

ГИ спецто	Мочалов		
Рук АСМ-1	Матояк		
ГИ конс м	Подольский		
Н контр	Милешин		
ГАП	Милешин		
ГИП	Васина		
Рук грин	Купцов		
Вед конс	Назарова		

Привязан

Инв №

Копировал:

Т.П 252-1-110 КЖ 1

Унифицированный корпус для детей в каркасно-панельных конструкциях ИИ-04 на 120 коек

Стадия	Лист	Листов
Р	16	39

Сечения по стенам подвала 1-1-7-7

ГИПРОНИИЗДРАВ

8 – 8

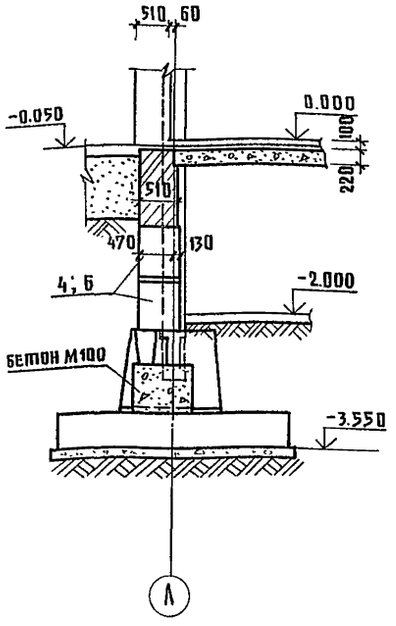

9 – 9

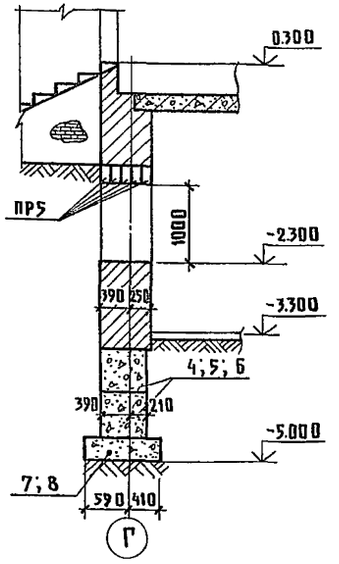

10 – 10

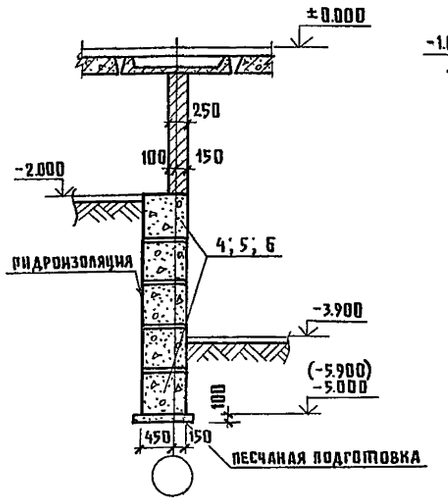

11 – 11

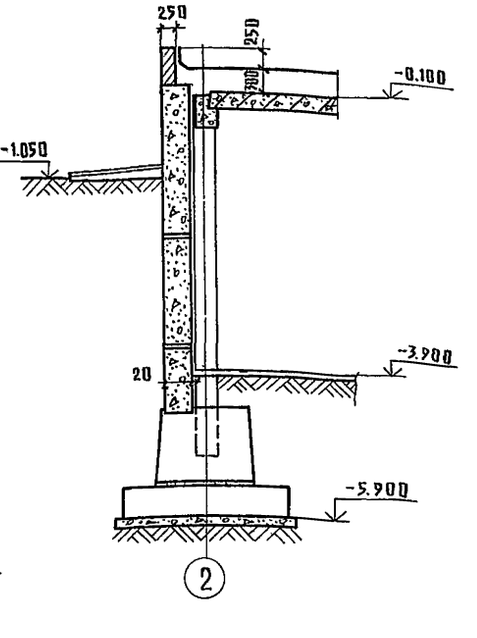

12 – 12

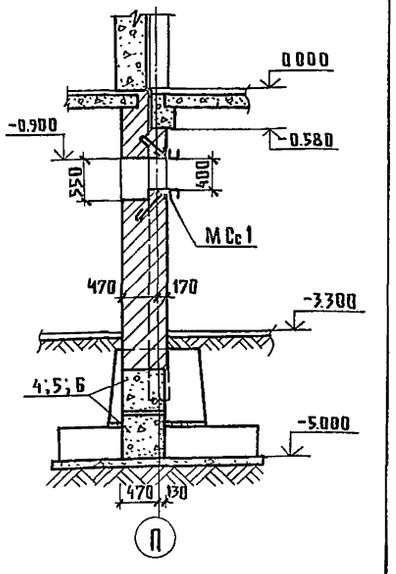

13 – 13

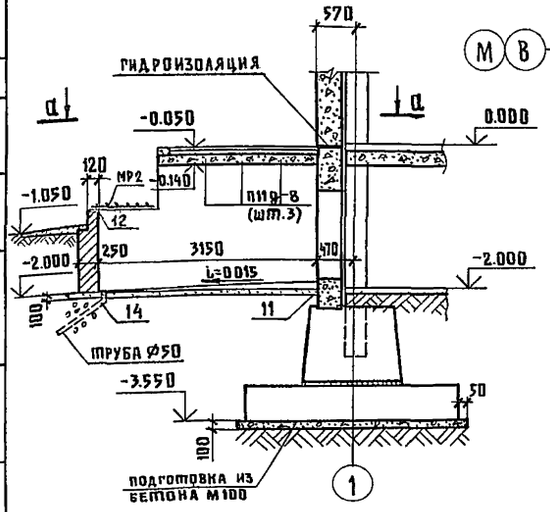

а – а

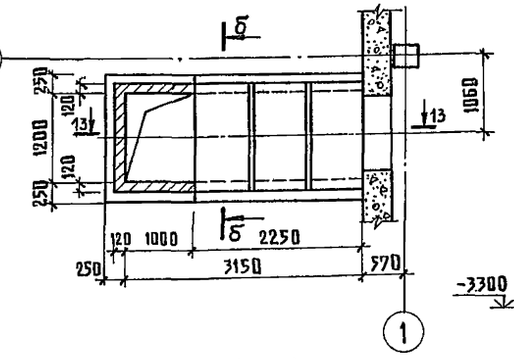

б – б

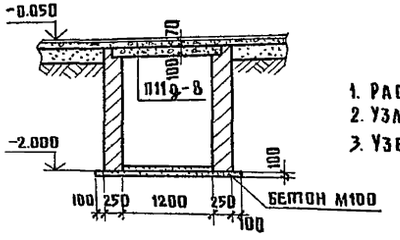

14 – 14

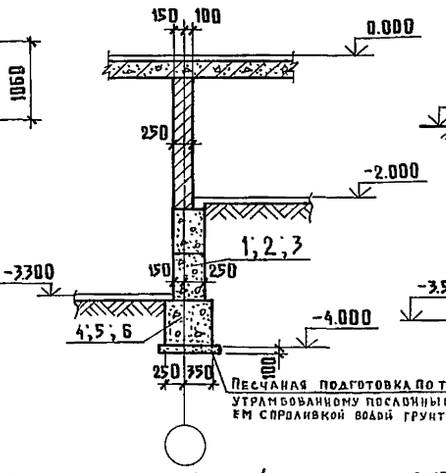

15 – 15

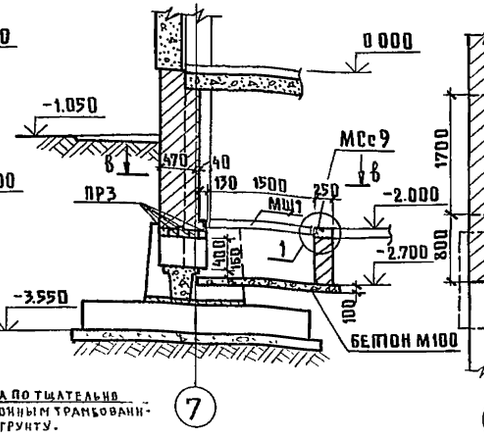

в – в

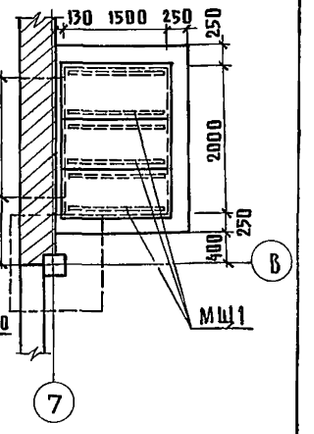

1. РАСПОЛОЖЕНИЕ СЕЧЕНИЙ СМ. НА ЛИСТАХ 8÷15
2. УЗЛЫ ПРИЯМКОВ ДАНЫ ПО СЕРИИ 2.210-1 ВЫП.4
3. УЗЕЛ 1 СМОТРИ ЛИСТ 33.

ГАСПЕЦ.ТО	МОЧАЛОВ	
РУК.АСМ-1	МАТОЯН	
ГА КОНС М	ПОДОЛЬСКИЙ	
Н.КОНТР.	ВАСИНА	
ГАП	БИЛЕШИН	
ГИП	ВАСИНА	
РУК.ГРУППЫ	КУЦОВ	
ВЕД.КОНС	НАЗАРОВА	

ПРИВЯЗАН

Инв.№

Т.П 252-1-110 КЖ1

УНИФИЦИРОВАННЫЙ КОРПУС ДЛЯ ДЕТЕЙ В КАРКАСНО-ПАНЕЛЬНЫХ КОНСТРУКЦИЯХ ИИ-04 НА 120 КОЕК

СТАДИЯ	ЛИСТ	ЛИСТОВ
Р	17	39

СЕЧЕНИЯ ПО СТЕНАМ ПОДВАЛА В-В ÷ 14-14. ПРИЯМОК ДЛЯ ВВОДА ТЕПЛОСЕТИ

ГИПРОНИИЗДРАВ

Копировал:

Формат А2г

Марка поз.	Обозначение	Наименование	Панели керамзитобет толщина мм 250 Кол	250 Масса ед. кг	300 Кол	300 Масса ед. кг	Примечание
		Панели цоколя					
	ИИ-04-5 вып 12,13	Ц-60-21	18	3950	18	4660	
	ИИ-04-5 вып 12,13	Ц-30-21	11	1920	11	2270	
	ИИ-04-5 вып 12,13	ЦУ 1-21	9	300	9	470	
	ИИ-04-5 вып 12,13	ЦО-60-21	7	3380	7	4060	
	ИИ-04-5 вып 12,13	ЦО-30-21	2	1370	2	2060	
	ИИ-04-5 вып 12,13	Ц-58-21 пр	3	3880	3	4400	
	ИИ-04-5 вып 12,13	Ц-58-21 л	1	3880	1	4400	
	ИИ-04-5 вып 12,13	Ц-28-21 пр	1	1750	1	2018	

Марка поз	Обозначение	Наименование	Кол	Масса ед. кг	Примечание
		Панели подвала			
	ИИ-04-5 вып 15	П-30-15	4	2570	
	ИИ-04-5 вып 15	П-57-15	1	4850	
	ИИ-04-5 вып 15	П-27-15	1	2170	
	ИИ-04-5 вып 15	П-30-9	2	1510	
	ИИ-04-5 вып 15	П-27-9	1	1250	
		Фундаментные балки			
Бф1	Серия 1.415-1	ФБ6-4	3	1200	
Бф2	Серия 1.415-1	ФБ6-31	4	1700	
		Фундаменты			
Ф1	ИИ-04-1 вып 6	Ф13-3	13	3190	
Ф2	ИИ-04-1 вып 6	БК-13-3	106	3190	
		Фундаментные монолитные подушки			
	лист 19	фм 1	26		Бетон М200 2,10 м³
	лист 19	фм 2	9		Бетон М200 3,10 м³
	лист 19	фм 3	34		Бетон М200 3,80 м³
	лист 19	фм 4	4		Бетон М200 4,10 м³
	лист 19	фм 5	12		Бетон М200 4,60 м³
	лист 19	фм 6	7		Бетон М200 2,0 м³
	лист 19	фм 7	7		Бетон М200 1,6, 2,0
	лист 19	фм 8 ; (фм 8ᵃ)	2		Бетон М200 2,2м 3,6
	лист 19	фм 9	1		Бетон М200 1,37м³
	лист 19	фм 10	1		Бетон М200 2,1,30 м³
	лист 19	фм 11	3		Бетон М200 0,24 м³

Марка поз	Обозначение	Наименование	Кол	Масса ед. кг	Примечание
		Блоки стен подвала			
1	ГОСТ 13579-78	ФБС 24.4 6-Т	60	1300	
2	ГОСТ 13579-78	ФБС 12 4. 6-Т	30	640	
3	ГОСТ 13579-78	ФБС 9 4 6-Т	48	470	
4	ГОСТ 13579-78	ФБС 24 6 6-Т	152	1960	
5	ГОСТ 13579-78	ФБС 12. 6. 6-Т	44	960	
6	ГОСТ 13579-78	ФБС 9.6 6-Т	145	700	
7	Серия 1.112-5 вып 1	ФЛ 10.24-1	2	1520	
8	Серия 1.112-5 вып.1	ФЛ 10.12-1	1	750	
9	Серия 1.112-5 вып 1	ФЛ 10 8-1	1	495	
10	Серия 1.112-5 вып 1	ФБС 24.3. 6-Т	4	970	
11	Серия 1.112-5 вып 1	ФБС 9. 3. 6-Т	6	350	
12	Серия 1.112-5 вып.1	ФБС 12.6.3-Т	7	460	
		Соединительные элементы			
	ГОСТ 103-76	МИН-1	2	1.68	
	ГОСТ 5781-75	МИН-3	70	0.46	
	ГОСТ 103-76	МИН-4	165	0.47	
	ГОСТ 103-76	МИН-14	4	2.06	
	ГОСТ 103-76	МИН-18	8	0.70	
		Плиты покрытия			
	Серия 3.006-2 в 1	п.11д-8	3	270	
		Перемычки			
ПР1	Серия 1.138-10 в 1	1ПР2-15.12 14	8	75	
ПР2	Серия 1.138-10 в 1	1ПР1-12 12 14	5	50	
ПР3	Серия 1.138-10 в 1	1ПР3-19. 12 14	9	75	
ПР4	Серия 1.138-10 в 1	1ПР28-20 25 22у	4	275	
ПР5	Серия 1.138-10 в 1	1ПР38-15. 12 22у	5	100	
		Стальные стойки			
	Альбом 10	СКФ 1	1	214.0	
	Альбом 10	СКФ 2	5	157.4	
	Альбом 10	СКФ 3	2	112,7	
	Альбом 10	Монтажные элементы			
	Альбом 10	МС$_с$ 1	1	31,3	
	Альбом 10	МЦ 1	3	44.5	
	Альбом 10	МС$_с$ 9	1	35 43	

Фундамент ФМ 8ᵃ запроектирован для варианта с А= 960мм

Инв.№ подл. | Подпись и дата | Взам. инв.№

Привязан

Инв.№

ГА спецотд	Мочалов	
Рук АСМ-1	Матоян	
ГА конс.см.	Подольский	
Норм конт	Васина	
ГА арх.пр	Милешин	
ГА инж пр	Васина	
Рук группы	Куцов	
Вед. инж.	Назарова	

Т.П. 252-1-110 -КЖ1

Унифицированный корпус для детей в каркасно-панельных конструкциях ИИ-04 на 120 коек

Стадия	Лист	Листов
Р	18	39

Спецификация к схеме расположения элементов фундаментов и стен подвала

ГИПРОНИИЗДРАВ

Копировал: Рябова Формат А2г

252-1-110
Альбом 1

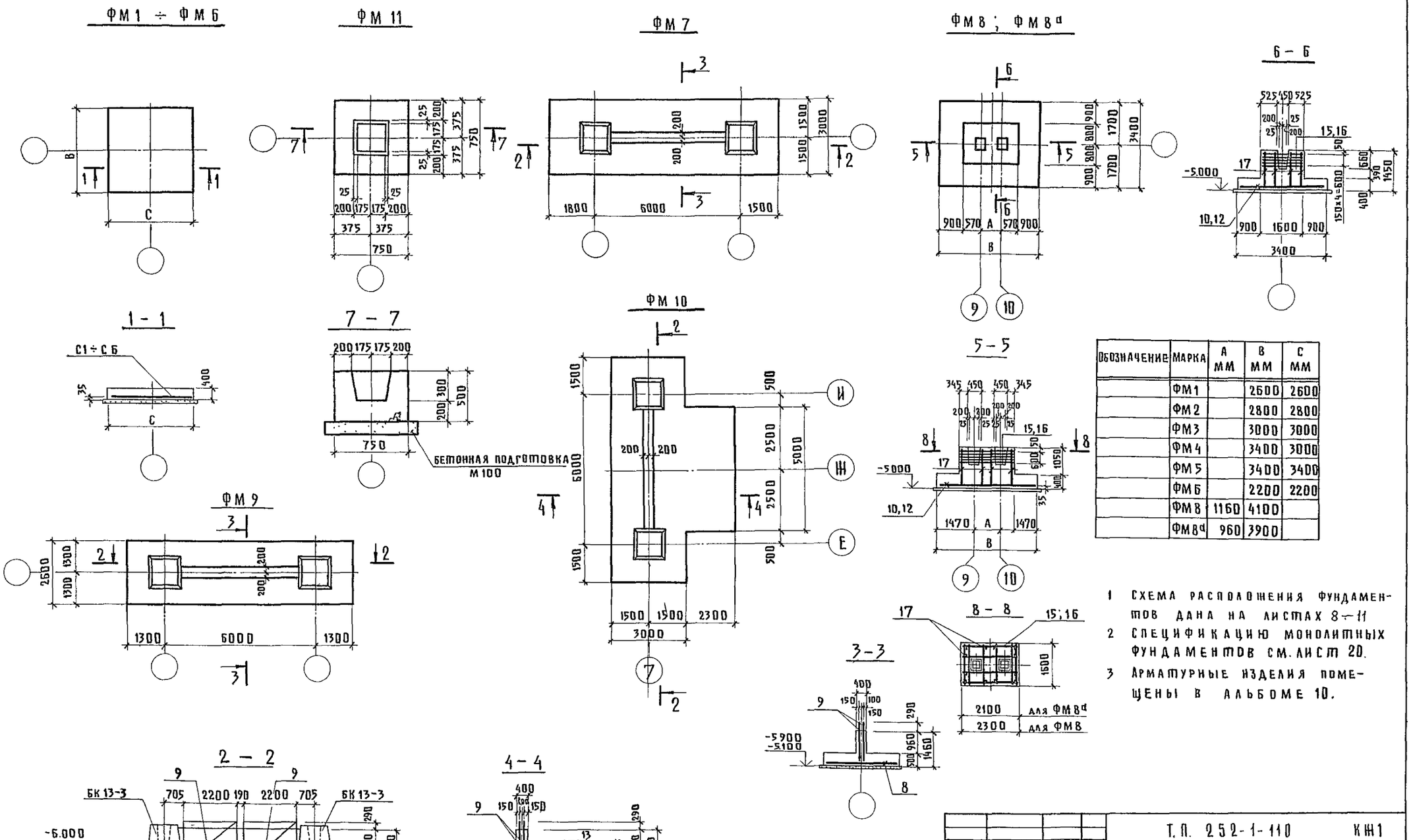

ОБОЗНАЧЕНИЕ	МАРКА	А ММ	В ММ	С ММ
	ФМ1		2600	2600
	ФМ2		2800	2800
	ФМ3		3000	3000
	ФМ4		3400	3000
	ФМ5		3400	3400
	ФМ6		2200	2200
	ФМ8	1160	4100	
	ФМ8а	960	3900	

1 Схема расположения фундаментов дана на листах 8 ÷ 11
2 Спецификацию монолитных фундаментов см. лист 20.
3 Арматурные изделия помещены в альбоме 10.

Гл спец.ТО	Мочалов		
Рук АСМ-1	Матоян		
Гл конс.М.	Подольский		
Н контр	Васина		
ГАП	Милешин		
ГИП	Васина		
Рук гр.инж	Купцов		
Вед.конс	Назарова		

Т.П. 252-1-110 КЖ1

Унифицированный корпус для детей в каркасно-панельных конструкциях ИИ-04 на 120 коек

Опалубка и армирование монолитных фундаментов ФМ1 ÷ ФМ11

Стадия	Лист	Листов
Р	19	39

ГИПРОНИИЗДРАВ

Привязан

Инв. №

Копировал:

Формат 22 г

Инв. № подл. | Подпись и дата | Взам инв. | Гл спец ТО | Воскресенский

Альбом 1

Спецификация монолитных фундаментов и фундументных подушек

Формат	Зона	Поз.	Обозначение	Наименование	Кол	Примеч.
				Фм 1-шт26		
				Сборочные единицы		
		1	-00.01 00	Сетка арматурная С1	26	
				Материал на Фм1		
				Бетон марки 200		2,70м³
				Фм 2 шт.8		
				Сборочные единицы.		
		2	-00.0100-01	Сетка арматурная С2	8	
				Материал на Фм2		
				Бетон марки 200		3,1м³
				Фм3 шт34		
				Сборочные единицы		
		3	-00.0100-02	Сетка арматурная С3	34	
				Материал на Фм3		
				Бетон марки 200		3,6 м³
				Фм4 шт.4		
				Сборочные единицы		
		4	-00 0100-03	Сетка арматурная С4	4	
				Материал на Фм4		
				Бетон марки 200		4,1м³
				Фм 5 шт 12		
				Сборочные единицы		
		5	-00 01.00-04	Сетка арматурная С5	12	
				Материал на Фм5		
				Бетон марки 200		4,6м³
				Фм6 шт.6		
				Сборочные единицы		
		6	-00.02 00	Сетка арматурная С6	6	
				Материал на Фм6		
				Бетон марки 200		2.0м³
				Фм7 шт 6		
				Сборочные единицы		
		7	-00.02 00-01	Сетка арматурная С7	12	
		8	-00.03 00	То же С10	6	

Формат	Зона	Поз.	Обозначение	Наименование	Кол.	Примеч.
		9	-00.03.00-02	Сетка арматурная С12	12	
				Материал на Фм7		
				Бетон марки 200		162 м³
				Фм 8 шт1		
				Сборочные единицы		
		10	00.02.00-02	Сетка арматурная С8	1	
		15	00.04.00	То же С14	5	
				Детали		
		17		ф12 А III ГОСТ 5781-75 l=1400	12	
				Материалы на Фм8		
				Бетон марки 200		9,2м³
				Фм 8а шт1		
				Сборочные единицы		
		12	00.04.00-02	Сетка арматурная С16	1	
		16	00.04.00-01	То же С15	5	
				Детали		
		17		ф12 А III ГОСТ 5781-75 l=1400	12	
				Материалы на Фм 8а		
				Бетон марки 200		6,6м³
				Фм 9 шт.1		
				Сборочные единицы		
		11	-00.02.00-03	Сетка арматурная С9	2	
		8	-00.03.00-01	То же С11	1	
		9	-00, 07.00-02	" С12	2	
				Материалы на Фм 9		
				Бетон марки 200		13,4 м³
				Фм10шт1		
				Сборочные единицы		
		1	-00.01.00	Сетка арматурная С1	2	
		7	-00.02.00-01	То же С7	2	
		8	-00.03.00	" С10	1	
		9	-00.03.00-02	" С12	2	
		13	-00.03.00-03	" С13	2	
		14		Каркас пространств. КП1	3	

Формат	Зона	Поз.	Обозначение	Наименование	Кол	Примеч
				Материал на Фм10		
				Бетон марки 200		21.3м³

Ведомость расхода стали на элемент

Марка элемента	Изделия арматурные. Арматура класса A III ГОСТ 5781-75* ф10	ф12	ф14	ф16	ф20		Итого	Примечан.
Фм 1	47,1						47,1	
Фм 2		78.08					78,0	
Фм 3			121,38				121,38	
Фм 4			67,83	89,93			157,8	
Фм 5				190,58			190,6	
Фм 6	34,32						34,32	
Фм 7	61.24				630,68		691,9	
Фм 8	54,5			234,5			289	
Фм 8а	57,0			222,0			279	
Фм 9	60,0			260,5	119,8		440,3	
Фм 10	194,4			318	630,0		1143,0	

Привязан

Гл. спец.	Мочялов	
Рук. АСМ-1	Матоян	
Гл. конст. м	Подольский	
Н. контр	Васина	
Гл. арх. пр.	Милешин	
Гл. инж. пр	Васина	
Рук. гр. инж	Кучцов	

Т.П. 252-1-110 — КЖ1

Унифицированный корпус для детей в каркасно панельных конструкциях ИИ-04 на 120 коек	Стадия	Лист	Листов
	Р	20	39
Спецификация монолитных фундаментов и подушек. Ведомость расхода стали.	Гипронииздрав		

Инв. № подл. | Подпись и дата | Взам. инв. №

Альбом 1

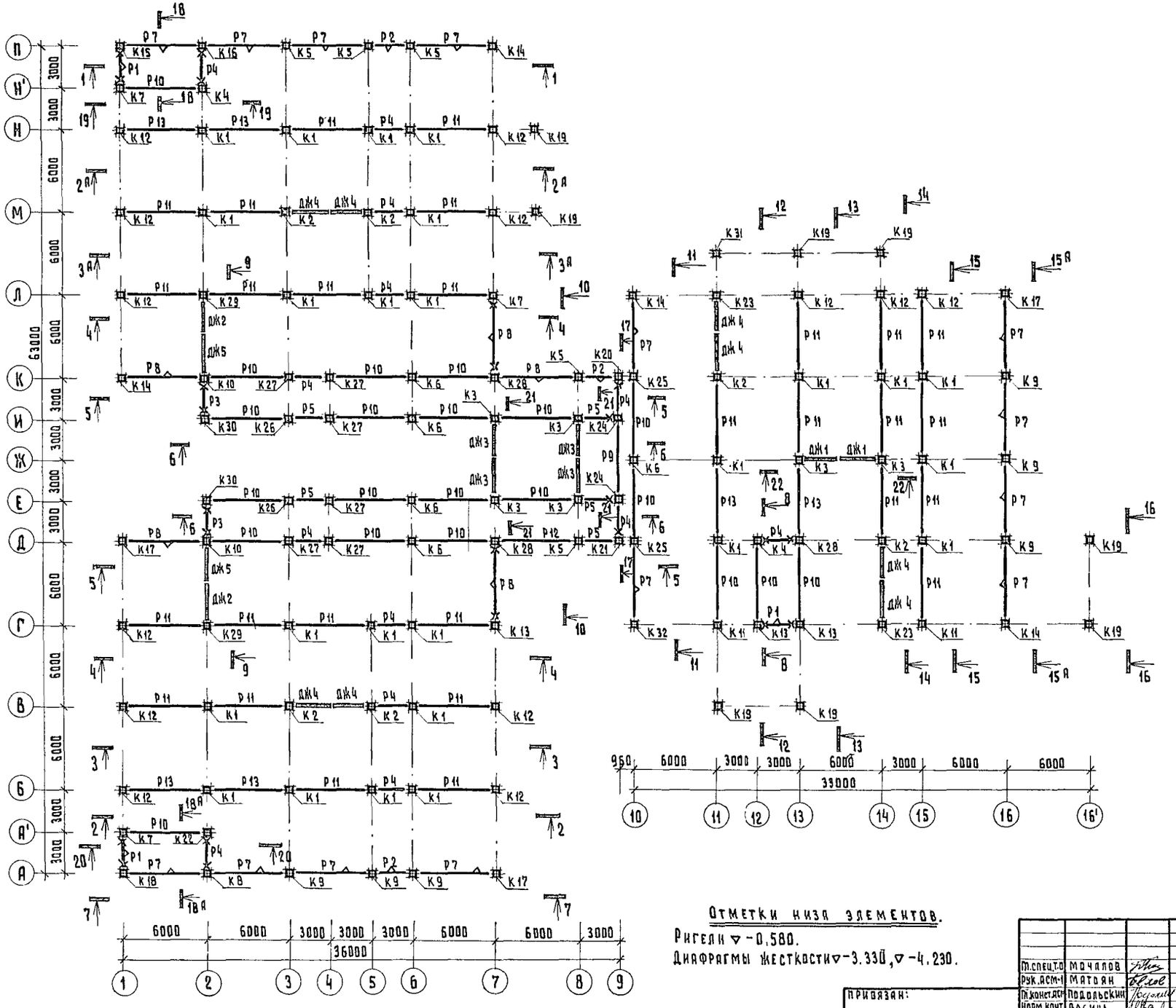

Отметки низа элементов.

Ригели ▽ -0,580.

Диафрагмы жесткости ▽ -3,330, ▽ -4,230.

Условные обозначения

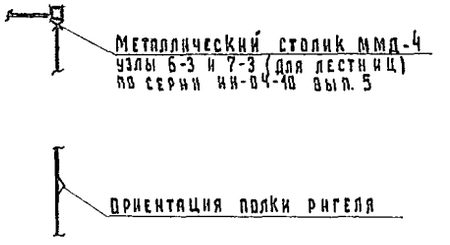

1. Данный лист читать совместно с листами 22, 23.
2. Спецификацию к схеме расположения элементов каркаса см. лист 24.
3. Монтаж каркаса производить в соответствии с указаниями серии ИИ-04-0 вып. 9 и СНиП III-16-73.

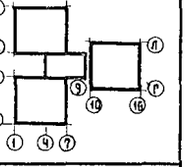

				ТП 252-1-110	КЖ1
Гл.спец.т-о	Мочалов				
Рук.АСМ-1	Матоян				
Гл.конст.дсп	Подольский				
Норм.конт.	Васина				
Гл.арх.пр-тв	Милешин				
Гл.инж.пр-тв	Васина				
Рук.гр.инж.	Купцов				
Ст.инженер	Гуськова				

Привязан:

Инв. №

Унифицированный корпус для детей в каркасно-панельных конструкциях ИИ-04 на 120 коек

Стадия	Лист	Листов
Р	21	39

Схема расположения элементов каркаса на отм. 0,000.

ГИПРОНИИЗДРАВ

Формат 22Г

Инв. № подл. | Подпись и дата | Взам. инв. №

Разрез 1—1

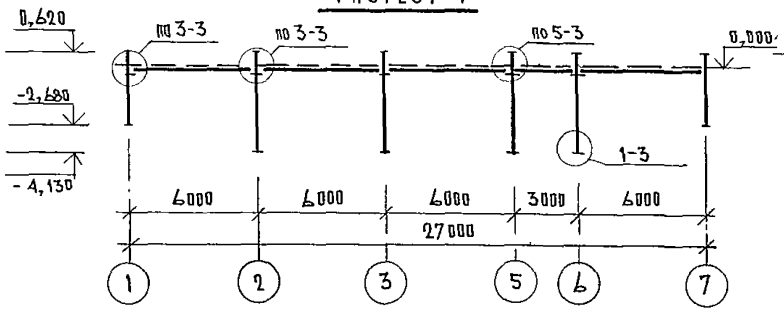

Разрез 2—2 ; 2А—2А

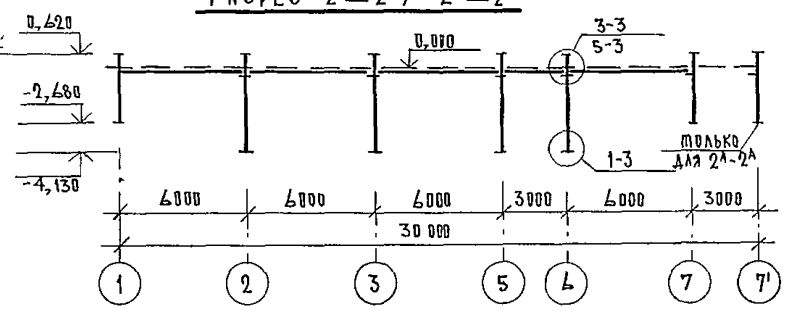

Разрез 3—3 , 3А—3А

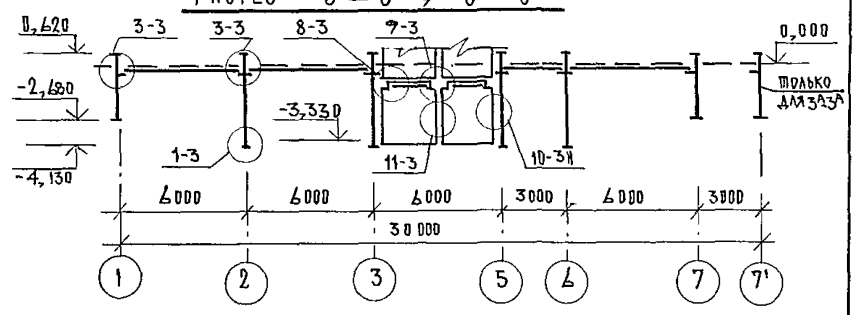

Разрез 4—4

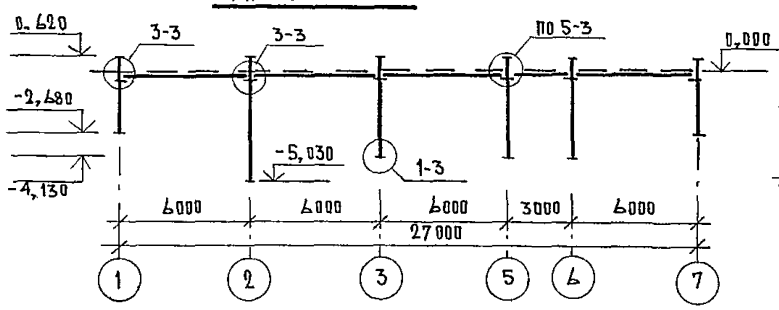

Разрез 5—5

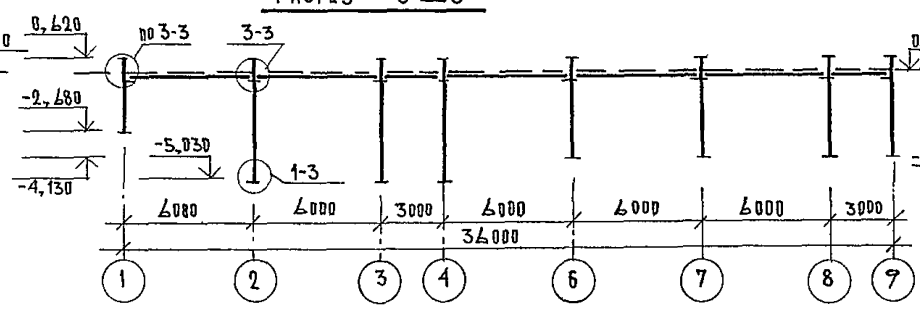

Разрез 9—9

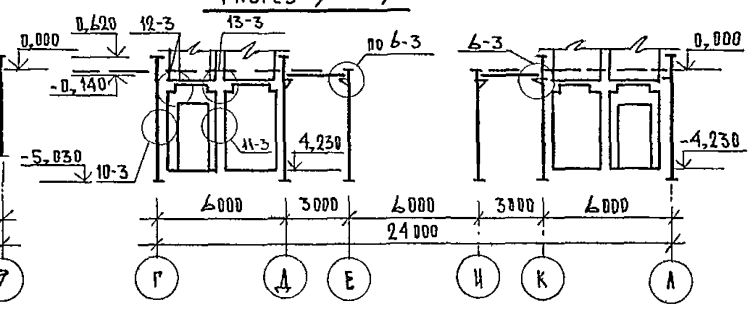

Разрез 6—6

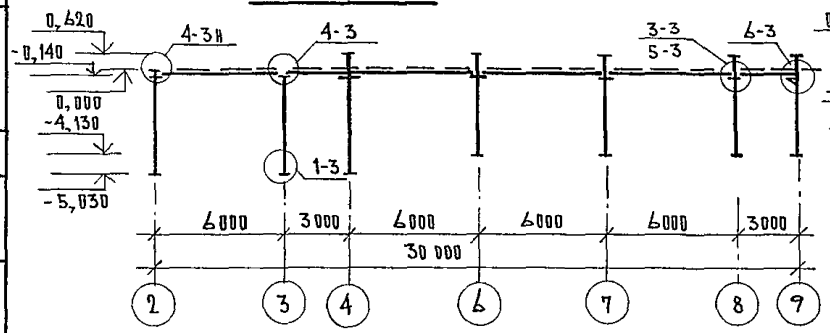

Разрез 7—7

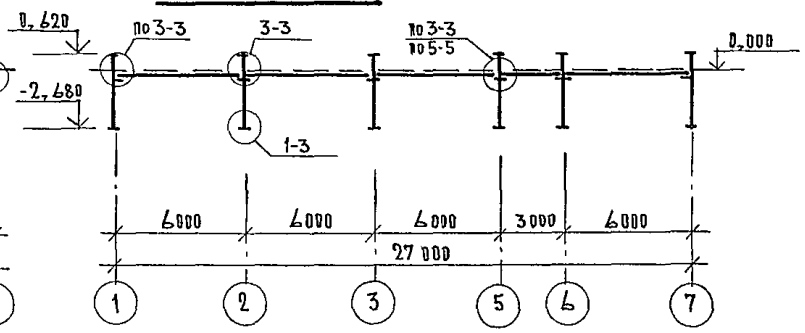

Разрез 10—10

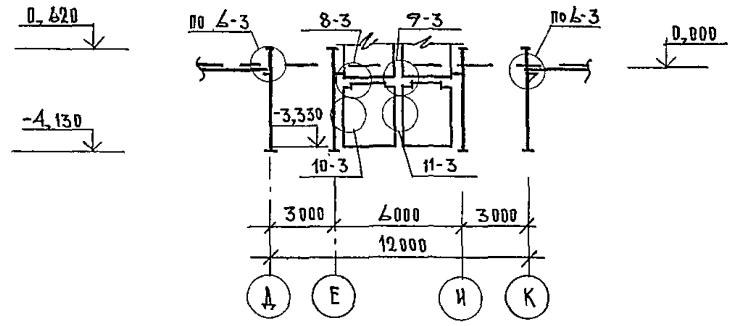

Разрез 11—11

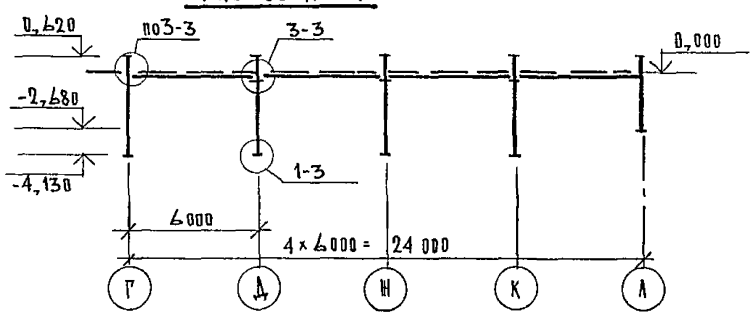

1. Монтажные узлы приняты по серии ИИ-04-10 вып 5.
2. Выборку монтажных деталей см. лист 24.

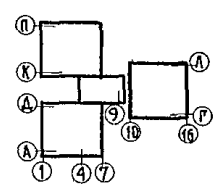

ГА.СПЕЦ.ТО	МОЧАЛОВ		
РУК АСМГ	МАТОЯН		
ГА.ИНЖ.АСМ	ПОДОЛЬСКИЙ		
НОРМ. КОНТ	ВАСИНА		
ГА АРХ ПР.	МИЛЕШИН		
ГА.ИНЖ.ПР	ВАСИНА		
РУК ГР. ИНЖ	КУПЦОВ		
СТ. ИНЖ.	ГУСЬКОВА		

Т.П. 252-1-110 —КЖ1

Унифицированный корпус для детей в каркасно-панельных конструкциях ИИ-04 на 120 коек.

Стадия	Лист	Листов
Р	22	39

Схема расположения элементов каркаса на отм 0,000 Разрезы 1-1÷7-7; 9-9÷11-11.

ГИПРОНИИЗДРАВ

Привязан:

Инв №

Копировал:

Формат 22 г

Типовой проект 252-1-110 Альбом 1
ГИ спец ТО Вовчеченский
Инв № подл | Подпись и дата | Взам. инв №

Разрез 12—12

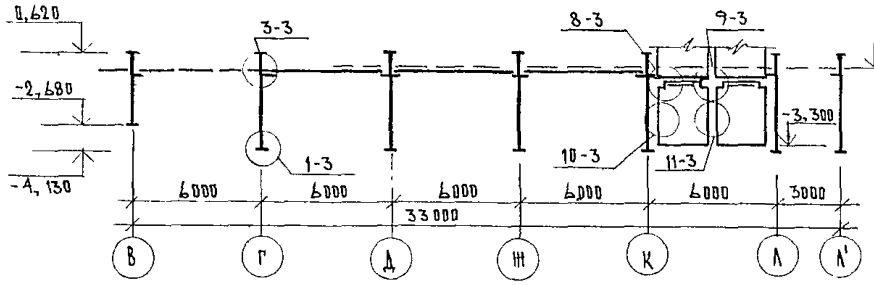

Разрез 13—13

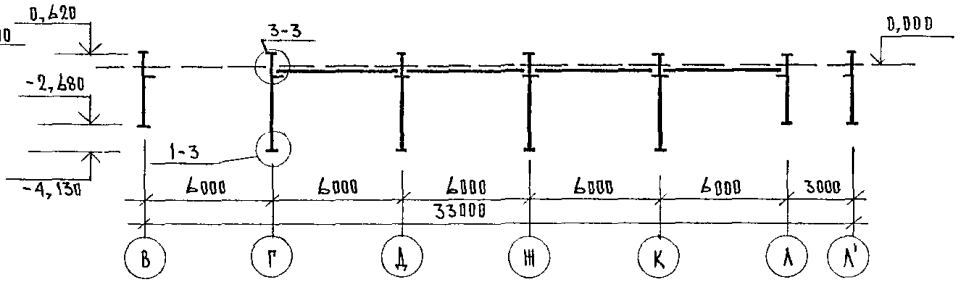

Разрез 17—17

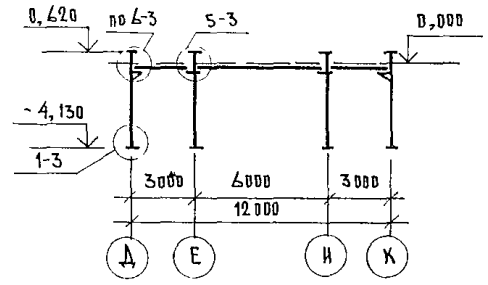

Разрез 14—14

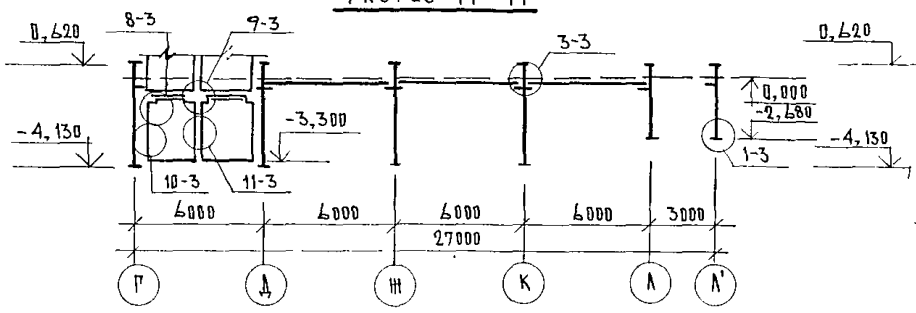

Разрез 15—15

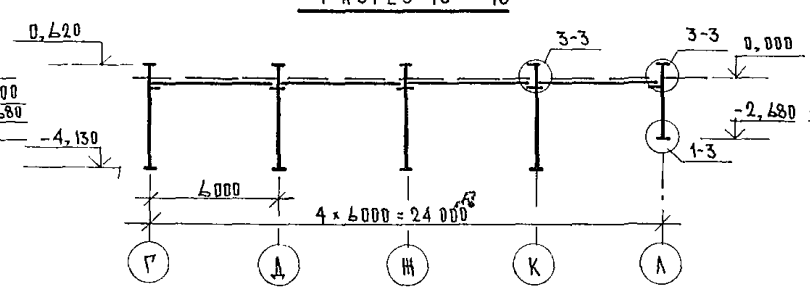

Разрез 15А—15А

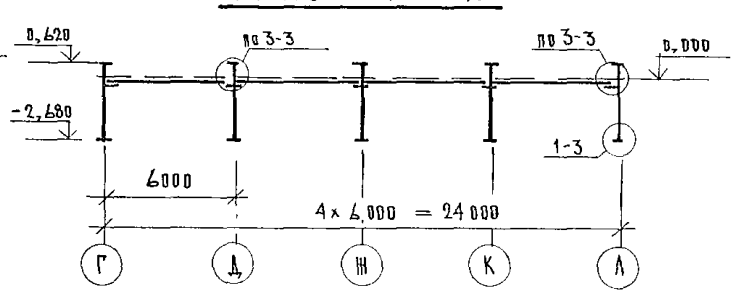

Разрез 16—16

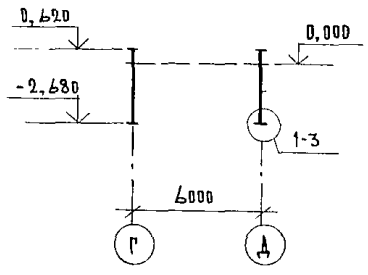

Разрез 18—18, 18А—18А

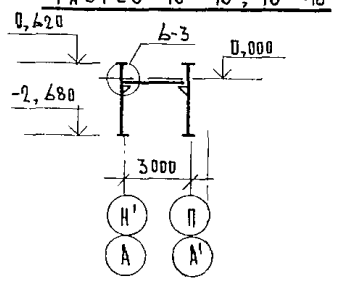

Разрез 19—19

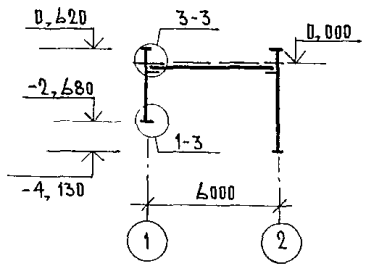

Разрез 20—20

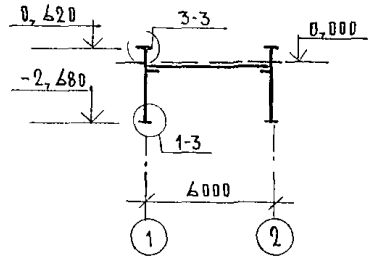

Разрез 21—21

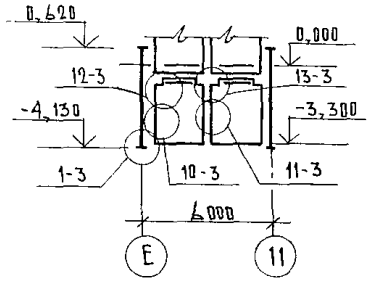

Разрез 22—22

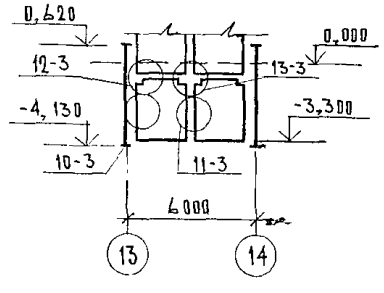

Разрез 8—8

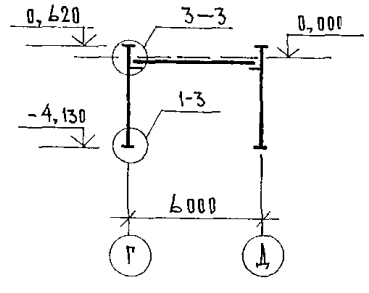

1 Монтажные узлы приняты по серии ИИ-04-10 вып 5

2 Выборку монтажных деталей см лист 24

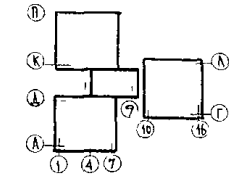

ГИ спец ТО	Мочалов		
Рук АСМ-1	Матоян		
Гл инж. АСМ	Подольский		
Норм конт	Васина		
Гл Арх пр	Милешин		
Гл инж пр	Васина		
Рук гр Арх	Купцов		
Ст инж	Гуськова		

Привязан

Инв №

Т.П 252-1-110 -КЖ1

Унифицированный корпус для детей в каркасно-панельных конструкциях ИИ-04 на 120 коек

Стадия	Лист	Листов
Р	23	39

Схема расположения элементов каркаса на отм 0,000 Разрезы 8-8, 12-12-22-22

ГИПРОНИИЗДРАВ

Копировал

Формат А2г

252-1-110 Альбом 1

Спецификация

Марка поз.	Обозначение	Наименование	Кол.	Масса ед. кг	Примечание
		Колонны			
К 1	Серия ИИ-04-2 вып.7	КНР - 333 - 28	25	1100	
К 2	Доп. к серии ИИ-04-2 альб.10	КНР - 333 - 28 - Др	6	1100	
К 3	Доп. к серии ИИ-04-2 альб.10	КНР - 333 - 28 Д	6	1100	
К 4	Альбом 10	КНК - 333 - 17 - П	2	1070	
К 5	Доп. к серии ИИ-04-2 альб.10	КНР - 333 - 28 - 01	5	750	
К 6	Серия ИИ-04-2 вып.7	КНР - 333 - 23	5	1100	
К 7	Доп. к серии ИИ-04-2 альб.10	КСК - 333 - 23 - 01 - П	3	730	
К 8	Доп. к серии ИИ-04-2 альб.10	КСР - 333 - 23 - 01 - П	1	750	
К 9	Доп. к серии ИИ-04-2 альб.10	КСР - 333 - 23 - 01	6	750	
К 10	Альбом 10	КНР - 342 - 28 - ДП	2	1100	
К 11	Доп. к серии ИИ-04-2 альб.10	КНК - 333 - 23 - 01	2	1070	
К 12	Доп. к серии ИИ-04-2 альб.10	КСК - 333 - 23 - 01	13	730	
К 13	Доп. к серии ИИ-04-2 альб.10	КНК - 333 - 28 - 01 - П	3	1070	
К 14	Доп. к серии ИИ-04-2 альб.10	КСК - 333 - 23 - 01 - У	4	730	
К 15	Доп. к серии ИИ-04-2 альб.10	КСК - 333 - 23 - 01 - УнП	1	730	
К 16	Доп. к серии ИИ-04-2 альб.10	КНР - 333 - 28 - 01 - П	1	1100	
К 17	Доп. к серии ИИ-04-2 альб.10	КСК - 333 - 23 - 01 - Ун	3	730	
К 18	Доп. к серии ИИ-04-2 альб.10	КСК - 333 - 23 - 01 - Уп	1	730	
К 19	Серия ИИ-04-2 вып.7	КСК - 333 - 14	8	730	
К 20	Доп. к серии ИИ-04-2 альб.10	КНК - 333 - 23 - 01 - Уп	1	1070	
К 21	Доп. к серии ИИ-04-2 альб.10	КНК - 333 - 23 - 01 - УнП	1	1070	
К 22	Альбом 10	КСК - 333 - 17 - П	1	730	
К 23	Доп. к серии ИИ-04-2 альб.10	КНК - 333 - 23 - 01 - Др	2	1070	
К 24	Доп. к серии ИИ-04-2 альб.10	КНР - 333 - 17 - П	2	1100	
К 25	Доп. к серии ИИ-04-2 альб.10	КНР - 333 - 23 - 01	2	1100	
К 26	Серия ИИ-04-2 вып.9	КР - 342 - 14	2	1150	
К 27	Серия ИИ-04-2 вып.9	КНР - 342 - 23	6	1300	
К 28	Доп. к серии ИИ-04-2 альб.10	КНР - 333 - 28П	3	1100	
К 29	Доп к серии ИИ-04-2 альб.10	КНР - 342 - 28Д	2	1300	
К 30	Альбом 10	КК - 342 - 14 - 1 - П	2	1300	
К 31	Серия ИИ-04-2 вып.7	КНК - 333 - 14	1	1100	
К 32	Доп. к серии ИИ-04-2 альб.10	КНК - 333 - 23 - 01 - Ун	1	1070	

Марка поз.	Обозначение	Наименование	Кол	Масса ед. кг	Примечание
		Ригели			
Р 1	Серия ИИ-04-3 вып.4	Р - 40 - 27	3	750	
Р 2	Серия ИИ-04-3 вып.5	Р - 40 - 27Т	3	750	
Р 3	—— " ——	Р - 40 - 27У	2	750	
Р 4	Серия ИИ-04-3 вып.4	Р2 - 72 - 27	13	870	
Р 5	Серия ИИ-04-3 вып.5	Р2 - 72 - 27Т	6	870	
Р 12	—— " ——	Р2 - 52 - 57У	1	1950	
Р 7	Серия ИИ-04-3 вып.5	Р - 40 - 57Т	14	1610	
Р 8	—— " ——	Р - 52 - 57У	5	1610	
Р 9	Серия ИИ-04-3 вып.4	Р2 - 52 - 57	1	1950	
Р 10	Серия ИИ-04-3 вып.5	Р2 - 52 - 57Т	21	1950	
Р 11	Серия ИИ-04-3 вып.4	Р2 - 72 - 57	28	1950	
Р 13	Альбом 10	Р2 - 72 - 57Т	6	1950	
		Диафрагмы жесткости			
ДЖ 1	Серия ИИ-04-6 вып.5	Д - 28 - 33	2	2900	
ДЖ 2	—— " ——	Д - 28 - 42 П	2	2750	
ДЖ 3	—— " ——	Д1 - 28 - 33	4	3080	
ДЖ 4	—— " ——	Д2 - 28 - 33	8	3270	
ДЖ 5	—— " ——	Д - 28 - 42	2	3780	
		Элементы соединительные			
	Серия ИИ-04-8 вып.3	ММД - 4	24	8,90	
	—— " ——	ММД - 6	58	1,04	
	Серия ИИ-04-10 вып 5	ММД - 13	18	1,02	
	—— " ——	ММД - 14	116	1,13	
	—— " ——	ММД - 15	10	1,70	
	—— " ——	ММД - 27	4	0,38	

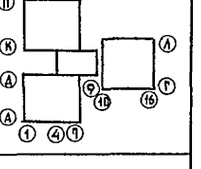

Т. П. 252-1-110 — К Ж1

Гл. спец. ТО	Мочалов		
Рук. АСМ 1	Матоян		
Гл. конст.	Подольский		
Н. контр.	Васина		
Гл. арх. пр.	Милешин		
Гл. инж. пр.	Васина		
Рук. гр. инж.	Купцов		
Ст. инж.	Гуськова		

Привязан

Инв. №

Унифицированный корпус для детей в каркасно-панельных конструкциях ИИ-04 на 120 коек

Спецификация к схемам расположения элементов каркаса на отм. 0,000

Стадия	Лист	Листов
Р	24	39

ГИПРОНИИЗДРАВ

Копир. Цыганкова

Формат 22г

Инв. № подл. | Подпись и дата | Взам. инв. №

Альбом 1

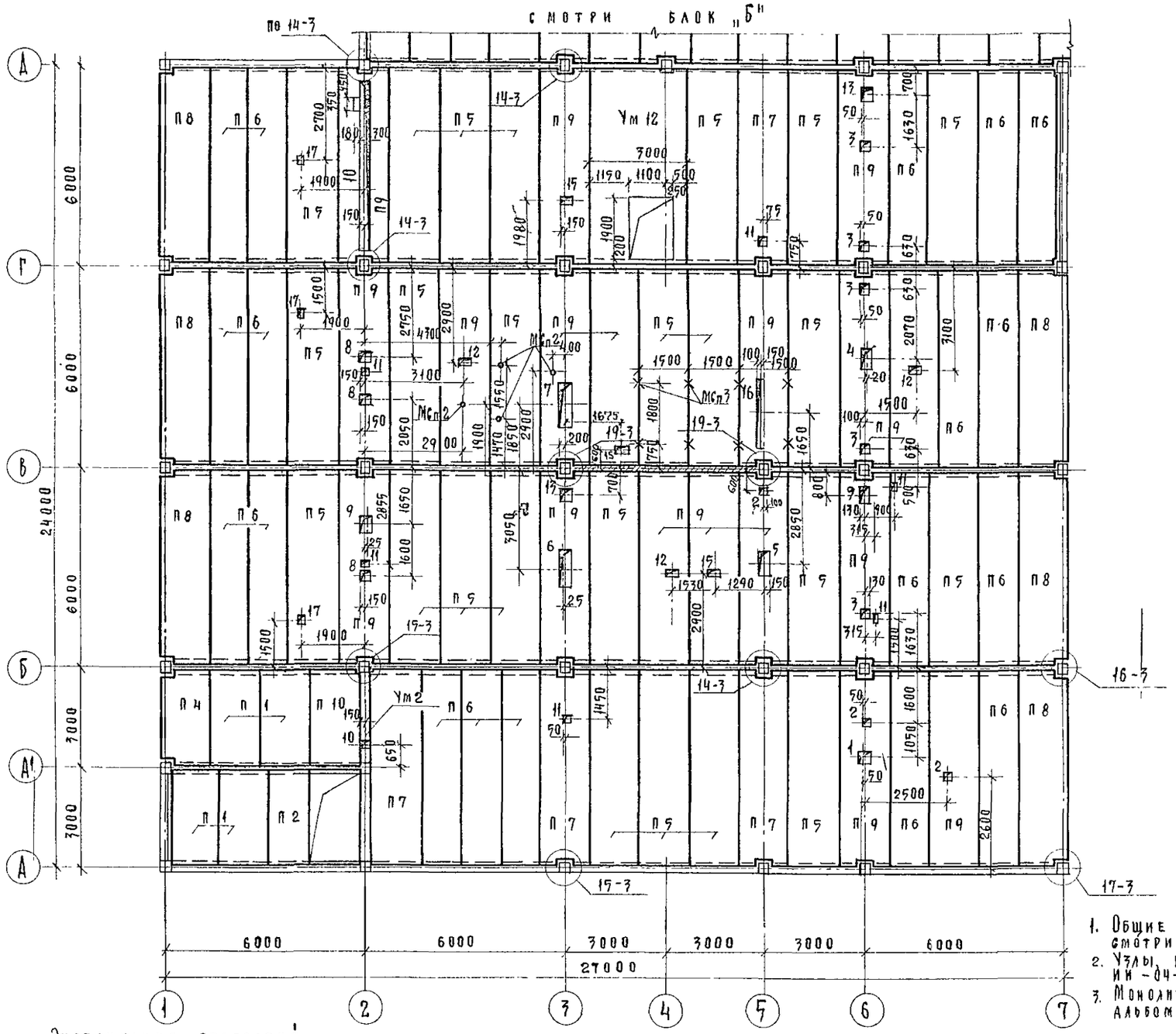

Спецификация к схеме расположения элементов перекрытия

Марка поз.	Обозначение	Наименование	Кол	Масса ед кг	Примечание
	Плиты перекрытия	из тяжелого бетона легкобетонные			
П 1	ИИ-04-4 вып 20/22	ПК 8-28 15	5	1720/480	
П 2	ИИ-04-4 вып 20/22	ПК 8-28 12	1	1000/700	
П 4	ИИ-04-4 вып. 20/22	ПК 8-28 15 п	1	1285/895	
П 5	ИИ-04-4 вып 17/21	ПК 8-58.15	25	2710/1890	
П 6	ИИ-04-4 вып 17/21	ПК 8.-58.12	19	2040/1420	
П 7	ИИ-04-4 вып. 17/21	ПК 8-58 15 с	4	2645/1845	
П 8	ИИ-04-4 вып 17/21	ПК 8-58 15 п	6	2665/1855	
П 9	ИИ-04-4 вып 17/21	ПР 8-58.15 с	18	2625/1870	
П 10	ИИ-04-4 вып 20/22	ПК 8-28 15 с	1	1275/890	
		Участки монолитные			
Ум 2	Альбом 9 лист 7	Ум 2	1		
Ум 12	Альбом 9 лист 7	Ум 12	1		
		Элементы соединительные			
ММД-16	ИИ-04-10 вып 5	ММД-16	47	0.73	
ММД-17	ИИ-04-10 вып. 5	ММД-17	7	1.29	
ММД-18	ИИ-04-10 вып 5	ММД-18	6	1.15	
ММД-23	ИИ-04-10 вып 5	ММД-23	50	0.386	
ММД-25	ИИ-04-10 вып 5	ММД-25	3	0.322	
ММД-26	ИИ-04-10 вып. 5	ММД-26	3	0.095	
		Изделия закладные			
МСп1	Альбом 10	МСп 1	2	29.29	
МСп2	Альбом 10	МСп 2	4	1.33	
МСп3	Альбом 10	МСп 3	543	0,54	

1. Общие примечания по монтажу перекрытий смотри пояснительную записку лист 3 альбом 1
2. Узлы, кроме оговоренных, приняты по серии ИИ-04-10 вып 5.
3. Монолитные участки смотри данный проект альбом 9 лист. 7 ÷ 10

Экспликация отверстий

Тип отв	Размеры мм. в	Размеры мм. н	Отм. низа м	Назначение
1	2	3	4	5
1	400	400	—	ОВ
2	200	200	—	ОВ-ВК
3	260	260	—	ОВ
4	260	600	—	ОВ
5	300	700	—	ОВ
6	350	1100	—	ОВ

1	2	3	4	5
7	350	1300	—	ОВ
8	300	300	—	ОВ
9	350	500	—	ОВ
10	300	5080	—	ОВ-ВК
11	150	200	—	ВК
12	320	200	—	ВК
13	320	400	—	ОВ-ВК
14	300	200	—	ВК

1	2	3	4	5
15	350	200	—	ВК
16	100	2000	—	ЭО
17	150	200	—	ВК
18	260	600	—	ОВ

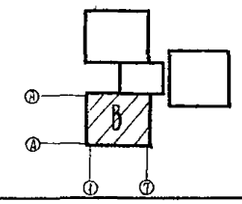

ГИП	ВК	Бельшева
ГИП	ОВ	Кольцов
Гл.спец.то	Мочалов	
Рук. маст	Матоян	
Гл конс мас	Подольский	
Норм конт	Васина	
Гл арх п-та	Милешин	
Гл инж. п-та	Басина	
Рук группы	Купцов	
Инженер	Воротникова	

Привязан

Инв №

Взам инв № | Подпись и дата | Инв № подл

Т.П 252-1-110 -КЖ 1

Унифицированный корпус для детей в каркасно-панельных конструкциях ИИ-04 на 120 коек

Блок „В"

Схема расположения элементов перекрытия над подвалом

Стадия	Лист	Листов
Р	25	39

ГИПРОНИИЗДРАВ

Копировал Осипова

Формат 22г

Альбом 1

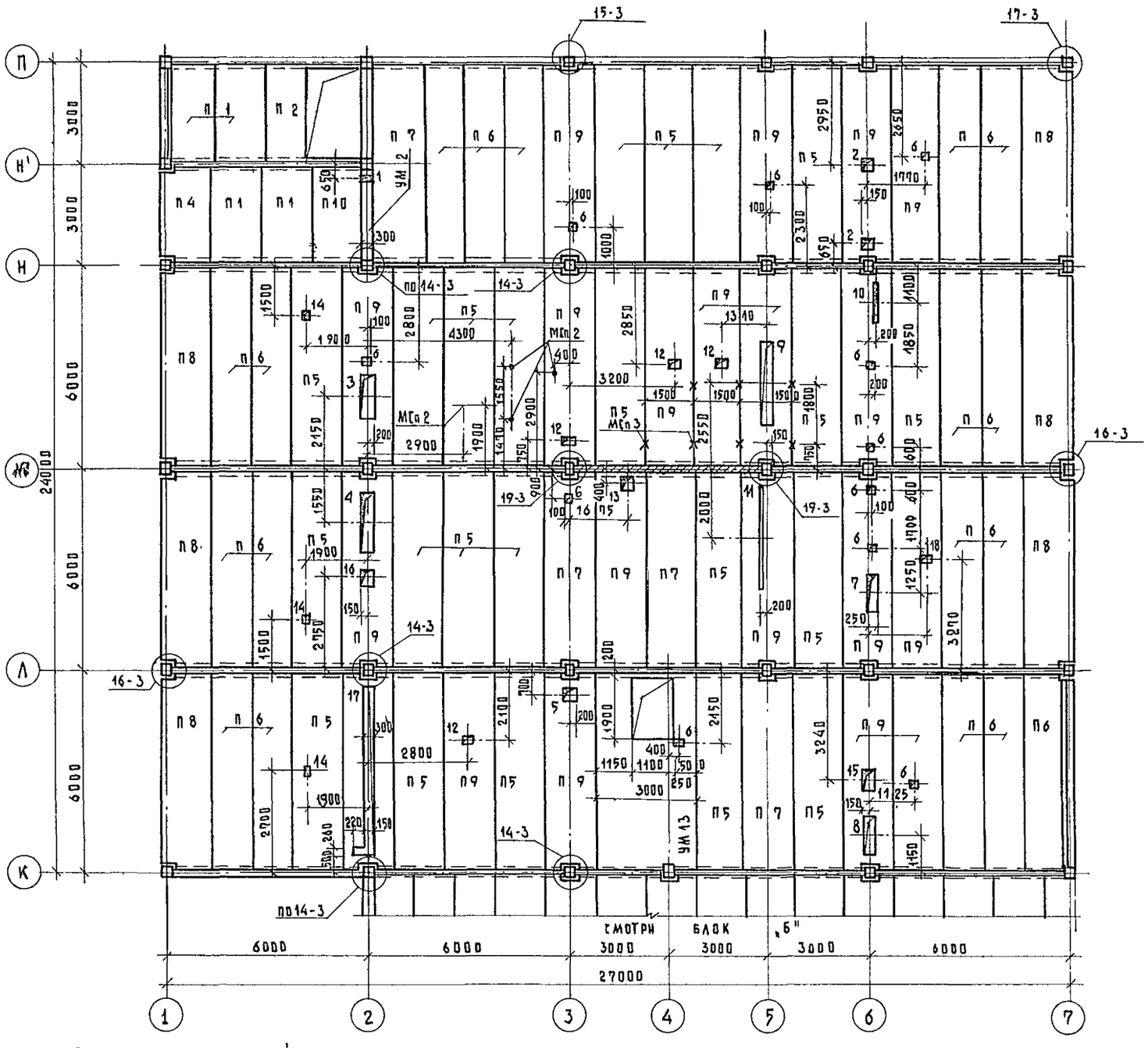

Спецификация к схеме расположения элементов перекрытия

Марка поз.	Обозначение	Наименование	Кол.	Масса ед. кг	Примечание
	Плиты перекрытия	из тяжелого бетона / легкобетонные			
П1	ИИ-04-4 вып. 20/22	ПК8 - 28.15	4	1320/980	
П2	ИИ-04-4 вып. 20/22	ПК8 - 28.12	1	1000/700	
П4	ИИ-04-4 вып. 20/22	ПК8 - 28.15п	1	1285/895	
П5	ИИ-04-4 вып. 17/21	ПК8 - 58.15	20	2710/1890	
П6	ИИ-04-4 вып. 17/21	ПК8 - 58.12	20	2040/1420	
П7	ИИ-04-4 вып. 17/21	ПК8 - 58.15с	4	2645/1845	
П8	ИИ-04-4 вып. 17/21	ПК8 - 58.15п	6	2665/1855	
П9	ИИ-04-4 вып. 17/21	ПР8 - 58.15с	22	2625/1890	
П10	ИИ-04-4 вып. 20/22	ПК8 - 28 15с	1	1275/890	
		Участки монолитные			
УМ-2	Альбом 9 лист 7	УМ 2	1		
УМ-13	Альбом 9 лист 7	УМ 13	1		
		Элементы соединительные			
ММД-16	ИИ-04-10 вып. 5	ММД-16	47	0.73	
ММД-17	ИИ-04-10 вып. 5	ММД-17	7	1.29	
ММД-18	ИИ-04-10 вып. 5	ММД-18	6	1.15	
ММД-23	ИИ-04-10 вып. 5	ММД-23	50	0.386	
ММД-25	ИИ-04-10 вып. 5	ММД-25	3	0.322	
ММД-26	ИИ-04-10 вып. 5	ММД-26	3	0.095	
		Изделия закладные			
МСп 1	Альбом 10	МСп 1	2	29.29	
МСп 2	Альбом 10	МСп 2	4	1.33	
МСп 3	Альбом 10	МСп 3	373	0.54	

1. Общие примечания по монтажу перекрытий смотри пояснительную записку лист 2
2. Узлы кроме оговоренных приняты по серии ИИ-04-10 вып. 5.
3. Монолитные участки смотри данный проект альбом 9 листы 7÷10

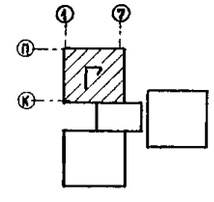

Экспликация отверстий

Тип отв.	Размеры мм В	Размеры мм Н	Отв. низа м	Назначение
1	2	3	4	5
1	300	260		ОВ-ВК
2	300	300		ОВ
3	350	1300		ОВ
4	350	1700		ОВ
5	350	350		ОВ
6	200	200		ОВ-ВК

1	2	3	4	5
7	250	1100		ОВ-ВК
8	300	1150		ОВ
9	350	2500		ОВ
10	100	1200		ЭО
11	100	3000		ЭО
12	350	200		ВК-ОВ
13	320	400		ОВ-ВК
14	150	200		ВК

1	2	3	4	5
15	600	400		ОВ-ВК
16	350	450		ОВ-ВК
17	300	5080		ВК
18	320	200		ВК

Привязан

Инв. №

Гл. спец. ТО	Мочалов	
Рук. маст.	Матоян	
Гл. конс. м.	Подольский	
Норм. конт.	Васина	
Гл. арх. пр.	Милешин	
Гл. инж. пр.	Васина	
Рук. гр. инж.	Купцов	
Инженер	Воротникова	

Т. П. 252-1-110 — КЖ1

Унифицированный корпус для детей в каркасно-панельных конструкциях ИИ-04 на 120 коек

Стадия	Лист	Листов
Р	26	39

Блок "Г" Схема расположения элементов перекрытия над подвалом

ГИПРОНИИЗДРАВ

Гип ВК Гип ОВ Бельшева Кольцова

Инв. № подл. | Подпись и дата | Взам. инв. №

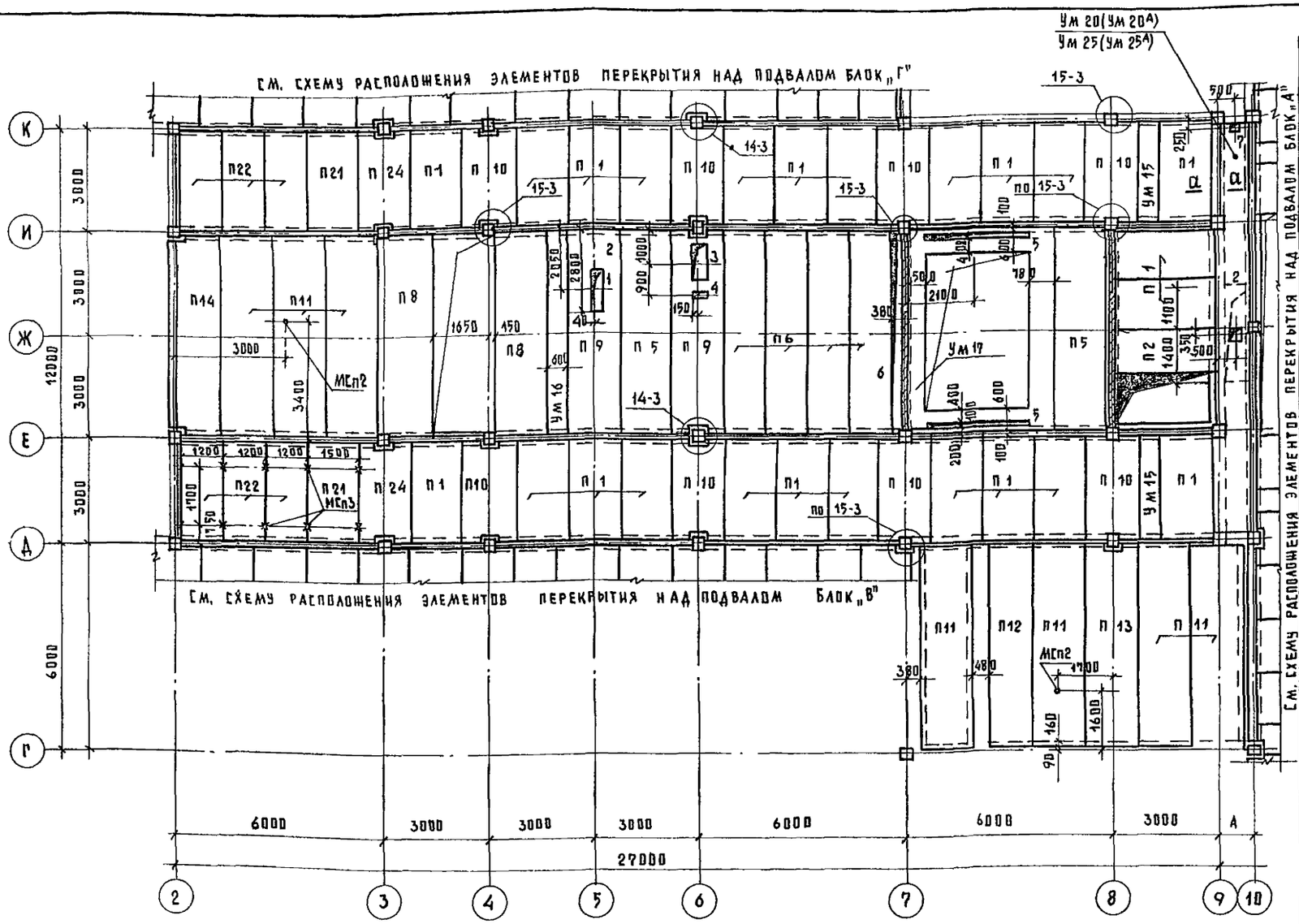

Спецификация к схеме расположения элементов перекрытия

Марка поз.	Обозначение	Наименование	Кол.	Масса ед.кг	Примечание
	Плиты перекрытия	из тяжелого бетона легкобетонные			
п 1	ии-04-4 вып. 20/22	пк 8 - 28.15	24	1320/980	
п 2	ии-04-4 вып. 20/22	пк 8 - 28.12	1	1000/780	
п 4	ии-04-4 вып. 20/22	пк 8 - 28.15 п	—	1285/895	
п 5	ии-04-4 вып. 17/21	пк 8 - 58.15	2	2710/1890	
п 6	ии-04-4 вып. 17/21	пк 8 - 58.12	4	2040/1420	
п 7	ии-04-4 вып. 17/21	пк 8 - 58.15 с	—	2645/1845	
п 8	ии-04-4 вып 17/21	пк 8 - 58.15 п	2	2665/1855	
п 9	ии-04-4 вып. 17/21	пр 8 - 58.15 с	2	2625/1870	
п10	ии-04-4 вып. 20/22	пр 8 - 28.15 с	8	1275/890	
п11	ии-04-4 вып. 17/21	пк 12.5-58.15	7	2710/1890	
п12	ии-04-4 вып. 17/21	пк 12.5-58.12	2	2040/1420	
п13	ии-04-4 вып. 17/21	пк 12.5-58.15	1	2645/1845	
п14	ии-04-4 вып. 17/21	пк 12.5-58 15 п	1	2665/1855	
п 21	ии-04-4 вып. 20/22	пк 12.5-28.15	2	1320/980	
п 22	ии-04-4 вып. 20/22	пк 12.5-28.12	6	1275/890	
п 24	ии-04-4 вып. 20/22	пк 12.5-28.15 с	2	1285/895	
		Участки монолитные			
Ум 15	альбом 3 лист 8	Ум 15	2		
Ум 16	альбом 3 лист 8	Ум 16	1		
Ум 17	альбом 3 лист 8	Ум 17	1		
Ум20(Ум20)	альбом 3 лист 8	Ум 20(Ум 20А)	1		
		Элементы соединительные	1		
ммд-16	ии-04-10 вып.5	ммд - 16	29	0.73	
ммд-17	ии-04-10 вып.5	ммд - 17	2	1.29	
ммд-18	ии-04-10 вып.5	ммд - 18	2	1.15	
ммд-23	ии-04-10 вып.5	ммд - 23	23	0.386	
		Изделия закладные			
МСп1	альбом10	МСп 1	5	29.29	
МСп2	альбом10	МСп 2	2	1.33	
МСп3	альбом10	МСп 3	65	0,54	

Экспликация отверстий

Тип отв.	Размеры мм в	Размеры мм н	Отм. низа м	Наименование
1	2	3	4	5
1	300	1200		ОВ - ВК
2	560	2500		ОВ - ВК
3	400	1000		ОВ
4	320	400		ВК
5	3000	100		ЭО
6	380	5600		ЭО
7	300	200		ВК

а - а

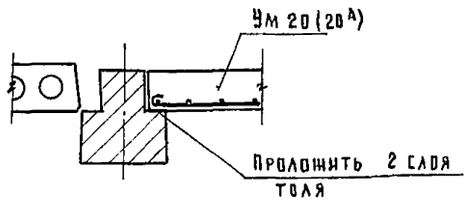

1. Общие примечания по монтажу перекрытий смотри пояснительную записку лист 2.
2. Узлы, кроме оговоренных, приняты по серии ИИ-04-10 вып. 5.
3. Монолитные участки Ум 20А и Ум 25А только для варианта с t°= 20°.
4. Отверстие „3" и „7" только для варианта с хозяйственно-бытовыми помещениями в подвале.
5. Монолитные участки смотри данный проект альбом 9 листы 7—10.
6. Монолитные участки Ум 25 и Ум 25А только для варианта со встроенными помещениями хозяйственного назначения.
7. Отверстие „2" только в Ум 25 и Ум 25А.

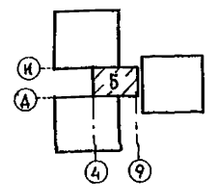

Привязан

Инв. №

Гл.спец.то	Мочалов	
Рук.маст.	Матоян	
Гл.конст.м	Подольский	
Норм.конт	Васина	
Гл.арх.пр-та	Милешин	
Гл.инж.пр-та	Васина	
Рук.группы	Кузцов	
Инженер	Воротникова	

Т.П. 252-1-110 КЖ1

Унифицированный корпус для детей в каркасно-панельных конструкциях ИИ-04 на 120 коек

Стадия	Лист	Листов
Р	27	39

Блок „Б" Схема расположения элементов перекрытия над подвалом

Гипрониздрав

Копир. Цыганкова Формат 22г

Альбом 1

Гип ВК Гип ОВ Бельшева Кольцова

Инв.№ подл. | Подпись и дата | Взам. инв.№

Альбом 1

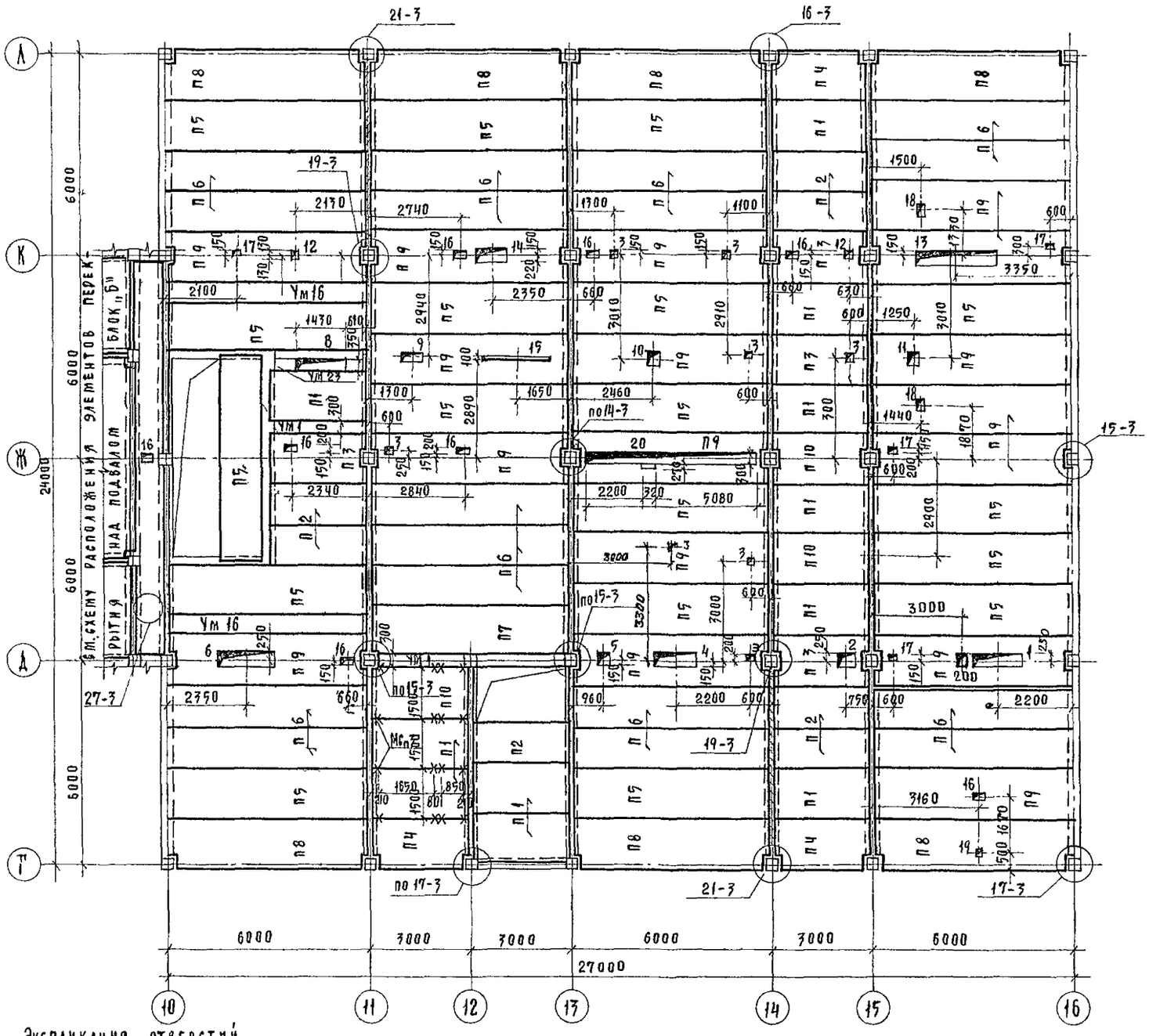

Спецификация к схеме расположения элементов перекрытия

Марка поз	Обозначение	Наименование	Кол	Масса ед кг	Примечание
		Плиты перекрытия			
П1	ИИ-04-4 вып 20/22	ПК8-28.15	11	1320/920	
П2	ИИ-04-4 вып 20/22	ПК8-28.12	3	1000/700	
П3	ИИ-04-4 вып 20/22	ПР8-28 15с	3	1140/830	
П4	ИИ-04-4 вып 20/22	ПК8-28 15П	3	1285/895	
П5	ИИ-04-4 вып 17/21	ПК 8-58 15	18	2710/1890	
П6	ИИ-04-4 вып 17/21	ПК8-58 12	17	2040/1420	
П8	ИИ-04-4 вып 17/24	ПК8-58 15П	7	2665/1855	
П9	ИИ-04-4 вып 17/21	ПР8-58.15с	19	2625/1870	
П10	ИИ-04-4 вып 20/22	ПК8-28 15с	3	1275/890	
П7	ИИ-04-4 вып 17/21	ПК8-58 15с	1	2645/1845	
		Участки монолитные			
Ум1	Альбом 9 лист 7	Ум 1	2		
Ум16	Альбом 9 лист 8	Ум 16	2		
Ум23	Альбом 9 лист 8	Ум 23	1		
		Соединительные элементы			
ммд-16	ИИ-04-10 вып 5	ММД-16	41	0.73	
ммд-17	ИИ-04-10 вып 5	ММД-17	8	1.29	
ммд-18	ИИ-04-10 вып 5	ММД-18	12	1.15	
ммд-23	ИИ-04-10 вып 5	ММД-23	30	0.386	
ммд-25	ИИ-04-10 вып 5	ММД-25	4	0.322	
ммд-26	ИИ-04-10 вып 5	ММД-26	4	0.095	
		Изделия закладные			
Мсп3	Альбом 10	Мсп3	565	0,54	

Экспликация отверстий

Тип отв.	Размеры мм В	Размеры мм Н	Отм низа м	Наименование
1	2	3	4	5
1	1400	400		ОВ
2	500	400		ОВ
3	200	200		ОВ-ВК
4	1570	400		ОВ-ВК
5	350	350		ОВ
6	1700	400		ОВ-ВК

1	2	3	4	5
7	500	500		ОВ
8	1000	350		ОВ-ВК
9	600	250		ОВ
10	350	400		ОВ
11	300	400		ОВ
12	260	260		ОВ
13	2400	400		ОВ-ВК
14	900	350		ОВ

1	2	3	4	5
15	2000	100		ЭО
16	320	200		ВК
17	200	150		ВК
18	200	350		ВК
19	150	150		ВК-ОВ
20	5080	300		ВК-ОВ
21	260	350		ОВ
22	200	400		ЭО

1. Общие примечания по монтажу перекрытий смотри пояснительную записку лист 2.
2. Узлы кроме оговоренных, приняты по серии ИИ-04-10 вып 5.
3. Монолитные участки смотри данный проект альбом 9 листы 7-10.

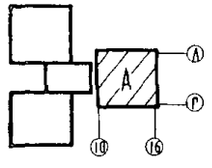

Привязан

Инв №

ГА спец то	Мочалов	
Рук. маст	Матюн	
ГА конс мас	Подольский	
Норм конт	Васина	
ГА. арх.-п-та	Милешин	
ГА инж п-та	Васина	
Рук гр инж	Кунцов	
Инженер	Боротникова	

Т.П 252-1-110 — КЖК1

Унифицированный корпус для детей 6 каркасно-панельных конструкциях ИИ-04 на 120 коек

Стадия	Лист	Листов
Р	28	39

Блок А
Схема расположения элементов перекрытия над подвалом

ГИПРОНИИЗДРАВ

Инв № подл | Подпись и дата | Взам инв №

Гип ВК
Гип ОВ
Бельцева
Кольцова

252-1-110
Альбом 1

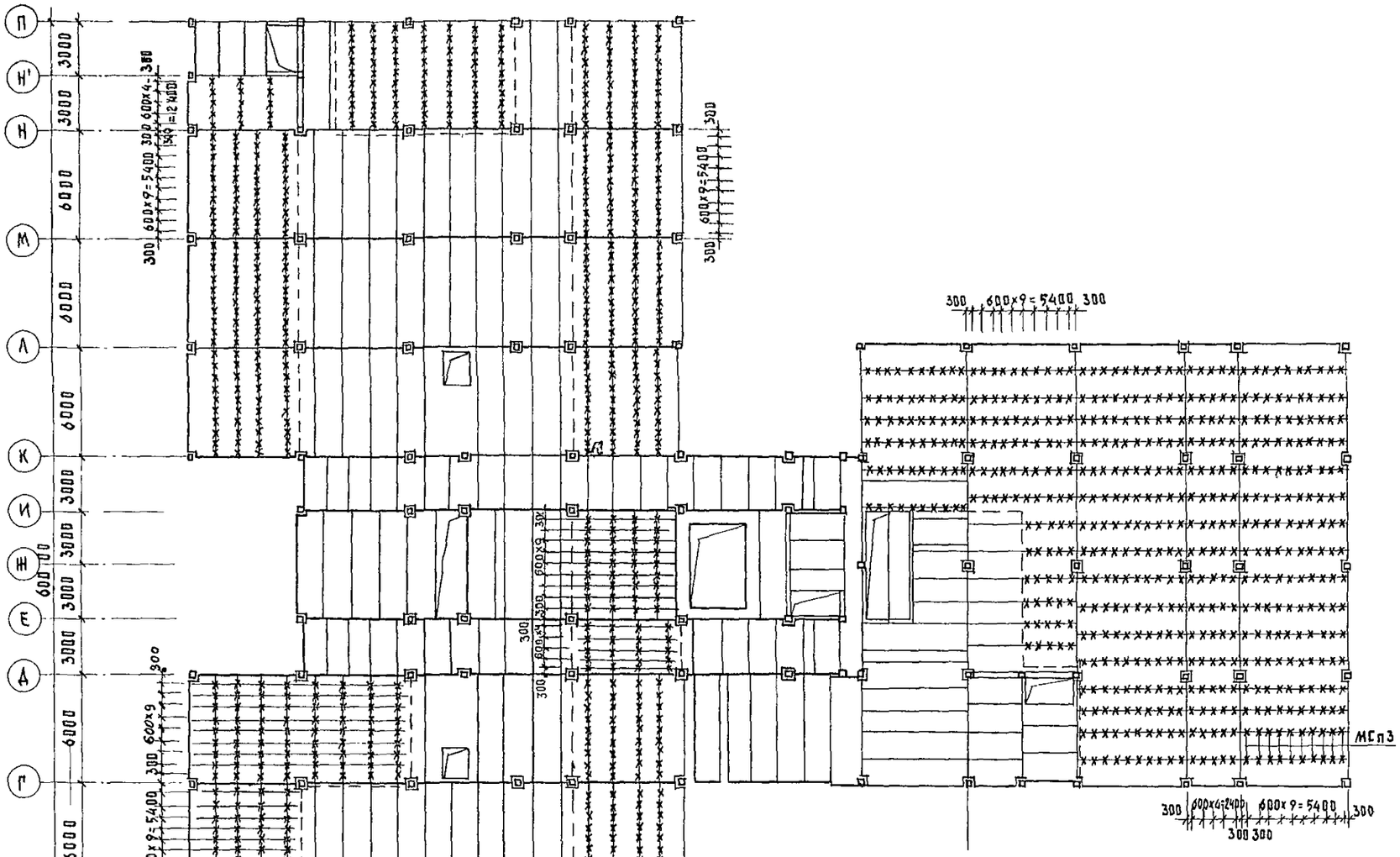

1. В перекрытиях над неотапливаемым подпольем заложить МСп3 в швах между плитами с шагом 600 мм
2. Количество МСп3 смотри спецификации к схемам расположения элементов перекрытия над подвалами

Т.П. 252-1-110 -КЖ1

Гл. спец. то	Мочалов		
Рук. маст.	Матоян		
Гл. конст. м	Подольский		
Норм. контр	Васина		
Гл. арх. пр.	Милешин		
Гл. инж. пр.	Васина		
Рук. гр.	Куцов		
Инженер	Протникова		

Привязан

Инв. №

Унифицированный корпус для детей в каркасно-панельных конструкциях ИИ-04 на 120 коек

Стадия	Лист	Листов
Р	29	39

Схема расположения закладных деталей в перекрытии на ▽ 0.000

ГИПРОНИИЗДРАВ

Копир Цыганкова

Формат 22г

Взам. инв. № | Подпись и дата | Инв. № подл.

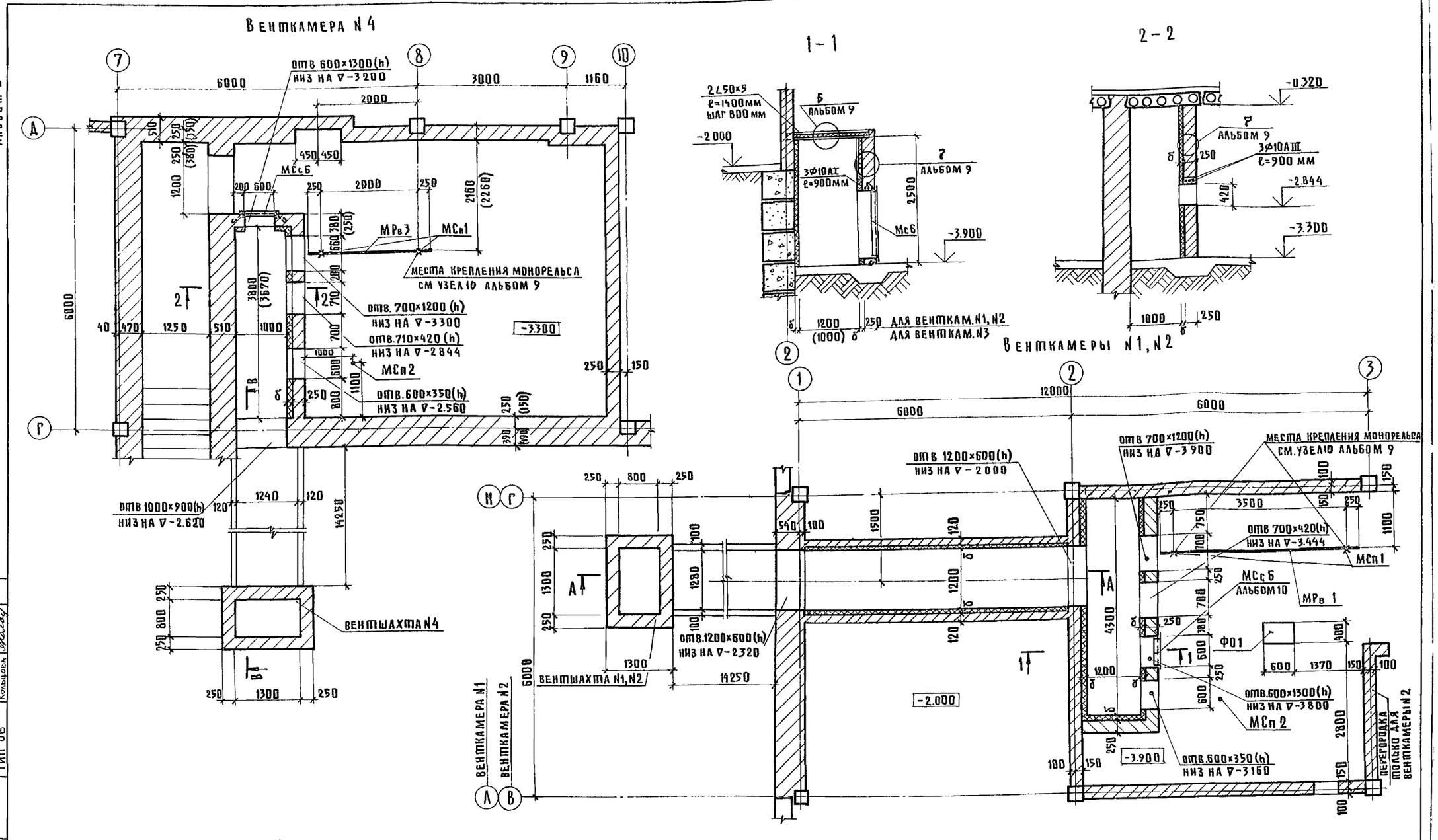

1. Данный лист смотри совместно с листами 31,32,33,34.
2. Толщину утеплителя δ смотри табл.1 лист 3 альбом 9.
3. Утепление вентканалов выполнять по узлам альбома 9.
4. Все внутренние поверхности кирпичных стен вентиляционных каналов оштукатурить цементным раствором с железнением поверхности, полы зажелезнить.
5. Монтажные и закладные детали МСп, МСс смотри альбом 10
6. Размеры в скобках даны для варианта с хоз бытовыми помещениями в подвале.

Гл спец.то	Мочалов		
Рук асм-1	Матоян		
Гл.инж м	Подольский		
Н.контр	Васина		
ГАП	Милешин		
ГИП	Васина		
Рук гриппа	Купцов		
Инженер	Воротникова		

Т.П. 252-1-110 КЖ1

Унифицированный корпус для детей в каркасно-панельных конструкциях ИИ-04 на 120 коек

Стадия	Лист	Листов
Р	30	39

Схема расположения элементов венткамер N1, N2, N4

ГИПРОНИИЗДРАВ

Привязан

Инв №

Копировал:

Формат 22г

Альбом 1

ГИП 06 Кольцова

Альбом 1

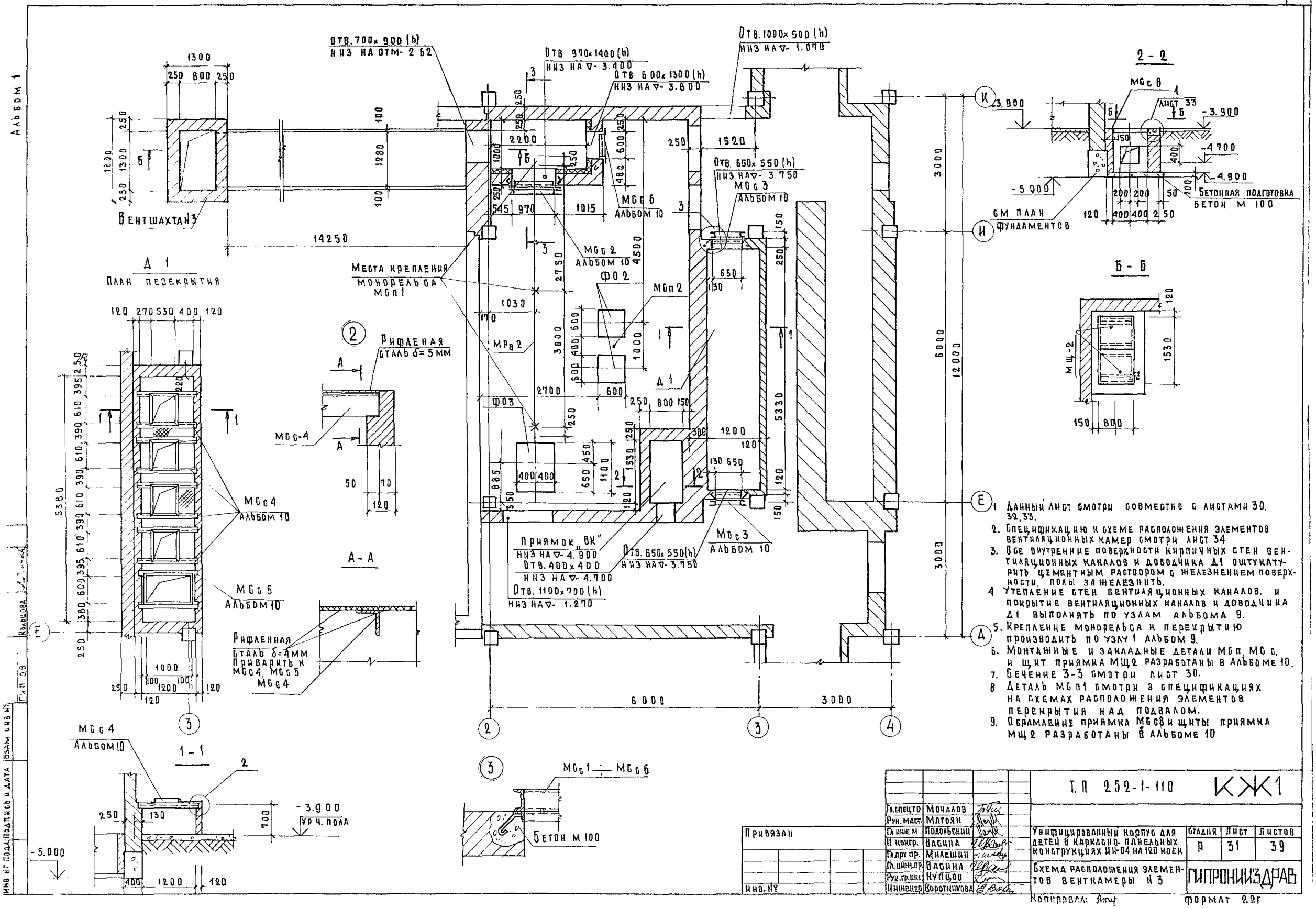

1. Данный лист смотри совместно с листами 30, 32, 33.
2. Спецификацию к схеме расположения элементов вентиляционных камер смотри лист 34
3. Все внутренние поверхности кирпичных стен вентиляционных каналов и доводчика Д1 оштукатурить цементным раствором с железнением поверхности, полы зажелезнить.
4. Утепление стен вентиляционных каналов, и покрытие вентиляционных каналов и доводчика Д1 выполнять по узлам альбома 9.
5. Крепление монорельса к перекрытию производить по узлу 1 альбом 9.
6. Монтажные и закладные детали МСп, МСс, и щит приямка МЩ2 разработаны в альбоме 10.
7. Сечение 3-3 смотри лист 30.
8. Деталь МСп1 смотри в спецификациях на схемах расположения элементов перекрытия над подвалом.
9. Обрамление приямка МСс8 и щиты приямка МЩ2 разработаны в альбоме 10

Гл.спецто	Мочалов		Т.П 252-1-110 КЖ1			
Рук. маст.	Матоян					
Гл инж м	Подольский		Унифицированный корпус для детей в каркасно-панельных конструкциях ИИ-04 на 120 коек	Стадия	Лист	Листов
Н контр.	Васина			Р	31	39
Гл.арх пр.	Милешин					
Гл.инж.пр.	Васина		Схема расположения элементов венткамеры N 3	ГИПРОНИИЗДРАВ		
Рук.гр.инж.	Купцов					
Инженер	Воротникова					

Привязан

Инв. №

Копировал:

Формат 22г

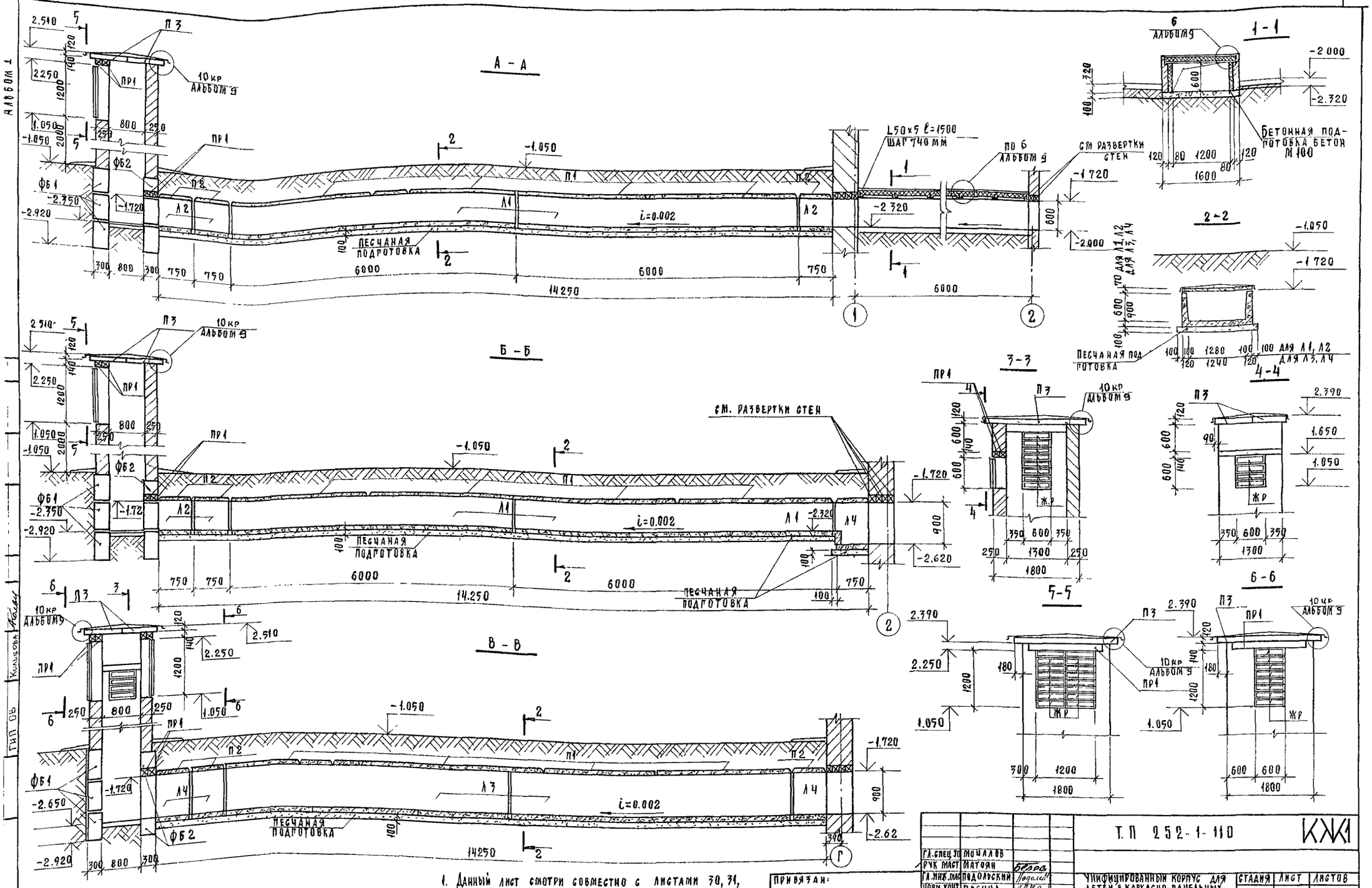

1. Данный лист смотри совместно с листами 30, 31, 33, 34.
2. Спецификацию на жалюзийные решетки смотри чертежи марки „ОВ"
3. Гидроизоляцию лотков выполнять по серии 3.006-2 вып 1

ГИП	Мочалов	
Рук. маст	Матоян	
Гл. инж. пр.	Подольский	
Норм. конт.	Васина	
Гл. арх. пр.	Милешин	
Гл. инж. пр.	Васина	
Рук. группы	Купцов	
Инженер	Воротникова	

Привязан:

Инв. №

Т.П 252-1-110 КЖИ

Унифицированным корпус для детей в каркасно-панельных конструкциях ИИ-04 на 120 коек.

Стадия	Лист	Листов
Р	32	39

Схема расположения элементов воздухозаборных шахт и каналов

ГИПРОНИИЗДРАВ

Копировал Осипова

АЛЬБОМ 1

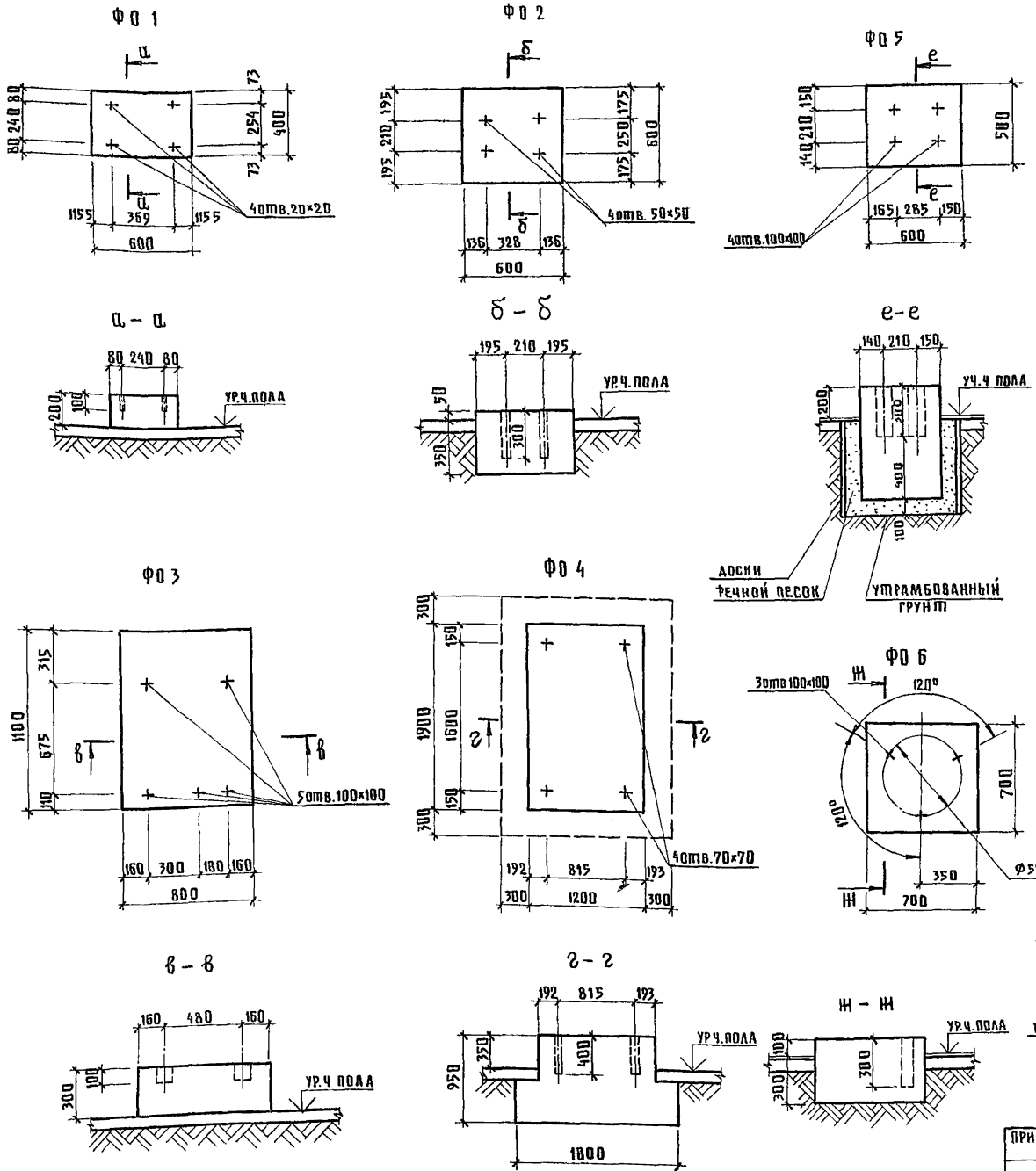

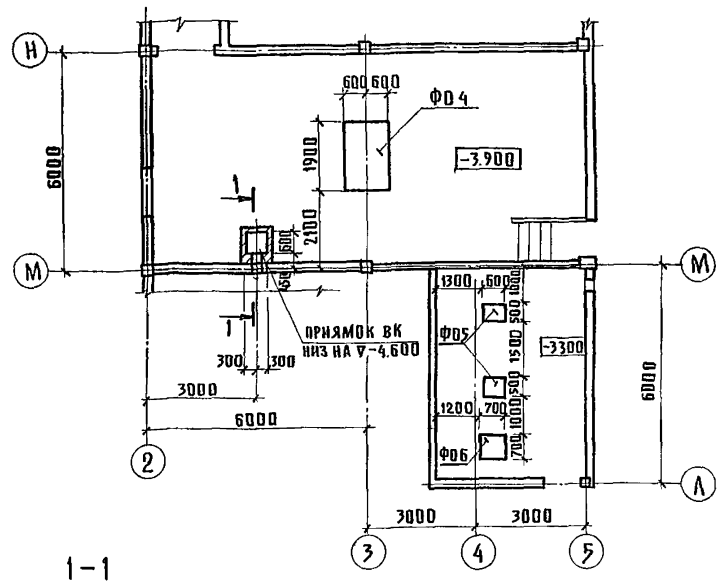

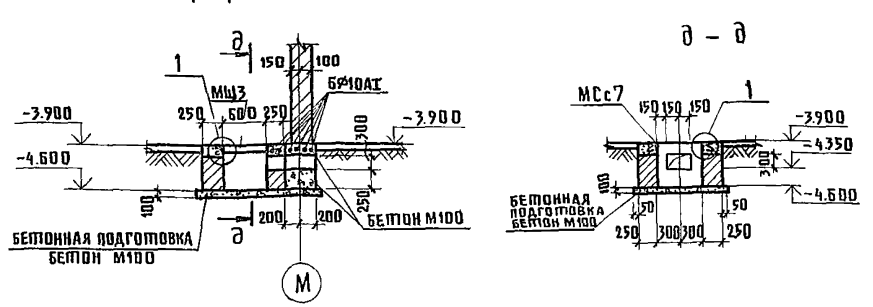

1 Расположение фундаментов ФО1÷ФО3 смотри планы венткамер листы 30,31.

2 Фундаменты ФО выполнять после сверки с паспортами поставляемого оборудования

3 В швах между бетонной подготовкой пола и фундаментом ФО5 проложить антисептированные 20мм доски, обернутые толем.

4. Фундаменты под оборудование выполнять из бетона М150

Гл.спец.тр.	Мочалов		
Рук.мас.	Матоян		
Гл.инж.м.	Подольский		
Н.контр.	Васина		
Гап	Милешин		
Гип	Васина		
Рук.гр.ин.	Купцов		
Инженер	Воротникова		

Т.П. 252-1-110 КЖ1

Унифицированный корпус для детей в каркасно-панельных конструкциях ИН-04 на 120 коек

Стадия	Лист	Листов
Р	33	39

Фундаменты под оборудование ФО1÷ФО6. Приямок „ВК"

ГИПРОНИИЗДРАВ

Привязан

Инв.№

Копировал:

Формат 22г

Горбунов

Кольцова

ЭТ и СР

ГИП ОВ

Инв.№ подл. | Подпись и дата | Взам. инв.№

Альбом 1

Марка поз.	Обозначение	Наименование	Кол.	Масса ед кг	Приме-чание
		Венткамера и вентшахта N1			
		Лотки			
Л1	3.006-2 вып.1	Л 11-8	2	3600	
Л2	3.006-2 вып.1	Л 11g-8	3	450	
		Плиты перекрытия			
П1	3.006-2 вып.1	П 11-8	4	1100	
П2	3.006-2 вып.1	П 11g-8	3	270	
П3	3.006-2 вып 1	П 17g-5	2	480	
		Перемычки			
ПР1	1.138-10 вып.1	1ПР2-15.12.14	4	75	
		Блоки фундаментные стеновые			
ФБ1	1.415-1	ФБС 12.4.6 т	2	640	
ФБ2	1.415-1	ФБС 12.4.3 т	1	310	
ФБ3	1.415-1	ФБС 9.4.6 т	12	470	
		Изделия металлические			
МСс6	Альбом 10	МСс6	1	13.91	
МРв1	ГОСТ 8239-72	I 16 ℓ=4000 мм	1	63.6	
	ГОСТ 8509-72	L50×5 ℓ=1400 мм	12	5.28	
	ГОСТ 8509-72	L50×5 ℓ=1500 мм	16	5.66	
	ГОСТ 5781-75	ф10 AI ℓ=900мм	12	0.56	
		Фундаменты под оборудование			
ФО1		ФО1	1		0.05м³
		Венткамера и вентшахта N2			
		Лотки			
Л1	3.006-2 вып 1	Л 11-8	2	3600	
Л2	3.006-2 вып.1	Л 11g-8	3	450	
		Плиты перекрытия			
П1	3.006-2 вып.1	П 11-8	4	1100	
П2	3.006-2 вып 1	П 11g-8	3	270	
П3	3.008-2 вып 1	П 17g-3	2	480	
		Перемычки			
ПР1	1.138-10 вып.1	1ПР2-15.12.14	4	75	
		Блоки фундаментные стеновые			
ФБ1	1.415-1	ФБС 12.4.6т	2	640	
ФБ2	1.415-1	ФБС 12.4.3т	1	310	
ФБ3	1.415-1	ФБС 9.4.6т	12	470	

Марка поз	Обозначение	Наименование	Кол	Масса ед. кг	Приме-чание
		Изделия металлические			
МСс6	Альбом 10	МСс6	1	13.91	
МРв4	ГОСТ 8239-72	I 16 ℓ=4000 мм	1	63.6	
	ГОСТ 8509-72	L50×5 ℓ=1400 мм	12	5.28	
	ГОСТ 8509-72	L50×5 ℓ=1500 мм	16	5.66	
	ГОСТ 5781-75	ф10AI ℓ=900 мм	12	0.56	
		Фундаменты под оборудование			
ФО1		ФО1	1		0.05м³
		Венткамера и вентшахта N3			
		Лотки			
Л1	3.006-2 вып.1	Л 11-8	2	3600	
Л2	3.006-2 вып 1	Л 11g-8	2	450	
Л4	3.006-2 вып.1	Л 12g-8	1	600	
		Плиты перекрытия			
П1	3.006-2 вып.1	П 11-8	4	1100	
П2	3.006-2 вып.1	П 11g-8	3	270	
П3	3.006-2 вып.1	П 17g-3	2	480	
		Перемычки			
ПР1	1.138-10 вып.1	1ПР2-15.12.14	4	75	
		Блоки фундаментные стеновые			
ФБ1	1.415-1	ФБС 12.4.6т	2	640	
ФБ2	1.415-1	ФБС 12.4.3т	1	310	
ФБ3	1.415-1	ФБС 9.4.6т	12	470	
		Изделия металлические			
МСс6	Альбом 10	МСс6	1		
МСс2	Альбом 10	МСс2	1	11.38	
МСс3	Альбом 10	МСс3	2	39.04	
МСс4	Альбом 10	МСс4	4	33.62	
МСс5	Альбом 10	МСс5	1	47.00	
МЩ2	Альбом 10	МЩ2	2	28.16	
МРв2	ГОСТ 8239-72	I 16 ℓ=6250 мм	1		
	ГОСТ 8509-72	L50×5 ℓ=1300 мм	6	4.90	
МСс8	Альбом 10	МСс8	1	16.75	
	ГОСТ 5781-75	ф10AI ℓ=900 мм	9	0.56	
	ГОСТ 5781-75	ф10AI ℓ=1200 мм	4	0.74	

Марка поз.	Обозначение	Наименование	Кол	Масса ед. кг	Приме-чание
		Фундаменты под оборудование			
ФО2		ФО2	2		0,14м³
ФО3		ФО3	1		0.26м³
		Венткамера и вентшахта N4			
		Лотки			
Л3	3.006-2 вып.1	Л 12-8	2	4800	
Л4	3.006-2 вып.1	Л 12g-8	3	600	
		Плиты перекрытия			
П1	3.006-2 вып.1	П 11-8	4	1100	
П2	3.006-2 вып.1	П 11g-8	3	270	
П3	3.006-2 вып.1	П 17g-3	2	480	
		Перемычки			
ПР1	1.138-10 вып.1	1ПР2-15.12.14	8	75	
		Блоки фундаментные стеновые			
ФБ1	1.415-1	ФБС 12.4.6т	1	640	
ФБ2	1.415-1	ФБС 12.4.3т	2	310	
ФБ3	1.415-1	ФБС 9.4.6т	12	470	
		Изделия металлические			
МСс6	Альбом 10	МСс6	1	13.91	
МРв3	ГОСТ 8239-72	I 16 ℓ=2500 мм	1		
	ГОСТ 8509-72	L50×5 ℓ=1300 мм	16	4.90	
	ГОСТ 5781-75	ф10AI ℓ=900 мм	12	0.56	
		Холодильная камера			
		Фундаменты под оборудование			
ФО4		ФО4	1		3,17м³
		Изделия металлические			
МСс7	Альбом 10	МСс7	1	9.20	
МЩ3	Альбом 10	МЩ3	1	19.18	
	ГОСТ 5781-75	ф10AI ℓ=500 мм	6	0.39	
		Помещение вакуумных насосов			
		Фундаменты под оборудование			
ФО5		ФО5	2		0.21м³
ФО6		ФО6	1		0.19м³

Схемы расположения элементов венткамер, вентканалов, вентшахт, холодильной камеры и помещения вакуумных насосов смотри листы 30, 31, 32, 33

Привязан

Инв №

ГИ спец.то	Мочалов	
Рук маст	Матоян	
ГА инж м.	Подольский	
Норм.конт	Васина	
ГА арх пр.	Милешин	
ГА. инж пр	Васина	
Рук гр инж	Купцов	
Инж енер	Воротникова	

Т.П 252-1-110 КЖ1

Унифицированный корпус для детей в каркасно-панельных конструкциях ИИ-04 на 120 коек

Спецификация к схемам расположения элементов венткамер, вентканалов, вентшахт

Стадия	Лист	Листов
Р	34	39

ГИПРОНИИЗДРАВ

Копировал

Формат 22г

Альбом 1

Схема расположения крылец №1 ÷ №7; лестниц №1 ÷ №6

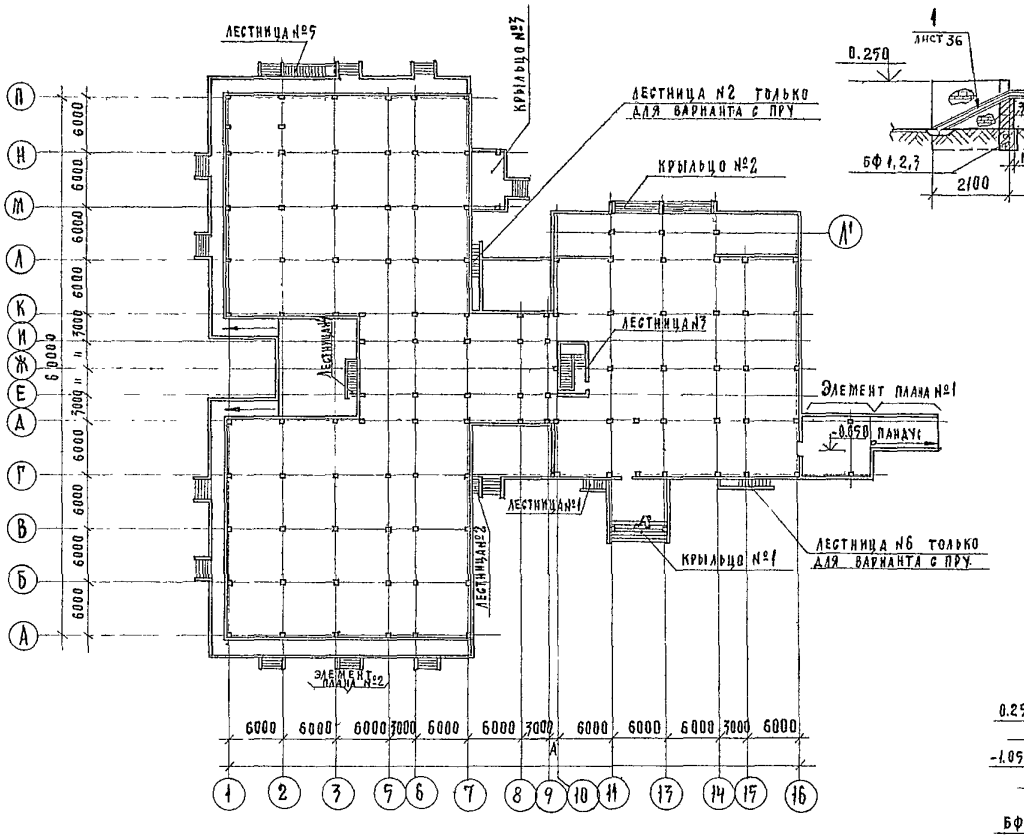

5 — 5

Крыльцо №2

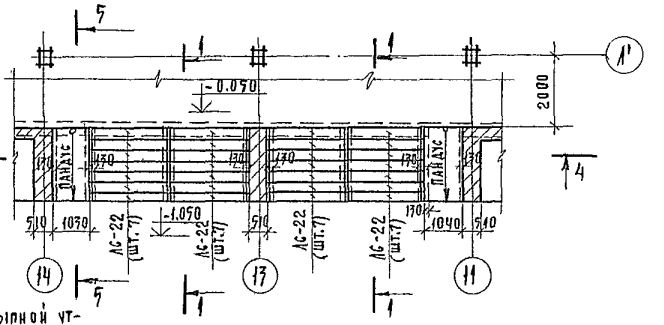

4 — 4

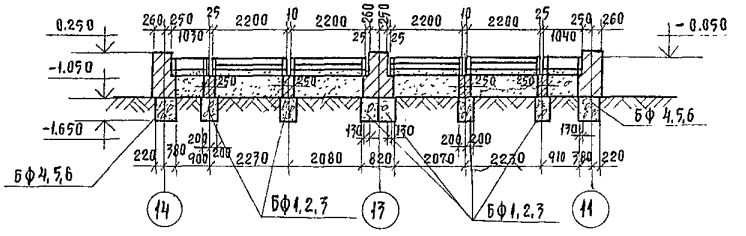

2 — 2

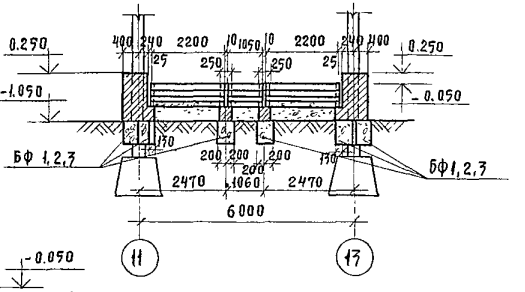

3 — 3

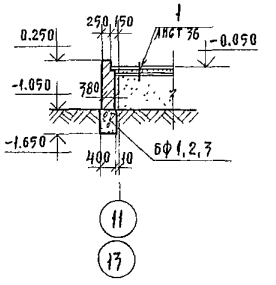

Крыльцо №1

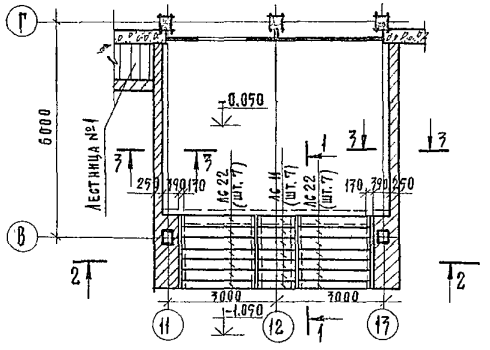

1 — 1

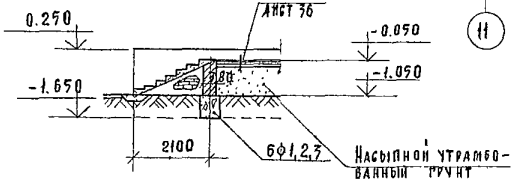

1. Узел „1" см на листе 36
2. Спецификацию ступеней см лист 38.

Привязан

Инв. №

ГИП	Мочалов	
Рук. маст	Матоян	
Рук. конст. гр.	Подольский	
Норм. контр.	Васина	
Гл. архитектор	Мелешин	
Гл. инж. проекта	Васина	
Рук. группы	Купцов	
Вед. констр.	Назарова	

Т.П 252-1-110 -КЖ1

Унифицированный корпус для детей в каркасно-панельных конструкциях ни-оч на 120 коек

Стадия	Лист	Листов
Р	35	39

Схема расположения крылец №1-№3, лестниц №1-№7; Крыльцо №1; Крыльцо №2 Сечения 1-1 ÷ 5-5

ГИПРОНИИЗДРАВ

Копировал: Осипова

Формат А2п

Инв. № подл. | Подпись и дата | Взам. инв. №

Крыльцо № 3

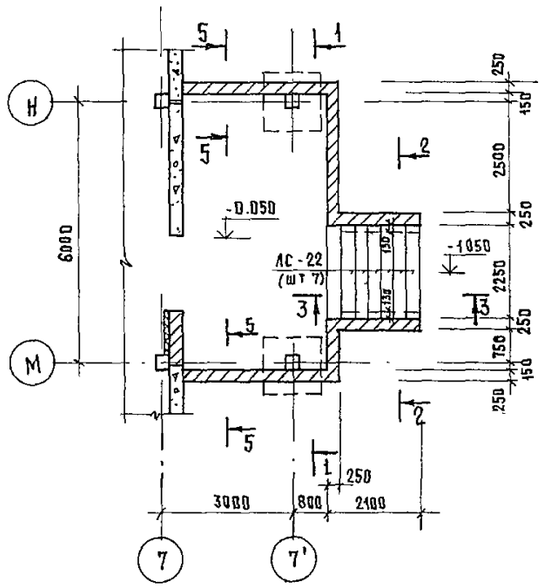

Элемент плана № 1

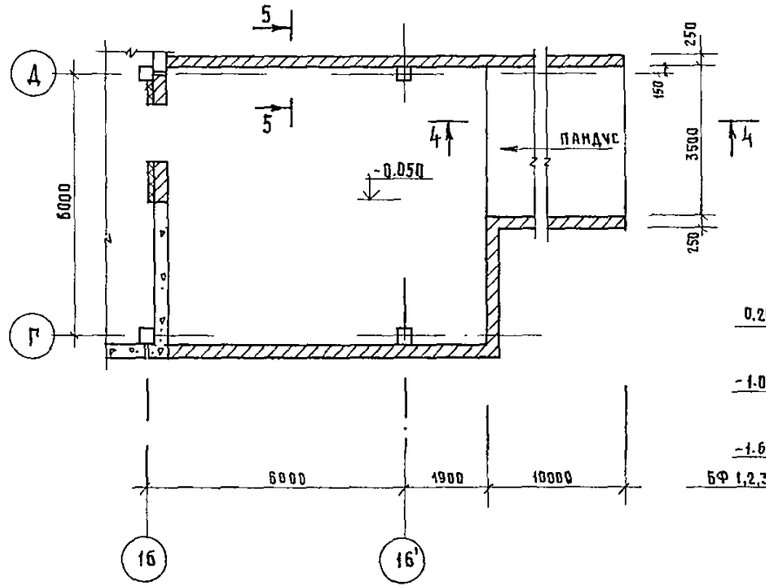

Элемент плана № 2

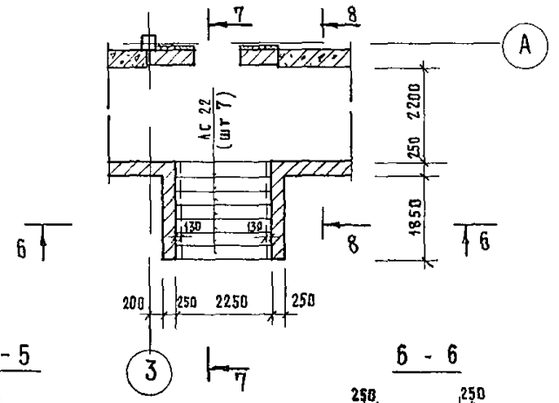

5 - 5

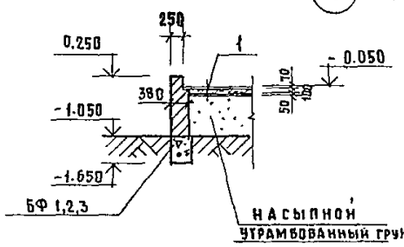

6 - 6

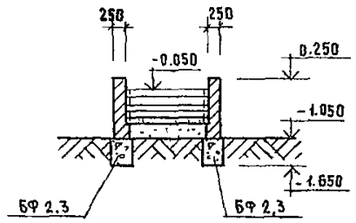

7 - 7

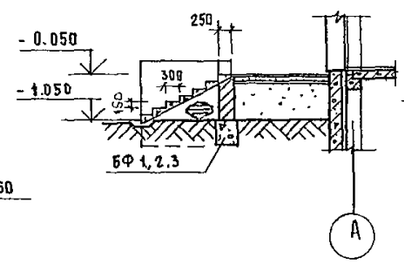

8 - 8

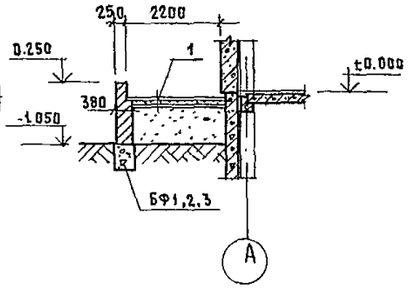

1 - 1

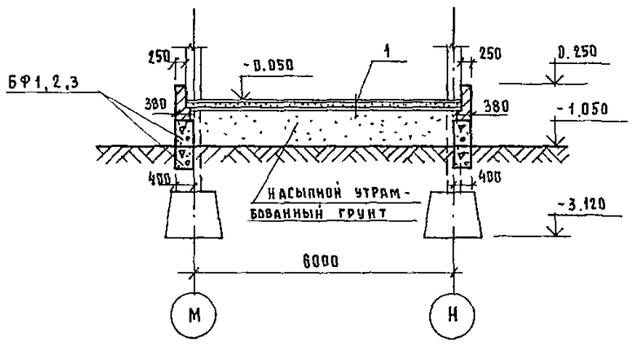

4 - 4

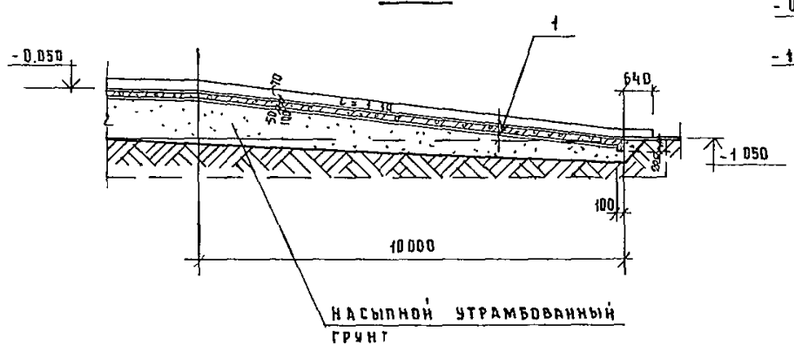

2 - 2

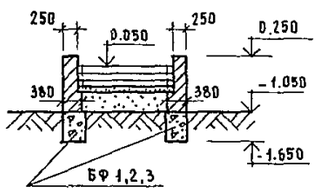

3 - 3

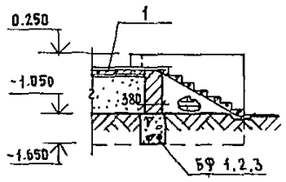

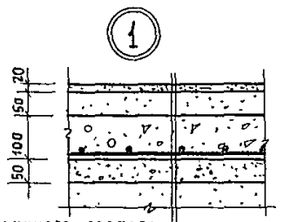

Бетон мозаичного состава марки 200
Стяжка из мелкозернистого бетона марки 200
Монолитная ж/б плита, армированная сеткой 200/200 5/5
Подготовка из тощего бетона марки 50
Насыпной утрамбованный грунт

1. Схему расположения крылец и элементов планов см лист 35
2. Спецификацию ступеней см лист 38.

				Т. П. 252-1-110	-КЖ1
ГА спец то	Мочалов				
Рук маст	Матоян				
Привязан	ГА конст м	Подольский			
	Норм конт	Васина			
	ГА арх пр-п	Милешин			
	ГА инж пр	Васина			
	Рук гр инж	Купцов			
Инв №	Вед инж	Назарова			

Унифицированный корпус для детей в каркасно-панельных конструкциях ИИ-04 на 120 коек	Стадия	Лист	Листов
	Р	36	39
Крыльцо №3, Элементы плана №1 и №2. Сечения 1-1 – 6-6 Узел 1.	ГИПРОНИИЗДРАВ		

Копировал

Формат 22г

Альбом 1

Схема расположения элементов лестницы №1

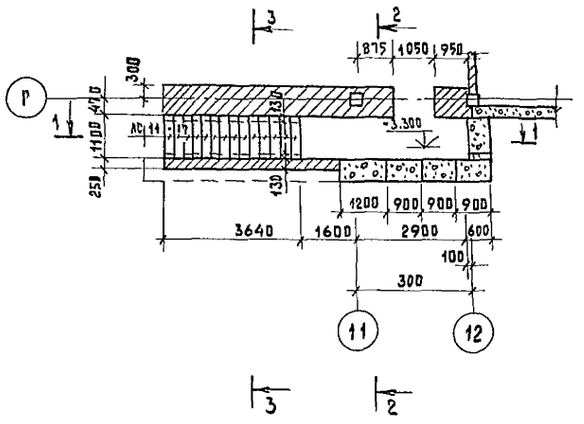

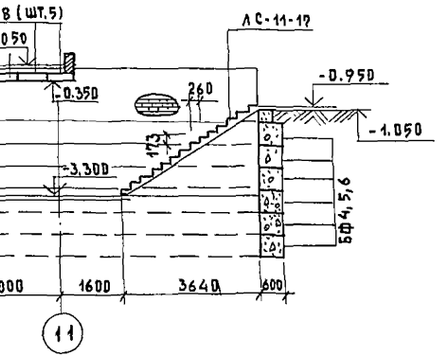

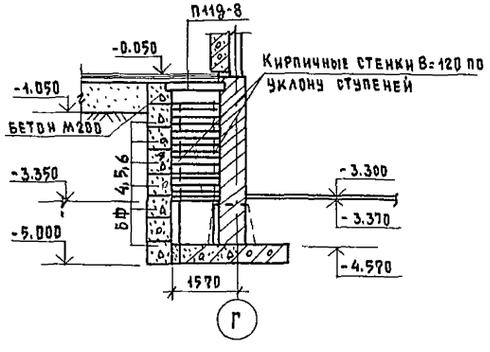

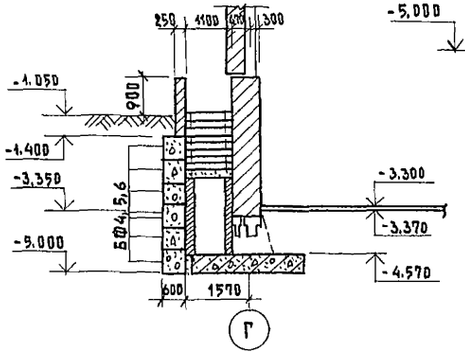

Схема расположения элементов лестницы №2

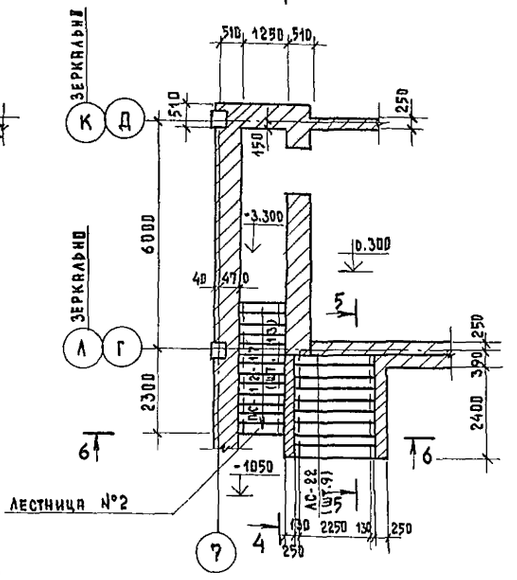

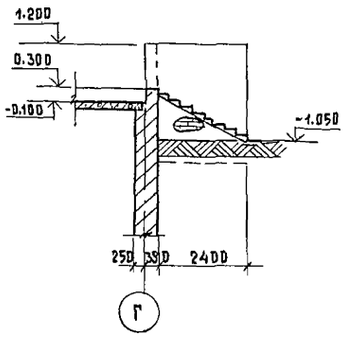

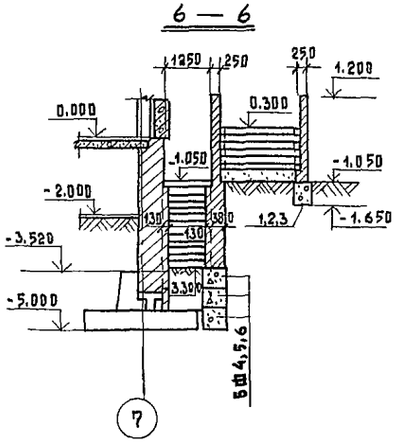

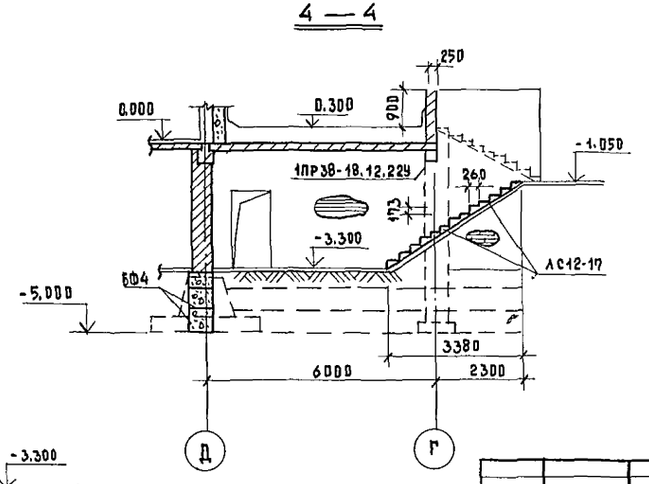

1. Схему расположения лестниц смотри лист 35.
2. Спецификация бетонных блоков для стен подвалов смотри лист 18.
3. Спецификацию лестничных ступеней см. лист 38.
4. Лестница №2 в осях К÷Л только для варианта с хозяйственно-бытовыми помещениями в подвале.
5. Узел 2 см. лист 39.

				Т.П 252-1-11D		КЖ1
	Гл.спец.ТО	Мочалов				
	Рук.ПСА-1	Матоян				
Привязан	Гл.конс.М	Подольский				
	Н.контр.	Васина		Унифицированный корпус для детей в каркасно-панельных конструкциях ИИ-04 на 120 коек	Стадия: Р	Лист: 37	Листов: 39
	Гл.прх.пр.	Милешин				
	Гл.инж.пр.	Васина		Схема расположения элементов лестницы №1; №2 Сечения	Гипроинздрав	
Инв.№	Рук.группы	Купцов				
	Вед.конс	Назарова				

Копировал Цыганкова

Формат А2

Схема расположения элементов лестницы № 3

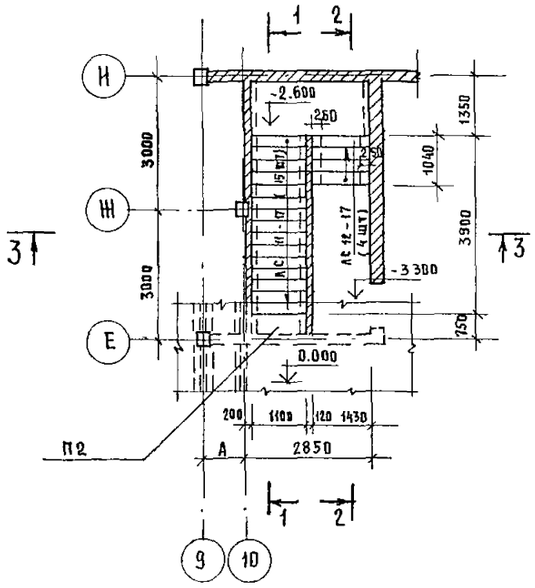

1 - 1

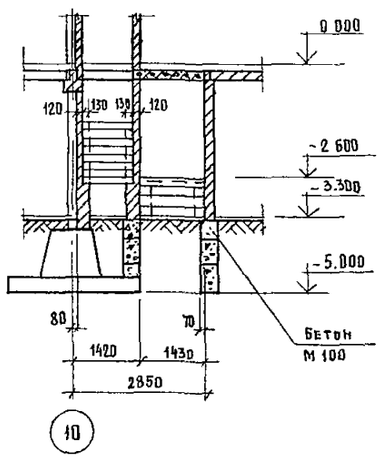

Схема расположения элементов лестницы № 4

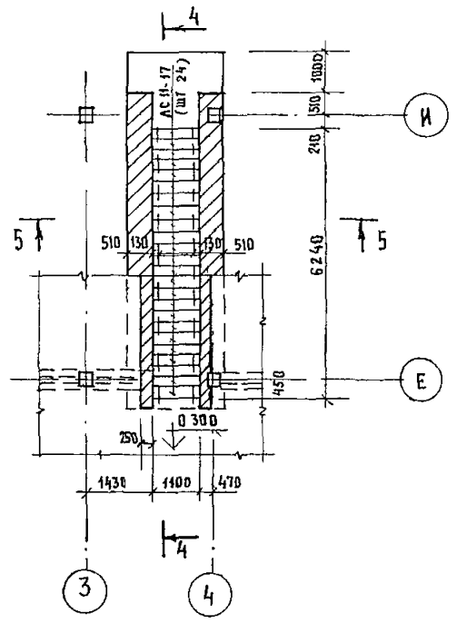

4 - 4

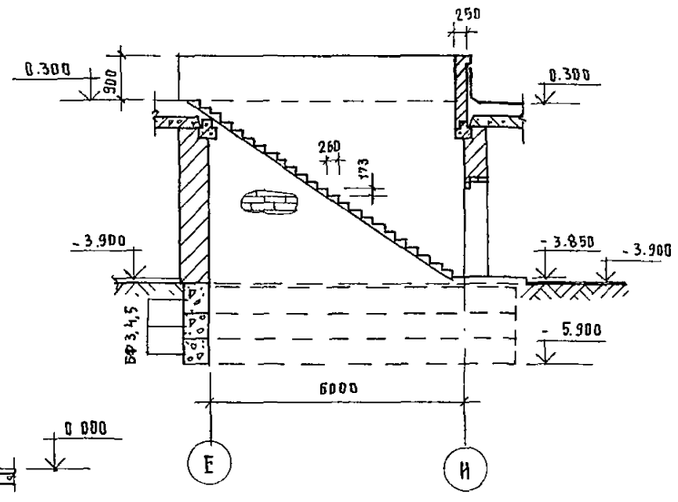

Спецификация к схеме расположения элементов лестниц N1-N5 и крылец N1÷3 и площадок

Марка поз.	Обозначение	Наименование	Кол	Масса ед.кг	Примеч.
		Лестничные ступени			
	Серия 1.155-1 в.1	АС 11-17	74	113	
	Серия 1.155-1 в.1	АС 11	7	133	
	Серия 1.155-1 в.1	АС 18	4	192	
	Серия 1.155-1 в.1	АС 22	126	245	
	Серия 1.155-1 в.1	АС 12-17	17	130	
		Плиты перекрытий			
П1	ИИ-04-4 вып. 20	ПК8-28.12	1	1000	
		Плиты канальные			
П2	3.006-2 вып.1	ПК8-8	6	270	

1 Схему расположения лестниц см лист 35.

2 Спецификацию бетонных блоков для стен подвала см лист 18.

Инв. № подл. | Подпись и дата | Взам. инв. №

				Т.П. 252-1-110	КЖ1
Привязан					
	Рук АСМ	Матоян			
	ГА конст.	Подольский		Унифицированный корпус для детей в каркасно-панельных конструкциях ИИ-04 на 120 коек	Стадия: Р; Лист: 38; Листов: 39
	Норм конт	Васина			
	ГА арх. пр	Миндешин			
	ГА инж пр	Васина		Схема расположения элементов лестницы №3, №4 Сечения. Спецификация	ГИПРОНИИЗДГ
Инв №	Рук. гр. ин	Купцов			
	Вед конс	Назарова			

Копировал

Формат 22р

Схема расположения элементов лестницы №5

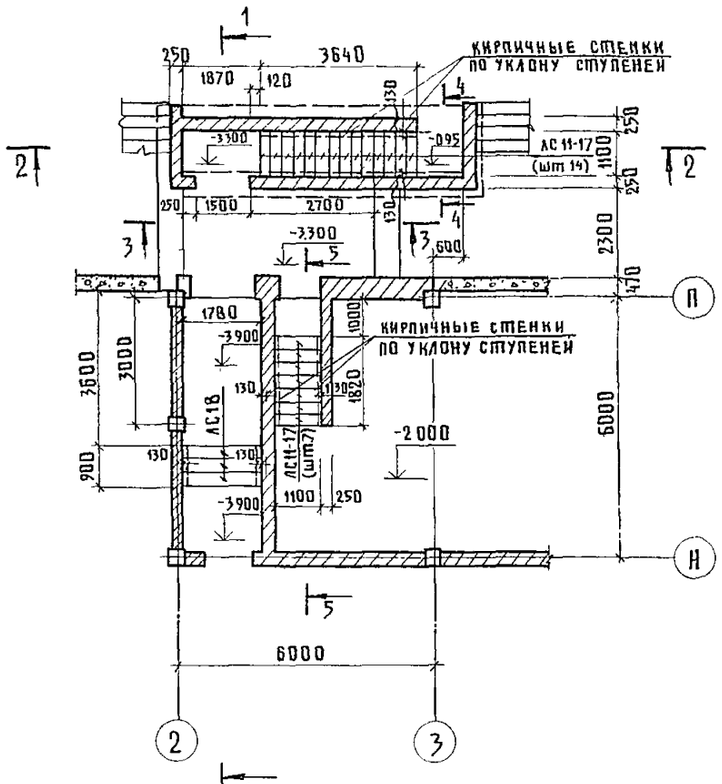

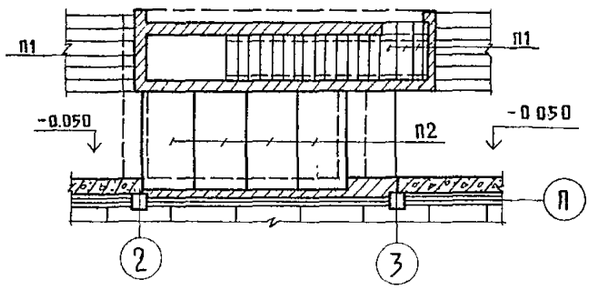

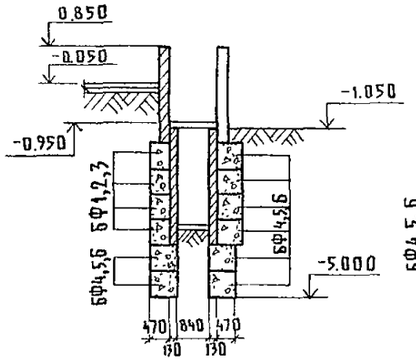

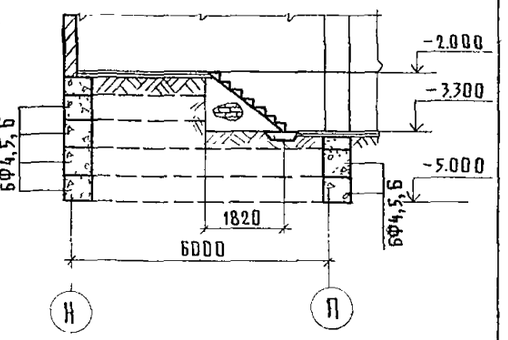

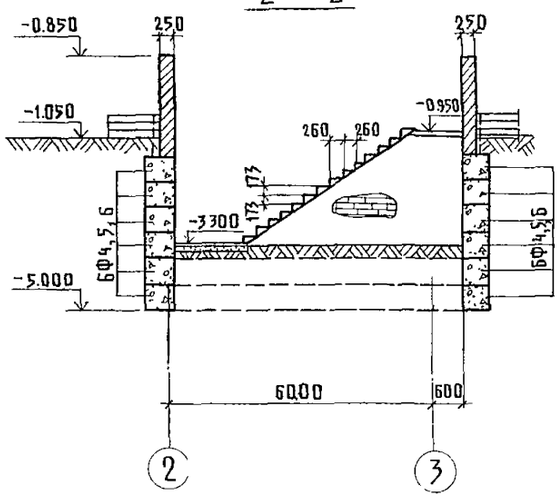

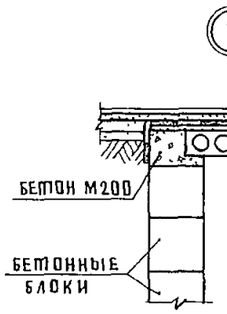

Бетон мозаичного состава марки 200 – 20 мм
Стяжка из мелкозернистого бетона марки 200-50 мм
2 слоя изола на битумной мастике
Цементный раствор – 20 мм
Железобетонная плита перекрытия

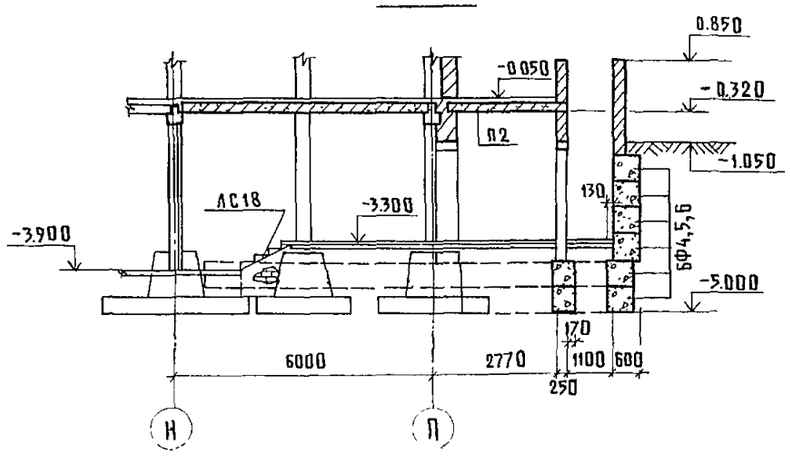

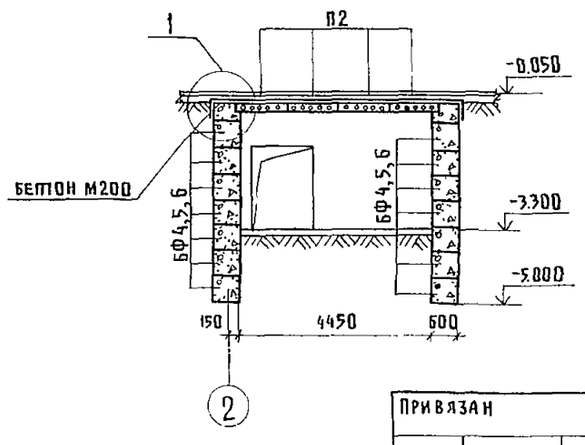

1 Схему расположения лестницы см. лист 35
2 Спецификацию бетонных блоков стен подвала смотри лист 18
3 Спецификацию ступеней смотри лист 38

				Т.П 252-1-110 КЖ1			
Гл спец то	Мочалов						
Рук АСМ-1	Матоян						
Гл конс.м	Подольский			Унифицированный корпус для детей в каркасно-панельных конструкциях ИИ-04 на 120 коек	Стадия	Лист	Листов
Н контр	Милешин				Р	39	39
ГАП	Милешин			Схема расположения элементов лестницы №5 Сечения	Гипронижгдр		
ГИП	Васина						
Рук груп	Купцов						
Вед конс	Назарова						

Привязан

Инв №

Копировал

Формат А2

gost.e-ecolog.ru