ТИПОВОЙ ПРОЕКТ

294-3-36.85

КРЫТЫЙ БАССЕЙН
/ СТЕНЫ КИРПИЧНЫЕ /
ДЛЯ ОБУЧЕНИЯ ПЛАВАНИЮ ДЕТЕЙ ДОШКОЛЬНОГО И МЛАДШЕГО ШКОЛЬНОГО ВОЗРАСТА

АЛЬБОМ I
АРХИТЕКТУРНО – СТРОИТЕЛЬНАЯ И ТЕХНОЛОГИЧЕСКАЯ ЧАСТИ

20766-01

				Привязан.
Инв. №				

gost.e-ecolog.ru

Госстрой СССР
ЦЕНТРАЛЬНЫЙ ИНСТИТУТ ТИПОВОГО ПРОЕКТИРОВАНИЯ
Свердловский филиал
620062, г.Свердловск-62, ул.Чебышева,4
Заказ № 3319 Инв.№ 80766-01 тираж 80
Сдано в печать 5.08 1986г цена 5-02

ТИПОВОЙ ПРОЕКТ

294-3-36.85

КРЫТЫЙ БАССЕЙН

/ СТЕНЫ КИРПИЧНЫЕ /

ДЛЯ ОБУЧЕНИЯ ПЛАВАНИЮ ДЕТЕЙ ДОШКОЛЬНОГО И МЛАДШЕГО ШКОЛЬНОГО ВОЗРАСТА

АЛЬБОМ I

СОСТАВ ПРОЕКТА:

АЛЬБОМ	I	АРХИТЕКТУРНО-СТРОИТЕЛЬНАЯ И ТЕХНОЛОГИЧЕСКАЯ ЧАСТИ.
АЛЬБОМ	II	САНИТАРНО-ТЕХНИЧЕСКАЯ И ЭЛЕКТРОТЕХНИЧЕСКАЯ ЧАСТИ, СВЯЗЬ И СИГНАЛИЗАЦИЯ, АВТОМАТИЗАЦИЯ САНТЕХУСТРОЙСТВ.
АЛЬБОМ	III	ИЗДЕЛИЯ ЗАВОДСКОГО ИЗГОТОВЛЕНИЯ.
АЛЬБОМ	IV	АВТОМАТИЗАЦИЯ САНТЕХУСТРОЙСТВ, ЗАДАНИЕ ЗАВОДУ НА ИЗГОТОВЛЕНИЕ ЩИТОВ.
АЛЬБОМ	V	СПЕЦИФИКАЦИИ ОБОРУДОВАНИЯ.
АЛЬБОМ	VI	ВЕДОМОСТИ ПОТРЕБНОСТИ В МАТЕРИАЛАХ.
АЛЬБОМ	VII	СМЕТЫ

РАЗРАБОТАН ИНСТИТУТОМ „СОЮЗСПОРТПРОЕКТ"
ГЛАВНЫЙ ИНЖЕНЕР ИНСТИТУТА — БРИЛИНГ Е.Р.
ГЛАВНЫЙ АРХИТЕКТОР ПРОЕКТА — РОМАНОВ Ю.А.

ПРОЕКТ УТВЕРЖДЕН „ГОСГРАЖДАНСТРОЕМ"
ПРИКАЗ №360 ОТ 28.11.83 г.
РАБОЧАЯ ДОКУМЕНТАЦИЯ ВВЕДЕНА В ДЕЙСТВИЕ ИНСТИТУТОМ „СОЮЗСПОРТПРОЕКТ"
ПРИКАЗ №269 ОТ 3.10.85 г.

20766-01

Привязан:

Инв.№

Типовой проект 294-3-36.85 Альбом I

Лист	Наименование	Примечания
	Титульный лист	
	Содержание альбома	
	Комплект марки АР	
1	Общие данные (начало)	
2	Общие данные (продолжение)	
3	Общие данные (продолжение)	
4	Общие данные (продолжение)	
5	Общие данные (продолжение)	
6	Общие данные (продолжение)	
7	Общие данные (продолжение)	
8	Общие данные (окончание)	
9	План 1го этажа	
10	План 2го этажа	
11	План на отм.6.600. Разрезы 9-9; 10-10. План кровли. Венташахты ВШ-1 ÷ ВШ-3. Узлы 1,2.	
12	Фрагменты планов 1 ÷ 4	
13	Венткамера 1. План. Разрез 1-1. Фрагменты плана 1го этажа 5, 6. Разрезы 6-6; 7-7	
14	Венткамера 1. Разрезы 2-2 ÷ 5-5	
15	Венткамера 2. План, разрезы 1-1 и 2-2.	
16	План технологических отверстий 1го этажа	
17	План технологических отверстий 2го этажа	
18	Спецификация элементов плана	
19	Разрезы 1-1; 2-2; 8-8. Узел 2.	
20	Фасады 1-5 и 5-1	
21	Фасады А-Е и Е-А	
22	Разрезы 3-3; 4-4; 5-5; 6-6; 7-7	
23	Схема расположения элементов подвесного потолка над ванными залами	
24	Узлы подвесного потолка	
25	Схемы расположения элементов подвесных потолков в тамбурах	
26	Схема расположения элементов витражей главного входа	
27	Схема расположения элементов витражей по оси В и 3	
28	Узлы витражей I ÷ IV	
29	Спецификация элементов витражей	
30	Фрагменты плана 1го этажа. Размещение технологического оборудования.	
31	План 2го этажа. Размещение технологического оборудования.	

Лист	Наименование	Примечания
	Комплект марки КЖ	
1	Общие данные (начало)	
2	Общие данные (продолжение)	
3	Общие данные (окончание)	
4	Схема расположения фундаментов	
5	Сечения фундаментов 1-1 ÷ 13-13	
6	Схема расположения элементов подпольных каналов и приямков	
7	Сечения подпольных каналов 1-1 ÷ 11-11	
8	Схемы расположения элементов крылец 1 ÷ 5 и лестниц ЛВ-1 ÷ ЛВ-3	
9	Схема расположения балок перекрытия и покрытия	
10	Схема расположения элементов перекрытия на отм. 3.300	
11	Схема расположения элементов покрытия	
12	Схема расположения элементов перекрытия венткамер N 1 и N 2.	
13	Спецификация элементов перекрытия, покрытия и элементов венткамер N 1 и N 2	
14	Устройство отверстий в сантехнических панелях перекрытий. Узлы I ÷ IV.	
15	Схемы расположения элементов лестниц Л1, Л2	
16	Схемы расположения элементов лестниц Л3, Л4	
17	План ванн плавательных бассейнов. Сечения 1-1 ÷ 3-3.	
18	Узлы ванн плавательных бассейнов 6, 9. Разрезы 4-4 ÷ 6-6	
19	Узлы ванн плавательных бассейнов 1 ÷ 5.	
20	Детали облицовки ванн плавательных бассейнов А ÷ Ж.	
21	Деталь обогреваемой скамейки плавательных бассейнов	
22	Ванны плавательных бассейнов. Опалубочный план.	

Лист	Наименование	Примечания
23	Ванны плавательных бассейнов. Опалубочные разрезы. Узлы III ÷ V.	
24	Ванны плавательных бассейнов. Армирование плиты днища ПД-1	
25	Ванны плавательных бассейнов. Спецификация элементов плиты днища ПД-1	
26	Ванны плавательных бассейнов. Армирование стенок СМ-1 ÷ СМ-5 и марша ЛМ-1. Сечения 1-1 ÷ 3-3	
27	Ванны плавательных бассейнов. Армирование стенок СМ-1 ÷ СМ-5 и марша ЛМ-1. Сечения 4-4 ÷ 12-12.	
28	Ванны плавательных бассейнов. Спецификация элементов стенок СМ-1 ÷ СМ-5, лестничного марша ЛМ-1	
29	Ванны плавательных бассейнов. Армирование балок БМ-1 ÷ БМ-3. Сечения 1-1 ÷ 4-4.	
30	Ванны плавательных бассейнов. Армирование балок БМ-1 ÷ БМ-3. Сечения 5-5 ÷ 8-8	
31	Схема расположения закладных деталей для крепления спортивного оборудования.	

Инв.№ подл. | Подпись и дата | Взам. инв.№

Инв.№

Привязан

ТП 294-3-36.85 АР

Крытый бассейн для обучения плаванию детей дошкольного и младшего школьного возраста

			Стадия	Лист	Листов
Нач.мас.	Баратов		Р	1	1
Гл.конст.	Бизяев				
ГАП	Романов				
ГИП	Никифорова				
Рук.гр.	Фролова				
Разраб.	Каролев				
Провер.	Романов				
Н.контр.	Савельева				

Содержание альбома

СОЮЗСПОРТПРОЕКТ г. Москва

Альбом I

Типовой проект 294-3-36.85

Ведомость рабочих чертежей комплекта марки АР

Лист	Наименование	Примечания
1	Общие данные (начало)	
2	Общие данные (продолжение)	
3	Общие данные (продолжение)	
4	Общие данные (продолжение)	
5	Общие данные (продолжение)	
6	Общие данные (продолжение)	
7	Общие данные (продолжение)	
8	Общие данные (окончание)	
9	План 1го этажа	
10	План 2го этажа	
11	План на отм.6.600. Разрезы 9-9, 10-10. План кровли. Вентшахты ВШ1 ÷ ВШ-3. Узлы 1, 2.	
12	Фрагменты планов 1 ÷ 4.	
13	Венткамера 1. План, разрез 1-1. Фрагменты плана 1го этажа 5, 6. Разрезы 6-6; 7-7.	
14	Венткамера 1. Разрезы 2-2 ÷ 5-5.	
15	Венткамера 2. План, разрезы 1-1 и 3-3.	
16	План технологических отверстий 1 этажа.	
17	План технологических отверстий 2 этажа.	
18	Спецификация элементов плана.	
19	Разрезы 1-1; 2-2; 8-8. Узел 2.	
20	Фасады 1-5 и 5-1.	
21	Фасады А-Е и Е-А	
22	Разрезы 3-3; 4-4; 5-5; 6-6; 7-7	
23	Схема расположения элементов подвесного потолка над ванными залами	
24	Узлы подвесного потолка	
25	Схемы расположения элементов подвесных потолков в тамбурах.	
26	Схема расположения элементов витражей главного входа	
27	Схема расположения элементов витражей по оси В и 3.	
28	Узлы витражей I ÷ IV.	
29	Спецификация элементов витражей	
30	Фрагменты плана 1го этажа. Размещение технологического оборудования	
31	План 2го этажа. Размещение технологического оборудования	

Ведомость ссылочных и прилагаемых документов

Обозначение	Наименование	Примечания
Серия 2.244-1 вып 4	Детали полов общественных зданий	
Серия 1.136-10	Двери деревянные внутренние для жилых и общественных зданий.	
Серия 1.136.5-19	Двери деревянные наружные для жилых и общественных зданий	
Серия 1.236.5-9	Окна и балконные двери деревянные с тройным остеклением для общественных зданий	
Серия 1.136.1-13 вып. 1	Плиты подоконные для жилых и общественных зданий. Плиты лодоконные железобет.	
Серия 2.260-1 вып. 3	Детали покрытий общественных зданий. Вентиляционные невентилируемые покрытия кирпичных зданий	
Серия 1.236-6 вып. 1	Окна и балконные двери для общественных зданий	
Серия 1.138-10 вып. 1	Перемычки железобетонные для зданий с кирпичными стенами. Перемычки брусковые.	
Серия 1.138-10 вып. 3	Перемычки железобетонные для зданий с кирпичными стенами. Перемычки балочные.	
Серия 1.245.4-2 вып. 1	Подвесные потолки из алюминиевых сплавов, потолки подвесные (реечные и панельные).	
Серия 1.236.4-7/84 вып. 1	Витрины и тамбуры из алюминиевых сплавов для общественных зданий	
	Витражи и витрины в одинарном каркасе	
Серия 1.236.4-7/84 вып. 3	Витрины и тамбуры из алюминиевых сплавов для общественных зданий. Тамбуры.	
Серия 1.236.4-7/84 вып. 2	Витрины и тамбуры из алюминиевых сплавов для общественных зданий. Двери.	
Серия 1.236.4-7 вып. 4	Витрины и тамбуры из алюминиевых сплавов для общественных зданий. Витражи и витрины двойные (расставленные)	

Ведомость спецификаций

Лист	Наименование	Примечания
18	Спецификация элементов плана	
12	Спецификация элементов планов 1го и 2го этажей	
21	Спецификация элементов, замаркированных на фасадах	
25	Спецификация элементов подв. потолков в тамбурах	
23	Спецификация элементов подв. потолка над ванным залом	
31	Спецификация технологического оборудования	
11	Спецификация элементов кровли	
29	Спецификация элементов витражей	
13, 15	Спецификация отверстий ОВ	
16, 17	Спецификация технологических отверстий	

Ведомость основных комплектов рабочих чертежей

Обозначение	Наименование	Примечания
АР	Архитектурно-строительные решения	
КЖС	Конструкции железобетонные	
ТХ	Спортивная технология	
ОВ	Отопление и вентиляция	
ВК	Водопровод и канализация	
ЭС	Электроснабжение	
ЭМ	Электрооборудование силовое	
ЭО	Электрическое освещение	
АОВ	Автоматизация вентсистем	
СС	Связь и сигнализация	
ПС	Пожарная сигнализация	

Привязка настоящего типового проекта выполнена в соответствии с действующими нормами и правилами и предусматривает мероприятия, обеспечивающие взрывную, взрывопожарную и пожарную безопасность при эксплуатации здания

Гл. инженер проекта

Типовой проект разработан в соответствии с действующими нормами и правилами и предусматривает мероприятия, обеспечивающие взрывную, взрывопожарную и пожарную безопасность при эксплуатации здания.

Гл. инженер проекта /Г.Нисифорова/

Инв.№ подл. | Подпись и дата | Взам.инв.№

Привязан:

Инв.№

ТП 294-3-36.85 АР

Крытый бассейн для обучения плаванию детей дошкольного и младшего школьного возраста

			Стадия	Лист	Листов
Нач.маст.	Баратов		Р	1	31
Гл.конс.	Бизяев				
ГАП	Романов				
ГИП	Нисифорова				
Рук.гр.	Фролова				
Разраб.	Королев				
Провер.	Романов				
Н.контр.	Савельева				

Общие данные (начало)

СОЮЗСПОРТПРОЕКТ г. Москва

Состав авторского коллектива

Часть проекта	Ф. И. О.	Должность	Степень участия	Подпись
Архитектурно-планировочная часть	Романов Ю.А.	ГАП	автор	
	Фролова Е.В	Рук.гр.арх.	автор	
Конструктивная часть	Нисифорова Г.А.	ГИП	автор	
	Морозова	Рук.гр.инж.	автор	
Спортивно-медицинская технология	Беленький Б.Л.		автор	
	Попов В.И.			
Отопление и вентиляция	Радушкин В.С.	вл. спец.	автор	
Водопровод и канализация	Филиппов В.В.	гл. спец.	автор	
	Афанасьев В.И.	Рук. гр.	автор	
Тепловые сети	Трушин Ю.М.	вл. спец.	автор	
	Вибинеева В.В.	рук.гр.инж.	автор	
Электрооборудование	Фадеева Л.В	рук. гр.	автор	
	Детино М.Н.	вед. инж.		
Автоматика	Манамба И.	вед. инж.	автор	
Связь и сигнализация	Осетрова Н.К.	гл.спец.	автор	
	Фомичева	рук.гр.	автор	

Общие указания.

I. Общая часть.

Рабочие чертежи типового проекта крытого бассейна для обучения плаванию детей дошкольного и младшего школьного возраста разработаны на основании проекта утвержденного Госгражданстроем приказ №360 от 28 ноября 1983г.

Бассейн предназначается для обслуживания микрорайонов с количеством мест в детских садах 1,9тыс. и 3,5тыс. в школах.

Типовой проект разработан для строительства в районах со следующими климатическими и географическими характеристиками:

1.1. Климатический район (кроме IВ подрайона).

2. Расчетные зимние температуры наружного воздуха: -40С; -50С (основное решение); -55С.

3. Зона влажности – нормальная.

4. Рельеф участка – ровный; площадка строительства – горизонтальная.

5. Геологические условия – обычные. Грунты нескальные, однородные, непучинистые. Грунтовые воды отсутствуют.

6. Скоростной напор ветра на высоте 10м – 35кгс/м².

7. Вес снегового покрова на 1м² горизонтальной поверхности земли 100 – 150 кгс/м².

8. Проектом не предусмотрено строительство здания в районах вечной мерзлоты, просадочных грунтов и на подрабатываемых территориях.

Класс ответственности – I

Коэффициент надёжности – I.

Основным материалом для строительства является кирпич и сборные железобетонные изделия по общесоюзным каталогам.

2. Архитектурно-строительные решения.

2.1 Схема генерального плана.

Проектом рекомендуется располагать здание бассейна в спортивно-оздоровительной зоне микрорайона. Перед главным фасадом устраивается кулуарная площадка для обеспечения возможности накопления детей. Эта площадка должна быть благоустроена малыми формами функционального и декоративного назначения. Со стороны главного входа устраивается стоянка для автотранспорта, на котором дети доставляются на занятия из детских учреждений.

2.2 Архитектурно-планировочное решение.

Здание бассейна представляет 2х этажный прямоугольный в плане объём с размерами в осях 28,0×36,0м. Принципиальной особенностью объёмно-планировочного решения является то, что все помещения с повышенным температурно-влажностным режимом, каковыми являются душевые и ванные залы, обстроены помещениями с нормальным температурно-влажностным режимом. Это обстоятельство позволяет в значительной степени снизить теплопотери через наружные стены при эксплуатации здания в условиях I климатического района. Освещение залов бассейна осуществляется верхним светом через остеклённые проёмы в стене примыкающего к ним зала подготовительных занятий. Ещё одной особенностью объёмно-планировочного решения является наличие в составе помещении бассейна двух игровых комнат и зала на 48 мест. Эти помещения предназначены для адаптации детей после занятий плаванием, что в условиях I климатического района является крайне необходимым.

Наружные стены здания бассейна выкладываются из красного полнотелого кирпича М-100 на растворе М-50 по серии 2.130-1.2305.А66 с облицовкой с наружной стороны одинарным лицевым кирпичем марки по морозостойкости МРЗ-50 с расшивкой швов. Материал и толщина утеплителя по таблице толщин стен здания для вариантов расчётных температур наружного воздуха в разделе указаний по привязке проекта.

3. Технологическая часть.

3.1 В соответствии с утвержденными Минпросом СССР программами предусматривается обучение плаванию воспитанников старших и подготовительных групп детских садов (возраст 5-6 лет) и учеников 4-х классов (возраст 10-11 лет).

3.2 Предусматривается проведение занятий 6раз в неделю с пребыванием в воде 30минут. Для дошкольников режим пребывания в бассейне, включающий время на подготовку к занятиям и период после занятий рекомендован научным отделом ЦНИИЭП учебных зданий по согласованию с институтами гигиены и дошкольного воспитания.

3.3 Здание бассейна включает в себя вестибюль с гардеробом верхней одежды, оборудованным открытыми шкафчиками, раздевалки с одноярусными шкафчиками 60×30, зал подготовительных занятий 18×9м, душевые, две плавательные ванны 12,5×6м, 2 игротеки (комнаты отдыха), помещения обслуживания и технические помещения.

3.4 С учетом разницы в росте детей необходимо обеспечение неодинаковой глубины в случае занятий дошкольников (0,6-0,8м) и занятий школьников (0,8-1,1м). Для занятий класса (максимальная численность 40 человек) используются обе ванны, для одной группы детского сада (25 человек) – одна ванна. По этой причине ванны имеют переменный уровень воды.

3.5 Для обеспечения оптимальных условий работы бассейна с учетом приведенных выше особенностей и режима дня дошкольников запроектировано одновременное пребывание в здании бассейна двух групп детского сада.

3.6 С утра в обеих ваннах уровень устанавливается 0,6-0,8м. Две группы детских садов, каждая по своему технологическому циклу, включающему раздевалку, душевую, зал подготовительных упражнений, ванну, душевую, раздевалку и игротеку, начинают занятия со смещением во времени на 10минут, поскольку период занятий в зале подготовительных упражнений составляет 10минут. Внутри каждого потока смещение между группами составляет минимально 20минут (из условия использования воды без перерывов). Время пребывания в раздевалке – 10мин., зале подготовительных упражнений – 10минут, душевой – 10минут, бассейна – 30минут, душевой – 10минут, раздевалке – 10минут, игротеке – 30минут.

Для групп детских садов занятия завершаются в ваннах с учетом обеда не позже 11часов.

3.7 Раздевалка, занимаемая одной группой, освобождается через 1час 20минут и за это время (с учетом времени на уборку) занятия начнут ещё 2 группы. Количество шкафчиков в каждой раздевалке составляет 75, такое же количество открытых шкафчиков предусмотрено в каждом из 2-х гардеробов верхней одежды.

3.8 В технологический перерыв (30мин.) осуществляется дополнительный долив воды до уровня 0,8-1м.

Привязан

Инв.№

Нач.мас.	Баратов		
Гл.конст.	Бизяев		
ГАП	Романов		
ГИП	Нисифорова		
Рук.гр.	Фролова		
Разраб.	Ярославцева		
Проверил	Романов		
Н.контр.	Савельева		

ТП 294-3-36.85 АР

Крытый бассейн для обучения плаванию детей дошкольного и младшего школьного возраста

Стадия	Лист	Листов
Р	2	

Общие данные (продолжение)

СОЮЗСПОРТПРОЕКТ г. Москва

Инв.№ подл. | Подпись и дата | Взам.инв.№

3.9 Школьники занимаются целыми классами в два потока - девочки и мальчики. Поскольку возможна встреча двух потоков в душевой количество душей расчитано на 40 мальчиков и 40 девочек - по 14 в каждой душевой. Соотношение мальчиков и девочек 1:1 принято условно, изменение соотношения в ту или иную сторону регулируется увеличенным по отношению к потребностям школьников количеством шкафчиков для дошкольников.

3.10 Организованные занятия школьников могут проводиться до 16 часов (с учетом продленного дня). Вечером в бассейне предусматриваются факультативные занятия для неумеющих плавать детей младшего школьного возраста.

4. Противопожарные мероприятия.

4.1 Здание I степени огнестойкости. Все несущие и ограждающие конструкции выполнены из несгораемых материалов. Эвакуация из здания осуществляется по 4 лестничным клеткам с естественным освещением и имеющим выход непосредственно на улицу.

4.2 Две лестничные клетки имеют выход на кровлю.

4.3 В здании предусмотрена система пожарной сигнализации. При срабатывании пожарной сигнализации проектом электрооборудования предусмотрено автоматическое отключение вентсистем.

4.4 Прокладка электросетей и установка электрооборудования выполнена в соответствии с „Правилами устройства электроустановок" (ПУД).

4.5 Внутреннее пожаротушение одновременно обеспечивает расходом воды 2-х струй по 2,5 л/с с орошением любой точки пола двумя струями.

4.6. Наружное пожаротушение предусматривается от пожарных гидрантов, устанавливаемых на водопроводной сети. Расход воды на наружное пожаротушение составляет 15 л/с.

5. Привязка проекта.

Типовой проект может быть применён в строительстве после выполнения следующих проектных работ по его привязке к конкретному участку:

5.1 В соответствии с конкретным участком и исходными данными разработать генеральный план участка, проект инженерных сетей и проект благоустройства и озеленения.

5.2 Выполнение привязки типового проекта в соответствии с требованиями ГОСТ 21.501-80.

5.3 Рабочие чертежи фундаментов должны быть разработаны применительно к геологическим условиям конкретного участка.

5.4 Материал утеплителя стен и покрытия его толщина собирается в зависимости от характеристики конкретного участка по ниже приведённой таблице:

Сводная таблица допускаемых толщин утеплителя наружных стен в мм

$t_н$°C	Материал	Зал бассейна	Зал подгот. занятий	Раздевальн. и душевые	Остальные помещения
для наружных стен					
-40	пенобетон γ=400	—	140	120	120
-50	минераловатные плиты γ=200	—	100	100	100
-55	минераловатные плиты γ=200	—	120	120	120

Сводная таблица допускаемых толщин утеплителя покрытий в мм

$t_н$°C	Материал	Зал бассейна	Зал подгот. занятий	Раздевальн. и душевые	Остальные помещения
-40	пенобетон γ=400	340	300	320	300
-50	минераловатные плиты γ=200	260	220	240	220
-55	минераловатные плиты γ=200	270	240	250	240

5.5 Скорректировать проект в соответствии с конкретными вводами в здание инженерных сетей.

5.6 При строительстве здания в зимний период выполнить привязку проекта в соответствии с „Указаниями по производству работ в зимнее время" (см. раздел 6).

5.7 Произвести корректировку рабочих чертежей в соответствии с имевшими место после ввода проекта в действие изменениями действующих нормативных документов по строительству государственных стандартов, серий чертежей типовых конструкций и деталей здания, типов оборудования и т.д.

6. Производство работ в зимних условиях.

6.1 Каменные работы в зимних условиях вести на растворе марки по прочности на сжатие - 75 с противоморозной химической добавкой. В качестве противоморозной химической добавки, в соответствии со СНиП II-22-81, для помещений с повышенной влажностью допускается применять только нитрат натрия в количестве, зависящем от среднесуточных температур.

6.2 Возведение стен душевых в зимнее время вести только способом прогрева кладки. При способе прогрева конструкций кладка должна выполняться на растворе без химических добавок с одновременным обогревом возведённых конструкций в течении времени за которое кладка достигнет несущей способности (не менее 90% от проектной) необходимой для нагружения вышележащими конструкциями здания.

6.3 При возведении здания необходимо вести постоянный контроль за фактической прочностью кладки по данным лабораторных испытаний. При фактической прочности менее 90% дальнейшее возведение здания должно быть прекращено до упрочнения раствора кладки

6.4 Возведение каменных конструкций в зимних условиях должно осуществляться в соответствии с проектом, СНиП II-22-81 „Каменные и армокаменные конструкции. Нормы проектирования" и СНиП III-17-78 „Каменные конструкции. Правила производства и приемки работ."

Инв.№ подл. | Подпись и дата | Взам.инв.№

Привязан

Инв.№

Нач.мас.	Боратов	
Гл.конс.м	Бизяев	
ГАП	Романов	
ГИП	Никифорова	
Рис.гр.	Фролова	
Разработ.	Ерощенко	
Проверил	Власова	
Н.контр.	Савельева	

ТП 294-3-36.85 АР

Крытый бассейн для обучения плаванию детей дошкольного и младшего школьного возраста

Стадия	Лист	Листов
Р	3	

Общие данные (продолжение)

СОЮЗСПОРТПРОЕКТ г. Москва

Типовой проект 294-3-36.85 Альбом I

Фасад 1-5

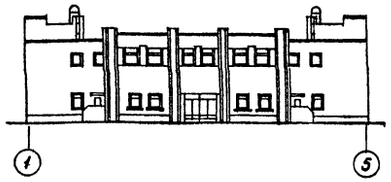

Разрез I-I

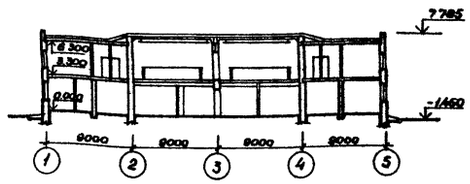

Технико-экономические показатели

Наименование показателей	Ед. изм.	По проекту
Площадь застройки	м²	1018.4
Строительный объем	м³	7808.3
Полезная площадь	м²	1586.5
Рабочая площадь	м²	1142.2
Общая площадь	м²	1666.4
K_1 = рабочая площадь / полезная площадь		0.60
K_2 = строительный объем / рабочая площадь		6.83
Сметная стоимость строительства	тыс. руб.	291.79
в т.ч. оборудования	"	28.77

Схема генерального плана

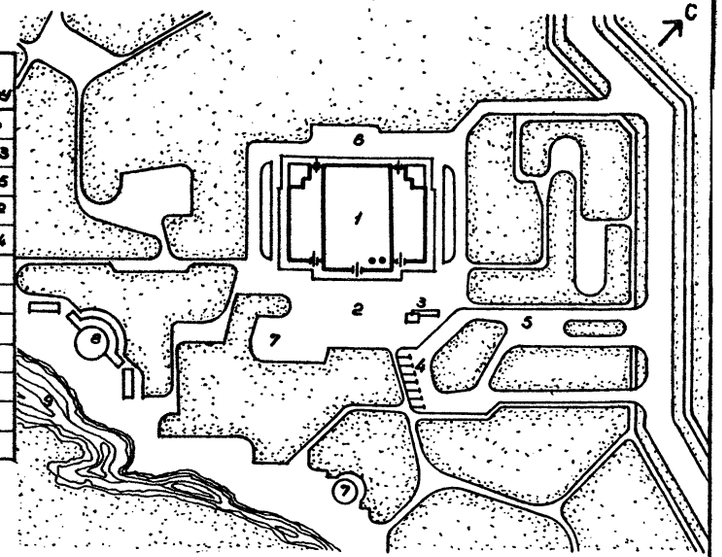

План 1 этажа

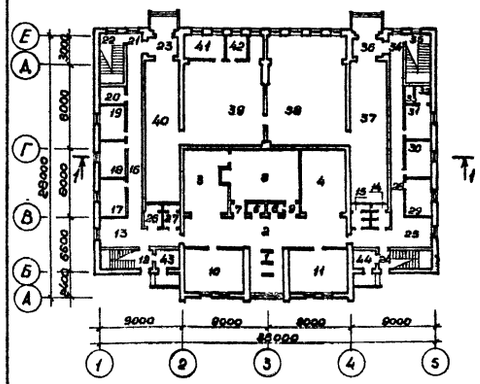

План 2 этажа

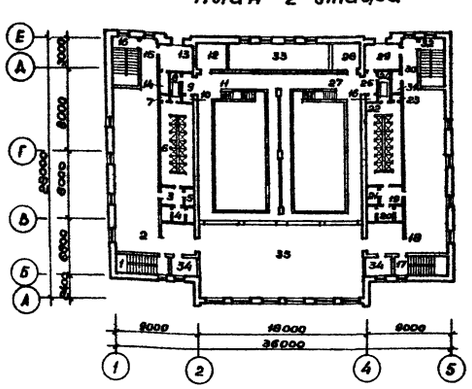

Экспликация помещений

Номер по плану	Наименование	Площадь м²
	1 этаж	
1	Тамбур главного входа	13.09
2	Вестибюль	62.55
3	Гардероб для верхней одежды на 150 шкафчиков	34.07
4	То же	35.96
5	Касса	2.96
6	Регистратура	2.96
7	Шлюз зала	2.57
8	Зал на 48 мест	46.06
9	Шлюз зала	2.57
10	Игротека	31.07
11	То же	31.07
12	Лестница 1	
13	Холл ожидания для родителей	21.55
14	Санузел женский	3.40
15	Санузел для девочек	3.40
16	Коридор	24.62
17	Диспетчерская	9.90
18	Электрощитовая	8.54
19	Помещение анализа воды	11.27
20	Хозяйственная кладовая	4.64
21	Тамбур - шлюз	4.65
22	Лестница 3	
23	Тамбур 1	7.08
24	Лестница 2	
25	Холл ожидания для родителей	21.55
26	Санузел мужской	4.68
27	Санузел для мальчиков	4.68
28	Коридор	24.62
29	Административное помещен.	9.90
30	То же	9.90
31	Комната техперсонала	9.90
32	Раздевалка персонала	2.87
33	Душевая персонала	1.56
34	Тамбур - шлюз	4.65
35	Лестница 4	
36	Тамбур 2	7.08
37	Тепловой пункт	55.44
38	Венткамера	91.45
39	Насосно - фильтровальная	72.00
40	То же	55.44
41	Реагентная	11.22
42	Электрозизная	6.74
43	Тамбур 3	4.44
44	Тамбур 4	4.44

Номер по плану	Наименование	Площадь м²
	2 этаж	
1	Лестница 1	
2	Раздевалка для девочек с сушкой для волос	89.62
3	Преддушевая	3.93
4	Санузел для девочек	6.85
5	Кладовая уборочного инвент.	2.14
6	Душевая для девочек	36.14
7	Шкаф вертик. коммуникаций	1.05
8	Помещение ножной ванны	4.17
9	Шлюз выхода в банный зал	2.69
10	Кладовая убор. инв. банного зала	0.70
11	Банный зал 1	137.81
12	Инвентарная бассейна	6.44
13	Комната инструктора	9.89
14	Душевая инструктора	1.76
16	Коридор	9.13
16	Лестница 3	
17	Лестница 2	
18	Раздевалка для мальчиков с сушкой для волос	89.62
19	Преддушевая	3.93
20	Санузел для мальчиков	6.85
21	Кладовая уборочного инвен.	2.14
22	Душевая для мальчиков	36.14
23	Шкаф вертикальн. коммуникаций	0.58
24	Помещение ножной ванны	4.17
25	Шлюз выхода в банный зал	2.69
26	Кладовая убор. инв. банного зала	0.70
27	Банный зал 2	137.81
28	Инвентарная бассейна	6.44
29	Комната медсестры	9.89
30	Коридор	9.13
31	Кладовая уборочного инв.	2.23
32	Лестница 4	
33	Венткамера	32.46
34	Инвентарная зала подготовительных занятий	6.60
35	Зал подготовит. занятий	151.70
36	Инвентарная зала подготовительных занятий	6.60

Экспликация зданий и сооружений генплана

Номер по плану	Наименование
1	Здание бассейна
2	Кулуарная площадка
3	Теневой навес
4	Стоянка для автомашин
5	Подъездная дорога
6	Хоздвор
7	Детская площадка
8	Теневой навес
9	Водоем

Привязан

Инв.№

Инв.№подл. | Подпись и дата | Взам.инв.№

Нач.мас.	Баратов		
Гл.конс.	Бизяев		
ГАП	Романов		
ГИП	Нисифорова		
Рук.гр.	Фролова		
Проверил	Романов		
Разраб.	Мурадханова		
Н.контр.	Савельева		

ТП 294-3-36.85 АР

Крытый бассейн для обучения детей плаванию дошкольного и младшего школьного возраста

Стадия	Лист	Листов
Р	4	

Общие данные (продолжение)

СОЮЗСПОРТПРОЕКТ г. Москва

Типовой проект 294-3-36.85 Альбом I

Ведомость отделки помещений

Наименование и номер помещения по проекту	Потолок		Стены или перегородки		Отделка низа стен или перегородок /панель/			Схема пола или номер узла по серии 2.244-1 вып.4	Элементы пола и их толщина	Площадь пола м²	Примечания
	Площадь	Вид отделки	Площадь	Вид отделки	Площадь	Вид отделки	Высота мм				
Помещения 1-го этажа											
1. Тамбур главного входа	13.09	Затирка, водоэмульсионная покраска	20.40	Штукатурка, водоэмульсионная покраска	—	—	—	243	Покрытие – бетон мозаичного состава марки 200 — 20	13.09	
2. Вестибюль	62.55	То же	46.78	То же	—	—	—	То же	То же	62.55	
3. Гардероб для верхней одежды 1 на 150 шкафчиков	34.17	//	59.58	//	—	—	—	//	//	34.17	
4. Гардероб для верхней одежды 2 на 150 шкафчиков	35.89	//	62.64	//	—	—	—	//	//	35.89	
5. Касса	2.96	//	17.9	//	—	—	—	//	//	2.96	
6. Регистратура	2.96	//	17.9	//	—	—	—	//	//	2.96	
7. Шлюз зала 1	2.57	//	9.2	//	—	—	—	//	//	2.57	
8. Зал на 48 мест	46.65	//	80.48	//	—	—	—	225	Покрытие - линолеум поливинилхлоридный на тканевой основе ГОСТ 7251-77 — 2.5	46.65	
9. Шлюз зала 2	2.57	//	9.2	//	—	—	—	243	Покрытие – бетон мозаичного состава марки 200 — 20	2.57	
10. Игротека 1	31.07	//	43.83	//	—	—	—	225	Покрытие – линолеум поливинилхлоридный на тканевой основе ГОСТ 7251-77 — 2.5	31.07	
11. Игротека 2	31.07	//	43.83	//	—	—	—	То же	То же	31.07	
12. Лестница 1	29.0	//	106.0	//	—	—	—	240	Покрытие - керамические плитки ГОСТ 6787-80 — 10	14.63	
13. Холл ожидания для родителей	21.55	//	49.06	//	—	—	—	243	Покрытие – бетон мозаичного состава марки 200 — 20	21.55	
14. Санузел женский	3.4	Затирка, известковая побелка	13.85	Штукатурка, масляная покраска	17.90	Глазурованная плитка	2000	240	Покрытие – керамические плитки ГОСТ 6787-80 — 10	3.4	
15. Санузел для девочек	3.4	То же	13.85	То же	17.90	То же	2000	То же	То же	3.4	
16. Коридор	24.62	Затирка, водоэмульсионная покраска	40.4	Штукатурка, водоэмульсионная покраска	—	—	—	243	Покрытие - бетон мозаичного состава марки 200	24.62	
17. Пожарный пост	9.90	То же	34.04	То же	—	—	—	225	Покрытие - линолеум поливинилхлоридный на тканевой основе ГОСТ 7251-77 — 2.5	9.90	
18. Электрощитовая	9.90	Известковая побелка	34.04	Известковая побелка	—	—	—	245	Покрытие – бетон марки 200	9.90	
19. Помещение анализа воды	9.90	Затирка, водоэмульсионная покраска	34.04	Штукатурка, водоэмульсионная покраска	—	—	—	225	Покрытие - линолеум поливинилхлоридный на тканевой основе ГОСТ 7251-77 — 2.5	9.90	
20. Хозяйственная кладовая	4.64	То же	24,56	То же	—	—	—	То же	То же	4.64	
21. Тамбур-шлюз	4.65	//	11,24	//	—	—	—	243	Покрытие - бетон мозаичного состава марки 200	4.65	

Инв.№ подл. | Подпись и дата | Взам. инв.№

Привязан

Инв.№

Нач. мас.	Баратов		
Гл. конс.	Бизяев		
ГАП	Романов		
Рук. гр. пр.	Фролова		
Проверил	Фролова		
Разраб.	Королев		
Н. контр.	Овдеенко		

ТП 294-3-36.85 АР

Крытый бассейн для обучения плаванию детей дошкольного и младшего школьного возраста

Стадия	Лист	Листов
Р	5	

Общие данные (продолжение)

СОЮЗСПОРТПРОЕКТ г. Москва

20766-01 Формат А2

Ведомость отделки помещений /продолжение/

Наименование и номер помещения по проекту	Потолок		Стены или перегородки		Отделка низа стен или перегородок /панель/			Схема пола или номер узла по серии 2.244-1 вып.4	Элементы пола и их толщина	Площадь пола м²	Примечания
	Площадь	Вид отделки	Площадь	Вид отделки	Площадь	Вид отделки	Высота мм				
22. Лестница 3	35.07	Затирка, водоэмульсионная покраска	153.0	Штукатурка, водоэмульсионная покраска	—	—	—	240	Покрытие - керамические плитки ГОСТ 6787-80 — 10	14.63	
23. Тамбур	7.08	То же	20.49	То же	—	—	—	243	Покрытие - бетон мозаичного состава марки 200 — 20	7.08	
24. Лестница 2	29.0	//	106.0	//	—	—	—	240	Покрытие - керамические плитки ГОСТ 6787-80	14.63	
25. Холл ожидания для родителей	21.55	//	49.06	//	—	—	—	243	Покрытие - бетон мозаичного состава марки 200 — 20	21.55	
26. Санузел для мужчин	4.88	Затирка, известковая побелка	15.89	Штукатурка масляная покраска	23.74	Глазурованная плитка	2000	240	Покрытие - керамические плитки ГОСТ 6787-80 — 10	4.88	
27. Санузел для мальчиков	4.88	То же	15.89	То же	23.74	То же	2000	То же	То же	4.88	
28. Коридор	24.62	Затирка, водоэмульсионная покраска	42.30	Штукатурка, водоэмульсионная покраска	—	—	—	243	Покрытие - бетон мозаичного состава марки 200 — 20	24.82	
29. Административное помещен.	9.90	То же	34.04	То же	—	—	—	225	Покрытие - линолеум поливинилхлоридный на тканевой основе ГОСТ 7251-77 — 25	9.90	
30. Административное помещен.	9.90	//	34.04	//	—	—	—	То же	То же	9.90	
31. Комната для персонала	9.90	//	32.14	//	—	—	—	/	/	9.90	
32. Раздевалка персонала	2.87	Затирка, известковая побелка	6.72	Штукатурка, масляная покраска	10.16	Глазурованная плитка	2000	/	/	2.87	
33. Душевая персонала	1.58	То же	5.25	То же	9.06	То же	2000	240	Покрытие - керамические плитки ГОСТ 6787-80 — 10	1.58	
34. Тамбур-шлюз	4.85	Затирка, водоэмульсионная покраска	11.24	Штукатурка, водоэмульсионная покраска	—	—	—	То же	Покрытие - бетон мозаичного состава марки 200 — 20	4.65	
35. Лестница 4	35.07	То же	153.0	То же	—	—	—	240	Покрытие - керамические плитки ГОСТ 6787-80 — 10	14.63	
36. Тамбур 2	7.08	//	20.49	//	—	—	—	243	Покрытие - бетон мозаичного состава марки 200 — 20	7.08	
37. Тепловой пункт	55.44	Известковая побелка	101.49	Известковая побелка	—	—	—	245	Покрытие - бетон марки 200 — 20	55.44	
38. Венткамера	91.45	То же	117.10	То же	—	—	—	То же	То же	91.45	
39. Насосно-фильтровальн.	72.00	//	117.96	//	—	—	—	/	/	72.00	
40. Насосно-фильтровальн.	55.44	/	101.49	//	—	—	—	/	/	55.44	
41. Реагентная	11.72	//	42.57	//	—	—	—	/	/	11.22	
42. Электролизная	6.74	//	32.14	/	—	—	—	/	/	6.74	
43. 44. Тамбур 3,4	4.45 4.45	Затирка, водоэмульсионная покраска	19.84 19.84	Штукатурка, водоэмульсионная покраска	—	—	—	243	Покрытие - бетон мозаичного состава марки 200 —	4.45 4.45	

Привязан

Инв. №

Инв. № подл. | Подпись и дата | Взам. инв. №

Нач. мас	Баратов	
Гл. конс. м.	Бизяев	
ГАП	Романов	
Рук. гр.	Фролова	
Проверил	Фролова	
Разраб.	Королев	
Н. контр.	Овдиенко	

ТП 294-3-36.85 АР

Крытый бассейн для обучения плаванию детей дошкольного и младшего школьного возраста

Стадия	Лист	Листов
Р	6	

Общие данные (продолжение)

СОЮЗСПОРТПРОЕКТ г. Москва

Типовой проект 294-3-36.85 Альбом I

Ведомость отделки помещений /продолжение/

Наименование и номер помещения по проекту	Потолок		Стены или перегородки		Отделка низа стен или перегородок /панель/			Схема пола или номер узла по серии 2.244-1 вып.4	Элементы пола и их толщина	Площадь пола м²	Примечания
	Площадь	Вид отделки	Площадь	Вид отделки	Площадь	Вид отделки	Высота мм				
Помещения 2-го этажа											
1. Лестница 1		Затирка, водоэмульсионная покраска		Штукатурка, водоэмульсионная покраска	—	—	—				
2. Раздевалка для девочек с сушкой для волос	89.62	Затирка, известковая побелка	49.10	Штукатурка, масляная покраска	—	—	—	76	Покрытие - линолеум поливинилхлоридный на тканевой основе ГОСТ 7251-77 — 2,5	89.82	
3. Преддушевая	3.93	То же	8.12	То же	9.04	Глазурованная плитка	2000	То же	То же	3.93	
4. Санузел для девочек	6.25	//	17.89	//	28.18	То же	2000	//	//	8.25	
5. Кладовая уборочного инвен.	2.14	//	17.10	//	—	—	—	//	//	2.14	
6. Душевая для девочек	36.14	Затирка, известковая побелка	26.28	Штукатурка, масляная покраска	148.46	Глазурованная плитка	2000	//	//	38.14	
7. Шкаф вертик. коммуникаций	1.05	То же	4.32	То же	—	—	—	136	Покрытие - бетон марки 200 — 20	1.05	
8. Помещение ножной ванны	4.17	//	8.41	//	14.20	Глазурованная плитка	2000	127	Покрытие - керамические плитки ГОСТ 6787-80 — 10	4.17	
9. Шлюз выхода в ванный зал	2.69	//	9.00	//	9.50	То же	2000	//	//	2.69	
10. Кладовая уборочн. инв. ванного зала	0.70	//	9.30	//	—	—	—	//	//	0.70	
11. Ванный зал 1	137.81	//	106	//		Глазурованная плитка на всю высоту	2000	КЖ-19	//	44.71	
12. Инвентарная бассейна	6.44	//	19.70	//	—	—	—	127	//	6.44	
13. Комната инструктора	9.89	Затирка, водоэмульсионная покраска	31.57	Штукатурка, водоэмульсионная покраска	—	—	—	76	Покрытие - линолеум поливинилхлоридный на тканевой основе ГОСТ 7251-77 — 2,5	9.89	
14. Душевая инструктора	1.76	Затирка, известковая побелка	3.82	Штукатурка, масляная покраска	9.30	Глазурованная плитка	2000	127	Покрытие - керамические плитки ГОСТ 6787-80 — 10	1.76	
15. Коридор	9.13	Затирка, водоэмульсионная покраска	11.11	Штукатурка, водоэмульсионная покраска	—	—	—	76	Покрытие - линолеум поливинилхлоридный на тканевой основе ГОСТ 7251-77 — 2,5	9.13	
16. Лестница 3		То же		То же	—	—	—		—		
17. Лестница 2		//		//	—	—	—		—		
18. Раздевалка для мальчиков с сушкой для волос	89.62	//	50.60	//	—	—	—	76	Покрытие - линолеум поливинилхлоридный на тканевой основе ГОСТ 7251-77 — 2,5	89.62	
19. Преддушевая	3.93	Затирка, известковая побелка	8.12	Штукатурка масляная покраска	9.04	Глазурованная плитка	2000	127	Покрытие - керамические плитки ГОСТ 6787-80 — 10	3.93	
20. Санузел для мальчиков	6.25	То же	17.89	То же	28.18	То же	2000	То же	То же	6.25	
21. Кладовая уборочн. инвен	2.14	//	17.10	//	—	—	—	//	//	2.14	

Инв. № подл. | Подпись и дата | Взам. инв. №

Привязан

Инв. №

Нач. мас.	Баратов		
Гл. инж.	Бизяев		
ГАП	Романов		
Рук. гр.	Фролова		
Проверил	Фролова		
Разработ.	Королев		
Н. контр.	Савельева		

ТП 294-3-36.85 АР

Крытый бассейн для обучения плаванию детей дошкольного и младшего школьного возраста

Стадия	Лист	Листов
Р	7	

Общие ванные (продолжение)

СОЮЗСПОРТПРОЕКТ г. Москва

20765-01 Формат А2

Типовой проект 294-3-36.85 Альбом I

Ведомость отделки помещений

Наименование и номер помещения по проекту	Потолок		Стены или перегородки		Отделка низа стен или перегородок/панель/			Схема пола или номер узла по серии 2.244-1 вып.4	Элементы пола и их толщина	Площадь пола м²	Примечания
	Площадь	Вид отделки	Площадь	Вид отделки	Площадь	Вид отделки	Высота мм				
22. Душевая для мальчиков	36.14	Затирка, известковая побелка	26.28	Штукатурка масляная покраска	148.48	Глазурованная плитка	2000	127	Покрытие - керамические плитки ГОСТ 6787-80 — 10	36.14	Таблица 2 тип В
23. Шкаф вертикальных коммуникаций	0.58	Затирка, водоэмульсионная покраска	4.80	Штукатурка водоэмульсионная покраска		—		138	Покрытие - керамические плитки ГОСТ 6787-80 — 10	0.58	
24. Помещение ножной ванны	4.17	Затирка, известковая побелка	8.44	Штукатурка масляная покраска	14.20	Глазурованная плитка	2000	127	Покрытие - керамические плитки ГОСТ 6787-80 — 10	4.17	Таблица 2 тип В
25. Шлюз выхода в ванный зал	2.69	То же	9.80	То же	8.50	То же	2000	то же	То же	2.69	
26. Кладовая уборочного инвентаря ванного зала	0.70	//	9.30	//	—	—	—	//	//	0.70	
27. Ванный зал	137.81	//	106			Глазурованная плитка на всю высоту		КЖС-19	//	44.71	Уклоны полов см. КЖС-16
28. Инвентарная бассейна	6.44	Затирка, водоэмульсионная побелка		Штукатурка водоэмульсионная покраска	—	—	—	127	Покрытие - керамические плитки ГОСТ 6787-80 — 10	6.44	
29. Комната медсестры	9.89	То же	31.57	То же	—	—	—	76	Покрытие - линолеум поливинилхлоридный на тканевой основе ГОСТ 7251-77-2р	9.89	
30. Коридор	9.13	Затирка, известковая побелка	11.11	Штукатурка масляная покраска	—	—	—	то же	То же	9.13	
31. Кладовая уборочн. инвент.	2.23	То же	17.70	То же	—	—	—	//	//	2.23	
32. Лестница 4		Затирка, водоэмульсионная побелка		Штукатурка водоэмульсионная покраска	—	—	—		——		
33. Венткамера	32.46	Известковая побелка	84.30	Известковая побелка	—	—	—	138	Покрытие - бетон марки 200-20	32.46	
34. Инвентарная зала подготовительных занятий	6.60	Затирка, водоэмульсионная побелка	27.80	Штукатурка водоэмульсионная покраска	—	—	—	2	Покрытие - доски, ГОСТ 8242-75 — 37	6.60	
35. Зал подготовительных занятий	151.70	То же	108.84	То же	—	—	—	то же	То же	151.70	
36. Инвентарная зала подготовительн. занятий	6.60	//	27.80	//	—	—	—	//	//	6.60	

Привязан

Инв. № подл. | Подпись и дата | Взам. инв. №

			ТП 294-3-36.85 АР
			Крытый бассейн для обучения плаванию детей дошкольного и младшего школьного возраста
Нач. мас.	Баратов		Стадия Р; Лист 8; Листов
Гл. конс. М	Бизяев		
ГАП	Романов		
Рук. гр. арх.	Фролова		Общие данные (окончание)
Проверил	Фролова		СОЮЗСПОРТПРОЕКТ г. Москва
Разраб.	Королев		
Н. контр.	Сафельева		

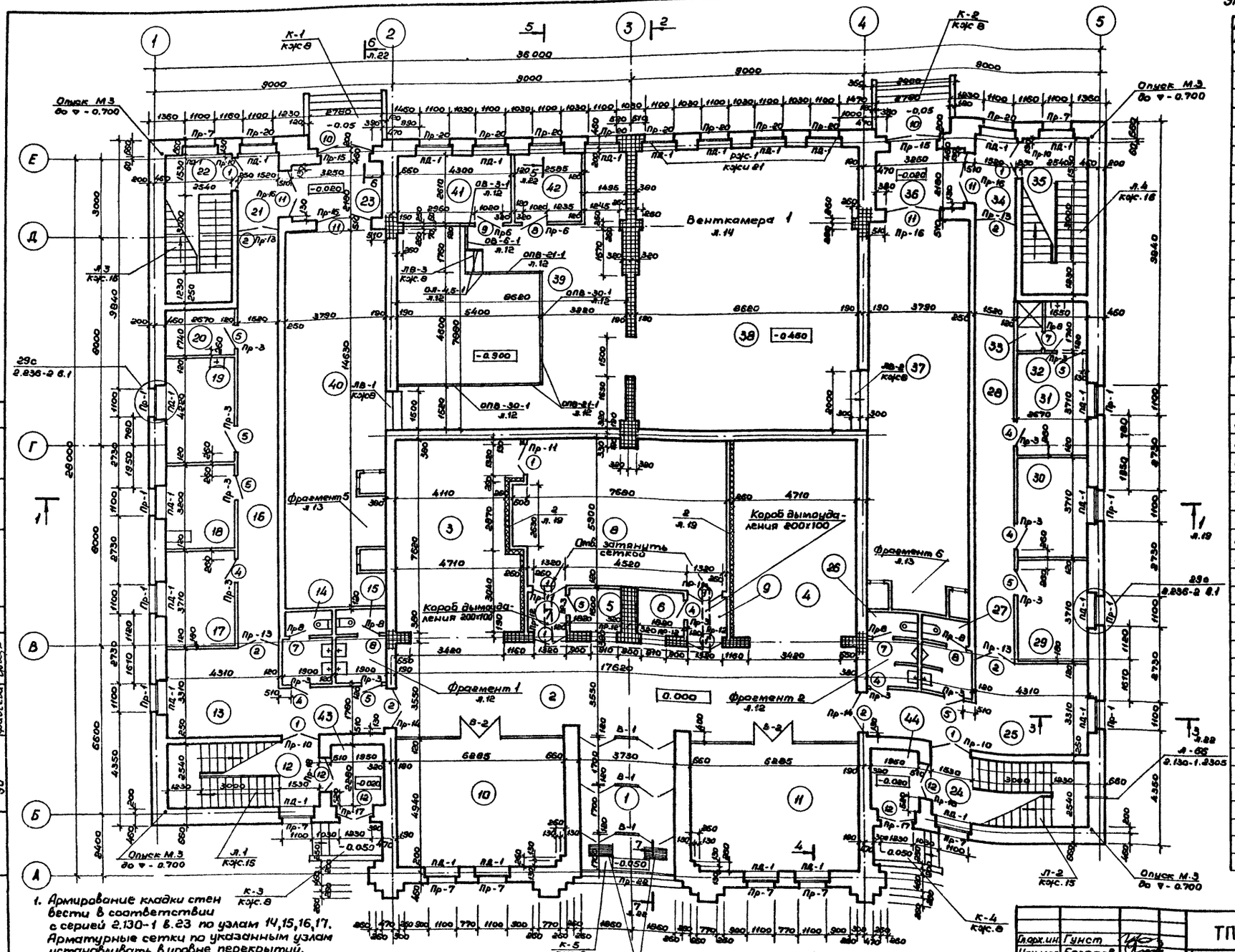

1. Армирование кладки стен вести в соответствии с серией 2.130-1 в.23 по узлам 14,15,16,17. Арматурные сетки по указанным узлам устанавливать в уровне перекрытий.
2. Стены и простенки с условным обозначением армируются сеткой $\frac{4вр1-60}{4вр1-60}$ 980 ГОСТ 8478-81 через 4 ряда кладки.
3. Ведомость проемов см. лист АР-18.

Экспликация помещений 1го этажа

Ном. п/п	Наименование	Площ. м²
1	Тамбур главного входа	13,09
2	Вестибюль	62.55
3	Гардероб для верхней одежды на 150 шкафчиков	34.17
4	То же	35.89
5	Касса	2.96
6	Регистратура	2.96
7	Шлюз зала	2.57
8	Зал на 48 мест	46.65
9	Шлюз - зала	2.57
10	Игротека	31.07
11	То же	31.07
12	Лестница Л1	
13	Холл ожидания для родителей	21.55
14	Санузел женский	3.4
15	Санузел для девочек	3.4
16	Коридор	24.62
17	Пожарный пост	9.90
18	Электрощитовая	8.54
19	Помещение анализа воды	11.27
20	Хозяйственная кладовая	4.64
21	Тамбур - шлюз	4.65
22	Лестница Л3	
23	Тамбур 1	7.08
24	Лестница Л2	
25	Холл ожидания для родителей	21.55
26	Санузел мужской	4.88
27	Санузел для мальчиков	4.88
28	Коридор	24.62
29	Административное помещение	9.90
30	То же	9.90
31	Комната техперсонала	9.90
32	Раздевальная персонала	2.87
33	Душевая персонала	1.56
34	Тамбур - шлюз	4.65
35	Лестница Л4	
36	Тамбур 2	7.08
37	Тепловой пункт	55.44
38	Венткамера 1	91.45
39	Насосно-фильтровальная	72.00
40	То же	55.44
41	Реагентская	11.22
42	Электролизная	6.74
43	Тамбур 3	4.44
44	Тамбур 4	4.44

Типовой проект 294-3-36.85 Альбом I

Согласовано: СС, ТС, ВК, ОВ, ЭО

Инв. № подл. | Подпись и дата | Взам. инв. №

Привязан

Инв. №

Гл. арх. ин.	Гунст	
Нач. мас.	Баратов	
Гл. конс. м.	Бизяев	
ГАП	Романов	
ГИП	Нисифорова	
Рук. гр. арх.	Фролова	
Разраб.	Фролова	
Провер.	Романов	
Н. контр.	Савельева	

ТП 294-3-36.85 АР

Крытый бассейн для обучения плаванию детей дошкольного и младшего школьного возраста

Стадия	Лист	Листов
Р	9	

План 1го этажа

СОЮЗСПОРТПРОЕКТ г. Москва

Формат А2

Типовой проект 294-3-36.85 Альбом I

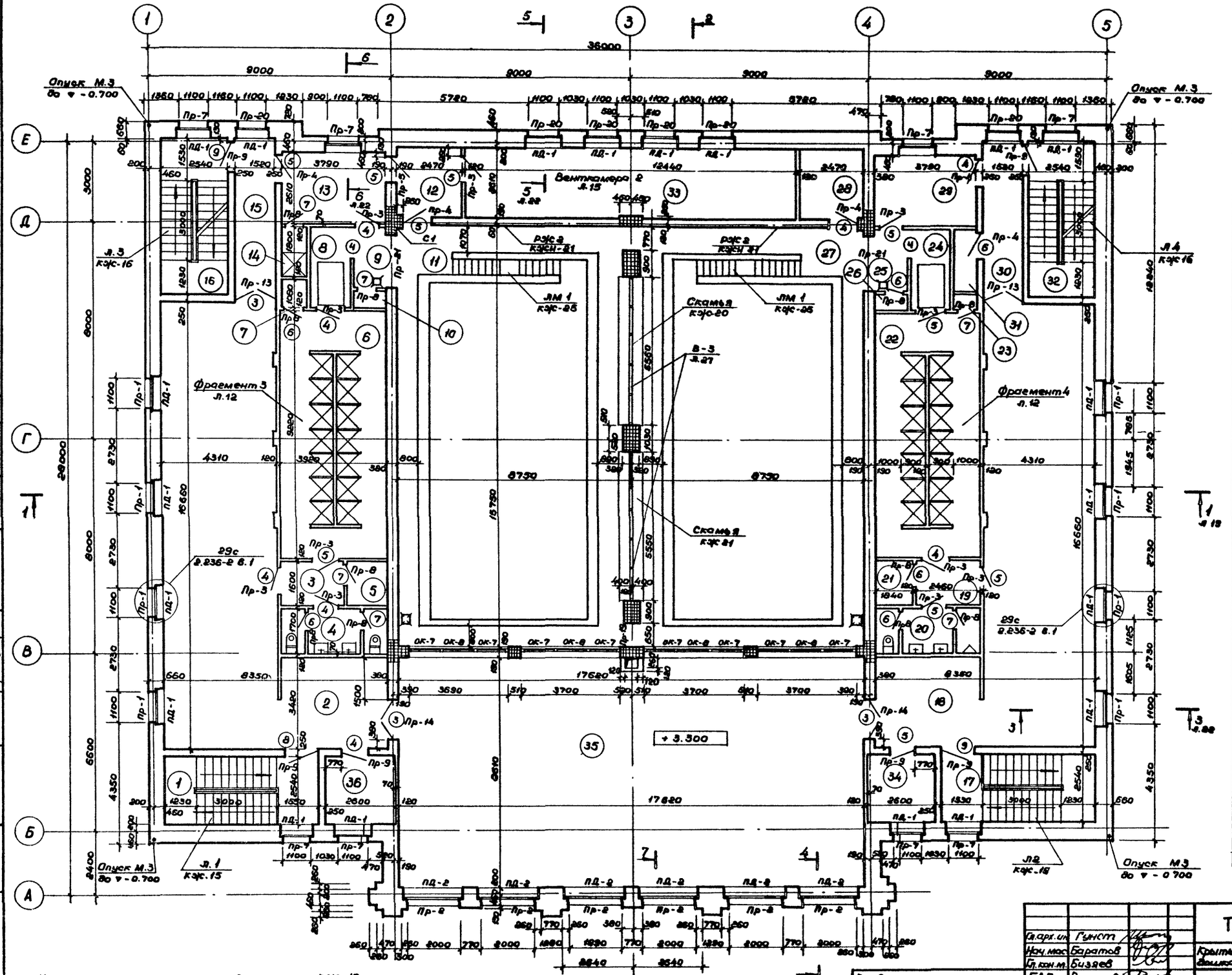

Экспликация помещений

Ном. п/п	Наименование	Площадь м²
1	Лестница 1	
2	Раздевалка для девочек	89.62
	с сушкой для волос	
3	Преддушевая	3.93
4	Санузел для девочек	6.25
5	Кладовая уборочного инвентаря	2.14
6	Душевая для девочек	36.14
7	Шкаф вертикальных коммуникаций	1.05
8	Помещение ножной ванны	4.17
9	Шлюз выхода в ванный зал	2.69
10	Кладовая уборочного инвентаря ванного зала	0.70
11	Ванный зал 1	137.81
12	Инвентарная бассейна	6.44
13	Комната инструктора	9.89
14	Душевая инструктора	1.76
15	Коридор	9.13
16	Лестница 3	
17	Лестница 2	
18	Раздевалка для мальчиков	
	с сушкой для волос	89.62
19	Преддушевая	3.93
20	Санузел для мальчиков	6.25
21	Кладовая уборочного инвентаря	2.44
22	Душевая для мальчиков	36.14
23	Шкаф вертикальных коммуникаций	0.58
24	Помещение ножной ванны	4.17
25	Шлюз выхода в ванный зал	2.68
26	Кладовая уборочного инвентаря ванного зала	0.70
27	Ванный зал 2	137.81
28	Инвентарная бассейна	6.44
29	Комната медсестры	9.89
30	Коридор	9.13
31	Кладовая уборочного инвентаря	2.83
32	Лестница 4	
33	Венткамера	32.46
34	Инвентарная зала подготовительных занятий	6.60
35	Зал подготовител. занятий	151.70
36	Инвентарная зала подготовительных занятий	6.60

1. Уклоны полов ванных залов см. лист КЖ-16.
2. Простенки с условным обозначением ▦ на плане 2 этажа армируются сеткой с ячейкой 60×60 через 4 ряда кладки, а с отметки 5.000 через 1 ряд кладки.
Сетка $\frac{48р1-60}{48р1-60}$ 980 гост 8478-81.
3. Ведомость проемов см. лист АР-18.

Гл.арх.ин.	Гунст	
Нач.мас.	Баратов	
Гл.кон.м.	Бизяев	
ГАП	Романов	
ГИП	Никифорова	
Рук.гр.ар.	Фролова	
Разраб.	Фролова	
Провер.	Романов	
Н.контр.	Савельева	

Привязан

Инв. №

ТП 294-3-36.85 АР

Крытый бассейн для обучения плаванию детей дошкольного и младшего школьного возраста

Стадия	Лист	Листов
Р	10	

План 2-го этажа

СОЮЗСПОРТПРОЕКТ г. Москва

Согласовано: Филиппов, Радушкин, Фадеева

Согласовано: Осетрова

Инв. № подл. | Подпись и дата | Взам. инв. №

Альбом I

Типовой проект 294-3-36.85

Планы на отм. 6,600

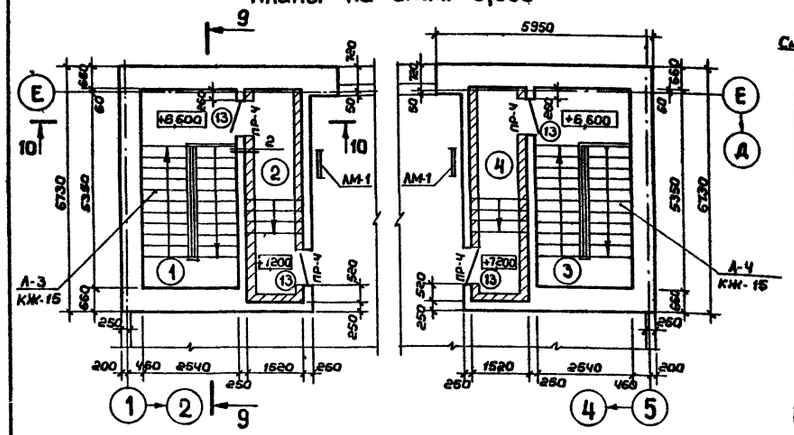

Разрез 10-10

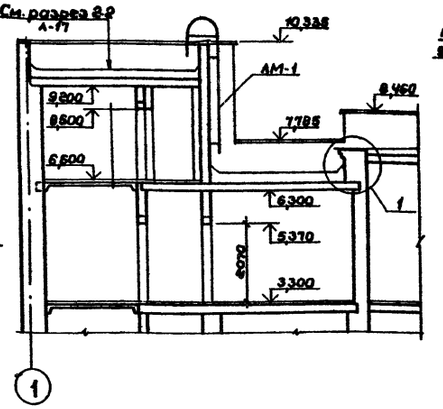

Разрез 9-9

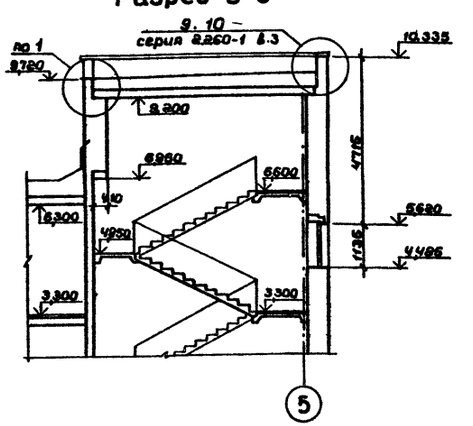

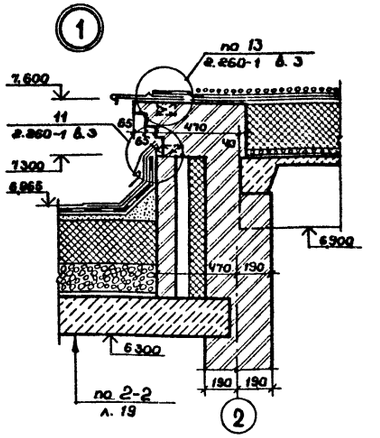

План кровли

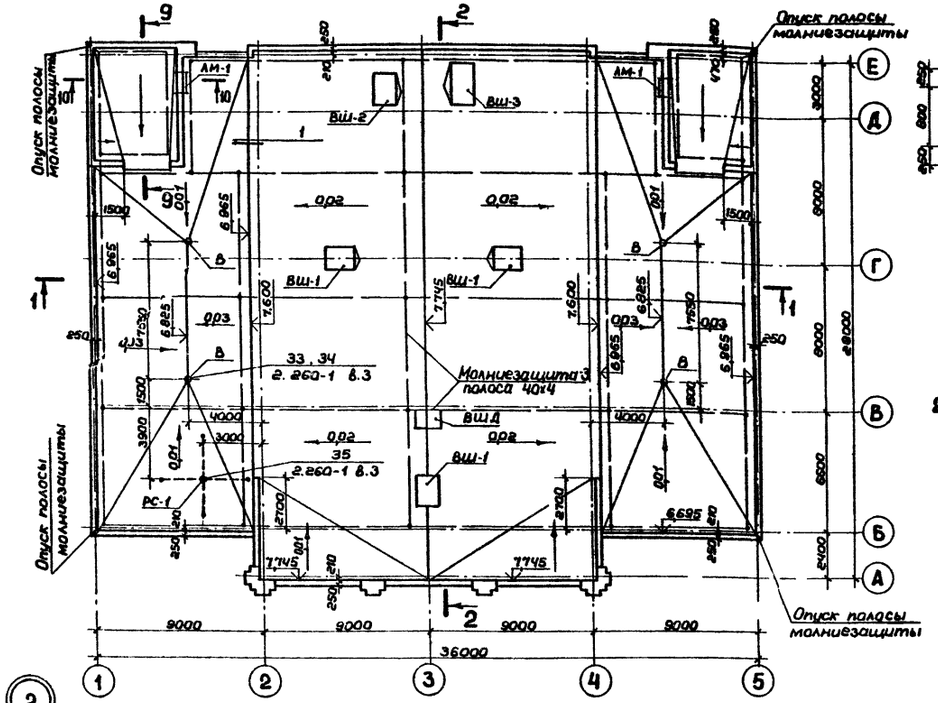

Вентшахта ВШ-1 (шт.3)

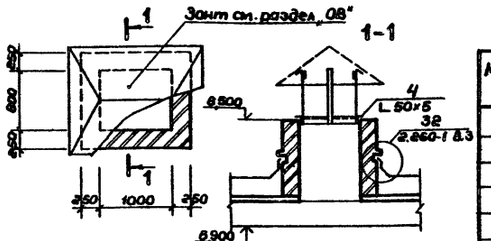

Вентшахта ВШ-2 (шт.1) ВШ-3 (шт.1)

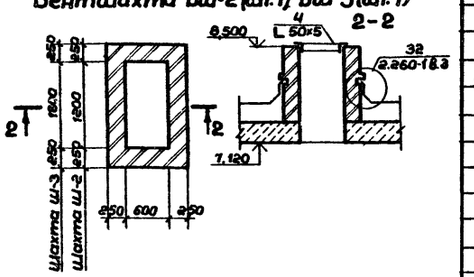

1. Все соединения стальной полосы молниезащиты выполнить сваркой.
2. Опуски выполнить под облицовочным кирпичем.

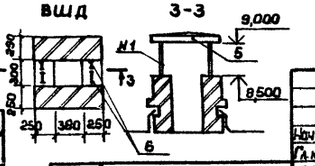

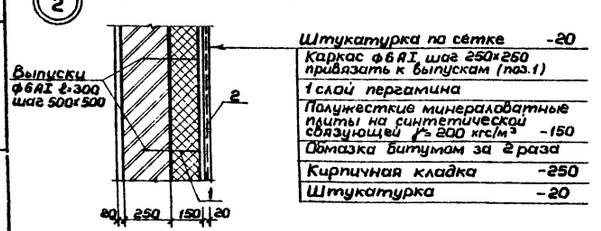

Штукатурка по сетке	-20
Каркас ФбАI шаг 250×250 привязать к выпускам (поз.1)	
1 слой пергамина	
Полужесткие минераловатные плиты на синтетической связующей γ=200 кгс/м³	-150
Обмазка битумам за 2 раза	
Кирпичная кладка	-250
Штукатурка	-20

Экспликация помещений

№ по пор.	Наименование помещений	Площ. м²
1	Лестница 3	13,74
2	Тамбур	5,67
3	Лестница 4	13,74
4	Тамбур	5,67

Спецификация элементов кровли

Марка поз.	Обозначение	Наименование	Кол.	Масса кг	Примечание
		Металлические изделия и детали			
ВШ-1		Вентшахта ВШ-1	3		
ВШ-2		Вентшахта ВШ-2	1		
ВШ-3		Вентшахта ВШ-3	1		
АМ-1	Серия 1.450.3-3 в.2.ч.2	Лестница металлическая СТХ-28 (С*)	2	470	
ММ-2	Серия 2.236-2 в.1	Кровельный костыль ММ-2	304	0,28	
ММ-7	Серия 2.260-1 в.3	Кольцо для крепления растяжек ММ-7	4	2,12	
ММ-2	Серия 2.260-1 в.3	Стальная труба ф50 ℓ=100	1	3,86	
ВШД		Вентшахта дымоудаления	1		
		Материалы			
1	ГОСТ 5781-82	ФбАI м	88	15,1	Дет.2
2	ГОСТ 3826-82	Сетка № 10-10 м²	73		Дет.2
3	ГОСТ 103-76	Полосовая сталь 40×4 м	326	410,0	Молниезащита
	ГОСТ 7118-78	Оцинкованная кровельная сталь м²	166		
	ГОСТ 9573-82	Полужесткие минераловатные плиты на синтетической связующей γ=200 кгс/м³	232		
	ГОСТ 8486-66	Деревянная антисептированная рейка 25×60 м	368		
	ГОСТ 8486-66	Пробка деревянная антисептированная 65×65×120 шт	608		
4	ГОСТ 8509-72*	Уголок 50×50×5		71,63	
5	Серия 1.243.1-4	Плита плоская жел.бет. ПТ 12.5-86	1	96,0	
6	ТУ 36-1517-74	Решетка жалюзийная	4	1,00	

Привязан

Инв.№ подл. | Подпись и дата | Взам.инв.№

Согласовано:

ОВ	Радчик	
ВК	Гуцулюк	
СС	Осетрова	

Нач.маст.	Баратов			ТП 294-3-36.85	АР
Гл.кон.м	Бизяев			Крытый бассейн для обучения плаванию детей дошкольного и младшего школьного возраста	
ГАП	Романов				Стадия / Лист / Листов
ГИП	Нисифоров				Р / 11 /
Рук.гр.	Фролова			План на отм. 6,600. Разрезы 9-9, 10-10. План кровли. Вентшахты ВШ1÷ВШ3 Узлы 1,2	СОЮЗСПОРТПРОЕКТ в Москве
Разраб.	Мирофанов				
Гл.вер.	Романов				
Н.контр.	Савельева				

Типовой проект 294-3-36.85 Альбом I

Фрагмент 3

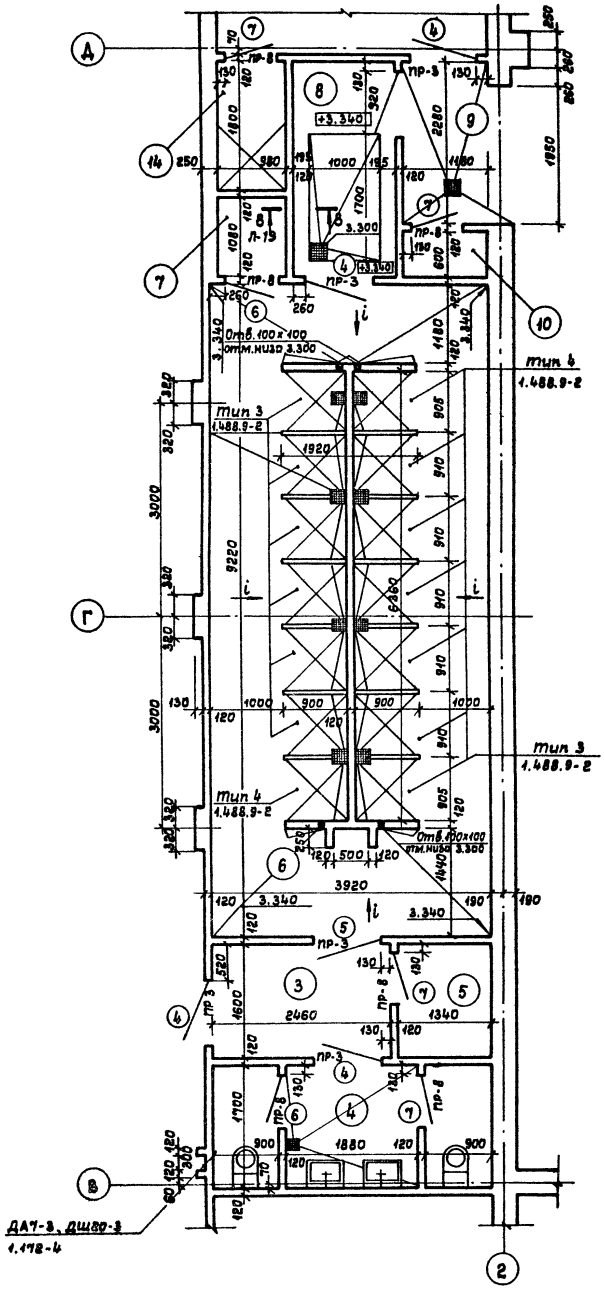

Фрагмент 4

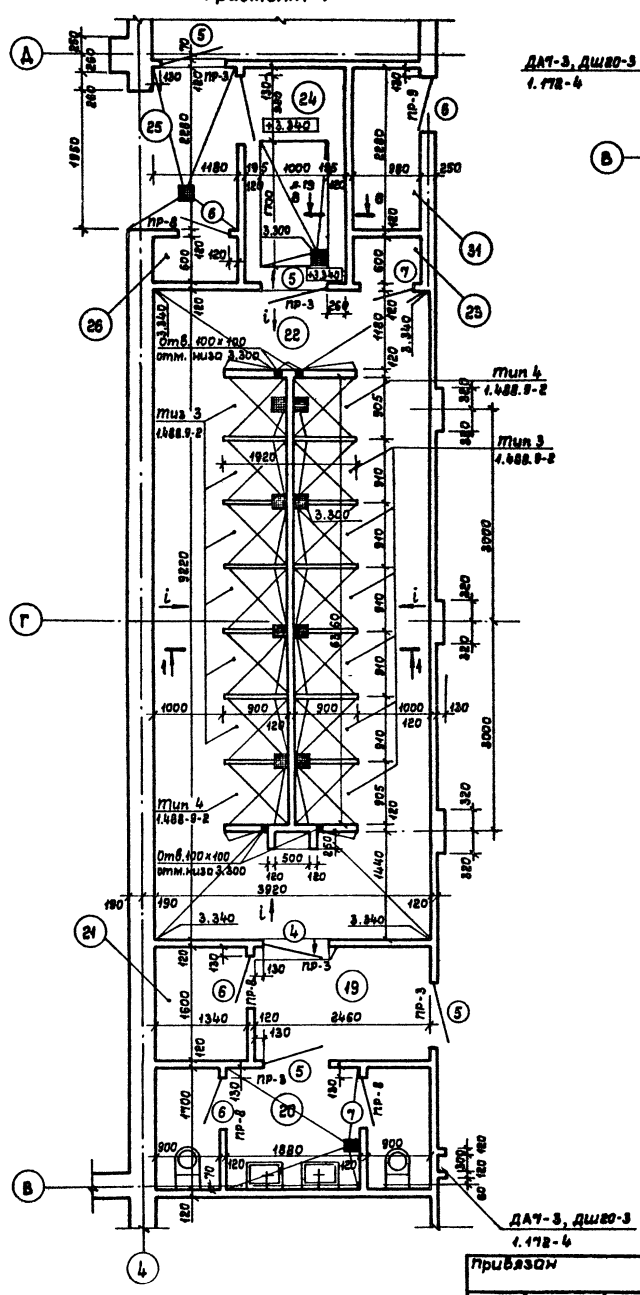

Фрагмент 1

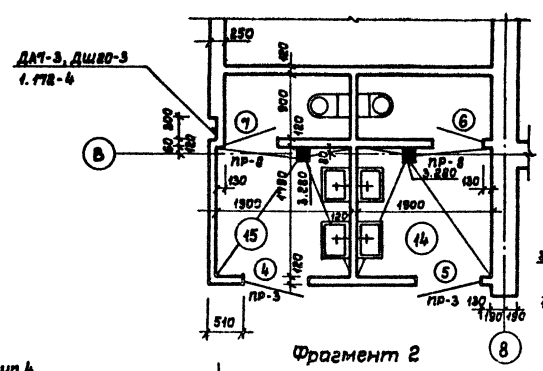

1-1

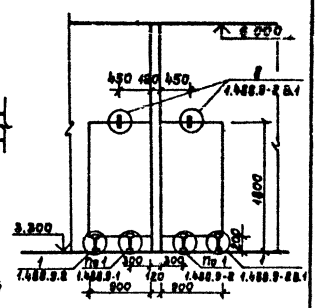

Фрагмент 2

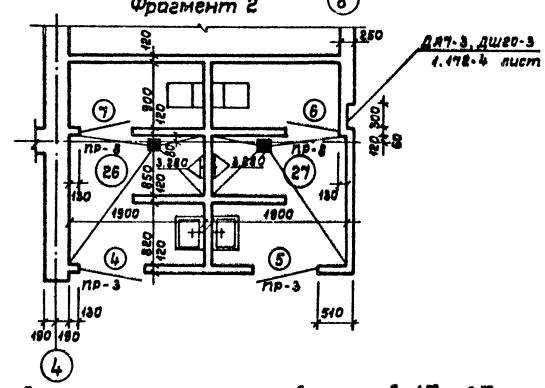

Ведомость проемов см. лист АР-18.

Спецификация элементов планов 1го и 2го этажей

Марка позиции	Обозначение	Наименование	Кол-во	Масса ед., кг	Примечание
ОЛ-45-1	Серия 1.256-1	Металлические ограждения ОЛ-45-1	2	16,36	
ОВ-6-1	Серия 1.256-1	То же, ОВ-6-1	1	4,5	
ОПВ-21-1	Серия 1.256-1	То же, ОПВ-21-1	2	27,7	
ОПВ-30-1	Серия 1.256-1	То же, ОПВ-30-1	2	37,3	
ОВ-3-1	Серия 1.256-1	Металлические ограждения ОВ-3-1	1	2,74	
	4 Вр 1-60 / 4 Вр 1-60 980 ГОСТ 8478-81	Сетка арматурная	—	1195	Армирование кладки
МР	ИИ-03-03 альбом 71-64	Решетка металлическая для ног	2	—	
Тиз 3	Серия 1.488.9-2.8.1,2	Кабина душевая тип 3	24	—	
Тип 4	Серия 1.488.9-2.8.1,2	Кабина душевая тип 4	4	—	

Нач.маст.	Баратов	ТП 294-3-36.85	АР
Гл.конс.м.	Бизяев	Крытый бассейн для обучения плаванию детей дошкольного и младшего школьного возраста	
Гл.п	Романов		Стадия / Лист / Листов
Гип	Никифорова		Р / 12
Рук.гр.арх.	Фролова		
Разраб.	Митрофанов	Фрагменты планов 1÷4	СОЮЗСПОРТПРОЕКТ г. Москва
Провер.	Романов		
Н.контр.	Савельева		

Привязан

Инв. №

Согласовано: Филиппов, Радушкин, Фадеева

Инв. № подл. | Подпись и дата | Взам. инв. №

Альбом I

Типовой проект 294-3-36.85

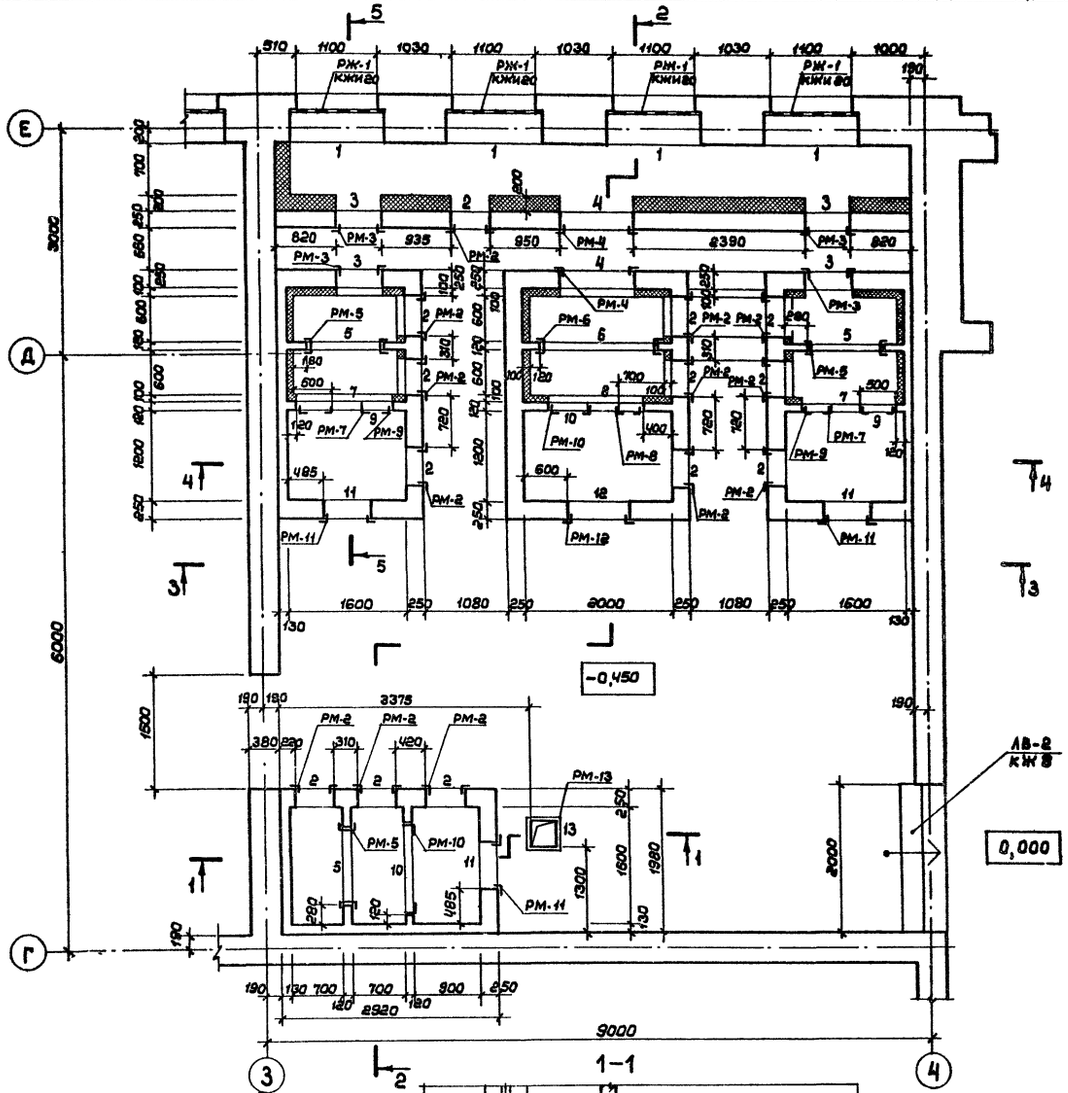

Фрагмент 5

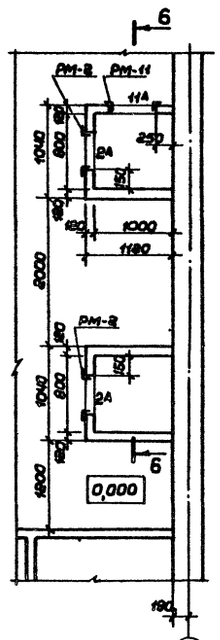

6-6

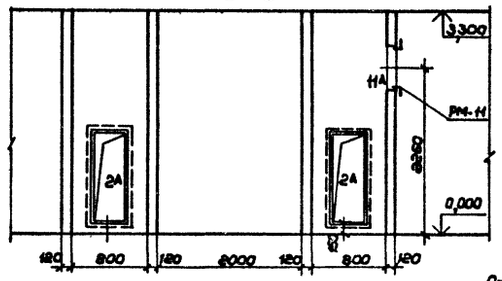

Фрагмент 6

Монолитная ж/б плита h=80 см. раздел КЖ

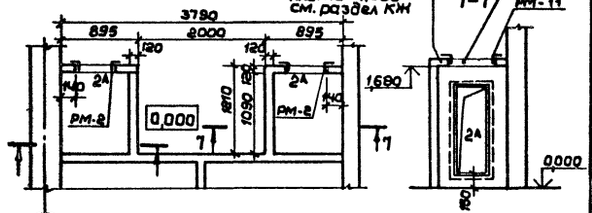

4 – Экспликация отверстий

	Размеры, мм		Отметка низа отв.	Назначение
	ℓ	h		
1	1100	750	1,550	ОВ
2	505	1255	0,195	//
2А	505	1255	0,150	//
3	600	1000	0,250	//
4	1000	1600	0,050	//
5	1040	1560	-0,150	//
6	1560	1560	-0,150	//
7	400	200	1,550	//
8	400	400	1,200	//
9	1255	580	-0,200	//
10	990	1180	-0,200	//
11	ф630	—	-0,095	//
11А	ф630	—	1,945	//
12	ф800	—	0,200	//
13	350	350	-0,580	//

1. Рамки РМ-1 ÷ РМ-13 смотри раздел КЖИ альбом III.
2. Кладку стен венткамер выполнять из красного полнотелого кирпича М-75 на растворе М-25 с затиркой швов с двух сторон

Нач.маст.	Баратов		ТП 294-3-36.85 АР
Гл.кон.м.	Визяев		Крытый бассейн для обучения плаванию детей дошкольного и младшего школьного возраста
ГАП	Романов		
ГИП	Нисифорова		Стадия Р; Лист 13; Листов
Рук.арх.	Фролова		
Разраб.	Королев		Венткамера 1. План, разрез 1-1. Фрагменты плана 1го этажа 5,6. Разрезы 6-6, 7-7
Провер.	Романов		СОЮЗСПОРТПРОЕКТ г. Москва
Н.контр.	Савельева		

Привязан:

Инв. №

Инв.№подл. | Подпись и дата | Взам.инв.№

Гл.спец.ОВ Радушкин

Согласовано:

Альбом I

Типовой проект 294-3-36.85

2-2

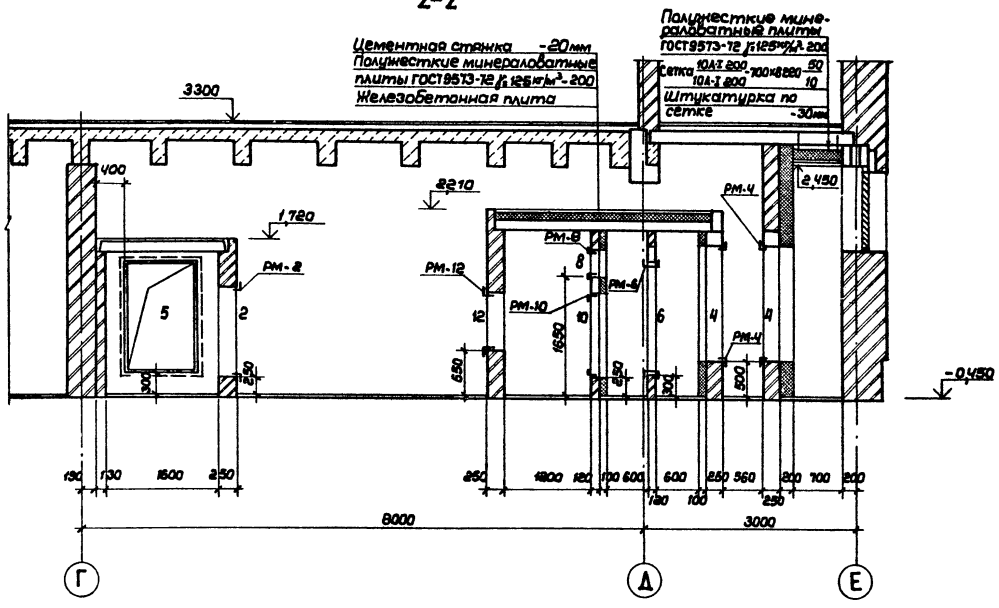

4-4

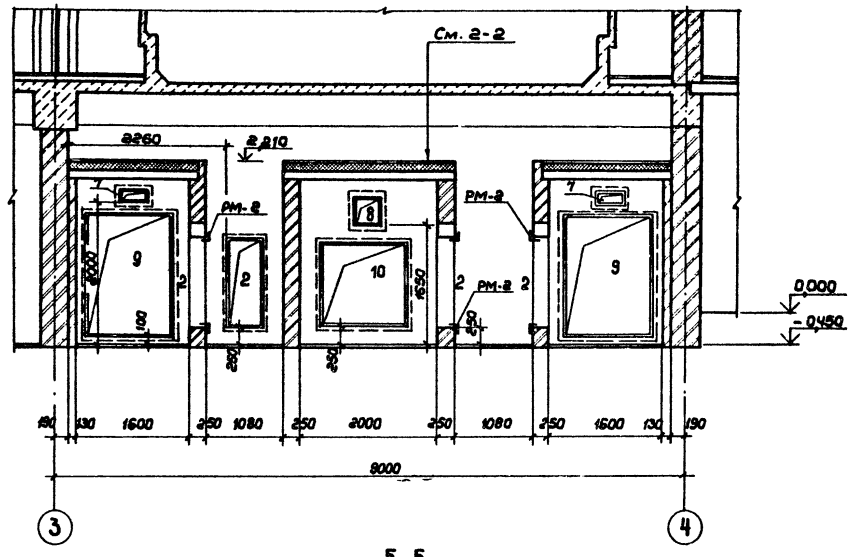

3-3

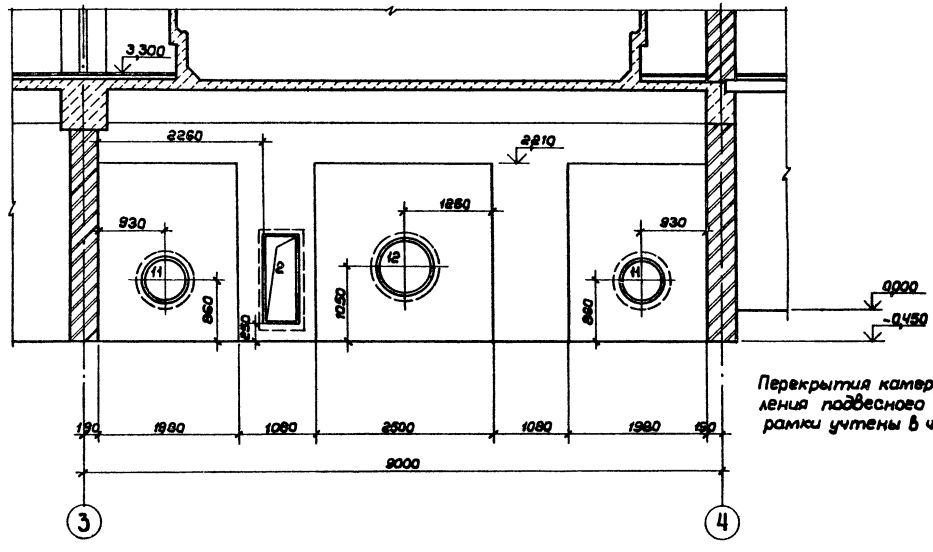

5-5

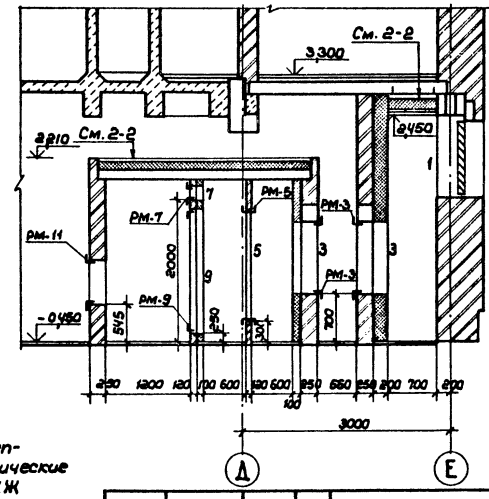

Перекрытия камер, выпуски для крепления подвесного потолка, металлические рамки учтены в чертежах марки КЖ

Нач.маст	Баратов	ТП 294-3-36.85	АР
Гл.кон.м.	Бизяев	Крытый бассейн для обучения плаванию детей дошкольного и младшего школьного возраста	
ГАП	Романов		Стадия / Лист / Листов
ГИП	Нисифорова		Р / 14
Рук.гр.арх.	Фролова		
Разраб.	Королев	Венткамера 1. Разрезы 2-2 ÷ 5-5	СОЮЗСПОРТПРОЕКТ г. Москва
Провер.	Романов		
Н.контр.	Савельева		

Привязан:

Инв. №

Согласовано: Гл.спец. ОВ Радушкин; ВК Филиппов

Инв. № подл. | Подпись и дата | Взам.инв. №

Альбом I

Типовой проект 294-3-36.85

План венткамеры 2

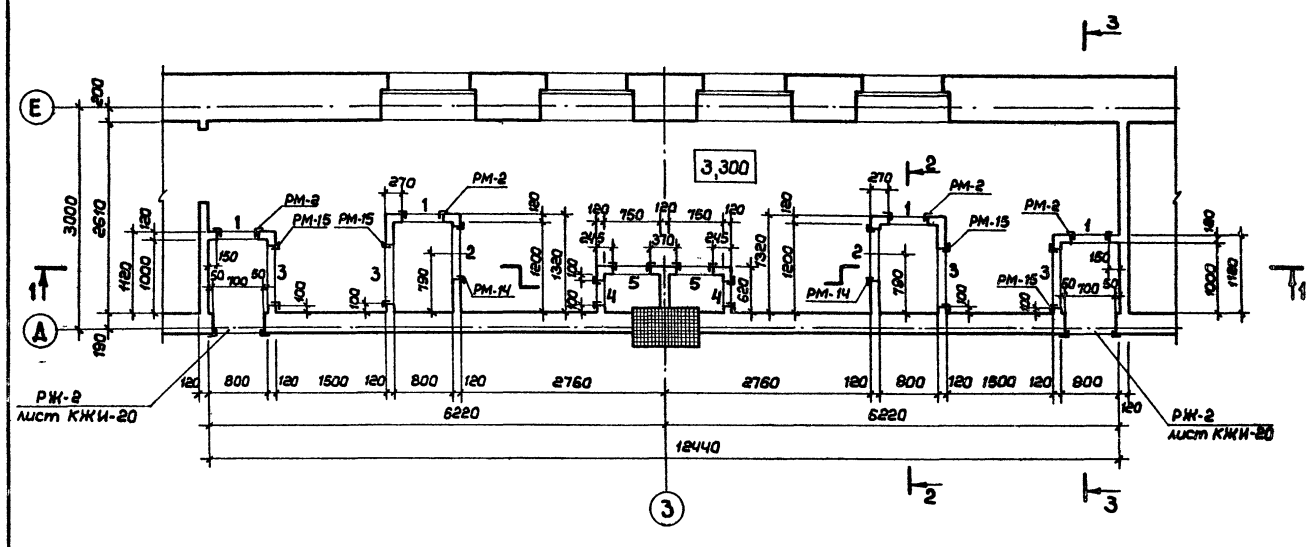

1-1

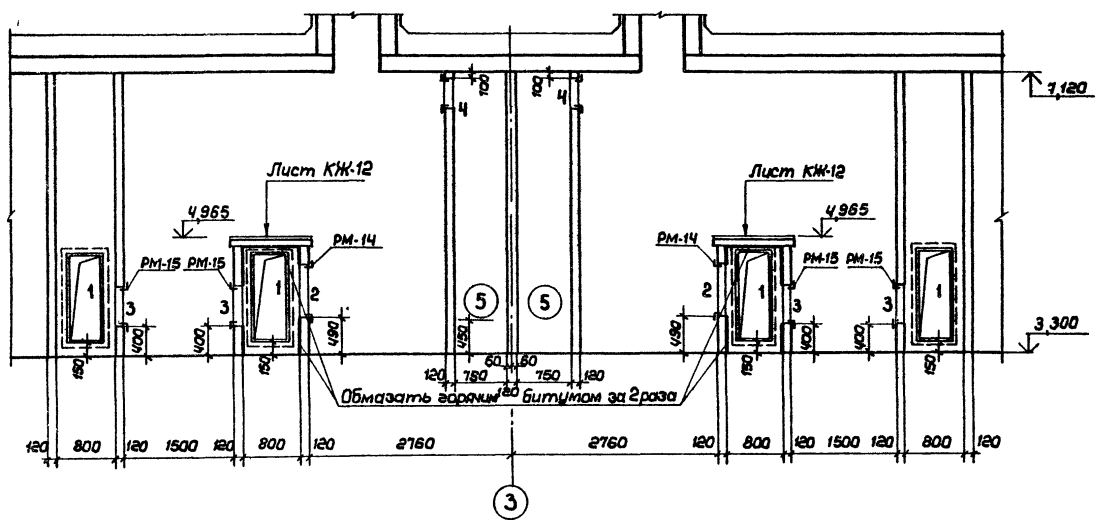

2-2

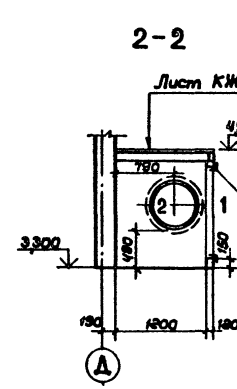

3-3

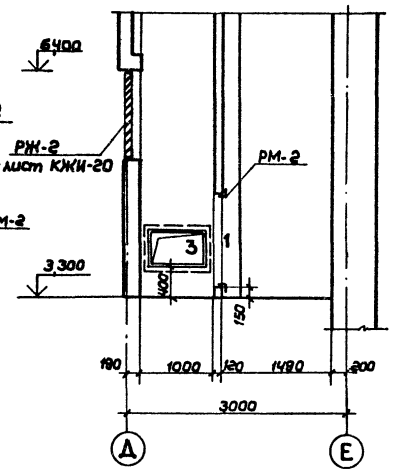

Экспликация отверстий

Тип отв.	Размеры в мм		Низ отм.	Назначение
	ℓ	h		
1	505	1250	3,450	ОВ
2	Ф710		3,790	ОВ
3	800	500	3,700	ОВ
4	300	400	6,620	ОВ
5	Ф500		3,750	ОВ

Рамки РМ-2; РМ-14; РМ-15 смотри раздел КЖИ альбом III

Согласовано:
Гл.спец. ОВ Радушкин
ВК Филиппов

Инв. № подл. | Подпись и дата | Взам. инв. №

Привязан:

Инв. №

Нач.мас.	Баратов	
Гл.кон.м.	Бизяев	
ГАП	Романов	
ГИП	Нисифорова	
Рук.гр.ар.	Фролова	
Разраб.	Королев	
Провер.	Романов	
Н.контр.	Савельева	

ТП 294-3-36.85 АР

Крытый бассейн для обучения плаванию детей дошкольного и младшего школьного возраста

Стадия	Лист	Листов
Р	15	

Венткамера 2. План. Разрезы 1-1 ÷ 3-3

СОЮЗСПОРТПРОЕКТ г. Москва

Типовой проект 294-3-36.85 Альбом I

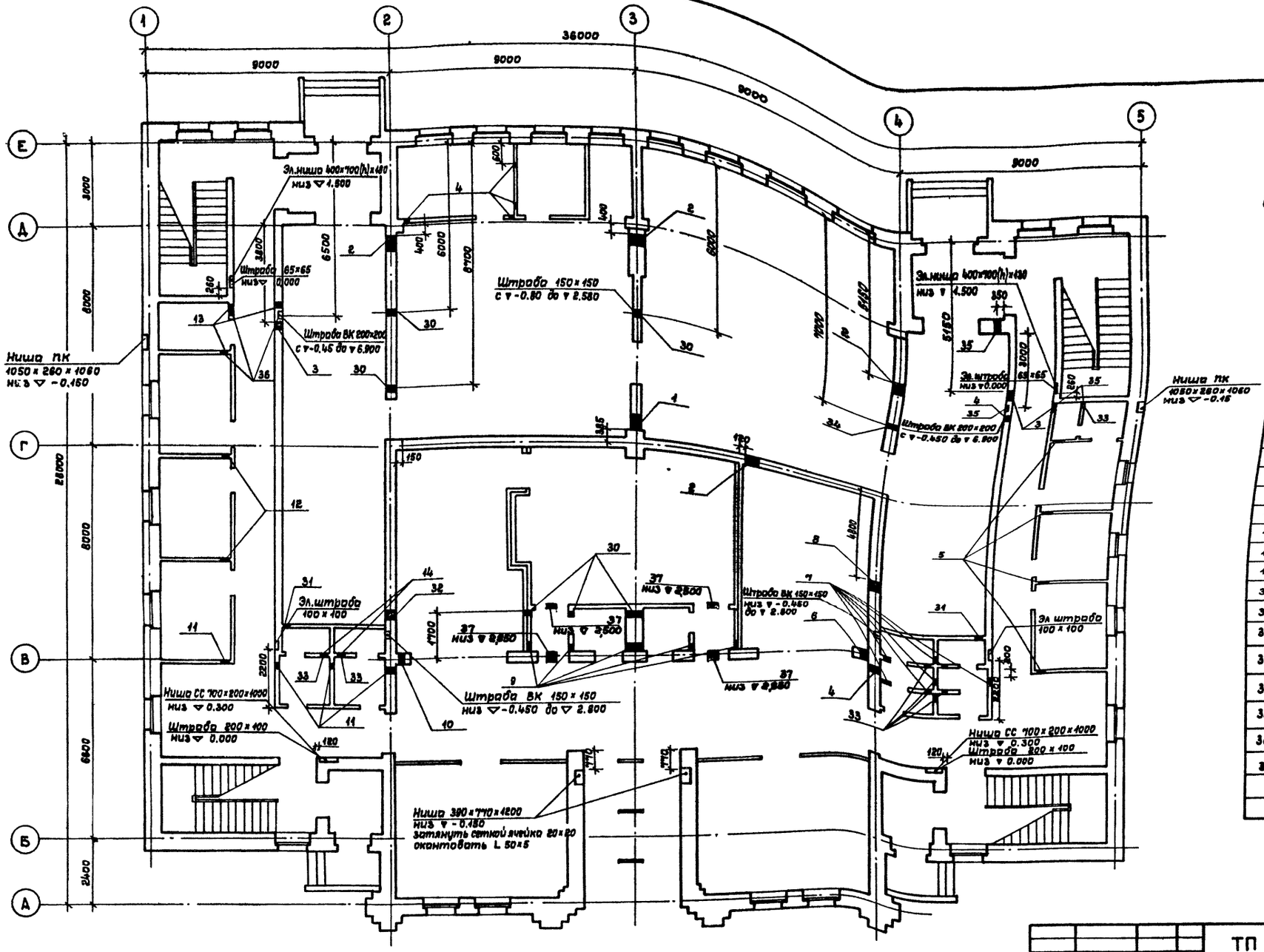

Спецификация отверстий 1-го этажа

Тип отв.	Размеры, мм ℓ	h	Низ отм.	Назначение
1	650	650	1.900	ОВ
2	500	400	2.230	ОВ
3	550	250	2.500	ОВ
4	100	200	2.500	ОВ
5	150	400	2.300	ОВ
6	400	450	2.230	ОВ
7	100	200	2.750	ОВ
8	500	400	1.950	ОВ
9	150	250	2.230	ОВ
10	150	450	2.230	ОВ
11	100	200	2.700	ОВ
12	150	450	2.500	ОВ
13	150	250	2.700	ОВ
14	200	150	2.800	ОВ
30	200	250	2.330	ВК
31	200	250	2.100	ВК
32	500	500	2.100	ВК
33	200	250	0.00	ВК
34	200	250	1.750	ВК
35	150	150	2.350	ВК
36	150	150	2.550	ВК
37	250	150	2.650 2.300	Ду

Согласовано:
ВК Гриппова
ОВ Ратников
СС Осетровский

Инв.№ подл. | Подпись и дата | Взам.инв.№

Привязан:

Инв.№

Нач.мас.	Варатов	
Гл.конс.м.	Бизяев	
ГАП	Романов	
ГИП	Нисифорова	
Дир.фрм.	Фролова	
Разраб.	Фролова	
Провер.	Романов	
Н.контр.	Савельева	

ТП 294-3-36.85 АР

Крытый бассейн для обучения плаванию детей дошкольного и младшего школьного возраста

Стадия	Лист	Листов
Р	16	

План технологических отверстий 1-го этажа

СОЮЗСПОРТПРОЕКТ г.Москва

Типовой проект 294-3-36.85 Альбом I

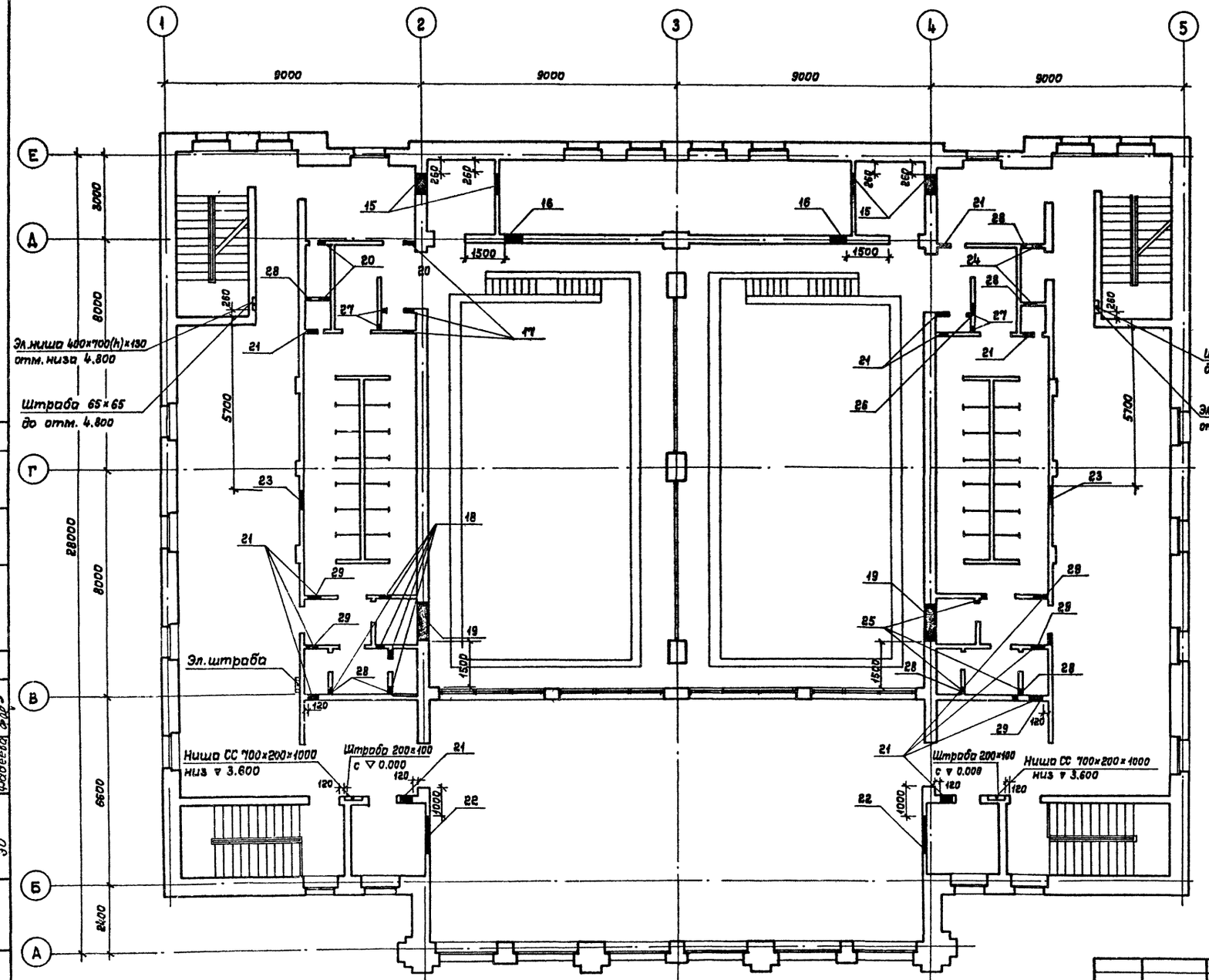

Спецификация отверстий 2го этажа

Тип отв.	Размеры, мм l	Размеры, мм h	Низ отм.	Назначение
15	800	500	5.750	ОВ
16	700	1200	5.200	ОВ
17	400	300	5.750	ОВ
18	150	250	5.750	ОВ
19	1500	700	5.350	ОВ
20	350	350	5.850	ОВ
21	400	400	5.850	ОВ
22	1500	250	5.900	ОВ
23	800	350	5.300	ОВ
24	350	400	5.850	ОВ
25	100	200	5.850	ОВ
26	500	400	5.900	ОВ
27	100	100	4.300	ВК
28	200	250	3.300	ВК
29	200	250	6.200	ВК

Согласовано: ВК Филиппов, ОВ Радушкин, ЭО Фадеева

Согласовано: СС Осетрова

Инв.№ подл. | Подпись и дата | Взам.инв.№

Привязан

Инв.№

Нач.мас.	Баратов	
Гл.кон.м.	Бизяев	
ГЯП	Романов	
ГИП	Нисифорова	
Рук.гр.арх.	Фролова	
Разраб.	Фролова	
Провер.	Романов	
Н.контр.	Савельева	

ТП 294-3-36.85 АР

Крытый бассейн для обучения плаванию детей дошкольного и младшего школьного возраста

Стадия	Лист	Листов
Р	17	

План технологических отверстий 2го этажа

СОЮЗСПОРТПРОЕКТ г. Москва

Альбом I

Типовой проект 294-3-36.85

Спецификация элементов заполнения дверных проемов

			Кол-во по этажам 1	2	Кровля	Всего	Масса ед. кг	Примечания
1	Серия 1.136-10	Дверной блок ДО 21-13	9	—	—	9		0,108 м³
2	» 1.136-10	Дверной блок ДО 24-15уп	6	—	—	6		
3	» 1.136-10	Дверной блок ДГ 24-15 сып	—	4	—	4		
4	» 1.136-10	Дверной блок ДГ 21-9А	6	10	—	16		0,115 м³
5	» 1.136-10	Дверной блок ДГ 21-9	8	11	—	19		0,115 м³
6	» 1.136-10	Дверной блок ДГ 21-7А	2	6	—	8		0,09 м³
7	» 1.136-10	Дверной блок ДГ 21-7	3	6	—	9		0,09 м³
8	» 1.136-10	Дверной блок ДГ 21-10	1	2	—	3		0,124 м³
9	» 1.136-10	Дверной блок ДГ 21-10А	1	2	—	3		0,124 м³
10	» 1.136.5-19	Дверной блок наружный ДН 21-19 ЩР 1п	2	—	—	2		0,153 м³
11	» 1.136.5-19	Дверной блок наружный ДН 21-19 Вп	4	—	—	4		0,184 м³
12	» 1.136.5-19	Дверной блок наружный ДН 21-13 ЩР 1п	4	—	—	4		0,126 м³
13	» 1.136.5-19	Дверной блок служебный ДС 19-9 ГТ	—	—	4	4		0,07 м³

Ведомость проемов дверей

Марка поз.	Размер проемов в кладке, мм
1	1320 × 2070
2	1520 × 2370
3	1580 × 2310
4	920 × 2070
5	920 × 2070
6	720 × 2070
7	780 × 2070
8	1020 × 2070
9	1020 × 2070
10	1920 × 2100
11	1920 × 2100
12	1320 × 2100
13	920 × 1900

Спецификация перемычек

Марка, поз.	Обозначение	Наименование	Кол. на этаж 1	2	Кровля	Всего	Масса ед. кг	Примечания
ПР-1	Серия 1.138-10 вып.1	1ПР2-15.12.14	8	8		16	75	
	» 1.138-10 вып.2	2ПР72-15.38.22у	8	8		16	323	
		L125×125×10 ГОСТ 8509-72* ℓ=1150	8	8		16	29,6	
		— 4×40 ГОСТ 103-76 ℓ=620	24	24		48	0,8	
ПР-2	» 1.138-10 вып.1	1ПР3-24.12.14	—	6		6	100	
	» 1.138-10 вып.2	2ПР73-27.51.22у		6		6	760	
ПР-3	» 1.138-10 вып.1	1ПР1-12.12.14	14	11	—	25	50	
ПР-4	» 1.138-10 вып.1	1ПР38-12.12.22у	—	5	8	14	50	
ПР-5	» 1.138-10 вып.1	1ПР38-12.12.22у		3	—	3	50	
ПР-6	» 1.138-10 вып.1	1ПР2-15.12.14	2	—	—	2	75	
ПР-7	» 1.138-10 вып.1	1ПР2-15.12.14	32	32		64	75	
		L125×125×10 ГОСТ 8509-72* ℓ=1150	8	8		16	29,6	
		— 4×40 ГОСТ 103-76 ℓ=620	24	24		48	0,8	
ПР-8	» 1.138-10 вып.1	1ПР1-10.12.14	4	11	—	15	50	
ПР-9	» 1.138-10 вып.1	1ПР1-12.12.14	—	12	—	12	50	
ПР-10	» 1.138-10 вып.1	1ПР2-15.12.14	8	—	—	8	75	
ПР-11	» 1.138-10 вып.1	1ПР2-15.12.14	3	—	—	3	75	
ПР-12	» 1.138-10 вып.1	1ПР38-18.12.22у	2	—	—	2	125	
	» 1.138-10 вып.1	1ПР28-18.25.22у	2	—	—	2	250	
ПР-13	» 1.138-10 вып.1	1ПР3-19.12.14	4	2	—	6	75	
ПР-14	» 1.138-10 вып.2	2ПР72-20.38.22у	2	2	—	4	430	
	»				—	7	125	
ПР-15	» 1.138-10 вып.1	1ПР8-24.12.22у	2	—	—	2	175	
	» 1.138-10 вып.1	1ПР28-24.25.22у	4	—	—	4	325	
ПР-16	» 1.138-10 вып.1	1ПР28-24.25.22у	8	—	—	8	325	
ПР-17	» 1.138-10 вып.1	1ПР38-18.12.22у	6	—	—	6	125	
	» 1.138-10 вып.1	1ПР28-18.25.22у	2	—	—	2	250	
ПР-18	» 1.138-10 вып.1	1ПР38-18.12.22у	4	—	—	4	125	
	» 1.138-10 вып.1	1ПР28-18.25.22у	2	—	—	2	250	
ПР-19	» 1.138-10 вып.1	1ПР38-12.12.22у	—	10	—	10	75	
ПР-20	» 1.138-10 вып.1	1ПР2-15.12.14	10	6	—	16	75	
ПР-21	» 1.138-10 вып.1	1ПР38-15.18.22у	30	18	—	48	100	
	» 1.138-10 вып.2	2ПР72-27.38.22у	—	2	—	2	510	
ПР-22	» 1.138-10 вып.3	3ПР32-44.25.44	1	—	—	1	895	
	» 1.138-10 вып.3	3ПР41-44.38.44	1	—	—	1	1530	

Ведомость перемычек

Тип	Схема сечения	Тип	Схема сечения	Тип	Схема сечения	Тип	Схема сечения
ПР-1 мест 16	1ПР2-15.12.14; 2ПР72-15.38.22у; L125×10; 120; 380; 10; 30; 2,695; 5,620; — 4×40 ш. 350	ПР-6 мест 2	1ПР2-15.12.14; 120; 1,620	ПР-12 мест 2	1ПР38-18.12.22у; 1ПР28-18.25.22у; 2,070	ПР-18 мест 2	1ПР38-18.12.22у; 1ПР28-18.25.22у; 510; 10; 2,100
ПР-2 мест 6	1ПР3-24.12.14; 2ПР73-27.51.22у; 180; 30; 310; 10; 6,220	ПР-7 мест 16	L125×10; 1ПР2-15.12.14; 120; 380; 30; 2,695; 5,620; — 4×40 ш. 350	ПР-13 мест 6	1ПР3-19.12.14; 2,370; 5,670	ПР-19 мест 2	1ПР38-18.12.22у; 5,400; 640
ПР-3 мест 25	1ПР1-12.12.14; 120; 2,070; 5,370	ПР-8 мест 15	1ПР1-10.12.14; 2,070; 5,370	ПР-14 мест 4	2ПР72-20.38.22у; 380; 2,370; 5,670	ПР-20 мест 16	1ПР2-15.12.14; 1ПР38-18.12.22у; 120; 380; 30; 2,695; 5,620; — 4×40 ш. 350; L125×10
ПР-4 мест	1ПР38-12.12.22у; 250; 5,370; 8,500; 9,100	ПР-9 мест 6	1ПР1-12.12.14; 250; 5,370	ПР-15 мест 2	1ПР8-24.12.22у; 1ПР28-24.25.22у; 12; 380; 250; 2,100; 30	ПР-21 мест 2	380; 5,370; 2ПР72-27.38.22у
ПР-5 мест 1	1ПР38-12.12.22у; 380; 2,470; 5,370	ПР-10 мест 4	1ПР2-15.12.14; 250; 2,070	ПР-16 мест 4	1ПР28-24.25.22у; 12; 510; 2,100	ПР-22	3ПР38-44.25.44; 3ПР41-44.38.44; 2,695
		ПР-11 мест 3	1ПР2-15.12.14; 2,070	ПР-17 мест 2	1ПР38-18.12.22у; 1ПР28-18.25.22у; 250; 380; 12; 2,100; 30		

Привязан:

Инв. №

Нач.мас	Баратов	
Гл.кон.м	Бизяев	
ГАП	Романов	
ГИП	Нисифорова	
Рук.вар	Фролова	
Разраб.	Митрофанов	
Провер	Романов	
Н.контр	Савельева	

ТП 294-3-36.85 АР

Крытый бассейн для обучения плаванию детей дошкольного и младшего школьного возраста

Стадия	Лист	Листов
Р	18	

Спецификация элементов плана

СОЮЗСПОРТПРОЕКТ в Москве

Согласовано:

Инв. № подл. | Подпись и дата | Взам. инв. №

Альбом I

Типовой проект 294-3-36.85

Разрез 1-1

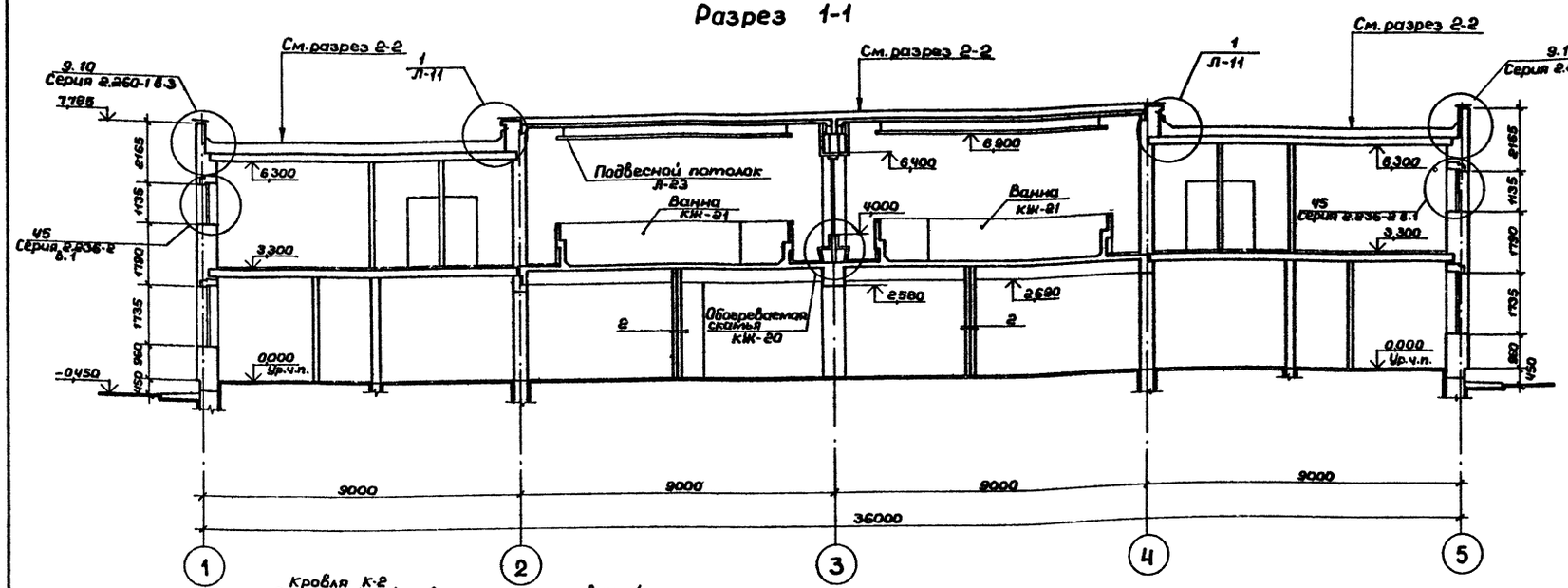

Разрез 8-8

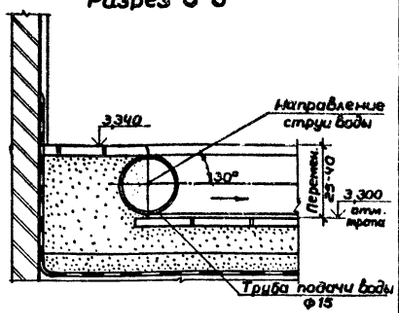

Разрез 2-2

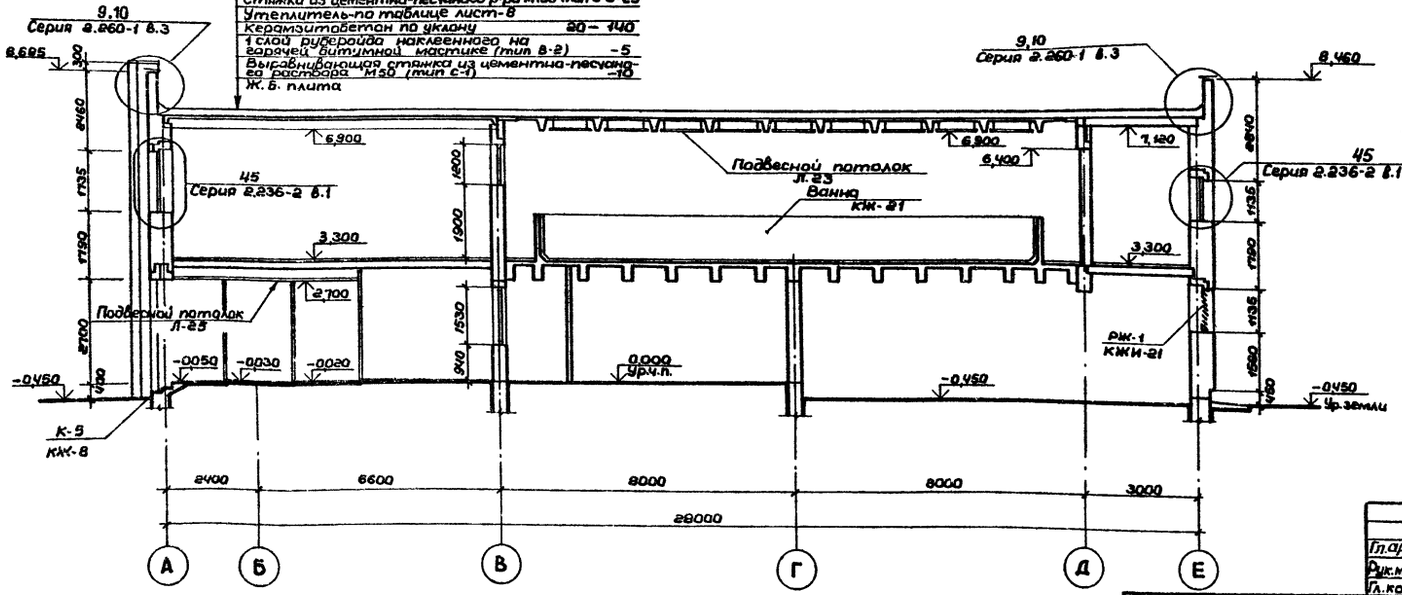

Кровля К-2

Защитный слой гравия на антиселитрованной битумной мастике	-10
1 слой гидроизола марки ГИ-Г (ГОСТ 7415-74*)	
3 слоя рубероида с нитросмесью пропитанного дегтевого марки РМД-350	-15
Стяжка из цементно-песчаного р-ра М100 тип С-3	-25
Утеплитель по таблице лист 8	
Керамзитобетон по уклону	20-140
1 слой рубероида наклеенного на горячей битумной мастике (тип В-2)	-5
Выравнивающая стяжка из цементно-песчаного раствора М150 (тип С-1)	-10
Ж.б. плита	

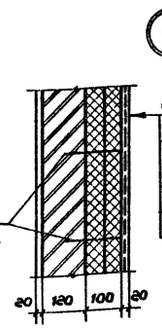

Штукатурка по сетке	-20
Каркас ф6 АТ шаг 250х250 привязать к выпускам	
Полужесткие минераловатные плиты на синтетическом связующем γ=200 кгс/м³ ГОСТ 9573-72 М125 2 слоя	-100
Кирпичная кладка	-120
Штукатурка	-20

Гл.арх.ин.	Гунст		
Рук.маст.	Баратов		
Гл.кон.м	Бизяев		
ГАП	Романов		
ГИП	Нисифорова		
Рук.гр.	Фролова		
Разраб.	Фролова		
Провер.	Романов		
Н.контр.	Савельева		

Привязан:

Инв.№

ТП 294-3-36.85 АР

Крытый бассейн для обучения плаванию детей дошкольного и младшего школьного возраста

Стадия	Лист	Листов
Р	19	

Разрезы 1-1, 2-2, 8-8. Узел 2

СОЮЗСПОРТПРОЕКТ г. Москва

Инв.№ подл. | Подпись и дата | Взам.инв.№

Альбом I

Типовой проект 294-3-36.85

Фасад 1-5

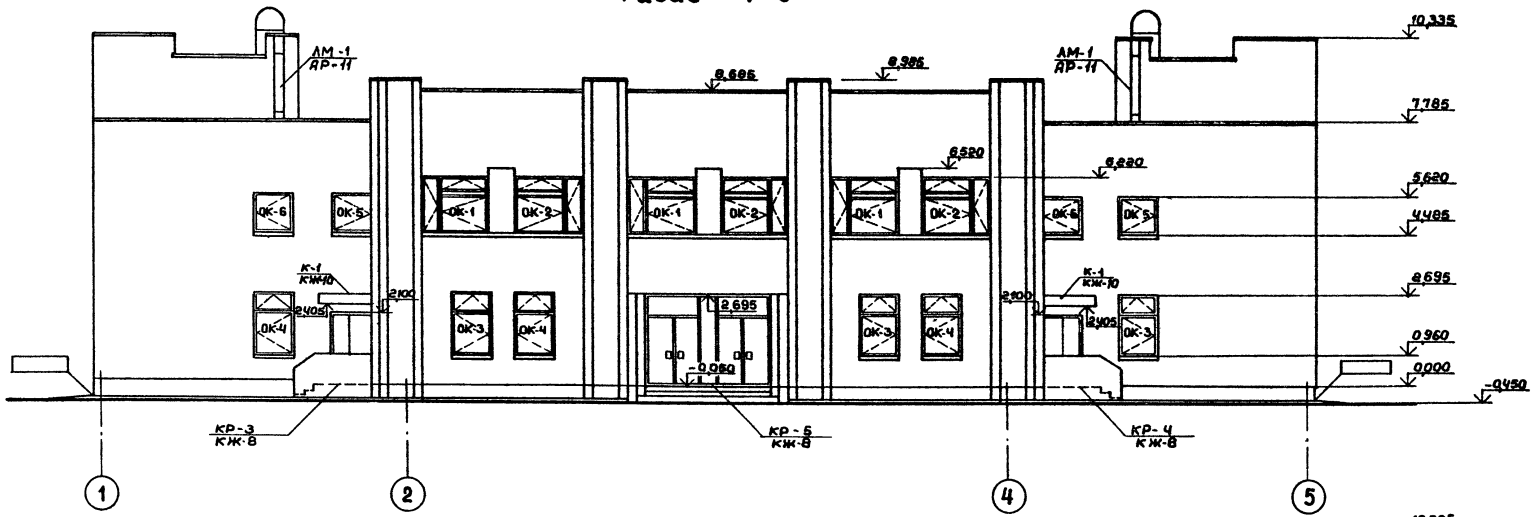

Фасад 5-1

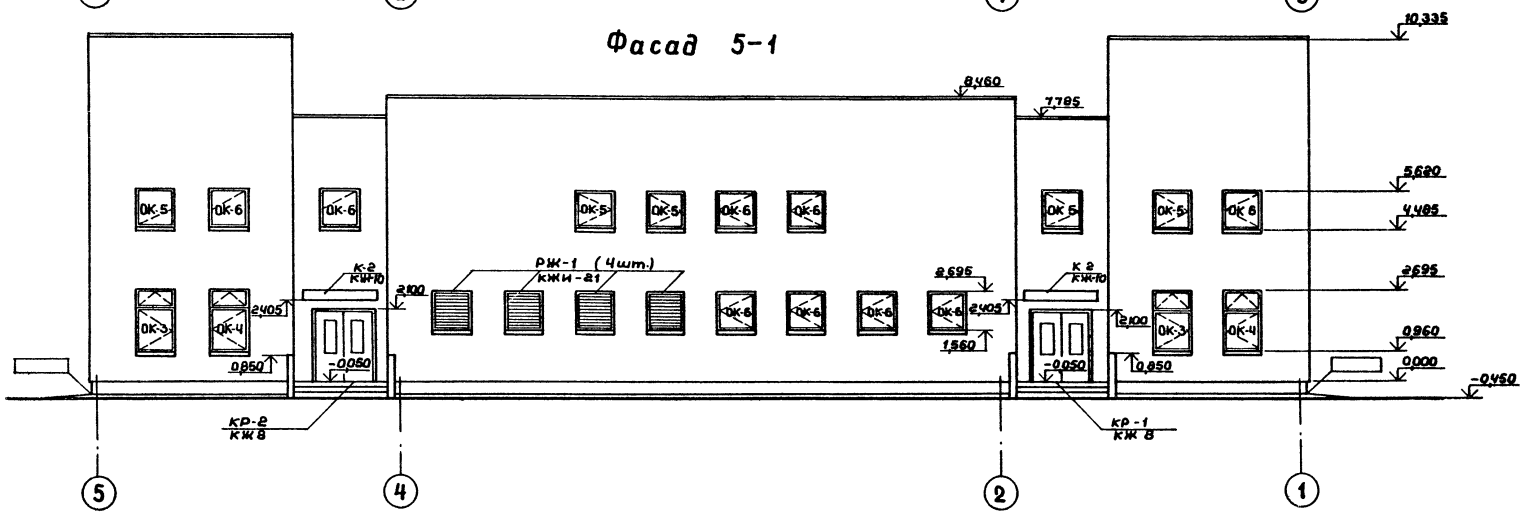

Гл.арх.ин	Гинст	ТП 294-3-36.85	АР
Нач.маст.	Баратов	Крытый бассейн для обучения плаванию детей дошкольного и младшего школьного возраста	
Гл.кон.м.	Бизяев		
ГАП	Романов		Стадия / Лист / Листов
ГИП	Нисифорова		Р / 20
Рук.гр.ар.	Фролова		
Разраб.	Королев	Фасады 1-5 и 5-1	СОЮЗСПОРТПРОЕКТ г.Москва
Провер	Романов		
Н.контр.	Савельева		

Привязан:

Инв. №

Инв.№ подл. | Подпись и дата | Взам.инв.№

Альбом I

Типовой проект 294-3-36.85

Спецификация элементов замаркированных на фасадах

Марка поз.	Обозначение	Наименование	Кол-во по Этажам 1	2	Кровля	Всего	Масса ед. кг	Примечания
ОК-1	Серия 1.236.5-9	Оконный блок ОРС 18-21В-Т	–	3	–	3	111	
ОК-2	" 1.236.5-9	Оконный блок ОРС 18-21 В-Н	–	3	–	3	111	
ОК-3	" 1.236.5-9	Оконный блок ОРС-18-12 В-Т	9	–	–	9	67	
ОК-4	" 1.236.5-9	Оконный блок ОРС-18-12 В-Н	9	–	–	9	67	
ОК-5	" 1.236.5-9	Оконный блок ОРС 12-12 В-Т	–	11	–	11	40	
ОК-6	" 1.236.5-9	Оконный блок ОРС 12-12 В-Н	4	11	–	15	40	
ПД-1	Серия 1.136.1-13 Вып.1	Подоконная плита ПО.13.35.45-Т	22	22	–	44	51	Листы АР-9 АР.10
ПД-2	" 1.136.1-13 Вып.1	Подоконная плита ПО.22.35.45-Т-Д	–	6	–	6	87	Лист АР-10
К-1	" 1.238-1 Вып.1	Козырек КВ18.22-Т	2	–	–	2	1250	Лист КЖ-10
МИ-1	Альбом III	Вентиляционная решетка	4	–	–	4	87,05	КЖИ-20
МИ-1	Альбом 1.450.3-3	Лестница металлическая	–	–	2	2	47,0	Лист АР-11
ОК-7	Серия 1.236-6 Вып.1	Оконный блок ОС 12-12 В	–	8	–	8		Лист АР-10
ОК-8	" 1.236-6 Вып.1	Оконный блок ОС 12-13,5 В	–	4	–	4		Лист АР-10
К-2	" 1.238-1 Вып.1	Козырек КВ 18.28-Т	2	–	–	2		Лист КЖ-10
РЖ-2	Альбом III	РЖ-2		2			62,69	Лист КЖ-10

Фасад А-Е

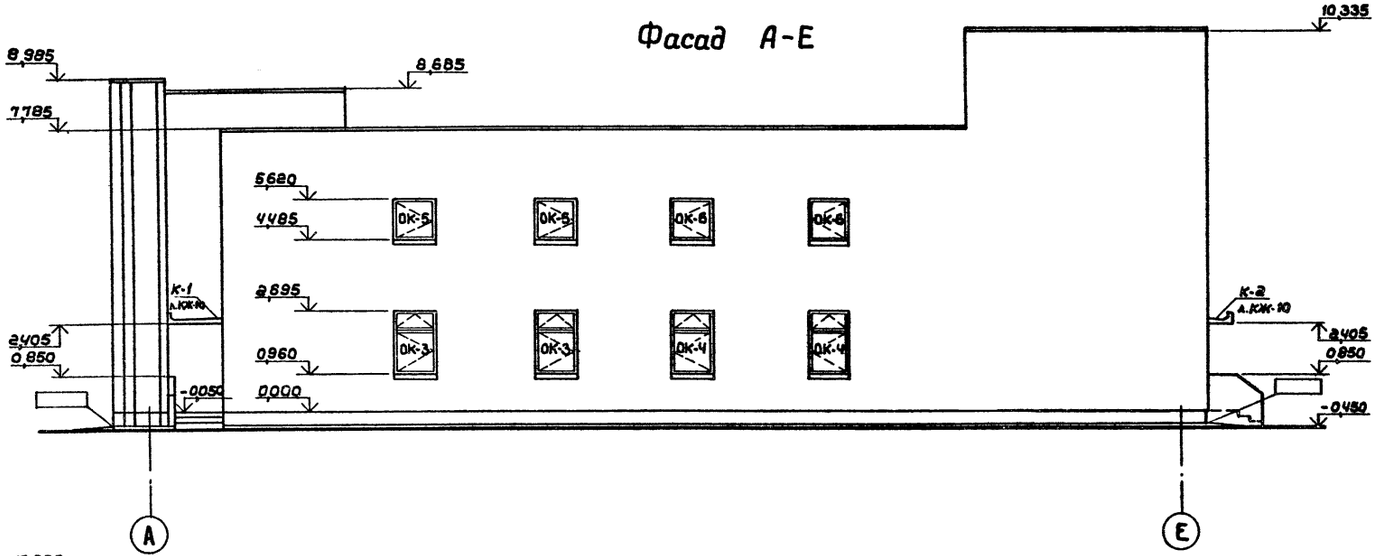

Фасад Е-А

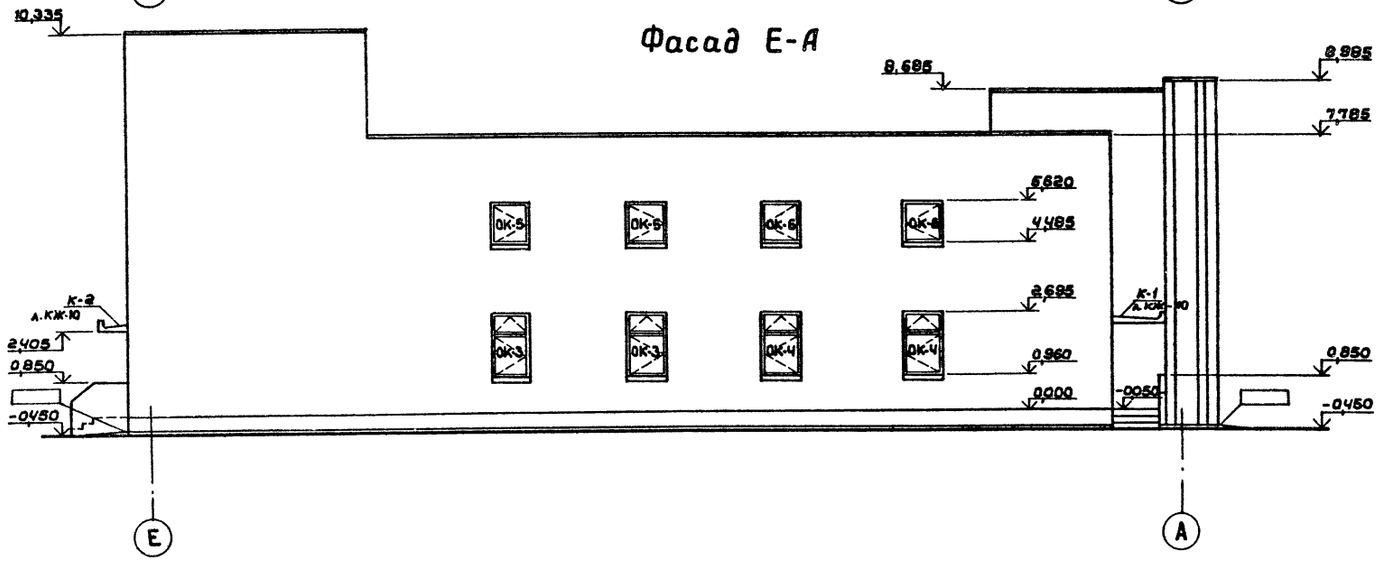

Привязан:

Инв.№

Гл.архит.	Гунст	
Нач.маст.	Баратов	
Гл.кон.м.	Бизяев	
ГАП	Романов	
ГИП	Нисифорова	
Рук.гр.ар.	Фролова	
Разраб.	Королев	
Провер.	Романов	
Н.контр.	Савельева	

ТП 294-3-36.85 АР

Крытый бассейн для обучения плаванию детей дошкольного и младшего школьного возраста

Стадия	Лист	Листов
Р	21	

Фасады А-Е и Е-А

СОЮЗСПОРТПРОЕКТ г. Москва

Инв.№ подл. | Подпись и дата | Взам.инв.№

Типовой проект 294-3-36.85 Альбом I

3-3 4-4 5-5 6-6 7-7

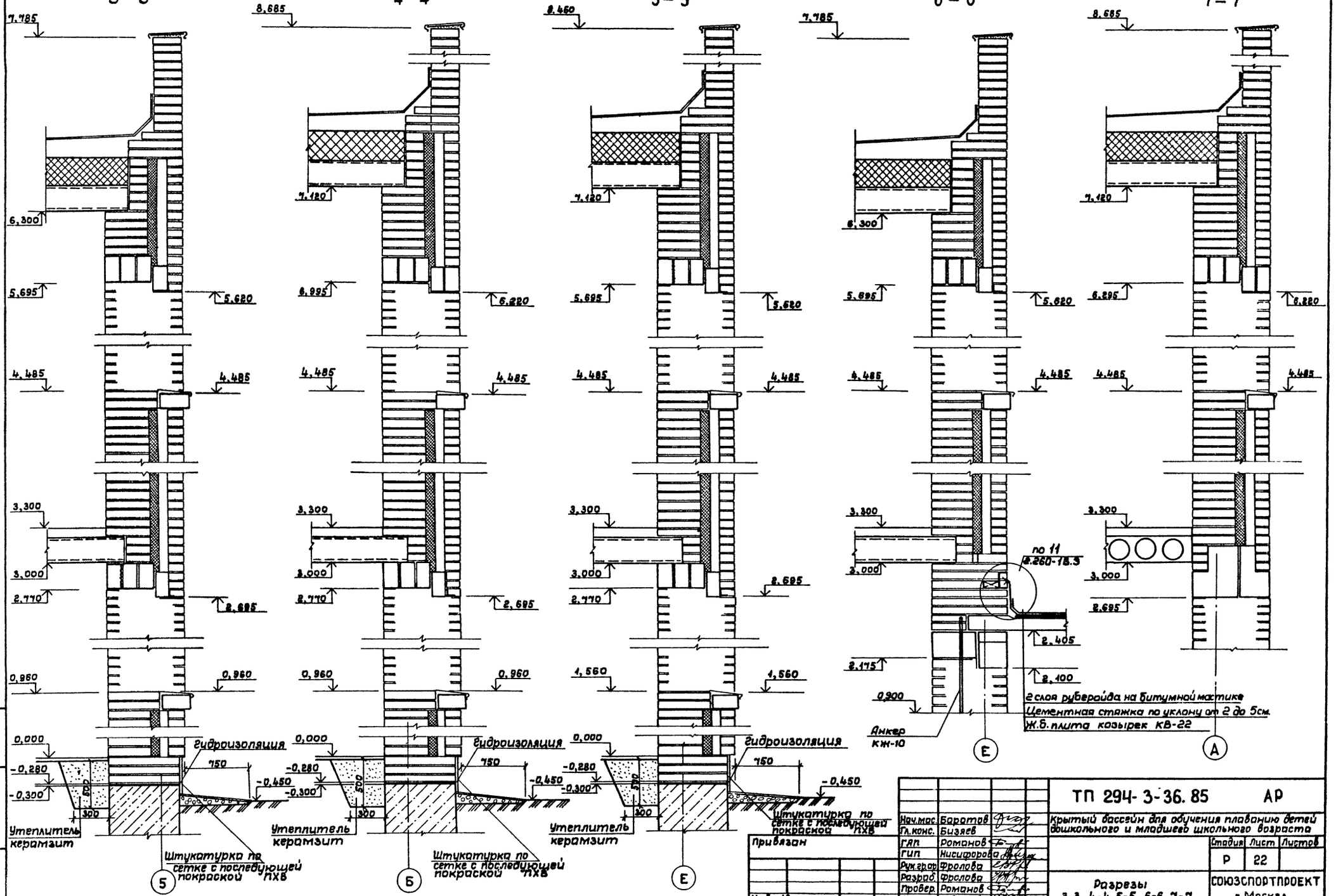

Привязан

Инв. №

Нач.мас	Баратов	
Гл.конс.	Бызяев	
ГАП	Романов	
ГИП	Нисифорова	
Рук.гр	Фролова	
Разраб	Фролова	
Провер.	Романов	
Н.контр	Савельева	

ТП 294-3-36.85 АР

Крытый бассейн для обучения плаванию детей дошкольного и младшего школьного возраста

Стадия	Лист	Листов
Р	22	

Разрезы 3-3, 4-4, 5-5, 6-6, 7-7

СОЮЗСПОРТПРОЕКТ г. Москва

Инв. № подл. | Подпись и дата | Взам. инв. №

Типовой проект 294-3-36.85 Альбом I

Схема расположения элементов подвесного потолка

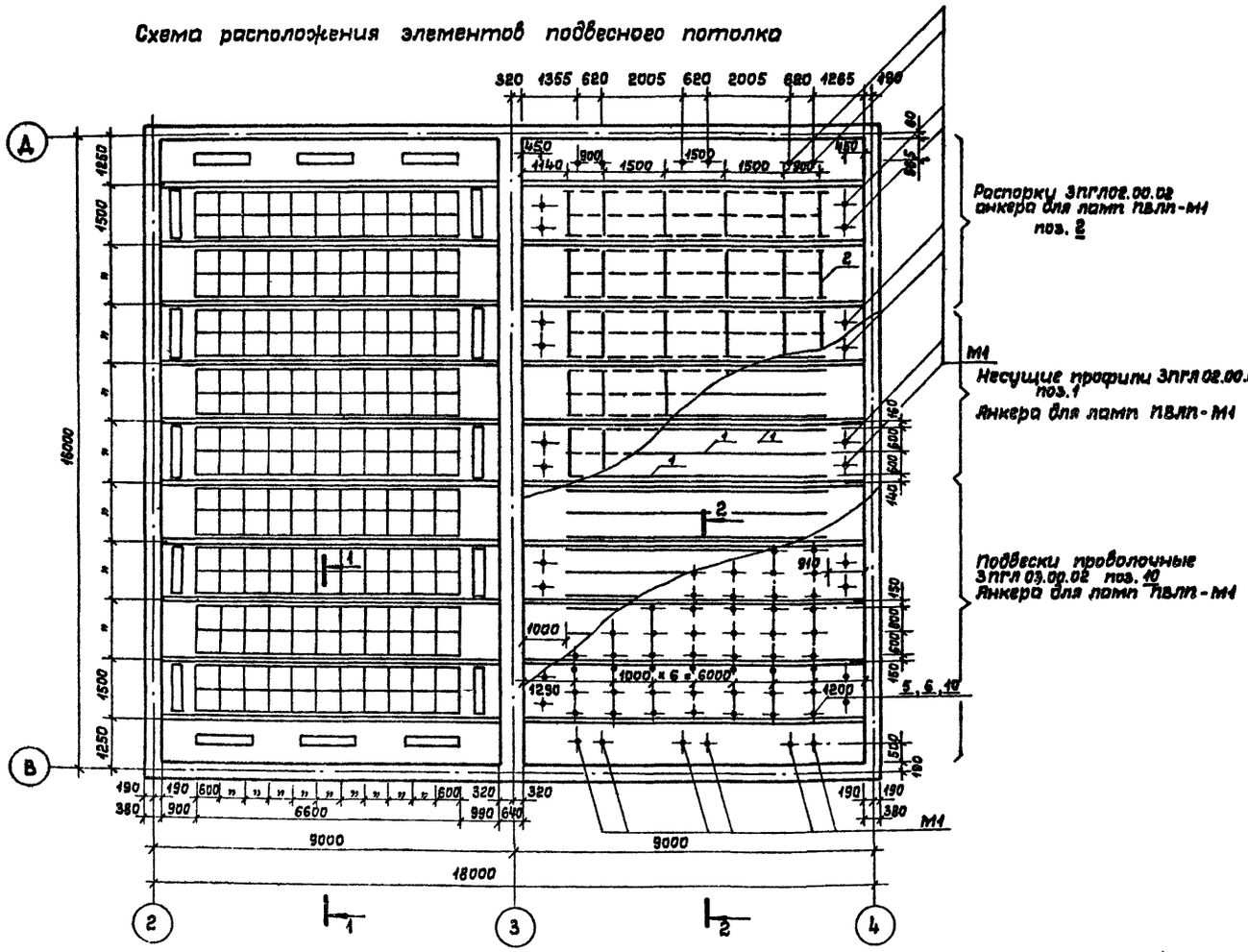

1 — 1
м 1:20

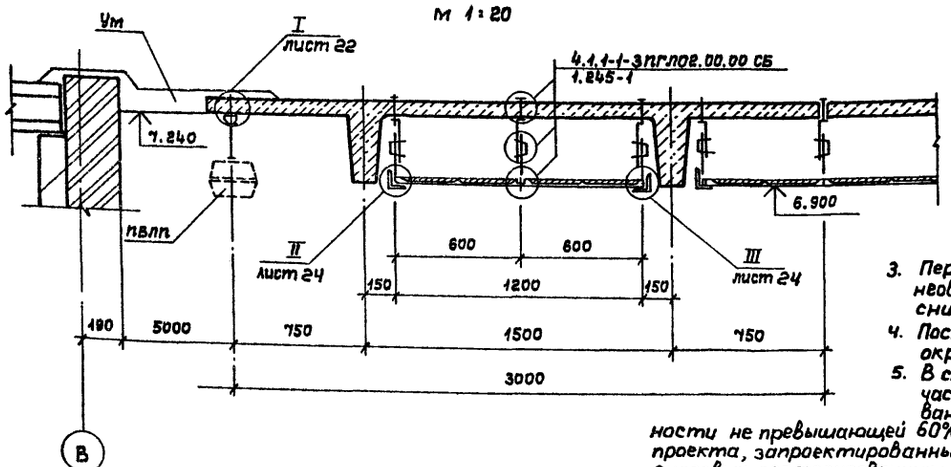

2 — 2
м 1:20

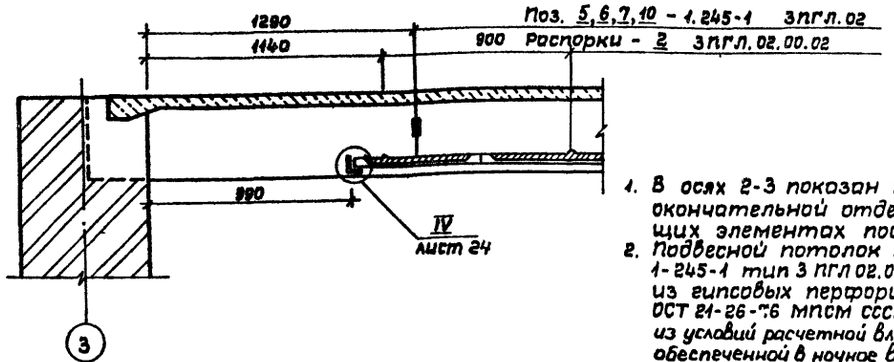

Спецификация элементов подвесного потолка над ванным залом (на один зал)

Марка поз.	Обозначения	Наименования	Кол.	Масса ед. кг	Примечание
		Детали			
М1		Накладная деталь подвески светильника	32		
1	3ПГЛ02.00.01-1.245-1	Несущий профиль	30	2,0	42 шт./100 м²
2	3ПГЛ 02.00.02-1.245-1	Распорка	57	0,28	80 шт./100 м²
3	3ПГЛ 04.00.03-1.245-1	Накладка	30	0,052	42 шт./100 м²
5	3ПГЛ 02.00.03-1.245-1	Пружина подвески	189	0,024	
6	3ПГЛ 02.00.04-1.245-1	Подвеска	189	0,026	
6		Крепежный алюминиев. уголок L30×30×2,5 ℓ=40	4	0,015	
7		То же, L15×20×2, ℓ=40	4	0,008	
10	3ПГЛ 03.00.02-1.245-1	Подвеска проволочная	189	0,036	
		Стандартные изделия			
1		Дюбель-бинт М8×40 ВТУ/ММЗ 2-68 ММСС СССР	221	0,007	
2		Болт М4×15.3.6.09 ГОСТ 7805-70*	36	0,005	
3		Гайка М4.3.6.09 ГОСТ 5915-70*	36	0,003	
4		Шайба 9.2.01.08 ГОСТ 11371-72	36	0,001	
5		Шуруп 3×15	1008		
		Материалы			
11		Гипсовая перфорирован. плита заполнения			
		минеральной ватой с наклеенной алюм. фольгой	198	9,0	9,0 кг/шт.
		размером 600×600×30 ОСТ 21-26-76 МПСМ СССР	шт.		
8		Рейка на основе облиц. столярн. плиты разм. 16×80 м	122	0,13	
9		То же, 16×40 м	128	0,07	
10		Рейка дер. антисептированная 10×40 м	120	0,05	
11		То же, 10×27 м	2,5		
12		Гвозди деревянные ф 6, L=25 мм	500 шт.		

1. В осях 2-3 показан подвесной потолок в окончательной отделке, в осях 3-4 - в несущих элементах подвески.
2. Подвесной потолок запроектирован по серии 1-245-1 тип 3 ПГЛ 02.00.00.СБ с лицевым слоем из гипсовых перфорированных плит ОСТ 21-26-76 МПСМ СССР. Материал потолка выбран из условий расчетной влажности не превышающей 60% обеспеченной в ночное время работой только одной из двух систем вентиляции.
3. Перед установкой гипсовых перфорированных плит необходимо их тщательно пропитать олифой для снижения их гигроскопичности.
4. После монтажа подвесного потолка гипсовые плиты окрасить белой эмалью.
5. В случае предполагаемой невозможности в отдельные часы суток поддержания в ванных залах расчетной влажности не превышающей 60%, при привязке настоящего проекта, запроектированные подвесные потолки из гипсовых перфорированных плит необходимо заменить на подвесные потолки из алюминиевых сплавов по серии 2.245.4-2 выпуск 1

Согласовано: ЭО Кадеева

Инв. № подл. | Подпись и дата | Взам. инв. №

Привязан:

Инв. №

Нач.мас.	Баратов	
Гл.кон.м.	Бизяев	
ГАП	Романов	
ГИП	Нисифорова	
Рук.гр.пр.	Фролова	
Разраб.	Фролова	
Провер.	Романов	
Н.контр	Савельева	

ТП 294-3-36.85 АР

Крытый бассейн для обучения плаванию детей дошкольного и младшего школьного возраста

Стадия	Лист	Листов
Р	23	

Схема расположения элементов подвесного потолка над ваннымы залами

СОЮЗСПОРТПРОЕКТ г. Москва

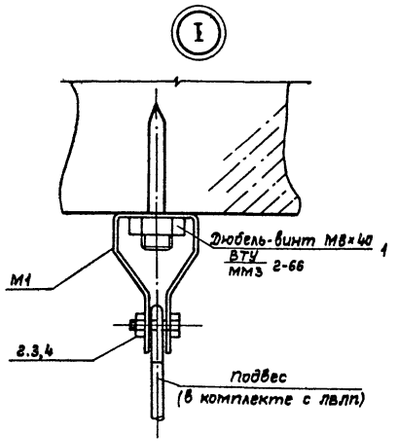

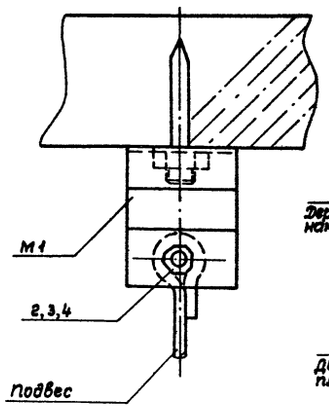

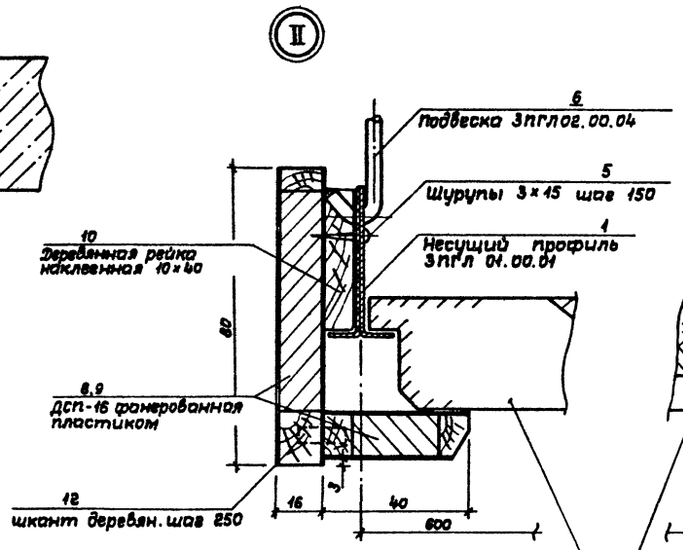

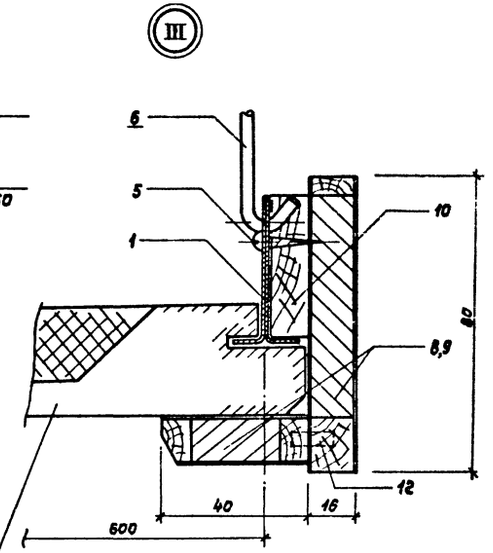

11
гипсовая перфорированная плита
заполненная минеральной ватой с
наклеенной алюминиевой фольгой
600×600×30 ОСТ 21-26-76 МПСМ СССР

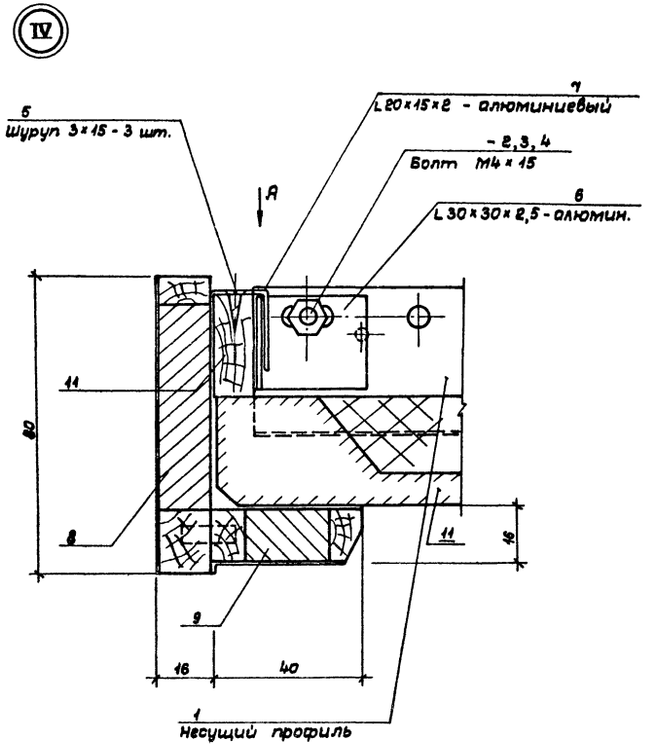

Вид А

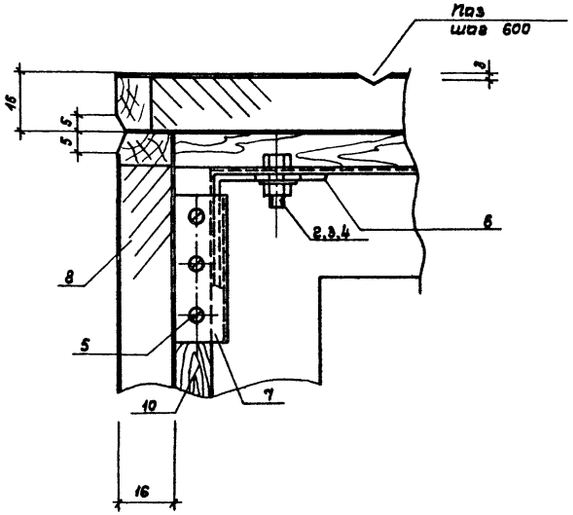

1. Элементы позиций 8,9,10 монтировать после предварительного соединения между собой.
2. Позиции 8,9 должны быть офанерованы пластиком.
3. Перед навеской светильников и элементов потолка дюбели проверить на выдергивающее усилие не менее 25 кг.
4. Декоративные пазы могут не выполняться.
5. N — позиции узлов типовой серии
   N — позиции узлов индивидуальной разработки

Привязан

Инв. № подл. | Подпись и дата | Взам. инв. №

Инв. №

Нач.мас.	Баратов	
Гл.кон.м.	Бизяев	
ГАП	Романов	
Гип	Нисифорова	
Рук.арх.	Фролова	
Разраб.	Фролова	
Провер.	Романов	
Н.контр.	Савельева	

ТП 294-3-36.85 АР

Крытый бассейн для обучения плаванию детей дошкольного и младшего школьного возраста

Стадия	Лист	Листов
Р	24	

Узлы подвесного потолка

СОЮЗСПОРТПРОЕКТ г. Москва

Схема подвесного потолка в тамбурах 3, 4

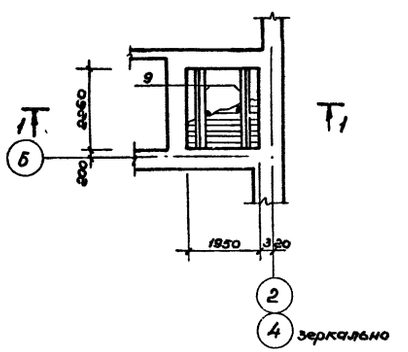

Схема подвесного потолка в тамбурах 1, 2

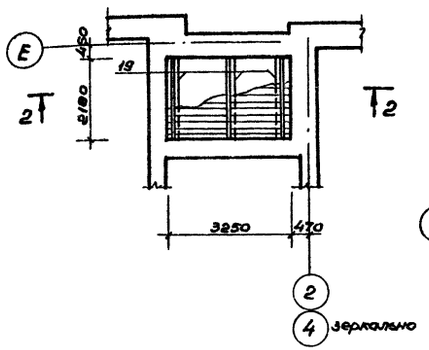

Схема подвесного потолка в тамбуре главного входа

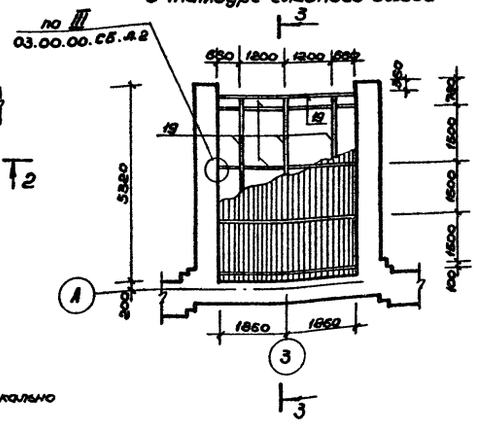

1-1

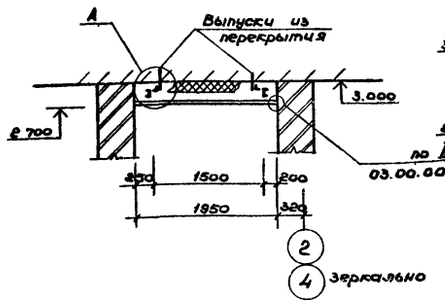

2-2

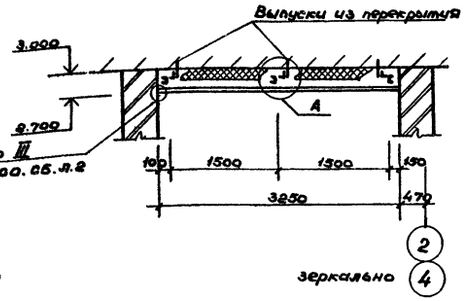

3-3

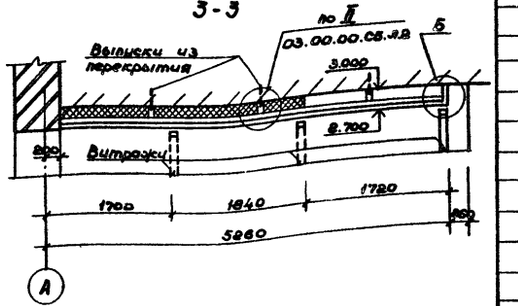

А

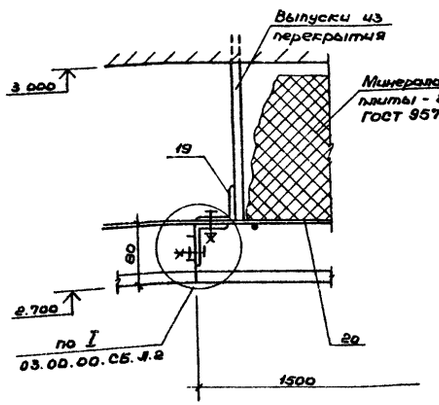

Б

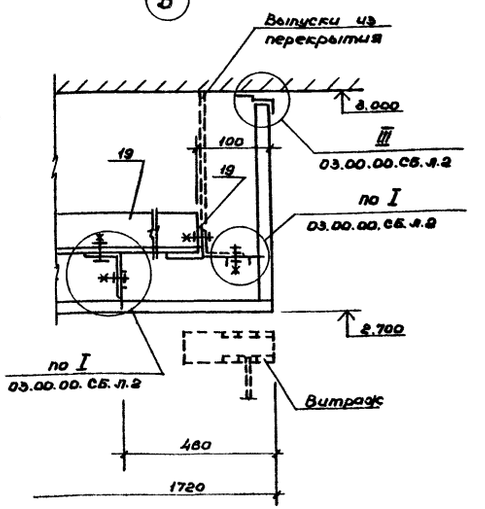

Спецификация элементов подвесных потолков

Марка поз.	Обозначение	Наименование	Кол.	Масса ед.	Примечание
		Детали			
1	1.245.4-2 в.1 03.00.01	Рейка 100 × 3000			
		лак 01-30	138	78.0	
5	1.245.4-2 в.1 03.00.05	Нащельник	138	18.9	
6	1.245.4-2 в.1 03.00.06	Несущий элемент	28	30.4	
7	1.245.4-2 в.1 03.00.07	Подвеска	24	0.95	
8	1.245.4-2 в.1 03.00.08	Соединительный элемент	138	32.9	
10	1.245.4-2 в.1 01.00.06	Пристенный элемент	36м	3.2	
11	1.245.4-2 в.1 04.00.05	Соединительный элемент	1.1	0.95	
		Стандартные изделия			
12		Болт М6×14.58			
		ГОСТ 7798-70	24	1.25	
13		Гайка 2М6.12.40×016			
		ГОСТ 15522-70	46	1.25	
14		Шайба 6.01.09 ГОСТ 6958-68	70	0.04	
		Материалы			
19		Уголок 50×5 ГОСТ 8509-72* Ст3кп2 ГОСТ 380-71	413	155.5	
		Сетка сварная 8478-81			
20		С 10 AII-200 / 10 AII-200		314.0	
17		Полиэтилентерефталатная			
		пленка ПЭТФ общего на-			
		значения МРТУ-6-05-1065-76			
		МХП СССР		92.5м²	
		Полужесткая минерало-			
		ватная плита			
		ГОСТ 9573-72 γ=125 кг/м³		7.2м³	

1. Типовые узлы приняты по альбому „Подвесные потолки из алюминиевых сплавов". Серия 2.245.4-2 выпуск 1 „Потолки подвесные" (реечные и панельные).
2. В спецификации дан расход материалов на всю площадь подвесных потолков.

Нач.мас.	Баратов		
Гл.кон.м	Бизяев		
ГАП	Романов		
ГИП	Никифорова		
Рук. гр.	Фролова		
Разраб.	Власова		
Проверил	Романов		
Н.контр.	Савельева		

ТП 294-3-36.85 АР

Крытый бассейн для обучения плаванию детей дошкольного и младшего школьного возраста

Стадия	Лист	Листов
Р	25	

Схемы расположения элементов подвесных потолков в тамбурах

Союзспортпроект г. Москва

Привязан

Инв.№

Инв.№ подл. | Подпись и дата | Взам.инв.№

Монтажная схема установки витражей В1

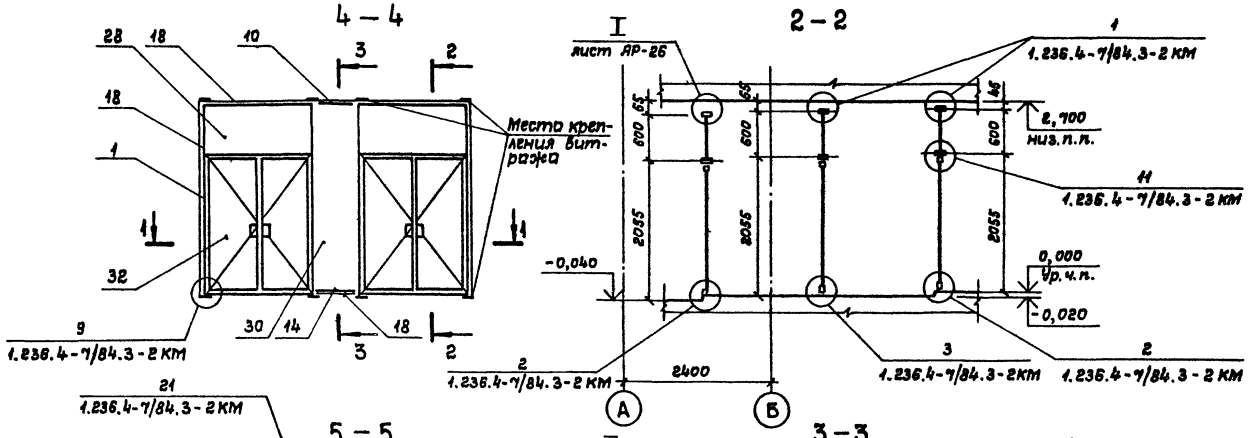

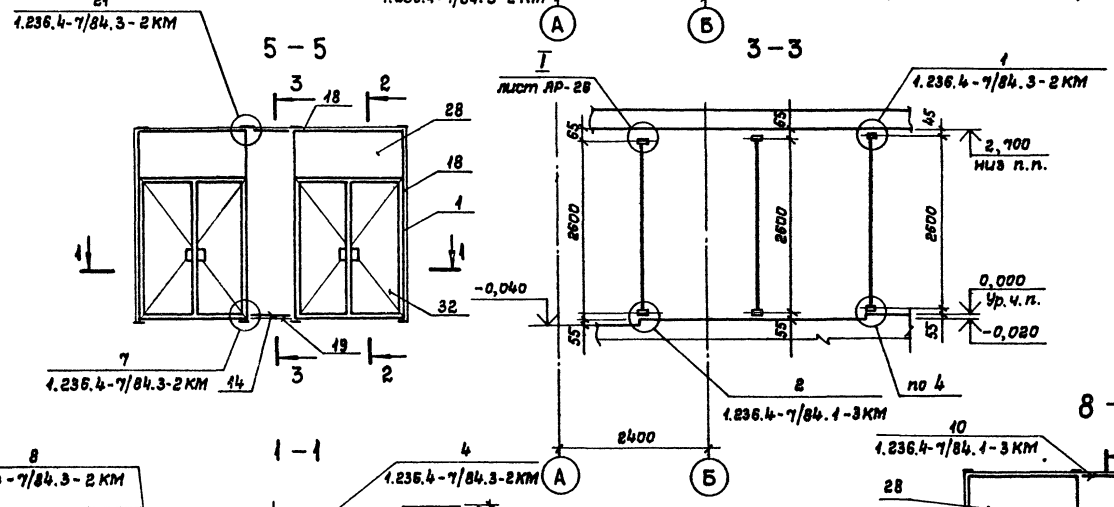

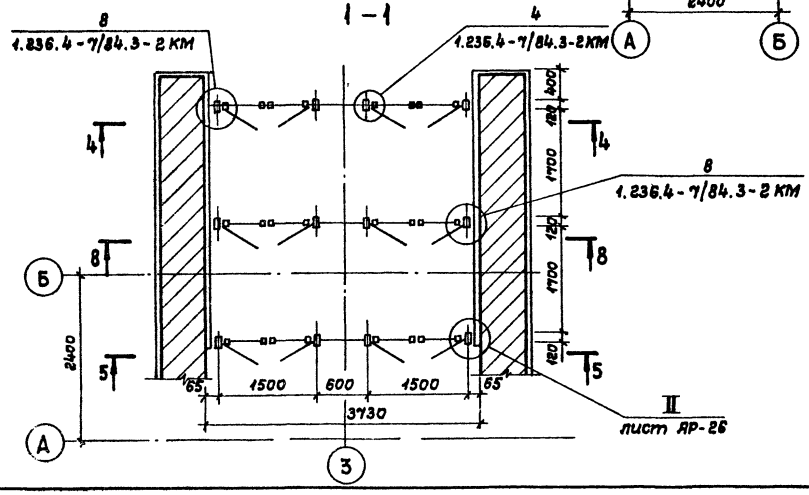

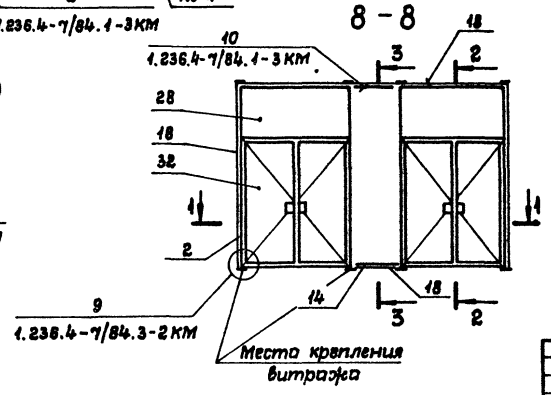

Монтажная схема установки окон

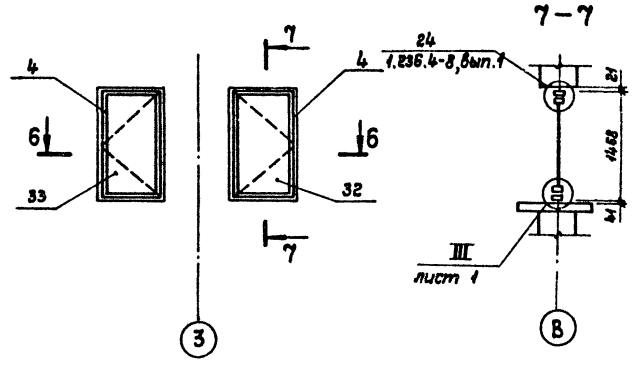

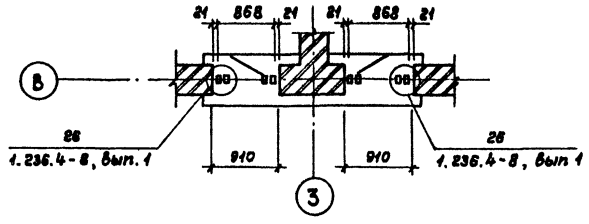

Нач.мас.	Баратов			ТП 294-3-36.85 АР	
Гл.кон.м.	Бизяев			Крытый бассейн для обучения плаванию детей дошкольного и младшего школьного возраста	
ГАП	Романов				Стадия Р; Лист 26; Листов
ГИП	Нисифоров			Схемы расположения элементов витражей главного входа	СОЮЗСПОРТПРОЕКТ г. Москва
Провер.	Бизяев				
Разраб.	Моисеев				
Н.контр.	Савельева				

Привязан

Инв. №

Инв.№ подл. | Подпись и дата | Взам.инв.№

Формат А3

Монтажная схема витража по оси В между осями 2-4 на отм. 0,000

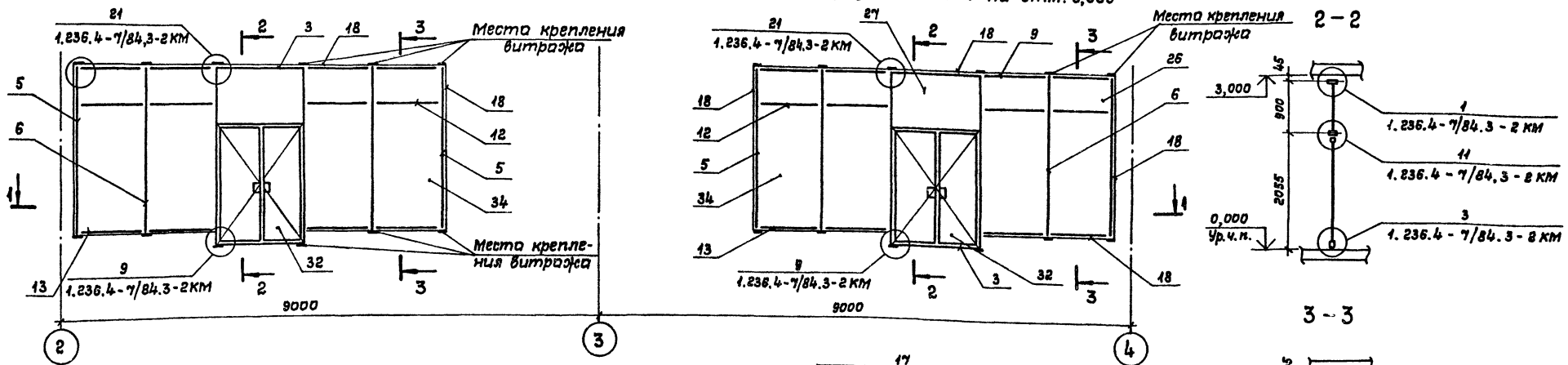

Монтажная схема витража по оси 3 между осями В-Г

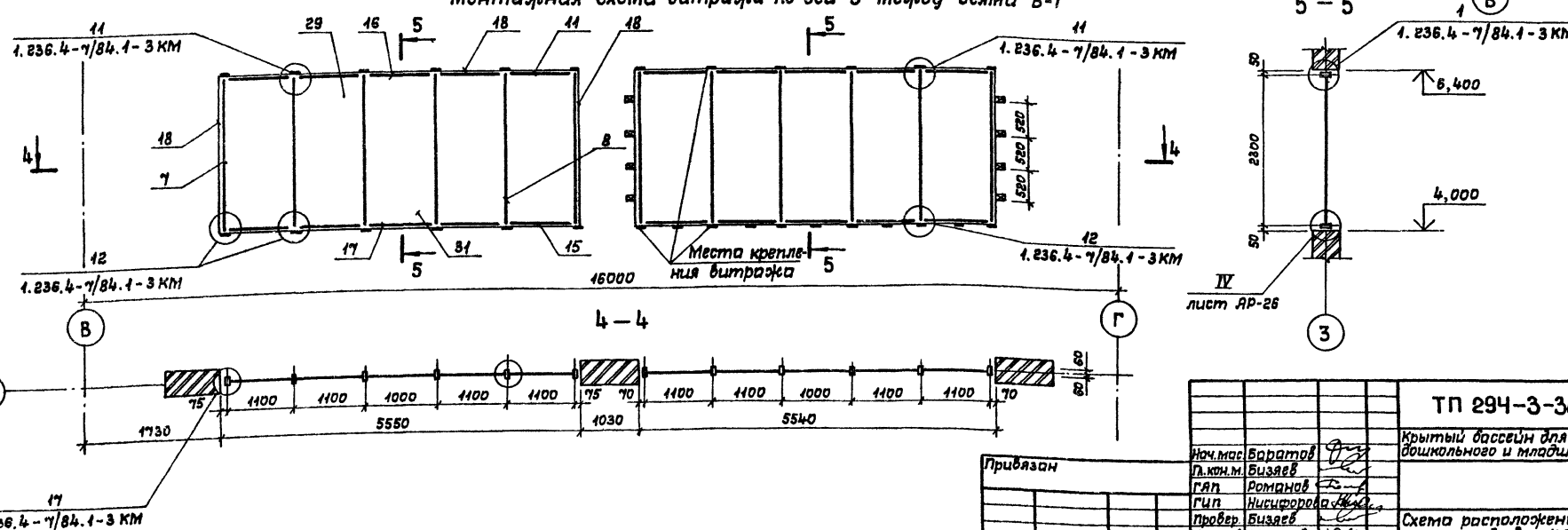

Нач.мас	Баратов		ТП 294-3-36.85	АР
Гл.кон.м.	Бизяев		Крытый бассейн для обучения плаванию детей дошкольного и младшего школьного возраста	
ГАП	Романов			Стадия Лист Листов
Гип	Нисифорова			Р 27
Провер.	Бизяев		Схема расположения элементов витражей по оси В и 3	СОЮЗСПОРТПРОЕКТ г. Москва
Разраб.	Моисеев			
Н.контр.	Савельева			

Привязан

Инв.№

Инв.№ подл. | Подпись и дата | Взам.инв.№

Типовой проект 294-3-36.85 Альбом I

I

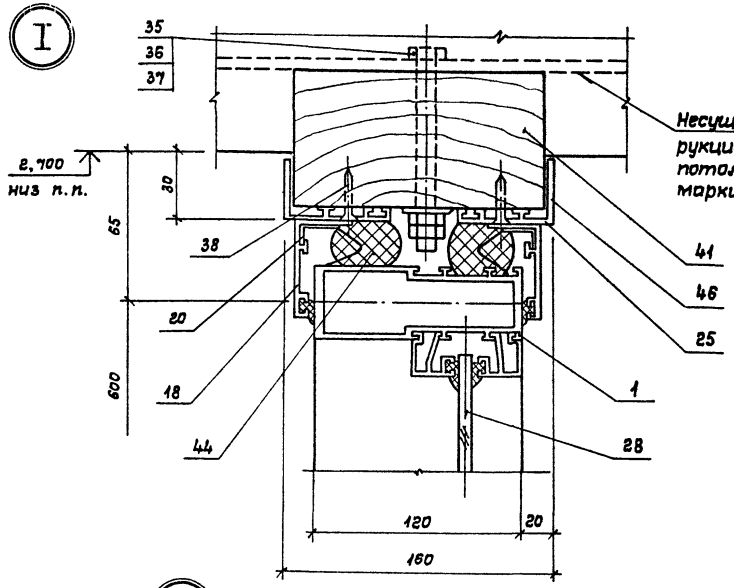

II

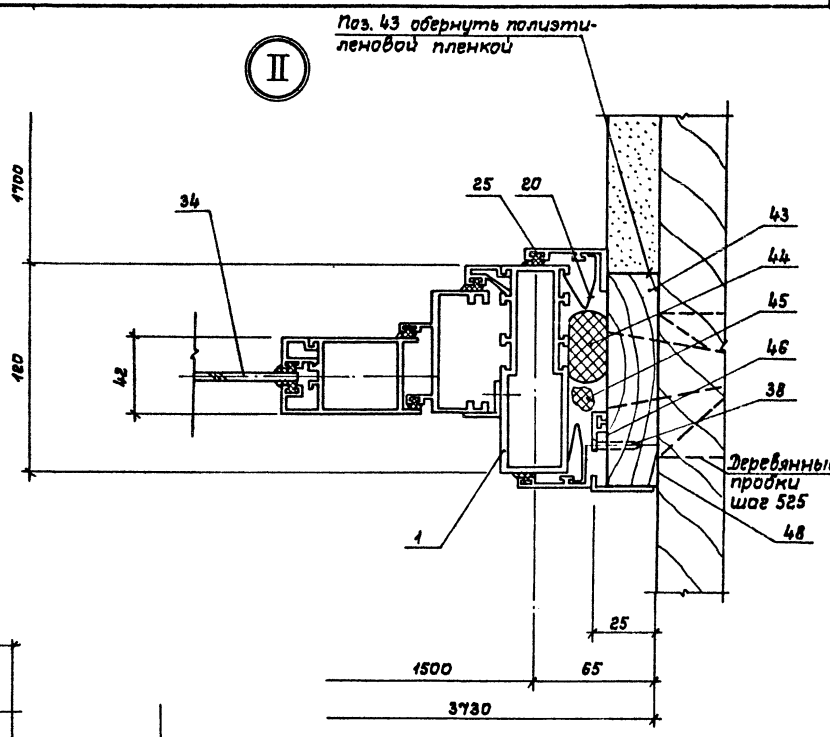

III

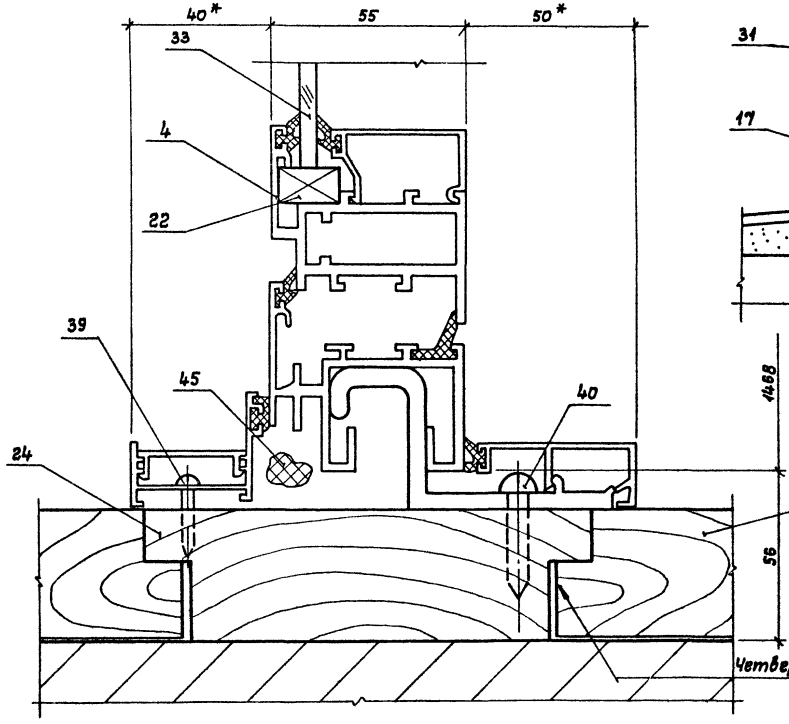

IV

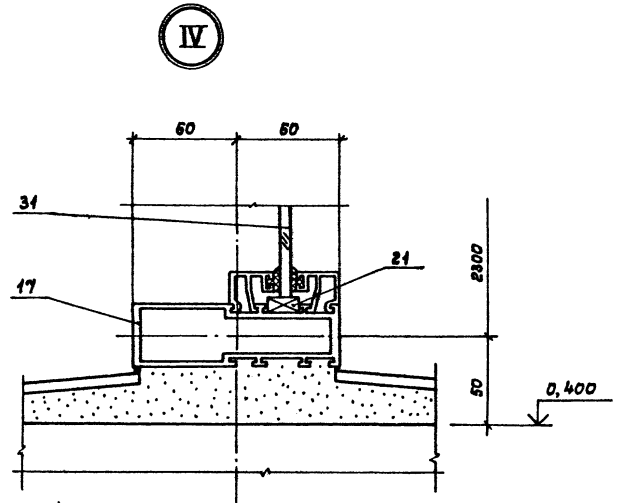

* - Размеры для справок

Привязан

Инв. № подл. | Подпись и дата | Взам. инв. №

Нач. мас	Баратов	
Гл. конс. м.	Бизяев	
ГАП	Романов	
ГИП	Нигифорова	
Провер.	Бизяев	
Разраб	Моисеев	
Н. контр	Савельева	

Инв. № |

ТП 294-3-36.85 АР

Крытый бассейн для обучения плаванию детей дошкольного и младшего школьного возраста

Стадия	Лист	Листов
Р	28	

Узлы витражей I - IV

СОЮЗСПОРТПРОЕКТ г. Москва

Формат А2

Типовой проект 294-3-36.85 Альбом I

Марка поз.	Обозначение	Наименование	Кол.	Масса ед. кг	Прим.
		Тамбурные блоки			
1	1.236.4-7/84 вып.3	ТАН 27-15 п	4	67,20	
2	1.236.4-7/84 вып.3	ТАН 27-15 в	2	66,65	
3	"	ТАН 30-15 в	2	71,65	
		Окна			
4	1.236.4-8 вып.1	ОАП 15-09 ш	2	14,8	
		Стойки			
5	1.236.4-7/84.1-1 км	СВОЛ-27-03	4	10,15	
6	"	СВОЛ-27-33	4	11,80	
7	"	СВОЛ-24-02	4	9,10	
8	"	СВОЛ-24-22	8	10,50	
		Ригели			
9	"	РВОИ-11.5	8	3,61	
10	"	РВОИ-0.6	3	1,88	
11	"	РВОИ-11	8	3,45	
12	"	РСОИ-11.5	8	3,60	
13	"	РНОН-11.5	8	3,61	
14	"	РНОИ-0.6	3	1,88	
15	"	РНОИ-11	8	3,45	
16	"	РВОИ-10	2	3,14	
17	"	РНОИ-10	2	3,14	
18	"	Нащельник НЛ-30	86	1,37	
19	"	Слив СЛ-30	1	1,68	
20	"	Пружина П-01	680	0,02	
21	"	Подкладка ППЭ-3	22		м
22	1.236.4-7/вып.2	Подкладка ПП(т)-5	2		м
23	"	Подкладка ПП(т)-6	11		м
24	1.236.4-7 вып.4	Вкладыш соединит.			
		Ц-02	24	0,07	
25	1.236.4-7/вып.1	ПЛ-71	5	0,84	ℓ=3000
		Стекло δ=6,5 2650×2500			
		ГОСТ 7380-77			
26		разм. 550×1100	8		
27		разм. 850×1450	2		
28		разм. 550×1450	6		
29		разм. 2250×1050	8		
30		разм. 2550×550	3		
31		разм. 2250×950	2		
32		разм. 1800×528	16		
33		разм. 1300×700	2		
34		разм. 2550×1100	8		
35		Болт М10×100.109.016	4	0,06	
		ГОСТ 7798-70*			
36		Гайка М10.5.016			
		ГОСТ 5915-70*	8	0,01	

Марка поз.	Обозначение	Наименование	Кол.	Масса ед. кг	Прим.
37		Шайба 10.5.016			
		ГОСТ 11371-78*	4	0,006	
38		Шуруп 1-4×20.016			
		ГОСТ 1145-80*	30	0,002	
39		Шуруп 1-4×20.016			
		ГОСТ 1144-80*	48	0,002	
40		Шуруп 1-6×40.016	24	0,007	
		Древесина ГОСТ 8486-66			
41		Брус 150×60	0,05		Антисептик м³
42		Доска 40×120	0,01		Антисептик м³
43		Доска 20×120	0,05		Антисептик м³
44		Гернит ф 40			
		ГОСТ 19177-81	140		м³
45		Минеральная вата			
		ГОСТ 4640-76	1,2		м³
46		Тиоколовая лента			
		ТУ 38-105-74-70	0,8		м²
47		Мастика 51-УТ-37			
		ТУ 38-105-501-81	15		кг
48		Полиэтиленовая пленка ПЭПФ			
		ТУ 6-05-1065-76	1,5		м²

Привязан

Инв. №

Нач.мас.	Баратов	
Гл.кон.м.	Бизяев	
ГАП	Романов	
ГИП	Нисифорова	
Провер.	Бизяев	
Разраб.	Моисеев	
Н.контр.	Савельева	

ТП 294-3-36.85 АР

Крытый бассейн для обучения плаванию детей дошкольного и младшего школьного возраста

Стадия	Лист	Листов
Р	29	

Спецификация элементов витражей

СОЮЗСПОРТПРОЕКТ г. Москва

Инв.№ подл. | Подпись и дата | Взам.инв.№

Типовой проект 294-3-36.85 Альбом I

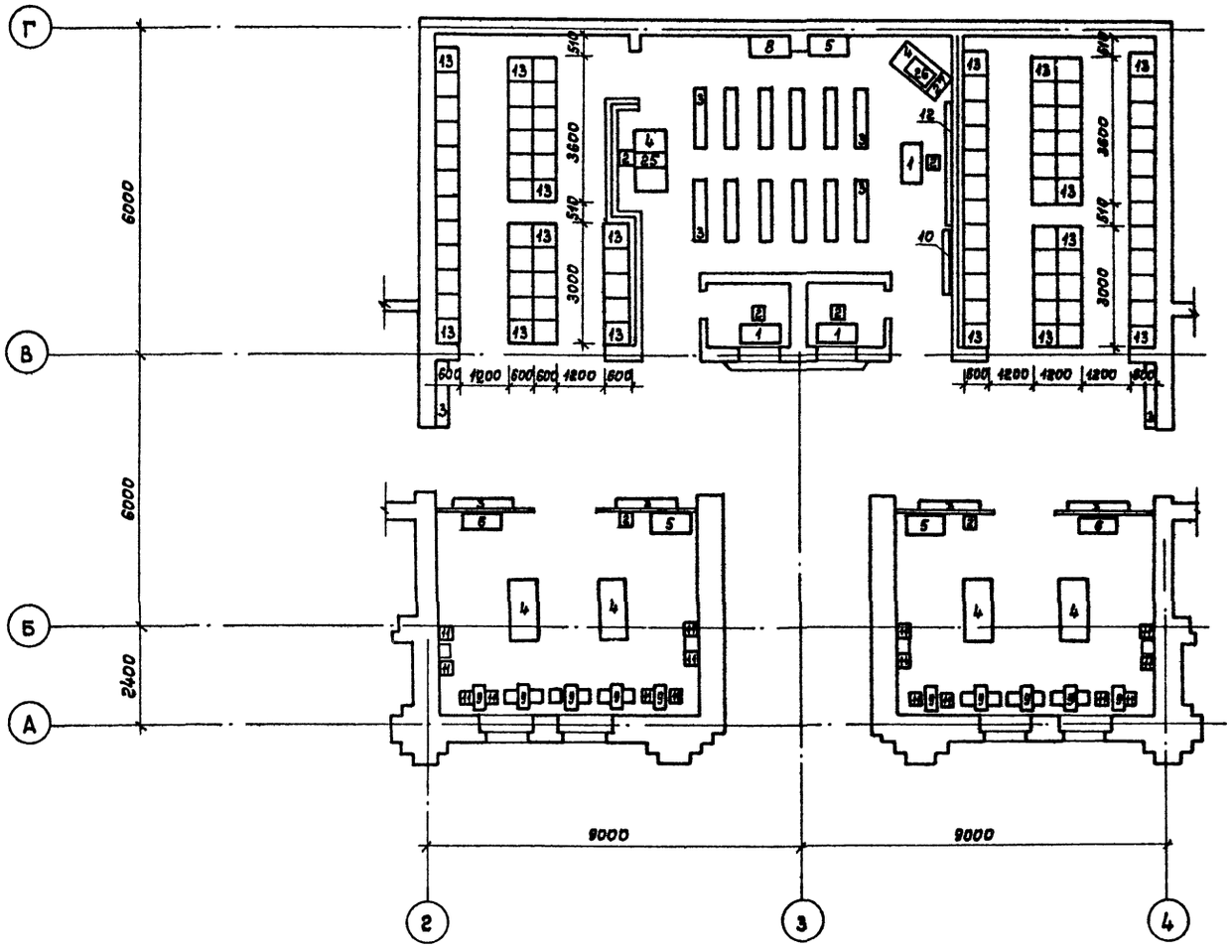

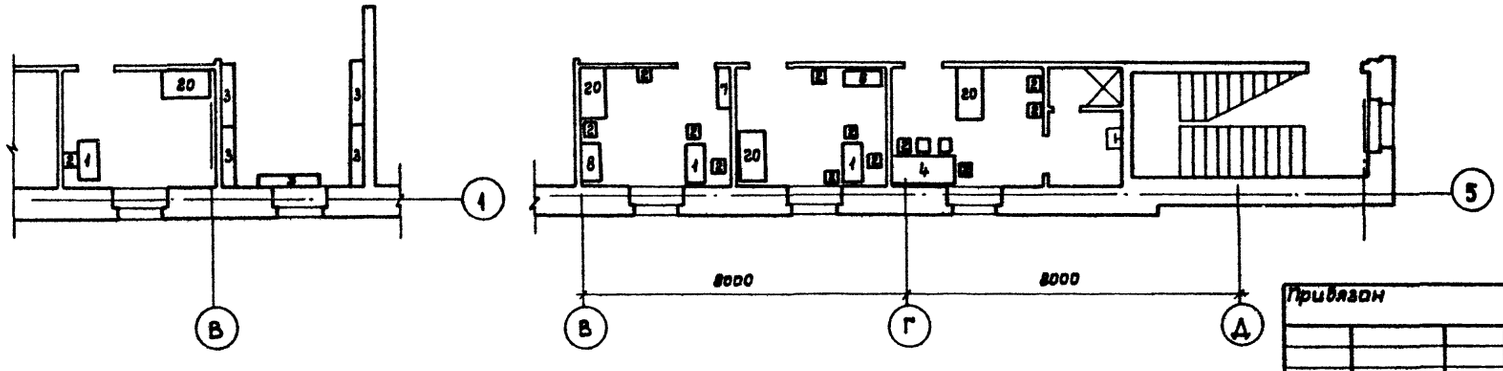

Спецификация технологического оборудования

Марка позиция	Обозначение	Наименование	Кол-во	Масса единицы кг	Примечание
ТХ1и2 1	Прейскурант № 56-01-01 поз. 152	Стол письменный однотумбовый ОР-02-234/1	8 шт.		
—"— 2	—"— поз. 134	Стул полумягкий	28 шт.		
—"— 3	—"— поз. 144	Скамейка деревянная Т-МШ-12 1500×300×400	62 шт.		
ТХ-1 4	—"— поз. 130	Стол шестиместный Т-МШ-13 1500×880×720	7 шт.		
—"— 5	—"— поз. 311	Шкаф для наглядных пособий ОН-2-334/3Я	3 шт.		
—"— 6	—"— поз. 326	Шкаф книжный	3 шт.		
—"— 7	—"— поз. 272	Шкаф канцелярский ОН-4-698/11 1000×420×1840	1 шт.		
—"— 8	—"— поз. 262	Шкаф металлический (сейф) ОН-4-378/14	2 шт.		
—"— 9	—"— поз. 41	Стол детский	10 шт.		
—"— 10	Прейскурант № 28-01-80 поз. 2-051	Экран переносной	1 шт.		
ТХ1и2 11	Прейскурант № 56-01-01 поз. 28	Стул детский ОН-1-549/20	35 шт.		
ТХ-1 12	—"— поз. 35	Доска меловая классная 3000×1500	1 шт.		
ТХ1и2 13	Типовые конструкции	Шкафчик однорусный на два отделения размером			
	Серия 1.272.5-4 ЦНИИЭП им. Мезенцева	1200×600×600 для домашней одежды	165 шт.		
ТХ-2 14	Прейскурант № 24-06 поз. 15-018	Электросушитель ЭР-4	20 шт.		
—"— 15	Прейскурант № 040 поз. 11	Щит баскетбольный детский с кольцом и сеткой	2 шт.		
—"— 16	Прейскурант № 56-01-01 поз. 146	Стенка гимнастическая детская 650×200×250	25 шт.		
—"— 17	ОСТ 62-53-74	Стенка гимнастическая 1000×200×2880	8 шт.		
—"— 18	Прейскурант № 56-01-01 поз. 144	Скамейка гимнастическая детская 2000×250×310	8 шт.		
—"— 19	ОСТ 62-52-74	Скамейка гимнастическая	2 шт.		
ТХ1и2 20	Прейскурант № 56-01-01 поз. 48	Шкаф для одежды двухдверный ОН-2-334/16	6 шт.		
ТХ-2 21	—"— поз. 116	Кушетка смотровая ОН-7-301/12	1 шт.		
—"— 22	—"— поз. 14-026	Шкаф медицинский ШМ ОН-2-601/38 450×400×1650	1 шт.		
—"— 23	Прейскурант № 28-02-22 поз. 14-093	Столик для инструментов СИ-4 760×430×840	1 шт.		
—"— 24	ТУ 25-06-263-68	Весы медицинские РП-150-МГ	1 шт.		
ТХ-1 25	Прейскурант № 28-01-801	Узкопленочный кинопроектор	1 шт.		
—"— 26	Прейскурант № 84 поз. 1-110	Телевизор „Рубин"	1 шт.		
—"— 27	Ленинградское оптико-механическое объединение	Видеомагнитофон ЛОМО	1 шт		
ТХ-2 28	Прейскурант № 56-01-01 поз. 165	Маты поролоновые размером 1500×1000	20 шт.		
—"— 29	—"— поз. 332	Шкаф для спортинвент ОН-4-730/6 800×390×1720	2 шт.		

Инв.№ подл. | Подпись и дата | Взам. инв.№

Привязан

Инв.№

Нач. отд.	Беленький	
Провер.	Резников	
Технолог	Беленький	
Н. контр.	Пугин	

ТП 294-3-36.85 АР

Крытый бассейн для обучения плаванию детей дошкольного и младшего школьного возраста

Стадия	Лист	Листов
Р	30	

Фрагменты плана 1 этажа. Размещение технологического оборудования

СОЮЗСПОРТПРОЕКТ г. Москва

Типовой проект 294-3-36.85 Альбом I

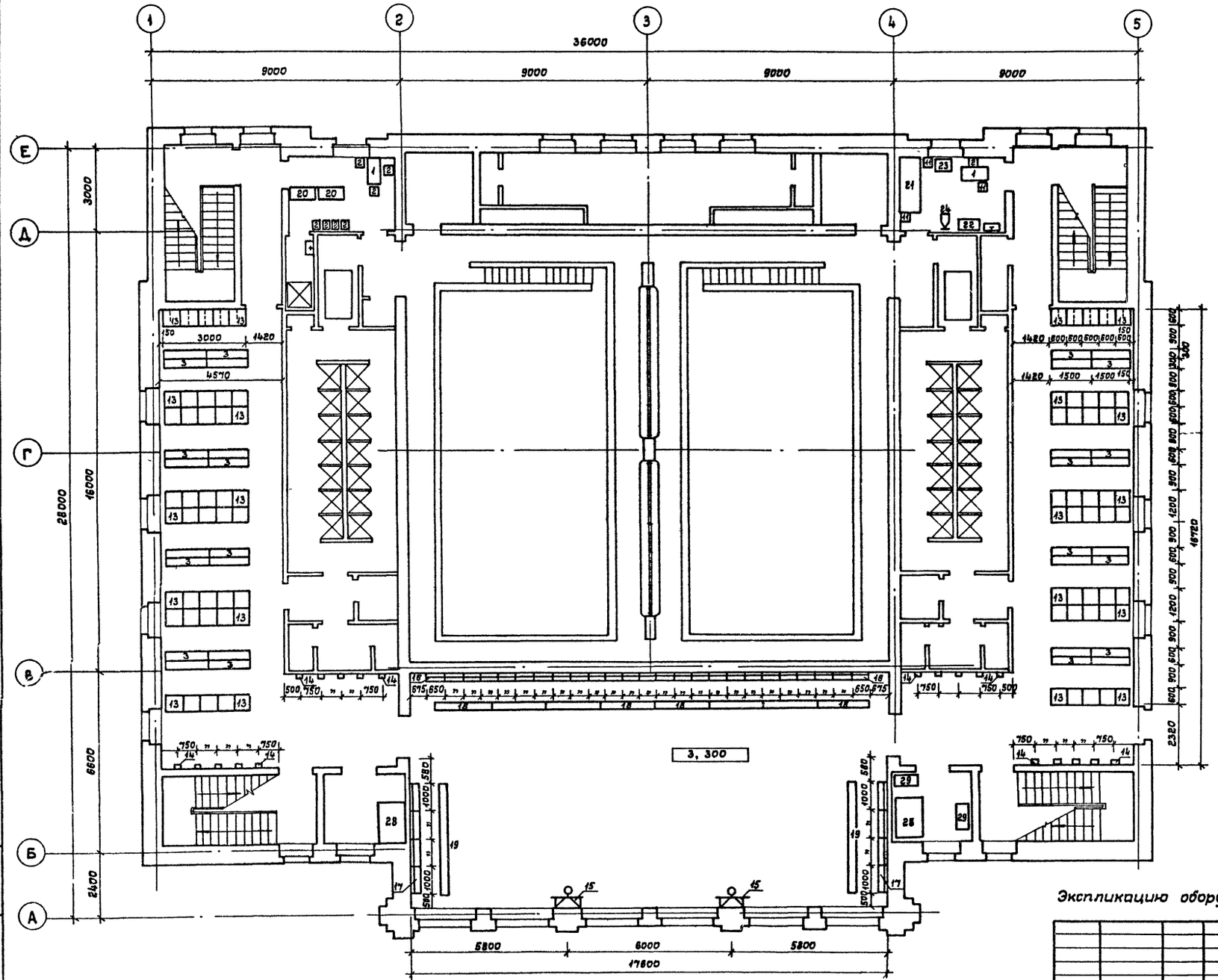

Инв.№ подл. | Подпись и дата | Взам.инв.№

Привязан

Инв.№

Нач.отд	Беленький	
Провер.	Резников	
Технолог	Беленький	
Н.контр.	Пугин	

ТП 294-3-36.85 АР

Крытый бассейн для обучения плаванию детей дошкольного и младшего школьного возраста

Стадия	Лист	Листов
Р	31	

План 2 этажа. Размещение технологического оборудования

СОЮЗСПОРТПРОЕКТ г. Москва

Формат А2

Альбом I

Типовой проект 294-3-36.85

Ведомость рабочих чертежей основного комплекта марки КЖ

Лист	Наименование	Примечание
1	Общие данные (начало)	
2	Общие данные (продолжение)	
3	Общие данные (окончание)	
4	Схема расположения фундаментов	
5	Сечения фундаментов 1-1 ÷ 13-13	
6	Схема расположения элементов подпольных каналов и приямков	
7	Сечения подпольных каналов 1-1 ÷ 11-11	
8	Схемы расположения элементов крылец 1 ÷ 5 и лестниц ЛВ-1 ÷ ЛВ-3	
9	Схема расположения балок перекрытия и покрытия	
10	Схема расположения элементов перекрытия на отм. 3.300	
11	Схема расположения элементов покрытия	
12	Схема расположения элементов перекрытия венткамер №1 и №2	
13	Спецификация элементов перекрытия, покрытия и элементов венткамер №1 и №2	
14	Устройство отверстий в сантехнических панелях перекрытий. Узлы I - IV	
15	Схемы расположения элементов лестниц Л1, Л2	
16	Схемы расположения элементов лестниц Л3, Л4	
17	План ванн плавательных бассейнов. Сечения 1-1 ÷ 3-3	
18	Узлы ванн плавательных бассейнов 6,9. Разрезы 4-4 ÷ 6-6.	
19	Узлы ванн плавательных бассейнов 1 ÷ 5	
20	Детали облицовки ванн плавательных бассейнов А-Ж	

Привязка настоящего типового проекта выполнена в соответствии с действующими нормами и правилами и предусматривает мероприятия, обеспечивающие взрывную, взрывопожарную и пожарную безопасность при эксплуатации здания

Гл. инженер проекта

Типовой проект разработан в соответствии с действующими нормами и правилами и предусматривает мероприятия, обеспечивающие взрывную, взрывопожарную и пожарную безопасность при эксплуатации здания

Гл. инженер проекта /Нисифорова/

Ведомость рабочих чертежей основного комплекта марки КЖ (Продолжение)

Лист	Наименование	Примечание
21	Деталь обвертываемой скамейки плавательных бассейнов	
22	Ванны плавательных бассейнов. Опалубочный план	
23	Ванны плавательных бассейнов. Опалубочные разрезы. Узлы III ÷ V	
24	Ванны плавательных бассейнов. Армирование плиты днища ПД-1	
25	Ванны плавательных бассейнов. Спецификация элементов плиты днища ПД-1	
26	Ванны плавательных бассейнов. Армирование стенок СМ-1 ÷ СМ-5 и марша ЛМ-1. Сечения 1-1 ÷ 3-3	
27	Ванны плавательных бассейнов. Армирование стенок СМ-1 ÷ СМ-5 и марша ЛМ-1. Сечения 4-4 ÷ 12-12	
28	Ванны плавательных бассейнов. Спецификация элементов стенок СМ-1 ÷ СМ-5 лестничного марша ЛМ-1.	
29	Ванны плавательных бассейнов. Армирование балок БМ-1 ÷ БМ-3. Сечения 1-1 ÷ 4-4	
30	Ванны плавательных бассейнов. Армирование балок БМ-1 ÷ БМ-3. Сечения 5-5 ÷ 8-8	
31	Схема расположения закладных деталей для крепления спортивного оборудования	

Ведомость ссылочных и прилагаемых документов

Обозначение	Наименование	Примечание
	Ссылочные документы	
ГОСТ 380-71	Сталь углеродистая обыкновенного качества. Марки и общие технические требования	
ГОСТ 103-76	Полоса стальная горячекатаная сортамент	
ГОСТ 1839-80	Трубы и муфты асбестоцементные для безнапорных трубопроводов. Технические условия	
ГОСТ 3262-75	Трубы стальные водогазопроводные	
ГОСТ 5781-82	Сталь горячекатанная для армирования железобетонных конструкций. Технические условия	
ГОСТ 6141-82	Плитка керамическая для внутренней облицовки стен	
ГОСТ 6787-80	Плитка керамическая для полов. Технические условия	
ГОСТ 8478-81	Сетки сварные для железобетонных конструкций. Технические условия	
ГОСТ 8509-72	Сталь прокатная уголовая равнополочная сортамент	
ГОСТ 5264-80	Швы сварных соединений. Ручная электродуговая сварка	
ГОСТ 10704-76	Трубы стальные электросварные прямошовные. Сортамент	
ГОСТ 10705-80	Трубы стальные электросварные. Технические условия	
ГОСТ 14771-76	Дуговая сварка в защитном газе. Соединения сварные. Основные типы, конструктивные элементы и размеры	

Привязан

Инв. №

ТП 294-3-36.85 КЖ

Нач. мас.	Баратов	
Гл. конст.	Бизяев	
ГАП	Романов	
ГИП	Нисифорова	
Рук. гр.	Морозова	
Разраб.	Колосова	
Провер	Власова	
Н. контр.	Савельева	

Крытый бассейн для обучения плаванию детей дошкольного и младшего школьного возраста

Стадия	Лист	Листов
Р	1	31

Общие данные (начало)

СОЮЗСПОРТПРОЕКТ г. Москва

Инв. № подл. | Подпись и дата | Взам. инв. №

Типовой проект 294-3-36.85 Альбом I

Ведомость ссылочных и прилагаемых документов

продолжение

Обозначение	Наименование	Примечание
1.041.1-2 вып.6	Сантехнические плиты длиной 5650, 6850, 8650 мм с предварительно напрягаемой арматурой из стали классов А-IV и Ат-V и длиной 2650 мм с арматурой класса А-III, из тяжелого и легкого бетонов. Рабочие чертежи.	
1.138-10	Перемычки ж/б для зданий с кирпичными стенами:	
вып. 1	- перемычки брусковые	
вып. 2	- перемычки плитные	
1.141-1 вып. 63	Предварительно напряженные панели с круглыми пустотами длиной 6290, 5900, 5680, 5380, 5050, 4780 мм, шир. 1790, 1490, 1190 и 990 мм, армированные стержнями из термически упрочненной стали класса Ат-V, метод натяжения электротермический. Рабочие чертежи	
1.141-1 вып. 60	Панели с круглыми пустотами длиной 4180, 1490, 1190 и 990 мм, армированные стержнями из стали класса А-III и Вр-I. Рабочие чертежи.	
1.041.1-2 вып. 3	Плиты длиной 8650 мм с предварительно напряженной арматурой из стали классов Ат-IV и Ат-V из тяжелого бетона.	
1.041.1-2 вып. 4	Плиты длиной 5650, 6850 и 8650 мм с предварительно напрягаемой арматурой из стали классов Ат-IV и Ат-V из тяжелого и легкого бетонов. Арматурные и закладные детали.	
1.219.1-3	Лотки ж/б для подпольных каналов длиной 87, 147, 297 см	
1.225-2 вып. 11	Прогоны прямоугольного сечения длиной 593, 358, 318, 278 см, армированные сварными каркасами из стали класса А-III и Ат-III предварительно напряженный прогон длиной 598 см, армированный стержнями из стали класса Ат-V. Метод натяжения электротермический. Опорные плиты	
1.225.1-3	Прогоны ж/б длиной 448, 598, 898 см с односторонней полкой для наружных и внутренних кирпичных стен общественных зданий:	
1.225-2 вып. 10	-прогоны таврового сечения длиной 338, 298 см	

Ведомость ссылочных и прилагаемых документов

Обозначение	Наименование	Примечание
	армированные каркасами из стали класса А-III	
1.242.1-3 вып. 1	Панели длиной 298 см шир. 149 армированные сварными каркасами из стали класса А-III. Рабочие чертежи.	
2.240-1 вып. 2	Перекрытия кирпичных зданий.	
1.225-2 вып. 10	Прогоны таврового сечения длиной 338 и 298 см, армированные каркасами из стали класса А-III	
1.242-1 вып. 1	Панели пролетом 9м с напрягаемой арматурой стержневой класса А-IV, прядевой П7 и проволочной ВРП под нагрузки 800 и 450 кг/м³	
1.243.1-4	Плиты плоские ж.б. длиной 80, 110, 130, 160 см	
1.251.1-4 вып. 1	Лестничные марши для высот этажей 3,3; 3,6; 4,2 м шир. 120, 135, 150 см, 165 см ребристой конструкции с фризовыми ступенями накладные проступи. Раб. черт.	
1.055.1-1	Ступени бетонные и ж.б.	
1.252.1-4 вып. 1	Лестничные площадки ребристой конструкции шир. 120, 135, 150 см, 165 см. Раб. черт.	
1.255.1-1	Ступени ж.б. плоские длиной 150 и 210 см для наружных крылец общественных зданий	
1.256-1	Индустриальные строительные изделия для гражданского строительства. Металлические изделия.	
2.250-2 вып. 1	Ж.б. лестницы кирпичных зданий	
2.270-1	Детали встроенного оборудования общественных зданий:	
вып. 2	- плавательные бассейны	
1.238-1 вып. 2	Железобетонные козырьки входов и парапетных плит общественных зданий козырька длиной 184 см, шириной 155 220 и 279 см и плиты длиной 129 см	
КЖИ-	Изделия заводского изготовления	

Ведомость объемов сборных бетонных и железобетонных конструкций по рабочим чертежам основного комплекта марки КЖС

Истран	Наименование группы элементов конструкций	Код	Кол. м³	Примечание
1	Плиты перекрытия предварительно напряженные	58 4211	142.83	
2	Лотки каналов и плиты	58 5821	7.46	
3	Перемычки	58 2821	23.88	
4	Прогоны предварительно напряженные	58 2511	0.9	
5	Козырьки	58 9421	2.06	
6	Детали лестниц	58 9181	15.8	
7	Плиты перекрытий с обычным армированием	58 4221	39.73	
8	Прогоны с обычным армированием	58 2521	13.66	

Ведомость спецификаций

Лист	Наименование	Примечание
5	Спецификация элементов фундаментов	
7	Спецификация элементов подпольных каналов и приямков	
8	Спецификация элементов крылец и лестниц	
9	Спецификация к схеме расположения балок	
13	Спецификация элементов перекрытия, покрытия и элементов венткамер №1 и №2	
14	Спецификация на узлы	
15	Спецификация элементов лестниц Л1, Л2	
16	Спецификация элементов лестниц Л3, Л4	
18	Спецификация элементов ванн плавательных бассейнов	
18	Спецификация элементов монолитной прижимной плиты ПМ-1	
21	Спецификация элементов обогреваемой скамейки	

Инв. № подл. | Подпись и дата | Взам. инв. №

Привязан

Инв. №

Нач. мас.	Баратов		ТП 294-3-36.85 КЖС
Гл. конст.	Бизяев		Крытый бассейн для обучения плаванию детей дошкольного и младшего школьного возраста
ГАП	Романов		Стадия Р; Лист 2; Листов
ГИП	Никифорова		
Рук. гр.	Морозова		
Разраб.	Колосова		Общие данные (продолжение)
Провер.	Власова		СОЮЗСПОРТПРОЕКТ г. Москва
Н. контр.	Савелкева		

Ведомость спецификаций (продолжение)

Лист	Наименование	Примечание
22	Спецификация элементов опалубки ванн плавательных бассейнов	
25	Спецификация элементов плиты днища ПД-1	
28	Спецификация элементов стенок ванн СМ-1÷	
	÷ СМ-5 и марша ЛМ-1	
30	Спецификация элементов балок БМ-1 ÷ БМ-3	
31	Спецификация к схеме расположения закладных деталей	

Общие указания

1. Конструктивная часть проекта разработана в соответствии с требованиями „Указаний по разработке и корректировке типовой проектной документации общественных зданий и сооружений" государственного комитета по гражданскому строительству и архитектуре при Госстрое СССР.
2. Проект разработан для расчетных зимних температур наружнего воздуха -40°С; -50°С (основное решение) и 55°С для I климатического района (кроме I в подрайона).
3. Нормативный скоростной напор ветра - 35 кгс/м² (II район).
4. Масса снегового покрова на I м² горизонтальной поверхности покрытия 100 ÷ 150 кгс/м² (III - IV район по массе снегового покрова).
5. Фундаменты бетонные разработаны для условий горизонтального рельефа, обычных гидрогеологических условий, нескальных однородных грунтов, отсутствия вечной мерзлоты.
6. Глубина заложения фундаментов от планировочной отметки, для наружных стен - 1 м, для внутренних - 0,5 м.
7. Условное расчетное давление на основание под подошвой фундаментов определено по СНиП II-15-74 „Основания зданий и сооружений при следующих коэффициентах: $m_1 = 1,1$ $m_2 = 1,0$ $K_н = 1,00$ $K_1 = 0,05$ $K_2 = 0,2$.
8. Вертикальная гидроизоляция кирпичных стен подпольных каналов и приямков выполняется горячим битумом за 2 раза.
9. Горизонтальная гидроизоляция - цементный раствор состава 1:2 толщиной 2 см на отм. - 0,250.
10. Здание бассейна запроектировано с наружными облегченными кирпичными стенами по серии 2.130-1 вып. 23.
11. Пространственная жесткость и устойчивость обеспечивается совместной работой продольных и поперечных стен с горизонтальными дисками перекрытий.
12. Внутренние стены из обыкновенного глиняного кирпича пластического прессования марки 100 на растворе марки 50.
13. Фундаменты - под стены - монолитные бетонные из бетона марки 100 по песчаной подготовке.
14. Ригели перекрытий - сборные железобетонные по сериям 1.225-2 вып. 10, вып. 11, 1.225.1-3.
15. Перекрытия - сборные железобетонные пустотные - панели по сериям 1.041-1-2 вып. 3, вып. 4, 1.141-1 вып. 60, вып. 63.
    Ребристые панели по серии 1.242-1 вып. 1.
16. Для пропуска коммуникаций предусмотрены сантехнические корытные плиты по сериям 1.041.1-2 вып. 6, 1.242-1-3 вып. 1.
    Корыта распорок после прокладки коммуникаций армируются и замоноличиваются керамзитобетоном марки М100.
17. Лестницы - сборные железобетонные - марши по сериям 1.251.1-4 вып. 1, площадки по серии 1.252.1-4 вып. 1, и сборные железобетонные ступени по серии 1.055.1-1.
18. Перемычки - сборные железобетонные по серии 1.138-10 вып. 1, 1-138-10 вып. 2.
19. Ванна бассейна - монолитная, железобетонная. Обходные дорожки ванны с подогревом.
    В качестве опалубки стенок ванны используется кирпич.
20. Гидроизоляция днища ванны принята из 4 слоев, а стенок - из 2 - 4 слоев рубероида с устройством защитных бетонных стенок.
21. Подпольные каналы для разводки сантехнических коммуникаций выполнены из обыкновенного глиняного кирпича марки 75 на растворе марки 50 и мелкоразмерных сборных железобетонных плит по серии 1.243.1-4.

Схема нагрузок на фундамент

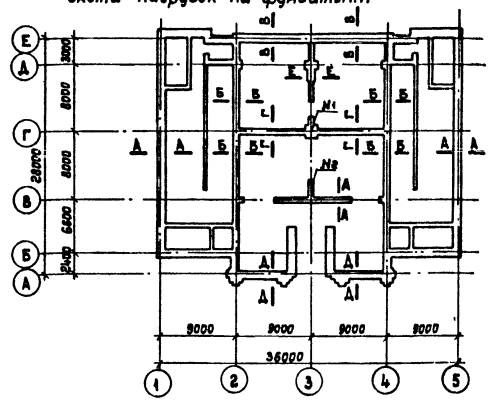

Таблица расчетных вертикальных нагрузок, тс/м

Контрольное сечение	Постоянные в тс/м, тс				Кратковременные		Расчетное сочетание нагрузки для t° 50°
	Без массы стен	Масса стен при t°			На перекрытия	Снеговая	
		-40°С	-50°С	-55°			
А-А	6,5	7,9	7,6	7,6	1,1	1,0	16,2
Б-Б	18,0	6,0	6,0	6,0	1,1	1,9	27,0
В-В	2,6	8,9	8,6	8,6	0,5	0,3	11,9
Г-Г	2,5	3,5	3,5	3,5	—	—	6,0
Д-Д	4,0	8,7	8,4	8,4	—	1,0	13,4
Е-Е	22,0	8,0	8,0	8,0	—	1,9	31,9
N1(т)	111,7	9,0	9,0	9,0	38,0	6,3	165
N2(т)	101,8	7,5	7,5	7,5	24,5	4,2	138

Нач.маст.	Баратов		
Гл.конст.	Бизяев		
ГАП	Романов		
ГИП	Нисифорова		
Рук.гр.	Морозова		
Разраб.	Колосова		
Провер.	Власова		
Н.контр.	Собельева		

привязан

Инв. №

ТП 294-3-36.85 КЖ

Крытый бассейн для обучения плаванию детей дошкольного и младшего школьного возраста

Стадия	Лист	Листов
Р	3	

Общие данные (окончание)

СОЮЗСПОРТПРОЕКТ г. Москва

Инв.№ подл. | Подпись и дата | Взам. инв.№

Типовой проект 294-3-36.85 Альбом I

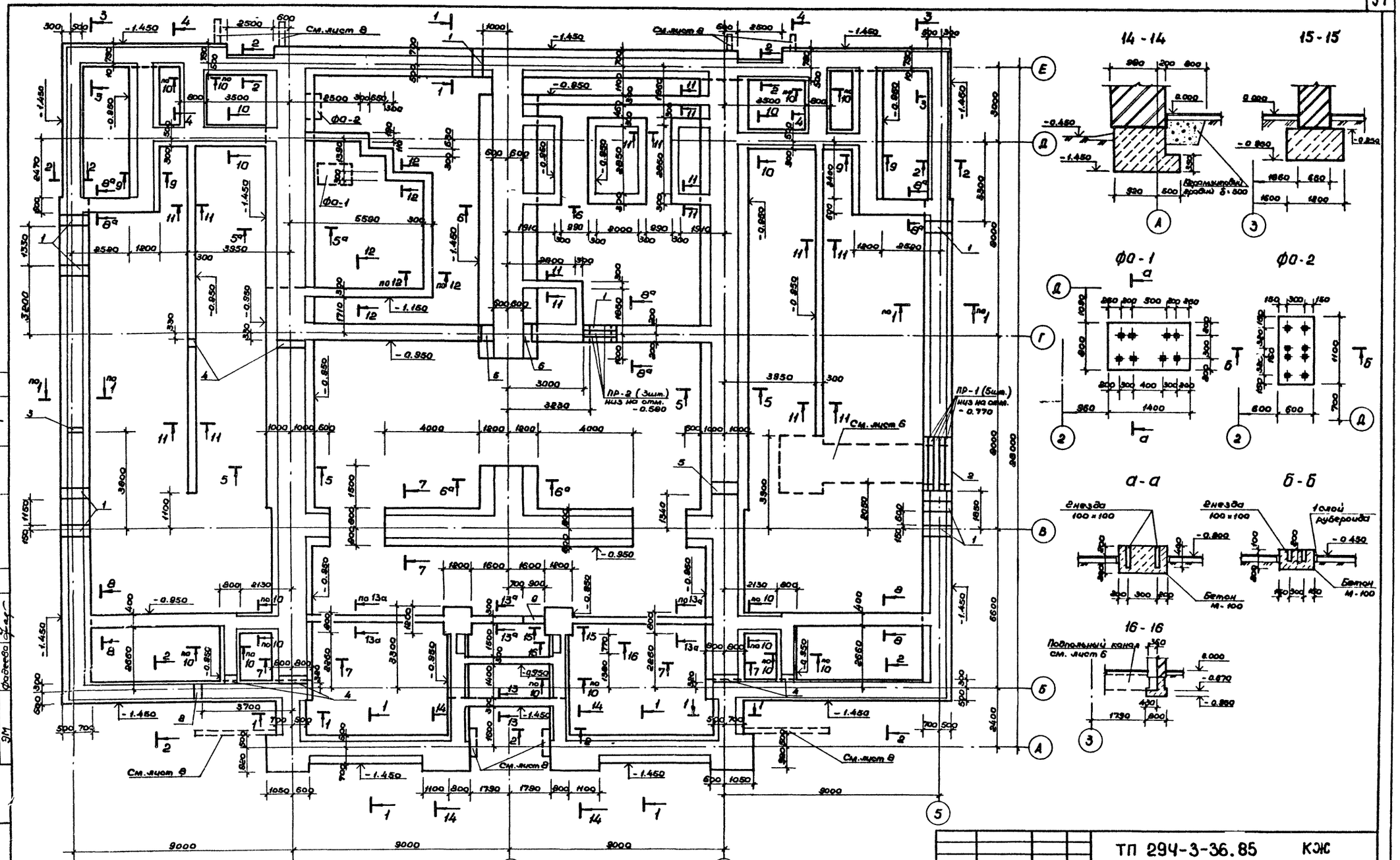

Нач. мас.	Баратов		
Гл. конс. м.	Бизяев		
ГАП	Романов		
ГИП	Нисифорова		
Рук. гр.	Морозова		
Проверил	Белянина		
Разраб.	Власова		
Н. контр.	Савельева		

Привязан

Инв. №

ТП 294-3-36.85 КЖ

Крытый бассейн для обучения плаванию детей дошкольного и младшего школьного возраста

Стадия	Лист	Листов
Р	4	

Схема расположения фундаментов.

СОЮЗСПОРТПРОЕКТ г. Москва

Согласовано: ОВ Радушкин, ВК Филиппов, ЭМ Фадеева; СС Сестрова, ТС Трушин

Инв. № подл. | Подпись и дат. | Взам. инв. №

1-1

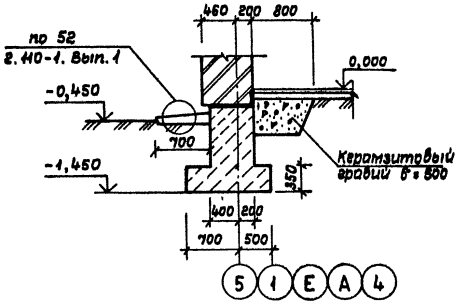

2-2

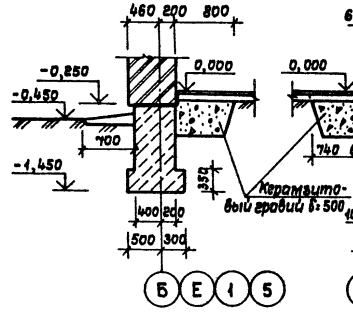

3-3

4-4

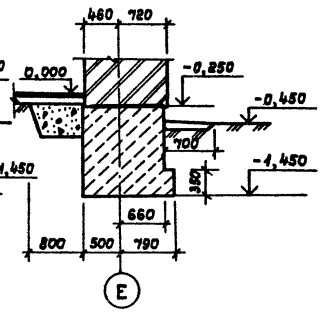

5-5; 5ª-5ª

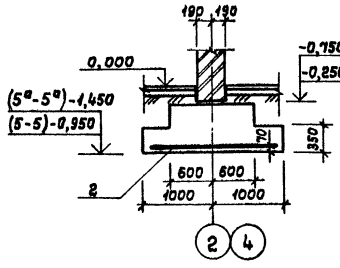

6-6; 6ª-6ª

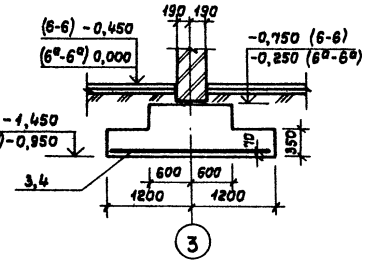

7-7

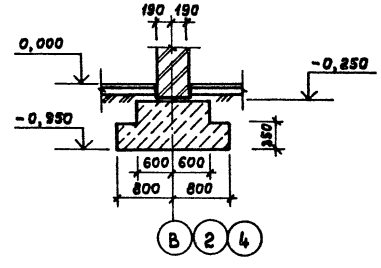

8-8; 8ª-8ª

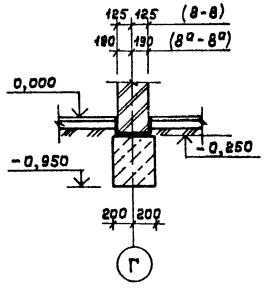

9-9

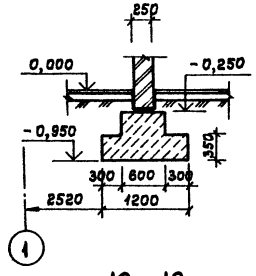

10-10

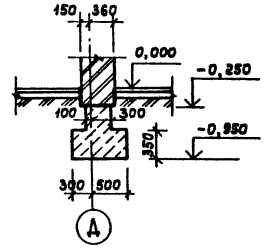

11-11

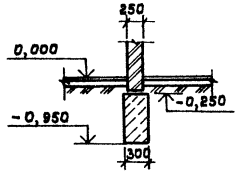

12-12

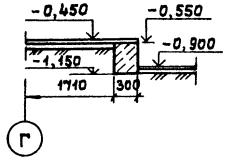

13-13; 13ª-13ª

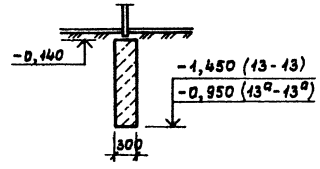

Спецификация элементов фундаментов

Марка позиц.	Обозначение	Наименование	Кол.	Масса	Примеч.
		Перемычки железобетонные			
пр1	1.138-10 вып.1	1ПР 38-18.12.22 У	5	125,0	кг
пр2	1.138-10 вып.1	1ПР 38-15.12.22 У	3	100,0	кг
		Материалы			
1		Бетон М100		257,0	м³
		Сетки сварные ГОСТ 8478-81			м³
2		С $\frac{10\text{-А III}-200}{10\text{ А III}-100}$ 1850×4550 $\frac{25}{25}$	4	77,8	кг
3		С $\frac{10\text{А-III}-200}{10\text{А-III}-100}$ 2250×5550 $\frac{25}{25}$	2	114,1	кг
4		С $\frac{10\text{А-III}-200}{10\text{А-III}-100}$ 2250×2250 $\frac{25}{25}$	1	48,6	кг

Таблица отверстий

№№ п/п	Сечения отверстий	Отметки низа отв	Названия отверстий
1	400 × 500 (h)	-1,450	ВК
2	1400×600 (h)	-1,450	ОВ
3	300 × 300 (h)	-0,900	ЭО
4	300 × 300 (h)	-0,430	ОВ
5	500 × 300 (h)	-0,430	ОВ
6	300 × 450 (h)	-0,580	ОВ
7	900 × 450 (h)	-1,030	ОВ
8	350 × 300 (h)	-1,150	СС
9	900 × 450 (h)	-0,670	ОВ

1. Монолитные фундаменты выполнять по песчаному основанию толщиной 100 мм.
2. Расчетное давление на грунт принято 2кг/см².

Привязан

Инв. №

Нач.мас.	Баратов	
Гл.конст.	Визяев	
ГАП	Романов	
ГИП	Нисифоров	
Провер.	Белянин	
Разраб.	Власова	
Н.контр.	Собельева	

ТП 294-3-36.85 КЖ

Крытый бассейн для обучения плаванию детей дошкольного и младшего школьного возраста

Стадия	Лист	Листов
Р	5	

Сечения фундаментов 1-1 ÷ 13-13

СОЮЗСПОРТПРОЕКТ г Москва

Инв.№ подл. | Подпись и дата | Взам.инв.№

Типовой проект 294-3-36.85 Альбом I

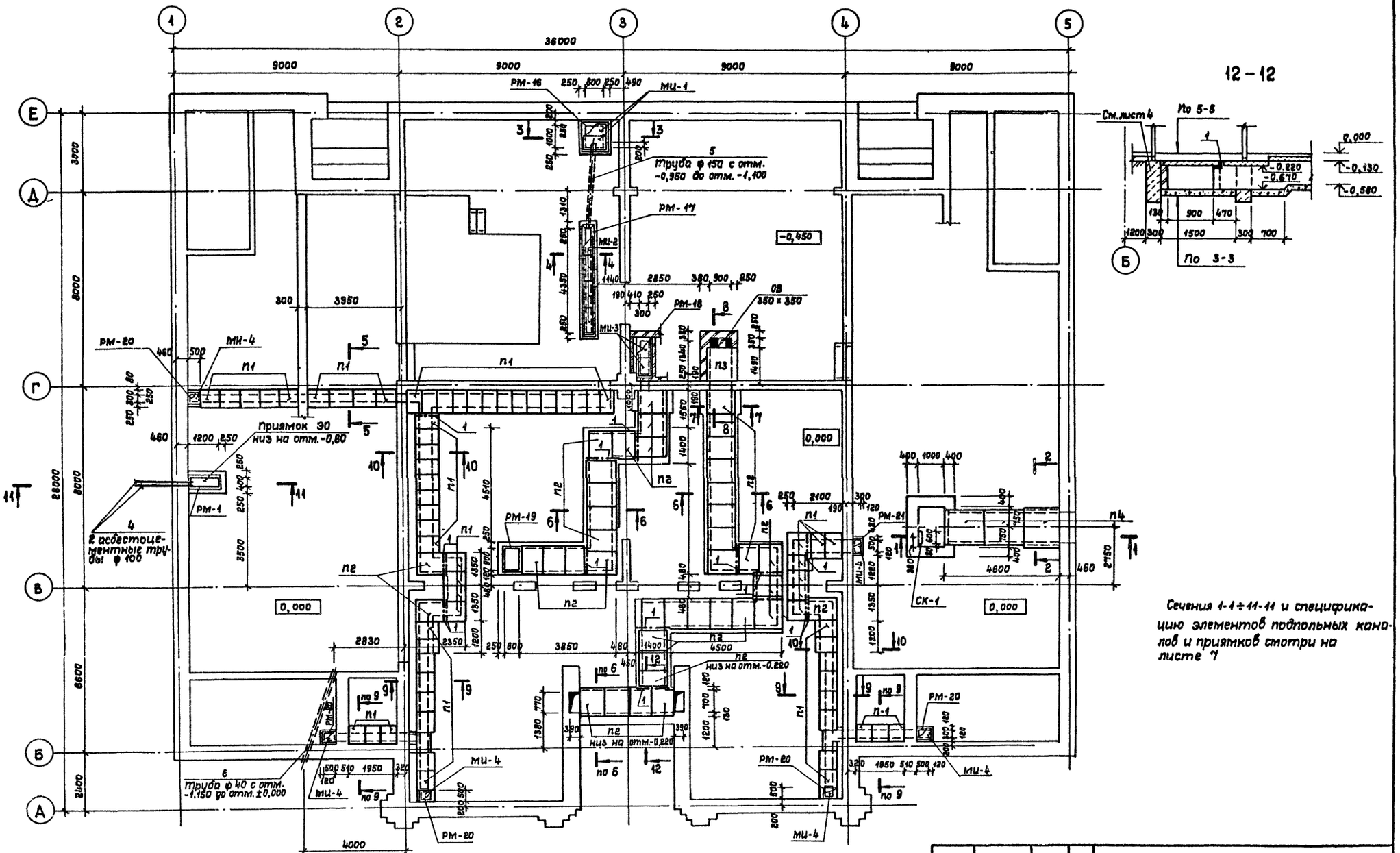

Сечения 1-1÷11-11 и спецификацию элементов подпольных каналов и приямков смотри на листе 7

Нач. мас.	Баратов		
Гл. конст.	Бизяев		
Гл. п	Романов		
Гип	Нисифорова		
Рук. гр. ин.	Морозова		
Провер.	Власова		
Разраб.	Белянина		
Н. контр.	Савельева		

Привязан

Инв. №

ТП 294-3-36.85 КЖ

Крытый бассейн для обучения плаванию детей дошкольного и младшего школьного возраста

Стадия	Лист	Листов
Р	6	

Схема расположения элементов подпольных каналов и приямков

СОЮЗСПОРТПРОЕКТ г. Москва

Согласовано: Осетрова, Трушин, Фадеева, Филиппов, Родушкин

Инв. № подл. | Подпись и дата | Взам. инв. №

Типовой проект 294-3-36.85 Альбом I

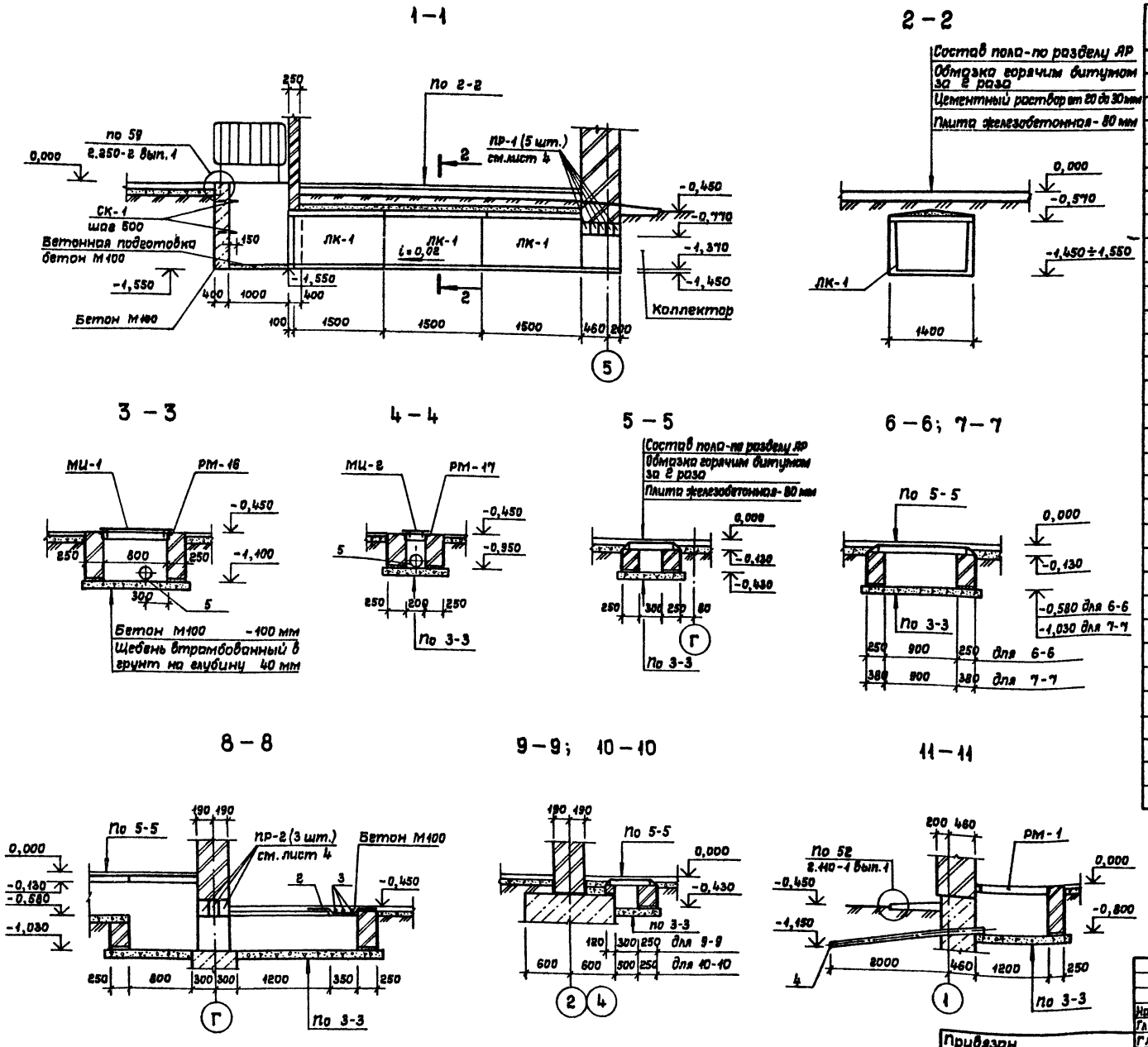

Спецификация элементов-подпольных каналов и приямков

Марка поз.	Обозначение	Наименование	Кол-во	Масса ед., кг	Примечание
		Плиты плоские железобетонные			
П-1	1.243.1-4	ПТ 12,5-8.6	67	96,0	
П-2	1.243.1-4	ПТ 12,5-11.9	40	198,0	
П-3	1.243.1-4	ПТ 12,5-13.13	1	338,0	
П-4	1.243.1-4	ПТ 12,5-16.14	3	448,0	
		Лотки железобетонные			
ЛК-1	1.219.1-3	ЛК 15.14.9-12,5	3	100,0	
		Рамки металлические			
РМ-1	294-3-36.85-КЖИ-19	РМ-1	1	13,20	
РМ-16	294-3-36.85-КЖИ-19-02	РМ-16	1	15,08	
РМ-17	294-3-36.85-КЖИ-19-03	РМ-17	1	35,82	
РМ-18	294-3-36.85-КЖИ-19-04	РМ-18	1	13,88	
РМ-19	294-3-36.85-КЖИ-19-05	РМ-19	1	12,84	
РМ-20	294-3-36.85-КЖИ-19-06	РМ-20	4	7,16	
РМ-21	294-3-36.85-КЖИ-19-07	РМ-21	1	7,16	
		Изделия металлические			
МИ-1	294-3-36.85-КЖИ-1	МИ-1	2	16,82	
МИ-2	294-3-36.85-КЖИ-1-01	МИ-2	4	11,23	
МИ-3	294-3-36.85-КЖИ-1-02	МИ-3	2	9,93	
МИ-4	294-3-36.85-КЖИ-1-03	МИ-4	5	7,91	
СК-1		Скоба СК-1; 20АI ГОСТ 5781-82; ℓ=1300	2	3,21	
1		L 100×100×10 ГОСТ 8509-72*	–	277,84	
2		6АI; ГОСТ 5781-82; ℓ=1060	5	0,236	
3		ℓ=360	6	0,08	
4		Труба асбестоцементная			
		БНТ 100 ГОСТ 1839-80, ℓ=2950	2		
5		Труба 152×4×4000 II ГОСТ 10704-76 / Б 20 ГОСТ 10705-80	1	58,4	
6		Труба 40×3,5 ГОСТ 3262-75			
		ℓ=3650	1	14,1	
		Бетон М100; м³	–	3,15	

Нач.мас.	Баратов	
Гл.конс.	Бизяев	
ГАП	Романов	
ГИП	Нисифорова	
Рук.гр.	Морозова	
Провер.	Власова	
Разраб.	Белянина	
Н.контр.	Савельева	

Привязан

Инв. №

ТП 294-3-36.85 КЖ

Крытый бассейн для обучения плаванию детей дошкольного и младшего школьного возраста

Стадия	Лист	Листов
Р	7	

Сечения подпольных каналов 1-1 ÷ 11-11

СОЮЗСПОРТПРОЕКТ г. Москва

Согласовано: ОВ Радушкин; ВК Филиппов; ЭМ Фадеева; ТС Трушин

Инв. № подл. | Подпись и дата | Взам. инв. №

Типовой проект 294-3-36.85 Альбом I

Схема расположения элементов крылец 1 и 2 (зеркально)

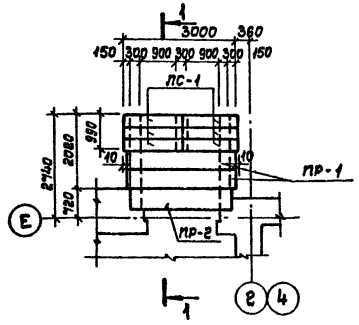

Схема расположения элементов крылец 3 и 4 (зеркально)

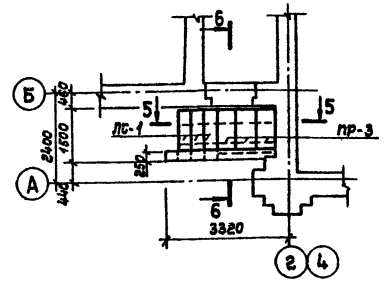

Схема расположения элементов крыльца 5

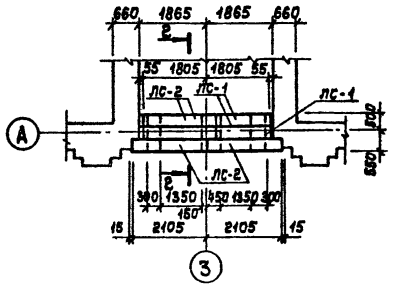

Схема расположения элементов лестницы ЛВ-1

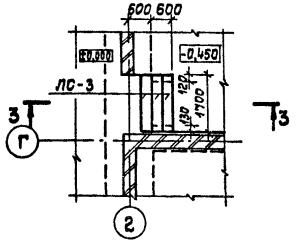

1–1

Схема расположения элементов лестницы ЛВ-2

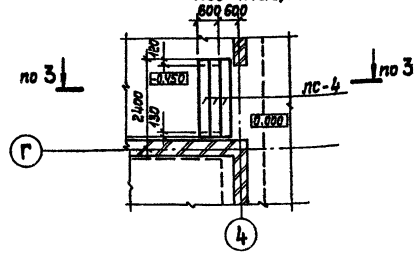

2–2

Схема расположения элементов лестницы ЛВ-3

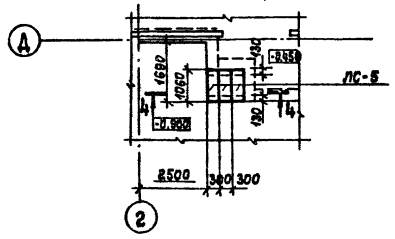

3–3

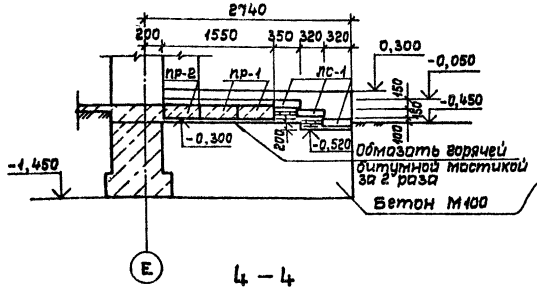

4–4

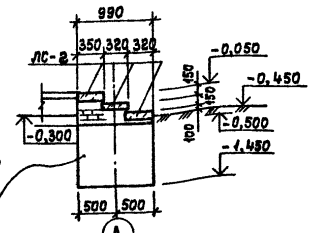

5–5

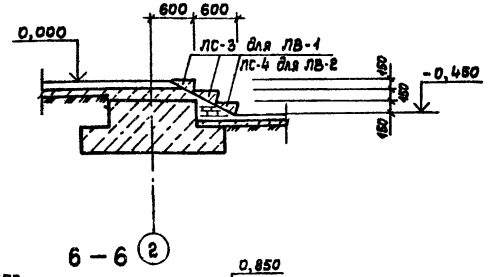

6–6

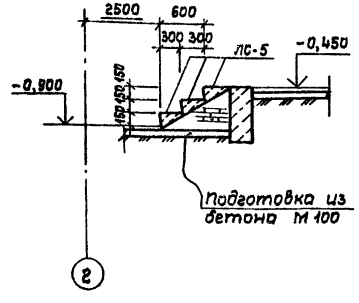

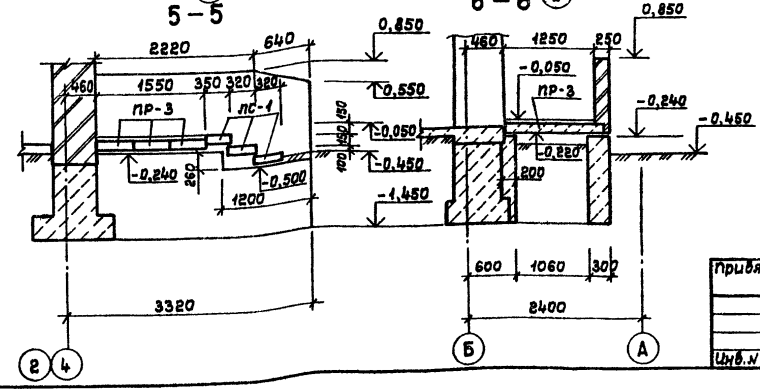

Спецификация элементов крылец и лестниц

Марка поз.	Обозначение	Наименование	Кол. шт	Масса ед., кг	Примечание
		Крыльца 1 и 2			
ЛС-1	1.255.1-1	Ступень железобетонная СНК 15.3,5-6	12	175,0	
ПР-1	1.138-10 вып. 2	Перемычка железобетонная 2ПР13-29.51.22	4	835,0	
ПР-2	1.138-10 вып. 2	2ПР13-21.51.22У	2	760,0	
		Бетон М100	2,0		м³
		Крыльца 3 и 4			
ЛС-1	1.255.1-1	Ступень железобетонная СНК 15.3,5-6	6	175,0	
ПР-3	1.138-10 вып. 2	Перемычка железобетонная 2ПР5-14.51.14	6	250,0	
		Бетон М100	1,7		м³
		Крыльцо 5			
ЛС-1	1.255.1-1	Ступень железобетонная СНК 15.3,5-6	2	175,0	
ЛС-2	1.255.1-1	СНК 21.3,5-6	4	250,0	
		Бетон М100	0,9		м³
		Лестница ЛВ-1			
ЛС-3	1.055.1-1	Ступень железобетонная ЛС 15	3	165,0	
		Лестница ЛВ-2			
ЛС-4	1.055.1-1	Ступень железобетонная ЛС 22	3	245,0	
		Лестница ЛВ-3			
ЛС-5	1.055.1-1	Ступень железобетонная ЛС 11	3	115,0	

1. Под основание фундаментов выполнить песчаную подсыпку толщиной 100 мм.

2. Поверхность элементов крылец 1÷5 обращенную к грунту обмазать горячей битумной мастикой за 2 раза.

Привязан

Инв.№

Нач.мас.	Баратов	
Гл.конст.	Бизяев	
ГАП	Романов	
ГИП	Нисифоров	
Рук.гр.	Ерошенко	
Провер.	Власова	
Разраб.	Ерошенко	
Н.контр.	Сабельева	

ТП 294-3-36.85 КЖ

Крытый бассейн для обучения плаванию детей дошкольного и младшего школьного возраста

Стадия	Лист	Листов
Р	8	

Схемы расположения элементов крылец 1÷5 и лестниц ЛВ-1 ÷ ЛВ-3

СОЮЗСПОРТПРОЕКТ г. Москва

Инв.№ подл. | Подпись и дата | Взам.инв.№

Типовой проект 294-3-36.85 Альбом I

Схема расположения балок перекрытия 1го этажа

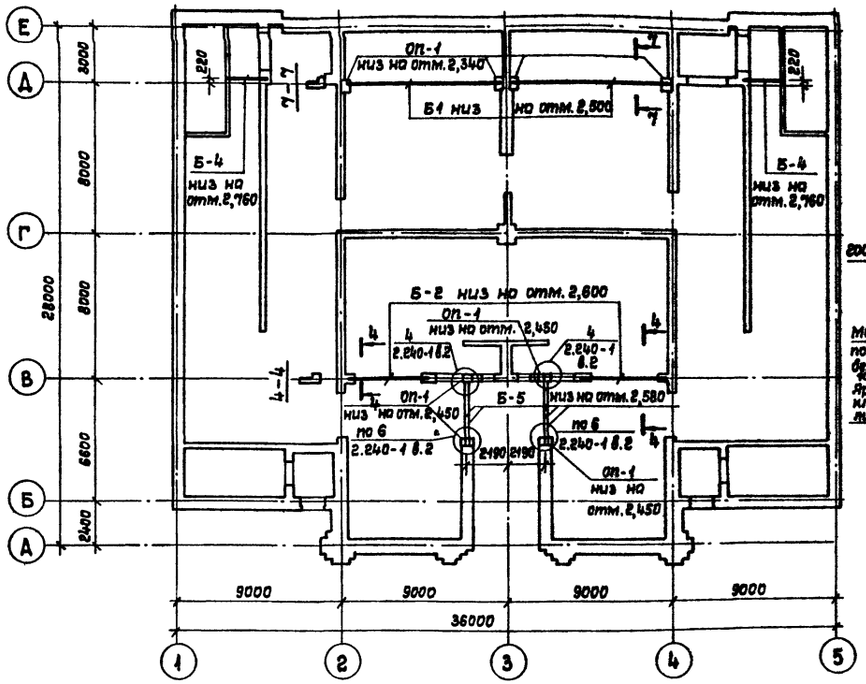

Схема расположения балок покрытия

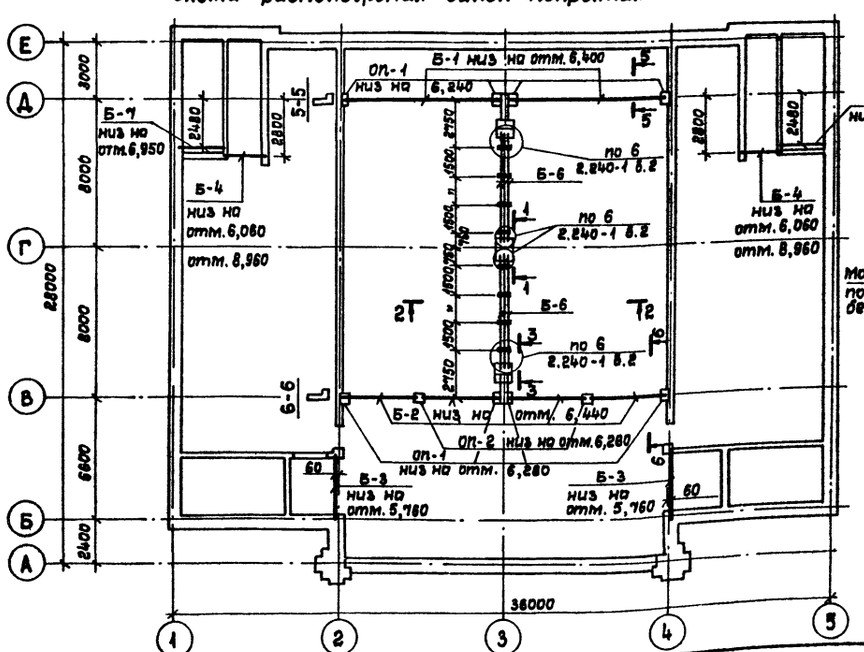

1 – 1

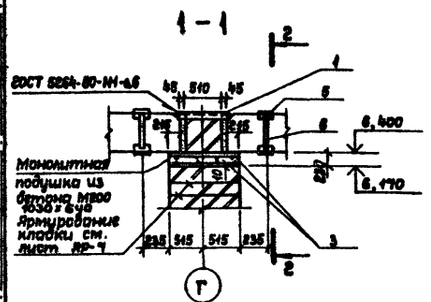

2 – 2

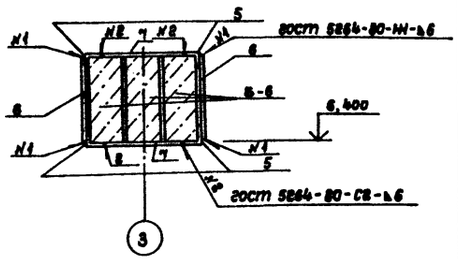

3 – 3

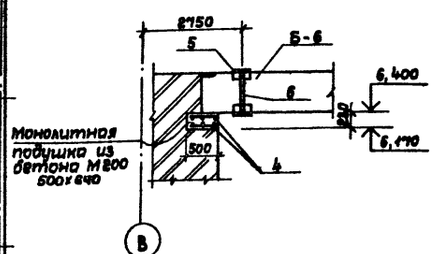

Спецификация к схеме расположения балок

Марка поз.	Обозначение	Наименование	Кол.	Масса ед., кг	Примечание
	Железобетонные прогоны				
Б-1	1.225.1-3	ПР 90.4.7-5	4	4780,0	
Б-2	1.225.1-3	Пр 45.44-7	6	1550,0	
Б-3	1.225-2 вып.10	Пр 30.5.5-5 А III	2	1620,0	
Б-4	1.138-10 вып.1	1Пр28-20.25.22В	6	275,0	
Б-5	1.225-2 вып.11	ПРГ 36.1.4-4т	4	430,0	
Б-6	1.225-2 вып.11	ПРГ 60.2.5-4ТАтУТ	6	1500,0	
Б-7	1.138-10 вып.2	2ПР10-29.38.22	2	820,0	
	Опорные плиты				
ОП-1	1.225-2 вып.11	ОП 4.4-Т	16	50	
ОП-2	1.225-2 вып.11	ОП 5.4-Т	2	70	
ММ2	2.240-1 вып.2	Изделие соединительное ММ2	8	2,73	
ММ-3	2.240-1 вып.2	ММ-3	6	0,80	
1		L 50×50×5 ГОСТ 8509-72 ℓ=750	2	2,82	
		Сетки по ГОСТ 8478-81			
3		С 10 AIII-100 / 10 AIII-100 620×1020 10/10	2	13,83	
4		С 10 AII-III-100 / 10 AII-III-100 620×480 10/40	4	6,45	
5		L 100×100×10 ГОСТ 8509-72 ℓ=150	32	2,25	
6		-8×50 ГОСТ 103-76 ℓ=500	16	1,57	
7		-10×150 ГОСТ 103-76 ℓ=410	16	4,83	
		Бетон М200	—	0,3	м³

Привязан

Инв. № подл. | Подпись и дата | Взам. инв. №

Нач.мас.	Баратов		
Гл.конст.	Бизяев		
ГАП	Романов		
Гип	Нисифорова		
Рук. гр.	Ерошенко		
Провер.	Власова		
Разраб.	Юшина		
Н.контр.	Савельева		

ТП 294-3-36.85 КЖ

Крытый бассейн для обучения плаванию детей дошкольного и младшего школьного возраста

Стадия	Лист	Листов
Р	9	

Схема расположения балок перекрытия и покрытия

СОЮЗСПОРТПРОЕКТ г. Москва

Типовой проект 294-3-36.85 Альбом I

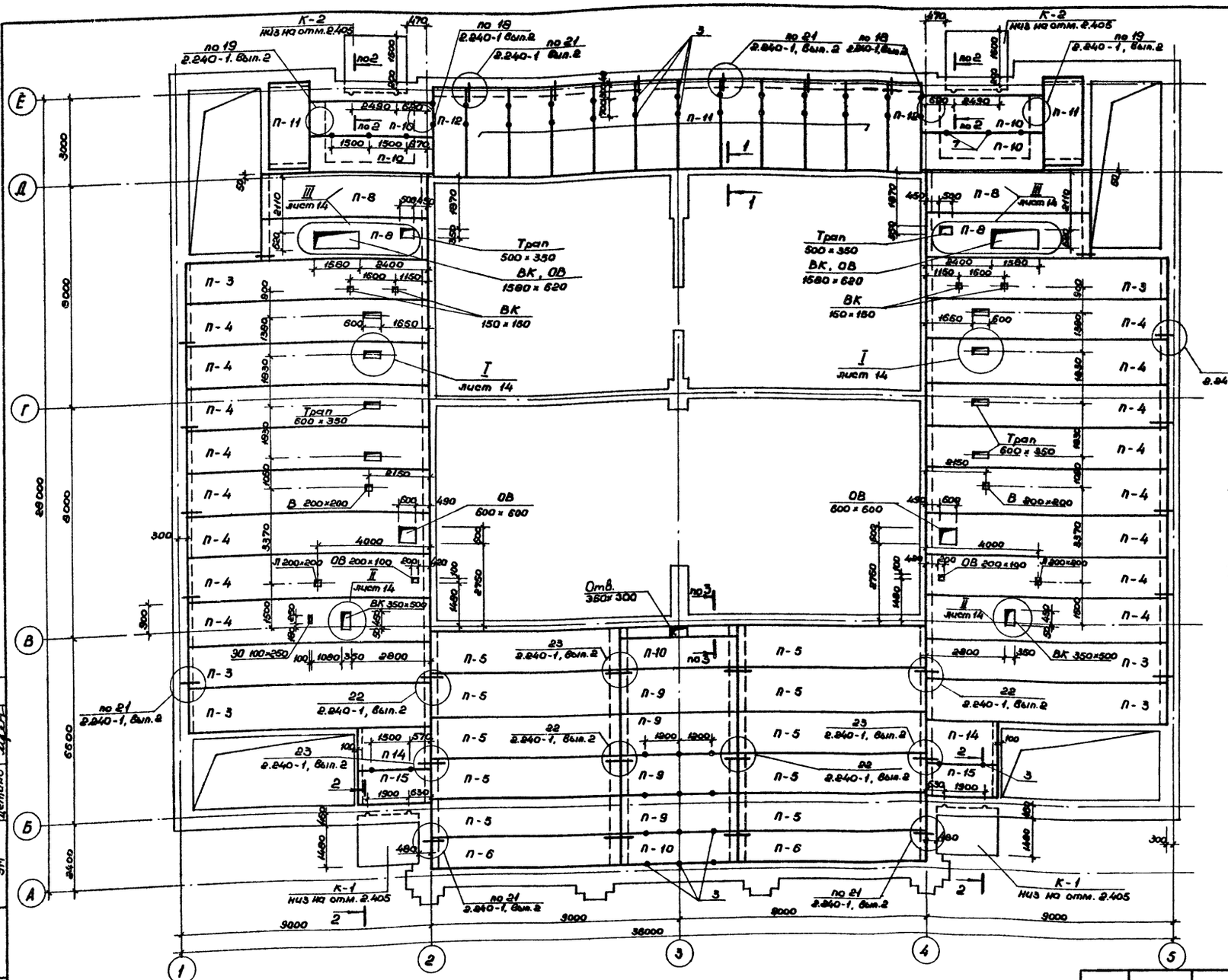

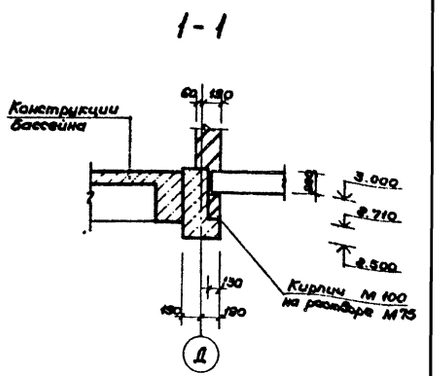

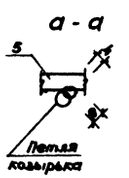

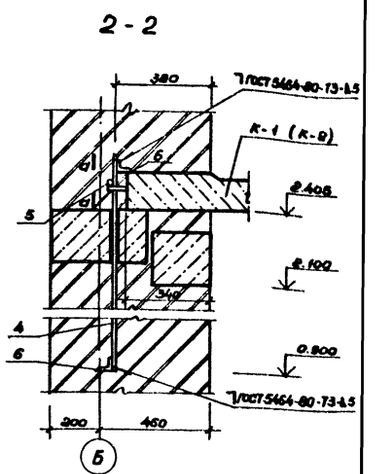

1. Монолитные конструкции бассейна в осях 2/4 ÷ В/Д разработаны на листах 18 ÷ 22.
2. Спецификацию элементов перекрытия смотри на листе 13.
3. Низ плит на отм. 3.000, кроме оговоренных на чертеже.

Нач. мас.	Баратов		
Гл. конс. м.	Бизяев		
ГАП	Романов		
ГИП	Нисифорова		
Рук. гр.	Морозова		
Проверил	Власова		
Разраб.	Белянина		
Н. контр.	Савельева		

ТП 294-3-36.85 КЖС

Крытый бассейн для обучения плаванию детей дошкольного и младшего школьного возраста

Стадия	Лист	Листов
Р	10	

Схема расположения элементов перекрытия на отм. 3.300

СОЮЗСПОРТПРОЕКТ г. Москва

Формат А2

Привязан

Инв. №

Согласовано

ОВ	Радушкин	
ВК	Филиппов	
ЭМ	Детино	

Инв. № подл. | Подпись и дата | Взам. инв. №

Типовой проект 294-3-36.85 Альбом I

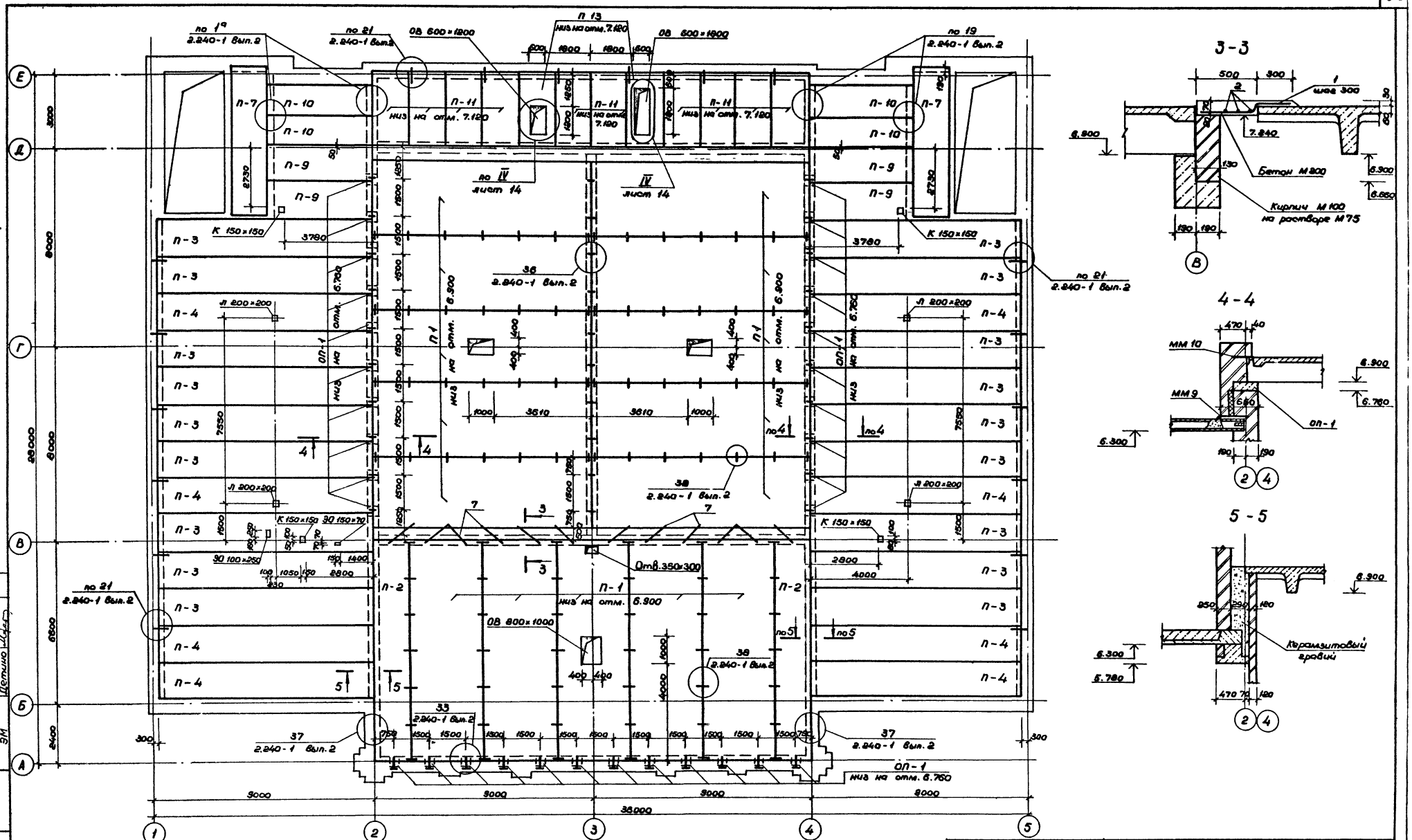

1. Низ плит на отм. 6.300, кроме оговоренных на плане.
2. Спецификацию элементов покрытия смотри на листе 13.

Нач.мас.	Баратов		
Гл.конс.м.	Бизяев		
ГАП	Романов		
ГИП	Нисифорова		
Рук.гр.	Морозова		
Проверил	Власова		
Разраб.	Белянина		
Н.контр.	Савельева		

Привязан

Инв.№

ТП 294-3-36.85 КЖС

Крытый бассейн для обучения плаванию детей дошкольного и младшего школьного возраста

Стадия	Лист	Листов
Р	11	

Схема расположения элементов покрытия

СОЮЗСПОРТПРОЕКТ г. Москва

Согласовано: ОВ Радушкин; ВК Филиппов; ЭМ Детино

Инв.№ подл. | Подпись и дата | Взам. инв.№

Типовой проект 294-3-36.85 Альбом I

Схема расположения элементов покрытия венткамеры № 1

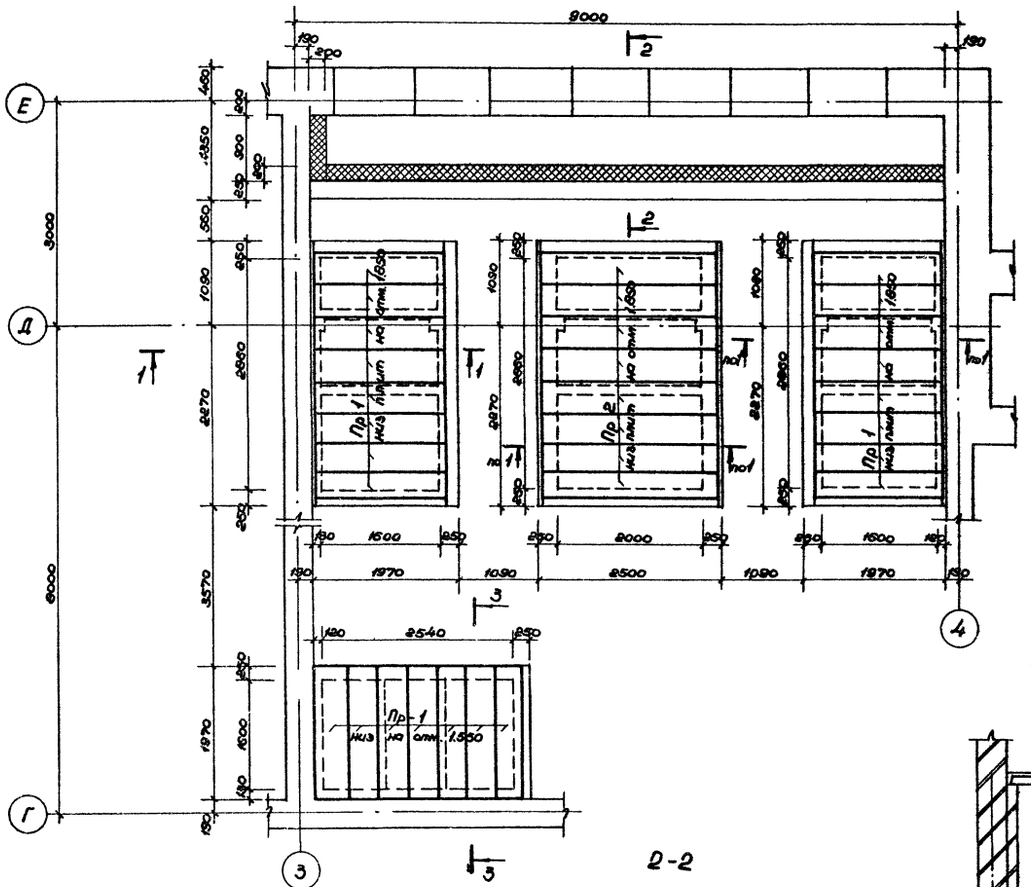

Схема расположения элементов покрытия соединительных камер венткамеры № 2

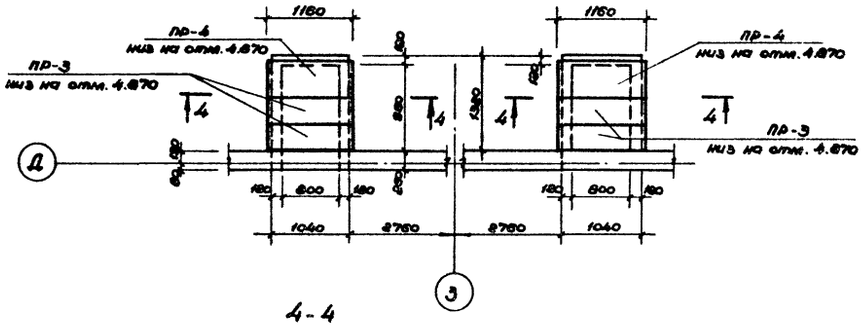

4-4

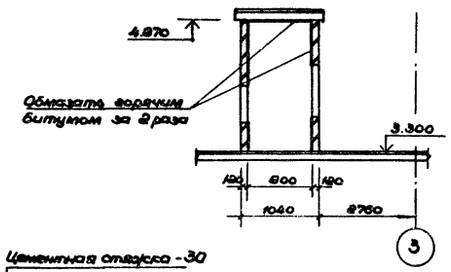

3-3

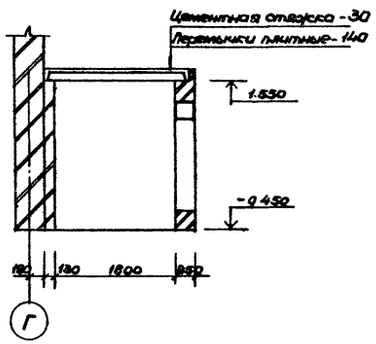

1-1

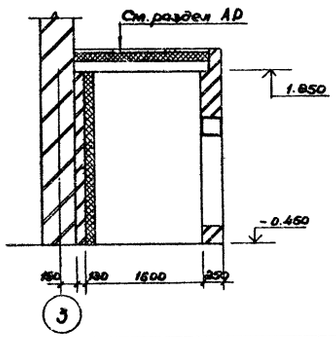

2-2

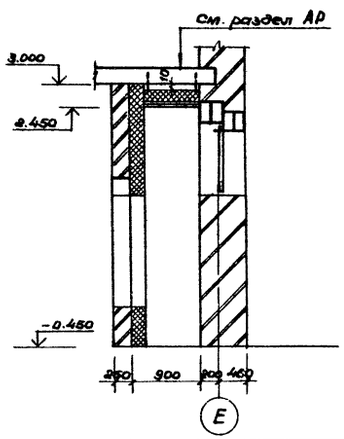

Нач. мас.	Баратов		ТП 294-3-36.85 КЖС	
Гл. кон. м.	Бизяев		Крытый бассейн для обучения плаванию детей дошкольного и младшего школьного возраста	
ГАП	Романов			Стадия / Лист / Листов
ГИП	Никифорова			Р / 12
Рук. гр.	Морозова			
Разраб.	Колосова		Схема расположения элементов перекрытия венткамер № 1 и № 2	СОЮЗСПОРТПРОЕКТ г. Москва
Провер.	Власова			
Н. контр.	Савельева			

Привязан

Инв. №

Инв. № подл. | Подпись и дата | Взам. инв. №

Типовой проект 294-3-36.85 Альбом I

Спецификация элементов перекрытия, покрытия

Марка поз	Обозначение	Наименование	Кол. на этаже 1	2	Всего	Масса ед. кг	Примечание
		Панели перекрытия					
п-1	1.242-1 вып.1	ПТТ8-90.30-2СТ	—	15	15	6300	
п-2	1.242-1 вып.1	ПТ8-90.15-2СТ	—	2	2	3200	
п-3	1.041.1-2 вып.3	ПК 86.15-8АIIIТ	6	18	24	4000	
п-4	1.041.1-2 вып.6	ПРС 86.15-8АIIIТ	16	8	24	3700	
п-5	1.041.1-2 вып.4	ПК 58.15-8АIIIТ	10	—	10	3200	
п-6	1.041.1-2 вып.4	ПК 58.12-8АIIIТ	2	—	2	2400	
п-7	1.141-1 вып.63	ПК 60.15-8АтIIIТа		2	2	2850	
п-8	1.242.1-3 вып.1	ПР 60.15-8Ат IIIТ	4	—	4	2600	
п-9	1.141-1 вып.60	ПК 42.15-8Та	4	4	8	2020	
п-10	1.141-1 вып.60	ПК 42.12-8Та	6	4	10	1525	
п-11	1.141-1 вып.60	ПК 30.15-8Та	12	10	22	1470	
п-12	1.141-1 вып.60	ПК 30.12-8Та	2	—	2	1110	
п-13	1.242.1-3 вып.1	ПР 30.15-8АIIIТ-1	—	2	2	1330	
п-14	1.141-1 вып.60	ПК 27.15-8Та	2	—	2	1335	
п-15	1.141-1 вып.60	ПК 27.12-8Та	2	—	2	1010	
		Опорные плиты					
оп-1	1.225-2 вып.11	оп4-4-Т	—	32	32	50,0	
		Козырьки					
К-1	1.238-1 вып.2	КВ 18.22-Т	2	—	2	1050	
К-2	1.238-1 вып.2	КВ 18.28-Т	2	—	2	1330	
		Монтажные металлические детали					
ММ3	2.240-1 вып.2	ММ3	—	10	10	0,8	
ММ9	2.240-1 вып.2	ММ9	18	28	46	0,68	
ММ10	2.240-1 вып.2	ММ10	—	32	32	0,45	
ММ11	2.240-1 вып.2	ММ11	20	—	20	0,55	
ММ12	2.240-1 вып.2	ММ12	—	98	98	0,6	
1		8АIII; ГОСТ 5781-82					
		ℓ=1030	—	93	93	0,41	
2		ℓ=8980	—	12	12	3,54	
3		12АI; ГОСТ 5781-82					
		ℓ=880	48	—	48	0,78	
4		16АIII; ГОСТ 5781-82					
		ℓ=1720	8	—	8	2,71	
5		ℓ=300	8	—	8	0,47	
6		L 75×75×5 ГОСТ 8509-72*					
		ℓ=300	16	—	16	1,74	
7		ф16АIII ГОСТ 5781-82					
		ℓ=1200	—	12	12	1,07	
		Бетон М 200	—	1,94	1,94		м³

Спецификация элементов венткамер №1 и №2

Марка поз.	Обозначение	Наименование	Кол.	Масса ед., кг	Примечание
		Венткамера №1			
		Перемычки железобетонные			
пр-1	1.138-10 вып.2	2ПР5-18.38.14	23	240	
пр-2	1.138-10 вып.2	2ПР8-24.38.14	8	325	
		Металлические рамки			
РМ-2	294-3-36.85-КЖИ-16	РМ-2	17	15,44	
РМ-3	294-3-36.85-КЖИ-16-01	РМ-3	4	14,18	
РМ-4	294-3-36.85-КЖИ-17	РМ-4	2	21,72	
РМ-5	294-3-36.85-КЖИ-17-01	РМ-5	3	21,72	
РМ-6	294-3-36.85-КЖИ-16-02	РМ-6	1	25,64	
РМ-7	294-3-36.85-КЖИ-16-03	РМ-7	2	6,44	
РМ-8	294-3-36.85-КЖИ-16-04	РМ-8	1	7,96	
РМ-9	294-3-36.85-КЖИ-16-05	РМ-9	2	15,98	
РМ-10	294-3-36.85-КЖИ-16-06	РМ-10	2	20,52	
РМ-11	294-3-36.85-КЖИ-18	РМ-11	3	7,86	
РМ-12	294-3-36.85-КЖИ-18-01	РМ-12	1	9,87	
РМ-13	294-3-36.85-КЖИ-18-04	РМ-13	1	6,8	
		Решетка жалюзийная			
РЖ-1	294-3-36.85-КЖИ-20	РЖ-1	4	87,05	
		Венткамера №2			
		Перемычки железобетонные			
Пр-3	1.138-10 вып.2	2Пр3-11.38.6	4	72	
Пр-4	1.138-10 вып.2	2Пр.4-11.51.6	2	95	
		Металлические рамки			
РМ-2	294-3-36.85-КЖИ-16	РМ-2	4	15,44	
РМ-14	294-3-36.85-КЖИ-18-02	РМ-14	2	8,80	
РМ-15	294-3-36.85-КЖИ-16-07	РМ-15	4	11,70	
		Решетка жалюзийная			
РЖ-2	294-3-36.85-КЖИ-20-01	РЖ-2	2	62,69	
		Камера шумоглушения №1			
РМ-2	294-3-36.85-КЖИ-16	РМ-2	2	15,44	
РМ-11	294-3-36.85-КЖИ-18	РМ-11	1	7,86	
		Камера шумоглушения №2			
РМ-2	294-3-36.85-КЖИ-16	РМ-2	2	15,44	
РМ-11	294-3-36.85-КЖИ-18	РМ-11	1	7,86	

Расположение металлических изделий венткамер №1, №2 дано в разделе АР

Взам. инв. №

Подпись и дата

Инв. № подл.

Привязан

Инв. №

Нач.мас.	Баратов	
Гл.конст.	Визяев	
ГАП	Романов	
ГИП	Нисифорова	
Рук.гр.	Морозова	
Разраб.	Белянина	
Провер.	Власова	
Н.контр.	Савельева	

ТП 294-3-36.85 КЖ

Крытый бассейн для обучения плаванию детей дошкольного и младшего школьного возраста

Стадия	Лист	Листов
Р	13	

Спецификация элементов перекрытия, покрытия и элементов венткамер №1 и №2

СОЮЗСПОРТПРОЕКТ г. Москва

Формат А3

Спецификация на узлы

Марка поз.	Обозначение	Наименование	Кол-во	Масса ед., кг	Примечание
		Узел I (8 шт.)			
		ф8 AI ГОСТ 5781-82			
1		ℓ = 1350	4	0,54	
2		ℓ = 1200	2	0,48	
		Керамзитобетон М100	1,00		м³
		Узел II (2 шт.)			
		ф 8 AI ГОСТ 5781-82			
1		ℓ = 1350	4	0,54	
3		ℓ = 1000	2	0,40	
		Керамзитобетон М100	1,00		м³
		Узел III (4 шт.)			
		ф 8 AI ГОСТ 5781-82			
1		ℓ = 1350	4	0,54	
2		ℓ = 1200	12	0,48	
4		ℓ = 2200	4	0,87	
7		ф 10 AIII ГОСТ 5781-82			
		ℓ = 1350	4	0,83	
		ф 16 AIII ГОСТ 5781-82 ℓ = 5400	4	85	
		Керамзитобетон М100	0,95		м³
		Узел IV (2 шт.)			
4		ф 10 AIII ГОСТ 5781-82 ℓ = 1550	4	0,96	
5		ф 8 AI ГОСТ 5781-82 ℓ = 300	19	0,12	
6		ℓ = 2600	3	0,87	
		Керамзитобетон М100	0,34		м³
		Узел V (1 шт.)			
1		ф 8 AI ГОСТ 5781-82 ℓ = 1350	4	0,54	
2		ℓ = 1200	4	0,48	
		Керамзитобетон М100	1,00		м³

Схемы расположения перекрытий и покрытий см. листы 10 и 11

Нач.мас.	Баратов	ТП 294-3-36.85 КЖ	
Гл.конст.	Бизяев	Крытый бассейн для обучения плаванию детей дошкольного и младшего школьного возраста	
ГАП	Романов		Стадия: Р; Лист: 14; Листов:
ГИП	Нисифорова		
Рук.гр.ш.	Ерошенко		
Провер.	Власова	Устройство отверстий в санитехнических панелях перекрытий. Узлы I ÷ V	СОЮЗСПОРТПРОЕКТ г. Москва
Разраб.	Ерошенко		
Н.контр.	Савельева		

Привязан

Инв. № подл. | Подпись и дата | Взам. инв. №

Схема расположения элементов лестницы Л1
(2 – 2)

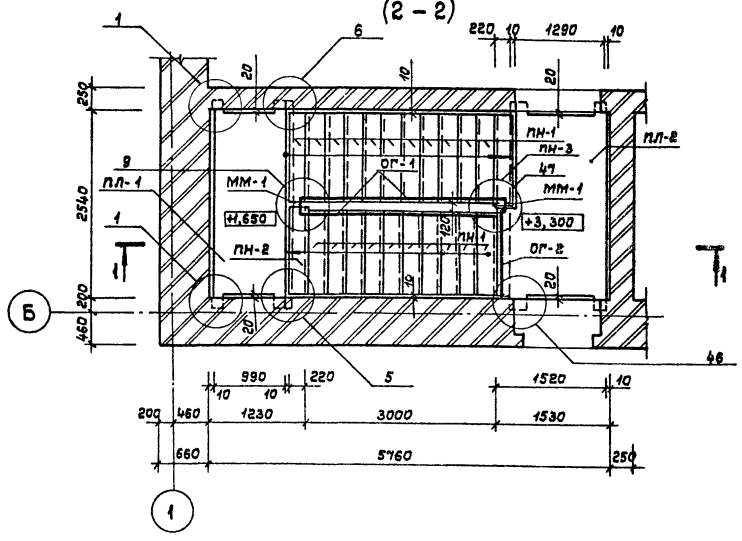

1 – 1

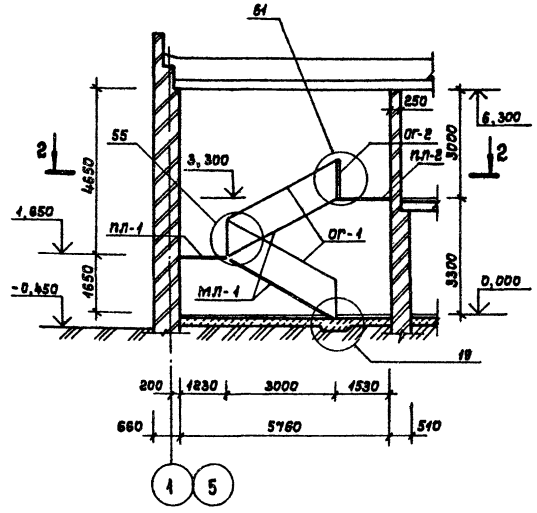

Схема расположения элементов лестницы Л2
(2 – 2)

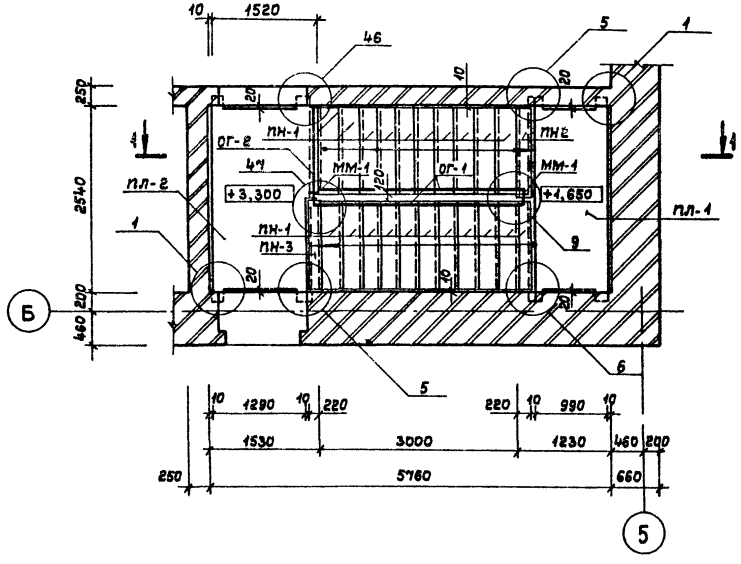

Спецификация элементов лестниц Л1, Л2

Марка, поз.	Обозначение	Наименование	Кол. на лестн. Л1	Л2	Всего	Масса ед.кг	Примечание
		Марш лестничный					
МЛ-1	1.251.1-4 вып.1	2ЛМФ39.12.17-5-1	2	2	4	1,23	
		Проступи накладные					
ПН-1	1.251.1-4 вып.1	1ЛН12.3-Г	21	21	42	34	
ПН-2	1.251.1-4 вып.1	2ЛН13.2-Г	1	1	2	28	
ПН-3	1.251.1-4 вып.1	2ЛН12.28-Г	1	1	2	26	
		Площадки лестничные					
ПЛ-1	1.252.1-4 вып.1	ЛПФ25.10-5пК	1	1	2	892	
ПЛ-2	1.252.1-4 вып.1	ЛПФ25.13В-5пК	1	1	2	1214	
		Ограждения лестниц					
ОГ-1	1 256-1	ОЛ-33-1	2	2	4	39,5	
ОГ-2	1.258-1	ОПВ-12-1	1	1	2	18,06	
		Плиты опорные					
ОП5.2-Т	1.225-2 вып.11	ОП5.2-Т	4	4	8	45	
		Монтажные детали					
С1	2.250-2 вып.1	С1	1	1	2	0,49	
С5	2.250-2 вып.1	С5	2	2	4	0,64	
ММ1	2.250-2 вып.1	ММ1	5	5	10	0,88	

Узлы приняты по серии 2.250-2 вып.1

Нач.маст.	Баратов		ТП 294-3-36.85 КЖ
Гл.конст.	Бизяев		Крытый бассейн для обучения плаванию детей дошкольного и младшего школьного возраста
ГАП	Романов		Стадия Р; Лист 15; Листов
ГИП	Нисифорова		
Вед.инж.	Морозова		
Провер.	Нисифорова		Схемы расположения элементов лестниц Л1, Л2
Разраб.	Морозова		СОЮЗСПОРТПРОЕКТ г Москва
Н.контр.	Савельева		

Привязан

Инв.№

Инв.№ подл. | Подпись и дата | Взам.инв.№

Типовой проект 294-3-36.85 Альбом I

Схема расположения элементов лестницы Л3 Л4 (зеркально) на отм. 3,300

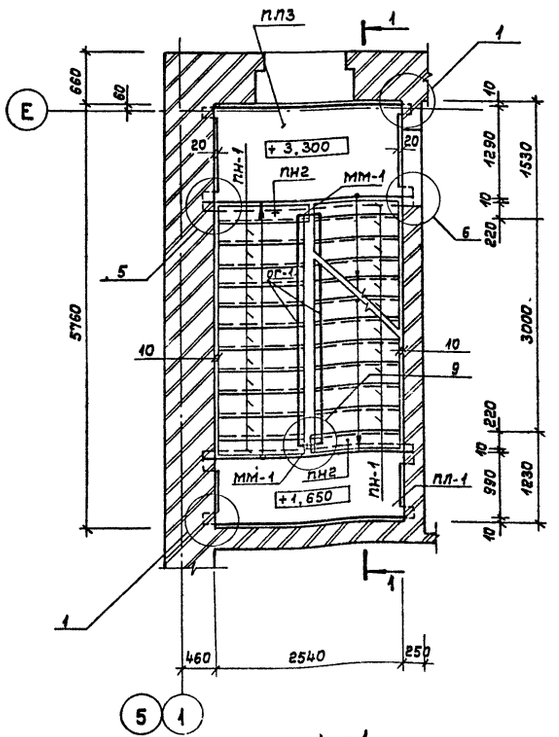

Схема расположения элементов лестницы Л3 Л-4 (зеркально) на отм. 6.600

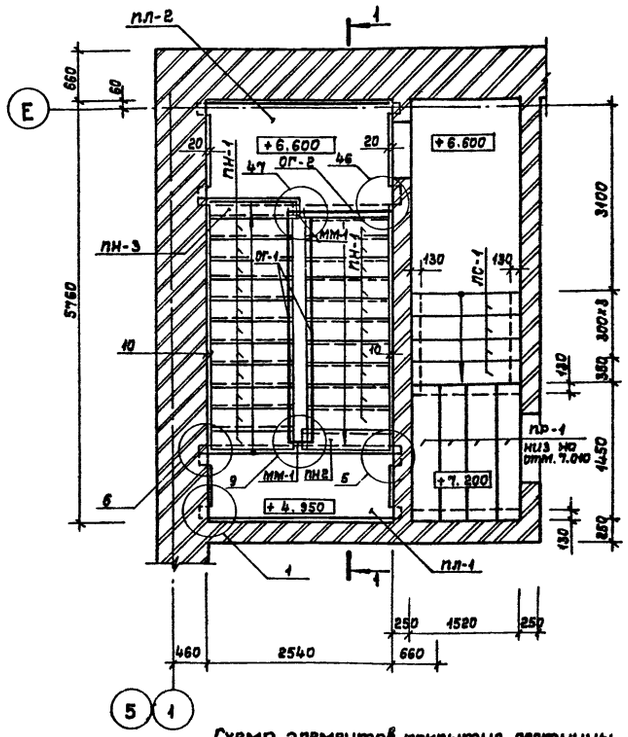

1 – 1

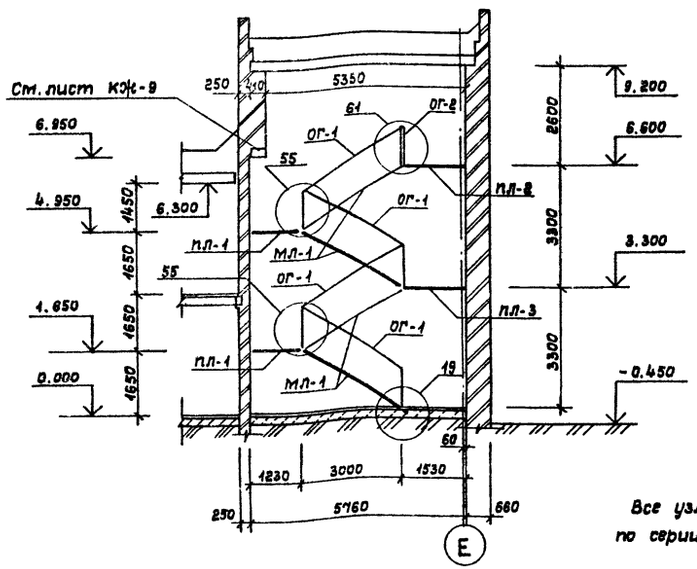

Схема элементов покрытия лестницы Л3 Л-4 (зеркально) низ на отм. 9.200

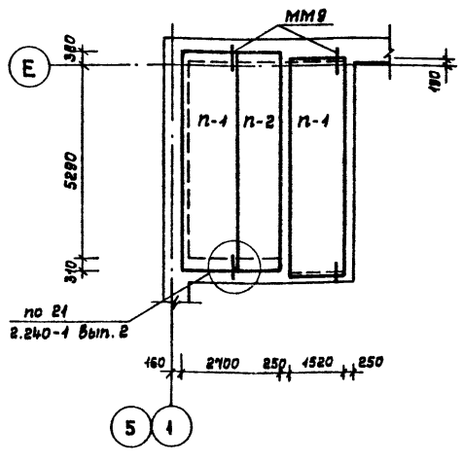

Все узлы приняты по серии 2.250-2 вып. 1

Спецификация элементов лестниц Л3, Л4

Марка поз.	Обозначение	Наименование	Кол. на лестн. Л3	Л4	Всего	Масса ед. кг	Примечание
		Марш лестничный					
МЛ-1	1.251.1-4 вып.1	2ЛМФ 39.12.17-5-1	4	4	8	1290	
		Проступи накладные					
ПН-1	1.251.1-4 вып.1	1 ЛН 12.3-Г	41	41	82	34,0	
ПН-2	1.251.1-4 вып.1	2 ЛН 13.2-Г	3	3	6	28,0	
ПН-3	1.251.1-4 вып.1	2 ЛН 12.2В-Г	1	1	2	26	
ЛС-1	1.055.1-1	ЛС 15	4	4	8	16 5	
		Площадки лестничные					
ПЛ-1	1.252.1-4 вып.1	ЛПФ25.10-5-ПК	2	2	4	892	
ПЛ-2	1.252.1-4 вып.1	ЛПФ25.13В-5-ПК	1	1	2	1214	
ПЛ-3	1.252.1-4 вып.1	ЛПФ25.13-5 ПК	1	1	2	1075	
		Плиты покрытия					
П-1	1.141-1 вып.63	ПК60.15-8А$_{т}$V Та	2	2	4	2850	
П-2	1.141-1 вып.63	ПК60.12-8А$_{т}$V Та	1	1	2	2150	
ПР-1	1.138-10 вып.2	Перемычка 2ПР5-1В.38.14	4	4	8	240	
		Ограждения лестниц					
ОГ-1	1.256-1	ОЛ-33-1	4	4	8	39,5	
ОГ-2	1.256-1	ОПВ-12-1	1	1	2	18,06	
		Плиты опорные					
ОП5.2-Т	1.225-2 вып. 11	ОП5.2-Т	8	8	16	45,0	
		Монтажные детали					
С1	2.250-2 вып.1	С1	3	3	6	0,49	
С5	2.250-2 вып.1	С5	4	4	8	0,64	
ММ1	2.250-2 вып.1	ММ1	9	9	18	0,88	
ММ9	2.240-1 вып.2	ММ9	4	4	8	0,77	

Нач.мас.	Баратов	ТП 294-3-36.85	КЖ
Гл.кон.м.	Бизяев	Крытый бассейн для обучения плаванию детей дошкольного и младшего школьного возраста	
ГЯП	Романов	Стадия	Лист / Листов
ГИП	Нисифорова	Р	16
Вед.инж.	Морозова		
Провер.	Власова	Схемы расположения элементов лестниц Л3, Л4	СОЮЗСПОРТПРОЕКТ г. Москва
Разраб.	Морозова		
Н.контр.	Савельева		

Привязан

Инв.№

Инв.№ подл. | Подпись и дата | Взам.инв.№

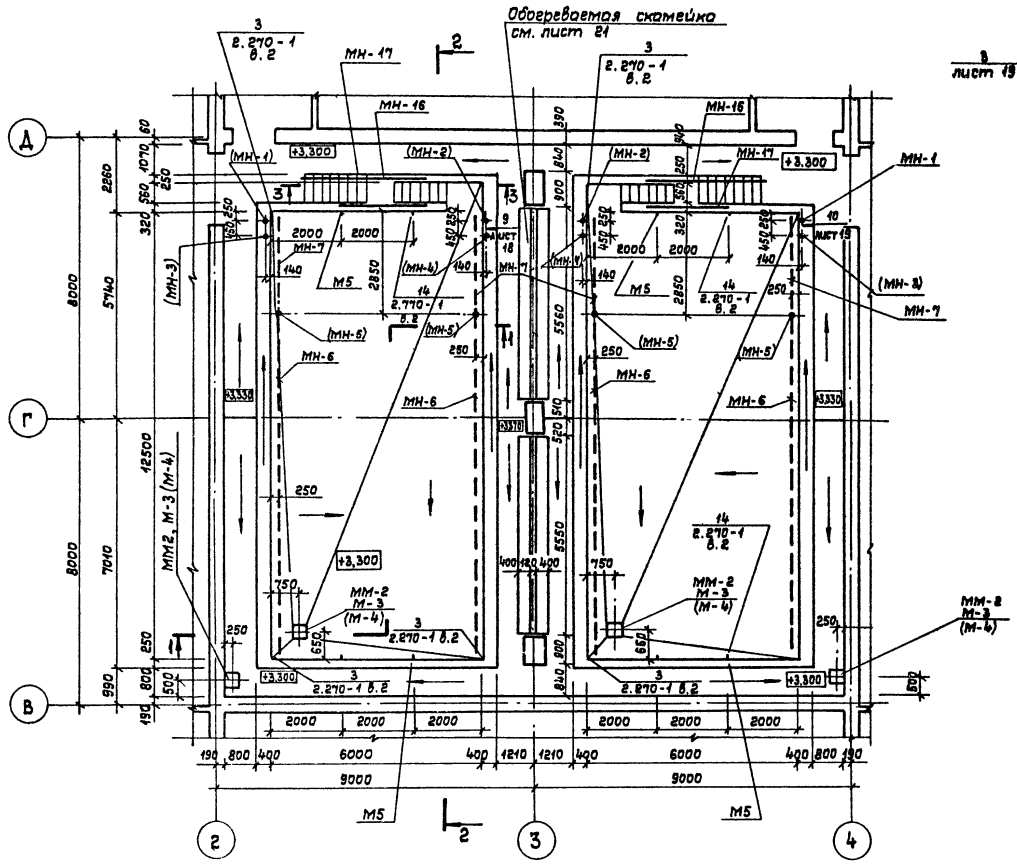

1 – 1

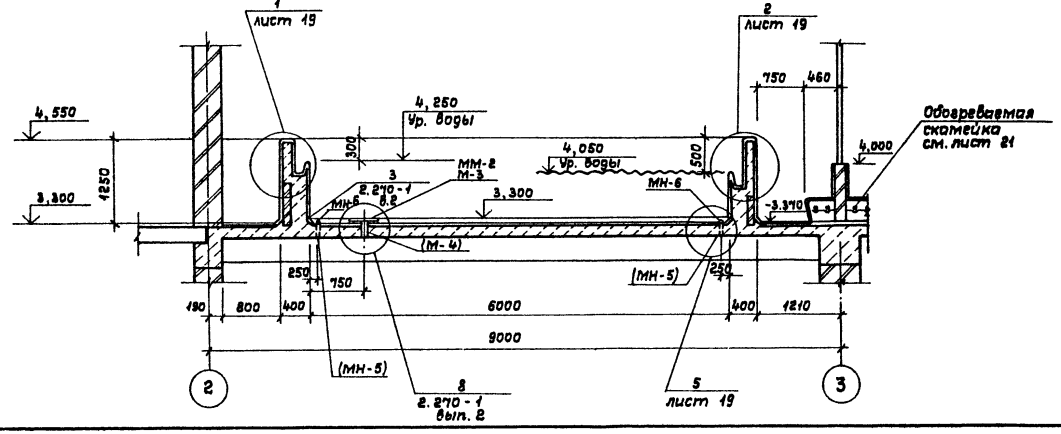

2 – 2

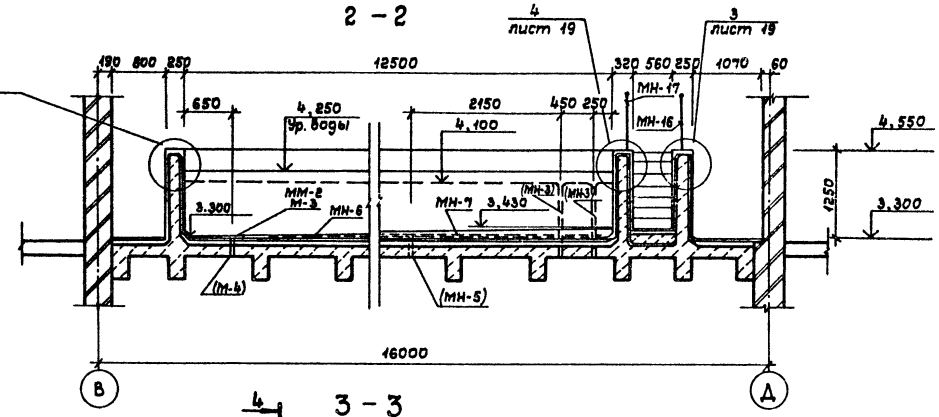

3 – 3

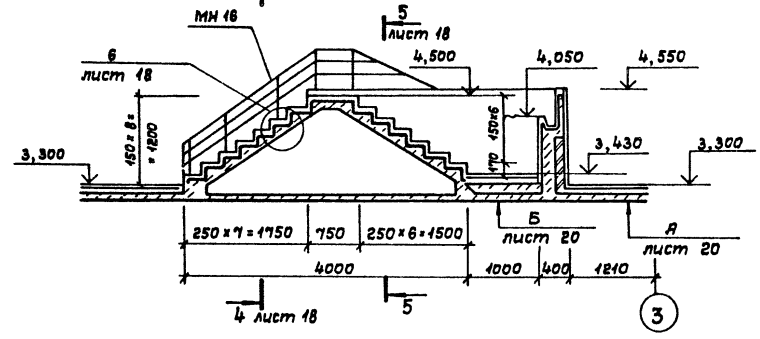

1. Работать совместно с листами 18 ÷ 21.
2. Закладные детали, замаркированные на данном листе в скобках, включены в спецификацию элементов опалубки на листе 22.
3. До устройства гидроизоляции железобетонную чашу ванны тщательно обследовать и все обнаруженные раковины тщательно расчистить и заторкретировать бетоном марки „400" на расширяющемся цементе. Чашу испытать на водонепроницаемость пробной заливкой воды.
4. Гидроизоляционные работы выполнять в соответствии с требованиями СНиП III-20-74.
5. Детали облицовки чаши ванны даны на листе 19; 20.
6. Детали установки обогреваемой скамейки даны на листе 21.

Привязан

Инв. № подл. | Подпись и дата | Взам. инв. №

Согласовано: ВК Юмилов

Нач. мас.	Баратов		
Гл. конст.	Бузяев		
Гл. ап.	Романов		
Гип	Нисифорова		
Рук. гр.	Морозова		
Провер.	Власова		
Разраб.	Гусев		
Н. контр.	Савельева		

ТП 294-3-36.85 КЖ

Крытый бассейн для обучения плаванию детей школьного и младшего школьного возраста

Стадия	Лист	Листов
Р	17	

План ванн плавательных бассейнов. Сечения 1-1 ÷ 3-3

СОЮЗСПОРТПРОЕКТ г. Москва

4 – 4

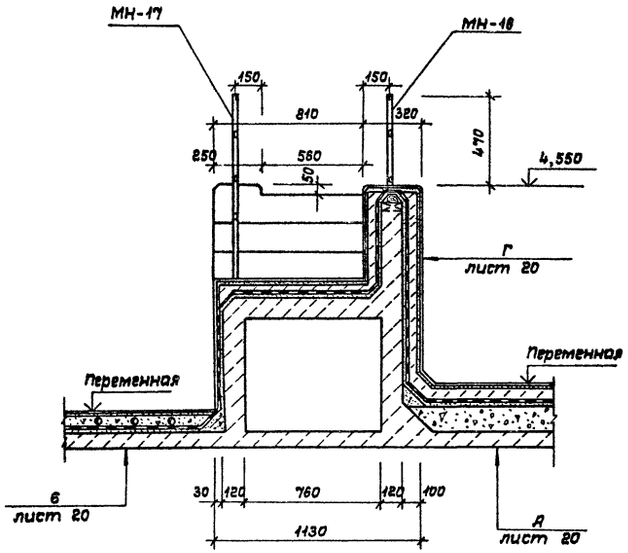

5 – 5

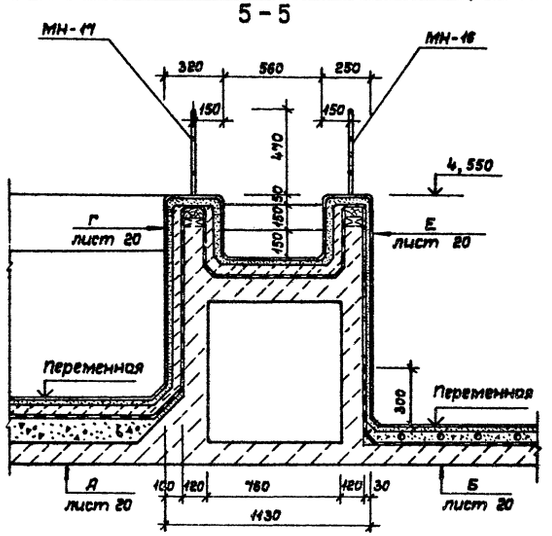

6 – 6

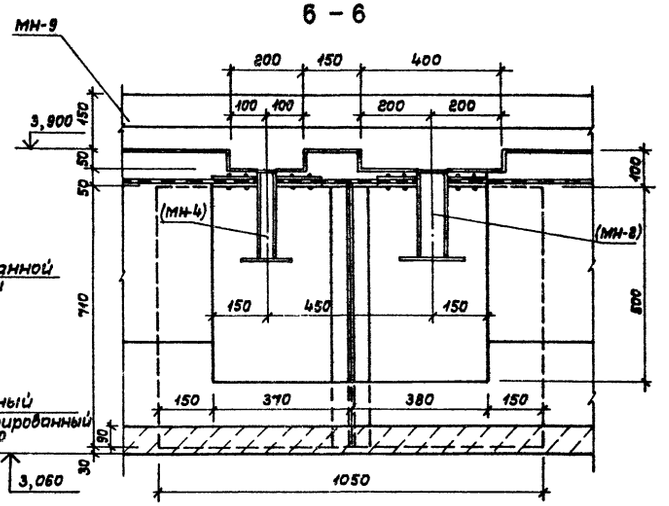

9

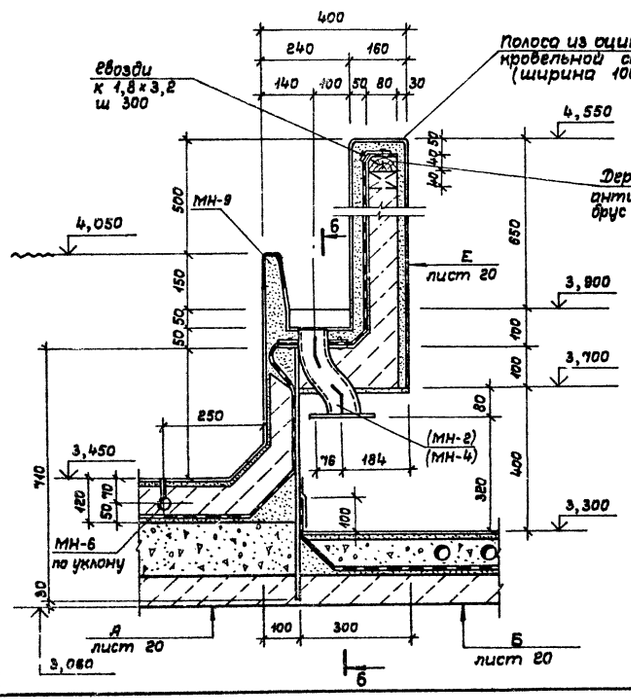

6

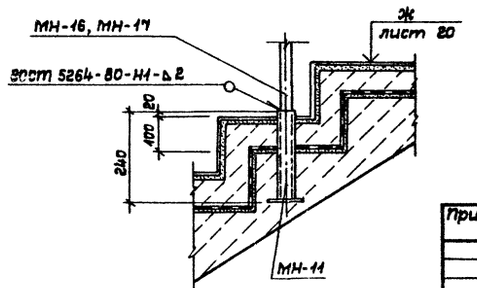

Спецификация элементов ванн плавательных бассейнов

Марка позиц.	Обозначение	Наименование	Кол-во	Масса ед.,кг	Примечание
		Монолитная прижимная			
ПМ 1	294-3-36.85 - КЖ - 17	Плита ПМ 1	2		
ММ-2	2.270-1 вып. 2	Решетка ММ-2	4	19,33	
М-5	2.270-1 вып. 2	Закладная деталь М-5	8	0,53	
М-3	2.270-1 вып. 2	Рамка М-3	4	8,28	
МН-6	294-3-36.85- КЖИ-5	Труба наполнения МН-6	4	14,62	
МН-7	294-3-36.85- КЖИ-5-01	Труба наполнения МН-7	4	4,24	
МН-8	294-3-36.85 - КЖИ-6	Бортик МН-8	2	98,24	
МН-9	294-3-36.85 - КЖИ-6-01	Бортик МН-9	2	104,52	
МН-16	294-3-36.85 - КЖИ-14	Ограждение лестницы МН-17	2	20,85	
МН-17	294-3-36.85 - КЖИ-15	Ограждение лестницы МН-18	2	70,07	

Спецификация элементов монолитной прижимной плиты ПМ-1

Формат	Зона	Позиция	Обозначение	Наименование	Кол-во	Примечание
				Материалы		
				Сетка сварная ГОСТ 8478-81		
				5 Вр I-100		
				5 Вр I-100		320 кг
				Бетон М300 на мелком заполнителе	7,5	м³

Привязан

Инв. №

Нач.мас.	Баратов	
Гл.конст.	Бизяев	
Гл.инж.	Романов	
Гип	Нисифорова	
Рук.гр.	Морозова	
Провер.	Власова	
Разраб.	Гусев	
Н.контр.	Савельева	

ТП 294-3-36.85 КЖ

Крытый бассейн для обучения плаванию детей дошкольного и младшего школьного возраста

Стадия	Лист	Листов
Р	18	

Узлы ванн плавательных бассейнов 8,9. Разрезы 4-4 + 6-6

СОЮЗСПОРТПРОЕКТ г. Москва

Формат А-2

Инв.№ подл. | Подпись и дата | Взам.инв.№

Типовой проект 294-3-36.85 Альбом I

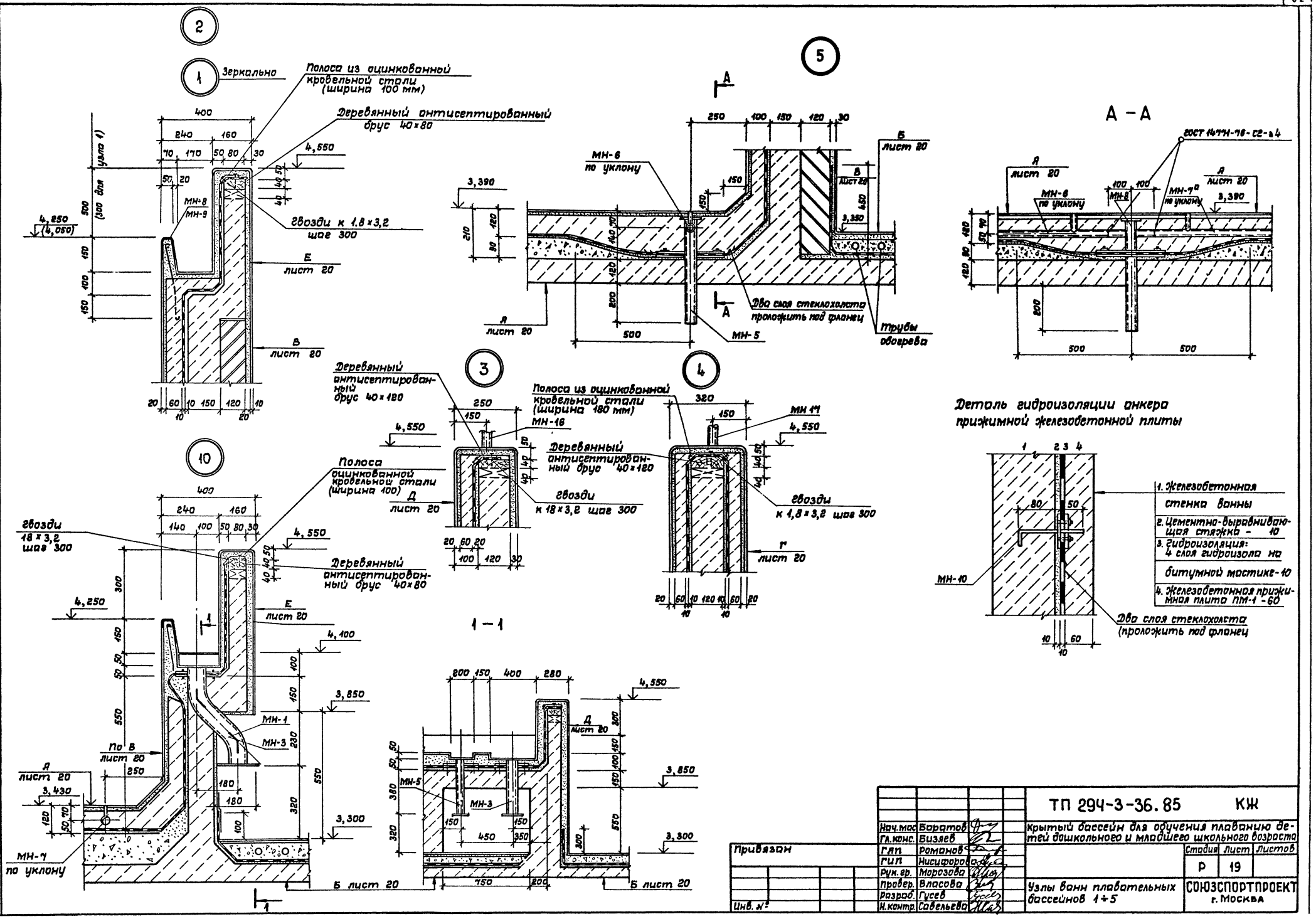

Нач.мас	Баратов		ТП 294-3-36.85 КЖ		
Гл.конс.	Бизяев		Крытый бассейн для обучения плаванию детей дошкольного и младшего школьного возраста		
ГЛП	Романов			Стадия	Лист	Листов
ГИП	Нисифорова			Р	19	
Рук.гр.	Морозова					
Провер.	Власова		Узлы ванн плавательных бассейнов 1÷5	СОЮЗСПОРТПРОЕКТ г. Москва		
Разраб.	Гусев					
Н.контр.	Савельева					

Привязан

Инв. №

Инв. № подл. | Подпись и дата | Взам. инв. №

А

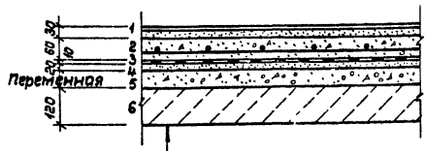

1. Керамическая плитка (гост 6787-80) на цементном растворе	- 30
2. Прижимная железобетонная плита пм-1 армированная сеткой $\frac{5\,Вр\,1-100}{5\,Вр\,1-100}$, гост 8478-84 бетон марки 200	- 60
3. Гидроизоляция: 4 слоя гидроизола на битумной мастике	- 10
4. Цементная выравнивающая стяжка	- 20
5. Керамзитобетон $\gamma = 1000$ кг/м^3	0 ÷ 120
6 Железобетонная плита	- 120

Б

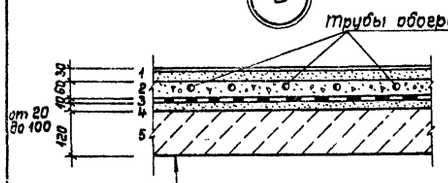

1. Керамическая плитка (гост 6787-80) на цементном растворе	- 30
2. Защитный слой бетона марки на мелком заполнителе	- 60
3. Гидроизоляция: 2 слоя гидроизола на битумной мастике	- 10
4. Цементная стяжка	от 20 до 100
5. Железобетонная плита	- 120

В

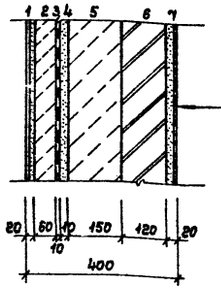

1. Керамическая плитка (гост 6141-82) на цементном растворе	- 20
2. Прижимная ж/б плита пм-1, армированная сеткой $\frac{5\,Вр\,1-100}{5\,Вр\,1-100}$, гост 8478-84 бетон марки 200	- 60
3. Гидроизоляция: 4 слоя гидроизола на битумной мастике	- 10
4. Цементная выравнивающая стяжка	- 10
5. Железобетонная стенка ванны бетон марки	- 150
6. Кирпичная кладка	- 120
7. Керамическая плитка (гост 6141-43) на цементном растворе	- 20

Г

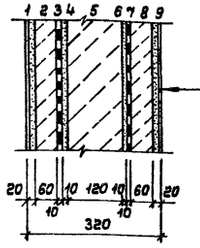

1. Керамическая плитка (гост 6141-82) на цементном растворе	- 20
2. Прижимная ж/б. плита пм-1, армированная сеткой $\frac{5\,Вр\,1-100}{5\,Вр\,1-100}$, гост 8478-84 бетон марки 200	- 60
3. Гидроизоляция: 2 слоя гидроизола на битумной мастике	- 10
4. Цементная выравнивающая стяжка	- 10
5. Железобетонная стенка ванны бетон марки	- 120
6. Цементная выравнивающая стяжка	- 10
7. Гидроизоляция: 2 слоя гидроизола на битумной мастике	- 10
8. Прижимная ж/б плита пм-1, армированная сеткой $\frac{5\,Вр\,1-100}{5\,Вр\,1-100}$, гост 8478-84 бетон марки 200	- 60
9. Керамическая плитка (гост 6141-82) на цементном растворе	- 20

Д

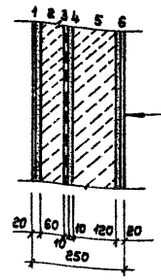

1. Керамическая плитка (гост 6141-82) на цементном растворе	- 20
2. Прижимная ж/б плита пм-1, армированная сеткой $\frac{5\,Вр\,1-100}{5\,Вр\,1-100}$, гост 8478-84 бетон марки 200	- 60
3. Гидроизоляция: 4 слоя гидроизола на битумной мастике	- 10
4. Цементная выравнивающая стяжка	- 10
5. Железобетонная стенка ванны бетон марки	- 120
6. Керамическая плитка (гост 6141-82) на цементном растворе	- 20

Е

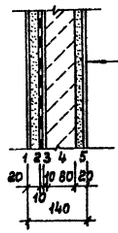

1. Керамическая плитка (гост 6141-82) на цементном растворе	- 20
2. Гидроизоляция: 4 слоя гидроизола на битумной мастике	
3. Цементная выравнивающая стяжка	- 10
4. Ж.б. стенка ванны бетон марки 200	- 80
5. Керамическая плитка (гост 6141-82) на цементном растворе	- 30

Ж

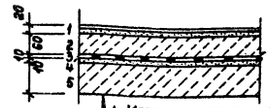

1. Керамическая плитка (гост 6787-80) на цементном растворе	- 20
2. Прижимная ж/б. плита пм-1, армированная сеткой $\frac{5\,Вр-1-100}{5\,Вр-1-100}$, гост 8478-84 бетон марки 200	- 60
3. Гидроизоляция 2 слоя гидроизола на битумной мастике	- 10
4. Цементная выравнивающая стяжка	- 10
5. Железобетонная плита	

Привязан

Инв. №

Нач.мас.	Боратов	
Гл.конс.м	Бизяев	
ГАП	Романов	
Гип	Нисифоров	
Рук.гр.	Морозова	
Провер.	Власова	
Разраб.	Гусев	
Н.контр.	Савельева	

ТП 294-3-36.85 КЖ

Крытый бассейн для обучения плаванию детей дошкольного и младшего школьного возраста

Стадия	Лист	Листов
Р	20	

Детали облицовки ванн плавательных бассейнов А ÷ Ж

СОЮЗСПОРТПРОЕКТ г. Москва

Инв.№ подл. | Подпись и дата | Взам.инв.№

Формат А-2

Типовой проект 294-3-36.85 Альбом I

План обогреваемой скамейки

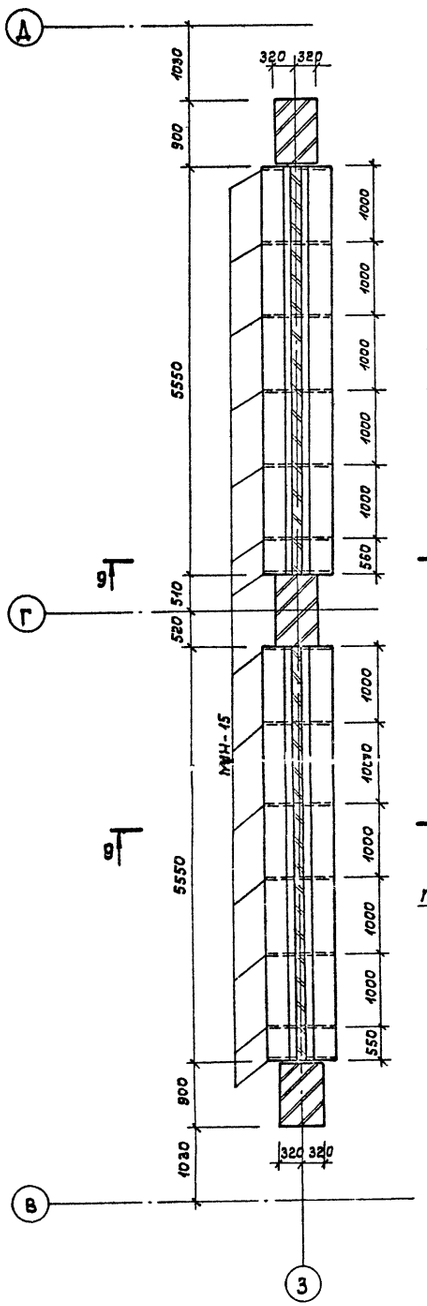

9 – 9

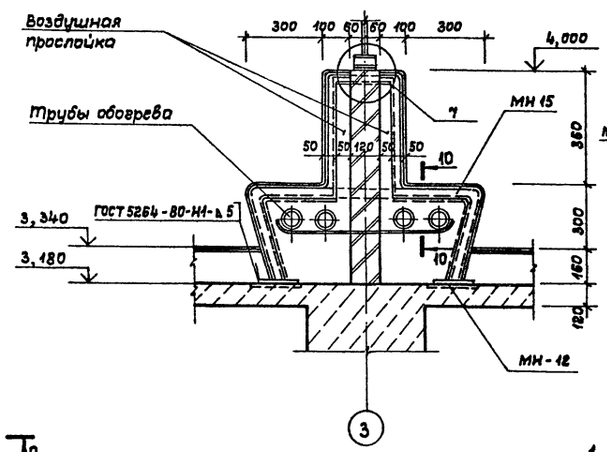

7

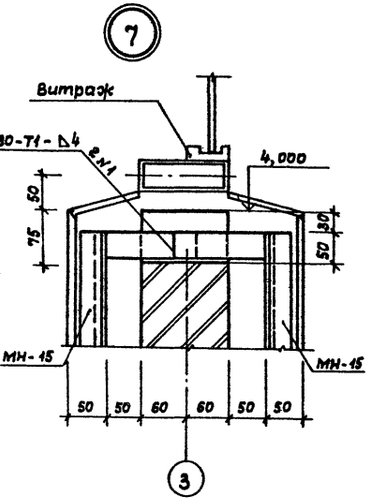

10 – 10

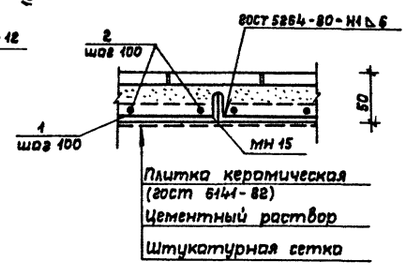

Плитка керамическая (ГОСТ 6141-82)
Цементный раствор
Штукатурная сетка

Схема установки каркаса обогреваемой скамейки

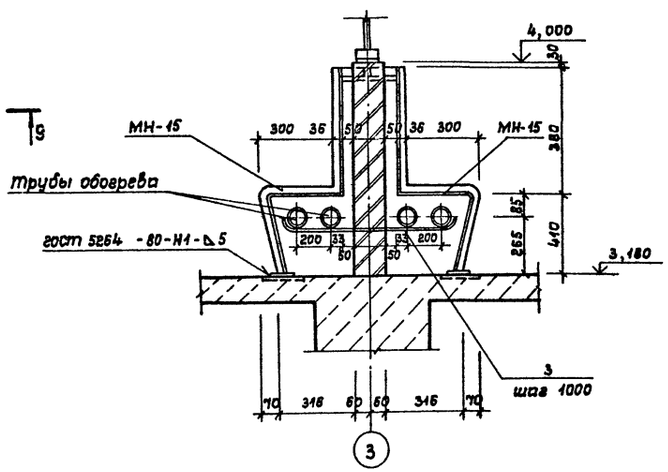

Поз. 3

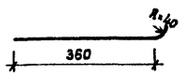

Спецификация элементов обогреваемой скамейки

Марка, поз.	Обозначение	Наименование	Кол-во	Масса ед., кг	Примечание
МН-15	294-3-36.85-КЖИ-13	Деталь монтажная МН-15	28	9,61	
1		12 А-I ГОСТ 5781-82	—	216	п.м
2		6 А-I ГОСТ 5781-82	—	54,46	п.м
3		12 АI ГОСТ 5781-82			
		ℓ = 425	28	0,38	

Привязан

Инв. № подл. | Подпись и дата | Взам. инв. №

Нач. мас.	Баратов	
Гл. конст.	Бизяев	
ГАП	Романов	
Гип	Нисифорова	
Рук. гр.	Морозова	
Разраб.	Гусев	
Провер.	Власова	
Н. контр.	Савельева	

ТП 294-3-36.85 КЖ

Крытый бассейн для обучения плаванию детей дошкольного и младшего школьного возраста

Стадия	Лист	Листов
Р	21	

Деталь обогреваемой скамейки плавательных бассейнов

СОЮЗСПОРТПРОЕКТ г. Москва

Типовой проект 294-3-36.85 Альбом I

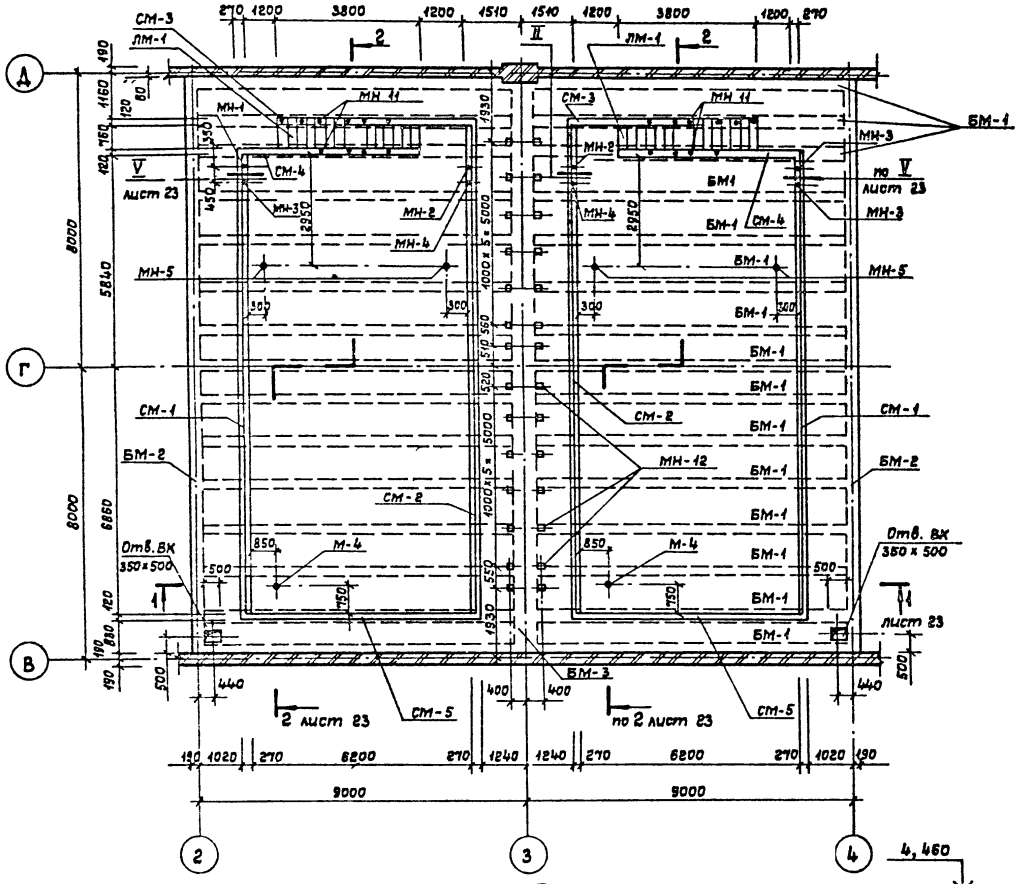

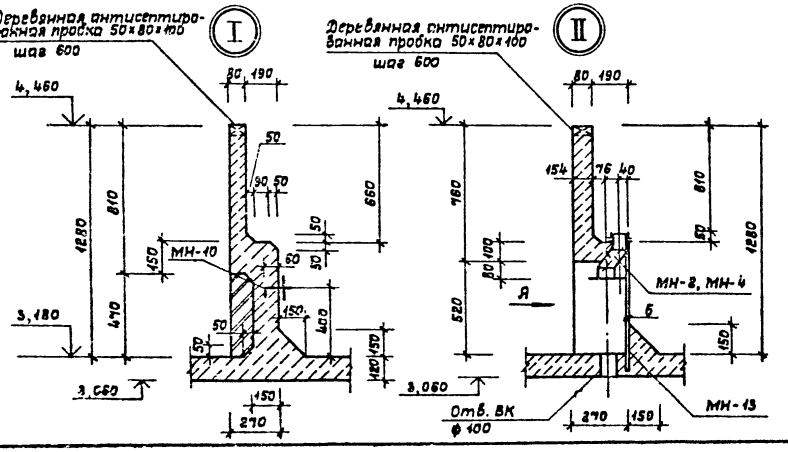

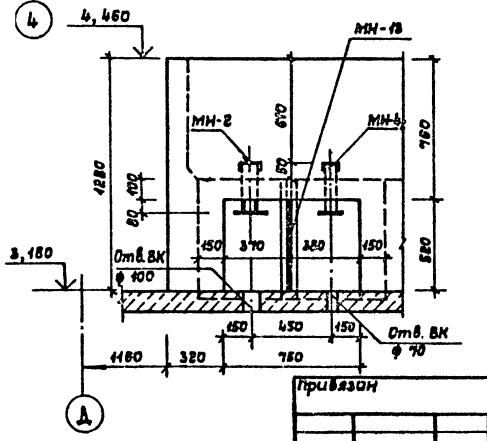

Спецификация элементов опалубки ванн плавательных бассейнов

Марка поз.	Обозначение	Наименование	Кол-во	Масса ед., кг	Примечание
		Балки			
БМ-1	294-3-36.85 - КЖ-29	БМ-1	15		
БМ-2	294-3-36.85 - КЖ-29	БМ-2	2		
БМ-3	294-3-36.85 - КЖ-29	БМ-3	1		
ЛМ-1	294-3-36.85 - КЖ-26	Лестничный марш ЛМ-1	2		
ПД-1	294-3-36.85 - КЖ-24	Плита днища ПД-1	1		
		Стенки ванны			
СМ-1	294-3-36.85 - КЖ-26	СМ-1	2		
СМ-2	294-3-36.85 - КЖ-26	СМ-2	2		
СМ-3	294-3-36.85 - КЖ-26	СМ-3	2		
СМ-4	294-3-36.85 - КЖ-26	СМ-4	2		
СМ-5	294-3-36.85 - КЖ-26	СМ-5	2		
		Труба перелива			
МН-1	294-3-36.85 - КЖИ-2	МН-1	2	12,67	
МН-2	294-3-36.85 - КЖИ-2-01	МН-2	2	10,68	
МН-3	294-3-36.85 - КЖИ-3	МН-3	2	9,88	
МН-4	294-3-36.85 - КЖИ-3-01	МН-4	2	8,70	
МН-5	294-3-36.85 - КЖИ-4	Закладная деталь МН-5	4	11,86	
М-4	2.270-1 вып. 2	Закладная деталь М-4	4	20,9	
		Изделия закладные			
МН-11	294-3-36.85 - КЖИ-9	МН-11	20	1,13	
МН-10	294-3-36.85 - КЖИ-8	МН-10	44	1,64	
МН-12	294-3-36.85 - КЖИ-10	МН-12	28	0,79	
МН-13	294-3-36.85 - КЖИ-11	МН-13	2	40,48	

1. Таблица расхода бетона на ванны монолитные дана на листе 25.
2. Ведомость расхода стали на ванны монолитные дана на листе 25.
3. Узел 1 замаркирован на листе 23.
4. Для предохранения закладных деталей от смещения, последние привариваются к горизонтальной и вертикальной арматуре.

Согласовано: ВК Филиппов

Инв. № подл. | Подпись и дата | Взам. инв. №

Привязан

Инв. №

Нач. маст.	Варатов	
Гл. конст.	Бизяев	
ГЯП	Романов	
ГИП	Нисифорова	
Рук. гр.	Морозова	
Разраб.	Морозова	
Провер.	Власова	
Н. контр.	Савельева	

ТП 294-3-36.85 КЖ

Крытый бассейн для обучения плаванию детей дошкольного и младшего школьного возраста

Стадия	Лист	Листов
Р	22	

Ванны плавательных бассейнов. Опалубочный план

СОЮЗСПОРТПРОЕКТ г. Москва

1-1

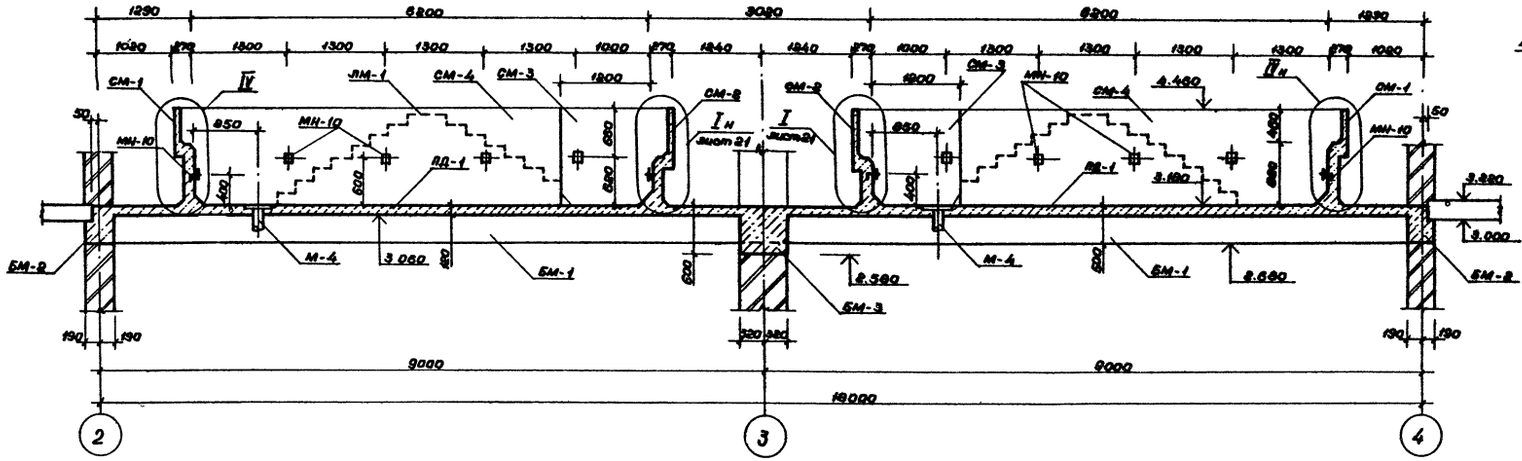

Вид В

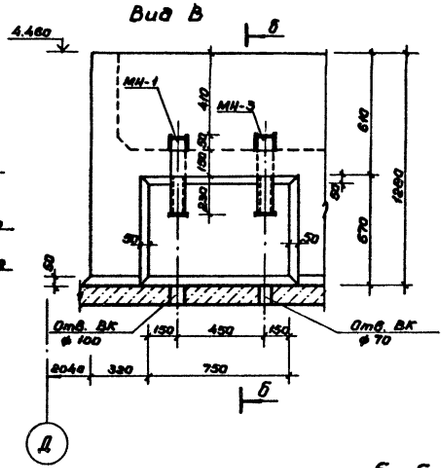

2-2

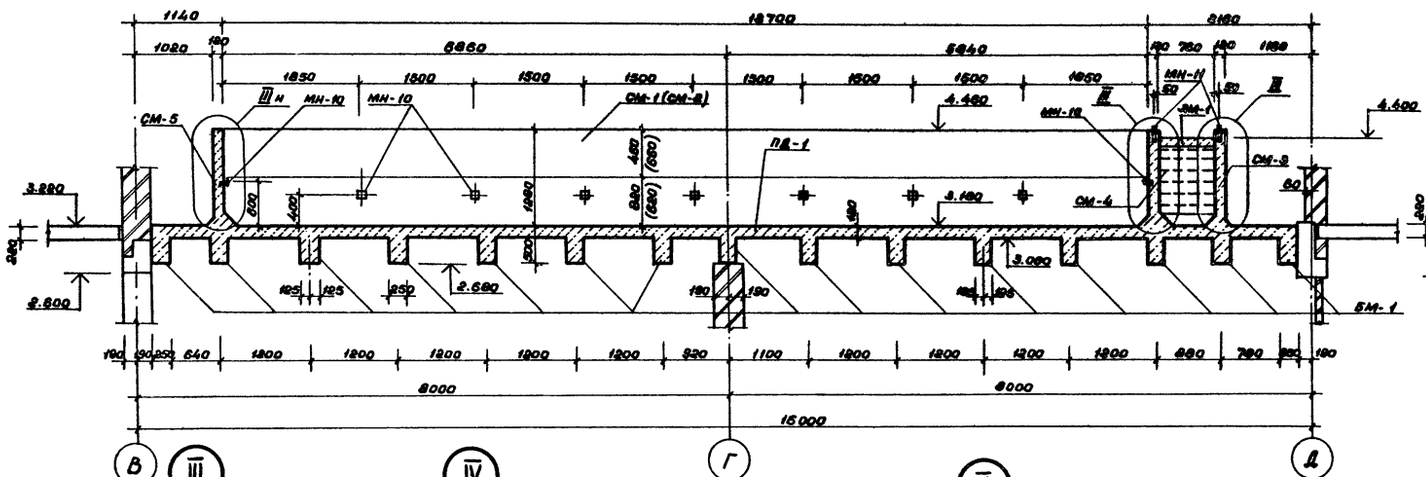

а-а

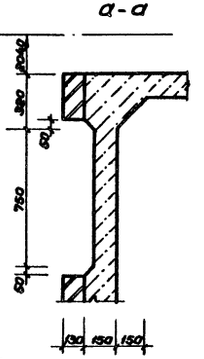

б-б

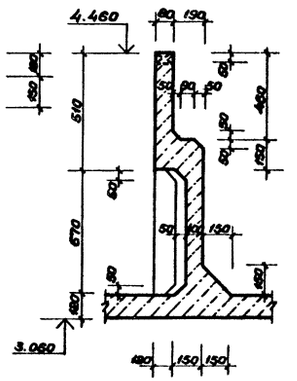

Спецификация элементов опалубки ванн монолитных дана на листе 22.

III

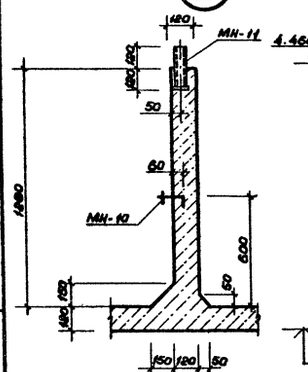

IV

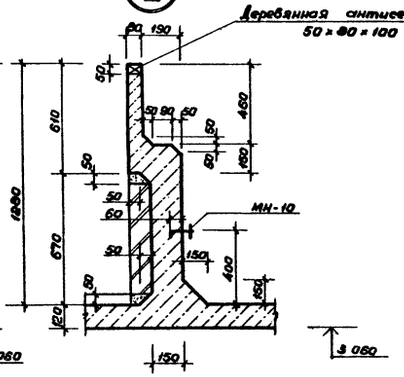

V

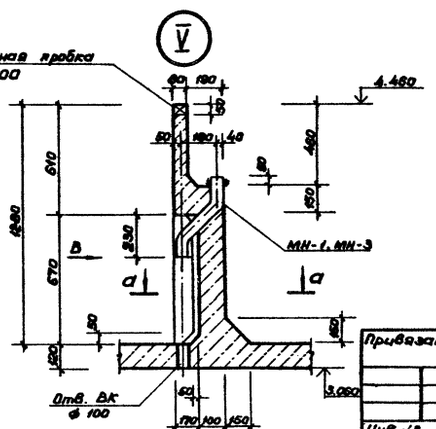

Привязан

Инв.№

Нач.мас.	Баратов		
Гл.конс.м	Бизяев		
ГАП	Романов		
ГИП	Нисифорова		
Рук. гр.	Морозова		
Разраб.	Морозова		
Провери	Власова		
Н.контр.	Савельева		

ТП 294-3-36.85 КЖС

Крытый бассейн для обучения плаванию детей дошкольного и младшего школьного возраста

Стадия	Лист	Листов
Р	23	

Ванны плавательных бассейнов. Опалубочные разрезы. Узлы III ÷ V

СОЮЗСПОРТПРОЕКТ г. Москва

Инв.№ подл. | Подпись и дата | Взам. инв.№

Альбом I

Типовой проект 294-3-36.85

Схема армирования плиты днища ПД-1

Раскладка нижнего ряда сеток

Раскладка верхнего ряда сеток

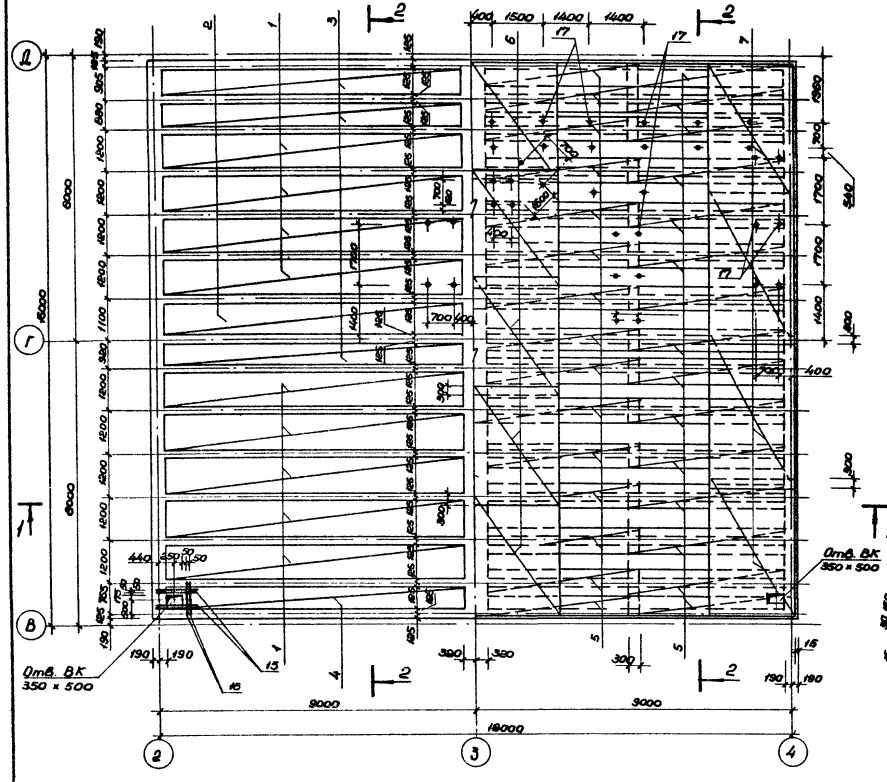

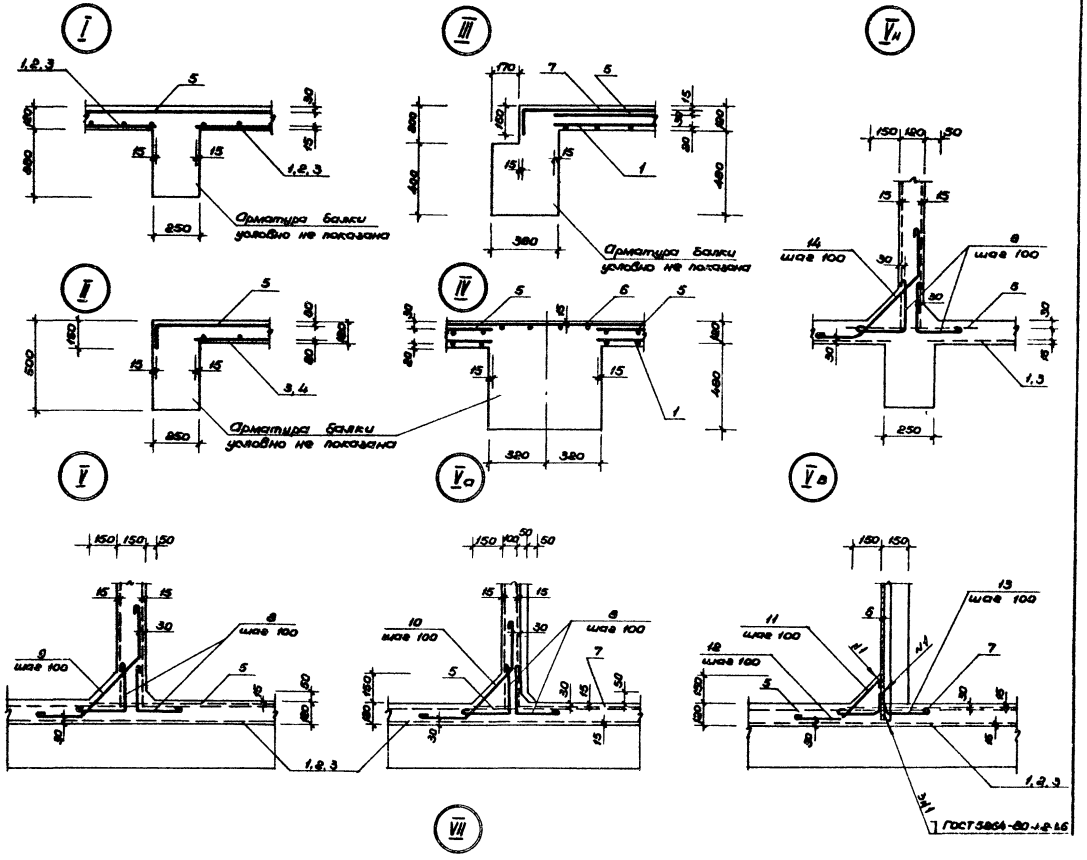

1 - 1

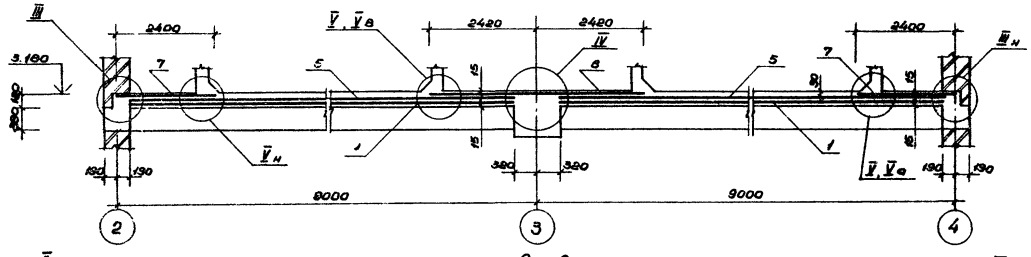

2 - 2

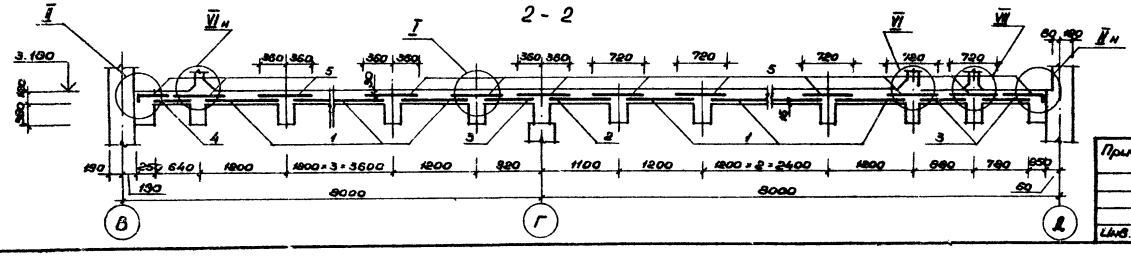

1. Все элементы замаркированные на данном листе включены в спецификацию на листе 25.
2. Ведомость расхода стали дана на листе 30.

				ТП 294-3-36.85 КЭС		
Нач. мас.	Баратов			Крытый бассейн для обучения плаванию детей дошкольного и младшего школьного возраста		
Гл. конс. м.	Бизяев					
ГАП	Романов					
ГИП	Исифорова				Стадия	Лист	Листов
Рук. гр.	Морозова				Р	24	
Разраб.	Морозова			Ванны взрослых бассейнов. Армирование плиты днища ПД-1	СОЮЗСПОРТПРОЕКТ г. Москва	
Проверил	Власова					
Н. контр.	Осбельева					

Привязан

Инв. № подл. | Подпись и дата | Взам. инв. №

Типовой проект 294-3-36.85 Альбом I

Ведомость деталей

Поз.	Эскиз
8	
9	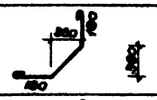
10	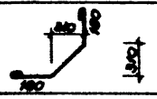
11	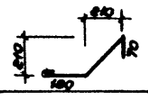
12	
13	
14	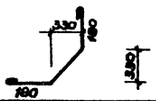

Спецификация элементов плиты днища ПД-1

Формат	Зона	Позиция	Обозначение	Наименование	Кол.	Примечание
				Сборочные единицы		
				Сетки сварные ГОСТ 8478-81		
Б4		1		С $\frac{6AIII-100}{6AIII-100}$ 980×8540 $\frac{20}{40}$	18	37.67 кг
Б4		2		С $\frac{6AIII-100}{6AIII-100}$ 880×8540 $\frac{20}{40}$	2	33.66 кг
Б4		3		С $\frac{6AIII-100}{6AIII-100}$ 680×8540 $\frac{20}{40}$	6	86.25 кг
Б4		4		С $\frac{6AIII-100}{6AIII-100}$ 550×8540 $\frac{20}{25}$	2	21.88 кг
Б4		5		С $\frac{6AIII-100}{6AIII-100}$ 780×8540 $\frac{20}{10}$	30	28.92 кг
Б4		6		С $\frac{6AIII-100}{6AIII-100}$ 3400×4840 $\frac{20}{50}$	5	73.51 кг
Б4		7		С $\frac{6AIII-100}{6AIII-100}$ 2550×4270 $\frac{35}{25}$	8	48.98 кг
				Детали		
				6 А-I ГОСТ 5781-82		
А2		8		ℓ = 440	840	0.098 кг
А2		9		ℓ = 950	492	0.21 кг
А2		10		ℓ = 880	19	0.20 кг
А2		11		ℓ = 590	24	0.13 кг
А2		12		ℓ = 360	24	0.08 кг
А2		13		ℓ = 270	84	0.06 кг
А2		14		ℓ = 910	267	0.21 кг
				12 А-III ГОСТ 5781-82		
Б4		15		ℓ = 1220	8	1.083 кг
Б4		16		ℓ = 1070	4	0.95 кг
Б4		17		12 А-I ГОСТ 5781-82 ℓ = 880	36	0.78 кг
				Материалы		
				Бетон М-300	338	м³

Таблица расхода бетона на ванны монолитные

Наименование элемента		Марка бетона	Расход бетона на 1 пог.м м³	Кол-во шт.	Расход бетона на все ванны м³
Балка монолитная	БМ-1	300	1.62	15	24.3
	БМ-2	300	2.65	2	5.3
	БМ-3	300	4.8	1	4.8
Стенка монолитная	СМ-1	300	2.45	2	4.9
	СМ-2	300	2.43	2	4.86
	СМ-3	300	0.66	2	1.32
	СМ-4	300	0.81	2	1.62
	СМ-5	300	1.05	2	2.1
Плита днища	ПД-1	300	33.8	1	33.8
Монолитный марш	ЛМ-1	300	0.54	2	1.08
				Итого:	84.08

Ведомость расхода стали, кг

Марка элемента	Изделия арматурные										Всего
	Арматура класса										
	A-III					A-I					
	ГОСТ 5781-82					ГОСТ 5781-82					
	32	28	16	12	Итого	6	8	10	12	Итого	
Ванны плавательных бассейнов	579,92	4994,1	1463,8	2741,2	9779,10	466,5	425,26	176,0	47,86	1113,62	9992,72

Марка элемента	Изделия арматурные								Общий расход на 1 элемент
	Сетки сварные ГОСТ 8478-81							Всего	
	A-III			A-I			Bp-I		
	ГОСТ 5781-82			ГОСТ 5781-82			ГОСТ 5781-82		
	6	8	Итого	6	8	Итого	5	Итого	
Ванны плавательных бассейнов	2574,03	188,12	2762,15	305,14	657,2	973,34	8,52	8,52	3744,01	13736,73

Привязан

Инв. №

Нач.мас	Баратов	
Гл.конс.м	Бизяев	
ГАП	Романов	
ГИП	Никифорова	
Рук.гр.	Морозова	
Разраб.	Морозова	
Провер	Власова	
Н.контр.	Савельева	

ТП 294-3-36.85 КЖС

Крытый бассейн для обучения плаванию детей дошкольного и младшего школьного возраста

Стадия	Лист	Листов
Р	25	

Ванны плавательных бассейнов. Спецификация элементов плиты днища ПД-1

СОЮЗСПОРТПРОЕКТ г. Москва

Инв. № подл. | Подпись и дата | Взам. инв. №

СМ-1

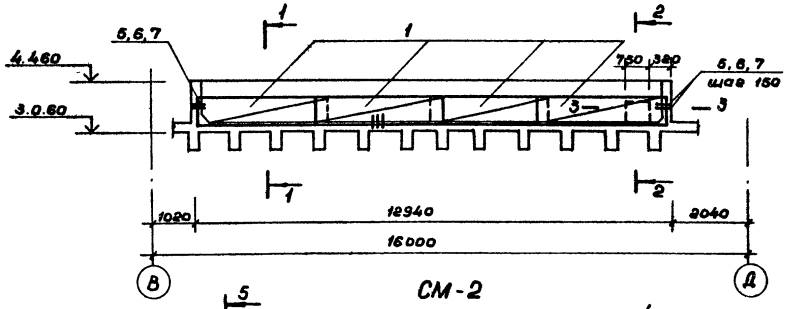

СМ-2

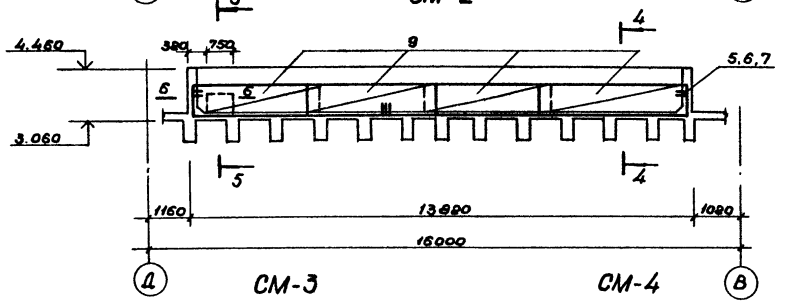

СМ-3

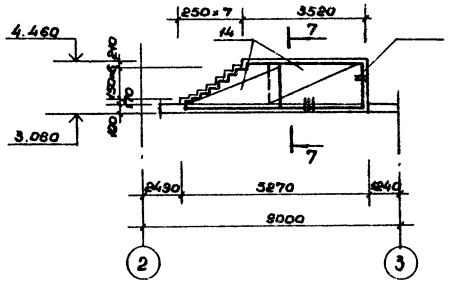

СМ-4

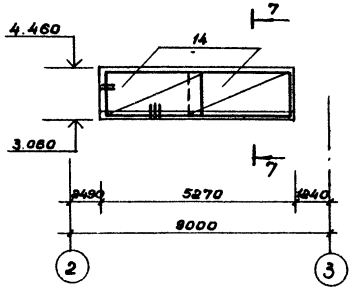

1-1

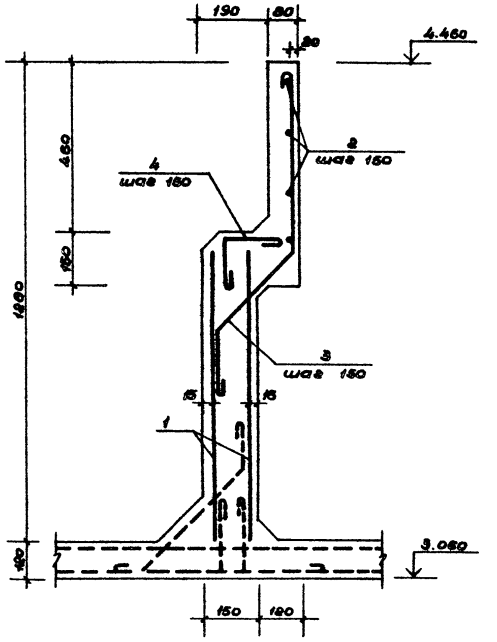

2-2

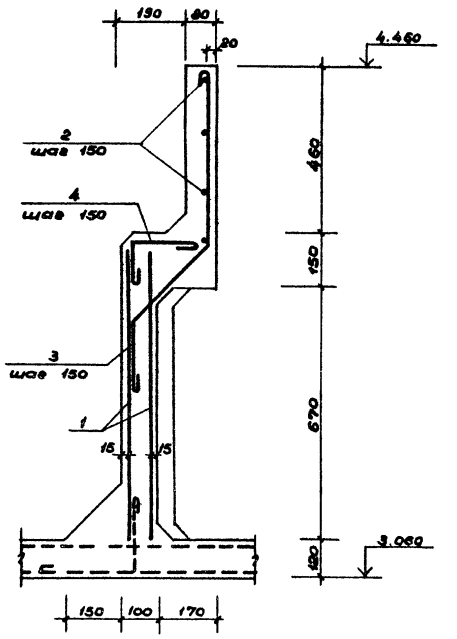

3-3

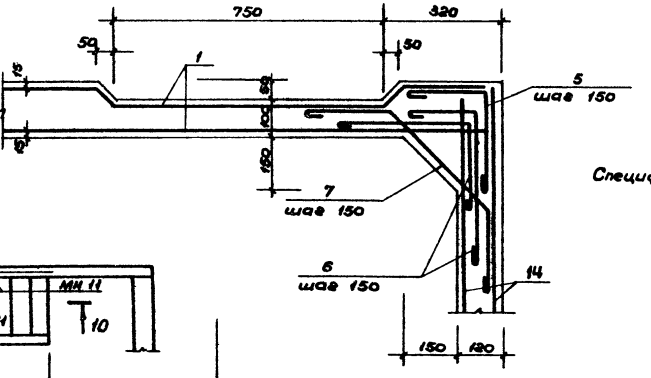

Спецификацию арматурных изделий смотри лист 28

СМ-5

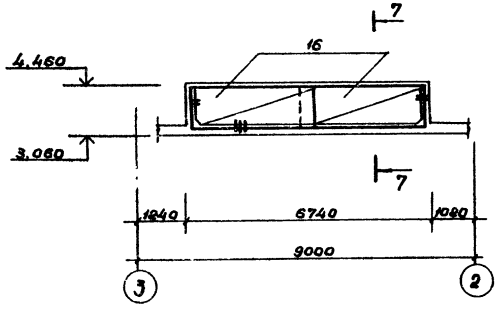

ЛМ-1

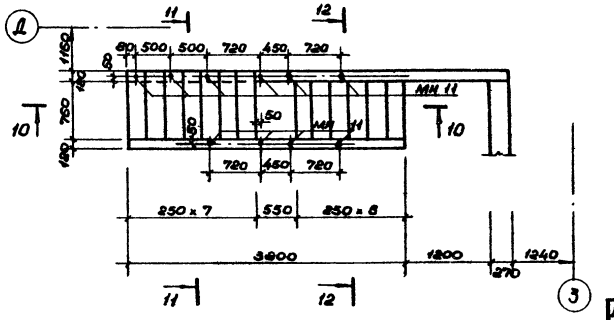

				ТП 294-3-36.85	КЭС
Нач.мас.	Баратов			Крытый бассейн для обучения плаванию детей дошкольного и младшего школьного возраста	
Гл.конс.	Бизяев				
ГАП	Романов				Стадия Лист Листов
ГИП	Нисифорова				Р 26
Рисовал	Морозова				
Разраб.	Власова			Ванны плавательных бассейнов. Армирование стенок СМ1 ÷ СМ-5 и марша ЛМ-1. Сечения 1-1÷3-3	СОЮЗСПОРТПРОЕКТ г. Москва
Провер.	Нисифорова				
Н.контр.	Сафельева				

Привязан

Инв.№

Инв.№ подл. | Подпись и дата | Взам.инв.№

Типовой проект 294-3-36.85 Альбом I

4-4

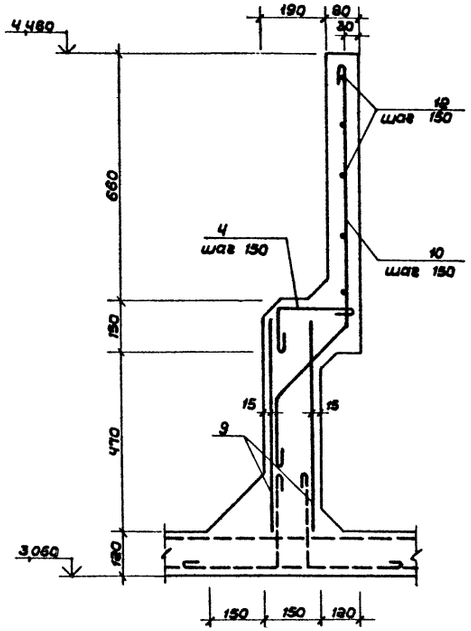

5-5

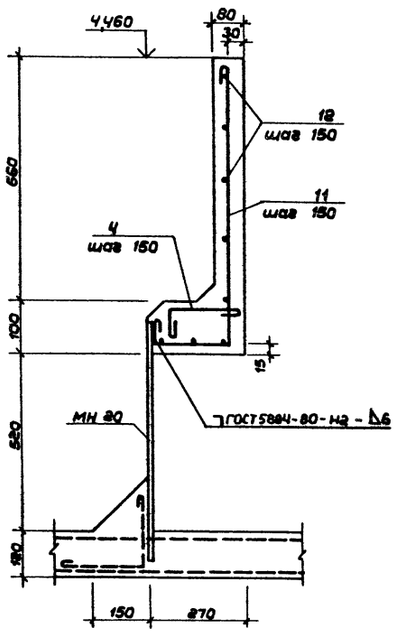

7-7

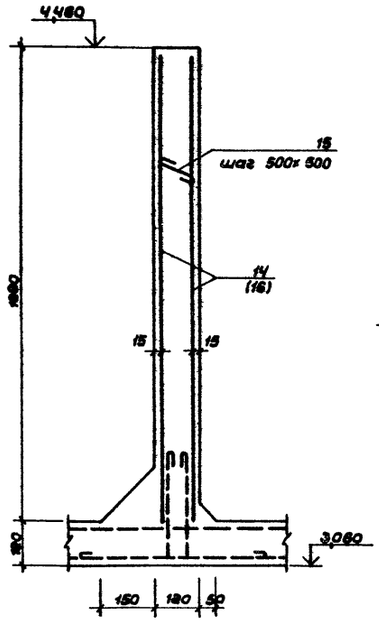

10-10

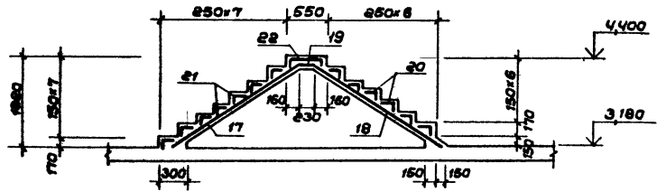

11-11

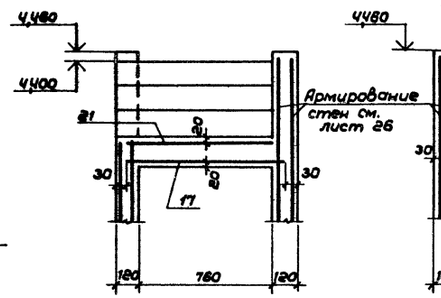

12-12

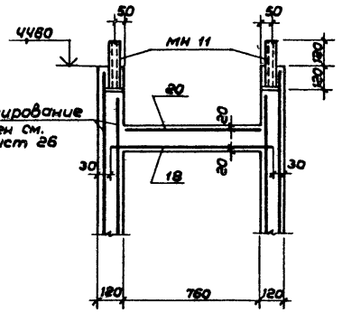

Армирование стен см. лист 26

6-6

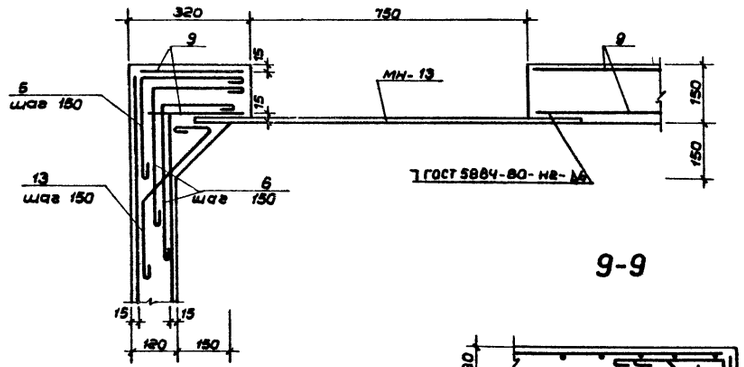

8-8

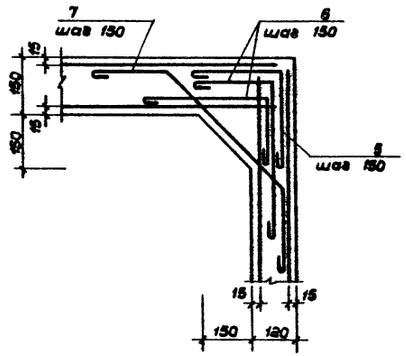

9-9

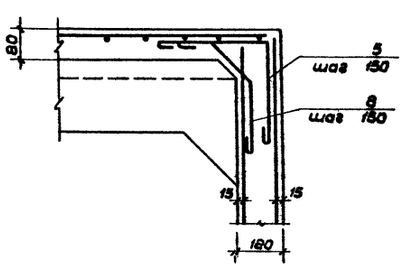

1. Спецификация арматурных изделий смотри лист 30.
2. Расположение сечений смотри лист 26.
3. Ведомость расхода стали на элемент дана на листе 30.

Нач.мас.	Баратов		
Гл.кон.м.	Бизяев		
ГАП	Романов		
ГИП	Нисифорова		
Рук.гр.	Морозов		
Разраб.	Власова		
Провер.	Нисифорова		
Н.контр.	Савельева		

Привязан:

Инв. №

ТП 294-3-36.85 КЖ

Крытый бассейн для обучения плаванию детей дошкольного и младшего школьного возраста

Стадия	Лист	Листов
Р	27	

Ванны плавательных бассейнов. Армирование стенок СМ-1÷СМ-5 и марша ЛМ-1. Сечения 4-4÷12-12

СОЮЗСПОРТПРОЕКТ г. Москва

Инв. № подл. | Подпись и дата | Взам. инв. №

Типовой проект 294-3-36.85 Альбом I

Ведомость деталей

Поз.	Эскиз
3	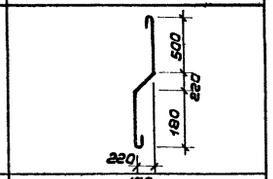
4	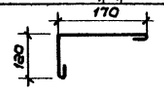
5	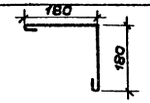
6	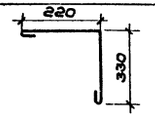
7	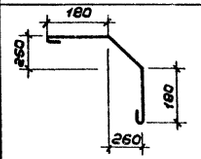
8	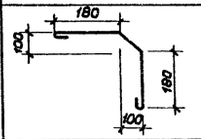
10	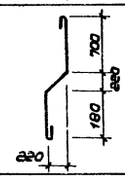
11	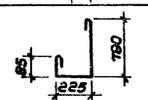
13	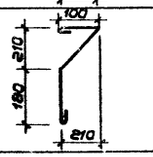
15	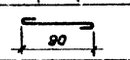

Спецификация элементов стенок ванн СМ-1 ÷ СМ-5 и марша ЛМ-1

Формат	Зона	Позиц.	Обозначение	Наименование	Кол.	Примечание
				Стенка СМ-1		
				Сборочные единицы		
				Сетки сварные ГОСТ 8478-81		
				С 6AI-150/8AI-100 800×3450 25/25		
Б.Ч		1			8	14,88 кг
				Детали		
				6AI ГОСТ 5781-82		
Б.Ч		2		ℓ = 3450	16	0,77 кг
		3		ℓ = 1080	87	0,24 кг
		4		ℓ = 380	87	0,08 кг
		5		ℓ = 450	18	0,09 кг
		6		ℓ = 680	24	0,17 кг
		7		ℓ = 740	12	0,16 кг
		8		ℓ = 590	8	0,13 кг
				Материалы		
				Бетон марки М300	2,45	м³
				Стенка СМ-2		
				Сборочные единицы		
				Сетки сварные ГОСТ 8478-81		
				С 6AI-150/8AI-100 600×3650 25/75		
Б.Ч		9			8	8,78 кг
				Детали		
				8AI ГОСТ 5781-82		
		10		ℓ = 1280	87	0,50 кг
		11		ℓ = 1180	6	0,47 кг
				6A-I ГОСТ 5781-82		
Б.Ч		12		ℓ = 3650	20	0,81 кг
		4		ℓ = 380	93	0,08 кг
		5		ℓ = 450	18	0,09 кг
		6		ℓ = 680	20	0,17 кг
		7		ℓ = 740	15	0,16 кг
		8		ℓ = 590	10	0,13 кг
		13		ℓ = 690	5	0,15 кг
				Материалы		
				Бетон марки М300	2,43	м³
				Стенки СМ3/СМ4		
				Сборочные единицы		
				Сетки сварные ГОСТ 8478-81		
				С 8AI-150/8AI-100 1890×2710 55/45		
		14			4/4	18,81 кг
				Детали		

Спецификация элементов стенок ванн СМ-1 ÷ СМ-5 и марша ЛМ-1 (продолжение)

Формат	Зона	Позиц.	Обозначение	Наименование	Кол.	Примечание
				6AI ГОСТ 5781-82		
				ℓ = 180	33/33	0,04 кг
				Материалы		
				Бетон М300	0,66/0,81	м³
				Стенка СМ-5		
				Сборочные единицы		
				Сетки сварные ГОСТ 8478-81		
				С 6AI-150/8AI-100 1290×3450 25/45		
Б.Ч		16			4	24,29 кг
				Детали		
				ф6AI ГОСТ 5781-82		
		15		ℓ = 180	42	0,04 кг
				Материалы		
				Бетон марки М300	1,05	м³
				Марш ЛМ-1		
				Сборочные единицы		
				Сетки сварные ГОСТ 8478-81		
				С 6AI-100/8AIII-100 2440×940 20/120		
Б.Ч		17			1	16,06 кг
				С 8AI-100/8AIII-100 2300×900 20/100		
Б.Ч		18			1	14,94 кг
				С 6AI-100/8AIII-100 940×490 45/20		
Б.Ч		19			1	3,08 кг
				С 6AI-100/8AIII-100 400×760 30/50		
Б.Ч		20			6	1,07 кг
				С 5BpI-100/5BpI-100 400×850 25/50		
Б.Ч		21			7	1,28 кг
				С 5BpI-100/5BpI-100 850×760 30/25		
Б.Ч		22			1	1,91 кг
				Материалы		
				Бетон марки 300	0,54	м³

Привязан:

Инв. №

Нач.маст.	Баратов	
Гл.кон.м	Бизяев	
ГАП	Романов	
ГИП	Нисифорова	
Рук.гр.	Морозова	
Разраб.	Власова	
Провер.	Нисифорова	
Н.контр.	Савельева	

ТП 294-3-36.85 КЖ

Крытый бассейн для обучения плаванию детей дошкольного и младшего школьного возраста

Стадия	Лист	Листов
Р	28	

Ванны плавательных бассейнов. Спецификация элементов стенок СМ1÷СМ5 лестничного марша ЛМ1

СОЮЗСПОРТПРОЕКТ г. Москва

Инв.№подл. | Подпись и дата | Взам.инв.№

Схема армирования БМ-1

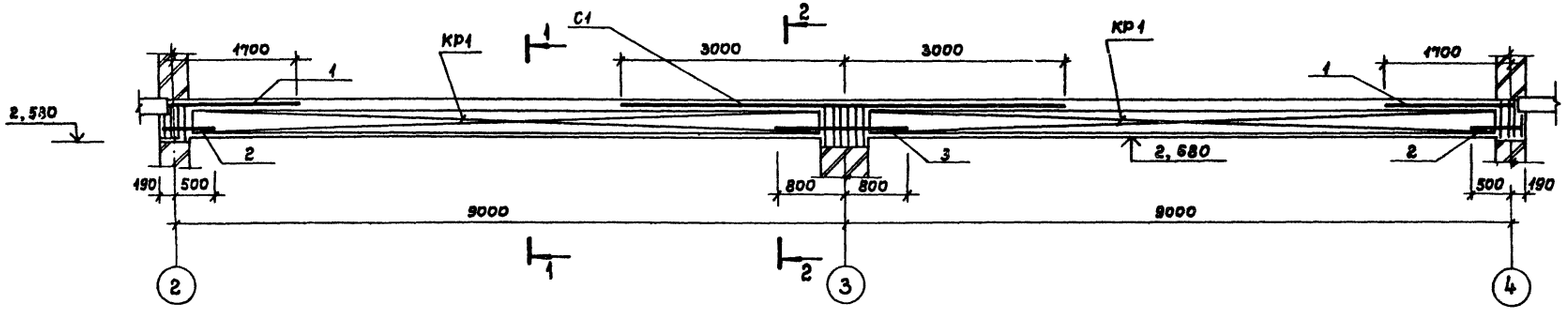

3 – 3

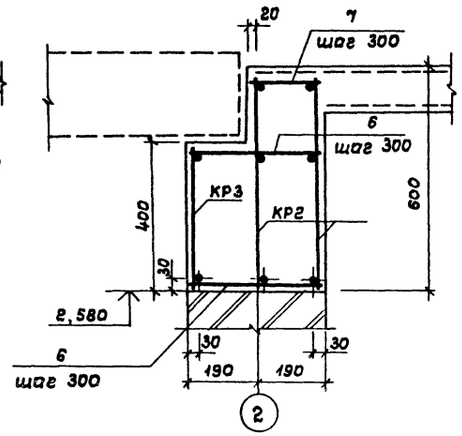

Схема армирования БМ-2

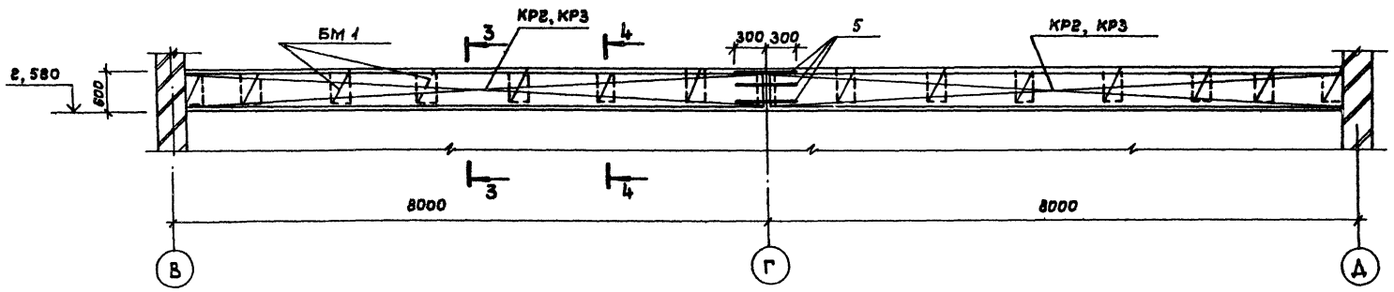

4 – 4

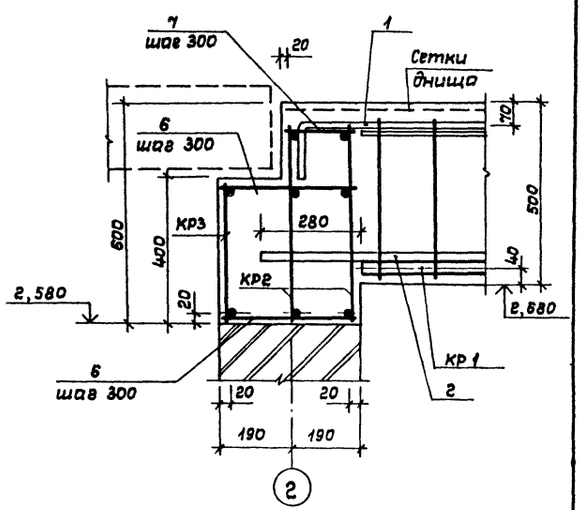

Схема армирования БМ-3

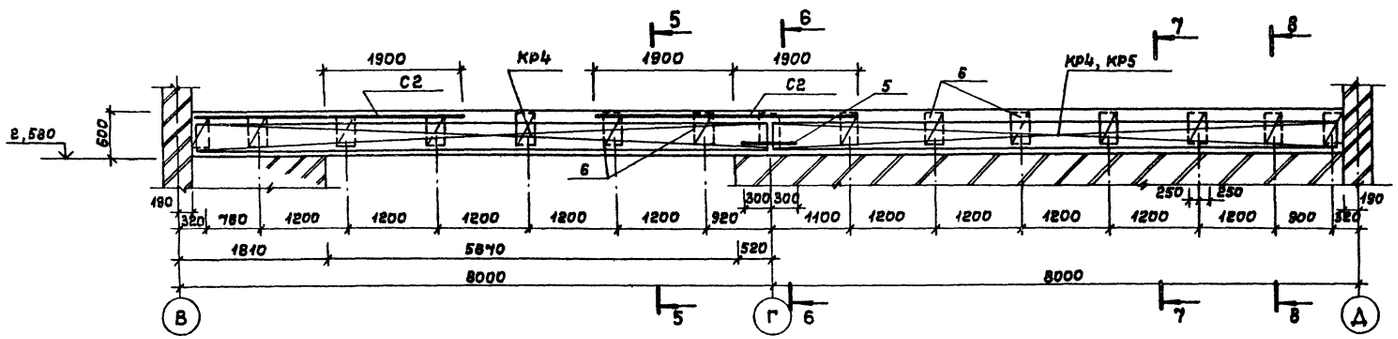

1 – 1

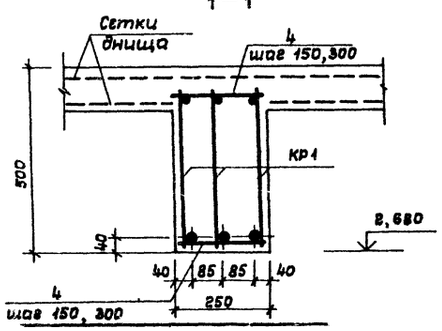

2 – 2

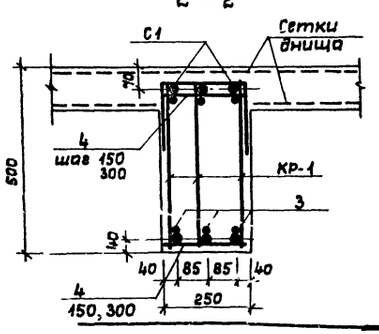

1. Спецификация арматурных изделий смотри лист 30.
2. Расположение сечений смотри лист 30.

Привязан

Нач. мас.	Баратов		
Гл. конст.	Бизяев		
	Романов		

ТП 294-3-36.85 КЖ

Крытый бассейн для обучения плаванию детей дошкольного и младшего школьного возраста

Стадия	Лист	Листов
Р	29	

Ванны плавательных бассейнов. Армирование балок БМ-1 ÷ БМ-3. Сечения 1-1 и 4-4

Союзспортпроект г. Москва

Типовой проект 294-3-36.85 Альбом I

5-5

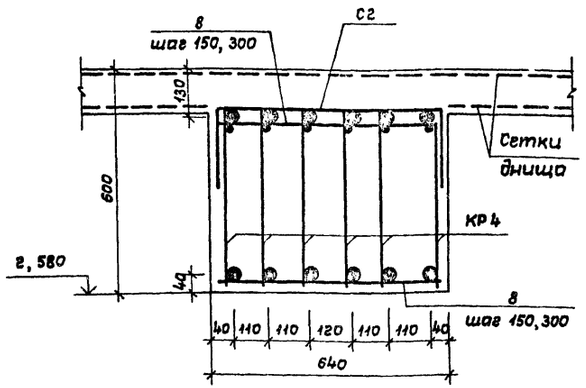

6-6

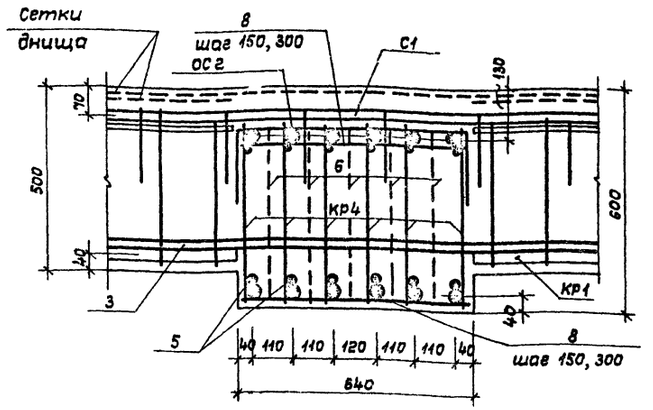

7-7

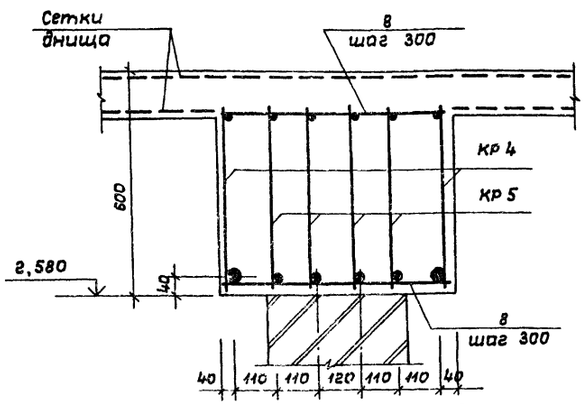

8-8

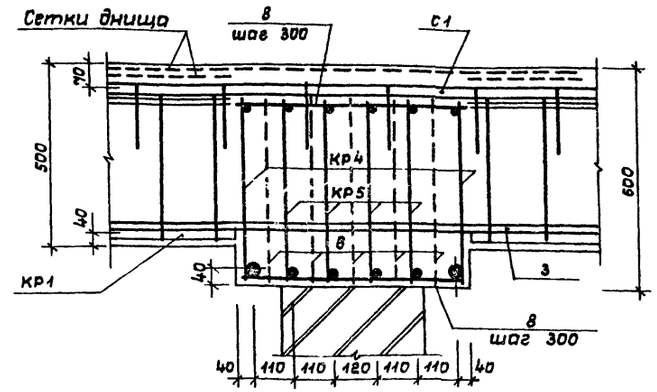

Поз. 1

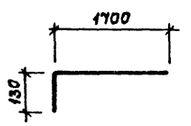

Спецификация элементов балок БМ-1 ÷ БМ-3

Формат	Зона	Позиц.	Обозначение	Наименование	Кол-во	Примечание
				Балка металлическая БМ1		
				Сборочные единицы и детали		
			294-3-36.85 - КЖИ-22	Каркас плоский КР-1	6	65,93 кг
			294-3-36.85 - КЖИ-25	Сетка сварная С-1	1	106,94 кг
				16 А III ГОСТ 5781-82		
А4		1		ℓ = 1840	6	2,90 кг
Б.Ч.		2		ℓ = 590	6	0,93 кг
Б.Ч.		3		ℓ = 1600	3	2,52 кг
				8 А I ГОСТ 5781-82		
Б.Ч.		4		ℓ = 240	192	0,09 кг
				Материалы		
				Бетон М300	1,62	м³
				Балка монолитная БМ2		
				Сборочные единицы и детали		
			294-3-36.85 - КЖИ-21	Каркас плоский КР-2	4	23,53 кг
			294-3-36.85 - КЖИ-24	Каркас плоский КР-3	2	15,86 кг
				12 А III ГОСТ 5781-82		
Б.Ч.		5		ℓ = 600	8	1,48 кг
				8 А I ГОСТ 5781-82		
Б.Ч.		6		ℓ = 360	104	0,14 кг
Б.Ч.		7		ℓ = 190	52	0,08 кг
				Материалы		
				Бетон М300	2,65	м³
				Балка монолитная БМ-3		
				Сборочные единицы и детали		
			294-3-36.85 - КЖИ-23	Каркас плоский КР-4	8	72,25 кг
			294-3-36.85 - КЖИ-24-01	Каркас плоский КР-5	4	16,64 кг
			294-3-36.85 - КЖИ-26	Сетка сварная С-2	2	158,44 кг
				16 А-III ГОСТ 5781-82		
Б.Ч.		5		ℓ = 600	6	0,95 кг
				8 А-I ГОСТ 5781-82		
				ℓ = 620	144	0,25 кг
				Сетки сварные ГОСТ 8478-81		
Б.Ч.		6		С $\frac{8\ А\ III - 150}{8\ А\ III - 150}$ 500×500 $\frac{25}{25}$	75	1,6 кг
				Материалы		
				Бетон М300	4,8	м³

Ведомость расхода стали на элемент, кг

Марка элемента	Изделия арматурные																			Общий расход на 1 элемент
	Арматура класса										Всего	Сетки сварные ГОСТ 8478-81								Всего	
	А-III					А-I						А-III			А-I			ВР-I			
	ГОСТ 5781-82					ГОСТ 5781-82						ГОСТ 5781-82			ГОСТ 5781-82			ГОСТ 5781-82			
	32	28	16	12	Итого	6	8	10	12	Итого		6	8	Итого	6	8	Итого	5	Итого		
БМ-1	—	332,94	30,54	149,58	513,06	—	17,28	11,6	—	28,88	541,94	—	—	—	—	—	—	—	—	—	541,94
БМ-2	—	—	—	122,08	122,08	15,6	18,72	—	—	34,32	156,4	—	—	—	—	—	—	—	—	—	156,4
БМ-3	679,92	—	5,7	240,96	926,58	11,44	36,0	—	19,76	67,2	993,78	—	120,0	120,0	—	—	—	—	—	120,0	1113,78
СМ-1	—	—	—	—	—	49,00	—	—	—	49,00	49,00	—	—	—	30,64	88,48	119,12	—		119,12	168,12
СМ-2	—	—	—	—	—	33,11	46,32	—	—	79,43	79,43	—	—	—	25,92	68,32	94,24	—		94,24	173,67
СМ-3	—	—	—	—	—	0,92	—	—	—	0,92	0,9[illegible]		—	—	21,64	53,6	75,24	—	—	75,24	76,16
СМ-4	—	—	—	—	—	1,32	—	—	—	1,3[illegible]				—	21,64	53,6	75,24	—	—	75,24	76,[illegible]
СМ-5	—	—	—	—	—	1,68										[illegible]	[illegible]				[illegible]
[illegible]	—	—	—	12,46	12,46	25															[illegible]
ЯМ-[illegible]	—	—	—	—	—																[illegible]

Нач. мас.	Баратов		
Гл. конст.	Бизяев		
ГАП	Романов		
ГИП	Нисифорова		
Вед. инж.	Морозова		

Инв. № подл. | Подпись и дата | Взам. инв. №

Приказан

Инв. №

ТП 294-3-36.85 КЖ

Крытый бассейн для обучения плаванию детей дошкольного и младшего школьного возраста

Стадия	Лист	Листов
Р	30	

Ванны плавательных бассейнов. Армирование балок БМ-1 ÷ БМ-3. Сечения 5-5 ÷ 8-8

СОЮЗСПОРТПРОЕКТ г. Москва

Типовой проект 294-3-36.85 Альбом

Схема расположения закладных деталей для крепления спортивного оборудования

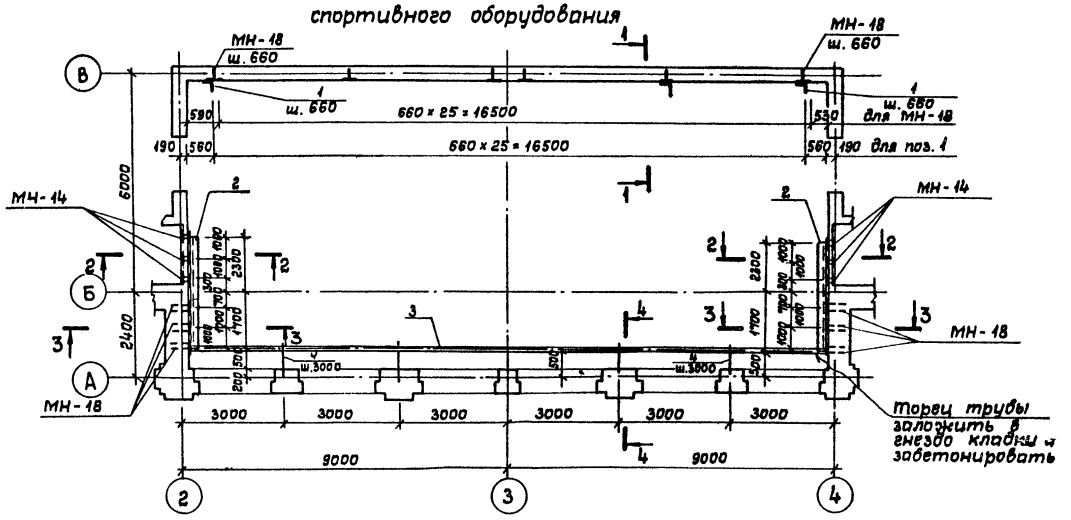

1 – 1

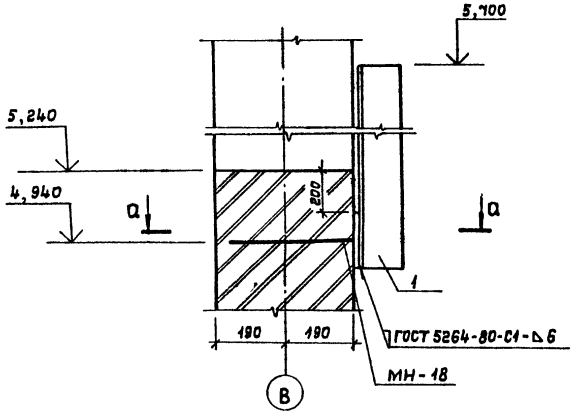

2 – 2

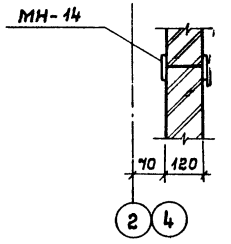

а – а

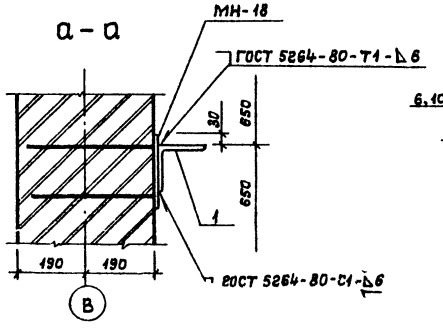

3 – 3

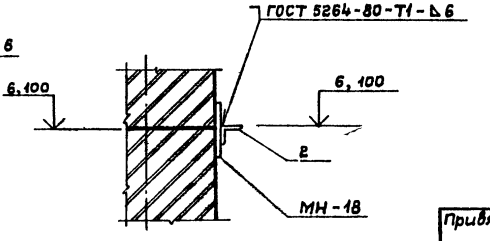

Привязан

Спецификация к схеме расположения закладных деталей

Марка поз.	Обозначение	Наименование	Кол-во	Масса ед., кг	Примечание
		Деталь закладная			
МН-14	294-3-36.85-КЖИ-12	МН-14	6	1,26	
МН-18	294-3-36.85-КЖИ-7	МН-18	32	2,14	
1		L125×125×10 ГОСТ 8509-72* ℓ=850	26	16,30	
2		L50×50×5 ГОСТ 8509-72* ℓ=4000	2	15,	
3		Труба 50×3,0 ГОСТ 3262-75			
		ℓ = 8000	2	39,00	
4		L 50×50×5 ГОСТ 8509-72*			
		ℓ = 500	5		

4 – 4

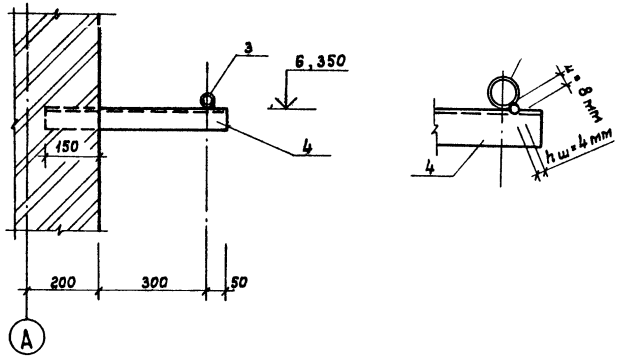

				ТП 294-3-36.85	КЖ
Нач.мас.	Баротов			Крытый бассейн для обучения плаванию детей дошкольного и младшего школьного возраста	
Гл. конст.	Бизяев				
	Романов				Стадия: Р; Лист: 31; Листов:
	Чисифорова				
Схема расположения закладных деталей для крепления спортивного оборудования				СОЮЗСПОРТПРОЕКТ г. Москва	

gost.e-ecolog.ru