Типовые материалы для проектирования

501-01-6.89

# ЖЕЛЕЗНОДОРОЖНЫЕ ПЕРЕЕЗДЫ
# ПУТЕВАЯ ЧАСТЬ

## АЛЬБОМ 4

НСЖ Настилы переходов для прогона скота железобетонные.

НСД Настилы переходов для прогона скота деревянные.

23966/04

gost.e-ecolog.ru

ТИПОВЫЕ МАТЕРИАЛЫ ДЛЯ ПРОЕКТИРОВАНИЯ

# 501-01-6.89

# ЖЕЛЕЗНОДОРОЖНЫЕ ПЕРЕЕЗДЫ

## ПУТЕВАЯ ЧАСТЬ

## АЛЬБОМ 4

### ПЕРЕЧЕНЬ АЛЬБОМОВ

| | | |
|---|---|---|
| Альбом 1 | ПЗ | Пояснительная записка |
| Альбом 2 | НПЖ | Настилы переездов железобетонные |
| | НПД | Настилы переездов деревянные |
| Альбом 3 | НДЖ | Настилы пешеходных дорожек железобетонные |
| | НДД | Настилы пешеходных дорожек деревянные |
| Альбом 4 | НСЖ | Настилы переходов для прогона скота железобетонные |
| | НСД | Настилы переходов для прогона скота деревянные |
| Альбом 5 | С | Сметы |

Разработан
Гипропромтрансстроем

Главный инженер института, С.А. Воронков
Начальник отдела В.А. Михайлов
Главный инженер проекта В.И. Савицкая

Утвержден МПС СССР
Указание от 17.08.89 N Н-2128у
Введен в действие Гипропромтрансстроем
Приказ от 18.08.89 N 180

Альбом 3


| N N листов | Наименование и обозначение документов Наименование листа | Стр |
|---|---|---|
| | | |
| | Титульный лист | 1 |
| | Содержание альбома | 2 |
| | | |
| | Настилы пешеходных дорожек железобетонные „НДЖ" | |
| 1 | Настил пешеходных дорожек марки 1НДЖ1. | 3 |
| 2 | Настил пешеходных дорожек марки 1НДЖ1. Спецификация. | 4 |
| 3 | Настил пешеходных дорожек марки 2НДЖ1. | 5 |
| 4 | Настил пешеходных дорожек марки 2НДЖ1. Спецификация. | 6 |
| 5 | Узел I, II. | 7 |
| 6 | Узел III, IV | 8 |
| 7 | Узел V | 9 |
| 8 | Плита железобетонная ПЖ-2. | 10 |
| 9 | Брус крайний БК-1, БК-2, БК-3. | 11 |
| 10 | Брус средний БС-1, БС-2, БС-6, БС-7 | |
| 11 | Доска настила ДН-5, ДН-6. | 12 |
| 12 | Брусок опорный БО-1 | |
| 13 | Скоба прижимная. | 13 |
| 14 | Крюк прижимной | |
| 15 | Брус междупутья БМ-1, БМ-2, БМ-3, БМ-7, БМ-8 | 14 |
| 16 | Шуруп | |
| 17 | Настил пешеходных дорожек марки 1НДЖ2 | 15 |
| 18 | Настил пешеходных дорожек марки 1НДЖ2 Спецификация | 16 |
| 19 | Настил пешеходных дорожек марки 2НДЖ2 | 17 |

| NN листов | Наименование и обозначение документов. Наименование листа. | Стр. |
|---|---|---|
| 20 | Настил пешеходных дорожек марки 2НДЖ2. Спецификация | 18 |
| 21 | Узел I, II | 19 |
| 22 | Брус крайний БК-4, БК-5, БК-6. | 20 |
| 23 | Брус средний БС-3, БС-4, БС-5, БС-8, БС-9, БС-10 | |
| 24 | Брусок опорный БО-2, БО-3. | 21 |
| 25 | Брусок опорный БО-4, БО-5, БО-6, БО-7. | |
| 26 | Брус междупутья БМ-4, БМ-5, БМ-6. | 22 |
| 27 | Брус крайний БК-7, БК-8. | |
| | | |
| | Настилы пешеходных дорожек деревянные „НДД" | |
| 1 | Настил пешеходных дорожек марки 1НДД1. | 23 |
| 2 | Настил пешеходных дорожек марки 1НДД1. Спецификация. | 24 |
| 3 | Настил пешеходных дорожек марки 2НДД1. | 25 |
| 4 | Настил пешеходных дорожек марки 2НДД1. Спецификация. | 26 |
| 5 | Узел I, II. | 27 |
| 6 | Настил пешеходных дорожек марки 1НДД2. | 28 |
| 7 | Настил пешеходных дорожек марки 1НДД2. Спецификация. | 29 |
| 8 | Настил пешеходных дорожек марки 2НДД2. | 30 |
| 9 | Настил пешеходных дорожек марки 2НДД2. Спецификация. | 31 |
| 10 | Узел I, II | 32 |
| 11 | Брус крайний БК-9, БК-10 | 33 |
| 12 | Брус междупутья БМ-9, БМ-10 | |
| | | |
| | | |

Альбом 4

1-1

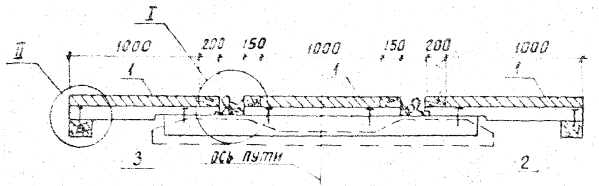


План

Плиты и брусья настила не показаны

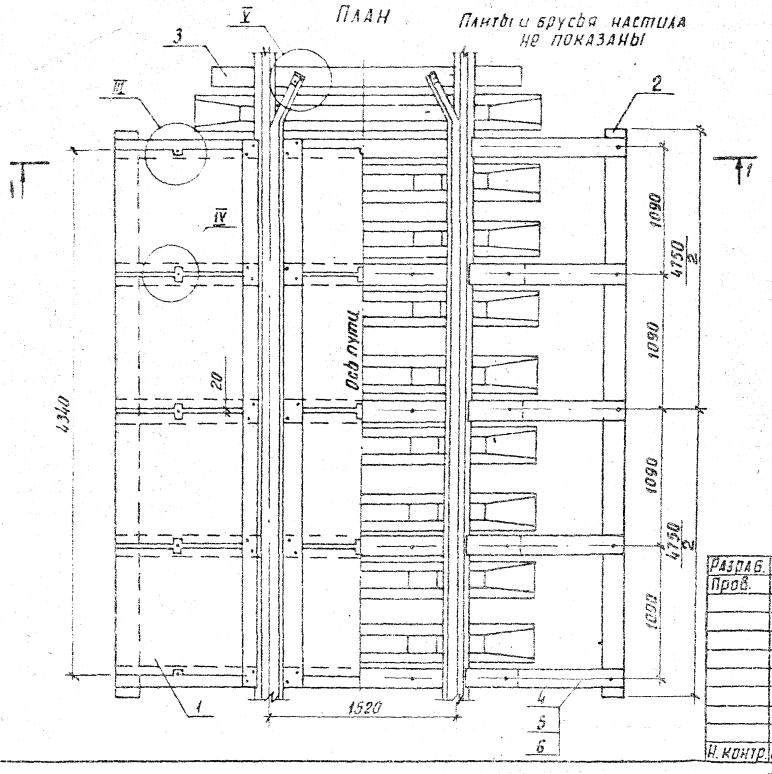


| Наименование работ | Кол. |
|---|---|
| Замена существующего балласта щебеночным, $м^3$ | 8,6 |
| Щебеночное основание, $м^3$ | 1,7 |
| Дренажная призма, $м^3$ | 33,6 |
| Планировка дренажной призмы, $м^2$ | 55,0 |

1. Все брусья перед укладкой железобетонных плит должны быть тщательно подбиты балластом.
2. Ниши в местах крепления плит к брусьям заполняются битумом с песком и щебнем.
3. Узлы I, II, III, IV см. НСЖ-5, НСЖ-6.
4. Узел крепления контррельса см. НСЖ-7.
5. Спецификацию см. НСЖ-2.

| | | | | | |
|---|---|---|---|---|---|
| Разраб. | Патрикеев | | 501-01-6.89 НСЖ | | |
| Пров. | Леонаво | | | | |
| Н. контр. | Осипенко | | Железнодорожные переезды. Путевая часть | Стадия: РП | Лист: 1 | Листов: 27 |
| | | | Настил переходов для прохода скота марки (НСЖ1 | Гипропромтранстрой | |

Инв. № подл. | Подпись и дата | Взам. инв. №

Копир.

Формат А3

| Поз. | Наименование | Кол. на 1НСЖ1- | | | Обозначение документа |
|---|---|---|---|---|---|
| | | -1 | -2 | -3 | |
| 1. | Плита железобетонная ПЖ-2 | 12 | 12 | 12 | НСЖ-8 |
| 2 | Лежень Л-1, брус | | | | |
| | 125×150×4750, 0,089 м³ | 2 | 2 | 2 | ГОСТ 8486-86 |
| 3 | Лежень Л-2, брус | | | | |
| | 150×150×2500, 0,056 м³ | 7 | 7 | 7 | ГОСТ 8486-86 |
| 4 | Брус крайний БК-1 | 10 | | | НСЖ-9 |
| 5 | Брус крайний БК-2 | | 10 | | НСЖ-9 |
| 6 | Брус крайний БК-3 | | | 10 | НСЖ-9 |
| 7 | Брус средний БС-2 | 5 | | | НСЖ-10 |
| 8 | Брус средний БС-3 | | 5 | | НСЖ-10 |
| 9 | Брус средний БС-4 | | | 5 | НСЖ-10 |
| 13 | Доска настила ДН-1 | | | | |
| | 75×200×4500, 0,068 м³ | 2 | 2 | | ГОСТ 8486-86 |
| | | | | | |
| 14 | Доска настила ДН-2 | | | 2 | НСЖ-16 |
| 15 | Брусок настила БН | | | | |
| | 75×150×4500, 0,051 м³ | 2 | 2 | 2 | ГОСТ 8486-86 |
| | | | | | |
| 16 | Брусок опорный БО-1 | 10 | 10 | | НСЖ-12 |
| 16а | Брусок опорный БО-2 | | | 10 | НСЖ-12 |
| 17 | Брусок контррельса БКР | 4 | 4 | 4 | НСЖ-7 |
| 19 | Контррельс Р43 | | | | |
| | ℓ = 6000; 267,9 кг | 2 | 2 | 2 | НСЖ-7 |

| Поз. | Наименование | Кол. на 1НСЖ1- | | | Обозначение документа |
|---|---|---|---|---|---|
| | | -1 | -2 | -3 | |
| 20 | Гвозди строительные | | | | |
| | Гвозди К 5,0×150; 0,02 кг | 50 | 60 | 100 | ГОСТ 4028-63 |
| 21 | Шуруп путевой | | | | |
| | 24×170; 0,56 кг | 45 | 45 | 25 | ГОСТ 809-71 |
| 22 | Шуруп | 4 | 4 | 4 | НСЖ-15 |
| 23 | Шайбы пружинные путевые | | | | |
| | Шайба 24; 0,07 кг | 49 | 49 | 29 | ГОСТ 19115-73 |
| 24 | Скоба прижимная | 9 | 9 | 9 | НСЖ-13 |
| 25 | Крюк прижимной | 6 | 6 | 6 | НСЖ-14 |
| 26 | Костыль 230; 0,51 кг | 10 | 10 | 10 | ГОСТ 5812-82 |

| | | | |
|---|---|---|---|
| Разраб. | Патрикеев | | 501-01-6.89 НСЖ |
| Пров. | Леонова | | |
| Н. контр. | Осипенко | | |
| Настил переходов для прогона ската марки 1НСЖ1. Спецификация | | Стадия: Р | Лист: 2 |
| | | Листов: 27 | |
| | | ГИПРОПРОМТРАНССТРОЙ | |

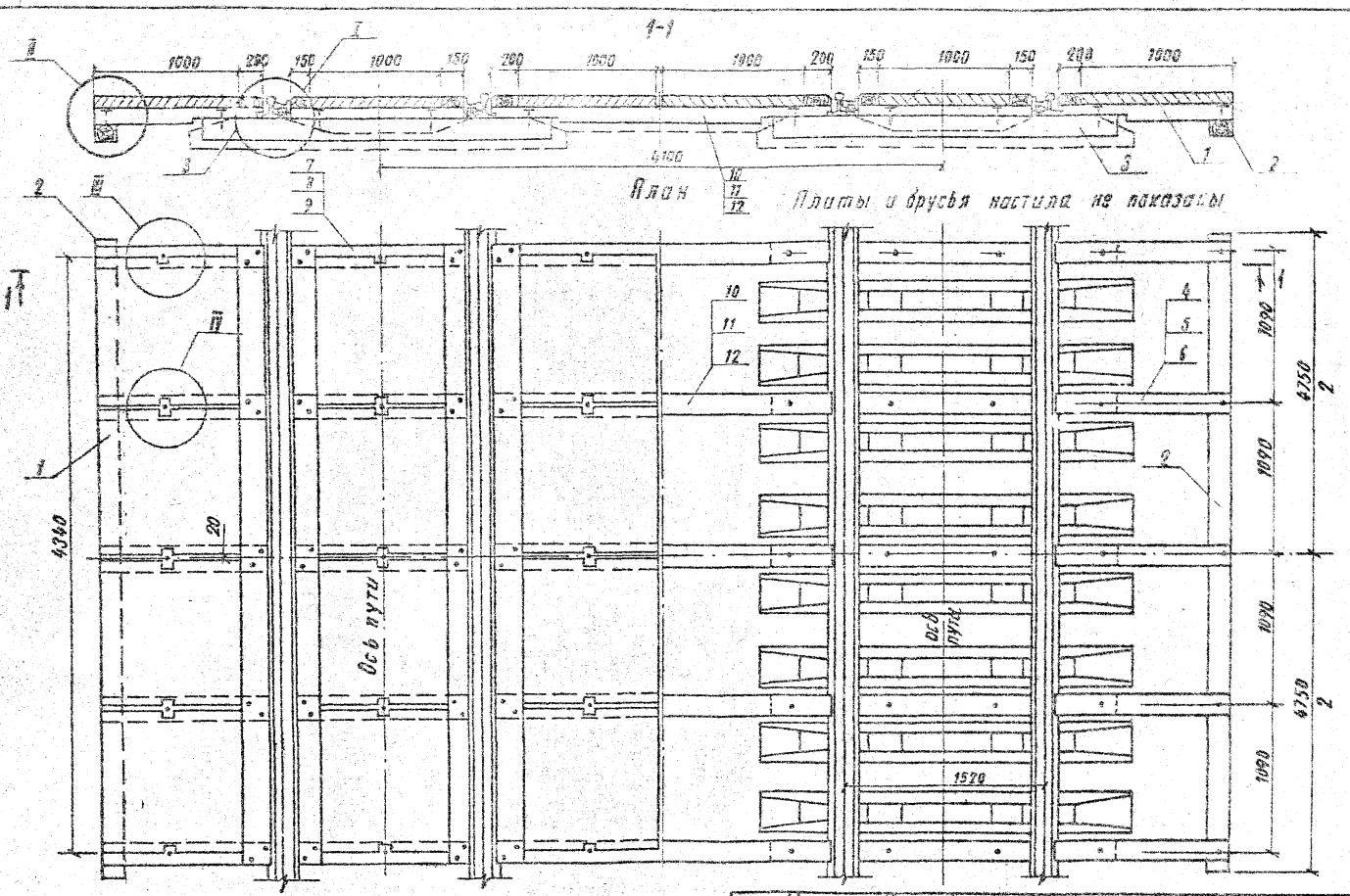


1. Все брусья перед укладкой железобетонных плит должны быть тщательно подбиты балластом.
2. Ниши в местах крепления плит к брусьям заполняются битумом с песком и щебнем
3. Узлы I, II, III, IV см НСЖ-5, НСЖ-6
4. Узел крепления контррельса см. НСЖ-7
5. Спецификацию см. НСЖ-4.

| | | | |
|---|---|---|---|
| Разраб. | Патрикеев | | |
| Провер. | Леонова | | |
| Н. контр. | Осипенко | | |

501-01-6.89 НСЖ

Железнодорожные переводы
Путевая часть

| Стадия | Лист | Листов |
|---|---|---|
| РП | 3 | 27 |

Настил переходов для прогона скота марки 2НСЖ1

Гипропромтранспстрой

| Поз | Наименование | -1 | -2 | -3 | Обозначение документа |
|---|---|---|---|---|---|
| 1 | Плита железобетонная П-2 | 24 | 24 | 24 | НСЖ-8 |
| 2 | Лежень Л-1, брус | | | | |
| | 125×150×4750, 0,089 м³ | 2 | 2 | 2 | ГОСТ 8486-86 |
| 3 | Лежень Л-2, брус | | | | |
| | 150×150×2500; 0,056 м³ | 14 | 14 | 14 | ГОСТ 8486-86 |
| 4 | Брус крайний БК-1 | 10 | | | НСЖ-9 |
| 5 | Брус крайний БК-2 | | 10 | | НСЖ-9 |
| 6 | Брус крайний БК-3 | | | 10 | НСЖ-9 |
| 7 | Брус средний БС-2 | 10 | | | НСЖ-10 |
| 8 | Брус средний БС-3 | | 10 | | НСЖ-10 |
| 9 | Брус средний БС-4 | | | 10 | НСЖ-10 |
| 10 | Брус междупутья БМ-1 | 5 | | | НСЖ-11 |
| 11 | Брус междупутья БМ-2 | | 5 | | НСЖ-11 |
| 12 | Брус междупутья БМ-3 | | | 5 | НСЖ-11 |
| 13 | Доска настила ДН-1 | | | | |
| | 75×200×4500, 0,068 м³ | 4 | 4 | | ГОСТ 8486-86 |
| 14 | Доска настила ДН-2 | | | 4 | НСЖ-16 |
| 15 | Брусок настила БН, | | | | |
| | 75×150×4500, 0,051 м³ | 4 | 4 | 4 | ГОСТ 8486-86 |
| 16 | Брусок опорный БО-1 | 20 | 20 | | НСЖ-12 |
| 16а | Брусок опорный БО-2 | | | 20 | НСЖ-12 |
| 17 | Брусок контррельса БКР | 8 | 8 | 8 | НСЖ-7 |
| 19 | Контррельс Р43 | | | | |
| | $\ell$=6000; 267,9 кг | 4 | 4 | 4 | НСЖ-7 |

| Поз | Наименование | Кол. на 2НСЖ1- | | | Обозначение документа |
|---|---|---|---|---|---|
| | | -1 | -2 | -3 | |
| 20 | Гвозди строительные | | | | |
| | Гвозди К 5,0×150; 0,02 кг | 120 | 120 | 200 | ГОСТ 4028-63 |
| 21 | Шуруп путевой | | | | |
| | 24×170, 0,56 кг | 60 | 20 | 40 | ГОСТ 809-71 |
| 22 | Шуруп | 8 | 8 | 8 | НСЖ-15 |
| 23 | Шайбы пружинные путевые | | | | |
| | Шайба 24, 0,07 кг | 88 | 88 | 48 | ГОСТ 19115-73 |
| 24 | Скоба прижимная | 18 | 18 | 18 | НСЖ-13 |
| 25 | Крюк прижимной | 12 | 12 | 12 | НСЖ-14 |
| 26 | Костыль 230; 0,51 кг | 20 | 20 | 20 | ГОСТ 5812-82 |

| Наименование работ | Кол-во |
|---|---|
| Замена существующего балласта щебеночным, м³ | 18,1 |
| Щебеночное основание, м³ | 3,4 |
| Дренажная призма, м³ | 33,6 |
| Планировка дренажной призмы, м² | 55,0 |

| | | | | |
|---|---|---|---|---|
| Разраб. | Лотрикеев | | 501-01-6 86 НСЖ | |
| Пров. | Леонова | | | |
| Н. контр. | Осипенко | | Настил переходов для прогона скота марки 2НСЖ1 Спецификация | Стадия: РП; Лист: 4; Листов: 27; Гипропромстрой |

Альбом 4

I

1НСЖ1-1, 2НСЖ1-1

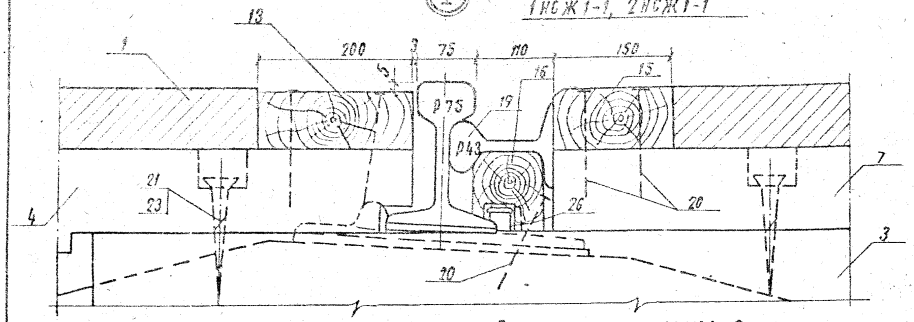


1НСЖ1-2, 2НСЖ1-2

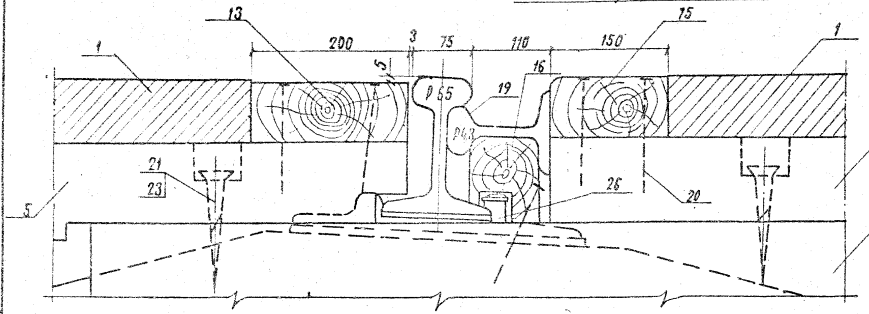


1НСЖ1-3, 2НСЖ1-3

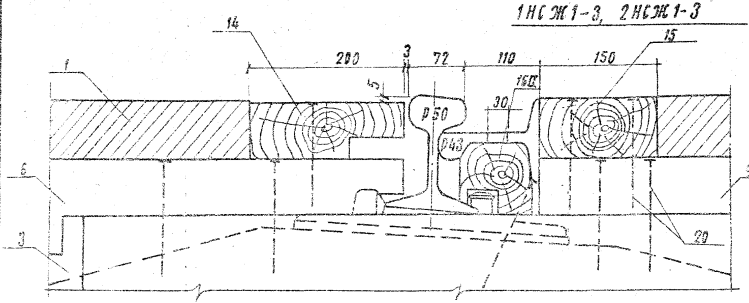


II

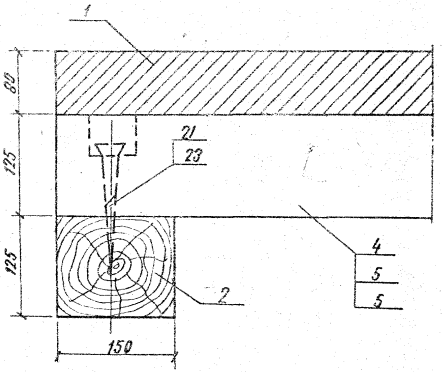


1. Доски настила и опорные бруски крепятся двумя гвоздями в каждом пересечении.
2. Брусья поз. 3 крепятся к подошве рельсов (с внутренней стороны) двумя костылями.
3. Отверстия диаметром 30мм сверлить по месту над клеммными болтами при необходимости.

| | | | |
|---|---|---|---|
| Разраб. | Патрикеев | | |
| Провер. | Леонова | | |
| Н. контр. | Осипенко | | |

501-01-6.89 НСЖ

Железнодорожные переезды
Путевая часть

| Стадия | Лист | Листов |
|---|---|---|
| РП | 5 | 27 |

Узлы I, II

Гипропромтрансстрой

Инв. № подл. | Подпись и дата | Взам. инв. №

Копир.

Формат А3

Альбом 4

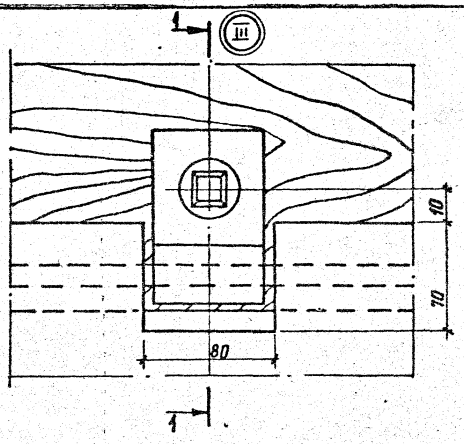


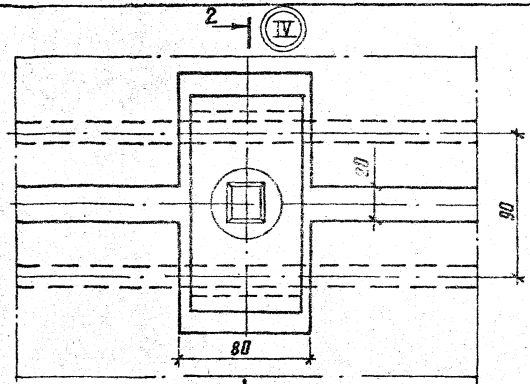


1-1

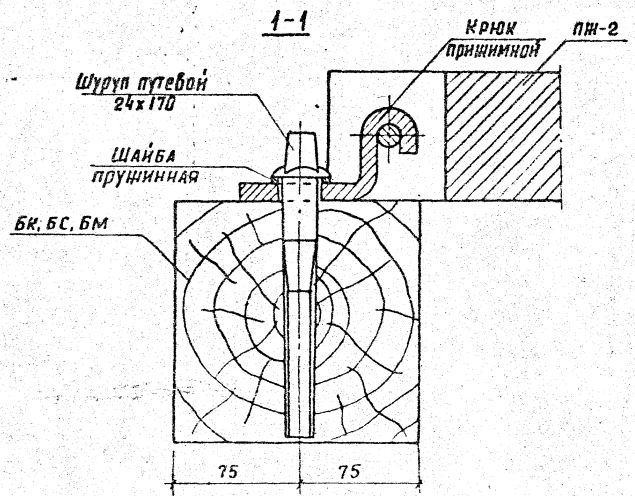


2-2

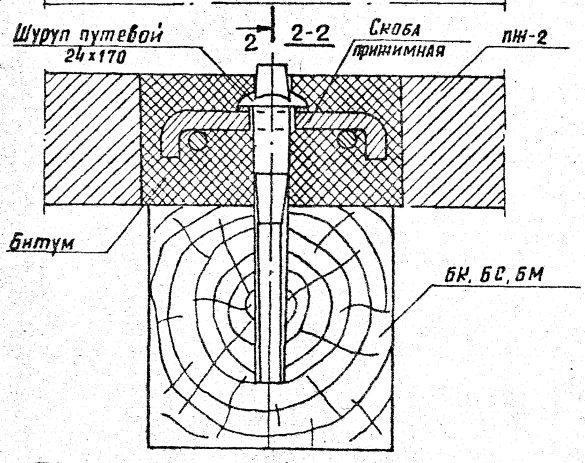


| | | | |
|---|---|---|---|
| Разраб | Патрикеев | | |
| Пров | Леонова | | |
| Н. контр | Осиенко | | |

501-01-6.89 НСШ

Железнодорожные переезды
Путевая часть

Узлы III, IV

| Стадия | Лист | Листов |
|---|---|---|
| РП | 6 | 27 |

Гипропромтрансстрой

Копировал

Альбом 4

(V) повернуто

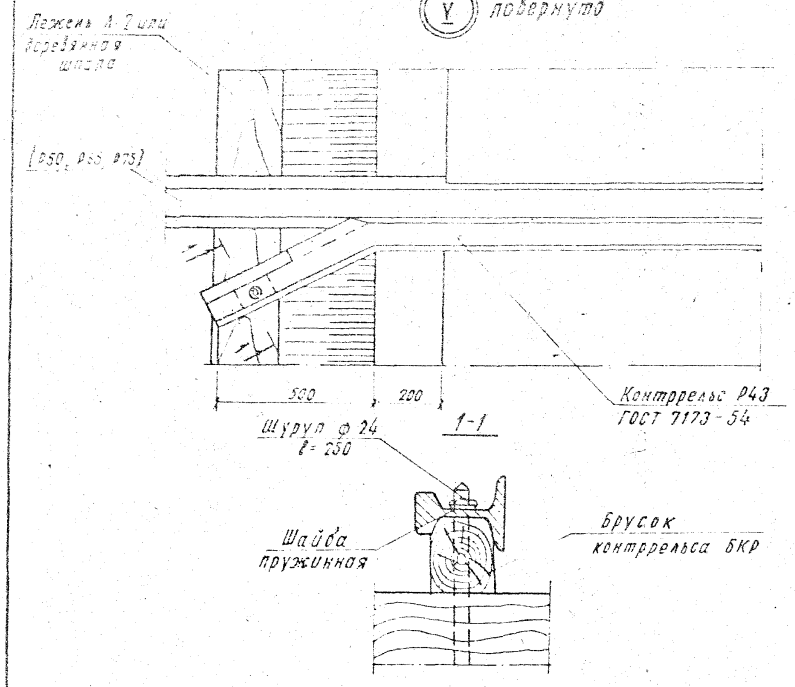


Деталь отгиба и срезки наружной половины головки контррельса при рельсах р65 и р75

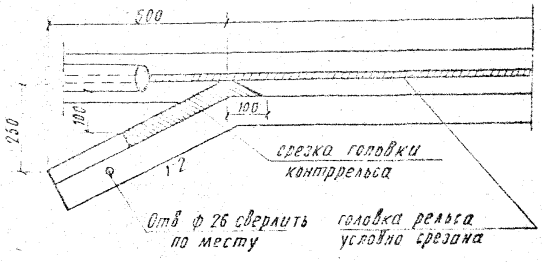


Деталь отгиба и срезки наружной половины головки контррельса при рельсах р50

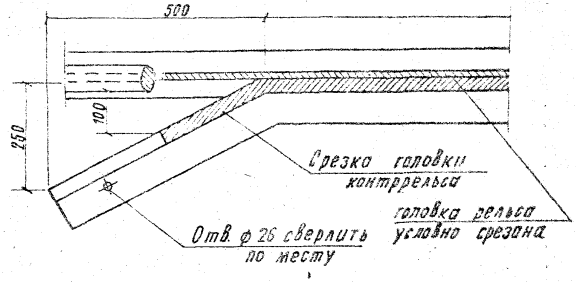


Брусок контррельса БКР

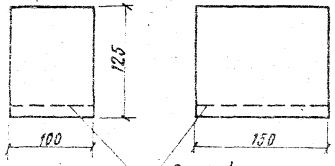


Объем пиломатериала 0,002 м³

| | | | | | |
|---|---|---|---|---|---|
| Разраб. | Патрикеев | | 501-01-6.89-НСЖ | | |
| Провер. | Левнова | | | | |
| | | | Железнодорожные переезды. Путевая часть | Стадия | Лист | Листов |
| | | | | РП | 7 | 27 |
| Н. контр. | Осипенко | | Узел V | Гипропромтрансстрой | |

Инв. № подл. | Подпись и дата | Взам. инв. №

Копир 5.1 Формат А3

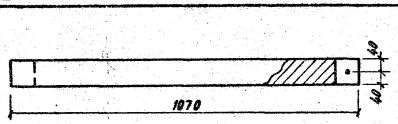


План

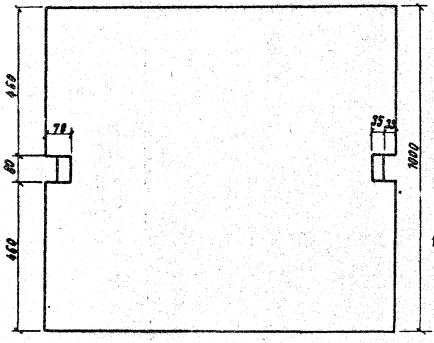


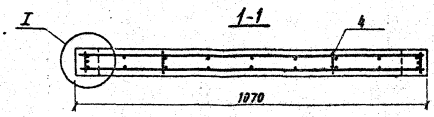


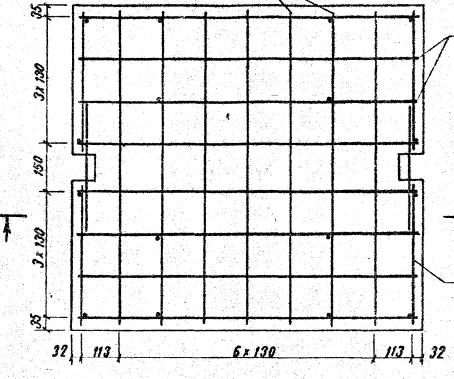


| Поз. | Наименование | Кол. | Масса ед. кг |
|---|---|---|---|
| | Детали | | |
| | ф 4 Вр 1 ГОСТ 6727-80 | | |
| 1 | ℓ = 1040 | 16 | 0,10 |
| 2 | ℓ = 970 | 14 | 0,16 |
| 3 | ℓ = 430 | 8 | 0,04 |
| 4 | ℓ = 60 | 16 | 0,01 |
| 5 | ф 10 А I ГОСТ 5781-82 | | |
| | ℓ = 400 | 2 | 0,25 |
| | Материалы | | |
| | Бетон класса В 25, м³ | 0,665 | |

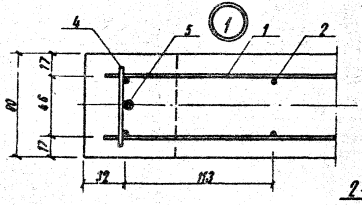


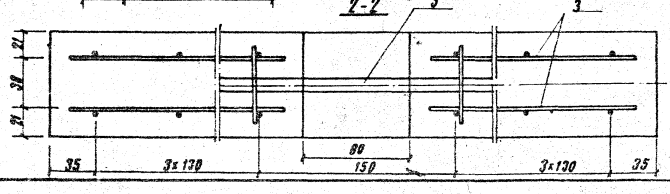


| Марка элемента | Изделия арматурные | | | | |
|---|---|---|---|---|---|
| | Класс | | | | Всего |
| | Вр.1 | | А I | | |
| | ГОСТ 6727-80 | | ГОСТ 5781-82 | | |
| | ф4 | Итого | ф 10 | Итого | |
| ПЖ-2 | 3,48 | 3,48 | 0,50 | 0,50 | 3,98 |

1. Арматурный каркас сваривается точечной электросваркой.
2. Плита стропуется за выпуски арматуры поз.5.
3. Масса плиты 2,12 кг.

| | | |
|---|---|---|
| Разраб. | Патрикеев | |
| Провер. | Леонова | |
| Н. контр. | Осипенко | |

501-01-6.89 ИЖ

| Железнодорожные переезды Путевая часть | Стадия | Лист | Листов |
|---|---|---|---|
| | РП | 9 | 22 |
| Плита железобетонная ПЖ-2 | Гипропромтранстехмонтаж | | |

Копир.

Формат А3

Инв. № подл. | Подпись и дата | Взам. инв. №

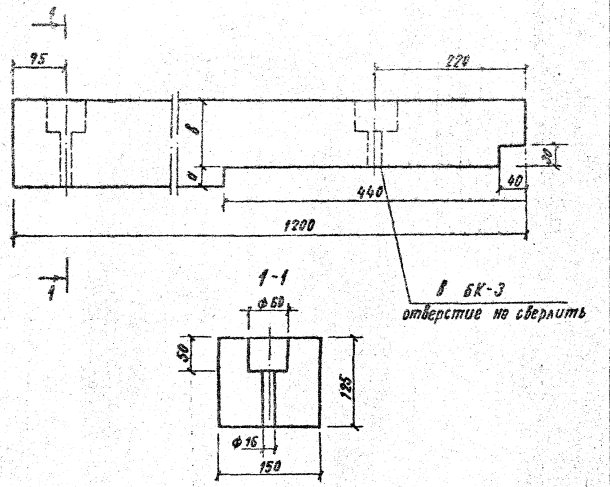


| Марка бруса | Размеры, мм | | Объем, м³ |
|---|---|---|---|
| | a | в | |
| БК-1 | 13 | 112 | 0,022 |
| БК-2 | 25 | 100 | 0,021 |
| БК-3 | 53 | 72 | 0,019 |

| | | | |
|---|---|---|---|
| Разраб. | Давыдова | | |
| Провер. | Савицкая | | |
| Н. контр. | Осипенко | | |

501-01-6.89 НСЖ

Брус крайний БК-1, БК-2, БК-3

| Стадия | Масса | Масштаб |
|---|---|---|
| РП | – | 1:5 |
| Лист 9 | Листов 27 | |

Брус 125×150 ГОСТ 8486-86

Гипропромтранстрой

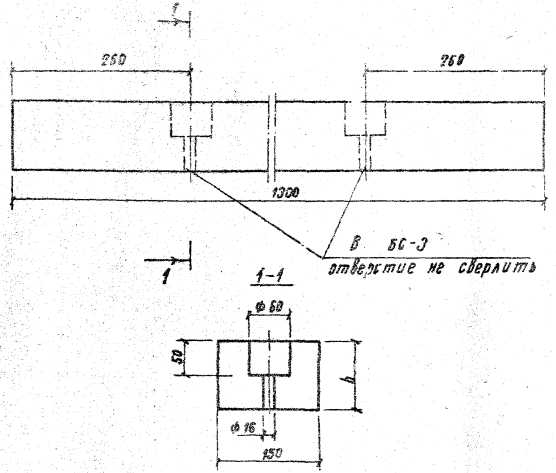


| Марка бруса | h, мм | Объем, м³ |
|---|---|---|
| БС-1 | 130 | 0,025 |
| БС-2 | 110 | 0,021 |
| БС-3 | 100 | 0,020 |
| БС-4 | 75 | 0,015 |

| | | | |
|---|---|---|---|
| Разраб. | Давыдова | | |
| Провер. | Савицкая | | |
| Н. контр. | Осипенко | | |

Инв. № подл. | Подпись и дата | Взам. инв. №

501-01-6.89 НСЖ

Брус средний БС-1, БС-2, БС-3, БС-4

| Стадия | Масса | Масштаб |
|---|---|---|
| РП | – | 1:5 |
| Лист 10 | Листов 27 | |

Брус h×150 ГОСТ 8486-86

Гипропромтранстрой

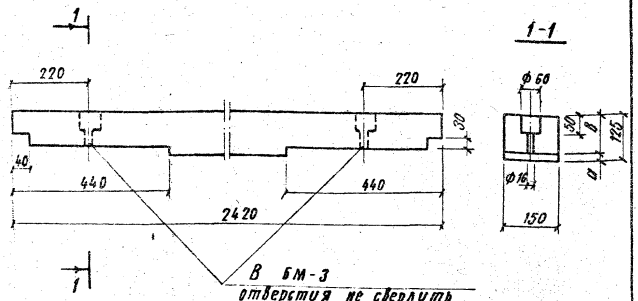


| Марка бруса | Размеры, мм | | Объем, м³ |
|---|---|---|---|
| | a | в | |
| БМ-1 | 13 | 112 | 0,044 |
| БМ-2 | 25 | 100 | 0,042 |
| БМ-3 | 53 | 72 | 0,038 |

| Разраб. | Давыдова | |
|---|---|---|
| Провер. | Леонова | |
| Н. контр. | Осипенко | |

501-01-6.89 НСЖ

Брус междупутья БМ-1, БМ-2, БМ-3

| Стадия | Масса | Масштаб |
|---|---|---|
| РП | | 1:10 |
| Лист 11 | Листов 27 | |

Брус 125×150 ГОСТ 8486-86

Гипропромтрансстрой

Копир

Формат А4

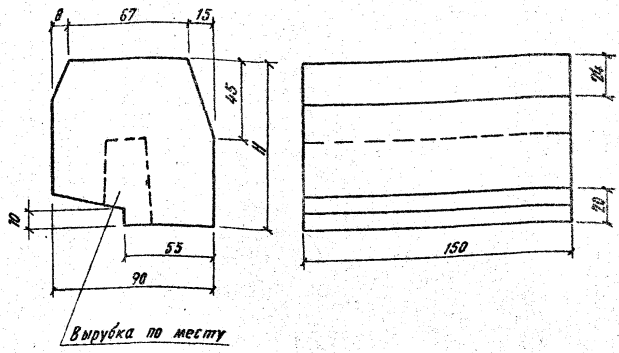


| Марка бруска | H, мм | Объем, м³ |
|---|---|---|
| БО-1 | 95 | 0,001 |
| БО-2 | 90 | 0,001 |

| Разраб. | Давыдова | |
|---|---|---|
| Провер. | Леонова | |
| Н. контр. | Осипенко | |

501-01-6.89 НСЖ

Брусок опорный БО-1, БО-2

| Стадия | Масса | Масштаб |
|---|---|---|
| РП | — | 1:2 |
| Лист 12 | Листов 27 | |

Брусок 100×100 ГОСТ 8486-86

Гипропромтрансстрой

Копир

Формат А4

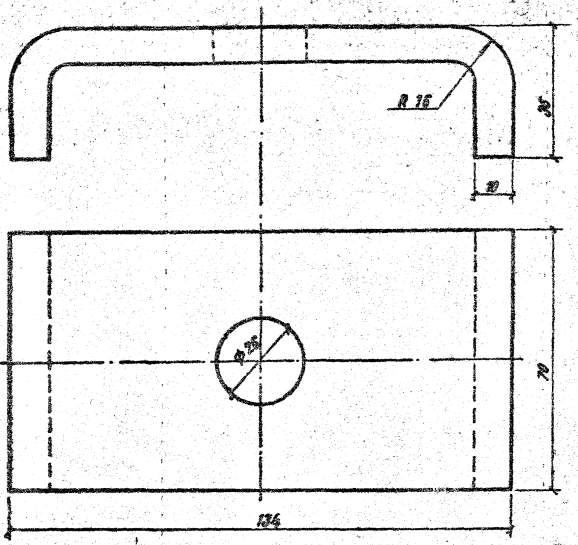


Σ заготовки = 175 мм

| | | | | | |
|---|---|---|---|---|---|
| Разраб. Давыдова | | | 501-01-6.89 НСЖ | | |
| Провер. Леонова | | | | | |
| Скоба прижимная | | | Стадия | Масса | Масштаб |
| | | | РП | 0.96 | 1:1 |
| | | | Лист 13 | Листов 27 | |
| Полоса 10×70 ГОСТ 103-76 / В Ст.3 ГОСТ 535-79 | | | Гипропромтрансстрой | | |
| Н. контр. Осипенко | | | | | |

Копир. Формат А3

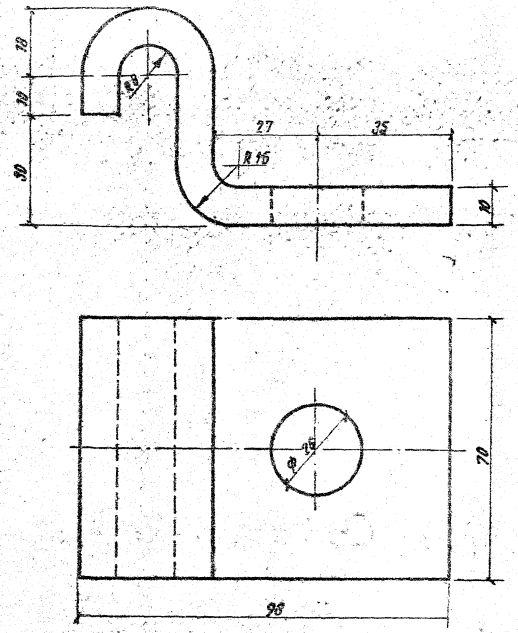


Σ заготовки = 150 мм

| | | | | | |
|---|---|---|---|---|---|
| Разраб. Давыдова | | | 501-01-6.89 НСЖ | | |
| Провер. Леонова | | | | | |
| Крюк прижимной | | | Стадия | Масса | Масштаб |
| | | | РП | 0.82 | 1:1 |
| | | | Лист 14 | Листов 27 | |
| Полоса 10×70 ГОСТ 103-76 / В Ст.3 ГОСТ 535-79 | | | Гипропромтрансстрой | | |
| Н. контр. Осипенко | | | | | |

Инв. № подл. | Подпись и дата | Взам. инв. №

Копир. Формат А3

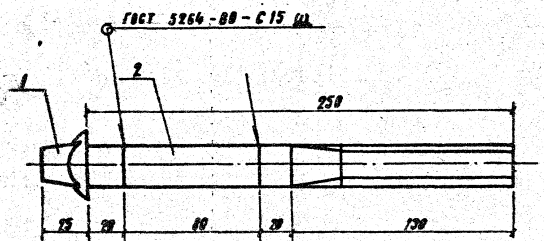


Поз. 2

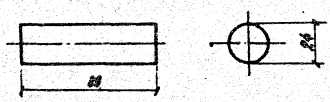


| Поз. | Наименование | Кол. | Обозначение документа |
|---|---|---|---|
| 1 | Шуруп путевой | | |
| | 24 х 170; 0,56 кг | 1 | ГОСТ 809-71 |
| 2 | Стержень, ℓ= 80 мм | | |
| | Круг $\frac{24-В\ ГОСТ\ 2590-71}{Ст.3\ ГОСТ\ 535-79}$ | | |
| | 0,28 кг | 1 | |

| | | | | | |
|---|---|---|---|---|---|
| Разраб. | Давыдова | | 501-01-6.89 НСЖ | | |
| Пров. | Леонова | | | | |
| | | | Шуруп | Стадия: РП | Масса: 0,84 | Масштаб: 1:20 |
| | | | | Лист 15 | Листов 27 |
| Н. контр. | Осипенко | | | Гипропромтранспстрой | |

Копир. Дол

Формат А4

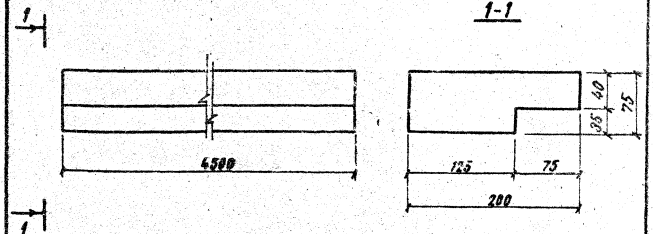


Объем пиломатериала 0,068 м³

| | | | | | |
|---|---|---|---|---|---|
| Разраб. | Давыдова | | 501-01-6.89 НСЖ | | |
| Пров. | Леонова | | | | |
| | | | Доска настила ДН-2 | Стадия: РП | Масса: — | Масштаб: 1:4 |
| | | | | Лист 16 | Листов 27 |
| Н. контр. | Осипенко | | Доска 75х200 ГОСТ 8486-86 | Гипропромтранспстрой | |

Инв. № подл. | Подпись и дата | Взам. инв. №

Копир Дол

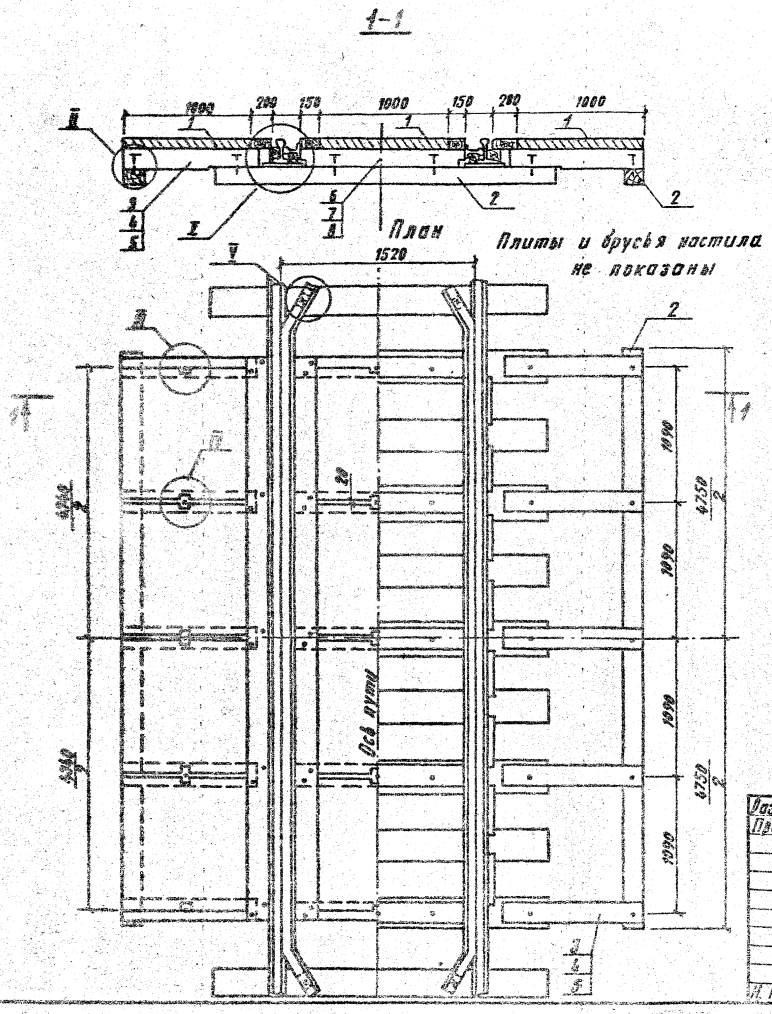


| Наименование работ | Кол. |
|---|---|
| Замена существующего балласта щебеночным, м³ | 8,6 |
| Щебеночное основание, м³ | 1,7 |
| Дренажная призма, м³ | 30,2 |
| Планировка дренажной призмы, м³ | 53,0 |

1. Все брусья перед укладкой железобетонных плит должны быть тщательно подбиты балластом.
2. Ниши в местах крепления плит к брусьям заполняются битумом с песком и щебнем
3. Узлы I, II, III, IV см. НСЖ-5, НСЖ-6.
4. Узел V крепления контррельса см. НСЖ-7
5. Спецификацию см. НСЖ-18

| | | | |
|---|---|---|---|
| Разраб. | Патрикеев | | 501-01-6.89 НСЖ |
| Пров. | Леонова | | |
| Н. контр. | Осипенко | | |

| | | | |
|---|---|---|---|
| Железнодорожные переезды Путевая часть | Стадия | Лист | Листов |
| | РП | 17 | 27 |
| Настил переходов для прогона скота марки 1 НСЖ 2 | Гипропромтрансстрой | | |

| Поз. | Наименование | Кол. на 1НСЖ2- | | | Обозначение документа |
|---|---|---|---|---|---|
| | | -1 | -2 | -3 | |
| 1 | Плита железобетонная ПЖ-2 | 12 | 12 | 12 | НСЖ-8 |
| 2 | Лежень Л-1 | | | | |
| | брус 125×150×4750; 0,099 м³ | 2 | 2 | 2 | ГОСТ 8486-86 |
| 3 | Брус крайний БК-4 | 10 | | | НСЖ-22 |
| 4 | Брус крайний БК-5 | | 10 | | НСЖ-22 |
| 5 | Брус крайний БК-6 | | | 10 | НСЖ-22 |
| 6 | Брус средний БС-5 | 5 | | | НСЖ-23 |
| 7 | Брус средний БС-6 | | 5 | | НСЖ-23 |
| 8 | Брус средний БС-7 | | | 5 | НСЖ-23 |
| 12 | Доска настила ДН-1 | | | | |
| | доска 75×200×4500, 0,068 м³ | 2 | 2 | 2 | ГОСТ 8486-86 |
| 13 | Брусок настила БН | | | | |
| | брусок 75×150×450; 0,051 м³ | 2 | 2 | 2 | ГОСТ 8486-86 |
| 14 | Брусок опорный БО-3 | 16 | 16 | | НСЖ-25 |
| 15 | Брусок опорный БО-4 | | | 16 | НСЖ-25 |
| 16 | Брусок опорный БО-5 | 16 | | | НСЖ-26 |
| 17 | Брусок опорный БО-6 | | 16 | | НСЖ-26 |
| 18 | Брусок опорный БО-8 | | | 16 | НСЖ-27 |
| 19 | Брусок контррельса БКР | 4 | 4 | 4 | НСЖ-7 |

| Поз. | Наименование | Кол. на 1НСЖ2- | | | Обозначение документа |
|---|---|---|---|---|---|
| | | -1 | -2 | -3 | |
| 20 | Контррельс Р43 | | | | |
| | ℓ= 6000; 267,9 кг | 2 | 2 | 2 | НСЖ-7 |
| 21 | Гвозди строительные | | | | |
| | Гвозди К 5,0×150, 0,02 кг | 78 | 78 | 78 | ГОСТ 4028-63 |
| 22 | Шуруп путевой | | | | |
| | 24×170; 0,56 кг | 45 | 45 | 45 | ГОСТ 809-71 |
| 23 | Шуруп | 4 | 4 | 4 | НСЖ-15 |
| 24 | Шайбы пружинные путевые | | | | |
| | Шайба 24, 0,07 кг | 49 | 49 | 49 | ГОСТ 19115-73 |
| 25 | Скоба прижимная | 9 | 9 | 9 | НСЖ-13 |
| 26 | Крюк прижимной | 6 | 6 | 6 | НСЖ-14 |
| | | | | | |

| | | | | |
|---|---|---|---|---|
| Разраб. | Патрикеев | | 501-01-6.89 НСЖ | |
| Пров. | Леонова | | | |
| Н. контр. | Осипенко | | Настил переходов для прогона скота марки 1НСЖ2 Спецификация | Стадия: РП; Лист: 18; Листов: 27 |
| | | | | Гипропромтрансстрой |

Копир

Формат А3

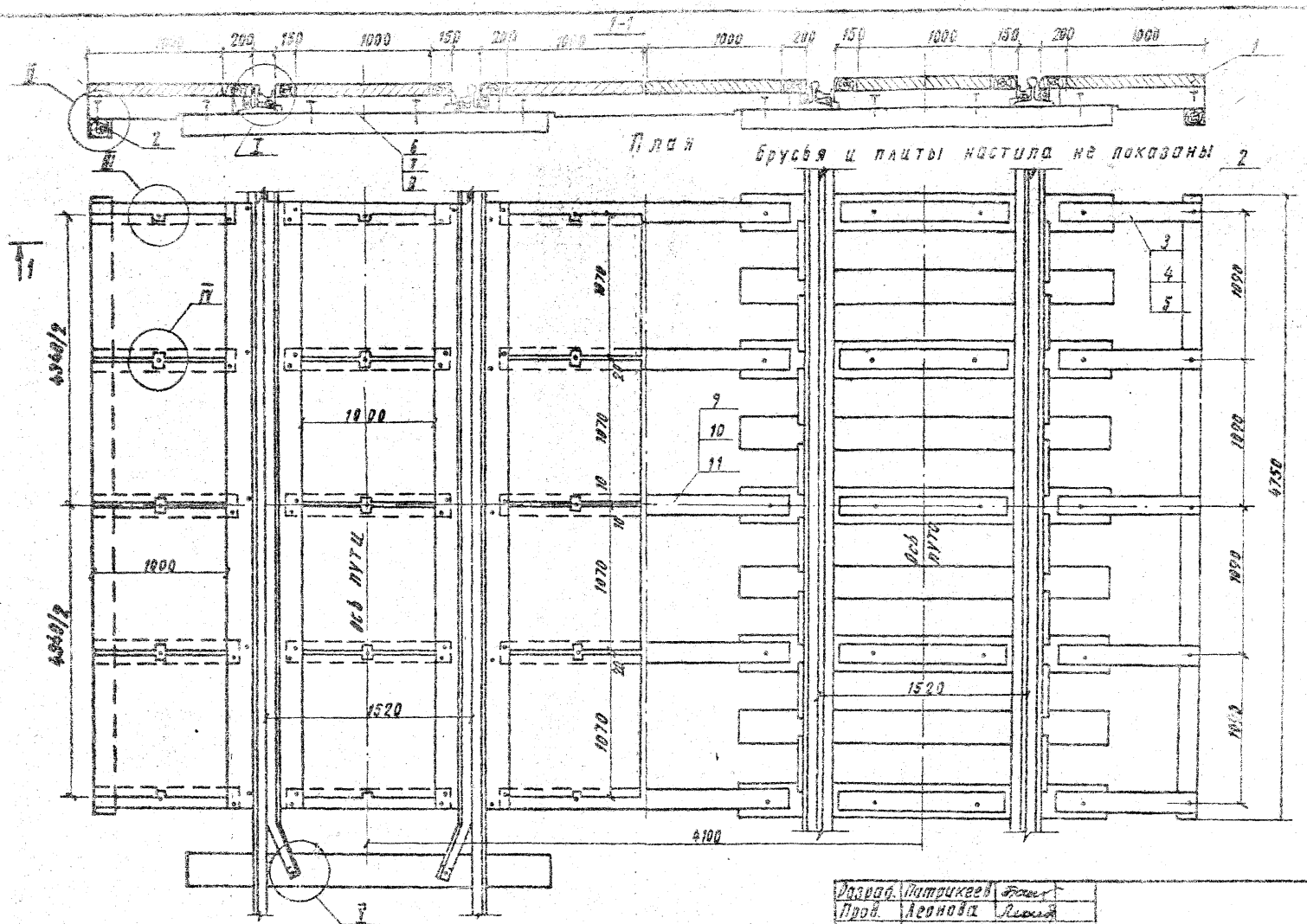
1-1
План
брусья и плиты настила не показаны
2
I
II
III
IV
V
VI
VII
200
150
1000
150
200
1000
4960/2
4960/2
1000
1000
1520
1520
4100
4750
1070
1070
1070

Альбом 4

| Поз. | Наименование | Код на 2НСН2- | | | Обозначение документа |
|---|---|---|---|---|---|
| | | -1 | -2 | -3 | |
| 1 | Плита железобетонная ПН-2 | 24 | 24 | 24 | НСН-8 |
| 2 | Лежень Л-1 | | | | |
| | брус 125×150×4750; 0,089 м³ | 2 | 2 | 2 | ГОСТ 8486-86 |
| 3 | Брус крайний БК-4 | 10 | | | НСН-22 |
| 4 | Брус крайний БК-5 | | 10 | | НСН-22 |
| 5 | Брус крайний БК-6 | | | 10 | НСН-22 |
| 6 | Брус средний БС-5 | 10 | | | НСН-23 |
| 7 | Брус средний БС-6 | | 10 | | НСН-23 |
| 8 | Брус средний БС-7 | | | 10 | НСН-23 |
| 9 | Брус междупутья БМ-4 | 5 | | | НСН-24 |
| 10 | Брус междупутья БМ-5 | | 5 | | НСН-24 |
| 11 | Брус междупутья БМ-6 | | | 5 | НСН-24 |
| 12 | Доска настила ДН-1 | | | | |
| | доска 75×200×4500; 0,068 м³ | 4 | 4 | 4 | ГОСТ 8486-86 |
| 13 | Брусок настила БН | | | | |
| | брусок 75×150×4500; 0,051 м³ | 4 | 4 | 4 | ГОСТ 8486-86 |
| 14 | Брусок опорный БО-3 | 32 | 32 | | НСН-25 |
| 15 | Брусок опорный БО-4 | | | 32 | НСН-25 |
| 16 | Брусок опорный БО-5 | 32 | | | НСН-26 |

| Поз. | Наименование | Код на 2НСН2- | | | Обозначение документа |
|---|---|---|---|---|---|
| | | -1 | -2 | -3 | |
| 17 | Брусок опорный БО-6 | | 32 | | НСН-26 |
| 18 | Брусок опорный БО-8 | | | 32 | НСН-27 |
| 19 | Брусок контрреборса БКР | 8 | 8 | 8 | НСН-7 |
| 20 | Контрреборс Р43 | | | | |
| | Р=6000; 267,9 кг | 4 | 4 | 4 | НСН-7 |
| 21 | Гвозди строительные | | | | |
| | гвозди К 5,0×150 0,02 кг | 156 | 156 | 156 | ГОСТ 4028-63 |
| 22 | Шуруп путевой | | | | |
| | 24×170 0,56 кг | 80 | 80 | 80 | ГОСТ 809-71 |
| 23 | Шуруп | 8 | 8 | 8 | НСН-15 |
| 24 | Шайбы пружинные путевые | | | | |
| | Шайба 24 0,07 кг | 88 | 88 | 88 | ГОСТ 19115-73 |
| 25 | Скоба прижимная | 18 | 18 | 18 | НСН-13 |
| 26 | Крюк прижимной | 12 | 12 | 12 | НСН-14 |

| №№ пп | Наименование работ | Код. |
|---|---|---|
| 1 | Замена существующего балласта щебеночным, м³ | 18,1 |
| 2 | Щебеночное основание, м³ | 3,4 |
| 3 | Дренажная призма, м³ | 30,2 |
| 4 | Планировка дренажной призмы, м² | 53,0 |

| | | |
|---|---|---|
| Разраб. | Патрикеев | |
| Провер. | Леонова | |
| Н. контр. | Осипова | |

501-01-6.89 НСН

Настил переходов для прогона скота марки 2НСН2. Спецификация

| Стадия | Лист | Листов |
|---|---|---|
| РП | 10 | |

Гипропромтранс

Копир

Формат А3

Альбом 4

I

1НСЖ2-1, 2НСЖ2-1

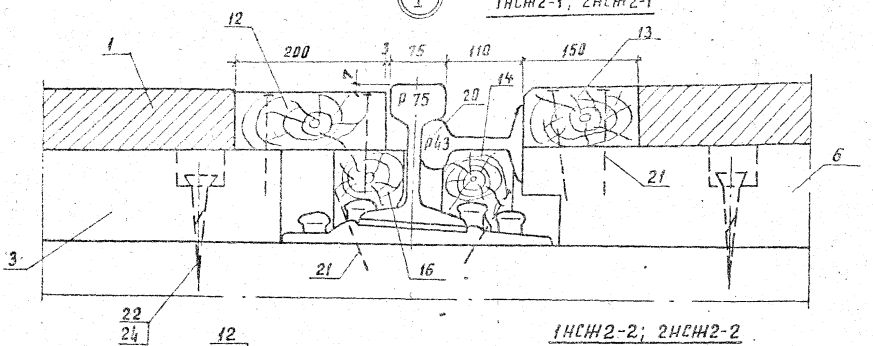


1НСЖ2-2; 2НСЖ2-2

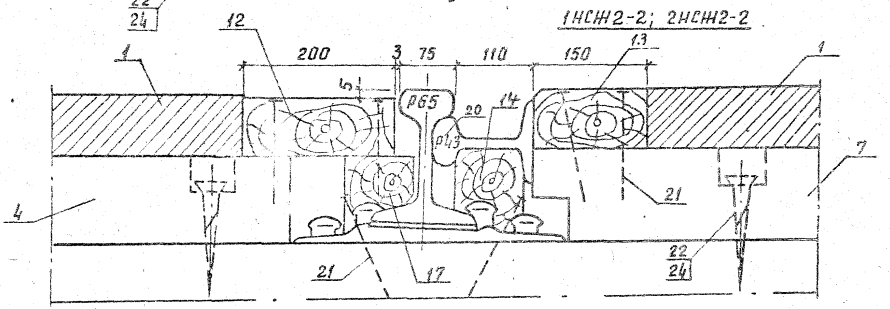


1НСЖ2-3, 2НСЖ2-3

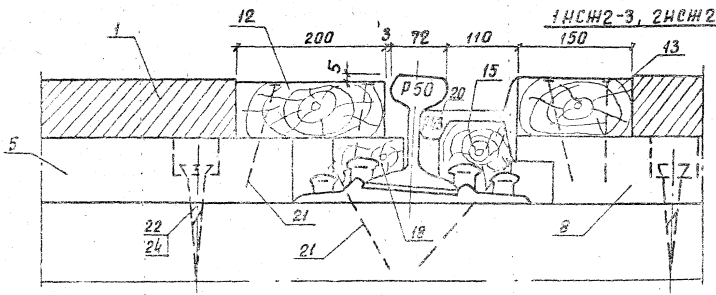


II

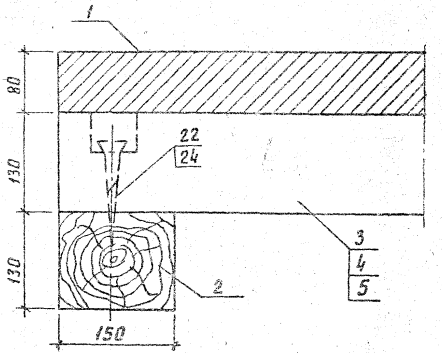


Доски настила крепятся двумя гвоздями в каждом пересечении.

| | | | | | |
|---|---|---|---|---|---|
| Разраб. | Дабыдова | | 501-01-6.89 НСЖ | | |
| Пров. | Леонова | | | | |
| | | | Железнодорожные переезды. Путевая часть | стадия | лист | листов |
| | | | | РП | 21 | 27 |
| | | | Узлы I, II | Гипропромтранстрой | | |
| Н.контр. | Осипенко | | | | | |

Копир

Формат А3

Инв. № подл. | Подпись и дата | Взам. инв. №

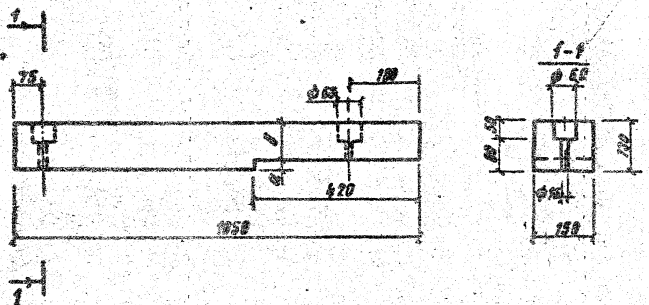


| Марка бруса | Размеры, мм | | Объем, м³ |
|---|---|---|---|
| | a | b | |
| БК-4 | 0 | 130 | 0,020 |
| БК-5 | 10 | 120 | 0,019 |
| БК-6 | 38 | 92 | 0,018 |

| Разраб. | Давыдова | |
|---|---|---|
| Пров. | Леонова | |
| Н. контр. | Осипенко | |

501-01-6.89 НСЖ

Брус крайний БК-4, БК-5, БК-6

| Стадия | Масса | Масштаб |
|---|---|---|
| РП | – | 1:10 |

Лист 22 Листов 27

Брус 130×150 ГОСТ 8486-86

Гипропромтрансстрой

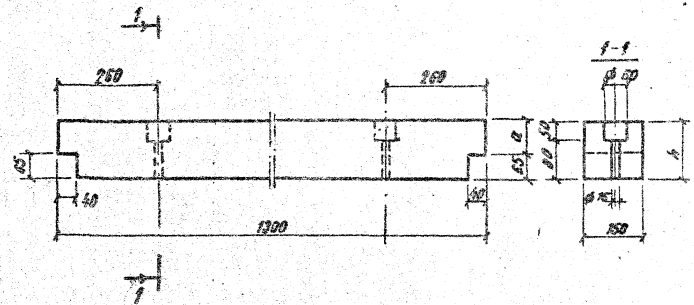


| Марка бруса | Размеры, мм | | Объем, м³ |
|---|---|---|---|
| | a | b | |
| БС-5 | 65 | 130 | 0,026 |
| БС-6 | 55 | 120 | 0,023 |
| БС-7 | 35 | 100 | 0,019 |
| БС-8 | 85 | 150 | 0,030 |

| Разраб. | Давыдова | |
|---|---|---|
| Пров. | Леонова | |
| Н. контр. | Осипенко | |

501-01-6.89 НСЖ

Брус средний БС-5, БС-6, БС-7, БС-8

| Стадия | Масса | Масштаб |
|---|---|---|
| РП | – | 1:10 |

Лист 23 Листов 27

Брус 130×150 ГОСТ 8486-86

Гипропромтрансстрой

Инв. № подл. | Подпись и дата | Взам. инв. №

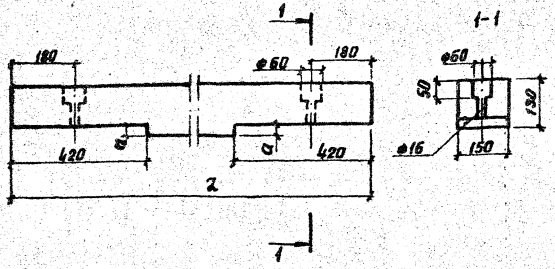


| Марка бруса | Размеры, мм | | Объем, м³ |
|---|---|---|---|
| | 2 | a | |
| БМ-4 | 2120 | 0 | 0,041 |
| БМ-5 | 2120 | 10 | 0,040 |
| БМ-6 | 2170 | 38 | 0,038 |

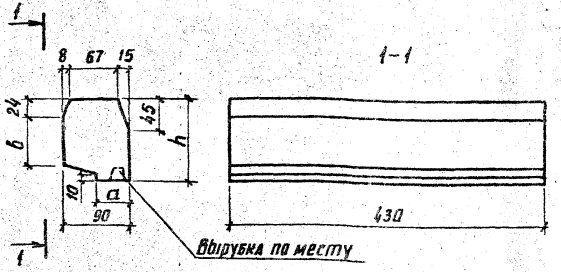


| Марка бруса | Размеры, мм | | | Объем, м³ |
|---|---|---|---|---|
| | H | a | b | |
| БО-3 | 100 | 40 | 55 | 0,004 |
| БО-4 | 80 | 45 | 37 | 0,003 |

| | | | |
|---|---|---|---|
| Разраб. | Патрикеев | | |
| Пров. | Леонова | | |
| Н.контр. | Осипенко | | |

501-01-6.89 НСШ

Брус междупутья БМ-4, БМ-5, БМ-6

| Стадия | Масса | Масштаб |
|---|---|---|
| РП | — | 1:10 |

Лист 24 Листов 27

Брус 130×150 ГОСТ 8486-86

Гипропромтрансстрой

Инв. № подл. | Подпись и дата | Взам. инв. №

| | | | |
|---|---|---|---|
| Разраб. | Леонова | | |
| Пров. | Патрикеев | | |
| Н.контр. | Осипенко | | |

501-01-6.89 НСШ

Брусок опорный БО-3, БО-4

| Стадия | Масса | Масштаб |
|---|---|---|
| РП | — | 1:4 |

Лист 25 Листов 27

Брусок 100×H×430 ГОСТ 8486-86

Гипропромтрансстрой

Формат А4

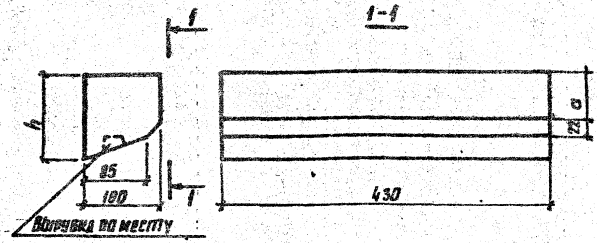


| Марка бруса | Размеры, мм h | a | Объем, м³ |
|---|---|---|---|
| БО-5 | 116 | 62 | 0,004 |
| БО-6 | 106 | 53 | 0,004 |
| БО-7 | 136 | 82 | 0,005 |

| | | | |
|---|---|---|---|
| Разраб. | Леонова | | |
| Пров. | Патрикеев | | |
| Н. контр. | Осипенко | | |

501-01-6.89 НСИ

Брусок опорный БО-5, БО-6, БО-7

| Стадия | Масса | Масштаб |
|---|---|---|
| РП | — | 1:5 |

Лист 26 Листов 27

Брусок 100×h×430 ГОСТ 8486-86

Гипропромтрансстрой

Формат А4

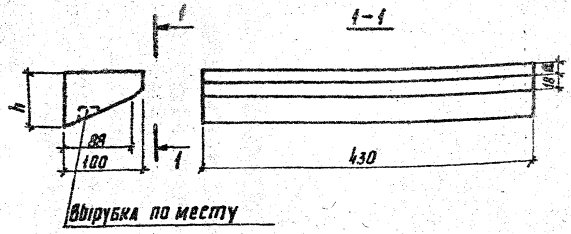


| Марка бруса | Размеры, мм h | a | Объем, м³ |
|---|---|---|---|
| БО-8 | 80 | 31 | 0,003 |
| БО-9 | 100 | 51 | 0,003 |

Инв. № подл. | Подпись и дата | Взам. инв. №

| | | | |
|---|---|---|---|
| Разраб. | Леонова | | |
| Пров. | Патрикеев | | |
| Н. контр. | Осипенко | | |

501-01-6.89 НСИ

Брусок опорный БО-8, БО-9

| Стадия | Масса | Масштаб |
|---|---|---|
| РП | — | 1:5 |

Лист 27 Листов

Брусок 100×h×430 ГОСТ 8486-86

Гипропромтранс...

Копировал

Альбом 4

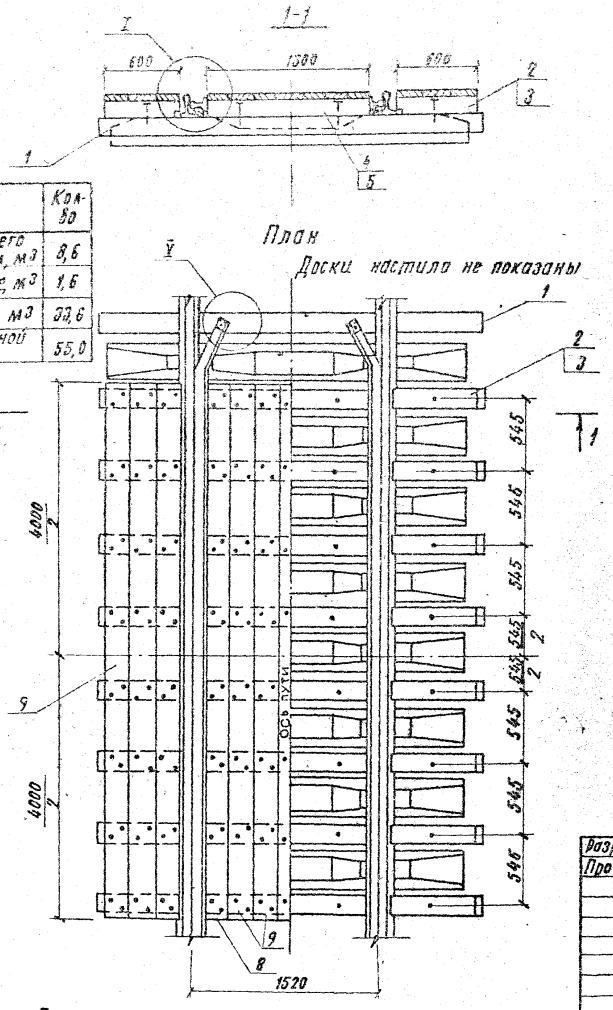


| №№ п.п. | Наименование работ | Кол-во |
|---|---|---|
| 1 | Замена существующего балласта щебеночным, м³ | 8,6 |
| 2 | Щебеночное основание, м³ | 1,6 |
| 3 | Дренажная призма, м³ | 33,6 |
| 4 | Планировка дренажной призмы, м² | 55,0 |

Примечания см. НСД-24

| Поз. | Наименование | Кол. на 1НСД1 -1 | -2 | -3 | Обозначение документа |
|---|---|---|---|---|---|
| 1. | Лежень П-3 | | | | |
| | Брус 150 × 150 × 3000; 0,068 м³ | 10 | 10 | 10 | ГОСТ 8486-86 |
| 2. | Брус крайний БК-7 | 16 | 16 | | НСД-5 |
| 3. | Брус крайний БК-8 | | | 16 | НСД-5 |
| 4 | Брус средний БС-1 | 8 | 8 | | НСЖ-10 |
| 5 | Брус средний БС-3 | | | 8 | НСЖ-10 |
| 8 | Доска настила ДН-3 | | | | |
| | 50 × 150 × 4000; 0,030 м³ | 2 | 2 | 2 | ГОСТ 8486-86 |
| 9 | Доска настила ДН-4 | | | | |
| | 50 × 200 × 4000; 0,040 м³ | 11 | 11 | 11 | ГОСТ 8486-86 |
| 10 | Брусок опорный БО-1 | 16 | 16 | | НСЖ-12 |
| 10а | Брусок опорный БО-2 | | | 16 | НСЖ-12 |
| 11 | Брусок контррельса БКР | 4 | 4 | 4 | НСЖ-7 |
| 12 | Контррельс Р43 | | | | |
| | ℓ = 5200; 232,2 кг | 2 | 2 | 2 | НСЖ-7 |
| 13 | Гвозди строительные | | | | |
| | Гвозди К 5,0 × 150, 0,02 кг | 240 | 240 | 240 | ГОСТ 4028-63 |
| 14 | Шуруп путевой | | | | |
| | 24 × 170, 0,56 кг | 32 | 32 | 32 | ГОСТ 809-71 |
| 15 | Шуруп | 4 | 4 | 4 | НСЖ-15 |
| 16 | Шайбы пружинные путевые | | | | |
| | Шайба 24, 0,07 кг. | 36 | 36 | 36 | ГОСТ 19115-73 |
| 17 | Костыли для железных | | | | |
| | дорог широкой колеи | | | | |
| | Костыль 230, 0,51 кг | 16 | 16 | 16 | ГОСТ 5812-82 |

| | | |
|---|---|---|
| Разраб. | Патрикеев | |
| Пров. | Леонова | |
| Н. контр. | Осипенко | |

501-01-6.87 НСД

| Железнодорожные переезды Путевая часть | Стадия | Лист | Листов |
|---|---|---|---|
| | РП | 1 | 13 |
| Настил переходов для прогона скота марки 1НСД1 | Гипропромтрансстрой | | |

Инв. № подл. | Подпись и дата | Взам. инв. №

Копир. Дол. Формат А3

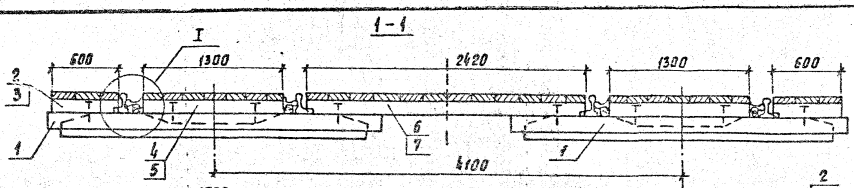


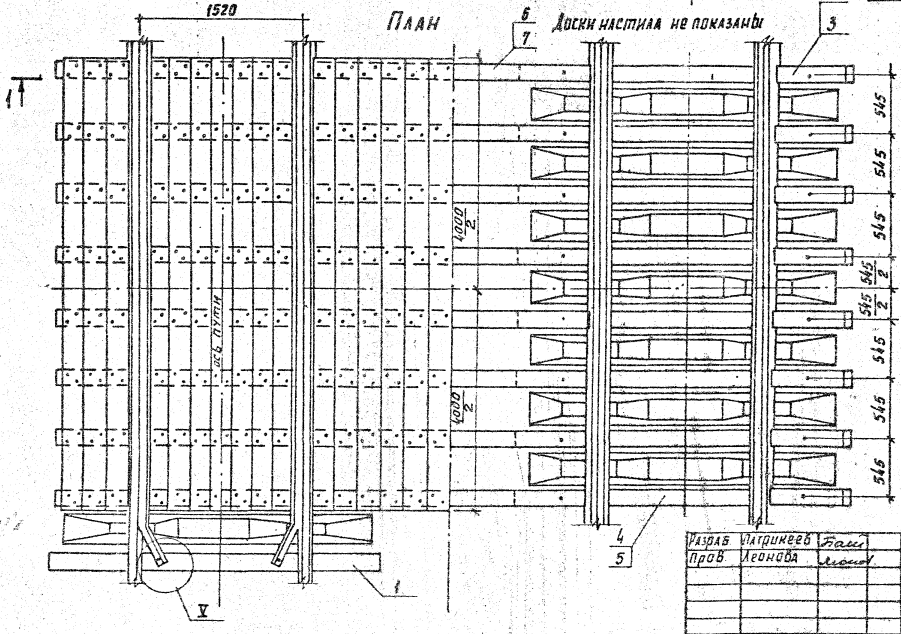


| Наименование работ | Кол. |
|---|---|
| Замена существующего балласта щебеночным, м³ | 18,1 |
| Щебеночное основание, м³ | 3,2 |
| Дренажная призма, м³ | 33,6 |
| Планировка дренажной призмы, м³ | 55,0 |

1. Узел I см. НСД-4.
2. Узел V см. НСН-7.
3. Спецификацию см. НСД-3.

| | | | |
|---|---|---|---|
| Разраб. | Патрикеев | | |
| Пров. | Леонова | | |
| Н.контр. | Осипенко | | |

501-01-6.89 НСД

Железнодорожные переезды. Путевая часть

Настил переходов для прогона скота марки ГНСД-1

| Стадия | Лист | Листов |
|---|---|---|
| РП | 2 | |

Гипропромтранс

копир

Формат А3

| Поз. | Наименование | Кол. на 2НСД- | | | Обозначение документа |
|---|---|---|---|---|---|
| | | -1 | -2 | -3 | |
| 1 | Легенд А-3 | | | | |
| | Брус 150×150×3000, м³ | 20 | 20 | 20 | ГОСТ 8486-86 |
| 2 | Брус крайний БК-7 | 16 | 16 | | НСД-5 |
| 3 | Брус крайний БК-8 | | | 16 | НСД-5 |
| 4 | Брус средний БС-1 | 16 | 16 | | НСН-10 |
| 5 | Брус средний БС-3 | | | 16 | НСН-10 |
| 6 | Брус междупутья БМ-7 | 8 | 8 | | НСД-6 |
| 7 | Брус междупутья БМ-8 | | | 8 | НСД-6 |
| 8 | Доска настила ДН-3 | | | | |
| | 50×150×4000; 0,030 м³ | 4 | 4 | 4 | ГОСТ 8486-86 |
| | | | | | |
| 9 | Доска настила ДН-4 | | | | |
| | 50×200×4000; 0.040 м³ | 28 | 28 | 28 | ГОСТ 8486-86 |
| | | | | | |
| 10 | Брусок опорный БО-1 | 32 | 32 | | НСН-12 |
| 10А | Брусок опорный БО-2 | | | 32 | НСН-12 |
| 11 | Брусок контррельса БКР | 8 | 8 | 8 | НСН-7 |
| 12 | Контррельс Р43 | | | | |
| | Р-5200; 232,2 кг | 4 | 4 | 4 | НСН-7 |

| Поз. | Наименование | Кол. на 2НСД- | | | Обозначение документа |
|---|---|---|---|---|---|
| | | -1 | -2 | -3 | |
| 13 | Гвозди строительные | | | | |
| | гвозди К 5,0×150; 0,02кг | 576 | 576 | 576 | ГОСТ 4028-63 |
| 14 | Шуруп путевой | | | | |
| | 24×170, 0,56кг | 64 | 64 | 64 | ГОСТ 809-71 |
| 15 | Шуруп | 8 | 8 | 8 | НСН-15 |
| 16 | Шайбы пружинные путевые | | | | |
| | Шайба 24; 0,07 кг | 72 | 72 | 72 | ГОСТ 19115-73 |
| 17 | Костыли для железных | | | | |
| | дорог шириной колеи | | | | |
| | костыль 230, 0,51 кг | 32 | 32 | 32 | ГОСТ 5812-82 |

Альбом 4

Инв. № подл. | Подпись и дата | Взам. инв. №

| | | | |
|---|---|---|---|
| Разраб. | Патрикеев | | 501-01-6.89 НСД |
| Пров. | Леонова | | |
| | | | Настил переходов для прогона скота марки 2НСД1. Спецификация |
| | | | Стадия: РП; Лист: 3; Листов: 13 |
| Н. контр. | Осипенко | | Гипропромтранссетрой |

Копировал

Формат А3

Альбом 4

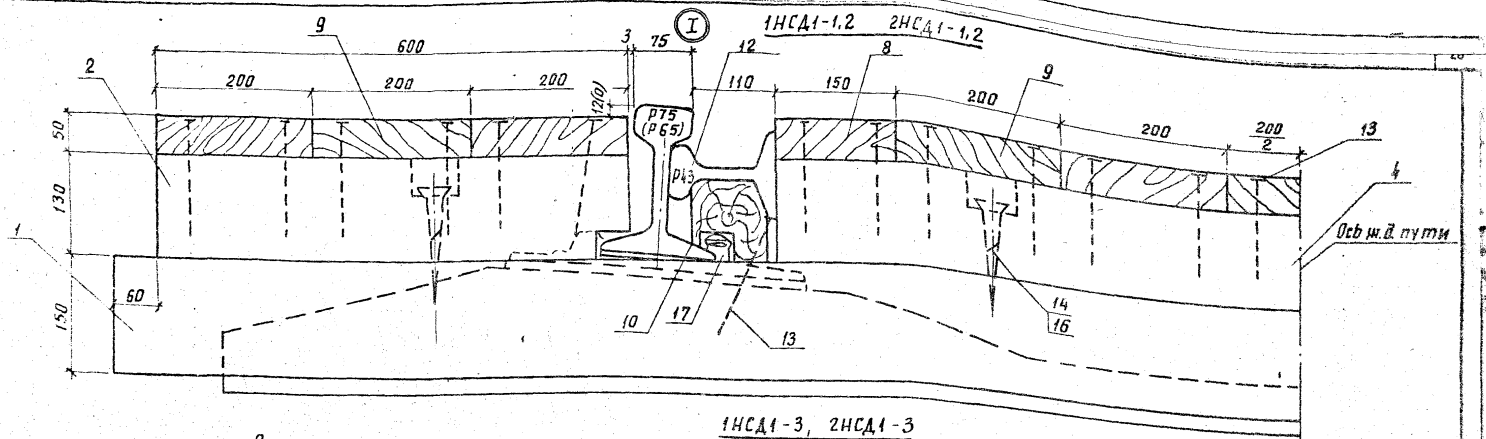


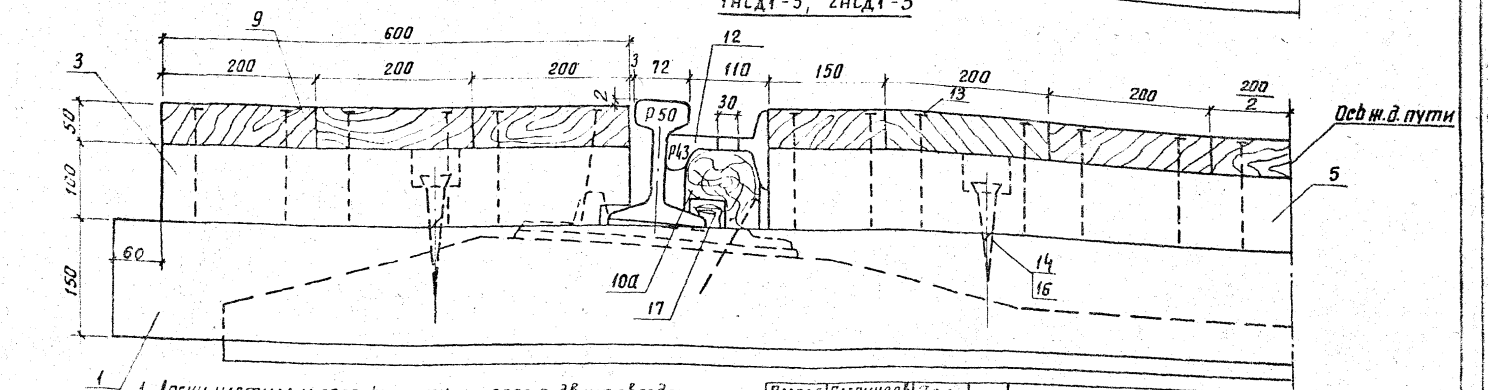


1. Доски настила и опорные бруски крепятся двумя гвоздями в каждом пересечении.
2. Лежни поз.1 крепятся к подошве рельсов (с внутренней стороны) двумя костылями поз.17.
3. Отверстия в контррельсе диаметром 30мм сверлить по месту над клеммными болтами при необходимости.

| | | | |
|---|---|---|---|
| Разраб. | Патрикеев | | |
| Пров. | Квачова | | |
| Н.контр. | Олипенко | | |

501-01-6.89 НСД

Железнодорожные переезды Путевая часть

| стадия | лист | листов |
|---|---|---|
| РП | 4 | 3 |

Узел I

Гипропромтрансстрой

копир

формат А3

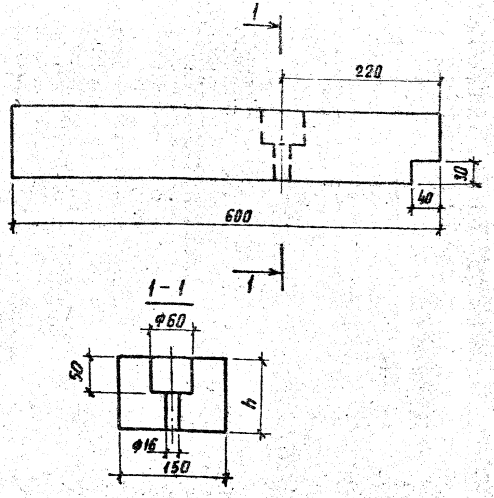


| Марка бруса | h, мм | Объем, м³ |
|---|---|---|
| БК-7 | 130 | 0,012 |
| БК-8 | 100 | 0,009 |

| Разраб. | Патрикеев | |
|---|---|---|
| Провер. | Леонова | |
| Н. контр. | Осипенко | |

501-01-6.89 НСД

Брус крайний БК-7, БК-8

| Стадия | Масса | Масштаб |
|---|---|---|
| РП | — | 1:5 |

Лист 5 Листов 13

Брус 150×h гост 8486-86

Гипропромтрансстрой

Копир А4

Формат А3

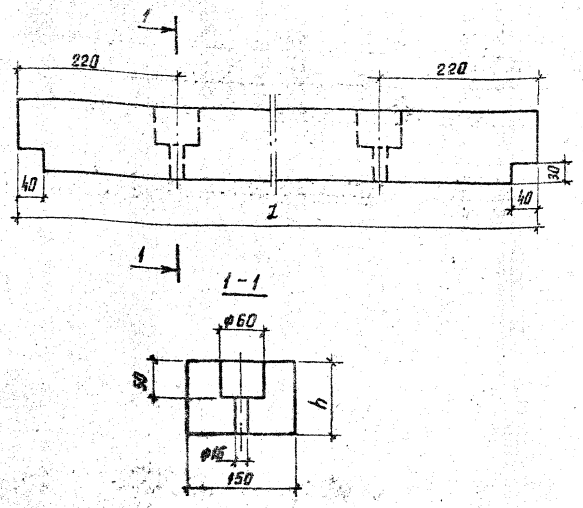


| Марка бруса | Размеры, мм | | Объем м³ |
|---|---|---|---|
| | h | l | |
| БМ-7 | 130 | 2420 | 0,047 |
| БМ-8 | 100 | 2430 | 0,036 |

Инв. № подл. | Подпись и дата | Взам. инв. №

| Разраб. | Патрикеев | |
|---|---|---|
| Пров. | Леонова | |
| Н. контр. | Осипенко | |

501-01-6.89 НСД

Брус междупутья БМ-7; БМ-8

| Стадия | Масса | Масштаб |
|---|---|---|
| РП | – | 1:5 |

Лист 6 Листов 13

Брус h×150 гост 8486-86

Гипропромтрансстрой

Копир А4

Формат А3

Альбом 4

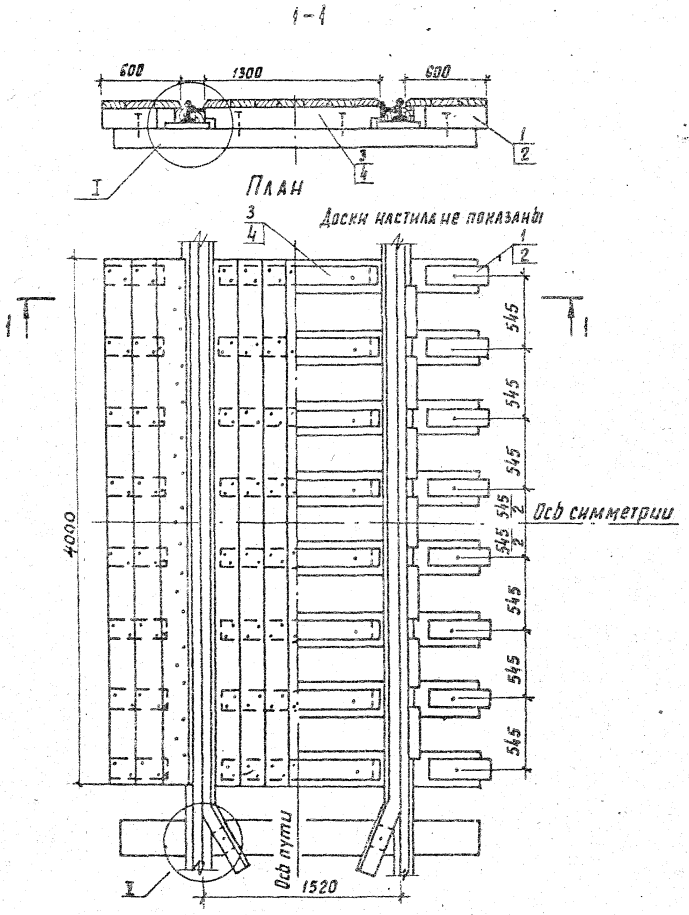


| №№ п/п | Наименование работ | Кол. |
|---|---|---|
| 1 | Замена существующего балласта щебеночным, $м^3$ | 8,6 |
| 2 | Щебеночное основание, $м^3$ | 1,6 |
| 3 | Дренажная призма, $м^3$ | 30,2 |
| 4 | Планировка дренажной призмы, $м^2$ | 53,0 |

1. Спецификацию см. НСД-8.
2. Узел I см. НСД-11.
3. Узел V см. НСШ-7.

| | | | |
|---|---|---|---|
| Разраб. | Патрикеев | | 501-01-6.89 НСД |
| Пров. | Леонова | | |
| Н. контр. | Осипенко | | |

Железнодорожные переезды
Путевая часть

Настил переходов для прогона скота марки 1НСД2

| Стадия | Лист | Листов |
|---|---|---|
| РП | 7 | 13 |

Гипропромтранс

копир. Лавр.

формат А3

| Поз. | Наименование | Кол. на 1НСД2- -1 | -2 | -3 | Обозначение документа |
|---|---|---|---|---|---|
| 1 | Брус крайний БК-9 | 16 | 16 | | НСД-12 |
| 2 | Брус крайний БК-10 | | | 16 | НСД-12 |
| 3 | Брус средний БС-8 | 8 | 8 | | НСЖ-23 |
| 4 | Брус средний БС-5 | | | 8 | НСЖ-23 |
| 7 | Доска настила ДН-3 | | | | |
| | 50×150×4000; 0,03 м³ | 2 | 2 | 2 | ГОСТ 8486-86 |
| 8 | Доска настила ДН-4 | | | | |
| | 50×200×4000; 0,04 м³ | 11 | 11 | 11 | ГОСТ 8486-86 |
| 9 | Брусок опорный БО-3 | 14 | 14 | | НСЖ-25 |
| 10 | Брусок опорный БО-4 | | | 14 | НСЖ-25 |
| 11 | Брусок опорный БО-7 | 14 | 14 | | НСЖ-26 |
| 12 | Брусок опорный БО-9 | | | 14 | НСЖ-27 |
| 13 | Брусок контррельса БКР | 4 | 4 | 4 | НСЖ-7 |
| 14 | Контррельс Р43 | | | | |
| | l=5200; 232,2 кг | 2 | 2 | 2 | НСЖ-7 |
| 15 | Гвозди строительные | | | | |
| | гвозди к 50×150; 0,02 кг | 262 | 262 | 262 | ГОСТ 4028-63 |

| Поз. | Наименование | Кол. на 1НСД2- -1 | -2 | -3 | Обозначение документа |
|---|---|---|---|---|---|
| 16 | Шуруп путевой | | | | |
| | 24×170; 0,56 кг | 32 | 32 | 32 | ГОСТ 809-71 |
| 17 | Шуруп | 4 | 4 | 4 | НСЖ-15 |
| 18 | Шайбы пружинные путевые | | | | |
| | шайба 24; 0,07 кг | 36 | 36 | 36 | ГОСТ 19115-73 |

| | | | |
|---|---|---|---|
| Разраб. | Патрикеев | | 501-01-6.89 НСД |
| Пров. | Леонова | | |
| Н. контр. | Осипенко | | Настил переходов для прогона скота марки 1НСД2. Спецификация |

| Стадия | Лист | Листов |
|---|---|---|
| РП | 8 | 13 |

Гипропромтрансстрой

Альбом 4

Инв. № подл. | Подпись и дата | Взам. инв. №

копир. 6 гр.

формат 13

Альбом 4

1-1

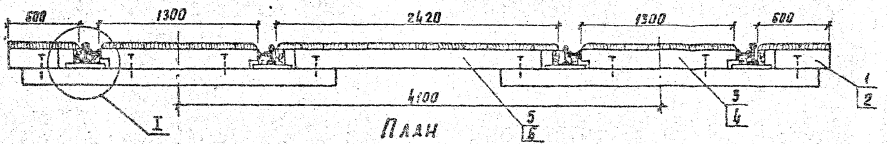


План

Доски настила не показаны

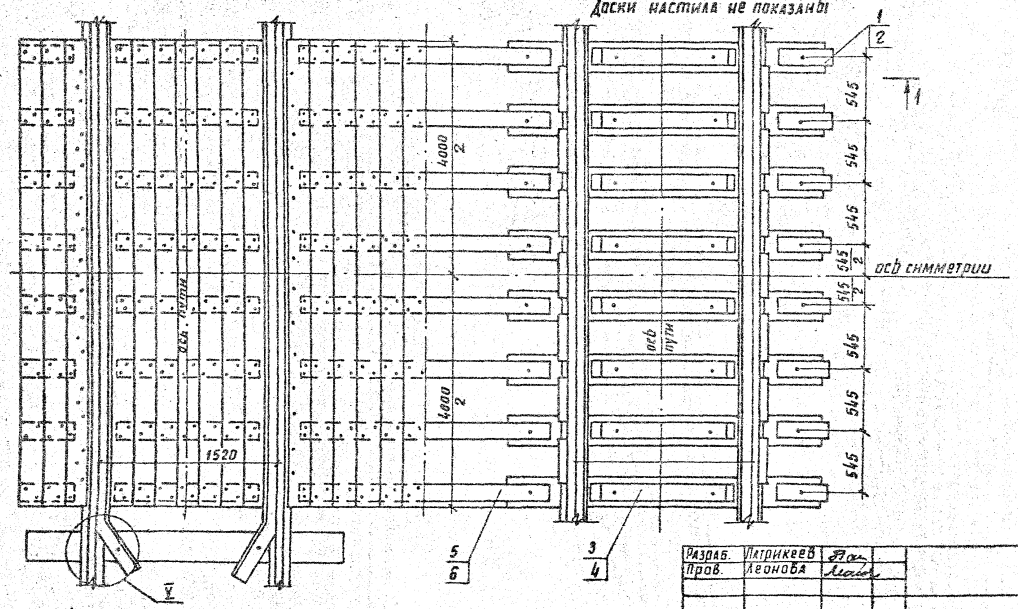


| NN п/п | Наименование работ | Кол. |
|---|---|---|
| 1 | Замена существующего балласта щебеночным, $м^3$ | 18,1 |
| 2 | Щебеночное основание, $м^3$ | 3,2 |
| 3 | Дренажная призма, $м^3$ | 30,2 |
| 4 | Планировка дренажной призмы, $м^2$ | 53,0 |

1. Спецификацию см. НСД-10.
2. Узел I см. НСД-11.
3. Узел V см. НСН-7.

| | | | | |
|---|---|---|---|---|
| Разраб. | Патрикеев | | 501-01-6.89 НСД | |
| Пров. | Леонова | | | |
| Н.контр. | Осипенко | | Железнодорожные переезды Путевая часть | Стадия: РП; Лист: 5; Листов: 13 |
| | | | Настил переходов для прогона ската марки 2НСД2 | Гипропромтранстрой |

| Поз. | Наименование | Кол. на 2НСД2- | | | Обозначение документа |
|---|---|---|---|---|---|
| | | -1 | -2 | -3 | |
| 1 | Брус крайний БК-9 | 16 | 16 | | НСД-12 |
| 2 | Брус крайний БК-10 | | | 16 | НСД-12 |
| 3 | Брус средний БС-8 | 16 | 16 | | НСН-23 |
| 4 | Брус средний БС-5 | | | 16 | НСН-23 |
| 5 | Брус междупутья БМ-9 | 8 | 8 | | НСД-13 |
| 6 | Брус междупутья БМ-10 | | | 8 | НСД-13 |
| 7 | Доска настила ДН-3 | | | | |
| | 50×150×4000; 0,03 м³ | 4 | 4 | 4 | ГОСТ 8486-86 |
| 8 | Доска настила ДН-4 | | | | |
| | 50×200×4000; 0,04 м³ | 28 | 28 | 28 | ГОСТ 8486-86 |
| 9 | Брусок опорный БО-3 | 28 | 28 | | НСН-25 |
| 10 | Брусок опорный БО-4 | | | 28 | НСН-25 |
| 11 | Брусок опорный БО-7 | 28 | 28 | | НСН-25 |
| 12 | Брусок опорный БО-9 | | | 28 | НСН-27 |
| 13 | Брусок контрреборный БКР | 8 | 8 | 8 | НСН-7 |
| 14 | Контррельс Р43 | | | | |
| | ℓ=5200; 232,2 кг | 4 | 4 | 4 | НСН-7 |
| 15 | Гвозди строительные | | | | |
| | гвозди К5,0×150; 0,02 кг | 620 | 620 | 620 | ГОСТ 4028-63 |

| Поз. | Наименование | Кол. на 2НСД2- | | | Обозначение документа |
|---|---|---|---|---|---|
| | | -1 | -2 | -3 | |
| 16 | Шуруп путевой | | | | |
| | 24×170, 0,56 кг | 64 | 64 | 64 | ГОСТ 809-71 |
| 17 | Шуруп | 8 | 8 | 8 | НСН-15 |
| 18 | Шайбы пружинные путевые | | | | |
| | шайба 24; 0,07 кг | 72 | 72 | 72 | ГОСТ 19115-73 |

| | | | |
|---|---|---|---|
| Разраб. | Патрикеев | | 501-01-6.89 НСД |
| Пров. | Леонова | | |
| Н. контр. | Осипенко | | Настил переходов для прогона скота марки 2НСД2. Спецификация |
| | | | Стадия: РП; Лист: 10; Листов: 13 |
| | | | Гипропромтрансстрой |

Копировал

Формат А3

Альбом 4

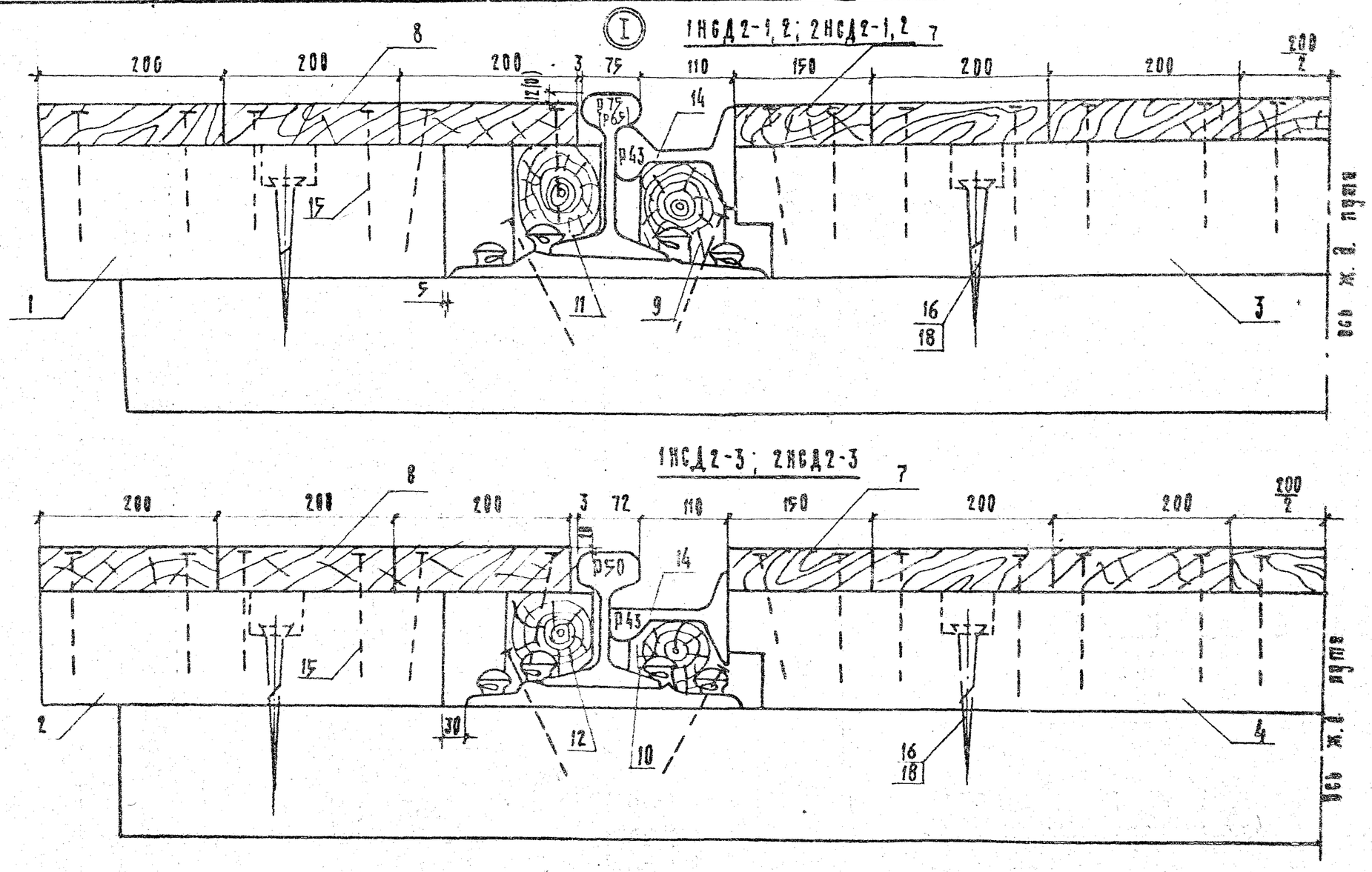


Доски настила и опорные бруски крепятся двумя гвоздями в каждом пересечении.

| | | | |
|---|---|---|---|
| Разраб. | Патрикеев | | 901-01-6.89 НСД |
| Провер. | Леонова | | |
| Н. контр. | Осипенко | | Железнодорожные переезды. Путевая часть. Стадия РП Лист 9 |
| | | | Узел I |

Копир.

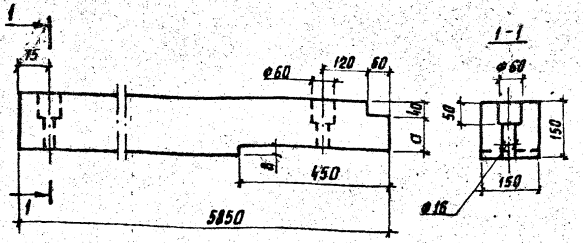


| Марка бруска | Размеры, мм | | Объем, м³ |
|---|---|---|---|
| | a | в | |
| БК-9 | 110 | 0 | 0,131 |
| БК-10 | 100 | 10 | 0,131 |

| Разраб. | Патрикеев | |
|---|---|---|
| Пров. | Леонова | |
| Н.контр. | Осипенко | |

501-01-6.89 НДД

Брус крайний БК-9, БК-10

| Стадия | Масса | Масштаб |
|---|---|---|
| РП | — | 1:10 |

Лист 11 Листов 12

Брусок 150×150 ГОСТ 8486-86

Гипропромтрансстрой

Формат А4

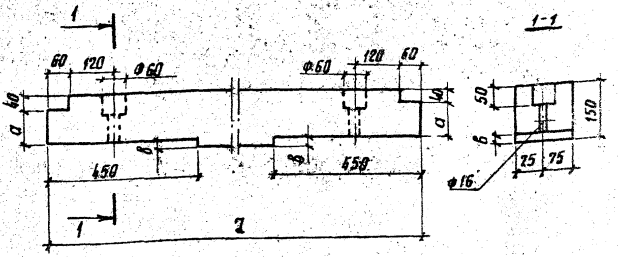


| Марка бруска | Размеры, мм | | | Объем, м³ |
|---|---|---|---|---|
| | l | a | в | |
| БМ-9 | 2120 | 110 | 0 | 0,047 |
| БМ-10 | 2140 | 105 | 5 | 0,047 |

| Разраб. | Патрикеев | |
|---|---|---|
| Пров. | Леонова | |
| Н.контр. | Осипенко | |

Инв.№ подл. | Подпись и дата | Взам.инв.№

501-01-6.89 НДД

Брус междупутья БМ-9, БМ-10

| Стадия | Масса | Масштаб |
|---|---|---|
| РП | — | 1:10 |

Лист 12 Листов 12

Брусок 150×150 ГОСТ 8486-86

Гипропромтрансстрой

Копир.

Формат А3

gost.e-ecolog.ru