Типовые материалы для проектирования

501-01-6.89

# ЖЕЛЕЗНОДОРОЖНЫЕ ПЕРЕЕЗДЫ
# ПУТЕВАЯ ЧАСТЬ

## АЛЬБОМ 2

**НПЖ** Настилы переездов железобетонные.

**НПД** Настилы переездов деревянные.

23966/02

gost.e-ecolog.ru

ТИПОВЫЕ МАТЕРИАЛЫ ДЛЯ ПРОЕКТИРОВАНИЯ

# 501-01-6.89

# ЖЕЛЕЗНОДОРОЖНЫЕ ПЕРЕЕЗДЫ

## ПУТЕВАЯ ЧАСТЬ

## АЛЬБОМ 2

### ПЕРЕЧЕНЬ АЛЬБОМОВ

| | | |
|---|---|---|
| Альбом 1 | ПЗ | Пояснительная записка |
| Альбом 2 | НПЖ | Настилы переездов железобетонные |
| | НПД | Настилы переездов деревянные |
| Альбом 3 | НДЖ | Настилы пешеходных дорожек железобетонные |
| | НДД | Настилы пешеходных дорожек деревянные |
| Альбом 4 | НСЖ | Настилы переходов для прогона скота железобетонные |
| | НСД | Настилы переходов для прогона скота деревянные |
| Альбом 5 | С | Сметы |


Разработан:
Гипропромтрансстроем

Главный инженер института С.А. Воронков
Начальник отдела В.А. Михайлов
Главный инженер проекта В.Н. Савицкая



Утвержден МПС СССР
Указание от 17.08.89 № Н-2128 у
Введен в действие Гипропромтрансстроем
Приказ от 18.08.89 № 180

| № листов | Наименование и обозначение документов<br>Наименование листа | Стр. |
|---|---|---|
| | Титульный лист | 1 |
| | Содержание альбома | 2 |
| | Настилы переездов железобетонные „НПЖС" | |
| 1 | Настил переезда марки 1НПЖС1 | 4 |
| 2 | Настил переезда марки 1НПЖС1 | |
| | Спецификация | 5 |
| 3 | Настил переезда марки 1НПЖСК1 | 6 |
| 4 | Настил переезда марки 1НПЖСК1 | |
| | Спецификация | 7 |
| 5 | Настил переезда марки 2НПЖС1 | 8 |
| 6 | Настил переезда марки 2НПЖС1. Спецификация | 9 |
| 7 | Настил переезда марки 2НПЖСК1 | 10 |
| 8 | Настил переезда марки 2НПЖСК1. Спецификация | 11 |
| 9 | Узел I | 12 |
| 10 | Узел I | 13 |
| 11 | Узел I | 14 |
| 12 | Узел II, III | 15 |
| 13 | Узел IV | 16 |
| 14 | Плита железобетонная ПЖС-1 | 17 |
| 15 | Брус внутренний БВ-1 | 18 |
| 16 | Брус наружный БН-1 | 19 |
| 17 | Брусок опорный БО-1, БО-2 | |
| 18 | Шуруп Ш-1, Ш-2 | 20 |

| № № листов | Наименование и обозначение документов<br>Наименование листа | Стр. |
|---|---|---|
| 19 | Скоба прижимная | |
| 20 | Крюк прижимной | 21 |
| 21 | Уголок окантовочный | |
| 22 | Планка | 22 |
| 23 | Настил переезда марки 1НПЖС2 | 23 |
| 24 | Настил переезда марки 1НПЖС2 | |
| | Спецификация | 24 |
| 25 | Настил переезда марки 1НПЖСК2 | 25 |
| 26 | Настил переезда марки 1НПЖСК2 | |
| | Спецификация | 26 |
| 27 | Настил переезда марки 2НПЖС2 | 27 |
| 28 | Настил переезда марки 2НПЖС2. Спецификация | 28 |
| 29 | Настил переезда марки 2НПЖСК2 | 29 |
| 30 | Настил переезда марки 2НПЖСК2. Спецификация | 30 |
| 31 | Узел I | 31 |
| 32 | Узел I | 32 |
| 33 | Узел I | 33 |
| 34 | Брус внутренний БВ-2 | 34 |
| 35 | Брус наружный БН-2 | 35 |
| | Настилы переездов деревянные „НПД" | |
| 1 | Настил переезда марки 1НПД1 | 36 |
| 2 | Настил переезда марки 1НПД1 | |
| | Спецификация | 37 |

| №№ листов | Наименование и обозначение документов<br>Наименование листа | Стр |
|---|---|---|
| 3 | Настил переезда марки 2НПД1 | 38 |
| 4 | Настил переезда марки 2НПД1 | |
| | Спецификация | 39 |
| 5 | Узел I | 40 |
| 6 | Доска наружная ДН-1 | |
| 7 | Доска наружная ДН-2 | 41 |
| 8 | Доска наружная ДН-3 | |
| 9 | Доска внутренняя ДВ-1 | 42 |
| 10 | Доска внутренняя ДВ-2 | |
| 11 | Брус наружный | 43 |
| 12 | Доска внутренняя ДВ-3 | |
| 13 | Брус внутренний | 44 |
| 14 | Брус прирельсовый БП-1, БП-2, БП-3 | 45 |
| 15 | Брус прирельсовый БП-4, БП-5, БП-6 | 46 |
| 16 | Доска торцевая ДТ-1 | |
| 17 | Брус торцевой БТ-7, БТ-8, БТ-9, БТ-10, БТ-11, | |
| | БТ-12 | 47 |
| 18 | Брус торцевой БТ-1, БТ-2, БТ-3, БТ-4, БТ-5, | |
| | БТ-6 | |
| 19 | Доска торцевая ДТ-2 | 48 |
| 20 | Настил переезда марки 1НПД2 | 49 |
| 21 | Настил переезда марки 1НПД2 | |
| | Спецификация | 50 |

| №№ листов | Наименование и обозначение документов<br>Наименование листа | Стр. |
|---|---|---|
| 22 | Настил переезда марки 2НПД2 | 51 |
| 23 | Настил переезда марки 2НПД2 | |
| | Спецификация | 52 |
| 24 | Узел I | 53 |
| 25 | Брус прирельсовый БП-7, БП-8, БП-9, БП-10, БП-11, БП-12 | 54 |
| 26 | Брусок опорный БО-3 | |
| 27 | Брусок опорный БО-4 | 55 |
| | Конструкции металлические „КМ" | |
| 1 | Форма | 56 |
| 2 | Форма. Разрезы | 57 |
| 3 | Форма. Спецификация | 58 |
| 4 | Швеллер | |
| 5 | Швеллер | 59 |
| 6 | Полоса | |
| 7 | Швеллер | 60 |
| 8 | Швеллер | |
| 9 | Уголок | 61 |


Инв. № подл. | Подпись и дата | Взам. инв. №

1-1

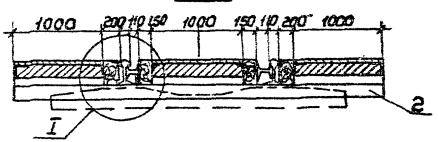


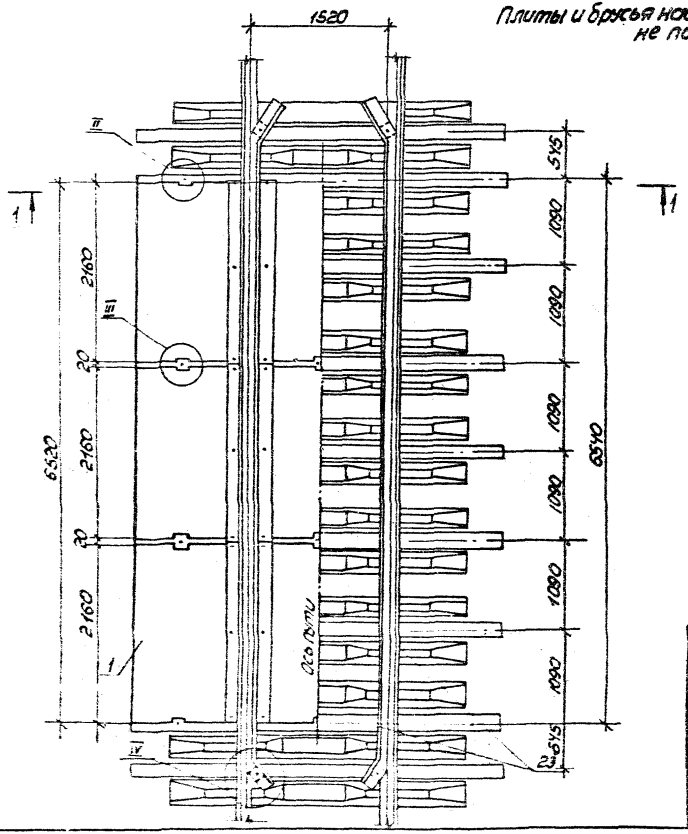


Плиты и бруья настила не показаны

1. На поперечном разрезе настил переезда показан с асфальтовым покрытием, в случае, когда покрытие не устраивается, плиты поднимаются вверх на 30мм за счет балласта и деревянных подкладок
2. Спецификацию см. НПЖ-2
3. Узел I см. НПЖ-9, НПЖ-10, НПЖ-11
4. Узлы II, III см. НПЖ-12
5. Узел IV см. НПЖ-13

| | | | | |
|---|---|---|---|---|
| Разраб. | Добыкова | | 501-01-6.89 НПЖ | |
| Пров. | Леонова | | | |
| | | | Железнодорожные переезды | Стадия: РП; Лист: 1; Листов: 35 |
| | | | Путевая часть | |
| | | | Настил переезда марки 1НПЖ1 | Гипропромтранспуть |
| Н.контр. | Осипенко | | | |

| Поз. | Наименование | Кол. на 1НПЖ1- | | | | | | Обозначение документа |
|---|---|---|---|---|---|---|---|---|
| | | -1 | -2 | -3 | -4 | -5 | -6 | |
| 1 | Плита железобетонная ПЖ-1 | 9 | 9 | 9 | 9 | 9 | 9 | НПЖ-14 |
| 2 | Лежень Л-1 | | | | | | | |
| | Брус 150×200×4100; 0.123 м3 | 9 | 9 | 9 | 9 | 9 | 9 | ГОСТ 8486-86 |
| 3 | Брус наружный БН-1 | 6 | 6 | 6 | 6 | 6 | 6 | НПЖ-16 |
| 4 | Брус внутренний БВ-1 | 6 | 6 | 6 | 6 | 6 | 6 | НПЖ-15 |
| | Подкладка | | | | | | | ГОСТ 8486-86 |
| 5 | П-1, доска 28×150×200; 0.001 м3 | | 28 | | | 28 | | |
| 6 | П-2, доска 40×150×200; 0.001 м3 | | | 28 | | | 28 | |
| 7 | П-3, доска 26×200×1000; 0.005 м3 | 14 | | | | | | |
| 8 | П-4, доска 56×200×1000; 0.011 м3 | 7 | 14 | | 14 | | | |
| 9 | П-5, доска 66×200×1000; 0.013 м3 | | | 14 | | | | |
| 10 | П-6, доска 86×200×1000; 0.017 м3 | | 7 | | 7 | 14 | | |
| 11 | П-7, доска 96×200×1000; 0.019 м3 | | | 7 | | | 14 | |
| 12 | П-8, брус 116×200×1000; 0.023 м3 | | | | | 7 | | |
| 13 | П-9, брус 126×200×1000; 0.025 м3 | | | | | | 7 | |
| 14 | Брусок опорный Б0-2 | 14 | 14 | 14 | 14 | 14 | 14 | НПЖ-17 |
| 15 | Брусок контрельса БКР | 4 | 4 | 4 | 4 | 4 | 4 | НПЖ-13 |
| 16 | Уголок окантовочный | 6 | 6 | 6 | 6 | 6 | 6 | НПЖ-21 |
| 17 | Контрельс Р43 | | | | | | | |
| | ℓ = 7920; 352.7 кг | 2 | 2 | 2 | 2 | 2 | 2 | НПЖ-13 |
| | | | | | | | | |

| Поз. | Наименование | Кол. на 1НПЖ1- | | | | | | Обозначение документа |
|---|---|---|---|---|---|---|---|---|
| | | -1 | -2 | -3 | -4 | -5 | -6 | |
| 18 | Скоба прижимная | 6 | 6 | 6 | 6 | 6 | 6 | НПЖ-19 |
| 19 | Крюк прижимной | 6 | 6 | 6 | 6 | 6 | 6 | НПЖ-20 |
| 20 | Планка | 8 | 8 | 8 | 8 | 8 | 8 | НПЖ-22 |
| 21 | Шуруп Ш-1 | 52 | 28 | 10 | 52 | 28 | 10 | НПЖ-18 |
| 22 | Шуруп Ш-2 | | 24 | 42 | | 24 | 42 | НПЖ-18 |
| 23 | Костыль ⌀5; 0.378 кг | 18 | 18 | 18 | 18 | 18 | 18 | ГОСТ 5812-82 |
| 24 | Шуруп 1-6×70; 0.012 кг | 138 | 138 | 138 | 138 | 138 | 138 | ГОСТ 1145-80 |
| | Шайбы прижимные путевые | | | | | | | |
| 25 | Шайба 24; 0.07 кг | 52 | 52 | 52 | 52 | 52 | 52 | ГОСТ 19115-73 |
| 26 | Гвозди строительные | | | | | | | |
| | Гвозди К4.0×120; 0.012 кг | 112 | 140 | 140 | 84 | 84 | 84 | ГОСТ 4028-63 |
| 27 | Гвозди строительные | | | | | | | |
| | Гвозди К5.0×150; 0.022 кг | | 28 | 28 | 28 | 84 | 84 | ГОСТ 4028-63 |
| | Асфальтовое покрытие, м3 | 0.60 | 0.60 | 0.60 | | | | |
| | Пропитка битумом щебня | | | | | | | |
| | и заливка швов, м3 | 0.10 | 0.10 | 0.10 | 0.10 | 0.10 | 0.10 | |
| | Щебеночная подушка, м3 | 1.4 | 2.0 | 2.5 | 2.1 | 2.7 | 3.3 | |
| | Песчаный выравнивающий слой, м3 | 1.0 | 1.0 | 1.0 | 1.0 | 1.0 | 1.0 | |

| | | | |
|---|---|---|---|
| Разраб. | Леонова | | 501-01-6.89 НПЖ |
| Пров. | Бирюкова | | |
| Н.контр. | Деипенко | | Настил переезда марки 1НПЖ1 Спецификация |

| Стадия | Лист | Листов |
|---|---|---|
| РП | 2 | 35 |

Гипропромтранстрой

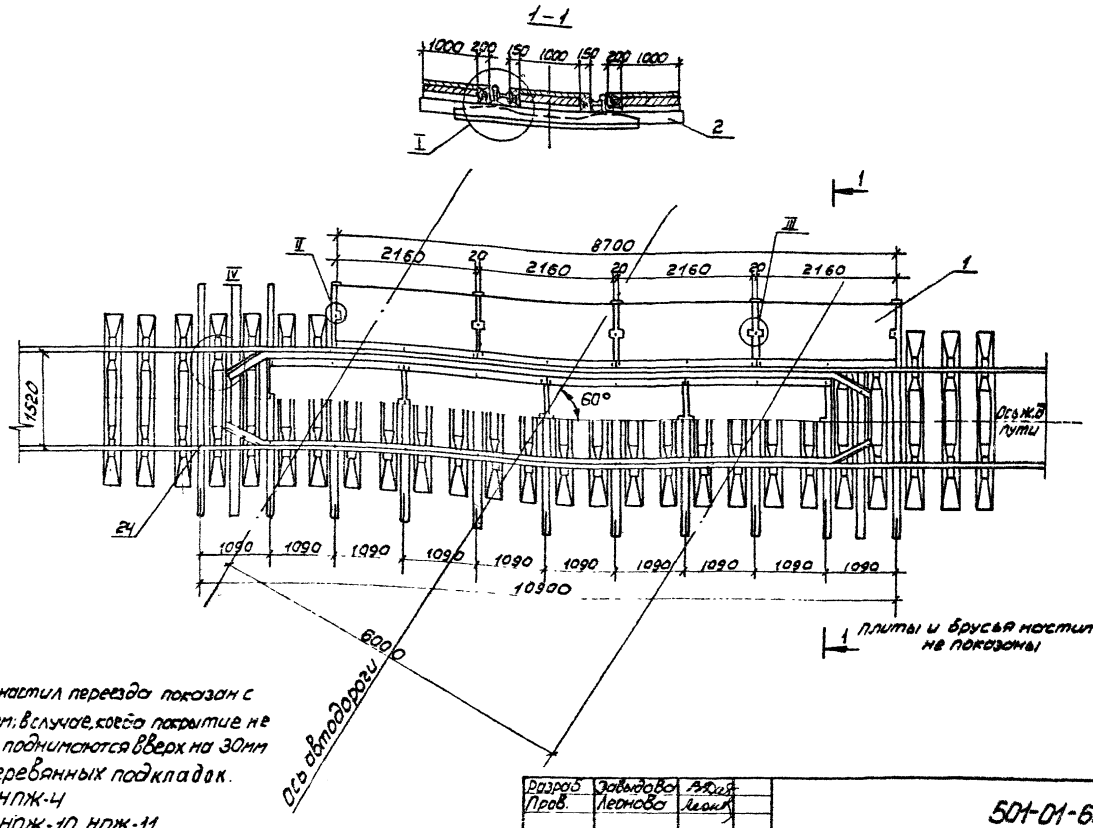


1. На поперечном разрезе настил переезда показан с асфальтовым покрытием; в случае, когда покрытие не устраивается, плиты поднимаются вверх на 30мм за счет балласта и деревянных подкладок.
2. Спецификацию см. НПЖ-4
3. Узел I см. НПЖ-9, НПЖ-10, НПЖ-11
4. Узлы II и III см. НПЖ-12
5. Узел IV см. НПЖ-13

| | | | | | |
|---|---|---|---|---|---|
| Разраб. | Завьялова | | 501-01-6.89 НПЖ | | |
| Пров. | Леонова | | | | |
| | | | Железнодорожные переезды путевая часть | Стадия | Лист | Листов |
| | | | | РП | 3 | 35 |
| Н.контр. | Осипенко | | Настил переезда марки 1НПЖ-1 | Гипропромтранспстрой | | |

| Поз. | Наименование | Кол. на 1 НПЖК-1 | | | | | | Обозначение документа |
|---|---|---|---|---|---|---|---|---|
| | | -1 | -2 | -3 | -4 | -5 | -6 | |
| 1 | Плита железобетонная ПЖ-1 | 12 | 12 | 12 | 12 | 12 | 12 | НПЖ-14 |
| 2 | Лежень Л-1, брус | | | | | | | |
| | 150×200×4100; 0,123 м3 | 13 | 13 | 13 | 13 | 13 | 13 | ГОСТ 9486-86 |
| 3 | Брус наружный БН-1 | 8 | 8 | 8 | 8 | 8 | 8 | НПЖ-16 |
| 4 | Брус внутренний БВ-1 | 8 | 8 | 8 | 8 | 8 | 8 | НПЖ-15 |
| | Подкладка | | | | | | | ГОСТ 9486-86 |
| 5 | П-1, доска 28×150×200, 0,001 м3 | | 36 | | | 36 | | |
| 6 | П-2, доска 40×150×200, 0,001 м3 | | | 36 | | | 36 | |
| 7 | П-3, доска 26×200×1000, 0,005 м3 | 18 | | | | | | |
| 8 | П-4, доска 55×200×1000, 0,011 м3 | 9 | 18 | | 18 | | | |
| 9 | П-5, доска 66×200×1000, 0,013 м3 | | | 18 | | | | |
| 10 | П-6, доска 86×200×1000, 0,017 м3 | | 9 | | 9 | 18 | | |
| 11 | П-7, доска 96×200×1000, 0,019 м3 | | | 9 | | | 18 | |
| 12 | П-8, брус 116×200×1000, 0,023 м3 | | | | | 9 | | |
| 13 | П-9, брус 126×200×1000, 0,025 м3 | | | | | | 9 | |
| 14 | Брусок опорный БО-2 | 18 | 18 | 18 | 18 | 18 | 18 | НПЖ-17 |
| 15 | Брусок контрельса БКР | 4 | 4 | 4 | 4 | 4 | 4 | НПЖ-13 |
| 16 | Уголок окантовочный | 8 | 8 | 8 | 8 | 8 | 8 | НПЖ-21 |
| 17 | Контррельс Р43 | | | | | | | |
| | ℓ = 10020; 441,39 кг | 2 | 2 | 2 | 2 | 2 | 2 | НПЖ-13 |
| 18 | Скоба прижимная | 9 | 9 | 9 | 9 | 9 | 9 | НПЖ-19 |
| 19 | Крюк прижимной | 6 | 6 | 6 | 6 | 6 | 6 | НПЖ-20 |

| Поз. | Наименование | Кол. на 1 НПЖК-1 | | | | | | Обозначение документа |
|---|---|---|---|---|---|---|---|---|
| | | -1 | -2 | -3 | -4 | -5 | -6 | |
| 20 | Планка | 12 | 12 | 12 | 12 | 12 | 12 | НПЖ-22 |
| 21 | Шуруп Ш-1 | 67 | 34 | 10 | 67 | 34 | 10 | НПЖ-18 |
| 22 | Шуруп Ш-2 | | 33 | 57 | | 33 | 57 | НПЖ-18 |
| 23 | Костыль 165; 0,378 кг | 26 | 26 | 26 | 26 | 26 | 26 | ГОСТ 5812-82 |
| 24 | Шуруп 1,6×70; 0,012 кг | 184 | 184 | 184 | 184 | 184 | 184 | ГОСТ 1145-80 |
| 25 | Шайбы пружинные путевые | | | | | | | |
| | Шайба 24, 0,07 кг | 67 | 67 | 67 | 67 | 67 | 67 | ГОСТ 19115-73 |
| 26 | Гвозди строительные | | | | | | | |
| | Гвозди 4×120; 0,012 кг | 144 | 180 | 180 | 108 | 108 | 108 | ГОСТ 4028-63 |
| 27 | Гвозди строительные | | | | | | | |
| | Гвозди 5×150; 0,022 кг | | 36 | 36 | 36 | 108 | 108 | ГОСТ 4028-63 |
| | Асфальтовое покрытие, м3 | 0,90 | 0,90 | 0,90 | | | | |
| | Пропитка битумом щебня | | | | | | | |
| | и заливка швов м3 | 0,30 | 0,30 | 0,30 | 0,30 | 0,30 | 0,30 | |
| | Щебеночная подушка, м3 | 1,8 | 2,5 | 3,3 | 2,7 | 3,5 | 4,3 | |
| | Песчаный выравнивающий слой м3 | 1,3 | 1,3 | 1,3 | 1,3 | 1,3 | 1,3 | |

| | | | |
|---|---|---|---|
| Разраб. | Патрикеев | | 501-01-6.89 НПЖ |
| Провер. | Бирюкова | | |
| Н. контр | Осипенко | | Настил переезда марки 1НПЖК1 Спецификация |

| Стадия | Лист | Листов |
|---|---|---|
| РП | 4 | 35 |

Гипропромтранстрой

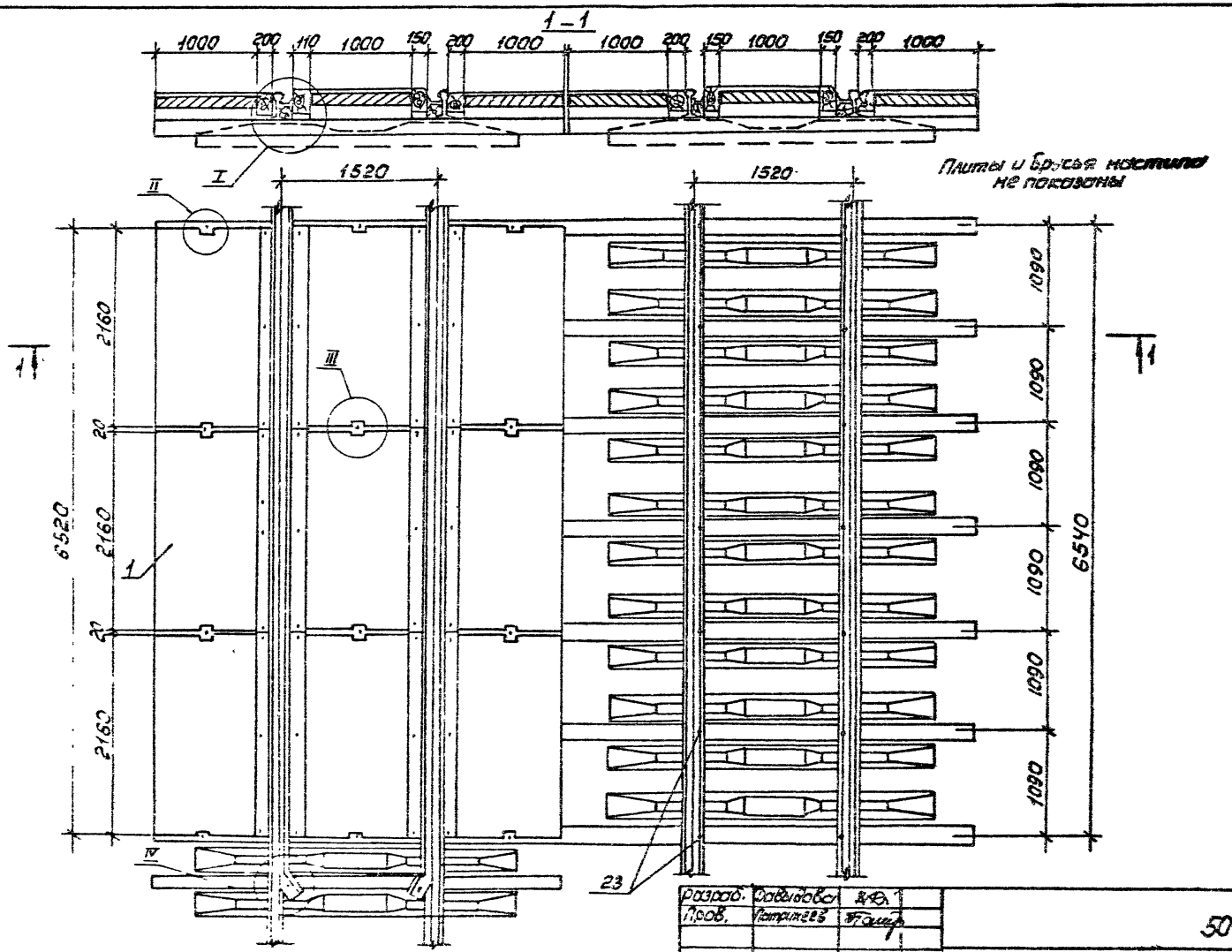


1. На поперечном разрезе настил переезда показан с асфальтовым покрытием, в случае когда покрытие не устраивается, плиты поднимаются вверх на 30 мм за счет балласта и деревянных подкладок
2. Спецификацию см. НПЖ-6
3. Узел I см. НПЖ-9, НПЖ-10, НПЖ-11
4. Узлы II, III см. НПЖ-12
5. Узел IV см. НПЖ-13

| | | | |
|---|---|---|---|
| Разраб. | Давыдова | | 501-01-6.89 НПЖ |
| Пров. | Патрикеев | | |
| Н. контр. | Остенко | | |

| | | | |
|---|---|---|---|
| Железнодорожные переезды | Стад. | Лист | Листов |
| Путевая часть | РГ | 5 | 35 |
| Настил переезда марки 2 НПЖ 1 | Гипропромтрансстрой | | |

| Поз. | Наименование | Кол. на 2НПЖ1- -1 | -2 | -3 | -4 | -5 | -6 | Обозначение документа |
|---|---|---|---|---|---|---|---|---|
| 1 | Плита железобетонная ПЖ-1 | 18 | 18 | 18 | 18 | 18 | 18 | НПЖС-14 |
| 2 | Лежень Л-1 | | | | | | | |
| | Брус 150×200×4100; 0.123м³ | 18 | 18 | 18 | 18 | 18 | 18 | ГОСТ 8486-86 |
| 3 | Брус наружный БН-1 | 12 | 12 | 12 | 12 | 12 | 12 | НПЖС-16 |
| 4 | Брус внутренний БВ-1 | 12 | 12 | 12 | 12 | 12 | 12 | НПЖС-15 |
| | Подкладка | | | | | | | ГОСТ 8486-86 |
| 5 | П-1, доска 28×150×200; 0.001м³ | | 56 | | | 56 | | |
| 6 | П-2, доска 40×150×200; 0.001м³ | | | 56 | | | 56 | |
| 7 | П-3, доска 26×200×1000; 0.005м³ | 28 | | | | | | |
| 8 | П-4, доска 56×200×1000; 0.011м³ | 14 | 28 | | 28 | | | |
| 9 | П-5, доска 66×200×1000; 0.013м³ | | | 28 | | | 28 | |
| 10 | П-6, доска 86×200×1000; 0.017м³ | | 14 | | 14 | 28 | | |
| 11 | П-7, доска 96×200×1000; 0.019м³ | | | 14 | | | | |
| 12 | П-8, брус 116×200×1000; 0.023м³ | | | | | 14 | | |
| 13 | П-9, брус 126×200×1000; 0.025м³ | | | | | | 14 | |
| 14 | Брусок опорный БО-2 | 28 | 28 | 28 | 28 | 28 | 28 | НПЖС-17 |
| 15 | Брусок-контррельса БКР | 8 | 8 | 8 | 8 | 8 | 8 | НПЖС-13 |
| 16 | Уголок окантовочный | 8 | 8 | 8 | 8 | 8 | 8 | НПЖС-21 |
| | Контррельс Р43 | | | | | | | |
| 17 | Е=7920; 352.7кг | 2 | 2 | 2 | 2 | 2 | 2 | НПЖС-13 |

| Поз. | Наименование | Кол. на 2НПЖ1- -1 | -2 | -3 | -4 | -5 | -6 | Обозначение документа |
|---|---|---|---|---|---|---|---|---|
| 18 | Скоба прижимная | 12 | 12 | 12 | 12 | 12 | 12 | НПЖС-19 |
| 19 | Крюк прижимной | 12 | 12 | 12 | 12 | 12 | 12 | НПЖС-20 |
| 20 | Планка | 16 | 16 | 16 | 16 | 16 | 16 | НПЖС-22 |
| 21 | Шуруп Ш-1 | 104 | 68 | 20 | 104 | 58 | 20 | НПЖС-18 |
| 22 | Шуруп Ш-2 | | 36 | 84 | | 36 | 84 | НПЖС-18 |
| 23 | Костыль 165; 0.378кг | 36 | 36 | 36 | 36 | 36 | 36 | ГОСТ 5812-82 |
| 24 | Шуруп 1-6×70; 0.012кг | 276 | 276 | 276 | 276 | 276 | 276 | ГОСТ 1145-80 |
| | Шайбы пружинные путевые | | | | | | | |
| 25 | Шайба 24; 0.07кг | 104 | 104 | 104 | 104 | 104 | 104 | ГОСТ 1915-73 |
| 26 | Гвозди строительные | | | | | | | |
| | Гвозди К 4.0×120; 0.012кг | 224 | 280 | 280 | 168 | 168 | 280 | ГОСТ 4028-63 |
| 27 | Гвозди строительные | | | | | | | |
| | Гвозди 5.0×150; 0.022кг | | 56 | 56 | 56 | 168 | 56 | ГОСТ 4028-63 |
| | Асфальтовое покрытие, м³ | 1.20 | 1.20 | 1.20 | | | | |
| | Пропитка битумом щебня | | | | | | | |
| | и заливка швов, м³ | 0.21 | 0.21 | 0.21 | 0.21 | 0.21 | 0.21 | |
| | Щебеночная подушка, м³ | 2.8 | 4.0 | 5.0 | 4.2 | 5.4 | 6.6 | |
| | Песчаный выравнивающий слой м³ | 2.0 | 2.0 | 2.0 | 2.0 | 2.0 | 2.0 | |

| | | | |
|---|---|---|---|
| Разраб. | Леонова | | 501-01-6.89 НПЖС |
| Пров. | Бирюкова | | |
| Н. контр. | Усипенко | | Настил переезда марки 2НПЖ1 Спецификация |

| Стадия | Лист | Листов |
|---|---|---|
| РП | 6 | 35 |

Гипропромтранстрой

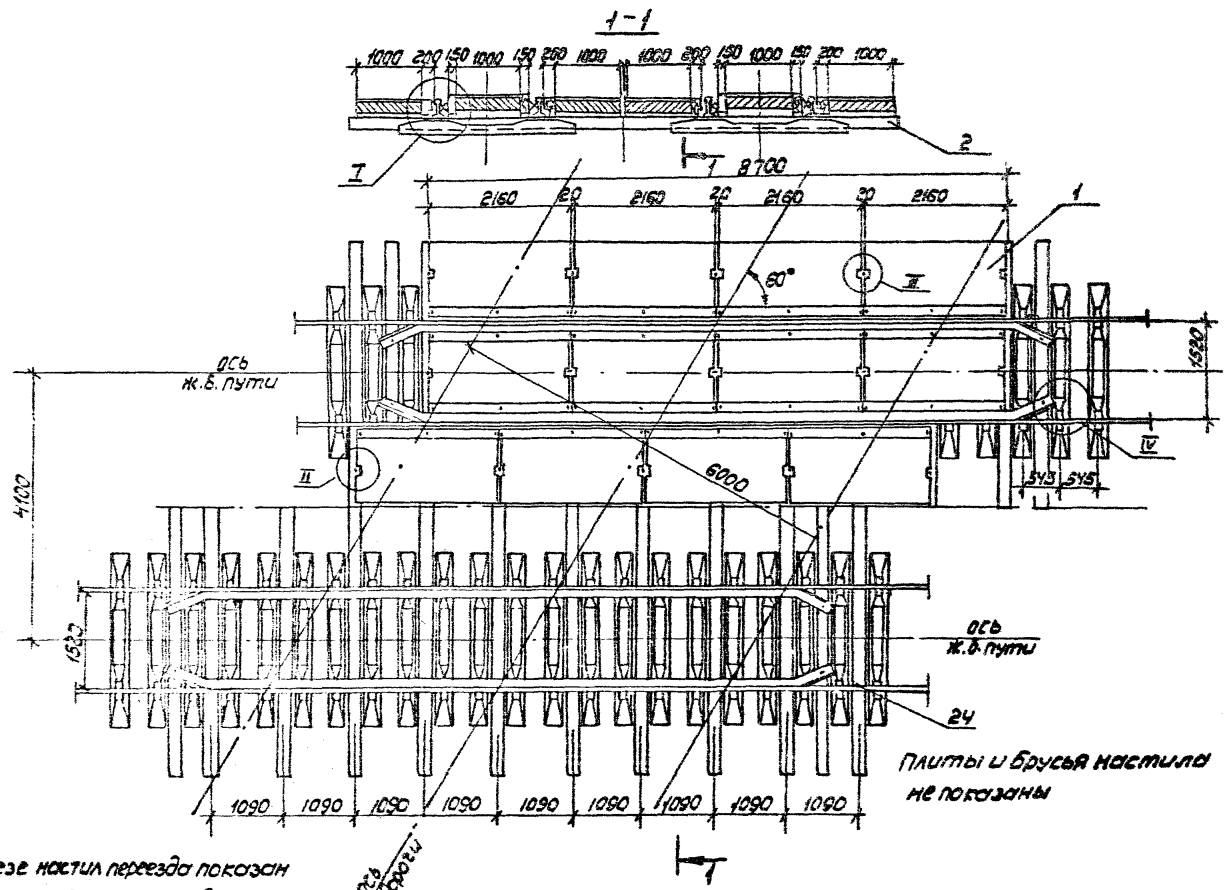


Плиты и брусья настила не показаны

1. На поперечном разрезе настил переезда показан с асфальтовым покрытием; в случае, когда покрытие не устраивается, плиты поднимаются вверх на 30мм за счет балласта и деревянных подкладок
2. Спецификации см. НПЖ-8
3. Узел I см. НПЖ-9, НПЖ-10, НПЖ-11
4. Узлы II и III см. НПЖ-12
5. Узел IV см. НПЖ-13

| | | | |
|---|---|---|---|
| Разраб. | Патрикеев | | |
| Пров. | Леонова | | |
| Н. контр. | Осипенко | | |

501-01-6.89 НПЖ

Железнодорожные переезды
Путевая часть

| Стадия | Лист | Листов |
|---|---|---|
| РП | 7 | 35 |

Настил переезда марки 2НПЖК1

Гипротранстройпроект

| Поз. | Наименование | Кол. на 2НПЖК1- | | | | | | Обозначение документа |
|---|---|---|---|---|---|---|---|---|
| | | -1 | -2 | -3 | -4 | -5 | -6 | |
| 1 | Плита железобетонная ПЖ-1 | 24 | 24 | 24 | 24 | 24 | 24 | НПЖ-14 |
| 2 | Деревянные А-1, брус | | | | | | | |
| | 150×200×4100; 0,123 м3 | 26 | 26 | 26 | 26 | 26 | 26 | ГОСТ 8486-86 |
| 3 | Брус наружный БН-1 | 16 | 16 | 16 | 16 | 16 | 16 | НПЖ-15 |
| 4 | Брус внутренний БВ-1 | 16 | 16 | 16 | 16 | 16 | 16 | НПЖ-15 |
| | Подкладка | | | | | | | ГОСТ 8486-86 |
| 5 | П-1, доска 28×150×200, 0,001 м3 | | 72 | | | 72 | | |
| 6 | П-2, доска 40×150×200, 0,001 м3 | | | 72 | | | 72 | |
| 7 | П-3, доска 26×200×1000, 0,005 м3 | 36 | | | | | | |
| 8 | П-4, доска 56×200×1000, 0,011 м3 | 18 | 36 | | 36 | | | |
| 9 | П-5, доска 66×200×1000, 0,013 м3 | | | 36 | | | | |
| 10 | П-6, доска 86×200×1000, 0,017 м3 | | 18 | | 18 | 36 | | |
| 11 | П-7, доска 96×200×1000, 0,019 м3 | | | 18 | | | 36 | |
| 12 | П-8, брус 116×200×1000, 0,023 м3 | | | | | 18 | | |
| 13 | П-9, брус 126×200×1000, 0,025 м3 | | | | | | 18 | |
| 14 | Брусок опорный БО-2 | 36 | 36 | 36 | 36 | 36 | 36 | НПЖ-17 |
| 15 | Брусок контрелька БКР | 8 | 8 | 8 | 8 | 8 | 8 | НПЖ-13 |
| 16 | Уголок анкеровочный | 16 | 16 | 16 | 16 | 16 | 16 | НПЖ-21 |
| 17 | Контрелька Р43 | | | | | | | |
| | L = 10020; 447,39 кг | 4 | 4 | 4 | 4 | 4 | 4 | НПЖ-13 |
| 18 | Скоба прижимная | 18 | 18 | 18 | 18 | 18 | 18 | НПЖ-19 |
| 19 | Крюк прижимной | 12 | 12 | 12 | 12 | 12 | 12 | НПЖ-20 |

| Поз. | Наименование | Кол. на 2НПЖК1- | | | | | | Обозначение документа |
|---|---|---|---|---|---|---|---|---|
| | | -1 | -2 | -3 | -4 | -5 | -6 | |
| 20 | Планка | 24 | 24 | 24 | 24 | 24 | 24 | НПЖ-22 |
| 21 | Шуруп Ш-1 | 134 | 68 | 20 | 134 | 68 | 20 | НПЖ-18 |
| 22 | Шуруп Ш-2 | | 66 | 114 | | 66 | 114 | НПЖ-18 |
| 23 | Костыль 165; 0,378 кг | 52 | 52 | 52 | 52 | 52 | 52 | ГОСТ 5812-82 |
| 24 | Шуруп 1-6×70; 0,012 кг | 368 | 368 | 368 | 368 | 368 | 368 | ГОСТ 1145-80 |
| 25 | Шайбы пружинные путевые | | | | | | | |
| | Шайба 24, 0,07 кг | 134 | 134 | 134 | 134 | 134 | 134 | ГОСТ 19115-73 |
| 26 | Гвозди строительные | | | | | | | |
| | Гвозди 4×120; 0,012 кг | 288 | 360 | 360 | 216 | 216 | 216 | ГОСТ 4028-63 |
| 27 | Гвозди строительные | | | | | | | |
| | Гвозди 5×150; 0,022 кг | | 72 | 72 | 72 | 216 | 216 | ГОСТ 4028-63 |
| | Асфальтовое покрытие, м3 | 1,80 | 1,80 | 1,80 | | | | |
| | Пропитка битумом щебня | | | | | | | |
| | и заливка швов, м3 | 0,60 | 0,60 | 0,60 | 0,60 | 0,60 | 0,60 | |
| | Щебеночная подушка, м3 | 3,6 | 5,2 | 6,6 | 5,4 | 7,0 | 8,6 | |
| | Песчаный выравнивающий слой, м3 | 2,6 | 2,6 | 2,6 | 2,6 | 2,6 | 2,6 | |

| | | | |
|---|---|---|---|
| Разраб. | Патрикеев | | 501-01-6.89 НПЖ |
| Пров. | Бирюкова | | |
| Н.контр. | Осипенко | | Настил переезда марки 2НПЖК1 Спецификация |

| Стадия | Лист | Листов |
|---|---|---|
| РД | 8 | 35 |

Гипропромтранстрой

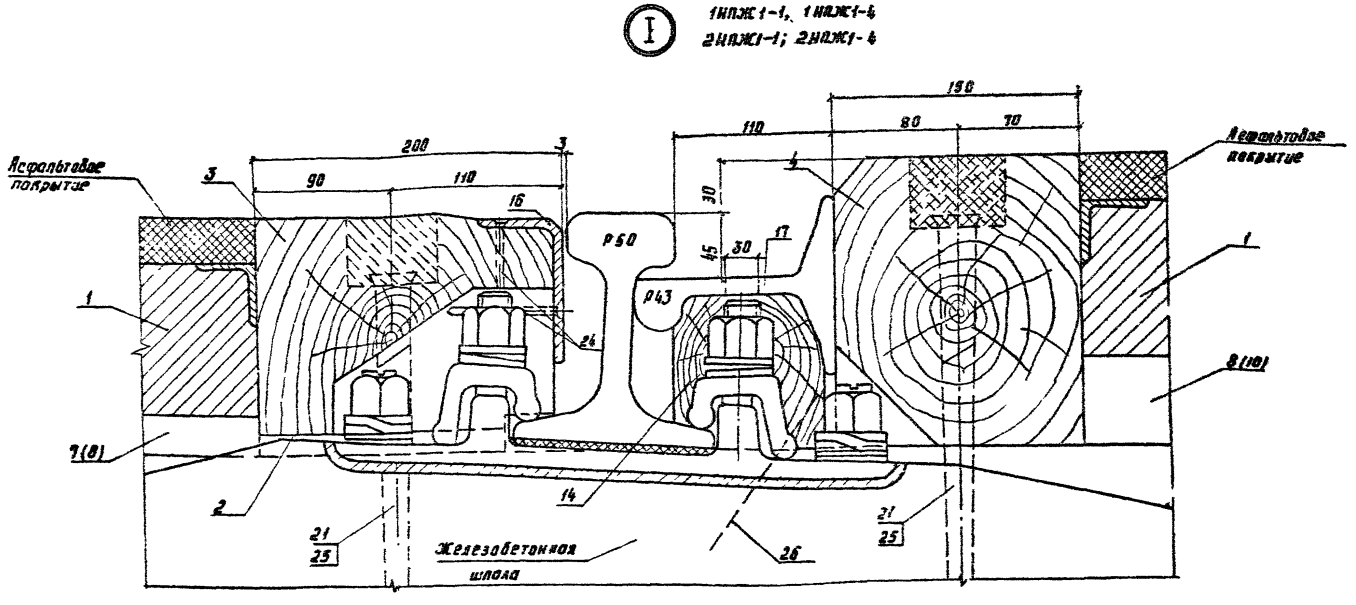


1. Позиции в скобках относятся к переездам без асфальтового покрытия.
2. Брусок опорный поз. 14 подрубить по высоте по месту
3. При необходимости в контррельсе над клеммными болтами сверлятся отверстия ф 30 мм.
4. Подкладки крепятся к лежню четырьмя гвоздями.

| | | | |
|---|---|---|---|
| Разраб. | Патрикеев | | 501-01-6.89 НПЖ |
| Провер. | Леонова | | |
| Н контр | Осипенко | | Железнодорожные переезды Путевая часть |
| | | | Стадия: РП; Лист: 9; Листов: 33 |
| | | | Узел I |
| | | | Гипропромтрансстрой |

## I

1 НПЖ 1-2, 1НПЖ1-5
2НПЖ1-2, 2НПЖ1-5

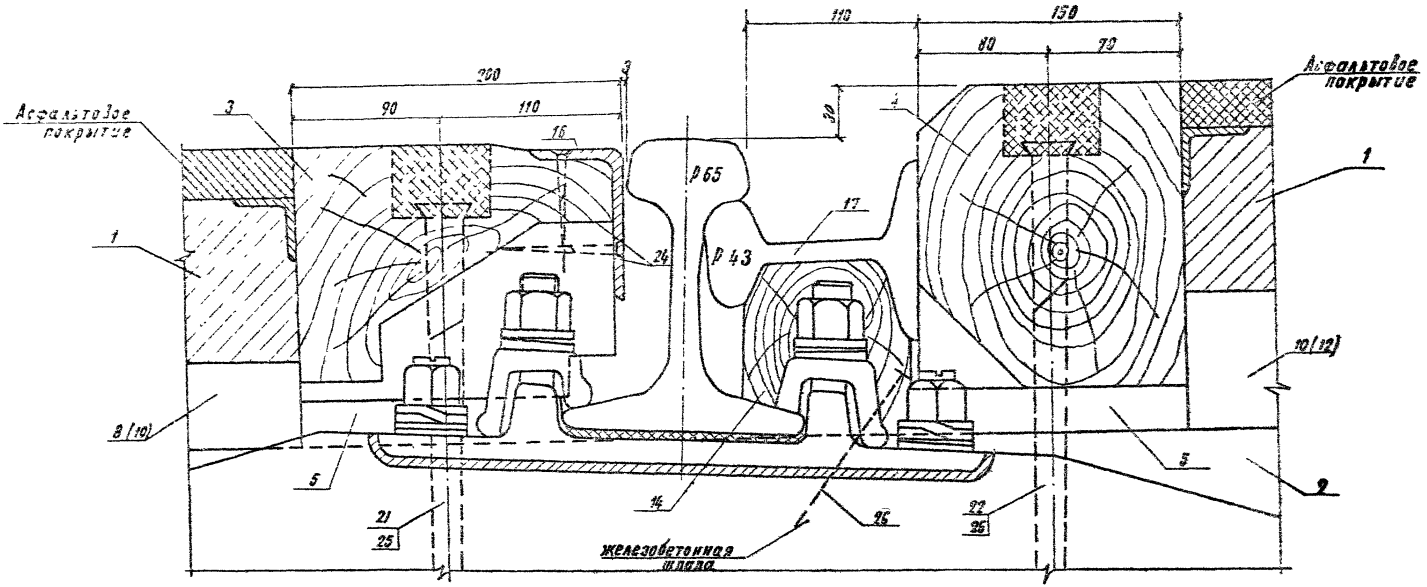


1. Позиции в скобках относятся к переездам без асфальтового покрытия.
2. Подкладки поз. 5 крепятся к лежню двумя гвоздями подкладки под плиты покрытия поз. 8 (10), 10(12) крепятся четырьмя гвоздями.

| | | | | |
|---|---|---|---|---|
| Разраб. | Патрикеев | | 501-01-6.89 НПЖ | |
| Пров. | Леонова | | | |
| Н. контр. | Осипенко | | Железнодорожные переезды Путевая часть | Стадия: РП; Лист: 10; Листов: 35 |
| | | | Узел I | Гипропротранстрой |

Ⅰ

1НПЖ1-3, 1НПЖ1-6
2НПЖ1-3, 2НПЖ1-6

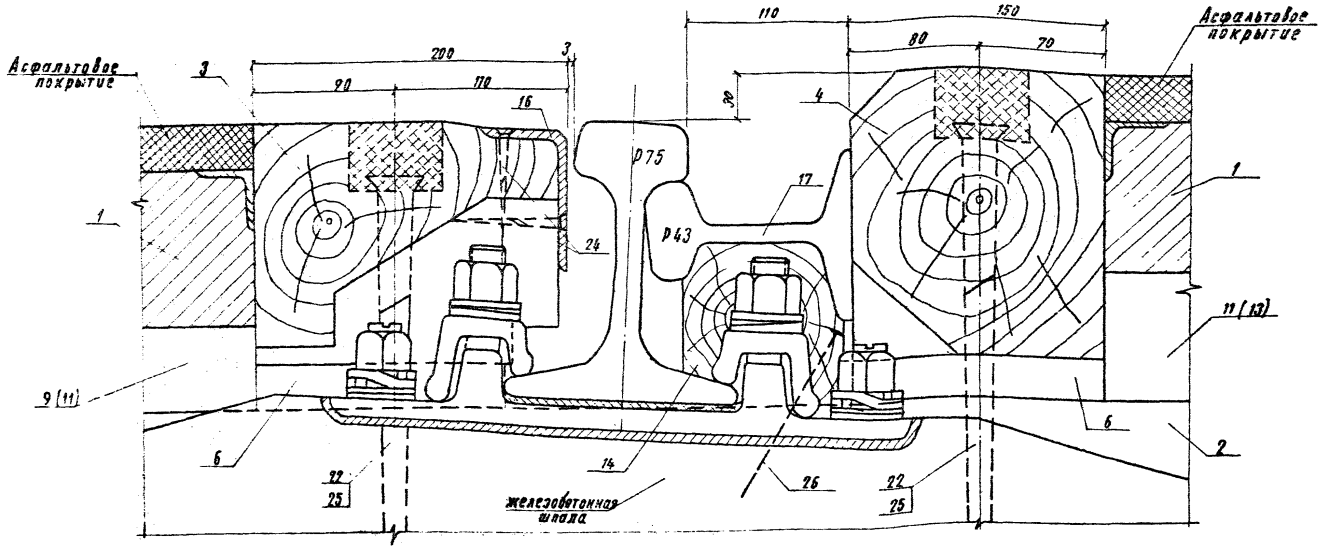


1. Позиции в скобках относятся к переездам без асфальтового покрытия
2. Подкладки поз. 6 крепятся к лежню двумя гвоздями, подкладки под плиты покрытия (поз 9(11), 11(13)) крепятся четырьмя гвоздями.

| | | | | |
|---|---|---|---|---|
| Разраб | Патрикеев | | 501-01-6.87 НПЖ | |
| Провер | Леонова | | | |
| | | | Железнодорожные переезды Путевая часть | Стадия: РП; Лист: 11; Листов: 35 |
| Н. контр | Осипенко | | Узел I | Гипротрансстрой |

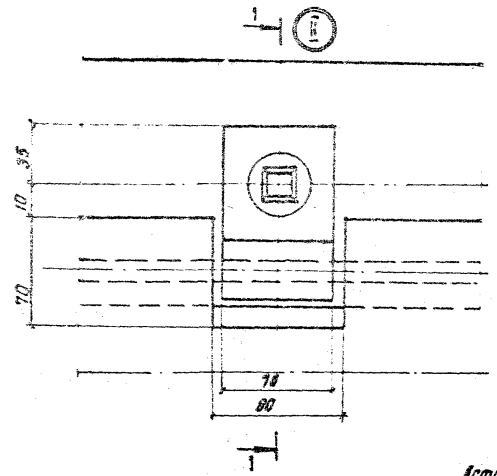


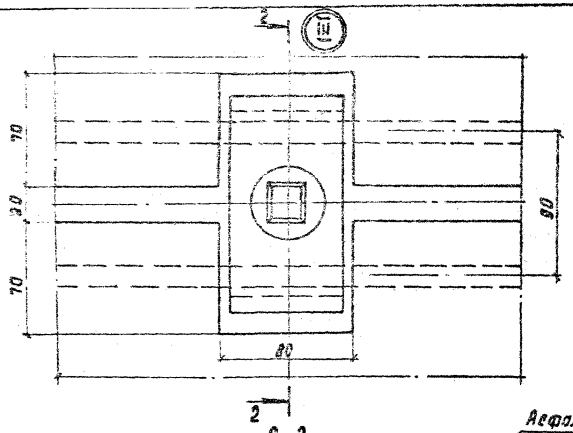


2-2

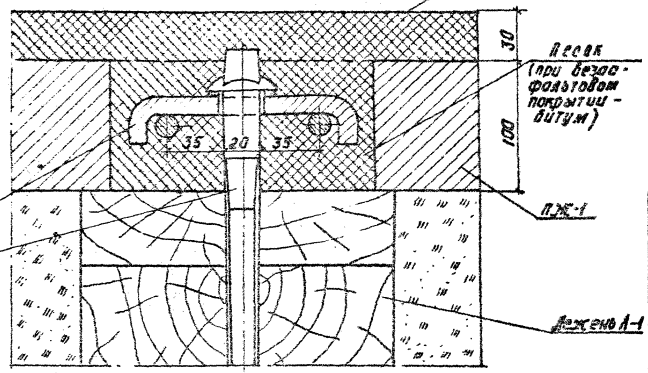


Асфальтовое покрытие

1-1

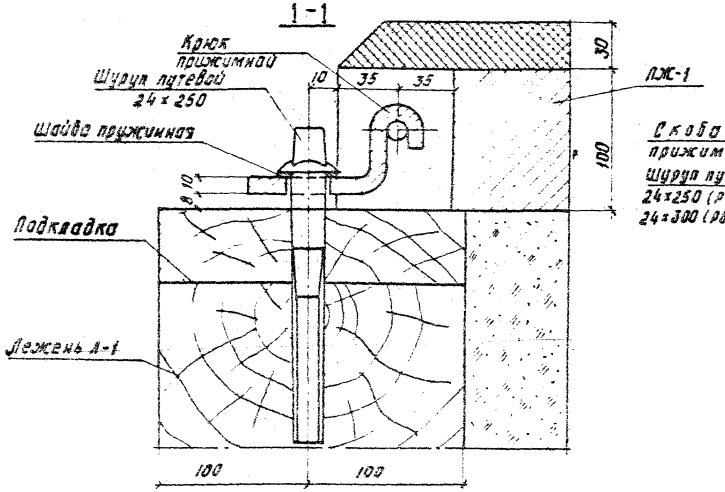


| | | | | | |
|---|---|---|---|---|---|
| Разраб. | Давыдова | | 501-01-6.89 ИПЖ | | |
| Провер. | Леонова | | | | |
| | | | Железнодорожные переезды Путевая часть | Стадия | Лист | Листов |
| | | | | РП | 12 | 35 |
| Н. контр. | Осипенко | | Узлы II, III | Гипропромтранстрой | | |

IV повернуто

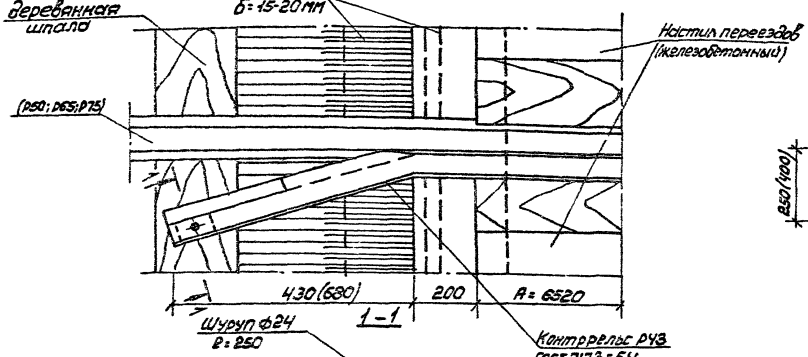


Деталь отгиба и срезки наружной половины головки контррельса при рельсах Р75, Р65 и Р50 (дерев. шпалы)

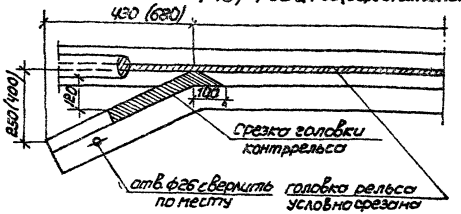


Деталь отгиба и срезки наружной половины головки контррельса при рельсах Р50 (к.б. шпалы)

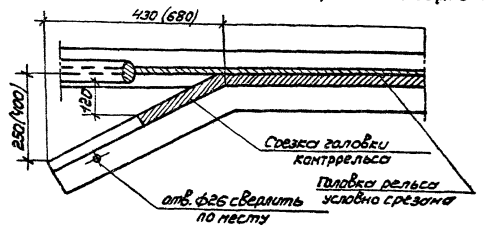


IV

Брусок контррельса БКР

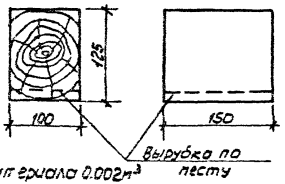


Объем пиломатериала 0.002 м³

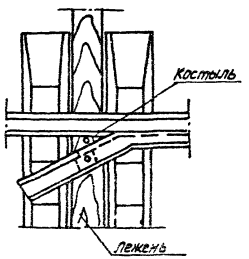


1. Размеры в скобках при железобетонном настиле и деревянных шпалах.
2. В случае деревянного настила ширина переезда R=6520

| | | | | |
|---|---|---|---|---|
| Разраб. | Патрикеев | | 501-01-6.89 НПЖ | |
| Пров | Леонова | | | |
| Н.контр. | Осипенко | | Железнодорожные переезды Путевая часть | Стадия: РП; Лист: 13; Листов: 55 |
| | | | Узел IV | Гипропрогортранспроект |

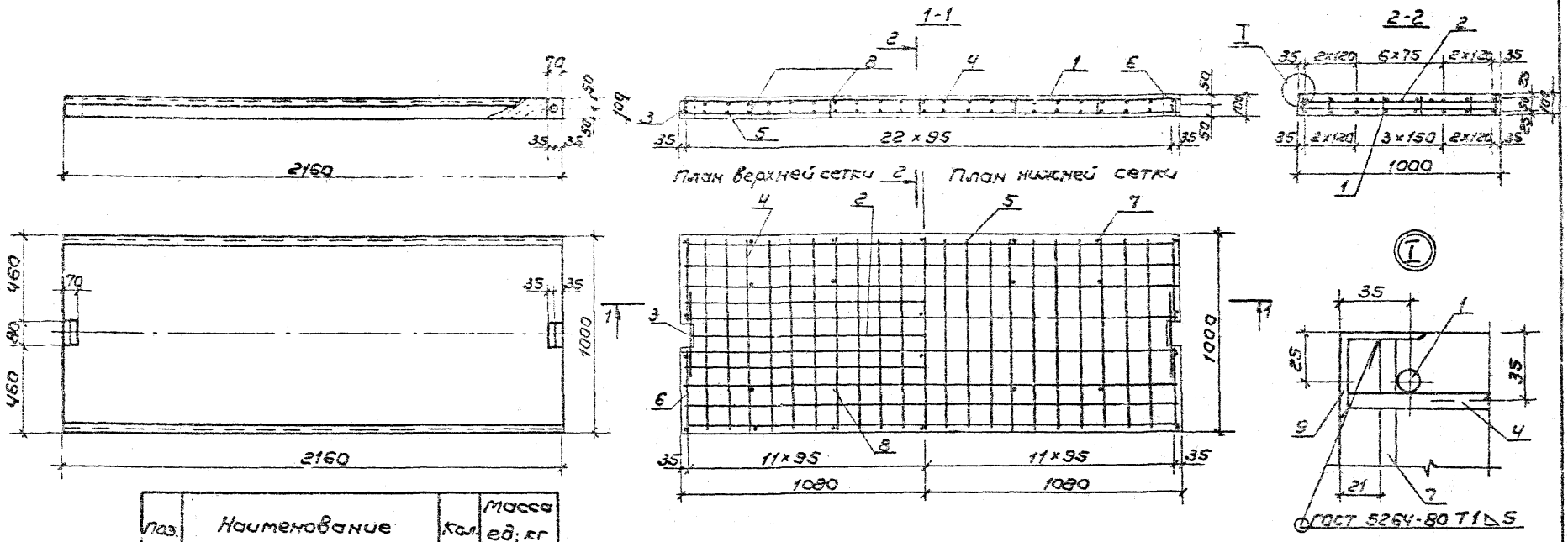


| Поз. | Наименование | Кол. | Масса ед; кг |
|---|---|---|---|
| | **Детали** | | |
| | ф12 A-III ГОСТ 5781-82 | | |
| 1 | ℓ = 2180 | 18 | 1.89 |
| 2 | ℓ = 1990 | 1 | 1.77 |
| 3 | ℓ = 400 | 2 | 0.36 |
| 4 | ф8 A-III ГОСТ 5781-82; ℓ = 990 | 21 | 0.39 |
| | ф8 A-I ГОСТ 5781-82 | | |
| 5 | ℓ = 970 | 21 | 0.38 |
| 6 | ℓ = 430 | 8 | 0.17 |
| 7 | ℓ = 90 | 14 | 0.04 |
| 8 | ℓ = 70 | 14 | 0.03 |
| 9 | Уголок 40×40×4 ГОСТ 8509-86 / Ст3 ГОСТ 535-79 | | |
| | ℓ = 2160 | 2 | 5.25 |
| | **Материалы** | | |
| | Бетон класса В30, м³ | 0.216 | |

| Марка элемента | Изделия арматурные | | | | | | Изделия закладные | | Общий расход, кг |
|---|---|---|---|---|---|---|---|---|---|
| | Арматура класса | | | | | Всего | Прокат марки | | |
| | A-I | | A-III | | | | ГОСТ 8509-86 | | |
| | ГОСТ 5781-82 | | | | | | | | |
| | ф8 | Итого | ф12 | ф8 | Итого | | ∟40×40×4 | Итого | |
| ПЖС-1 | 10.32 | 10.32 | 36.51 | 8.19 | 44.70 | 55.02 | 10.50 | 10.50 | 65.52 |

Масса плиты 0,540т

| | | | |
|---|---|---|---|
| Разраб. | Давыдова | | |
| Пров. | Иванова | | |
| Н.контр. | Осипенко | | |

501-01-6.89 НПЖС

Железнодорожные переезды. Путевая часть

| Стадия | Лист | Листов |
|---|---|---|
| РП | 14 | 35 |

Плита железобетонная ПЖС-1

Гипротрансстрой

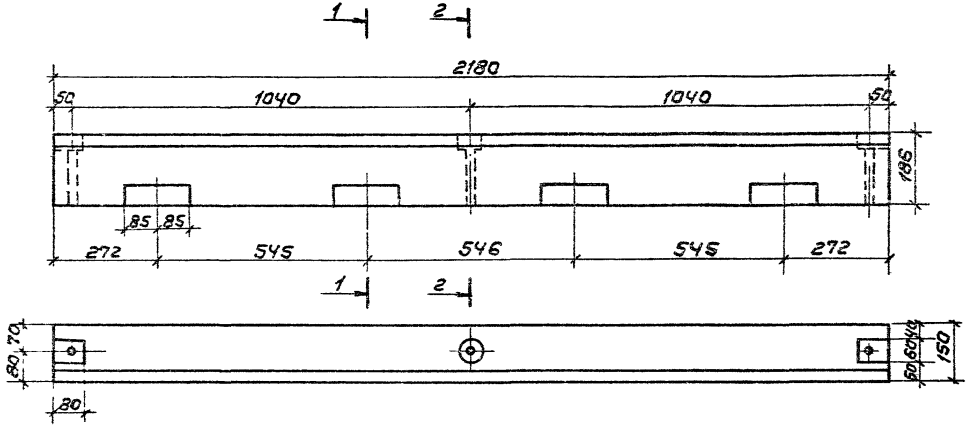


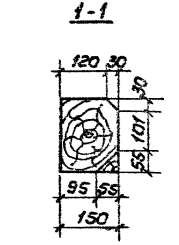


Объем лесоматериала - 0.065м³

| | | | | |
|---|---|---|---|---|
| Разраб. | Бирюкова | | 501-01-6.89 НПЖС | |
| Пров. | Леонова | | | |
| | | | Брус внутренний Б8-1 | Стадия: РП; Масса: —; Масштаб: 1:10; Лист 15; Листов 33 |
| Н.контр. | Осипенко | | Брус 150×200 ГОСТ 8486-86 | Гипропромтранспуть |

Копировал:

Формат А3

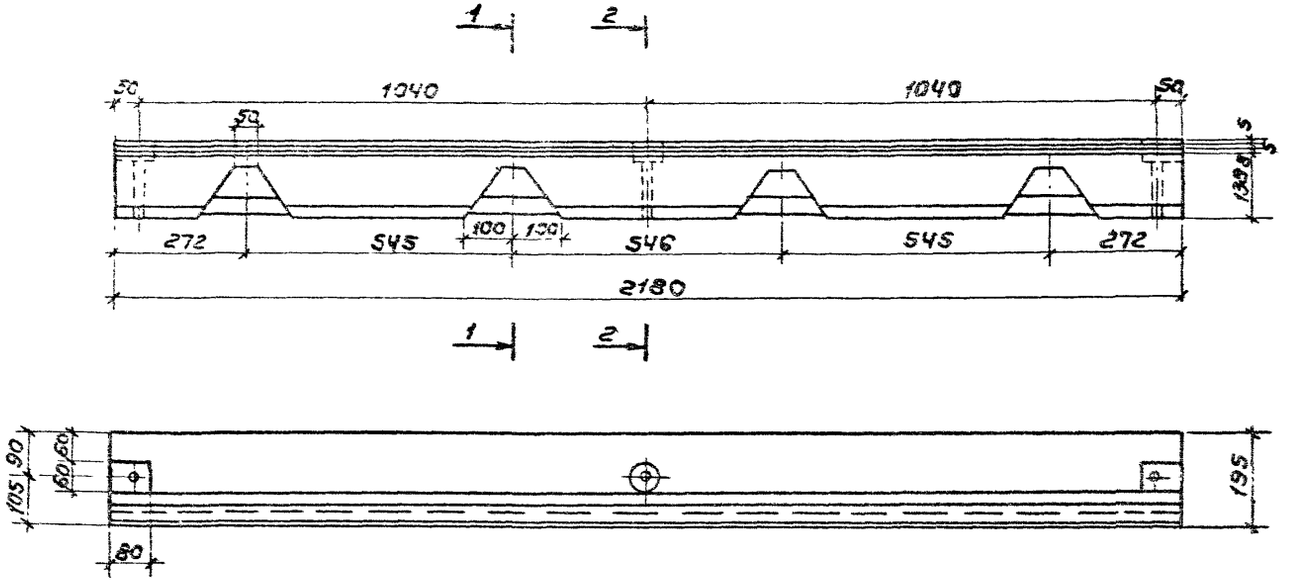


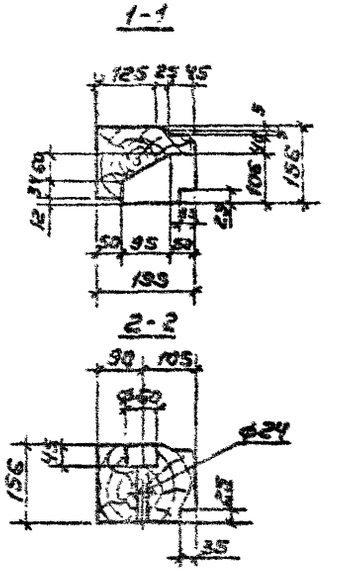


Объем пиломатериала - 0,060м³

| | | | | |
|---|---|---|---|---|
| Разраб. Баркова | | | 501-01-6.89 НПОС | |
| Пров. Леонова | | | | |
| | | | Брус наружный БН-1 | Стадия: РП; Масса: —; Масштаб: 1:10 |
| | | | | Лист 16; Листов 35 |
| Н. контр. Осипенко | | | Брус 175×200 ГОСТ 8486-86. | Гипропромтрансстрой |

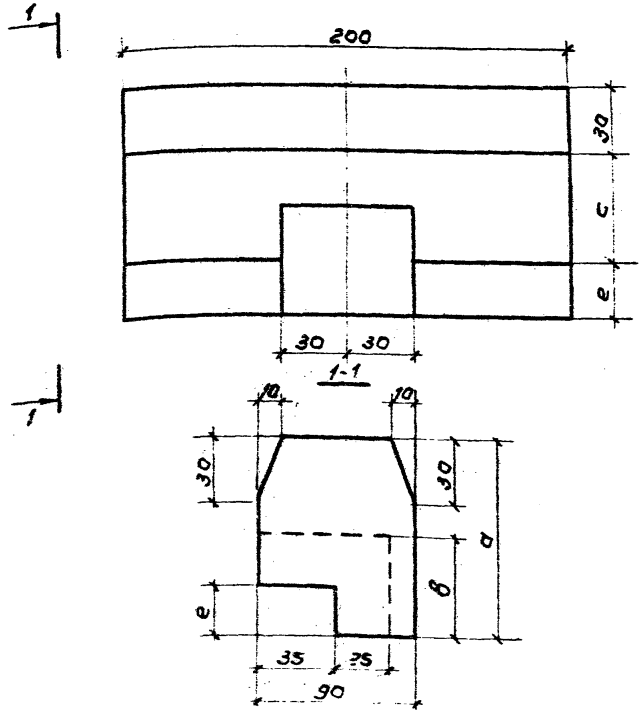


| Марка | а | в | е | Объем |
|---|---|---|---|---|
| | мм | мм | мм | м³ |
| Б0-1 | 70 | 40 | 20 | 0.0013 |
| Б0-2 | 95 | 50 | 25 | 0.0017 |

| | | | |
|---|---|---|---|
| Разраб. | Давыдова | | |
| Пров. | Леонова | | |
| Н. контр. | Осипенко | | |

501-01-6.89 НПЖС

Брусок опорный Б0-1, Б0-2

| Стадия | Масса | Масштаб |
|---|---|---|
| РП | - | 1:2 |
| Лист 17 | Листов 35 | |

Брусок 100×а ГОСТ 8486-86

Гипропромтрансстрой

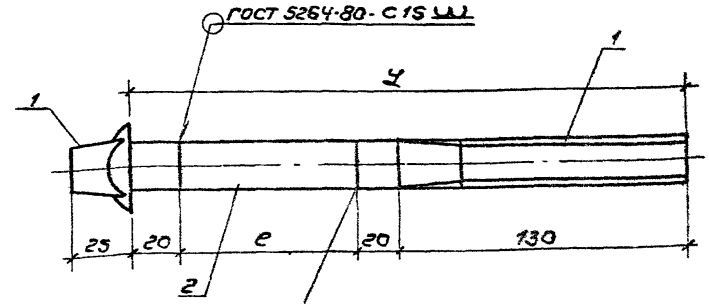


| Марка | ℓ | е | Масса |
|---|---|---|---|
| | мм | мм | кг |
| Ш-1 | 250 | 80 | 0.84 |
| Ш-2 | 300 | 130 | 1.02 |

| Поз. | Наименование | Кол. на Ш-1 | Кол. на Ш-2 | Обозначение документа |
|---|---|---|---|---|
| 1 | Шуруп путевой | | | |
| | 24×170; 0.56 кг | 1 | 1 | ГОСТ 809-71 |
| 2 | Стержень | | | |
| | Круг 24-В ГОСТ 2590-71 / В Ст 3 ГОСТ 535-79 | | | |
| | е = 80; 0.28 кг | 1 | | |
| | е = 130; 0.46 | | 1 | |

Инв. № подл. | Подпись и дата | Взам. инв. №

| | | | |
|---|---|---|---|
| Разраб. | Давыдова | | |
| Пров. | Леонова | | |
| Н. контр. | Осипенко | | |

501-01-6.89 НПЖС

Шуруп Ш-1, Ш-2.

| Стадия | Масса | Масштаб |
|---|---|---|
| РП | см. табл. | 1:20 |
| Лист 18 | Листов 35 | |

Гипропромтрансстрой

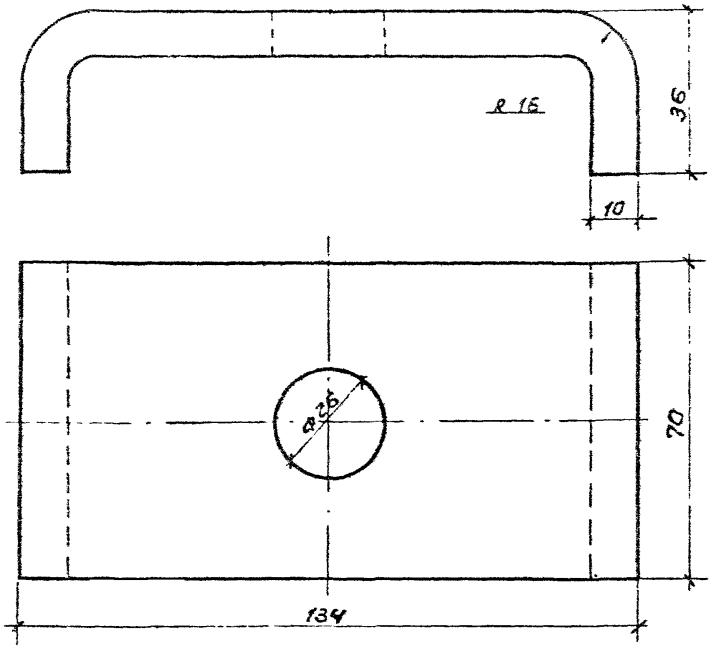


Δ заготовки = 175мм

| | | | | |
|---|---|---|---|---|
| Разраб. Давыдова | | 501-01-6.89 НПЖС | | |
| Пров. Леснова | | Скоба прижимная | Стадия: РП | Масса: 0.96 | Масштаб: 1:1 |
| | | | Лист 19 | Листов 35 |
| Н. контр. Осипенко | | Полоса 10×70 ГОСТ 103-76 / В Ст3 ГОСТ 535-79 | Гипропромтрансстрой | |

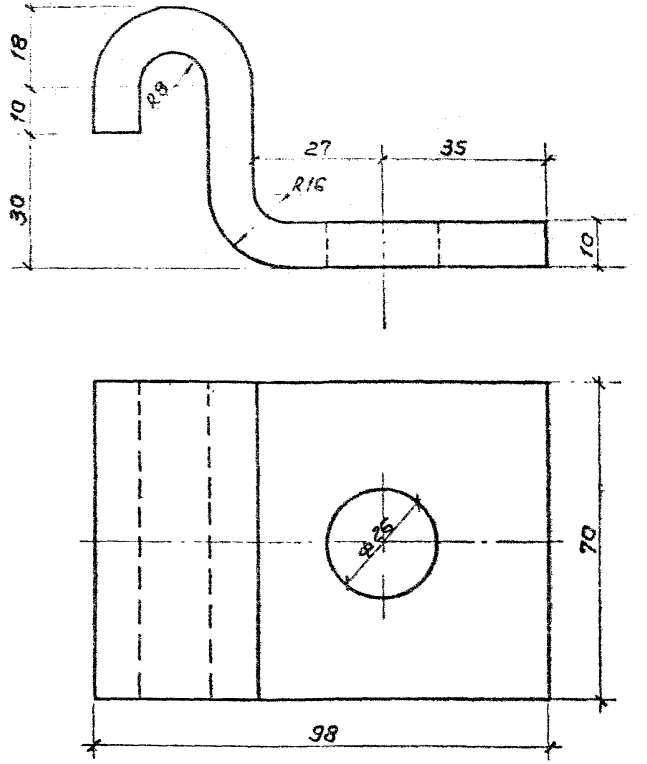


Δ заготовки = 150мм

| | | | | |
|---|---|---|---|---|
| Разраб. Давыдова | | 501-01-6.89 НПЖ | | |
| Пров. Леснова | | Крюк прижимной | Стадия: РП | Масса: 0.82 | Масштаб: 1:1 |
| | | | Лист 20 | Листов 35 |
| Н. контр. Осипенко | | Полоса 10×70 ГОСТ 103-76 / В Ст3 ГОСТ 535-79 | Гипропромтрансстрой | |

Инв. № подл. | Подпись и дата | Взам. инв. №

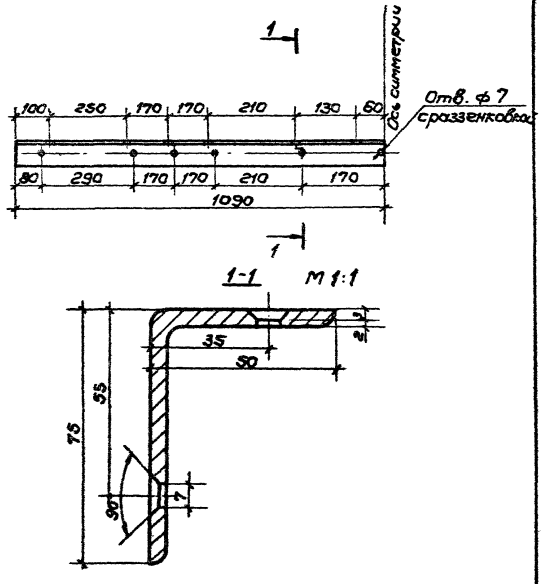


| | | | | | |
|---|---|---|---|---|---|
| Разраб. Бирюкова | | | 501-01-6.89 НПЭС | | |
| Пров. Леонова | | | | | |
| Уголок окантовочный | | | Стадия | Масса | Масштаб |
| | | | РП | 10.44 | 1:10 |
| | | | Лист 21 | Листов 35 | |
| Н. контр. Осипенко | | | 75×50×5 ГОСТ 8510-86 Уголок В Ст3 ГОСТ 535-79 | Гипропромтрансстрой | |

Инв. № подл. | Подпись и дата | Взам. инв. №

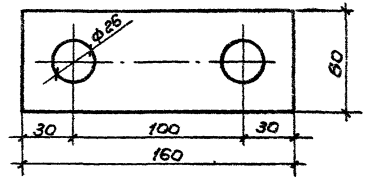


| | | | | | |
|---|---|---|---|---|---|
| Разраб. Бирюкова | | | 501-01-6.89 НПЭС | | |
| Пров. Леонова | | | | | |
| Планка | | | Стадия | Масса | Масштаб |
| | | | РП | 0.45 | 1:2 |
| | | | Лист 22 | Листов 35 | |
| Н. контр. Осипенко | | | Полоса 6×60 ГОСТ 103-76 Вст3 ГОСТ 535-79 | Гипропромтрансстрой | |

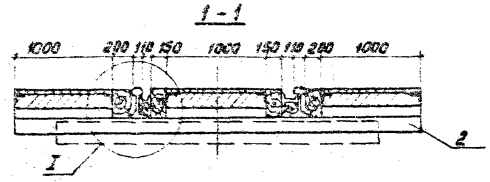


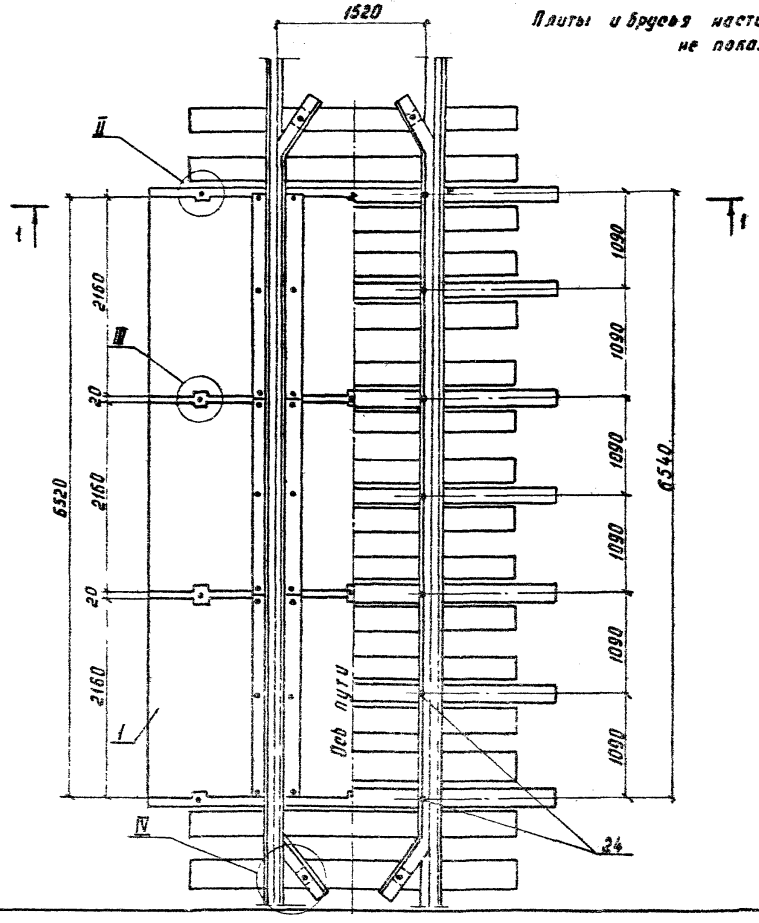


Плиты и брусья настила не показаны

1. На поперечном разрезе настил переезда показан с асфальтовым покрытием; в случае, когда покрытие не устраивается, плиты поднимаются вверх на 30 мм за счет балласта и деревянных подкладок.
2. Спецификацию см. НПЖ-24
3. Узел I см. НПЖ-31, НПЖ-32, НПЖ-33.
4. Узлы II, III см. НПЖ-12.
5. Узел IV см. НПЖ-13.

| | | | | | | |
|---|---|---|---|---|---|---|
| Разраб. | Давыдова | | 501-01-6.89 НПЖ | | | |
| Провер. | Леонова | | | | | |
| | | | Железнодорожные переезды | Стадия | Лист | Листов |
| | | | Путевая часть | РП | 23 | 35 |
| Н. контр. | Осипенко | | Настил переезда марки 1НПЖ2 | Гипропромтранстрой | | |

| Поз. | Наименование | Кол. на 1НПЖС-2 | | | | | | Обозначение документа |
|---|---|---|---|---|---|---|---|---|
| | | -1 | -2 | -3 | -4 | -5 | -6 | |
| 1 | Плита железобетонная ПЖС | 9 | 9 | 9 | 9 | 9 | 9 | НПЖС-14 |
| 2 | Лежень Л-1, брус | | | | | | | |
| | 150×200×4100, 0.123м³ | 7 | 7 | 7 | 7 | 7 | 7 | ГОСТ 8486-86 |
| 3 | Брус наружный БН-2 | 6 | 6 | 6 | 6 | 6 | 6 | НПЖС-35 |
| 4 | Брус внутренний БВ-2 | 6 | 6 | 6 | 6 | 6 | 6 | НПЖС-34 |
| | Подкладка | | | | | | | ГОСТ 8486-86 |
| 5 | П-1 доска 28×150×200, 0.001м³ | | 28 | | | 28 | | |
| 6 | П-2, доска 40×150×200, 0.001м³ | | | 28 | | | 28 | |
| 7 | П-3, доска 26×200×1000; 0.005м³ | 14 | | | | | | |
| 8 | П-4, доска 56×200×1000; 0.011м³ | 7 | 14 | | 14 | | | |
| 9 | П-5, доска 66×200×1000, 0.013м³ | | | 14 | | | | |
| 10 | П-6, доска 86×200×1000; 0.017м³ | | 7 | | 7 | 14 | | |
| 11 | П-7, доска 96×200×1000; 0.019м³ | | | 7 | | | 14 | |
| 12 | П-8, брус 116×200×1000, 0.023м³ | | | | | 7 | | |
| 13 | П-9, брус 126×200×1000, 0.025м³ | | | | | | 7 | |
| 14 | Брусок опорный БО-1 | 14 | | | 14 | | | НПЖС-17 |
| 15 | Брусок опорный БО-2 | | 14 | 14 | | 14 | 14 | НПЖС-17 |
| | | | | | | | | |
| 16 | Брусок контррельса БКР | 4 | 4 | 4 | 4 | 4 | 4 | НПЖС-13 |
| 17 | Уголок ограничительный | 6 | 6 | 6 | 6 | 6 | 6 | НПЖС-21 |
| 18 | Контррельс Р43 | | | | | | | |
| | ℓ=8500; 379.5кг | 2 | 2 | 2 | 2 | 2 | 2 | НПЖС-13 |

| Поз. | Наименование | Кол. на 1НПЖС-2 | | | | | | Обозначение документа |
|---|---|---|---|---|---|---|---|---|
| | | -1 | -2 | -3 | -4 | -5 | -6 | |
| 19 | Скоба прижимная | 6 | 6 | 6 | 6 | 6 | 6 | НПЖС-19 |
| 20 | Крюк прижимной | 6 | 6 | 6 | 6 | 6 | 6 | НПЖС-20 |
| 21 | Планка | 8 | 8 | 8 | 8 | 8 | 8 | НПЖС-22 |
| 22 | Шуруп Ш-1 | 52 | 34 | 10 | 52 | 28 | 10 | НПЖС-18 |
| 23 | Шуруп Ш-2 | | 18 | 42 | | 24 | 42 | НПЖС-18 |
| 24 | Костыль 16С; 0.378кг | 14 | 14 | 14 | 14 | 14 | 14 | ГОСТ 5812-82 |
| | | | | | | | | |
| 25 | Шуруп 1-6×70; 0.012кг | 138 | 138 | 138 | 138 | 138 | 138 | ГОСТ 1145-80 |
| 26 | Шайбы пружинные путевые | | | | | | | |
| | Шайба-24; 0.07кг | 52 | 52 | 52 | 52 | 52 | 52 | ГОСТ 19115-73 |
| | | | | | | | | |
| 27 | Гвозди строительные | | | | | | | |
| | Гвозди К4.0×120; 0.012кг | 112 | 140 | 140 | 84 | 84 | 84 | ГОСТ 4028-63 |
| 28 | Гвозди строительные, | | | | | | | |
| | Гвозди К5.0×150; 0.022кг | | 28 | 28 | 28 | 84 | 84 | ГОСТ 4028-63 |
| | Асфальтовое покрытие, м³ | 0.60 | 0.60 | 0.60 | | | | |
| | Пропитка битумом щебня | | | | | | | |
| | и заливка швов м³ | 0.10 | 0.10 | 0.10 | 0.10 | 0.10 | 0.10 | |
| | Щебеночная подушка, м³ | 1.4 | 2.0 | 2.6 | 2.1 | 2.7 | 3.3 | |
| | Песчаный выравнивающий слой м³ | 1.0 | 1.0 | 1.0 | 1.0 | 1.0 | 1.0 | |

| | | | |
|---|---|---|---|
| Разраб. | Патрикеев | | 501-01-6.89 НПЖС |
| Пров. | Иванова | | |
| Н. контр. | Осипенко | | Настил переезда марки 1НПЖС2. Спецификация |
| | | | Стадия: РП; Лист: 24; Листов: 35 |
| | | | Спецавтотранспроект |

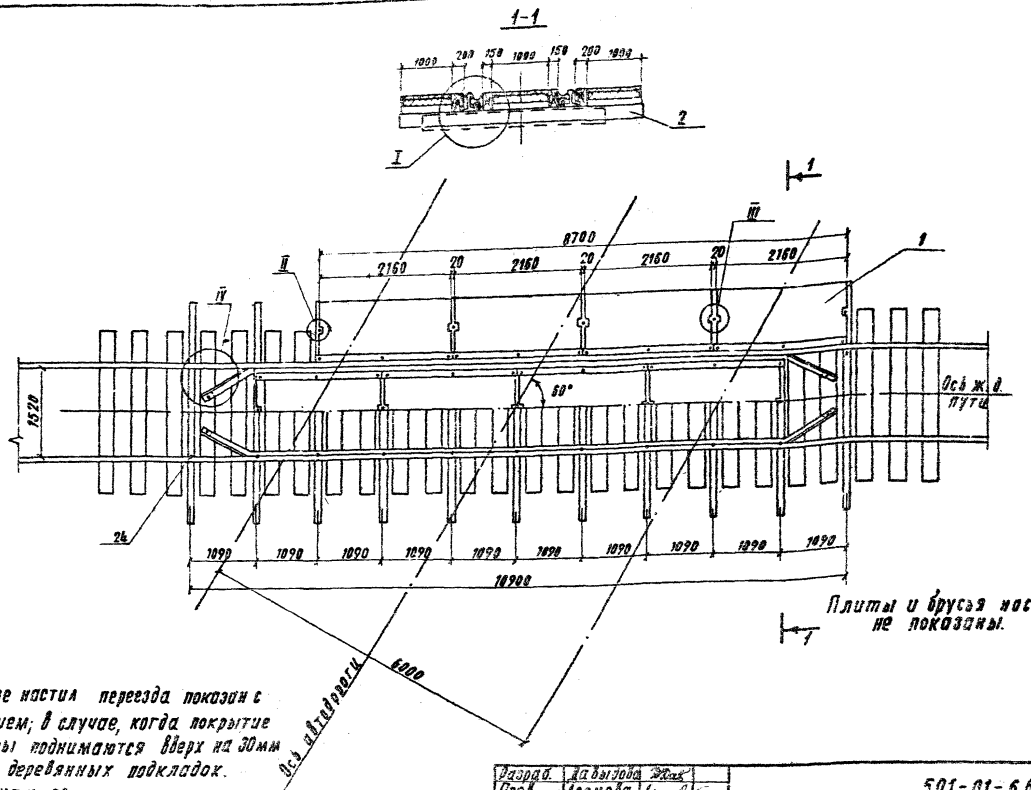


1. На поперечном разрезе настил переезда показан с асфальтовым покрытием; в случае, когда покрытие не устраивается, плиты поднимаются вверх на 30мм за счет балласта и деревянных подкладок.
2. Спецификацию см. НПЖ-26
3. Узел I см. НПЖ-31, НПЖ-32, НПЖ-33
4. Узлы II и III см. НПЖ-12
5. Узел IV см. НПЖ-13.

| | | |
|---|---|---|
| Разраб. | Давыдова | |
| Пров. | Леонова | |
| Н. контр. | Осипенко | |

501-01-6.89 НПЖ

| Железнодорожные переезды. Путевая часть | Стадия | Лист | Листов |
|---|---|---|---|
| | РП | 25 | 35 |
| Настил переезда марки 1НПЖК2 | Гипропромтрансстрой | | |

| Поз. | Наименование | Кол. на 1НПЖК2- -1 | -2 | -3 | -4 | -5 | -6 | Обозначение документа |
|---|---|---|---|---|---|---|---|---|
| 1 | Плита железобетонная ПЖ1 | 12 | 12 | 12 | 12 | 12 | 12 | НПЖ-14 |
| 2 | Лежень Л-1, брус | | | | | | | |
| | 150×200×4100, 0.123 м³ | 11 | 11 | 11 | 11 | 11 | 11 | ГОСТ 8486-86 |
| 3 | Брус наружный БН-2 | 8 | 8 | 8 | 8 | 8 | 8 | НПЖ-35 |
| 4 | Брус внутренний БВ-2 | 8 | 8 | 8 | 8 | 8 | 8 | НПЖ-34 |
| | Подкладка | | | | | | | ГОСТ 8486-86 |
| 5 | П-1, доска 28×50×200, 0.001 м³ | | 36 | | | 36 | | |
| 6 | П-2, доска 40×150×200, 0.001 м³ | | | 36 | | | 36 | |
| 7 | П-3, доска 26×200×1000, 0.005 м³ | 18 | | | | | | |
| 8 | П-4, доска 56×200×1000, 0.011 м³ | 9 | 18 | | 18 | | | |
| 9 | П-5, доска 66×200×1000, 0.013 м³ | | | 18 | | | | |
| 10 | П-6, доска 86×200×1000; 0.017 м³ | | 9 | | 9 | 18 | | |
| 11 | П-7, доска 96×200×1000, 0.019 м³ | | | 9 | | | 18 | |
| 12 | П-8, брус 116×200×1000, 0.023 м³ | | | | | 9 | | |
| 13 | П-9, брус 126×200×1000, 0.025 м³ | | | | | | 9 | |
| | | | | | | | | |
| | | | | | | | | |
| | | | | | | | | |
| 14 | Брусок опорный БО-1 | 18 | | | 18 | | | НПЖ-17 |
| 15 | Брусок опорный БО-2 | | 18 | 18 | | 18 | 18 | НПЖ-17 |
| 16 | Брусок контррельса БКР | 4 | 4 | 4 | 4 | 4 | 4 | НПЖ-13 |
| 17 | Уголок окантовочный | 8 | 8 | 8 | 8 | 8 | 8 | НПЖ-21 |
| 18 | Контррельс Р43 | | | | | | | |
| | e=10520; 474.2 кг | 2 | 2 | 2 | 2 | 2 | 2 | НПЖ-13 |

| Поз. | Наименование | Кол. на 1НПЖК2- -1 | -2 | -3 | -4 | -5 | -6 | Обозначение документа |
|---|---|---|---|---|---|---|---|---|
| 19 | Скоба прижимная | 9 | 9 | 9 | 9 | 9 | 9 | НПЖ-19 |
| 20 | Крюк прижимной | 6 | 6 | 6 | 6 | 6 | 6 | НПЖ-20 |
| 21 | Планка | 12 | 12 | 12 | 12 | 12 | 12 | НПЖ-22 |
| 22 | Шуруп Ш-1 | 67 | 34 | 10 | 67 | 34 | 10 | НПЖ-18 |
| 23 | Шуруп Ш-2 | | 33 | 57 | | 33 | 57 | НПЖ-18 |
| | | | | | | | | |
| 24 | Костыль 165; 0.378 кг | 22 | 22 | 22 | 22 | 22 | 22 | ГОСТ 5812-82 |
| | | | | | | | | |
| 25 | Шуруп 1-6×70; 0.012 кг | 184 | 184 | 184 | 184 | 184 | 184 | ГОСТ 1145-80 |
| 26 | Шайбы пружинные путевые | | | | | | | |
| | Шайба 24; 0.07 кг | 67 | 67 | 67 | 67 | 67 | 67 | ГОСТ 19115-73 |
| 27 | Гвозди строительные | | | | | | | |
| | Гвозди 4.0×120; 0.012 кг | 144 | 180 | 180 | 108 | 108 | 108 | ГОСТ 4028-63 |
| 28 | Гвозди строительные | | | | | | | |
| | Гвозди 5.0×150; 0.022 кг | | 36 | 36 | 36 | 108 | 108 | ГОСТ 4028-63 |
| | Асфальтовое покрытие, м³ | 0.90 | 0.90 | 0.90 | | | | |
| | Пропитка битумом щебня | | | | | | | |
| | и заливка швов, м³ | 0.30 | 0.30 | 0.30 | 0.30 | 0.30 | 0.30 | |
| | Щебеночная подушка, м³ | 1.8 | 2.6 | 3.3 | 2.7 | 3.5 | 4.3 | |
| | Песчаный выравнивающий слой, м³ | 1.3 | 1.3 | 1.3 | 1.3 | 1.3 | 1.3 | |

| | | |
|---|---|---|
| Разраб. | Давыдова | [illegible] |
| Пров. | Леонова | [illegible] |
| Н. контр. | Осипенко | [illegible] |

501-01-6.89 [illegible]

Настил переезда марки 1НПЖК2 спецификация.

[illegible]

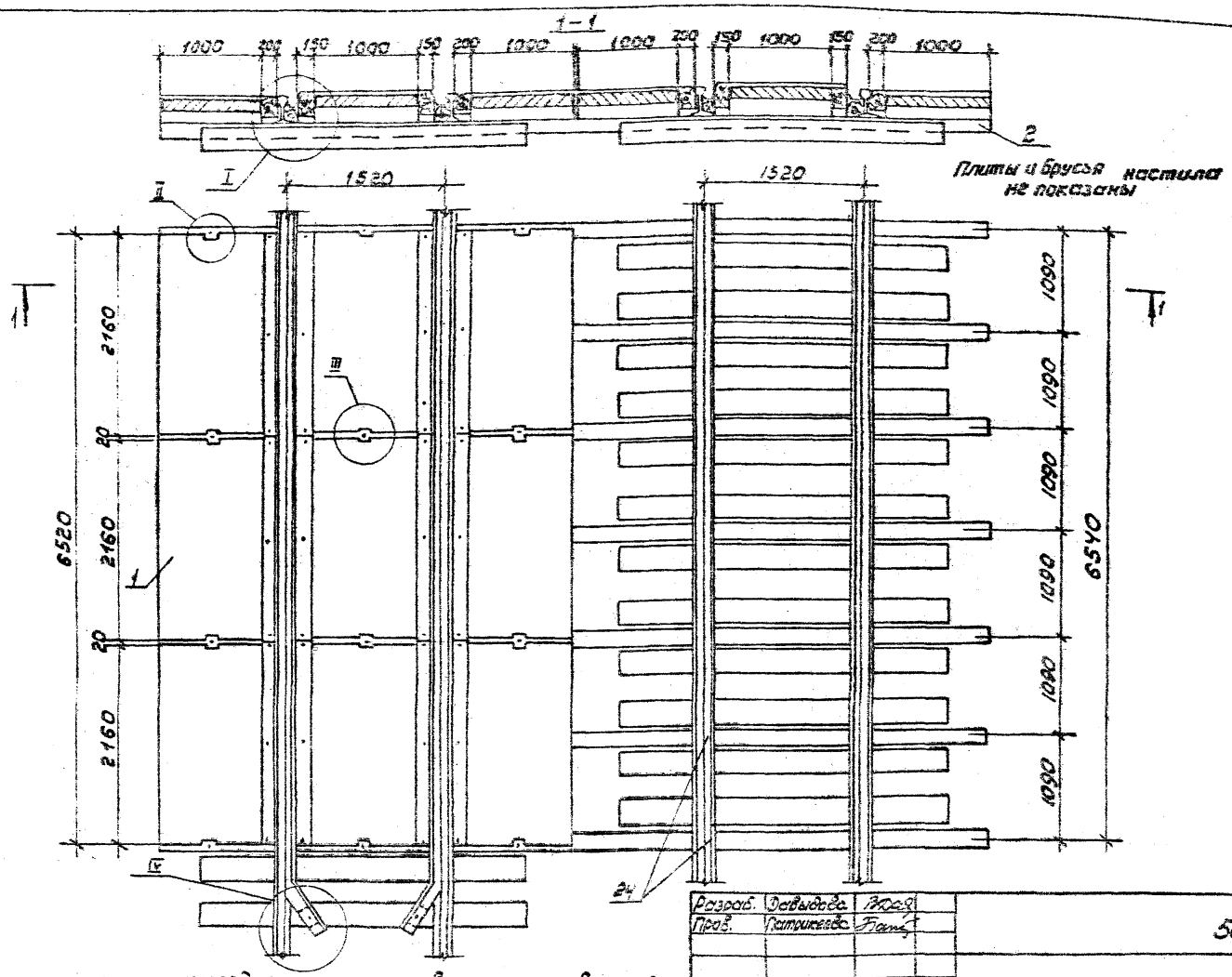


1. На поперечном разрезе настил переезда показан с асфальтовым покрытием; в случае когда покрытие не устраивается, плиты поднимаются вверх на 30мм за счет балласта и деревянных подкладок
2. Спецификацию см. НПЖ-28
3. Узел I см. НПЖ-31, НПЖ-32, НПЖ-33
4. Узлы II, III см. НПЖ-12 -
5. Узел IV см. НПЖ-13

| | | | |
|---|---|---|---|
| Разраб. | Давыдова | | 501-01-6.89 НПЖ |
| Пров. | Патрикеева | | |
| Н.контр. | Осипенко | | |

| | | | |
|---|---|---|---|
| Железнодорожные переезды | Стадия | Лист | Листов |
| Путевая часть | РП | 27 | 35 |
| Настил переезда Марки 2НПЖ2 | Гипропромтранстрой | | |

| Поз. | Наименование | Кол. на 2НПЖ2- | | | | | | Обозначение документа |
|---|---|---|---|---|---|---|---|---|
| | | -1 | -2 | -3 | -4 | -5 | -6 | |
| 1 | Плита железобетонная ПЖ-1 | 18 | 18 | 18 | 18 | 18 | 18 | НПЖ-14 |
| 2 | Лежень А-1, брус | | | | | | | |
| | 150×200×4100, 0,123 м³ | 14 | 14 | 14 | 14 | 14 | 14 | ГОСТ 8486-86 |
| 3 | Брус наружный БН-2 | 12 | 12 | 12 | 12 | 12 | 12 | НПЖ-35 |
| 4 | Брус внутренний БВ-2 | 12 | 12 | 12 | 12 | 12 | 12 | НПЖ-34 |
| | Подкладка | | | | | | | ГОСТ 8486-86 |
| 5 | П-1, доска 28×150×200, 0,001 м³ | | 56 | | | 56 | | |
| 6 | П-2, доска 40×150×200; 0,001 м³ | | | 56 | | | 56 | |
| 7 | П-3 доска 26×200×1000, 0,005 м³ | 28 | | | | | | |
| 8 | П-4, доска 56×200×1000, 0,011 м³ | 14 | 28 | | 28 | | | |
| 9 | П-5, доска 66×200×1000, 0,015 м³ | | | 28 | | | 28 | |
| 10 | П-6, доска 86×200×1000; 0,017 м³ | 1 | 14 | | 14 | 28 | | |
| 11 | П-7, доска 86×200×1000; 0,019 м³ | | | 14 | | | | |
| 12 | П-8, брус 116×200×1000, 0,023 м³ | | | | | 14 | | |
| 13 | П-9, брус 126×200×1000, 0,025 м³ | | | | | | 14 | |
| | | | | | | | | |
| 14 | Брусок опорный БО-1 | 28 | | | 28 | | | НПЖ-17 |
| 15 | Брусок опорный БО-2 | | 28 | 28 | | 28 | 28 | НПЖ-17 |
| 16 | Брусок контррельса БКР | 8 | 8 | 8 | 8 | 8 | 8 | НПЖ-13 |
| 17 | Уголок окантованный | 12 | 12 | 12 | 12 | 12 | 12 | НПЖ-21 |
| 18 | Контррельс Р43 | | | | | | | |
| | ℓ=8500; 379,5 кг | 4 | 4 | 4 | 4 | 4 | 4 | НПЖ-13 |

| Поз | Наименование | Кол. на 2НПЖ2- | | | | | | Обозначение документа |
|---|---|---|---|---|---|---|---|---|
| | | -1 | -2 | -3 | -4 | -5 | -6 | |
| 19 | Скоба прижимная | 12 | 12 | 12 | 12 | 12 | 12 | НПЖ-19 |
| 20 | Крюк прижимной | 12 | 12 | 12 | 12 | 12 | 12 | НПЖ-20 |
| 21 | Планка | 16 | 16 | 16 | 16 | 16 | 16 | НПЖ-22 |
| 22 | Шуруп Ш-1 | 104 | 68 | 20 | 104 | 68 | 20 | НПЖ-18 |
| 23 | Шуруп Ш-2 | | 36 | 84 | | 36 | 84 | НПЖ-18 |
| | | | | | | | | |
| 24 | Костыль 165; 0,378 кг | 28 | 28 | 28 | 28 | 28 | 28 | ГОСТ 5812-82 |
| 25 | Шуруп 1-6×70; 0,012 кг | 276 | 276 | 276 | 276 | 276 | 276 | ГОСТ 1145-80 |
| | | | | | | | | |
| 26 | Шайбы пружинные путевые | | | | | | | |
| | Шайба 24, 0,07 кг | 104 | 104 | 104 | 104 | 104 | 104 | ГОСТ 19115-73 |
| 27 | Гвозди строительные, | | | | | | | |
| | Гвозди К 4,0×120; 0,012 кг | 224 | 280 | 280 | 168 | 168 | 280 | ГОСТ 4028-63 |
| 28 | Гвозди строительные, | | | | | | | |
| | Гвозди К 5,0×150, 0,022 кг | | 56 | 56 | 56 | 168 | 56 | ГОСТ 4028-63 |
| | Асфальтовое покрытие м³ | 1,20 | 1,20 | 1,20 | | | | |
| | Пропитка битумом щебня | | | | | | | |
| | и заливка швов, м³ | 0,21 | 0,21 | 0,21 | 0,21 | 0,21 | 0,21 | |
| | Щебеночная подушка, м³ | 2,8 | 4,0 | 5,0 | 4,2 | 5,4 | 6,6 | |
| | Песчаный выравнивающий слой, м³ | 2,0 | 2,0 | 2,0 | 2,0 | 2,0 | 2,0 | |

| | | |
|---|---|---|
| Разраб | Патрикеев | [подпись] |
| Пров | Леонова | [подпись] |
| Н контр | Осипенко | [подпись] |

501-01-6.69 НПЖ

Настил переезда марки 2НПЖ2
Спецификация

| Стадия | Лист | Листов |
|---|---|---|
| ОП | 28 | [illegible] |

Гипропрометрансстрой

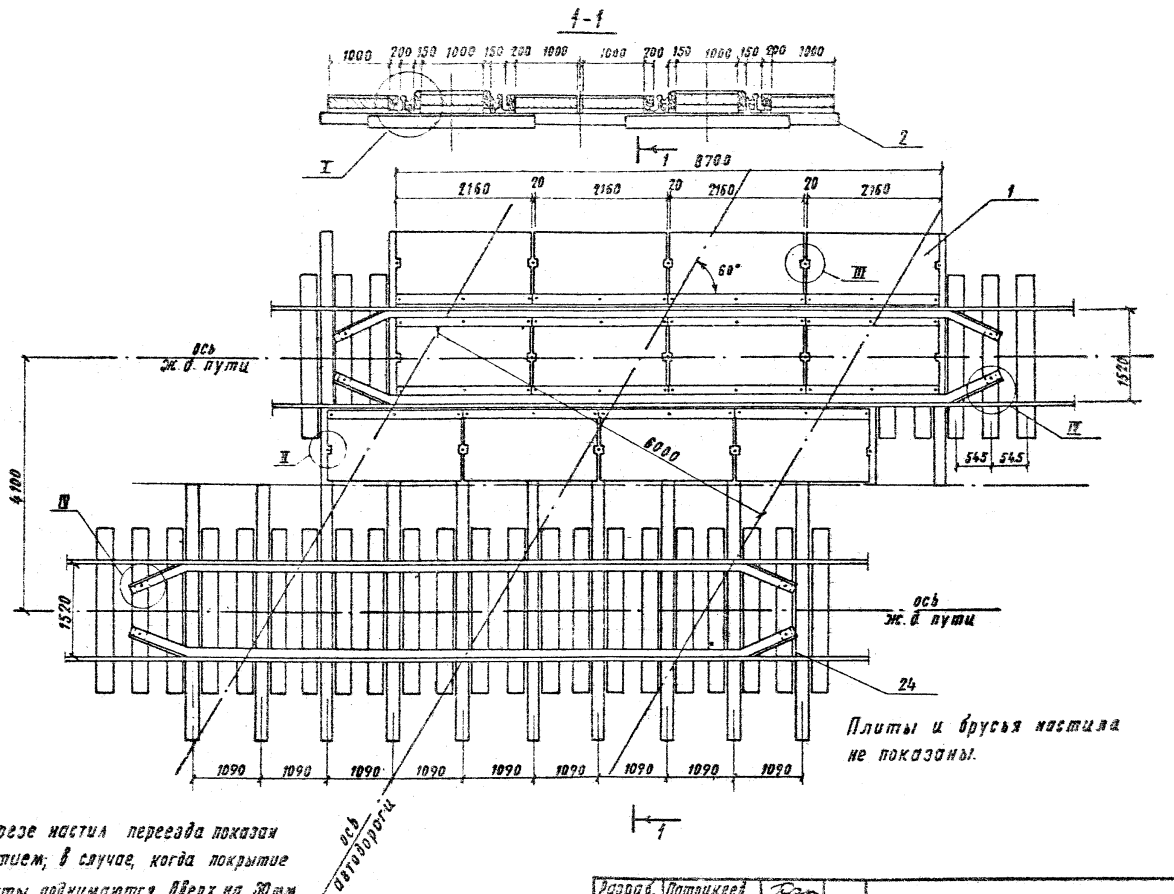


Плиты и брусья настила не показаны.

1. На поперечном разрезе настил переезда показан с асфальтовым покрытием; в случае, когда покрытие не устраивается, плиты поднимаются вверх на 30 мм за счет балласта и деревянных подкладок.
2. Спецификацию см. НПЖ-30
3. Узел I см. НПЖ-31, НПЖ-32, НПЖ-33.
4. Узлы II и III см. НПЖ-12
5. Узел IV см. НПЖ-13

| | | | | |
|---|---|---|---|---|
| Разраб. | Патрикеев | | 501-01-6.89 НПЖ | |
| Пров. | Леонова | | | |
| | | | Железнодорожные переезды Путевая часть | Стадия: РП; Лист: 29; Листов: 35 |
| Н. контр. | Осипенко | | Настил переезда марки 2НПЖК2 | Гипропромтранстрой |

| Поз. | Наименование | Кол. на 2НПЖК2- | | | | | | Обозначение документа |
|---|---|---|---|---|---|---|---|---|
| | | -1 | -2 | -3 | -4 | -5 | -6 | |
| 1. | Плита железобетонная ПЖ-1 | 24 | 24 | 24 | 24 | 24 | 24 | НПЖ-14 |
| 2 | Лежень Л-1, | | | | | | | |
| | брус 150×200×4100; 0,123 м³ | 20 | 20 | 20 | 20 | 20 | 20 | ГОСТ 8486-86 |
| 3 | Брус наружный БН-2 | 16 | 16 | 16 | 16 | 16 | 16 | НПЖ-35 |
| 4 | Брус внутренний БВ-2 | 16 | 16 | 16 | 16 | 16 | 16 | НПЖ-34 |
| | Подкладка | | | | | | | ГОСТ 8486-86 |
| 5 | П-1; доска 28×150×200; 0,001 м³ | | 72 | | | 72 | | |
| 6 | П-2, доска 40×150×200; 0,001 м³ | | | 72 | | | 72 | |
| 7 | П-3, доска 26×200×1000; 0,005 м³ | 36 | | | | | | |
| 8 | П-4, доска 56×200×1000; 0,11 м³ | 18 | 36 | | 36 | | | |
| 9 | П-5, доска 66×200×1000; 0,013 м³ | | | 36 | | | | |
| 10 | П-6, доска 86×200×1000; 0,017 м³ | | 18 | | 18 | 36 | | |
| 11 | П-7, доска 76×200×1000; 0,019 м³ | | | 18 | | | 36 | |
| 12 | П-8, брус 116×200×1000; 0,023 м³ | | | | | 18 | | |
| 13 | П-9, брус 126×200×1000; 0,025 м³ | | | | | | 18 | |
| | | | | | | | | |
| 14 | Брусок опорный БО-1 | 36 | | | 36 | | | НПЖ-17 |
| 15 | Брусок опорный БО-2 | | 36 | 36 | | 36 | 36 | НПЖ-17 |
| 16 | Брусок контррельса БКР | 8 | 8 | 8 | 8 | 8 | 8 | НПЖ-13 |
| 17 | Уголок окантовочный | 16 | 16 | 16 | 16 | 16 | 16 | НПЖ-21 |
| 18 | Контррельс Р43 | | | | | | | |
| | ℓ = 10620; 474,2 кг | 4 | 4 | 4 | 4 | 4 | 4 | НПЖ-13 |

| Поз. | Наименование | Кол. на 2НДЖК2- | | | | | | Обозначение документа |
|---|---|---|---|---|---|---|---|---|
| | | -1 | -2 | -3 | -4 | -5 | -6 | |
| 19 | Скоба прижимная | 18 | 18 | 18 | 18 | 18 | 18 | НПЖ-19 |
| 20 | Крюк прижимной | 12 | 12 | 12 | 12 | 12 | 12 | НПЖ-20 |
| 21 | Планка | 24 | 24 | 24 | 24 | 24 | 24 | НПЖ-22 |
| 22 | Шуруп Ш-1 | 134 | 68 | 20 | 134 | 68 | 20 | НПЖ-18 |
| 23 | Шуруп Ш-2 | | 66 | 114 | | 66 | 114 | НПЖ-18 |
| | | | | | | | | |
| 24 | Костыль 165; 0,378 кг | 40 | 40 | 40 | 40 | 40 | 40 | ГОСТ 5812-82 |
| | | | | | | | | |
| 25 | Шуруп 1-6×70; 0,012 кг | 368 | 368 | 368 | 368 | 368 | 368 | ГОСТ 1145-80 |
| 26 | Шайбы пружинные путевые | | | | | | | |
| | Шайба 24; 0,07 кг. | 134 | 134 | 134 | 134 | 134 | 134 | ГОСТ 19115-73 |
| 27 | Гвозди строительные, | | | | | | | |
| | Гвозди К4,0×120; 0,012 кг | 288 | 360 | 360 | 216 | 216 | 216 | ГОСТ 4028-63 |
| 28 | Гвозди строительные, | | | | | | | |
| | Гвозди К5,0×150, 0,022 кг | | 72 | 72 | 72 | 216 | 216 | ГОСТ 4028-63 |
| | Асфальтовое покрытие м³ | 1,56 | 1,56 | 1,56 | | | | |
| | Пропитка битумом щебня | | | | | | | |
| | и заливка швов м³ | 0,27 | 0,27 | 0,27 | 0,27 | 0,27 | 0,27 | |
| | Щебеночная подушка, м³ | 3,60 | 5,2 | 6,5 | 5,5 | 7,0 | 8,6 | |
| | Песчаный выравнивающий слой, м³ | 2,6 | 2,6 | 2,6 | 2,6 | 2,6 | 2,6 | |

| | | | |
|---|---|---|---|
| Разраб. | Патрикеев | [подпись] | 501-01-6.89 НПЖ |
| Пров. | Леонова | [подпись] | |
| Н. контр. | Осипенко | [подпись] | Настил переездов марки 2НПЖК2 Спецификация. |

| Стадия | Лист | Листов |
|---|---|---|
| РП | 30 | |

Гипропромтрансстрой

I — 1НПШ2-1, 1НПШ2-4; 2НПШ2-1, 2НПШ2-4

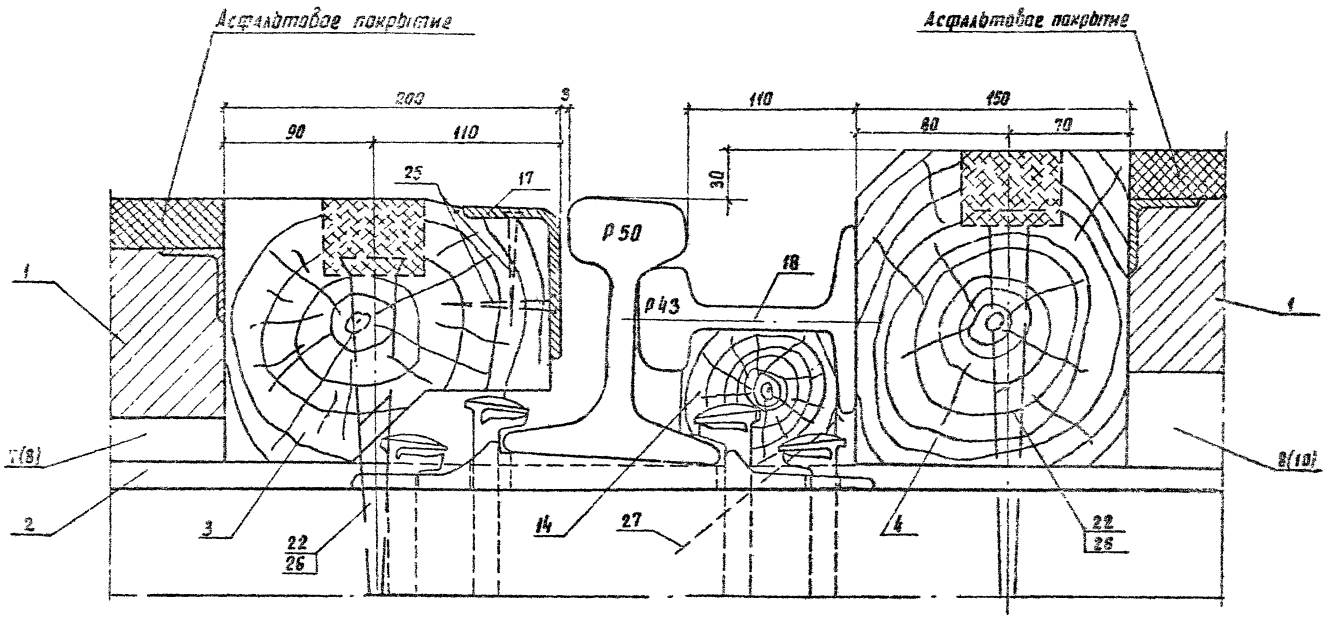


1. Позиции в скобках относятся к подкладкам для исполнений 1НПШ2-4, 2НПШ2-4.
2. Подкладки крепятся к лежню четырьмя гвоздями.

| | | | | | |
|---|---|---|---|---|---|
| Разраб. | Патрикеева | | 501-01-6.89 НПШ | | |
| Провер. | Леонова | | | | |
| Н.контр. | Осипенко | | Железнодорожные переезды. Путевая часть | Стадия | Лист | Листов |
| | | | | РП | 31 | 35 |
| | | | Узел I | Гипропромтрансстрой | | |

Инв. № подл. | Подпись и дата | Взам. инв. №

## I

1НПЖ2-2, 1НПЖ2-5,
2НПЖ2-2, 2НПЖ2-5

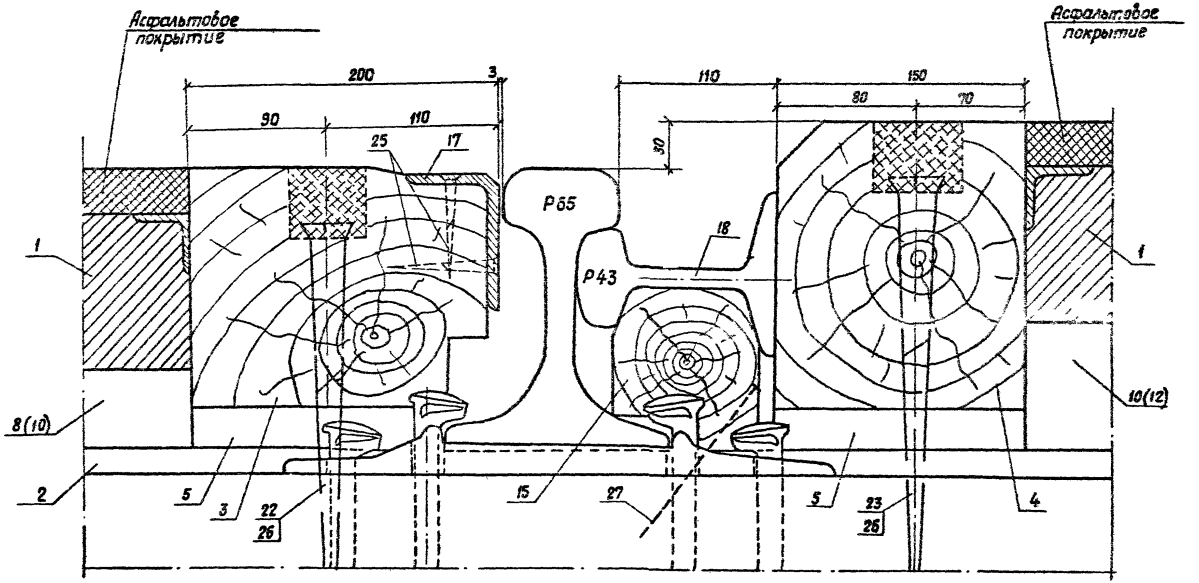


1. Позиции в скобках относятся к подкладкам для исполнений 1НПЖ2-5, 2НПЖ2-5.
2. Подкладки поз. 5 крепятся двумя гвоздями, подкладки под плиты настила крепятся четырьмя гвоздями.

| | | | | |
|---|---|---|---|---|
| Разраб. | Патрикеев | | 501-01-6 89 НПЖ | |
| Пров. | Леонова | | | |
| | | | Железнодорожные переезды. Путевая часть | Стадия: РП; Лист: 32; Листов: 35 |
| Н. контр. | Осипенко | | Узел I | ГИПРОПРОМТРАНССТРОЙ |

## I — 1НПЖ2-3, 1НПЖ2-6 / 2НПЖ2-3, 2НПЖ2-6

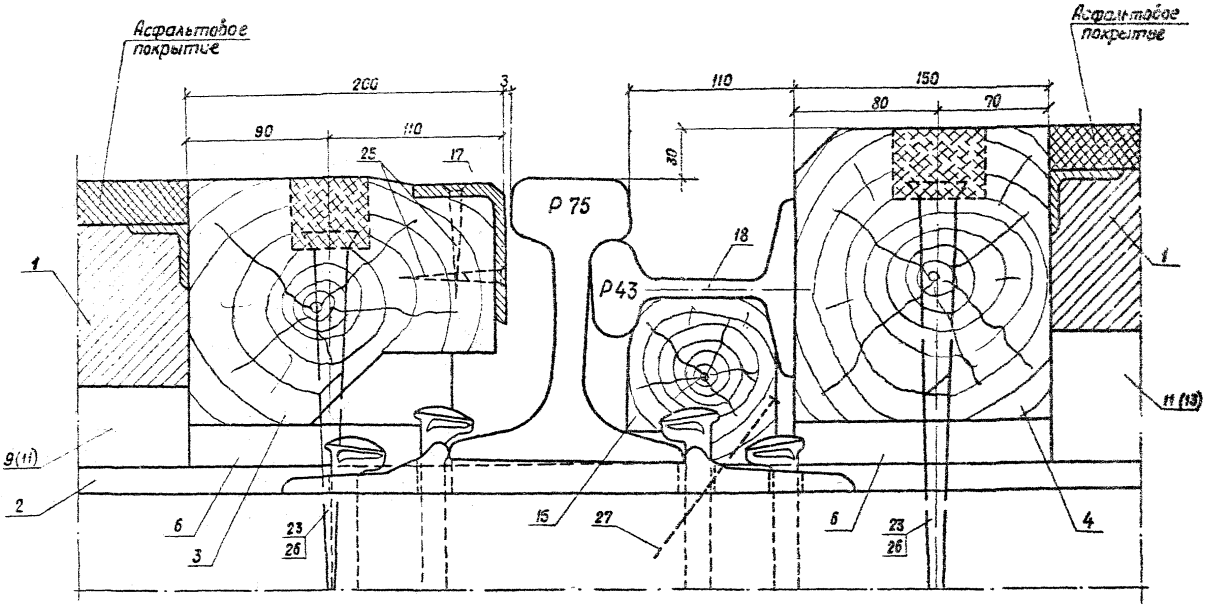


1. Позиции в скобках относятся к подкладкам для исполнений 1НПЖ2-6, 2НПЖ2-6.
2. Подкладки поз. 6 крепятся двумя гвоздями, подкладки под плиты настила крепятся четырьмя гвоздями.

| | | | | |
|---|---|---|---|---|
| Разраб. | Патрикеев | | 501-01-6.89 НПЖ | |
| Пров. | Леснова | | | |
| | | | Железнодорожные переезды. Путевая часть | Стадия: РП; Лист: 33; Листов: 35 |
| Н. контр. | Осипенко | | Узел I | ГИПРОПРОМТРАНССТРОЙ |

Инв. № подл. | Подпись и дата | Взам. инв. №

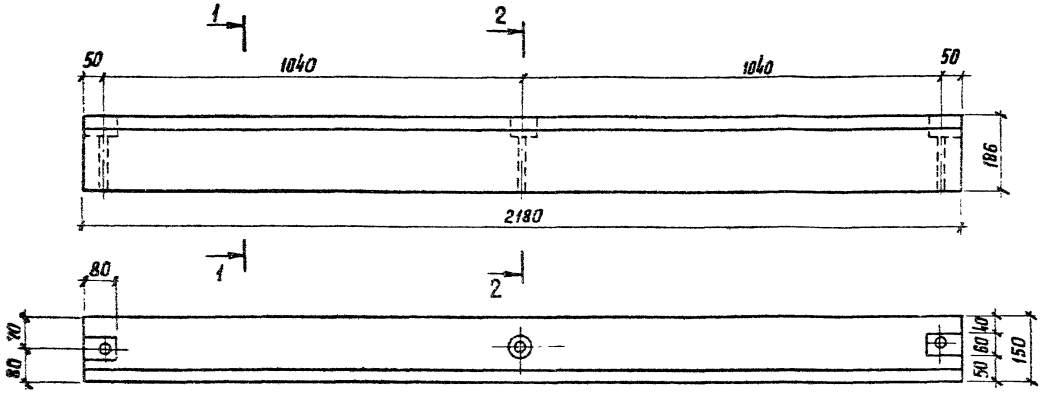


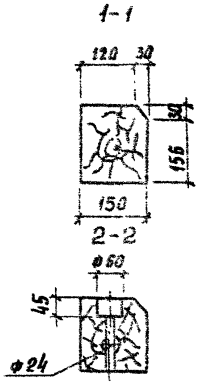


Объем лесоматериала – 0,065 м$^3$

| | | | | | |
|---|---|---|---|---|---|
| Разраб. | Давыдова | | 501-01-6.89 НПН | | |
| Пров. | Леонова | | | | |
| | | | Брус внутренний 6В-2 | Стадия: РП | Масса: — | Масштаб: 1:10 |
| | | | | Лист 34 | Листов 35 |
| Н. контр. | Осипенко | | Брус 150×200 ГОСТ 8486-86 | Спецпроектмонтаж | |

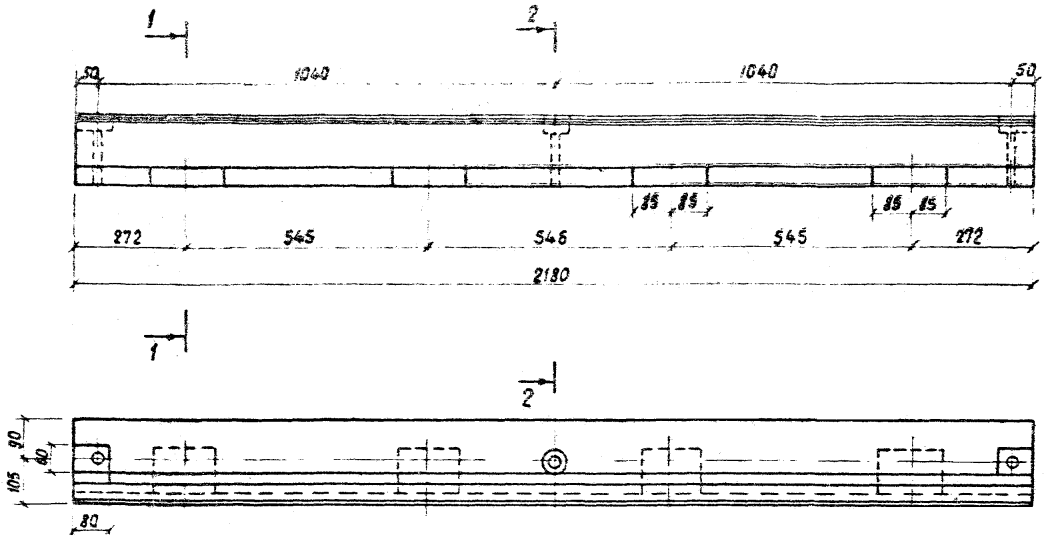


1 - 1

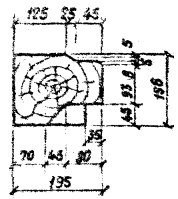


2 - 2

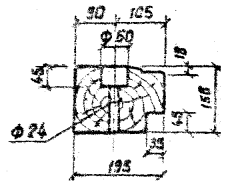


*Объем пиломатериала - 0.060м³*

| | | | | |
|---|---|---|---|---|
| Разраб. | Патрикеев | | 501-01-6.89 НПЖ | |
| Пров. | Леонова | | | |
| | | | Брус наружный БН-2 | Стадия: РП; Масса: —; Масштаб: 1:10 |
| | | | | Лист 35; Листов 35 |
| Н. контр. | Осипенко | | Брус 175×200 ГОСТ 8486-86 | ГИПРОПРОМТРАНССТРОЙ |

1-1

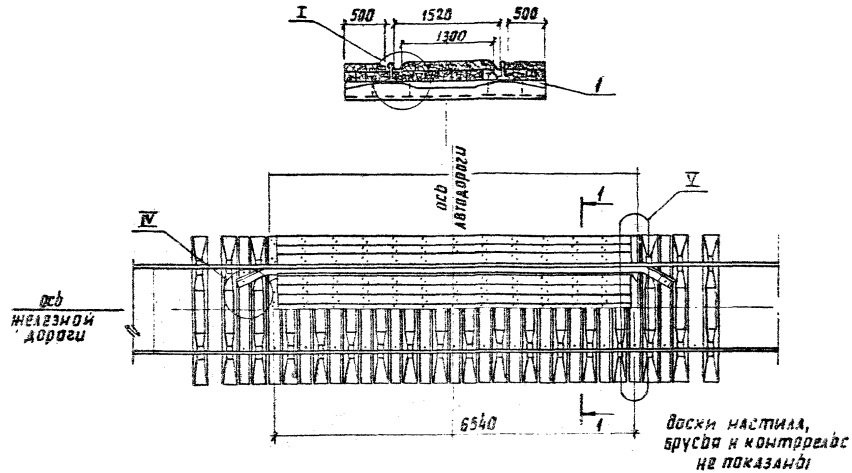


1. Спецификацию см. ИПД-2
2. Узел I см. ИПД-5.
3. Узел IV см. ИПИ-13.
4. Узел V см. ИПД-20.

5. Доски настила прибиваются двумя гвоздями ф8мм и длиной 250мм в каждом пересечении.
6. Крепление нижнего настила осуществляется путевыми шурупами.

| | | | | | |
|---|---|---|---|---|---|
| Разраб. | Патокреев | | 501-01-6.84 НПД | | |
| Пров. | Леонова | | | | |
| Н.контр. | Оскиенко | | Железнодорожные переезды Путевая часть | стадия | лист | листов |
| | | | | РД | 1 | 2 |
| | | | Настил переезда марки 1НПД 1 | Гипротранстрансстрой | | |

| Поз. | Наименование | Кол. на 1НПД1 | | | Обозначение документа |
|---|---|---|---|---|---|
| | | -1 | -2 | -3 | |
| 1 | Лежень А-2, брус | | | | |
| | 150×200×2700; 0,081м³ | 15 | 15 | 15 | ГОСТ 8486-86 |
| 2 | Доска наружняя ДН-1 | 2 | 2 | 2 | НПД-6 |
| 3 | Доска наружняя ДН-2 | 2 | 2 | 2 | НПД-7 |
| 4 | Доска наружняя ДН-3 | 2 | 2 | 2 | НПД-8 |
| 5 | Доска внутренняя ДВ-1 | 1 | 1 | 1 | НПД-9 |
| 6 | Доска внутренняя ДВ-2 | 5 | 5 | 5 | НПД-10 |
| 7 | Доска внутренняя ДВ-3 | 1 | 1 | 1 | НПД-12 |
| 8 | Брус наружный БН-1 | 4 | | | НПД-11 |
| 9 | Брус наружный БН-2 | | 4 | | НПД-11 |
| 10 | Брус наружный БН-3 | | | 4 | НПД-11 |
| 11 | Брус внутренний БВ-1 | 5 | | | НПД-13 |
| 12 | Брус внутренний БВ-2 | | 5 | | НПД-13 |
| 13 | Брус внутренний БВ-3 | | | 5 | НПД-13 |
| 14 | Брус прирельсовый БП-1 | 2 | | | НПД-14 |
| 15 | Брус прирельсовый БП-2 | | 2 | | НПД-14 |
| 16 | Брус прирельсовый БП-3 | | | 2 | НПД-14 |
| 17 | Брус прирельсовый БП-4 | 2 | | | НПД-15 |
| 18 | Брус прирельсовый БП-5 | | 2 | | НПД-15 |
| 19 | Брус прирельсовый БП-6 | | | 2 | НПД-15 |
| 20 | Брусок опорный БО-2 | 26 | 26 | 26 | НПЖ-17 |
| 21 | Доска торцевая ДТ-1 | 4 | 4 | 4 | НПД-16 |
| 22 | Доска торцевая ДТ-2 | 2 | 2 | 2 | НПД-19 |

| Поз | Наименование | Кол. на 1НПД1 | | | Обозначение документа |
|---|---|---|---|---|---|
| | | -1 | -2 | -3 | |
| 23 | Брус торцевой БТ-1 | 2 | | | НПД-18 |
| 24 | Брус торцевой БТ-2 | | 2 | | НПД-18 |
| 25 | Брус торцевой БТ-3 | | | 2 | НПД-18 |
| 26 | Брус торцевой БТ-7 | 4 | | | НПД-17 |
| 27 | Брус торцевой БТ-8 | | 4 | | НПД-17 |
| 28 | Брус торцевой БТ-9 | | | 4 | НПД-17 |
| 29 | Брусок контррельса БКР | 4 | 4 | 4 | НПЖ-13 |
| 30 | Контррельс Р43 | | | | |
| | ℓ=7940; 354,5 кг | 2 | 2 | 2 | НПЖ-13 |
| 31 | Шуруп Ш-1 | 44 | 44 | 44 | НПЖ-18 |
| 32 | Шайбы пружинные путевые | | | | |
| | Шайба 24, 0,07кг. | 44 | 44 | 44 | ГОСТ 13115-73 |
| 34 | Костыль 165; 0,378кг | 30 | 30 | 30 | ГОСТ 5812-82 |
| 34 | Гвозди строительные | | | | |
| | Гвозди К4,0×120; 0,012кг | 52 | 52 | 52 | ГОСТ 4028-63 |
| 35 | Гвозди строительные | | | | |
| | Гвозди К8,0×250; 0,096кг | 338 | 338 | 338 | ГОСТ 4028-63 |
| | Щебеночная подушка, м³ | 2,1 | 2,7 | 3,3 | |
| | Песчаный выравнивающий слой, м³ | 1,0 | 1,0 | 1,0 | |
| | Пропитка битумом щебня, м³ | 0,10 | 0,10 | 0,10 | |

| | | | |
|---|---|---|---|
| Разраб. | Патрикеев | | 501-01-689 НПД |
| Пров. | Авонова | | |
| Н. контр. | Осипенко | | Настил переезда марки 1НПД1. Спецификация |

| Стадия | Лист | Листов |
|---|---|---|
| РП | 2 | 27 |

ГИПРОПРОМТРАНССТРОЙ

Инв. № подл. | Подпись и дата | Взам. инв. №

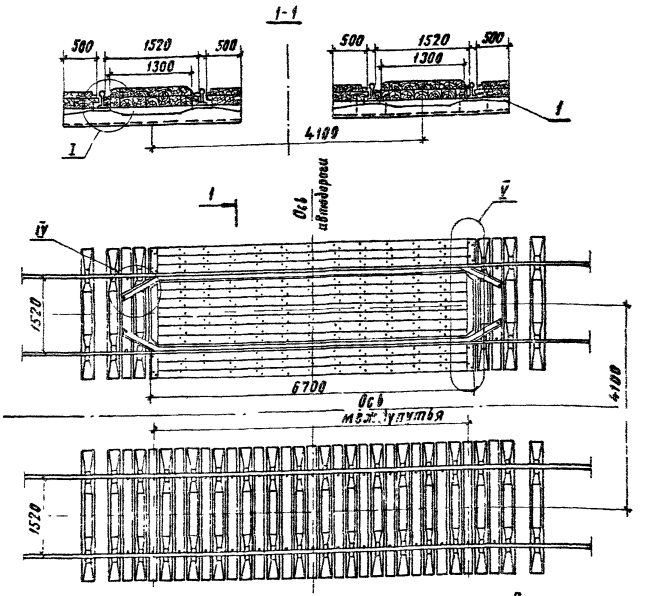


Доски настила, брусья и контррельсы не показаны.

1. Спецификацию см. НПД-4.
2. Узел I см НПД-5.
3. Узел IУ см. НПЖ-13.
4. Узел У см НПД-20.
5. Доски настила прибиваются двумя гвоздями ф 8мм и длиной 250 мм в каждом пересечении
6. В междупутье дорожное покрытие выполняется однотипно с покрытием пересекаемой автодороги.
7. Крепление нижнего настила осуществляется путевыми шурупами.

| | | | | |
|---|---|---|---|---|
| Разраб. | Латникеев | | 501-01-6.89 НПД | |
| Предер | Леонова | | | |
| | | | Железнодорожные переезды. Путевая часть. | Стадия: РП. Лист: 3. Листов: 22 |
| Н. контр. | Осипенко | | Настил переезда марки 2НПД1 | Гипротрансмост |

| Поз | Наименование | Кол. на 2НПД1 -1 | -2 | -3 | Обозначение документа |
|---|---|---|---|---|---|
| 1 | Лежень Л-2 брус | | | | |
| | 150×200×2700 0,081 м³ | 30 | 30 | 30 | ГОСТ 8486-86 |
| 2 | Доска наружная ДН-1 | 4 | 4 | 4 | НПД-6 |
| 3 | Доска наружная ДН-2 | 4 | 4 | 4 | НПД-7 |
| 4 | Доска наружная ДН-3 | 4 | 4 | 4 | НПД-8 |
| 5 | Доска внутренняя ДВ-1 | 2 | 2 | 2 | НПД-9 |
| 6 | Доска внутренняя ДВ-2 | 10 | 10 | 10 | НПД-10 |
| 7 | Доска внутреняя ДВ-3 | 2 | 2 | 2 | НПД-12 |
| 8 | Брус наружный БН-1 | 8 | | | НПД-11 |
| 9 | Брус наружный БН-2 | | 8 | | НПД-11 |
| 10 | Брус наружный БН-3 | | | 8 | НПД-11 |
| 11 | Брус внутренний БВ-1 | 10 | | | НПД-13 |
| 12 | Брус внутренний БВ-2 | | 10 | | НПД-13 |
| 13 | Брус внутренний БВ-3 | | | 10 | НПД-13 |
| 14 | Брус прирельсовый БП-1 | 4 | | | НПД-14 |
| 15 | Брус прирельсовый БП-2 | | 4 | | НПД-14 |
| 16 | Брус прирельсовый БП-3 | | | 4 | НПД-14 |
| 17 | Брус прирельсовый БП-4 | 4 | | | НПД-15 |
| 18 | Брус прирельсовый БП-5 | | 4 | | НПД-15 |
| 19 | Брус прирельсовый БП-6 | | | 4 | НПД-15 |
| 20 | Брусок опорный БО-2 | 52 | 52 | 52 | НПЖ-17 |
| 21 | Доска торцевая ДТ-1 | 8 | 8 | 8 | НПД-16 |
| 22 | Доска торцевая ДТ-2 | 4 | 4 | 4 | НПД-19 |

| Поз | Наименование | Кол. на 2НПД1 -1 | -2 | -3 | Обозначение документа |
|---|---|---|---|---|---|
| 23 | Брус торцевой БТ-1 | 4 | | | НПД-18 |
| 24 | Брус торцевой БТ-2 | | 4 | | НПД-18 |
| 25 | Брус торцевой БТ-3 | | | 4 | НПД-18 |
| 26 | Брус торцевой БТ-7 | 8 | | | НПД-17 |
| 27 | Брус торцевой БТ-8 | | 8 | | НПД-17 |
| 28 | Брус торцевой БТ-9 | | | 8 | НПД-17 |
| 29 | Брусок контррельса БКР | 8 | 8 | 8 | НПЖ-13 |
| 30 | Контррельс Р43 | | | | |
| | ℓ = 7940; 354,5 кг | 4 | 4 | 4 | НПЖ-13 |
| 31 | Шуруп Ш1 | 88 | 88 | 88 | НПЖ-18 |
| 32 | Шайбы пружинные путевые | | | | |
| | Шайба 24, 0,07 кг | 88 | 88 | 88 | ГОСТ 19115-73 |
| 33 | Костыль 165; 0,378 кг | 60 | 60 | 60 | ГОСТ 5812-82 |
| 34 | Гвозди строительные | | | | |
| | Гвозди К4,0×120; 0,012 кг | 104 | 104 | 104 | ГОСТ 4028-63 |
| 35 | Гвозди строительные | | | | |
| | Гвозди К8×250; 0,096 кг | 676 | 676 | 676 | ГОСТ 4028-63 |
| | Щебеночная подушка, м³ | 4,2 | 5,4 | 6,6 | |
| | Песчаный выравнивающий слой, м³ | 2,0 | 2,0 | 2,0 | |
| | Пропитка битумом щебня | 0,20 | 0,20 | 0,20 | |

| | | |
|---|---|---|
| Разраб. | Патрикеев | |
| Провер. | Леонова | |
| Н. контр. | Осипенко | |

501-01-6.89 НПД

Настил переезда марки 2НПД1
Спецификация

| Стадия | Лист | Листов |
|---|---|---|
| РП | 4 | 27 |

Гипропромтрансстрой

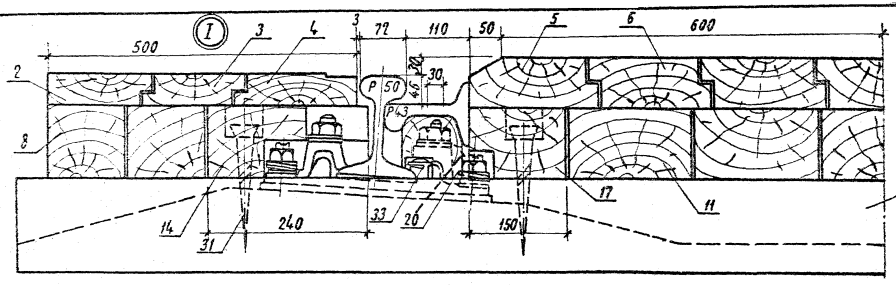


1НПД1-1; 2НПД1-1

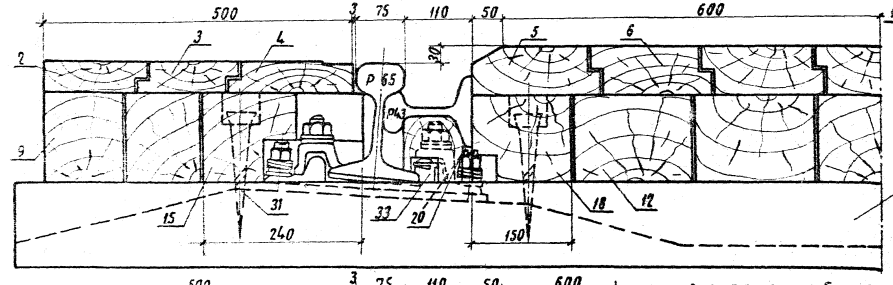


1НПД1-2; 2НПД1-2

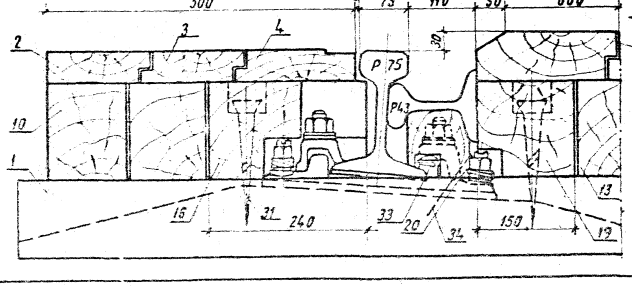


1НПД1-3; 2НПД1-3

1 Брусок опорный для Р50, прирельсовые брусья подрубить по месту.

2 При необходимости в контррельсе над клеммными болтами сверлятся отверстия ф 30 мм.

| | | | | |
|---|---|---|---|---|
| Разраб. | Бирюкова | | | 501-01-6.89 НПД |
| Провер. | Леонова | | | |
| | | | | |
| | | | | |
| | | | | |
| | | | | |
| | | | | |
| Н.контр. | Осипенко | | | |

| | | | |
|---|---|---|---|
| Железнодорожные переезды Путевая часть | Стадия | Лист | Листов |
| | РП | 5 | 27 |
| Узел I | Гипропромтрансстрой | | |

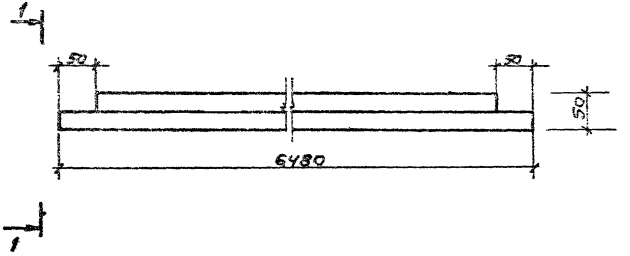


1-1

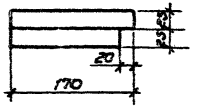


Объем пиломатериала - 0.05м³

| | | | | | |
|---|---|---|---|---|---|
| Разраб. Давидова | | | 501-01-6.89 НПД | | |
| Пров. Леонова | | | | | |
| | | | Доска наружная ДН-1 | Стадия: РП | Масса: — | Масштаб: 1:5 |
| | | | | Лист 6 | Листов 27 |
| Н.контр. Осипенко | | | Доска 50×175 ГОСТ 8486-86Е | Гипропромтрансстрой | |

Инв.№ подл. | Подпись и дата | Взам.инв.№

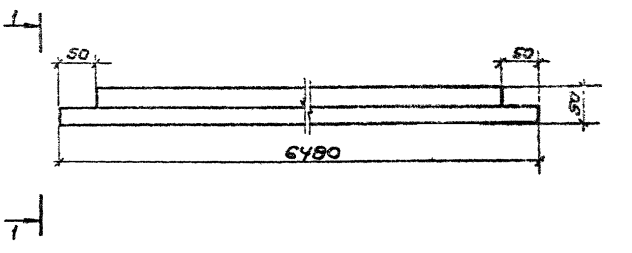


1-1

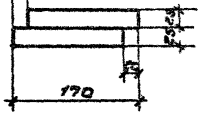


Объем пиломатериала - 0.05м³

| | | | | | |
|---|---|---|---|---|---|
| Разраб. Давидова | | | 501-01-6.89 НПД | | |
| Пров. Леонова | | | | | |
| | | | Доска наружная ДН-2 | Стадия: РП | Масса: — | Масштаб: 1:5 |
| | | | | Лист 7 | Листов 27 |
| Н.контр. Осипенко | | | Доска 50×175 ГОСТ 8486-86Е | Гипропромтрансстрой | |

Инв.№ подл. | Подпись и дата | Взам.инв.№

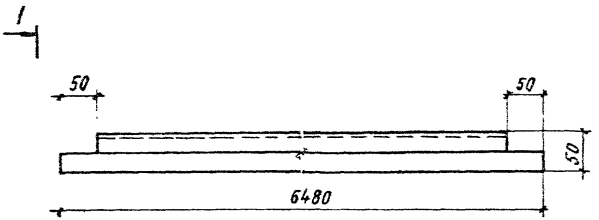


1-1

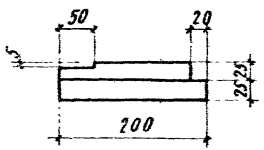


Объем пиломатериала - 0,06 м³

| | | | | | |
|---|---|---|---|---|---|
| Разраб. | Давыдова | | 501-01-6.89 НПД | | |
| Провер. | Леонова | | | | |
| | | | Доска наружная ДН-3 | Стадия: РП | Масса: — | Масштаб: 1:5 |
| | | | | Лист 8 | Листов 27 |
| Н. контр. | Осипенко | | Доска 50х200, ГОСТ 8486-86 | Гипропромтрансстрой | |

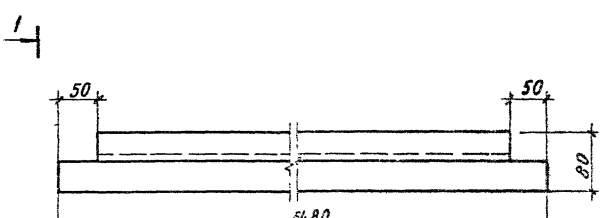


1-1

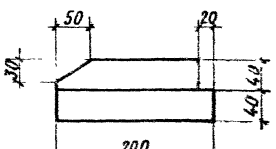


Объем пиломатериала - 0,10 м³

| | | | | | |
|---|---|---|---|---|---|
| Разраб. | Давыдова | | 501-01-6.89 НПД | | |
| Провер. | Леонова | | | | |
| | | | Доска внутренняя ДВ-1 | Стадия: РП | Масса: — | Масштаб: 1:5 |
| | | | | Лист 9 | Листов 27 |
| Н. контр. | Осипенко | | Брусок 100х200 ГОСТ 8486-86 | Гипропромтрансстрой | |

Инв. № подл. | Подпись и дата | Взам. инв. №

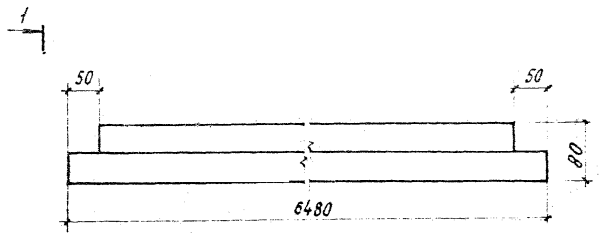


1-1

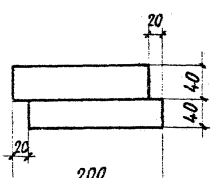


Объем пиломатериала - 0,09 м³

| Разраб. Давыдова | | 501-01-6.89 НПД | | |
|---|---|---|---|---|
| Провер. Леонова | | | | |
| Доска внутренняя ДВ-2 | | Стадия | Масса | Масштаб |
| | | РП | — | 1:5 |
| | | Лист 10 | Листов 27 | |
| Н. контр. Осипенко | Брусок 100×200; ГОСТ 8486-86 | Гипропромтранспстрой | | |

Инв. № подл. | Подпись и дата | Взам. инв. №

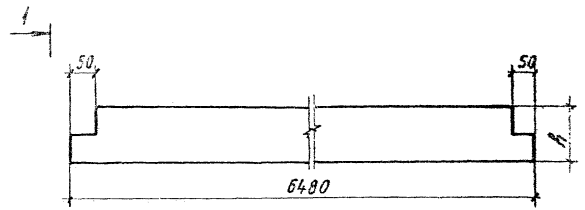


1-1

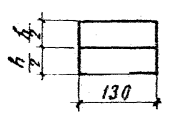


| Марка бруса | h | Объем |
|---|---|---|
| | мм | м³ |
| БН-1 | 100 | 0,08 |
| БН-2 | 130 | 0,11 |
| БН-3 | 140 | 0,12 |
| БН-4 | 120 | 0,10 |
| БН-5 | 150 | 0,13 |
| БН-6 | 160 | 0,13 |

| Разраб. Давыдова | | 501-01-6.89 НПД | | |
|---|---|---|---|---|
| Пров. Леонова | | | | |
| Брус наружный | | Стадия | Масса | Масштаб |
| | | РП | — | 1:10 |
| | | Лист 11 | Листов 27 | |
| Н. контр. Осипенко | Брус 130×h; ГОСТ 8486-86 | Гипропромтранспстрой | | |

Инв. № подл. | Подпись и дата | Взам. инв. №

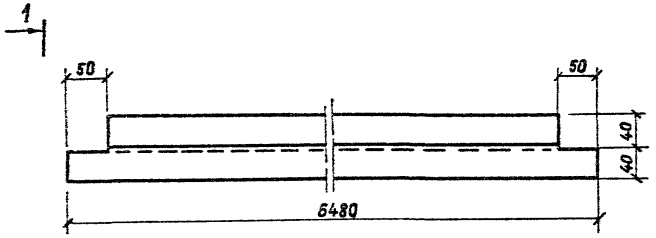


1-1

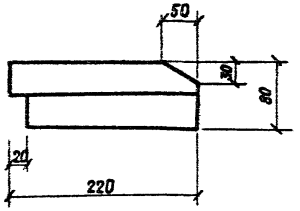


Объем пиломатериала - 0,1 м³

| | | | | | |
|---|---|---|---|---|---|
| Разраб | Давыдова | | 501-01-6.89 НПД | | |
| Пров | Леонова | | | | |
| | | | Доска внутренняя ДВ-3 | Стадия: РП | Масса: — | Масштаб: 1:5 |
| | | | | Лист 12 | Листов 27 |
| Н.контр | Осипенко | | Брусок 100×225 ГОСТ 8486-86Е | ГИПРОПРОМТРАНССТРОЙ | |

1

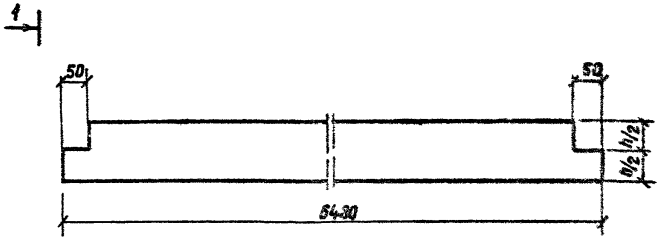


1-1

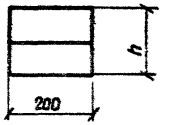


| Марка | h, мм | Объем, м³ |
|---|---|---|
| БВ-1 | 100 | 0,13 |
| БВ-2 | 130 | 0,17 |
| БВ-3 | 140 | 0,18 |
| БВ-4 | 120 | 0,15 |
| БВ-5 | 150 | 0,19 |
| БВ-6 | 160 | 0,21 |

Взам. инв. №

Подпись и дата

Инв. № подл.

| | | | | | |
|---|---|---|---|---|---|
| Разраб. | Давыдова | | 501-01-6.89 НПД | | |
| Провер. | Леонова | | | | |
| | | | Брус внутренний | Стадия: РП | Масса: — | Масштаб: 1:10 |
| | | | | Лист 13 | Листов 27 |
| Н.контр | Осипенко | | Брус h×200 ГОСТ 24454-86Е | ГИПРОПРОМТРАНССТРОЙ | |

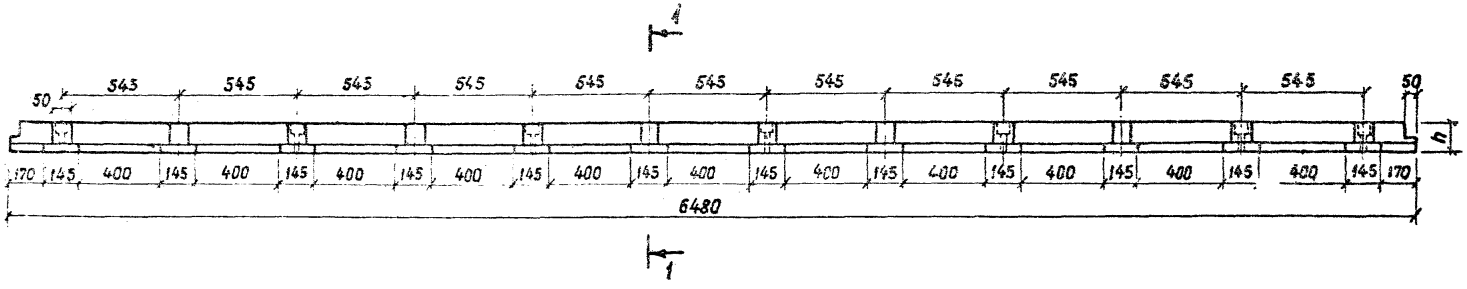


1-1 м 1:10

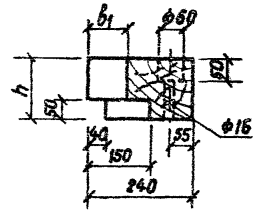


| Марка бруса | $b_1$ мм | h мм | Объем м3 |
|---|---|---|---|
| БП-1 | 85 | 100 | 0,130 |
| БП-2 | 100 | 130 | 0,175 |
| БП-3 | 100 | 140 | 0,190 |

| | | | |
|---|---|---|---|
| Разраб. | Бирюкова | | 501-01-6.89 НПД |
| Пров. | Леонова | | Брус прирельсовый БП-1, БП-2, БП-3 |
| Н.контр. | Осипенко | | Брус h×250 ГОСТ 8486-86 |

| Стадия | Масса | Масштаб |
|---|---|---|
| РП | — | 1:20 |

Лист 14 Листов 27

ГИПРОПРОМТРАНССТРОЙ

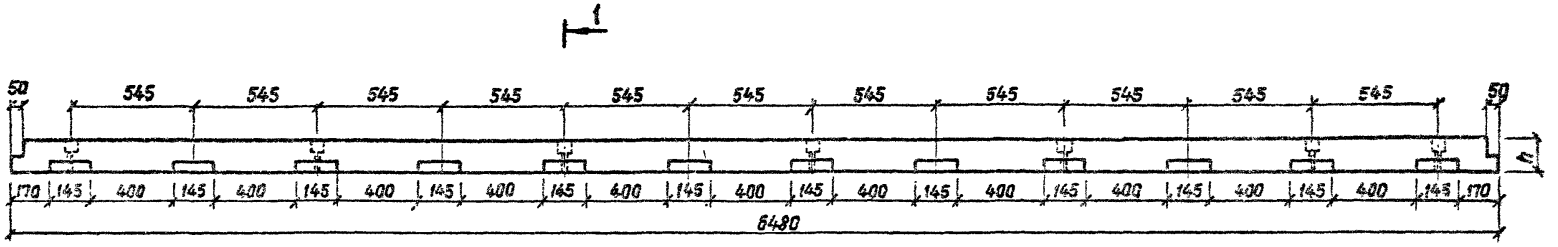


1 - 1 м 1:10

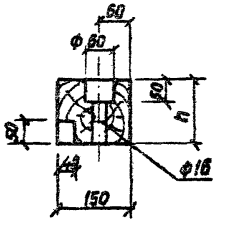


| Марка бруса | h мм | Объем м³ |
|---|---|---|
| БП-4 | 100 | 0,094 |
| БП-5 | 130 | 0,123 |
| БП-6 | 140 | 0,133 |

| | | | |
|---|---|---|---|
| Разраб. | Бирюкова | | 501-01-6.89 НПД |
| Пров. | Леонова | | |
| Н. контр. | Осипенко | | Брус прирельсовый БП-4, БП-5, БП-6 |
| | | | Брус h=150 ГОСТ 8486-86Е |

| Стадия | Масса | Масштаб |
|---|---|---|
| РП | — | 1:20 |
| Лист 15 | Листов 22 | |

ГИПРОПРОМТРАНССТРОЙ

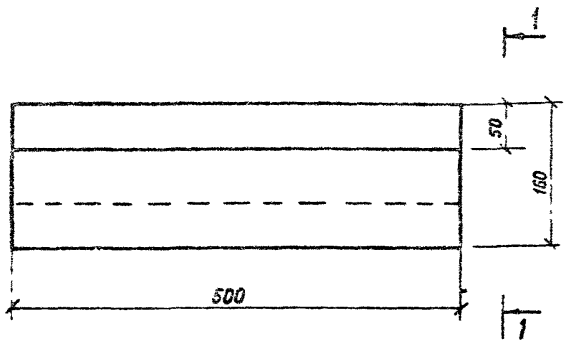


1 - 1 повернуто

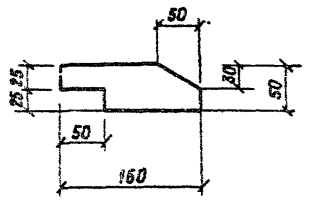


Объем пиломатериала - 0,004 м³

| | | | | |
|---|---|---|---|---|
| Разраб | Давыдова | | 501-01-6.89 НПД | |
| Пров. | Агаисва | | | |
| | | | Доска торцевая ДТ-1 | Стадия: РП; Масса: —; Масштаб: 1:5 |
| | | | | Лист 16; Листов 27 |
| Н.контр. | Осипенко | | Доска 50×175 ГОСТ 8486-86 | ГИПРОПРОМТРАНССТРОЙ |

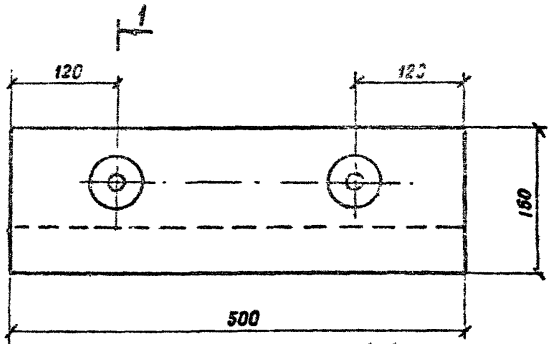


1-1 повернуто

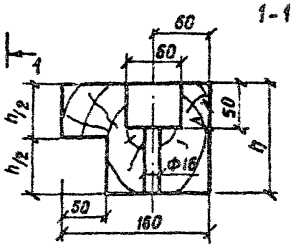


| Марка | h, мм | Объем, м³ |
|---|---|---|
| БТ-7 | 100 | 0,007 |
| БТ-8 | 130 | 0,009 |
| БТ-9 | 140 | 0,009 |
| БТ-10 | 120 | 0,008 |
| БТ-11 | 150 | 0,010 |
| БТ-12 | 160 | 0,011 |

Инв.№ подл. | Подпись и дата | Взам. инв.№

| | | | | |
|---|---|---|---|---|
| Разраб | Давыдова | | 501-01-6 89 НПД | |
| Пров | Агаисва | | | |
| | | | Брус торцевой БТ-7, БТ-8, БТ-9, БТ-10, БТ-11, БТ-12 | Стадия: РП; Масса: —; Масштаб: 1:5 |
| | | | | Лист 17; Листов 27 |
| Н.контр. | Осипенко | | Брус h×160 ГОСТ 8486-86 | ГИПРОПРОМТРАНССТРОЙ |

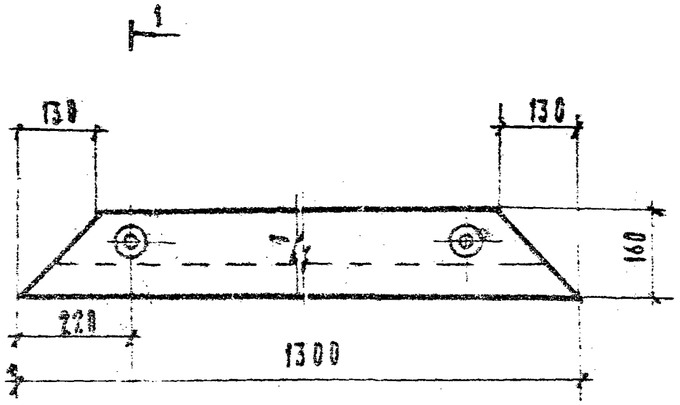


1-1 повернуто

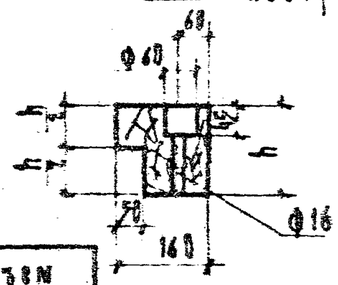


| Марка бруса | h | Объем |
|---|---|---|
| | мм | м³ |
| БТ-1 | 100 | 0,015 |
| БТ-2 | 130 | 0,019 |
| БТ-3 | 140 | 0,02 |
| БТ-4 | 120 | 0,02 |
| БТ-5 | 150 | 0,03 |
| БТ-6 | 160 | 0,03 |

| Разраб. Прибер | Добыдова Леонова | | | 501-01-6.89 НПД | | |
|---|---|---|---|---|---|---|
| | | | | Брус торцевой БТ-1, БТ-2, БТ-3, БТ-4, БТ-5, БТ-6 | Стадия: РП | Масса: — | Масштаб: 1:10 |
| | | | | | Лист 18 | Листов 27 |
| Н. контр. | Осипенко | | | Брус h×160 ГОСТ 8486-86 Е | Гипропромтрансстрой | |

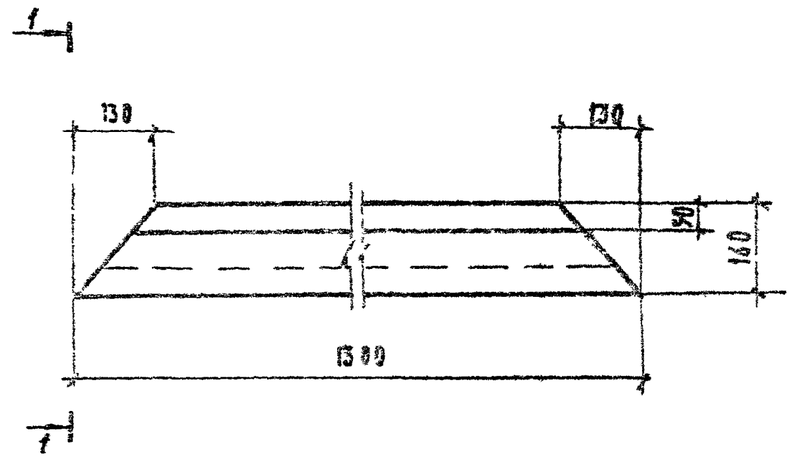


1-1 повернуто

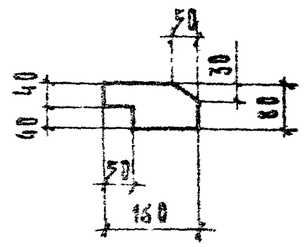


Объем пиломатериала - 0,015 м³

| Разраб. Пров. | Добыдова Леонова | | | 501-01-6.89- НПД | | |
|---|---|---|---|---|---|---|
| | | | | Доска торцевая ДТ-2 | Стадия: РП | Масса: — | Масштаб: 1:10 |
| | | | | | Лист 19 | Листов 27 |
| Н. контр. | Осипенко | | | Брусок 100×175 ГОСТ 8486-86 Е | Гипропромтрансстрой | |

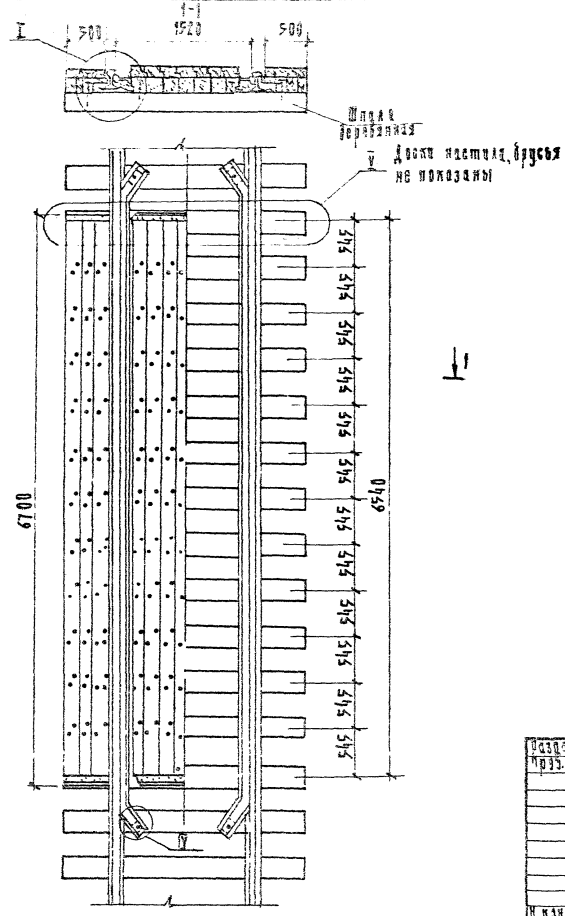


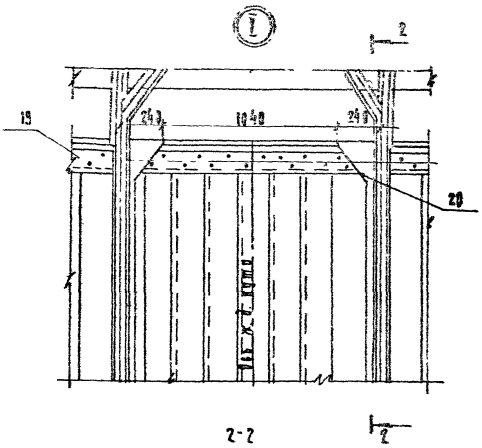


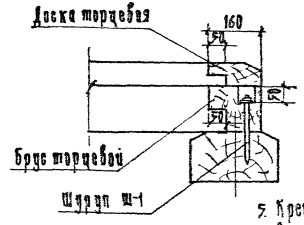


1. Спецификацию см. НПД-21
2. Узел I см. НПД-24
3. Узел IV см. НПЖ-13
4. Доски настила прибиваются двумя гвоздями ф8мм и длиной 250мм в каждом пересечении
5. Крепление нижнего настила осуществляется путевыми шурупами.

| | | | |
|---|---|---|---|
| Разраб. | Давыдова | | 501-01-683 НПД |
| Пров. | Леонова | | |
| Н. контр. | Осипенко | | |

| | | | |
|---|---|---|---|
| Железнодорожные переезды Путевая часть. | Стадия | Лист | Листов |
| | РП | 20 | 27 |
| Настил переезда марки 1НПД2. | Гипропромтранострой | | |

| Поз. | Наименование | Кол. на 1НПД2- | | | Обозначение документа |
|---|---|---|---|---|---|
| | | -1 | -2 | -3 | |
| 1 | Доска наружная ДН-1 | 2 | 2 | 2 | НПД-6 |
| 2 | Доска наружная ДН-2 | 2 | 2 | 2 | НПД-7 |
| 3 | Доска наружная ДН-3 | 2 | 2 | 2 | НПД-8 |
| 4 | Доска внутренняя ДВ-1 | 1 | 1 | 1 | НПД-9 |
| 5 | Доска внутренняя ДВ-2 | 5 | 5 | 5 | НПД-10 |
| 6 | Доска внутренняя ДВ-3 | 1 | 1 | 1 | НПД-12 |
| 7 | Брус наружный БН-4 | 4 | | | НПД-11 |
| 8 | Брус наружный БН-5 | | 4 | | НПД-11 |
| 9 | Брус наружный БН-6 | | | 4 | НПД-11 |
| 10 | Брус внутренний БВ-4 | 5 | | | НПД-13 |
| 11 | Брус внутренний БВ-5 | | 5 | | НПД-13 |
| 12 | Брус внутренний БВ-6 | | | 5 | НПД-13 |
| 13 | Брус прирельсовый БП-7 | 2 | | | НПД-25 |
| 14 | Брус прирельсовый БП-8 | | 2 | | НПД-25 |
| 15 | Брус прирельсовый БП-9 | | | 2 | НПД-25 |
| 16 | Брус прирельсовый БП-10 | 2 | | | НПД-25 |
| 17 | Брус прирельсовый БП-11 | | 2 | | НПД-25 |
| 18 | Брус прирельсовый БП-12 | | | 2 | НПД-25 |
| 19 | Доска торцевая ДТ-1 | 4 | 4 | 4 | НПД-16 |
| 20 | Доска торцевая ДТ-2 | 2 | 2 | 2 | НПД-19 |
| 21 | Брус торцевой БТ-10 | 4 | | | НПД-17 |
| 22 | Брус торцевой БТ-11 | | 4 | | НПД-17 |

| Поз. | Наименование | Кол. на 1НПД2- | | | Обозначение документа |
|---|---|---|---|---|---|
| | | -1 | -2 | -3 | |
| 23 | Брус торцевой БТ-12 | | | 4 | НПД-17 |
| 24 | Брус торцевой БТ-4 | 2 | | | НПД-18 |
| 25 | Брус торцевой БТ-5 | | 2 | | НПД-18 |
| 26 | Брус торцевой БТ-6 | | | 2 | НПД-18 |
| 27 | Брусок опорный БО-3 | 24 | | | НПД-26 |
| 28 | Брусок опорный БО-4 | | 24 | 24 | НПД-27 |
| 29 | Брусок контррельса БКР | 4 | 4 | 4 | НПЖ-13 |
| 30 | Контррельс Р43 | | | | |
| | $\ell$ = 7940; 354,5 кг | 2 | 2 | 2 | НПЖ-13 |
| 31 | Шуруп Ш-1 | 40 | 40 | 40 | НПЖ-18 |
| 32 | Шайба пружинная путевая | | | | |
| | Шайба 24; 0,07 кг | 40 | 40 | 40 | ГОСТ 19115-73 |
| | Гвозди строительные | | | | |
| 33 | Гвозди К4,0×120; 0,012 кг | 48 | 48 | 48 | ГОСТ 4028-63 |
| 34 | Гвозди К8,0×250; 0,096 кг | 338 | 338 | 338 | ГОСТ 4028-63 |
| | Щебеночная подушка м³ | 2,1 | 2,7 | 3,3 | |
| | Песчаный выравнивающий слой м³ | 1,0 | 1,0 | 1,0 | |
| | Пропитка битумом щебня, м³ | 0,1 | 0,1 | 0,1 | |

| | | | |
|---|---|---|---|
| Разраб. | Давыдова | | 501-01-6.89 НПД |
| Провер. | Леонова | | |
| Н. контр. | Осипенко | | Настил переезда марки 1НПД2 |
| | | | Спецификация |
| | | | Стадия: Р; Лист: 21; Листов: 27 |
| | | | ГИПРОПРОМТРАНСТЭ |

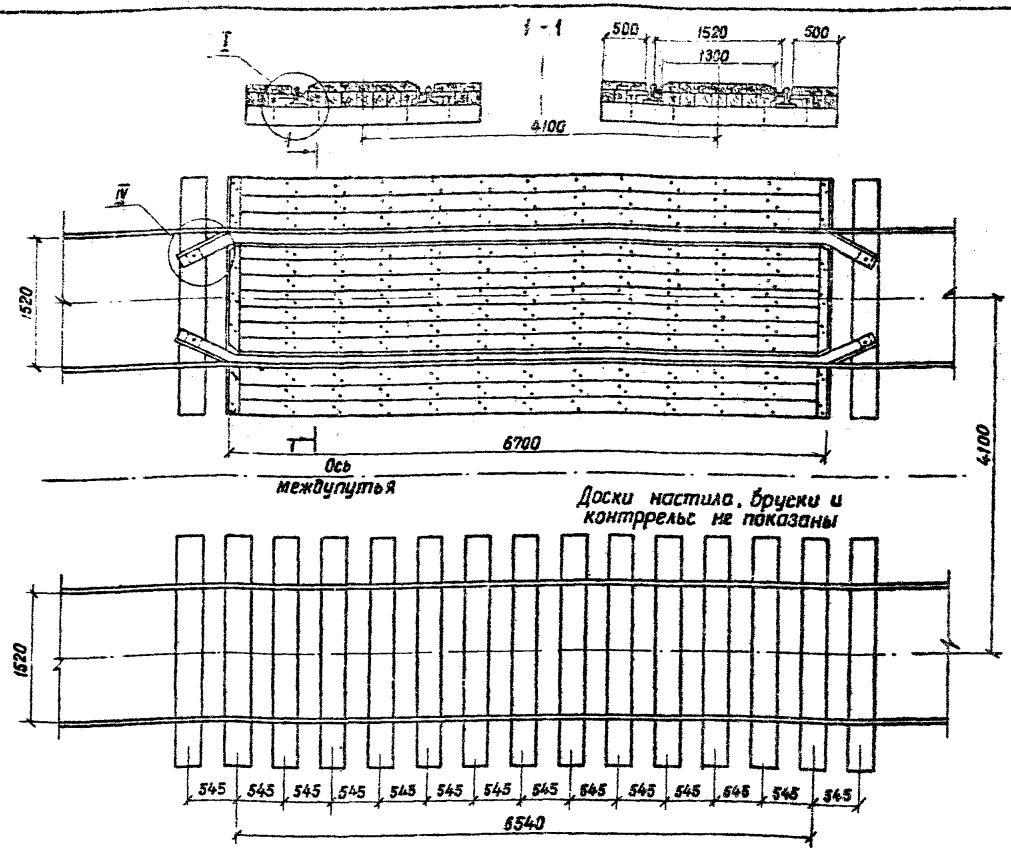


1. Спецификацию см. лист НПД-23.
2. Узел I см. лист НПД-24.
3. Узел IV см. лист НПЖ-13.
4. Детали оформления концов настила внутри см. НПД-20.
5. Доски настила прибиваются двумя гвоздями ф8, длиной 250мм в каждом пересечении
6. Крепление нижнего настила осуществляется путевыми шурупами.

| | | | | |
|---|---|---|---|---|
| Разраб. | Патрикеев | | 501-01-6.89 НПД | |
| Пров. | Леонова | | | |
| Н.контр. | Осипенко | | Железнодорожные переезды Путевая часть. | Стадия: РП; Лист: 22; Листов: 27 |
| | | | Настил переезда марки 2НПД2 | ГИПРОПРОМТРАНССТРОЙ |

| Поз | Наименование | Кол. на 2НПД2- | | | Обозначение документа |
|---|---|---|---|---|---|
| | | -1 | -2 | -3 | |
| 1 | Доска наружная ДН-1 | 4 | 4 | 4 | НПД-6 |
| 2 | Доска наружная ДН-2 | 4 | 4 | 4 | НПД-7 |
| 3 | Доска наружная ДН-3 | 4 | 4 | 4 | НПД-8 |
| 4 | Доска внутренняя ДВ-1 | 2 | 2 | 2 | НПД-9 |
| 5 | Доска внутренняя ДВ-2 | 10 | 10 | 10 | НПД-10 |
| 6 | Доска внутренняя ДВ-3 | 2 | 2 | 2 | НПД-12 |
| 7 | Брус наружный БН-4 | 8 | | | НПД-11 |
| 8 | Брус наружный БН-5 | | 8 | | НПД-11 |
| 9 | Брус наружный БН-6 | | | 8 | НПД-11 |
| 10 | Брус внутренний БВ-4 | 10 | | | НПД-13 |
| 11 | Брус внутренний БВ-5 | | 10 | | НПД-13 |
| 12 | Брус внутренний БВ-6 | | | 10 | НПД-13 |
| 13 | Брус прирельсовый БП-7 | 4 | | | НПД-25 |
| 14 | Брус прирельсовый БП-8 | | 4 | | НПД-25 |
| 15 | Брус прирельсовый БП-9 | | | 4 | НПД-25 |
| 16 | Брус прирельсовый БП-10 | 4 | | | НПД-25 |
| 17 | Брус прирельсовый БП-11 | | 4 | | НПД-25 |
| 18 | Брус прирельсовый БП-12 | | | 4 | НПД-25 |
| 19 | Доска торцевая ДТ-1 | 8 | 8 | 8 | НПД-16 |
| 20 | Доска торцевая ДТ-2 | 4 | 4 | 4 | НПД-19 |
| 21 | Брус торцевой БТ-4 | 8 | | | НПД-17 |
| 22 | Брус торцевой БТ-5 | | 8 | | НПД-17 |
| 23 | Брус торцевой БТ-6 | | | 8 | НПД-17 |

| Поз | Наименование | Кол. на 2НПД2- | | | Обозначение документа |
|---|---|---|---|---|---|
| | | -1 | -2 | -3 | |
| 24 | Брус торцевой БТ-4 | 4 | | | НПД-18 |
| 25 | Брус торцевой БТ-5 | | 4 | | НПД-18 |
| 26 | Брус торцевой БТ-6 | | | 4 | НПД-18 |
| 27 | Брусок опорный БО-3 | 48 | | | НПД-26 |
| 28 | Брусок опорный БО-4 | | 48 | 48 | НПД-27 |
| 29 | Брусок контррельса БКР | 8 | 8 | 8 | НПЖ-13 |
| 30 | Контррельс Р43 | | | | |
| | $\ell$ = 7940; 354,5 кг | 4 | 4 | 4 | НПЖ-13 |
| 31 | Шуруп Ш-1 | 80 | 80 | 80 | НПЖ-18 |
| 32 | Шайба пружинная путевая | | | | |
| | Шайба 24, 0,07 кг | 80 | 80 | 80 | ГОСТ 19115-73 |
| | Гвозди строительные | | | | |
| 33 | Гвозди К4×120, 0,012 кг | 96 | 96 | 96 | ГОСТ 4028-63 |
| 34 | Гвозди К8×250, 0,096 кг | 676 | 676 | 676 | ГОСТ 4028-63 |
| | Щебеночная подушка, м³ | 4,2 | 5,4 | 6,6 | |
| | Песчаный выравнивающий слой, м³ | 2,0 | 2,0 | 2,0 | |
| | Пропитка битумом щебня, м³ | 0,2 | 0,2 | 0,2 | |

| | | | |
|---|---|---|---|
| Разраб. | Патрикеев | | 501-01-6.89 НПД |
| Пров. | Леонова | | |
| | | | Настил переезда марки 2НПД2. Спецификация |
| | | | Стадия: РП; Лист: 23; Листов: |
| Н. контр. | Осипенко | | ГИПРОПРОМТРАНССТРОЙ |

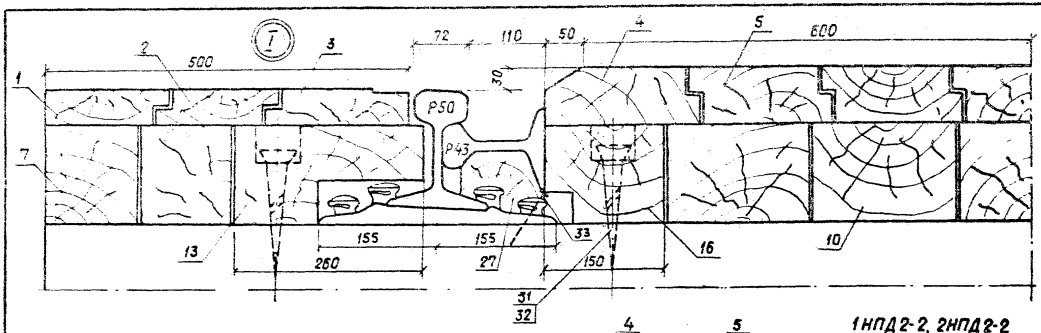


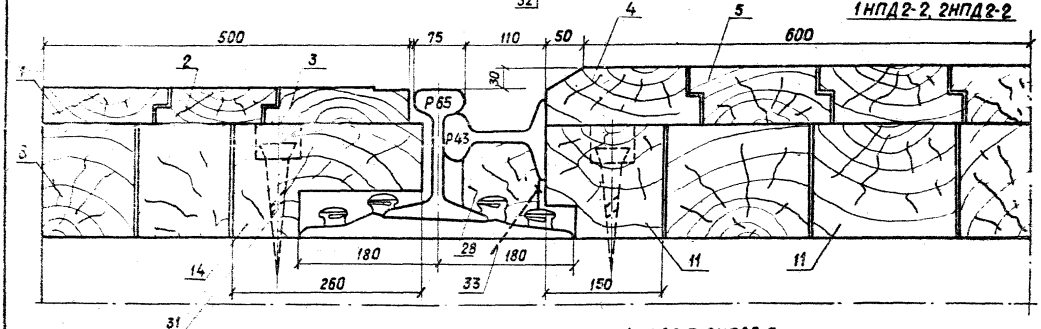


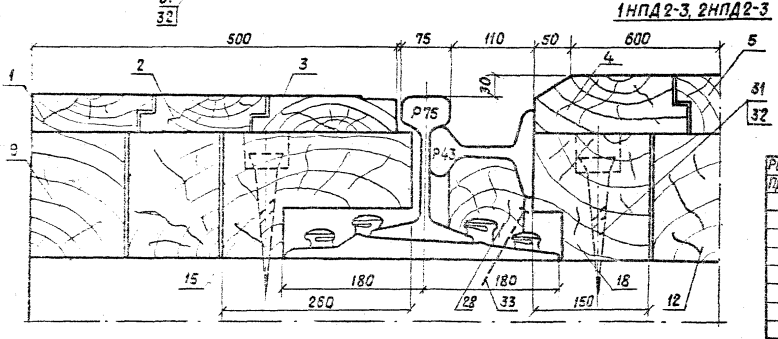


*Бруски опорные, прирельсовые брусья подрубить по месту.*

| | | | | | |
|---|---|---|---|---|---|
| Разраб. | Бирюкова | | 501-01-6.89 НПД | | |
| Пров. | Леонова | | | | |
| | | | Железнодорожные переезды Путевая часть | Стадия | Лист | Листов |
| | | | | РП | 24 | 27 |
| Н.контр. | Осипенко | | Узел I | ГИПРОПРОМТРАНССТРОЙ | |

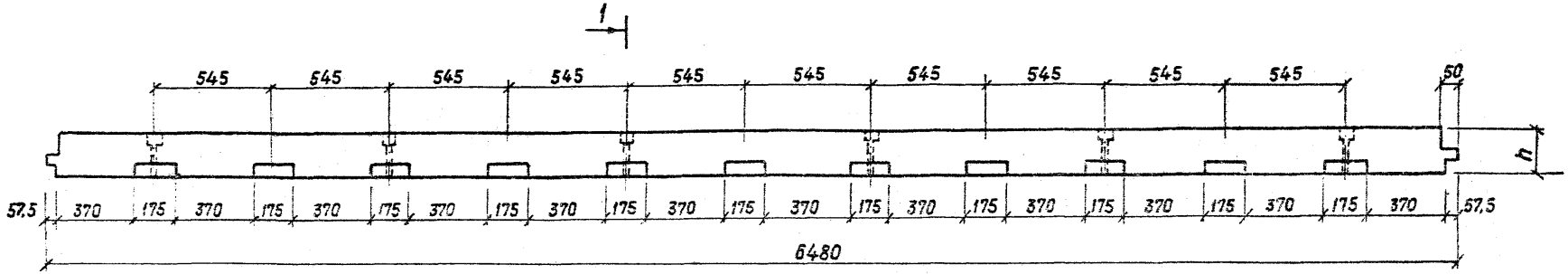


1-1 м 1:10

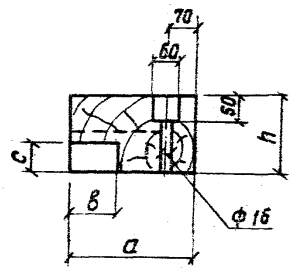


| Марка бруса | а мм | h мм | в мм | с мм | Объем м³ |
|---|---|---|---|---|---|
| БП – 7 | 260 | 120 | 145 | 55 | 0,185 |
| БП – 8 | 260 | 150 | 165 | 55 | 0,230 |
| БП – 9 | 260 | 160 | 165 | 55 | 0,250 |
| БП –10 | 150 | 120 | 15 | 45 | 0,115 |
| БП –11 | 150 | 150 | 40 | 45 | 0,142 |
| БП –12 | 150 | 160 | 40 | 45 | 0,152 |

| | | | |
|---|---|---|---|
| Разраб. | Давыдова | | |
| Пров. | Леонова | | |
| Н.контр. | Осипенко | | |

501-01-6.89 НПД

Брус прирельсовый
БП-7, БП-8, БП-9, БП-10, БП-11, БП-12

| Стадия | Масса | Масштаб |
|---|---|---|
| РП | — | 1:20 |
| Лист 25 | Листов 27 | |

Брус h×a ГОСТ 8486-86

ГИПРОПРОМТРАНССТРОЙ

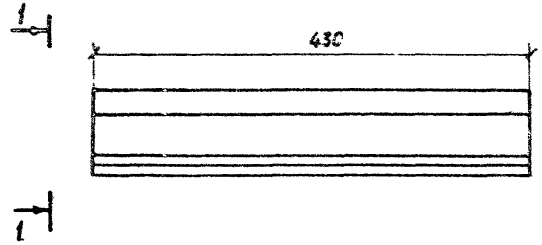


1-1

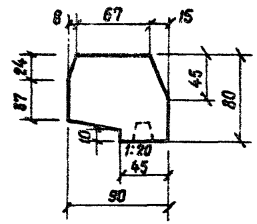


**Объем пиломатериала - 0,003 м³**

| | | | | | |
|---|---|---|---|---|---|
| Разраб. | Биржакова | | 501-01-6.89 НПД | | |
| Гров | Леонова | | | | |
| | | | Брусок опорный Б0-3 | Стадия: Р.П | Масса: — | Масштаб: 1:4 |
| | | | | Лист 26 | Листов 27 |
| Н.контр. | Осипенко | | Брусок 100×100 ГОСТ 8486-86 Е | ГИПРОПРОМТРАНССТРОЙ | |

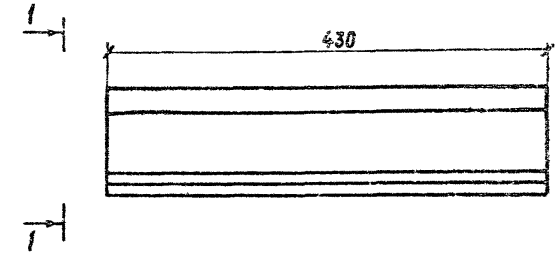


1-1

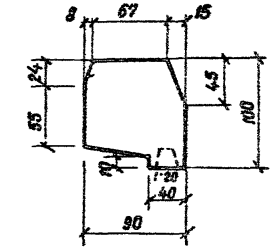


**Объем пиломатериала - 0,004 м³**

| | | | | | |
|---|---|---|---|---|---|
| Инв. № подл. | Подпись и дата | Взам. инв. № | | | |
| Разраб. | Биржакова | | 501-01-6.89 НПД | | |
| Пров. | Леонова | | | | |
| | | | Брусок опорный Б0-4 | Стадия: Р.П | Масса: — | Масштаб: 1:2 |
| | | | | Лист 27 | Листов 27 |
| Н.контр. | Осипенко | | Брусок 100×100 ГОСТ 8486-86 Е | ГИПРОПРОМТРАНССТРОЙ | |

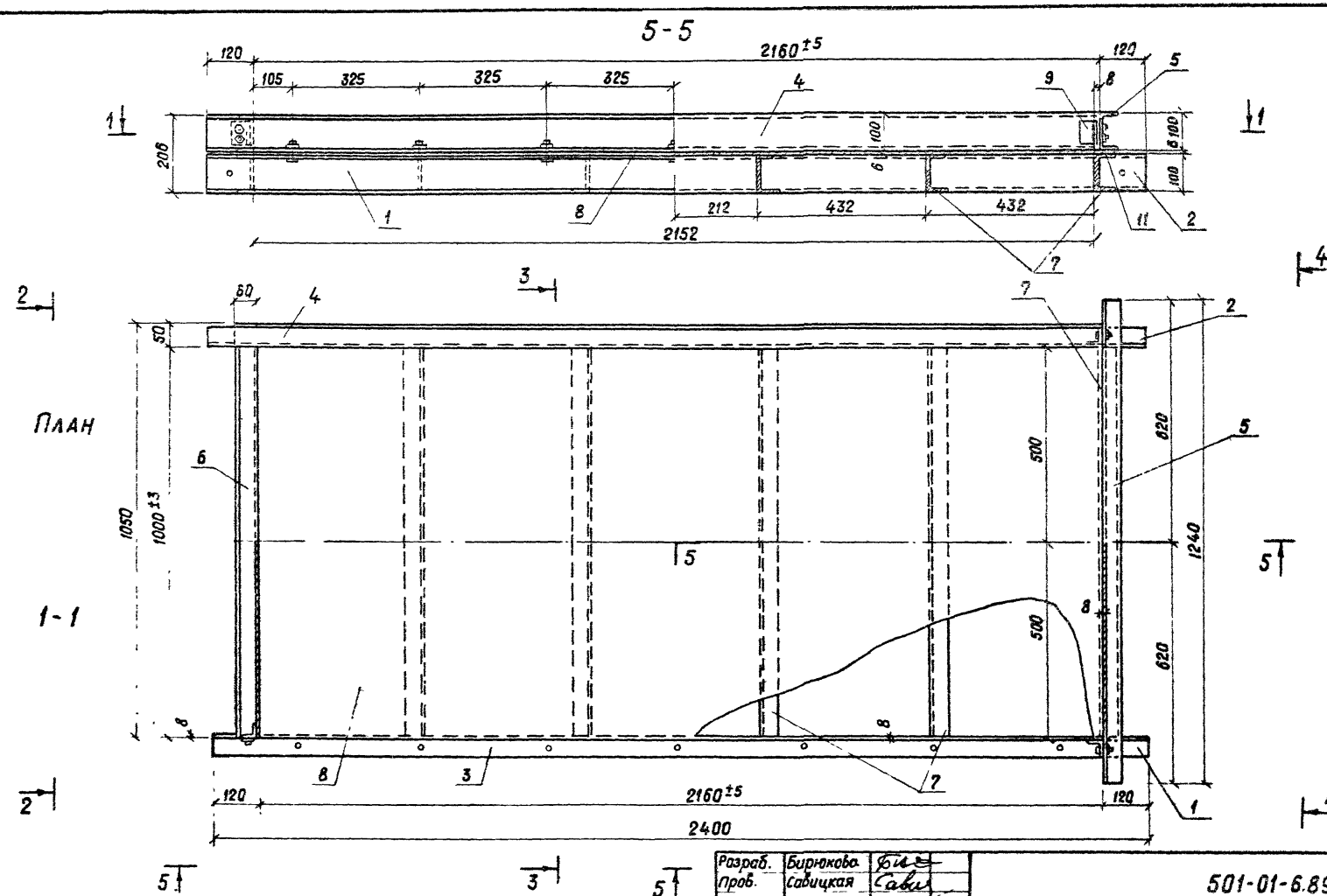


| | | | | |
|---|---|---|---|---|
| Разраб. | Бирюкова | | 501-01-6.89 КМ | |
| Пров. | Савицкая | | | |
| | | | Железнодорожные переезды Путевая часть. | Стадия: РП; Лист: 1; Листов: 9 |
| Н. контр. | Осипенко | | Форма. | ГИПРОПРОМТРАНС |

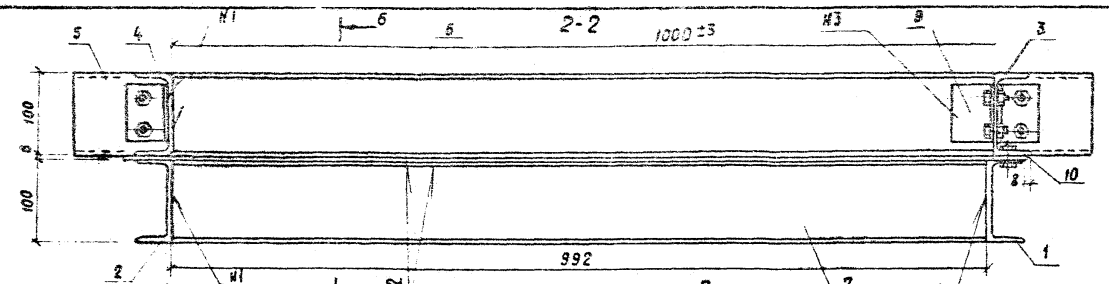


1. Сварные швы по ГОСТ 5264-80
2. Отверстия в дет поз. 10 сверлить совместно с поз. 3, после сварки швов зачистить.

| | | | |
|---|---|---|---|
| Разраб. | Бирюкова | | 501-01-6.89 КМ |
| Пров. | Савицкая | | |
| Н. контр. | Осипенко | | |
| Железнодорожные переезды | Стадия | Лист | Листов |
| Путевая часть | РП | 2 | 9 |
| Форма. Разрезы | ГИПРОПРОМТРАНССТРОЙ | | |

| Поз. | Наименование | Кол. | Обозначение документа | Масса, кг |
|---|---|---|---|---|
| 1 | Швеллер-1 | 1 | КМ-4 | 20,62 |
| 2 | Швеллер-2 | 1 | КМ-4 | 20,62 |
| 3 | Швеллер-3 | 1 | КМ-5 | 19,59 |
| 4 | Швеллер-4 | 1 | КМ-5 | 19,59 |
| 5 | Швеллер-5 | 1 | КМ-7 | 10,65 |
| 6 | Швеллер-6 | 1 | КМ-8 | 8,59 |
| 7 | Швеллер-7, ℓ = 992 мм | | | |
| | Швеллер 10 ГОСТ 8240-72 / Вст3 ГОСТ 535-79 | 6 | | 8,52 |

| Поз | Наименование | Кол | Обозначение документа | Масса, кг |
|---|---|---|---|---|
| 8 | Полоса ℓ = 2220 мм | | | |
| | Полоса 6×1050 ГОСТ 82-70 / Вст3 ГОСТ 535-79 | 1 | | 103,79 |
| 9 | Уголок | 3 | КМ-9 | 0,26 |
| 10 | Полоса | 1 | КМ-6 | 4,51 |
| 11 | Полоса ℓ = 1240 | | | |
| | Полоса 6×45 ГОСТ 103-76 / Вст3 ГОСТ 535-79 | 1 | | 2,63 |
| 12 | Болт М14×45 | 13 | ГОСТ 7798-70 | 0,094 |
| 13 | Гайка М14 | 13 | ГОСТ 5915-70 | 0,025 |

| | | | |
|---|---|---|---|
| Разраб. | Бирюкова | | 501-01. 6.89 КМ |
| Рассчит. | | | |
| Пров. | Савицкая | | Форма |
| | | | Спецификация |
| Н. контр. | Осипенко | | |

| Стадия | Лист | Листов |
|---|---|---|
| РП | 3 | 9 |

Гипропромтрансстрой

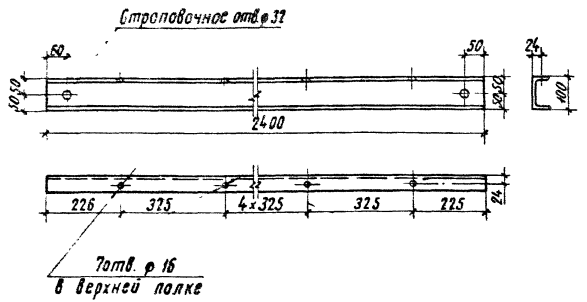


| Марка | L мм | Масса кг |
|---|---|---|
| Швеллер-1 | 2400 | 20,62 |
| Швеллер-2 | 2400 | 20,62 |

В швеллере-2 отверстия в полке не сверлить.

| | | | |
|---|---|---|---|
| Разраб. | Бирюкова | | |
| Провер. | Савицкая | | |
| Н. контр. | Усипенко | | |

501-01-6.89 КМ

Швеллер

| Стадия | Масса | Масштаб |
|---|---|---|
| РП | см.табл. | 1:10 |
| Лист 4 | Листов 9 | |

Швеллер 10 ГОСТ 8240-72 Вст3 ГОСТ 535-79

Гипропромтрансстрой

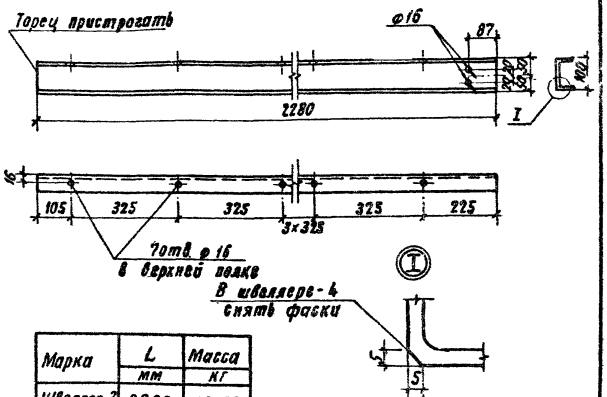


| Марка | L мм | Масса кг |
|---|---|---|
| Швеллер-3 | 2280 | 19,59 |
| Швеллер-4 | 2280 | 19,59 |

В швеллере-4 срезать фаску и отверстия не сверлить

| | | | |
|---|---|---|---|
| Разраб. | Бирюкова | | |
| Провер. | Савицкая | | |
| Н. контр. | Усипенко | | |

Инв. № подл. | Подпись и дата | Взам. инв. №

501-01-6.89 КМ

Швеллер

| Стадия | Масса | Масштаб |
|---|---|---|
| РП | см.табл. | 1:10 |
| Лист 5 | Листов 9 | |

Швеллер 10 ГОСТ 8240-72 Вст3 ГОСТ 535-79

Гипропромтрансстрой

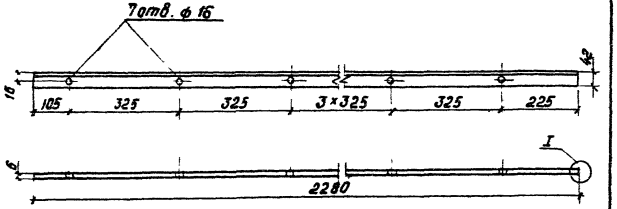


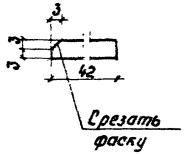


| | | | | | |
|---|---|---|---|---|---|
| Разраб. | Бирюкова | | 501-01-6.89 км | | |
| Провер. | Савицкая | | | | |
| | | | Полоса | Стадия: РП | Масса: 4,51 |
| | | | | Масшт.: 1:10 | |
| | | | | Лист 6 | Листов 9 |
| Н.контр. | Осипенко | | Полоса 6×45 ГОСТ 103-76 / ВСт3 ГОСТ 535-79 | Гипропромтрансстрой | |

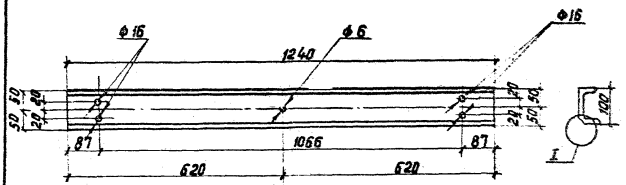


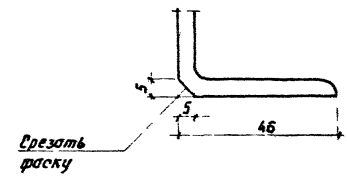


| | | | | | |
|---|---|---|---|---|---|
| Разраб. | Бирюкова | | 501-01-6.89 км | | |
| Провер. | Савицкая | | | | |
| | | | Швеллер-5 | Стадия: РП | Масса: 10,65 |
| | | | | Масшт.: 1:10 | |
| | | | | Лист 7 | Листов 9 |
| Н.контр. | Осипенко | | Швеллер 10 ГОСТ 8240-72 / ВСт3 ГОСТ 535-79 | Гипропромтрансстрой | |

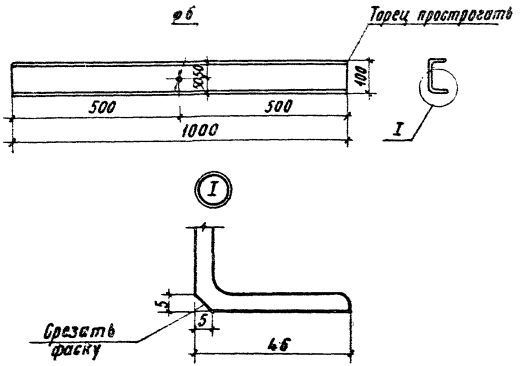


| | | | | | |
|---|---|---|---|---|---|
| Разраб. | Бирюкова | | 501-01-6.89 КМ | | |
| Провер. | Савицкая | | | | |
| Швеллер - 6 | | | Стадия | Масса | Масштаб |
| | | | РП | 8,59 | 1:10 |
| | | | Лист 8 | Листов 9 | |
| Н. контр. | Осипенко | | Швеллер 10 ГОСТ 8240-72 / Вст3 ГОСТ 535-79 | Гипропромтранспстрой | |

С альбом 2

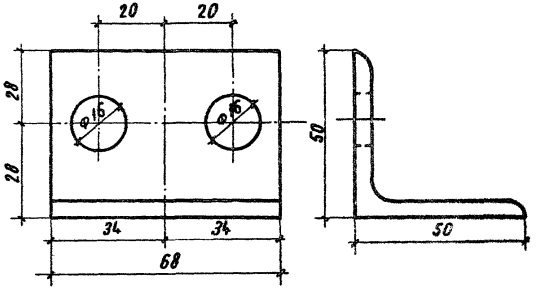


| | | | | | |
|---|---|---|---|---|---|
| Разраб. | Бирюкова | | 501-01-6.89 КМ | | |
| Провер. | Савицкая | | | | |
| Уголок | | | Стадия | Масса | Масштаб |
| | | | РП | 0,26 | 1:1 |
| | | | Лист 9 | Листов 9 | |
| Н. контр. | Осипенко | | Уголок 50×5 ГОСТ 8509-86 / Вст3 ГОСТ 535-79 | Гипропромтранспстрой | |

Инв. N подл. | Подпись и дата | Взам. инв. N

gost.e-ecolog.ru