ТИПОВОЙ ПРОЕКТ
416-7-326.90

КОРПУС
ЖИЛИЩНО-ЭКСПЛУАТАЦИОННОГО УЧАСТКА ПРОИЗВОДСТВЕННО-ТЕХНИЧЕСКОГО ОБСЛУЖИВАНИЯ ЖИЛИЩНОГО ФОНДА ДО 150 ТЫС. $м^2$ ЖИЛОЙ ПЛОЩАДИ

АЛЬБОМ 1

ПЗ	Пояснительная записка	стр. 3÷6
АР	Архитектурные решения	стр. 7÷19
КЖ	Конструкции железобетонные	стр. 20÷41

gost.e-ecolog.ru

ТИПОВОЙ ПРОЕКТ

416-7-326.90

КОРПУС

ЖИЛИЩНО-ЭКСПЛУАТАЦИОННОГО УЧАСТКА ПРОИЗВОДСТВЕННО-ТЕХНИЧЕСКОГО ОБСЛУЖИВАНИЯ ЖИЛИЩНОГО ФОНДА ДО 150 ТЫС. $м^2$ ЖИЛОЙ ПЛОЩАДИ

АЛЬБОМ 1

ПЕРЕЧЕНЬ АЛЬБОМОВ

Альбом	1	ПЗ	Пояснительная записка
		АР	Архитектурные решения
		КЖ	Конструкции железобетонные
Альбом	2	ОВ	Отопление и вентиляция
		ВК	Внутренний водопровод и канализация
		ЭМ	Силовое электрооборудование
		ЭО	Электрическое освещение
		СС	Связь и сигнализация
		АОВ	Автоматизация санитарно-технических систем
Альбом	3	КЖИ	Строительные изделия
Альбом	4	СО	Спецификации оборудования
Альбом	5	ВМ	Ведомости потребности в материалах
Альбом	6	С	Смета

Разработан
Гипрокоммунстроем

Главный инженер института О.С. Кузнецов
Главный инженер проекта Л.Н. Гавриков

Утвержден и введен в действие
Минжилкомхозом РСФСР
приказ от 24.05.90 N 102

Содержание альбома №1

№ листа	Наименование листа	Стр.
	Обложка	
	Титульный лист	
	Содержание альбома	2
1÷4	Пояснительная записка	3;4;5;6
	Архитектурные решения АР	
1	Общие данные /начало/	7
2	Общие данные /окончание/	8
3	План 1 этажа	9
4	План 2 этажа. Деталь 1.2	10
5	Разрезы 1-1; 2-2	11
6	Фасады 1-8; 8-1	12
7	Фасады Г-А; А-Г. Схема заполнения оконных проемов. Спецификация сборных элементов	13
8	План кровли вентшахты 1-5. Кассовое окно К01; сечение 1-1; 2-2; узел 1. Спецификация на кассовое окно	14
9	План 1 этажа с гипсобетонными перегородками. План полов. Спецификация гипсобетонных перегородок	15
10	План 2 этажа с гипсобетонными перегородками. План полов. Ведомость перемычек и спецификация перемычек	16
11	Ведомость отделки помещений Экспликация полов	17
12	План эстрады. Разрезы 1-1; 2-2; 3-3 Фасад. Узел 1. Сечение А-А Спецификация на эстраду	18
13	Поэтажные планы с расстановкой технологического оборудования и привязкой подводов коммуникаций	19
	Конструкции железобетонные КЖ	
1	Общие данные /начало/	20
2	Общие данные /окончание/	21
3	Схема расположения элементов фундаментов	22
4	Спецификация к схеме фундаментов. Нагрузки на фундаменты	23
5	Элементы плана I÷III	24
6	Сечения фундаментов 1-1÷8-8	25
7	Монолитные фундаменты ФМ1; ФМ2	26
8	Схема расположения элементов каркаса 1 этажа	27
9	Схема расположения элементов каркаса 2 этажа	28
10	Схема расположения элементов каркаса спортзала. Сечение 4-4	29
11	Сечения 1-1; 2-2; 3-3	30
12	Схемы расположения элементов лестниц в осях „1-2" и „Б-Г". Спецификация	31
13	Схема расположения элементов перекрытия над 1 этажом	32
14	Схема расположения элементов покрытия над 2 этажом	33
15	Схема расположения элементов покрытия спортзала	34
16	Сечения 1-1÷7-7 Монолитный участок МУ-1	35
17	Схемы расположения стеновых панелей по осям „А" и „Б"	36
18	Схемы расположения стеновых панелей по осям „В" и „Г"	37
19	Схемы расположения стеновых панелей по осям „1"; „3"; „Б" и „В"	38
20	Спецификация к схемам расположения стеновых панелей	39
21	Схема расположения элементов подземного хозяйства	40
22	Схемы расположения приямков ПР-1 и ПР-2. Сечение а-а	41

Типовой проект 416-7-326.90

Инв.№подл. | Подп. и дата | Взам.инв.№

Альбом 1

Общая часть

Типовой проект жилищно-эксплуатационного участка производственно-технического обслуживания жилищного фонда до 150 тыс. м² жилой площади.

Разработан в соответствии с планом типового проектирования Госстроя СССР на 1989г и на основании задания, выданного Минжилкомхозом РСФСР от 06.01.88 утвержденного приказом №102 от 24.05.90

Область применения

В соответствии с инструкцией по типовому проектированию СН 227-82 рабочие чертежи разработаны применительно к следующим условиям строительства:

1. Климатические районы II и III и подрайон IВ;
2. Расчетная температура наружного воздуха -20°, -30° (основное решение), -40°С;
3. Инженерно-геологические условия - обычные;
4. Грунтовые воды отсутствуют;
5. Площадка со спокойным рельефом;
6. Основанием под фундаменты служат грунты непросадочные со следующими нормативными характеристиками: $\varphi^н = 28°$; $C^н = 0.02 кгс/см^2$; $E = 14{,}7 мПа$; $\gamma^н = 1.8 т/м^3$;
7. Нормативное значение веса снегового покрова — $\frac{1{,}0\ кПА}{100\ кгс/м^2}$;
8. Нормативное значение ветрового давления — $\frac{0{,}23\ кПА}{23\ кгс/м^2}$
9. Здание не расчитано на строительство в районах с сейсмичностью более 6 баллов на территориях с подработкой горными выработками.

Назначение

ЖЭУ предназначен для проведения в жилых домах прилегающего микрорайона до 150 тыс. м² плановопредупредительных работ по сохранению частей зданий инженерного оборудования от преждевременного износа и работ по устранению мелких повреждений и неисправностей, возникших в процессе эксплуатации жилищного фонда.

Состав здания

Помещения ЖЭУ разделены на 3 функциональные группы. К первой группе относятся помещения производственных служб, расположенные на 1-ом этаже: столярная, слесарная и электромастерские, кладовые, комната дежурных и лифтовиков, комната старшего диспетчера, женский и мужской гардеробы, комната приема пищи.

Ко второй группе относятся административные и общественные помещения, расположенные на 2-ом этаже: кабинет начальника, кабинет гл. инженера, приемная, паспортный стол, бухгалтерия, комната техников смотрителей, комната общественных организаций и товарищеского суда, помещение опорного пункта милиции, расположенного на первом этаже.

К третьей группе относятся помещения для культурно-массовой работы с населением: зал собраний, расположенный на первом этаже со входом из вестибюля, кружковые комнаты, комната Физорга, спортивный зал и гардеробы спортзала, расположенные на 2-ом этаже.

Объемно-планировочные решения

Степень огнестойкости здания II. За условную отметку 0.000 принят уровень чистого пола первого этажа. Высота этажа 3,3 м. Здание прямоугольной конфигурации с размерами в плане 15.0 х 30.0 м. Стены из легкобетонных самонесущих панелей. Перегородки сборные гипсобетонные.

Кровля рулонная совмещенная.

Освещение — естественное и искусственное.

Конструктивные решение

Конструкции здания решены в унифицированном железобетонном каркасе в соответствии с общесоюзным каталогом индустриальных железобетонных и бетонных изделий, обязательных для применения в гражданском строительстве, утвержденным Госгражданстроем при Госстрое СССР.

Фундаменты под колонны — сборные железобетонные башмаки по серии 1.020-1/83 в 1-1.

Плиты покрытия и перекрытия длиной 6 и 9 м по сер. 1.041.1-2 в.6.

Колонны типовые по серии 1.020-1/83 в 2-1 и индивидуальные в опалубке по сер. 1.020-1/83 в 2-1.

Ригели и балки по серии 1.020-1/83 в 3-1.

Ограждающие конструкции — стеновые самонесущие легкобетонные панели по сер. 1.030.1-1 в 1-1.

Цокольные балки по сер. 1.030.1-1

Антикоррозийную защиту строительных конструкций выполнять в соответствии с СН и П 2.03.11-85 „Защита строительных конструкций от коррозии" в зависимости от местных условий эксплуатации.

Инв. N подл. | Подп. и дата | Взам. инв. N

ГИП	Гавриков	

416-7-326.90 ПЗ

Пояснительная записка

Стадия	Лист	Листов
Р	1	4

ГИПРОКОММУНСТРОЙ г. Москва

Ц00565-01 4

Альбом 1

Технологическая часть

В состав работ по ремонту домов входят:

1. Периодические осмотры кровли и осмотры после стихийных бедствий и аварий, очистка кровли от мусора и грязи, наледи и снега, ремонт и смена мягкой кровли местами, смена, отдельных листов асбоцементной шиферной кровли.

2. Периодические осмотры деревянных конструкций и осмотры после стихийных бедствий и аварий. Ремонт сухой штукатурки стен, встроенных шкафов и потолков. Конопатка и ремонт оконных и дверных коробок и подоконных досок. Сборка и разборка опалубки для заделки щелей между панелями перекрытий. Антисептическая защита деревянных конструкций.

3. Периодические осмотры заполнений оконных и дверных проемов и осмотры после стихийных бедствий и аварий. Ремонт оконных переплетов Ремонт дверных полотен. Смена и ремонт оконных и дверных наличников. Смена неисправных дверных и оконных приборов. Укрепление и ремонт деревянных поручней.

4. Периодические осмотры внутренних и наружных оштукатуренных поверхностей и осмотры после стихийных бедствий и аварий. Ремонт штукатурки стен, потолков, карнизов и т.д. Укрепление раствором кирпичей; облицовочных плиток и лепных архитектурных деталей.

5. Периодические осмотры окрашенных поверхностей и осмотры после стихийных бедствий и аварий. Клеевая и известковая окраска стен, окон, дверей, потолков, труб отопления и т.д.

6. Периодические осмотры каменных, бетонных и железобетонных конструкций и осмотры после стихийных бедствий и аварий. Ремонт кирпичных стен, цоколей и фундаментов. Заделка трещин в фундаментах и кирпичных стенах. Ремонт бетонных и железобетонных фундаментов, стен, ступеней и площадок. Заделка и герметизация швов и стыков панелей и блоков.

7. Периодические осмотры системы водопровода, канализации, центрального отопления и горячего водоснабжения и осмотры после стихийных бедствий и аварий. Устранение засоров и течи в трубопроводах, приборах и арматуре. Ремонт и смена отдельных участков дворовых и внутренних трубопроводов. Ремонт и смена запорной и регулировочной арматуры. Ремонт и смена санитарно-технических приборов (умывальников, раковин и т.д.). Промывка и регулировка системы центрального отопления.

8. Периодические осмотры линий электросетей и осмотры после стихийных бедствий и аварий. Ремонт и смена наружной и внутренней электропроводки до ввода в квартиры.

Ремонт и смена групповых распределительных и предохранительных щитов и переходных коробок с частичной заменой новыми. Смена перегоревших ламп в местах общего пользования, установка и подключение домового номерного фонаря. Мелкий ремонт силовых установок.

При жилищно-эксплуатационном участке организуется объединенная диспетчерская система (ОДС) с целью улучшения обслуживания инженерных систем, обеспечения их бесперебойной и безопасной эксплуатации. ОДС обеспечивает автоматический дист нционный контроль и частичное управление работой инженерного оборудования жилых домов и выполнение заявок населения по устранению неисправностей и повреждений конструктивных элементов домового инженерного оборудования.

Диспетчерский контроль и управление ведутся круглосуточно с помощью средств связи, телемеханики и автоматики. ОДС осуществляет контроль за работой следующего инженерного оборудования: лифтов, систем отопления и горячего водоснабжения, отопительных котельных на газовом топливе, систем противозаземления в жилых зданиях повышенной этажности, электрощитовых помещений жилых зданий и трансформаторных подстанций, пунктов повышения давления в системе холодного и горячего водоснабжения, систем освещения лестничных клеток, подъездов, номерных и пожарных знаков, подвальных помещений жилых и общественных зданий, внутриквартальных коллекторов, канализационных и других колодцев, дверей технических помещений жилых и общественных зданий.

Штаты

NN пп	Наименование	Группа произв прод	Всего работающ.	В том числе по сменам I	II	III	Примечание
1	2	3	4	5	6	7	8
	ИТР						
1.	Начальник	—	1	1	—	—	
2.	Гл. инженер	—	1	1	—	—	
3.	Техник-смотритель		5	5	—	—	
4.	Экономист	—	1	1	—	—	
5.	Инженер по техн. безопасности		1	1	—	—	
6.	Мастер		1	1	—	—	
	Итого:		10	10			
	Служащие						
1.	Бухгалтер /кассир/		2	2	—	—	
2.	Паспортистка	—	2	2	—	—	
3.	Физорг		1	1	—	—	
4	Руков. кружков		3	3	—	—	
	Итого:		8	8			

1	2	3	4	5	6	7	8
	Рабочие профилактического ремонта производственных служб работающих на линиях						
1.	Плотник	Iб	3	3	—	—	
2.	Штукатур	II г	1	1	—	—	
3.	Маляр	III а	2	2	—	—	
4.	Кровельщик	II г	3	3	—	—	
5.	Каменщик	II г	1	1	—	—	
6.	Слесарь-сантехник	Iб	18	18	—	—	
7.	Электромонтер	Iб	2	2	—	—	
8.	Разнорабочие	Iб	5	5			
	Итого:		35	35			
	МОП						
1.	Уборщица	Iа	2	2			
	Итого:		2	2			
	ИТРа и рабочие ОДС						
1.	Ст. диспетчер	Iа	1	1	—	—	
2.	Диспетчер	Iа	3	1	1	1	
3.	Слесарь-сантехник	Iб	4	2	1	1	
4.	Слесарь-электрик	Iб	4	2	1	1	
5.	Слесарь-(обсл. лифтов)	Iб	2	1	1	—	
	Итого:		14	7	4	3	
	Всего:		69	62	4	3	
	из них: ИТР		10	10	—	—	
	Служащие		8	8	—	—	
	МОП		2	2	—	—	
	Производственных рабочих		49	42	4	3	

Режим работы в первую смену принят по скользящему графику – со сдвижкой начала и окончания работы на 2 часа. Количество мужчин, одновременно заканчивающих работу – 12.

При привязке проекта в случае изменения штатов или режима работы оборудования гардеробные следует откорректировать.

Взам. инв. N | Подп. и дата | Инв. N подл.

Альбом 1

Водопровод и канализация

Из источника водоснабжения принят городской кольцевой водопровод, который обеспечивает здание по расходу и по напору. На территории здания запроектированы вводы водопровода ф50 мм холодной воды и ф 32мм горячей в канале теплосети. Наружное пожаротушение обеспечивается от пожарных гидрантов городской сети водопровода с расходом 10 л/сек.
Сброс бытовых и производственных стоков запроектирован в городскую канализацию самотеком.
Дождевые стоки с кровли зданий решены в дождевую канализацию.

Отопление и вентиляция

Рабочие чертежи разработаны на основании, строительных и технологических чертежей, в соответствии с санитарными нормами СН 245-71 и строительными нормами и правилами СН и П 2.04.05-86, СН и П 2.09.04-87.
Теплоснабжение предусмотрено от наружных тепловых сетей: теплоносителем для системы отопления и вентиляции служит вода с параметрами (150° ÷ 70°С). Проектом предусматривается поступление горячей воды с t = 55°С на хозяйственно-бытовые нужды из наружной сети.
Система отопления запроектирована двухтрубная с верхней разводкой магистральных трубопроводов, в качестве нагревательных приборов принимаются чугунные радиаторы марки МС-140-108.
Трубопроводы систем отопления и теплоснабжения изолируются пухшнуром из минеральной ваты толщиной 30 мм для диаметров 50 мм включительно, а свыше - изделиями из минеральной ваты толщиной 40 мм.
Для ремонтных работ и технологического обслуживания вентоборудования предусмотрены подъемнотранспортные средства (ручные тали).
Монтаж систем отопления, теплоснабжения и вентиляции производить в соответствии с СН и П 3.05-01-85.
Суммарный расход тепла на отопление и вентиляцию при t = 243°К (-30°С) равен 188500 Вт (162450 ккал/час).

Электрооборудование и электроосвещение

Проект электрооборудования и электроосвещения разработан на основании, чертежей ТХ, АР, ВК, ОВ инструктивных указаний института „Тяжпромэлектропроект" РД 34.21.122-87, СН 227-82-и ПУЭ.
Электроснабжение предусматривается от сетей 380/220 В. Распределительная сеть выполнена кабелем АВВГ и проводом АПВ в пластмассовых трубах. Электроосвещение - местное и аварийное — осуществляется светильниками с лампами накаливания и люминесцентными лампами.
Защитными мероприятиями предусматривается зануление. Занулению подлежат корпуса электродвигателей и нагревательных приборов, распределительных щитов и другие металлоконструкции, которые могут оказаться под напряжением.

Связь и сигнализация

Телефонная связь осуществляется от наружных телефонных сетей. Радиофикация - от городских трансляционных сетей, оборудованных возможности приема трехпрограммного вещания.
Для предупреждения возможного развития пожара предусмотрено устройство системы пожарной сигнализации.

Автоматизация

1. Автоматическая защита от замораживания приточных систем П1, П2, П3.
2. Отключение вентсистем П1, П2, П3 при пожаре.

Инв. N подл. | Подп. и дата | Взам. инв. N

Альбом 1

Основные положения по производству строительных и монтажных работ

1. Для разработки котлована принят экскаватор Э0-2621 оборудованный обратной лопатой 0.25 м³. Грунт разрабатывается на бровку и передвигается в резерв на 60-100 м. для последующей засыпки пазух фундаментов. Лишний грунт рекомендуется отвозить в отвал (объем работ определить при привязке проекта). Передвижка грунта при планировочных работах и обратной засыпке предусматривается бульдозером Д-606. Уплотнение грунта в пазухах фундаментов выполнять послойно пневмотрамбовками.
2. Для монтажа сборных железобетонных конструкций принят башенный кран г.п. 10 т. Крупноразмерные элементы следует монтировать с транспортных средств. Прочие материалы и конструкции складируются в зоне действия монтажного крана на подготовленные площадки.
3. Бетонная смесь на строительную площадку доставляется в самосвалах и к месту работ подается в бадьях емкостью 0,6-0,8 м³. Уплотнение бетонной смеси принято глубинными и площадочными вибраторами.
4. В зимний период земляные работы вести с предварительным рыхлением грунта. При монтажных работах закладные детали конструкций необходимо очищать от наледи и снега. Устройство монолитных участков и заделку стыков вести с электроподогревом. Бетонную смесь и растворы изготовлять с противоморозными добавками.
5. Строительная площадка во избежание доступа посторонних лиц ограждается с установкой указателей обходов и объездов, а также планов площадки с указанием местонахождения водоснабжения, средств пожаротушения и связи (см. „Правила пожарной безопасности ППБ-05-86"). Колодцы и шурфы необходимо ограждать или закрывать места прохода людей через траншеи должны быть оборудованы пешеходными мостиками. Все строительно-монтажные работы выполнять с соблюдением требований СНиП часть 3 „Производства работ".
6. Продолжительность строительства определена графиком производства работ и составляет 6 мес. с выделением в том числе одномесячного подготовительного периода. При привязке проекта к местным условиям продолжительность следует уточнить согласно указаний СНиП 1.04.03-85.

График производства работ

	Наименование работ	Объем работ: Един. изм.	Объем работ: Кол-во	Кол-во рабочих	Машины и механизмы	Трудоемкость чел/дн.	Продолжит. работы (дни)	Продолжит. стр-ва в мес: Подгот. пер. / Основной период строительства: 1	2	3	4	5	6
1.	Подготовка территории	га		3	Бульдозер	18	6						
2.	Строительство здания												
	— Общестроительные работы	тыс. руб	106.47	17	Кран С-981	1878	110						
	— Сантехнические работы	—"—	10.38	6	—	270	44						
	— Электромонтажные работы	—"—	6.72	4	—	118	33						
	— Автоматика, связь, сигнализация	—"—	3.28	4	—	120	33						
	— Монтаж технологического оборудования	—"—	15.62	2	—	35	22						
3.	Установка временных зданий и сооружений	—	—	5	Автокран	75	15						
4.	Прочие работы	—	—	3	—	75	25						
	Итого:					2589							

Временные инвентарные здания и сооружения

Наименование	Общ. площ. м²	Кол-во	Номер техн. условия	Шифр, номер проекта, завод изготовителя
Контора на 4 мест	24.3	1	ТУ 69-197-82	На базе системы „Комфорт"
Гардеробная на 14 чел	24.3	2	"	з-д „Металлист" Госагропрома
Материальный склад	24.3	1	"	

Рекомендуемая монтажная оснастка, инвентарь и приспособления

Наименование	Основное назначен.	Краткая характер.	Примечание
Машина штукатурно-затирочная	Отделочные работы	Произв. 50 м/час	Даугавпилсский з-д „Электроинструмент"
Машина для сварки линолеума	Устройство полов	Произв. 50-80 м/час	Резекненский завод
Машина для нанесения битумных мастик	Кровельные работы	Произв. 0.9 м³/час	кровельных машин
Тележка-носилки для баллонов	Транспортирование кислородных баллонов	Длина с ручками 220 мм	з-д „Гидромеханизация" г. Андропов

Схема строительного генерального плана

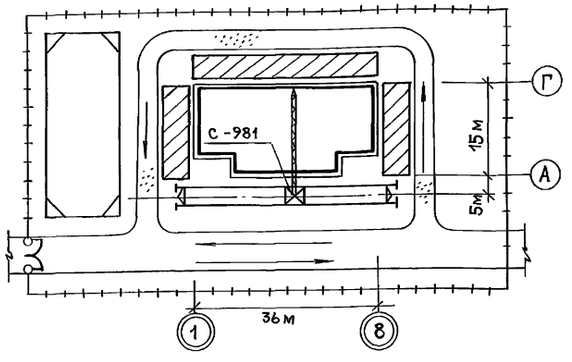

Условные обозначения

- Проектируемое здание
- Площадка для размещения инвентарных зданий
- Площадка для складирования конструкций
- Временные автодороги
- Направление движения транспорта
- Временное ограждение

Взам. инв. № | Подп. и дата | Инв. № подл.

Альбом 1

Ведомость основных комплектов рабочих чертежей

Обозначение	Наименование	Примечание
АР	Архитектурные решения	
КЖ	Конструкции железобетонные	
ВК	Водопровод и канализация	
ОВ	Отопление, вентиляция, теплоснабжение	
ЭМ, ЭО	Электрооборудование и электроосвещение	
СС	Устройства связи и сигнализации	
АОВ	Автоматизация санитарно-технических систем	

Ведомость рабочих чертежей основного комплекта

Лист	Наименование	Примечание
1	Общие данные /начало/	
2	Общие данные /окончание/	
3	План 1го этажа	
4	План 2го этажа. Деталь 1,2	
5	Разрезы 1-1; 2-2	
6	Фасады 1-8; 8-1	
7	Фасады Г-А; А-Г. Схемы заполнения оконных проемов. Спецификация сборных элементов	
8	План кровли. Вентшахты 1-5. Кассовое окно К01. Сечение 1-1; 2-2. Узел „А". Спецификация на кассовое окно	
9	План 1го этажа с гипсобетонными перегородками. План полов. Спецификация гипсобетонных перегородок	
10	План 2го этажа с гипсобетонными перегородками. План полов. Ведомость перемычек	
11	Ведомость отделки помещений. Экспликация полов	
12	План эстрады. Разрезы 1-1; 2-2; 3-3. Фасад. Узел 1. Сечение А-А. Спецификация на эстраду	
13	Поэтажные планы с расстановкой технологического оборудования и привязкой подводов коммуникаций	

Проект соответствует действующим нормам и правилам и обеспечивает безопасную эксплуатацию здания при соблюдении предусмотренных проектом мероприятий

Главный инженер проекта /Титов/

Ведомость ссылочных и прилагаемых документов

Обозначение	Наименование	Примечание
	Ссылочные документы	
ГОСТ 11214-86	Окна и балконные двери деревянные с двойным остеклением для жилых и общественных зданий	
ГОСТ 16289-86	Окна и балконные двери деревянные с тройным остеклением для жилищных и общественных зданий	
2.236-2 в.1	Детали примыкания оконных и дверных блоков в общественных зданиях	
2.244-1 в.4	Детали полов общественных зданий	
ГОСТ 24698-81	Двери деревянные наружные для жилых и общественных зданий	
ГОСТ 6629-88	Двери деревянные внутренние для жилых и общественных зданий	
1.236-5 в.2	Противопожарные двери общественных зданий	
1.231.9-7 в.1; 2	Панели перегородок гипсобетонные	
2.230-2 в.3	Детали стен и перегородок общественных зданий	
2.230-1 в.5		
1.038.1-1 в.1	Перемычки железобетонные	
2.260-1 в.5	Детали покрытий общественных зданий	
3.006.1-2.87	Сборные железобетонные каналы и тоннели из лотковых элементов	
1.030.1-1.0-0 в.0-1	Стены наружные из однослойных панелей для каркасно-общественных зданий, производственных и вспомогательных зданий и промышленных предприятий	
310-1-22	Малые архитектурные формы и элементы благоустройства для улиц и площадей городов	
ГОСТ 17280-79	Доски подоконные деревянные	
1.136-12 в.1	Фрамуги для входных балконных и внутренних дверей	

Ведомость ссылочных и прилагаемых документов

Обозначение	Наименование	Примечание
1.272-1	Альбом чертежей технологического оборудования и мебели для бань	
1.450.3-3 в.2	Стальные лестницы, площадки стремянки и ограждения	
	Прилагаемые документы	
АР. ВМ	Ведомость потребности в материалах	
АР. СО	Спецификация оборудования	

Ведомость спецификаций

Лист	Наименование	Примечание
2	Спецификация заполнения проемов	
10	Спецификация перемычек	
7	Спецификация сборных элементов	
8	Спецификация на кассовое окно К0-1	
12	Спецификация на эстраду	
2	Спецификация дверных закрывателей	

Технико-экономические показатели

Площадь застройки	552,5 м²
Общая площадь	1007,6 м²
Строительный объем	4223,0 м³

Привязан:

Инв. N

ГИП	Гавриков	
Н.контр.	Тимошин	
Нач.отд.	Данков	
ГАП	Пушкарев	
Арх.	Бубнова	

416-7-326.90 АР

Корпус жилищно-эксплуатационного участка производственно-технического обслуживания жилищного фонда до 150 тыс.м² жилой площади	Стадия	Лист	Листов
	Р	1	13
Общие данные /начало/	ГИПРОКОММУНСТРОЙ г. Москва		

Ц00565-01 8

Взам.инв.N | Подп. и дата | Инв.N подл.

Коп.

Формат А2

Альбом 1

Схема генплана

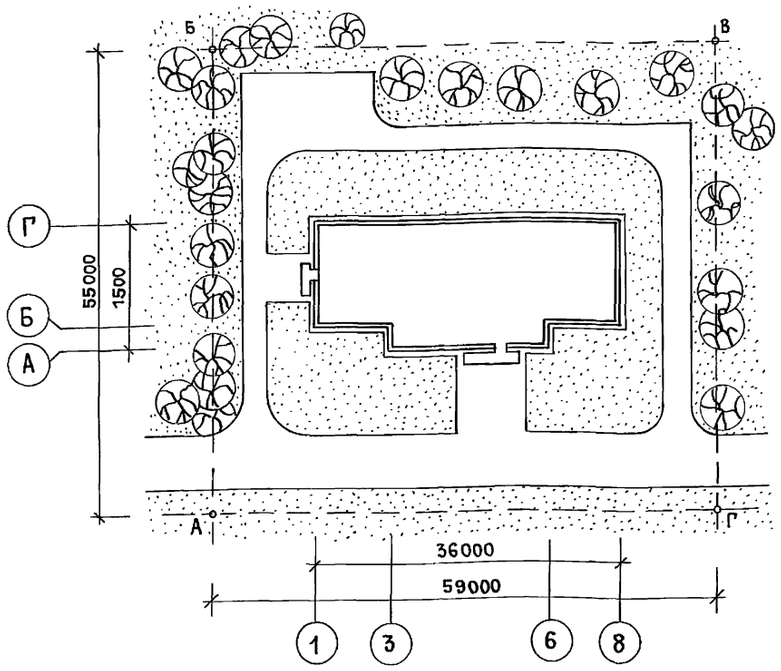

Баланс территории

N п/п	Наименование	Территория	
		га	%
1	Площадь участка	0.325	100
2	Площадь застройки	0.055	17
3	Площадь дорожного покрытия	0.109	33.7
4	Площадь озеленения	0.160	49.3

Таблица толщин стеновых панелей, кирпичных наружных стен и утеплителя

Материал ограждения и утеплителя	Толщина в мм		
	t min град/зона нормальной влажности		
	— 20°	— 30°	— 40°
	До t°=-27°	До t°=-38°	До t°=-49°
Панели стеновые керамзитобетонные γ_o = 900 кгс/м³	200	250	300
Стены кирпичные кирпич Кр 75/1650/15 ГОСТ 530-80 на цементном растворе М50	380	510	640
Утеплитель стен тамбуров и воздухозаборных камер жесткие минераловатные плиты γ_o=300 кгс/м³ на синтетическом связующем	80	100	120
Утеплитель кровли пенобетон γ_o=400 кгс/м³	110	160	200

Спецификация заполнения проемов

Марка поз.	Обозначение	Наименование	Кол. на этаж 1	Кол. на этаж 2	Всего	Масса ед. кг	Примечание
1	ГОСТ 24698-81	Дверной блок ДН 24-15П	3		3		
2	ГОСТ 24698-81	Дверной блок ДН 24-13П	2		2		
3	ГОСТ 24698-81	Дверной блок ДН 21-10	1		1		
4	ГОСТ 6629-88	Дверной блок ДО 21-13	3	2	5		
5	Серия 1.236-5 в.2	Дверной блок ДН 2.07	5	2	7		
6	ГОСТ 6629-88	Дверной блок ДГ 21-9	8	5	13		
7	ГОСТ 6629-88	Дверной блок ДГ 21-9л	7	9	16		
8	ГОСТ 6629-88	Дверной блок ДГ 21-7	3	3	6		
9	ГОСТ 6629-88	Дверной блок ДГ 21-7л	3	3	6		
10	ГОСТ 6629-88	Дверной блок ДО 21-13	1		1		
	Серия 1.136-12 в.1	Фрамуга ФВ06-12	1		1		
11	ГОСТ 6629-88	Дверной блок ДО 21-13	1		1		С уплотняющими прокладками
12	ГОСТ 6629-88	Дверной блок ДГ 21-9л	1	2	3		
ОК1	ГОСТ 11214-86	Окно ОС 21-15г/3шт/		3	3		t=-20°;-30°
		Окно ОС 12-15в/3шт/					
ОК1	ГОСТ 16289-86	Окно ОРС 21-15г/3шт/		3	3		t=-40°
		Окно ОРС 12-15в/3шт/					
ОК2	ГОСТ 11214-86	Окно ОС 18-18г	26	28	54		t=-20°;-30°
	ГОСТ 17280-79	Подоконная доска					
		ПД 19-25	26		26		
ОК2	ГОСТ 16289-80	Окно ОРС 18-18г	26	28	54		t=-40°
		Подоконная доска					
		ПД 19-35	26		26		

Спецификация дверных закрывателей

Марка поз.	Обозначение	Наименование	Кол. на этаж 1эт.	Кол. на этаж 2эт.	Всего	Примечание
ЗД-1	ГОСТ 5091-78	Закрыватель дверной ЗД-1	7	4	11	Двери марки ДН2.07, ДО21-13уи ДГ21-9л оборудовать дверными закрывателями

Общие указания

1. Здание II степени огнестойкости. Класс ответственности II.
2. За условную отметку 0.000 принята отметка чистого пола вестибюля, что соответствует абсолютной отметке ▭.
3. Наружные стеновые панели керамзитобетонные (см. таблицу на данном листе).
4. Участки кирпичных стен выполнить из керамического кирпича КР 75/1650/15. ГОСТ 530-80 на цементном растворе М50, кирпичные вставки перегородок толщиной 120 мм выполнить на цементном растворе М 25.
5. Горизонтальную гидроизоляцию стен устраивать на ▽-0.030 из цементно-песчаного раствора толщиной 30 мм состава 1:2.
6. По периметру здания выполнить асфальтовую отмостку по щебеночному основанию шириной 750 мм.
7. Проект выполнен из условий производства работ в летнее время. Строительные работы в зимних условиях должны производиться с соблюдением требований соответственно разделам СНИП 3.03.01-87.
8. Кирпичные участки наружных стен, козырьков входов и пилоны крылец оштукатурить.
   Фасадные поверхности стен окрасить перхлорвиниловой краской.
   Деревянные изделия окрасить масляной краской за 2 раза.
   Цоколь здания облицевать керамической плиткой типа „Кабанчик".

ГИП	Гавриков	
Н. контр.	Тимошин	
Нач. отд.	Данков	
ГАП	Пушкарев	
Ст. арх.	Талактионова	

Привязан:

Инв. N

416-7-326.90 АР

Корпус жилищно-эксплуатационного участка производственно-технического обслуживания жилищного фонда до 150 тыс. м² жилой площади

Стадия	Листр	Листов
Р	2	

Общие данные /окончание/

ГИПРОКОММУНСТРОЙ г. Москва

ЦП0565-01 9

Коп.

Формат А2

Инв. N подл. | Подп. и дата | Взам. инв. N

Альбом 1

План 1го этажа

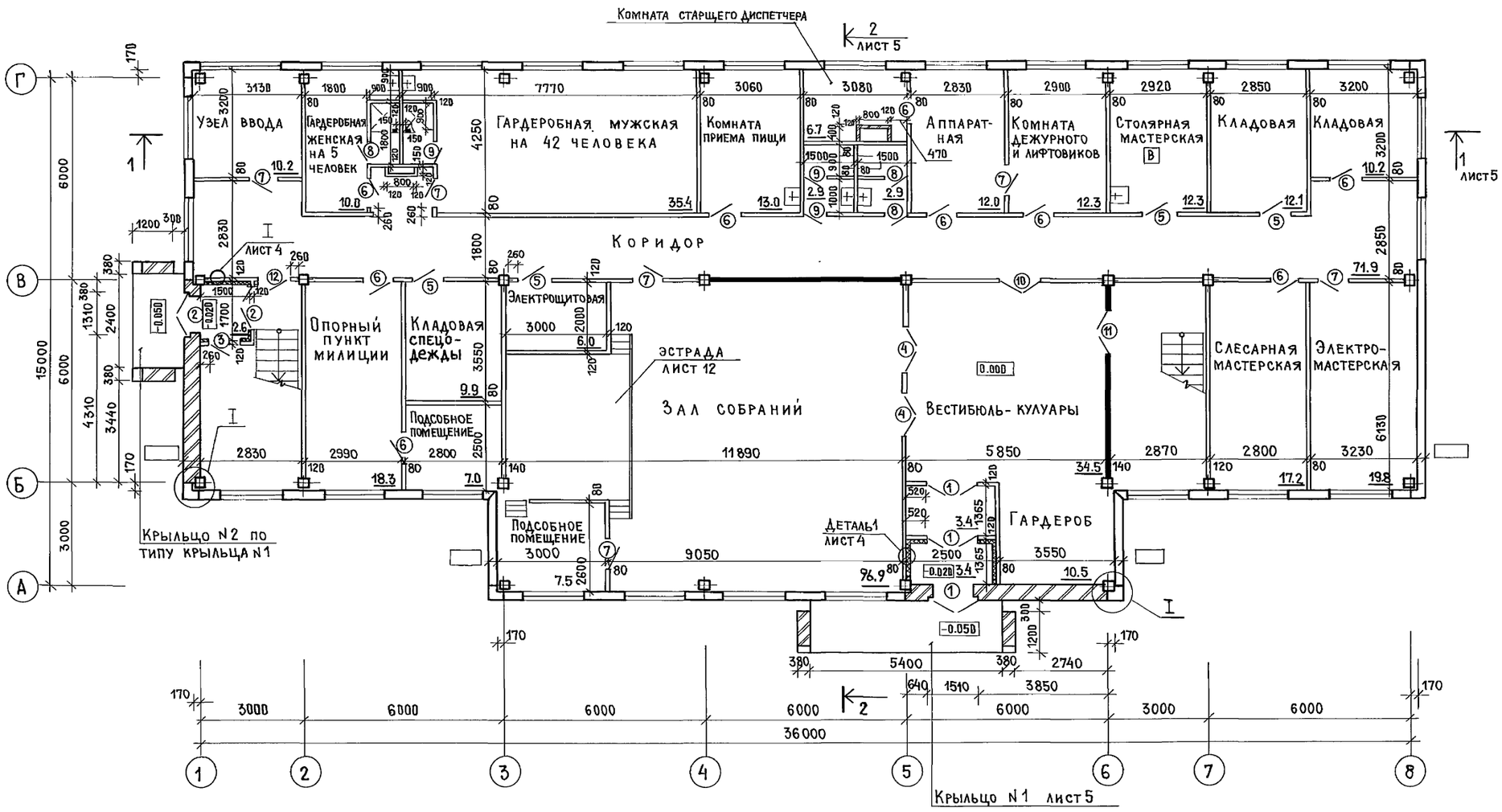

Ведомость проемов ворот и дверей

Марка поз.	Размер проема в мм
1	1510 × 2370
2	1310 × 2370
3	1010 × 2070
4	1310 × 2070
5	1010 × 2070
6,7	910 × 2070
8,9	710 × 2070
10	1310 × 2800

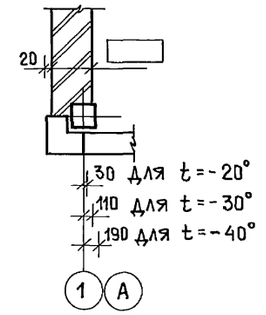

1. Спецификацию заполнения проемов см. лист 2.
2. План с гипсобетонными перегородками см. лист 9.
3. Лестницы – см. лист марки КЖ.

ГИП	Гавриков	
Н.контр.	Тимошин	
Нач.отд.	Данков	
ГАП	Пушкарев	
Арх.	Бубнова	

416-7-326.90 АР

Привязан:

Инв.N

Корпус жилищно-эксплуатационного участка производственно-технического обслуживания жилищного фонда до 150 тыс.м² жилой площади

Стадия	Лист	Листов
Р	3	

План 1го этажа

ГИПРОКОММУНСТРОЙ г. Москва

400565-01 10

Коп. 1984

Формат А2

Инв.N подл. | Подп. и дата | Взам.инв.N

Альбом 1

План 2 этажа

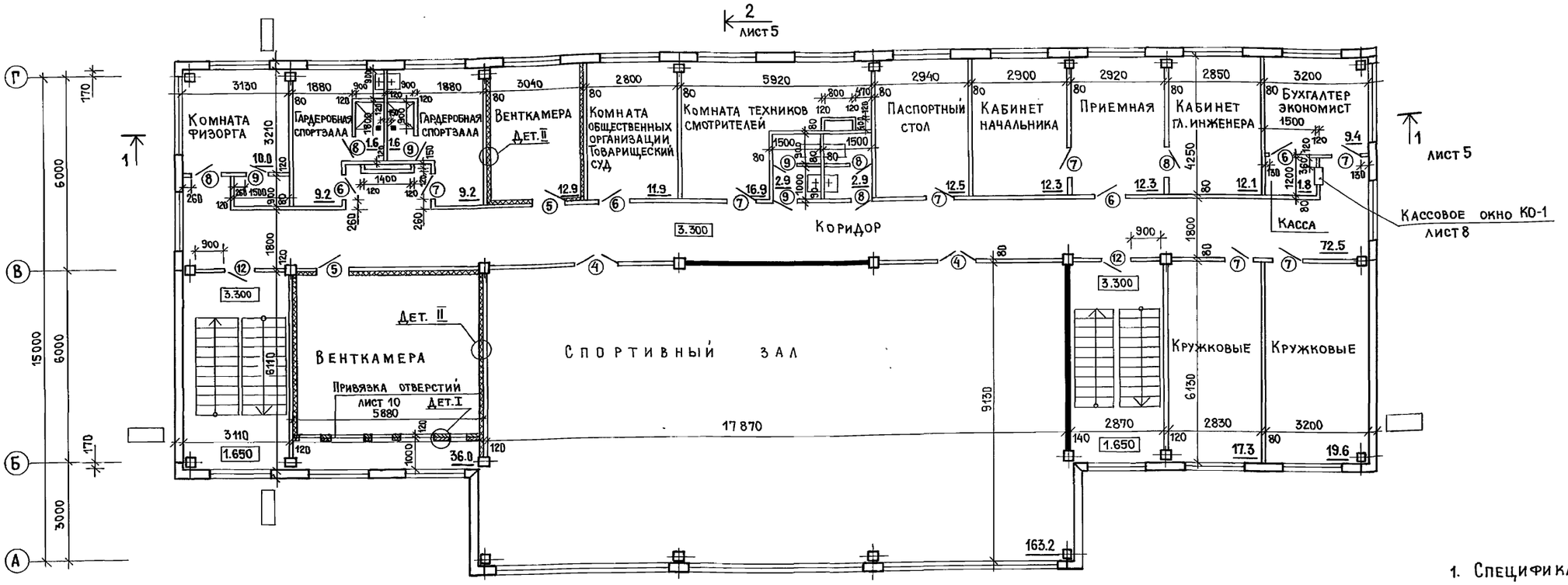

1. Спецификацию заполнения проемов см. лист 2.
2. План с гипсобетонными перегородками см. лист 10.

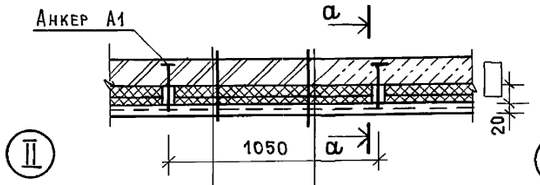

II
Кирпичная или гипсобетонная перегородка
Жесткие минераловатные плиты
на синтетическом связующем
γ_o = 300 кгс/м³ - 50
Перфорированные асбестоцем.
листы крепить шурупами к
деревянным антисептирован-
ным рейкам

I
Кирпичная или гипсобетонная перегородка
Жесткие минераловатные плиты
на синтетическом связующем γ_o = 300 кгс/м³
Штукатурка по сетке
Окраска /см. ведомость отделочных
работ/

а – а

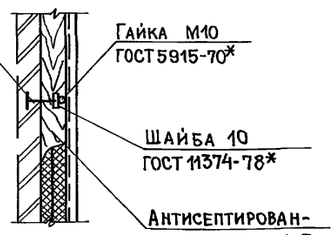

Анкер А1

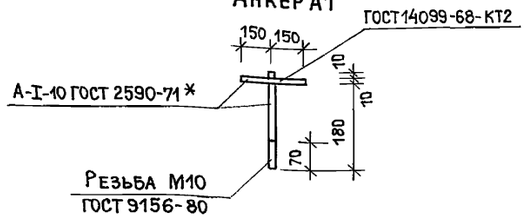

ГИП	Гавриков		
Н.контр.	Тимошин		
Нач.отд.	Данков		
ГАП	Пушкарев		
Арх.	Бубнова		

Привязан:

Инв.N

416-7-326.90 АР

Корпус жилищно-эксплуатационного участка производственно-технического обслуживания жилищного фонда до 150 тыс. м² жилой площади	Стадия	Лист	Листов
	Р	4	

План 2го этажа
Деталь 1, 2

ГИПРОКОММУНСТРОЙ
г. Москва

Ц.00565-01 11

Инв.N подл. | Подп. и дата | Взам.инв.N

Коп.

Формат А2

Альбом 1

Разрез 1-1

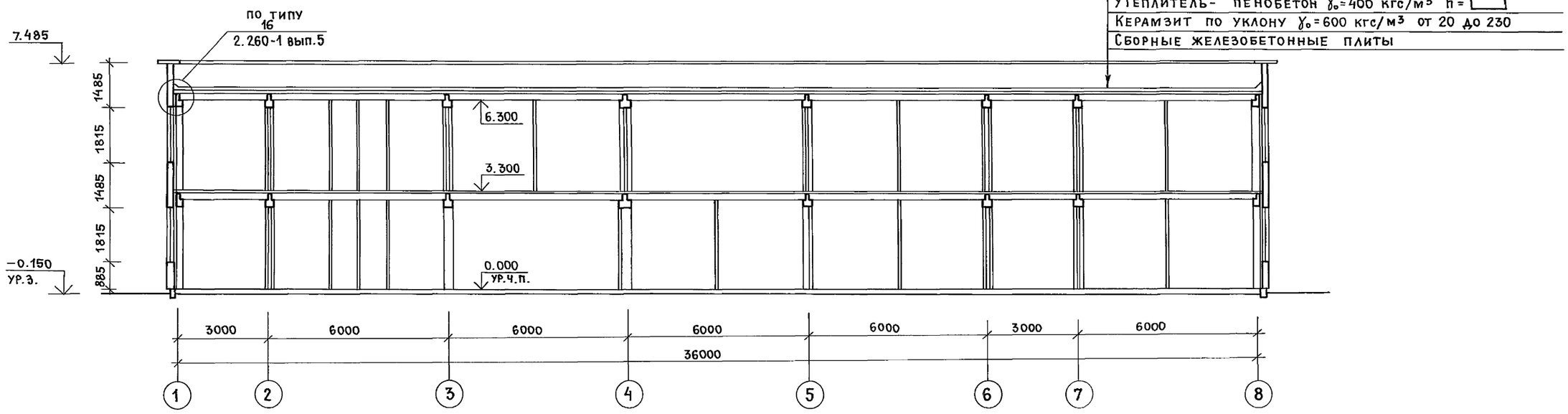

Разрез 2-2

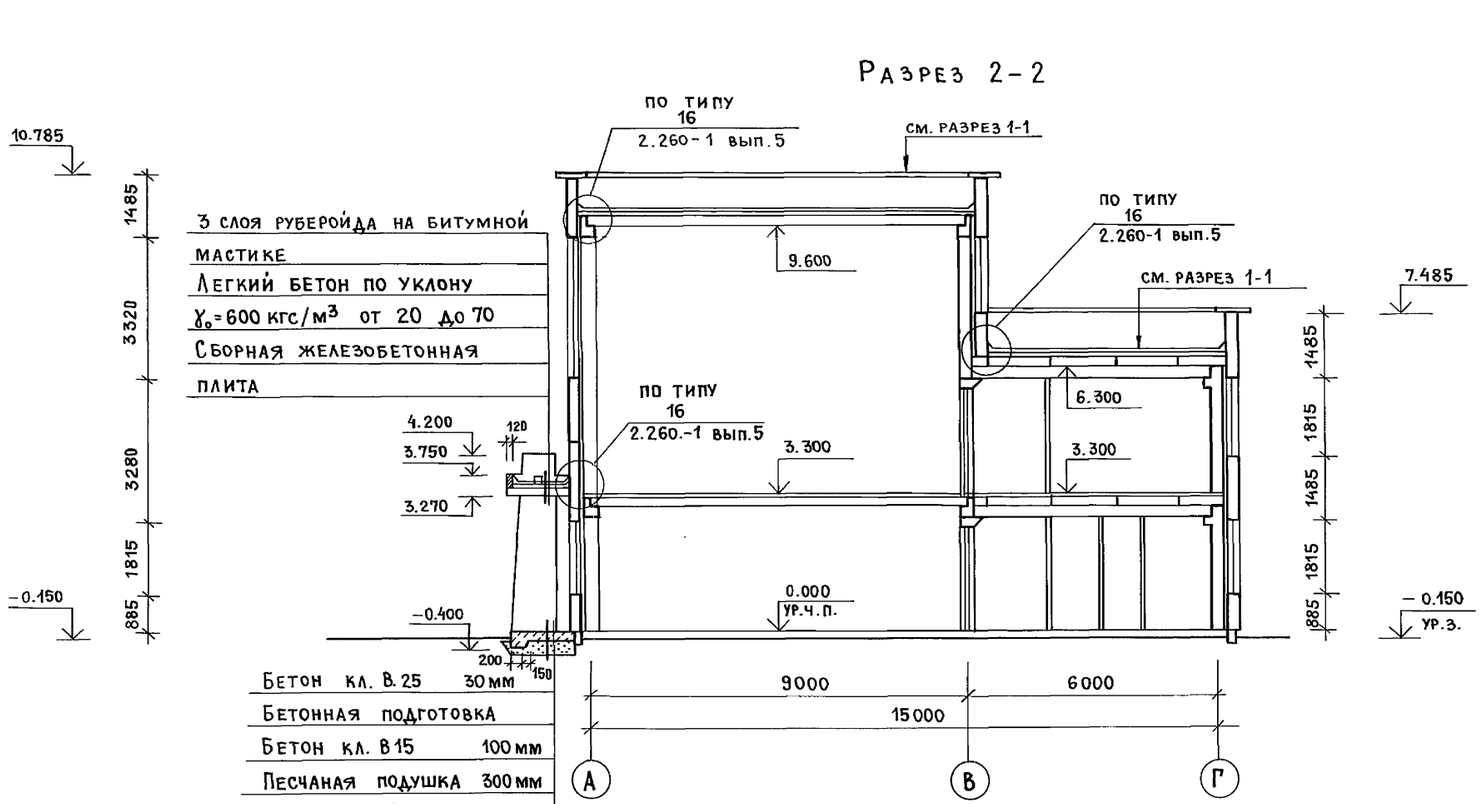

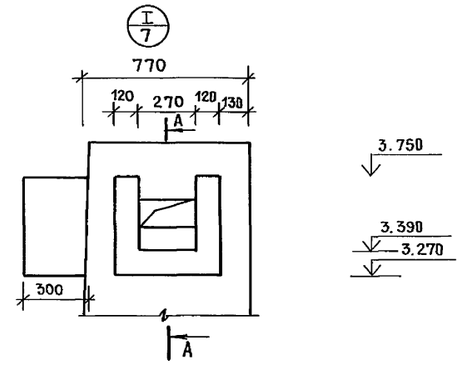

ГИП	Гавриков		416-7-326.90 АР
Н.контр.	Тимошин		
Нач.отд.	Данков		
ГАП	Пушкарев		
Ст. арх.	Галактионова		

Привязан:

Инв.N

Корпус жилищно-эксплуатационного участка производственно-технического обслуживания жилищного фонда до 150 тыс. м² жилой площади	Стадия	Лист	Листов
	Р	5	
Разрезы 1-1; 2-2	Гипрокоммунстрой г. Москва		

400565-01 12

Взам.инв.N | Подп. и дата | Инв.N подл.

Коп.

Формат А2

Альбом 1

Фасад 1-8

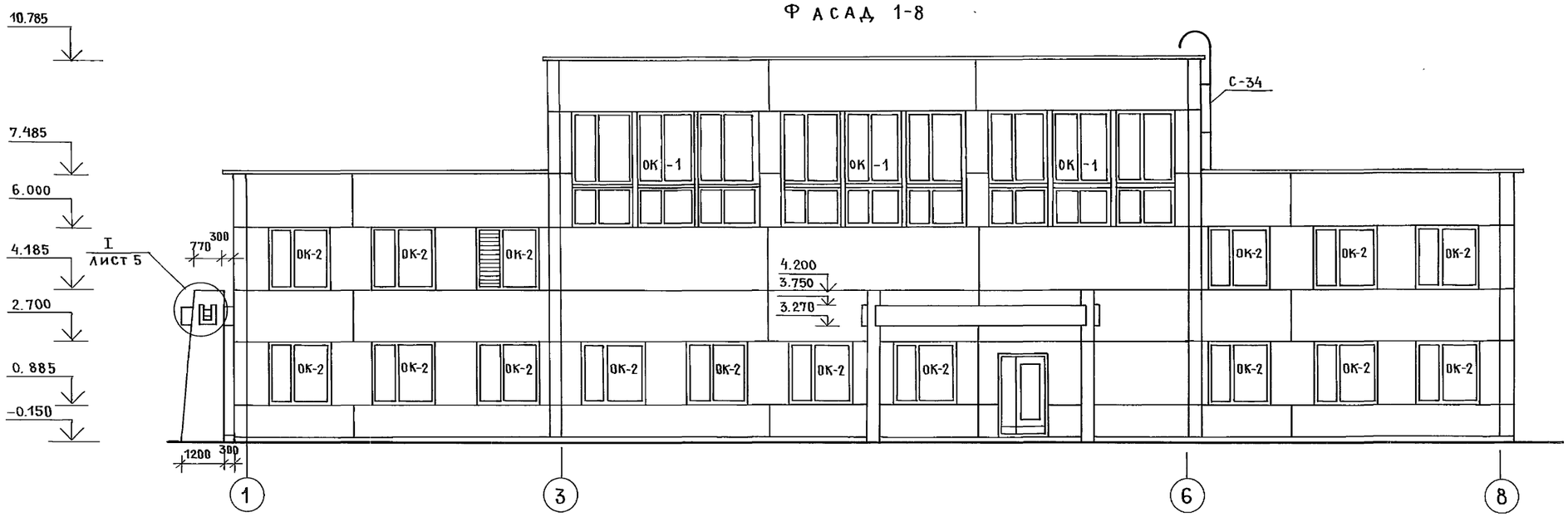

Фасад 8-1

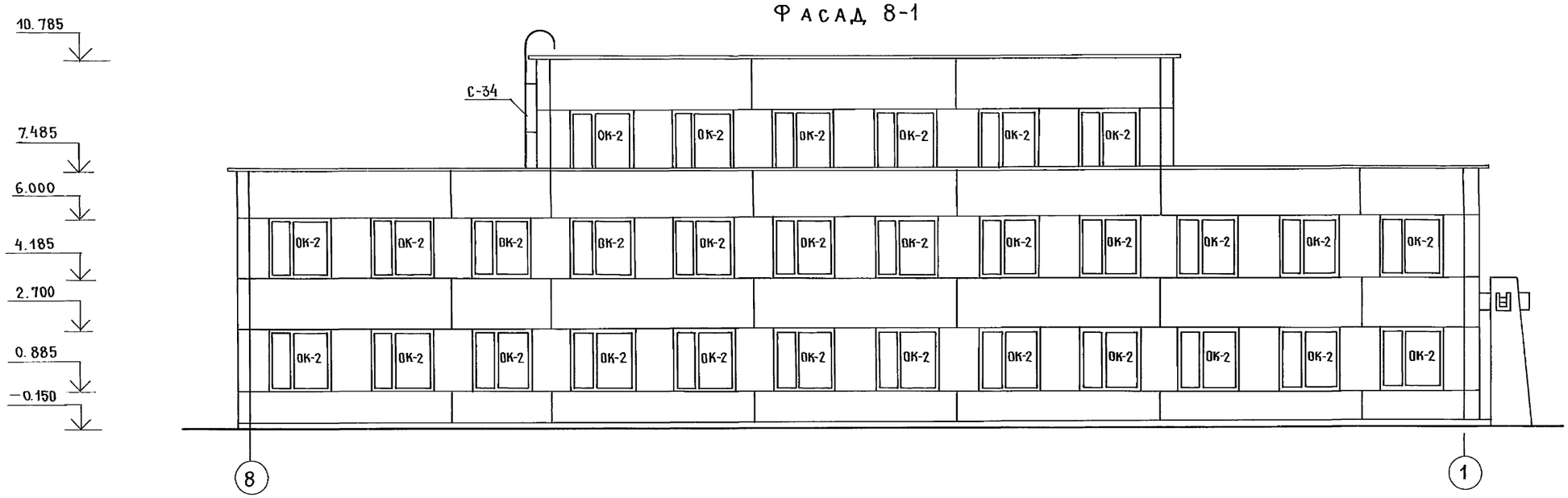

1. Отделку фасадов см. общие указания п.9 лист 2.
2. Схему заполнения оконных проемов см. лист 7.

ГИП	Гавриков	
Н.контр.	Тимошин	
Нач.отд.	Данков	
ГАП	Пушкарев	
Ст.арх.	Галактионова	

416-7-326.90 АР

Привязан:

Инв.N

Корпус жилищно-эксплуатационного участка производственно-технического обслуживания жилищного фонда до 150тыс.м² жилой площади

Стадия	Лист	Листов
Р	6	

Фасады 1-8; 8-1

ГИПРОКОММУНСТРОЙ г. Москва

Инв.N подл. | Подп. и дата | Взам.инв.N

Ц00565-01 13

Коп.

Формат А2

Альбом 1

Фасад Г-А

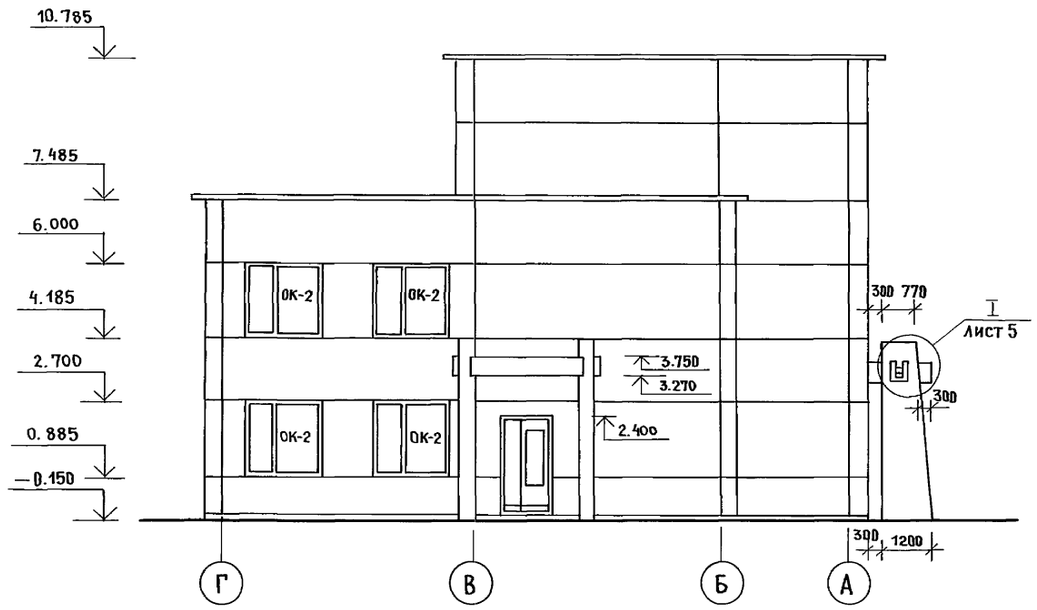

Фасад А-Г

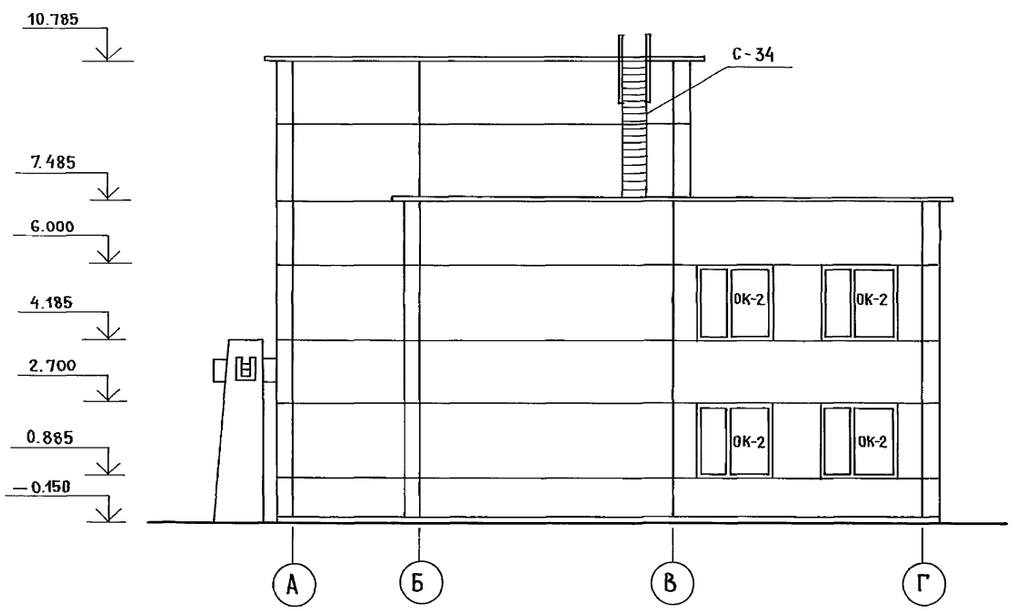

Схема заполнения оконных проемов

ОК-1

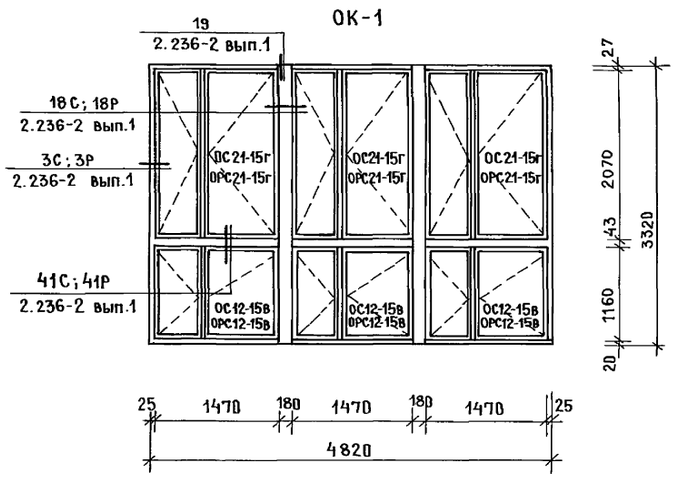

ОК-2

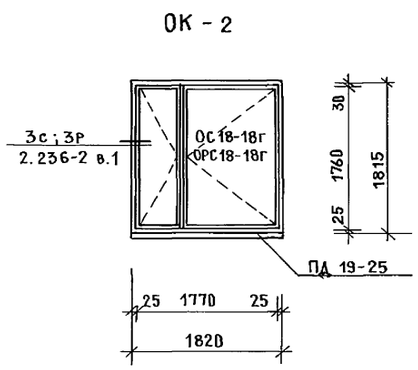

Спецификация сборных элементов

Марка поз.	Обозначение	Наименование	Кол.	Масса ед.кг	Примечание
		Карнизные панели			
КП1	1.030.1-1. 0-1	2 ПК 31.10-Т-1	8	600	
КП2	1.030.1-1. 0-1	2 ПК 31.10-Т-2	8	600	
КП3	1.030.1-1. 0-1	ПК 30.10-Т	28	700	
		Канальные плиты			
П1	3.006.1-2. 87.2-3	ПТ 5-5	2	50	
П2	3.006.1-2. 87.2-54	ПТ 2д	6	230	
С-34	1.450.3-3 в2	Стремянка СГ-34	1	64.7	
ОГС-1	1.450.3-3 в2	Ограждение ОГС-12.4	2	14.0	

Отделку фасадов см. общие указания п.9 лист 2.

ГИП	Гавриков		416-7-326.90 АР
Н.контр.	Тимошин		
Нач.отд.	Данков		
ГАП	Пушкарев		
Ст. арх.	Галактионова		

Привязан:

Корпус жилищно-эксплуатационного участка производственно-технического обслуживания жилищного фонда до 150 тыс. жилой площади	Стадия	Лист	Листов
	Р	7	
Фасады Г-А; А-Г. Схема заполнения оконных проемов. Спецификация сборных элементов	Гипрокоммунстрой г. Москва		

Инв.N подл. | Подп. и дата | Взам.инв.N

Ц00565-01 14

Коп.

Формат А2

Альбом 1

План кровли

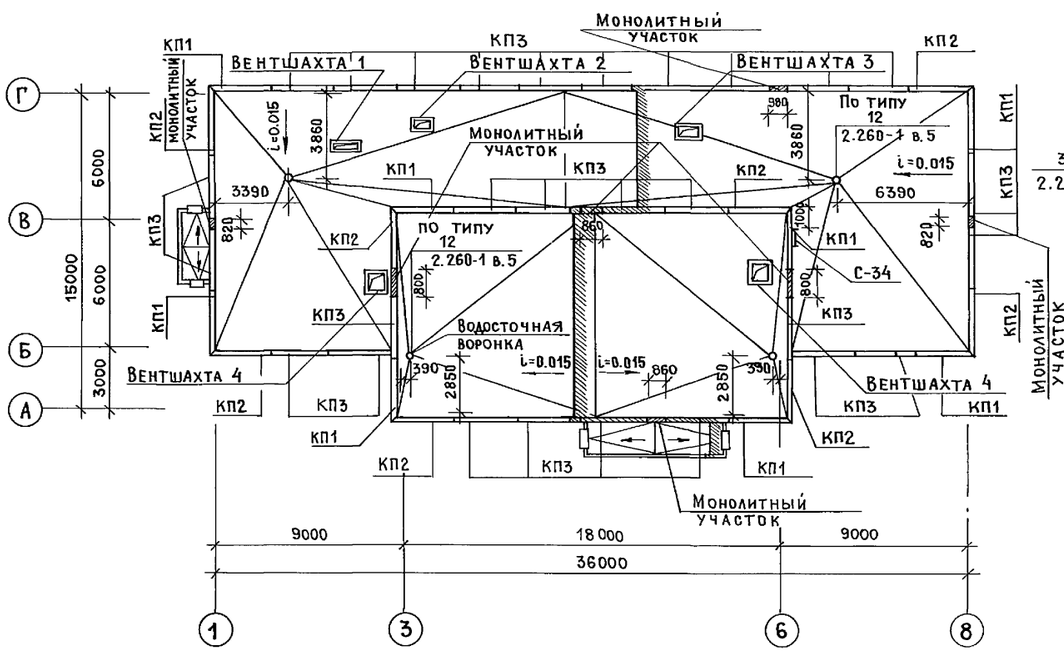

Вентшахта 1

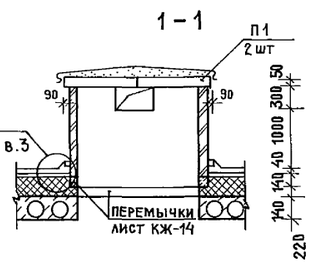

План

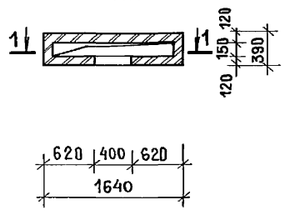

Вентшахта 2

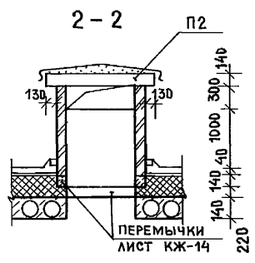

План

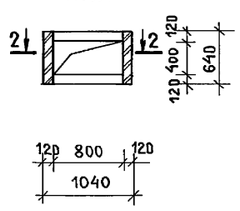

Вентшахта 3

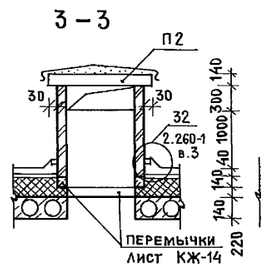

План

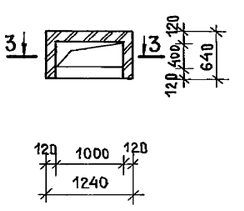

Вентшахта 4

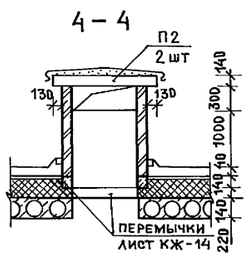

План

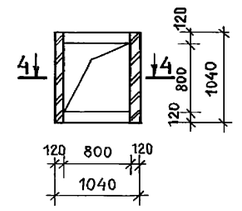

Спецификация на кассовое окно КО1

Формат	Зона	Поз.	Обозначение	Наименование	Кол.	Примечание
				Сборочные единицы		
		1	ГОСТ 8486-86*	Коробка	0.004	м³
		2	ГОСТ 10632-77	Полотно	0.003	м³
		3	ГОСТ 8486-86*	Доска	0.005	м³
		4	ГОСТ 5088-78	Петли ПН5 40	2	шт
		5	ГОСТ 5087-80	Ручка РКШ	1	шт
			ГОСТ 1145-80	Шуруп А3-25	8	шт
			ГОСТ 1145-80	То же А4-25	1	шт

КО 1

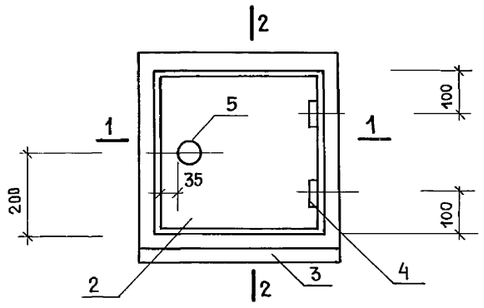

2 – 2

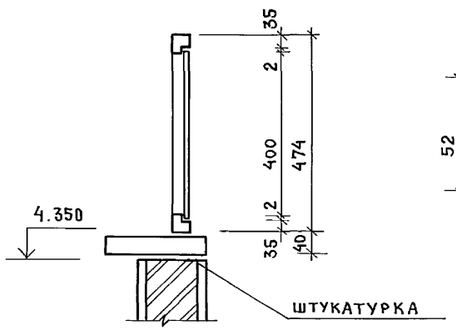

А

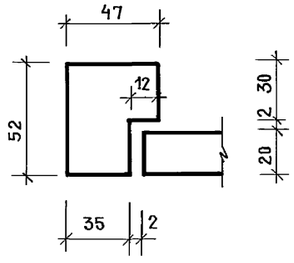

1 – 1

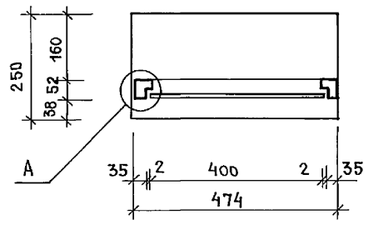

1. Полотно кассового окна КО1 обить оцинкованной сталью с 2х сторон.
2. Спецификацию канальных плит см. лист 7.

ГИП	Гавриков		416-7-326.90 АР
Н.контр.	Тимошин		
Нач.отд.	Данков		
ГАП	Пушкарев		
Ст. арх.	Галактионова		

Привязан:

Инв.№

Корпус жилищно-эксплуатационного участка производственно-технического обслуживания жилищного фонда до 150 тыс. м² жилой площади	Стадия	Лист	Листов
	Р	8	
План кровли вентшахты 1-5. Кассовое окно КО1; сечение 1-1; 2-2; узел А. Спецификация на кассовое окно	Гипрокоммунстрой г. Москва		

Инв.№ подл. | Подп. и дата | Взам. инв.№ | Группа ВК Пушкина | Группа ОВ Жирков

400565-01 15

Коп.

Формат А2

Альбом 1

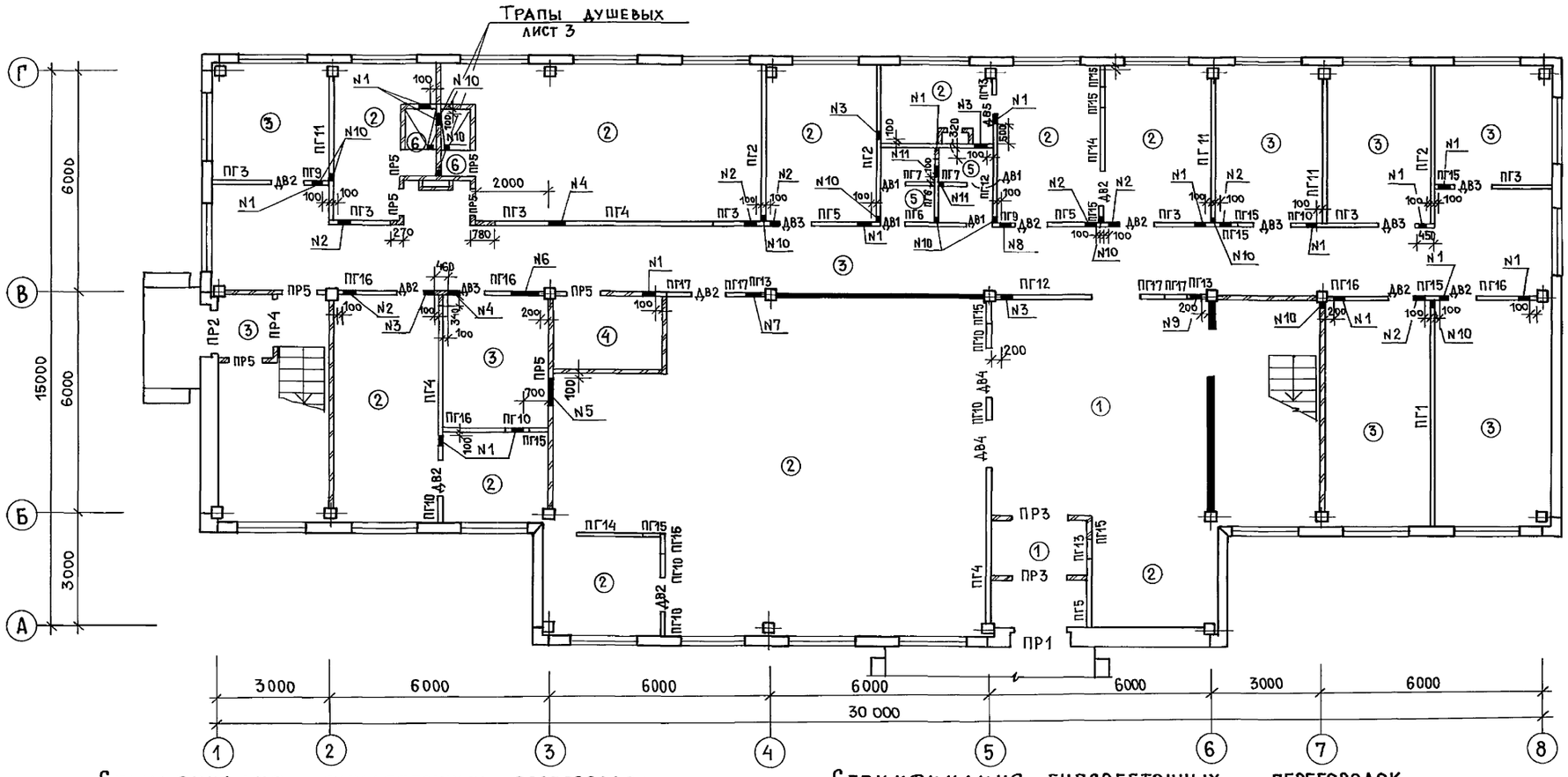

Экспликация отверстий

Тип отв.	Размеры, мм В	Размеры, мм Н	Отм. низа, мм	Назначение
1	300	250	2.500	ОВ
2	300	250	2.450	ОВ
3	300	300	2.450	ОВ
4	400	400	2.600	ОВ
5	700	700	2.000	ОВ
6	800	400	2.300	ОВ
7	400	400	2.300	ОВ
8	200	200	2.700	ОВ
9	200	200	2.500	ОВ
10	100	100	2.200	ВК
11	100	100	0.100	ВК

Спецификация гипсобетонных перегородок

Марка поз.	Обозначение	Наименование	Кол. на этаж 1	Кол. на этаж 2	Всего	Масса ед. кг	Примечание
ПГ1	1.231.9-7 в2	ПГ 60.30.8 - 5г	1	1	2	1905	
ПГ2	1.231.9-7 в2	ПГ41.6.30.8-5г	4	2	6	1300	
ПГ3	1.231.9-7 в2	ПГВ16.6.30.8-5г-2	7	6	13	515	
ПГ4	1.231.9-7 в2	ПГ42.6.30.8 - 5г	3		3	1335	
ПГ5	1.231.9-7 в2	ПГ18.6.30.8 - 5г	3	2	5	580	
ПГ6	1.231.9-7 в2	ПГ16.6.30.8 - 5гц	2	3	5	515	
ПГ7	1.231.9-7 в2	ПГ7.2.30.8 - 5 гц	2	2	4	220	
ПГ8	1.231.9-7 в2	ПГВ29.8.30.8-5гц	1	1	2	930	
ПГ9	1.231.9-7 в2	ПГВ5.7.30.8 -5г-1	2		2	175	
ПГ10	1.231.9-7 в2	ПГ6.2.30.8-5г	7	8	15	190	
ПГ11	1.231.9-7 в2	ПГ38.2.28.8-5г	2	4	6	1105	
ПГ12	1.231.9-7 в2	ПГ25.6.28.8 - 5г	2	2	4	735	
ПГ13	1.231.9-7 в2	ПГ4.7.28.8 - 5г	5	2	7	135	
ПГ14	1.231.9-7 в2	ПГ17.8.30.8 - 5г	1	1	2	510	
ПГ15	1.231.9-7 в2	ПГ4.7.30.8 - 5г	12	7	19	145	

Спецификация гипсобетонных перегородок

Марка поз.	Обозначение	Наименование	Кол. на этаж 1	Кол. на этаж 2	Всего	Масса ед. кг	Примечание
ПГ16	1.231.9-7 в2	ПГ16.6.30.8-5г	4	3	7	515	
ПГ17	1.231.9-7 в2	ПГ6.2.28.8 -5г	4	12	16	190	
ДВ1	1.231.9-7 в1	ПГ7.9.8 - 5гц	4	4	8	65	
ДВ2	1.231.9-7 в1	ПГ9.9.8 - 5гц	10	6	16	85	
ДВ3	1.231.9-7 в1	ПГ10.9.8-5г	5	2	7	54	
ДВ4	1.231.9-7 в1	ПГ13.9.8-5г	2	2	4	122	
ДВ5	1.231.9-7 в1	ПГ9.6.8 - 5г	1	2	3	57	

1. Экспликацию полов см. лист 11
2. Ведомость и спецификацию перемычек см. лист 10.

ГИП	Гавриков	
Н. контр.	Тимошин	
Нач. отд.	Данков	
ГАП	Пушкарев	
Арх.	Бубнова	

Привязан:

Инв. N

416-7-326.90 АР

Корпус жилищно-эксплуатационного участка производственно-технического обслуживания жилищного фонда до 150 тыс. м² жилой площади

Стадия	Лист	Листов
Р	9	

План 1-го этажа с гипсобетонными перегородками. План полов. Спецификация гипсобетонных перегородок

ГИПРОКОММУНСТРОЙ г. Москва

Инв. N подл. | Подп. и дата | Взам. инв. N | Группа ОВ | Группа ВК | Жирков | Пушкина

400565-01 16

Коп.

Формат А2

Альбом 1

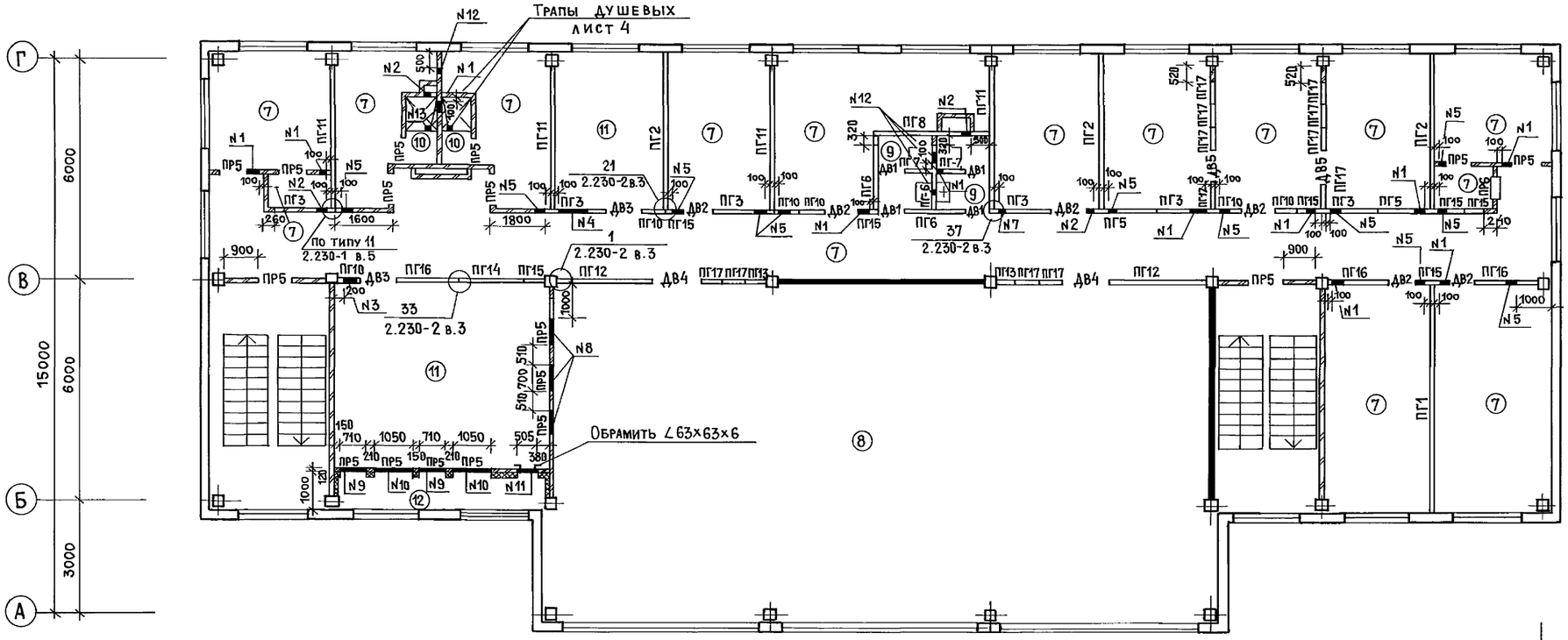

Экспликация отверстий

Тип отв.	Размеры, мм В	Размеры, мм Н	Отм. низа, мм	Назначение
1	300	250	5.950	ОВ
2	200	200	6.000	ОВ
3	400	400	5.900	ОВ
4	800	400	5.900	ОВ
5	300	250	5.750	ОВ
6	300	250	6.050	ОВ
7	200	200	5.800	ОВ
8	700	300	5.700	ОВ
9	710	420	3.964	ОВ
10	1050	660	3.460	ОВ
11	505	1250	3.600	ОВ
12	100	100	3.400	ВК
13	100	100	5.500	ВК

Ведомость перемычек

Марка поз.	Схема сечения
	Для t=-20°
ПР1	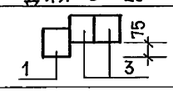
ПР2	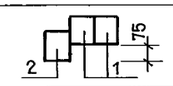
	Для t=-30°
ПР1	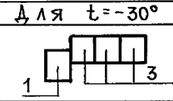
ПР2	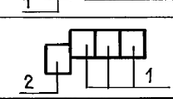
	Для t=-40°
ПР1	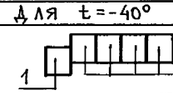
ПР2	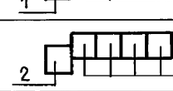

Спецификация перемычек

Марка поз.	Обозначение	Наименование	Кол. на этаж 1	Кол. на этаж 2	Всего	Масса ед. кг	Примечание
		Для t=-20°С					
1	1.038.1-1 в1	2ПБ17-2	3		3	71	
3	1.038.1-1 в1	2ПБ19-3	4		4	81	
		Для t=-30°С					
1	1.038.1-1 в1	2ПБ17-2	4		4	71	
3	1.038.1-1 в1	2ПБ19-3	5		5	81	
		Для t=-40°С					
1	1.038.1-1 в1	2ПБ17-2	5		5	71	
3	1.038.1-1 в1	2ПБ19-3	6		6	81	
		Для всех температур					
2	1.038.1-1 в1	2ПБ16-2	2		2	65	
4	1.038.1-1 в1	2ПБ13-1	6	17	23	54	
5	1.038.1-1 в1	1ПБ10-1		1	1	20	

Ведомость перемычек

Марка поз.	Схема сечения
	Для всех температур
ПР3	
ПР4	
ПР5	
ПР6	

1. Экспликацию полов см. лист 11.
2. Спецификацию гипсобетонных перегородок см. лист 9.

Привязан:

Инв.N

ГИП	Гавриков	
Н.контр.	Тимошин	
Нач.отд.	Данков	
ГАП	Пушкарев	
Арх.	Бубнова	
Рук.гр.	Николаева	

416-7-326.90 АР

Корпус жилищно-эксплуатационного участка производственно-технического обслуживания жилищного фонда до 150 тыс. м² жилой площади

План 2го этажа с гипсобетонными перегородками. План полов. Ведомость перемычек и спецификация перемычек

Стадия	Лист	Листов
Р	10	

ГИПРОКОММУНСТРОЙ г. Москва

Ц00565-01 17

Коп.

Формат А2

Инв.N подл. | Подп. и дата | Взам.инв.N | Группа ОВ Жирков | Группа ВК Пушкина

Альбом 1

Экспликация полов

Наименование или номер помещения по проекту	Тип пола по проекту	Схема пола или номер узла по серии	Элементы пола и их толщина	Площадь пола м²
Вестибюль кулуары. Тамбур при вестибюле	1	241 2.244-1 в4	Покрытие - Керамические плитки для мозаичных полов ГОСТ 8140-70-8мм	43.9
Зал собраний. Кладовая. Комната приема пищи. Старший диспетчер. Диспетчерская Опорный пункт милиции. Ком. дежурного и лифтовиков Подсобное помещение Гардеробные женский, и мужской	2	229 2.244-1 в4	Покрытие - Линолеум поливинилхлоридный многослойный ГОСТ 14632-79 - 2.5 мм	229.6
Столярная слесарная мастерские, кладовая. Электромастерская Узел ввода Коридор Тамбур	3	240 2.244-1 в4	Покрытие - Керамическая плитка ГОСТ 6787-80 - 13 мм	163.6
Электрощитовая	4	245 2.244-1 в4	Покрытие - Бетон М200-20мм	6
Санузлы	5	250 А 2.244-1 в4	Покрытие - керамическая плитка ГОСТ6787-80 - 13 мм	5.8
Душевые	6	250 в 2.244-1 в4	Покрытие - керамическая плитка ГОСТ 6787-80 - 13 мм	4
Физорг Гардероб Комната общ. организаций Комната тех. смотрителя Паспортный стол. Каб. начальника, гл. инженера Приемная Бухгалтерия Экономист Кружковая Касса Коридор	7	61 2.244-1 в4	Покрытие- Линолеум поливинилхлоридный многослойный ГОСТ14632-79 толщ. 25мм	227
Спорт зал	8	18 2.244-1 в4	Покрытие - доски, ГОСТ8242-75-37мм	163.2
Санузлы	9	127А 2.244-1 в4	Покрытие - керамическая плитка ГОСТ 6787-80 - 13 мм	5.8
Душевые	10	127В 2.244-1 в4	Покрытие - керамическая плитка ГОСТ 6787-80 - 13мм	3.2
Венткамера	11	135 2.244-1 в4	Покрытие - бетон М200 - 20мм	30
Воздухозаборная камера	12	184 2.244-1 в4	Покрытие - Бетон М200 - 20 мм	6

Ведомость отделки помещений

Наименование или номер помещения	Потолок		Стены или перегородки		Низ стен или перегородок (панель)			Колонна		Примечание
	Площадь	Вид отделки	Площадь	Вид отделки	Площадь	Вид отделки	Высотами	Площадь	Вид отделки	
Вестибюль-кулуары Гардероб Тамбуры Коридор Лестничная клетка Гардероб женский и мужской Гардероб спорт зала		Затирка Известковая побелка		Затирка Окраска водоэмульсионной краской					Затирка Окраска Водоэмульсионной краской	
Зал собраний Слесарная мастерская. Электромастерская Столярная мастерская. Кладовая Спортзал		Затирка побелка		Затирка Окраска масляной краской					Затирка Окраска масляной краской	
Комната дежурного и лифтовиков. Старшего диспетчера. Комната приема, пищи Опорный пункт милиции Подсобное помещение. Комната физорга, общественных организаций. Товарищеского суда. Комната техника смотрителя. Паспортный стол. Кабинет начальника. Глав. инженер. Приемная. Бухгалтерия Касса. Диспетчерская Кружковые		Затирка побелка		Затирка Окраска водоэмульсионной краской					Затирка Окраска водоэмульсионной краской	
Электрощитовая		Затирка известковая побелка		Штукатурка Окраска известковой краской						
Венткамера		То же		То же						
Душевые		Затирка окраска алкидно-стирольной эмалью МС 226		Штукатурка Окраска алкидно-стирольной эмалью МС 226		Глазурованная плитка	2000			
Санузлы		Затирка окраска водоэмульсионной краской		Затирка Окраска водоэмульсионной краской		Глазурованная плитка	2000			

ГИП	Титов	
Н.контр.	Тимошин	
Нач.отд.	Данков	
ГАП	Пушкарев	
Арх.	Бубнова	

416-7-326.90 АР

Привязан:

Инв.N

Корпус жилищно-эксплуатационного участка производственно-технического обслуживания жилищного фонда до 150 тыс. м² жилой площади

Стадия	Лист	Листов
Р	11	

Ведомость отделки помещений. Экспликация полов

ГИПРОКОММУНСТРОЙ г. Москва

Инв.N подл. | Подп. и дата | Взам.инв.N

400565-01 18

Коп.

Формат А2

Альбом 1

План зала собраний с эстрадой

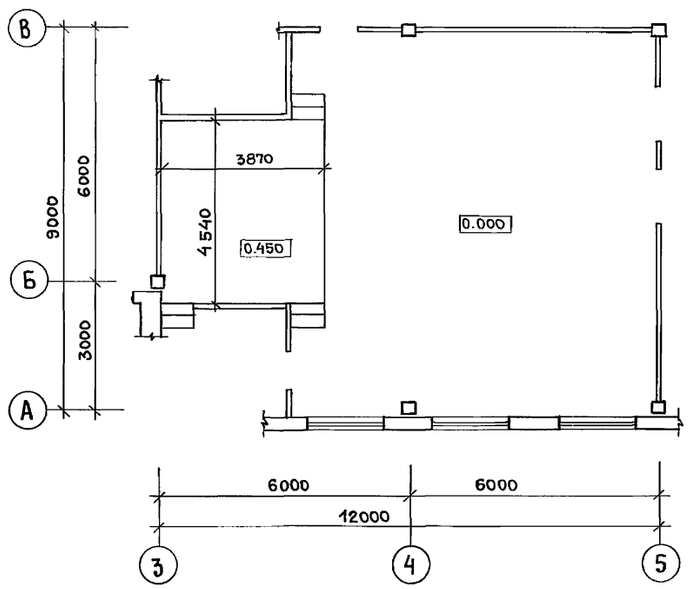

Фасад эстрады

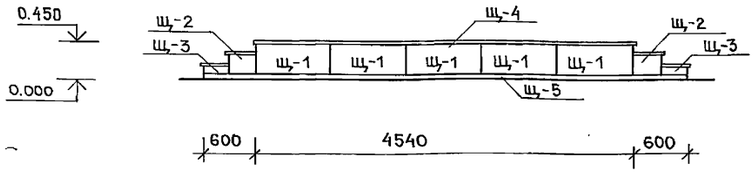

Разрез 3-3

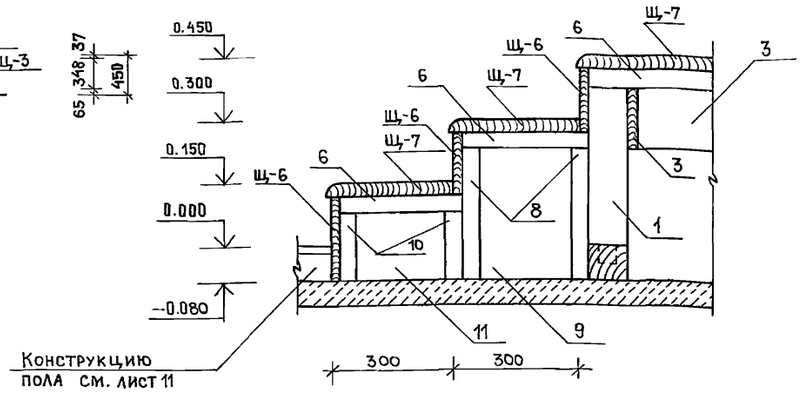

План эстрады

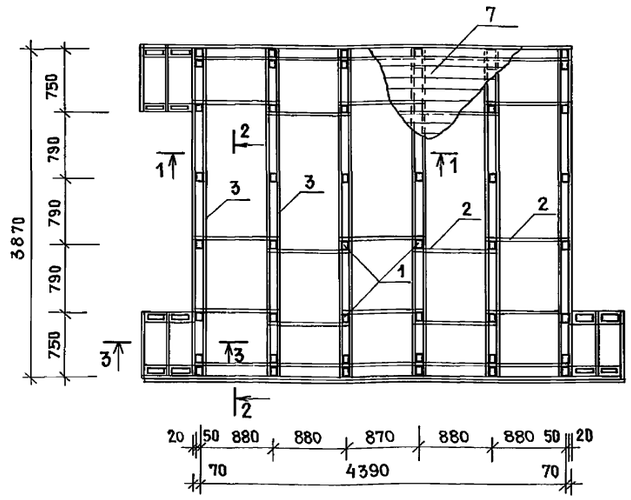

Разрез 1-1

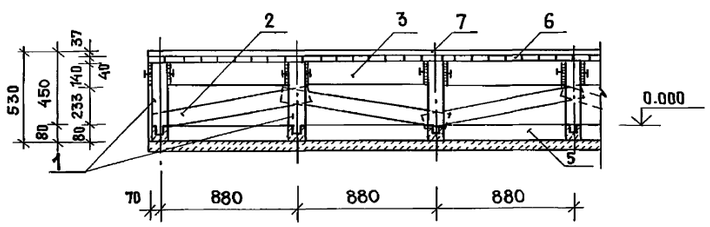

Разрез 2-2

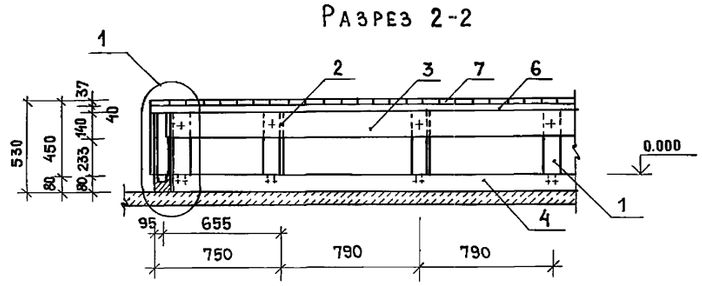

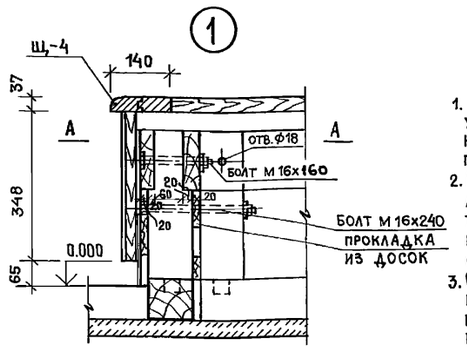

А-А

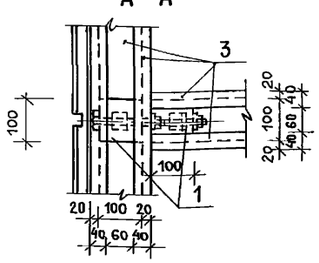

1. Каркас эстрады устанавливается на бетонной подготовке.
2. Под брусья 80×100, лежащие на бетонной подготовке, проложить слой рубероида.
3. Соединение элементов каркаса производить на болтах.
4. Щиты облицовки эстрады — древесно-стружечная плита

Спецификация на эстраду

Формат	Зона	Поз.	Обозначение	Наименование	Кол	Объем м³	Примечание
				Сборочные единицы			
		1	ГОСТ 8486-86*	Стойка 100×100×460	48	0.221	
		2	ГОСТ 8486-86*	Раскос 100×20×900	15	0.027	
		3	ГОСТ 8486-86*	Доски 140×40×3590	12	0.260	
		4	ГОСТ 8486-86*	Брус 100×80×3870	6	0.186	
		5	ГОСТ 8486-86*	Брус 100×80×4390	8	0.281	
		6	ГОСТ 8486-86*	Доски 140×40×4390	31	0.762	
		7	ГОСТ 8486-86*	Доски 140×37×3870	28	0.561	
		8	ГОСТ 8486-86*	Доски 100×40×380	12	0.018	
		9	ГОСТ 8486-86*	Доски 300×40×380	12	0.055	
		10	ГОСТ 8486-86*	Доски 100×40×230	12	0.007	
		11	ГОСТ 8486-86*	Доски 300×40×230	12	0.022	
				Итого:	24		
		Щ-1	ГОСТ 10632-77	Щит 1 880×450×25	5	0.050	
		Щ-2	ГОСТ 10632-77	Щит 2 300×300×25	3	0.007	
		Щ-3	ГОСТ 10632-77	Щит 3 150×300×25	3	0.003	
		Щ-4	ГОСТ 10632-77	Щит 4 4390×37×40	1	0.007	
		Щ-5	ГОСТ 10632-77	Щит 5 4390×65×25	1	0.007	
		Щ-6	ГОСТ 10632-77	Щит 6 750×150×25	9	0.025	
		Щ-7	ГОСТ 10632-77	Щит 7 300×750×40	6	0.003	
				Итого:		0.102	
			ГОСТ 7798-70	Болт М16×160 58	48		шт.
			ГОСТ 7798-70	Болт М16×240.58	24		шт.

ГИП	Гавриков	
Н.контр.	Тимошин	
Нач.отд.	Данков	
ГАП	Пушкарев	
Ст. Арх.	Галактионова	

416-7-326.90 АР

Привязан:

Инв.N

Корпус жилищно-эксплуатационного участка производственно-технического обслуживания жилищного фонда до 150 тыс. м² жилой площади

Стадия	Лист	Листов
Р	12	

План эстрады. Разрезы 1-1; 2-2; 3-3. Фасад. Узел 1. Сечение А-А. Спецификация на эстраду.

ГИПРОКОММУНСТРОЙ г. Москва

400565-01 19

Инв.N подл. | Подп. и дата | Взам.инв.N

Коп.

Формат А2

Альбом 1

План 1 го этажа

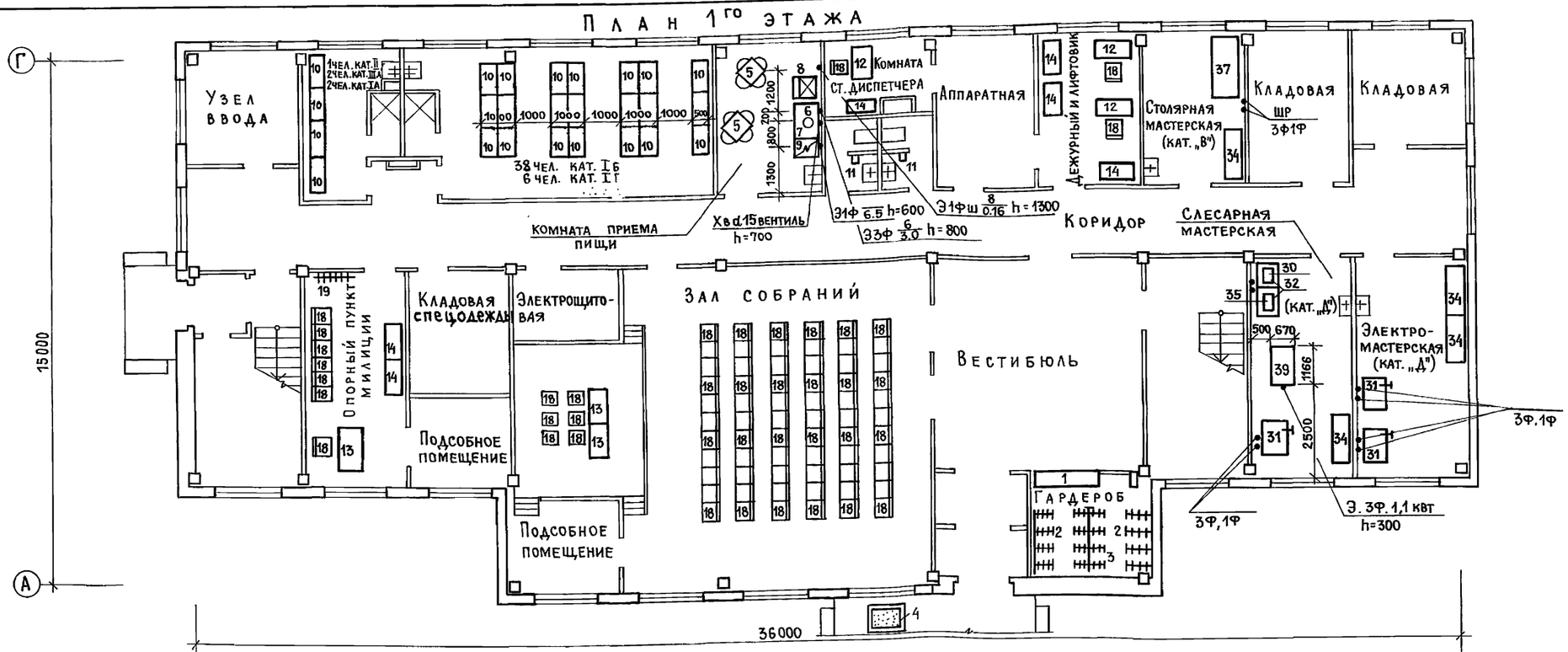

План 2 го этажа

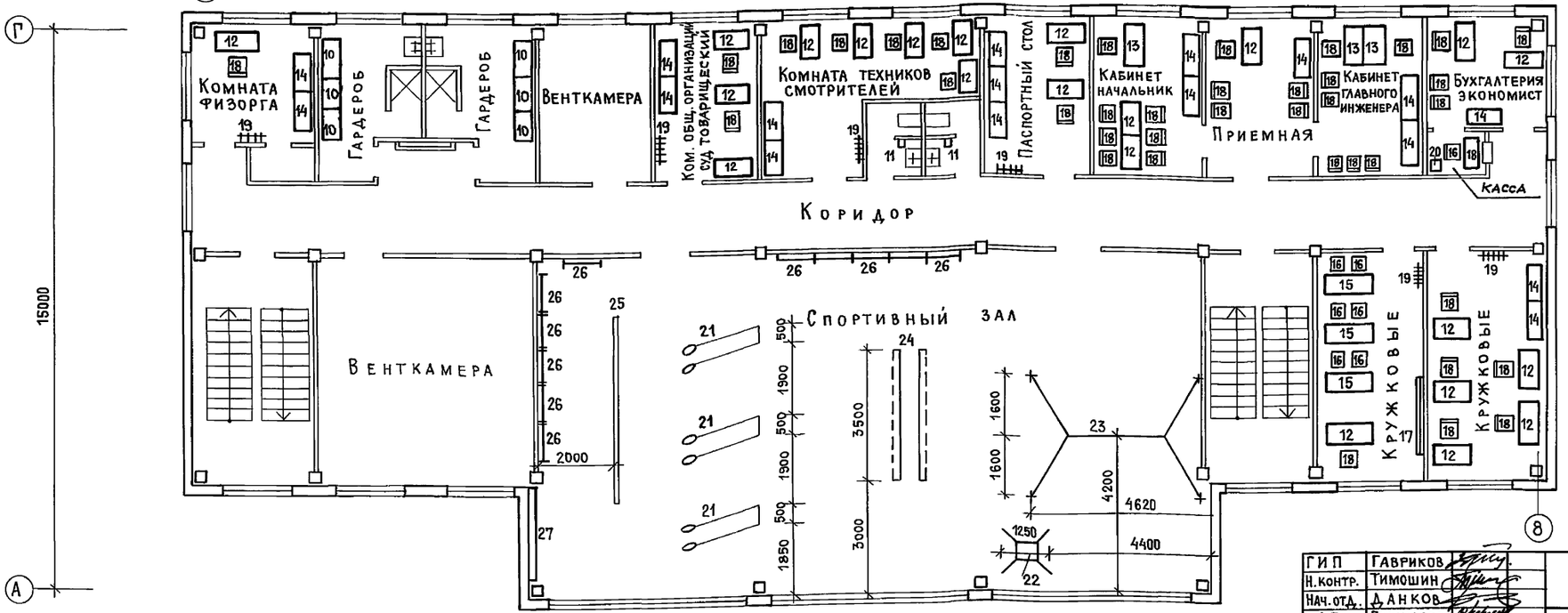

Условные обозначения:

Э — подвод электроэнергии

3ф — фазность тока

Шр — штепсельная розетка

h — высота уровня чистого пола

Мо — местный отсос

ГИП	Гавриков		416-7-326.90 АР
Н.контр.	Тимошин		
Нач.отд.	Данков		
ГАП	Пушкарев		
Гл.спец.	Филитова		
Арх.	Бубнова		

Привязан:

Инв.N

Корпус жилищно-эксплуатационного участка производственно-технического обслуживания жилищного фонда до 150 тыс.м² жилой площади	Стадия	Лист	Листов
	Р	13	
Поэтажные планы с расстановкой технологического оборудования и привязкой подводов коммуникаций	ГИПРОКОММУНСТРОЙ г. Москва		

Инв.N подл. | Подп. и дата | Взам.инв.N

400565-01 20

Коп.

Формат А2

Альбом 1

Ведомость чертежей основного комплекта

Лист	Наименование	Примечание
1	Общие данные (начало)	
2	Общие данные (окончание)	
3	Схема расположения элементов фундаментов	
4	Спецификация к схеме фундаментов. Нагрузки на фундаменты	
5	Элементы плана I÷III	
6	Сечения фундаментов 1-1÷8-8	
7	Монолитные фундаменты Фм-1÷Фм-2	
8	Схема расположения элементов каркаса 1го этажа	
9	Схема расположения элементов каркаса 2го этажа	
10	Схема расположения элементов каркаса спортзала. Сечение 4-4	
11	Сечения 1-1; 2-2; 3-3	
12	Схемы расположения элементов лестниц в осях „1-2" и „6-7". Спецификация	
13	Схема расположения элементов перекрытия над 1ым этажом	
14	Схема расположения элементов покрытия над 2ым этажом	
15	Схема расположения элементов покрытия спортзала	
16	Сечения 1-1÷7-7. Монолитный участок МУ-1	
17	Схемы расположения стеновых панелей по осям „А" и „Б"	
18	Схемы расположения стеновых панелей по осям „В" и „Г"	
19	Схемы расположения стеновых панелей по осям „1", „3", „6", „8"	
20	Спецификация к схемам расположения стеновых панелей	
21	Схема расположения элементов подземного хозяйства	
22	Схемы расположения приямков ПР-1 и ПР-2	
	Сечение А-А	

Проект соответствует действующим нормам и правилам и обеспечивает безопасную эксплуатацию здания при соблюдении предусмотренных проектом мероприятий.

Главный инженер проекта /Гавриков/

Ведомость ссылочных и прилагаемых документов

Обозначение	Наименование	Примечание
	Ссылочные документы	
1.020-1/83. 1-1	Фундаменты сборные железобетонные для колонн сечением 300×300 и 400×400	
1.020-1/83. 2-1	Колонны сечением 300×300	
1.020-1/83. 3-1	Ригели высотой 450мм пролетом 3,0; 6,0 и 7,2м для опирания многопустотных плит перекрытия	
1.020-1/83. 4-1	Диафрагмы жесткости	
1.020-1/83. 6-1	Монтажные узлы	
1.020-1/83. 7-1	Изделия соединительные стальные	
1.030.1-1, 0-1	Материалы для проектирования стен многоэтажных зданий с высотами этажей 2,8(3.0); 3,3; 3,6 и 4,2	
1.030. 1-1, 1-1	Панели из легких и ячеистых бетонов	
1.030. 1-1. 1-3	Арматурные и закладные изделия	
1.030. 1-1. 4-1	Изделия соединительные стальные	
1.030. 1-1. 3-1	Монтажные детали и узлы	
ГОСТ 13579-78*	Блоки бетонные для стен подвалов	
1.038. 1-1. 1	Перемычки железобетонные для зданий с кирпичными стенами	
3.006. 1-2.87	Сборные железобетонные каналы и тоннели из лотковых элементов	
3.400 - 6/76	Унифицированные закладные детали сборных железобетонных конструкций	

Ведомость ссылочных и прилагаемых документов

Обозначение	Наименование	Примечание
1.041. 1-2 в. 1; 3; 5; 6	Сборные железобетонные многопустотные плиты перекрытий многоэтажных общественных зданий, производственных и вспомогательных зданий промышленных предприятий	
1.050. 1-2 в. 1; 2	Сборные железобетонные марши, площадки и проступи для многоэтажных общественных зданий, производственных и вспомогательных зданий промышленных предприятий	
2.210-1	Детали цоколя и стен подвала общественных зданий	
ГОСТ 8478-81	Сетки арматурные	
	Прилагаемые документы	
Альбом II	Изделия заводского изготовления	листы КЖИ1÷62

Инв.№			
ГИП	Гавриков		
Н.контр.	Гузенко		
Нач.отд.	Данков		
Гл.конст.	Харламов		
Рук.гр.	Николаева		
Инж.	Дорофеева		

Привязан

416-7-326.90 КЖ

Корпус жилищно-эксплуатационного участка производственно-технического обслуживания жилищного фонда до 150 тыс м² жилой площади	Стадия	Лист	Листов
	Р	1	22
Общие данные (начало)	ГИПРОКОММУНСТРОЙ г. Москва		

Ц00565-01 21

Коп. Формат А2

Взам.инв.№ | Подп. и дата | Инв.№ подл.

Альбом 1

Ведомость спецификаций

Лист	Наименование	Примечание
4	Спецификация к схеме расположенной на листе 3	
	Таблица нагрузок на обрез фундаментов	
7	Спецификация к схемам, расположенным на данном листе	
10	Спецификация к схемам, расположенным на листах КЖ-8; 9; 10; 11	
12	Спецификация к схемам расположения лестниц в осях „1-2" и „6-7"	
15	Спецификация к схемам, расположенным на листах КЖ-13; 14; 15	
16	Спецификация к монолитным участкам	
20	Спецификация к схемам расположения стеновых панелей	
21	Спецификация к схеме расположения подземного хозяйства	

Ведомость объемов сборных бетонных и железобетонных конструкций по рабочим чертежам основного комплекта марки КЖ и АР

NN п/п	Наименование группы элементов конструкции	Код	Кол-во $м^3$	Примечание
1	Фундаменты	581200	30,8	
2	Бетонные блоки	581121	13,0	
3	Колонны	582120	21,0	
4	Ригели	582511	38,3	
5	Диафрагмы	582000	11,7	
6	Плиты перекрытий и покрытий	584200	111,8	
7	Перемычки	582820	1,17	
8	Стеновые панели	583120	120,0	
9	Элементы лестниц	589120	5,23	
10	Детали каналов	585800	3,0	
	Всего бетона и железобетона		356,0	

Антикоррозийное покрытие строительных конструкций и соединительных элементов выполнить в соответствии со СНиП 2.03.11-85 „Защита строительных конструкций от коррозии". Монтажные сварные швы соединений конструкций должны быть защищены путем металлизации цинком или протекторным грунтом марки ЭП-057 путем горячего цинкования слоем $\delta = 100$ мкм

Общие указания.

Конструкции корпуса решены в унифицированном железобетонном каркасе в соответствии с общесоюзным каталогом индустриальных железобетонных и бетонных изделий, обязательных для применения в гражданском строительстве.

Здание каркасное решено в конструкциях серии 1.020-1/83.

Двухэтажная часть административного назначения – с высотой этажей 3,3 м и повышенная двухэтажная часть общественного назначения: зал собраний на 1ом этаже $h_{эт.} = 3,3$м и спортзал на 2ом этаже $h_{эт.} = 6,6$м.

Колонны сборные железобетонные по серии 1.020-1/83 в. 2-1 – типовые для низкой части и индивидуальные двухэтажные в опалубке типовых трехэтажных колонн. Индивидуальные двухэтажные колонны отличаются от типовых отсутствием консоли в уровне второго этажа и армированием ствола колонны.

Фундаментные сборные железобетонные башмаки под колонны устанавливаются на монолитные железобетонные фундаменты.

Ленточные фундаменты под стены из бетонных блоков стен подвала по ГОСТ 13579-78*.

Геологические условия площадки строительства даны на листе КЖ-3.

В покрытии здания применены плиты длиной 6 и 9м серии 1.041.1-2.6.

Ограждающие конструкции – стеновые легкобетонные панели самонесущие.

Перемычки сборные железобетонные по серии 1.038.1-1.1

ГИП	Гавриков		
Н.контр.	Гузенко		
Нач.отд.	Данков		
Гл.конс.	Харламов		
Рук.гр.	Николаева		
Инж.	Дорофеева		

416-7-326.90 КЖ

Корпус жилищно-эксплуатационного участка производственно-технического обслуживания жилищного фонда, до 150 тыс. м² жилой площади	Стадия	Лист	Листов
	Р	2	
Общие данные (окончание)	ГИПРОКОММУНСТРОЙ г. Москва		

Привязан

Инв.№

Инв.№подл. | Подп. и дата | Взам.инв.№

400565-01 22

Коп. Формат А2

Альбом 1

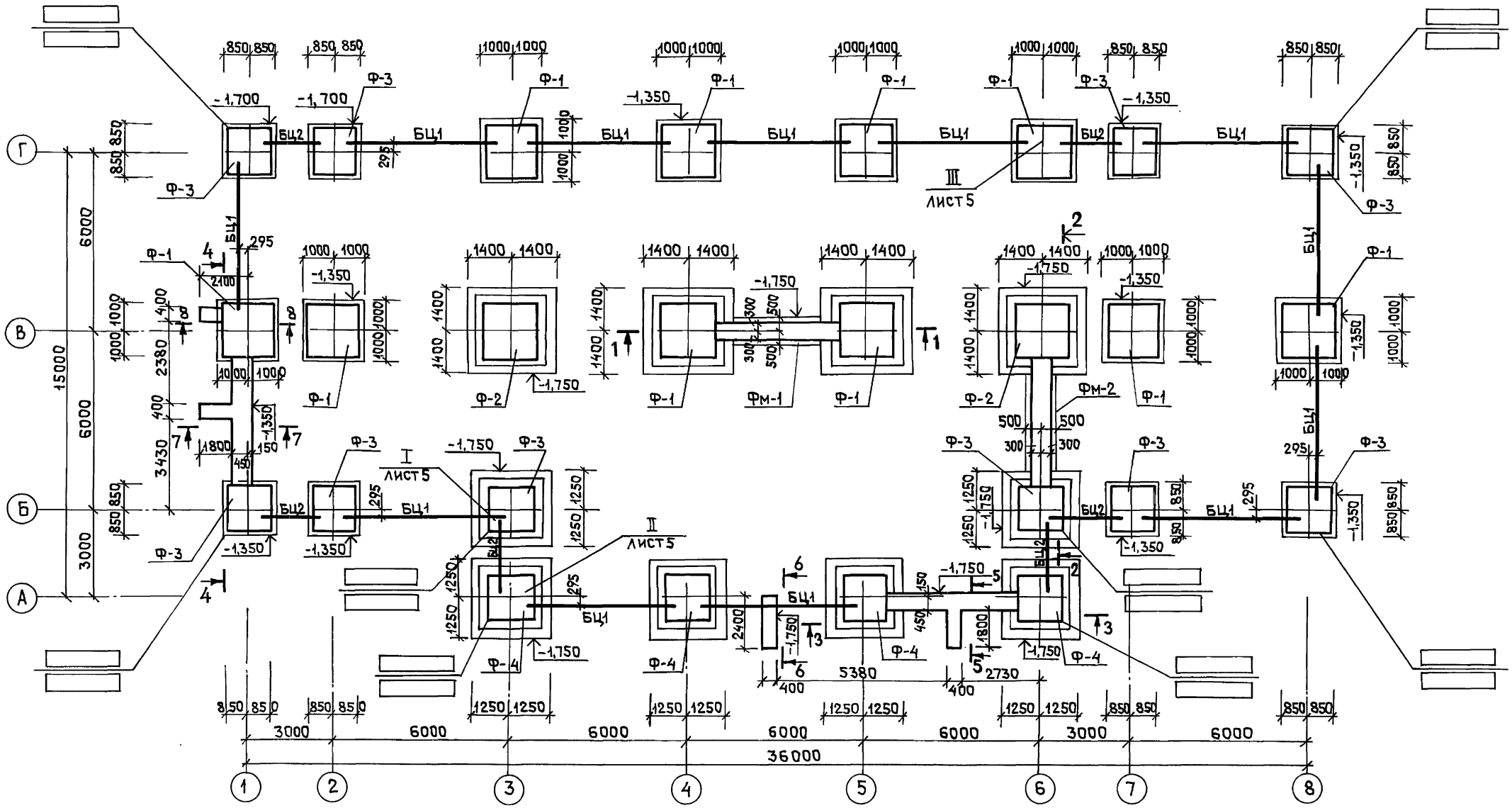

Данный лист смотреть совместно с листами 4,5,6.

ГИП	Гавриков		416-7-326.90 КЖ
Н.контр.	Гузенко		
Нач.отд.	Данков		
Гл.конст.	Харламов		
Рук.гр.	Николаева		
Исполн.	Норбекова		

Привязан

Инв. №

Корпус жилищно-эксплуатационного участка производственно-технического обслуживания жилищного фонда до 150 тыс. м² жилой площади

Стадия	Лист	Листов
Р	3	

Схема расположения элементов фундаментов

ГИПРОКОММУНСТРОЙ г. Москва

Ц00565-01 23

Коп. Фасий

Формат А2

Инв.№ подл. | Подп. и дата | Взам.инв.№

Альбом 1

Спецификация к схеме расположенной на листе 3

Марка	Обозначение	Наименование	Кол.	Масса кг	Примечание
Ф-1	1.020-1/83.1-1 3.0.0	Фундамент 1Ф18.8-1	10	3500	
Ф-2	〃 〃	〃 1Ф18.8-2	2	3500	
Ф-3	〃 2.0.0	〃 1Ф15.8-1	10	2500	
Ф-4	〃 〃	〃 1Ф15.8-2	4	2500	
БЦ-1	1.030.1-1.1-1 78	Балка цоколя БЦ60.5.2,5-л	12	1040	
БЦ-2	〃	〃 БЦ30.5.2,5-л	6	520	
Фм-1	Лист 7	Фундамент мон. Фм-1	1		
Фм-2	〃	〃 Фм-2	1		
1	ГОСТ 13579-78*	Блок бетон. ФБС24.6.6-Т	6	1960	
2	ГОСТ 13579-78*	〃 ФБС12.6.6-Т	2	960	
3	〃	〃 ФБС 9.6.6-Т	19	700	
4	〃	〃 ФБС 24.4.6-Т	3	1300	
5	〃	〃 ФБС 12.4.6-Т	2	640	
6	〃	〃 ФБС 9.4.6-Т	3	470	

Таблица нагрузок на обрез фундаментов

Вид нагрузки	Ед. изм.	Оси фундаментов								
		А-3,6	А-4,5	Б-1,2,7,8 Г-1,2,7,8	Б-3,6	В-1,2,7,8	В-3,6	В-4,5	Г-3,6	Г-4,5
N пост. / N вр.	тс	23,8 / 7,7	47,0 / 13,0	26,7 / 9,5	22,6 / 7,11	27,5 / 13	46,5 / 27.0	52,0 / 28,0	18,8 / 13,3	19,6 / 13,3
Mx	тсм	0,35	3,30	0,12	0,15	0,12	0,30	0,30	0,13	0,22
My	тсм	1,96	8,62	0,97	1,25	0,04	0,90	1,85	0,28	1,46
Qy	тс	1,43	1,29	1,94	0,71	0,32	0,99	1,17	0,99	1,51

Схема нагрузок

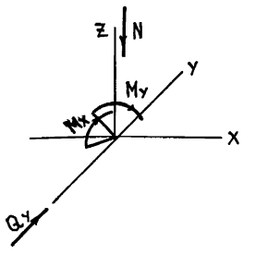

1. За относительную отметку 0,000 принят уровень чистого пола первого этажа, что соответствует абсолютной отметке [ ].
2. Физико-механические характеристики грунтов в основании фундаментов приняты следующие: $\gamma^1 = 1,8$ тс/м^3; $\varphi = 28°$; $C = 0,02$ кгс/м^2; $E = 150$ кгс/м^2. Грунтовые воды отсутствуют.
3. Под все фундаменты устраивается песчаная подготовка из среднезернистого песка толщиной 100 мм и подготовка из бетона кл. В3,5.
4. Под сборные железобетонные подколонники выполнить железобетонные монолитные фундаменты из бетона кл. В12,5. Отметки подошвы фундаментов указаны на плане.
5. Фундаменты под диафрагмы жесткости ленточные из сборных бетонных блоков стен подвала по монолитной железобетонной ленте. Блоки уложить до отм. -0,050 на цементном растворе марки 100. Монолитные участки между блоками и подготовка из бетона кл. 3,5.
6. Армирование монолитных железобетонных фундаментов выполнять арматурными сетками из стержней ГОСТ 5781-82* шагом 200 в обоих направлениях. Общий расход стали на все фундаменты класса ГОСТ5781-82* - 639,7 кг.
7. Под самонесущие стеновые панели укладываются цокольные балки в соответствии с узлами 52,53 серии 1.030.1-1 в.3-1 на цементном растворе марки 100, толщиной 20мм.
8. В пересечении угловых осей здания проставляются отметки: в числителе – планировочная отметка земли, в знаменателе – отметка природного рельефа.
9. При устройстве отмостки и цоколя здания необходимо пользоваться типовыми деталями серии 2.210-1 в.10; ТД1; ТД2; ТД4; ТД6, ТД14, ТД33.
10. Гидроизоляция от капиллярной влаги наносится на вертикальную поверхность цокольной балки от низа балки до отмостки здания.
11. Вид и состав окрасочной гидроизоляции выбирается в конкретном проекте в соответствии со СНиП 2.03.11-85.

ГИП	Гавриков	416-7-326.90	КЖ
Н.контр.	Гузенко		
Нач.отд.	Данков		
Гл.конст.	Харламов		
Рук.гр.	Николаева		
Исполн.	Норбекова		

Привязан

Инв.№

Корпус жилищно-эксплуатационного участка производственно-технического обслуживания жилищного фонда до 150 тыс. кв.м жилой площади	Стадия	Лист	Листов
	Р	4	
Спецификация к схеме фундаментов. Нагрузки на фундаменты	Гипрокоммунстрой г. Москва		

Инв.№подл. | Подп. и дата | Взам.инв.№

400565-01 24

Коп. Ласай

Формат А2

Альбом 1

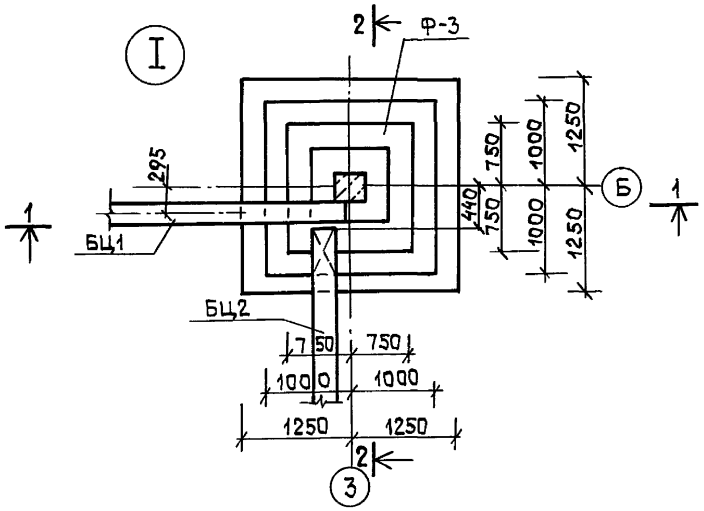

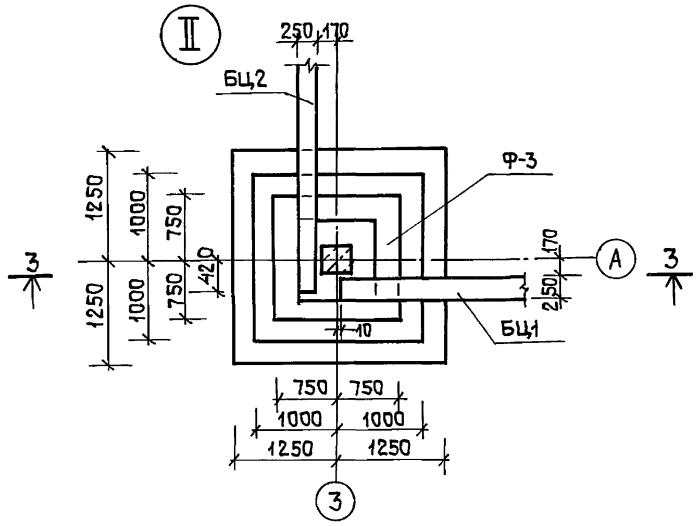

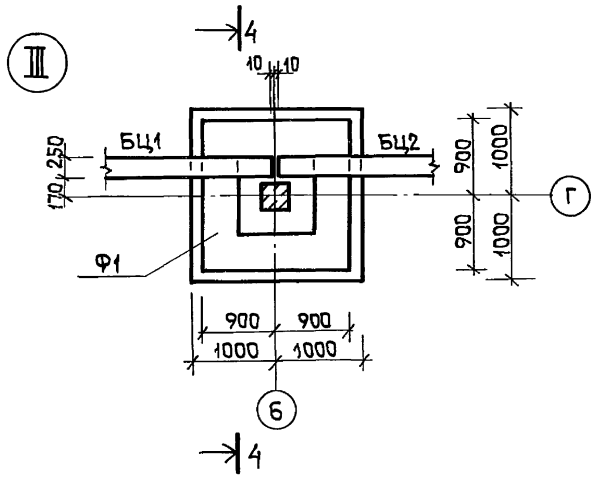

1 — 1

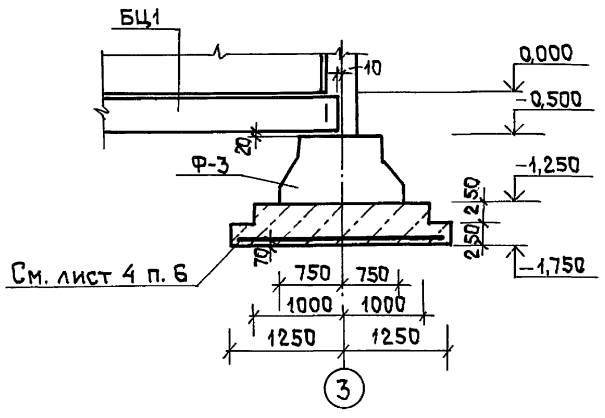

3 — 3

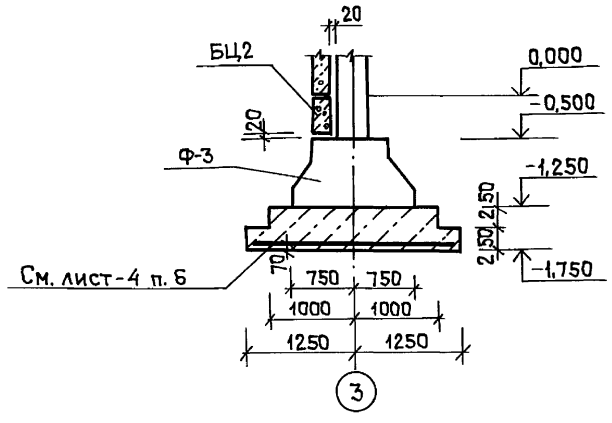

4 — 4

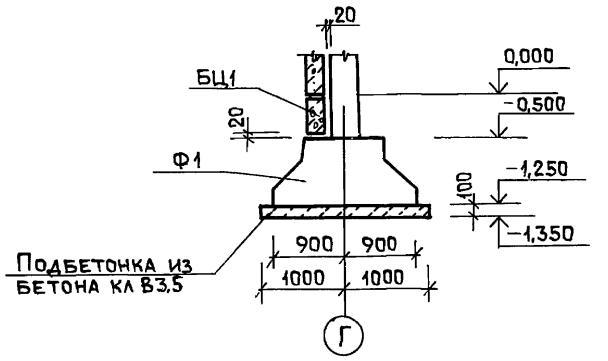

2 — 2

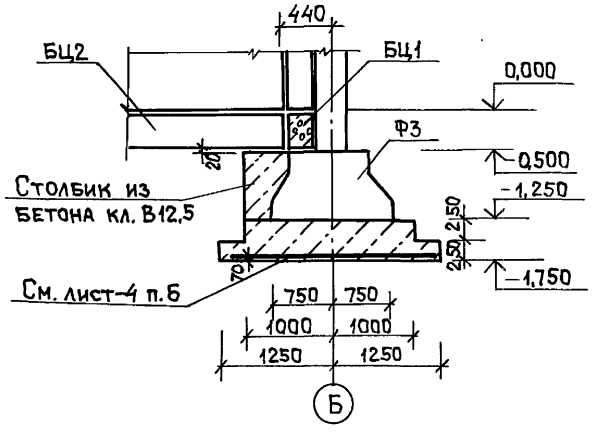

Данный лист смотреть совместно с листом -3.

ГИП	Гавриков	416-7-326.90	КЖ
Н.контр	Гузенко		
Нач.отд	Данков		
Гл.конст	Харламов		
Рук.гр.	Николаева		
Исполн.	Норбекова		

Привязан

Инв. №

Корпус жилищно-эксплуатационного участка производственно-технического обслуживания жилищного фонда до 150 тыс.м² жилой площади

Стадия	Лист	Листов
Р	5	

Элементы плана I÷III

ГИПРОКОММУНСТРОЙ г. Москва

Ц00565-01 25

Коп. Формат А2

Инв.№ подл. | Подп. и дата | Взам. инв.№

Альбом 1

1 — 1

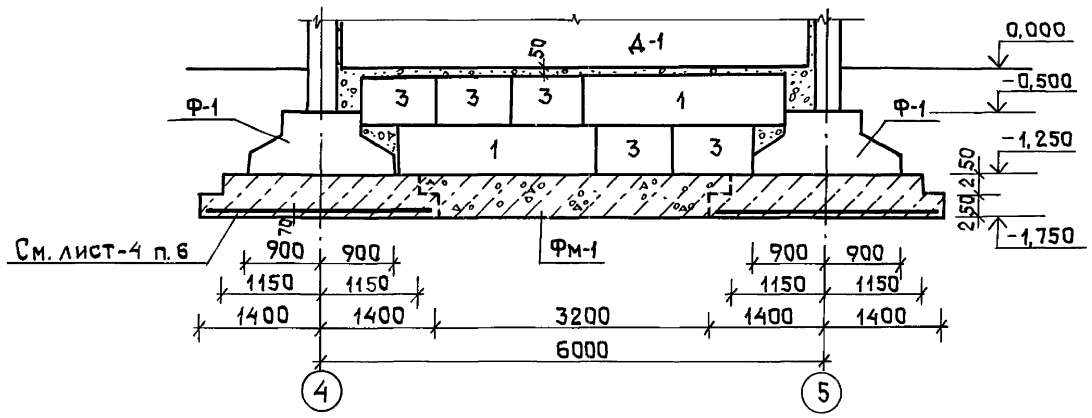

4 — 4

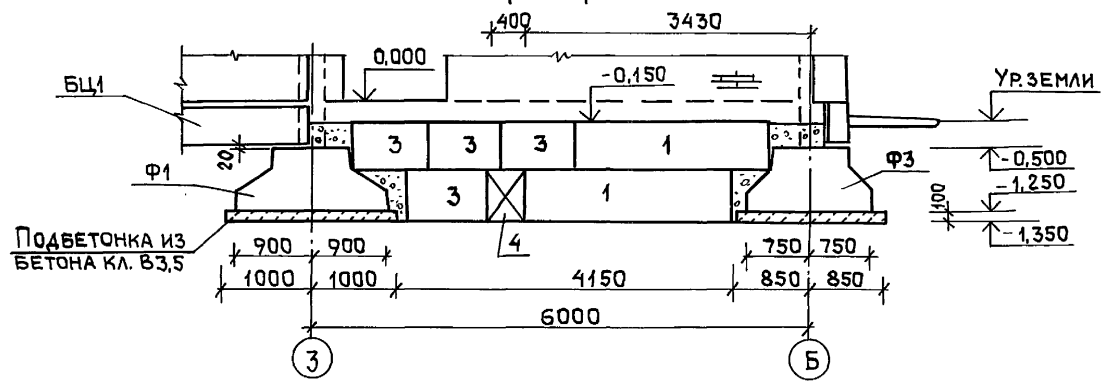

2 — 2

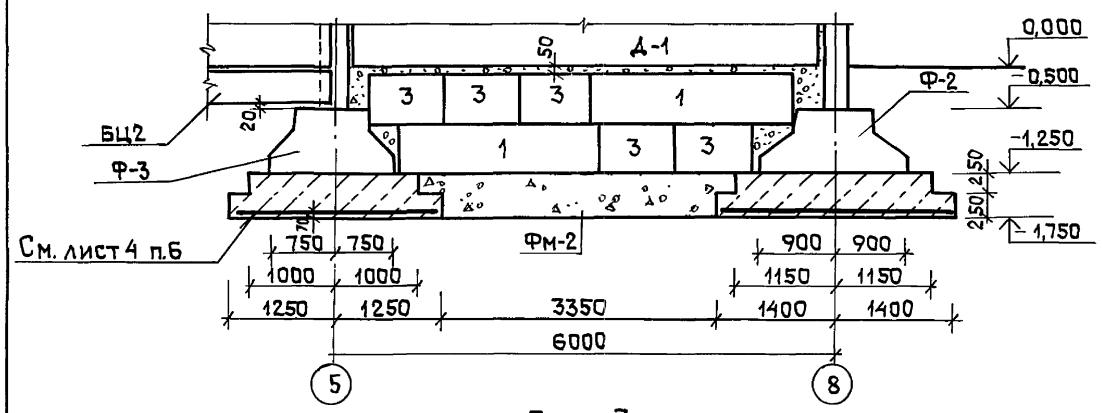

5 — 5

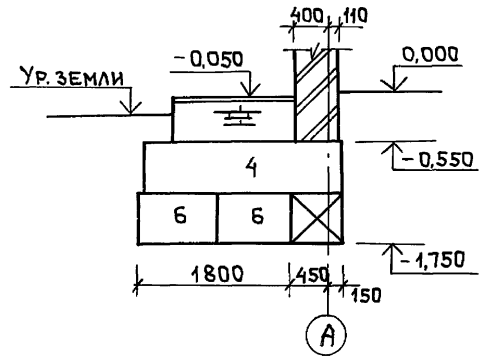

6 — 6

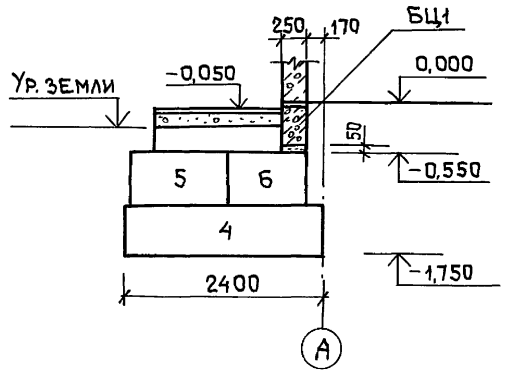

3 — 3

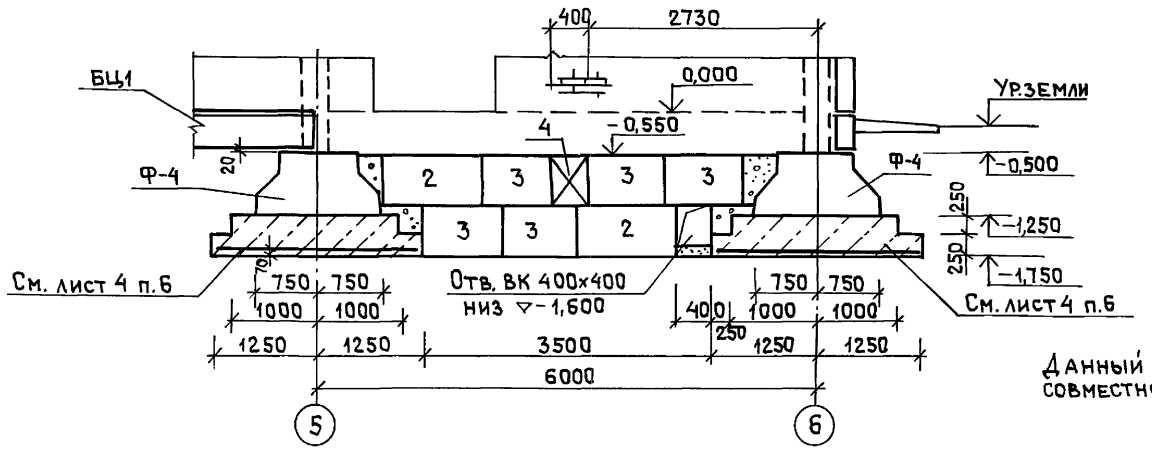

7 — 7

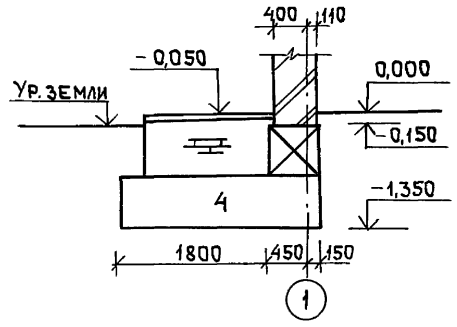

8 — 8

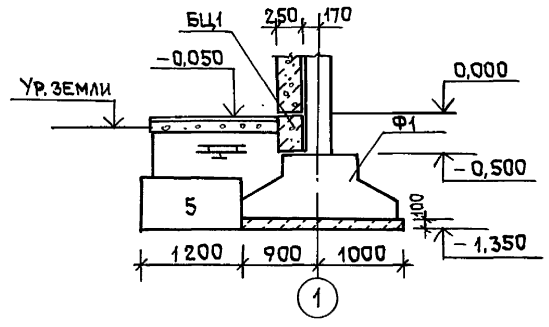

Данный лист смотреть совместно с листом-3.

ГИП	Гавриков		416-7-326.90 КЖ
Н. контр.	Гузенко		
Нач. отд.	Данков		
Гл. конст.	Харламов		
Рук. гр.	Николаева		
Исполн	Норбекова		Корпус жилищно-эксплуатационного участка производственно-технического обслуживания жилищного фонда до 150 тыс. м² жилой площади

Стадия	Лист	Листов
Р	6	

Сечения фундаментов 1-1 ÷ 8-8

ГИПРОКОММУНСТРОЙ г. Москва

Привязан

Инв. №

Взам. инв. № | Подп. и дата | Инв. № подл.

4.00565-01 26

Коп. Формат А2

Альбом 1

Фм1
(опалубка)

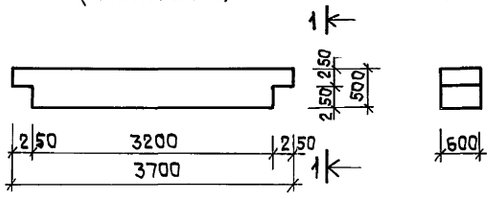

1—1

Фм2
(опалубка)

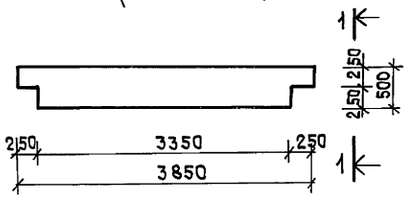

Фм1, Фм2
(армирование)

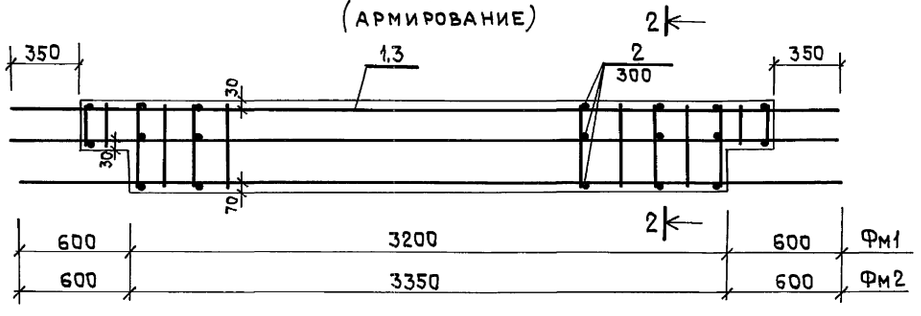

2—2

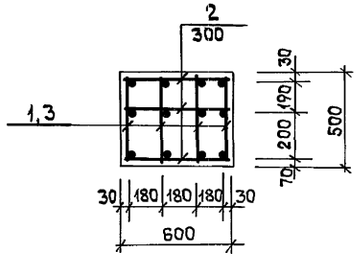

Спецификация к элементам, расположенным на данном листе

Формат	Зона	Поз.	Обозначение	Наименование	Кол.	Примечание
				Фм1		
				Сборочные единицы		
		1	КЖИ-61.00.0	Каркас К-1	4	23,21кг
		2		А-I-8 ГОСТ 5781-82* ℓ=580	37	0,23кг
				Материал		
				Бетон класса В15	—	1,04м³
				Фм2		
				Сборочные единицы		
		3	КЖИ-62.00.0	Каркас К-2	4	24,03кг
		2		А-I-8 ГОСТ 5781-82* ℓ=580	40	0,23кг
				Материал		
				Бетон класса В15	—	1,08м³

Ведомость расхода стали на 1 элемент, кг

Марка элемента	Арматурные изделия					Общий вес
	Арматура класса					
	AI		AIII			
	ГОСТ 5781-82*		ГОСТ 5781-82*			
	8	Итого	12	20	Итого	
Фм1	26,67	26,67	31,28	43,40	74,68	101,35
Фм2	28,12	28,12	32,32	44,88	77,20	105,32

1. Сварку следует производить в соответствии с ГОСТ 14098-85 электродами типа Э-42 ГОСТ 9467-76*.
2. Бетонирование Фм1 и Фм2 выполнять одновременно с подбетонками под сборными фундаментами (см. 1-1 и 2-2 на листе 6).

ГИП	Гавриков	416-7-326.90	КЖ
Н.контр	Гузенко		
Нач.отд	Данков		
Гл.конст	Харламов		
Рук.гр.	Николаева		
Исполн	Норбекова		

Привязан

Инв.№

Корпус жилищно-эксплуатационного участка производственно-технического обслуживания жилищного фонда до 150 тыс.м² жилой площади	Стадия	Лист	Листов
	Р	7	
Монолитные фундаменты Фм1; Фм2	ГИПРОКОММУНСТРОЙ г. Москва		

Инв.№подл. | Подп. и дата | Взам.инв.№

Альбом 1

Схема расположения элементов каркаса 1-го этажа

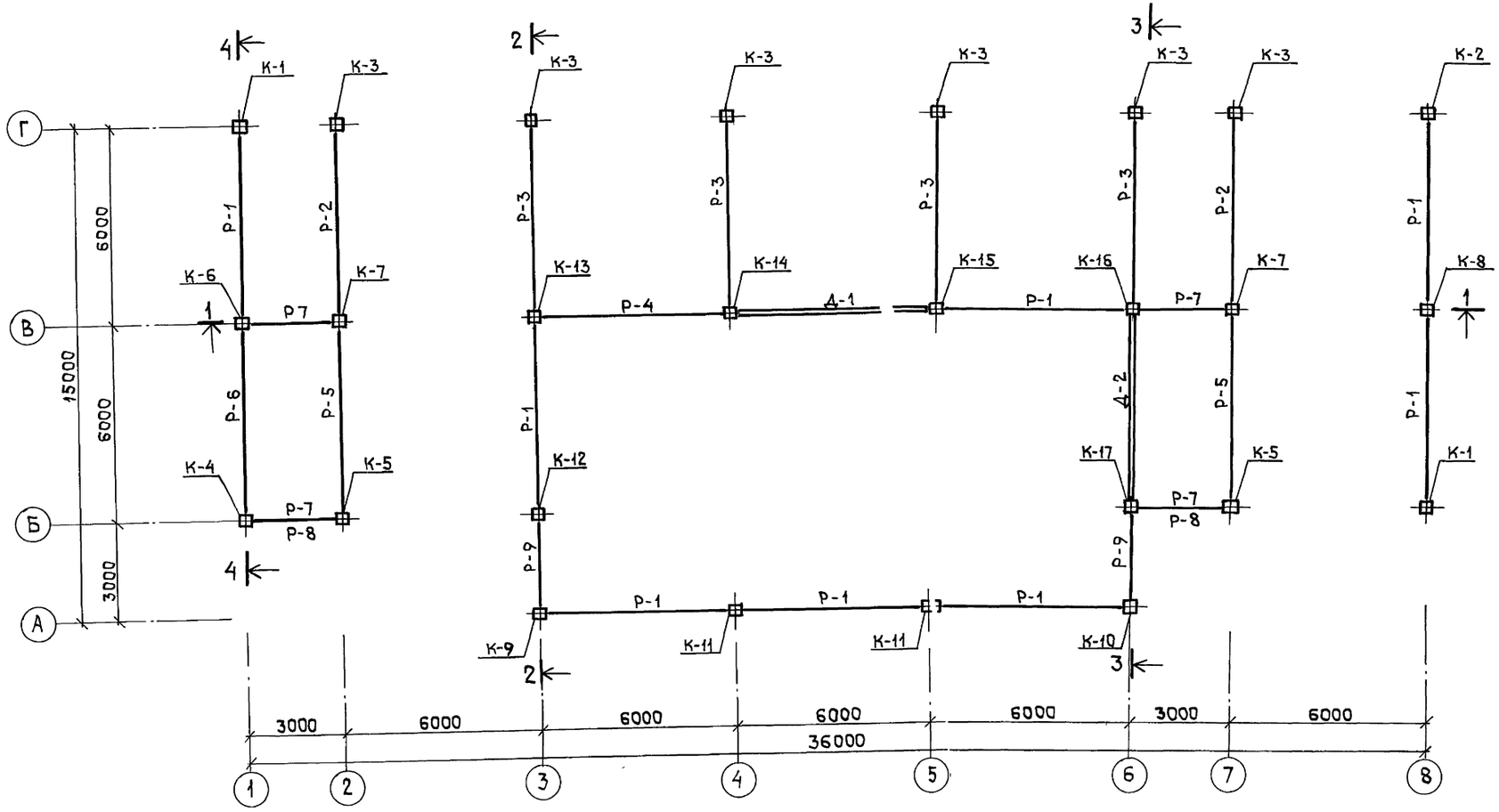

1. Разрезы 2-2, 3-3 см. лист 11, 4-4 см. лист 10.
2. Спецификацию сборных железобетонных изделий см. лист 10.

Гип	Гавриков		416-7-326.90 КЖ
Н.контр	Гузенко		
Нач.отд	Данков		
Гл.конст	Харламов		
Рук.гр.	Николаева		
Исполн	Норбекова		

Привязан

Инв. №

Корпус жилищно-эксплуатационного участка производственно-технического обслуживания жилищного фонда до 150 тыс м² жилой площади

Стадия	Лист	Листов
Р	8	

Схема расположения элементов каркаса 1го этажа

Гипрокоммунстрой г. Москва

Ц00565-01 28

Инв.N подл. | Подп. и дата | Взам.инв.N

Коп. [signature]

Формат А2

Альбом 1

Схема расположения элементов каркаса 2-го этажа

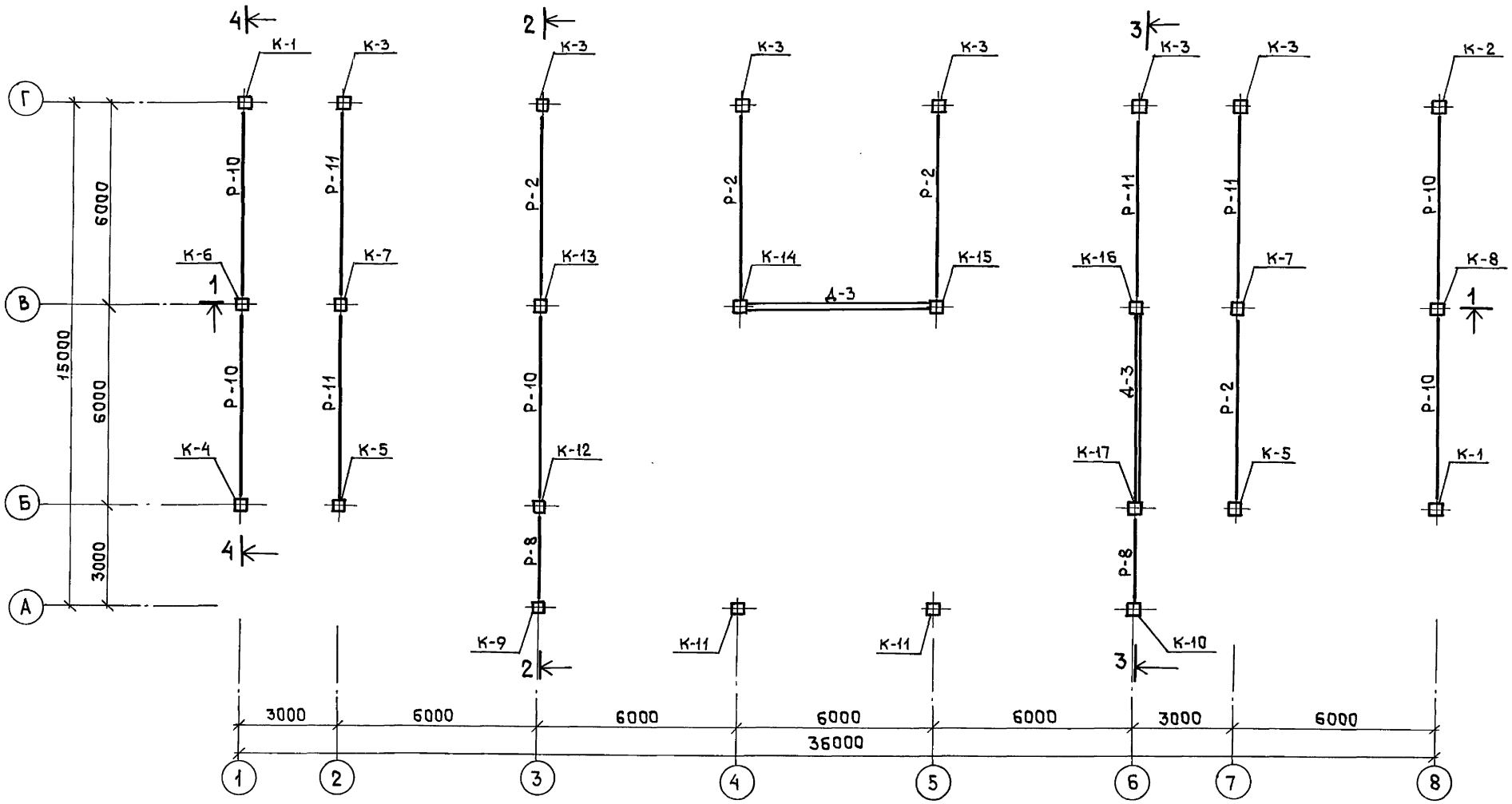

1. Разрезы 2-2, 3-3 см. лист 11, 4-4 см. лист 10.
2. Спецификацию сборных железобетонных изделий см. лист 10.

ГИП	Гавриков	416-7-326.90	КЖ
Н.контр	Гузенко		
Нач.отд	Данков		
Гл.конст	Харламов		
Рук.гр.	Николаева		
Исполн	Норбекова		

Привязан

Инв. №

Инв.№подл. | Подп. и дата | Взам.инв.№

Корпус жилищно-эксплуатационного участка производственно-технического обслуживания жилищного фонда до 150 тыс. м² жилой площади	Стадия	Лист	Листов
	Р	9	
Схема расположения элементов каркаса 2-го этажа	Гипрокоммунстрой г. Москва		

400565-01 29

Коп. Фасай

Формат А2

Альбом 1

Схема расположения элементов каркаса покрытия спортзала

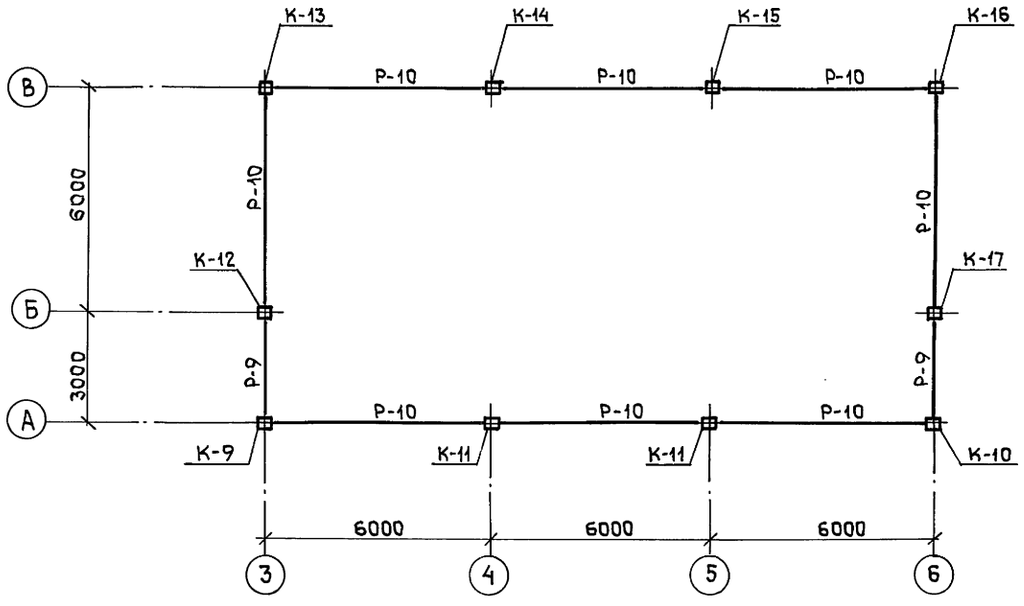

4 — 4

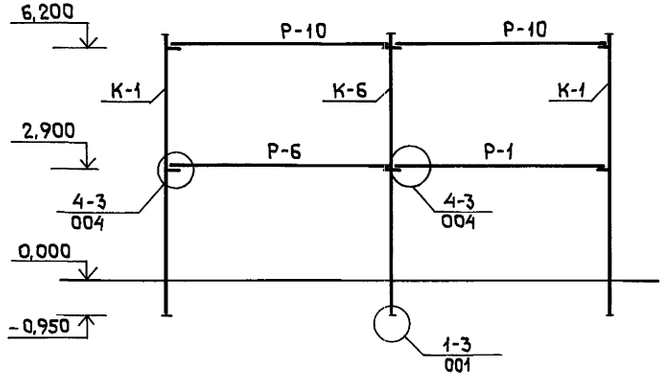

Разрез 4-4 замаркирован на листах 8,9

Спецификация к схемам, расположенным на листах-8,9,10,11

Марка	Обозначение	Наименование	Кол.	Масса ед.кг	Примечание
К-1	1.020-1/83.2-1; КЖИ-15.00.0	Колонна 2КО3.33-2.1-1	2	1710	
К-2	КЖИ-16.00.0	2КО3.33-2.1-2	1	1710	
К-3	КЖИ-17.00.0	2КО3.33-2.1-3	6	1710	
К-4	КЖИ-18.00.0	2КО3.33-2.1-4	1	1710	
К-5	КЖИ-19.00.0	2КО3.33-2.1-5	2	1710	
К-6	КЖИ-20.00.0	2КД3.33-1.1-1	1	1744	
К-7	КЖИ-21.00.0	2КД3.33-1.1-2	2	1744	
К-8	КЖИ-22.00.0	2КД3.33-1.1-3	1	1744	
К-9	КЖИ-01.00.0; КЖИ-23.00.0	ЗИК-1-1	1		
К-10	КЖИ-24.00.0	ЗИК-1-2	1		
К-11	КЖИ-02.00.0; КЖИ-25.00.0	ЗИК-2-1	2		
К-12	КЖИ-03.00.0; КЖИ-26.00.0	ЗИК-3-1	1		
К-13	КЖИ-04.00.0; КЖИ-27.00.0	ЗИК-4-1	1		
К-14	КЖИ-05.00.0; КЖИ-28.00.0	ЗИК-5-1	1		
К-15	КЖИ-29.00.0	ЗИК-5-2	1		
К-16	КЖИ-06.00.0; КЖИ-30.00.0	ЗИК-6-1	1		
К-17	КЖИ-07.00.0; КЖИ-31.00.0	ЗИК-7-1	1		
Р-1	1.020-1/83. 3-1	Ригель РОП4.57-45	8	2070	
Р-2		РДП4,57-50АтV	6	2600	
Р-3		РДП4,57-60АтV	4	2600	
Р-4		РДП4,57-80АтV	1	2600	
Р-5	1.020-1/83.3-1; КЖИ-36.00.0	РЛП4,57-45-1	2	1920	
Р-6		Р3,57	1	770	
Р-7		РЛП4,27-45	4	880	
Р-8		Р3.27	4	370	
Р-9		РОП 4,27-45	4	940	
Р-10		РОП4,57-30	13	2070	
Р-11		РДП4,57-40АтV	4	2600	
Д-1	1.020-1/83; 4-1	Диафрагма 2Д56.33	1	8230	
Д-2		1ДПК56.33Л	1	6300	
Д-3		1Д56.33	2	7300	
		Соединительные эл-ты			
МС-3	1.020-1/83; 7-1 030	МС-3	16	2,43	
МС-4	040	МС-4	16	0,13	
МС-9	030-01	МС-9	8	1,60	
МС-27	090СБ	МС-27	27	11,26	

ГИП	Гавриков	
Н.контр	Гузенко	
Нач.отд	Данков	
Гл.конст.	Харламов	
Рук.гр.	Николаева	
Исполн.	Норбекова	

416-7-326.90 КЖ

Привязан

Инв. №

Корпус жилищно-эксплуатационного участка производственно-технического обслуживания жилищного фонда до 150 тыс.м² жилой площади	Стадия	Лист	Листов
	Р	10	
Схема расположения элементов каркаса спортзала. Сечение 4-4	Гипрокоммунстрой г. Москва		

Взам.инв.№ | Подп. и дата | Инв.№подл.

400565-01 30

Коп. Масш

Формат А2

Альбом 1

1 — 1

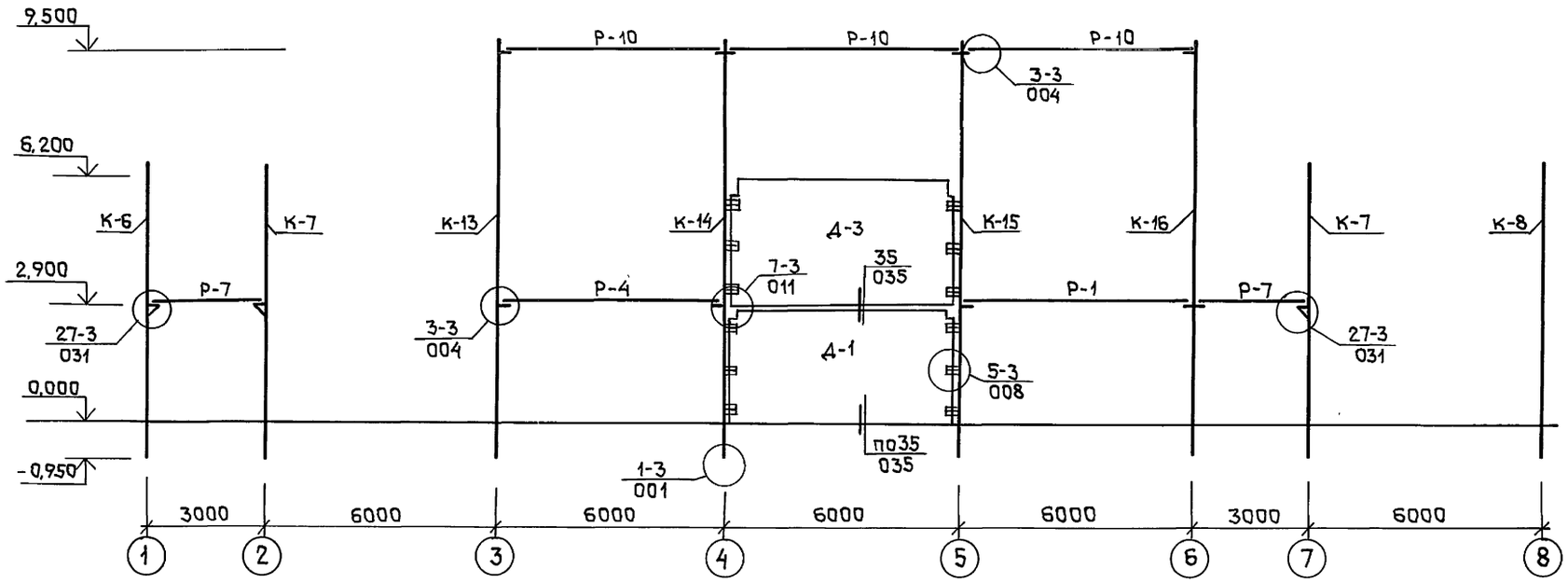

2 — 2

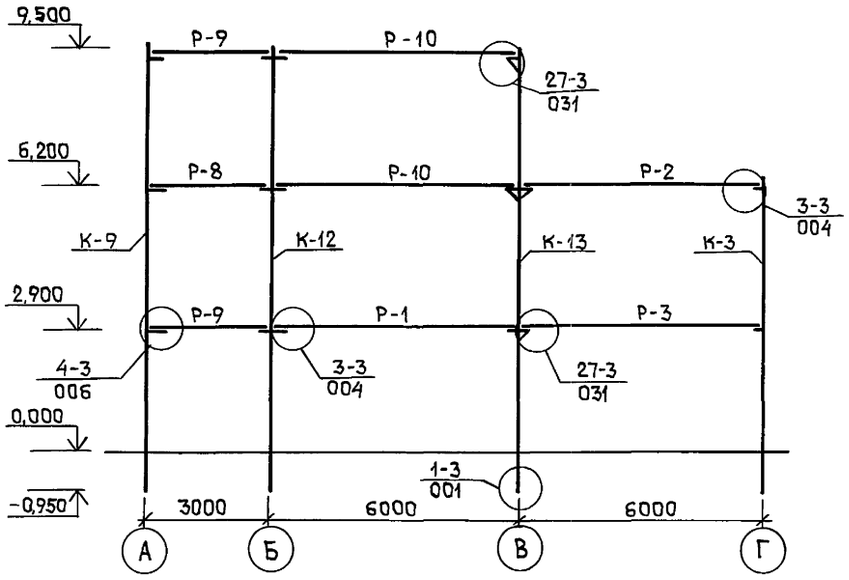

3 — 3

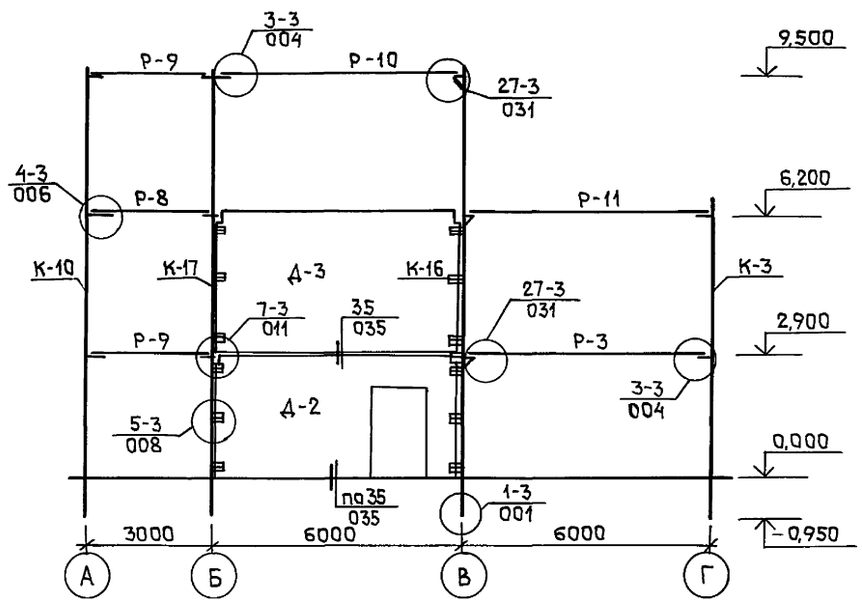

Узлы даны по серии 1.020-1/83 в.6-1

ГИП	Гавриков	416-7-326.90	КЖ
Н.контр.	Гузенко		
Нач.отд.	Данков		
Гл.конст.	Харламов		
Рук.гр.	Николаева		
Исполн.	Норбекова		

Привязан

Инв.№

Корпус жилищно-эксплуатационного участка производственно-технического обслуживания жилищного фонда до 150 тыс. м² жилой площади	Стадия	Лист	Листов
	Р	11	
Сечения 1-1; 2-2; 3-3	Гипрокоммунстрой г. Москва		

Ц 00.565-01 31

Коп. Фасти

Формат А2

Инв.№ подл. | Подп. и дата | Взам. инв.№

Альбом 1

Схема расположения элементов лестниц в осях „1-2" и „6-7"

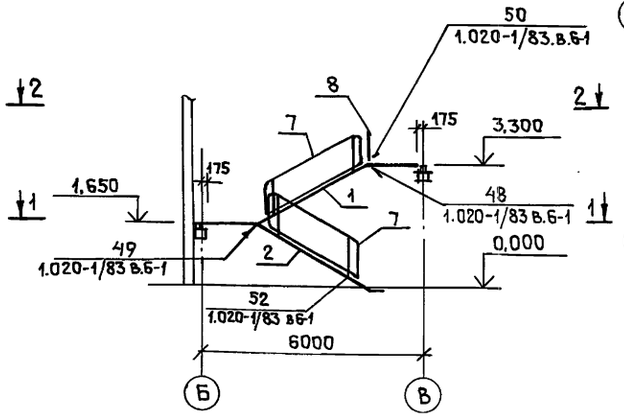

1 — 1

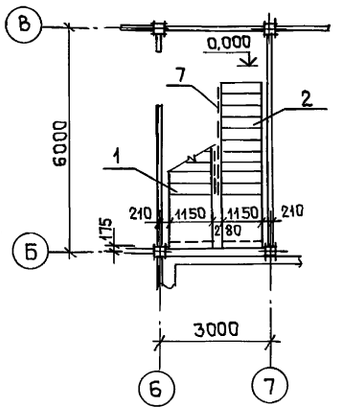

2 — 2

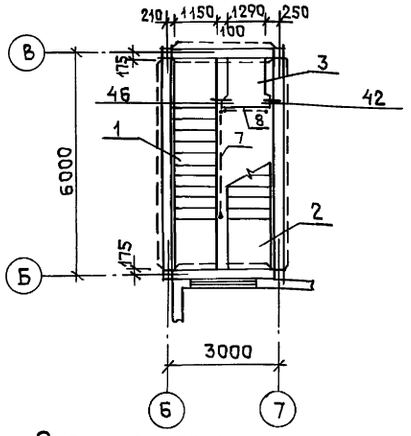

Схема расположения проступей марша и промежуточной площадки

1 — 1

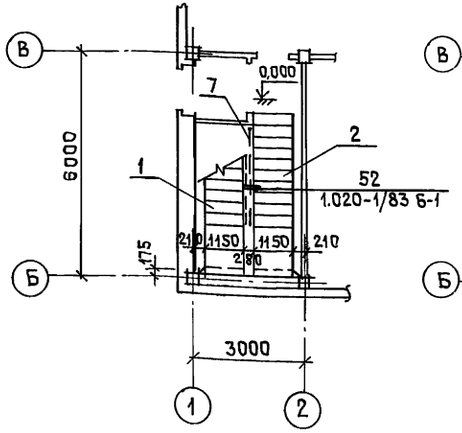

2 — 2

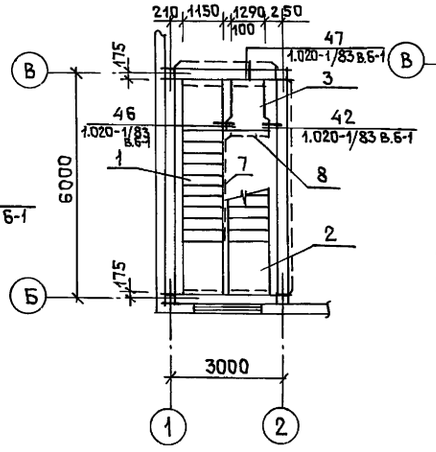

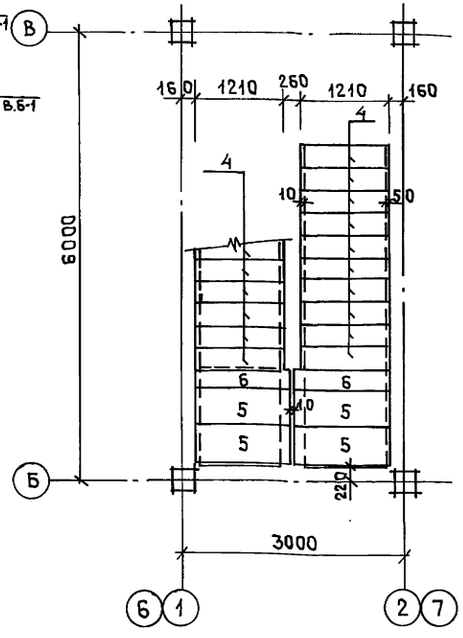

Схема расположения проступей на верхней площадке

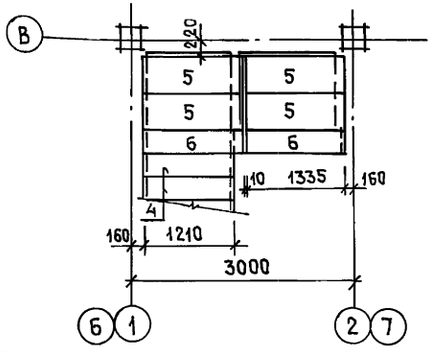

Спецификация к схемам расположения лестниц в осях „1-2" и „6-7"

Марка поз.	Обозначение	Наименование	Кол.	Масса ед.кг	Примечание
		Лестница в осях „1-2"			
1	1.050.1-2.1.04.0.00	Лестничный марш ЛМП57.11.17-5	1	2400	
2	1.050.1-2.1.13.0.00	Лестничный марш ЛМП57.11.17-5-3	1	2100	
3	1.050.1-2.1 17.0.00	Площадка ЛПП 14.13.в	1	600	
4	1.050.1-2.1 18.0.00-01	Проступь 1ЛН12.3	20	40	
5	1.050.1-2.1 18.0.00-05	Проступь 2ЛН13,5	8	60	
6	1.050.1-2.1 18.0.00-12	Проступь 2ЛН13.3в	4	40	
7	1.050.1-2.2 02.0	Ограждение ОМ-17-1	2	38,2	
8	1.050.1-2.2 14.0	Ограждение ОП-12-1	1	18.3	
		Соединительные элементы			
МС-30	1.020-1/83 7-1 100	Изделие МС-30	1		
МС-32	1.020-1/83 6-1 084	Изделие МС-32	1	0,93	
МС-33	1.020-1/83 6-1 084	Изделие МС-33	3	0,19	
МС-35	1.020-1/83 6-1 084	Изделие МС-35	10	0,31	
		Лестница в осях „6-7"			
1	1.050.1-2.1 04.0.00	Лестничный марш ЛМП57.11.17-5	1	2400	
2	1.050.1-2.1 13.0.00	Лестничный марш ЛМП57.11.17-5-3	1	2100	
3	1.050.1-2.1 17.0.00	Площадка ЛПП 14.13.в	1	600	
4	1.050.1-2.1 18.0.00-01	Проступь 1ЛН12.3	20	40	
5	1.050.1-2.1 18.0.00-05	Проступь 2ЛН13,5	8	60	
6	1.050.1-2.1 18.0.00-12	Проступь 2ЛН13.3в	4	40	
7	1.050.1-2.2 02.0	Ограждение ОМ-17-1	2	38,2	
8	1.050.1-2.2 14.0	Ограждение ОП-12-1	1	18.3	
		Соединительные элементы			
МС-30	1.020-1/83 7-1 100	Изделие МС-30	1		
МС-32	1.020-1/83 6-1 084	Изделие МС-32	1	0,93	
МС-33	1.020-1/83 6-1 084	Изделие МС-33	3	0,19	
МС-35	1.020-1/83 6-1 084	Изделие МС-35	10	0,31	

Соединительные элементы лестничной клетки окрасить огнезащитной краской ВПМ-2ТУ-115-75.

ГИП	Гавриков	416-7-326.90	КЖ
Н.контр.	Гузенко		
Нач.отд.	Данков		
ГАП	Пушкарев		
Гл.конст.	Харламов		
Рук.гр.	Николаева		
Исполн.	Рождественский		

Привязан

Инв.№

Корпус жилищно-эксплуатационного участка производственно-технического обслуживания жилищного фонда до 150 тыс.м² жилой площади	Стадия	Лист	Листов
	Р	12	
Схемы расположения элементов лестниц в осях „1-2" и „6-7". Спецификация	ГИПРОКОММУНСТРОЙ г. Москва		

Инв.№подл. | Подп. и дата | Взам.инв.№

400565-01 32

Коп. Власт

Формат А2

Альбом 1

Схема расположения элементов перекрытия над 1-ым этажом

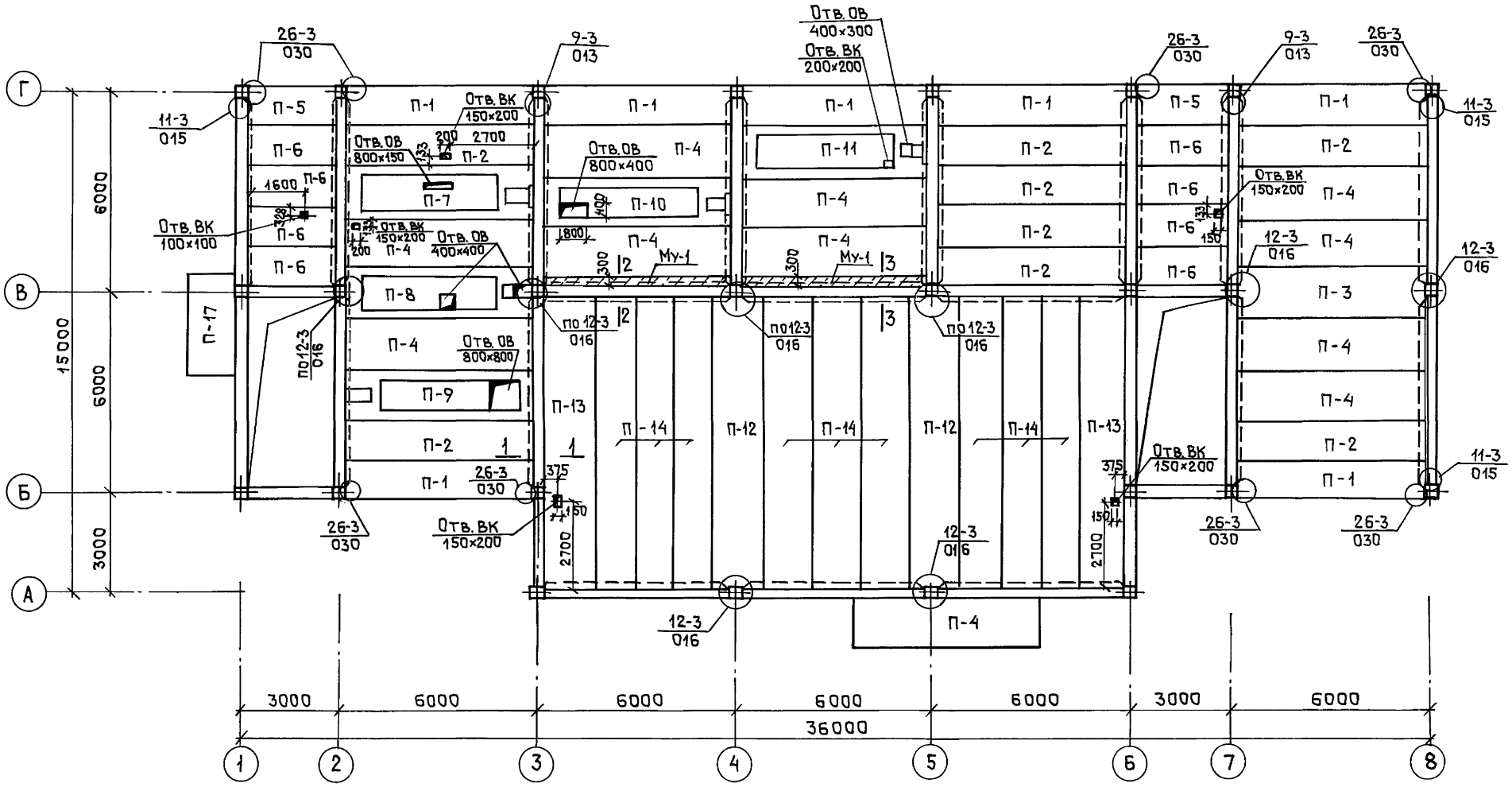

1. Швы между плитами заделать бетоном класса В15 на мелком заполнителе.
2. Отверстия в плитах перекрытия до 200мм просверлить в пределах пустот плит по месту.
3. Узлы даны по серии 1.020-1/83 в.6-1
4. Сечения 1-1÷3-3 см. лист – 16.
5. Объемы сантехнических плит заполнять пенобетоном $\gamma_o = 400$ кгс/м^3.

ГИП	Гавриков	416-7-326.90	КЖ
Н.контр.	Гузенко		
Нач.отд.	Данков		
Гл.конст.	Харламов		
Рук.гр.	Николаева		
Исполн.	Норбекова		

Привязан

Инв.№

Корпус жилищно-эксплуатационного участка производственно-технического обслуживания жилищного фонда до 150 тыс.м² жилой площади

Стадия	Лист	Листов
Р	13	

Схема расположения элементов перекрытия над 1-ым этажом

ГИПРОКОММУНСТРОЙ г. Москва

Ц 00565-01 33

Коп.

Формат А2

Группа ОВ Жирков
Группа ВК Пушкина
Взам.инв.N
Подп. и дата
Инв.№подл.

Альбом 1

Схема расположения элементов покрытия над 2-ым этажом

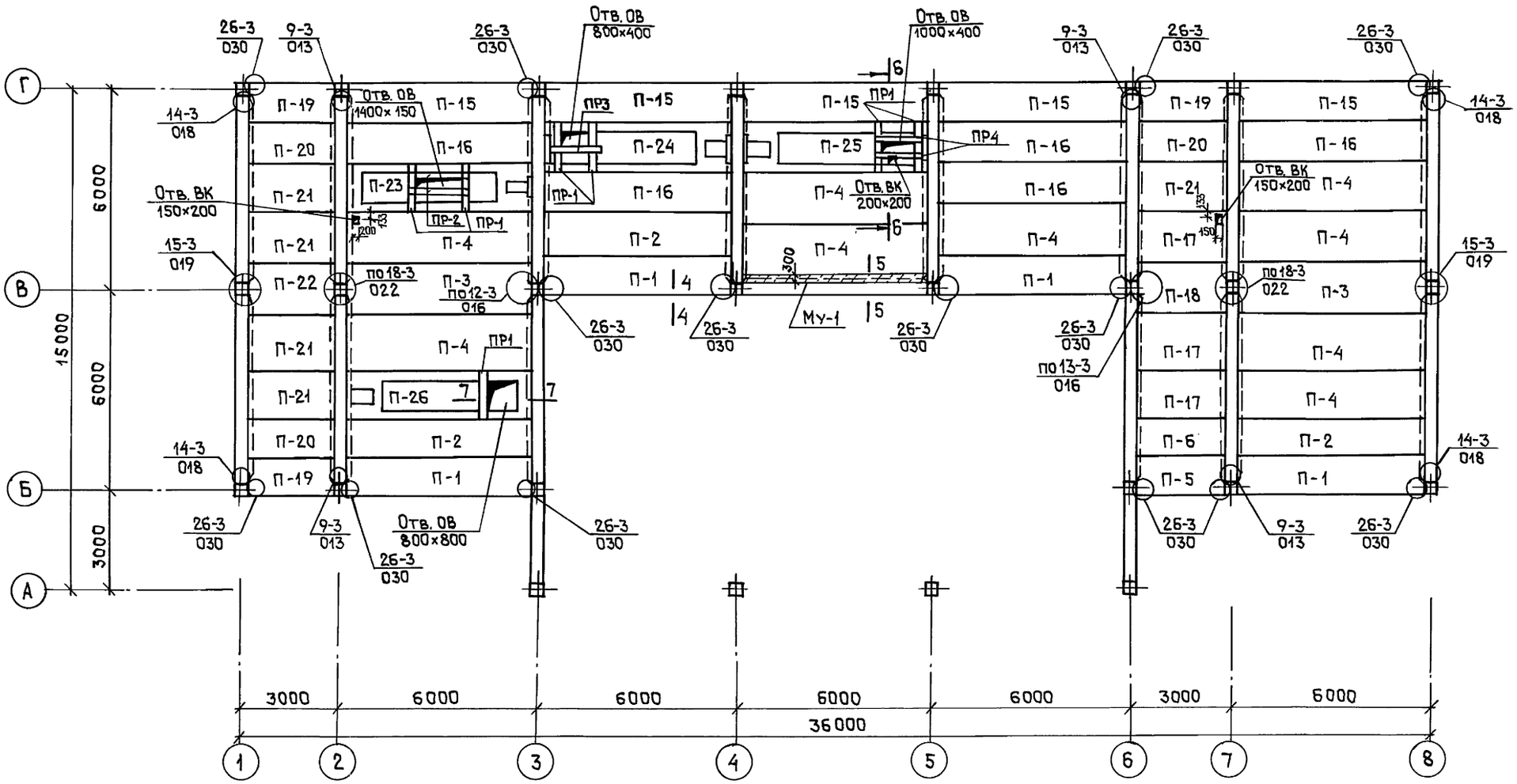

1. Сечения 4-4 ÷ 7-7 см. лист – 16.
2. Узлы, кроме оговоренных, см. серию 1.020-1/83 в.6-1.

ГИП	Гавриков		416-7-326.90 КЖ		
Н.контр.	Гузенко				
Нач.отд.	Данков				
Гл.конст.	Харламов				
Рук.гр.	Николаева				
Исполн.	Норбекова		Корпус жилищно-эксплуатационного участка производственно-технического обслуживания жилищного фонда до 150 тыс. м² жилой площади	Стадия: Р	Лист: 14	Листов:
Привязан			Схема расположения элементов покрытия над 2-ым этажом	ГИПРОКОММУНСТРОЙ г. Москва		
Инв. №						

Группа ОВ Жирков
Группа ВК Пушкина
Взам. инв. №
Подп. и дата
Инв. № подл.

Ц00565-01 34

Коп.

Формат А2

Альбом 1

Схема расположения элементов покрытия спортзала

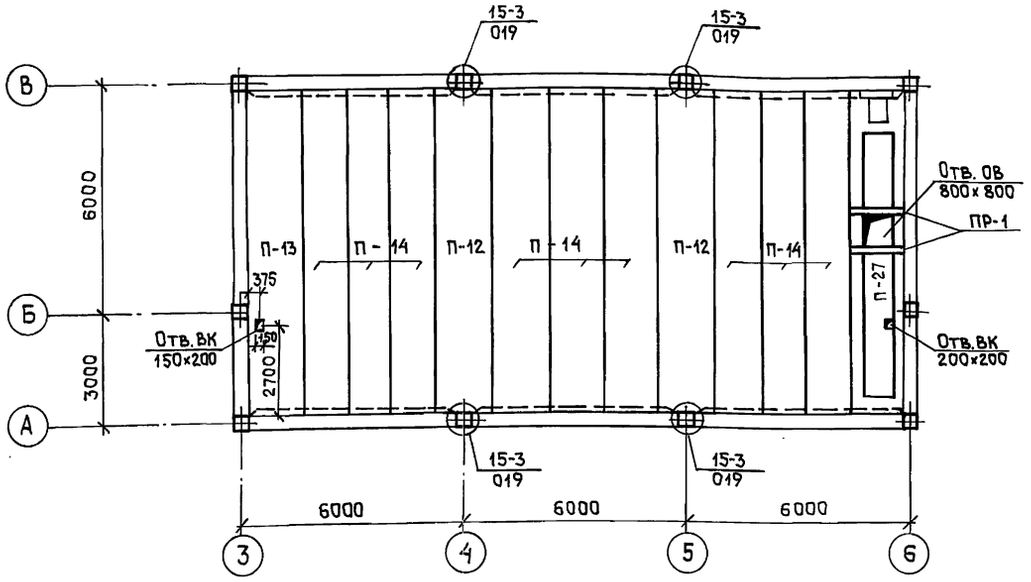

Узлы даны по серии 1.020-1/83 в. 6-1

Марка	Обозначение	Наименование	Кол.	Масса ед.кг	Примечание
		Соединительные элементы			
МС15	1.020-1/83. 6-1	Соединительный элемент МС15	11	0,45	
МС18	1.020-1/83. 6-1	Соединительный элемент МС18	34	0,41	
МС19	1.020-1/83. 7-1	Соединительный элемент МС19	20	0,51	
МС21	1.020-1/83. 6-1	Соединительный элемент МС21	46	0,55	
МС26	1.020-1/83. 7-1	Соединительный элемент МС26	43	3,2	

Спецификация к схемам, расположенным на листах 13, 14, 15

Марка	Обозначение	Наименование	Кол.	Масса ед.кг	Примечание
П-1	1.041.1-2.1	Плита ПК56.12-12АтIVс(АIV)т-1	11	2000	
П-2	1.041.1-2.1	Плита ПК56.12-10АтIVс(АIV)т	11	2000	
П-3	1.041.1-2.1	Плита ПК56.15-10АтIVс(АIV)т-3	3	2600	
П-4	1.041.1-2.1	Плита ПК56.15-10АтIVс(АIV)-т	20	2600	
П-5	1.041.1-2.5	Плита ПК27.12-12АIIIт-2	3	900	
П-6	1.041.1-2.5	Плита ПК27.12-12АIIIт	9	900	
П-7	1.041.1-2.6; КЖИ-32.00.0	Плита ПРС56.15-10АтIVт-1	1	2890	
П-8	1.041.1-2.6; КЖИ-32.00.0	Плита ПРС56.15-10АтIVт-2	1	2890	
П-9	1.041.1-2.6; КЖИ-32.00.0	Плита ПРС56.15-10АтIVт-3	1	2890	
П-10	1.041.1-2.6; КЖИ-32.00.0	Плита ПРС56.15-10АтIVт-4	1	2890	
П-11	1.041.1-2.6; КЖИ-33.00.0	Плита ПРС56.15-10АтIVт-5	1	2890	
П-12	1.041.1-2.3	Плита ПК86.15-6АтIVс(АIV)т-3	4	4000	
П-13	1.041.1-2.3	Плита ПК86.15-6АтIVс(АIV)т	3	4000	
П-14	1.041.1-2.3	Плита ПК86.12-5АтIVс(АIV)т	18	3100	
П-15	1.041.1-2.3	Плита ПК56.12-8АтIVс(АIV)т-1	5	3100	
П-16	1.041.1-2.3	Плита ПК56.12-8АтIVс(АIV)т	5	3100	
П-17	1.041.1-2.5	Плита ПК27.15-10АIIIт	4	1300	
П-18	1.041.1-2.5	Плита ПК27.15-10АIIIт-3	1	1200	
П-19	1.041.1-2.5	Плита ПК27.12-8АIIIт-2	3	900	
П-20	1.041.1-2.5	Плита ПК27.12-8АIIIт	3	900	
П-21	1.041.1-2.5	Плита ПК27.15-6АIIIт	5	1300	
П-22	1.041.1-2.5	Плита ПК27.15-6АIIIт-3	1	1200	
П-23	1.041.1-2.6; КЖИ-34.00.0	Плита ПРС56.15-6АIVт-1	1	2890	
П-24	1.041.1-2.6; КЖИ-34.00.0	Плита ПРС56.15-6АIVт-2	1	2890	
П-25	1.041.1-2.6; КЖИ-34.00.0	Плита ПРС56.15-6АIVт-3	1	2890	
П-26	1.041.1-2.6; КЖИ-33.00.0	Плита ПРС56.15-10АIVт-6	1	2890	
П-27	1.041.1-2.6; КЖИ-35.00.0	Плита ПРС86.15-4АIVт-1	1	4620	
ПР-1	1.038.1-1 в.1	Перемычка 2ПБ16-2	9	65	
ПР-2	1.038.1-1 в.1	Перемычка 2ПБ17-2	2	71	
ПР-3	1.038.1-1 в.1	Перемычка 1ПБ13-1	1	25	
ПР-4	1.038.1-1 в.1	Перемычка 1ПБ16-1	2	30	
МУ-1	лист 16	Монолитный участок МУ-1	3		
		Соединительные элементы			
МС11	1.020-1/83. 6-1	Соединительный элемент МС11	14	1,61	
МС13	1.020-1/83. 6-1	Соединительный элемент МС13	2	0,73	
МС14	1.020-1/83. 7-1	Соединительный элемент МС14	3	0,66	

ГИП	Гавриков	
Н.контр.	Гузенко	
Нач.отд.	Данков	
Гл.конст.	Харламов	
Рук.гр.	Николаева	
Исполн.	Норбекова	

416-7-326.90 КЖ

Привязан

Инв.№

Корпус жилищно-эксплуатационного участка производственно-технического обслуживания жилищного фонда до 150 тыс.м² жилой площади

Стадия	Лист	Листов
Р	15	

Схема расположения элементов покрытия спортзала

ГИПРОКОММУНСТРОЙ г. Москва

ЦДО565-01 35

Инв.№подл. | Подп. и дата | Взам.инв.№ | Группа ОВ | Группа ВК | Жирков | Пушкина

Коп. [signature]

Формат А2

Альбом 1

1 — 1

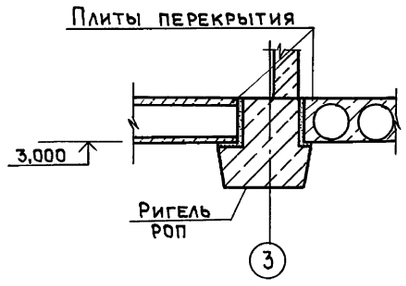

2 — 2

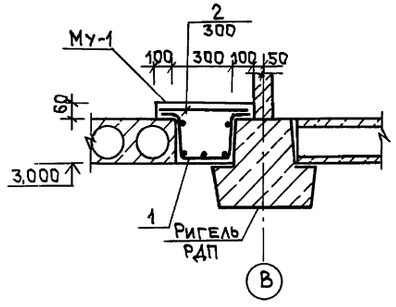

3 — 3

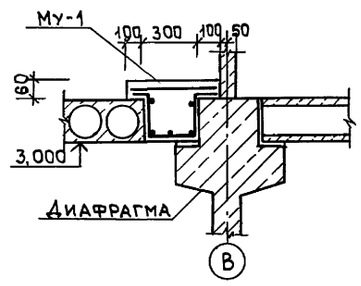

Спецификация к монолитным участкам

Формат	Зона	Поз.	Обозначение	Наименование	Кол.	Примечание
				Му-1		
				Сборочные детали		
		1	ГОСТ 8478-81	Сетка $\frac{5ВрI-200}{6AIII-150}$ 5680×880	1	12,08кг
Бч		2		А-III-6 ГОСТ 5781-82* ℓ=480	21	0,11
				Материал		
				Бетон класса В15	—	0,55м³

4 — 4

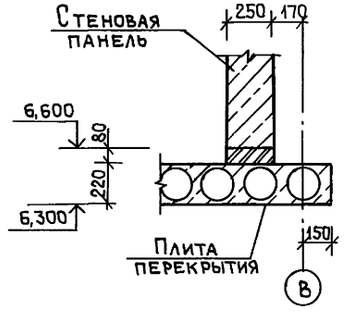

5 — 5

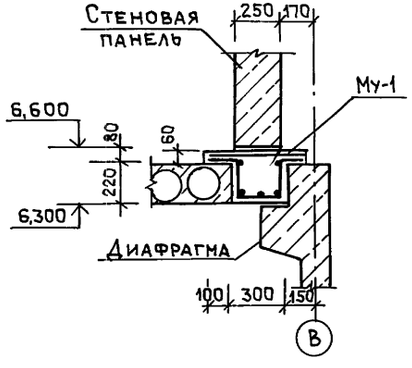

6 — 6

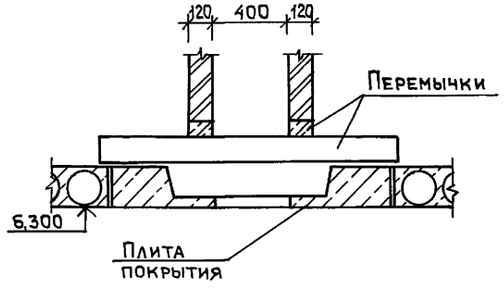

Ведомость расхода стали на 1 элемент, кг

Марка элемента	Арматурные изделия				Общий вес
	Арматура класса				
	AIII		BpI		
	ГОСТ 5781-82*		ГОСТ 6727-80		
	6	Итого	5	Итого	
Му-1	10,31	10,31	4,08	4,08	14,39

Перекрытие вентиляционных шахт дано в чертежах марки „АР"

7 — 7

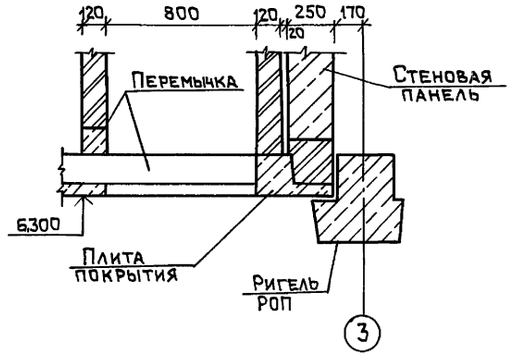

ГИП	Гавриков		
Н.контр.	Гузенко		
Нач.отд.	Данков		
Гл.констр.	Харламов		
Рук.гр.	Николаева		
Исполн.	Норбекова		

Привязан

Инв.№

416 - 7 - 326.90 КЖ

Корпус жилищно-эксплуатационного участка производственно-технического обслуживания жилищного фонда до 150 тыс.м² жилой площади	Стадия	Лист	Листов
	Р	16	

Сечения 1-1÷7-7. Монолитный участок Му-1

ГИПРОКОММУНСТРОЙ г. Москва

Инв.№подл. | Подп. и дата | Взам.инв.№

400565-01 36

Коп. Формат А2

Альбом 1

Схема расположения стеновых панелей по оси „Б"

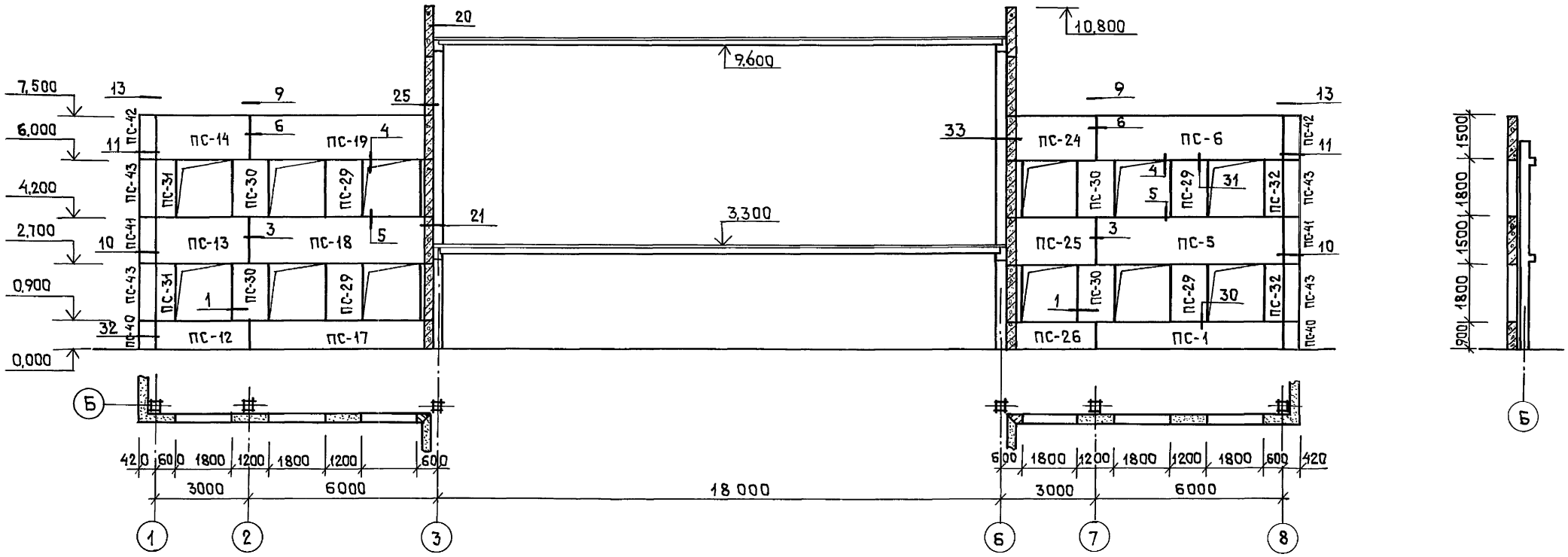

Схема расположения стеновых панелей по оси „А"

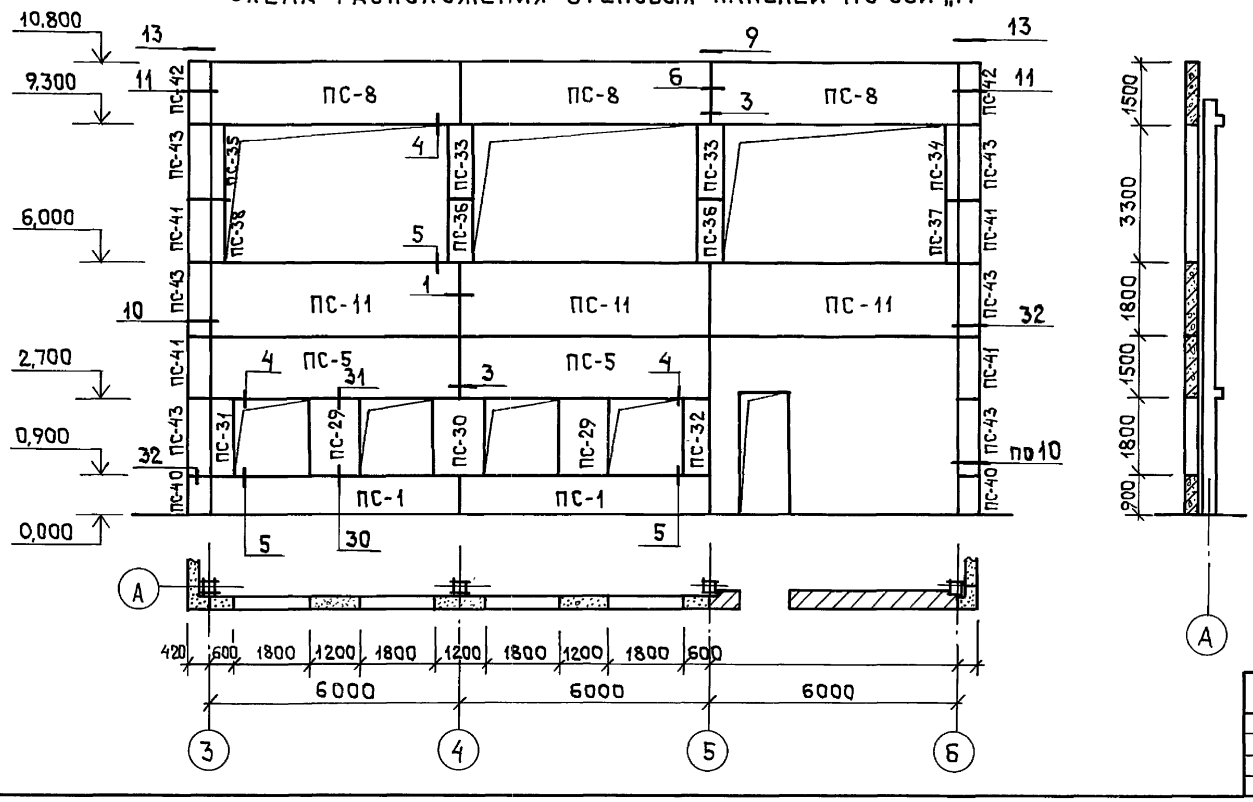

Узлы, замаркированные на данном листе даны в типовой серии 1.030.1-1 в. 3-1.

ГИП	Гавриков		416-7-326.90 КЖ
Н.контр.	Гузенко		
Нач.отд.	Данков		
Гл.конст.	Харламов		
Рук.гр.	Николаева		
Исполн.	Рождественский		

Привязан

Инв.№

Корпус жилищно-эксплуатационного участка производственно-технического обслуживания жилищного фонда до 150 тыс. м² жилой площади

Стадия	Лист	Листов
Р	17	

Схемы расположения стеновых панелей по осям „А" и „Б"

ГИПРОКОММУНСТРОЙ г. Москва

Ц00565-01 37

Коп. Фрасій

Формат А2

Инв.N подл. | Подп. и дата | Взам.инв.N

Альбом 1

Схема расположения стеновых панелей по оси „Г"

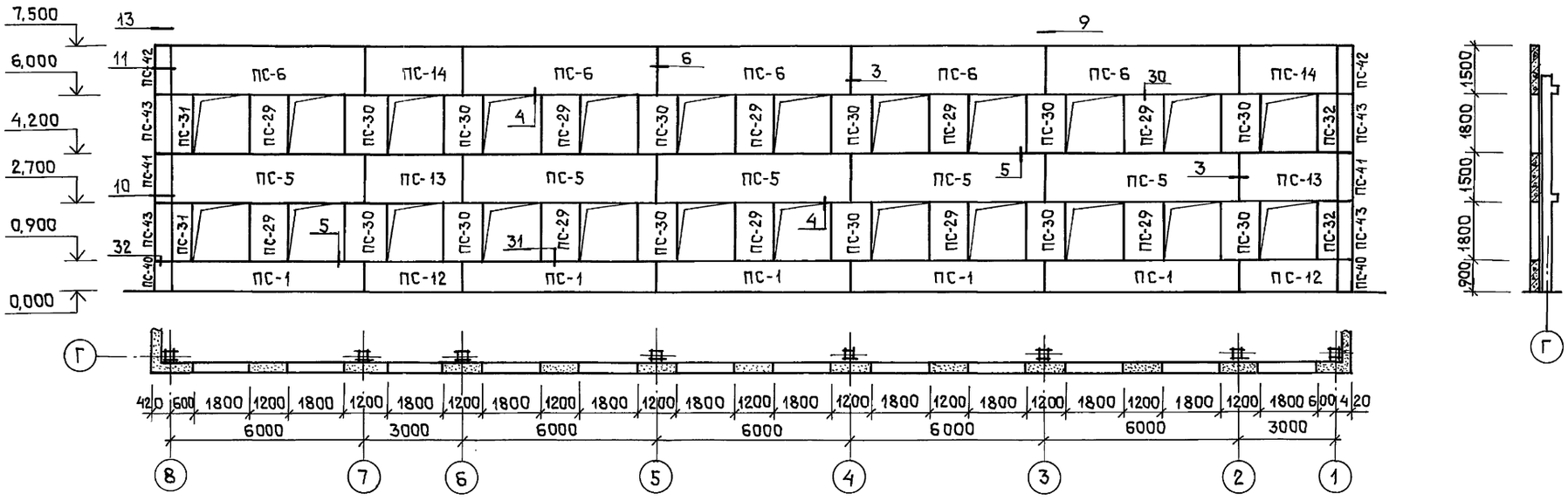

Схема расположения стеновых панелей по оси „В"

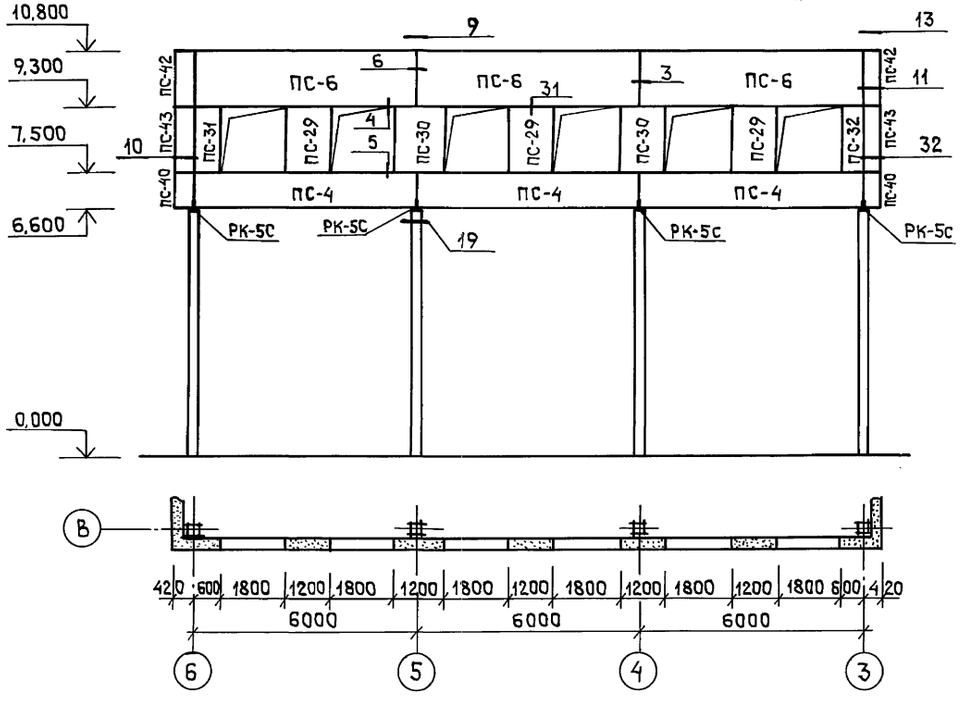

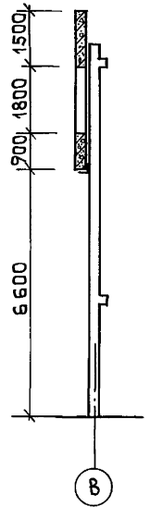

Узлы, замаркированные на данном листе даны в типовой серии 1.030.1-1 в.3-1.

ГИП	Гавриков		416-7-326.90		КЖ
Н.контр	Гузенко				
Нач.отд	Данков				
Гл.констр	Харламов				
Рук.гр.	Николаева				
Исполн.	Рождественский		Корпус жилищно-эксплуатационного участка производственно-технического обслуживания жилищного фонда до 150 тыс.м² жилой площади	Стадия: Р	Лист: 18	Листов:
Привязан			Схемы расположения стеновых панелей по осям „В" и „Г"	ГИПРОКОММУНСТРОЙ г. Москва		
Инв.№						

Взам.инв.№ | Подп. и дата | Инв.№подл.

4.00565-01 38

Коп. Формат А2

Альбом 1

Схема расположения стеновых панелей по оси „3"

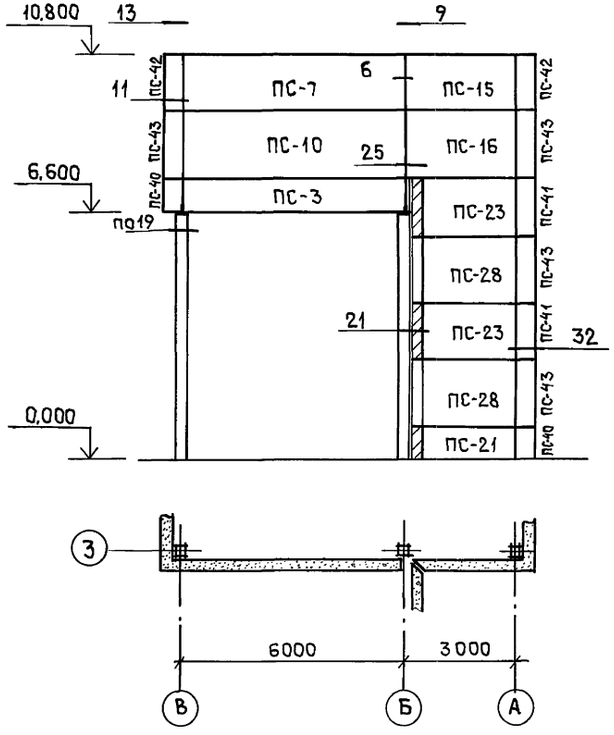

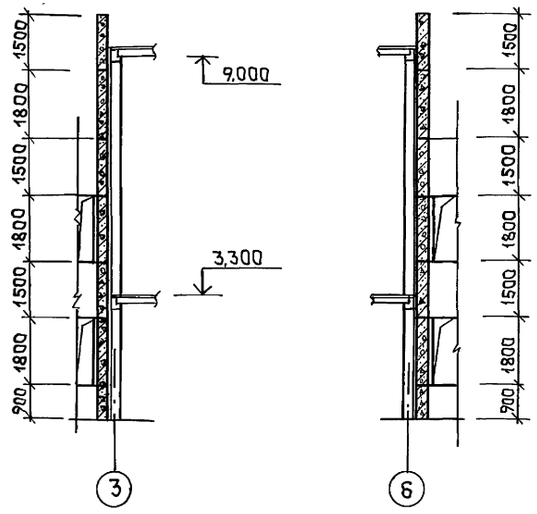

Схема расположения стеновых панелей по оси „6"

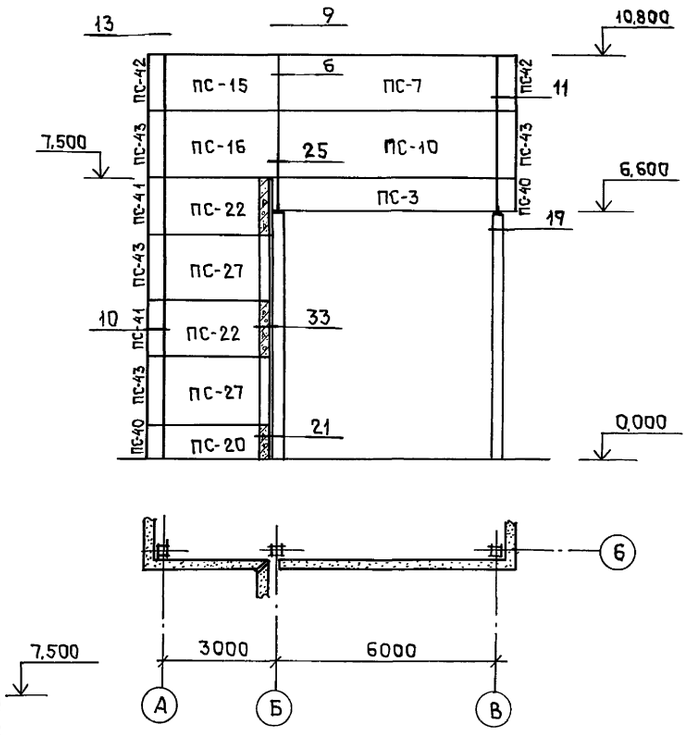

Схема расположения стеновых панелей по оси „8"

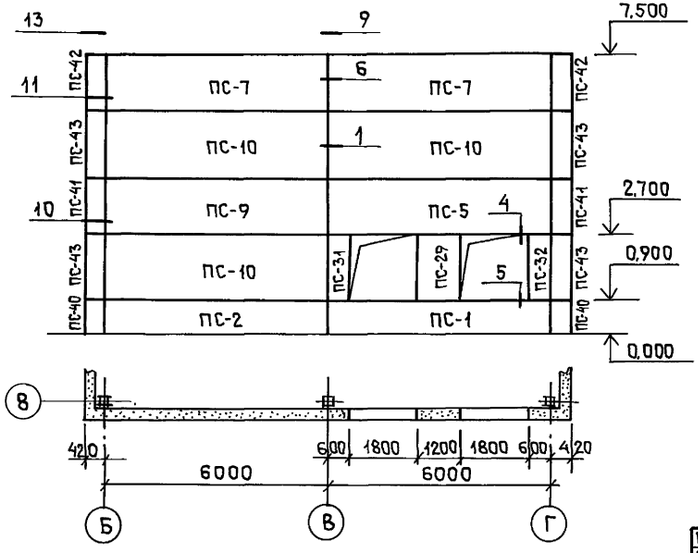

Схема расположения стеновых панелей по оси „1"

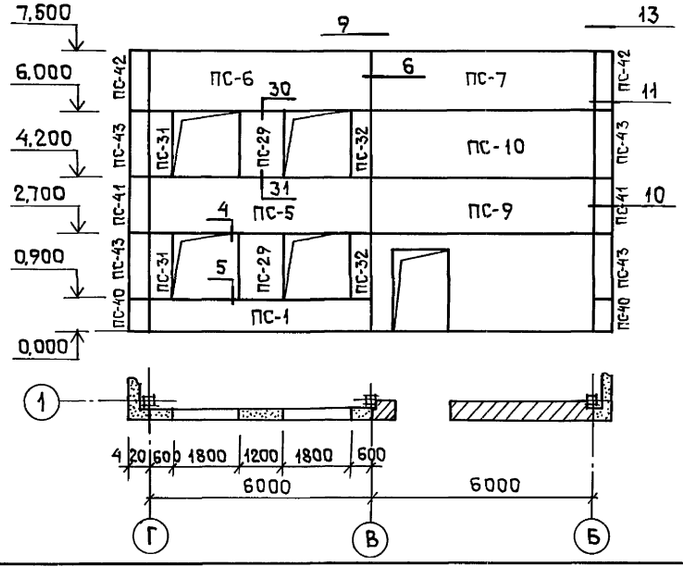

Узлы замаркированные на данном листе даны в типовой серии 1.030.1-1. в.3-1.

ГИП	Гавриков		
Н.контр.	Гузенко		
Нач.отд.	Данков		
Гл.конст.	Харламов		
Рук.гр.	Николаева		
Исполн.	Рождественский		

416 - 7 - 326.90 КЖ

Привязан

Инв.№

Корпус жилищно-эксплуатационного участка производственно-технического обслуживания жилищного фонда до 150 тыс.м² жилой площади

Стадия	Лист	Листов
Р	19	

Схемы расположения стеновых панелей по осям „1", „3", „6" и „8"

ГИПРОКОММУНСТРОЙ г. Москва

Инв.№ подл. | Подп. и дата | Взам. инв.№

ЦДО565-01 39

Коп. Фрасти

Формат А2

Альбом 1

Спецификация к схемам расположения стеновых панелей л. 17, 18, 19

Марка поз.	Обозначение	Наименование	Кол.	Масса ед. кг	Примечание
		Стеновые			
		панели			
ПС-1	КЖ.И-37.00.0	ПС60.9.2,5-2л-6	10	1870	
ПС-2	КЖ.И-38.00.0	ПС60.9.2,5-2л-1	1	1870	
ПС-3	КЖ.И-38.00.0-01	ПС60.9.2,5-2л-16	2	1870	
ПС-4	КЖ.И-39.00.0	ПС60.9.2,5-2л-21	3	1870	
ПС-5	КЖ.И-40.00.0	ПС60.15.2,5-2л-9	11	3120	
ПС-6	КЖ.И-41.00.0	ПС60.15.2,5-2л-12	10	3120	
ПС-7	КЖ.И-41.00.0-01	ПС60.15.2,5-2л-2	5	3120	
ПС-8	КЖ.И-42.00.0	ПС60.15.2,5-2л-11	3	3120	
ПС-9	КЖ.И-42.00.0-01	ПС60.15.2,5-2л-1	2	3120	
ПС-10	КЖ.И-43.00.0	ПС60.18.2,5-2л-1	6	3740	
ПС-11	КЖ.И-43.00.0-01	ПС60.18.2,5-2л-5	3	3740	
ПС-12	КЖ.И-44.00.0	ПС30.9.2,5-6л-6	3	940	
ПС-13	КЖ.И-45.00.0	ПС30.15.2,5-6л-9	3	1550	
ПС-14	КЖ.И-45.00.0-01	ПС30.15.2,5-6л-12	3	1550	
ПС-15	КЖ.И-46.00.0	ПС30.15.2,5-6л-2	2	1550	
ПС-16	КЖ.И-44.00.0-01	ПС30.18.2,5-6л-1	2	1870	
		Панели для			
		внутреннего угла			
ПС-17	КЖ.И-47.00.0	1ПС57.5.9.2,5-2л-1,2	1	1780	
ПС-18	КЖ.И-48.00.0	1ПС57.5.15.2,5-2л-1,4	1	2960	
ПС-19	КЖ.И-48.00.0-01	1ПС57.5.15.2,5-2л-1,6	1	2960	
ПС-20	КЖ.И-49.00.0	1ПС27,5.9.2,5-6л-1,10	1	840	
ПС-21	КЖ.И-49.00.0-01	1ПС27,5.9.2,5-6л-2,10	1	840	
ПС-22	КЖ.И-50.00.0	1ПС27,5.15.2,5-6л-1,10	2	1390	
ПС-23	КЖ.И-50.00.0-01	1ПС27,5.15.2,5-6л-2,10	2	1390	
ПС-24	КЖ.И-51.00.0	1ПС27,5.15.2,5-6л-2,4	1	1390	
ПС-25	КЖ.И-51.00.0-01	1ПС27,5.15.2,5-6л-2,6	1	1390	
ПС-26	КЖ.И-52.00.0	1ПС27,5.9.2,5-6л-2,2	1	840	
ПС-27	КЖ.И-53.00.0	1ПС27,5.18.2,5-6л-1,10	2	1670	
ПС-28	КЖ.И-53.00.0-01	1ПС27,5.18.2,5-6л-2,10	2	1670	

Для температур наружного воздуха -20° и -40° марки панелей остаются такими же, как для -30°, за исключением цифры, указывающей толщину панелей.

Марка поз.	Обозначение	Наименование	Кол.	Масса ед. кг	Примечание
		Панели-простенки			
ПС-29	КЖ.И-54.00.0	2ПС12.18.2,5-л-4	22	740	
ПС-30	КЖ.И-54.00.0-01	2ПС12.18.2,5-л-1	19	740	
ПС-31	КЖ.И-55.00.0	2ПС6.18.2,5-л-3	9	370	
ПС-32	КЖ.И-55.00.0-01	2ПС6.18.2,5-л-2	9	370	
ПС-33	КЖ.И-55.00.0-02	2ПС6.18.2,5-л-1	2	370	
ПС-34	КЖ.И-56.00.0	2ПС3.18.2,5-л-2	1	190	
ПС-35	КЖ.И-56.00.0-01	2ПС3.18.2,5-л-3	1	190	
ПС-36	КЖ.И-57.00.0	2ПС6.15.2,5-л-1	2	310	
ПС-37	КЖ.И-58.00.0	2ПС3.15.2,5-л-2	1	150	
ПС-38	КЖ.И-58.00.0-01	2ПС3.15.2,5-л-3	1	150	
		Панели угловые			
ПС-40	КЖ.И-59.00.0	3ПС41.90.25-л-1	8	180	
ПС-41	КЖ.И-60.00.0	3ПС41.150.25-л-1	8	290	
ПС-42	КЖ.И-60.00.0-01	3ПС41.150.25-л-2	8	290	
ПС-43	КЖ.И-59.00.0-01	3ПС41.150.25-л-1	16	350	
		Стальные			
		элементы			
МС-1	1.030.1-1.4-1-270	Изделие соединительное МС-1	186	0,26	
МС-2	70.6.060.80	Изделие соединительное МС-2	166	0,28	
МС-2а	6.011.150	Изделие соединительное МС-2а	110	0,032	
МС-3	1.030.1-1.4-1-270-01	Изделие соединительное МС-3	44	0,52	
МС-4	260.10.070.260	Изделие соединительное МС-4	20	5,1	
МС-6	12.011.300	Изделие соединительное МС-6	49	0,26	
МС-7	60.6.060.60	Изделие соединительное МС-7	16	0,25	
МС-11	60.6.060.300	Изделие соединительное МС-11	10	1,25	
МС-12	1.030.1-1.4-1-310-01	Изделие соединительное МС-12	8	0,93	
	1.030.1-1.4-1-330-03	Столик РК-5с	8	12,2	

ГИП	Гавриков	
Н.контр.	Гузенко	
Нач.отд.	Данков	
Гл.конст.	Харламов	
Рук.гр.	Николаева	
Исполн.	Рождественский	

416-7-326.90 КЖ

Привязан

Инв.№

Корпус жилищно-эксплуатационного участка производственно-технического обслуживания жилищного фонда до 150 тыс. м² жилой площади

Стадия	Лист	Листов
Р	20	

Спецификация к схемам расположения стеновых панелей

ГИПРОКОММУНСТРОЙ г. Москва

Инв.№ подл. | Подп. и дата | Взам. инв. N

Ц00565-01 40

Коп. [signature]

Формат А2

Альбом 1

Схема расположения элементов подземного хозяйства

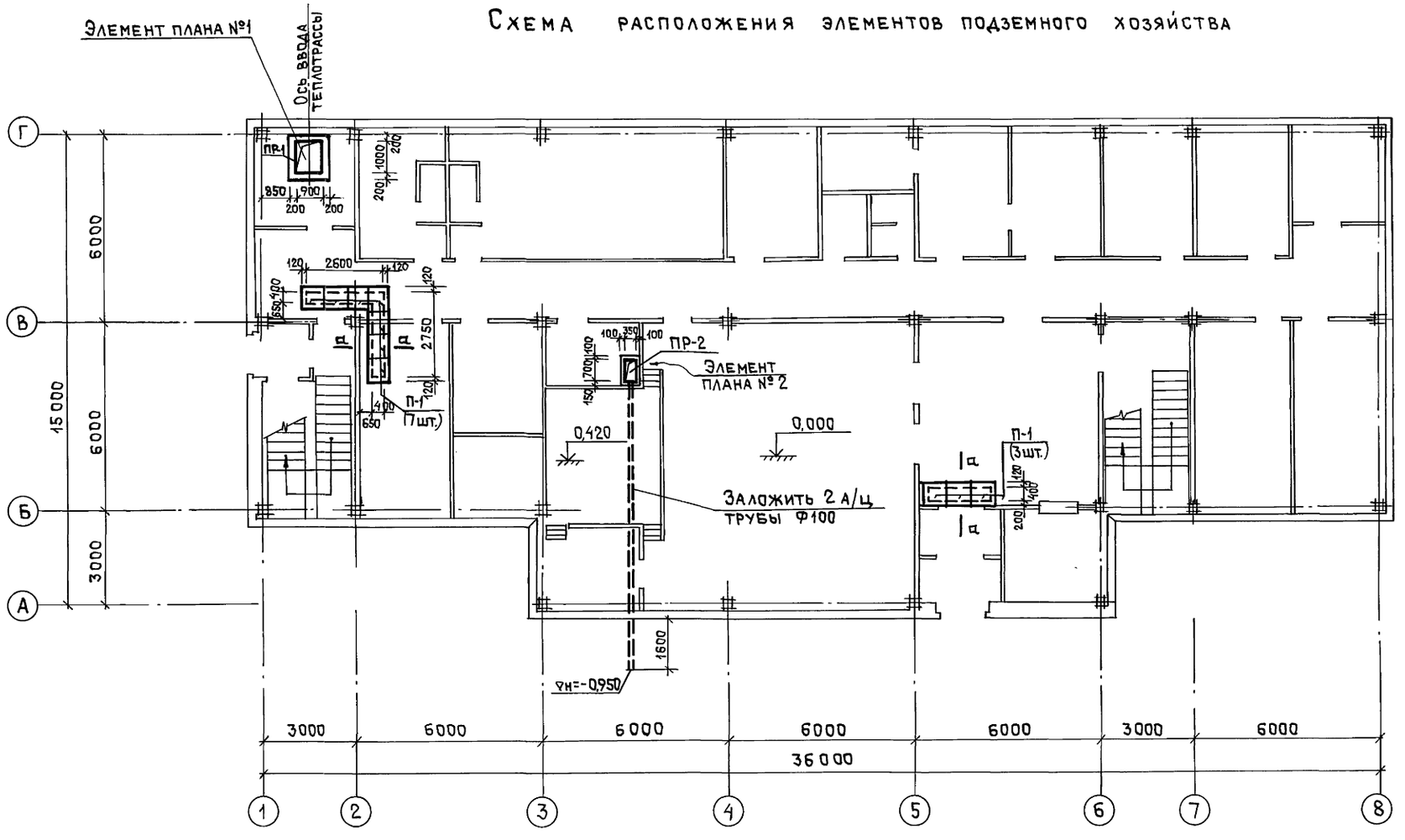

Элементы плана №1 и №2, сечение а-а см. лист 22.

ГИП	Гавриков		
Н.контр	Гузенко		
Нач.отд	Данков		
Гл.конст	Харламов		
Рук.гр.	Николаева		
Исполн.	Рождественский		

416-7-326.90 КЖ

Привязан

Инв. №

Корпус жилищно-эксплуатационного участка производственно-технического обслуживания жилищного фонда до 150 тыс. м² жилой площади

Стадия	Лист	Листов
Р	21	

Схема расположения элементов подземного хозяйства

ГИПРОКОММУНСТРОЙ г. Москва

Ц00565-01 41

Коп. Власий

Формат А2

Инв.№ подл. | Подп. и дата | Взам.инв.№ | Группа „ОВ" | Группа „Э" | Шраер | Александров

Альбом 1

Элемент плана №1

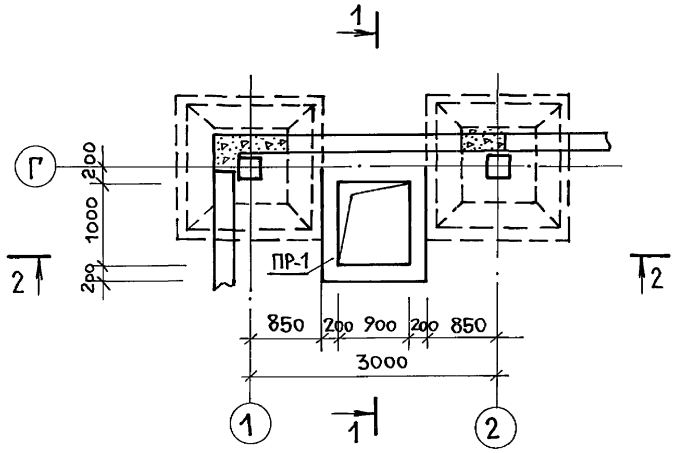

1 — 1

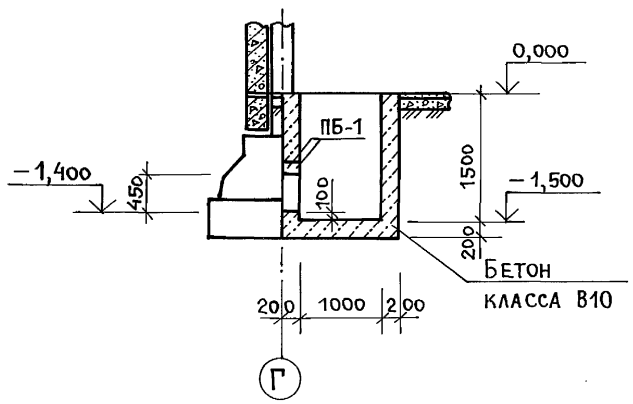

2 — 2

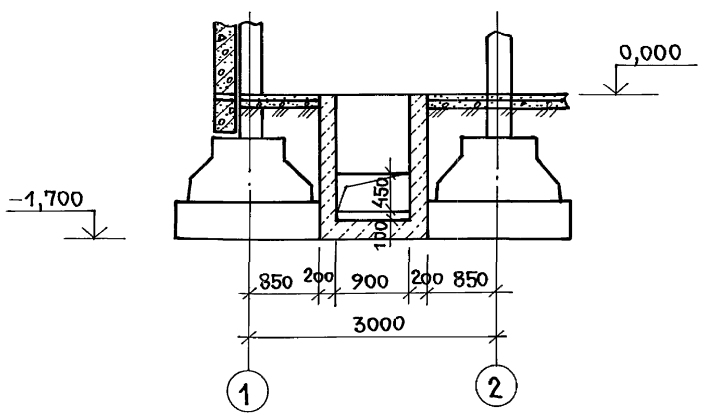

Элемент плана №2

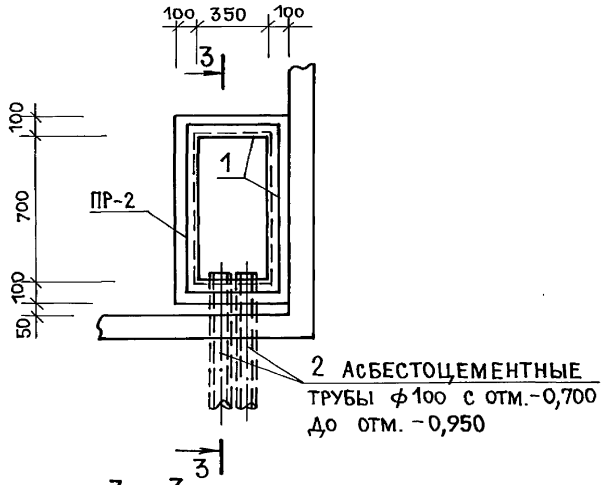

3 — 3

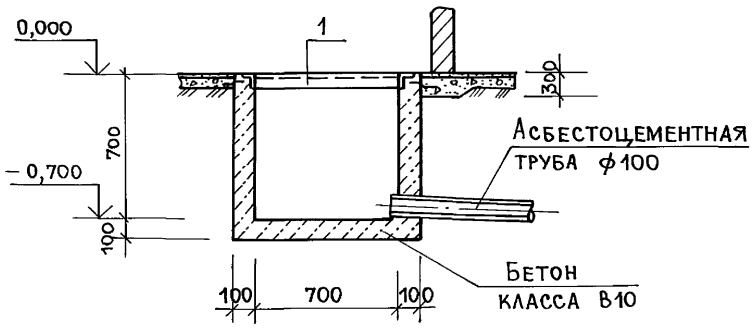

а — а

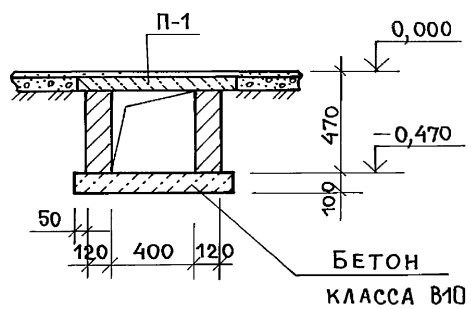

Спецификация к схемам расположения подземного хозяйства

Марка поз.	Обозначение	Наименование	Кол.	Масса ед.кг	Примечание
		Приямок ПР-1			
		Сборные железобетонные элементы			
ПБ-1	1.038.1-1.1.020000-02	Перемычка ПБ13-1	2	54	
		Материал			
		Бетон класса В10	1.74	м³	
		Приямок ПР-2			
		Стальные элементы			
1	3.400-6/76	Закладной элемент МИ4-46	2.5	п.м.	
		Материал			
		Бетон класса В-10	0.22	м³	
		Подпольные каналы			
		Сборные железобетонные элементы			
П-1	3.006.1-2.87.2-3	Плита П3-5	10	50	
		Материал			
		Бетон класса В10			

Схемы расположения приямков и подпольных каналов см. лист 21

ГИП	Гавриков		416-7-326.90 КЖ
Н.контр.	Гузенко		
Нач.отд.	Данков		
Гл.конст	Харламов		
Рук.гр.	Николаева		
Исполн.	Рождественский		

Привязан:

Инв.N

Корпус жилищно-эксплуатационного участка производственно-технического обслуживания жилищного фонда до 150 тыс.м² жилой площади

Стадия	Лист	Листов
Р	22	

Схемы расположения приямков ПР-1 и ПР-2. Сечение а-а

ГИПРОКОММУНСТРОЙ г. Москва

Ц00565-01 (42)

Коп.

Формат А2

Согласовано: Группа ОВ Шраер; Группа Э Александров

Инв.N; Взам.инв.N; Подп. и дата

gost.e-ecolog.ru