ТИПОВОЙ ПРОЕКТ
901-2-166.1.89

НАСОСНЫЕ СТАНЦИИ НА ВОДОЗАБОРНЫХ СКВАЖИНАХ С НАСОСАМИ ЭЦВ ПРОИЗВОДИТЕЛЬНОСТЬЮ ОТ 150 ДО 375 м/ч И БАКТЕРИЦИДНЫМИ УСТАНОВКАМИ ОВ-150

АЛЬБОМ 2

Вариант I Насосные станции производительностью 150-200 м³/ч

ТХ Технологические решения стр. 3-7
АС Архитектурно-строительные решения стр. 8-17
СО Спецификации оборудования стр. 18-22
ВМ Ведомости потребности в материалах стр. 23-27

25570-02

gost.e-ecolog.ru

ТИПОВОЙ ПРОЕКТ
901-2-166.1.89

НАСОСНЫЕ СТАНЦИИ НА ВОДОЗАБОРНЫХ СКВАЖИНАХ С НАСОСАМИ ЭЦВ ПРОИЗВОДИТЕЛЬНОСТЬЮ ОТ 150 ДО 375 М/Ч И БАКТЕРИЦИДНЫМИ УСТАНОВКАМИ ОВ-150

АЛЬБОМ 2
ПЕРЕЧЕНЬ АЛЬБОМОВ

Альбом 1	ПЗ	Пояснительная записка
	АС	Архитектурно - строительные решения (подземная камера)
	АСИ	Строительные изделия
	ОВ	Отопление и вентиляция
	СО	Спецификации оборудования
	ВМ	Ведомости потребности в материалах
Альбом 2		Вариант I Насосные станции производительностью 150-200 м³/ч
	ТХ	Технологические решения
	АС	Архитектурно - строительные решения
	СО	Спецификации оборудования
	ВМ	Ведомости потребности в материалах
Альбом 3		Вариант II Насосные станции производительностью 200-375 м³/ч
	ТХ	Технологические решения
	АС	Архитектурно - строительные решения
	СО	Спецификации оборудования
	ВМ	Ведомости потребности в материалах
Альбом 4	ЭМ	Электросиловое оборудование
	АТХ	Автоматизация технологических процессов
	СО	Спецификации оборудования
	ВМ	Ведомости потребности в материалах
Альбом 5		Вариант I Насосная станция производительностью 200 м³/ч
	С	Сметы
Альбом 6		Вариант II Насосная станция производительностью 375 м³/ч
	С	Сметы

Разработан
Союзгипроводхозом

/Главный инженер института О.А. Леонтьев

/Главный инженер проекта В.А. Косарев

Утвержден и введен в действие Минводхозом СССР
протокол от 03.04.89г. N 791

Содержание

Марка, лист	Наименование	Стр.
ТХ	Технологические решения	
ТХ-1	Общие данные	3
ТХ-2	Разрезы 1-1 и 2-2 Вариант I	4
ТХ-3	План Вариант I	5
ТХ-4	Разрезы 1-1 и 2-2 Вариант I	6
ТХ-5	Схема оборудования и трубопроводов	7
	Вариант I	
АС	Архитектурно-строительные решения	
АС-1	Общие данные (начало)	8
АС-2	Общие данные (окончание)	9
АС-3	Вариант I План на отм 0.000	10
АС-4	Вариант I. Фасады А-Б; 1-2	11
АС-5	Вариант I. Разрезы 1-1; 2-2	12
АС-6	Вариант I План раскладки стеновых блоков	13
АС-7	Вариант I Схемы раскладки стеновых блоков	14
АС-8	Вариант I Схема расположения элементов	
	крепления оборудования	15
АС-9	Разрезы 1-1, 3-3	16
АС-10	Вариант I Схема расположения плит покрытия	
	План кровли	17

Продолжение

Марка, лист	Наименование	Стр.
СО	Спецификации оборудования	
ТХСО	Спецификация оборудования к	
	чертежам комплекта ТХ	18-22
ВМ	Ведомости потребности в материалах	
ТХ ВМ	Ведомость потребности в материалах	
	к чертежам комплекта ТХ	23-24
АС ВМ1	Ведомость потребности в материалах	
	Наземное здание. Вариант I. Сборные	
	железобетонные конструкции.	24-25
АС ВМ2	Ведомости потребности в материалах	
	на конструкции на оборудование	
	Наземное здание	25-26
АС ВМ3	Ведомость потребности в материалах на	
	изготовление деревянных конструкций.	27

Инв. № подл. | Подпись и дата | Взам. инв. №

Альбом 2

Ведомость рабочих чертежей основного комплекта ТХ

Лист	Наименование	Примечание
1	Общие данные	
2	Общий вид План. Разрез 1-1	
3	План	
4	Разрезы 1-1, 2-2	
5	Схема оборудования и трубопроводов	

Ведомость основных комплектов рабочих чертежей

Обозначение	Наименование	Примечание
-ТХ	Технологические решения	Альбом
-ОВ	Отопление и вентиляция	Альбом 1
-АС	Архитектурно- строительные решения	Альбом
-АСН	Строительные изделия	Альбом 1
-ЭМ	Силовое электрооборудование	Альбом 4
-АТХ	Автоматизация технологических процессов	Альбом 4

Ведомость ссылочных и прилагаемых документов

Обозначение	Наименование	Примечание
	Прилагаемые документы	
ТХ СО	Спецификации оборудования	
ТХ ВМ	Ведомость потребности в материалах	
	Ссылочные документы	Разработчик
4.901-16 Выпуск 1	Герметизированные оголовки трубчатых колодцев	Союзгипроводхоз

1 Фланцевую арматуру поставить согласно условиям поставки и комплектности трубопроводной арматуры общего назначения по МРТУ 26-07-02-66 с ответными фланцами, прокладками и крепежными деталями

2 Трубопровод окрасить масляной краской за 2 раза

Проект разработан в соответствии с действующими нормами и правилами и предусматривает мероприятия, обеспечивающие взрывную, взрывопожарную и пожарную безопасность при эксплуатации сооружения

Главный инженер проекта Касарев В.А

Инв. № подл. | Подпись и дата | Взам. инв. №

Привязан

Инв №

901-2-166 1.89 -ТХ

Насосные станции на водозаборных скважинах с насосами ЭЦВ производительностью от 160 до 375 м³/ч и бактерицидными установками ОВ-150

					Стадия	Лист	Листов
ГИП	Касарев		VI 89		РП	1	5
Нач. отд	Полятов		VI 89				
Пров	Пискарева		VI.89	Общие данные	Союзгипроводхоз имени Е.Е. Алексеевского г. Москва		
Рук. гр	Чапурская		VI 89				
Н. контр	Цветков		VI 89				

25570-02 4 Формат А3

Альбом 2

Разрез 1-1

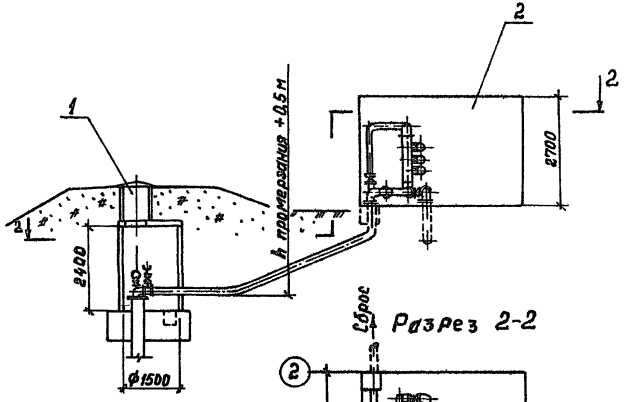

Разрез 2-2

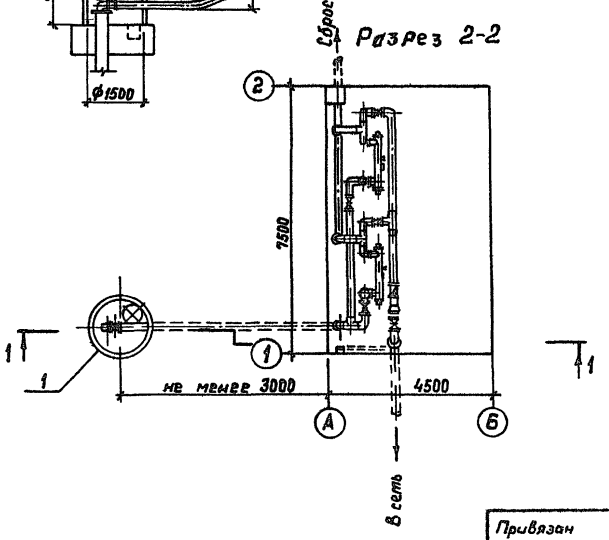

Экспликация сооружений

№ по плану	Наименование здания (сооружения)	Примечание
1	Подземная камера насосной станции с водозаборной скважиной	
2	Наземное здание насосной станции	

Оборудование электропитания, управления и автоматики условно не показано

Привязан

Инв. №

ГИП	Косарев		02.19
Нач. отд	Поляков		02.19
Пров	Пискарева		02.19
Рук. гр	Чапурская		02.19
Н. контр	Цветков		02.19

ТП 901-2-166.1. 89 -ТХ

Насосные станции на водозаборных скважинах с насосами ЭЦВ производительностью от 150 до 375 м³/ч и бактерицидными установками ОВ-150

Стадия	Лист	Листов
РП	2	

Разрезы 1-1 и 2-2. Вариант I

Союзгипроводхоз имени С.Е. Алексеевского в Москве

Копировал

25540-02 5 Формат А3

Инв. № подл. | Подп. и дата | Взам. инв. №

Альбом 2

План на отм. 2,6

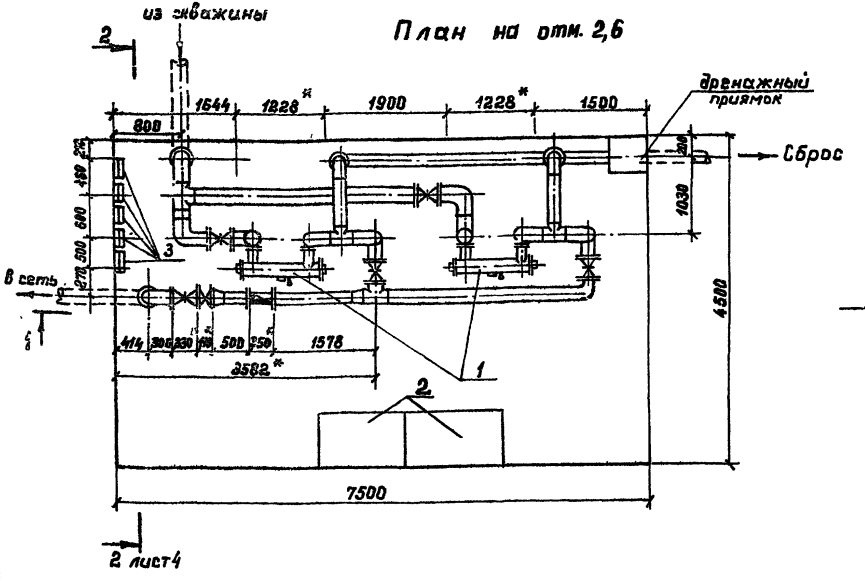

Экспликация оборудования

№по плану	Наименование	Кол.	Примечание
1	Установка для обеззараживания воды		
	бактерицидными лучами ОВ-150	2	
2	Пульт и ящик управления (компл.)	2	
3	Электропечь ПЭТ-4	5	

* Размеры для справок.

Привязан

Инв. №

ГИП	Косарев		02.89
Нач.отд.	Поляков		02.89
Пров.	Пискарева		02.89
Рук.гр.	Чапурская		02.89
Н.контр.	Цветков		02.89

ТП 901-2-166.1. 89 ТХ

Насосные станции на водозаборных скважинах с насосами ЭЦВ производительностью от 150 до 315 м³/ч и обеззараживающими установками ОВ-150

Стадия	Лист	Листов
РП	3.	

План. Вариант I на отм. 2,6

Союзгипроводхоз имени Е.Е.Алексеевского г. Москва

Копировал: 25570-02 6

Взам. инв.№ | Подп. и дата | Инв.№подл.

Альбом 2

Разрез 1-1 лист 3

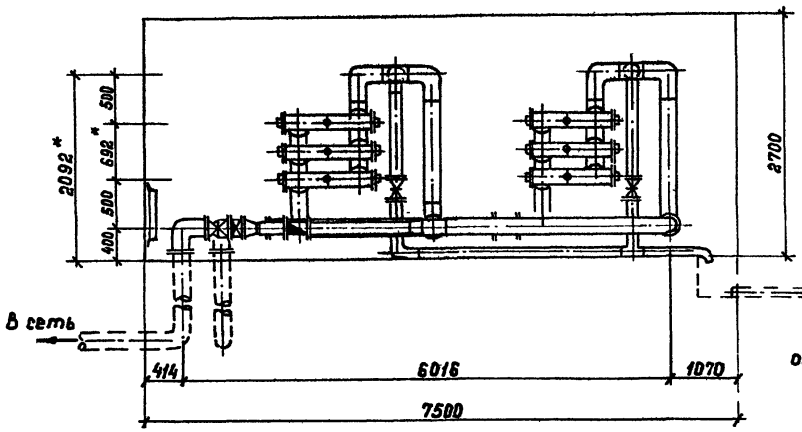

Разрез 2-2 лист 3

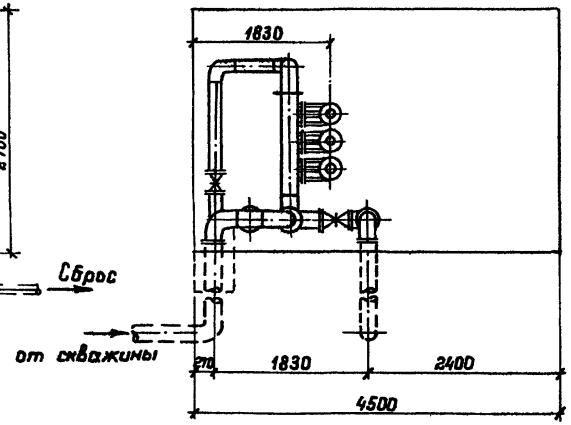

* Размеры для справок

Привязан				ГИП	Косарев		02.89
				Нач. отд	Поляков		02.89
				Пров	Пискарева		02.89
				Рук гр	Чапурская		02.89
Инв. №				Н. контр	Цветков		02.89

ТП 901-2-166.1. 89 · ТХ

Насосные станции на водозаборных скважинах с насосами ЭЦВ производительностью от 150 до 375 м³/ч и фонтанирующими установками 28 - 150

Стадия	Лист	Листов
РП	4	

Разрезы 1-1 и 2-2 Вариант I

Союзгипроводхоз имени Е.Е. Алексеевского г. Москва

Копировал 25540-02 Формат А3

Инв. № подл. | Подп. и дата | Взам. инв. №

Альбом 2

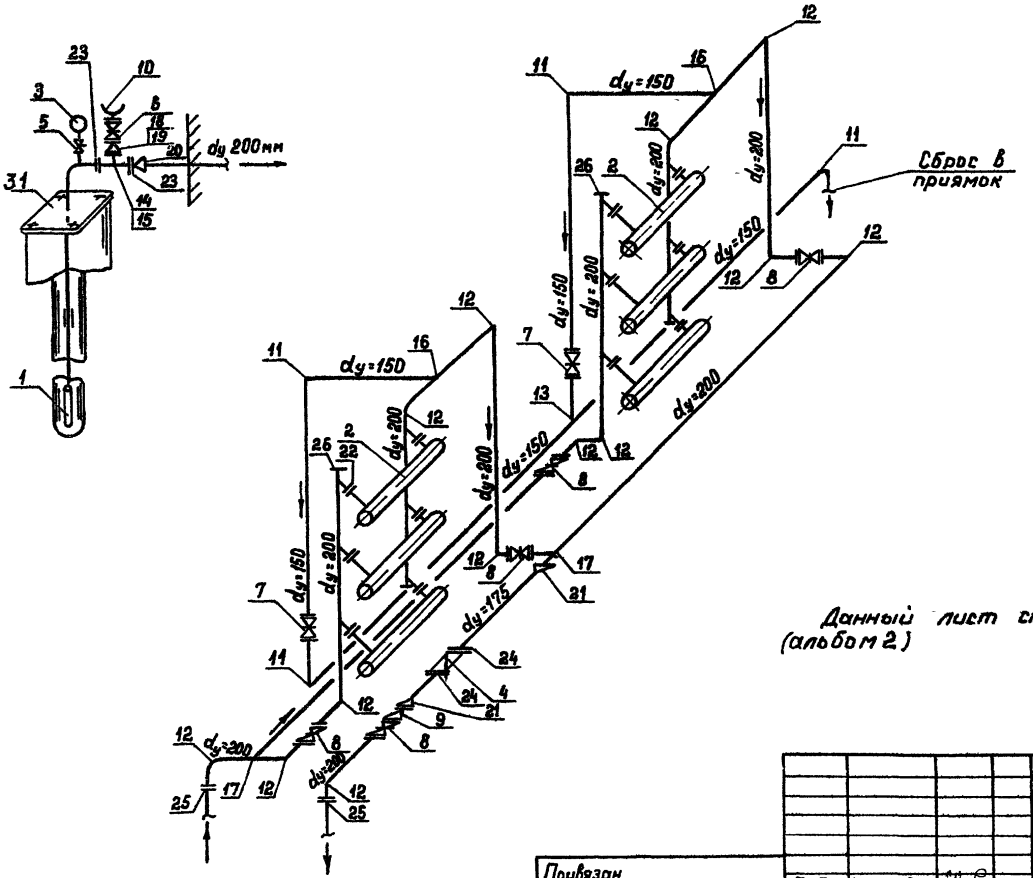

Данный лист смотреть совместно с ТХС01 (альбом 2)

Взам. инв. №

Подп. и дата

Инв. № подл.

Привязан

Инв №

ГИП	Косарев		02.89
Нач отд	Поляков		02.89
Пров	Пискарева		02.89
Рук гр	Напурская		02.89
Н контр	Цветков		02.89

ТП 901-2-166.1. 89 ТХ

Насосные станции на водозаборных скважинах с насосами ЭЦВ производительностью от 150 до 375 м³/ч и бактерицидными установками ОВ-160

Стадия	Лист	Листов
РП	5	

Схема оборудования и трубопроводов Вариант I

Союзгипроводхоз имени Е Е Алексеевского г Москва

Копировал 25570-02. 8 Формат А3

Альбом 2

Ведомость чертежей основного комплекта АС

Лист	Наименование	Примечание
1	Общие данные (начало)	
2	Общие данные (окончание)	
3	Вариант I. План на отм. 0.000	
4	Вариант I Фасады А-Б, 1-2	
5	Вариант I Разрезы 1-1, 2-2	
6	Вариант I План раскладки стеновых блоков	
7	Вариант I Схемы раскладки стеновых блоков	
8	Вариант I Схема расположения элементов крепления оборудования	
9	Разрезы 1-1; 3-3	
10	Вариант I Схема расположения плит покрытия План кровли	

Ведомость ссылочных и прилагаемых документов

Обозначение	Наименование	Примечание
	Ссылочные документы	
1.133.1-4 Вып 2	Блоки наружных стен вертикальной разрезки из ячеистого бетона для жилых зданий	ЛенЗНИИЭП
1.165 1-10 Вып 1	Панели покрытий однослойные ячеистобетонные для жилых и общественных зданий	ЛенЗНИИЭП
2.130-1 Вып 20	Детали стен и перегородок жилых зданий	
2.160-4 Вып 4	Детали крыш жилых зданий	ЛенЗНИИЭП
2.110-1 Вып 4	Детали фундаментов жилых зданий	
ГОСТ 4028-63*	Гвозди строительные	
ГОСТ 4030-63*	Гвозди кровельные	

Проект разработан в соответствии с действующими нормами и правилами и предусматривает мероприятия, обеспечивающие взрывную, взрывопожарную и пожарную безопасность при эксплуатации здания

Главный инженер проекта Касорев

Инв. № подл. | Подпись и дата | Взам. инв. №

Инв. №

Привязан

901-2-166 1 89 АС

Насосные станции на водозаборных скважинах с насосами ЭЦВ производительностью от 150 до 375 м³/ч и бактерицидными установками ОВ-150

				Стадия	Лист	Листов
ГИП	Касорев		11.89	Р	1	10
Нач. отд	Потапов		11.89			
Вед. инж	Игнатов		11.89			
Инж.	Большакова		11.89			
Н. контр.	Цветков		11.89			

Общие данные (начало)

Союзгипроводхоз имени Е.С. Алексеевского г. Москва

Копировал Марулина 25570-02 9 Формат А3

Альбом 2

продолжение

Обозначение	Наименование	Примечание
ГОСТ 13579-78*	Блоки бетонные для стен подвалов	
ГОСТ 14624-84	Двери деревянные для производственных зданий	
ГОСТ 14918-80	Сталь тонколистовая оцинкованная	
ГОСТ 3262-75*	Трубы стальные водогазопроводные	
ГОСТ 18599-83*	Трубы напорные из полиэтилена	
	Прилагаемые документы	
АСН 00.000	Блок стеновой СБН 15.27.3-Я-10А	Альбом 1
АСН 03.000	Закладная деталь ЗД-1	Альбом 1
АСН 04.000	Щит металлический ЩМ-1	Альбом 1
АСН 05.000	Опора металлическая ОМ 1	Альбом 1
АСН 06.000	Рама металлическая РМ1	Альбом 1
АСВ М3÷6	Ведомости потребности в материалах	Альбом 1.2

Ведомость спецификаций

Лист	Наименование	Примечание
3	Спецификация элементов заполнения проемов	
6	Спецификация к схемам раскладки блоков	
8	Спецификация к схемам расположения элементов крепления	
10	Спецификация к схеме расположения плит покрытия	

Ведомость объемов сборных бетонных и железобетонных конструкций по рабочим чертежам основного комплекса АС

№ строки	Наименование группы элементов конструкции.	Код	Кол., м³	Примечание
1	Блоки стеновые	583500	19.54	
2	Блоки фундаментные	581100	12.31	
3	Плиты покрытия	584200	12.73	
	Материалы на изготовление			
	сборных железобетонных конструкций			
	учтены в ведомости потребности			
	материалов и отдельно не учитываются			

1. За условную отм 0.000 принята отметка чистого пола здания насосной станции.
2. Категория технического сооружения по взрывной, взрывопожарной и пожарной опасности-Д
3. Стены здания насосной станции из сборных железобетонных блоков. Горизонтальная гидроизоляция стен на отм.-0.060 выполняется из цементного раствора состава 1:2 толщиной 20мм.
4. Кровля - плоская, рулонная из 4 слоев рубероида марки Рм-350 ГОСТ 10923-82 на горячей битумной мастике
5. Столярные изделия окрасить масляной краской
6. В знаках ☐ указанных на чертежах, проставляются размеры и значения, принимаемые при привязке проекта.

Привязан

Инв.№

Инв.№ подл. | Подпись и дата | Взам.инв.№

				901-2-166.1.89	АС
				Насосные станции на водозаборных скважинах с насосами ЭЦВ производительностью от 150 до 375м³/ч и бактерицидными установками ОВ-150	
ГИП	Косарев		VI.89		Стадия: Р; Лист: 2; Листов:
Нач.отд.	Поляков		VI.89		
Вед.инж.	Игнатов		VI.89	Общие данные (окончание)	Союзгипроводхоз имени Е.Е.Алексеевского г. Москва
Инж.	Большакова		VI.89		
Н.контр	Цветков		VI.89		

Копировал: Морунина 25540-02.10 Формат А3

Альбом 2

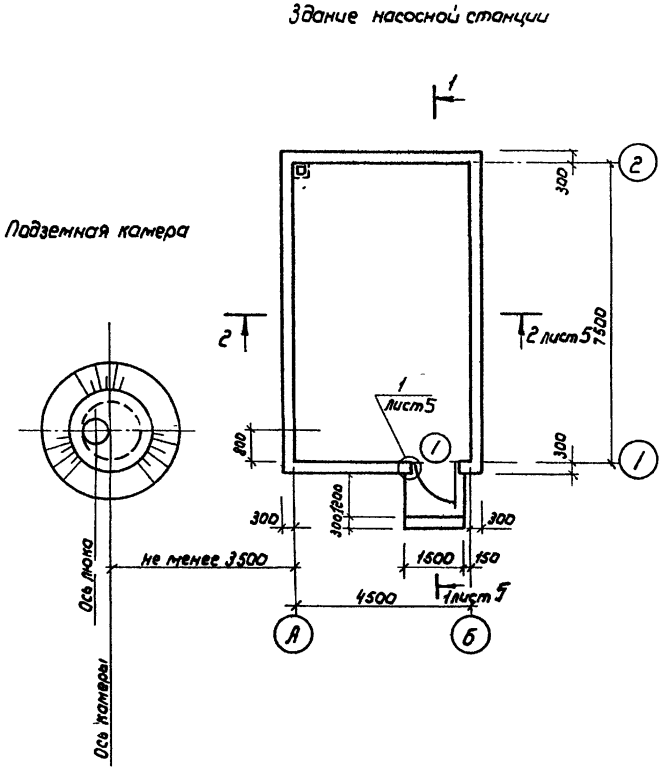

Ведомость отделки помещений
Площадь в м²

Наименование или номер помещения	Потолок		Стены		Примечание
	Площадь	Вид отделки	Площадь	Вид отделки	
Здание насосной станции	33,75	Затирка швов Клеевая побелка	64,8	Затирка швов Окраска краской ПХВ	Отделка на всю высоту
Подземная камера	1,4	Клеевая побелка	11,9	Затирка швов Окраска краской ПХВ	

Ведомость проемов дверей

Марка поз	Размер проема, мм
1	1200 × 2300

Спецификация элементов заполнения проемов

Марка, поз	Обозначение	Наименование	Кол	Масса ед, кг	Примечание
1	ГОСТ 14624-84	Дверной блок ДНГ-21-1оп	1		

Гип	Косарев		04.89	
Нач отд	Поляков		04.89	
Вед инж	Игнатов		04.89	
Инж	Большакова		04.89	
Н контр	Цветков		04.89	

901-2-166 1. 89 АС

Насосные станции на водозаборных скважинах с насосами ЭЦВ производительностью от 150 до 375 м³/ч и бактерицидными установками 08-150

Стадия	Лист	Листов
Р	3	

Вариант I
План на отм 0000

Союзгипроводхоз имени Е.Е. Алексеевского г. Москва

Привязан

Инв №

Инв № подл | Подпись и дата | Взам инв №

Копировал Марулина 25570-02 11 Формат А3

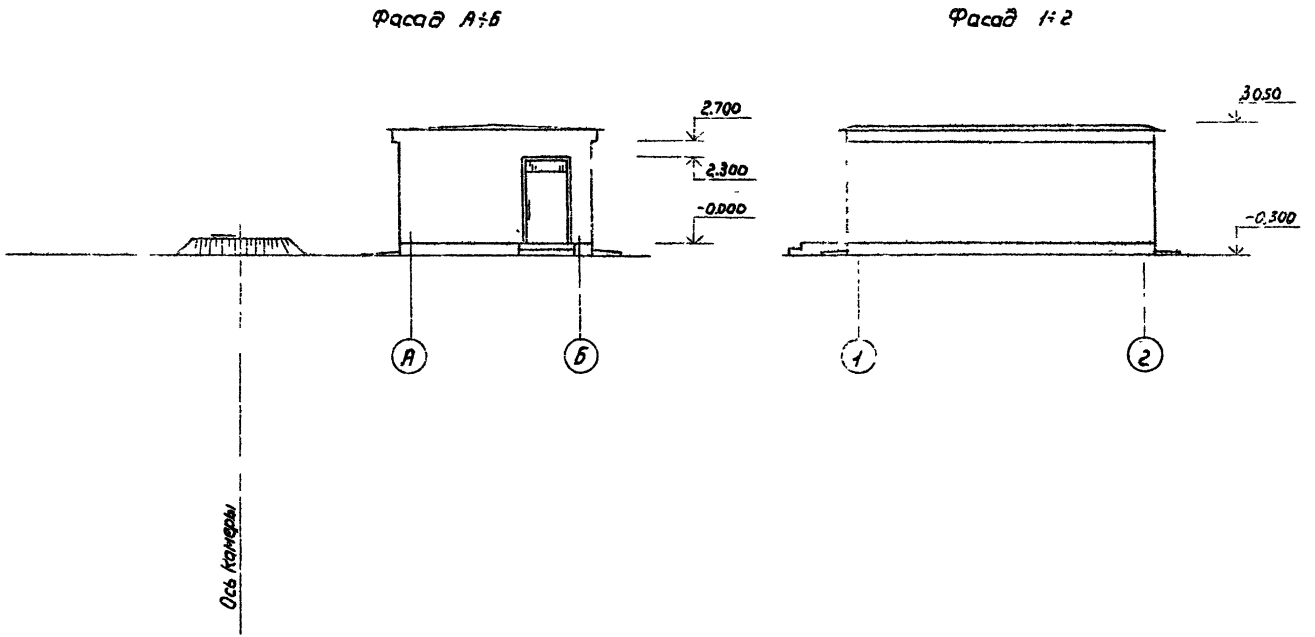

Привязан			ГИП	Касарев		901-2-166.1.89	АС
			Нач.отд.	Поляков		Насосные станции на водозаборных скважинах с насосами ЭЦВ производительностью от 150 до 375 м3/ч и бактерицидными установками ОВ-150	
			Прав	Игнатов			
			Инж	Большакова			Стадия: Р; Лист: 4; Листов:
			Н.контр.	Цветков		Вариант I Фасады А-Б; 1-2	Союзгипроводхоз имени Е.Е.Алексеевского г.Москва
Инв №							

Инв № подл | Подпись и дата | Взам. инв. №

Кроировал: Марушина 25540-09 12 Формат А3

Альбом 2

Разрез 1-1

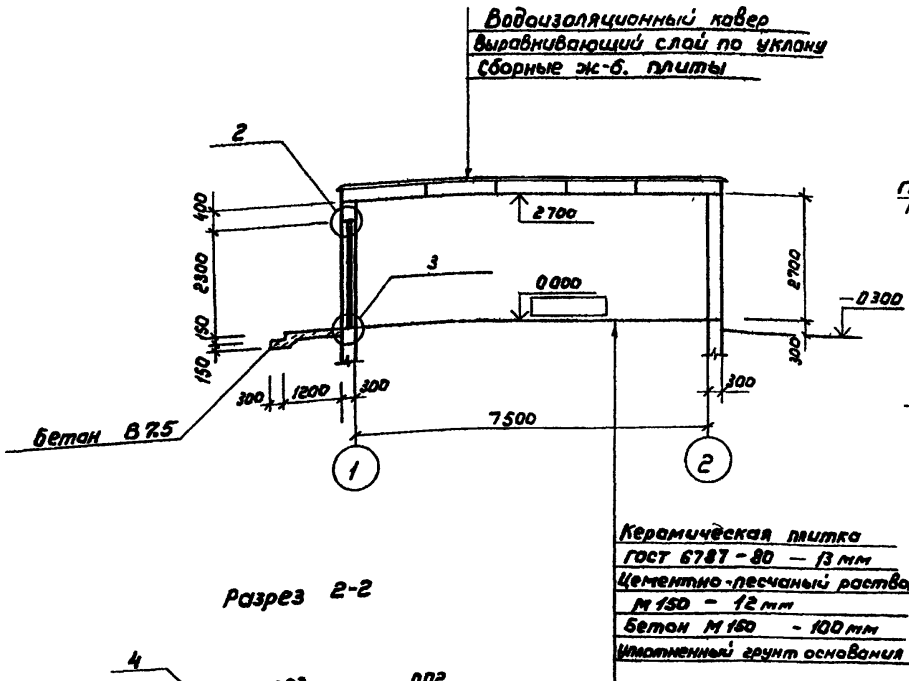

Керамическая плитка
ГОСТ 6787-80 — 13 мм
Цементно-песчаный раствор
М 150 — 12 мм
Бетон М 150 — 100 мм
Утрамбованный грунт основания

Разрез 2-2

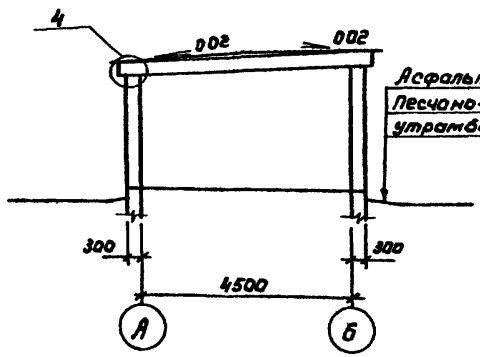

Асфальтовое покрытие — 30 мм
Песчано-гравийная смесь
Утрамбованный грунт

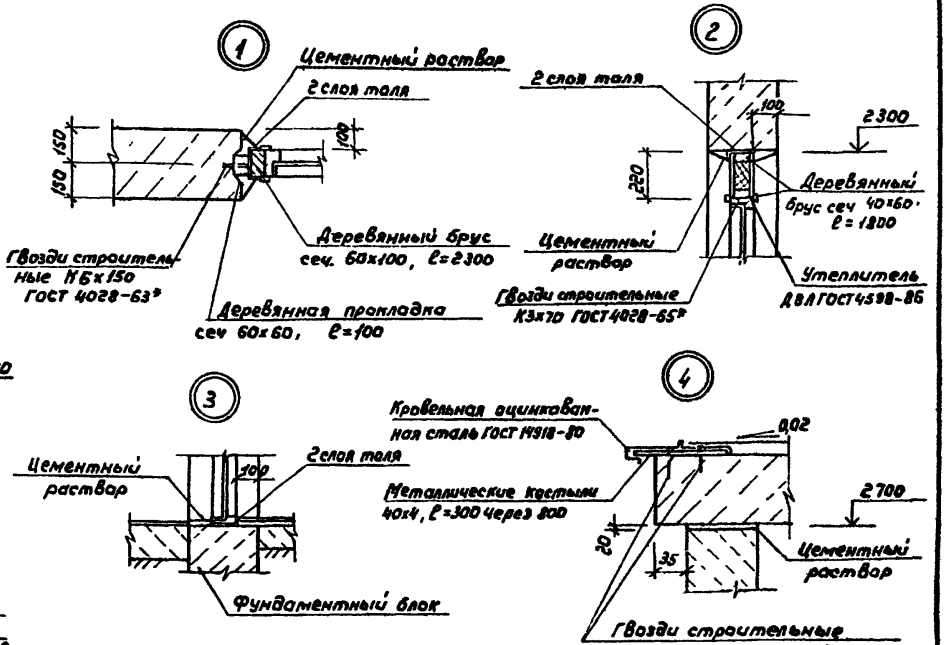

1 Узел „1" указан на листе 3

Привязан				901-2-166.1.89		АС
				Насосные станции на водозаборных скважинах с насосами ЭЦВ производительностью от 150 до 375 м³/ч и бактерицидными установками ОВ-150		
					Стадия	Лист	Листов
					Р	5	
ГИП	Касарев			Здание насосной станции Вариант I Разрезы 1-1 и 2-2	Союзгипроводхоз имени Е.Е. Алексеевского г. Москва	
Нач. отд	Поляков					
Пров	Игнатов					
Инж	Большакова					
Н. контр.	Цветков					
Инв. №						

Инв. № подл. | Подпись и дата | Взам. инв. №

Копировал Харулина

25570-02. 13 Формат А3

Альбом 2

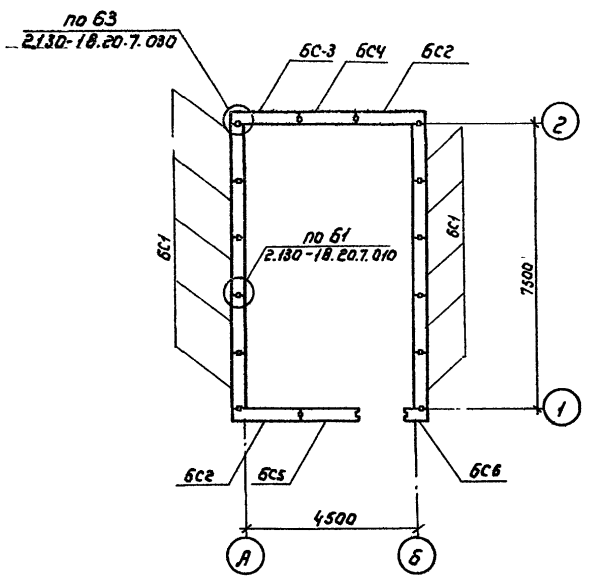

Спецификация к схемам раскладки блоков

Марка поз.	Обозначение	Наименование	Кол.	Масса ед., кг.	Примечание
		Блоки наружных стен			
БС1	1.133.1-4 Вып. 2	СБ4 15.27.3-А-10	10	850	
БС2	1.133.1-4 Вып. 2	СБН 18.27.3-А-20	2	1020	
БС3	1.133.1-4 Вып. 2	СБН 18.27.3-А-20	1	1020	
БС4	АСН 00000	СБН.15.27.3-А-10а	1	850	
БС5	1.133.1-4 Вып. 2	СБН 15.27.3-А-11	1	830	
БС6	1.133.1-4 Вып. 2	СБН 6.27.3-А-11	1	260	
БП1	1.133.1-4 Вып. 2	СБН 16.4.3-7А	1	160	
		Блоки фундаментов			
ФБ1	ГОСТ 13579-78	ФБС 24.3.6-Т	26	970	
ФБ2	ГОСТ 13579-78	ФБС 9.3.6-Т	12	350	
		Бетон В 7.5	0,6		$м^3$

1. Связь между стеновыми блоками выполнять по серии 2.130-1 в. 20 Расход материалов на узлы учтен в ведомости потребности материалов и отдельно не учитываются.
2. Блоки укладывать на растворе марки 25, вертикальные швы стеновых блоков заполнить раствором марки 50
3. Данный лист рассматривать совместно с листом 10

Инв. № подл. | Подпись и дата | Взам. инв. №

Привязан

Инв. №

ГИП	Косарев		
Нач. отд.	Поляков		
Пров.	Игнатов		
Инж.	Большакова		
Н. контр.	Цветков		

901-2-166.1.89 АС

Насосные станции на водозаборных скважинах с насосами ЭЦВ производительностью от 150 до 375 м³/ч и бактерицидными установками ОВ-150

Стадия	Лист	Листов
РП	6	

Здание насосной станции вариант I. План раскладки стеновых блоков

Союзгипроводхоз имени Е.Е. Алексеевского г. Москва

Копировал: Марулина 25570-02 14 Формат А3

Альбом 2

по оси Б

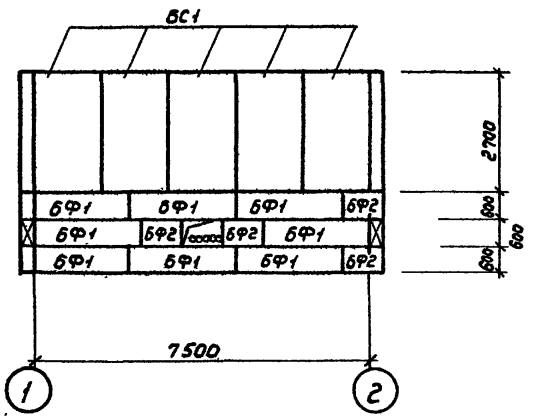

по оси А

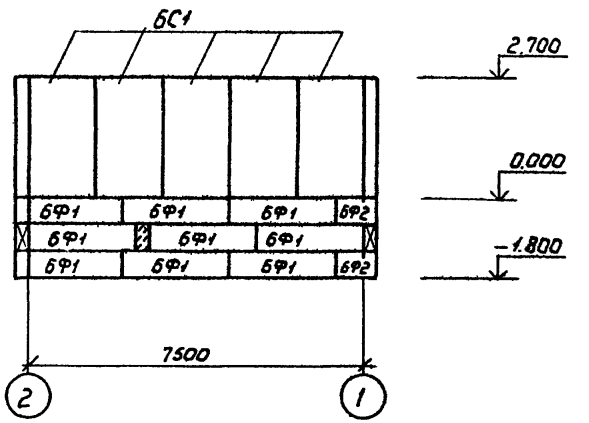

по оси 1

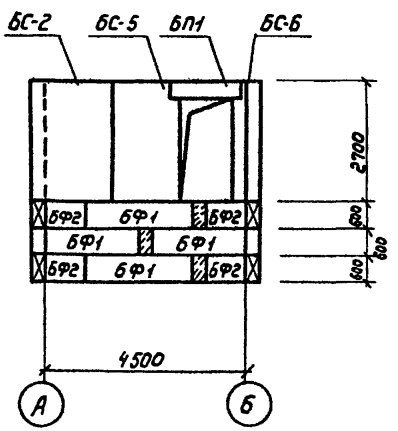

по оси 2

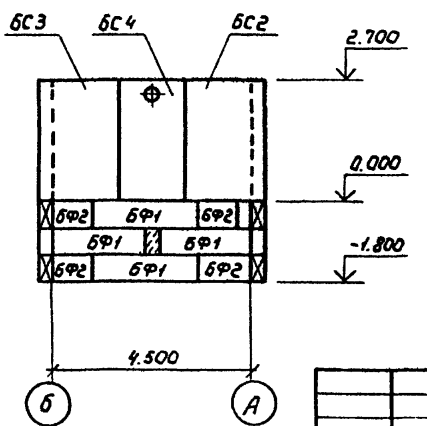

1. Пространства между фундаментными блоками заполнить бетоном марки В 7,5 (100)
2. Данный лист рассматривать с листом 9.

Привязан			
Инв №			
ГИП	Касарев		
Нач.отд	Поляков		
Прав.	Игнатов		
Инж.	Большакова		
Н.контр	Цветков		

901-2-166.1.89 АС

Насосные станции на водозаборных скважинах с насосами ЭЦВ производительностью от 150 до 375 м³/ч и бактерицидными установками ОВ-150

Стадия	Лист	Листов
Р	7	

Здание насосной станции вариант I схемы раскладки стеновых блоков

Союзгипроводхоз имени Е.Е. Алексеевского г. Москва

Копировал Марунина 25540-02 15 Формат А3

Взам.инв.№ | Подпись и дата | Инв.№ подл.

Альбом 2

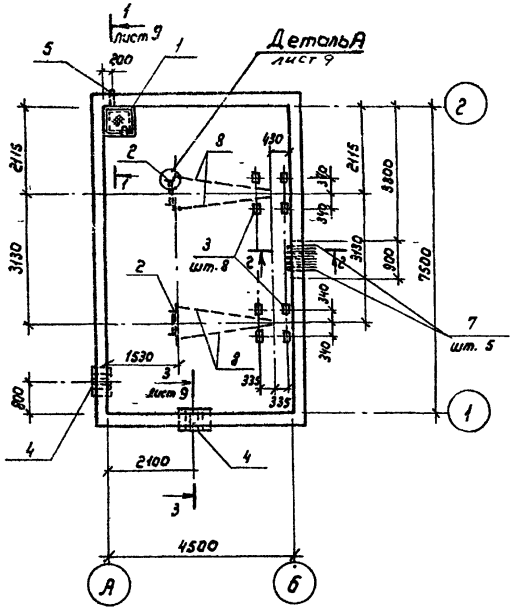

Разрез 2-2

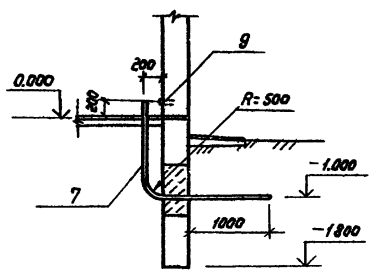

Спецификация к схеме расположения элементов крепления

Марка. поз.	Обозначение	Наименование	Кол.	Масса ед., кг	Примечание
1	АСИ 04.000	Щит металлический ЩМ1	1	18,0	
2	АСИ 06.000	Рама металлическая РМ1	2	32,1	
3	АСИ 05.000	Опора металлическая ПМ1	8	1,76	
4	5.900-2	Сальник Ду.200; ℓ=500	2	28,6	
5	ГОСТ 10704-76*	Труба 80х3,5; ℓ=500	1	3,7	
6	АСИ 03.000	Закладная деталь ЗД1	1	9,8	
7	ГОСТ 3262-75*	Труба 50х3,5; ℓ=3700	5	13,0	
8	ГОСТ 18599-83	Труба ПНД 40т; ℓ=2200	4	1,2	
9		Полоса $\frac{4\text{х}25\ \text{ГОСТ}\ 103\text{-}76}{\text{Ст3 кп ГОСТ}\ 535\text{-}79}$; ℓ=1000	24	0,79	

1. Полосу (поз. 9) крепить к стене при помощи винтового анкера

2. Электрооборудование и отопительные приборы крепить по месту на винтовых анкерах.

3. Установку рамы РМ1 (поз.2) см. деталь А на листе 9

Привязан			
ГИП	Косарев		
Нач.отд	Поляков		
Вед.инж.	Игнатов		
Инж.	Большакова		
Инв.№	Н.контр.	Цветков	

901-2-166.1.89 АС

Насосные станции на водозаборных скважинах с насосами 3Ц8 производительностью от 150 до 375 м3/ч и бактерицидными установками 08-150

Стадия	Лист	Листов
Р	8	

Здание насосной станции вариант II Схема расположения элементов крепления оборудования

Союзгипроводхоз имени Е.Е.Алексеевского г. Москва

Копировал: Марулина

25570-02 16 Формат А3

Инв.№ подл. | Подпись и дата | Взам.инв.№ | Группа Тх | Группа 3иА | Инженерова | Григорьев | ЭВМ | Пшеч | 05.93 | 05.93

Альбом 2

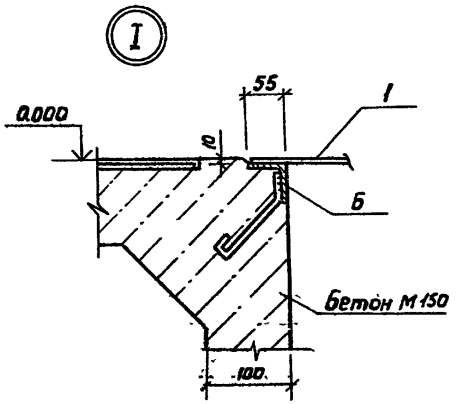

Вид Б-Б

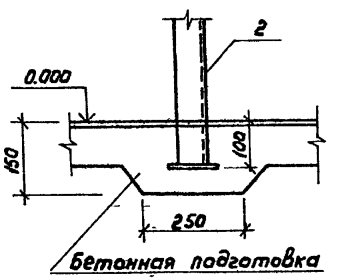

Разрез 1-1

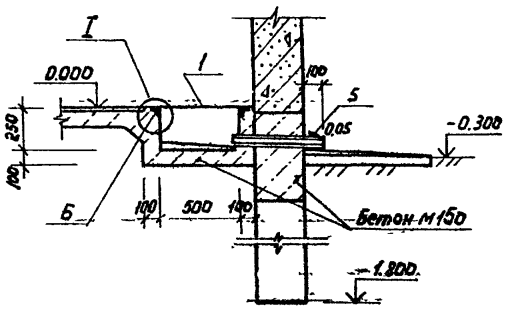

Деталь А

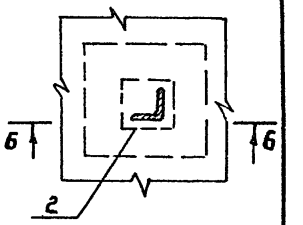

Данный лист рассматривать совместно с листом 8

Разрез 3-3

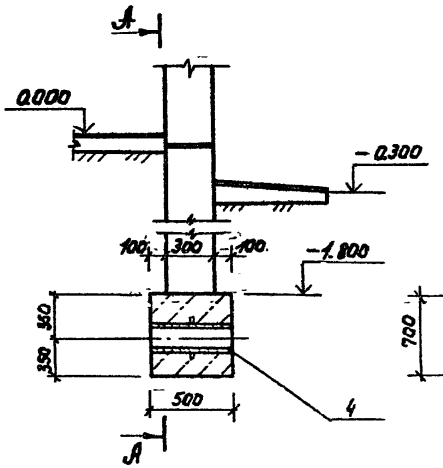

Вид А-А

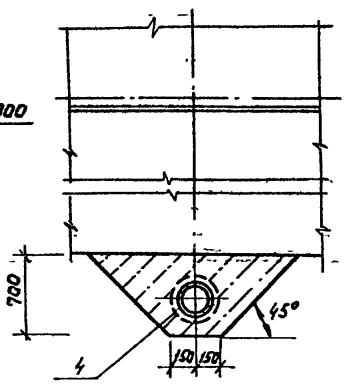

Инв.№подл. | Подпись и дата | Взам.инв.№

Привязан				901-2-166.1.89	АС
				Насосные станции на водозаборных скважинах с насосами ЭЦВ производительностью от 150 до 375 м³/ч и бактерицидными установками ОВ-150	
	ГИП	Косарев		Стадия	Лист	Листов
	Нач.отд	Поляков		Р	9	
	Пров	Игнатов		Здание насосной станции Разрезы 1-1; 3-3	Союзгипроводхоз имени Е.Е. Алексеевского г. Москва	
	Инж.	Большакова				
	Н.контр	Цветков				
Инв.№						

Копировал Мурулина 25540-02. 17 Формат А3

Альбом 2

Схема расположения плит покрытия

м 1:100

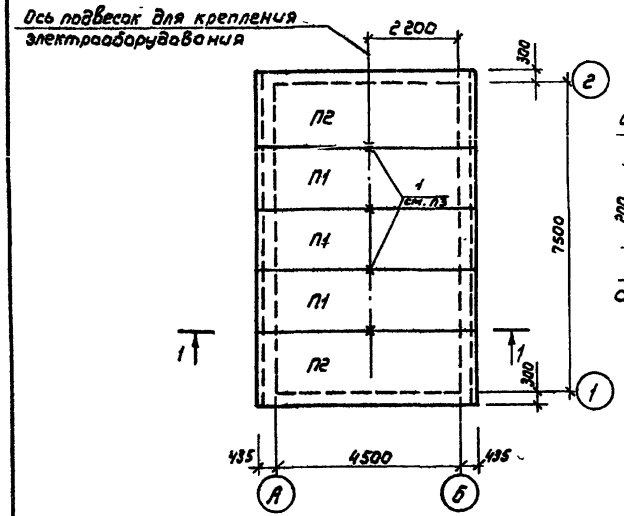

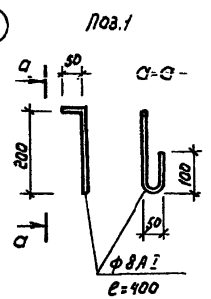

Разрез 1-1

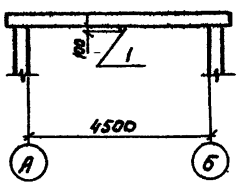

План кровли

м 1:200

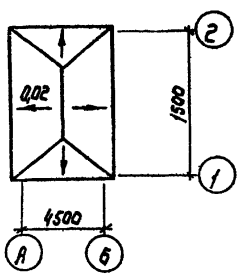

Спецификация к схеме расположения плит покрытия

Марка, поз.	Обозначение	Наименование	Кол.	Масса, ед. кг.	Примечание
		Плиты покрытия			
П1	1.165.1-1а Вып.1	П54.15.30-3Я	3	1800	
П2	1.165.1-1а Вып.1	П54.18.30-3Я	2	2100	
		Детали			
1		ф8А-I ГОСТ 5781-82; ℓ=400	4	0,16	

1. Плиты укладывать на цементном растворе марки 50 швы между плитами заделать цементным раствором.

2. Конструкцию и состав кровли см. на листе 5

3. Знаком (х) указаны места расположения подвесок из ар-ры ф8А-I для крепления электрооборудования.

Инв.№ подл. | Подпись и дата | Взам.инв.№

Привязан

Инв.№

ГИП	Косорев	
Нач.отд	Поляков	
Вед.инж.	Игнатов	
Инж.	Большакова	
Н.контр	Цветков	

901-2-166.1.89 АС

Насосные станции на водозаборных скважинах с насосами 3Ц8 производительностью от 150 до 375 м3/ч и бактерицидными установками ОВ-150

Стадия	Лист	Листов
Р	10	

Здание насосной станции вариант I. Схема расположения плит покрытия. План кровли

Союзгипроводхоз имени Е.Е. Алексеевского г. Москва

Копировал: Марулина

25540-02 18 Формат А3

Альбом 2

Позиция	Наименование и техническая характеристика оборудования и материалов. Завод-изготовитель (для импортного оборудования страна, фирма)	Тип, марка оборудования. Обозначение документа и № опросного листа	Единица измерения: Наименование	Единица измерения: Код	Код завода-изготовителя	Код оборудования, материала	Цена единицы оборудования, тыс. руб.	Количество	Масса единицы оборудования, кг
1	2	3	4	5	6	7	8	9	10
	Оборудование и материалы, поставляемые заказчиком								
1.	Скважинный насос								
	подача ___ м³/ч, напор ___ м;								
	с погружным электродвигателем								
	мощность ___ кВт, частота вращения ___ об/мин								
	завод		шт	796				1	
2.	Установка для обеззараживания воды бактерицидными лучами								
	ОВ-150								
	Загорский машиностроительный завод	ОВ-150	шт	796				2	270.0
3.	Манометр показывающий, предел измерения 0-1, 6 мПа								
	Томский манометровый	НМ-3У	шт	796		4212131302 5		1	0,8
4.	Счетчик холодной воды, эксплуатационный расход воды-	ВД-180							
	130 л/с	ТУ25.02.							
	Ливенское ПО "Промприбор"	071724-79	шт	796		4213212401		1	20,0

Взам. инв. № | Подпись и дата | Инв. № подл.

Привязан

Инв. №

ГИП	Касарев		VI.89
Нач. отд	Полянов		VI 89
Пров.	Пискарева		VI 89
Вед. инж	Чапурская		VI 89
Н. контр	Цветков		VI 89

901-2-166.1.89 ТХ. СО 1

Насосные станции на водозаборных скважинах с насосами ЭЦВ производительностью от 10 до 315 м³/ч и бактерицидными установками ОВ-150

Стадия	Лист	Листов
РП	1	5

Вариант 1

Спецификация оборудования

Союзгипроводхоз имени Е.Е. Алексеевского г. Москва

25540-02 19 Формат А3

Альбом 2

Позиция	Наименование и техническая характеристика оборудования и материалов завод-изготовитель (для импортного оборудования страна, фирма)	Тип, марка оборудования, Обозначение документа и № опросного листа	Единица измерения: наименование	Единица измерения: Код	Код завода-изготовителя	Код оборудования, материала	Цена единицы оборудования, тыс. руб.	Количество	Масса единицы оборудования, кг
1	2	3	4	5	6	7	8	9	10
5.	Кран трехходовой натяжной муфтовый для контрольного манометра, 15-16								
	Одесский ремонтно-механический завод им. Осипенко	14 м1-00-00	шт	796		3712260007		1	0,26
6.	Задвижка параллельная с выдвижным шпинделем 50-10								
	Завод	30ч 6бр.	шт	796		3721151005		1	18,4
7.	Задвижка параллельная с выдвижным шпинделем 150-10								
	Завод	30ч 6бр	шт	796		3721151009		2	73,5
8.	Задвижка параллельная с выдвижным шпинделем 200-10								
	Завод	30ч 6бр.	шт.	796		3721251005		5	125,0
9.	Клапан обратный поворотный однодисковый 200-10								
	Чуфаровский арматурный завод	19ч. 21 бр.	шт	796		3722441018		1	25,0
10.	Головка муфтовая	ГМ-50 ГОСТ 2217-76	шт	796				1	0,22

Инв. № подл. | Подпись и дата | Взам. инв. №

Привязан

Инв. №

25540-02. 30 Формат А3

Альбом 2

Позиция	Наименование и техническая характеристика оборудования и материалов. Завод-изготовитель (для импортного оборудования страна, фирма)	Тип, марка оборудования, обозначение документа и № опросного листа	Единица измерения: наименование	Единица измерения: код	Код завода-изготовителя	Код оборудования, материала	Цена единицы оборудования, тыс. руб.	Количество	Масса единицы оборудования, кг
1	2	3	4	5	6	7	8	9	10
11.	Отвод 90° 159×4,5	ГОСТ 17375-83	шт.	796		1468110132		4	6,1
12.	Отвод 90° 219×6,0	ГОСТ 17375-83	шт.	796		1468110140		13	14,9
13	Тройник 159×4,5	ГОСТ 17376-83	шт.	796		1468210124		1	6,5
14.	Тройник 159×4,5-108×4,0	ГОСТ 17376-83	шт	796		1468210542		1	6,0
15.	Тройник 219×6,0-133×4,0	ГОСТ 17376-83	шт	796		1468210554		1	13,7
16.	Тройник 219×6,0-159×4,5	ГОСТ 17376-83	шт	796		1468210548		2	13,2
17.	Тройник 219×6,0	ГОСТ 17376-83	шт	796		1468210130		2	13,5
18.	Переход 108×4,0-57×3,0	ГОСТ 17378-83	шт	796		1468420160		1	0,9
19.	Переход 133×4,0-57×3,0	ГОСТ 17378-83	шт	796		1468420178		1	1,0
20.	Переход 219×6,0-159×4,5	ГОСТ 17378-83	шт	796		1468420202		1	5,3
21.	Переход сварной 175-219	ГОСТ 12820-80	шт	796		3799411412204		2	
22.	Фланец 100-10	ГОСТ 12820-80	шт	796		3799411412204		12	3,96

Инв № подл. | Подпись и дата | Взам. инв. №

Привязан

Инв №

25540-02 2.1 Формат А3

Альбом 2

Позиция	Наименование и техническая характеристика оборудования и материалов. Завод-изготовитель (для импортного оборудования страна, фирма)	Тип, марка оборудования. Обозначение документа и № опросного листа	Единица измерения: наименование	Единица измерения: код	Код завода-изготовителя	Код оборудования, материала	Цена единицы оборудования, тыс. руб.	Количество	Масса единицы оборудования, кг
1	2	3	4	5	6	7	8	9	10
23.	Фланец 1-150-10	ГОСТ 12820-80	шт	796		3799411412402		2	6,62
24.	Фланец 1-175-10	ГОСТ 12820-80	шт	796		3799411412501		2	7,32
25.	Фланец 1-200-10	ГОСТ 12820-80	шт	796		3799411412600		4	8,05
26.	Заглушка 219х8,0	ГОСТ 17379-83	шт	796		4685101136		4	4,6
27.	Насос переносной моноблочный Гном 15-16 по								
	«Молдавгидромаш»	«Гном»	шт	796		ОКП00218048		1	31,0
28.	Огнетушитель настенный	ОУ-5							
		ГОСТ 7276-77	шт	796				1	13,5
29	Головка рукавная	ГР-50							
		ГОСТ 2217-76	шт.	796					
30	Рукав пожарный льняной, нормальный 20 ± 2м	ГОСТ 472-75	шт.	796				1	6,3

Привязан

Инв. № подл. | Подпись и дата | Взам. инв. №

Альбом 2

Позиция	Наименование и техническая характеристика оборудования и материалов. Завод-изготовитель (для импортного оборудования страна, фирма)	Тип, марка оборудования. Обозначение документа и № опросного листа	Единица измерения: наименование	Единица измерения: код	Код завода-изготовителя	Код оборудования, материала	Цена единицы оборудования, тыс. руб.	Количество	Масса единицы оборудования, кг
1	2	3	4	5	6	7	8	9	10
	Оборудование, поставляемое подрядчиком								
31	Оголовок герметизированный	Серия 4.901-16 Выпуск 1	шт	796				1	
32	Трубопровод из труб стальных электросварных 168х7,3-Д	ГОСТ 632-80	м	006					
33	219х6,7-Д	ГОСТ 632-80	м	006					
34	108х4,0	ГОСТ 10704-76	м	006				1,5	15,0
35	159х4,5	ГОСТ 10704-76	м	006				7,9	135,0
36	194х6,0	ГОСТ 10704-76	м	006				2,5	70,0
37	219х6,0	ГОСТ 10704-76	м	006				14,4	454,0

Инв № подл. | Подпись и дата | Взам. инв. №

Привязан

Инв №

Альбом 2

№ строки	Наименование материала и единица измерения		Код материала	Код ед. изм.	Кол.	Примечание
1	Для производительности 150 ÷ 180 м³/ч					
2	Трубы обсадные и					
3	муфты к ним					
4	ГОСТ 632-80					
5	168 х 7,9-Д	м	132100	006		
6		т	132100	168		
7	Трубы стальные					
8	электросварные					
9	ГОСТ 10704-76					
10	108 х 4,0	м	130300	006	1,5	
11		т	130300	168	0,015	
12	Трубы стальные					
13	электросварные					
14	ГОСТ 10704-76					
15	159 х 4,5	м	130300	006	7,9	
16		т	130300	168	0,135	
17						

Инв. № подл. | Подпись и дата | Взам. инв. №

Привязан

Инв. №

901-2-166.1.89 ТХ ВМ

Насосные станции на водозаборных скважинах с насосами ЭЦВ производительностью от 150 до 375 м³/ч и бактерицидными установками ОВ-150

				Стадия	Лист	Листов
ГИП	Косарев		VI.89			
Нач. отд.	Поляков		VI.89	РП	1	3
Пров.	Лискарева		VI.89			
Вед. инж.	Чапурская		VI.89	Ведомость потребности в материалах Вариант I	Союзгипроводхоз имени Е.Е. Алексеевского г. Москва	
Н. контр.	Цветков					

Альбом 2

№ строки	Наименование материала и единица измерения		Код материала	Код ед. изм.	Кол	Примечание
1	Трубы стальные					
2	электросварные					
3	ГОСТ 10704-76					
4	194 х 6,0	м	130300	006	2,5	
5		т	130300	168	0,070	
6	Трубы стальные					
7	электросварные					
8	ГОСТ 10704-76					
9	219 х 6,0	м	130300	006	14,4	
10		т	130300	168	0,454	
11	Дни производительности 180 ÷ 200		м³/ч			
12	Трубы обсадные и муфты					
13	к ним					
14	ГОСТ 632-80					
15	219 х 6,7-Д	м	132100			
16		т	132100			
17	Трубы стальные					
18	электросварные					
19	ГОСТ 10704-76	м	130300	006	1,5	
20	108 х 4,0	т	130300	168	0,015	
21	Трубы стальные					
22	электросварные					
23	ГОСТ 10704-76					
24	159 х 4,5	м	130300	006	7,9	
25		т	130300	168	0,135	

Инв. № подл. | Подпись и дата | Взам. инв. №

Привязан

Инв. №

901-2-166.1.89 ТХ ВМ

Лист 2

Альбом 2

№строки	Наименование материала и единица измерения		Код материала	Код ед изм	Кол.	Примечание
1	Трубы стальные					
2	электросварные					
3	ГОСТ 10704-76					
4	194х6,0	м	130300	006	2,5	
5		т	130300	168	0,070	
6	Трубы стальные					
7	электросварные					
8	ГОСТ 10704-76					
9	219х6,0	м	130300	006	14,4	
		т	130300	168	0,454	

Привязан

Инв №

		901-2-166.1.89	ТХ ВМ
			Лист 3

Инв.№ подл. | Подпись и дата | Взам.инв.№

Формат А4

Альбом 2

№строки	Наименование материала и единица измерения		Код материала	Код ед. изм.	Кол.	Примечание
1	Сортовой прокат					
2	обыкновенного качества		093000			
3	Сталь арматурная					
4	класса А-I,	т	093009	168	0,11	
5	Сталь арматурная класса					
6	А-III,	т	093004	168	0,126	
7	Итого сортового проката					
8	обыкновенного качества,	т		168	0,236	
9	Прокат листовой рядовой,	т	097100			
10			097200			
11			097300	168	0,004	
12	Итого стали в натуральной					
13	массе,	т		168	0,240	
14	в том числе по укрупненному					
15	сортаменту:					
16	Сталь мелкосортная,	т	093300	168	0,056	
17	Катанка,	т	093400	168	0,18	

Привязан

Инв.№

		901-2-166.1-89	АС. ВМ 1

Насосные станции на водозаборных скважинах с насосами ЭЦВ, производительностью от 150 до 375 м³/ч, и бактерицидными установками ОВ-150

				Стадия	Лист	Листов
ГИП	Косарев		VI.89	РП	1	2
Нач.отд.	Поляков		VI.89			
Пров.	Игнатов		VI.89	Союзгипроводхоз имени Е.Е. Алексеевского г. Москва		
Инж.	Бочковская		VI.89			
Н.контр.	Цветков		VI.89			

Инв.№ подл. | Подпись и дата | Взам.инв.№

25540-09. 25 Формат А4

Альбом 2

№ строки	Наименование материала и единица измерения	Код материала	Код ед. изм.	Кол.	Примечание
1	Сталь толстолистовая, т	097100	168	0,004	
2	Металлоизделия промышленного				
3	назначения (метизы)	120000			
4	Проволока стальная				
5	низкоуглеродистая периодичес-				
6	кого профиля Вр-I, т	121400	168	0,159	
7	Итого металлоизделий промыш-				
8	ленного назначения, т		168	0,159	
9	Итого стали приведенной и				
10	стали класса А-I, т		168	0,524	
11	То же, к стали класса				
12	С 38/23, т		168	0,004	
13	Всего стали приведенной к				
14	стали класса А-I и С 38/23, т		168	0,528	
15	Трубы стальные электро-				
16	сварные, м	130300	006	0,3	
17	т	130300	168	0,012	
18	Портландцемент т	573170			
19	М300, т	573151	168	2,54	
20	М400, т	573112	168	8,07	
21	Инертные материалы				
22	Гравий, $м^3$	571120	113	9,85	
23	Песок естественный. $м^3$	571140	113	15,45	
24					
25					

Альбом 2

№ строки	Наименование материала и единица измерения	Код материала	Код ед. изм	Кол.	Примечание
1	Вариант I				
2	Сталь сортовая конструк-				
3	ционная, т	095100			
4		095200			
5		095300	168	0,214	
6	Прокат листовой, рядовой, т	097100			
7		097200			
8		097300	168	0,05	
9	Итого стали в натуральной				
10	массе, т		168	0,264	
11	В том числе по укрупненному				
12	сортаменту:				
13	Сталь крупносортная, т	093100			
14		095100	168	0,214	
15	Сталь толстолистовая, т	097100	168	0,05	
16	Итого стали, приведенной				
17	к стали класса С 38/23, т		168	0,264	

Привязан

Инв. №

Взам. инв. №

Подпись и дата

Инв. № подл.

901-2-166.1.89 АС ВМ 2

Насосные станции на водозаборных скважинах с насосами ЭЦВ производительностью от 150 до 375 $м^3/ч$ и бактерицидными установками ОВ-150

				Стадия	Лист	Листов
ГИП	Косарев		VI.89	РП	1	3
Нач.отд.	Гуляков		VI.89			
Пров.	Игнатов		VI.89			
Инж.	Большакова		VI.89	Ведомость потребности в материалах на конструкции для обо рудования. Наземное здание	Союзгипроводхоз имени Е.Е. Алексеевского г. Москва	
Н.контр.	Цветков		VI.89			

25540-02 26

Формат А4

Привязан

Инв. №

Взам. инв. №

Подпись и дата

Инв. № подл.

901-2-166.1.89 АС ВМ 1

Лист 2

Формат А4

Альбом 2

№ строки	Наименование материала и единица измерения	Код материала	Код ед. изм.	Кол	Примечание
1	Трубы стальные электро-				
2	сварные, м	131900	006	1,5	
3	т	131900	168	0,05	
4					
5	Трубы полиэтиленовые м	224811	006	8,80	
6	т	224811	168	0,005	
7					
8	Вариант II				
9	Сталь сортовая конструкцион-				
10	ная, т	095100			
11		095200			
12		095300	168	0,316	
13	Прокат листовой, рядовой, т	097100			
14		097200			
15		097300	168	0,06	
16	Итого стали в натуральной				
17	массе, т		168	0,376	
18	В том числе по укрупненному				
19	сортаменту:				
20	Сталь крупносортная, т	093100			
21		095100	168	0,316	
22	Сталь толстолистовая, т	097100	168	0,060	
23	Итого стали, приведенной к				
24	стали класса С38/23, т		168	0,376	
25					

Инв. № подл. | Подпись и дата | Взам. инв. №

Привязан

Инв. №

Альбом 2

№ строки	Наименование материала и единица измерения	Код материала	Код ед. изм.	Кол	Примечание
1	Трубы стальные				
2	электросварные, м	131900	006	1,5	
3	т	131900	168	0,057	
4					
5	Трубы полиэтилено-				
6	вые, м	224811	006	14,2	
7	т	224811	168	0,009	
8					
9	Для вариантов I и II				
10	Трубы сварные водо-				
11	газопроводные (газовые), м	138500	006	18,5	
12	т	138500	168	0,090	
13					
14					
15					
16					
17					
18					
19					
20					
21					
22					
23					
24					
25					

Инв. № подл. | Подпись и дата | Взам. инв. №

Привязан

Инв. №

Альбом 2

№ строки	Наименование материала и единица измерения	Код материала	Код ед. изм.	Кол.	Примечание
1	Подземная камера				
2	Продукция лесозаготовительной				
3	и лесопильной деревообрабатыва-				
4	ющей промышленности				
5	Пиломатериалы. $м^3$	533100	113	0,021	
6	Расход пиломатериалов в				
7	круглом лесе, $м^3$		113	0,032	
8					
9	Наземное здание				
10	Блоки дверные в сборе, $м^2$		055	2,07	
11	Пиломатериалы не обрез-				
12	ные, $м^3$	533100	113	0,23	
13	Плиты древесноволокнистые,				
14	$м^2$	553622	055	7,78	
15	Расход пиломатериалов,				
16	в круглом лесе, $м^3$		113	0,500	
17					

Взам. инв. №

Подпись и дата

Инв. № подл.

Инв №

Привязан

901-2-166.1.89 АС ВМ 3

Насосные станции на водозаборных скважинах с насосами ЭЦВ производительностью от 150 до 375 $м^3/ч$ и бактерицидными установками ОВ-150

Изм.	Кол.			VI 89	
Нач. отд.				VI 89	
Пров.	Игнатов			VI 89	
Инж.	Большаков			VI 89	
Н. контр.	Цветков				

Ведомость потребности в материалах на изготовление деревянных конструкций

Стадия	Лист	Листов
РП		1

Союзгипроводхоз имени Е.Е. Алексеевского г. Москва

Формат А4

gost.e-ecolog.ru

Взам. инв. №

Подпись и дата

Инв. № подл.