ТИПОВОЙ ПРОЕКТ

709-9-35.85

СКЛАД ТАРЫ, НЕОТАПЛИВАЕМЫЙ,

СКЛАДСКОЙ ПЛОЩАДЬЮ 250 КВ.М

АЛЬБОМ I

Пояснительная записка
Архитектурно-строительные решения
Электрическое освещение
Связь и сигнализация
Индустриальные строительные изделия
Ведомость потребности в материалах
Спецификация оборудования

20258/01
цена 1-90

| | | |

Отпечатано
в Новосибирском филиале ЦИТП
630064 г. Новосибирск пр. Карла Маркса 1

Выдано в печать 25 V 1987 г.
Заказ Т-1250 Тираж 180

ТИПОВОЙ ПРОЕКТ

709-9-35.85

СКЛАД ТАРЫ, НЕОТАПЛИВАЕМЫЙ,

СКЛАДСКОЙ ПЛОЩАДЬЮ 250 КВ.М

АЛЬБОМ I

СОСТАВ ПРОЕКТА

Альбом I Пояснительная записка
Архитектурно-строительные решения
Электрическое освещение
Связь и сигнализация
Индустриальные строительные изделия
Ведомость потребности в материалах
Спецификация оборудования
Альбом II Сметы

Разработан
Проектным институтом „Гипроторг"
Главный инженер института /Почтов/
Главный инженер проекта /Обухова/

Утвержден
Министерством торговли СССР протокол № 8 от 28.10.83г.
Введен в действие с 1.12.83г.

привязан

Альбом 1

Типовой проект

Формат	Лист	Наименование	Стр.	Примечание
1	2	3	4	5
		Титульный лист	1	
	с-1	Содержание альбома 1	2	
	ПЗ.1 ÷ ПЗ.4	Пояснительная записка	3÷6	
		Чертежи марки АС		
	1	Общие данные (начало)	7	
	2	Общие данные (окончание)	8	
	3	Фасады. План на отм. 0.000; Разрез 1-1. Узлы 1÷5	9	
	4	Схема расположения элементов фундаментов	10	
	5	Опалубка и армирование фундаментов Фм 1, Фм 1а	11	
	6	Опалубка и армирование фундаметов Фм 2, Фм 2а	12	
	7	Схемы расположения элементов каркаса и покрытия	13	
	8	Схемы расположения стеновых панелей по осям „А; Б"„1; 5"	14	
		Чертежи марки ЭО		
	1	Общие данные. План сети освещения	15	
		Чертежи марки СС		
	1	Общие данные. План сети пожарной сигнализации.	15	

1	2	3	4	5
		Чертежи марки КЖМ		
	К1а	Колонна К (К48-7а)	16	
	К1а.СБ	Колонна К (К48-7а) Сборочный чертеж	16	
	К1б;в	Колонна К (К48-7б; К48-7в)	16	
	К1б;в.СБ	Колонна К (К48-7б; К48-7в) Сборочный чертеж	16	
	К1г	Колонна К (К48-7г)	17	
	К1г;СБ	Колонна К (К48-7г) Сборочный чертеж	17	
	К1д	Колонна К (К48-7д)	17	
	К1д.СБ	Колонна К (К48-7д) Сборочный чертеж	17	
	К2а	Колонна К (КФ7-1а)	18	
	К2а.СБ	Колонна К (КФ7-1а) Сборочный чертеж	18	
	МС1	Изделие соединительное МС (МС1)	18	
	МС2	Изделие соединительное МС (МС2)	18	
	П1а	Плита П (ПГ-2.Вр II П-1)	19	
	П1б	Плита П(ПГ-2.Вр II П-2)	19	

1	2	3	4	5
	П1в	Плита П (ПГ-2 Вр II П-3)	19	
	Б1а	Балка Б (1БС.12-2 Вр II а)	19	
	Вст.	Выборка стали на дополнительные закладные изделия	20	
		Ведомости потребности в материалах ВМ		
	1	Ведомости потребности в материалах железобетонных элементов	21	
	2	Ведомости потребности в строительных материалах	21	
	3	Ведомости потребности в материалах на изготовление монолитных железобетонных элементов	21	
	4	Ведомости потребности в электромонтажных изделиях	21	
	5	Ведомости потребности в материалах	22	
		Спецификации оборудования.		
	1.	Спецификация электротехнического оборудования	23	
	1	Спецификация оборудования	23	

Инв. № подл. | Подпись и дата | Взам. инв. №

Привязан

Инв. №

Рук. маст.	Лазарев		
Гл. инж. пр.	Стогревицкий		
ГИП	Обухова		
Рук. гр.	Ларионов		
Н. контр.	Обухова		

ТП 709-9-35.85 С

Склад тары, неотапливаемый, складской площадью 880 кв.м.

Стадия	Лист	Листов
РП	1	4

Содержание альбома 1.

Минтяжстроя СССР ГИПРОТОРГ г. Москва

Альбом I

Типовой проект

Пояснительная записка

Общая пояснительная записка

Типовой проект склада тары неотапливаемого складской площадью 850кв.м. разработан в соответствии с планом типового проектирования на 1983г. раздел VII, пункт 1.2.9 и заданием, утвержденным Министерством торговли СССР от 17.01 1983г.

Исходные данные:

Проект разработан для применения в районах на территории СССР, отвечающих следующим условиям:

- расчетная зимняя температура наружного воздуха минус 30°С;
- скоростной напор ветра – для I географического района;
- вес снегового покрова – для III географического района;
- рельеф территории - спокойный;
- грунтовые воды отсутствуют;
- грунты непучинистые, непросадочные со следующими нормативными характеристиками: нормативный угол внутреннего трения $\varphi^н$= 0.49 рад. или 28°, нормативное удельное сцепление $C^н$ = 2кПа (0.02 кгс/см²)

Модуль деформации песчаных грунтов E=14.7мПа (150кгс/см²), плотность грунта γ= 1.8 т/м³, коэффициент безопасности по грунту Kr = 1;

- сейсмичность – не более 6 баллов.

Здание относится по II классу сооружений.
Степень долговечности – II
Степень огнестойкости – II
По пожарной опасности последнее относится к категории „В."

Технология и механизация

Строительство склада предусматривается на территории действующих или проектируемых складских комплексов и предназначается для хранения освободившейся после распаковки товаров ящичной тары, ее повторной сортировки и возврата промышленным предприятиям.

Поступление и отправка осуществляется автотранспортом. Тара, поступающая на автомашинах, выгружается на платформу и складывается в помещение с помощью подъемно-транспортного оборудования (электропогрузчики, транспортеры, тележки и т.д.)

Срок хранения тары определяется производственной программой складского комплекса. Хранение тары предусматривается штабелем.

Техника безопасности, охрана труда и производственная санитария.

1. Производство погрузочно-разгрузочных работ должно производиться в соответствии с требованиями гост 12.3.009-76 „Работы погрузочно-разгрузочные. Общие требования безопасности гост 12.3-002.75, процессы производственные, общие требования безопасности"

2. Требования к таре.

Устройство и эксплуатация тары должно соответствовать требованиям гост 12.3.010-75 „Тара производственная. Требования безопасности при эксплуатации."

- тара не должна иметь торчащих гвоздей, окантовочной проволоки и железа, а также бахромы;
- поддоны одного типоразмера (разборные со съемными стойками, стенками, крышками, обвязкой) должны легко складываться и собираться, соединительные узлы и детали должны сопрягаться;
- неправильное положение тары на вилах погрузчика должна выравниваться только повторной погрузкой тары на вилы;
- тара, устанавливаемая в штабель, должна иметь единую конструкцию.

Типовой проект разработан в соответствии с действующими нормами и правилами и предусматривает мероприятия, обеспечивающие пожарную безопасность при эксплуатации здания.

Главный инженер проекта (Обухова)

Рук. м.	Назаров		ТП. 709-9-35.85		ПЗ
Гл. инж. м.	Малявкина				
ГИП	Обухова		Склад тары неотапливаемый складской площадью 850 кв. м.		
Инж.	Эронков			Стадия	Лист	Листов
				РП	1	4
Н. контр.	Обухова		Пояснительная записка (начало)	Минторг СССР ГИПРОТОРГ г. Москва	

Привязан:

Инв. №

Согласовано:

Инв. № подл. | Подпись и дата | Взам. инв. №

Электроосвещение

Питание электроэнергией склада предусматривается от внутриплощадочных сетей складского комплекса на территории которого он будет расположен.

На вводе электросети в здание устанавливается ящик с рубильником и предохранителями типа ЯРВМ-6122 в пылебрызгозащищенном исполнении.

Освещенность помещений склада принята в соответствии со СНиП-II-4-79.

Освещение выполнено светильниками с лампами накаливания типа НСП21 в пылебрызгозащищенном исполнении. Сеть освещения выполнена кабелем марки АВВГ, проложенным по стенам и потолку, Все металлические нетоковедущие части сети освещения должны быть заземлены путем присоединения к нулевому проводу.

Пожарная сигнализация

Для сигнализации о начавшемся пожаре в складе предусматривается установка автоматических тепловых пожарных извещателей типа ДТЛ.

Луч пожарной сигнализации прокладывается по территории предприятия, к которому относится данный склад, и включается в прибор пожарной сигнализации предприятия.

Сеть пожарной сигнализации выполнена кабелем типа ТРП 1х2х0.5, проложенным открыто по стенам и потолку, а по наружной стене- в винипластовой трубе Дусл.-25мм.

Для удобства эксплуатации в начале луча и через каждый 10 извещателей устанавливаются ответвительные коробки типа УК-2П. Монтаж сети пожарной сигнализации должен производиться в соответствии с ТУ-ВПСН-14-73.

Архитектурно-строительная часть

Об'емно-планировочное решение принято в виде компактного об'ема с размерами в плане 12.0х24.0м

Складской блок решен с высотой до низа выступающих конструкций 3.6м, сетка колонн 6х12м За относительную отметку 0.000 принят пол склада. Планировочная отметка -1.20м Автоплатформа решена встроенной в общий об'ем здания. Фасады здания запроектированы из сборных горизонтальных железобетонных панелей с полимерцементным покрытием на основе латекса и с кирпичными вставками. Отделка помещения - расшивка швов, затирка и окраска синтетическими красителями. Полы в складе и на автоплатформе запроектированы в соответствии с СНиП II-27-81

Заполнение дверных проемов принято деревянными оконными и дверными блоками. Кровля - рулонный многослойный водоизоляционный ковер на антисептированной битумной мастике. Водосток предусмотрен с наружным отводом воды с кровли.

Конструктивное решение склада выполнено с учетом максимально-возможного использования унифицированных ж.б. конструкций. Конструктивная обеспеченность в элементах каркаса здания склада полностью удовлетворяется набором изделий, предоставленных в номенклатуре конструкций для одноэтажных промышленных зданий. Пространственная жесткость каркаса обеспечивается полной заделкой колонн в стакан монолитных фундаментов, соединением на сварке стропильных конструкций с колоннами и жестким диском покрытия.

Фундаменты под колонны- монолитные, железобетонные стаканного типа, разработанные в соответствии с серией 1.412-1/77.

Для наружных стен приняты железобетонные панели толщиной 70мм по серии 1.432-15 с установкой их на подпорные стенки из бетонных стеновых блоков на фундаментных балках по серии 1.415-1.

Колонны склада- сборные железобетонные по серии 1.423-3 вып.0-1,

Фахверковые колонны- сборные жел. бет. по шифру 460-75, вып. 0, 1, 2,

Балки- сборные железобетонные, пролетом 12.0м для покрытий с плоской кровлей по серии 1.462.1-1/84 вып. 1, 5,

Покрытие- из ребристых железобетонных плит по ГОСТу 22.701.1-77,

Перемычки- сборные железобетонные по серии 1.138-10, вып. 1.

Согласовано

Инв.№ подл. | Подпись и дата | Взам.инв.№ | Инв.№ дубл. | Подпись и дата | Инв.№ подл. | Подпись и дата | Взам.инв.№ | Инв.№ дубл. | Подпись и дата | Инв.№ подл. | Подпись и дата | Взам.инв.№ | Инв.№ дубл. | Подпись и дата | Инв.№ подл. | Подпись и дата | Взам.инв.№ | Инв.№ дубл. | Подпись и дата

Привязан

Инв.№

Альбом I

Типовой проект

Мероприятия по защите строительных конструкций от коррозии

Защита строительных конструкций от коррозии разработана в соответствии со СНиП II-28-73 и выполняется в соответствии с требованиями глав СНиП III-23-76.

Необетонированные закладные детали должны быть защищены цинковым металлическим покрытием толщиной 60÷100 мкм.

Все металлические конструкции подлежат окраске масляной краской по огрунтованной железным суриком поверхности.

Основные положения по организации строительства.

Согласно СН 47-74 склад тары относится к объектам средней сложности.

Согласно нормам производительности строительства СН 440-70 продолжительность строительства составляет 3 месяца, в том числе подготовительный период 7 дней.

В подготовительный период выполняются работы, обеспечивающие ритмичное ведение строительного производства.

Потребность в рабочих кадрах определяется на основании исходных данных, выданных строящей организации по среднегодовой выработке на одного работающего.

Объемно-планировочные и конструктивные решения здания позволяют вести основные виды работ широким фронтом, по потоку и с большой степенью совмещения строительных и монтажных работ при условии необходимых технологических разрывов и последовательности отдельных видов работ и процессов.

Срезку растительного слоя и планировку территории строительной площадки осуществлять бульдозером мощностью до 75 л.с.

Разработку грунта в котловане под фундаменты производить экскаватором с ковшом обратная лопата емкостью 0,5÷0,65 м³.

Монтаж сборных железобетонных конструкций осуществлять гусеничным краном грузоподъемностью до 15 тн.

Монтаж конструкций необходимо выполнять в соответствии с проектом производства работ, СНиП III-16-80 „Бетонные и железобетонные конструкции сборные", конструкции доставляют к месту монтажа автотранспортом, разгружают и складируют в зоне действия монтажных кранов. Крупноразмерные элементы монтируются с транспортных средств.

Работы производимые в зимних условиях, выполняются согласно требованиям соответствующих глав СНиП и специальных инструкций.

Строительно-монтажные работы должны выполняться в строгом соответствии с правилами пожарной безопасности, утвержденными ГУПО МВД СССР 4.IV-77г. и СНиП III-4-80 „Техника безопасности в строительстве".

Перечень применяемых серий и количество типоразмеров

Блок	Серия ГОСТ	Наименование	Количество типоразмеров
1	2	3	4
Склад	Серия 1.423-3 вып. 0-1,1,2	Железобетонные колонны прямоугольного сечения для одноэтажных зданий без мостовых кранов высотой до 9,6м.	1
	1.462.1-1/81 вып. 1,2	Железобетонные предварительнонапряженные балки с параллельными поясами пролетом 12м для покрытий зданий с плоской и скатной кровлей.	1
	ГОСТ 22701.1-77, 22701.3-77	Плиты железобетонные ребристые предварительно напряженные размером 6×3м покрытий производственных зданий	1
	1.432-15 вып. 0,1,2	Стеновые панели неотапливаемых производственных зданий с шагом колонн 6м.	4
	1.412-1/77 вып. 1,23	Монолитные железобетонные фундаменты под типовые колонны прямоугольного сечения одноэтажных промышленных зданий.	1
	ГОСТ 13579-78	Блоки бетонные для стен подвалов	3
	1.415-1 вып. 1	Железобетонные фундаментные балки для стен производственных зданий	4
	1.138-10 вып. 1	Перемычки железобетонные для зданий с кирпичными стенами	1
	460-75 вып. 7-7,1-2	Железобетонные фахверковые колонны прямоугольного сечения для одноэтажных производственных зданий.	1
	ГОСТ 12306-81	Окна деревянные для производственных зданий	1
	ГОСТ 6629-69	Двери деревянные для зданий промышленных предприятий	1

Строительная характеристика здания

№№ п.п.	Наименование цехов и сооружений	Общая площадь здания м²	Площадь застройки м²	Строительный объем м³	Высота от пола до низа несущих конструкций
1	Склад тары неотапливаемый	320.19	335.08	1339.14	3,60

Ведомость объемов основных работ

№№ п.п.	Наименование элементов	Един. измер.	Количество
1	2	3	4
	А. Подземная часть		
1	Земляные работы	м³	700,5
2	Фундаменты	м³	52,87
	Б. Надземная часть		
3	Каркас	м³	91,33
4	Стены (панельные)	м²	235,0
5	Кровля	м²	688,0
6	Проемы	м²	5,44
7	Полы	м²	324,0
8	Металлоконструкции	тн.	3,40
9	Наружная отделка	м²	622,0
10	Внутренняя отделка	м²	
11	Прочие работы	руб.	—
12	Электромонтажные работы	тыс. руб.	
13	Стены (кирпичные)	м³	12,70

Привязан

Инв. №

Пояснительная записка (продолжение)

Лист 3

Инв. № подл. | Подпись и дата | Взам. инв. №

Альбом 1

Типовой проект

Технико – экономические показатели

№ п/п	Наименование показателей	Един. изм.	Показатели	
			Рассматриваемого проекта	Проекта аналога № 709-9-8 100%
	Складская площадь	м²	252,77	350.0
	Общая площадь	м²	320,19	358,73
	Площадь застройки	м²	335,08	365,90
	Строительный объем здания	м³	1999,14	1911,2
	Общая сметная стоимость	тыс.руб.	22,67	23,37
	В том. числе:			
	строительно-монтажных работ	тыс. руб.	22,67	21,16
	Общая сметная стоимость на 1м² складской площади	руб.	89,69	66.77
	Трудозатраты построчные	чел.час.	2105,76	2750,0
	То же, на 1м² складской площади	чел.час.	8,33	7.86
	То же, на 1 млн.руб. строительно-монтажных работ	чел.час.	92997.5	129 962.2
	Расход строительных материалов			
	Цемент, приведенный к м400	т	67,19	33,93
	То же, на 1м² складской площадью	т	0,82	
	То же, на 1 млн. руб. строительно-монтажных работ	т	2404,5	1603.5

№ п/п	Наименование показателей	Един. изм.	Показатели	
			Рассматриваемого проекта	Проекта аналога № 709-9-8 100%
	Сталь	т	10,42	13.74
	Сталь приведенная к классам А-I и С 38/23	т	11,43	16,63
	То же, на 1м² складской площади	т	0,041	0.048
	То же, на 1 млн руб строительно-монтажных работ	т	504,19	785.9
	Бетон и железобетон	м³	215.36	37.73
	В том числе:			
	монолитный	м³	93,16	
	сборный	м³	122,2	37.73
	Бетон и железобетон на 1м² складской площади	м³	0.67	
	То же, на 1 млн. руб строительно-монтажных работ	м³	6687,3	1783.08
	Лесоматериалы	м³	0,81	8,12
	Лесоматериалы, приведенные к круглому лесу	м³	1,22	
	То же, на 1м² складской площади	м³	0,005	
	То же, на 1млн. руб строительно-монтажных работ	м³	53,82	
	Кирпич	тыс. шт.	5,11	0.81
	То же, на 1м² складской площади	тыс. шт.	0,02	
	То же, на 1млн. руб. строительно-монтажных работ	тыс. шт.	225,41	38.3
	Потребная электрическая мощность	квт.	0,9	

Привязан

Инв. №

Пояснительная записка (окончание)

Лист 4

Инв. № подл. | Подпись и дата | Взам. инв. №

Альбом 1

Типовой проект

Ведомость рабочих чертежей основного комплекта марки АС

Лист	Наименование	Примечание
1	Общие данные (начало)	
2	Общие данные (окончание)	
3	Ведомости. План на отм. 0.000 Разрез 1-1; узлы 1÷5	
4	Схема расположения элементов фундаментов. Узлы 1÷5.	
5	Опалубка и армирование фундаментов фм1, фм1а	
6	Опалубка и армирование фундаментов фм2, фм2а	
7	Схемы расположения элементов каркаса и покрытия.	
8	Схемы расположения стеновых панелей по осям А; Б; 1; 5.	

Ведомость основных комплектов

Обозначение	Наименование	Примечание
АС	Архитектурно-строительные решения.	
ЭО	Электрическое освещение.	
СС	Связь и сигнализация.	

Ведомость ссылочных документов и прилагаемых документов

Обозначение	Наименование	Примечания
1	2	3
	Ссылочные документы	
ГОСТ 14624-69	Двери деревянные для зданий промышленных предприятий	
ГОСТ 12506-81	Окна деревянные для зданий промышленных предприятий	
2.460-18 Вып. 0.1	Узлы покрытий зданий с рулонными кровлями и железобетонными плитами	
1.138-10 Вып. 1	Перемычки железобетонные для зданий с кирпичными стенами	
ГОСТ 13579-78	Блоки бетонные стен подвалов	
1-412-1/77 Вып. 1.2.3	Монолитные железобетонные фундаменты под типовые колонны прямоугольного сечения одноэтажных промышленных зданий	
1.413-1 Вып. 1	Железобетонные фундаментные балки для стен производственных зданий.	
1.423-3 Вып. 0; 1; 2	Железобетонные колонны прямоугольного сечения для одноэтажных производственных зданий без мостовых кранов высотой до 9.6м	
460-75 Вып. 0; 1 1 1-2	Железобетонные фахверковые колонны прямоугольного сечения для одноэтажных производственных зданий.	
1.462.1-1/81 Вып. 1.2	Железобетонные предварительно напряженные балки. пролетом 12м для покрытий зданий с плоской скатной кровлей.	
ГОСТ 22701-0-77 ÷ 22701.5-77	Плиты железобетонные ребристые предварительно напряженные размером 6×3м. покрытий производственных зданий.	
1.432-13 Вып. 0; 1; 2;	Стеновые панели неотапливаемых производственных зданий с шагом колонн 6м.	

1	2	3
1.439-2	Стальные изделия для крепления панельных стен одноэтажных зданий с железобетонным каркасом.	
2.432-2 Вып. 0.1	Монтажный узел крепления стен неотапливаемых одноэтажных зданий с железобетонным каркасом.	
2.460-2 Вып. 0; 1; 2	Монтажные детали сборных железобетонных конструкций покрытий одноэтажных промышленных зданий 12м.	
1.400-7	Стальные изделия для сопряжения сборных железобетонных конструкций одноэтажных зданий.	
1.440-2, Вып. 1	Унифицированные арматурные изделия для монолитных железобетонных конструкций	
1.412, 1÷4	Сборные железобетонные фундаменты по естественном основанию под железобетонные стойки фахверка	
	Привязочные документы	
ТП Альбом 1	Индустриальные строительные изделия.	стр. [illegible]
ТП Альбом 1	Ведомости потребностей в материалах.	стр. [illegible]

Типовой проект разработан в соответствии с действующими нормами и правилами и предусматривает мероприятия, обеспечивающие пожарную безопасность при эксплуатации здания.
Главный инженер проекта Абрамов Ю.А. Обухова
Главный инженер проекта привязывающей организации.

Инв.№ подл. | Подпись и дата | Взам. инв.№

Привязан

Инв.№			
Гл.инж.проекта	Абрамов		
Гл.инж.пр.	Обухова		
Рук.гр.	Абрамов		

ТП 709-9-38.85 АС

Склад тары, неотапливаемый складской вспомогательный 150 кв.м.

Стадия	Лист	Листов
РП	3	

Общие данные (начало)

Минтяжстроя СССР ГИПРОТЯЖ. Москва

Альбом 1

Типовой проект

Ведомость спецификаций

Лист	Наименование	Примечание
АС-3	Ведомость и спецификация перемычек	
АС-3	Ведомость и спецификация элементов заполнения проемов	
АС-3	Спецификация стали	
АС-4	Спецификация к схеме расположения элементов фундаментов	
АС-7	Спецификация к схемам расположения элементов каркаса и покрытия	
АС-8	Спецификация к схемам расположения элементов стеновых панелей.	

Ведомость объемов сборных бетонных и железобетонных конструкций по рабочим чертежам марки АС

№ строки	Наименование группы элементов конструкций	Код	Количество $м^3$	Примечание
1	Блоки фундаментов	582400	60,05	
2	Колонны	582100	6.00	
3	Балки стропильные	582200	9.00	
4	Балки фундаментные	582400	6.80	
5	Панели стеновые наружные	583100	22.20	
6	Плиты покрытий	584100	18.00	
7	Перемычки	582800	0.15	
	Итого:		122.2	

Общие указания

1. За условную отметку 0.000 принята отметка чистого пола здания, что соответствует абсолютной отметке .....

2. Наружные стены склада приняты из железобетонных панелей по серии 1.432-15

3. Кирпичную кладку наружных стен толщиной 250мм выполнять из силикатного кирпича (ГОСТ 379-69) марки 100 на цементно-песчаном растворе марки 50.

4. Бетонную кладку цоколя толщиной 400мм выполнять из бетонных стеновых блоков (ГОСТ 13579-78). марки 100 на цементно-песчаном растворе марки 50с прокладкой арматурной сеткой $C\frac{5ВрI-100}{5ВрI-250}$ 350 ГОСТ 8478-81.

5. При кладке стен заложить антисептированные деревянные пробки в дверных проемах на высоте 300мм от низа проема и выше через 600мм и анкера для крепления стен к каркасу здания.

6. При возведении кирпичных стен необходимо соблюдать требования СНиП II-17-78.

7. Деревянные изделия, соприкасающиеся с кирпичной кладкой и железобетоном, антисептировать и отделить от них одним слоем гидроизола.

8. Горизонтальную гидроизоляцию стен выполнить из цементного раствора состава 1:2 толщиной 20мм.

9. Наружные поверхности панельных стен окрашиваются поливинилоцетатной краской светлого тона.
Цоколь окрашивается по затирке силикатной краской темного тона.

10. Все столярные изделия окрашиваются по подготовленной поверхности масляной краской светлого серого цвета за 2 раза.

11. Участки кирпичных стен, соприкасающихся с грунтом, обмазать горячим битумом за 2 раза.

12. Конструкция пола разработана на основании СНиП II-В.8-71.

13. Конструкция кровли разработана согласно СНиП II-26-76. Кровельные работы выполнить с соблюдением требований СНиП III-20-74.

14. Исходные данные для разработки чертежей приведены в пояснительной записке.

15. Конструкции разработаны в соответствии с действующими нормативными документами на строительное проектирование.

16. Монолитные бетонные и железобетонные конструкции выполнять в соответствии с требованиями СНиП III-15-76.

17. Монтаж сборных железобетонных конструкций выполнять в соответствии с требованиями СНиП III-16-80.

18. Защиту строительных конструкций от коррозии выполнять в соответствии с требованиями СНиП III-23-76.

19. Под монолитные фундаменты предусмотрено устройство подготовки из бетона М50, толщиной 100мм.

20. Опоры под фундаментные балки выполнять из бетона марки 200, одновременно с бетонированием фундаментов.

21. Фундаментные балки уложить на слой цементного раствора М150 толщиной 20мм. Зазоры между торцами фундаментных балок и фундаментом залить цементным раствором той же марки.

22. Фундаментные блоки укладывать на цементном растворе, обязательно с перевязкой швов и устройством по основанию песчаной подготовки толщиной 100мм.

23. Металлические стойки фахверка устанавливать на цементном растворе марки 150 толщиной 50мм.

24. Швы между плитами покрытия должны быть тщательно заделаны бетоном марки 200 на мелком заполнителе.

25. Монтаж панелей вести в соответствии с указаниями серии 1.432-15.

26. Для защиты стен здания от поверхностных вод по всему периметру наружных стен устраивается асфальтобетонная отмостка шириной 750мм из бетона марки 100.

27. Закладные детали железобетонных конструкций и стальные элементы фахверка должны изготавливаться из стали марки ВСТ3КП2 по ГОСТ 380-71* (расчетная температура до минус 30°С, включительно).

Рук. мат.	Базаров		
Гл. инж. м.	Смолявицкий		
Гнп	Обухова		
Рук. гр.	Абрамов		
Ст. инж.	Асеева		
Н. контр.	Обухова		

Привязан

Инв. №

ТП 709-9-35.85 АС

Склад тары, неотапливаемый складской площадью 250кв.м.

Стадия	Лист	Листов
РП	2	

Общие данные (окончание)

Минторг СССР ГИПРОТОР. Москва

Инв. № подл. | Подпись и дата | Взам. инв. №

Альбом 1

Типовой проект

Защитный слой гравия ГОСТ 3268-73 разм. зерен 1 мм на антисептированной битумной мастике марки МБКГ-55-15 мм
Челоя рубероида с мелкозернистой посыпкой марки РКМ-360 б ГОСТ 10923-76 на антисептированной битумной мастики марки МБК-Г-55-20 мм.
цем. песчаная стяжка М50-5 мм
ж. б. плита

Фасад 1-5

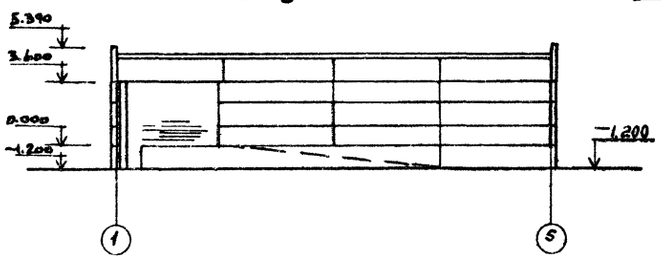

1-1 Серия 2.460-3 вып. 1

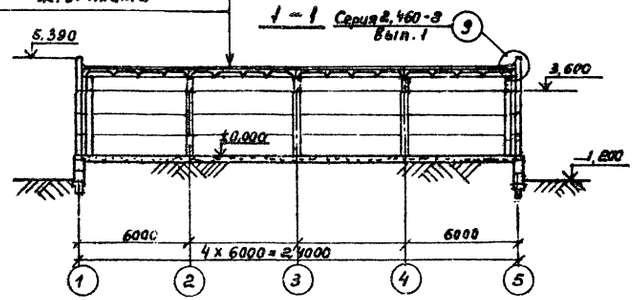

Фасад В-А

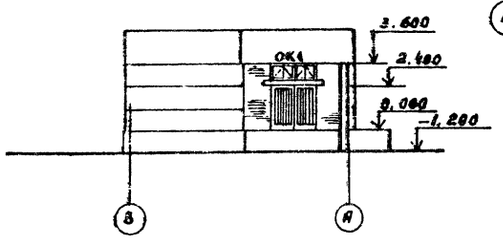

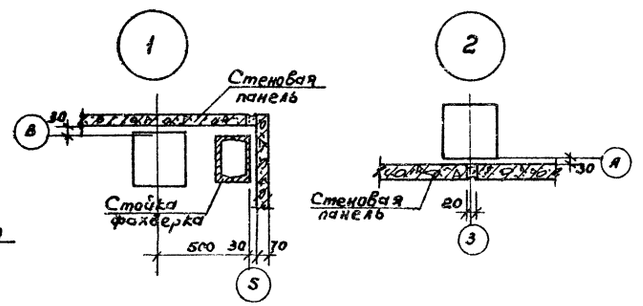

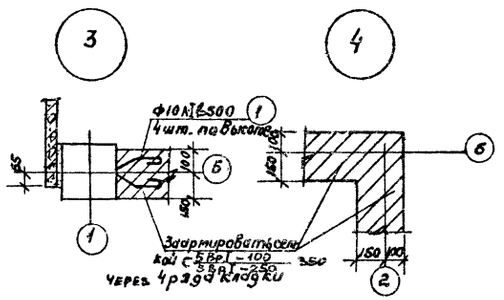

План на отм. 0,000

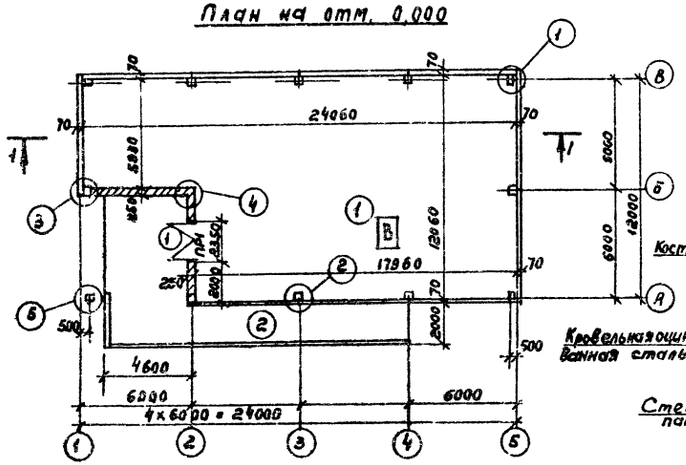

Деталь карниза плоской кровли

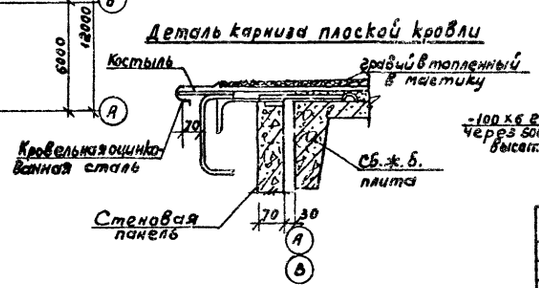

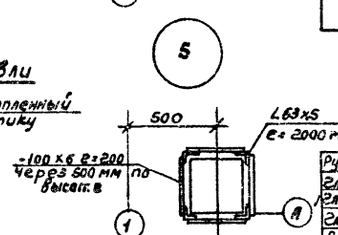

Спецификация элементов заполнения проемов

Марка поз.	Обозначение	Наименование	Кол. шт.	Масса кг.	Примечание
1	ГОСТ 14624-69	Дверной блок Д-60	1		
ОК1	ГОСТ 12506-81	Оконный блок СВ09-12	2		

Спецификация стали

Марка поз.	Обозначение	Наименование	Кол. шт.	Масса кг.	Примечание
1	ГОСТ 8781-82	Ф10 АI е=500	8	0,31	
2	ГОСТ 8478-81	Сетка С 5ВрI-100 / 5ВрI-250 350	30 м²	6,6	

Ведомость проемов ворот

Марка поз.	Размер проема в кладке мм.
1	2350 x 2400

Ведомость перемычек

Тип	Схема сечения
ПР1	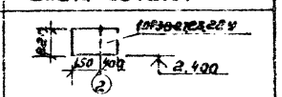

Спецификация перемычек

Марка поз.	Обозначение	Наименование	Кол. шт.	Масса кг.	Примечание
ПР1	Сер. 1.138-10 вып. 1	Перемычка 1ПР38-27,25,229	1	375	

Экспликация полов

Наименование помещения	Тип по проекту	Схема пола	Элементы пола и их толщина	Площадь пола м²
Склад	1	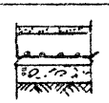	Бетонный пол из бетона М300 - 25 мм бетонный подстилающий слой из бетона М100 армированный сеткой (С 5ВрI-200 / 5ВрI-200 2250) - 100 мм Грунт уплотненный щебнем - 60 мм.	250
Пандус	2		Асфальтобетонное покрытие - 40 мм бетонный подстилающий слой из бетона М100 армированный сеткой (см. выше) - 100 мм грунт уплотненный щебнем - 60 мм.	61

Согласовано:
Инж. техн. Боржинова
Инж. эл. Токарева
Инж. сс. Алипова

Инв. № подл. | Подпись и дата | Взам. инв. №

Рук. маст.	Лазарев	
Гл. инж.	Смолев	
Гл. арх. пр.	Лукьянов	
Гл. инж. пр.	Обухова	
Архит.	Воронцов	
Н. контр.	Обухова	

Привязан

Инв. №

ТП 709-9-35.85 АС

Склад тары, неотапливаемый, складской площадью 250 кв. м.

Стадия	Лист	Листов
РП	3	

Фасады. План на отм. 0,000
Разрез 1-1, Узлы 1÷5.

Минторг СССР
ГИПРОТОРГ
Москва

Альбом 1

Типовой проект

Схема расположения элементов фундаментов

Спецификация к схеме расположения элементов фундаментов.

Марка поз.	Обозначение	Наименование	Кол.	Масса ед., кг	Примечание
		фунд-ты монолитные			
фм1	АС-5	фм1	7		
фм1а	"	фм1а	3		
фм2	АС-6	фм2	2		
фм2а	"	фм2а	1		
		Балки фундаментные сборные			
БФ1	1.415-1 Вып. 1	ФБ6-12	5	1500	
БФ2	"	ФБ6-13	3	1400	
БФ3	"	ФБ6-26	3	1300	
БФ4	"	ФБ6-4	1	1200	
		Блоки бетонные			
ФБ1	ГОСТ 13579-78	ФБС 24.4.6-Т	107	1300	
ФБ2	"	ФБС 12.4.6-Т	4	640	
ФБ3	"	ФБС 9.4.6-Т	8	470	

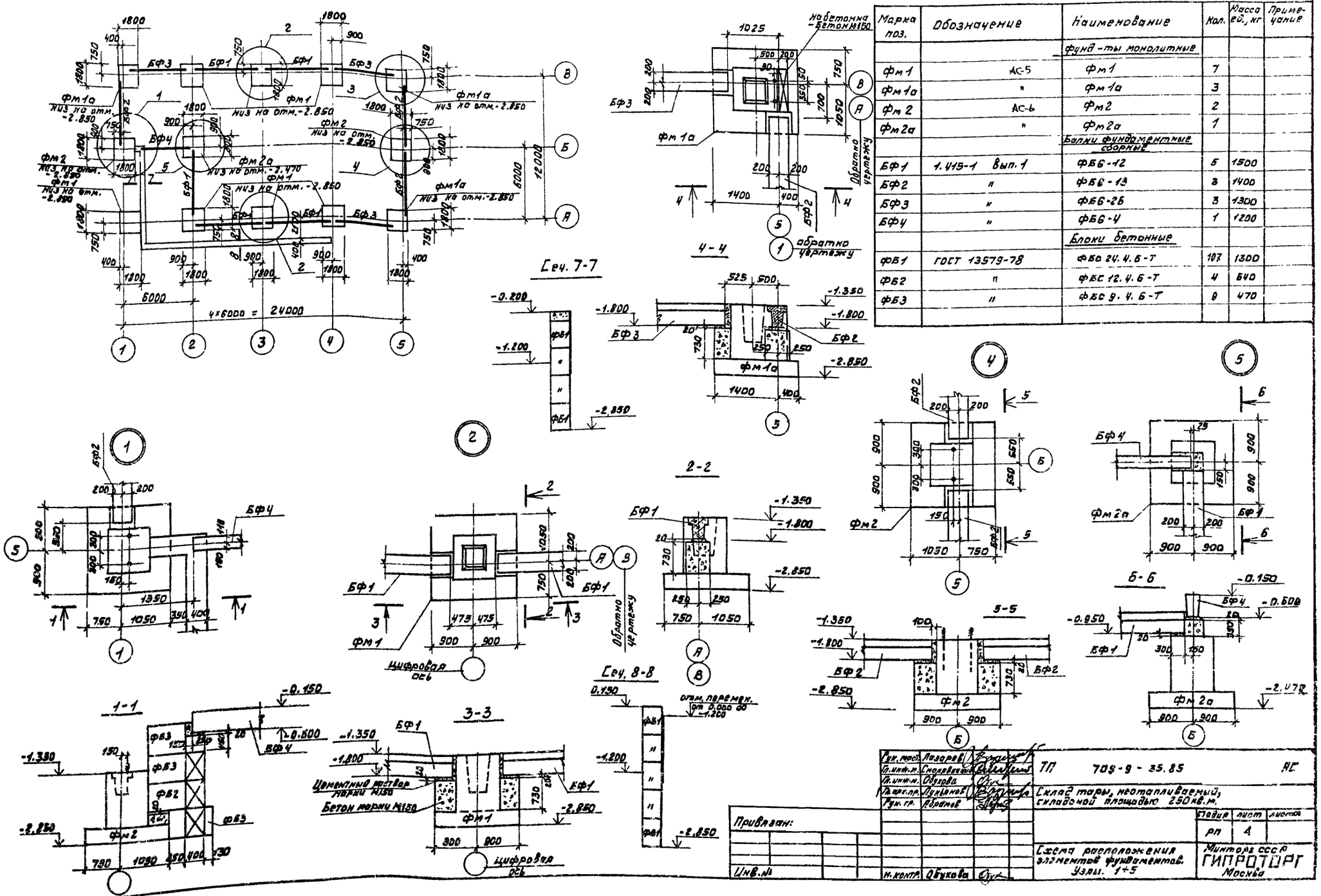

Рук. маст.	Лазарев		ТП 709-9-35.85 АС
Гл. инж. м.	Смолявичкин		
Гл. инж. м.	Обухова		Склад тары, неотапливаемый, складовой площадью 250 кв.м.
Гл. арх. пр.	Лукьянов		
Рук. гр.	Абрамов		
Н. контр.	Обухова		Схема расположения элементов фундаментов. Узлы 1÷5

Привязан:

Инв. №

Стадия	Лист	Листов
РП	4	

Минторг СССР ГИПРОТОРГ Москва

Альбом 1

Типовой проект

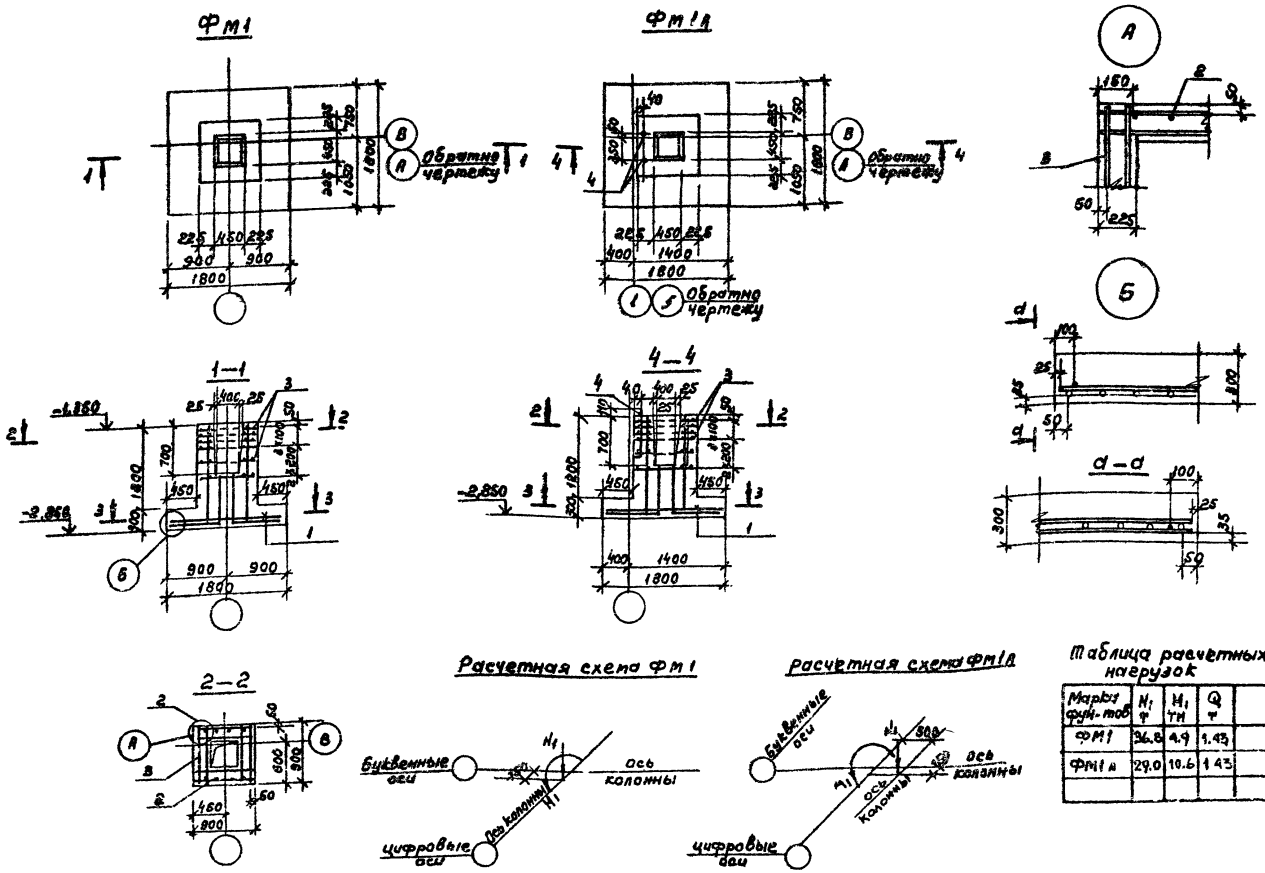

Спецификация элементов монолитных фундаментов

Формат	Зона	Поз.	Обозначение	Наименование	Кол.	Примечание
				Фм1		
				Сборочные единицы		
		1	1,410-2	Сетка арматурная С(1)10-8х10	4	
		2	1,412-1/77 Б.3 л.19	—"— СН12АII-6х15	2	
		3	—"—"— л.5	—"— СА-8АI	6	
				Бетон М 150, м³	1,83	
				Фм1а		
				Сборочные единицы		
		1	1,410-2	Сетка арматурная С(1)10-8х10	4	
		2	1,412-1/77 В.3 л.19	—"— СН12АII-6х15	2	
		3	—"—"— л.5	—"— СА-8АI	6	
		4	1,412.1-4 л.29	Изделие закладное МН1	2	
				Бетон М150, м³	1,88	

Таблица расчетных нагрузок

Марка фун-тов	N_1 т	M_1 тм	Q т	
Фм1	36.8	4.9	1.43	
Фм1а	29.0	10.6	1.43	

Ведомость расхода стали на монолитные фундаменты

Марка элемента	Изделия арматурны							Изделия закладные			Общий расход
	Арматура класса										
	А I				А II						
	ГОСТ 5781-82				ГОСТ 5781-82			ГОСТ 2590-71			
	6	8	10	Итого	12		Итого	24		Итого	
Фм1	2,3	18	21,6	41,9	10,4		10,4	—		—	52,3
Фм1а	2,3	18	21,6	41,9	10,4		10,4	5,6		5,6	58

Привязан

Инв. №

Рук. мас.	Лазарев	
Гл. инж.	Смолявин	
Гл. инж.	Обухова	
Инж.	Баранцов	
Рук. гр.	Абрамов	
Н. контр.	Обухова	

ТП 709-9-35.85 АС

Склад тары, неотапливаемый, складской площадью 250 кв.м.

Стадия	Лист	Листов
РП	5	

Опалубка и армирование фундаментов Фм1, Фм1а. Спецификации.

Минтоpг СССР ГИПРОТОРГ Москва

Инв. № подл. | Подпись и дата | Взам. инв. №

Альбом 1

Типовой проект

Фм 2

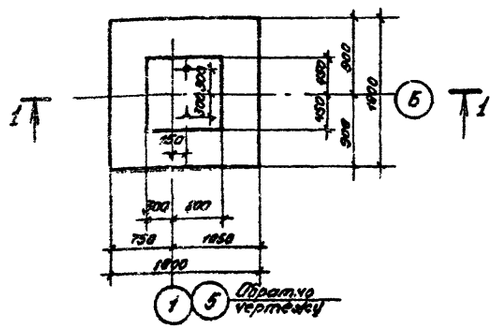

Фм 2А

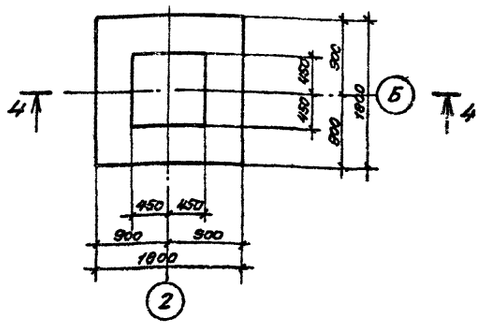

1 - 1

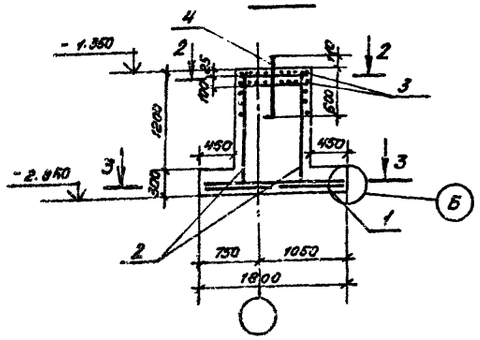

4 - 4

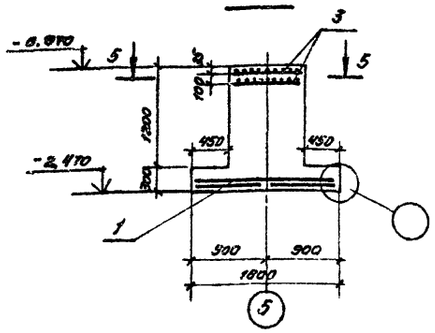

2 - 2

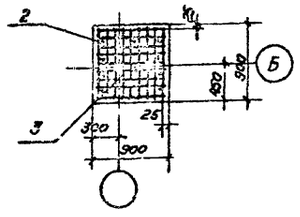

5 - 5

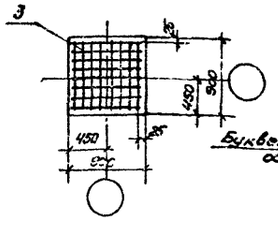

3 - 3

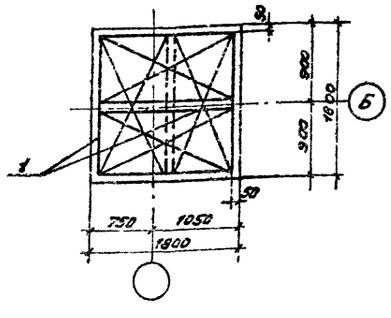

Расчетная схема Фм 2

на отм. -1.350

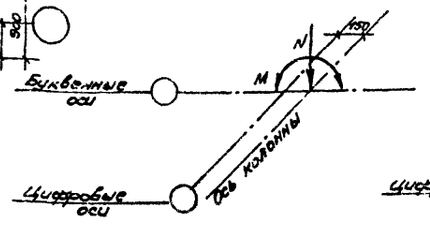

Расчетная схема Фм 2А

на отм. -0.970

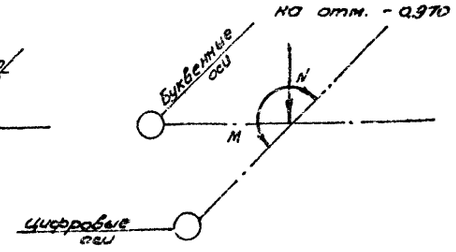

Спецификация элементов монолитных фундаментов

	Обозначение	Наименование	Кол.	Примеч.
		Фм 2		
		Сборочные единицы		
1	1.410-2	Сетка арматурная С(1)10-6х19	4	
2	1.412-1/77 Б.3 л.19	— " — СН12.8 II-6х13	2	
3	— " — — " — л.5	— " — СА-6АI	2	
4	1.412.1-4 л.29	Изделие закладное МН1	2	
		Бетон М150, м³	1.34	
		Фм 2А		
		Сборочные единицы		
1	1.410-2	Сетка арматурная С(1)10-8х18	4	
3	1.412-1/77 Б.3 л.5	— " — СА-6АI	2	
		Бетон М150, м³	1.84	

Таблица расчетных нагрузок

Марка фун-тов	N_1 т	M_1 тм	Q т
Фм 2	21.5	0.15	0.53
Фм 2А	17.7	2.5	0.53

Ведомость расхода стали на монолитные фундаменты

Марка элемента	Изделия арматурные							Изделия закладные			Общий расход
	Арматура класса										
	AI				AII						
	ГОСТ 5781-82				ГОСТ 5781-82			ГОСТ 23.90-71			
	6	8	10	Итого	12		Итого	24		Итого	
Фм 2	9.3	4.6	21.6	32.5	10.4		—	5.6		5.6	46.6
Фм 2А	0.3	—	21.6	31	—		—	—		—	31

Привязан

Инв. № подл. | Подпись и дата | Взам. инв. №

Рук. маст.	Лазарев		
Гл. инж. м.	Столбицкий		
Гл. инж. пр.	Обухова		
Инженер	Воронцов		
Рук. гр.	Абратов		
Н. контр.	Обухова		

ТП. 709-9-35.85 АС

Склад тары, неталкливаемый, складской площадью 250 кв. м.

Стадия	Лист	Листов
РП	6	

Опалубка и армирование фундаментов Фм 2, Фм 2А.

Минторг СССР ГИПРОТОРГ Москва

Альбом 1

Типовой проект

Схема расположения элементов каркаса

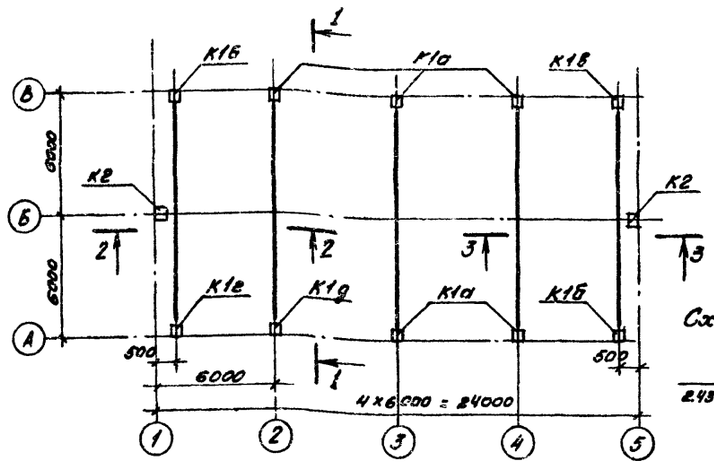

1—1

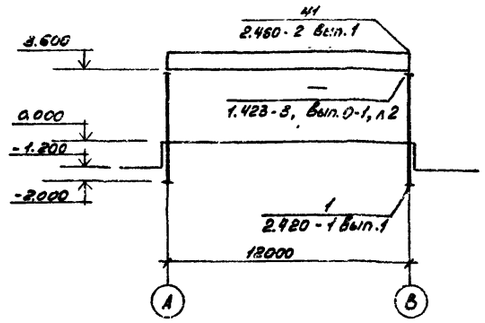

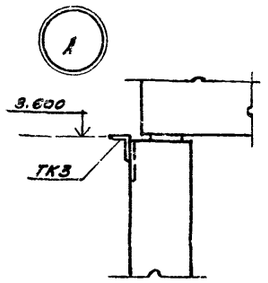

Схема стоек торцового фахверка по оси 1

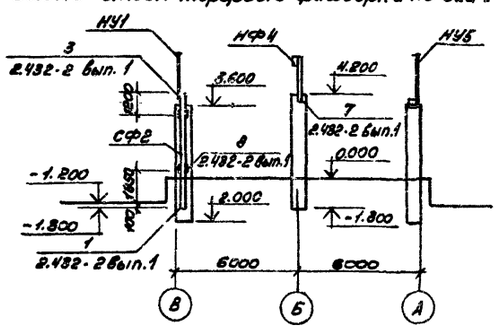

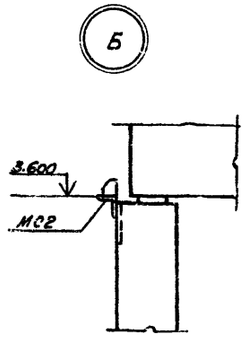

2-2, 3-3

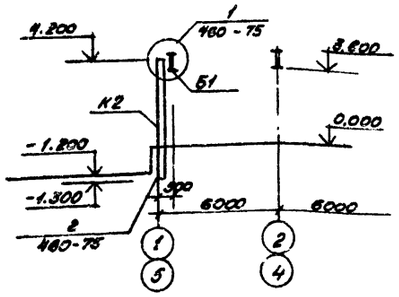

Схема стоек торцового фахверка по оси 5

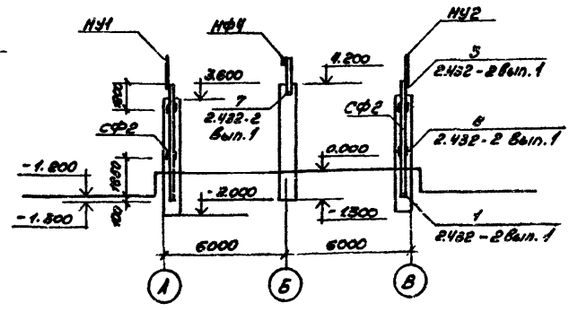

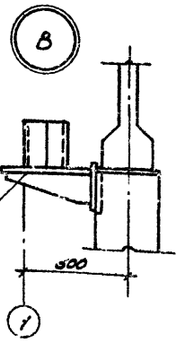

Схема расположения плит покрытия

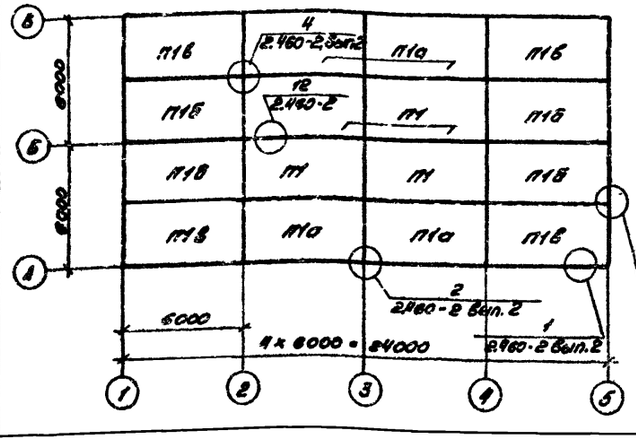

Схемы расположения узлов крепления опорных консолей

по оси А

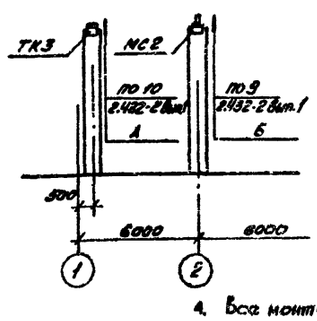

по осям 1 и 5

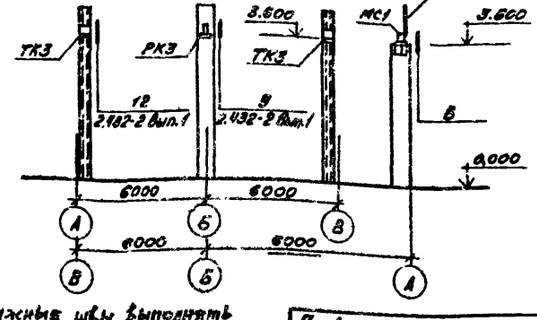

4. Все монтажные швы выполнять электродуговой сваркой, электродами типа Э42 по ГОСТ 9467-75.

Спецификация к схемам расположения элементов каркаса и покрытия

Марка поз.	Обозначение	Наименование	Кол	Масса ед. кг.	Примеч.
		Колонны			
К1а	1.423-3 вып. 1; КЖИ-К1а	К49-7а	5	1300	
К1б	То же; КЖИ-К1б	К48-7б	2	1300	
К1в	" КЖИ-К1в	К48-7в	1	1300	
К1г	" КЖИ-1г	К48-7г	1	1300	
К1д	" КЖИ-К1д	К48-7д	1	1300	
К2	Шифр 460-75; КЖИ-К2	КФ7-1а	2	1260	
		Балки			
Б1	1.462.1-1/81 КЖИ-Б1	1БСП12-2ВрII а	5	4500	
		Плиты покрытия			
П1	ГОСТ 22701.1-77	ПГ-2ВрII п	4	2150	
П1а	То же и КЖИ-П1а	ПГ-2ВрII п-1	4	2150	
П1б	" и КЖИ-П1б	ПГ-2ВрII п-2	4	2150	
П1в	" и КЖИ-П1в	ПГ-2ВрII п-3	4	2150	
		Стальные элементы			
ММ48	1.400-7	Изделие соединит. ММ48	6	1.1	
ММ50	"	То же ММ50	10	1.8	
СФ3	460-75, вып. 1-2	" СФ3	2	15.7	
СФ2	1.439-2	Стойка СФ2	3	298.7	
НУ1	"	Насадка фахверка НУ1	2	25.2	
НУ2	"	"	1	25.2	
НУ5	"	" НУ6	1	37.2	
Т13	"	Изделие соединит. Т13	12	2.0	
ТК3	"	Опорная консоль ТК3	4	3.7	
РК3	"	То же РК3	2	4.2	
МС1	КЖИ-МС1	" МС1	1		
МС2	КЖИ-МС2	МС2	1		
ИФ4	1.439-2	Насадка фахверка НФ4	1	35.2	

1. Монтажные узлы панельных стен смотреть серию 2.432-2, вып.1.
2. Необетонируемые закладные изделия, а также элементы крепления стеновых панелей должны иметь цинковое покрытие толщиной $\delta = 60 \div 100$ мкм, получаемое горячим цинкованием.
3. Металлические покрытия, поврежденные при сварке, в процессе монтажа должны восстанавливаться цинкованием.

Рук. маст.	Лазарев	
Гл. инж. м.	Смолевицкий	
ГИП	Обухова	
Рук. груп.	Абрамов	
Ст. инж.	Асеева	
Н. контр.	Обухова	

ТП 709-9-35.85 АС

Склад тары, неотапливаемый, складской площадью 250 кв. м.

Стадия	Лист	Листов
РП	7	

Схемы расположения элементов каркаса и покрытия.

Минторг ГИПРОТОРГ г. Москва

Привязан:

Инв. №

Подпись и дата

Взам. инв. №

Альбом 1

Типовой проект

Схема расположения стеновых панелей по оси А

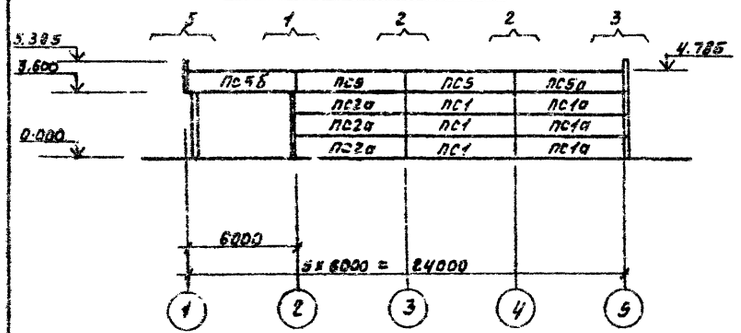

Схема расположения стеновых панелей по оси 5

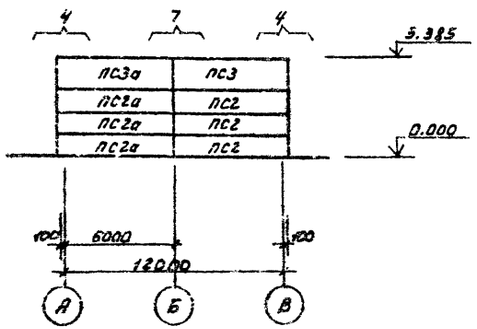

Схема расположения стеновых панелей по оси Б

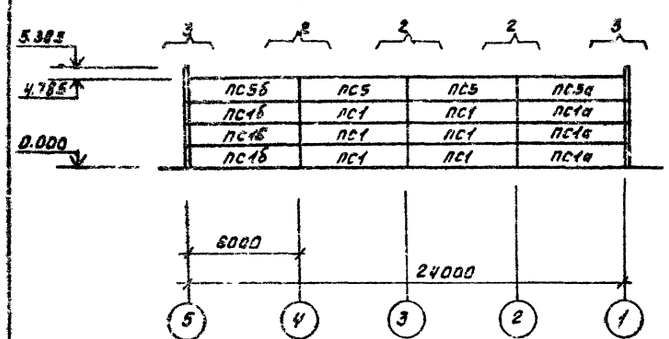

Схема расположения стеновых панелей по оси 1

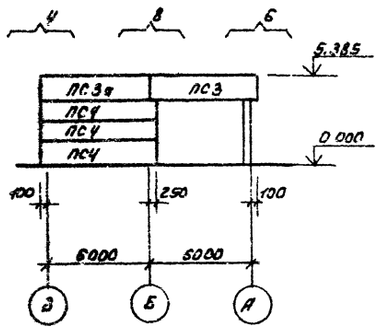

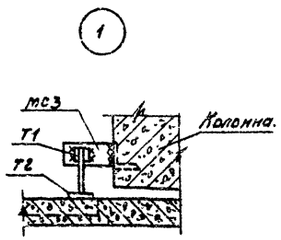

Спецификация к схемам расположения стеновых панелей

Марка поз	Обозначение	Наименование	Кол.	Масса ед., кг	Примечание.
		Стеновые панели.			
ПС1	1.432-15 Вып. 0; 1	ПС600.12-1 Вр II-Т-1	9	1220	
ПС1а	то же	ПС600.12-1 Вр II-Т-11	6	1220	
ПС1б	"	ПС600.12-1 Вр II-Т-12	3	1220	
ПС2	"	ПС610.12-1 Вр II-Т-11	3	1250	
ПС2а	"	ПС610.12-1 Вр II-Т-12	6	1250	
ПС3	"	ПС610.18-1 Вр II-Т-11	2	1900	
ПС3а	"	ПС610.18-1 Вр II-Т-12	2	1900	
ПС4	"	ПС635.12-1 Вр II-Т-11	3	1350	
ПС5	"	ПС600.12-7 Вр II-Т-1	4	1220	
ПС5а	"	ПС600.12-7 Вр II-Т-11	2	1220	
ПС5б	"	ПС600.12-7 Вр II-Т-12	2	1220	
		Стропильные элементы крепления панелей			
Т1	1.439-2	Т1	44	0.5	
Т2	"	Т2	44	0.3	
Т5	"	Т5	18	0.6	
Т8	"	Т8	12	0.5	
Т11	"	Т11	12	2.6	
Т32	"	Т32	12	0.6	
Б1	"	Б1	8	80.5	
мс3	ПС-8	L125 х 80 х 8; l=80	4	1.2	

Фрагмент 1

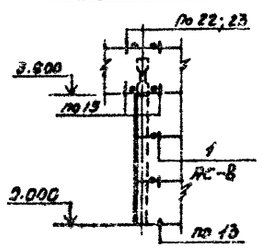

Фрагмент 2

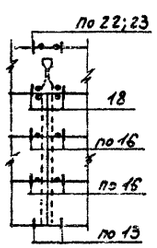

Фрагмент 3

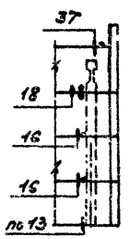

Фрагмент 4

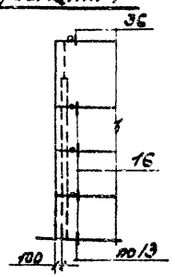

Фрагмент 5

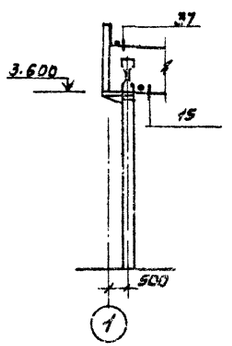

Фрагмент 6

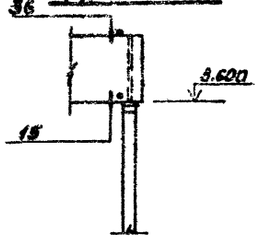

Фрагмент 7

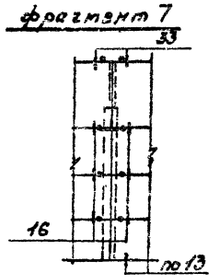

Фрагмент 8

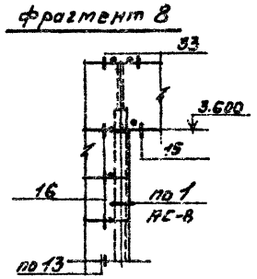

1. Схемы расположения стоек торцового фахверка, насадок и опорных консолей для крепления стеновых панелей даны на листе АС-7.
2. Заполнение швов между панелями см. серию 2.432-2 Вып. 1
3. Необетонируемые закладные изделия, а также элементы крепления стеновых панелей должны иметь цинковое покрытие толщиной δ=60-100 мкм, получаемое горячим цинкованием.
4. Металлические покрытия, поврежденные при сварке, в процессе монтажа должны восстанавливаться цинкованием.
5. Сварку при монтаже производить электродами типа Э42 по ГОСТ 9467-75.

Гл. инж.	Лозарев		ТП 709-9-35.85		АС
Гл. инж. пр.	Смоляченко				
Гл. спец. пр.	Подсова				
Гл. арх. пр.	Лучьянов		Склад тары, негорючий, складской площадью 250 кв. м.		
Рук. гр.	Абрамов				
Ст. инж.	Асеев			Стадия	Лист	Листов
				РП	8	
Привязан:			Схемы расположения стеновых панелей по осям "1; В" "1; 5"	Минтяжстроя СССР ГИПРОТЯЖТОРГ Москва	
Инв. №		Н. контр.	Обухова		

Инв. № подл. | Подпись и дата | Взам. инв. №

Альбом I

Типовой проект

План сети освещения

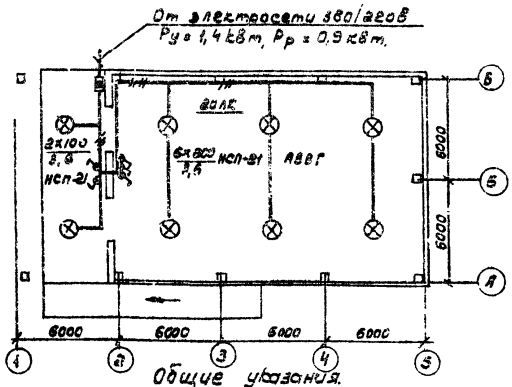

Общие указания.

Годовой расход электроэнергии – 2.8 тыс.квт.ч.
Установленная мощность сети освещения 1,4 кВт
Расчетная мощность 0.9 кВт
Электроснабжение склада предусматривается от сети 380/220в.
Вводной ящик устанавливается на наружной стене склада.
Металлические нетоковедущие части электроустановки подлежат заземлению путем присоединения к нулевому проводу
Условные обозначения на плане по ГОСТу 2,754-72

Типовой проект разработан в соответствии с действующими нормами и правилами и предусматривает мероприятия обеспечивающие взрывную взрывопожарную и пожарную безопасности при эксплуатации здания
/Гл. инж. проекта Токарева/

Согласовано: Обухова; Гип; Взам. инв. №; Подпись и дата; Инв. № подл.

Спецификация электрооборудования 380/220В

Марка, по	Обозначение	Наименование	Кол.	Масса ед. кг.	Примечание
1		Ящик вводной рас-			Плавкая
		пределительный			Вставка
		ЯРВМ-6122	1		15А
2		Светильник			
		НСП-21х100/Д3'3-02	2		
3		Светильник			
		НСП-21х200/Д3'3-03	6		
4		Лампа Б220-100	2		
5		Лампа Б220-200	6		
6		Выключатель 6А,220В			
		брызгозащещенный			
		01-ЭР44-17-6/220	8		
7		Кабель АВВГ 2х4	60		М
8		Кабель АВВГ 3х4	20		М

Ведомость прилагаемых документов.

Обозначение	Наименование	Примечание
30.ВМ	Ведомость потребности в электромонтажных изделиях	Альбом I
30.СО	Спецификация электротехнического оборудования	Альбом I

Инв.№			
Нач.отд.	Эпштейн		
Рук.гр.	Токарева		
Ст.инж.	Фомичева		
Н.конт.	Шуева		

Привязан

ТП 709-9-35.85 30

Склад тары, неотапливаемый, складской площадью 250 м²

Стадия	Лист	Листов
РП	1	1

Общие данные
План сети освещения

Минторг СССР ГИПРОТОРГ Москва

Альбом I

Типовой проект

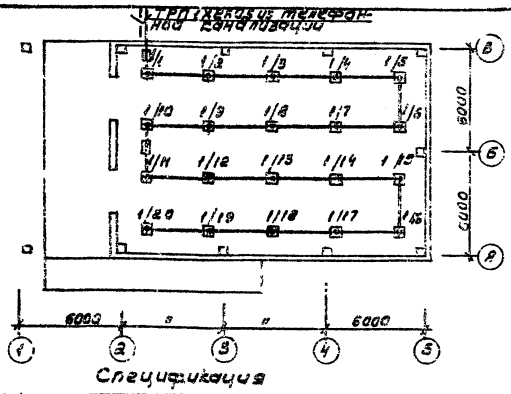

Спецификация

Марка поз.	Обозначение	Наименование	Кол.	Примечание
	ТУ25-09-1-77	Извещатель пожарный		
		тепловой ДТЛ	20	
	ГОСТ 20575-75Е	Кабель телефонный		
		ТРП 1х2х0,5мм	80	М
	ГОСТ 10040-75	Коробка ответвитель-		
		ная УК-2Г	2	
	МН14 27-61	Труба винипласто-		
		вая dусл-25мм.	3	М

Типовой проект разработан в соответствии с действующими нормами и правилами и предусматривает мероприятия, обеспечивающие взрывную, взрывопожарную и пожарную безопасность при эксплуатации здания.
Гл. инж. проекта /Фейгин/

Обухова; Гип; Взам. инв. №; Подпись и дата; Инв. № подл.

Общие указания

Автоматические пожарные извещатели типа ДТЛ устанавливаются на потолке склада.
Луч пожарной сигнализации склада включаются в прибор пожарной сигнализации предприятия, на территории которого находится склад.
Монтаж сети пожарной сигнализации должен производиться в соответствии с ТУ-8МСН-14-73.
Условные обозначения на плане по ГОСТу 2,754-72

Ведомость прилагаемых документов

Обозначение	Наименование	Примечание
СС.ВМ	Ведомость потребности в материалах	Альбом I
СС.СО	Спецификация оборудования пожарной сигнализации	Альбом I

Инв.№			
Нач.отд.	Фейгин		
Рук.гр.	Алипова		
Ст.инж.	Резниченко		
Техник	Атрощенко		
Н.конт.	Фейгин		

Привязан

ТП 709-9-35.85 СС

Склад тары, неотапливаемый, складской площадью 250 м²

Стадия	Лист	Листов
РП	1	1

Общие данные. План сети пожарной сигнализации

Минторг СССР ГИПРОТОРГ Москва

Альбом 1

Типовой проект

Формат	Зона	Поз.	Обозначение	Наименование	Кол.	Примечание
				Документация		
А4			ТП 709-9-35.85 КЖИ-К1СБ	Сборочный чертеж		
А4			— ВСТ	Выборка стали		
			1.423-3, вып. 1,2	Колонны одноэтажных		
				производственных зданий		
				Сборочные единицы		
А3		1	1.423-3, вып. 1	Колонна К48-7	1	
А4		2	1.423-3, вып. 2	Изделие закладное М1-13	3	
				То же		
А4		3	1.423-3, вып. 2	М10-150	2	

Остальное - см. К48-7 серии 1.423-3, вып. 1

Рук. маст.	Лазарев		
Гл. инж. м.	Смолевицкий		
ГИП	Обухова		
Рук. гр.	Рубина		
Рук. гр.	Абрамов		
Н. контр.	Обухова		

ТП 709-9-35.85 КЖИ-К1а

Колонна к (К48-7а)

Стадия	Лист	Листов
РП		1

Минторг СССР ГИПРОТОРГ Москва

Инв. № подл. | Подпись и дата | Взам. инв. №

Альбом 1

Типовой проект

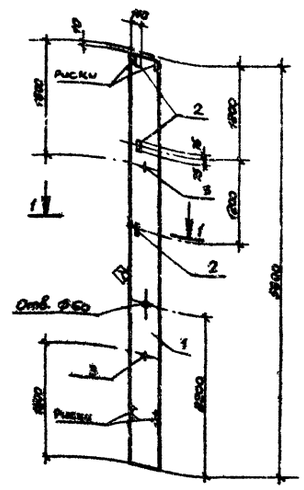

1-1

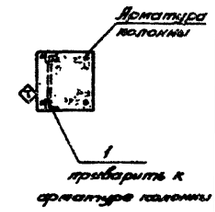

Рук. маст.	Лазарев		
Гл. инж. м.	Смолевицкий		
ГИП	Обухова		
Рук. гр.	Рубина		
Рук. гр.	Абрамов		
Н. контр.	Обухова		

ТП 709-9-35.85 КЖИ-К1а СБ

Колонна к (К48-7а) Сборочный чертеж

Стадия	Масса	Масштаб
РП	1.3т	

Лист | Листов 1

Минторг СССР ГИПРОТОРГ Москва

Инв. № подл. | Подпись и дата | Взам. инв. №

Альбом 1

Типовой проект

Формат	Зона	Поз.	Обозначение	Наименование	Кол.	Примечание
				Документация		
А4			ТП 709-9-35.85 КЖИ-К1СБ	Сборочный чертеж		
А4			— ВСТ	Выборка стали		
			1.423-3, вып. 1,2	Колонны одноэтажных		
				производственных зданий		
				Сборочные единицы		
А3		1	1.423-3, вып. 1	Колонна К48-7	1	
			1.423-3, вып. 2	Изделие закладное		
А4		2	1.423-3, вып. 2	То же М1-12	3	
А4		3	1.423-3, вып. 2	" М1-13	3	
А4		4	1.423-3, вып. 2	" М10-150	2	

Остальное - см. К48-7 серии 1.423-3, вып. 1

Рук. маст.	Лазарев		
Гл. инж. м.	Смолевицкий		
ГИП	Обухова		
Рук. гр.	Рубина		
Рук. гр.	Абрамов		
Н. контр.	Обухова		

ТП 709-9-35.85 КЖИ-К1б; б

Колонна к (К48-7б, К48-7в)

Стадия	Лист	Листов
РП		1

Минторг СССР ГИПРОТОРГ Москва

Инв. № подл. | Подпись и дата | Взам. инв. №

Альбом 1

Типовой проект

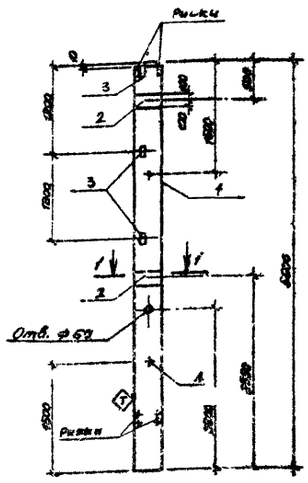

1-1

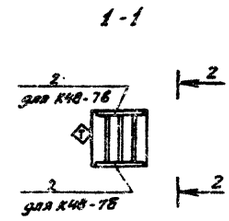

2-2

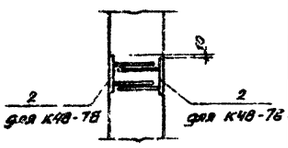

Рук. маст.	Лазарев		
Гл. инж. м.	Смолевицкий		
ГИП	Обухова		
Рук. гр.	Рубина		
Рук. гр.	Абрамов		
Н. контр.	Обухова		

ТП 709-9-35.85 КЖИ-К1б; в, СБ

Колонна к (К48-7б, К48-7в) Сборочный чертеж

Стадия	Масса	Масштаб
РП	1.3т	

Лист | Листов 1

Минторг СССР ГИПРОТОРГ Москва

Инв. № подл. | Подпись и дата | Взам. инв. №

Альбом 1

Типовой проект

Формат	Зона	Поз.	Обозначение	Наименование	Кол.	Примечание
				Документация		
АА			ТП 709-9-35.85 КЖИ-К1СБ	Сборочный чертеж		
АА			-ВСТ	Выборка стали		
			1.423-3, вып. 1,2	Колонны одноэтажных		
				производственных зданий		
				Сборочные единицы		
А3		1	1.423-3, вып. 1	Колонна К48-8	1	
А1		2	1.423-3, вып. 2	Изделие закладное МН1-2	1	
А4		3	1.423-3, вып. 2	То же МН1-3	1	
А4		4	1.423-3, вып. 2	" МН-150	2	

Остальное - см. К48-7 серии 1.423-3, вып. 1

Инв. № подл. | Подпись и дата | Взам. инв. №

Рук. маст.	Лазарев	
Гл. инж. м.	Столевицкий	
ГИП	Обухова	
Рук. гр.	Рубина	
Рук. гр.	Абрамов	
Н. контр.	Обухова	

ТП 709-9-35.85 1-КЖИ-К1в

Колонна К (К48-7в)

Стадия	Лист	Листов
РП		1

Минтяжстроя СССР ГИПРОТЯЖСТРОЙ Москва

Альбом 1

Типовой проект

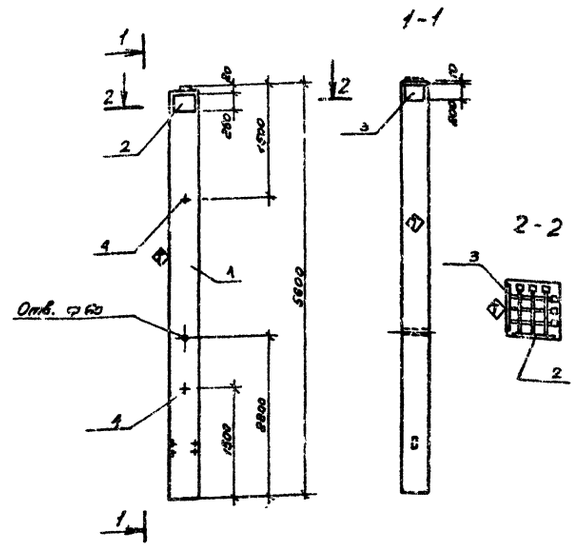

Рук. маст.	Лазарев	
Гл. инж. м.	Столевицкий	
ГИП	Обухова	
Рук. гр.	Рубина	
Рук. гр.	Абрамов	
Н. контр.	Обухова	

ТП 709-9-35.85 1-КЖИ-К1СБ

Колонна К (К48-7а) Сборочный чертеж

Стадия	Масса	Масштаб
РП	1.3т	
Лист	Листов 1	

Минтяжстроя СССР ГИПРОТЯЖСТРОЙ Москва

Альбом 1

Типовой проект

Формат	Зона	Поз.	Обозначение	Наименование	Кол.	Примечание
				Документация		
АА			ТП 709-9-35.85 КЖИ-К1СБ	Сборочный чертеж		
АА			-ВСТ	Выборка стали		
			1.423-3, вып. 1,2.	Колонны одноэтажных		
				производственных зданий.		
				Сборочные единицы		
А3		1	1.423-3, вып. 1	Колонна К48-7	1	
А1		2	1.423-3, вып. 2	Изделие закладное М1-13	2	
А4		3	1.423-3, вып. 2	То же МН1-3	1	
А1		4	1.423-3, вып. 2	" МН-150	2	

Остальное - см. К48-7 серии 1.423-3, вып. 1

Инв. № подл. | Подпись и дата | Взам. инв. №

Рук. маст.	Лазарев	
Гл. инж. м.	Столевицкий	
ГИП	Обухова	
Рук. гр.	Рубина	
Рук. гр.	Абрамов	
Н. контр.	Обухова	

ТП 709-9-35.85 1-КЖИ-К1g

Колонна К (К48-7g)

Стадия	Лист	Листов
РП		1

Минтяжстроя СССР ГИПРОТЯЖСТРОЙ Москва

Альбом 1

Типовой проект

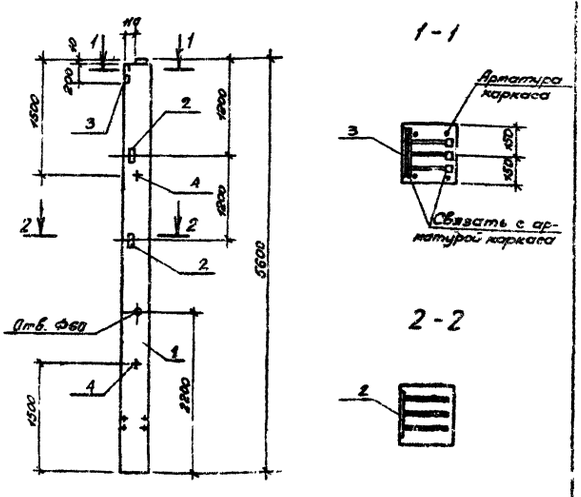

Рук. маст.	Лазарев	
Гл. инж. м.	Столевицкий	
ГИП	Обухова	
Рук. гр.	Рубина	
Рук. гр.	Абрамов	
Н. контр.	Обухова	

ТП 709-9-35.85 1-КЖИ-К1g СБ

Колонна К (К48-7g) Сборочный чертеж

Стадия	Масса	Масштаб
РП	1.3т	
Лист	Листов 1	

Минтяжстроя СССР ГИПРОТЯЖСТРОЙ Москва

Альбом 1

Типовой проект

Формат	Зона	Поз.	Обозначение	Наименование	Кол.	Примечание
				Документация		
А4			ТП 709-9-35.85 КЖИ-К2сб	Сборочный чертеж		
А4			-ВСт	Выборка стали		
			460-75, вып. 1-1, 1-2	Железобетонные		
				рядверковые колонны		
				Сборочные единицы		
А3		1	460-75, вып. 1-1	Колонна КФ7-1	1	
А4		2	460-75, вып. 1-2	Изделие закладное МН8	3	
А4		3	460-75, вып. 1-2	то же МН10	1	
А4		4	460-75, вып. 1-2	" УП2-2	2	

Остальное - см. КФ7-1, шифр 460-75, вып. 1-1

Рук. маст.	Лазарев		ТП 709-9-35.85	КЖИ-К2а
Н. инж. м.	Смолевицкая			
ГИП	Обухова			
Рук. гр.	Рубина		Колонна К (КФ7-1а)	Стадия: РП; Лист; Листов: 1
Рук. гр.	Абрамов			Минтрансстрой СССР ГИПРОТОРГ Москва
Н. контр.	Обухова			

Инв. № подл. | Подпись и дата | Взам. инв. №

Альбом 1

Типовой проект

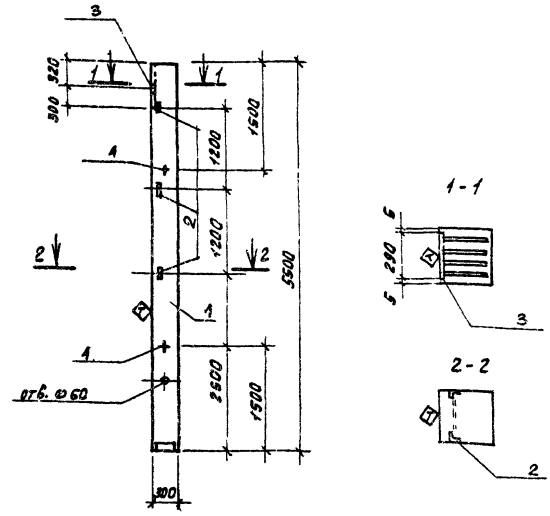

Рук. маст.	Лазарев		ТП 709-9-35.85	КЖИ-К2аСБ
Н. инж. м.	Смолевицкая			
ГИП	Обухова			
Рук. гр.	Рубина		Колонна (КФ7-1а) Сборочный чертеж	Стадия: РП; Масса: 1.26; Масштаб
Рук. гр.	Абрамов			Лист; Листов 1
Н. контр.	Обухова			Минтрансстрой СССР ГИПРОТОРГ Москва

Инв. № подл. | Подпись и дата | Взам. инв. №

Альбом 1

Типовой проект

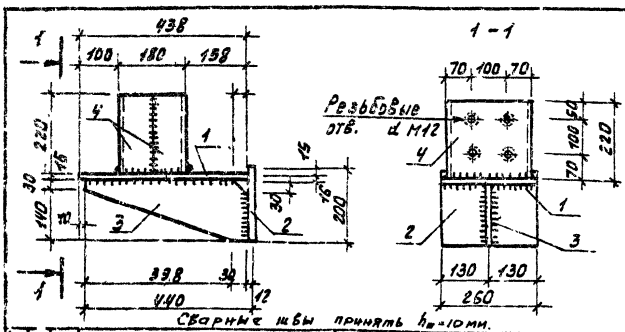

Формат	Зона	Поз.	Обозначение	Наименование	Кол.	Примеч.
				Документация		
А2			ТП 709-9-35.85 АС-2	Технические требования по изготовлению арматурных и закладных изделий		
				Детали		
Б.ч.		1	-МС1.1	-260х16, ГОСТ 82-70; ℓ=450	1	14.7 кг
Б.ч.		2	-МС1.2	-260х12, ГОСТ 82-70; ℓ=200	1	4.9 кг
Б.ч.		3	-МС1.3	-170х10; ГОСТ 103-76; ℓ=440	1	5.87 кг
Б.ч.		4	-МС1.4	С24; ГОСТ 8240-72; ℓ=220	2	10.56 кг

Рук. маст.	Лазарев		ТП 709-9-35.85	КЖИ-МС1
Н. инж. м.	Смолевицкая			
ГИП	Обухова			
Ст. инж.	Асеева		Изделие соединительное МС (мс1)	Стадия: РП; Масса: 36,0; Масштаб
Рук. гр.	Абрамов			Лист; Листов 1
Н. контр.	Обухова			Минтрансстрой СССР ГИПРОТОРГ Москва

Инв. № подл. | Подпись и дата | Взам. инв. №

Альбом 1

Типовой проект

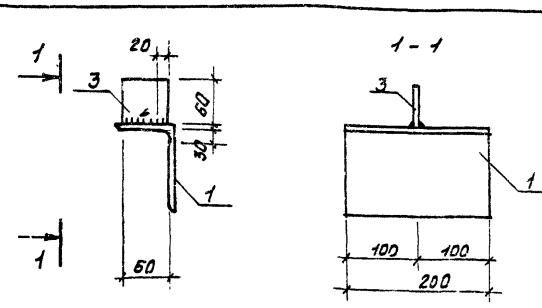

Формат	Зона	Поз.	Обозначение	Наименование	Кол.	Примеч.
				Документация		
А2			ТП 709-9-35.85 АС-2	Технические требования по изготовлению арматурных и закладных		
				Детали		
Б.ч.		1	-МС2.1	Ш25х80 х12; ГОСТ 8560-72; ℓ=200	1	3.66 кг
Б.ч.		2				
Б.ч.		3	-МС2.3	-60х10; ГОСТ 103-76; ℓ=60	1	0.28 кг

Рук. маст.	Лазарев		ТП 709-9-35.85	КЖИ-МС2
Н. инж. м.	Смолевицкая			
ГИП	Обухова			
Ст. инж.	Асеева		Изделие соединительное МС (мс2)	Стадия: РП; Масса: 3.94; Масштаб
Рук. гр.	Абрамов			Лист; Листов 1
Н. контр.	Обухова			Минтрансстрой СССР ГИПРОТОРГ Москва

Инв. № подл. | Подпись и дата | Взам. инв. №

Альбом 1

Типовой проект

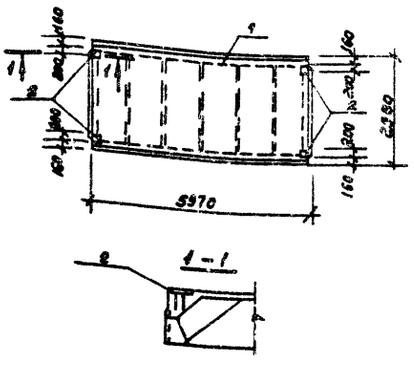

Формат	Зона	Поз.	Обозначение	Наименование	Кол.	Примечание
				Документация		
А4			ТП 709-9-35.85 -ВСТ	Выборка стали		
				Сборочные единицы		
		1	ГОСТ 22701.1-77	Плита ПГ-2ВрII	1	
		2	ГОСТ 22701.5-77	Изделие закладное М8	4	

Рук.мас.	Лазарев		
Гл.инж.п.	Столявицкий		
ГИП	Обухова		
Рук.гр.	Рубина		
Рук.гр.	Абрамов		
Н.контр.	Обухова		

ТП 709-9-35.85 КЖИ-П1а

Плита (ПГ-2ВрII п-1)

Стадия	Масса	Масштаб
РП	2.4т	
Лист	Листов 1	

Минтяжстроя СССР ГИПРОТЯЖТОРГ Москва

Альбом 1

Типовой проект

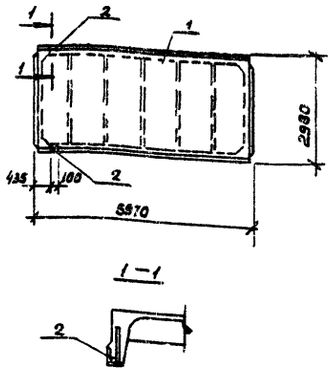

Формат	Зона	Поз.	Обозначение	Наименование	Кол.	Примечание
				Документация		
А3			ТП 709-9-35.85 -ВСТ	Выборка стали		
				Сборочные единицы		
		1	ГОСТ 22701.1-77	Плита ПГ-2ВрII	1	
		2	ГОСТ 22701.5-77	Изделие закладное М9	2	

Рук.мас.	Лазарев		
Гл.инж.п.	Столявицкий		
ГИП	Обухова		
Рук.гр.	Рубина		
Рук.гр.	Абрамов		
Н.контр.	Обухова		

ТП 709-9-35.85 КЖИ-П1б

Плита (ПГ-2ВрII п-2)

Стадия	Масса	Масштаб
РП	2.4т	
Лист	Листов 1	

Минтяжстроя СССР ГИПРОТЯЖТОРГ Москва

Альбом 1

Типовой проект

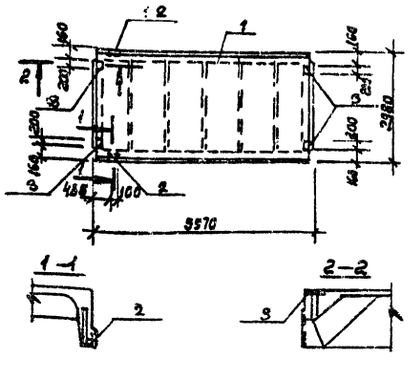

Формат	Зона	Поз.	Обозначение	Наименование	Кол.	Примечание
				Документация		
А4			ТП 709-9-35.85 -ВСТ	Выборка стали		
				Сборочные единицы		
		1	ГОСТ 22701.1-77	Плита ПГ-2ВрII	1	
		2	ГОСТ 22701.5-77	Изделие закладное М9	2	
		3	ГОСТ 22701.5-77	То же М8	4	

Рук.мас.	Лазарев		
Гл.инж.п.	Столявицкий		
ГИП	Обухова		
Рук.гр.	Рубина		
Рук.гр.	Абрамов		
Н.контр.	Обухова		

ТП 709-9-35.85 КЖИ-П1в

Плита (ПГ-2ВрII п-3)

Стадия	Масса	Масштаб
РП	2.4т	
Лист	Листов 1	

Минтяжстроя СССР ГИПРОТЯЖТОРГ Москва

Альбом 1

Типовой проект

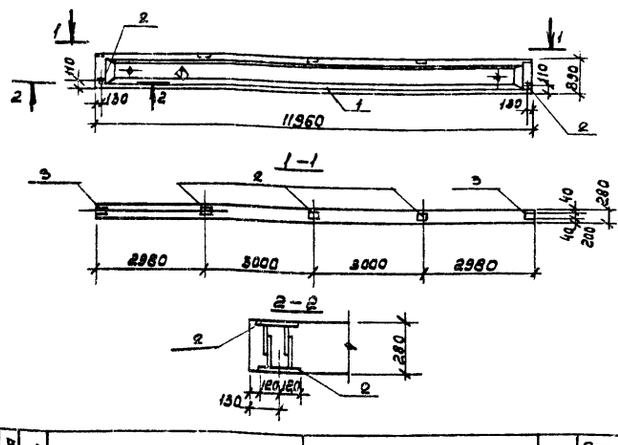

Формат	Зона	Поз.	Обозначение	Наименование	Кол.	Примечание
				Документация		
АА			ТП 709-9-35.85 -ВСТ	Выборка стали		
			1.462.1-1/81, Вып. 1,2	Предварительно-напряженные балки пролетом 12м		
				Сборочные единицы		
А3		1	1.462.1-1/81, Вып. 1,2	Балка 1БСП12-2ВрII		
А4		2	1.400-6/76, л. 85	Изделие закладное М4-3	7	
А4		3	1.400-6/76, л. 84	То же М4-1	2	

Марка бетона по морозостойкости Мрз 50

Рук.мас.	Лазарев		
Гл.инж.п.	Столявицкий		
ГИП	Обухова		
Рук.гр.	Рубина		
Рук.гр.	Абрамов		
Н.контр.	Обухова		

ТП 709-9-35.85 КЖИ-51

Балка (1БСП12-2ВрIIа)

Стадия	Масса	Масштаб
РП	4.5т	
Лист	Листов 1	

Минтяжстроя СССР ГИПРОТЯЖТОРГ Москва

Инв.№ подл. | Подпись и дата | Взам.инв.№

Выборка стали на дополнительные закладные изделия элемента, кг

Марка элемента	Изделия закладные: Сталь арматур. класса А-I ГОСТ 5781-81 ф, мм 6	10	Итого	Сталь армат. кл. А-II ГОСТ 5781-81 ф, мм 10	-	Сталь арматурная класса А-III ГОСТ 5781-81 ф, мм 10	12	14	22	Итого	Всего	Сталь прокатная ВСт3кп2 2ОСТ 380-71 ГОСТ 8509-72 ∠63х5	∠70х8	2ОСТ 103-76 -100х8	-200х12	-300х10	Всего	Общий расход кг
КЧ8-7а	—	0.86	0.86	—	—	—	0.48	—	—	0.48	1.34	2.88	—	—	—	—	2.88	4.22
КЧ8-7б	—	0.86	0.86	—	—	—	3.50	—	—	3.36	4.22	2.88	—	—	9.20	—	12.08	16.30
КЧ8-7в	—	0.86	0.86	—	—	—	3.36	—	—	3.36	4 22	2.88	—	—	9.20	—	12.08	16.30
КЧ8-72	0.4	0.86	1.26	—	—	—	3.36	2.0	2.80	8.16	9.42	2.88	—	—	4.50	6.80	14.28	23.70
КЧ8-7д	0.2	0.86	1.06	—	—	—	1.98	—	1.4	3.38	4.44	2.88	—	—	4.60	—	7.48	11.92
КФ7-1а	—	1.2	1.2	—	—	—	3.2	—	—	3.2	4.40	5.10	—	—	7.10	—	12.80	17.20
ВБСП12-28рIIп4	—	—	—	3.6	—	—	—	—	—	3.2	—	—	—	27.0	—	—	27.0	30.60
Пг-28рIIп-1	—	—	—	—	—	1.6	—	—	—	1.6	1.6	—	—	5.20	—	—	5.20	6.80
Пг-28рIIп-2	—	—	—	—	—	0.62	—	0.20	—	0.64	0.64	—	1.68	—	—	—	1.68	2.32
Пг-28рIIп-3	—	—	—	—	—	2.2	—	0.20	—	2.40	2.40	—	1.68	5.20	—	—	6.88	9.28

Выборка стали на дополнительные закладные изделия

ТП 7.9-5-85.85 КЖ4-1-ВОТ

Стадия | Лист | Листов

Монтажное управление 2 ЦПО Росглавмонтажспецстроя г. Москва

Альбом 1

Типовой проект

№строки	Наименование материала и единица измерения	Код материала	Код ед. изм.	Количество тип	Количество инд.	Количество всего
1	Сортовой прокат					
2	обыкновенного качества	093000				
3	Сталь арматурная					
4	класса А-I, т	093004	168	0,4		
5	Сталь арматурная					
6	класса А-II, т	093004	168	1,8		
7	Сталь арматурная					
8	класса А-III, т	093004	168	—		
9	Сталь арматурная					
10	класса 2 Вр II, т	093006	168	0,533		
11	Сталь арматурная					
12	класса А-IV, т	093006	168	0,57		
13						
14	Итого сортового проката					
15	обыкновенного качества, т		168	3,30		
16	Сталь сортовая конструк-					
17	ционная, т	095100	168	0,917		
18	Прокат листовой рядовой, т	097100	168	0,43		
19						
20						

Примечание: В графе «тип» указана количество материалов, потребное для изготовления типовых и стандартных изделий, а в графе «инд» индивидуальных (нетиповых) конструкций и изделий.

Взам. инв. №

Подпись и дата

Инв. № подл.

Привязан

Инв. №

Рук. мас.	Лазарев	
Гл. инж. м.	Смоляницкий	
Гл. инж. т.	Обухова	
Рук. гр.	Абрамов	
Инж.	Воронцов	
Н. контр.	Обухова	

ТП 709-9-35.85 ВМ1

Ведомость потребности в материалах на изготовление сборных железобетонных конструкций

Стадия	Лист	Листов
РП	1	3

Минторг СССР ГИПРОТОРГ Москва

Альбом 1

Типовой проект

№строки	Наименование материала и единица измерения	Код материала	Код ед. изм.	Количество тип	Количество инд.	Количество всего
1	Итога стали в натуральной					
2	массе, т			10,42		
3	В том числе по укрупненному					
4	сортаменту					
5	Швеллеры	092500	168	0,9		
6						
7	Сталь крупносортная, т	093100				
8		095100	168	0,13		
9	Сталь среднесортная, т	093200				
10		095200	168	0,044		
11	Сталь мелкосортная, т	093500				
12		095300	168	0,16		
13	Катанка, т	093400	168	0,42		
14	Сталь тонколистовая					
15	рядовых марок (от 4 мм) т		168	0,43		
16						
17						
18						
19						
20						
21						
22						
23						
24						
25						
26						

Взам. инв. №

Подпись и дата

Инв. № подл.

Привязан

Инв. №

ТП 709-9-35.85 ВМ1

Лист 2

Альбом 1

Типовой проект

№строки	Наименование материала и единица измерения	Код материала	Код ед. изм.	Количество тип	Количество инд.	Количество всего
1	Кирпич строительный тыс. шт	574120	138	5,11		
2	Цемент приведенный к					
3	М400 (всего) т		168	17,21		
4	Рубероид, м²	577408	055	1400		
5	битум, т	025621	168	0,77		
6	Пиломатериалы в					
7	круглом лесе,		113	1,22		
8	Инертные материалы					
9	гравий, м²	571120	113	29,40		
10	Песок строительный природн. м³	571140	113	22,00		
11	Сортовой прокат обыкновенн.					
12	качества (по профилям и маркам)					
13	L 63×5, т	093100	168	0,046		
14	Полосовая сталь δ=6	093100	168	0,015		
15	Сталь арматурная, класса Вр I					
16	для сварных сеток ф5 Вр, т	093004	168	1,81		
17						
18						
19						
20						

Взам. инв. №

Подпись и дата

Инв. № подл.

Привязан

Инв. №

Рук. мас.	Лазарев	
Гл. инж. м.	Смоляницкий	
ГИП	Обухова	
Инж.	Воронцов	
Рук. гр.	Абрамов	
Н. контр.	Обухова	

ТП 709-9-35.85 ВМ2

Ведомость потребности в строительных материалах

Стадия	Лист	Листов
РП		1

Минторг СССР ГИПРОТОРГ Москва

Альбом 1

Типовой проект

№строки	Наименование материала и единица измерения	Код материала	Код ед. изм.	Количество тип	Количество инд.	Количество всего
1	Металлоизделия промышлен-					
2	ного назначения (метизы)	120000				
3	Проволока стальная низкоуле-					
4	родистая обыкновенного					
5	качества для железобетона, т	121300	168	0,95		
6	В-I					
7	Проволока стальная низкоугле					
8	родистая периодического профиля					
9	Вр-II	122400	168	0,63		
10	Итога металлоизделий					
11	промышленного назначения, т		168	1,35		
12	Итого стали приведенной					
13	к стали класса А-I, т		168	8,63		
14	Тож е, к стали класса					
15	С 38/23, т		168	1,35		
16	Всего приведенной к					
17	классам А-I, С 38/23, т		168	8,81		
18	Портландцемент, приведенный М400		—	42,68		
19	М400, т	573110	168	39,47		
20	М500, т	573112	168	3,21		
21	Щебень, м³	571110	113	92,10		
22	Песок строительный			89,40		
23	природный, м³	571140	113			
24	Щебень пористый					
25	заполнитель, м³	571200	113	27,0		
26						

Взам. инв. №

Подпись и дата

Инв. № подл.

Привязан

Инв. №

ТП 709-9-35.85 ВМ1

Лист 3

Альбом 1

Типовой проект

№ строки	Наименование материала и единица измерения	Код материала	Код ед. изм.	Количество тип.	Количество инд.	Количество Всего:
1	Сортовой прокат					
2	обыкновенного качества	093 000				
3	Сталь арматурная					
4	класса А-I, т	093 004	168		0.54	
5	Сталь среднесортная, т	093 200				
6	диам. 24	Ф24	168		0,022	
7	Сталь мелкосортная, т	093 300				
8	диам, 10	Ф10	168		0.28	
9	катанка, т	093 400				
10	диам., 6, т	Ф6	168		0.05	
11	диам., 8, т	Ф8	168		0,19	
12	Сталь арматурная					
13	класса А-II, т	093 004	168		0,13	
14	Сталь мелкосортная,					
15	т	093300				
16	диам., 12, т	Ф12	168		0.13	
17						
18	Итого сортового проката					
19	обыкновенного качества					
20	в натуральной массе, т		168		0.67	

Привязан

Инв. №

Нач. маст.	Лазарев	
Гл. инж. пр.	Смолянинов	
Гл. инж. пр.	Обухова	
Рук. гр.	Абртов	
Инж.	Воронцов	
Н. контр.	Обухова	

ТП 709-9-35.85 АС. ВМ-3

Ведомость потребности в материалах на изготовление монолитных железобетонных конструкций.

Стадия	Лист	Листов
РП	1	2

Минторг СССР ГИПРОТОРГ Москва

Альбом 1

Типовой проект

№ строки	Наименование материала и единица измерения.	Код материала	Код ед. изм.	Количество тип	Количество инд.	Количество Всего:
1	В том числе по укрупненному					
2	сортаменту					
3						
4	Сталь среднесортная, т	093 200				
5		093 200	168		0,022	
6	Сталь мелкосортная, т	093 300				
7		093 300	168		0.410	
8	Катанка, т	093 400	168		0.24	
9	Итого стали, приведенной					
10	к стали класса А-I, т		168		0.70	
11						
12	портландцемент					
13	М400, т	573114	168		7.3	
14						
15	гравий, м³	57 1120	113		23.5	
16	песок строительный					
17	природный, м³	57 1140	113		17.6	
18						
19						
20						
21						
22						
23						
24						
25						
26						

Привязан

Инв. №

ТП 709-9-35.85 АС. ВМ-3 Лист 2

Альбом 1

Типовой проект

№ строки	Наименование материала и единица измерения	Код материала	Код ед. изм.	Количество тип.	Количество инд.	Количество Всего
1	Электроустановочные изделия					
2	Выключатель брызгозащищенный					
3	6А, 220В					
4	01-УРЧ4-17-5/220, шт	346421	796	–	5	5
5	Изделия заводов ГЭМ					
6	Коробка ответвительная					
7	У 409, шт	346474	796	–	8	8
8						
9						
10						
11						
12						
13						
14						
15						
16						
17						
18						
19						
20						

Примечание

Привязан

Инв. №

Нач. отд.	Элштейн	
Рук. гр.	Зиарева	
Гл. инж.	Фомичева	
Н. контр.	Шуева	

ТП 705-9-35 85 ЭО. ВМ-4

Ведомость потребности в электромонтажных изделиях

Стадия	Лист	Листов
Р.П.	1	1

Минторг СССР ГИПРОТОРГ Москва

Альбом 1

Типовой проект

№ строки	Наименование материала и единица измерения	Код материала	Код ед. изм.	Количество тип.	Количество инд.	Количество Всего
1	Трубы пластмассовые					
2	Труба винипластовая					
3	Д усл. = 25 мм МК 1427-61					
4	км	224821	008	–	0.003	0.003
5	т	224821	168	–	0.0008	0.0008
6						
7						
8						
9						
10						
11						
12						
13						
14						
15						
16						
17						
18						
19						
20						

Примечание

Привязан

Инв. №

Нач. отд.	Фрейгин	
Рук. гр.	Алипова	
Гл. инж.	Резниченко	
Техник	Агроцкая	
Н. контр.	Фрейгин	

ТП 709-9-35 85 СС. ВМ-5

Ведомость потребности в материалах

Стадия	Лист	Листов
РП	1	1

Минторг СССР ГИПРОТОРГ Москва

Альбом 1

Типовой проект

позиция	Наименование и техническая характеристика оборудования и материалов. Завод-изготовитель (для импортного оборудования страна фирма)	тип, марка оборудования обозначение документа и № опросного листа	единица измерения наименование	единица измерения код	код завода изготовителя	код оборудования материала	цена единицы тыс. руб.	количество	масса единицы оборудования кг
1	2	3	4	5	6	7	8	9	10
1	Ящик вводной распределительный	ЯРВГ-6122	шт	796		343423		1	
2	Плавкая вставка к предохранителю НПН2-60 на 15А		шт	736		342942		9	
3	Светильник подвесной в пылезащищенном исполнении для ламп до 100 Вт	НСП-21х 100/Д5 3-02	шт	796		346111		2	
4	Светильник подвесной в пылезащищенном исполнении для ламп до 200 Вт	НСП-21х 200/Д5 3-03	шт	796		346111		6	
5	Лампа накаливания 100 Вт 220 В	Б-220-100	шт	796		346611		2	
6	Лампа накаливания 200 Вт 220 В	Б-220-200	шт	796		346612		6	
7	Кабель силовой с алюминиевыми жилами с изоляцией и оболочкой из поливинилхлоридного пластиката напряжением 0.66 кВ ГОСТ 16442-70 сечением 2х4	АВВГ-0,66	км	008		352222		0.06	
8	То же, 3х4	АВВГ-0.66	км	008		352222		0.02	

Инв.№ подл. | Подпись и дата | Взам.инв.№

Привязан

Инв.№

Нач.отд.	Элиштейн	
Рук.гр.	Докарева	
Ст.инж.	Фомичева	
Н.контр.	Шуева	

ТП 709-9-35.85 90.СО

Спецификация электротехнического оборудования

Стадия	Лист	Листов
Р.П.	1	1

Минторг СССР ГИПРОТОРГ Москва

Альбом 1

Типовой проект

позиция	Наименование и техническая характеристика оборудования и материалов. Завод-изготовитель (для импортного оборудования страна фирма)	тип, марка оборудования обозначение документа и № опросного листа	единица измерения наименование	единица измерения код	код завода изготовителя	код оборудования материала	цена единицы тыс. руб.	количество	масса единицы оборудования кг
1	2	3	4	5	6	7	8	9	10
	Оборудование и материалы, поставляемые заказчиком								
	Извещатель пожарный тепловой	ДТЛ	шт	796				20	0.05
	Кабель телефонный распределительный с медными жилами с поливинилхлоридной изоляцией однопарный	ТРП 1х2х0,5 ГОСТ 20575-75Е	км	006		3575410402		1080	10
	Коробка ответвительная	УК-2П ГОСТ 10040-75	шт	796		5296320000		2	0.035

Привязан

Инв.№

Нач.отд.	Фрейгин	
Рук.гр.	Попова	
Ст.инж.	Резниченко	
Техн.	Проценко	
Н.контр.	Фрейгин	

ТП 709-9-35.85 СС.СО

Спецификация оборудования.

Стадия	Лист	Листов
АИ	1	1

Минторг СССР ГИПРОТОРГ Москва

gost.e-ecolog.ru