ТИПОВОЙ ПРОЕКТ
901-3-176

БЛОК ВХОДНЫХ УСТРОЙСТВ И КОНТАКТНЫХ ОСВЕТЛИТЕЛЕЙ С БАРАБАННЫМИ СЕТКАМИ ДЛЯ СТАНЦИИ ОЧИСТКИ ВОДЫ ПОВЕРХНОСТНЫХ ИСТОЧНИКОВ

С СОДЕРЖАНИЕМ ВЗВЕШЕННЫХ ВЕЩЕСТВ ДО 150 МГ/Л

ПРОИЗВОДИТЕЛЬНОСТЬЮ 50 ТЫС. $М^3$/СУТКИ

СОСТАВ ПРОЕКТА:

Альбом I - Архитектурно-строительная часть отделения контактных осветлителей.
Альбом II - Технологическая, санитарно-техническая части отделения контактных осветлителей.
Альбом III - Электротехническая часть. Связь и сигнализация отделения контактных осветлителей.
Альбом IV - Задания заводам-изготовителям на низковольтные комплектные устройства и щиты автоматизации отделения контактных осветлителей.
Альбом V - Архитектурно-строительная, технологическая, санитарно-техническая, электротехническая части отделения барабанных сеток.
Альбом VI - Строительные изделия. Часть 1- отделение контактных осветлителей. Часть 2- отделение барабанных сеток.
Альбом VII - Ведомости потребности в материалах. Часть 1- отделение контактных осветлителей. Часть 2- отделение барабанных сеток.
Альбом VIII - Заказные спецификации. Часть 1 - отделение контактных осветлителей. Часть 2 - отделение барабанных сеток.
Альбом IX - Сметы. Часть 1- отделение контактных осветлителей. Часть 2- отделение барабанных сеток.

АЛЬБОМ I

РАЗРАБОТАН
ЦНИИЭП инженерного оборудования городов, жилых и общественных зданий
Главный инженер института А. Кетаов
Главный инженер проекта А. Розанова

УТВЕРЖДЕН Госгражданстроем приказ №297 от 31 октября 1981г.
ВВЕДЕН В ДЕЙСТВИЕ ЦНИИЭП инженерного оборудования приказ №77 от 25 июня 1982г.

18308-01

Привязан:

Инв. №:

gost.e-ecolog.ru

Типовой проект 901-3-176 Альбом I

Лист	Наименование	Стр.
	Содержание альбома	3
	Архитектурно-строительная часть	
	Чертежи марки АР	
1	Общие данные.	4
2	План на отм. 0.000; -0.800	5
3	План на отм. 3.450	6
4	Разрезы 1-1; 2-2	7
5	Фасады 1-17; 17-1; Д-А; А-Д	8
6	Переходная галерея в слитнедный корпус. Планы, фасад. разрезы.	9
7	Переходная галерея в слитнедный корпус. Детали	10
	Конструкции железобетонные	
	Чертежи марки КМ	
1	Общие данные (Начало)	11
2	Общие данные (Окончание)	12
3	Схема расположения фундаментов в осях 1÷7; 11-17	13
4	Фундаменты Фм1÷Фм4	14
5	Фундаменты Фм5, Фм6	15
6	Фундаменты Фм7÷Фм12	16
7	Фундамент Фм-13	17
8	Виды 1-1÷3-3. Сечения 4-4÷6-6	18
9	Схема расположения лотков и приямков в осях 1÷7; 11-17	19
10	Схемы расположения колонн и балок покрытия в осях 1÷7; 11÷17	20
11	Разрезы 1-1÷2-2. Детали	21
12	Схемы расположения плит покрытия в осях 1÷7, 11÷17	22
13	Схемы расположения стеновых панелей по осям А-А, 1-17	23
14	Фрагменты фасадов 1÷6.	24
15	Спецификация элементов к схемам расположения стеновых панелей. Виды по 3-3; 4-4	25
16	Схема расположения элементов контактного осветителя. Разрезы.	26
17	Контактные осветители. Виды. Узлы.	2
18	Контактные осветители. Узлы.	28
19	Контактные осветители. Схема расположения днища. Схема верхних и нитных сеток.	29
20	Контактные осветители. Схема расположения каркасов. Разрезы. Узлы	30
21	Контактные осветители. Монолитные участки Ум7; Ум8.	31
22	Контактные осветители Монолитные участки стен.	32
23	Контактные осветители. Спецификация элементов монолитных участков стен.	33
24	Схема расположения плит перекрытия на отм. 3.420 в осях 1÷7	34
25	Схема расположения плит перекрытия на отм. 3.420 в осях 11-17	35
26	Перекрытие на отм. 3.420 Разрезы 1-1÷6-6.	36
27	Схема расположения балок перекрытия в осях 1÷7; 11-17	37
28	Балки монолитные БМ1÷БМ4.	38
29	Участки монолитные Ум1÷Ум6; Ум11.	39
30	Участки монолитные, Ум7÷Ум10 Ведомость деталей	40
31	Спецификация элементов монолитных участков	41
32	Переходная галерея. Схема расположения колонн, ригелей, плит покрытия и перекрытия, фундаментов.	42
33	Переходная галерея. Схема расположения панелей.	43
	Чертежи марки КМ	
1	Общие данные. Техническая спецификация металла (начало).	44
2	Техническая спецификация металла (окончание)	45
3	Техническая спецификация металла на типовые конструкции.	46
4	Ведомость металлоконструкций по видам профилей	
5	Схема расположения ограждений контактных осветителей и приямков на отм. 3.450	47
6	Схема расположения элементов ограждения одного контактного осветителя. Узлы. Спецификация	48
7	Схема расположения металлических площадок лестниц, стоек, ограждений на отм. -0.800	49
8	Разрезы. Узлы.	50
9	Разрезы. Узлы	51
10	Схема расположения подвесных путей в осях 1÷7; 11÷17.	52
11	Схема расположения элементов пожарных лестниц. Узлы	53

Инв.№ подл. | Подпись и дата | Взам. инв.№

Типовой проект 901-3-176 Альбом I

Ведомость основных комплектов рабочих чертежей

Обозначение		Наименование	Примечание
901-3-176.	АР	Архитектурные решения	Альбом I
901-3-176	КЖ	Конструкции железобетонные	Альбом I
901-3-176	ТХ	Технологические решения	Альбом I
901-3-176	ОВ	Отопление и вентиляция	Альбом I

Ведомость ссылочных и прилагаемых документов

Обозначение	Наименование комплекта	Примечание
ГОСТ 12506-67	Окна деревянные для зданий	
	промышленных предприятий	
ГОСТ 14624-69	Двери деревянные для зданий	
	промышленных предприятий	
1.138-10	Перемычки железобетонные для	
	зданий с кирпичными стенами	
2.430-3 Вып. 2	Типовые архитектурно-строительные	
	детали промышленных зданий	
	с кирпичными стенами	
2.460-5 Вып. 2	Архитектурные детали утепленных	
	покрытий одноэтажных	
	промышленных зданий	
1.431-6	Кирпичные перегородки для	
	одноэтажных и многоэтажных	
	производственных зданий	
1.236-6 Вып. 1 часть 1	Окна и балконные двери общественных зданий.	

Общие указания

1 Здание II степени огнестойкости.
2 Относительная отм. 0.000 соответствует абсолютной отметке
3 Ограждающие конструкции - керамзитобетонные панели $\gamma = 900$ кг/м³
4 Кирпичные вставки наружных стен и перегородки выполняются из обыкновенного глиняного кирпича, сплошного пластического прессования марки 100 (ГОСТ 530-80) МРз ≥ 15 на цементно-песчаном растворе марки 25.
5 Горизонтальная гидроизоляция стен от капилярной влаги осуществляется слоем цементно-песчаного раствора состава 1:2 толщиной 20 мм на отм. -0.030.
6 Наружные поверхности кирпичных вставок выполняются с расшивкой швов.
7 Дверные откосы оштукатуриваются цементно-песчаным раствором марки 50 и окрашиваются цементно-перхлорвиниловыми красками
8 Вокруг здания устраивается отмостка с асфальтобетонным покрытием шириной 1 м.
9 Наружные поверхности панельных стен окрашиваются цементно-перхлорвиниловыми красками.
10 Столярные изделия окрашиваются масляной краской за 2 раза.
11 Компановочные схемы станции, план кровли, планы и экспликация полов, ведомость и спецификация перемычек, основные строительные показатели, ведомость проемов ворот и дверей, спецификации элементов заполнения проемов, ведомость отделки помещений см. в альбоме V типового проекта 901-3-176

Ведомость рабочих чертежей основного комплекта

Лист	Наименование	Примечание
1	Общие данные	
2	План на отм. 0.000 и -0.800	
3	План на отм. 3.450	
4	Разрезы 1-1; 2-2	
5	Фасады 1-17; 17-1; Д-А; А-Д	
6	Переходная галерея в служебный корпус	
	Планы. Фасады. Разрезы	
7	Переходная галерея в служебный корпус	
	Детали.	

Таблица зависимости толщин кирпичных стен, стеновых панелей, кровельного утеплителя от расчетных температур

t°нС	Кирпичная стена	Панель по серии 1.432-14	Панель по серии 1.020-1	Утеплитель пенобетон $\gamma = 300$ кг/м³
	а	в	г	д
-20°	380	200	250	80
-30°	380	200	250	80
-40°	510	300	300	100

Настоящий проект разработан в соответствии с действующими нормами и правилами и предусматривает в части архитектурно-строительных решений мероприятия обеспечивающие взрывную, взрыво-пожарную и пожарную безопасность при эксплуатации здания.

Главный архитектор проекта Глебов /Глебов/.

Инв. №			
Н. контр.	ГЛЕБОВ		
Провер.	ГЛЕБОВ		
Ст. арх.	САМОДЕЛКИН		
ГИП	КУЗНЕЦОВ		
ГАП	ГЛЕБОВ		
Гл. констр.	ШАПИРО		
Нач. отд.	КРАСАВИН		
Гл. инж. инс.	КЕТАОВ		

Привязан

ТП 901-3-176 АР

Отделение контактных осветителей для станции производительностью 50 тыс м³/сутки	Стадия	Лист	Листов
	РА	1	

Общие данные.

ЦНИИЭП инженерного оборудования г. Москва

18308-01

Согласовано: Отдел ВТ Рязанова; Отдел ВС Грачева

Инв. № подл. | Подпись и дата | Взам. инв. №

Типовой проект 901-3-176 Альбом I

Экспликация помещений

№	Наименование	Площадь м2	Категория производств по взрыво-и пож. опасн
1	Галерея трубопроводов	1728.0	Д

План на отм. 0.000, -0.800

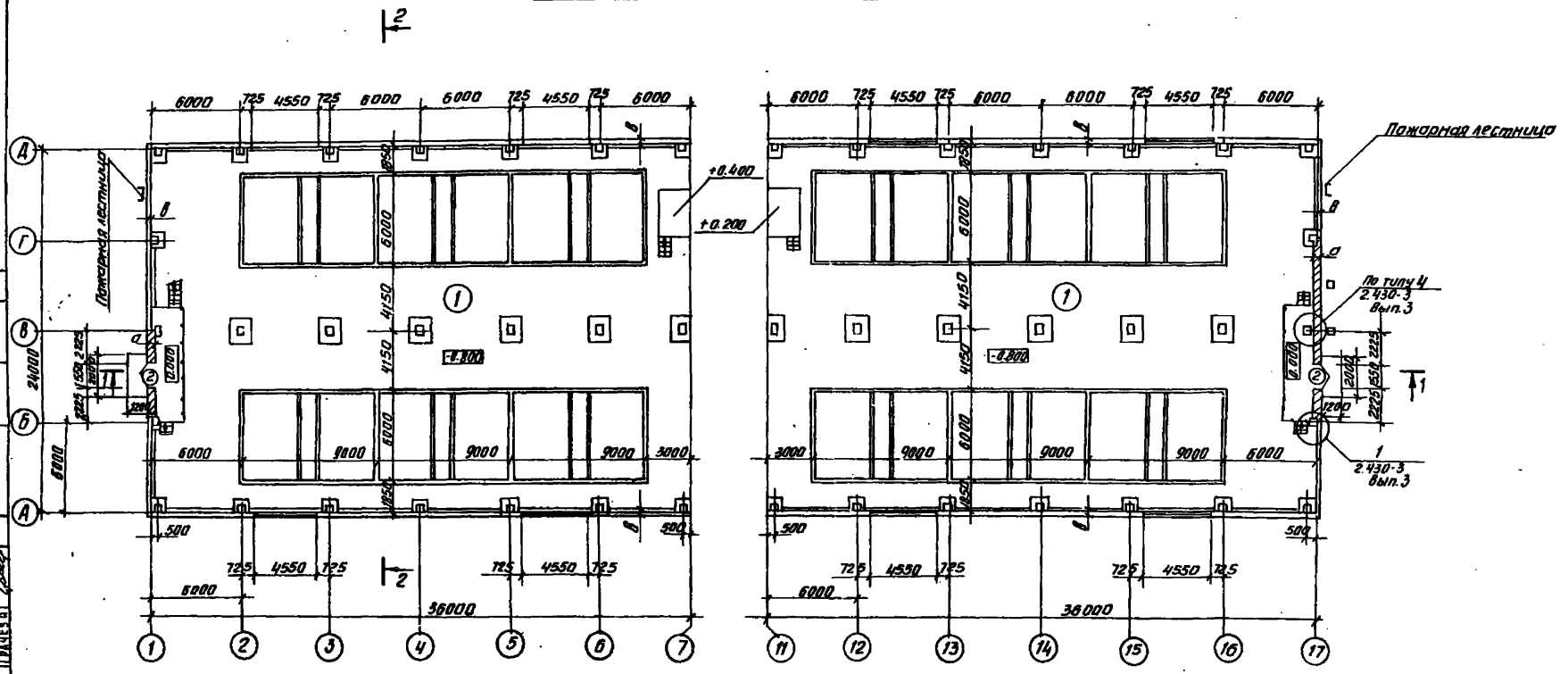

Металлические площадки на чертеже условно не показаны. Схему расположения металлических площадок см. на листе КМ7. Компоновочные схемы станции см. типовой проект 901-3 альбом.

Ведомость проемов ворот и дверей

Марка поз.	Размер проема в кладке
2	1550 x 2100
3	1520 x 2080
5	1020 x 2080

Н. контр.	Глебов		
Провер.	Глебов		
Ст. арх.	Самоделкина		
Гип	Кузнецов		
Гап	Глебов		
Гл. констр.	Шапиро		
Нач. отд.	Красавин		
Гл. инж. ин.	Кетаов		

ПРИВЯЗАН

ИНВ. №

тп 901-3-176 АР

ОТДЕЛЕНИЕ КОНТАКТНЫХ ОСВЕТЛИТЕЛЕЙ ДЛЯ СТАНЦИИ ПРОИЗВОДИТЕЛЬНОСТЬЮ 50 тыс. м³/сут

Стадия	Лист	Листов
РД	2	

ПЛАН НА ОТМ. 0.800 И 0.000

ЦНИИЭП инженерного оборудования г. Москва

Копировал Антипова

Формат 22

СОГЛАСОВАНО: Отдел ВГ, Отдел ЗАД, Отдел ВС; Новик, Шерстяков, Грачева

Инв. № подл. | Подпись и дата | Взам. инв. №

Типовой проект 901-3-176 Альбом I

Экспликация помещений

№	Наименование	Площадь м²	Категория производств по взрыво- и пожароопасности
2	Зал контактных осветителей	1954.0	А
3	Операторская	36.7	Г

План на отм. 3.450

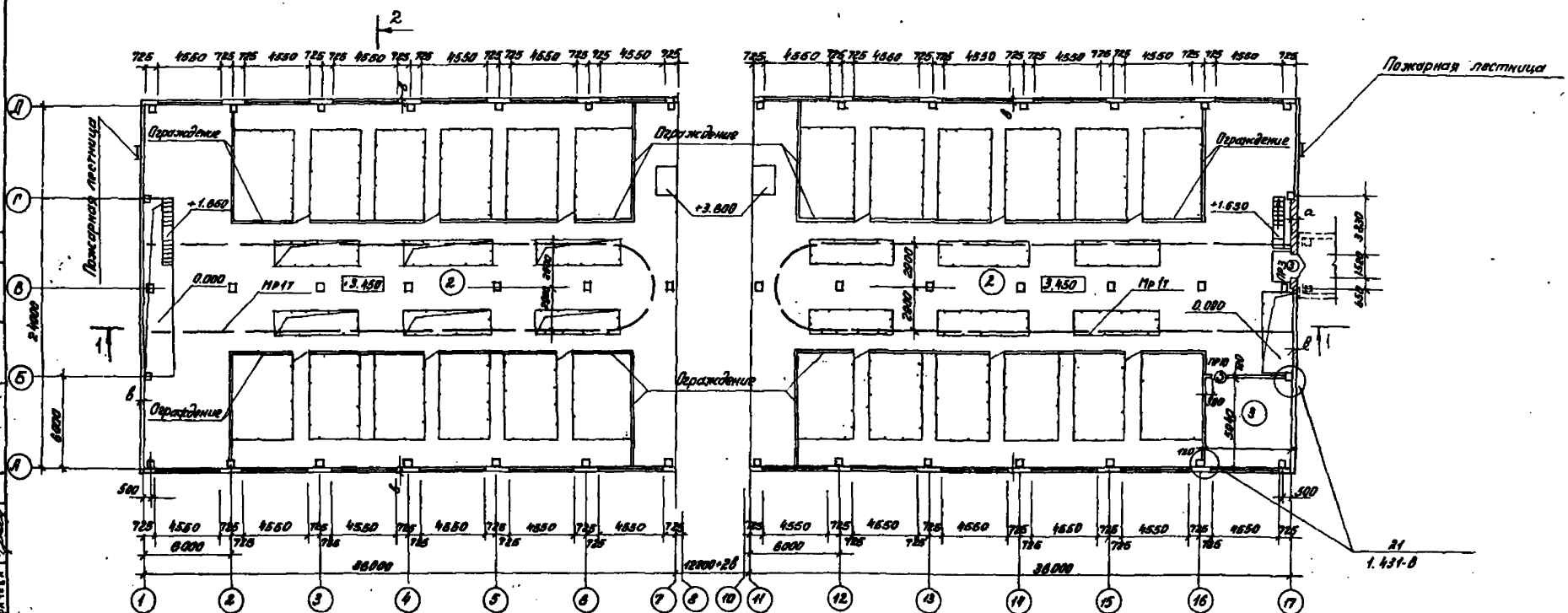

Схему расположения элементов ограждения контактного осветителя см. КМ-6.

Деталь крепления утеплителя к кирпичной стене

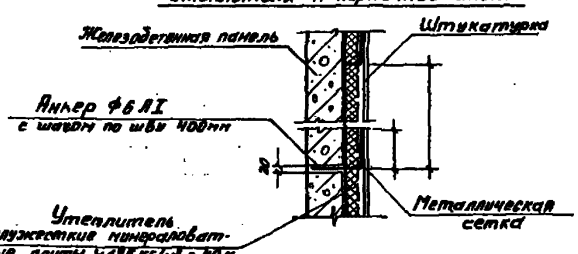

Привязан

Инв.№

Н. контр.	Глебов	
Провер.	Глебов	
Гл. арх.	Самодакин	
Рук.	Кузнецов	
ГАП	Глебов	
Гл. констр.	Шапиро	
Нач. отд.	Краснеми	
Гл. инж.	Кетаов	

ТП 901-3-176 АР

Отделение контактных осветителей для станции производительностью 30 тыс. м³/сут

Стадия	Лист	Листов
РД	3	

План на отм. 3.450

ЦНИИЭП инженерного оборудования г. Москва

18308-01

Типовой проект 901-3-176 Альбом I

Слои гравия /ГОСТ 8268 74* Мрз ≥ 100/ на битумной мастике МБК Г 65/МБК Г 75/ - 10 мм
3 слоя рубероида Рэ М350/ТУ21 27 30 72/ на битумной мастике МБК Г 65/МБК Г 75/
Огрунтовка раствором битума пятой марки в керосине или соляровом масле
Цементно-песчаная стяжка М50 15 мм
Утеплитель пенобетон γ 300 кг/м³ д
Пароизоляция - обмазка горячим битумом за 1 раз
Сборные железобетонные плиты

Разрез 1-1

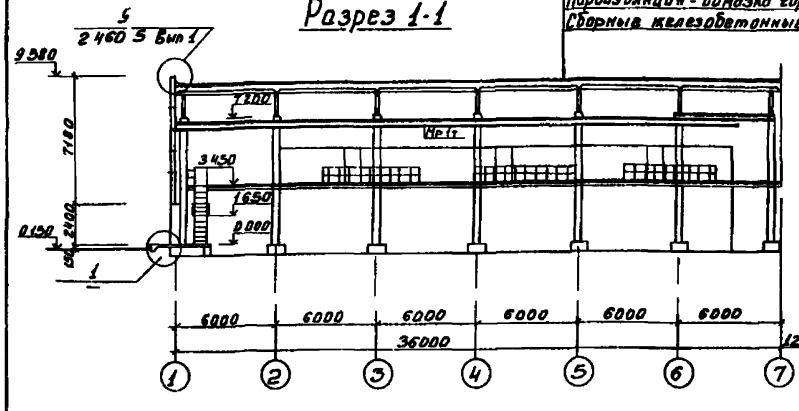

Разрез 1-1

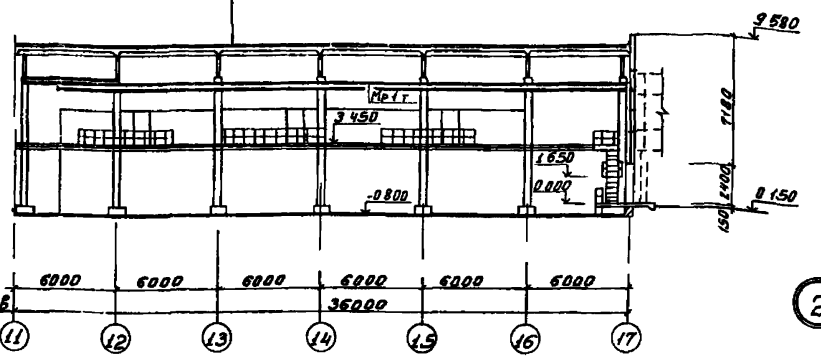

Разрез 2-2

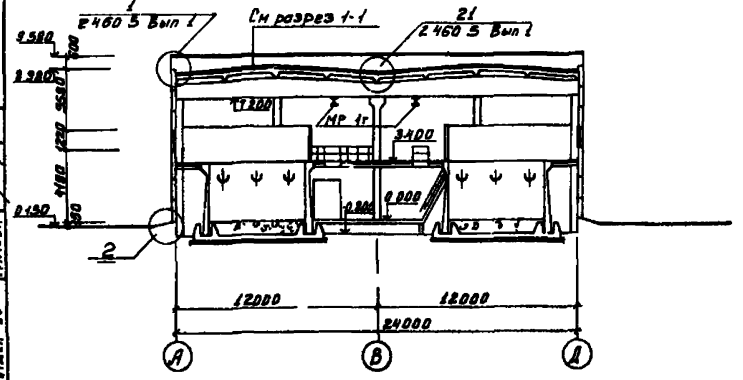

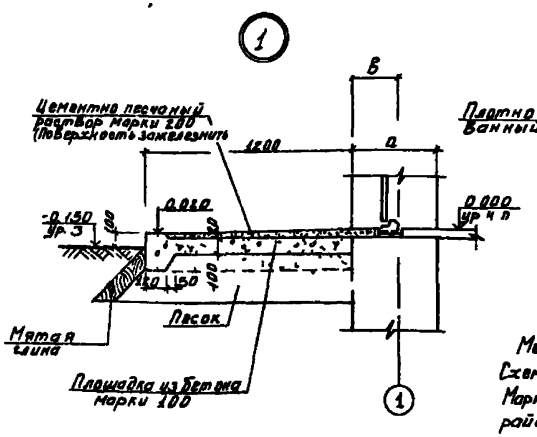

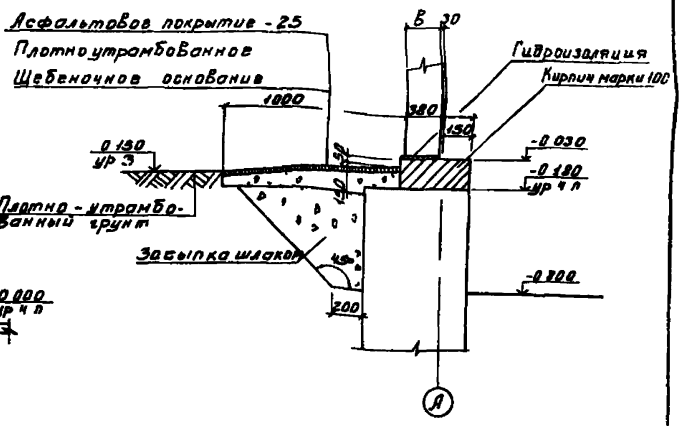

Металлические площадки на чертеже условно не показаны
Схему расположения металлических площадок см на листах КМ7, КМ9
Марка кровельной мастики в скобках (см разрез 1-1) дана для районов строительства, расположенных южнее географической широты 50° для европейской и 53° для азиатской частей СССР

Н. контр.	Глебов		ТП 901-3-176	АР
Н. контр.	Глебов			
Ст. арх.	Самоделкина		Отделение контактных осветителей для станции производительности 50 тыс м³/сутки	Стадия: РА; Лист: 4; Листов:
Гип	Кузнецов			
Гап	Глебов			
Гл. констр.	Шапиро		Разрезы 1-1, 2-2.	ЦНИИЭП инженерного оборудования г. Москва
Нач. отд.	Красавин			
Гл. инж.	Кетлов			

Приказан

Инв. №

Согласовано: Отдел ЭАГ, Отдел ЭАД, Отдел ВС; Новик, Шерстякова, Грачева

Инв. № подл. | Подпись и дата | Взам. инв. №

18308-01

Типовой проект 901-3-176 Альбом I

Фасад 1-17

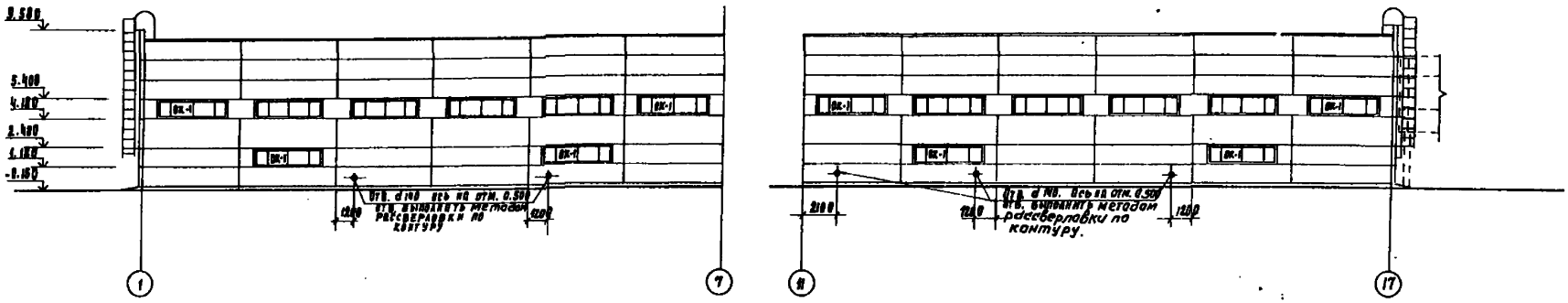

Фасад 17-1

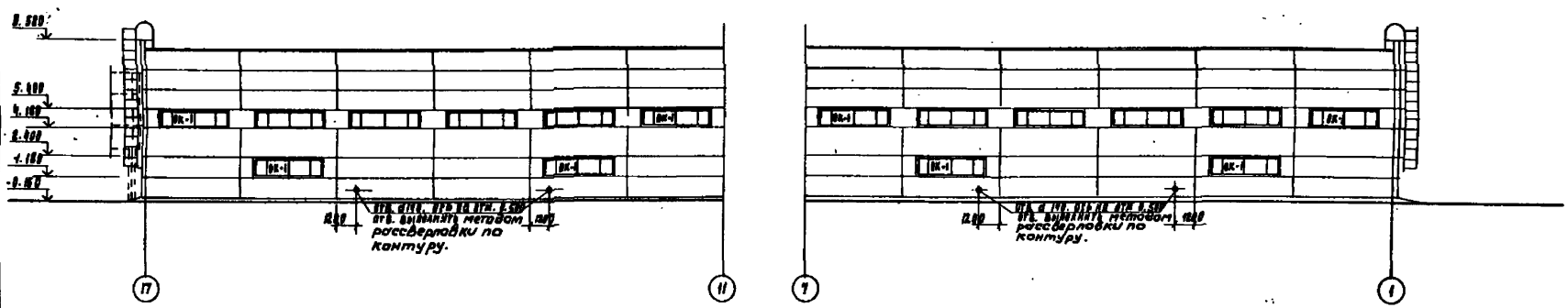

Фасад Д-А

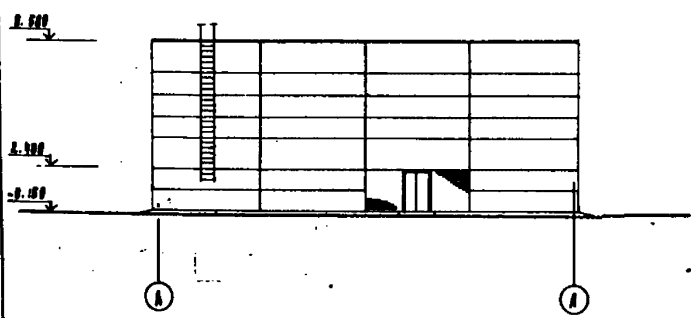

Фасад А-Д

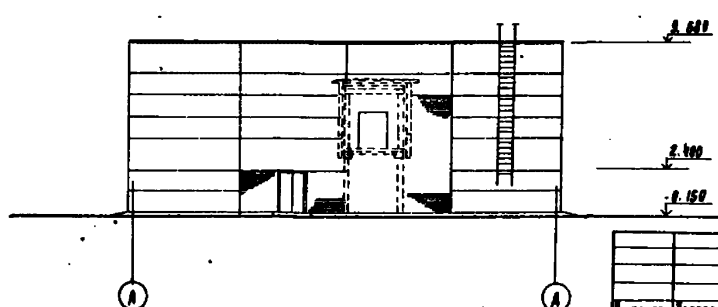

Н. контр.	Глебов		ТП 901-3-176		АР	
Проверил	Глебов		Отделение контактных осветлителей для станции производительностью 50 тыс. м³/сутки	Стадия	Лист	Листов
Гл. арх.	Самодельникова			РА	5	
ГИП	Кузнецов		Фасады 1-17; 17-1; Д-А; А-Д	ЦНИИЭП инженерного оборудования г. Москва		
ГАП	Глебов					
Гл. констр.	Шапиро					
Нач. отд.	Красавин					

Привязан

Инв. №

Согласовано: Отд. ВР, Отд. ЭАД, Отд. ВС, Новик, Шерстяков, Грачева

Инв. № подл. | Подпись и дата | Взам. инв. №

Типовой проект 901-3-176 Альбом

Фасад

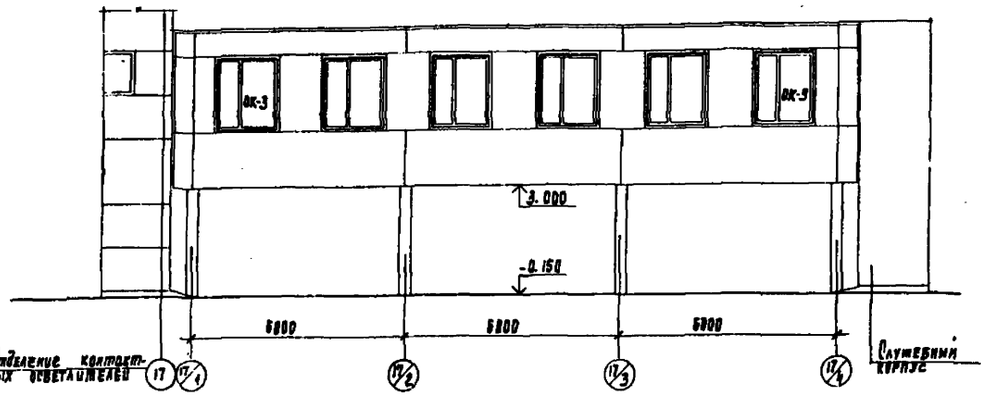

Разрез 1-1

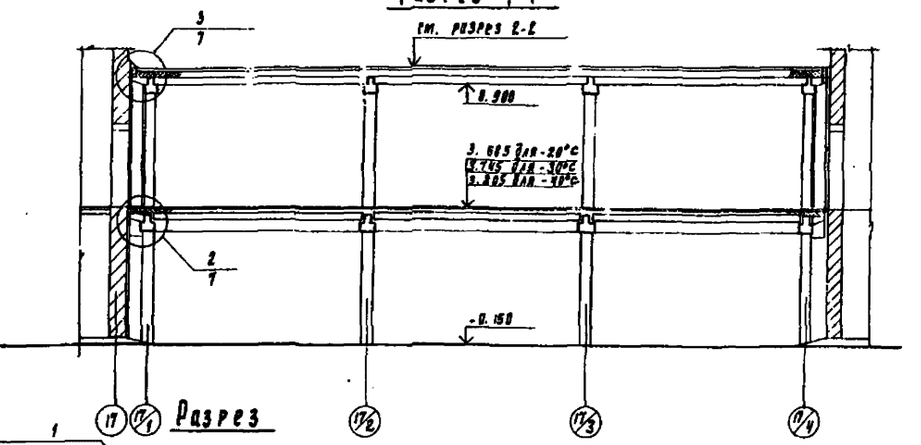

План на отм. 3.600

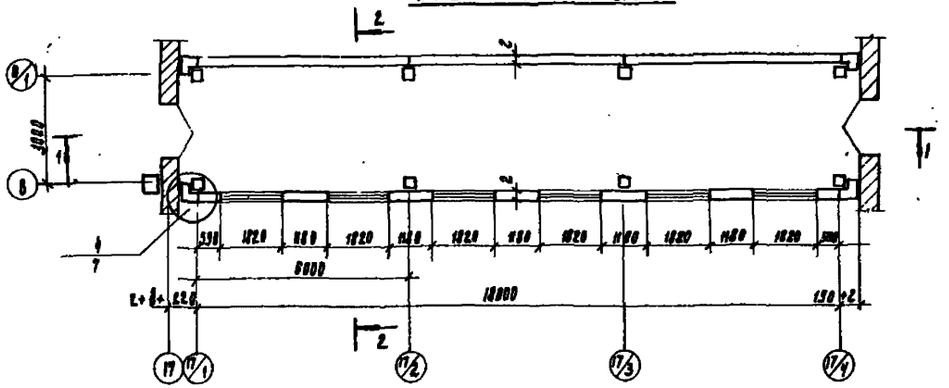

План на отм. -0.150

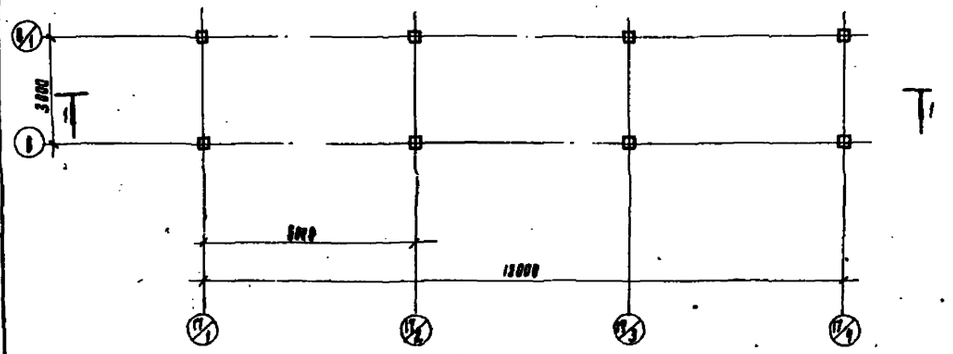

Разрез

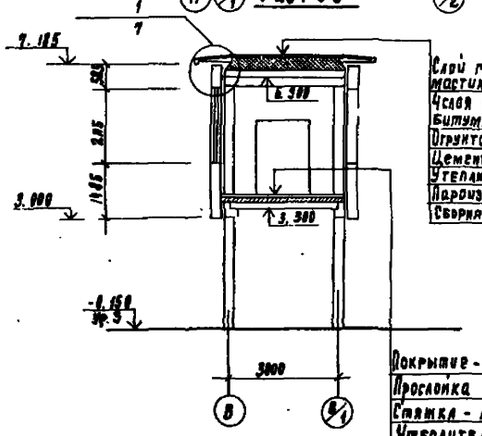

Слой гравия (ГОСТ 8268-74 Мрз=100) на антисептированной битумной мастике МБК-Г-55 (МБК-Г-65) - 10 мм
Четыре рубероида РЭМ-350 /ТУ21-27-38-72/ на антисептированной битумной мастике МБК-Р-55 (МБК-Г-65)
Огрунтовка раствором битума ЛАТОН марки В керосине или соляровом масле
Цементно-песчаная стяжка М50 -15 мм
Утеплитель - пенобетон γ=300 кг/м^3 - 200 мм
Пароизоляция - обмазка горячим битумом за 1 раз
Сборная железобетонная плита

Покрытие - линолеум (ГОСТ 7251-77) - 4 мм
Прослойка - холодная мастика на водостойких битумах - 1 мм
Стяжка - легкий бетон марки 50 - 60 мм
Утеплитель - пенобетон γ=300 кг/м^3 - 100 мм (для -20°С); 160 мм (для -30°С); 220 мм (для -40°С)
Пароизоляция - обмазка горячим битумом за 1 раз
Железобетонная плита перекрытия

Разработал Н. Розанова
Гл. инж. проекта Н. Кравец
Гл. инж. проекта Н. Кравец

Привязан		ТП 901-3-176	АР
Инв. №	Н. контр. Лебов		
	Проверил Лебов		
	Рук. арх. Самоделькина	Стадия: РД	Лист: 6
	ГИП Кузнецов		Листов:
	Нач. ОТА Лебов	Переходная галерея в служебный корпус. Планы: Фасады. Разрезы.	ЦНИИЭП инженерного оборудования г. Москва
	Рук. ОТА Лебов		
	Гл. конструктор Шапиро		
	Нач. ОТА Красавин		

1Р308-01

Типовой проект 901-3-176 Альбом I

Инв. № подл. | Подпись и дата | Взам. инв. №

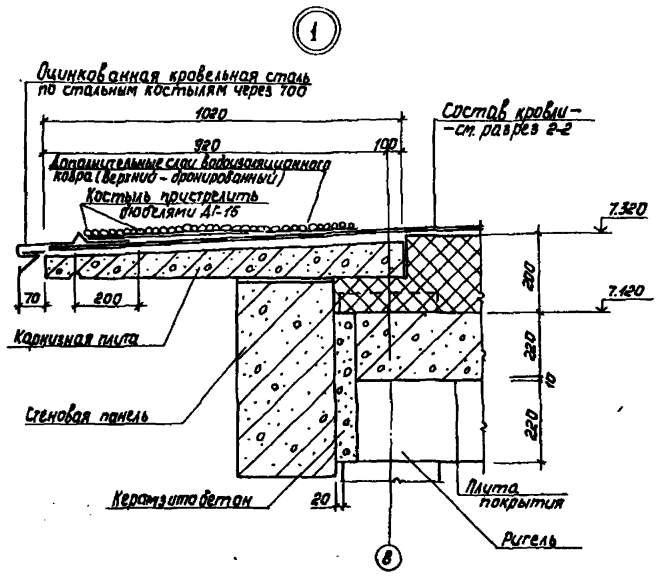

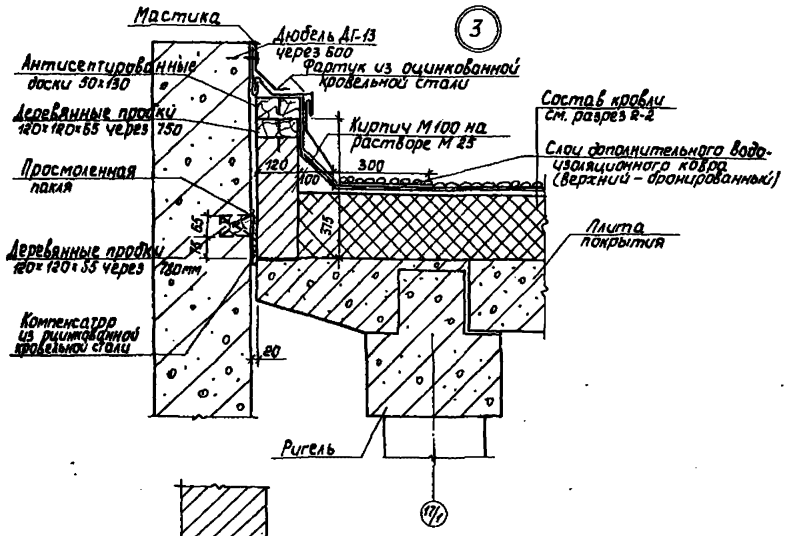

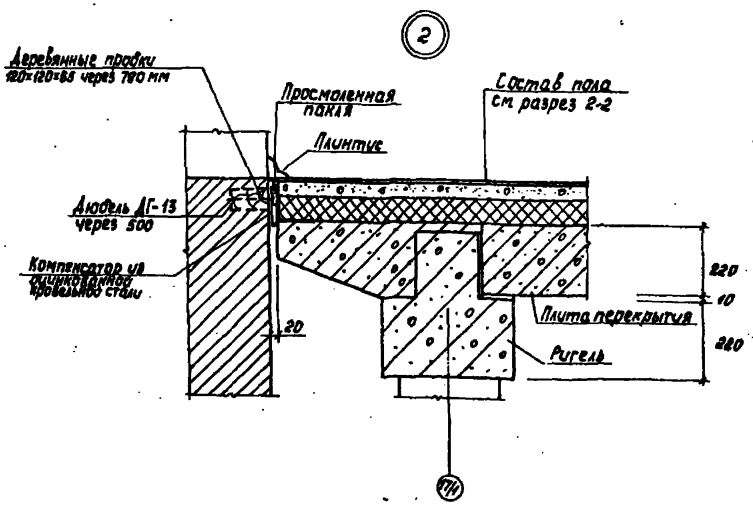

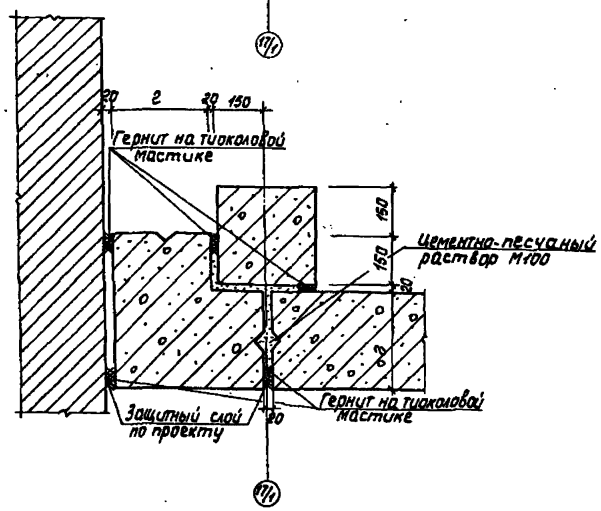

				ТП 901-3-176		АР
Привязан		Н. контр.	Глебов	Отделение контактных осветителей для станции производительностью 50 тыс. м³/сут	Стадия	Лист	Листов
		Пров.	Глебов		РД	7	
		Ст. арх.	Самолевкина				
		ГИП	Кузнецов				
		ГАП	Глебов	Переходная галерея в служебный корпус. Детали	ЦНИИЭП инженерного оборудования г. Москва		
		Гл. конст.	Шапчор				
Инв. №		Нач. отд.	Красавин				

Копировал Корецкая

Формат 22

Типовой проект 901 3 176 Альбом I

Ведомость чертежей основного комплекта 901-3- КЖ-

Лист	Наименование	Примечан
1	Общие данные (начало)	
2	Общие данные (окончание)	
3	Схема расположения фундаментов в осях 1÷7, 11÷17	
4	Фундаменты Фм1-Фм4	
5	Фундаменты Фм5, Фм6	
6	Фундаменты Фм7-Фм12	
7	Фундамент Фм13	
8	Виды 1-1÷3 3 Сечения 4-4÷6 6	
9	Схема расположения лотков и приямков в осях 1-7, 11-17	
10	Схемы расположения колонн и балок покрытия в осях 1-7, 11-17	
11	Разрезы 1-1-2-2 Детали	
12	Схемы расположения плит покрытия в осях 1-7, 11÷17	
13	Схемы расположения стеновых панелей по осям А.Д 1, 17	
14	Фрагменты фасадов 1÷6	
15	Спецификация элементов к схемам расположения стеновых панелей виды по 3-3, 4-4	

Лист	Наименование	Примечан
16	Схема расположения элементов контактного осветлителя Разрезы	
17	Контактные осветлители Виды Узлы	
18	Контактные осветлители Узлы	
19	Контактные осветлители Схема расположения днища Схема верхних и нижних сеток	
20	Контактные осветлители Схема расположения каркасов Разрезы Узлы	
21	Контактные осветлители Монолитные участки Ум7, Ум8	
22	Контактные осветлители Монолитные участки стен	
23	Контактные осветлители Спецификация элементов монолитных участков стен	
24	Схема расположения плит перекрытия на отм 3.420 в осях 1÷7	
25	Схема расположения плит перекрытия на отм 3 420 в осях 11÷17	
26	Перекрытие на отм 3 420 Разрезы 1 1÷6 6	
27	Схема расположения балок перекрытия в осях 1÷7, 11÷17	
28	Балки монолитные Бм1÷Бм4	
29	Участки монолитные Ум1÷Ум6, Ум11	
30	Участки монолитные Ум7÷Ум10 Ведомость деталей	
31	Спецификация элементов монолитных участков Ум1÷Ум11	

Ведомость примененных и ссылочных документов

Обозначение	Наименование	Примечание
	Ссылочные документы	
1 412 1/77, Вып 3	Монолитные железобетонные фундаменты под типовые колонны прямоугольного сечения одноэтажных промышленных зданий	
1 410-2, Вып 1	Унифицированные арматурные изделия для монолитных железобетонных конструкций	
1 415-1, Вып 1	Железобетонные фундаментные балки для стен производственных зданий с шагом колонн 6м	
1 423 3, Вып 0 1, 1.2	Ж б колонны прямоугольного сечения для одноэтажных производственных зданий без мостовых кранов высотой до 9 6м	
Шифр 460 75, Вып 01 11-2	Ж б фахверковые колонны прямоугольного сечения для одноэтажных производственных зданий	
1 462 3, Вып 1, II	Ж б предварительно напряженные двускатные решетчатые балки для покрытий промышленных зданий	
1 141 1, Вып 14, 10, 22	Панели перекрытий железобетонные многопустотные	
1 112-5, Вып 2	Плиты железобетонные для ленточных фундаментов	
ГОСТ 13579-78	Блоки бетонные для стен подвалов	
ГОСТ 22701 0-77 ГОСТ 22701 5 77	Плиты железобетонные ребристые предварительно напряженные размерами 6х3м для покрытий производственных зданий	
1 465-7, Вып 3 ч 1	Сборные железобетонные предварительно напряженные плиты для покрытий производственных зданий размером 1 5х6 0м	
1 494-24, Вып 1	Стаканы для крепления крышных вентиляторов дефлекторов и зонтов	
	см продолжение	

Типовой проект разработан в соответствии с действующими нормами и правилами и предусматривает в части железобетонных конструкций мероприятия, обеспечивающие взрывную, взрывопожарную и пожарную безопасность при эксплуатации здания

Главный инженер проекта Кузнецов

Инв №			Привязан	
			тп 901 3-176	КЖ-
Н контр	Кузнецов		Отделение контактных осветлителей для станции производительностью 50тыс м³/сутки	Стадия Р, Лист 1, Листов
Проверил	Бабикова			
Ст инж	Петровкина			
Гип	Кузнецов		Общие данные (начало)	ЦНИИЭП инженерного оборудования г. Москва
Гл констр	Шапиро			
Нач отд	Красавин			

Копировал Антипова

Формат 22

18308-01

Инв № подл | Подпись и дата | Взам инв №

Альбом I

Типовой проект 901-3-176

Ведомость применённых и ссылочных документов (продолжение)

Обозначение	Наименование	Примечан.
	Ссылочные документы	
	Продолжение	
1.432-14 Вып.01	Стеновые панели отапливаемых производственных зданий с шагом колонн 6 м.	
2.432-1, Вып.1	Монтажные узлы панельных стен отапливаемых одноэтажных производственных зданий с ж. б. каркасом.	
1.439-2	Стальные изделия креплений панельных стен одноэтажных производственных зданий с ж.-б. каркасом.	
ГОСТ 948-76	Перемычки железобетонные для зданий с кирпичными стенами.	
1.432-15, Вып.0,1,2	Стеновые панели неотапливаемых производственных зданий с шагом колонн 6 м.	
2.432-2, Вып.0,1	Монтажные узлы панельных стен неотапливаемых производственных зданий с железобетонным каркасом.	
2.460-2, Вып.2	Монтажные детали сборных ж.-б. конструкций покрытий одноэтажных промышленных зданий.	
3.400-6/76	Унифицированные закладные детали сборных ж.-б. конструкций инженерных сооружений промышленных зданий.	
3.901-5	Сальники набивные dу=50÷400мм. для пропуска труб через стены.	
3.006.-2, Вып.II-2	Сборные железобетонные каналы и тоннели из лотковых элементов (плиты, опорные подушки)	
	Применённые документы	
т.п. 901-3-176 Альбом II	Строительные изделия	

Ведомость спецификаций

Лист	Наименование	Примечан.
3	Спецификация элементов к схеме расположения фундаментов.	
9	Спецификация элементов к схеме расположения лотков и приямков.	
10	Спецификация элементов к схеме расположения колонн и балок покрытия.	
12	Спецификация элементов к схеме расположения плит покрытия.	
15	Спецификация элементов к схемам расположения стеновых панелей.	
16	Спецификация элементов к схеме расположения контактного осветителя.	
20	Контактные осветители. Спецификация элементов монолитной конструкции контактных осветителей.	
21	Контактные осветители. Спецификация монолитной конструкции монолитных участков ум 7, ум 8.	
23	Контактные осветители. Спецификация элементов монолитных участков стен.	
27	Спецификация элементов к схемам расположения плит и балок перекрытия на отм. 3.450.	
28	Спецификация элементов монолитной конструкции балок монолитных 6м 1 ÷ 6м 4.	
31	Спецификация элементов монолитных участков ум1÷ум6	

Ведомость объемов сборных бетонных и железобетонных конструкций.

N строки	Наименование группы элементов конструкций	Код	Кол. м³	Примечание
1	Блоки бетонные для стен подвалов	5811000.006	117.0	
2	Колонны	5821000 000	62.5	
3	Балки стропильные	5822000 000	53.2 55.6	для II и III сн.р. для II сн.р.
4	Перемычки	5823000 000	0.5	
5	Панели стеновые наружные	5831000 000	142.5 181.0	для tн=-20°С -30°С для tн=-40°С
6	Плиты покрытий	5841000 000	117.5	
7	Плиты перекрытий	5842000 000	66.6	
		см. продолжение		

Ведомость объемов сборных бетонных и железобетонных конструкций (продолжение)

N строки	Наименование группы элементов конструкций	Код	Кол. м³	Примечание
8	Плиты канальные	5842000 000	12.8	
9	Панели стеновые внутрен.(стенок ей)	5832000 000	45.4	
10	Фундаменты стаканного типа	5812000 000	11.7	

Инв.№ подл. | Подпись и дата | Взам. инв.№

Привязан

Инв.№

Н. контр.	Кузнецов		
Проверил	Бабикова		
Ст. инж.	Петрошина		
ГИП	Кузнецов		
Гл. спец.	Шапиро		
Нач. отд.	Красавин		

ТП 901-3-176 - КЖ

ЗАЛ контактных осветителей для станции производительностью 50 тыс. м³/сутки

Общие данные (окончание)

Стадия	Лист	Листов
Р	2	

ЦНИИЭП инженерного оборудования г. Москва

Копировал А. Типова

Формат 22

Альбом I

Типовой проект 901-3-176

Схема расположения фундаментов в осях 1÷7

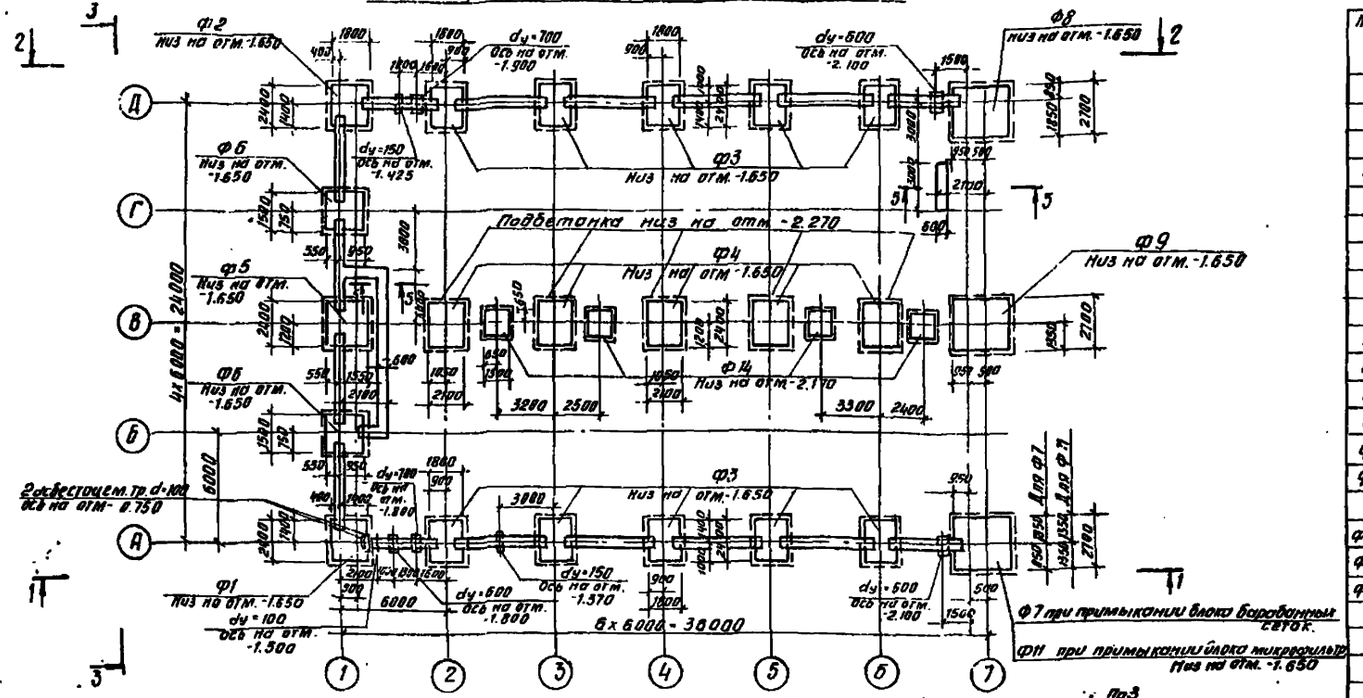

Схема расположения фундаментов в осях 11÷17

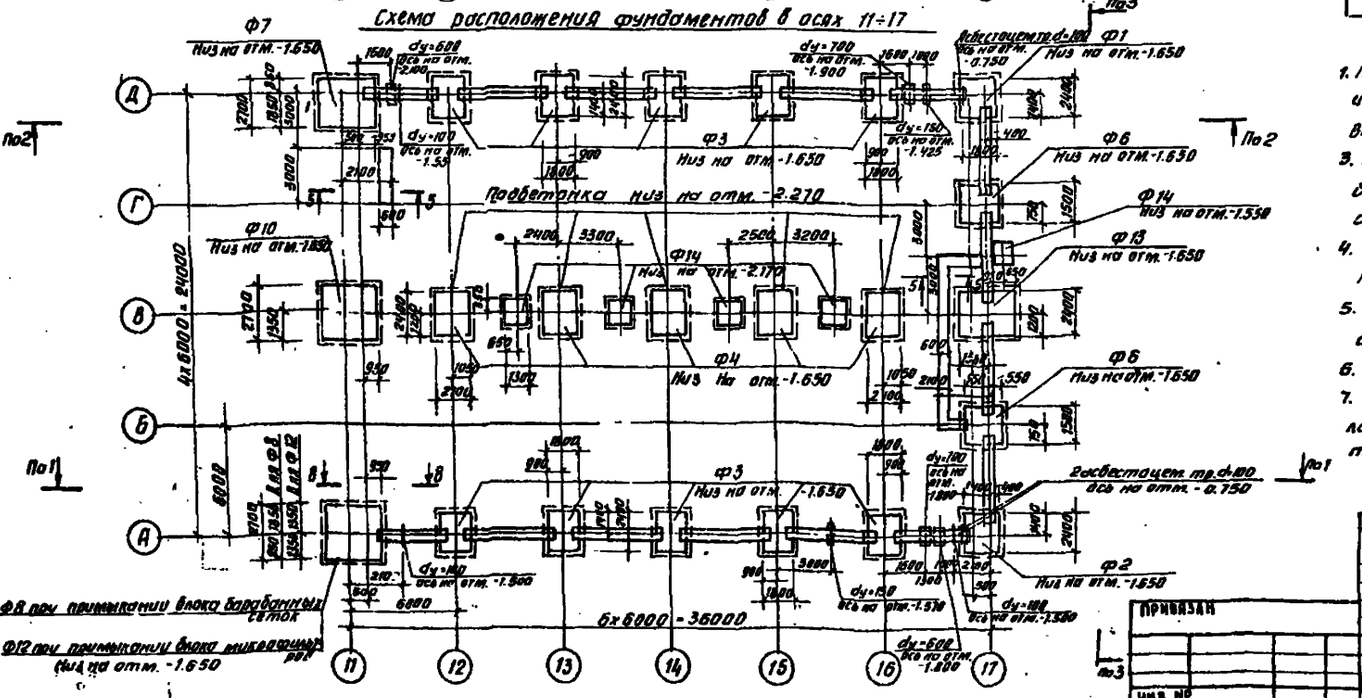

Спецификация элементов к схеме расположения фундаментов

Марка поз.	Обозначение	Наименование	Кол.	Масса ед., кг	Примечание
		Фундаменты монолитные для tн = -20°С; -30°С; -40°С			
Ф1	КЖ-1	Фм 1	2		
Ф2	КЖ-4	Фм 2	2		
Ф3	КЖ-4	Фм 3	10		
Ф4	КЖ-4	Фм 4	10		
Ф5	КЖ-5	Фм 5	1		
Ф6	КЖ-5	Фм 6	4		
Ф7	КЖ-6	Фм 7	2(1)		В складах при примыкании блока микрофильтры
Ф8	КЖ-6	Фм 8	2(1)		
Ф9	КЖ-6	Фм 9	1		
Ф10	КЖ-6	Фм 10	1		
Ф11	КЖ-6	Фм 11	1		При примыкании блока микрофильтров
Ф12	КЖ-6	Фм 12	1		
Ф13	КЖ-7	Фм 13	1		
Ф14	1.020-1.1-1.1000	1Ф13	9	3200	
		Блоки бетонные для tн = -20°С; -30°С; -40°С			
ФБ1	ГОСТ 13579-78	ФБС 12.6.6-Т	166	960	
ФБ2	ГОСТ 13579-78	ФБС 12.6.3-Т	118	460	
ФБ3	ГОСТ 13579-78	ФБС 9.6.6-Т	96	700	

1. Под фундаментами Ф1÷Ф13 выполнить бетонную подготовку из бетона М50 толщиной 100мм, превышающую габарит подошвы фундамента на 100мм в каждую сторону.
3. Обратную засыпку пазух фундаментов производить грунтом без включения строительного мусора и растительного грунта с уплотнением слоями не более 200 мм.
4. Под ленточные фундаменты из блоков и Ф14 выполнить песчаную подготовку толщиной 100 мм.
5. Блоки укладывать на цементно-песчаном растворе М50 с перевязкой швов.
6. На чертеже показаны технологические трубы
7. При строительстве фундаментов здания данным листом пользоваться совместно с листами фундаментов отделения микрофильтров или барабанных сеток.

Согласовано

Инв. № подл. | Подпись и дата | Взам. инв. №

Отд. 67	Новик		
Отд. 84	Ивашкевич		

Привязан

Инв. №

Н. контр.	Кузнецов		
Проверил	Бабикова		
Ст. инж.	Петровичина		
ГИП	Кузнецов		
Гл. конст.	Шапиро		
Нач. отд.	Красавин		

тп 901-3-176 -КЖ

Отделение контактных осветлителей для станции производительностью 30 тыс. м³/сутки

Стадия	Лист	Листов
Р	3	

Схема расположения фундаментов в осях 1÷7; 11÷17

ЦНИИЭП инженерного оборудования г. Москва

Копировал Антипова

Формат А2

Типовой проект 901-3-176 Альбом I

Фм1, Фм2 (зеркальное отражение)

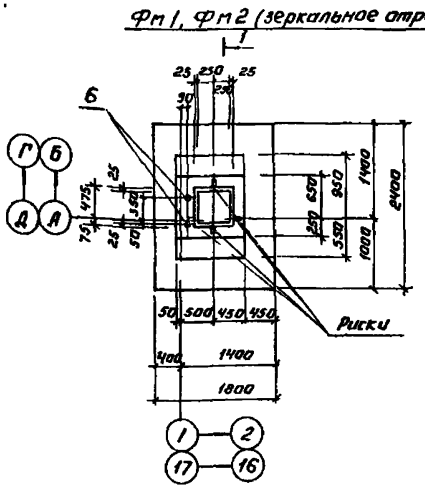

Фм3

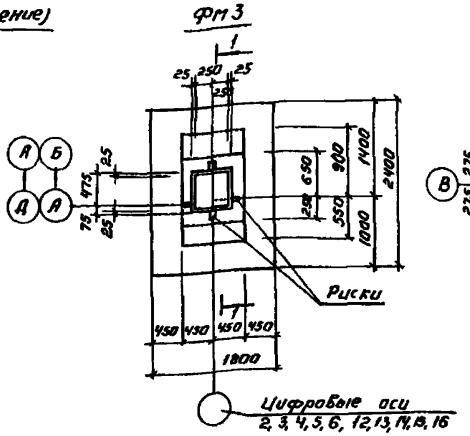

Фм4

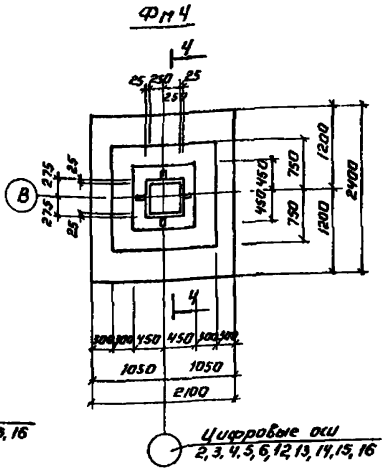

Раскладка сеток подошвы Фм1, Фм2; Фм3

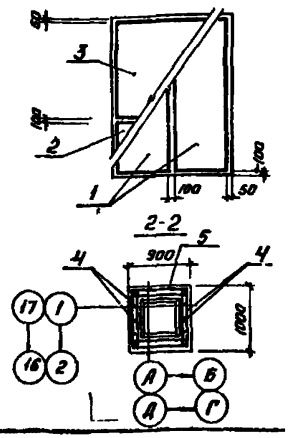

Расчетная схема Фм1, Фм2, Фм3

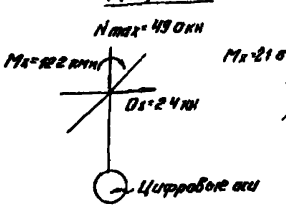

Расчетная схема Фм4

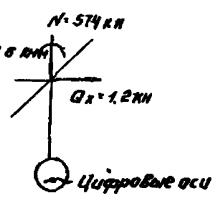

Раскладка сеток подошвы Фм4

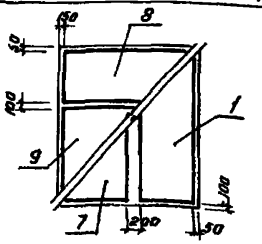

Спецификация элементов монолитной конструкции

Формат	Зона	Поз	Обозначение	Наименование	Кол	Примечание
				Фм1, Фм2		
				Сварочные единицы		
		1	1410-2 Вып 1	Сетка арматурная С(I)10АI 8×24	2	8,38кг
		2	1410-2 Вып 1	С(I)10АI 8×18	1	6,34кг
		3	1410-2 Вып 1	С(I)10АI 14×18	1	10,24кг
		4	1412-1/77 Вып 3	СН12АIIIв-6×15	2	6,0кг
		5	1412-1/77 Вып 3	СА-8АI	6	2,7кг
		6	1412-1-4060	Элемент закладной МН1	2	3,39кг
				Материалы		
				Бетон М200	2,44	м³
				Фм3		
				Сварочные единицы		
			Поз 1, 2, 3, 4, 5	См выше		
				Материалы		
				Бетон М200	2,18	м³
				Фм4		
				Сварочные единицы		
		1	1410-2 Вып 1	Сетка арматурная С(I)10АI-8×24	1	8,38кг
		7	1410-2 Вып 1	С(I)10АI-10×24	1	10,1кг
		8	1410-2 Вып 1	СН8АI-8×21	1	7,01кг
		9	1410-2 Вып 1	С10АI-14×21	1	14,41кг
		4	1412-1/77 Вып 3	СН12АIIIв-6×15	2	6,0кг
		5	1412-1/77 Вып 3	СА-8АI	6	2,7кг
				Материалы		
				Бетон М200	2,69	м³

В примечании указана масса одного изделия

Привязан:			ТП 901-3-176 КЖ			
Инв №	Н. контр.	Кузнецов	Отделение контактных осветителей для станций производительностью 30 тыс м³/сутки	Стадия	Лист	Листов
	Провер.	Бабикова		Р	4	
	Ст. инж.	Петрошина	Фундаменты Фм1÷Фм4	ЦНИИЭП инженерного оборудования г. Москва		
	ГИП	Кузнецов				
	Гл. констр.	Шатиро				
	Нач. отд.	Красавин				

Копировал Антонова Формат А2

Альбом I

Типовой проект 901-3-175

Инв.№ подл. | Подпись и дата | Взам. инв.№

Фм 5

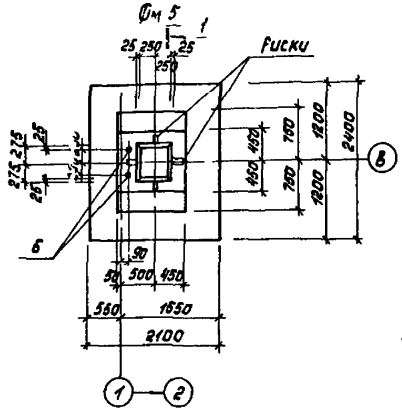

Фм 6

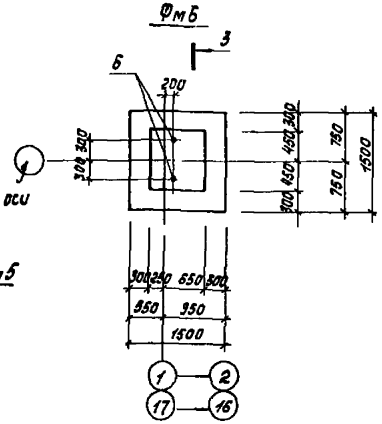

Буквенные оси Б,Г

Расчетная схема для Фм5

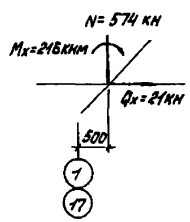

Расчетная схема для Фм6

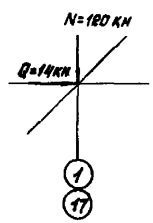

1-1

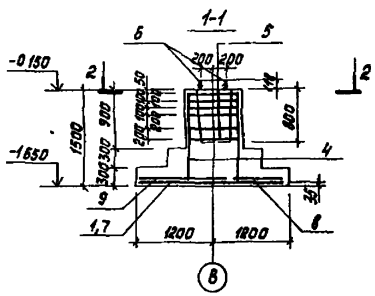

3-3

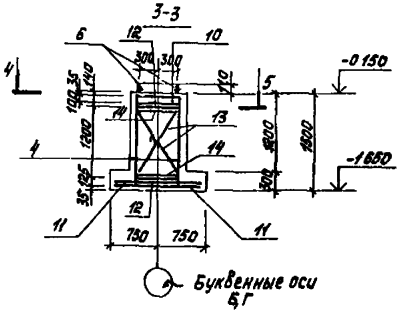

Буквенные оси Б,Г

Раскладка сеток подошвы Фм5

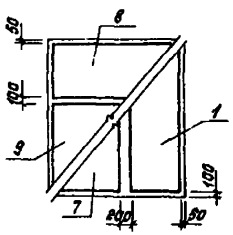

Раскладка сеток подошвы Фм6

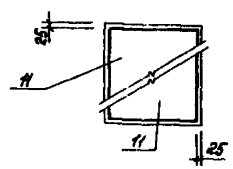

2-2

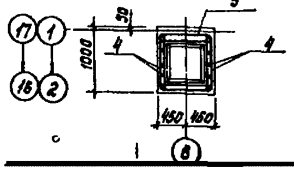

4-4

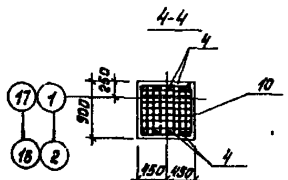

Буквенные оси

Б-5

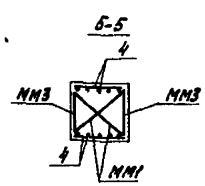

Спецификация элементов монолитной конструкции

Формат	Зона	Поз.	Обозначение	Наименование	Кол	Примечание
				Фм5		
				Сборочные единицы		
			1410-2 Вып 1	Сетка арматурная С(ι)10АII-8×24	1	8,38кг
		7	1410-2 Вып 1	С(ι)10АII-10×24	1	10,1кг
		8	1410-2 Вып 1	С10АII-8×21	1	7,07кг
		9	1410-2 Вып 1	С10АII-14×21	1	14,41кг
		4	1412-1/77 Вып 3	СН12АII-6×15	2	6,0кг
		5	1412-1/77 Вып 3	СА-8АI	6	2,7кг
		6	1412 1 4060	Элемент закладной МН1	2	3,39кг
				Материалы		
				Бетон М200	2,84	м³
				Фм6		
				Сборочные единицы		
		4	1412-1/77 Вып 3	Сетка арматурная СН12АII-6×15	2	6,0кг
		6	1412-1-4060	Элемент закладной МН1	2	3,39кг
		10	1412 1-4050	Сетка арматурная СН 6АI	2	3,3кг
		11	1410-2 Вып 1	С(ι)10АII-14×15	2	8,77кг
		12	1412 1-4080	Элемент соединительный ММ1	4	0,73кг
		13	1412 1-4080	ММ2	4	0,85кг
		14	1412 1-4080	ММ3	4	0,52кг
				Материалы		
				Бетон М200	1,65	м³

				ТП 901-3-175	КЖ	
Привязан	Н.контр.	Кузнецов		Отделение контактных осветителей для станции производительностью 30 тыс.м³/сут	Стадия: Р	Лист: 5	Листов:
	Пров.	Бабикова				
	Ст.инж.	Петробикина				
	ГИП	Кузнецов		Фундаменты Фм5, Фм6	ЦНИИЭП инженерного оборудования г. Москва	
Инв.№	Гл.конст.	Шапиро				
	Нач.отд.	Красавин				

Копировал Морецкая

Формат 22

Типовой проект 901-3-176 Альбом I

Инв. № подл. | Подпись и дата | Взам. инв. №

Фм7; Фм8 (зеркальное отражение)

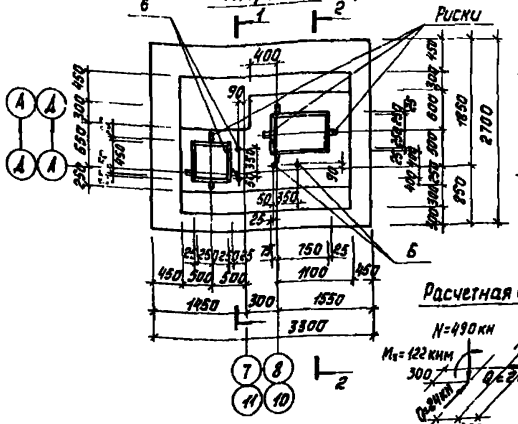

Фм9; Фм10 (зеркальное отражение)

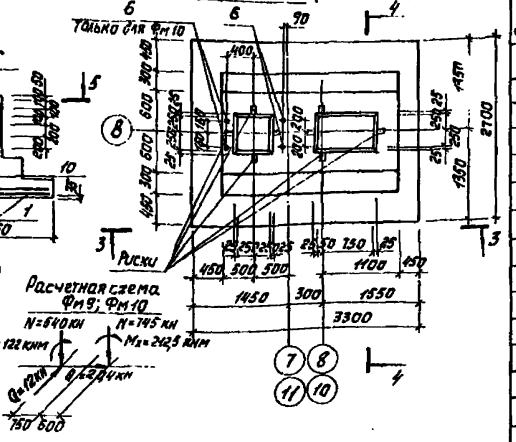

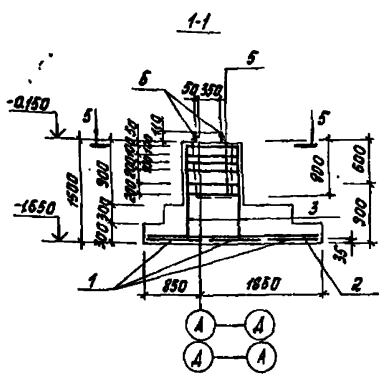

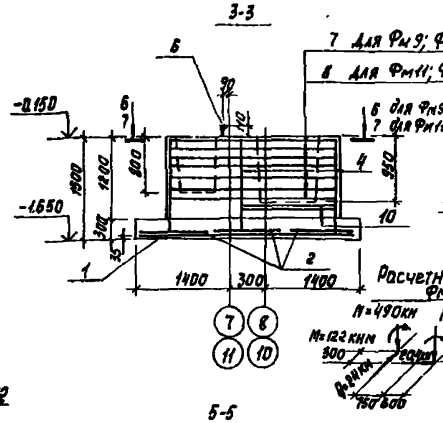

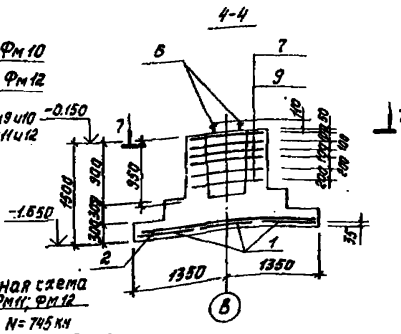

Раскладка сеток подошвы Фм7÷Фм12

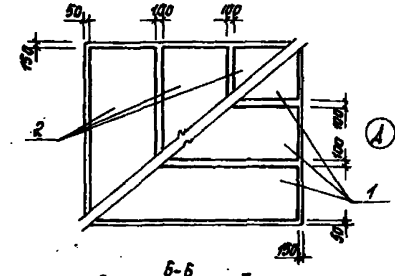

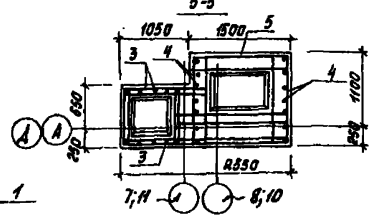

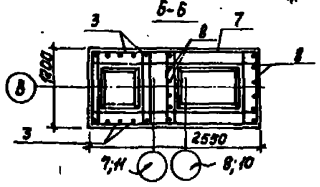

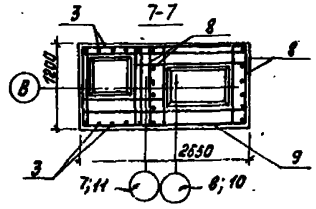

Фм11; Фм12

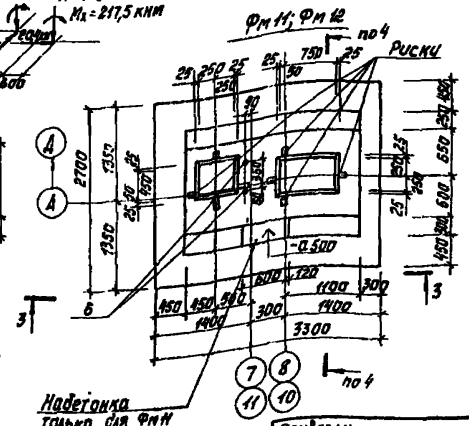

Спецификация элементов монолитной конструкции

Формат	Зона	Поз.	Обозначение	Наименование	Кол.	Приме-чание
				Фм7; Фм8		
				Сборочные единицы		
		1	1.410-2	Сетка арматурная С14АII-8х33	3	21,68 кг
		2	1.410-2	С12АII-10х27	3	17,06 кг
		3	1.410-2	1С14АII-8х15	2	9,10 кг
		4	1.410-2	1С14АII-12х15	2	13,26 кг
		5	ТП 901-3-176	С1	6	3,11 кг
		6	1.412.1-4.060	Элемент закладной МН1	4	3,39 кг
		10	1.412-1/77-8.3-050	Сетка арматурная СВ1-6АI	2	10,4 кг
				Материалы:		
				Бетон М200	5,23	м³
				Фм9; Фм10		
				Сборочные единицы		
		1	1.410-2 Вып.1	Сетка арматурная С14АII-8х33	3	21,68 кг
		2	1.410-2 Вып.1	С12АII-10х27	5	17,06 кг
		3	1.410-2 Вып.1	1С14АII-8х15	2	9,10 кг
		6	1.412.1-4.060	Элемент закладной МН1	2/4	Фм9/Фм10
		7	ТП 901-3-176 КЖИ-С2	Сетка арматурная С2	6	1,46 кг
		8	1.410-2 Вып.1	Сетка арматурная 1С14АII-10х15	2	11,35 кг
		10	1.412-1/77-8.3-050	Сетка арматурная СВ1-6АI	2	10,4 кг
				Материалы		
				Бетон М200	5,17	м³
				Фм11; Фм12		
				Сборочные единицы		
		1	1.410-2 Вып.1	Сетка арматурная С14АII-8х33	3	21,68 кг
		2	1.410-2 Вып.1	С12АII-10х27	3	17,06 кг
		3	1.410-2 Вып.1	1С14АII-8х15	2	9,10 кг
		6	1.412.1-4.060	Элемент закладной МН1	2	3,39 кг
		8	1.410-2 Вып.1	Сетка арматурная 1С14АII-10х15	2	11,35 кг
		9	ТП 901-3-176 КЖИ-С3	С3	6	2,81 кг
		10	1.412-1/77-8.3-050	СВ1-6АI	2	10,4 кг
				Материалы:		
				Бетон М200	6,30	м³ с учетом потерь

Фундаменты разработаны для районов с $t_н$=-30°С.

					ТП 901-3-176	КЖ	
Н.контр.	Кузнецов			Отделение контактных осветителей для станции производительностью 50 тыс. м³/сут.	Стадия	Лист	Листов
Пров.	Бабикова				Р	6	
Ст. инж.	Петрасьмина				ЦНИИЭП инженерного оборудования г. Москва		
ГИП	Кузнецов			Фундаменты Фм7÷Фм12			
Гл. конст.	Кадилов						
Нач. отд.	Красавин						

Привязан

Инв. №

Копировал Корецкая

Формат 22

Фм13

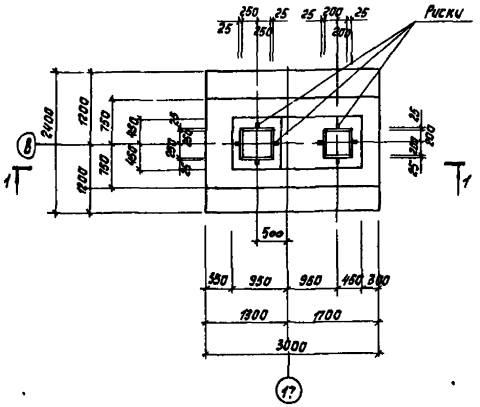

Разрез 1-1

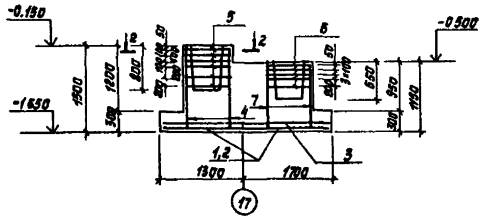

Разрез 2-2

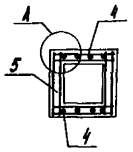

Деталь А

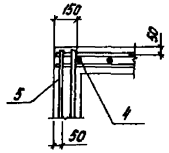

Схема раскладки сеток подошвы

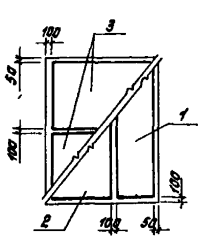

Деталь Б

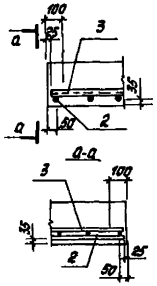

Спецификация элементов монолитной конструкции

Формат	Зона	Поз.	Обозначение	Наименование	Кол.	Примечание
				Фм13	1	
				Сборочные единицы		
		1	1410-2 Вып 1	Сетка арматурная С(1)12АII-8×30	1	14,78
		2	1410-2 Вып 1	С(1)12АII-14×30	1	23,82
		3	1410-2 Вып 1	С(1)10АII-14×24	2	12,89
		5	1412-1/77 Вып 3	СА-8АI	6	2,7кг
		4	1412-1/77 Вып 3	СН12АII-6×16	2	6,0кг
		6	1412-1/77 В 3-020	СА-8АI	5	2,7кг
		7	1412-1/77-В 3-130	1С12АII-6×18*	2	6,79кг
				Материал		
				Бетон М200	5,6	м³

Сетки арматурные поз 12 (1С12АII-6×18) обрезать на 650мм

				ТП 901-3-176		КМ
Привязан	Н контр	Кузнецов		Отделение контактных осветлителей для станции производительностью 50тыс.м³/сутки	Стадия	Лист	Листов
	Пров	Петровнина			Р	7	
	Вед инж	Бабикова					
	ГИП	Кузнецов		Фундамент Фм13	ЦНИИЭП инженерного оборудования г.Москва		
	Гл конст	Шапиро					
Инв. №	Нач отд	Красавин					

Копировал Корецкая

Формат 22

Альбом I

Типовой проект 901-3-176

Инв. № подл. | Подпись и дата | Взам. инв. №

Альбом I

Типовой проект 901-3-176

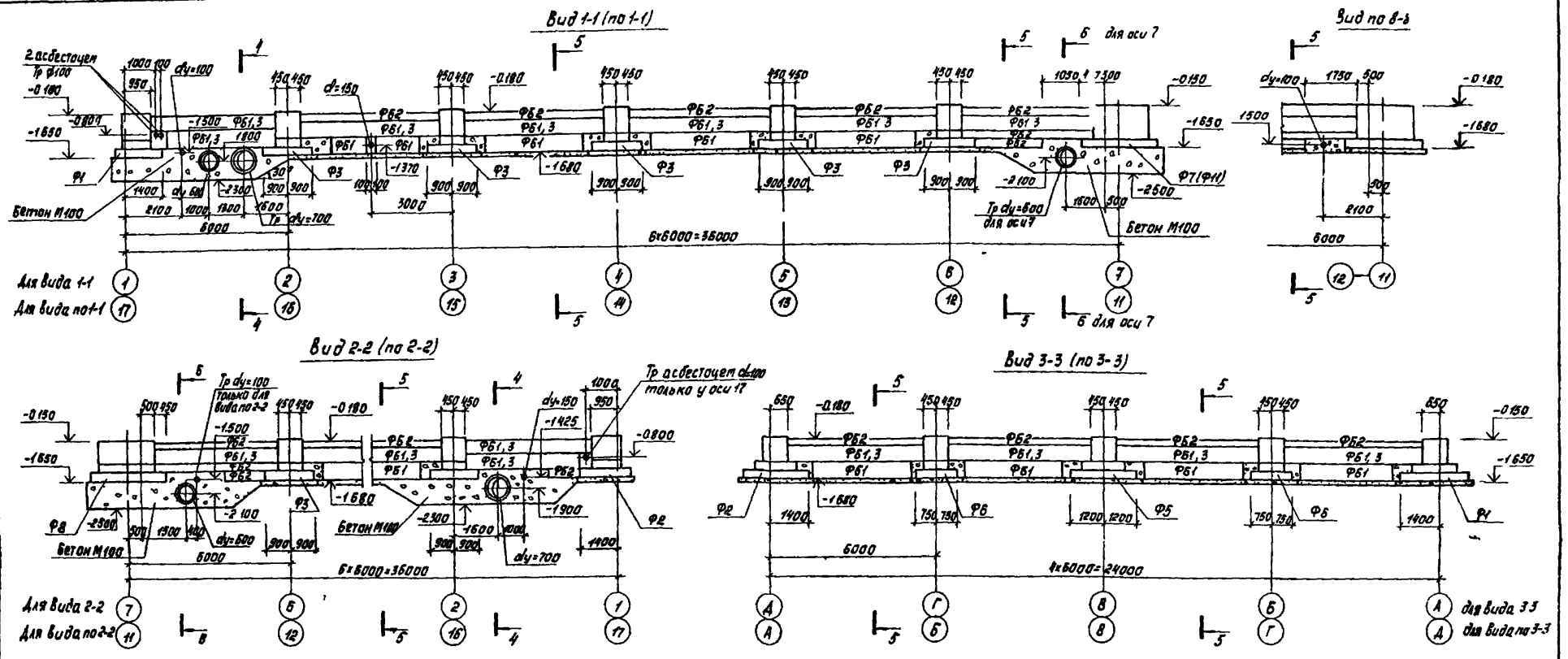

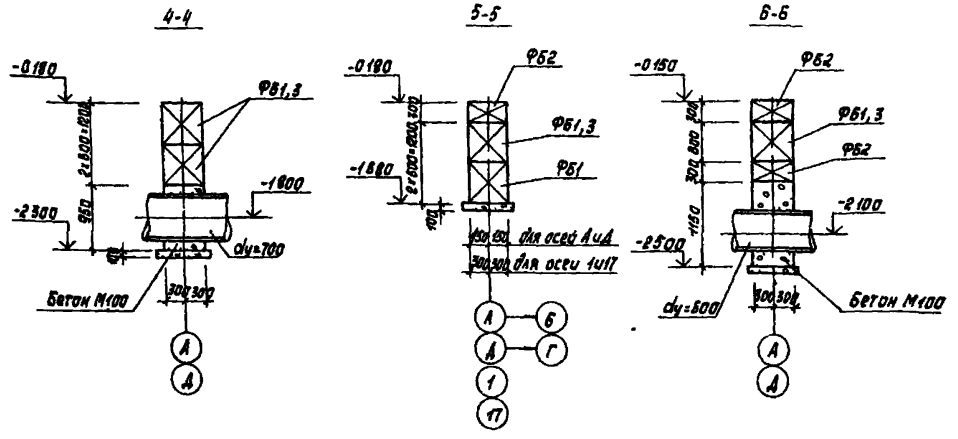

Общие примечания см на листе КЖ-4

Инв № подл.	Подпись и дата	Взам. инв. №	Отд. ВГ	Новик	
			Отд. АА	Полевщикова	

Привязан	Н контр	Кузнецов		ТП 901-3 176	КЖ
	Пров	Бабикова			
	Ст инж	Петровнина			
	Гип	Кузнецов			
	Гл конст	Шапиро			
Инв №	Нач отд	Красавин			

Отделение контактных осветлителей для станции производительностью 50 тыс. м³/сут

Виды 1-1-3-3
Сечения 4-4 6-6

Стадия	Лист	Листов
Р	8	

ЦНИИЭП инженерного оборудования г. Москва

18308-01

Копировал Кор...

Типовой проект 901 3 176 Альбом I

Схема расположения лотков и приямков в осях 1-7

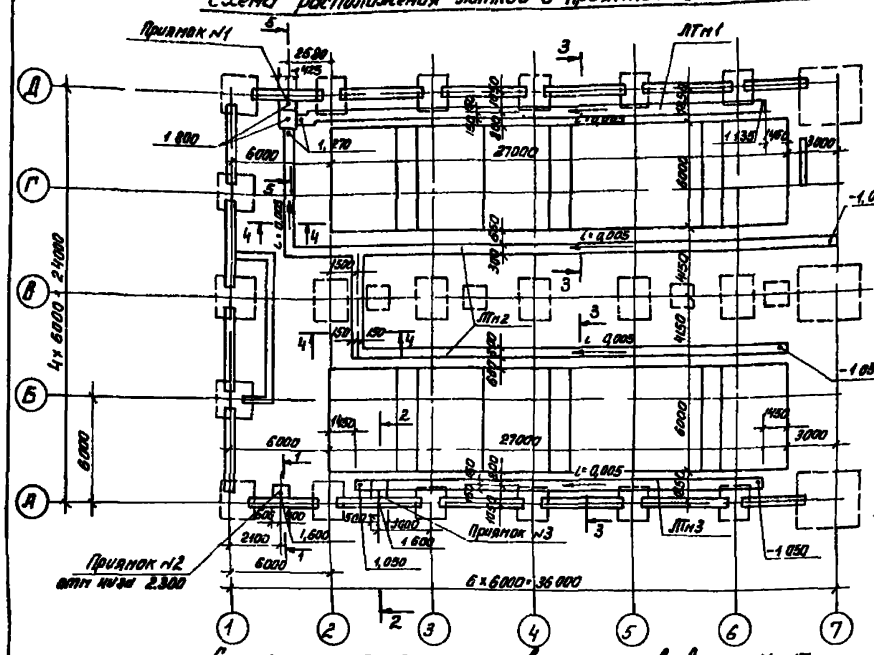

Схема расположения лотков и приямков в осях 11-17

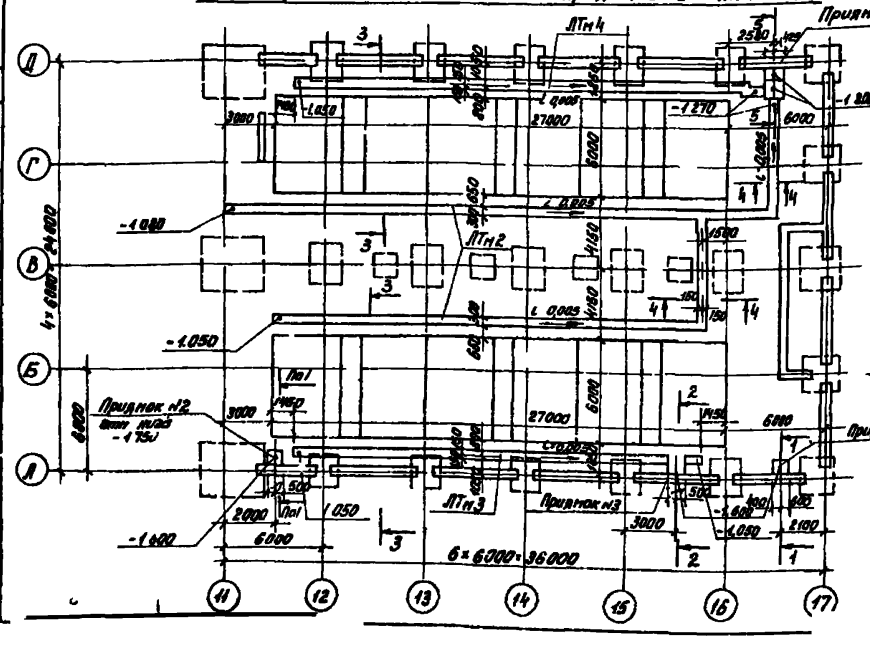

1-1 (по 1-1)

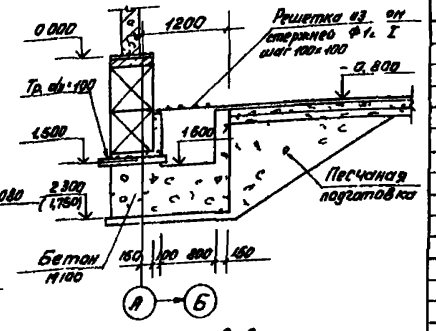

2-2

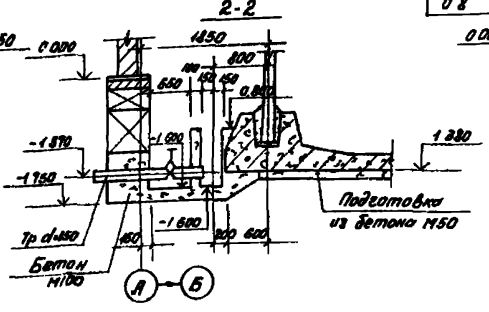

3-3

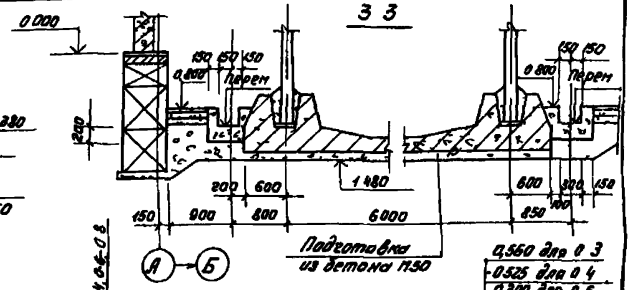

4-4

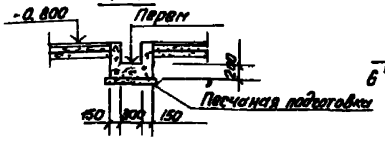

5-5

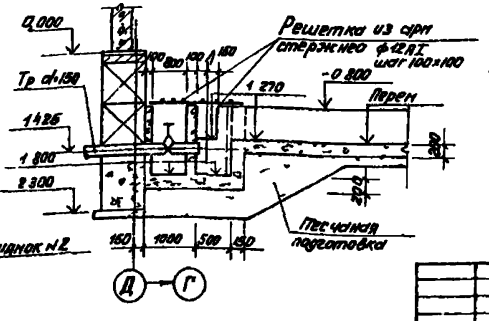

0-3-0-8

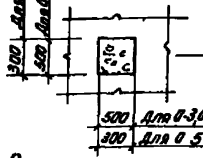

6-5

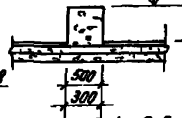

0,560 для 0-3
0,525 для 0-4
0,300 для 0-5
0,625 для 0-6
0,725 для 0-7
0,510 для 0-8

1. Расположение металлических опор 0-1 и 0-2 и бетонных опор 0-3-0-8 смотреть по технологическим чертежам марки ТХ
2. Лотки и приямки выполнить из бетона М150
Опоры бетонные из бетона М100

Спецификация элементов к схеме расположения лотков и приямков

Марка поз	Обозначение	Наименование	Кол	Масса ед, кг	Примечание
Пр №1	кж-9	Приямок №1	2	–	1,05 м³
Пр №2		№2	3	–	1,66 м³
Пр №3		№3	2	–	0,47 м³
ЛТм1		Лоток монолитный ЛТм1	1	–	6,52 м³
ЛТм2		ЛТм2	2	–	15,84 м³
ЛТм3		ЛТм3	2	–	4,82 м³
ЛТм4		ЛТм4	1	–	6,60 м³
0-1	КМ	Опора металлическая 0-1	8		—
0-2		0-2	6		—
0-3	кж-9	Опора бетонная 0-3	9	–	0,06 м³
0-4		0-4	9	–	0,07 м³
0-5		0-5	9	–	0,04 м³
0-6		0-6	2	–	0,04 м³
0-7		0-7	2	–	0,02 м³
0-8		0-8	1	–	0,07 м³

ТП 901 3 176 КЖ

Н. контр.	Кузнецов		Отделение контактных осветлителей для станции производительностью 50 тыс. м³/сутки	Стадия	Лист	Листов
Провер.	Бабикова			Р	9	
Ст. инж.	Петровнина					
Гип.	Кузнецов		Схема расположения лотков и приямков в осях 1-7 и 11-17	ЦНИИЭП инженерного оборудования Госкомсвязь		
Гл. конст.	Шапиро					
Нач. отд.	Красавин					

Привязан

Инв. №

18308 01

Типовой проект 901-3- Альбом I

Схема расположения колонн и балок покрытия в осях 1÷7

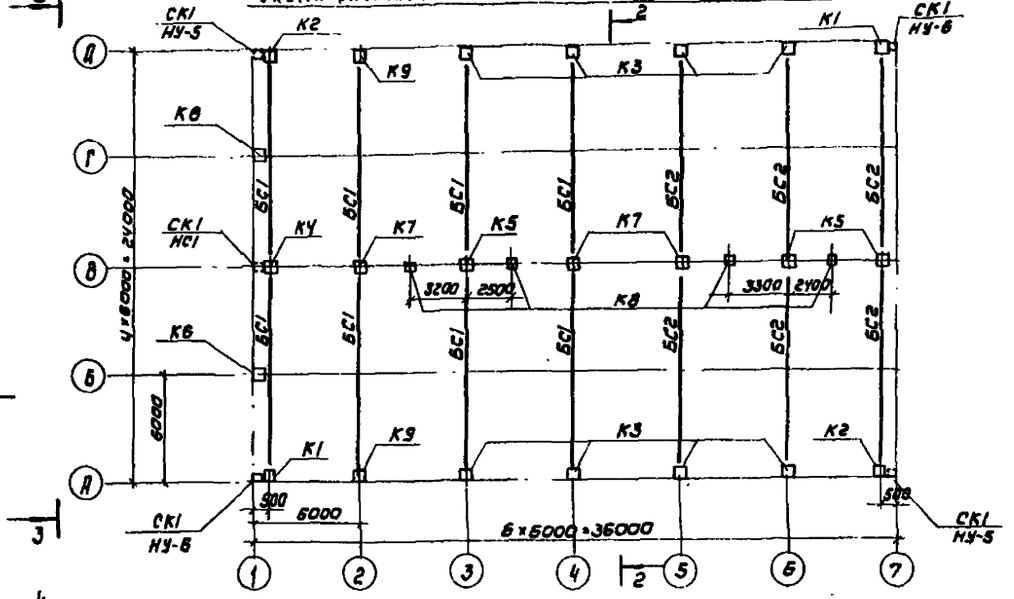

Схема расположения колонн и балок покрытия в осях 11÷17

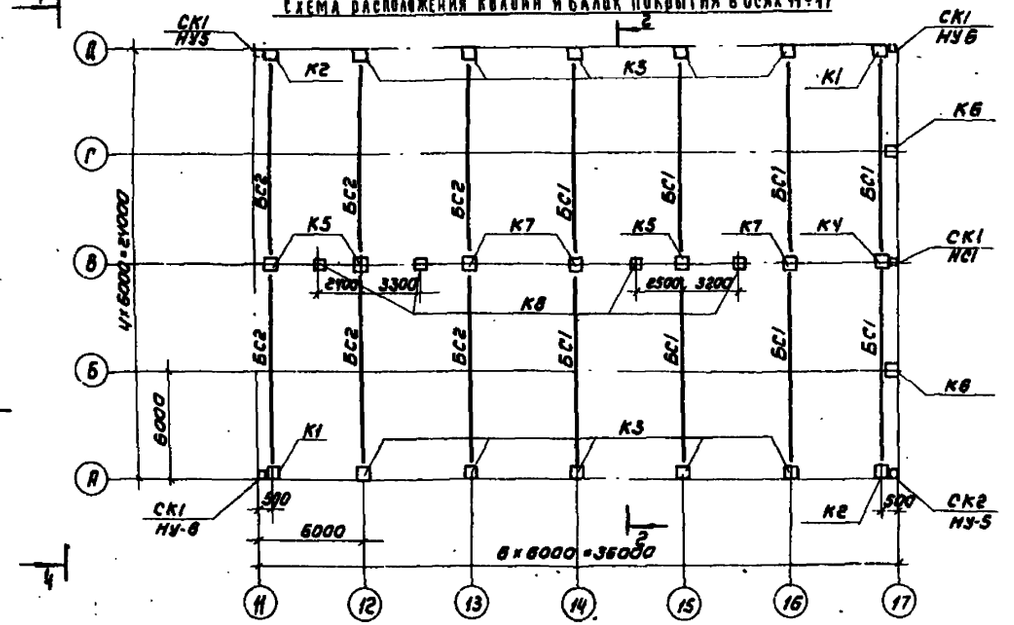

Спецификация элементов к схеме расположения колонн и балок

Марка поз.	Обозначение	Наименование	Кол	Масса ед.кг	Примечание
		Колонны			
К1	ТП 901-3-176 КЖИ-К1÷3,9	К72-4а	4	3300	
К2	КЖИ-К1÷3,9	К72-4б	4	3300	
К3	КЖИ-К1÷3,9	К72-4в	18	3300	
К4	КЖИ-К4÷7	К72-16а	2	3300	
К5	КЖИ-К4÷7	К72-16б	6	3300	
К6	КЖИ-К4÷7	КФ18-1а	4	2380	
К7	КЖИ-К4÷7	К72-16в	6	3300	
К8	1.423-3 Вып. 1	К36-1	8	1000	
К9	КЖИ-К1÷3,9	К72-4д	2	3300	
		Балки стропильные для II и III снегового		района	
БС1	ТП 901-3-176 КЖИ-БС1,2	1БДР12-2А IVа	16	4700	
БС2	КЖИ-БС1,2	1БДР12-3А IVа	12	4700	
		Балки стропильные для IV снегового района			
БС1	ТП 901-3-176 КЖИ-БС1,2	1БДР12-3А IVа	16	4700	
БС2	КЖИ-БС1,2	2БДР12-6А IVа	12	5400	
		Элементы соединительные			
МС1	ТП 901-3-176 КЖИ МС1÷МС4	МС1	4		
МС2	КЖИ МС1÷МС4	МС2	8		
МС3	КЖИ МС1÷МС4	МС3	4		
МС4	КЖИ МС1÷МС4	МС4	8		

Разрезы 1-1 и 2-2 смотреть на листе КЖ11.
Разрезы 3-3 и 4-4 смотреть на листе КЖ15.

Привязан	Н. контр.	Кузнецов		ТП 901-3-176	КЖ
	Провер.	Бабикова		Отделение контактных осветителей для станции производительностью 50 тыс м³/сутки	Стадия: Р; Лист: 10; Листов:
	Ст. инж.	Петровнина			
	Гип	Кузнецов		Схемы расположения колонн и балок покрытия в осях 1÷7; 11÷17	ЦНИИЭП инженерного оборудования г. Москва
Инв №	Гл. констр.	Шапиро			
	Нач. отд.	Красавин			

Альбом I

Типовой проект 901-3-176

Разрез 1-1 в осях 1-7

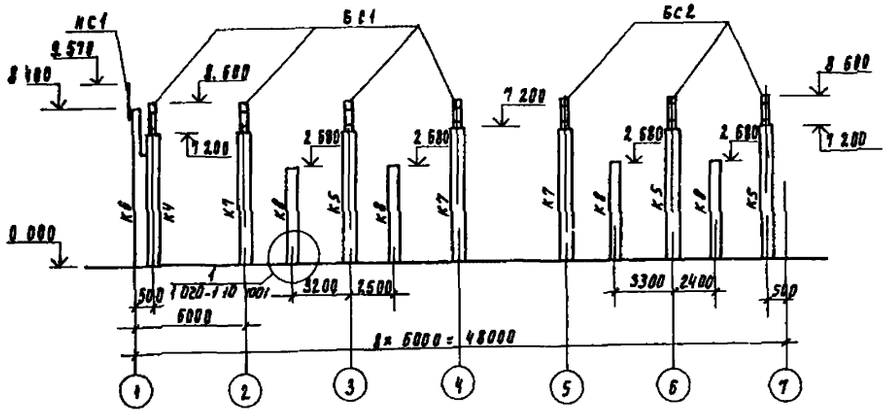

Разрез 1-1 в осях 11-17

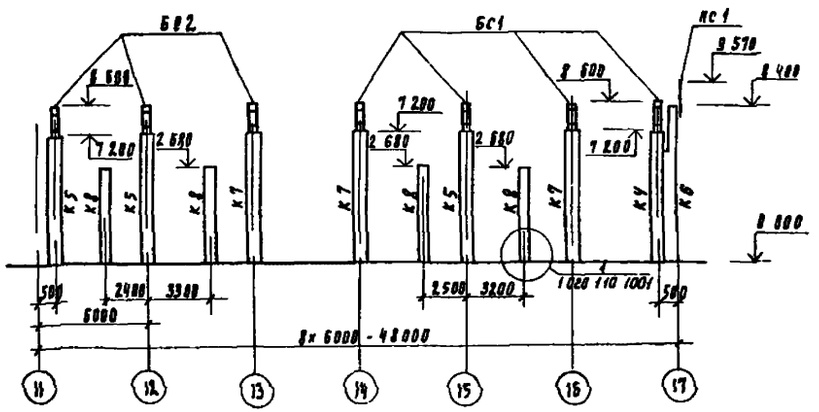

Разрез 2-2

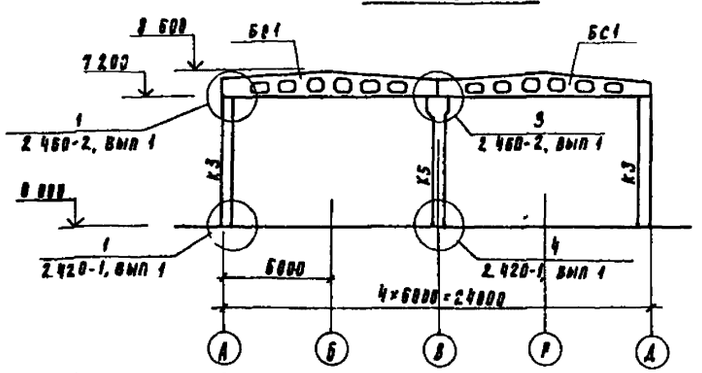

Деталь крепления колонны фахверка к балке покрытия

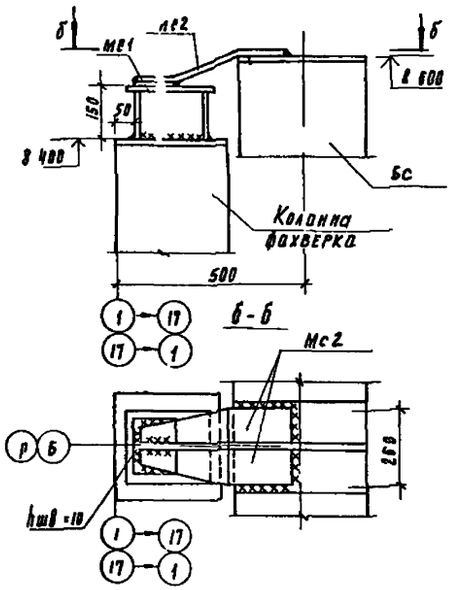

Деталь крепления фахверковой колонны к фундаменту

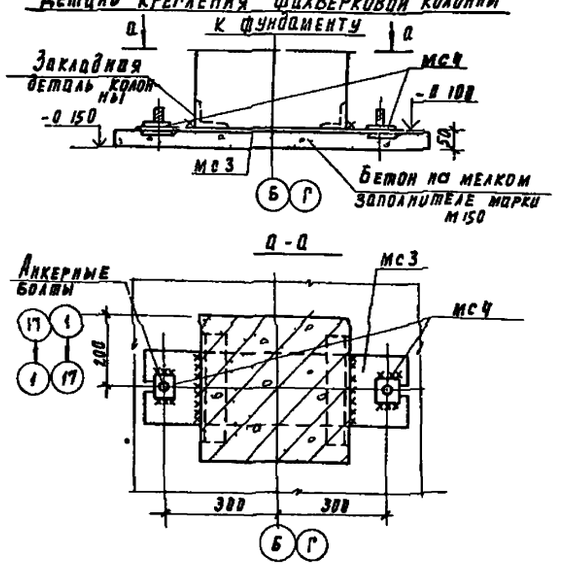

Привязан	Н. контр.	Кузнецов		ТП 901 3-176 КМ		
	Проверил	Бабикова		Зал контактных осветлителей для станции производительности 50 тыс м³/сутки	Стадия	Лист	Листов
	Ст инж	Петровнина			Р	11	
	Гип	Кузнецов		Разрезы 1-1 - 2-2 Детали	ЦНИИЭП инженерного оборудования г. Москва		
Инв №	Рл конст	Шапиро					
	Нач отд	Красавин					

18308-01

Типовой проект 901-3-176 Альбом I

Схема расположения плит покрытия в осях 1÷7

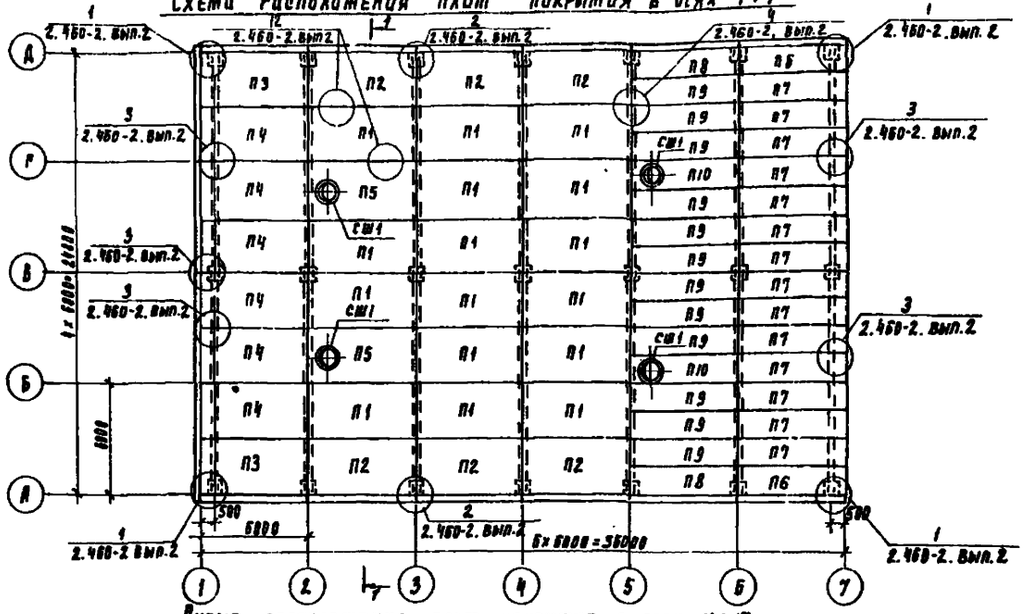

Схема расположения плит покрытия в осях 11÷17

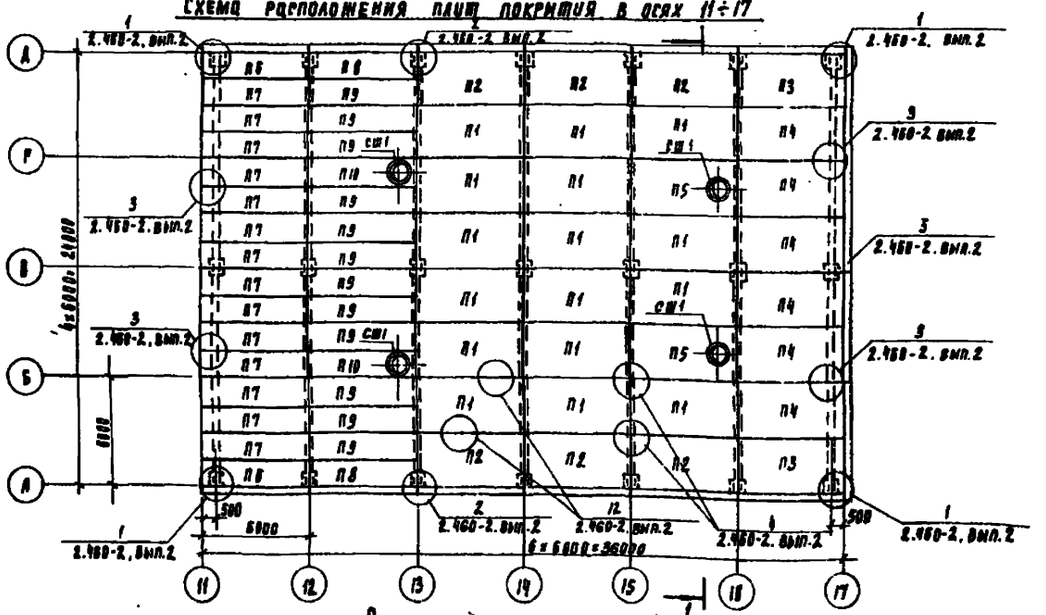

Разрез 1-1

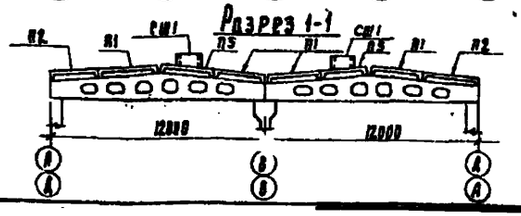

Спецификация к элементам к схеме расположения плит покрытия

Марка поз.	Обозначение	Наименование	Кол.	Масса ед., кг	Примечание
		Плиты покрытия для I и II снегового района			
П1	ГОСТ 22701.1-77	ПР-2АIIIТ	32	2650	
П2	ТП 901-3-176 КМИ-П2	ПГ-2АIIIТ-а	12	2650	
П3	ТП 901-3-176 КМИ-П3	ПР-2АIIIТ-в	4	2650	
П4	ТП 901-3-176 КМИ-П 4	ПГ-2АIIIТ-б	8	2650	
П5	ГОСТ 22701.1-77	ПВ10-3АIIIТ	4	3600	
П6	1.465-7. вып. 3 часть I.2	ПАIII 1.5х6 -3в	4	1500	
П7	1.465-7. вып. 3 часть I.2	ПАIII 1.5х6 -3б	28	1500	
П8	1.465-7 вып. 3 часть I.2.	ПАIII 1.5х6 -3а	4	1500	
П9	1.465-7 вып. 3 часть I.2.	ПАIII 1.5х6 -3	24	1500	
П10	1.465-7 вып. 3 часть I.2.	ПАIII-10 1.5х6 -3	4	1800	
		Плиты покрытия для III снегового района			
П1	ГОСТ 22701.1-77	ПГ-3АIIIТ	32	2650	
П2	ТП 901-3-176 КМИ-П2	ПГ-3АIIIТ-а	12	2650	
П3	ТП 901-3-176 КМИ-П3	ПГ-3АIIIТ-в	4	2650	
П4	ТП 901-3-176 КМИ-П 4	ПГ-3АIIIТ-б	12	2650	
П5	ГОСТ 22701.1-77	ПВ10 3АIIIТ	4	3600	
П6	1.465-7, вып. 3 часть I.2	ПАIII 1.5х6 -4в	4	1500	
П7	1.465-7, вып. 3 часть I.2	ПАIII 1.5х6 -4б	28	1500	
П8	1.465-7 вып 3 часть I.2.	ПАIII 1.5х6 -4а	4	1500	
П9	1.465-7 вып 3 часть I.2	ПАIII 1.5х6 -4	24	1500	
П10	1.465-7 вып 3 часть I.2	ПАIII-10 1.5х6 -4	4	1800	
	Для II, III и IV снегового района				
см 1	1.494-24. вып. 1	Стакан СВ 105-1	8	280.0	

Привязан

Инв. №

Н. контр.	Кузнецов		
Проверил	Бабикова		
Гл. инж.	Петровлина		
ГИП	Кузнецов		
Гл. констр.	Макаров		
Нач. ОТА	Кравцова		

ТП 901-3-176 КМ

За контактных ответителей для станции производительностью 50 тыс. м³ сутки

Стадия	Лист	Листов
Р	12	

Схемы расположения плит покрытия в осях 1-7; И-17

ЦНИИЭП инженерного оборудования г. Москва

1830-01

Типовой проект. 901-3-176 Альбом I

Схема расположения стеновых панелей по оси „А"

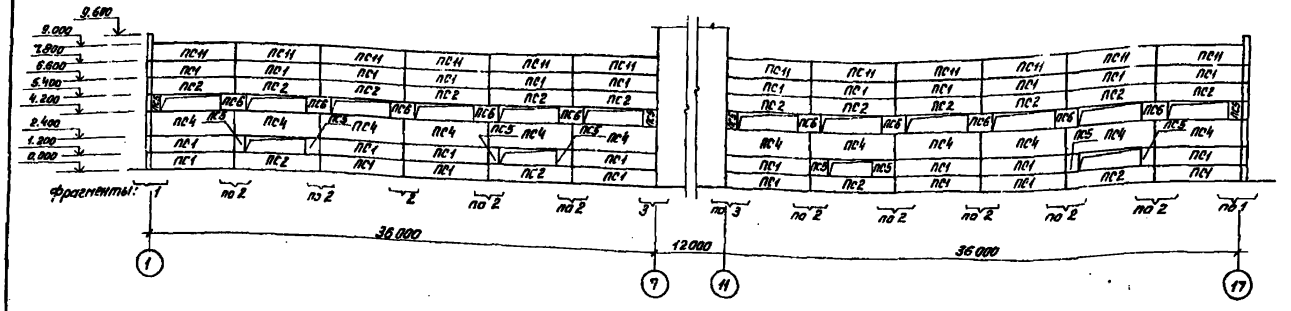

Схема расположения стеновых панелей по оси „Д"

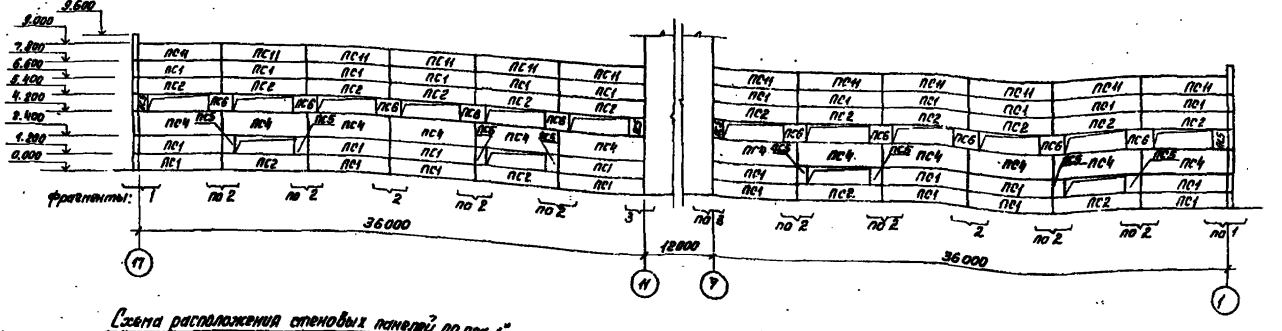

Схема расположения стеновых панелей по оси „1"

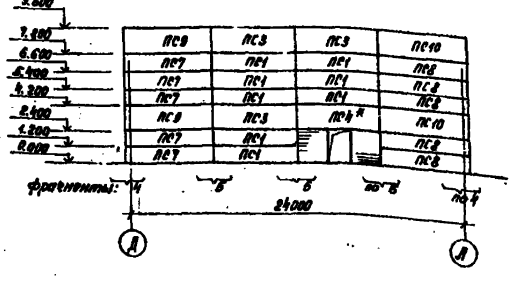

Схема расположения стеновых панелей по оси „17"

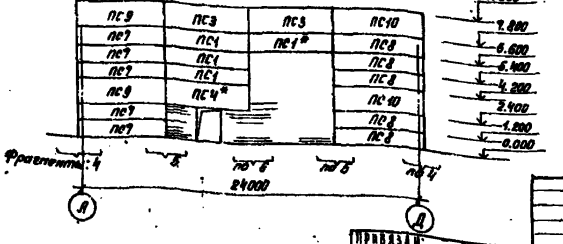

Панели ПС1* и ПС4* монтировать после возведения кирпичной кладки.

ПРИВЯЗАН:			ТП 901-3-176		КЖ
	Н.КОНТР.	КУЗНЕЦОВ	ОТДЕЛЕНИЕ КОНТАКТНЫХ ОБЛЕТАНТЕЛЕЙ ДЛЯ СТАНЦИЙ ПРОИЗВОДИТЕЛЬНОСТЬЮ 50 ТЫС. Н³/СУТКИ	СТАДИЯ: Р	ЛИСТ: 13	ЛИСТОВ:
	ПРОВЕР.	БАБАКОВА			
	СТ.ИНЖ.	ПЕТРОВИНА			
	ГИП.	КУЗНЕЦОВ	СХЕМА РАСПОЛОЖЕНИЯ СТЕНОВЫХ ПАНЕЛЕЙ ПО ОСЯМ А, Д, 1, 17.	ЦНИИЭП инженерного оборудования г. Москва	
	НА.КОНТР.	ВАЛИРО			
	НАЧ.ОТД.	КРАСАВИН			

18308-01

Типовой проект 901-3-176 Альбом I

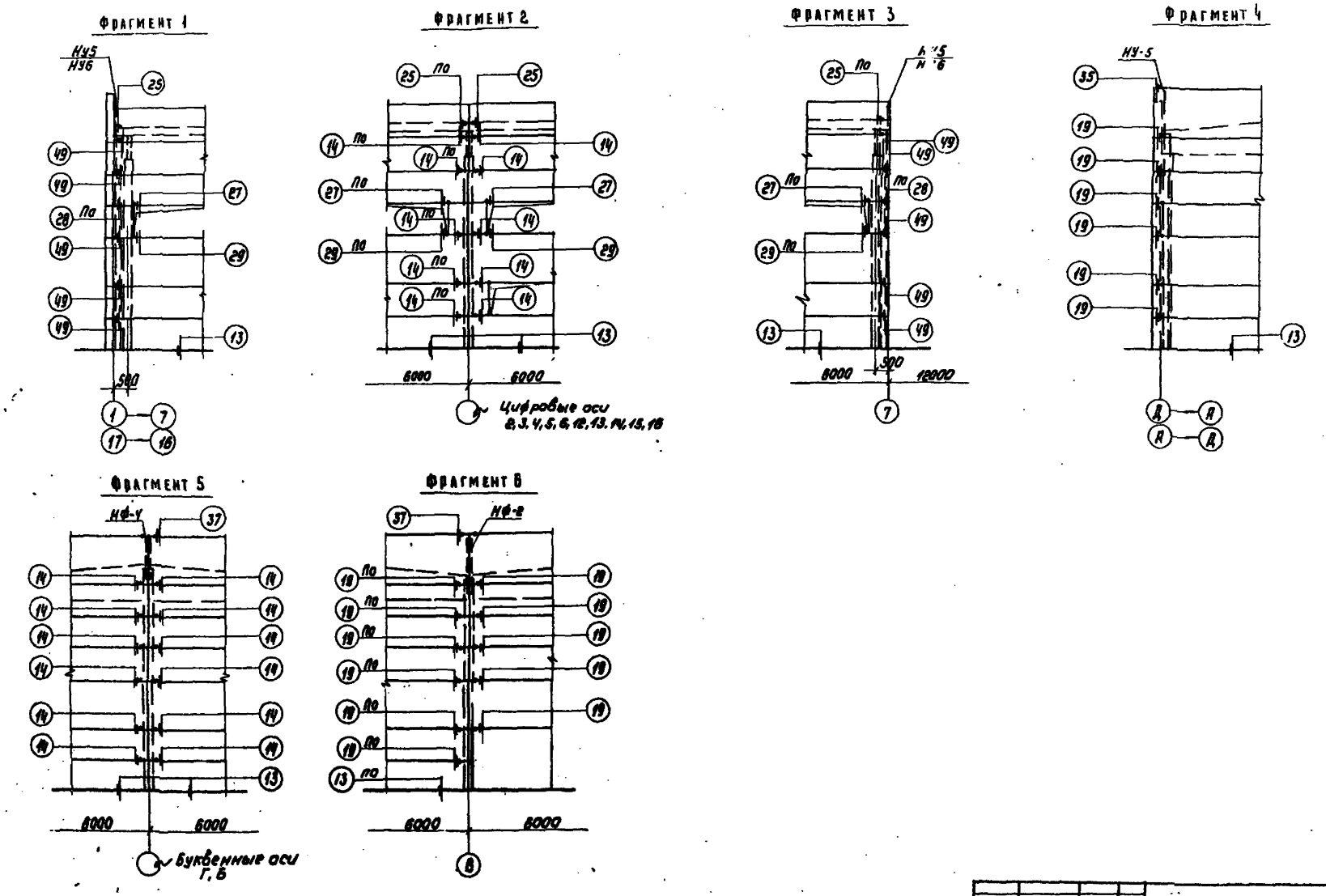

Привязан	Н. контр.	Кузнецов		ТП 901-3-176 КЖ	
	Провер.	Бабикова		Отделение контактных осветлителей для станции производительностью 50 тыс. м³/сутки	Стадия: Р; Лист: 14; Листов:
	Ст. инж.	Петровичина			
	ГИП	Кузнецов		Фрагменты фасадов 1÷6	ЦНИИЭП инженерного оборудования г. Москва
Инв. №	Гл. контр.	Шалиро			
	Нач. отд.	Красавин			18308-01

Типовой проект 901-3-175 Альбом V

Спецификация элементов к схемам расположения стеновых панелей

Марка	Обозначение	Наименование	Кол	Масса ед кг	Примечание
		Стеновые панели для tн=-20°С, -30°С			
ПС1	1.432-14 Вып 1	ПС 60.12.20-п-1	64	1700	
ПС2	1.432-14 Вып 1	ПС 60.12.20 п-3	32	1700	
ПС3	1.432-14 Вып 1	ПС 60.18.20-п 1	5	2500	
ПС4	1.432-14 Вып 1	ПС 60.18.20-п 3	26	2500	
ПС5	1.432-14 Вып 1	ПС 70.12.20-п	24	200	
ПС6	1.432-14 Вып 1	ПС 145.12.20-п-4 5*	20	400	* Для проема шир 2.5м
ПС7	1.432-14 Вып 1	ПС 625.12.20 п-и	10	1700	
ПС8	1.432-14 Вып 1	ПС 62.5.12.20-п-12	10	1700	
ПС9	1.432-14 Вып 1	ПС 62.5.18.20-п-и	4	2100	
ПС10	1.432-14 Вып 1	ПС 62.5.18.20-п-12	4	2700	
ПС11	1.432-14 Вып 1	ПС 60.12.20-п-7	24	1700	
		Стеновые панели для tн=-40°С			
ПС1	1.432-14 Вып 1	ПС 60.12.30-п-1	64	1800	
ПС2	1.432-14 Вып 1	ПС 60.12.30 п-3	32	1800	
ПС3	1.432-14 Вып 1	ПС 60.18.30-п-1	5	3600	
ПС4	1.432-14 Вып 1	ПС 60.18.30-п-3	26	3600	
ПС5	1.432-14 Вып 1	ПС 70.12.30-п	24	300	
ПС6	1.432-14 Вып 1	ПС 145.12.30-п-4 5*	20	600	* Для проема шир 2.5м
ПС7	1.432-14 Вып 1	ПС 62.5.12.30-п-и	10	2500	
ПС8	1.432-14 Вып 1	ПС 62.5.12.30-п 12	10	2500	
ПС9	1.432-14 Вып 1	ПС 625.18.30-п-и	4	3800	
ПС10	1.432-14 Вып 1	ПС 62.5.18.30-п-12	4	3800	
ПС11	1.432-14 Вып 1	ПС 60.12.30-п-7	24	2400	
		Стойки фахверка для tн=-20°С, -30°С, -40°С			
СК1	1.439-2	С 87	18	418.2	
		Накладки для tн=-20°С, -30°С, -40°С			
НУ5	1.439-2	НУ-5	4	-	
НУ6	1.439-2	НУ-6	4	-	
ПС1	1.439-2	ПС 1*	2	-	укоротить на 270 мм

Спецификация монтажных узлов

Марка узла	Количество узлов	Марка элемента крепления	Кол во шт на 1 узел	Кол во шт на все узлы	Примечание Серия
8	40	Т-13	2	80	1.439-2
19	248	Т-1	1	248	1.439-2
13	48	Т-1	1	48	1.439-2
25	48	Т-6	1	48	1.439-2
35	8	Т-8	2	16	1.439-2
37	6	Т-8	2	12	1.439-2
49	40	Т-27	1	40	1.439-2

Марка узла	Количество узлов	Марка элемента крепления	Кол во шт на 1 узел	Кол во шт на все узлы	Примечание Серия
27	Для tн=-20°С -30°С				
	48	Т-21	1	48	1.439-2
	Для tн=-40°С				
	48	Т-23	1	48	1.439-2
28	Для tн=-20°С, -30°С				
	8	Т-24	1	48	1.439-2
	Для tн=-40°С				
	8	Т-26	1	48	1.439-2
29	Для tн=-20°С, -30°С				
	48	Т-21	1	48	1.439-2
	48	Т-23	1	48	1.439-2

Вид по 3-3

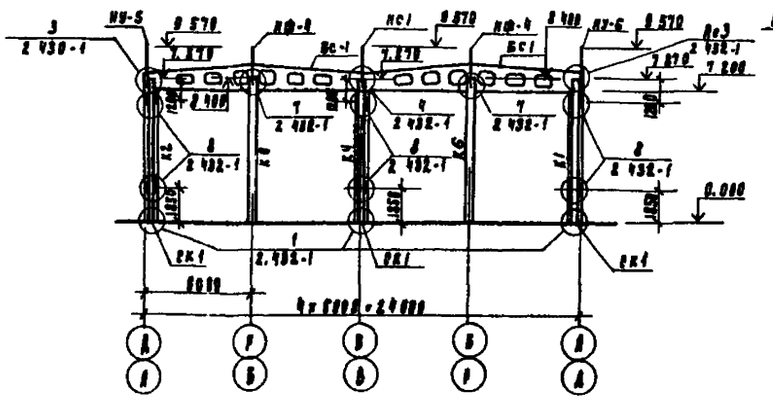
НУ-5
НФ-4
ПС1
НФ-4
НУ-6
ВС1
ВС1
ВС1

Типовой проект 901-3-176

Схема расположения элементов контактного осветителя N 1

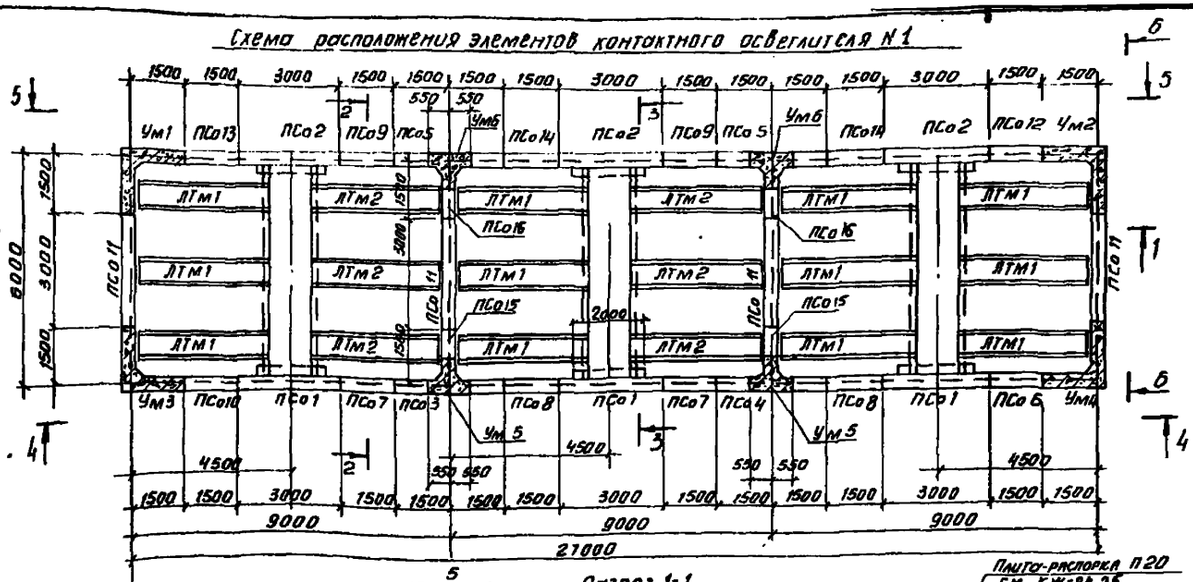

Разрез 1-1

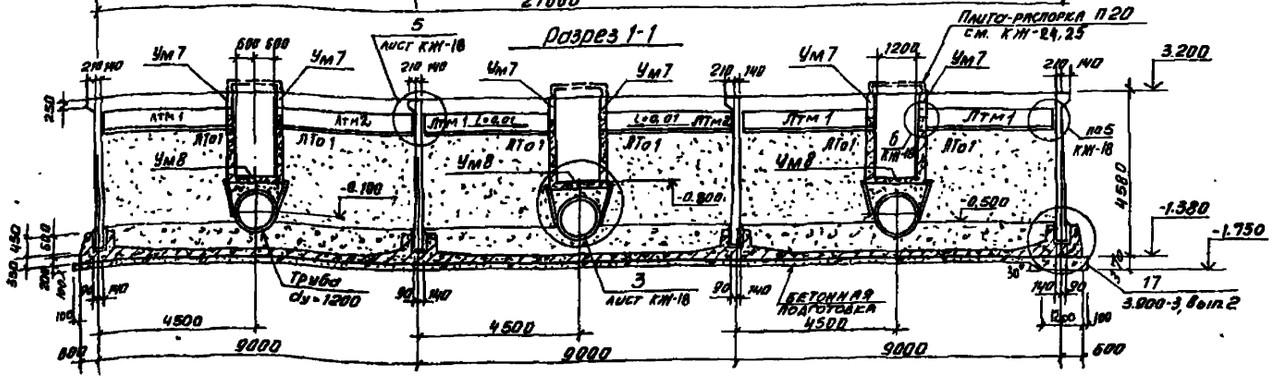

Разрез 2-2

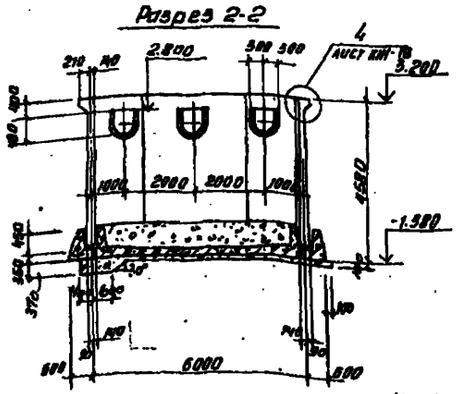

Разрез 3-3

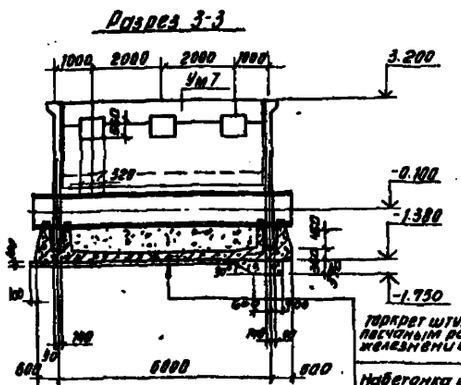

Схема расположения контактных осветителей в главном корпусе

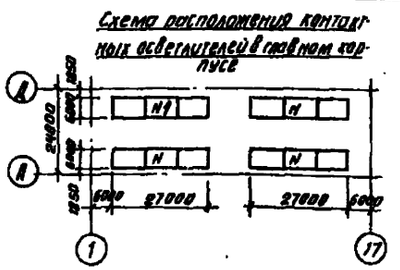

Торкрет штукатурка цементно-песчаным раствором с железнением - 25мм

Набетонка из бетона м 50

Днище из монолитного железобетона - 200мм

Асфальтовый раствор - 8мм

Подготовка из бетона м 50

Спецификация элементов к схеме расположения контактного осветителя

Марка поз	Обозначение	Наименование	Кол	Масса ед. кг	Примеч
ПСо1	ТП 901-3-176 КЖН-ПС.1	ПС1-42-62 А	3	6.33	
ПСо2	КЖН-ПСо2	ПС1-42-62 Б	3	6.33	
ПСо3	КЖН-ПСо3; ПСо8	ПС1-42-62-В	1	6.33	
ПСо4	КЖН ПСо3; ПСо8	ПС1-42-62-Г	1	6.33	
ПСо5	КЖН ПСо5	ПС1-42-62-Д	2	6.33	
ПСо6	КЖН ПСо6; ПСо10	12,13 ПС1-42-62-Ж	1	3.16	
ПСо7	КЖН ПСо7	ПСо 7-1-2	2	3.16	
ПСо8	КЖН ПСо 8	ПСо 7-1-2	2	3.16	
ПСо 9	КЖН ПСо9; ПСо14	ПСо 7-1-3	2	3.16	
ПСо10	КЖН ПСо 6; ПСо10	12,13 ПС1-42-62-И	1	3.16	
ПСо11	КЖН ПСо 11	ПС1-42-62-Е	4	6.33	
ПСо12	КЖН ПСо 6; ПСо10	12,13 ПС1-42-62-К	1	3.16	
ПСо13	КЖН ПСо6; ПСо10	12,13 ПС1-42-62-Л	1	3.16	
ПСо14	КЖН ПСо9; ПСо14	ПСо 7-1-4	2	3.14	
ПСо15	КЖН ПСо15, ПСо16	ПСо 15	2		
ПСо16	КЖН ПСо15, ПСо16	ПСо 16	2		
ЛТо1	КЖН ЛТо1	ЛТо 1	6		
		Монолитные участки и лотки			
Ум1	КЖ-22	Ум1	1		
Ум2	КЖ-22	Ум2	1		
Ум3	КЖ-22	Ум3	1		
Ум4	КЖ-22	Ум4	1		
Ум5	КЖ-22	Ум5	2		
Ум6	КЖ-22	Ум6	2		
Ум7	КЖ-21	Ум7	6		
Ум8	КЖ-21	Ум8	3		
ЛТм1	ТП 901-3-176 КЖН-ЛТм1, ЛТм2	ЛТм1	12		
ЛТм2	ТП 901-3-176 КЖН-ЛТм1, ЛТм2	ЛТм2	6		
МС1	ГОСТ 8509-72	Соединит. элемент L 50х5	4.2	пм	
		Брус	0.54	м3	
		Асбестоцементные листы	85.5	м2	

Привязан

Инв. №

Н. контр.	Кузнецов		
Провер.	Никкова		
Ст. инж.	Архипова		
ГИП	Кузнецов		
Нач. отд.	Красавин		

ТП 901-3-176 КЖ

Отделение контактных осветителей для станции производительностью 50 тыс. маш/сутки

Стадия	Лист	Листов
Р	16	

Схема расположения элементов контактного осветителя. Разрезы.

ЦНИИЭП энергетического оборудования г. Москва

Копировал Антипова

Формат 22

Согласовано

Инв. № подл. | Подпись и дата | Взам. инв. №

Вид по 4-4

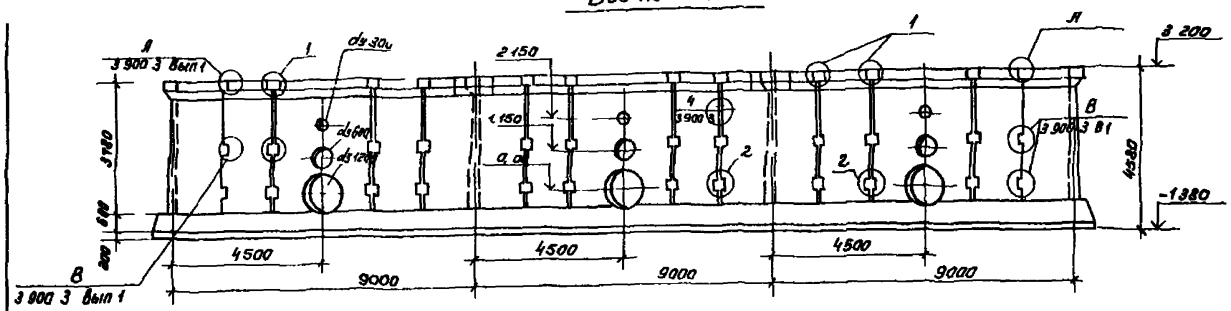

Вид по 5 5

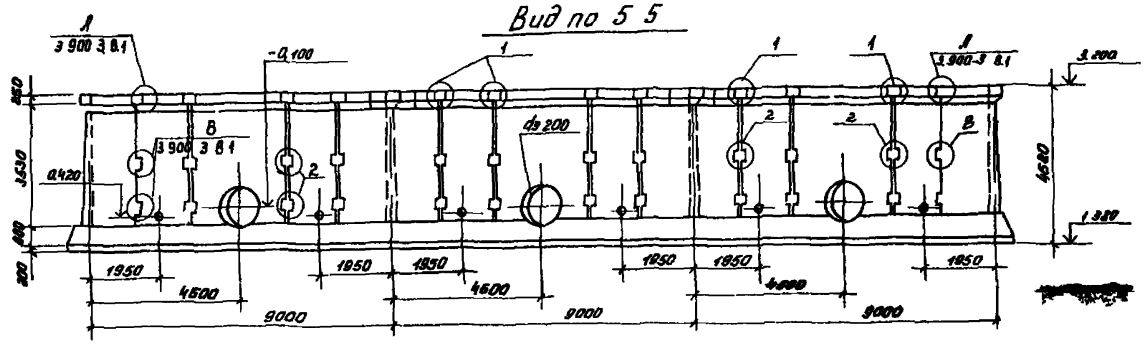

Вид по 6 6

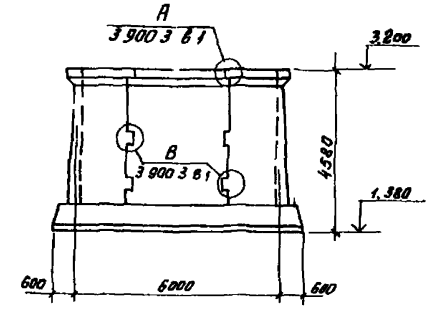

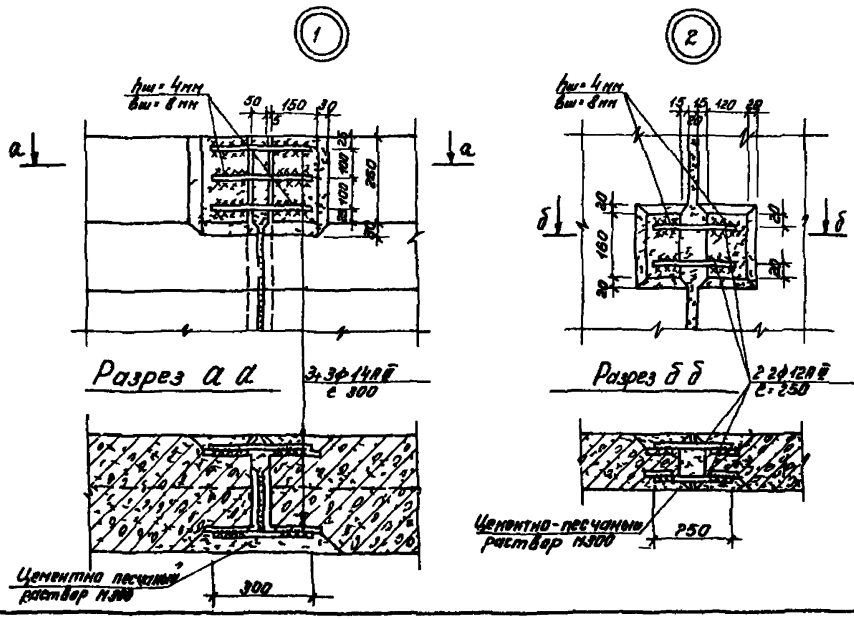

1 Бетон для осветлителей М200 Мрз50 В4

2 Монолитные участки стен изнутри торкретируются на толщину 25мм с последующей затиркой цементным раствором снаружи монолитные участки затираются цементным раствором, весь осветлитель снаружи окрашивается поливинилацетатной краской ВА 27 Торкретирование производится цементно песчаным раствором состава 1 2 за 2 раза

3 Установку стеновых панелей производить с тщательной выверкой горизонтальных и вертикальных осей

4 Заделка стеновых панелей в паз днища производится по узлам 17 18 серии 3 900 3 вып 2

5 Т образные стыки стен гибкие в виде шпонки заполняемые тиоколовым герметиком гидром II по узлу 25 и в соответствии с рекомендациями по проектированию железобетонных емкостных сооружений с полносборными стенами с применением тиоколовых герметиков серии 3 900 3 в 2

6 Осветлитель N2 зеркален осветлителю N1

				ТП 901 3 176 КЖ			
Привязан	Н контр	Кузнецов		Отделение контактных осветлителей для станции производительностью 50 тыс м³/сутки	Стадия	Лист	Листов
	Провер	Бабикова			Р	17	
	Ст инж	Архипова					
	Гип	Кузнецов		Контактные осветлители виды узлы	ЦНИИЭП инженерного оборудования г Москва		
	Гл констр	Шапиро					
Инв №	Нач отд	Колесавин					

18308 01

Типовой проект 901 3 176 Альбом I

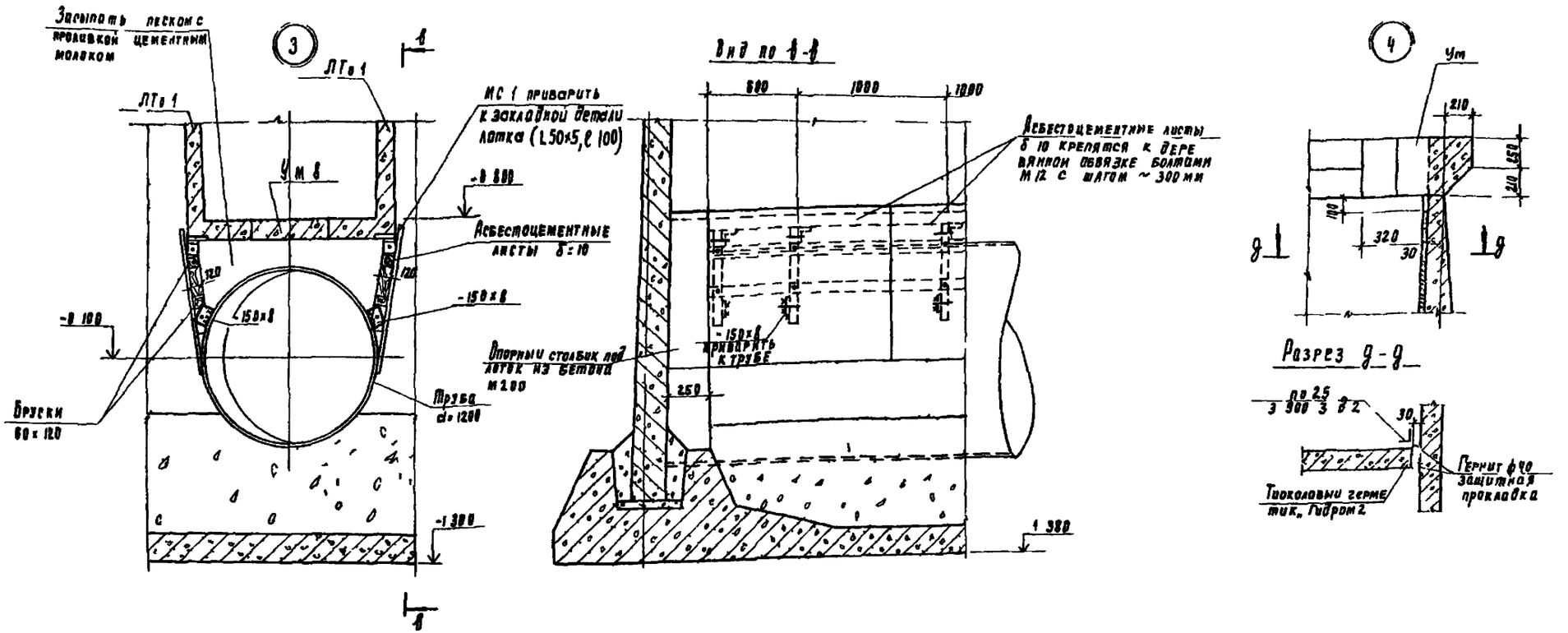

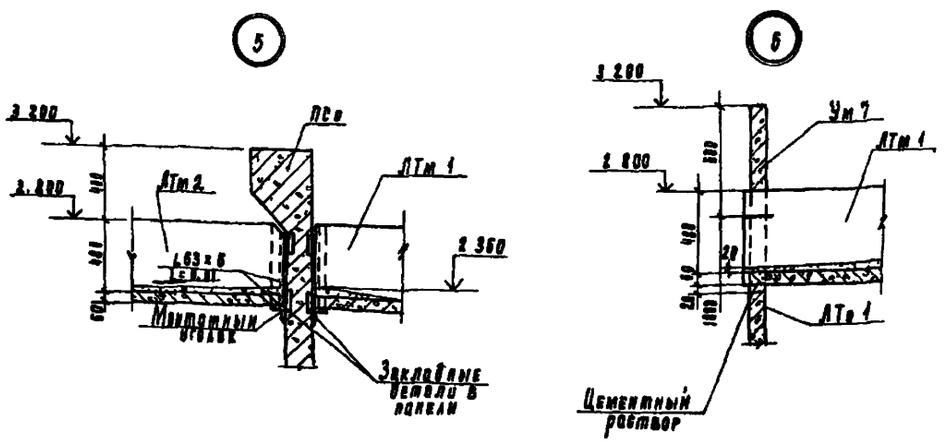

1 Сварку вести электродами Э 42 (ГОСТ 9467 75)
2 Закладные изделия оцинковать
3 Металлоконструкции окрасить масляной краской ГОСТ 8292 75 по железному сурику на олифе ГОСТ 8866 76
4 Асбестоцементные листы крепить без перетяжки болтов для обеспечения влажностных деформации отверстия в листах ф 0мм

Привязан	Н. конт.	Кузнецов		ТП 901-3 176		КЖ
	Провер	Бабикова		Отделение контактных осветлителей для станции производительностью 50т 1с м³/сутки	Стадия	Лист	Листов
	Ст. инж.	Архипова			Р	18	
	Гип	Кузнецов		Контактные осветлители Узлы	ЦНИИЭП инженерного оборудования		
	Рл. конс.	Шапков					
	Нач. отд.	Красавин					

Альбом I

Типовой проект 901-3-176

Схема расположения днища осветлителя (1)

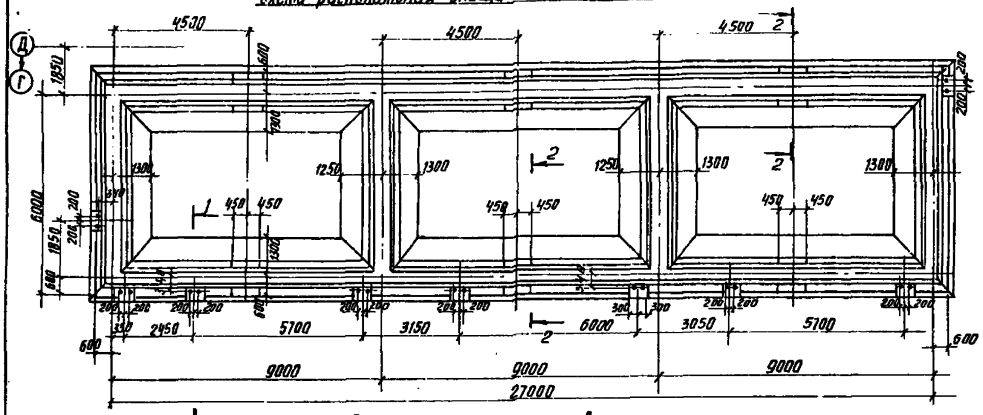

Схема расположения верхних сеток

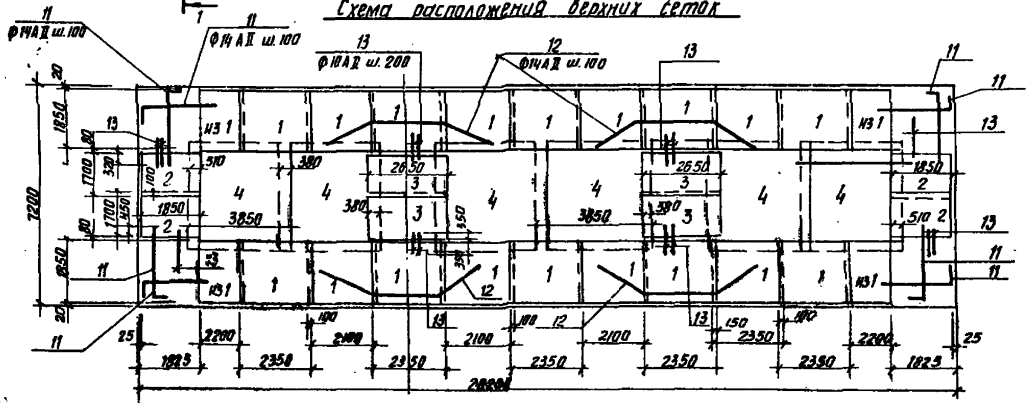

Схема расположения нижних сеток

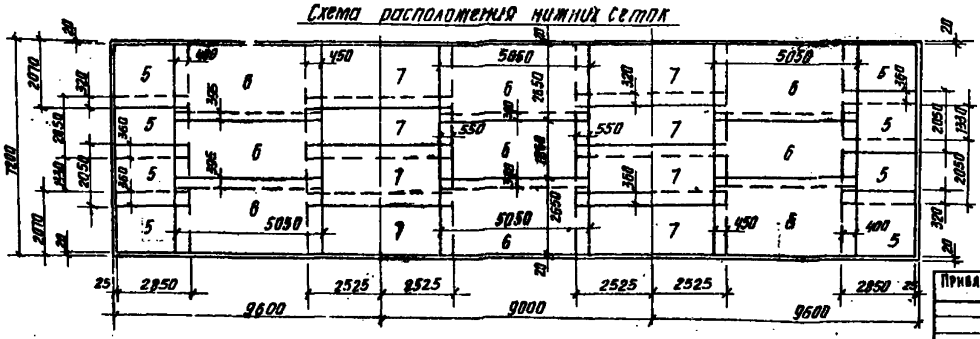

Разрез 1-1

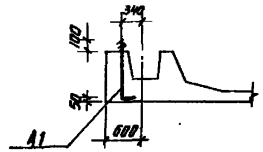

Разрез 2-2

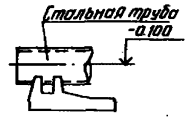

Ведомость стержней

поз.	Эскиз
11	200 90 2250
12	100 1360 1130 1360 100
13	830
14	850 110 740 150
15	650 110 740 150 200
16	150÷240
17	150÷240 150÷240
18	150 150 110 110 150

Инв. № подл.	Подпись и дата	Взам. инв. №	Привязан	Н. контр. Кузнецов	Отделение контактных осветлителей для станции производительностью 50 тыс. м³/сут	Стадия Р	Лист 19	Листов
				Провер. Бабикова				
				Ст. инж. Вахилова				
				ГИП Кузнецов	Схема расположения днища Схема верхних и нижних сеток	ЦНИИЭП инженерного оборудования Москва		
			Инв. №	Гл. конст. Шавиро				
				Нач. отд. Красавин				

Т.П 901-3-176 КМ

Копировал Антипова

Формат 22

Типовой проект 901-3-176 Альбом I

Схема расположения каркасов

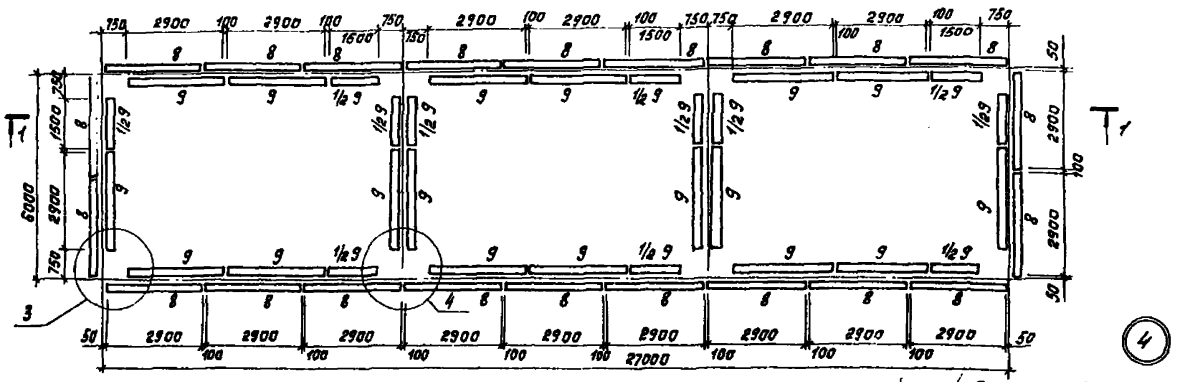

Разрез 1-1

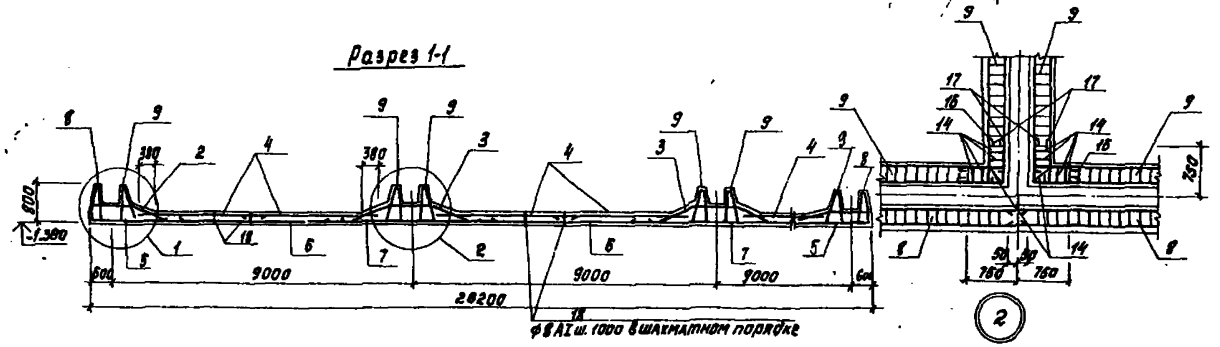

Разрез 2-2

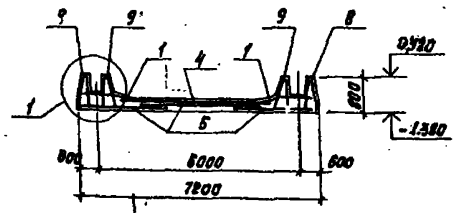

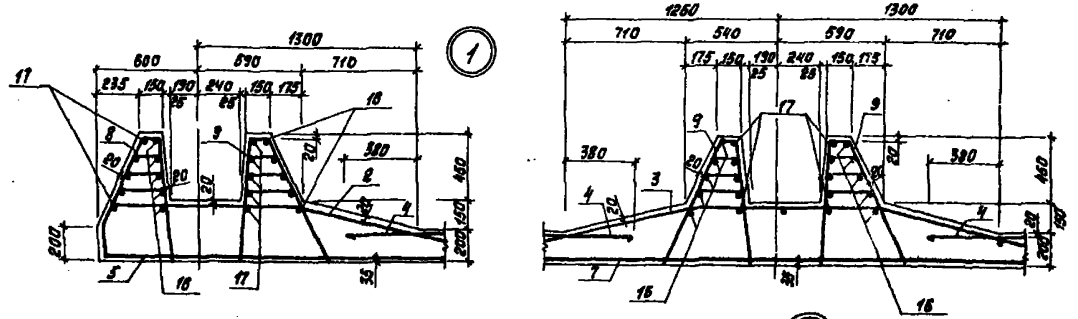

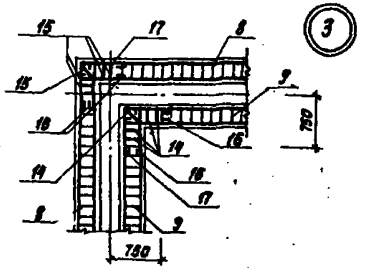

Спецификация элементов монтажной конструкции

Формат	Зона	Поз	Обозначение	Наименование	Кол.	Масса ед.кг	Примечание
				Днище осветителей N1	шт		
				Сборочные единицы			
				Сетки арматурные			
		1	ТП 901-3-176КЖИ-Со1,Со3	Со1	22	10,57	
		2	КЖИ-Со1,Со3	Со3	4	18,1	
		3	КЖИ-Со2	Со2	4	92,9	
		4	КЖИ-Со4	Со4	6	93,9	
		5	ГОСТ 23279-78	С $\frac{10AII-200}{10AI-200}$ 2050×2850	8	36,0	
		6		С $\frac{10AII-100}{10AI-200}$ 2650×5050	9	107,1	
		7		С $\frac{12AII-100}{10AI-200}$ 2050×5050	8	127,2	
		8	ТП 901-3-176КЖИ-КПо1	Каркас пространственный КПо1	22	6,77	
		9	КЖИ-КПо2	КПо2	24	6,93	
		10	КЖИ-А1,А2	Изделие закладное А1		2,95	
				Детали			
				ф14АII ГОСТ 5781-75			
		11		ℓ=2580	152	3,12	
		12		ℓ=4050	76	4,9	
		13		ф10АII ℓ=900	62	0,6	
				ф12АII ГОСТ 5781-75			
		14		ℓ=1850	80	1,65	
		15		ℓ=1850	20	1,65	
				ф8АI ГОСТ 5781-75			
		16		ℓср.=200	160	0,08	
		17		ℓср.=400	80	0,16	
		18		ℓ=670	204	0,27	
				Материал			
				Бетон мелк; Мрз50,В4	72,2	м³	

Ведомость расхода стали на элемент, кг

Марка элемента	Изделия арматурные									Всего кг
	Арматура класса									
	A-II ГОСТ 5781-75						A-I ГОСТ 5781-75			
	ф16	ф14	ф12	ф10		Итого	ф8		Итого	
Осветитель N1	2216,7	2823	1235,4	1721,1		8056,2	2041,3		2041,3	10097,5

Привязан			ТП 901-3-176			КЖ	
	Н.контр.	Кузнецов	Отделение контактных осветителей для станции производительностью 50 тыс.м³/сут	Стадия	Лист	Листов	
	Проб.	Сабирова		Р	20		
	Ст.инж.	Арцимова		ЦНИИЭП инженерного оборудования г.Москва			
	ГИП	Кузнецов	Контактные осветители. Схема расположения каркасов. Разрезы. Узлы.				
	Гл.конст.	Шапиро					
	Нач.отд.	Юдашкин					
Инв.№						1Я308-04	

Инв.№ подл. | Подпись и дата | Взам.инв.№

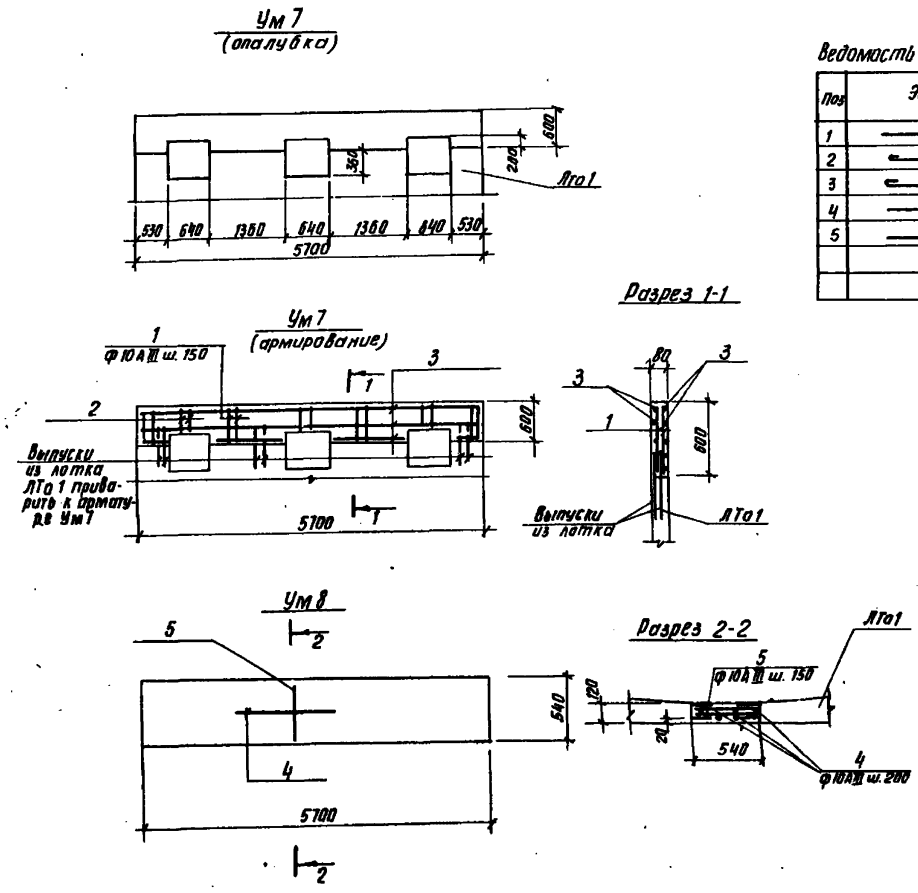

Ведомость стержней

Поз	Эскиз
1	
2	
3	
4	
5	

Спецификация монолитной конструкции

Формат	Зона	Поз.	Обозначение	Наименование	Кол.	Примечание
				Ум7		
				Детали		
		1		Ф10АIII ГОСТ 5.1459-72* ℓ = 580	56	0.36кг
		2		Ф8АI ГОСТ 5781-75; ℓ = 480	18	0,23кг
		3		Ф8АI ГОСТ 5781-75	43	пм
				Материал		
				бетон М200	0.24	м³
				Ум8		
				Детали		
		4		Ф10АIII ГОСТ 5.1459-72* ℓ = 5680	8	3.52кг
		5		Ф10АIII ГОСТ 5.1459-72* ℓ = 520	76	0.32кг
				Материал		
				бетон М 200	0.37	м³

Ведомость расхода стали на элемент, кг

Марка элемента	Изделия арматурные						Всего
	Арматура класса						
	А-III			А-I			
	ГОСТ 5.1459-72*			5781-75			
	Ф10		Итого	Ф8		Итого	
Ум7	20.2		20.2	20.6		20.6	40.8
Ум8	52.6		52.6				52.6

1. Защитный слой принят 20 мм.
2. Бетон для лотков - М200, Мрз 50, Вч
3. Арматурные выпуски сборного лотка сварить с арматурой поз 5, поз 1 дуговой сваркой внахлестку; $h_{шв}$=4мм, $в_{шв}$=8мм; $ℓ_{шв}$=100 мм.

Привязан	Н. конт.	Кузнецов		ТП 901-3-176		КЖ
	Пров.	Бабикова		Отделение контактных осветлителей для станции производительность 1050 тыс. м³/сут	Стадия: Р	Лист: 21	Листов:
	Ст. инж.	Архипова				
	ГИП	Кузнецов		Монолитные участки Ум7, Ум8	ЦНИИЭП инженерного оборудования г. Москва	
Инв. №	Гл. конст.	Шапиро				
	Нач. отд.	Красавин				

Копировал Антипова

Формат 22

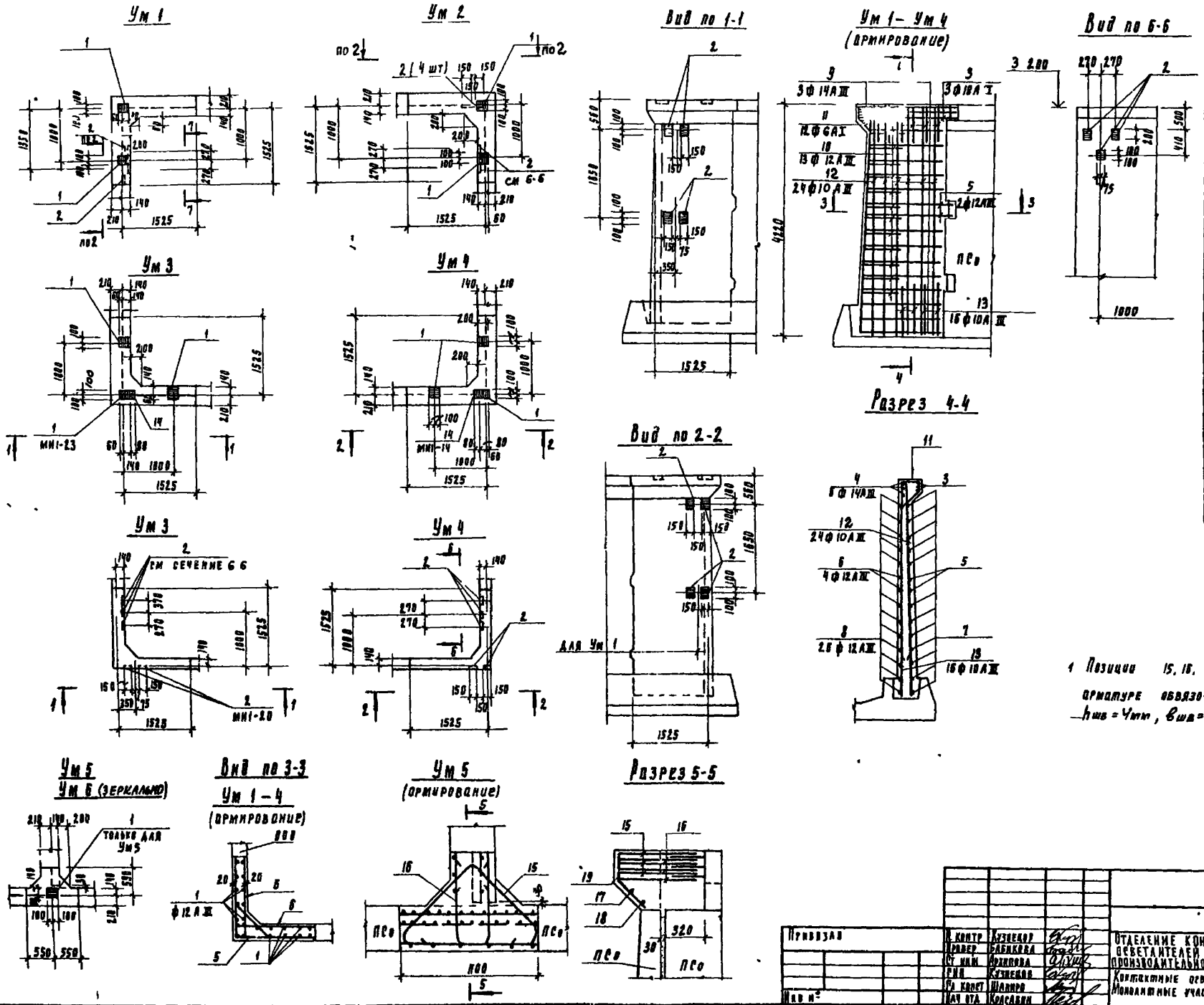

Ведомость стержней

Поз	Эскиз
12	4200
13	1200
3	1800 — 1800
4	1800
5	1630 — 1630
6	100 — 1630
7	1480 – 1540 (через 9)
8	100 — 1480 – 1540 (через 9)
9	100 — 1130 — 100
10	120 — 540 – 760 — 120
11	213 — 400 — 215
15	150 — 700 — 450 — 700 — 150
16	290 — 640 — 640
17	500
18	300
19	220 — 230 — 45°

1 Позиции 15, 16, приварить к арматуре обвязочной балки панели $h_{шв} = 4$ мм, $в_{шв} = 8$ мм, $e_{шв} = 120$ мм

Привязан				ТП 901-3-186	КМ-
		Н. контр.	Кузнецов	Отделение контактных осветлителей для станции производительностью 50 тыс. м³/сут	Стадия: Р; Лист: 22; Листов:
		Провер.	Бабикова		
		Ст. инж.	Архипова		
		Рин.	Кузнецов	Контактные осветлители. Монолитные участки стен	ЦНИИЭП инженерного оборудования г. Москва
Инв. №		Гл. конст.	Шапиро		
		Нач. отд.	Красавин		

18308-01

Спецификация элементов монолитных участков стен

Формат	Зона	Поз.	Обозначение	Наименование	Кол.	Примечание
				Ум1; Ум2		
				Сборочные единицы		
		1	3.400-6/76	Изделие закладное МН1-23	2	3.8 кг
		2	3.400-6/76	МН1-20	7	2.7 кг
				Детали		
		3		Ф14 AIII ГОСТ 5.1459-72* ℓ=3600	3	4.36
		4		Ф14 AIII ГОСТ 5.1459-72* ℓ=1800	6	2.18
		5		Ф12 AIII ГОСТ 5.1459-72* ℓ=3260	2	2.9
		6		Ф12 AIII ГОСТ 5.1459-72* ℓ=1730	4	1.54
		7		Ф12 AIII ГОСТ 5.1459-72* ℓ ср. 3050	13	2.71
		8		Ф12 AIII ГОСТ 5.1459-72* ℓ ср=1625	26	1.44
		9		Ф14 AIII ГОСТ 5.1459-72* ℓ=1930	3	1.6
		10		Ф12 AII ГОСТ 5.1459-72* ℓ ср=885	15	0.79
		11		Ф6 AI ГОСТ 5781-75 ℓ=1200	12	0.27
		12		Ф12 AIII ГОСТ 5.1459-72* ℓ=12400	24	3.73 кг
		13		Ф10 AIII ГОСТ 5.1459-72* ℓ=1200	16	0.74 кг
				Материал		
				Бетон М200	3.0	м³
				Ум3, Ум4		
				Сборочные единицы		
		1	3.400-6/76	Изделие закладное МН1-23	3	3.6 кг
		14		МН1-14	1	1.0 кг
		2		МН1-20	7	
				Детали		
				см. Ум1, Ум2		
				Материал		
				Бетон М200	3.0	м³

Формат	Зона	Поз.	Обозначение	Наименование	Кол.	Примечание
				Ум5; Ум6		
				Сборочные единицы		
		11	3.400-6/76	Изделие закладное МН1-23	1	только для Ум5
				Детали		
		15		Ф14 AIII ГОСТ 5.1459-72* ℓ=2100	3	2,6 кг
		16		Ф14 AIII ГОСТ 5.1459-72* ℓ=1570	3	1,9 кг
		17		Ф6 AI ГОСТ 5781-75 ℓ=900	1	0,2
		18		Ф6 AI ГОСТ 5781-75 ℓ=800	1	0,18
		19		Ф6 AI ГОСТ 5781-75 ℓ=500	6	0,11
				Материал		
				Бетон М200	0,3	м³

Ведомость расхода стали на элемент, кг

Марка элемента	Изделия арматурные								Всего
	Арматура класса								
	A-III					A-I			
	ГОСТ 5.1459-72*					5781-75			
	Ф12	Ф14	Ф10		Итого	Ф6		Итого	
Ум1÷Ум4	184.6	31.0	11.9		227.5	3.3		3.3	230.8
Ум5, Ум6		13,5			13.5	1.1		1.1	14.6

Альбом I

Типовой проект 901-3-176

Инв. № подл. | Подпись и дата | Взам. инв. №

					ТП 901-3-176	КЖ
Привязан			Н. контр.	Кузнецов	Отделение контактных осветителей для станции производительностью 50 тыс. м³/сут	Стадия: Р; Лист: 23; Листов:
			Проверил	Бабикова		
			Ст. инж.	Арямова		
			ГИП	Кузнецов	Спецификация элементов монолитных участков стен	ЦНИИЭП инженерного оборудования г. Москва
Инв. №			Гл. конст.	Дмир		
			Нач. отд.	Красавин		
				Ковырова	Антипова	Формат 22

18308-01

Схема расположения плит перекрытия на отм 3.420

в осях 1-7*

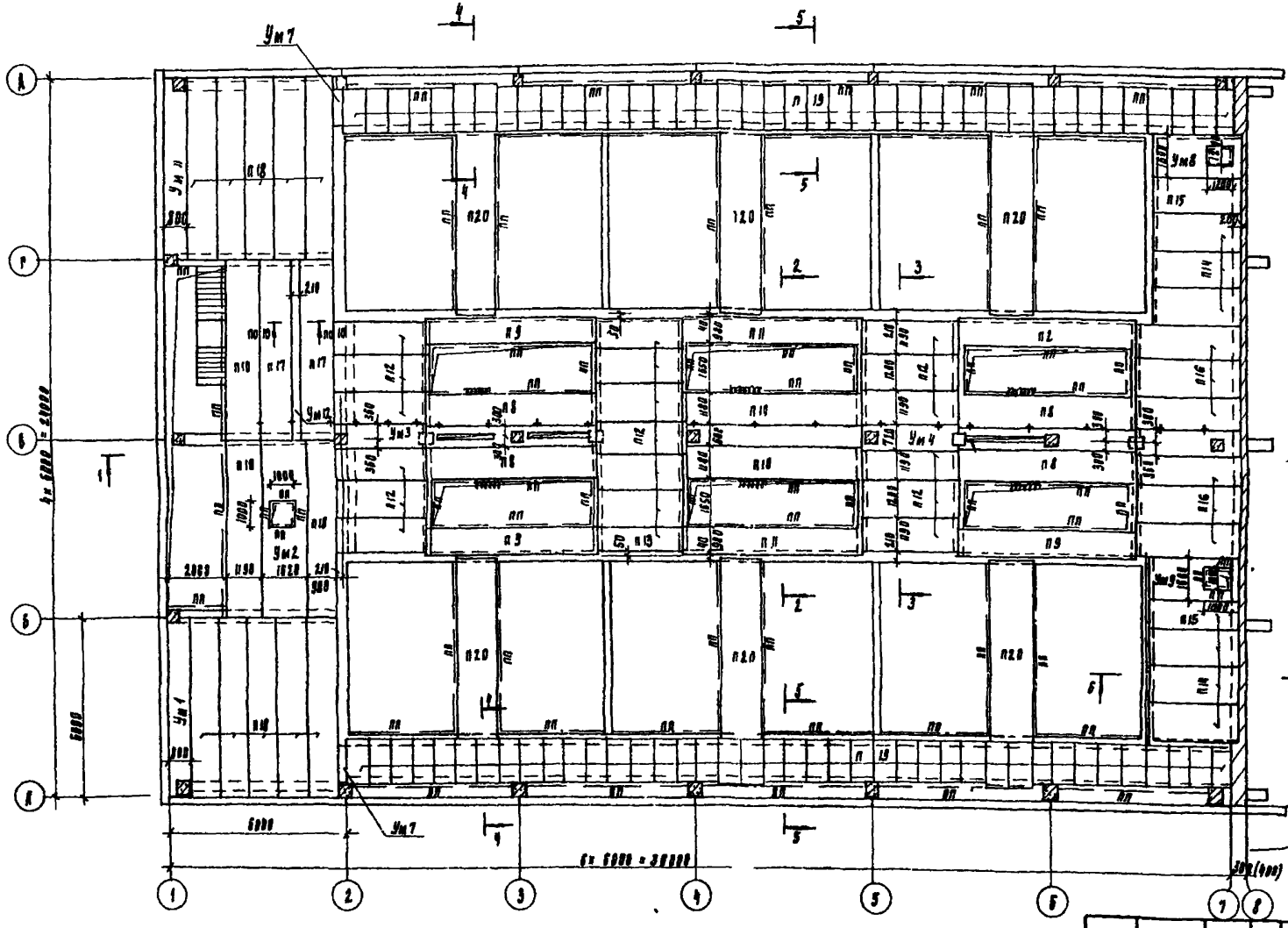
Ум1
Ум2
Ум3
Ум4
Ум5
Ум6
Ум7
Ум8
Ум9
Ум10
Ум11
Ум12
4
5
6
1
2
3
А
Б
В
Г
Д
К
1
2
3
4
5
6
7
8
6000
6000
6000

Типовой проект 901 3 176 Альбом I

Схема расположения плит перекрытия на отм 3 420 в осях 11 - 17

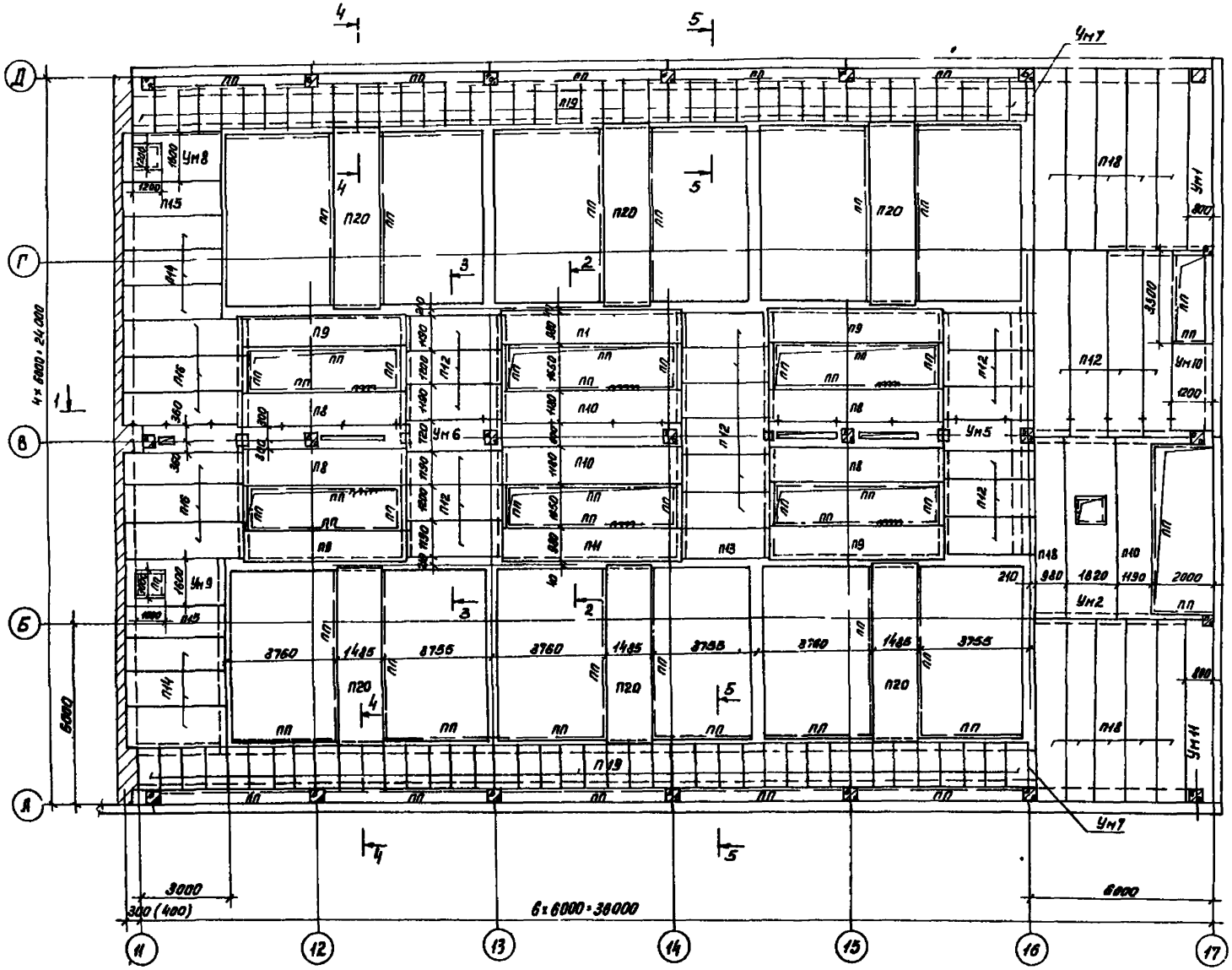

1 Железобетонные плиты укладывать на слой свежего цементно песчаного раствора h=20мм
2 Технологическая нагрузка на перекрытие Q=600 кгс/м²
3 Монолитные балки приварить к закладным элементам на опорах
4 Плиты П14 приварить к закладным элементам в емкости по четырем точкам
Плиты П1 П2, П3 П4 приварить к закладным элементам в монолитных балках
5 Размер в скобках дан для t=-40°С

Привязан	Н контр	Кузнецов		ТП 901 3 176 КЖ			
	Провер	Петровнина		Отделение контактных осветителей для станции производительностью 50 тыс м³/сут	Стадия	Лист	Листов
	Вед. инж	Бабикова			Р	25	
	Гип	Кузнецов		Схема расположения плит перекрытия на отм 3 45 в осях „11 – 17"	ЦНИИЭП инженерного оборудования г Москва		
Инв №	Гл. констр	Шапиро					
	Нач отд	Красавин					

18308-01

Копировал Пугачев

Альбом I

Типовой проект 901-3-176

Разрез 1-1

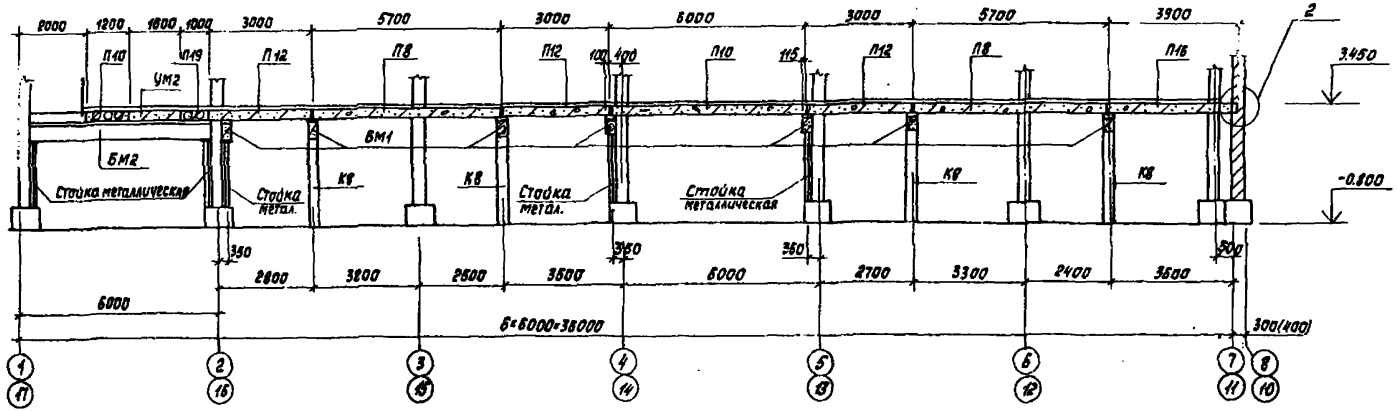

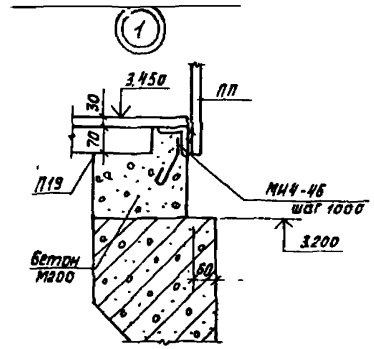

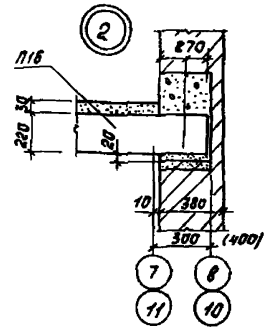

Разрез 2-2

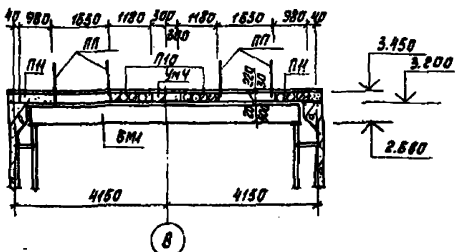

Разрез 3-3

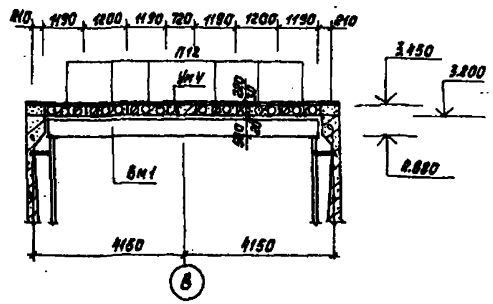

Разрез 4-4

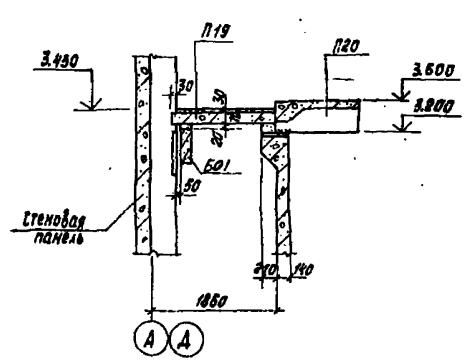

Разрез 6-6

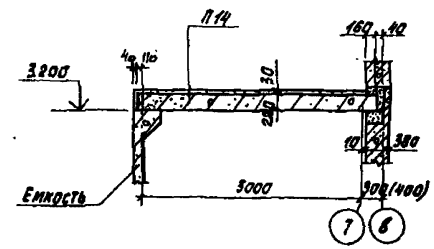

Разрез 5-5

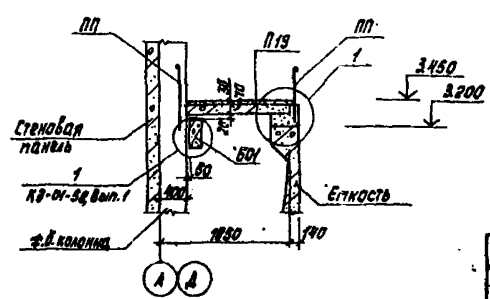

Размеры в скобках даны для t=-40°C.

Привязан	Н. контр.	Кузнецов	ТП 901-3-176		КЖ
	Пров.	Петровнина	Отделение контактных осветителей для станции производительностью 50 тыс.м³/сут	Стадия	Лист	Листов
	Вед. инж.	Бабикова		Р	26	
	ГИП	Кузнецов	Перекрытие на отм. 3.450. Разрезы 1-1÷6-6.	ЦНИИЭП инженерного оборудования г. Москва		
Инв. №	Гл. конст.	Шапиро				
	Нач. отд.	Красавин				

18308-01

Альбом I

Типовой проект 901-3-176

Схема расположения балок перекрытия в осях „1-7"

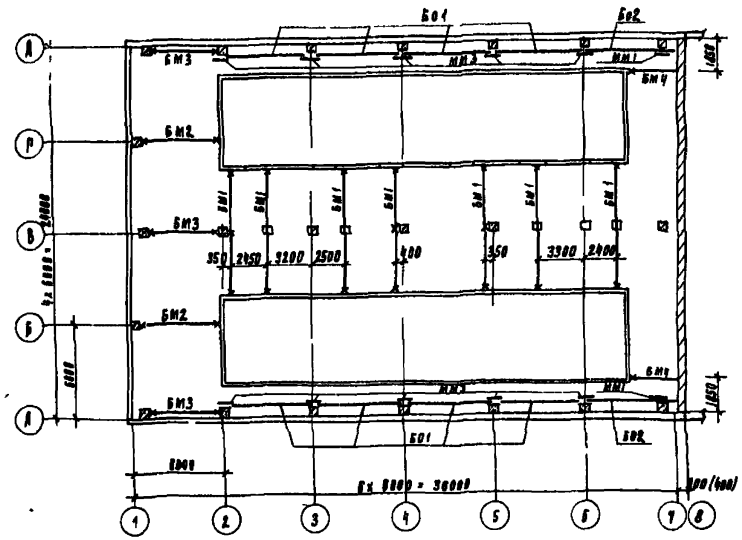

Схема расположения балок перекрытия на отм 3.450 в осях „11 ÷ 17"

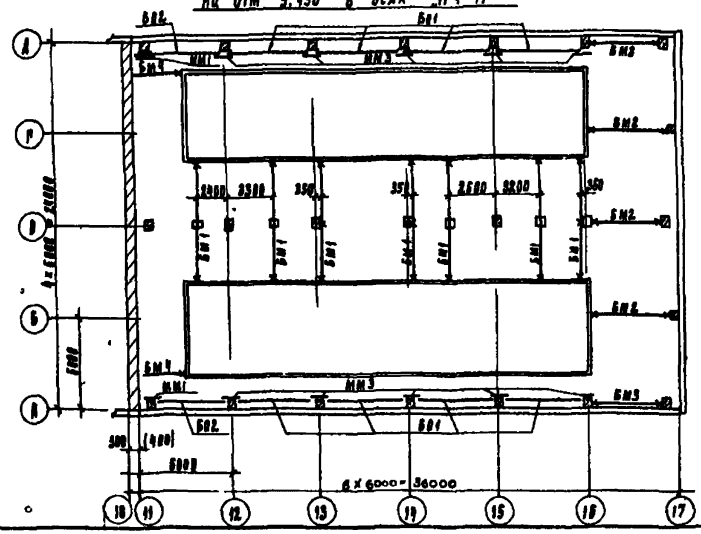

1 Размеры в скобках даны для t=-40°С

Спецификация элементов к схемам расположения плит перекрытий и балок на отм 3.450 в осях 1-7 и 11-17

Марка поз	Обозначение	Наименование	Кол	Масса кг	Примеч
		Плиты перекрытия			
П8	ТП 901-3-176 КЖИ П8 П9	ПТ 57-12-1	8	2000	
П9	КЖИ П8, П9	ПТ 57-10-1	8	1650	
П10	КЖИ П10, П11	ПТ 60-12-1	7	2110	
П11	КЖИ П10 П11	ПТ 60 10 1	4	1740	
П12	1 141-1 вып 10	ПТ 30 12	56	1080	
П13	1 141-1 вып 11	ПТ 30-10	2	882	
П14	1 141 1 вып 16	ПК 8-33-12	12	1175	
П15	1 141-1 вып 18	ПК 8-33-10	4	970	
П16	1 141-1 вып 8	ПТ 39-12	12	1385	
П17	1 141-1 вып 59	ПК 60 12-8АIVТ	6	2100	
П18	1 141-1 вып 59	ПК 60. 10-8АIVТ	22	1725	
П19	3 006 2 вып II-2	П 10д -3	160	190	
П20	ТП 901-3-176 КЖИ-П20	НП5-1-1	12	2400	
		Балки монолитные			
БМ1	КЖ-28	БМ 1	14		
БМ2	КЖ-28	БМ2	4		
БМ3	КЖ-28	БМ 3	6		
БМ4	КЖ-28	БМ 4	4		
		Участки монолитные			
УМ1	КЖ-29	УМ 1	2		
УМ2	КЖ-29	УМ 2	2		
УМ3	КЖ-29	УМ 3	1		
УМ4	КЖ-29	УМ 4	1		
УМ5	КЖ-29	УМ 5	1		
УМ6	КЖ-29	УМ 6	1		
УМ7	КЖ-29	УМ 7	4		
УМ8	КЖ-29	УМ 8	2		
УМ9	КЖ-29	УМ 9	2		
УМ10	КЖ-29	УМ 10	1		
УМ11	КЖ-29	УМ 11	2		
УМ12	КЖ-29	УМ 12	2		
		Балки сборные железобетонные			
БО1	ТП 901-3-176 КЖИ-БО1	БО1-1	16	1750	
БО2	КЖИ-БО2	БО1-1к	4	1750	
ММ1	КЭ-01-58, вып 1	ММ1	4	33 6кг	
ММ3	КЭ-01-58, вып 1	ММ3	20	30 1кг	

ТП 901-3-176 КЖ

Н. контр.	Кузнецов		
Проверил	Петровина		
Вед. инж.	Абакова		
РИП	Кузнецов		
Гл. констр.	Шапиро		
Нач. отд.	Красавин		

Привязан

Инв. №

Зал контактных осветителей для станции производительностью 50 тыс м³ (сутки)

Схема расположения балок перекрытия в осях „1-7", „11-17"

Стадия	Лист	Листов
Р	27	

ЦНИИЭП инженерного оборудования г. Москва

12308 01

Типовой проект 901-3-176 Альбом I

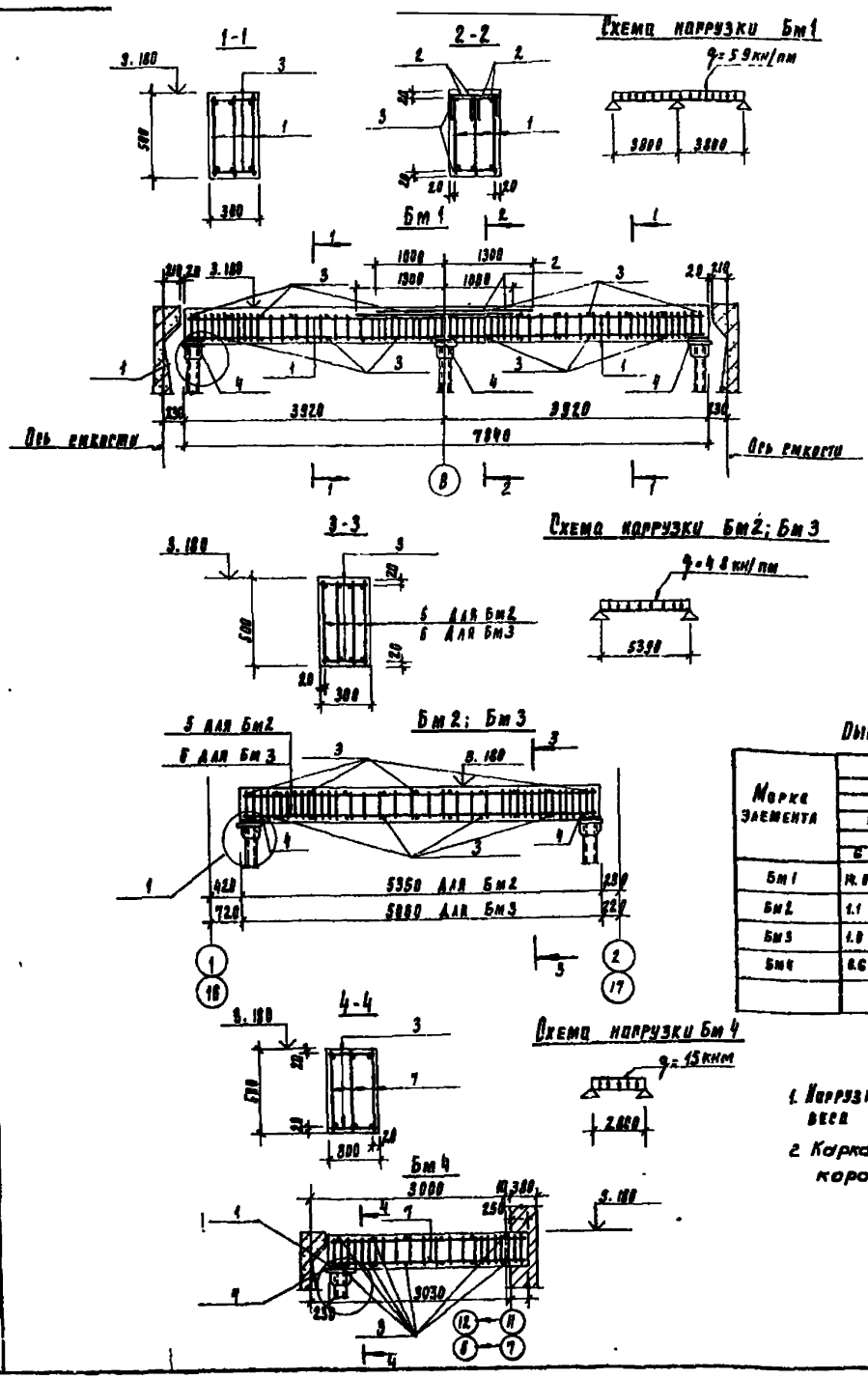

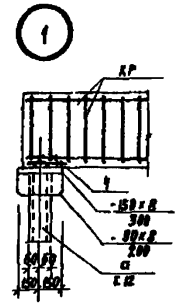

Ведомость стержней

Поз	Эскиз
3	230
4	300

Спецификация элементов монолитной конструкции

Формат	Зона	Поз	Обозначение	Наименование	Кол	Примечание
				Бм1		
				Сборочные единицы		
		1	ТП 901-3-176 КМИ-КР1÷КР4	Каркас плоский КР1	8	15.35кг
		2	ТП 901-3-176 КМИ- С4	Сетка арматурная С4	2	7.95кг
				Детали		
		3	КМ-28	ф6АI ГОСТ 5781-75, l=230	32	0.05кг
		4	КМ-28	ф20АIII ГОСТ 5.1459-72*; l=300	9	0.74кг
				Материал:		
				Бетон М200	1.18м³	
				Бм2		
		5	ТП 901-3-176 КМИ-КР1÷КР4	Каркас плоский КР2	4	28.23кг
				Детали		
		3	КМ-28	ф6АI ГОСТ 5781-75, l=230	22	0.05кг
		4	КМ-28	ф20АIII ГОСТ 5.1459-72*, l=300	6	0.74кг
				Материал		
				Бетон М200	0.80	м³
				Бм3		
		6	ТП 901-3-176 КМИ-КР1÷КР4	Каркас плоский КР3	4	29.93
				Детали		
		3	КМ-28	ф6АI ГОСТ 5781-75, l=230	20	0.05кг
		4	КМ-28	ф20АIII ГОСТ 5.1459-72*; l=300	6	0.74кг
				Материал.		
				Бетон М200	0.76	м³
				Бм4		
		7	ТП 901-3-176 КМИ-КР1÷КР4	Каркас плоский КР4	3	11.3кг
				Детали		
		3	КМ-28	ф6АI ГОСТ 5781-75; l=230	12	0.05кг
		4	КМ-28	ф16АIII ГОСТ 5.1459-72*; l=300	3	0.74кг
				Материал		
				Бетон М200	0.45	м³

Выборка стали на один элемент, кг

Марка элемента	Арматурные изделия										Всего
	Арматурная сталь										
	ГОСТ 5781-75					ГОСТ 5.1459-72					
	Класс АI				Итого	Класс АIII				Итого	
	ф, мм					ф, мм					
	6	8	10			10	20	25			
Бм1	14.0		14.5		28.5	14.5	65.0			79.5	108.0
Бм2	1.1		12.2		14.3	17.6	4.4	82.1		104.1	118.0
Бм3	1.0	29.6	4.5		43.1		4.4	77.6		82.0	125.1
Бм4	0.6	14.4	5.6		20.6	14.1	2.2			18.3	36.9

1. Нагрузки даны без учета собственного веса балок.
2. Каркасы приварить к стойкам через коротыши по узлу „1".

Привязан		Н. контр.	Кузнецов		ТП 901-3-176 КМ	
		Проверил	Бабикова		Зал контактных осветлителей для станции производительностью 50тыс м³/сутки	Стадия: Р; Лист: 28; Листов:
		Ст. инж.	Петровская			
		ГИП	Кузнецов		Балки монолитные Бм1 – Бм4	ЦНИИЭП инженерного оборудования г. Москва
Инв. №		Гл. конст.	Шапиро			
		Нач. отд.	Красавин			18308-01

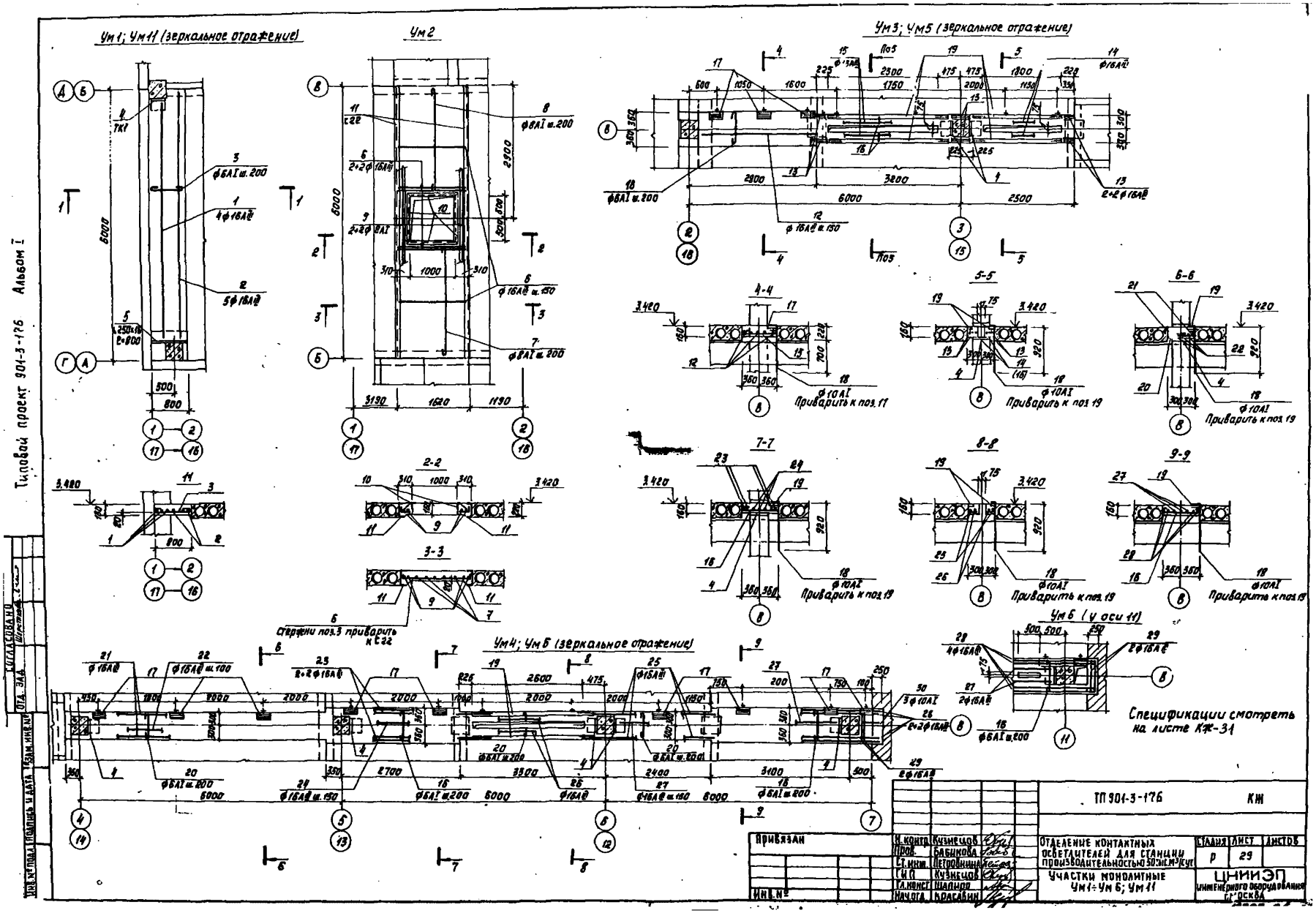
Ум1; Ум11 (зеркальное отражение)
Ум2
Ум3; Ум5 (зеркальное отражение)
Ум4; Ум6 (зеркальное отражение)
Ум6 (у оси 11)
Стержни поз.3 приварить к С22
Приварить к поз.11
Приварить к поз.19
Спецификации смотреть на листе КЖ-31
ТП 901-3-176
КЖ
Привязан
Инв.№
Н.контр. Кузнецов
Пров. Бабикова
Ст.инж. Петровнина
ГИП Кузнецов
Гл.конст. Шапиро
Нач.отд. Красавин
Отделение контактных осветлителей для станции производительностью 50 тыс.м³/сут
Участки монолитные Ум1÷Ум6; Ум11
Стадия Р
Лист 29
Листов
ЦНИИЭП инженерного оборудования Москва
Типовой проект 901-3-176 Альбом I
Согласовано
Отд. зад.
Инв.№ подл. Подпись и дата
Взам.инв.№

Типовой проект 901-3-176 Альбом I

Согласовано

Инв.№ подл. | Подпись и дата | Взам.инв.№

Ум 7 (Ум 12)

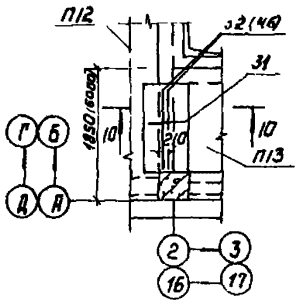

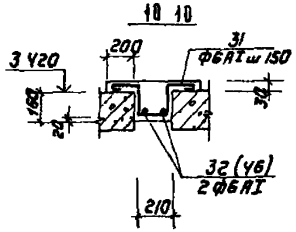

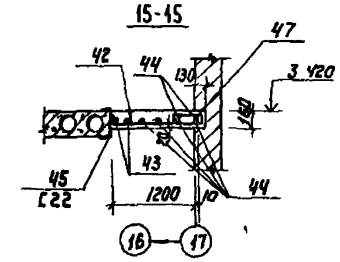

Ум 8

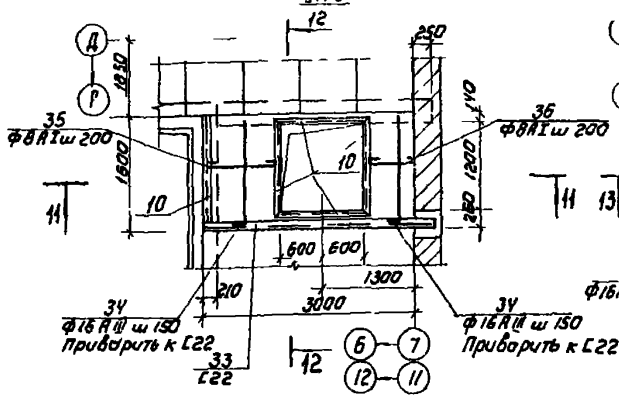

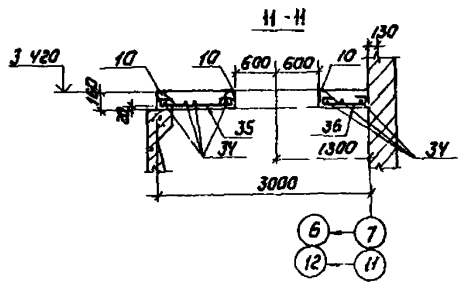

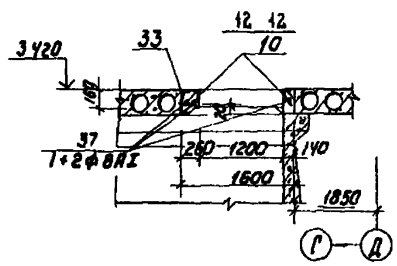

Ум 9

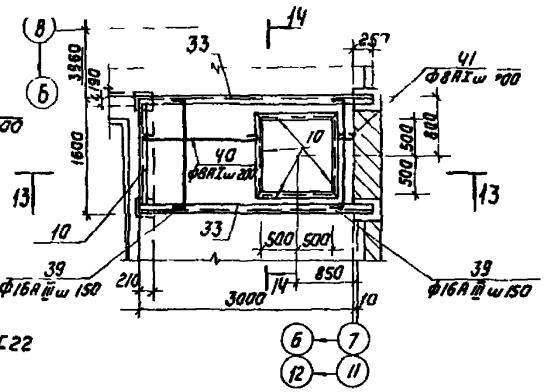

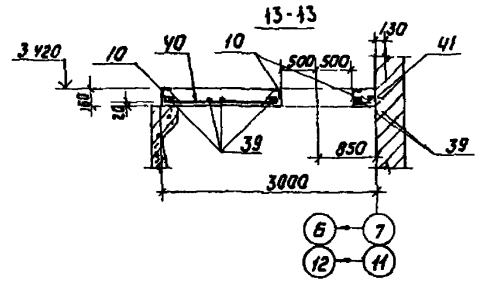

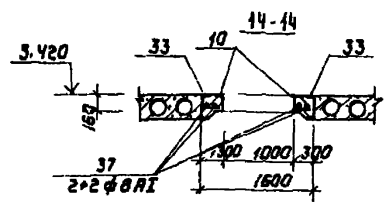

Ум 10

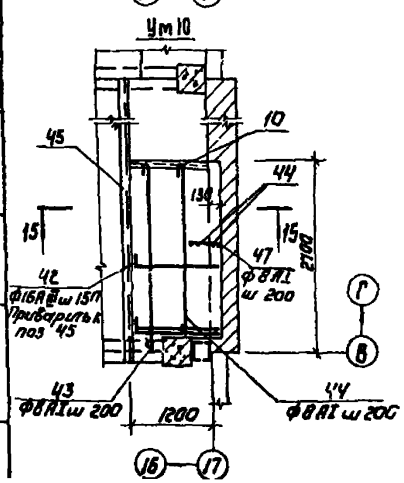

Деталь опирания металлической балки на кирпичную стену

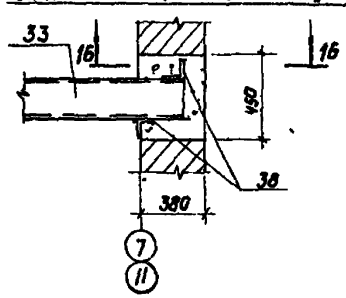

16-16

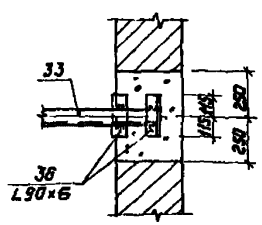

Ведомость деталей

Поз	Эскиз или сечение	Поз	Эскиз или сечение
1	530	36	680
2	5580	37	3110
3	780	38	L 90×6, ℓ=230
5	L 250×16, ℓ=800	39	130 1580 130
6	150 1600 150	40	1630
7	2580	41	330
8	2380	42	130 1310
9	5980	43	2680
11	С22, ℓ=6000	44	2980
12	2800	45	С22, ℓ=6150
13	5800	46	6000
14	2280	47	140 250 140
15	3000		
16	700		
18	150 920		
20	580		
21	6130		
22	5500		
23	3030		
24	2650		
25	6000		
26	3250		
27	3050		
28	3830		
29	700		
30	530		
31	180 550 180		
32	190 1220		
33	С22, ℓ=3250		
34	130 1580		
35	1080		

Балки металлические после приварки их к закладным изделиям окрасить масляной краской по ГОСТ 595-77

Привязан		Н.контр.	Кузнецов	ТП 901-3-176 КЖ	
		Провер.	Бабикова	Отделение контактных осветителей для станции двухсторонней частью 50 Гц	Стадия Р, Лист 30, Листов
		Ст.инж.	Петрожицкая		
		ГИП	Кузнецов	Участки монолитные Ум7 – Ум10 Ведомость деталей	ЦНИИЭП инженерного оборудования г. Москва
Инв.№		Нач.отд.	Коссович		

78308-01

Альбом I

Типовой проект 901-3-176

Спецификации элементов монолитных участков

Формат	Зона	Поз.	Обозначение	Наименование	Кол.	Примечание
				Ум1; Ум11		
				Детали		
		1	КЖ-30	Ф16АIII ГОСТ 5.1459-72; ℓ=5380	4	8.50кг
		2		ℓ=5580	5	8.81кг
		3		Ф6АI ГОСТ 5781-75; ℓ=870	28	0.19кг
		4	1.439-2	ТК1	1	22.1кг
		5	КЖ-30	L250×16 ГОСТ 8509-72; ℓ=800	1	49.2кг
				Материал		
				Бетон М200	0,71	м³
				Ум2		
				Детали		
		6	КЖ-30	Ф16АIII ГОСТ 5.1459-72; ℓ=1900	43	3.00кг
		7		Ф8АI ГОСТ 5781-75; ℓ=2100	4	1.07кг
		8		ℓ=2500	4	0.99кг
		9		ℓ=6100	4	2.41кг
		11		С22 ГОСТ 8240-72; ℓ=6000	2	125,40кг
				Изделие закладное		
		10	ТП 901-3-176 КЖИ-МН1	МН1	4,64пм	1пм 13.3кг
				Материал		
				Бетон М200	1.40	м³
				Ум3; Ум5		
				Детали		
		12	КЖ-30	Ф16АIII; ГОСТ 5.1459-72; ℓ=2800	5	4,42кг
		13		ℓ=5800	4	9.16кг
		14		ℓ=2280	2	3.60кг
		15		ℓ=3000	2	4.74кг
		16		Ф6АI ГОСТ 5781-75; ℓ=790	40	0,77кг
		18		Ф10АI ℓ=1070	7	0,66кг
		4	1.439-2	ТК1	2	22.1кг
				Изделия закладные		
		17	3.400-6/76	МН1-14	3	1.00кг
		19		МН1-2	9.6пм	1пм 4.8кг
				Материал		
				Бетон М200	0.83	м³
				Ум4		
				Изделия закладные		
		17	3.400-6/76	МН1-14	9	1.00кг
		19		МН1-2	5,2	1пм 4.8кг
				Детали		
		4	1.439-2	ТК1		
		16	КЖ-30	Ф6АI; ГОСТ 5781-75; ℓ=790	28	0.17кг
		18		Ф10АI ℓ=1070	11	0,66кг
		20		Ф6АI ℓ=670	44	0,15кг
		21		Ф16АIII; ГОСТ 5.1459-72; ℓ=6130	2	9.70кг
		22		; ℓ=5580	5	8.81кг
		23		; ℓ=3030	4	4.78кг
		24		; ℓ=2650	3	4.18кг
				см. продолжение		

Формат	Зона	Поз.	Обозначение	Наименование	Кол.	Примечание
				Продолжение		
		25	КЖ-30	Ф16АIII ГОСТ 5.1459-72, ℓ=6000	2	9.48кг
		26		; ℓ=3250	2	5.13кг
		27		; ℓ=3050	3	4.81кг
		28		; ℓ=3830	4	6.05кг
		29		; ℓ=700	2	1.10кг
		30		Ф10АI ГОСТ 5781-75; ℓ=680	3	0.42кг
				Материал		
				Бетон М200	1.90	м³
				Ум6		
			поз. 4,16÷29 см.	по участку монолитному		Ум4
				Материал		
				Бетон М200	1.88	м³
				Ум7		
				Детали		
		31	КЖ-30	Ф6АI ГОСТ 5781-75; ℓ=950	0	0.21кг
		32		; ℓ=1310	2	0.29кг
				Материал		
				Бетон М200	0,06	м³
				Ум8		
				Изделие закладное		
		10	ТП 901-3-176 КЖИ-МН1	МН1	7.0пм	1пм 13.3кг
				Детали		
		33	КЖ-30	С22 ГОСТ 8240-72; ℓ=3250	1	67.93кг
		38		L90×8; ГОСТ 8509-72; ℓ=230	2	2.51кг
		35		Ф8АI ГОСТ 5781-75; ℓ=1200	9	0.47кг
		36		" ; ℓ=930	9	0.37кг
		37		" ; ℓ=3230	3	1.28кг
		34		Ф16АIII; ГОСТ 5.1459-72; ℓ=1710	14	2.70кг
				Материал		
				Бетон М200	0,58	м³
				Ум9		
				Изделие закладное		
		10	ТП 901-3-176 КЖИ-МН1	МН1	7.0пм	1пм 13.3кг
				Детали		
		33	КЖ-30	С22; ГОСТ 8240-72; ℓ=3250	2	67.93кг
		38		L90×8; ГОСТ 8509-72; ℓ=230	4	2.51кг
		37		Ф8АI ГОСТ 5781-75; ℓ=3230	4	1.28кг
		39		Ф16АIII ГОСТ 5.1459-72; ℓ=1840	15	2.91кг
		40		Ф8АI ГОСТ 5781-75; ℓ=1750	9	0.70кг
		41		Ф8АI " ; ℓ=580	9	0.23кг
				Материал		
				Бетон М200	0.58	м³

Формат	Зона	Поз.	Обозначение	Наименование	Кол.	Примечание
				Ум10		
				Детали		
		42	КЖ-30	Ф16АIII ГОСТ 5.1459-72; ℓ=2550	18	4.03кг
		43		Ф8АI ГОСТ 5781-75; ℓ=2800	2	1.11кг
		44		Ф8АI " ; ℓ=2600	6	1.03кг
		45		С22 ГОСТ 8240-72; ℓ=6150	1	126.0кг
		47		Ф8АI ГОСТ 5781-75; ℓ=530	14	0.2кг
				Бетон М200	0.48	м³
				Ум12		
				Детали		
		31	КЖ-30	Ф6АI; ГОСТ 5781-75; ℓ=950	41	0.21кг
		46		Ф6АI ; ℓ=6100	2	1.34кг
		10	ТП. 901-3-176 КЖИ-МН1	Изделие закладное МН1	1.2пм	13.3кг
				Бетон М200	0,24	м³

Выборка стали на один элемент, кг

Марка элемента	Арматурные изделия: Арматурная сталь ГОСТ 5781-75 5.1459-72*: Класс А-I, Ф, мм 6	8	10	Итого	Класс А-III, Ф, мм 16			Итого	Всего	Закладные изделия: Профильная сталь С22	L90×8	L250×16	L125×80×8	Всего
Ум1; Ум11	5,3			5.3	78.1			78.1	83.4			71,3		71.3
Ум2		21.6		21.6	129.0				150.6	250.8			58.0	308.8
Ум3, Ум5	6.8		4.6	11.4	75.4			75.4	86.8			44.2		44.2
Ум4	11.4		8.5	19.9	165.5			165.5	185.4			110.1		110.1
Ум6	11.4		7.2	18.6	165.5			165.5	184.1			110.1		110.1
Ум7	2.5			2.5				—	2.5					—
Ум8		16.6		16.6	37.8			37.8	54.4	67.9	5.0		87.5	160.4
Ум9		19.1		19.1	43.7			43.7	62.8	135.9	10.0		87.5	233.4
Ум10		6.3		6.3	72.5			72.5	78.8	126.0				126.0
Ум12	11.3			11.3				—	11.3					—

1. В спецификации в графе „примечание" указана масса одного элемента.
2. В выборку стали не включена сталь закладных изделий поз. 17, 19.

Инв. № подлинника и дата взам. инв. №

Привязан

Инв. №

Н. контр.	Кузнецов	
Проверил	Бабикова	
Ст. инж.	Петровнина	
ГИП	Кузнецов	
Гл. конст.	Шапиро	
Нач. отд.	Красавин	

ТП 901-3-176 КЖ

ЗАЛ КОНТАКТНЫХ ОСВЕТЛИТЕЛЕЙ ДЛЯ СТАНЦИИ ПРОИЗВОДИТЕЛЬНОСТЬЮ 50тыс. м³/сутки.

СПЕЦИФИКАЦИЯ ЭЛЕМЕНТОВ МОНОЛИТНЫХ УЧАСТКОВ

Стадия	Лист	Листов
Р	31	

ЦНИИЭП инженерного оборудования г. Москва

Копировал Антипова

Формат 22

Типовой проект 901-3-176 Альбом

Схема расположения колонн и ригелей на отм. 3.600

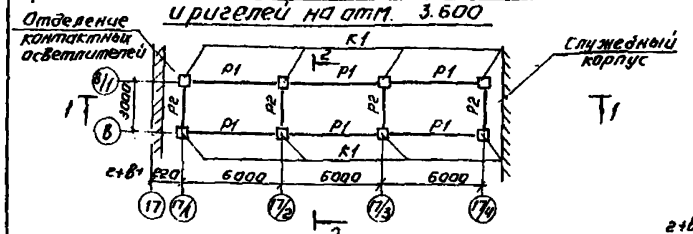

Схема расположения ригелей на отм. 7,200.

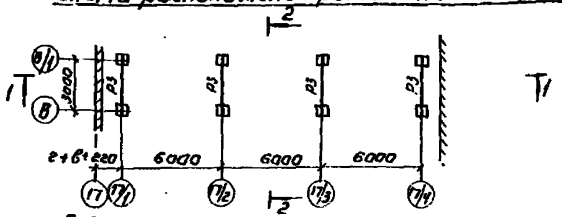

Схема расположения плит перекрытия на отм. 3.600

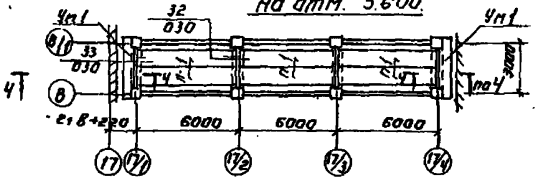

Схема расположения плит покрытия

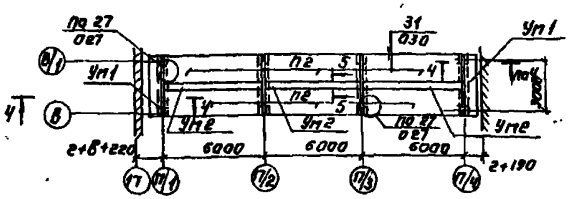

Схема расположения фундаментов

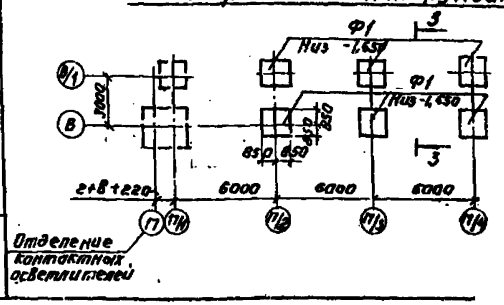

Разрез 1-1

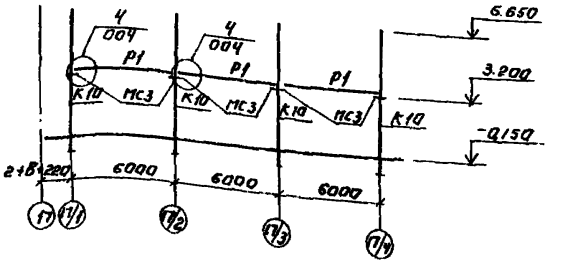

Разрез 2-2

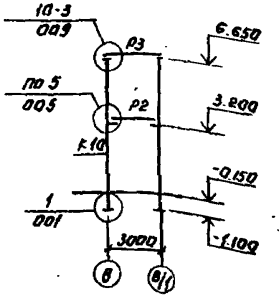

Разрез 3-3

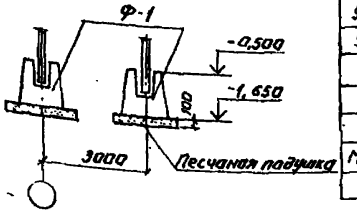

Разрез 4-4 Ум 1.

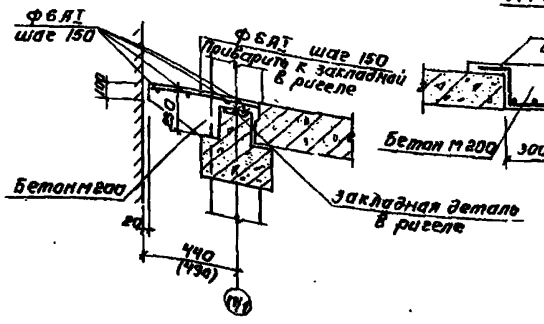

Разрез 5-5 Ум 2

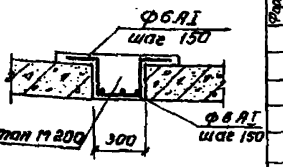

Спецификация к схемам расположения колонн и ригелей, плит, фундаментов.

Марка	Обозначение	Наименование	Кол.	Масса кг	Примеч.
		Колонны			
К1	ТП 901-3-176 КЖ и К10	2КД3-36-1	8	1778	
		Ригели			
Р1	1.020-1; 3-1	1РОП 4.57-21	6	1900	
Р2	1.020-1; 3-1	1РДП 4-27-39	4	1145	
Р3	1.020-1; 3-5	2РД 4-32-40	4		
		Плиты перекрытия и покрытия			
П1	1.041-1 В.1 1000СБ	ПК 56.12-10А IV Т	6	2000	
П2	1.041-1 В.1 8000СБ	ПК 56.15-16А IV Т-3	6	2600	
		Участки монолитные			
Ум1	КЖ-32	Ум1	4	—	
Ум2	КЖ-32	Ум2	3	—	
		Фундаменты			
Ф1	1.020-1-12.0.0.0	1Ф17	6	4200	
		Соединительные элементы			
МС3	1.020-1.9-1 090	МС3	12	9,17	

Спецификация элементов монолитных участков.

Формат	Зона	Поз.	Обозначение	Наименование	Кол.	Примеч.
			КЖ-32	Ум1		
				Сборочные единицы		
				Ф6АI ГОСТ 5781-75, ℓ= п.м.	22 п.м	5 кг
				Материал.		
				Бетон М200	0,075 м³	
			КЖ-32	Ум2		
				Сборочные единицы		
				Ф6АI ГОСТ 5781-75; ℓ= п.м.	52 п.м	12 кг
				Материал.		
				Бетон М200	0,42 м³	

1. Монтажные узлы каркаса галереи приняты по серии 1.020-1 Вып. 10-1.
2. Размеры в скобках даны для t = -40°С.

ТП 901-3-176 КЖ

Н. контр.	Кузнецов		Переходная галерея	Стадия	Лист	Листов
Провер.	Петровичина			Р	32	
Вед. инж.	Бабикова		Схема расположения колонн, ригелей, плит покрытия и перекрытия фундаментов.	ЦНИИЭП инженерного оборудования г. Москва		
ГИП	Кузнецов					
Гл. констр.	Шапиро					
Нач. отд.	Красавин					

Привязан:

Инв. №

Копировал: Агеева

Формат: 99

Схема расположения стеновых панелей по оси.

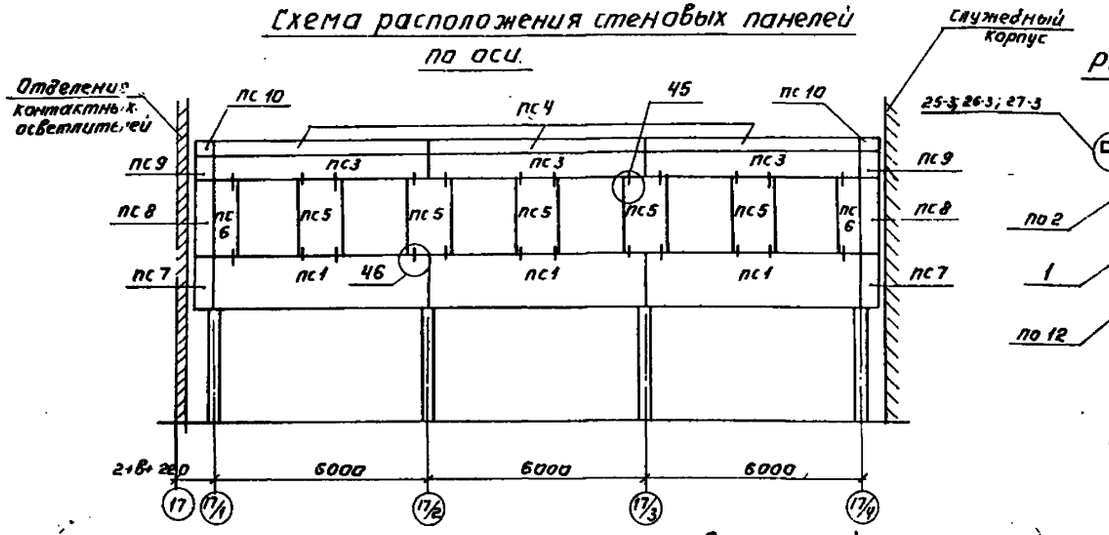

Разрез 2-2

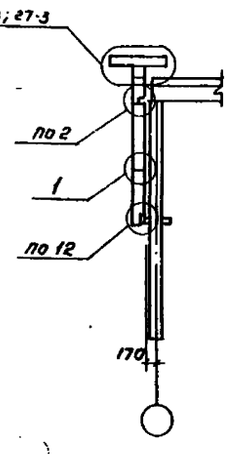

Схема расположения стеновых панелей по оси.

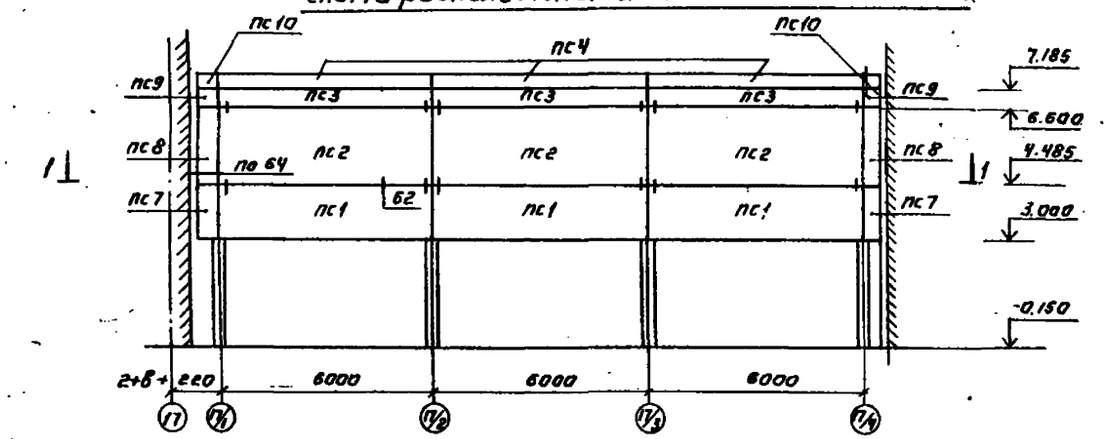

Разрез 1-1

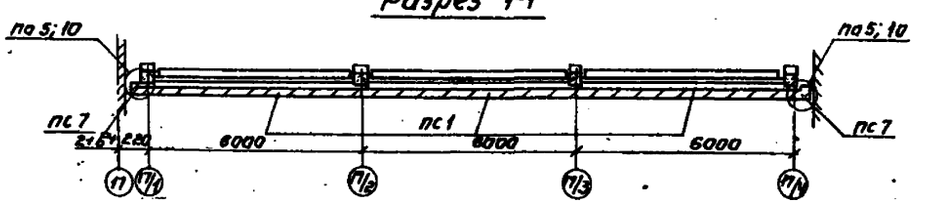

Спецификация элементов к схемам расположения панелей

Марка	Обозначение	Наименование	Кол.	Масса кг	Примеч.
		Панели стеновые для t=-20°C, -30°C			
пс1	1.020-1.5-4.1.0.0.0-048	1 псн 60.15.25 п	6	2400	
пс2	1.020-1.5-4.1.000-056	1 псн 60.21.25 п	3	3400	
пс3	1.020-1.5-4.1.0.0.0-040	1 псн 60.6.25-1	6	950	
пс4		пк 30.10	6	710	
пс5	1.020-1.5-4.2.0.0.0-056	4 псн 12.21.25 п	5	600	
пс6	1.020-1.5-4.2.0.0.0-036	4 псн 6.21.25 п	2	300	
пс7	1.020-1.5-4.2.0.0.0-092	5 псн 41.150.25 п	4	200	
пс8	1.020-1.5-4.2.0.0.0-100	5 псн 41.210.25 п	4	300	
пс9	084	5 псн 41.120.25 п-1	4	100	
пс10		пк 54.10-1 п	4	1170	
		Панели стеновые для t=-40°C			
пс1	1.020-1.5-4.10.0.0-049	1 псн 60.15.30 п	6	2800	
пс2	1.020-1.5-4.1.000-053	1 псн 60.21.30 п	3	4000	
пс3	1.020-1.5-4.1.0.0.0-041	1 псн 60.6.30 п-1	6	1100	
пс4		пк 30.10	6	710	
пс5	1.020-1.5-4.2.0.0.0-057	4 псн 12.21.30 п	5	800	
пс6	1.020-1.5-4.2.0.0.0-037	4 псн 6.21.30 п	2	400	
пс7	1.020-1.5-4.2.0.0.0-093	5 псн 46.150.30 п	4	300	
пс8	1.020-1.5-4.2.0.0.0-101	5 псн 46.210.30 п	4	400	
пс9	-085	5 псн 46.120.30 п	4	100	
пс10		пк 54.10.1 п	4	1170	

Спецификация монтажных узлов (продолжение)

Марка узла	Колич. узлов	Марка эл-та крепл.	Кол-во шт. На 1 узел	Кол-во шт. На все	Серия
5	4	мс60	2	8	1.020-1
		мс65	2	8	8.10-2

Спецификация монтажных узлов.

Марка узла	Колич. узлов	Марка эл-та крепл.	Кол-во шт. На 1 узел	Кол-во шт. На все	Серия
1;2	12	мс60	2	24	1.020-1; Вып. 10-2
10	8	мс76	1	8	
		мс70	1	8	
		-30×50×8	ℓ=100	ℓ=0,8м	
		мс73	1	8	
25	6	мс83	2	12	
		мс69	2	12	
		-50×8	ℓ=150	ℓ=0,9м	
26	6	мс72	1	6	
		+40×6	ℓ=110	ℓ=0,7м	
45;46	36	мс91	1	36	
		ф14АТ	ℓ=200	ℓ=7,2м	

см. продолжение

Панели приняты из керамзитобетона γ=900 кг/м³

Типовой проект 901-3-176 Альбом I

Согласовано: Отд. ВС, Грачева

Инв. № подл. | Подпись и дата | Взам. инв. №

Л. контр.	Кузнецов		
Провер.	Петровнина		
Вед. инж.	Бабикова		
Тип.	Кузнецов		
Гл. конструктор	Шакиро		
Нач. отд.	Красавин		

ТП 901-3-176 КЖ

Переходная галерея

Схема расположения стеновых панелей.

Стадия	Лист	Листов
Р	33	

ЦНИИЭП инженерного оборудования г. Москва

Копировал: Логинова

Формат 09

Ведомость рабочих чертежей основного комплекта ТП 901-3- КМ

Лист	Наименование	Примечание
1	Общие данные. Техническая спецификация металла (начало)	
2	Техническая спецификация металла (окончание)	
3	Техническая спецификация металла на типовые конструкции.	
4	Ведомость металлоконструкций по видам профилей	
5	Схема расположения ограждений контактных осветителей и проемов на отм. 3.450	
6	Схема расположения элементов ограждения одного контактного осветителя. Узлы. Спецификация.	
7	Схема расположения металлических площадок, лестниц, стоек, ограждений на отм. -0.800	
8	Площадка на отм. 3.450 Разрезы. Узлы	
9	Площадка на отм. -0.800 Разрезы. Узлы	
10	Схема расположения подвесных путей в осях 1-2; п-т	
11	Схема расположения элементов пожарных лестниц.	

Ведомость ссылочных и прилагаемых документов

Обозначение	Наименование	Примечание
	Ссылочные документы	
1.426-1 Вып. 3	Стальные подкрановые балки. Балки путей подвесного транспорта пролетом 6 м. Чертежи КМ	
1.459-2. Выпуски 1 и 2	Стальные лестницы переходные площадки и ограждения	
1.439-2	Стальные изделия креплений панельных стен одноэтажных производственных зданий с железобетонным каркасом	
	Прилагаемые документы	

Ведомость спецификаций

Лист	Наименование	Примечание
5	Спецификация элементов к схеме расположения контактных осветителей и проемов на отм. 3.450	
7	Спецификация элементов к схеме расположения металлических площадок, лестниц, стоек, ограждений.	

Техническая спецификация металла (начало)

Вид профиля и ГОСТ, ТУ	Марка металла и ГОСТ	Обозначение и размер профиля, мм	№ п.п.	Код: Марка металла	Код: Вид профиля	Код: Размер профиля	Количество, шт.	Длина, мм	Масса металла по элементам конструкции, т: стойки рабочих площадок	подвесные пути	каркас ограждений контактных осветителей	пожарные лестницы		Общая масса, т	Масса потребности в металле по сортаментам (заполняется изготовителем), т: I	II	III	IV	Заполняется ВЦ
									Код элемента конструкции: 526291	526235	526213								
1	2	3	4	5	6	7	8	9											
Балки двутавровые ГОСТ 19425-74	Вст3сп5 ГОСТ 380-71*	I 24м	1		53899					2.28				2.28					
	Итого		2	12300						2.28				2.28					
Всего профиля			3							2.28				2.28					
Балки двутавровые ГОСТ 8239-72*	Вст3сп5 ГОСТ 380-71*	I 24	4		24228					0.83				0.83					
	Итого		5	12300						0.83				0.83					
	Вст3кп2 ГОСТ 380-71*	I 16	6								1.6			1.5					
	Итого		7	11240						1.66	1.6			3.26					
Всего профиля			8							1.66	1.6			3.26					
Швеллеры ГОСТ 8240-72*	ВСт3кп2 ГОСТ 380-71*	С 10	9		26140				6.6	0.65				6.25					
		С 12	10						3.74					3.74					
		С 14	11						0.28					0.28					
		С 16	12		26182						2.37			2.37					
	Итого		13	11240					9.62	0.65	2.37			12.64					
Всего профиля			14						9.62	0.65	2.37			12.64					
Сталь угловая равнополочная ГОСТ 8509-72*	В ст3 кп2 ГОСТ 380-71*	L 63х5	15								0.69			0.69					
		L 63х6	16							0.1				0.1					
		L 75х6	17									0.19		0.19					
		L 100х7	18							0.1				0.1					
	Итого:		19	11240						0.2	0.69	0.19		1.08					
Всего профиля			20		21113					0.2	0.69	0.19		1.08					
Сталь круглая ГОСТ 2590-71	Вст3кп2 ГОСТ 380-71*	18	21									0.1		0.1					
	Итого		22									0.1		0.1					
Всего профиля			23									0.1		0.1					

Типовой проект разработан в соответствии с действующими нормами и правилами и предусматривает в части металлических конструкций мероприятия, обеспечивающие взрывную, взрывопожарную и пожарную безопасность при эксплуатации здания.

Главный инженер проекта Кузнецов

Н. контр.	Кузнецов		
Вед. инж.	Бабикова		
ГИП	Кузнецов		
Гл. конст.	Шавиро		
Нач. отд.	Красавин		

Привязан

Инв. №

ТП 901-3-176 КМ

ЗДА контактных осветителей для станции производительностью 50 тыс. м³/сутки

Стадия	Лист	Листов
Р	1	

Общие данные. Техническая спецификация металла. (Начало)

ЦНИИЭП инженерного оборудования г. Москва

Копировал Антипова

Формат 22

Альбом I

Типовой проект 901-3-176

Инв. № подл. | Подпись и дата | Взам. инв. №

Техническая спецификация металла (окончание)

Вид профиля и ГОСТ, ТУ	Марка металла и ГОСТ	Обозначение и размер профиля, мм	№ п.п.	Код: Марка металла	Код: Вид профиля	Код: Размер профиля	Количество, шт	Длина, мм	Масса металла по элементам конструкций, т: Стойки рабочих площадок	Подвесные пути	Каркас ограждения контактных осветлителей	Пожарные лестницы		Общая масса, т	Масса потребности в металле по кварталам (заполняется изготовителем) т: I	II	III	IV	Заполняется ВЦ
									Код элемента конструкции										
1	2	3	4	5	6	7	8	9	526291	526235	526213								
Сталь полосовая ГОСТ 103-76	Вст 3 кп ГОСТ 380-71*	+ 50x8	24									0,01		0,01					
		+ 100x10	25						0,15			0,1		0,25					
		+ 150x6	26							0,11				0,1					
		+ 150x8	27						0,51			0,01		0,54					
	Итого		28	11240					0,66	0,1		0,12		0,88					
Всего	профиля		29		13110				0,66	0,1		0,12							
Сталь широкополосная Универсальная ГОСТ 82-70*	Вст 3 кп ГОСТ 380-71*	+ 200x6	30								0,4			0,4					
		+ 220x8	31							0,1									
		+ 240x10	32						0,32					0,32					
		+ 250x8	33						0,32					0,32					
		+ 320x8	34							0,1				0,1					
		+ 400x8	35						0,22					0,22					
	Итого		36	11240					0,86	0,2	0,4			1,46					
Всего	профиля		37		71200				0,86	0,2	0,4			1,46					
Итого масса металла			38						11,14	5,09	5,06	0,32		10,56					
Лестницы площадки ограждения	лист N 3		39																
Всего масса металла			40						11,14	5,09	5,06	0,32		10,56					
В том числе по маркам	Вст3 кп2		41	11240															
	Вст3 сп5		42																
	Вст3 сп6		43	12300															
Масса поставки элементов по кварталам т, заполняется заказчиком		I																	
		II																	
		III																	
		IV																	

Альбом I

Типовой проект 901-3-176

Инв. № подл. | Подпись и дата | Взам. инв. №

Привязан			
Инв. №			

Н. контр.	Кузнецов	
Вед. инж.	Бабикова	
ГИП	Кузнецов	
Гл. конс.	Шапиро	
Нач. отд.	Красавин	

ТП 901-3-176 КМ

Зал контактных осветлителей для станции производительностью 50 тыс. м³/сутки

Техническая спецификация металла (окончание)

Стадия	Лист	Листов
Р	2	

ЦНИИЭП инженерного оборудования г. Москва

Копировал Антипова

Формат 22

Альбом I

Типовой проект 901-3-176

Вид профиля и ГОСТ, ТУ	Марка металла и ГОСТ	Обозначение и размер профиля мм	№ пп	Код: Марка металла	Код: Вид профиля	Код: Размер профиля	Количество шт	Длина, мм	Масса металла по элементам конструкции, т: Лестницы (Код элемента конструкции 566242)	Площадки (526243)	Ограждения (526244)	Стремянки (566242)	Общая масса, т	Масса потребности в металле по квартталом (заполняется изготовителем), т: I	II	III	IV	Запанявется ВЦ
1	2	3	4	5	6	7	8	9										
Сталь холодно гнутая ГОСТ 8278-75*	Вст3кп2 ГОСТ 380-71*	С160х50х4								0,61			0,61					
		С180х50х4							0,36				0,36					
	Итого			11240					0,36	0,61			0,97					
Всего	профиля				75807				0,36	0,61			0,97					
Сталь холодно гнутая ГОСТ 19771-74*	Вст3кп2 ГОСТ 380-71*	L80х5									0,3	1,78	2,08					
	Итого			11240							0,3	1,78	2,08					
Всего	профиля				75116						0,3	1,78	2,08					
Сталь холодно гнутая ГОСТ 8281-63*	Вст3кп2 ГОСТ 380-71*	L50х4(Ф2х4) L63х5									2,76		2,76					
	Итого			11240							2,76		2,76					
Всего	профиля				74602						2,76		2,76					
Сталь холодно гнутая ГОСТ 8278-75*	Вст3 кп2 ГОСТ 380-71*	L80х5(Ф2х5)									2,70		2,70					
	Итого			11240							2,70		2,70					
Всего	профиля										2,70		2,70					
Сталь полосовая ГОСТ 103-76	Вст3кп2 ГОСТ 380-71*	Ф60х6							0,01				0,01					
		Ф100х4							0,03				0,03					
		Ф100х6										0,05	0,05					
	Итого			11240					0,04				0,04					
Всего	профиля								0,04				0,04					
Сталь широкополосная ГОСТ 82-70	Вст3кп2 ГОСТ 380-71*	Ф40х4								1,0			1,0					
		-250х4							0,3				0,3					
	Итого			11240					0,3	1,0			1,3					
Всего	профиля								0,3	1,0			1,3					
Сталь круглая ГОСТ 2590-71	Вст3кп2 ГОСТ 380-71*	Ф 18										0,35	0,35					
	Итого			11240								0,35	0,35					
Всего	профиля											0,35	0,35					
Всего масса металла									0,8	1,95	6,62	2,18	11,55					
Масса поставки элементов по кварталам, поставляется ВЦ		I																
		II																
		III																
		IV																

Инв. № подл. | Подпись и дата | Взам. инв. №

Привязан

Инв. №

Н. контр.	Кузнецов		
Проверил	Петровинин		
Вед. инж.	Бабикова		
ГИП	Кузнецов		
Гл. констр.	Шапиро		
Нач. отд.	Красавин		

тп 901-3-176 КМ

Зал контактных осветителей для станции производительностью 50 тыс м³/сутки

Техническая спецификация стали на типовые конструкции

Стадия	Лист	Листов
Р	3	

ЦНИИЭП инженерного оборудования г. Москва

Альбом I

Типовой проект 901-3-176

Наименование конструкции по номенклатуре преискуранта № 01 09	Позиции по прейскуранту № 01-09	№ пп	Код конструкции	Масса конструкций т: Из стали по видам прочего	По видам профилей стали: Балки и швеллеры	Широкополосная сталь	Среднесортная сталь	Мелкосортная сталь	Толстолистовая сталь	Универсальная сталь	Тонколистовая сталь	Гнутые и гнутосварные	Трубы	Прочие	Всего	Количество, шт	Серия типовых конструкций
1	2	3	4	5	6	7	8	9	10	11	12	13	14	15	16	17	18
Стойки рабочих площадок	691		526291		9,62		0,65			0,86					11,14		
Подкрановые пути	18				5,19	0,2	0,1			0,2					5,09		
Каркас ограждения контактного осветителя	705				3,97	0,69				0,4					5,06		
Пожарные лестницы	703					0,19	0,12							0,1	0,32		
Лестницы стремянки	698						0,05				0,3	2,24		0,35	3,0		
Площадки	696										1,0	0,95			1,95		
Ограждения	705											6,32			6,32		

Инв. № подл. | Подпись и дата | Взам. инв. №

Привязан

Инв. №

Н. контр.	Кузнецов		
Проверил	Петровинин		
Вед. инж.	Бабикова		
ГИП	Кузнецов		
Гл. констр.	Шапиро		
Нач. отд.	Красавин		

тп 901-3-176 КМ

Зал контактных осветителей для станции производительностью 50 тыс м³/сутки

Выборка стали по видам профилей

Копировал Антипова

Стадия	Лист	Листов
Р	4	

ЦНИИЭП инженерного оборудования г. Москва

Формат 22

Типовой проект 901-3-176 Альбом I

Схема расположения ограждений контактных осветлителей и проёмов на отм. 3.45

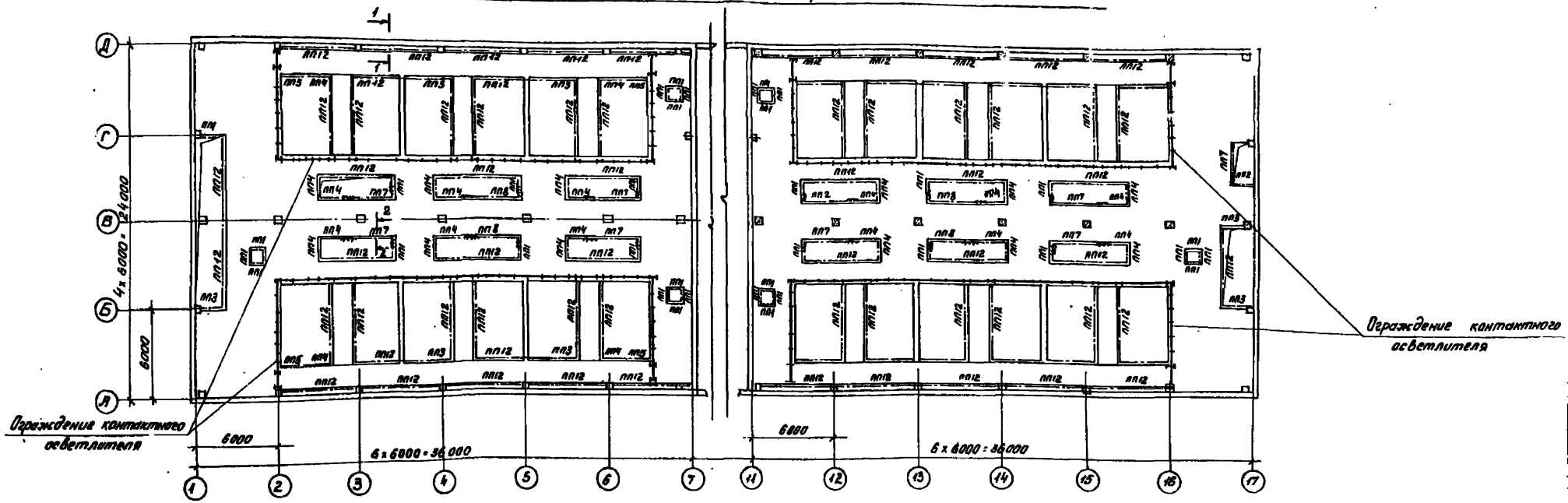

Разрез 1-1

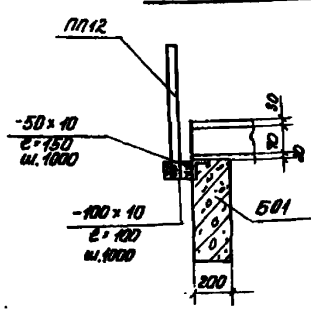

Разрез 2-2

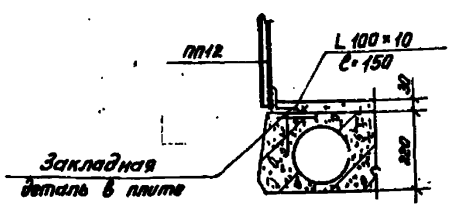

Спецификация элементов к схеме расположения ограждения контактных осветлителей и проёмов на отм. 3.450

Марка	Обозначение	Наименование	Кол.	Масса ед. кг.	Прим.
		Ограждение проемов			
ПП1	1.458-2 Вып.2	ПП1	37	12	
ПП2	1.458-2 Вып.2	ПП2	1	13	
ПП3	1.458-2 Вып.2	ПП3	11	16	
ПП4	1.458-2 Вып.2	ПП4	32	19	
ПП5	1.458-2 Вып.2	ПП5	8	21	
ПП7	1.458-2 Вып.2	ПП7	9	30	
ПП8	1.458-2 Вып.2	ПП8	4	34	
ПП12	1.458-2 Вып.2	ПП12	84	56	

1. Материал металлоконструкций- сталь ВСт3-кп2 класс С38/23 ГОСТ 380-71*
2. Сварку производить электродами Э42 ГОСТ 9467-75
3. Высота шва h=5мм
4. Все металлоконструкции окрасить масляной краской за 2 раза (ГОСТ 695-77)
5. Ограждение одного контактного осветлителя дано на листе КМ-6.
6. Выходы на стремянки оградить съёмным ограждением.

Привязан

Инв.№

Н.контр.	Кузнецов	
Провер.	Петровинин	
Ст.инж.	Бабикова	
ГИП	Кузнецов	
Гл.конс.	Шлимар	
Нач.отд.	Красавин	

ТП 901-3-176 КМ

Отделение контактных осветлителей для станции производительностью 50 тыс м³/сутки

Схема расположения ограждений контактных осветлителей и проемов на отм. 3.450.

Стадия	Лист	Листов
Р	5	

ЦНИИЭП инженерного оборудования г. Москва

18302-01

Типовой проект 901-3-176 Альбом I

Схема расположения элементов ограждения одного контактного осветлителя

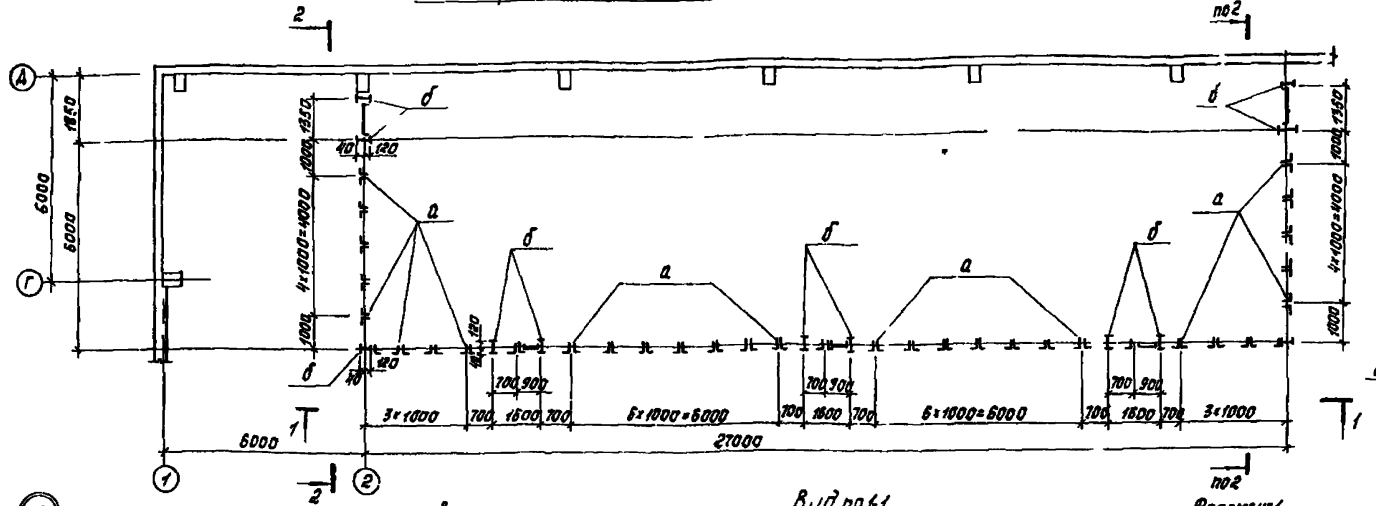

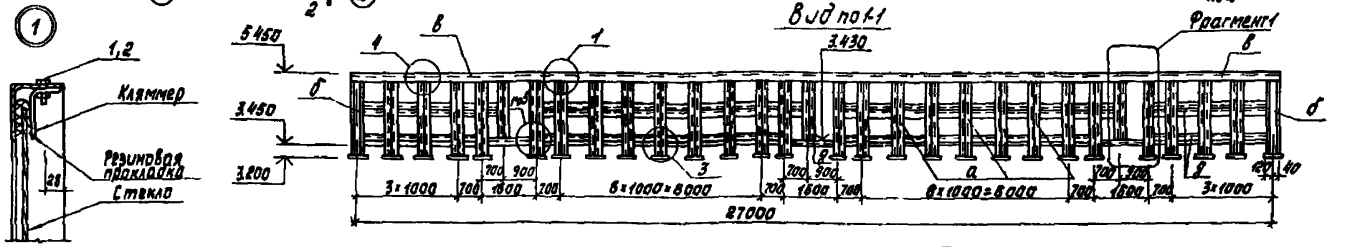

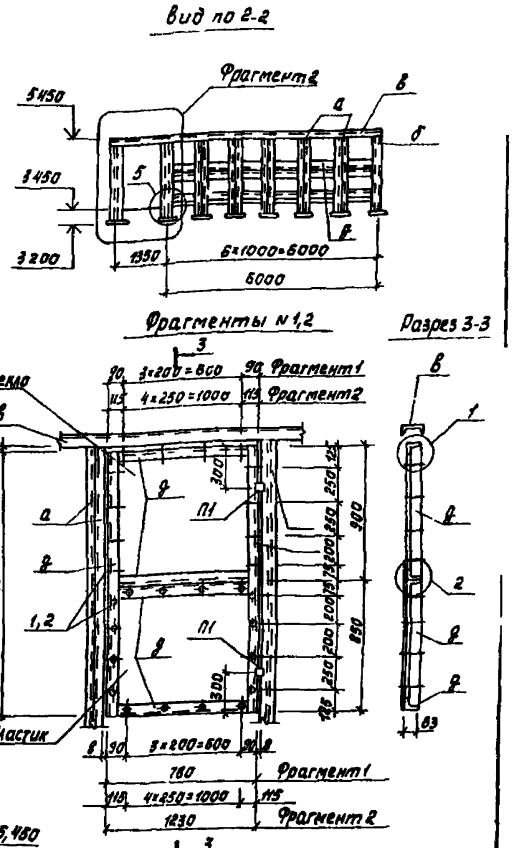

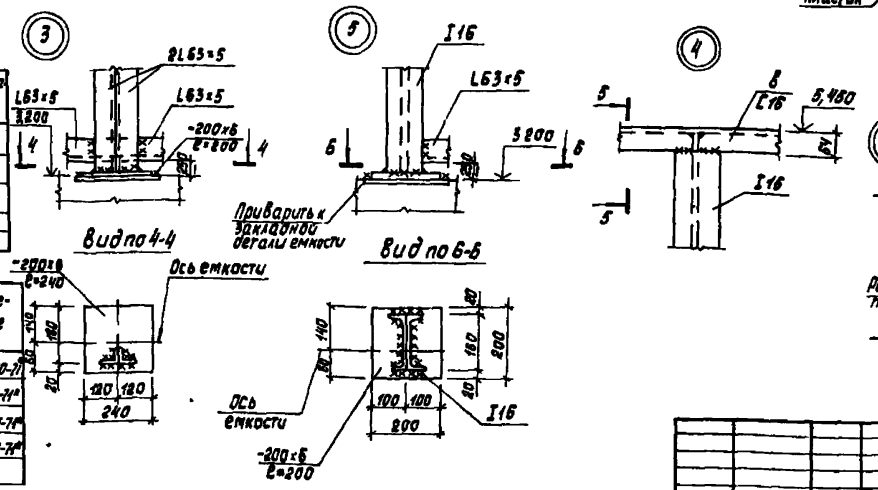

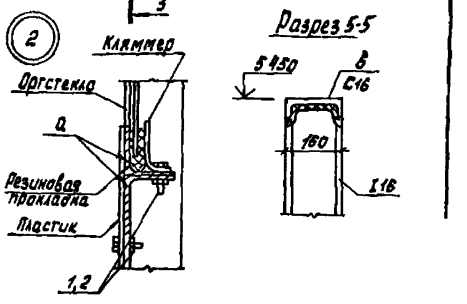

Спецификация элементов к схеме расположения ограждения одного контактного осветлителя

Марка	Обозначение	Наименование	Кол	Масса ед кг	Примечание
П1		Металлические петли „П1"	10		
		Стеклянное ограждение	36	м²	
		Пластиковое ограждение	36	м²	
1	ГОСТ 7798-70	Болт М5×30	2538	0,15 кг	
2	ГОСТ 5915-70	Гайка М5	2538	0,06 кг	

Ведомость элементов

Марка	Сечение: Эскиз	Сечение: Состав	Опорные усилия: M тсм	N тс	Q тс	Группа констр.	Марка металла	Примечание
а	⊥	2 L 63×5	конструктивно			VI	ВСт3кп2	ГОСТ 380-71
б	I	I 16	по гибкости			VI	ВСт3кп2	ГОСТ 380-71*
в	[	[16	конструктивно			VI	ВСт3кп2	ГОСТ 380-71*
д	L	L 63×5	конструктивно			VI	ВСт3кп2	ГОСТ 380-71*

Схема расположения ограждения всех контактных осветлителей расположена на листе КМ-5

Привязан	Н контр	Кузнецов		ТП 901-3-176	КМ
	Пров	Бабикова		Отделение контактных осветлителей для станции производительностью 50 тыс м³/сут.	Стадия: Р; Лист: 6; Листов:
	Ст инж	Архипова		Схема расположения элементов ограждения одного контактного осветлителя Узлы Спецификация	ЦНИИЭП инженерного оборудования г. Москва
	ГИП	Кузнецов			
	Гл конст	Шапиро			
Инв №	Нач отд	Красавин			18308-01

Согласовано: Чичерина; Отд. ВГ; Взам инв №; Подпись и дата; Инв № подл.

Типовой проект 901-3-176 Альбом I

Схема расположения металлических площадок, лестниц, стоек, ограждений на отм -0800

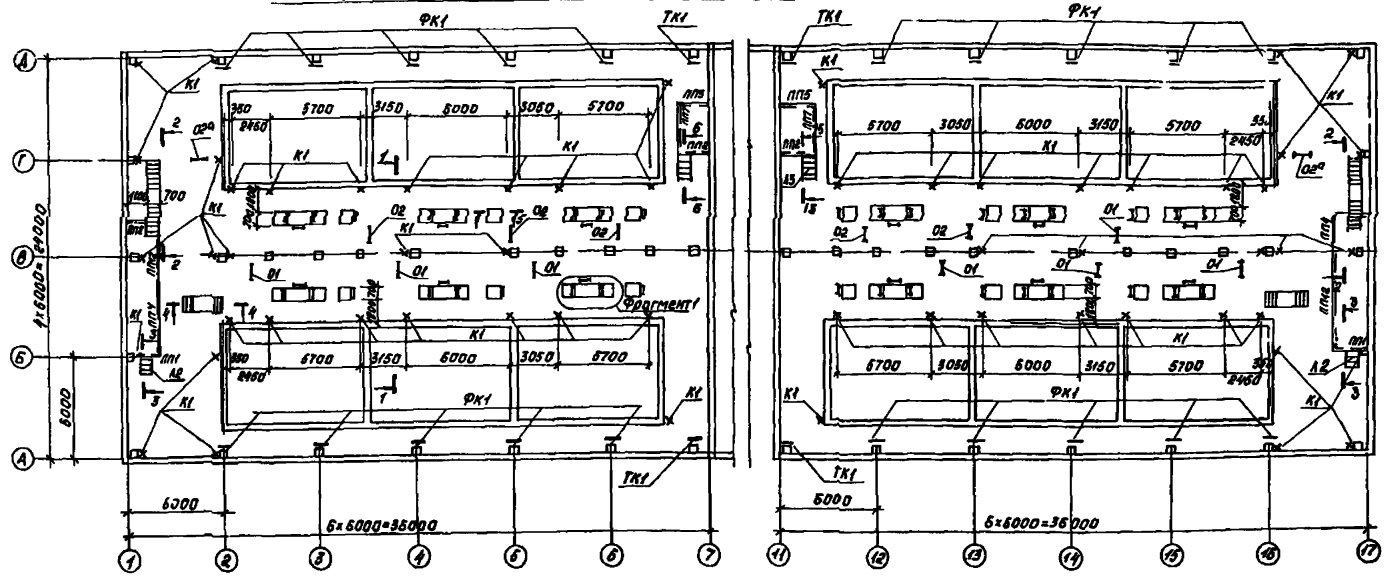

1 Материал металлоконструкций сталь ВСт3 кп2 класс С 38/23 ГОСТ 380-71*

2 Сварку производить электродами Э42 ГОСТ 9467-75

3 Высота шва h=5мм

4 Все металлоконструкции окрасить масляной краской за 2 раза (ГОСТ 695-77)

5 Расположение площадок, мостиков и опор смотреть технологические чертежи марки ТХ

Спецификация элементов к схеме расположения металлических площадок лестниц, стоек, ограждений

Марка поз	Обозначение	Наименование	Кол	Масса ед кг	Примечание
		Ограждения площадок			
ПП1	1459-2, Вып 2	ПП1	86	12	
ПП2	1459-2, Вып 2	ПП2	4	13	
ПП3	1459-2, Вып 2	ПП3	12	16	
ПП4	1459-2, Вып 2	ПП4	4	19	
ПП5	1459-2, Вып 2	ПП5	2	21	
ПП7	1459-2, Вып 2	ПП7	2	30	
ПП12	1459-2, Вып 2	ПП12	2	56	
		Ограждения лестниц			
ПЛ1	1459-2, Вып 1	ПЛ1	8	8	
ПЛ2	1459-2, Вып 1	ПЛ2	8	8	
ПЛ3	1459-2, Вып 1	ПЛ4	4	12	
ПЛ4	1459-2, Вып 1	ПЛ5	4	12	
		Опорные столики			
ФК1	1439-2	ФК1	20	22,6	
ТК1	1439-2	ТК1	4	22,1	

Спецификация элементов к схеме расположения металлических площадок, лестниц, стоек, ограждении

Марка, поз	Обозначение	Наименование	Кол	Масса ед кг	Примечание
		Переходные площадки			
П2	1459-2, Вып 1	ПШ2	20	38	
П8	1459-2, Вып 1	ПШ8	12	67	
П11	1459-2, Вып 1	ПШ11	2	67	
		Лестничные марши			
Л2	1459-2, Вып. 1	ЛШ2	2	29	
Л5	1459-2, Вып 1	ЛШ5	6	56	
Л8	1459-2, Вып 1	ЛШ8	4	82	
		Стремянки			
С2	1459-2, Вып 1		48	46	
		Опоры металлические			
О1		О1	6	—	
О2		О2	6	—	
О2а		О2а	2	—	

Таблица сечений

Марка	Сечение: Эскиз	Поз	Состав	Опорные усилия	Марка металла	Примечание
К1			2 [12 ✕ 8	по гибкости	ВСт3 кп2 ГОСТ 380-71*	
К2			2 [10	по гибкости	ВСт3 кп2 ГОСТ 380-71*	
К3	[		[Л4	по гибкости	ВСт3 кп2 ГОСТ 380-71*	
Б1	[		[14	по прогибу	ВСт3 кп2 ГОСТ 380-71*	

Н контр.	Кузнецов		
Пров.	Петровнина		
Вед инж.	Бабикова		
Гип	Кузнецов		
Гл. конст.	Шапиро		
Нач отд	Красавин		

Привязан

Инв №

ТП 901-3-176 КМ

Отделение контактных осветителей для станции производительностью 50 тыс м³/сут

Схема расположения металлических площадок, лестниц, стоек, ограждений на отм -0.800

Стадия	Лист	Листов
Р	7	

ЦНИИЭП инженерного оборудования г. Москва

Копировал Корецкая

Формат 22

Разрез 1-1

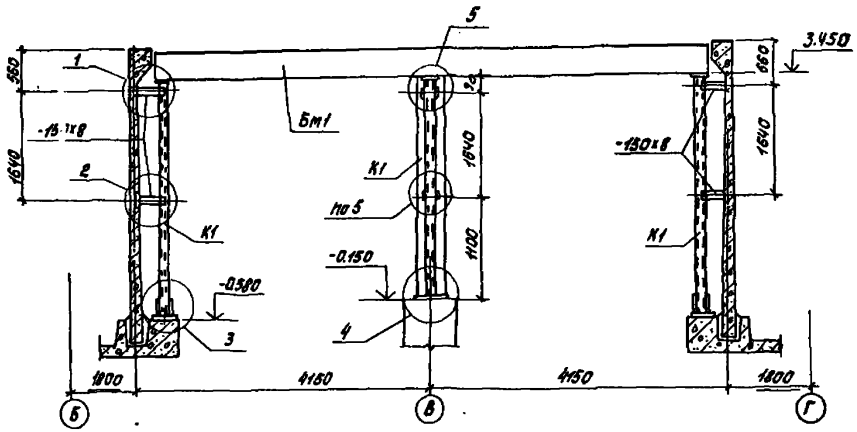

Разрез 7-7

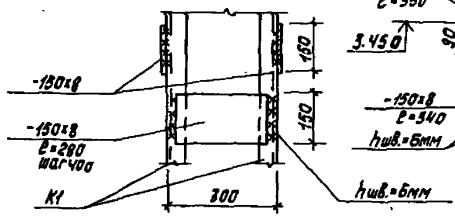

Разрез 8-8

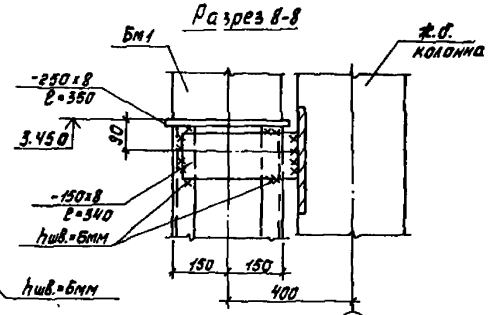

Цифровые оси

Разрез 9-9

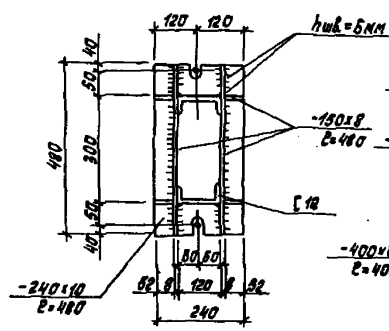

Разрез 10-10

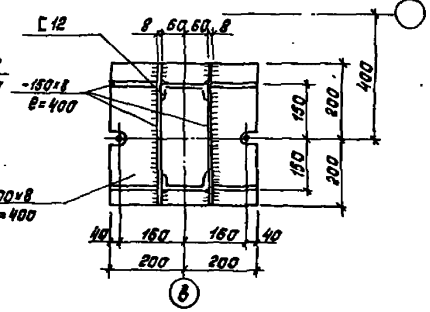

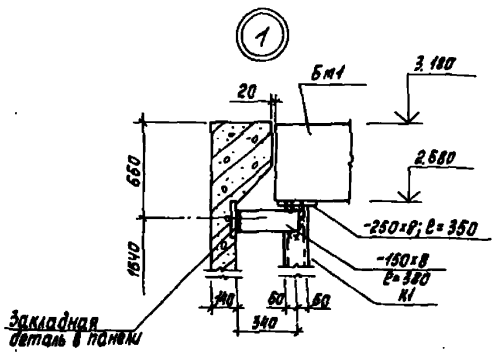

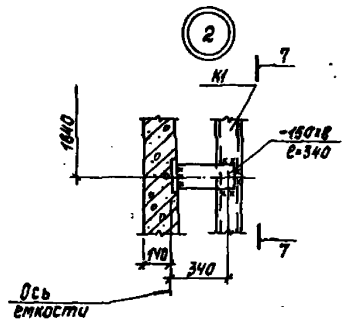

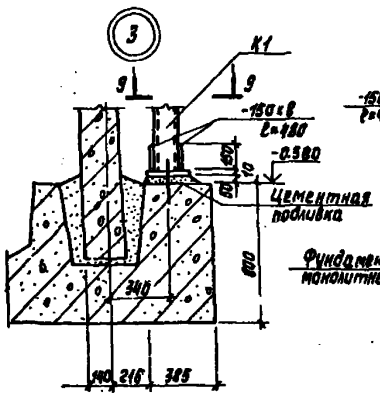

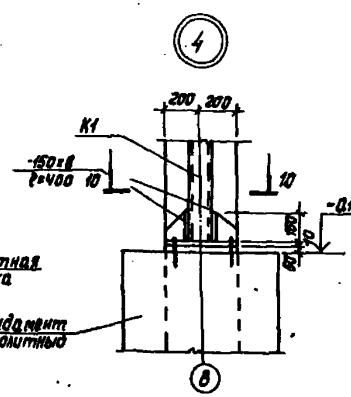

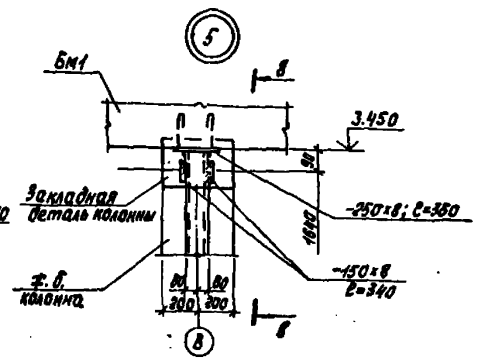

Схему расположения металлических стоек К1 и общие примечания смотри лист КМ7.

					ТП 901-3-176		КМ
Привязан			Н.контр.	Кузнецов	Отделение контактных осветителей для станции производительностью 50 тыс.	Стадия	Лист	Листов
			ГИП	Петрошина		Р	8	
			Гл.инж.	Бабикова				
			ГИП	Кузнецов				
			Гл.конст.	Шапиро	Площадка на отм. 3.450. Разрезы. Узлы.	ЦНИИЭП инженерного оборудования г. Москва		
Инв.№			Нач.отд.	Красавин				

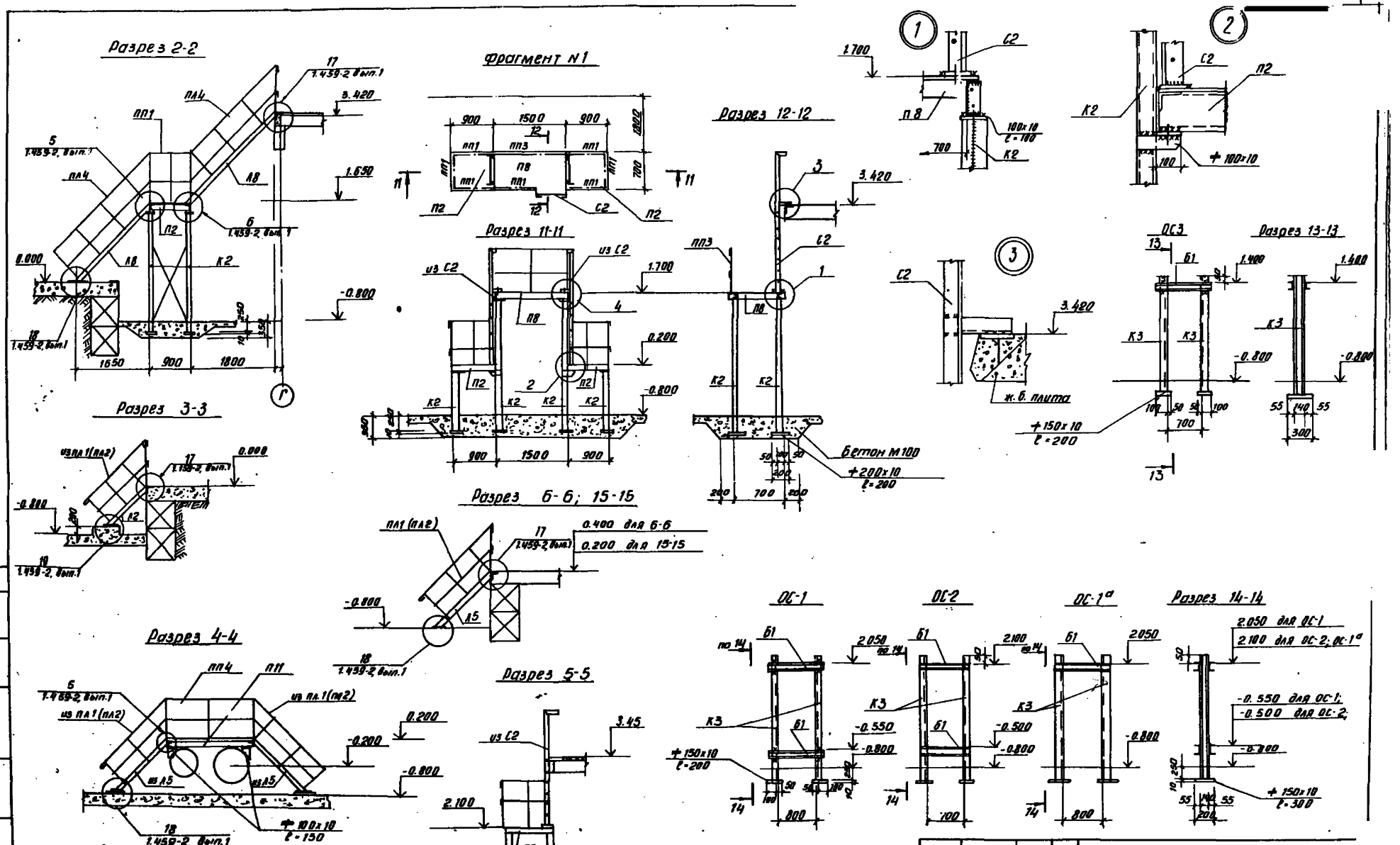

						ТП 901-3-176	КМ
Привязан		Н. контр.	Кузнецов		Отделение контактных осветлителей для станции производительностью 50 тыс. м³/сутки	Стадия	Лист	Листов
		Проверил	Петровнина			Р	9	
		Вед. инж.	Бабикова					
		Гип	Кузнецов		Площадки на отм. -0.800	ЦНИИЭП инженерного оборудования г. Москва		
		Гл. констр.	Шапиро		Разрезы. Узлы.			
Инв. №		Нач. отд.	Красавин					

Копировал Антипова

Формат 22

Согласовано

Инв. № подл. | Подпись и дата | Взам. инв. №

Типовой проект 901-3-176 Альбом I

Согласовано

Инв.№ подлинника | Взам.инв.№ | Подпись и дата

Схема расположения подвесных путей в осях 1-7

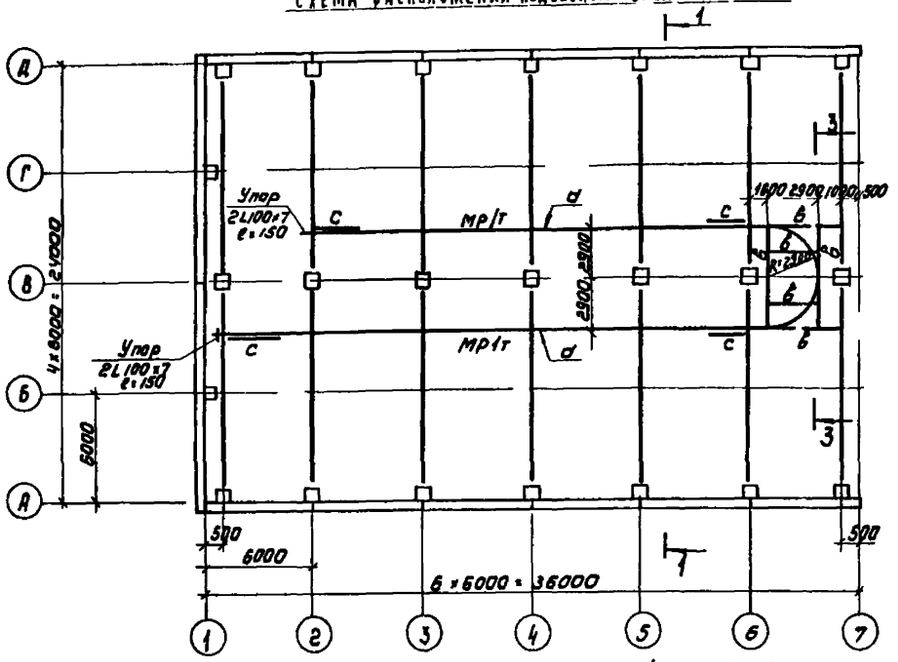

Схема расположения подвесных путей в осях 11÷17

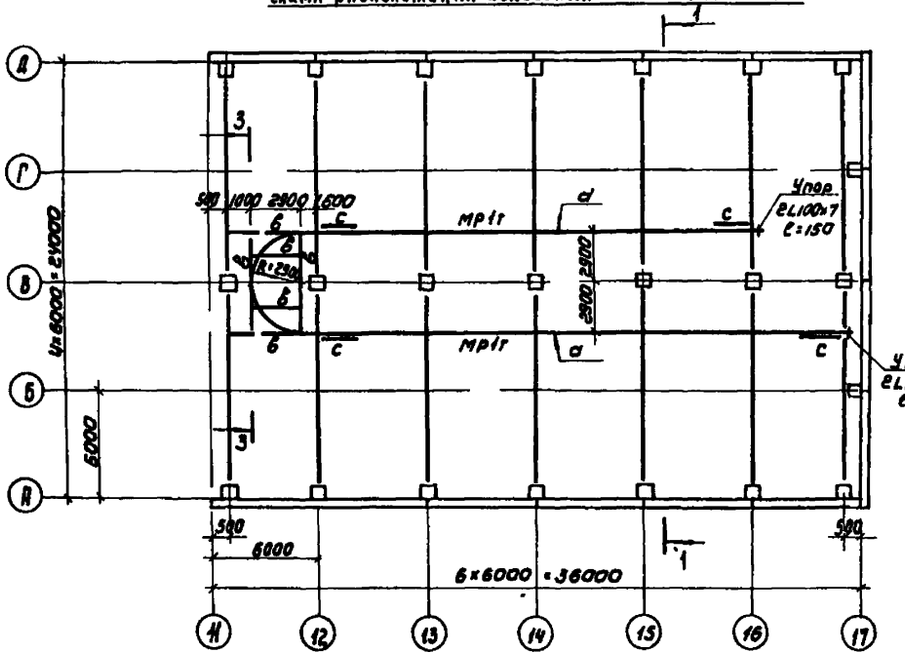

Ведомость элементов

Марка	Сечение: эскиз	Сечение: сортамент	Опорные усилия: M тс/м	Опорные усилия: N тс	Опорные усилия: Q тс	Группа конструкций	Марка металла	Примечание
а	I	I 24М					Вст3сп5	ГОСТ 380 71*
б	Ш	2С 10					Вст3кп2	ГОСТ 380 71*
с	L	L 63×5	По гибкости				Вст3кп2	ГОСТ 380 71*
б	I	I 24					Вст3сп6	ГОСТ 380 71*

Разрез 1-1

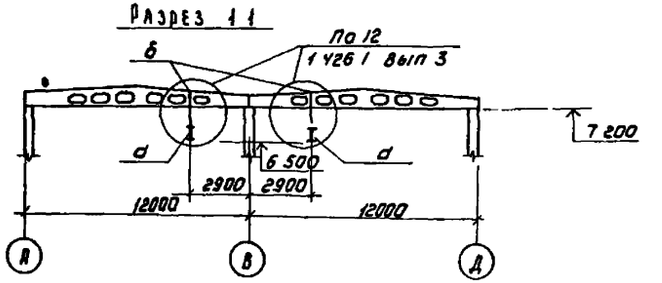

Разрез 2-2

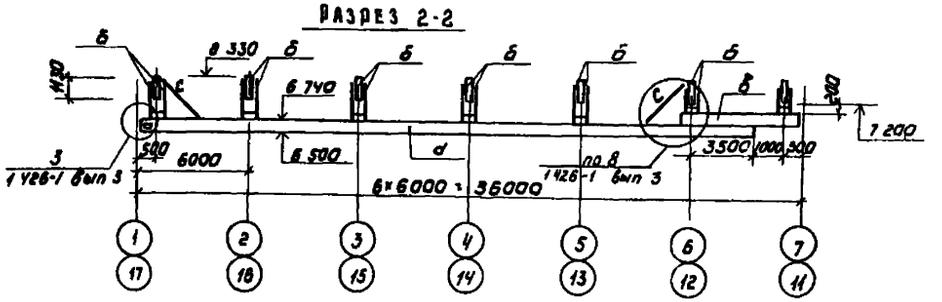

Разрез 3-3

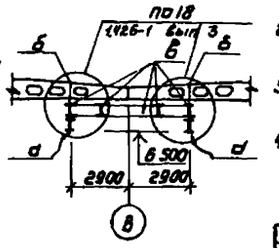

1 Сварку производить электродами типа Э-42 (ГОСТ 9467-75) $h_{шв}$ = 6 мм

2 Крепление подкранового пути - болтовое болты нормальной точности М16 (ГОСТ 7798-70*)

3 Стыковые швы нижнего пояса балок зачистить заподлицо с езловой поверхностью балок

4 Все металлические конструкции окрасить масляной краской за 2 раза (ГОСТ 595-77) езловую поверхность подкрановых путей не окрашивать

				ТП 901-3-176 КМ			
Привязан							
Инв.№	Н. контр.	Кузнецова		Отделение контактных осветителей для станции производительностью 50 тыс.т/сут	Стадия	Лист	Листов
	Провер.	Бабихова			Р	10	
	Ст. инж.	Петровнина					
	Тип.	Кузнецова		Схема расположения подвесных путей в осях 1-7, 11-17	ЦНИИЭП инженерного оборуд. г. Москва		
	Гл. констр.	Шапиро					
	Нач. отд.	Красавин					

15308-01

Копировал Кр...

Альбом I

Типовой проект 901-3-176

Схема расположения пожарных лестниц по осям "1"-"17"

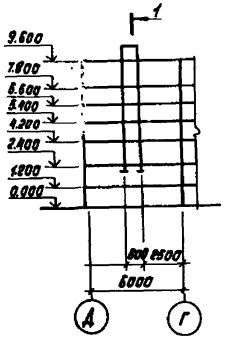

Разрез 1-1

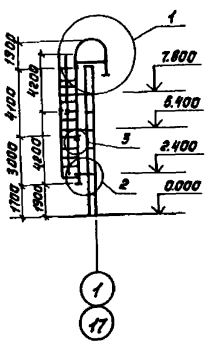

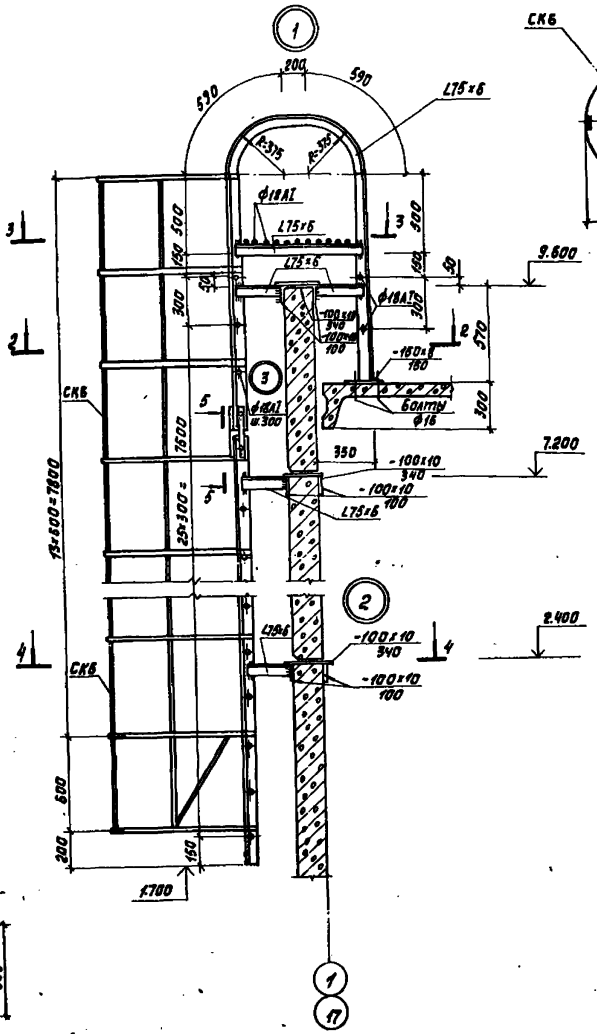

Разрез 2-2

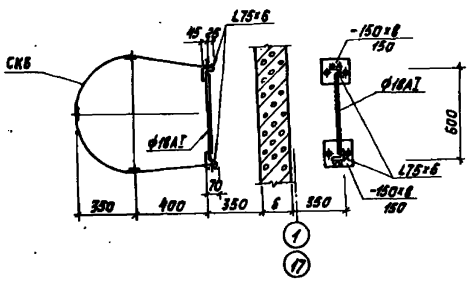

Разрез 3-3

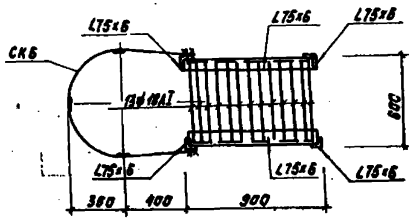

Разрез 4-4

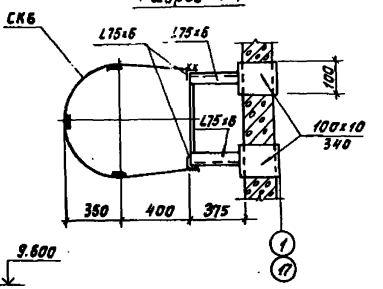

Разрез 5-5

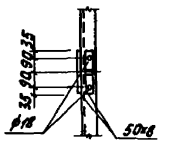

Марка поз.	Обозначение	Наименование	Кол.	Масса	Примечание
СК6	1.459-2 Вып.2	СК6	4	40кг	

1. Сварку производить электродами типа Э42 ГОСТ 9467-75, высота шва $h_ш$ = 6мм.
2. Все металлические конструкции окрасить масляной краской ГОСТ 8292-75 за 2 раза.

Привязан

Инв. №

Н. контр.	Кузнецов	
Пров.	Петрожицкая	
Вед. инж.	Бабикова	
ГИП	Кузнецов	
Гл. конст.	Шапиро	
Нач. отд.	Колсавин	

ТП 901-3-176 КМ

Отделение контактных осветителей для станции производительностью 30тыс.м³/сут

Схема расположения элементов пожарных лестниц. Узлы.

Стадия	Лист	Листов
Р	11	

ЦНИИЭП инженерного оборудования г.Москва

1830-01

Инв. № подл. | Подпись и дата | Взам. инв. №

gost.e-ecolog.ru