ТИПОВОЙ ПРОЕКТ
901-3-184.83

БЛОК ВХОДНЫХ УСТРОЙСТВ И КОНТАКТНЫХ ОСВЕТЛИТЕЛЕЙ С БАРАБАННЫМИ СЕТКАМИ ДЛЯ СТАНЦИИ ОЧИСТКИ ВОДЫ ПОВЕРХНОСТНЫХ ИСТОЧНИКОВ

С СОДЕРЖАНИЕМ ВЗВЕШЕННЫХ ВЕЩЕСТВ ДО 150 МГ/Л

ПРОИЗВОДИТЕЛЬНОСТЬЮ 100 ТЫС.М^3/СУТ.

АЛЬБОМ I

АРХИТЕКТУРНО-СТРОИТЕЛЬНАЯ ЧАСТЬ ОТДЕЛЕНИЯ КОНТАКТНЫХ ОСВЕТЛИТЕЛЕЙ

				ПРИВЯЗАН
ИНВ. №				

gost.e-ecolog.ru

Госстрой СССР
ЦЕНТРАЛЬНЫЙ ИНСТИТУТ ТИПОВОГО ПРОЕКТИРОВАНИЯ
Свердловский филиал
620062, г.Свердловск-62, ул.Чебышева,4
Заказ №2046 Инв.№19216-01 тираж 280
Сдано в печать 16/VII 1981г цена 4-32

ТИПОВОЙ ПРОЕКТ

901-3-184.83

БЛОК ВХОДНЫХ УСТРОЙСТВ И КОНТАКТНЫХ ОСВЕТЛИТЕЛЕЙ С БАРАБАННЫМИ СЕТКАМИ ДЛЯ СТАНЦИИ ОЧИСТКИ ВОДЫ ПОВЕРХНОСТНЫХ ИСТОЧНИКОВ

С СОДЕРЖАНИЕМ ВЗВЕШЕННЫХ ВЕЩЕСТВ ДО **150** МГ/Л

ПРОИЗВОДИТЕЛЬНОСТЬЮ **100** ТЫС. $М^3$/СУТ.

СОСТАВ ПРОЕКТА:

Альбом I — Архитектурно-строительная часть отделения контактных осветлителей.

Альбом II — Технологическая, санитарно-техническая части, нестандартизированное оборудование отделения контактных осветлителей.

Альбом III — Электротехническая часть. Связь и сигнализация отделения контактных осветлителей.

Альбом IV — Задания заводам-изготовителям на низковольтные комплектные устройства отделения контактных осветлителей.

Альбом V — Архитектурно-строительная, технологическая, санитарно-техническая, электротехническая части отделения барабанных сеток.

Альбом VI — Строительные изделия. Часть 1 - отделение контактных осветлителей. Часть 2 - отделение барабанных сеток.

Альбом VII — Ведомости потребности в материалах. Часть 1 - отделение контактных осветлителей. Часть 2 - отделение барабанных сеток.

Альбом VIII — Спецификации оборудования. Часть 1 - отделение контактных осветлителей. Часть 2 - отделение барабанных сеток.

Альбом IX — Сборники спецификаций оборудования. Часть 1 - отделение контактных осветлителей. Часть 2 - отделение барабанных сеток.

Альбом X — Сметы. Часть 1 - отделение контактных осветлителей. Часть 2 - отделение барабанных сеток.

АЛЬБОМ I

РАЗРАБОТАН
ЦНИИЭП инженерного оборудования городов, жилых и общественных зданий

Главный инженер института А. Кетаов

Главный инженер проекта Л. Розанова

УТВЕРЖДЕН ГОСГРАЖДАНСТРОЕМ
ПРИКАЗ №297 от 31 октября 1980г.

ВВЕДЕН В ДЕЙСТВИЕ
ЦНИИЭП инженерного оборудования
ПРИКАЗ № 81 от 23 сентября 1983г.

Привязан

Инв. №

Содержание альбома

Лист	Наименование.	Стр.
	Содержание альбома	2
	Архитектурно-строительная часть	
АР-1	Общие данные	3
АР-2	План на отм. 0.000; -1.000	4
АР-3	План на отм. 3.550.	5
АР-4	Разрезы 1-1; 2-2. Узлы.	6
АР-5	Фасады 1-18; 18-1; Ж-А; А-Ж.	7
АР-6	Переходная галерея в служебный корпус	
	Планы, разрезы, фасад.	8
АР-7	Переходная галерея. Узлы.	9
	Конструкции железобетонные	
КЖ-1	Общие данные. (Начало)	10
КЖ-2	Общие данные. (Окончание)	11
КЖ-3	Схема расположения фундаментов в осях 1÷7; 12÷8	12
КЖ-4	Виды 1-1÷3-3. Сечения 4-4÷8-8	13
КЖ-5	Фундаменты ФМ1, ФМ2, ФМ3, ФМ4	14
КЖ-6	Фундаменты ФМ5 и ФМ7	15
КЖ-7	Фундамент ФМ6	16
КЖ-8	Фундаменты ФМ8, 9, 10, 11.	17
КЖ-9	Фундаменты ФМ12 и ФМ13	18
КЖ-10	Схема расположения лотков, приямков, под-	
	польных каналов в осях 1÷7; 12÷18	19
КЖ-11	Разрезы 1-1÷8-8	20
КЖ-12	Схема расположения колонн и балок покрытия	21
КЖ-13	Разрезы 1-1; 2-2	22
КЖ-14	Схема расположения стеновых панелей по осям А-Ж, 1 и 18	23
КЖ-15	Фрагменты 1÷6	24
КЖ-16	Спецификация элементов к схеме расположе-	
	ния стеновых панелей. Виды 3-3; 4-4	25
КЖ-17	Схема расположения плит покрытия	26
КЖ-18	Схема расположения элементов контактных	
	осветлителей N1 и N4.	27
КЖ-19	Контактные осветлители N1 и N4	
	Разрезы 1-1÷3-3. Виды 4-4; 5-5	28
КЖ-20	Контактные осветлители. Вид 6-6. Узлы 1; 2	29
КЖ-21	Контактные осветлители. Узлы 3÷6.	30
КЖ-22	Контактные осветлители. Днище. Ололубочный	
	чертеж. Схемы расположения сеток.	31
КЖ-23	Контактные осветлители. Днище (Армирование)	
	Схема расположения каркасов. Разрезы. Узлы	32
КЖ-24	Контактные осветлители. Участки монолитные Ум01÷Ум06	33
КЖ-25	Контактные осветлители. Спецификация участков	
	монолитных Ум0 1÷Ум0 6.	34
КЖ-26	Контактные осветлители. Участки монолитные Ум07, Ум08	35
КЖ-27	Контактные осветлители. Участок монолитный Ум0 9	36
КЖ-28	Схема расположения балок перекрытия на отм. 3.280	37
КЖ-29	Балки монолитные БМ1÷БМ4	38
КЖ-30	Схема расположения плит перекрытия на отм. 3.550	39
КЖ-31	Перекрытие на отм. 3.550. Разрезы 1-1÷6-6	40
КЖ-32	Участки монолитные перекрытия на	
	отм. 3.550 Ум1; Ум2	41
КЖ-33	Участки монолитные перекрытия на	
	отм. 3.550. Ум3, Ум4	42
КЖ-34	Спецификация участков монолитных перекры-	
	тия на отм. 3.550.	43
КЖ-35	Переходная галерея. Схемы расположения	
	колонн, ригелей, плит покрытия и перекрытия,	
	фундаментов.	44
КЖ-36	Переходная галерея. Схемы расположения	
	стеновых панелей.	45
	Конструкции металлические	
КМ-1	Общие данные. Техническая спецификация	
	металла. (Начало).	46
КМ-2	Общие данные. Техническая спецификация	
	металла. (Окончание)	47
КМ-3	Общие данные. Техническая спецификация	
	металла на типовые конструкции. (Начало)	47
КМ-4	Общие данные. Техническая спецификация ме-	
	талла на типовые конструкции. (Окончание)	48
КМ-5	Общие данные. Ведомость металлоконструкций	
	по видам профилей.	48
КМ-6	Схема расположения ограждений контакт-	
	ных осветлителей и проёмов на отм. 3.550	49
КМ-7	Схема расположения элементов ограждения	
	контактных осветлителей N1.	50
КМ-8	Схема расположения металлических площадок,	
	лестниц, стоек и ограждений.	51
КМ-9	Разрез 1-1, 7-7÷ 10-10. Узлы 1÷5	52
КМ-10	Разрез 2-2 ÷ 8-8 Фрагмент плана N1 и N2	53
КМ-11	Схема расположения подвесных путей в	
	осях 1÷7, 12÷18. Узлы.	54
КМ-12	Пожарные лестницы. Узлы	55

Альбом I

Типовой проект 901-3-184.83

Инв. № подл. | Подпись и дата | Взам. инв. №

Альбом I

Типовой проект 901-3-184.83

Ведомость основных комплектов рабочих чертежей

Обозначение		Наименование комплекта	Примечание
901-3—	АР	Архитектурные решения	Альбом I
901-3—	КЖ	Конструкции железобетонные	Альбом I
901-3—	КМ	Конструкции металлические	Альбом I
901-3—	ТХ	Технологические решения	Альбом II
901-3—	ВК	Внутренний водопровод и канализация	Альбом II
901-3—	ОВ	Отопление и вентиляция	Альбом II
901-3—	ЭМ	Силовое электрооборудование	Альбом III
901-3—	АТХ	Автоматизация технологического процесса	Альбом III
901-3—	СС	Связь и сигнализация	Альбом III
901-3—	ЭО	Электрическое освещение	Альбом III

Ведомость рабочих чертежей основного комплекта марки АР

Лист	Наименование	Примечание
1	Общие данные	
2	План на отм. 0,000; -1,000.	
3	План на отм. 3,550	
4	Разрезы 1-1; 2-2. Узлы 1, 2.	
5	Фасады 1-18; 18-1; Ш-А; А-Ш	
6	Переходная галерея. В служебный корпус. Планы; разрезы; фасад.	
7	Переходная галерея в служебный корпус. Узлы	

Ведомость ссылочных и прилагаемых документов

Обозначение	Наименование	Примечание
	Ссылочные документы	
ГОСТ 14624-69	Двери деревянные для зданий промышленных предприятий	
ГОСТ 12506-67	Окна деревянные для зданий промышленных предприятий.	
1.236-6 Вып.1	Окна и балконные двери общественных зданий	
2.460-10 Вып.1	Узлы покрытий одноэтажных производственных зданий с рулонными кровлями и железобетонными плитами	
1.138-10, Вып.1	Перемычки железобетонные для зданий с кирпичными стенами	
2.436-9	Архитектурно-строительные детали окон с применением деревянных оконных блоков по ГОСТ 12506-67	
2-430-3 Вып.3	Типовые архитектурно-строительные детали промышленных зданий с кирпичными стенами.	

Ведомость проемов ворот и дверей

Марка поз.	Размер проема в кладке
1	1550×2400
2	1520×2380

Общие указания

1. Здание II степени огнестойкости.
2. Относительная отметка 0,000 соответствует абсолютной отметке.
3. Ограждающие конструкции здания - керамзитобетонные панели $\gamma = 900$ кг/м³
4. Кирпичные вставки наружных стен выполняются из керамического кирпича рядового полнотелого одинарного марки 100 (ГОСТ 530-80) Мрз 15 на цементно-песчаном растворе марки 25.
5. Наружные поверхности кирпичных вставок выполняются с расшивкой швов.
6. Наружные поверхности панельных стен и кирпичных вставок окрашиваются цементно-перхлорвиниловыми красками.
7. Горизонтальная гидроизоляция стен от капиллярной влаги осуществляется слоем цементно-песчаного раствора состава 1:2 толщиной 20мм на отм. -0,03.
8. Вокруг здания устраивается отмостка с асфальтовым покрытием шириной 1,0м
9. Оконные и дверные откосы в кирпичных стенах оштукатуриваются цементно-песчаным раствором марки 50 и окрашиваются цементно-перхлорвиниловыми красками.
10. Стальные изделия окрашиваются масляной краской за 2 раза.
11. Компоновочные схемы станции, план кровли, планы и экспликация полов, ведомость и спецификация перемычек, основные строительные показатели, спецификация элементов заполнения проемов, ведомость отделки помещений см. в альбоме типового проекта 901-3-
12. Применение коэффициента надежности, последних данных по арматурным сталям, а так же более совершенных методов расчета с помощью ЭВМ позволило сократить расход арматуры, а применение индустриальных изделий (сеток по ГОСТ 23279-78) позволило упростить армирование и сократить трудоемкость работ при строительстве.
13. Расчеты показателей эффективности в соответствии со СН 514-79 приведены в типовых проектных решениях „Станции очистки воды поверхностных источников с содержанием взвешенных веществ до 150 мг/л производительностью 100тыс. м³/сутки" альбом II.

Настоящий проект разработан в соответствии с действующими нормами и правилами и предусматривает в части архитектурно-строительных решений мероприятия, обеспечивающие взрывную, взрывопожарную и пожарную безопасность при эксплуатации здания.

Главный архитектор проекта (Глебов)

Инв. № подл. | Подпись и дата | Взам. инв. №

Привязан

Инв. №

т.п 901-3-184.83 АР

Провер.	Глебов	
Ст.арх.	Шилова	
ГАП	Глебов	
ГИП	Кузнецов	
Гл.конс.	Шапиро	
Н.контр.	Глебов	
Нач.отд.	Красавин	
Гл.инж.пр.	Кетлов	

Отделение контактных осветителей для станции производительностью 100тыс. м³/сутки.

Стадия	Лист	Листов
Р	1	7

Общие данные

ЦНИИЭП инженерного оборудования г. Москва

Типовой проект 901-3-184.83 Альбом I

План на отм. 0.000; -1.000

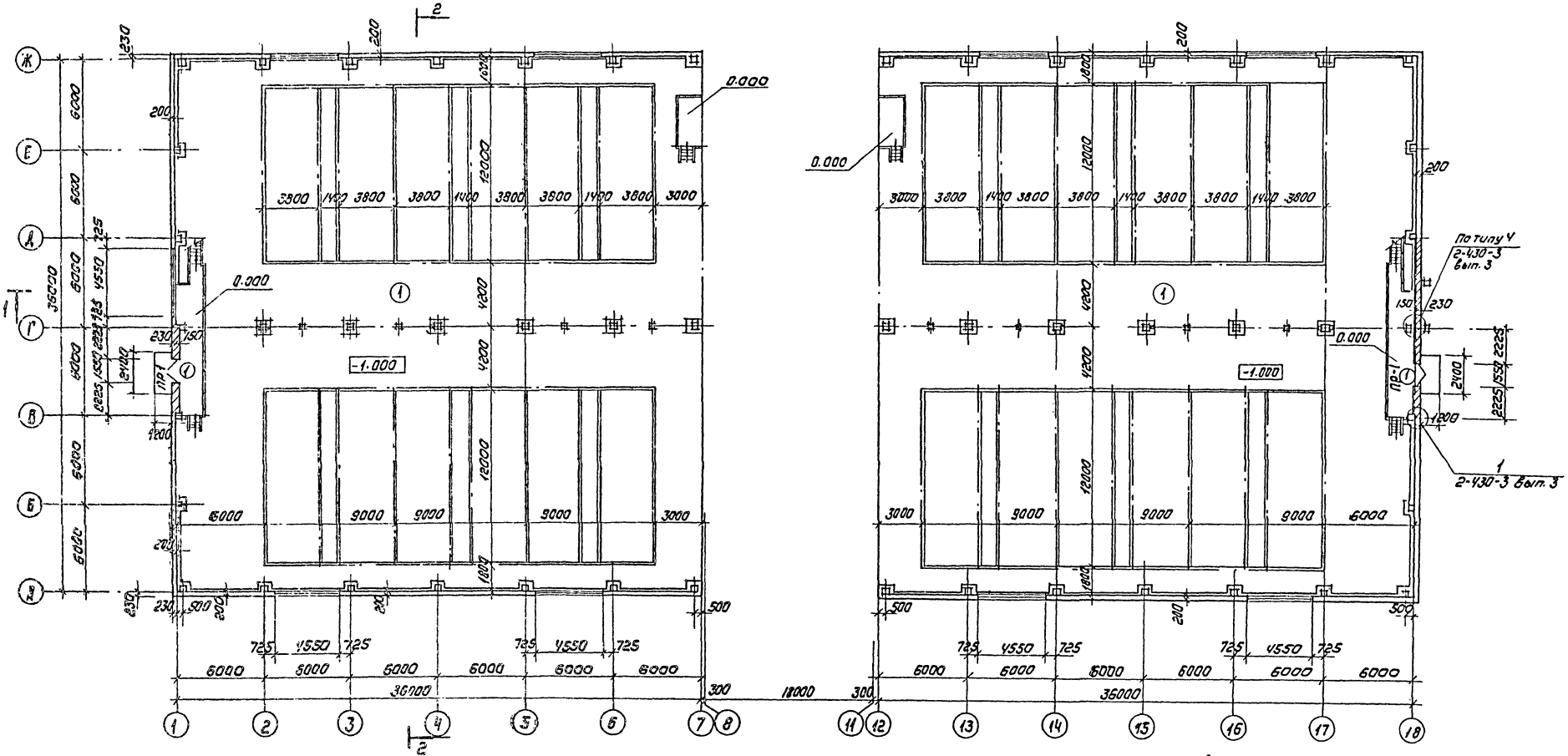

1. Компоновочные схемы станции см. в альбоме... типового проекта...
2. Схемы расположения металлических площадок, лестниц, стоек и ограждений см. на листе КМ-7.
3. Разработку переходной галереи в служебный корпус см. на листе 6 марки АР.

Экспликация помещений

№	Наименование	Площадь	Категория производств по взрыво- и пож. опасн.
1	Галерея трубопроводов	2592.7	Д
2	Зал контактных осветлителей	2600.65	Д
3	Переходная галерея в служебный корпус	62,7	—

Привязан

Инв.№

Провер.	Глебов	
Ст. архит.	Шилова	
ГАП	Глебов	
ГИП	Кузнецов	
Гл. констр.	Шапиро	
Н. контр.	Глебов	
Нач. отд.	Красавин	
Гл. инжин.	Кетлов	

ТП 901-3-184.83 АР

Отделение контактных осветлителей для станции производительностью 100 тыс. м³/сут.

Стадия	Лист	Листов
Р	2	

План на отм. 0.000; -1.000

ЦНИИЭП инженерного оборудования г. Москва

Согласовано: Отдел ВТ Кинешина; Отдел ВС Гранева; Отдел ЭВА Шестакова

Инв.№ подл. | Подпись и дата | Взам. инв.

ПЛАН НА ОТМ. 3.550

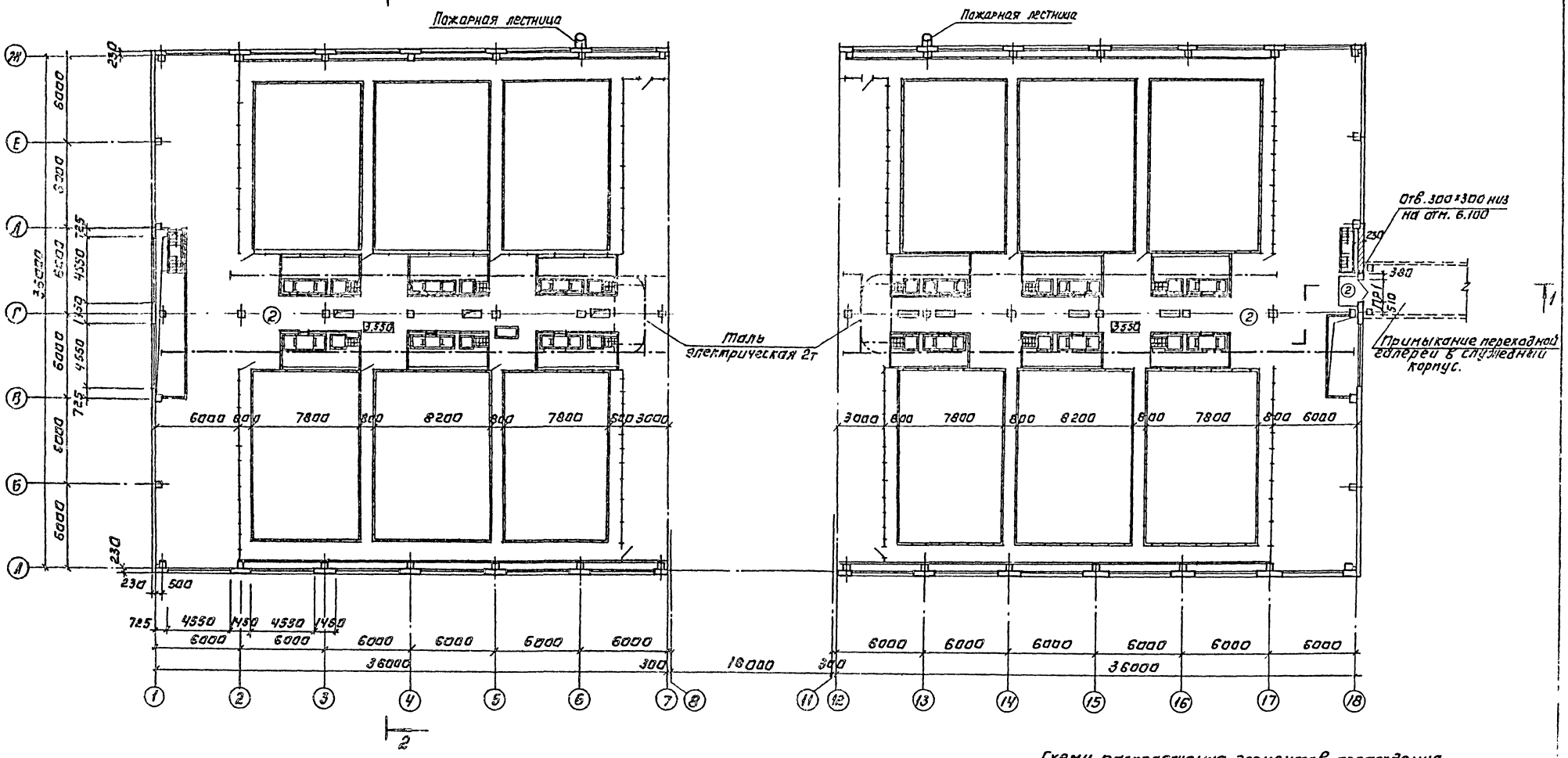

Схему расположения элементов ограждения контактных осветлителей см. на листе 5 марки КМ.
Схемы расположения лотков и элементов контактных осветлителей см. на листах 18 и 28 марки КМ.

ПРОВЕР.	ГЛЕБОВ		
СТ. АРХИТ.	ШИЛОВА		
ГАП	ГЛЕБОВ		
ГИП	КУЗНЕЦОВ		
ГЛ. КОНСТР.	ШАПИРО		
Н. КОНТР.	ГЛЕБОВ		
НАЧ. ОТД.	КРАСАВИН		
ГЛ. ИНЖ. ИНС.	КЕГЛОВ		

ПРИВЯЗАН:

ИНВ. №

ТП 901-3-184.83 АР

ОТДЕЛЕНИЕ КОНТАКТНЫХ ОСВЕТЛИТЕЛЕЙ ДЛЯ СТАНЦИИ ПРОИЗВОДИТЕЛЬНОСТЬЮ 100 ТЫС. М³/СУТКА

СТАДИЯ	ЛИСТ	ЛИСТОВ
Р	3	

ПЛАН НА ОТМ. 3.550.

ЦНИИЭП ИНЖЕНЕРНОГО ОБОРУДОВАНИЯ г. МОСКВА

КОПИРОВАЛ: ЛОТАНОВА

ФОРМАТ: А2

Альбом I

Типовой проект 901-3-184.83

Разрез 1-1

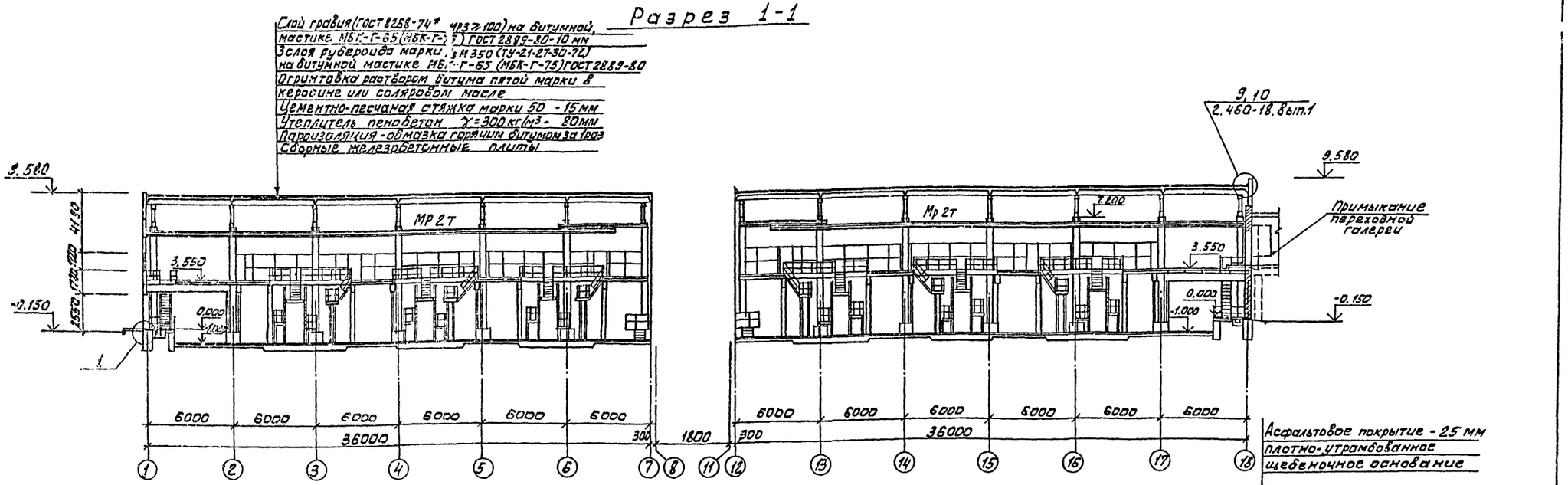

Разрез 2-2

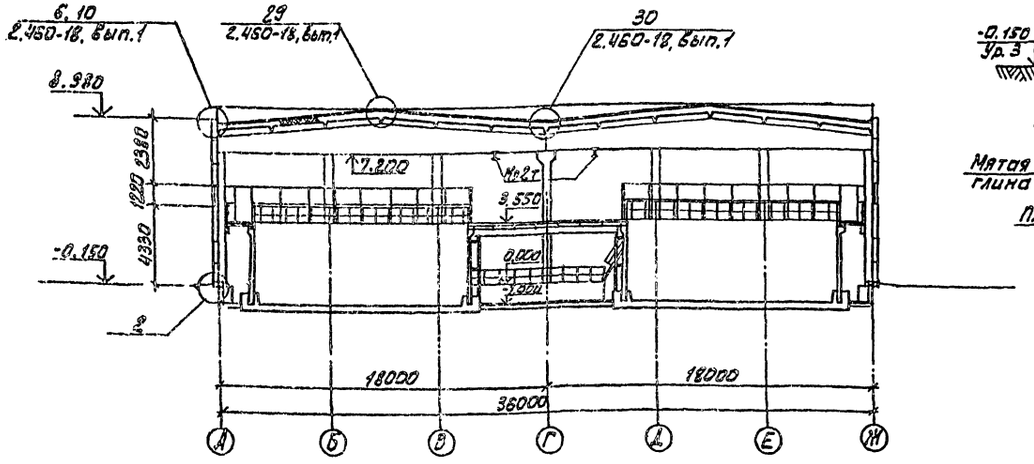

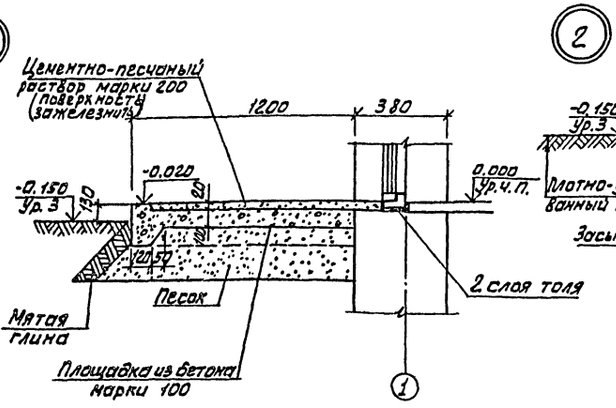

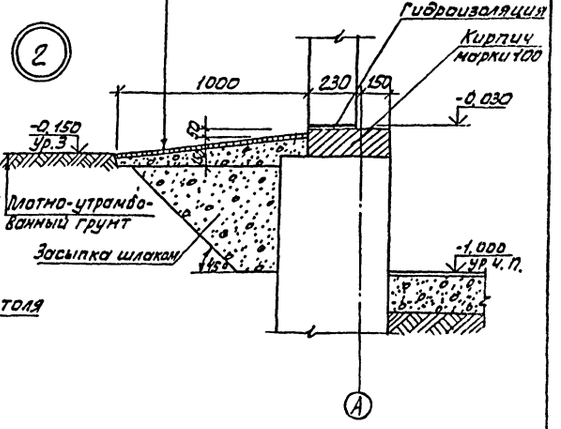

Марка кровельной мастики в скобках (см. разрез 1-1) дана для районов строительства, расположенных южнее географической широты 50° для Европейской и 53° для Азиатской частей СССР.

			Т 901-3-184.83		-АР
ПРОВЕР	ГЛЕБОВ				
СТ.АРХ	ШИЛОВА				
ГАП	ГЛЕБОВ				
ГИП	КУЗНЕЦОВ		Отделение контактных осветителей для станции производительностью 100 тыс м³/сутки.	Стадия: Р	Лист: 4	Листов:
ГЛ.КОНСТ	ШАПИРО					
Н.КОНТ.	ГЛЕБОВ		Разрезы 1-1; 2-2 Узлы.	ЦНИИЭП инженерного оборудования г. Москва		
НАЧ.ОТД	КРАСАВИН					
ГАИНЖ.ИН	КЕГАОВ					

Привязан

Инв. №

Инв. № подл. | Подпись и дата | Взам. инв. №

Согласовано: Начальник ОТ Захарина; Главный инженер проекта Кулева; Гл. инженер ЦИОТ Шестакова

19216-01

Типовой проект 901-3-184.83 Альбом I

Фасад 1-18

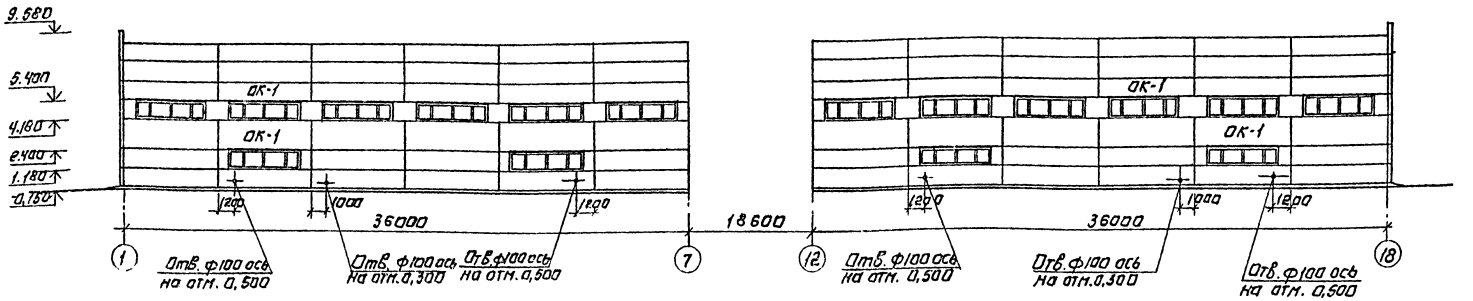

Фасад 18-1

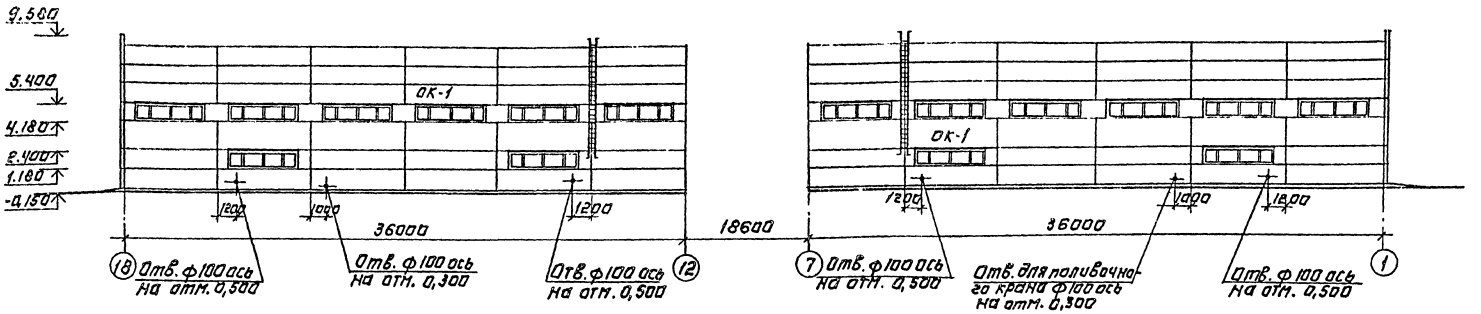

Фасад Ж-А

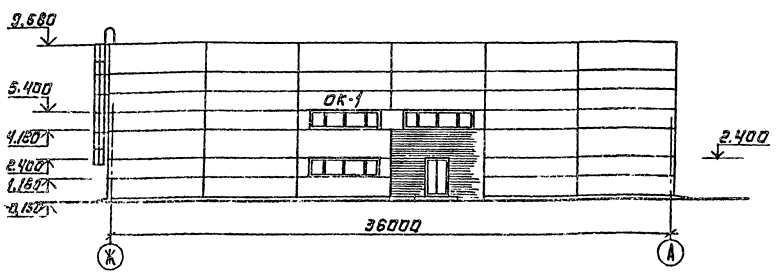

Фасад А-Ж.

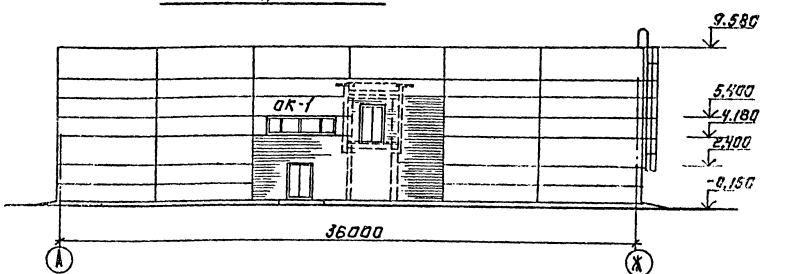

1. Отверстия в панелях для выпуска на отмостку внутреннего водостока и вывода поливочных кранов выполняются методом рассверловки по контуру.

ПРОВЕР.	ГЛЕБОВ		
СТ. АРХИТ.	ШИЛОВА		
ГАП	ГЛЕБОВ		
ГИП	КУЗНЕЦОВ		
ГЛ. КОНСТР.	ШАПИРО		
Н. КОНТР.	ГЛЕБОВ		
НАЧ. ОТД.	КРАСАВИН		

ПРИВЯЗАН:

ИНВ. №

ТП 901-3-184.83 -АР

ОТДЕЛЕНИЕ КОНТАКТНЫХ ОСВЕТЛИТЕЛЕЙ ДЛЯ СТАНЦИИ ПРОИЗВОДИТЕЛЬНОСТЬЮ 100 ТЫС. М³/СУТКИ

СТАДИЯ	ЛИСТ	ЛИСТОВ
Р	5	

ФАСАДЫ 1-18; 18-1; Ж-А; А-Ж.

ЦНИИЭП ИНЖЕНЕРНОГО ОБОРУДОВАНИЯ г. МОСКВА

Копировал: Логинова

Фасад 18

Типовой проект 901-3-184.83 Альбом I

Фасад.

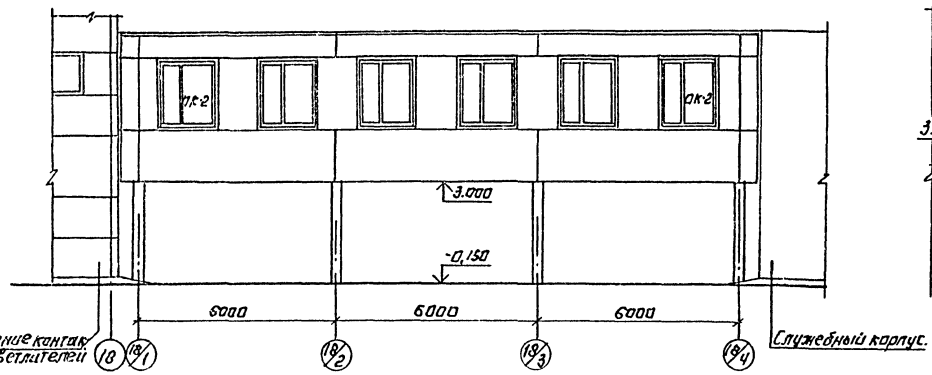

Разрез 1-1

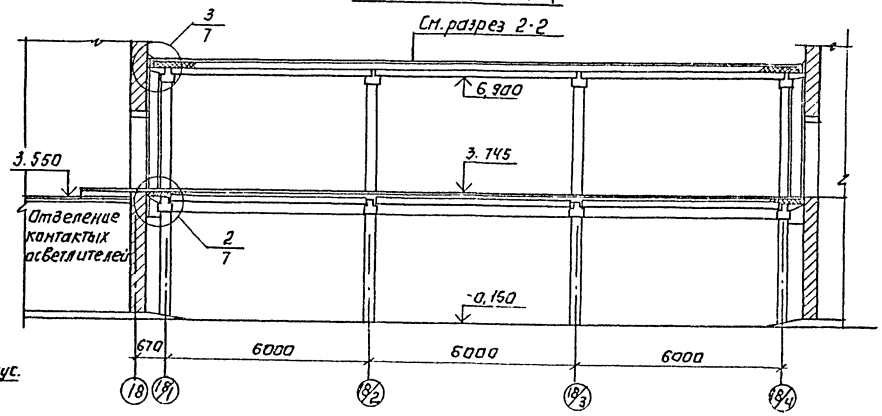

План на отм. 3.745.

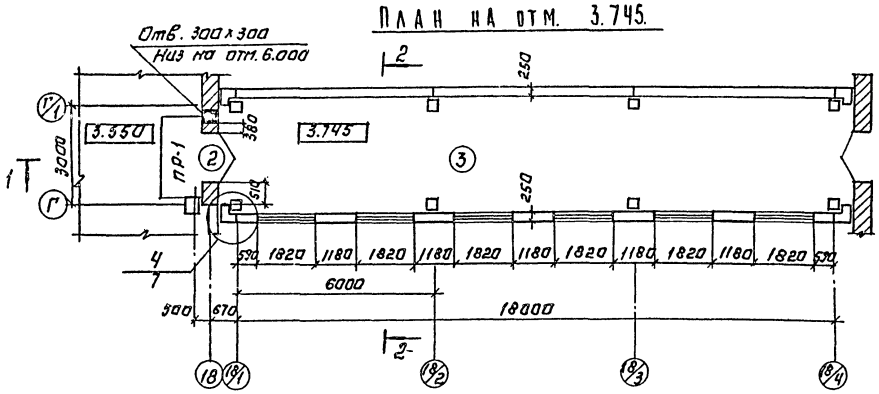

План на отм. -0,150.

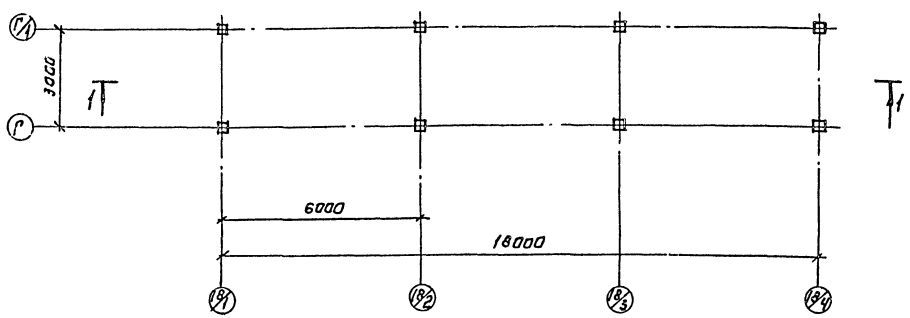

Разрез 2-2

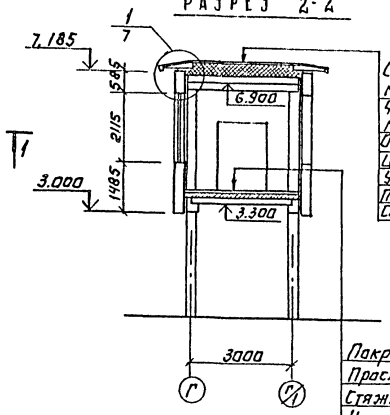

Слой гравия (ГОСТ 8268-74 Мрз≥100) на битумной мастике МБК-Г-55Т (МБК-Г-65Т) ГОСТ 2889-80 - 10 мм.
Слоя рубероида РЭМ-350 (ТУ21-27-30-72) на битумной мастике МБК-Г-55А (МБК-Г-65А) ГОСТ 2889-80
Огрунтовка раствором битума пятой марки в керосине или соляровом масле
Цементно-песчаная стяжка М 50-15 мм.
Утеплитель-пенобетон γ=300 кг/м3-200 мм
Пароизоляция-обмазка горячим битумом за 1 раз
Сборная железобетонная плита.

Покрытие - линолеум (ГОСТ 7251-77 - 4 мм)
Прослойка - холодная мастика на водостойких вяжущих - 1 мм
Стяжка - легкий бетон марки 50 - 60 мм.
Утеплитель-пенобетон U=300 кг/м3 - 150 мм
Гидроизоляция-обмазка горячим битумом за 1 раз.
Железобетонная плита перекрытия

ПРОВЕР.	ГЛЕБОВ		ТП 901-3-184.83	АР
СТ. АРХИТ.	ШИЛОВА			
ГАП	ГЛЕБОВ		ОТДЕЛЕНИЕ КОНТАКТНЫХ ОСВЕТЛИТЕЛЕЙ ДЛЯ СТАНЦИИ ПРОИЗВОДИТЕЛЬНОСТЬЮ 100 ТЫС. М³/СУТКИ	СТАДИЯ Р / ЛИСТ 6 / ЛИСТОВ
ГИП	КУЗНЕЦОВ			
ГЛ. КОНСТР.	ШАПИРО		ПЕРЕХОДНАЯ ГАЛЕРЕЯ В СЛУЖЕБНЫЙ КОРПУС. ПЛАНЫ. РАЗРЕЗЫ. ФАСАД.	ЦНИИ ЭП ИНЖЕНЕРНОГО ОБОРУДОВАНИЯ г. МОСКВА
Н. КОНТР.	ГЛЕБОВ			
НАУ. ОТД.	КРАСАВИН			

ПРИВЯЗАН:

ИНВ. №

КОПИРОВАЛ: ЛОГИНОВА

ФОРМАТ А2

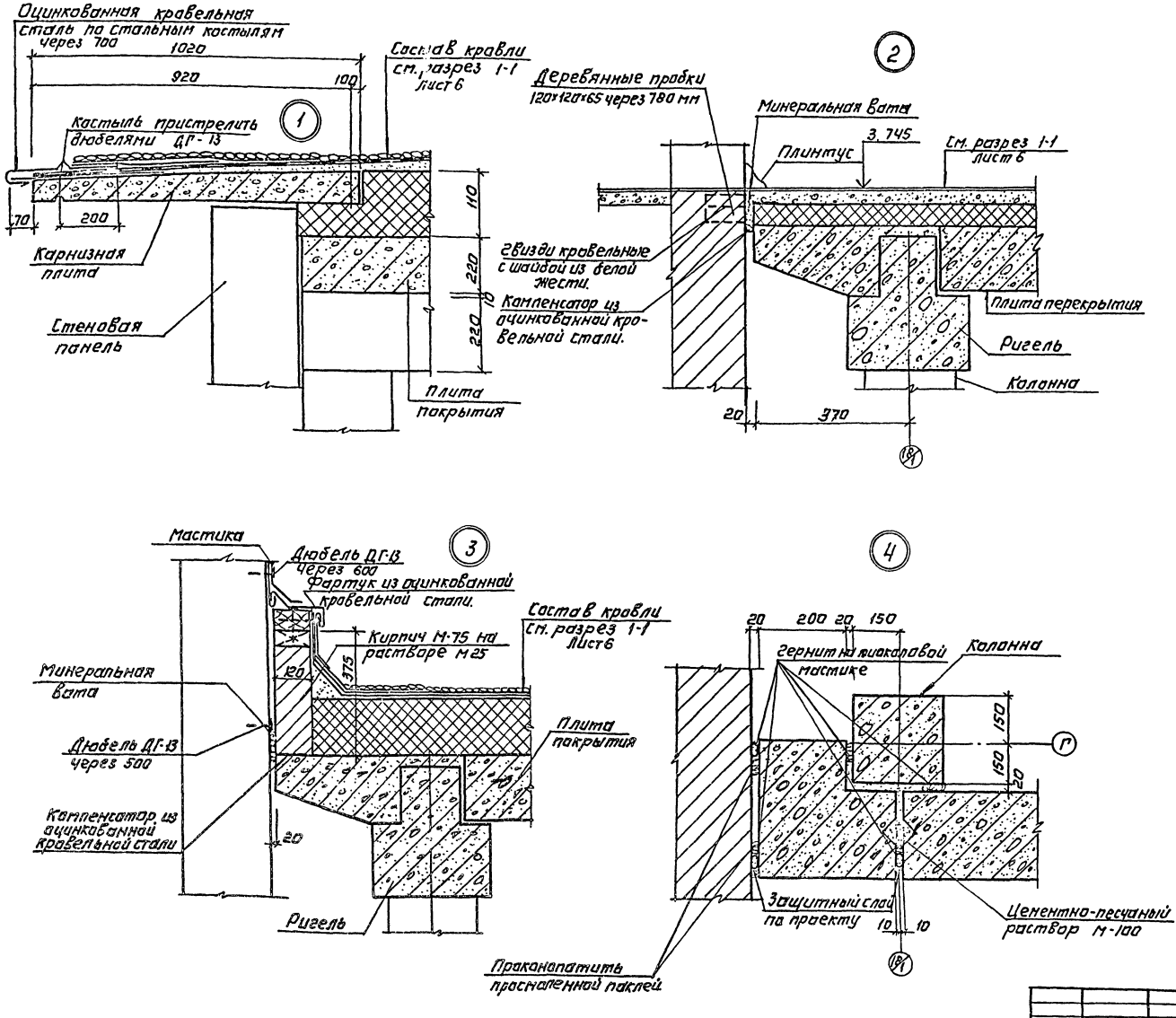

				ТП 901-3-184.83		АР
Привязан:	Провер.	Глебов				
	Ст. архит.	Шилова				
	ГАП	Глебов		Отделение контактных осветлителей для станции производительностью 100 тыс. м³/сутки	Стадия: Р	Лист: 7	Листов:
	ГИП	Кузнецов				
	Гл. констр.	Шапиро		Переходная галерея в служебный корпус. Узлы.	ЦНИИЭП инженерного оборудования г. Москва	
	Н. контр.	Глебов				
Инв. №	Нач. отд.	Красавин				

Копировал: Логинова

Формат: А2

Альбом I

Типовой проект 901-3-184.83

Ведомость рабочих чертежей основного комплекта.

Лист	Наименование	
1	Общие данные. (начало)	
2	Общие данные. (окончание)	
3	Схема расположения фундаментов в осях 1÷7; 12÷8	
4	Виды 1-1÷3-3. Сечения 4-4÷8-8	
5	Фундаменты Фм1, Фм2, Фм3, Фм4	
6	Фундаменты Фм5 и Фм7.	
7	Фундамент Фм6	
8	Фундаменты Фм8, 9, 10, 11.	
9	Фундаменты Фм12 и Фм13	
10	Схема расположения лотков, приямков, подпольных каналов в осях 1÷7; 12÷18.	
11	Разрезы 1-1 ÷ 8-8	
12	Схема расположения колонн и балок покрытия	
13	Разрезы 1-1; 2-2	
14	Схема расположения стеновых панелей по осям А,Ж,1и18	
15	Фрагменты 1÷6.	
16	Спецификация элементов к схеме расположения стеновых панелей. Виды 3-3, 4-4.	
17	Схема расположения плит покрытия.	
18	Схема расположения элементов контактных осветлителей N1 и N4	
19	Контактные осветлители N 1и N4 Разрезы 1-1÷3-3. Виды 4-4, 5-5.	
20	Контактные осветлители. Вид 6-6. Узлы 1; 2	
21	Контактные осветлители. Узлы 3÷6	
22	Контактные осветлители. Днище. Опалубочный чертеж. Схемы расположения сеток.	
23	Контактные осветлители. Днище. (Армирование) Схема расположения каркасов. Разрезы. Узлы	
24	Контактные осветлители. Участки монолитные Умо1÷Умо6	
25	Контактные осветлители. Спецификация участков монолитных Умо 1÷ Умо 6.	

Лист	Наименование	Примечание
26	Контактные осветлители. Участки монолитные Умо7, Умо8	
27	Контактные осветлители. Участок монолитный Умо 9	
28	Схема расположения балок перекрытия на отм.3.280	
29	Балки монолитные 6М1÷6М4	
30	Схема расположения плит перекрытия на отм.3.550	
31	Перекрытие на отм.3.550. Разрезы 1-1÷6-6.	
32	Участки монолитные перекрытия на отм. 3.550. Ум1, Ум2.	
33	Участки монолитные перекрытия на отм. 3.550 Ум3, Ум4	
34	Спецификация участков монолитных перекрытия на отм. 3.550	
35	Переходная галерея. Схемы расположения колонн, ригелей, плит покрытия и перекрытия, фундаментов.	
36	Переходная галерея. Схемы расположения стеновых панелей.	

Типовой проект разработан в соответствии с действующими нормами и правилами и предусматривает в части железобетонных конструкций мероприятия, обеспечивающие взрывную, взрывопожарную и пожарную безопасность при эксплуатации здания.

Главный инженер проекта /Кузнецов/

Ведомость ссылочных и прилагаемых документов. (Начало)

Обозначение	Наименование	Примечание
	Ссылочные документы	
ГОСТ 13579-78	Блоки бетонные для стен подвалов	
ГОСТ 22701.0-77÷ГОСТ 22701-5-77	Плиты железобетонные ребристые предварительно напряженные размером 6х3м для покрытий производственных зданий.	
1.020-1, Вып.1-1	Фундаменты сборные железобетонные для колонн сечением 300х300 и 400х400. Опалубочные чертежи и армирование. Арматурные изделия.	
1.412-1/77, Вып.3	Монолитные железобетонные фундаменты под типовые колонны прямоугольного сечения одноэтажных промышленных зданий.	
1.410-2, Вып.1	Унифицированные арматурные изделия для монолитных железобетонных конструкций.	
1.412.1-4	Монолитные железобетонные фундаменты на естественном основании под железобетонные стойки фахверка.	
1.112-5, Вып.2	Плиты железобетонные для ленточных фундаментов.	
1.141-1, Вып.10, 59	Панели перекрытий железобетонные многопустотные	
Шифр 460-75, Вып.01-1,1-2	Железобетонные фахверковые колонны прямоугольного сечения для одноэтажных производственных зданий	
1.423-3, Вып.0-1; 1,2	Железобетонные колонны прямоугольного сечения для одноэтажных производственных зданий без мостовых кранов высотой до 9,6м	
1.462-3, Вып. 1, III	Железобетонные предварительно напряженные двускатные решетчатые балки для покрытий промышленных зданий.	
1.465-7, Вып.3ч. 1,2	Сборные железобетонные предварительно напряженные плиты покрытий производственных зданий 1,5х6	
1.494-24, Вып. 1	Стаканы для крепления крышных вентиляторов дефлекторов и зонтов.	
1.432-14/80, Вып. 0.1	Стеновые панели отапливаемых производственных зданий с шагом колонн. 6м.	
2.432-1, Вып. 1.	Монтажные узлы панельных стен отапливаемых одноэтажных производственных зданий с железобетонным каркасом.	

Привязан

Инв. №

ТП-901-3-184.83 -КЖ

Провер.	Антонова	
Ст. инж.	Петровнина	
Рук. гр.	Антонова	
ГИП	Кузнецов	
Гл. конст.	Шапиро	
Н. контр.	Кузнецов	
Нач. отд.	Красавин	

Отделение контактных осветлителей для станции производительностью 100 тыс. м³/сут

Стадия	Лист	Листов
Р	1	

Общие данные (начало)

ЦНИИЭП инженерного оборудования г. Москва

Копировал Антипова Формат А2

Альбом I

Типовой проект 901-3-184.83

Ведомость ссылочных и прилагаемых документов /окончание/

Обозначение	Наименование	Примечание
1.439-2	Стальные изделия крепления панелей стен одноэтажных производственных зданий с железобетонным каркасом	
1.020-1, Вып. 0-0	Конструкции каркаса междуэтажного применения для многоэтажных общественных и производственных зданий. (На основе серии ИИ-04) Состав серии.	
1.020-1, Вып. 1-1	Фундаменты сборные железобетонные для колонн сечением 300х300 и 400х400. Опалубочные чертежи и армирование. Арматурные изделия.	
1.020-1, Вып. 2-1	Колонны сечением 300х300 Опалубочный чертеж и армирование.	
1.020-1, Вып. 3-1	Ригели перекрытий пролетом 12; 6,0; 4,5 и 3,0м с высотой сечением 450мм под многопустотные панели перекрытий. Опалубочные чертежи и армирование пространственные каркасы.	
1.020-1, Вып. 3-5	Ригели покрытий пролетом 30; 12; 6,0; 4,5 и 3,0м под многопустотные панели и ребристые плиты перекрытий. Опалубочные чертежи. Армирование. Пространственные каркасы	
1.020-1, Вып. 5-4	Навесные панели наружных стен из лёгких и ячеистых бетонов. Опалубочные чертежи и армирование.	
1.138-10, Вып. 1,2	Перемычки железобетонные для зданий с кирпичными стенами. Перемычки брусковые. Перемычки плитные.	
3.900-3, Вып. 1÷4,8	Сборные железобетонные конструкции ёмкостных сооружений для водоснабжения и канализации.	
1.438.1-3, Вып. 0,1	Балки обвязочные железобетонные для зданий промышленных предприятий	
2.420-1, Вып. 0.1	Монтажные детали сборных железобетонных колонн и подкрановых балок одноэтажных промышленных зданий.	
3.006-2, Вып. II-2	Сборные железобетонные каналы и тоннели из лотковых элементов (плиты, опорные подушки)	
1.041-1, Вып. 1	Сборные железобетонные многопустотные панели перекрытий многоэтажных общественных и производственных зданий.	
3.400-6/76	Унифицированные закладные детали сборных железобетонных конструкций инженерных сооружений промышленных зданий	
1.400-15, Вып. 1	Унифицированные закладные изделия железобетонных конструкций для крепления технологических коммуникаций и устройств. Рабочие чертежи.	
3.901-5	Гильзы набивные ду=50÷1400мм для пропуска труб через стены.	
1.020-1, Вып. 9-1	Изделия соединительные стальные	
1.459-2, Вып. 1,2	Стальные лестницы, переходные площадки и ограждения.	
2.460-2, Вып. 0.1.2	Монтажные детали сборных железобетонных конструкций покрытий одноэтажных промышленных зданий.	
	Прилагаемые документы	
ТП Альбом V	Строительные изделия.	
КЖИ, ВМ	Ведомость материалов	

Ведомость спецификаций

Лист	Наименование	Примечание
3	Спецификация элементов к схеме расположения фундаментов	
5÷9	Спецификации монолитных фундаментов.	
11	Спецификация элементов к схеме расположения потков, приямков и подпольных каналов.	
12	Спецификация элементов к схеме расположения колонн и балок.	
16	Спецификация элементов к схеме расположения стеновых панелей. Спецификация монтажных узлов.	
17	Спецификация элементов к схеме расположения плит покрытия.	
18	Спецификация к схеме расположения элементов контактных осветителей.	
23	Спецификация монолитного днища.	
25	Спецификация участков монолитных Умо1÷Умо6	
26	Спецификация участков монолитных Умо7,-Умо8.	
27	Спецификация участка монолитного Умо9.	
28	Спецификация к схемам расположения балок и плит перекрытия на отм. 3.550	
29	Спецификация монолитных балок БМ1÷БМ4.	
34	Спецификация участков монолитных перекрытия на отм. 3.550.	
35	Спецификация к схемам расположения колонн, ригелей, плит, фундаментов.	
36	Спецификация с схемам расположения панелей.	

Ведомость объемов сборных бетонных и железобетонных конструкций

N строки	Наименование группы элементов конструкций	Код	Кол. м3	Примечание
1.	Блоки бетонные для стен подвалов	6811000 000	121,01	
2	Фундаменты стаканного типа	5812 000000	22,6	
3	Колонны	5821000000	72,2	
4	Балки стропильные	5822000000	129,82	
5	Перемычки	5828000000	1,36	
6	Панели стеновые наружные	5831000 000	469,0	
7	Панели стеновые внутренние (ёмкостей)	5832000000	94,94	
8	Плиты покрытий	5841000000	175,6	
9	Плиты перекрытий	5842000000	119,4	
10	Конструкции и детали каналов	5858000000	130,33	
11	Балки обвязочные	5824000000	14,60	
12	Ригели	5825000000	9,2	

Общие указания.

1. Проект разработан для следующих природных условий:
расчетная, зимняя температура наружного воздуха - минус 30°С;
скоростной напор ветра - для географического района - 0,26 к Па;
поверхностная снеговая нагрузка - для III географического района - 0,98 к Па;
рельеф территории спокойный, грунтовые воды отсутствуют,
грунты непучинистые, непросадочные.
2. За условного отметку 0.000 принята отметка чистого пола, что соответствует абсолютной отметке ▭.

1. Материалы, на изготовление сборных бетонных и железобетонных конструкций учтены в ведомости потребности в материалах и отдельно не учитываются.

Инв. № подл. | Подпись и дата | Взам. инв. №

Привязан

Инв. №

Провер.	Антонова	
Ст. инж.	Петровнина	
Рук. гр.	Антонова	
ГИП	Кузнецов	
Гл. конс.	Шапиро	
Н. конт.	Кузнецов	
Нач. отд.	Красавин	

тп 901-3-184.83 -КЖ

Отделение контактных осветителей для станции производительностью 100 тыс. м³/сут

Общие данные (окончание)

Стадия	Лист	Листов
Р	2	

ЦНИИЭП инженерного оборудования г. Москва

Типовой проект 901-3-184.83 Альбом I

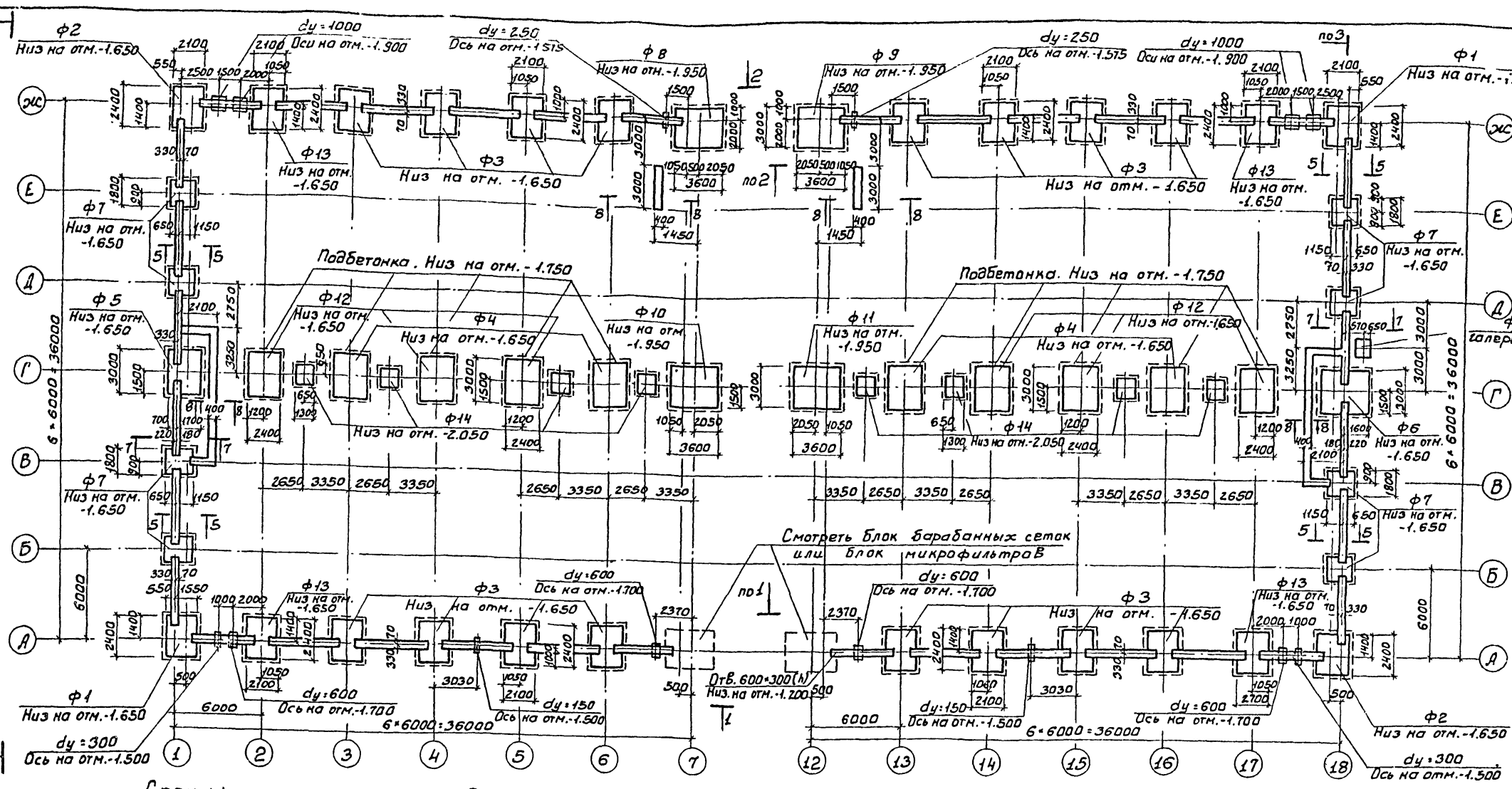

Спецификация элементов к схеме расположения фундаментов

Марка поз.	Обозначение	Наименование	Кол.	Масса ед., кг	Примечание
		Фундаменты монолитные			
Ф1	КЖС-5	ФМ1	2	—	
Ф2		ФМ2	2	—	
Ф3		ФМ3	16	—	
Ф4		ФМ4	4	—	
Ф5	КЖС-6	ФМ5	1	—	
Ф6	КЖС-7	ФМ6	1	—	
Ф7	КЖС-6	ФМ7	8	—	
Ф8	КЖС-8	ФМ8	1	—	
Ф9		ФМ9	1	—	
Ф10		ФМ10	1	—	
Ф11		ФМ11	1	—	
Ф12	КЖС-12	ФМ12	6	—	
Ф13	КЖС-12	ФМ13	4	—	
		Фундаменты сборные			
Ф14	1.020-1.1-	Ф13	8	3200	
		Блоки бетонные			
ФБ1	ГОСТ 13579-78	ФБС24.6.6-Т	50	1960	
ФБ2	ГОСТ 13579-78	ФБС9.6.6-Т	160	700	
ФБ3	ГОСТ 13579-78	ФБС12.4.3-Т	155	310	
ФБ4	ГОСТ 13579-78	ФБС9.4.6-Т	70	470	
		Перемычки			
1	1.138-10 Вып.1	1ПР1-10.12.14	30	50	
2	1.138-10 Вып.1	1ПР28-29.25.22У	4	400	
3	1.138-10 Вып.1	1ПР4-29.12.14	2	125	

Общие примечания см. лист 4.
На схеме показаны оси и диаметры технологических труб; отверстия для пропуска труб см. на видах 1-1 и 2-2 (лист 4).

Привязан

Инв. №

		ТП 901-3-184.83	-КЖ
Провер.	Антонова	Отделение контактных осветителей для станции производительностью 100 тыс. м³/сутки	Стадия: Р; Лист: 3; Листов:
Ст. инж.	Петровнина		
Рук. гр.	Антонова		
ГИП	Кузнецов		
Н. контр.	Шапиро	Схема расположения фундаментов в осях 1-7; 12-18	ЦНИИЭП инженерного оборудования г. Москва
Н. контр.	Кузнецов		
Нач. отд.	Красавин		

Инв. № подл. | Подпись и дата | Взам. инв. №

Согласовано:
Отд. 87 Химсинтез
Отд. 27 Промгаз

Типовой проект 901-3-184.83 Альбом I

Вид 1-1 (по 1-1)

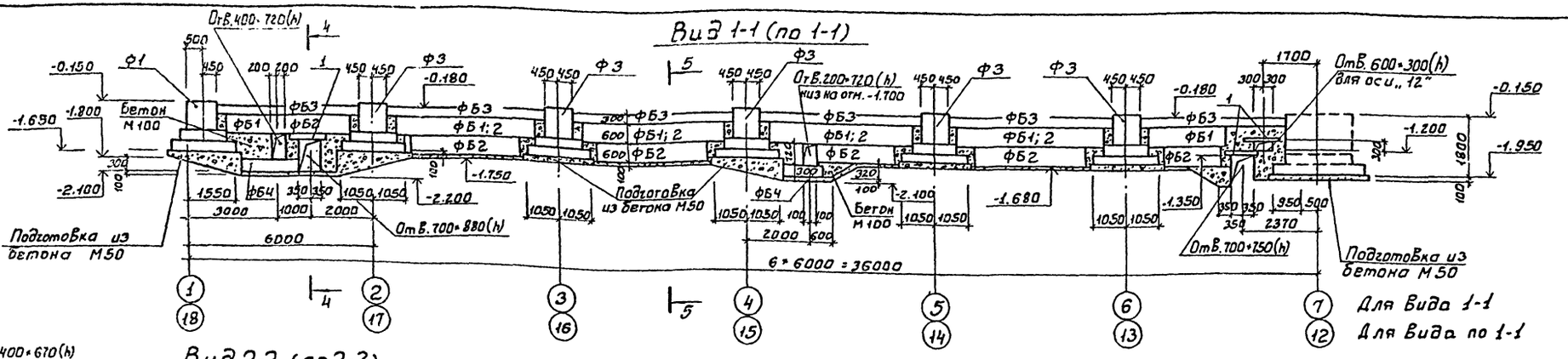

Вид 2-2 (по 2-2)

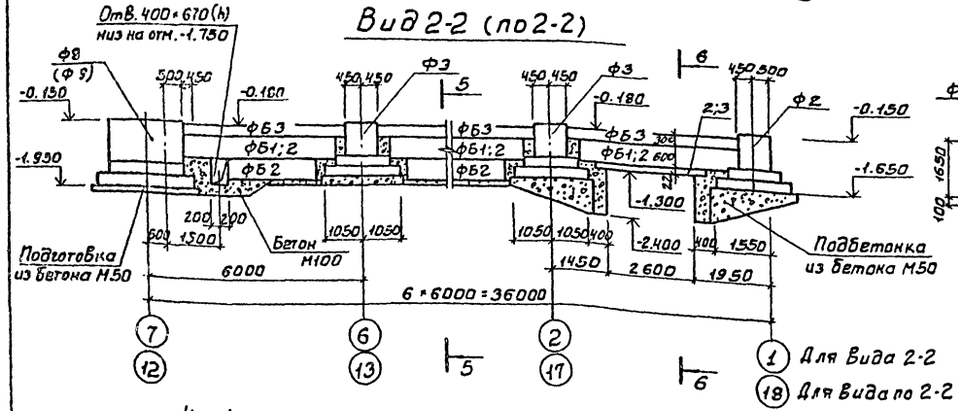

Вид 3-3 (по 3-3)

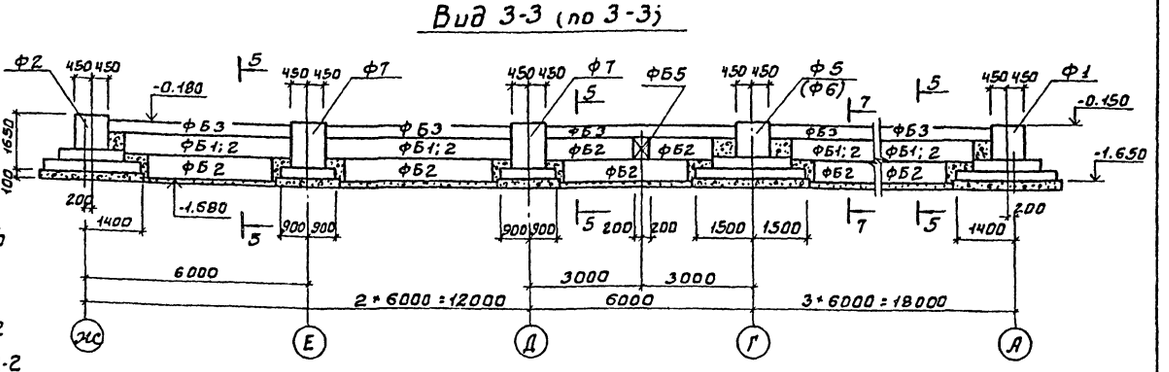

4 - 4

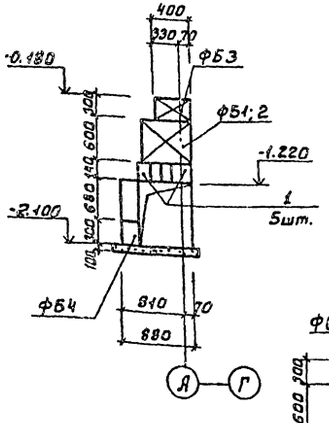

5 - 5

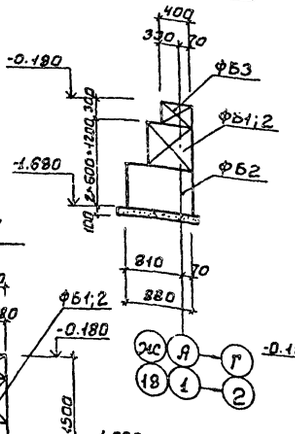

6 - 6

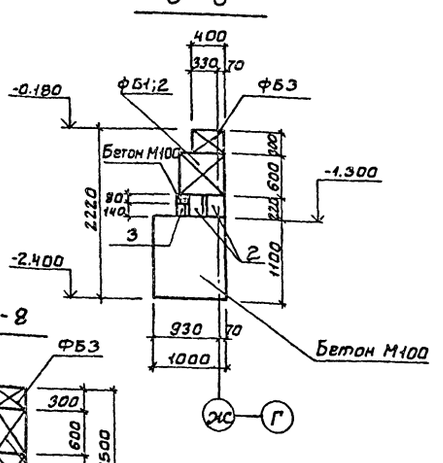

7 - 7

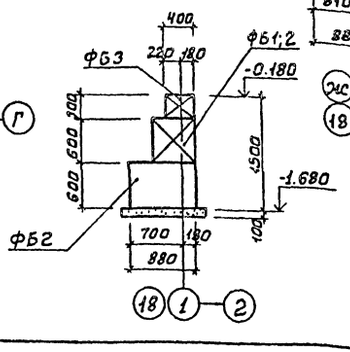

8 - 8

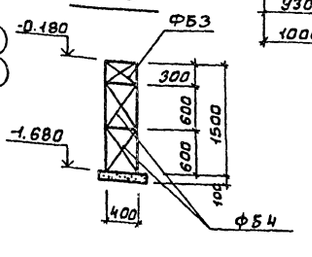

1. При возведении фундаментов здания данным листом пользоваться совместно с листами фундаментов отделения микрофильтров или барабанных сеток.
2. Под всеми монолитными фундаментами, кроме оговоренных, выполнить бетонную подготовку из бетона М50 толщиной 100мм, превышающую габариты подошвы фундамента на 100мм в каждую сторону.
3. Под ленточные фундаменты и фундаменты ф14 выполнить песчаную подготовку толщиной 100мм.
4. Блоки укладывать на цементно-песчаном растворе М50 с перевязкой швов. Доборные участки и шпонки между блоками заделывать бетоном М100.
5. Наружные стены подвала обмазать горячим битумом за 2 раза.
6. Обратную засыпку пазух фундаментов производить грунтом без включения строительного мусора и растительного грунта с уплотнением слоями не более 200мм.

Согласовано: Гл.инж.проекта Синицкая, Гл.конструктор проекта Ет, Гл.инж.проекта Ет

Инв.№ подл. | Подпись и дата | Взам.инв.№ | Инв.№ дубл. | Подпись и дата

Привязан

Инв.№

Проверил	Антонова	
Ст. инж.	Петровинина	
Рук. гр.	Антонова	
ГИП	Кузнецов	
Гл. констр	Шапиро	
Н. контр	Кузнецов	
Нач. отд	Красавин	

ТП 901-3-184.83 -КЖ

Отделение контактных осветителей для станции производительностью 100 тыс м³/сутки

Стадия	Лист	Листов
Р	4	

Виды 1-1 ÷ 3-3
Сечения 4-4 ÷ 8-8

ЦНИИЭП инженерного оборудования г. Москва

Типовой проект 901-3-184.83 Альбом I

ФМ1; ФМ2 (зеркальное отражение)

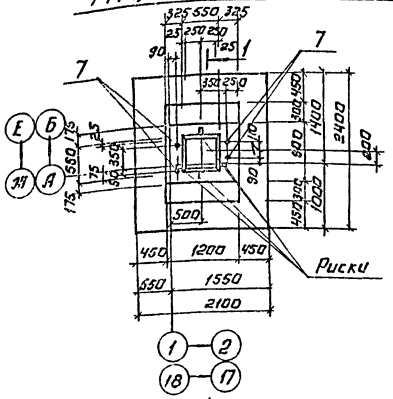

ФМ3

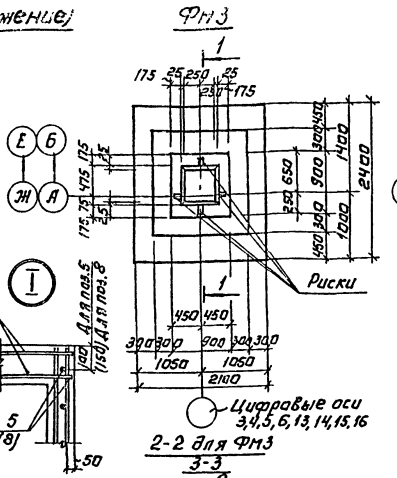

ФМ4

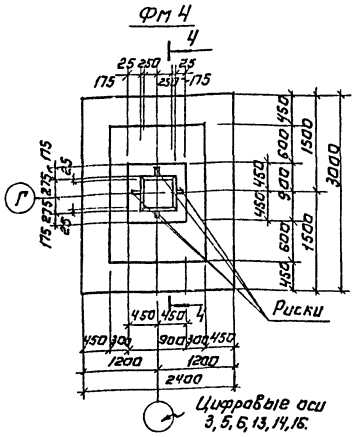

1-1

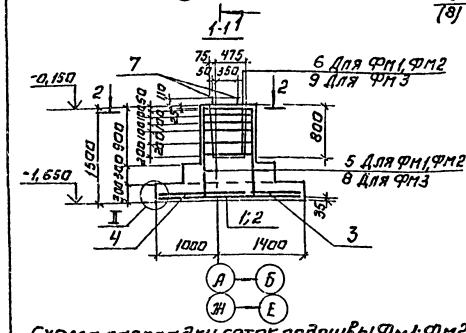

2-2 для ФМ3

3-3

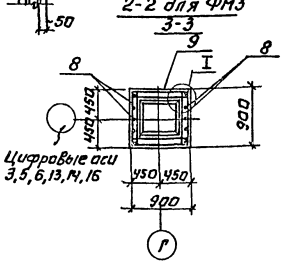

4-4

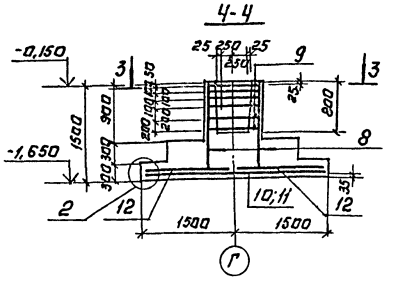

Спецификация монолитных фундаментов

Формат	Зона	Поз.	Обозначение	Наименование	Кол.	Примечание
				ФМ 1 (2шт); ФМ 2 (2шт)		
				Сборочные единицы.		
				Сетки арматурные.		
		1	1.410.-2 Вып. 1	С(1) 12АII-8×24	1	12,45кг
		2	1.410-2 Вып.1	С(1) 12АII-10×24	1	15,02кг
		3	1.410-2 Вып.1	С 10АII-8×21	1	7,07кг
		4	1.410-2 Вып.1	С 10АII-14×21	1	11,41кг
		5	1.412-1/77 В. 3-110	СН12АII-10×15	2	8,9кг
		6	901- -КЖИ.101.01	С1	6	4,96кг
		7	1.412.1-4.060	Изделие закладное МН1	4	3,4кг
				Материалы.		
				Бетон М150, МРз 50	2,80	м³
				ФМ3 (16шт)		
				Сборочные единицы.		
				Сетки арматурные		
			Поз. 1,2,3,4	ФМ1		
		8	1.412-1/77-В.3-100	СН12АII-6×15	2	6,0кг
		9	1.412-1/77-В.3-020	СА-10АIII	6	4,2кг
				Материалы.		
				Бетон М150, МРз 50	2,7	м³
				ФМ4 (4шт)		
				Сборочные единицы.		
				Сетки арматурные		
		8	1.412-1/77-В.3-100	СН12АII-6×15	2	6,0кг
		9	1.412-1/77-В.3-020	СА-10АIII	6	4,2кг
		10	1.410-2-Вып.1	С(1)14АII-8×30	1	20,2кг
		11	1.410-2 Вып.1	С(1)14АII-14×30	1	32,63кг
		12	1.410-2. Вып.1	С(1) 12АII-14×24	2	20,14
				Материалы.		
				Бетон М150; МРз 50	3,6	м³

Схема раскладки сеток подошвы ФМ1; ФМ2; ФМ3.

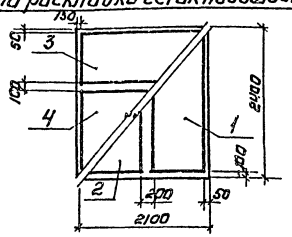

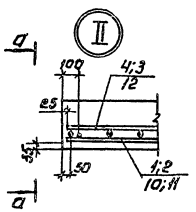

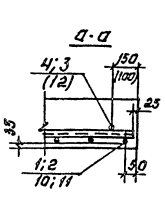

Схема раскладки сеток подошвы ФМ4.

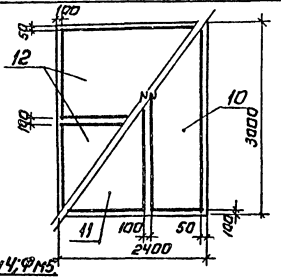

2-2 (Для ФМ1 и ФМ2)

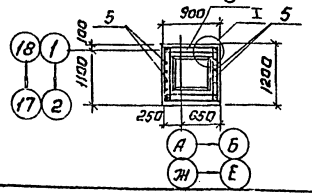

Расчётная схема ФМ1; ФМ2; ФМ3. Расчетная схема ФМ4; ФМ5.

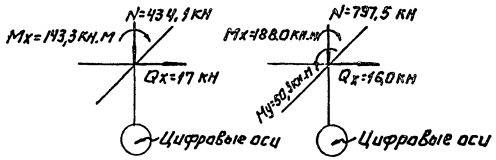

Ведомость расхода стали на элемент смотреть на листе 7.

Привязан:

Инв. №

Провер.	Антонова		
Ст. инж.	Петровина		
Рук. гр.	Антонова		
ГАП	Кузнецов		
Гл. конст.	Шапиро		
Н. контр.	Кузнецов		
Нач. отд.	Красавин		

ТП 901-3-184.83 -КЖ

Отделение контактных осветлителей для станции производительностью 100 тыс. м³/сутки

Стадия: Р | Лист: 5 | Листов:

Фундаменты ФМ1; ФМ2, ФМ3, ФМ4.

ЦНИИЭП инженерного оборудования

Инв. № подл. | Подпись и дата | Взам. инв. №

Типовой проект 901-3-184.83 Альбом 1

Инв.№ подл. | Подпись и дата | Взам. инв.№

ФМ5

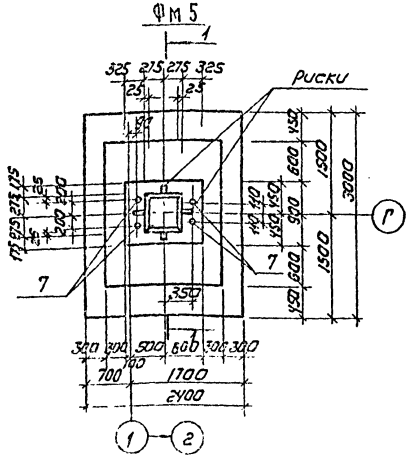

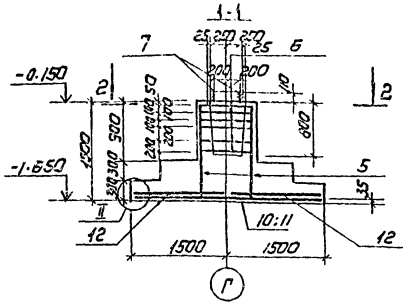

ФМ7

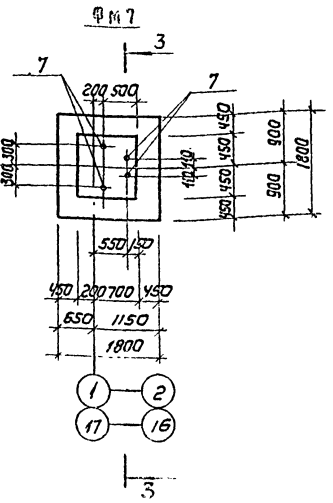

Расчетная схема ФМ7

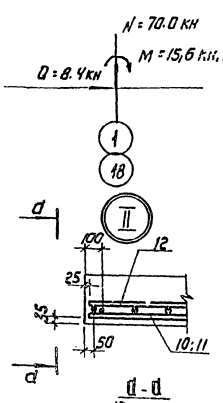

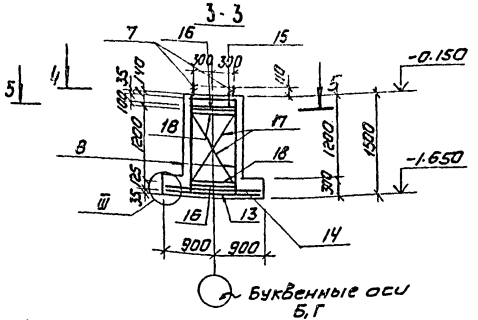

Спецификация монолитных фундаментов

Формат	Зона	Поз.	Обозначение	Наименование	Кол	Примечание
				ФМ5 (1 шт)		
				Сборочные единицы		
				сетки арматурные		
		5	1.412-1/77-8,3-110	СН12АII-10х15	2	8.97 кг
		6	901-КЖИ.101.01	С1	6	4.96 кг
		10	1.410-2 Вып.1	С(1)14АII-8х30	1	20.2 кг
		11	1.410-2. Вып.1	С(1)14АII-14х30	1	32.53 кг
		12	1.410-2. Вып.1	С(1)12АII-14х24	2	20.14 кг
		7	1.412.1-4.060	Изделие закладное МН1	4	3.4 кг
				Материалы		
				Бетон М150, МРз 50	3.9	м³
				ФМ7 (8 шт)		
				Сборочные единицы		
		7	1.412.1-4.060	Изделие закладное МН1	4	3.4 кг
				Сетки арматурные		
		8	1.412-1/77-8,3-100	СН12АII-6х15	2	6,0 кг
		13	1.410-2 Вып.1	С(1)12АII-16х18	1	17.27 кг
		14	1.410-2 Вып.1	С(1)10АII-16х18	1	11.55 кг
		15	1.412.1-4.050	СН-6АI	2	3.5 кг
				Детали		
		16	1.412.1-4.080	ММ1	4	0.73 кг
		17	1.412.1-4.080	ММ2	4	0.85 кг
		18	1.412.1-4.080	ММ3	4	0.52 кг
				Материалы		
				Бетон М150, МРз 50	1.94	м³

Ведомость расхода стали на элемент смотреть на листе 7.

Схема раскладки сеток подошвы ФМ5

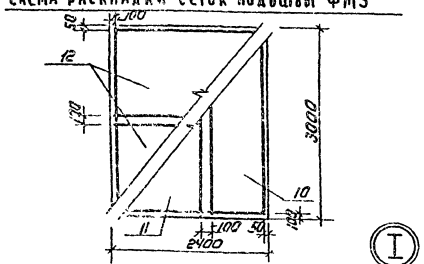

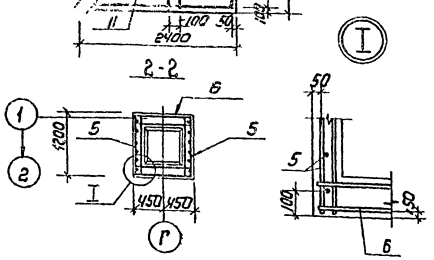

Схема раскладки сеток подошвы ФМ7

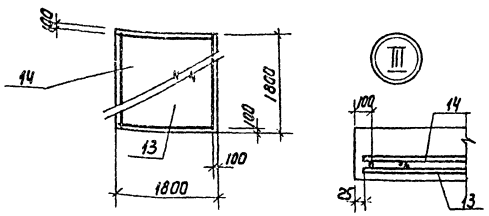

Привязан		ТП 901-3-184.83	КЖ
Инв.№	Провер. Антонова; Ст.инж. Петровнина; Рук.гр. Антонова; ГИП Кузнецов; Гл.констр. Шапиро; Н.контр. Кузнецов; Нач.отд. Красавин	Отделение контактных осветителей для станции производительностью 100 тыс.м³/сутки	Стадия Р; Лист 6; Листов
		Фундаменты ФМ5 и ФМ7	ЦНИИЭП инженерного оборудования г. Москва

Типовой проект 901-3-184.83 Альбом I

Инв.№ подл. | Подпись и дата | Взам. инв.№

ФМ6

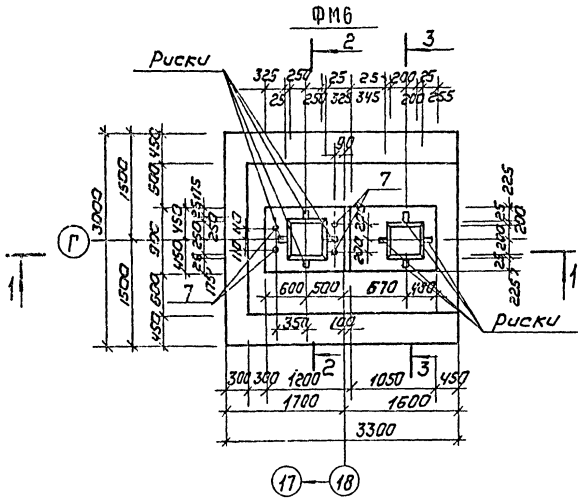

Схема раскладки сеток подошвы ФМ6

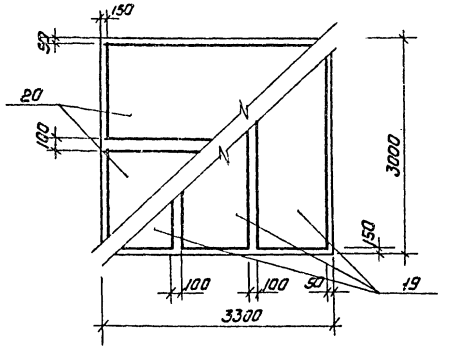

Спецификация монолитных фундаментов

Формат	Зона	Поз.	Обозначение	Наименование	Кол	Примечание
				фм 6 (1 шт)		
				Сборочные единицы		
				Сетки арматурные		
		5	1.412-1/77-8.3-110	С Н12АII-10×15	2	8.9кг
		6	901-КЖИ.101.01	С1	6	4.96кг
		9	1.412-1/77-8.3-020	СА-10АII	5	11.2кг
		19	1.410-2 вып.1	С(4) 14АII-10×30	3	24.29кг
		20	1.410-2 вып.1	С 12АII-14×33	2	26.53кг
		7	1.412.1-4.060	Изделие закладное МН1	4	3.4кг
				Детали		
		21	КЖ-7	ф12АII ГОСТ 5781-82) ℓ=1130	14	1.01кг
				Материалы:		
				Бетон М150, МРз 50	6.10	м³

Ведомость расхода стали на элемент, кг

Марка элемента	Изделия арматурные								Изделия закладные				Общий расход
	Арматура класса							Всего	Арматура класса			Всего	
	А-I ГОСТ 5781-82				А-II ГОСТ 5781-82				А-I ГОСТ 5781-82				
	ф6	ф8		Итого	ф10АII	ф12АII	ф14АII	Итого	ф10	ф24	Итого		
фм1, фм2	2.04	6.92		8.96	46.2	38.35		84.55	93.51	—	13.6	13.6	107.11
фм3	2.04	6.12		8.16	41.64	33.35		74.95	83.15	—	—	—	83.15
фм4		14.88		14.88	25.2	43.78	46.36	115.34	130.22	—	—	—	130.22
фм5		15.76		15.76	29.76	48.84	46.36	124.96	140.72	—	13.6	13.6	154.32
фм6		18.01		18.01	50.76	75.72	64.14	190.62	208.63	—	13.6	13.6	222.23
фм7	8.83	4.88		13.71	9.72	24.39		34.11	47.82	8.4	13.6	22.0	69.82
фм8, фм9		21.89		21.89	74.16	115.76	25.36	215.28	237.17	—	13.6	13.6	250.77
фм10, фм11		21.89		21.89	69.0	115.76	25.36	210.12	232.1	—	—	—	232.1
фм12		15.68		15.68	45.16	67.44		112.6	128.28	—	13.6	13.6	141.88
фм13	2.04	2.40		4.44	61.6			61.6	66.04	—	13.6	13.6	79.64

Привязан	Провер.	Антонова		ТП 901-3-184.83 КЖ
	Ст. инж.	Петровнина		
	Рук. гр.	Антонова		Отделение контактных осветителей для станции производительностью 100 тыс м³/сут.
	ГИП	Кузнецов		Фундамент ФМ6
	Гл. констр.	Шапиро		Стадия Р; Лист 7; Листов
Инв.№:	Н. контр.	Кузнецов		ЦНИИЭП инженерного оборудования г. Москва
	Нач. отд.	Красавин		

197/4-84

Типовой проект 901-3-184.83 Альбом I

Инв.№ подл. | Подпись и дата | Взам.инв.№

фм 8

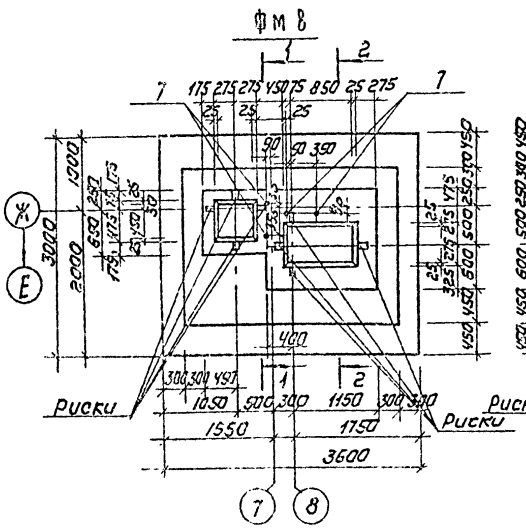

фм 9

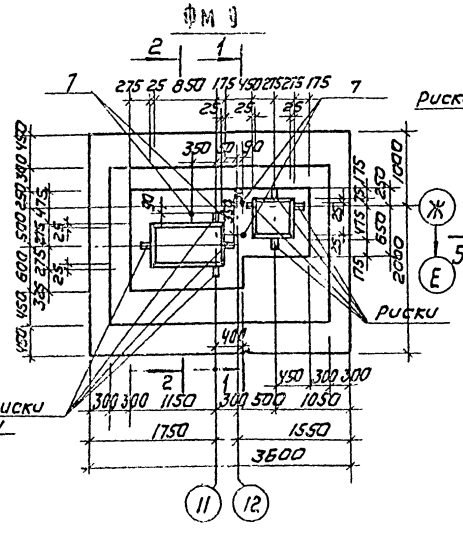

фм 10; фм 11 (Зеркальное отражение)

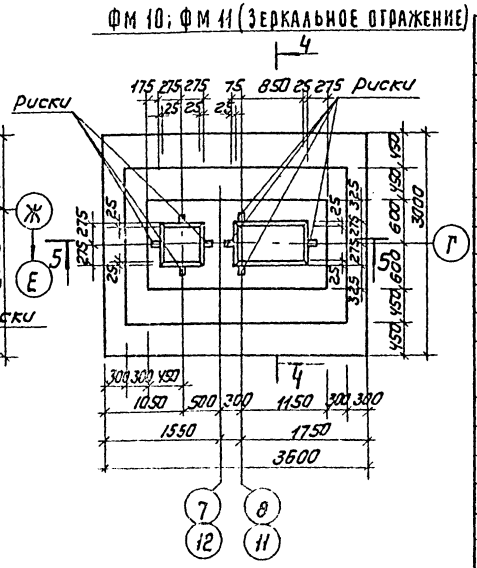

1-1

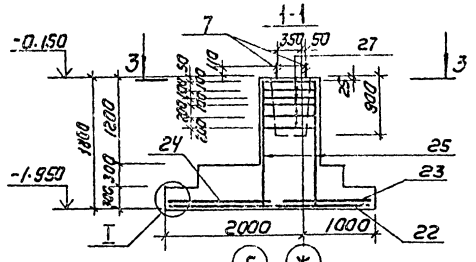

2-2

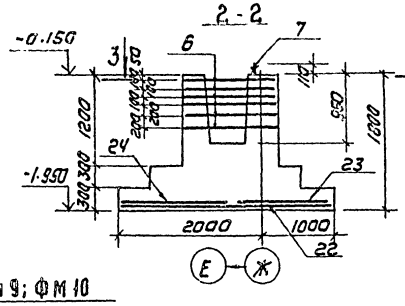

4-4

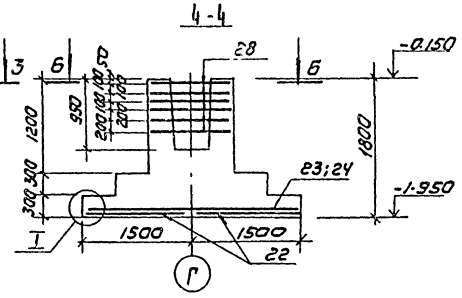

Раскладка сеток подошвы фм8; фм9; фм10

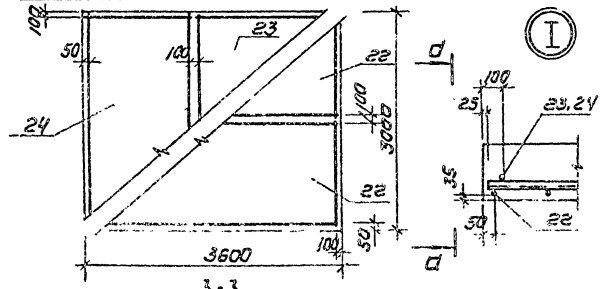

5-5

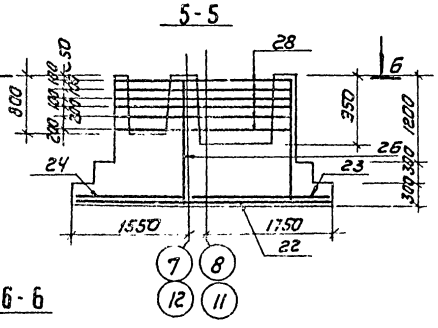

3-3

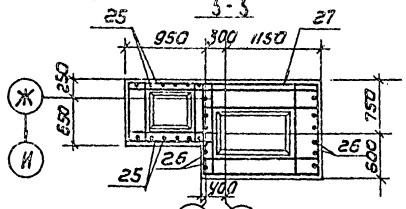

6-6

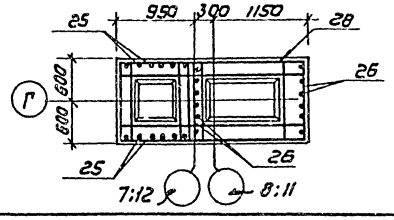

Спецификация монолитных фундаментов

Формат	Зона	Поз.	Обозначение	Наименование	Кол	Примечание
				фм8 (1 шт) фм9 (1 шт)		
				Сборочные единицы		
				Сетки арматурные		
		22	1.410-2. Вып.1	С(1) 12АII-14×36	2	29.82 кг
		23	1.410-2. Вып.1	С(1) 12АII-20×30	1	34.51 кг
		24	1.410-2 Вып.1	С(1) 12АII-14×30	1	24.98 кг
		25	1.410-2. Вып.1	1С12АII-8×18	2	8.44 кг
		26	1.410-2 Вып.1	1С14АII-10×18	2	13.50 кг
		27	901- -КЖИ.101.02	Сг	6	12.36 кг
		7	1.412.1-4,060	Изделие закладное МН1	4	3.4 кг
				Материалы:		
				Бетон М150; Мрз 50	7.93	м³
				фм10 (1 шт); фм11 (1 шт)		
				Сборочные единицы		
				Сетки арматурные		
		22	1.410-2, Вып.1	С(1) 12АII-14×36	2	29.82 кг
		23	1.410-2, Вып.1	С(1) 12АII-20×30	1	34.51 кг
		24	1.410-2. Вып.1	С(1) 12АII-14×30	1	24.98 кг
		25	1.410-2. Вып.1	1С12АII-8×18	2	8.44 кг
		26	1.410-2 Вып.1	1С14АII-10×18	2	13.50 кг
		28	901- -КЖИ.101.01-01	Сз	6	11.15 кг
				Материалы		
				Бетон М150, Мрз 50	7.96	м³

1. Ведомость расхода стали на элемент смотреть на листе 7.
2. В фундаментах фм8 и фм9 при привязке проекта показать набетонки под фундаментные балки блока барабанных сеток или блока микрофильтров. Набетонки бетонировать одновременно со всем телом фундамента.

Привязан

Инв.№:

Провер.	Антонова	
Ст. инж.	Петровнина	
Рук. гр.	Антонова	
ГИП	Кузнецов	
Гл. констр.	Шапиро	
Н. контр.	Кузнецов	
Нач. отд.	Красавин	

ТП 901-3-184.83 КЖ

Отделение контактных осветлителей для станции производительностью 100 тыс. м³/сутки

Стадия	Лист	Листов
Р	8	

Фундаменты фм8, 9, 10, 11

ЦНИИЭП инженерного оборудования г. Москва

Типовой проект 901-3-184.83 Альбом I

ФМ12

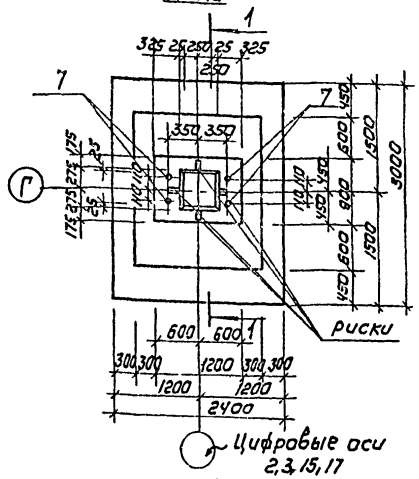

Расчетная схема ФМ12

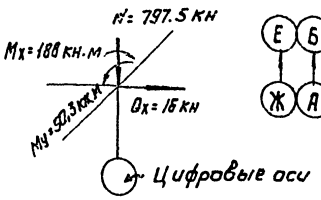

ФМ13

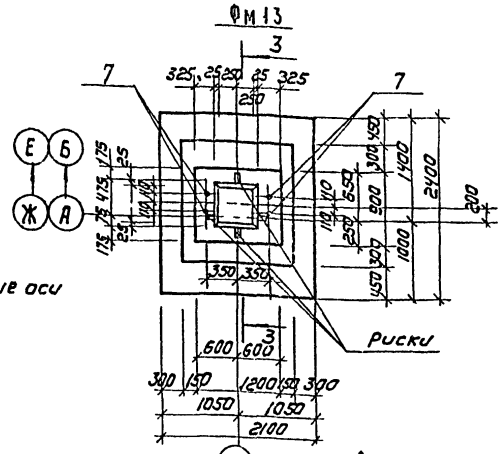

Расчетная схема ФМ13

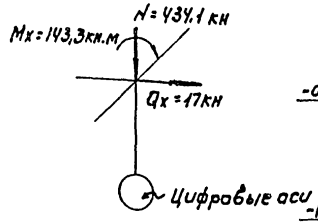

1-1

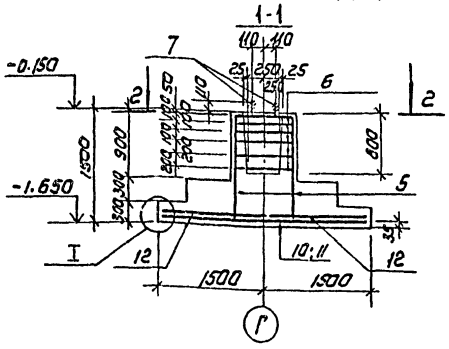

3-3

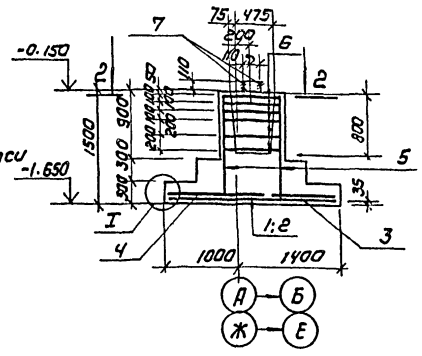

Раскладка сеток подошвы ФМ12

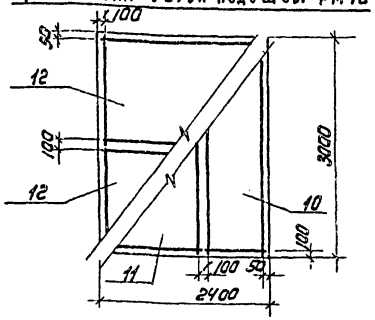

Раскладка сеток подошвы ФМ13

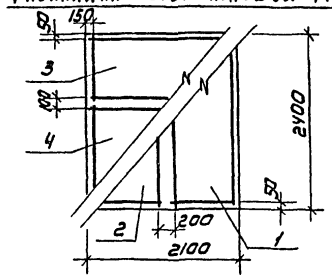

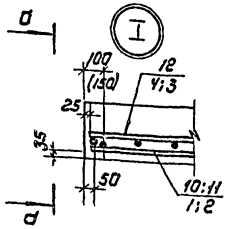

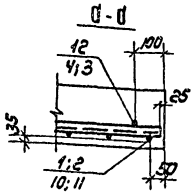

2-2

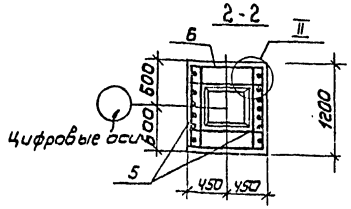

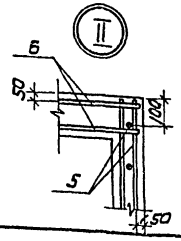

Спецификация монолитных фундаментов

Формат	Зона	Поз.	Обозначение	Наименование	Кол.	Приме-чание
				ФМ12 (6 шт)		
				Сборочные единицы		
				Сетки арматурные		
		5	1.412-1/77-8.3-110	СН12АII-10+15	2	8.9кг
		6	901- - КЖН.101.01	С1	6	4.96кг
		12	1.410-2 Вып.1	С(1)12АII-14×24	2	20.14кг
		24	1.410-2 Вып.1	С(1)12АII-14×30	1	24.38кг
		29	1.410-2 Вып.1	С(1)12АII-8×30	1	15.46кг
		7	1.412.1-4.060	Изделие закладное МН1	4	3.4кг
				Материалы:		
				Бетон М150 МРз 50	4.10	м³
				ФМ13 (4 шт)		
				Сборочные единицы		
				Сетки арматурные		
		3	1.410-2 Вып.1	С10АII-8×21	1	7.07кг
		4	1.410-2 Вып.1	С10АII-14×21	1	11.41кг
		5	1.412-1/77-8.3-110	СН12АII-10×15	2	8.9кг
		6	901- КЖН.101.01	С1	6	4.96кг
		7	1.412.1-4.060	Изделие закладное МН1	4	3.4кг
				Материалы		
				Бетон М150 МРз 50	3.00	м³

Ведомость расхода стали на элемент смотреть на листе 7.

Привязан

Инв.№

Провер.	Антонова		
Ст. инж.	Петровнина		
Рук. гр.	Антонова		
ГИП	Кузнецов		
Гл. констр.	Шалиро		
Н. контр.	Кузнецов		
Нач. отд.	Красавин		

ТП 901-3-184.83 КЖ

Отделение контактных осветителей для станции производительностью 100 тыс м³/сутки

Стадия	Лист	Листов
Р	9	

Фундаменты ФМ12 и ФМ13.

ЦНИИЭП инженерного оборудования г. Москва

19216-01

Инв.№ подл. | Подпись и дата | Взам.инв.№

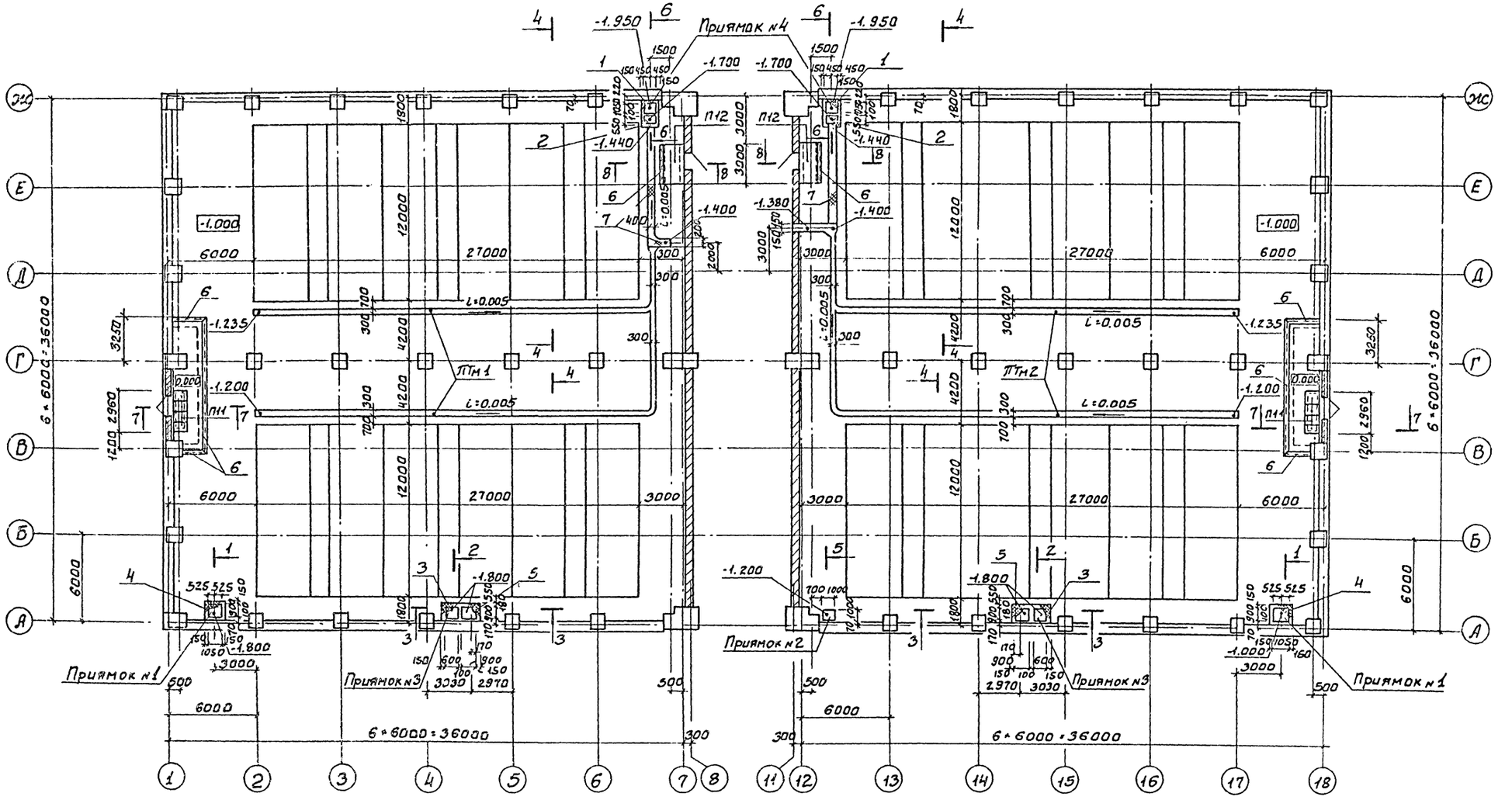

0-1÷0-4

1 2 4 5 4 2 1

8-8

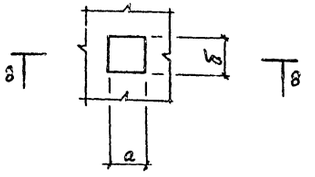

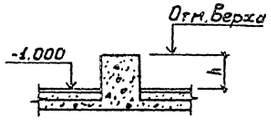

Расположение бетонных опор 0-1÷0-4 смотреть по технологическим чертежам марки ТХ.

Таблица размеров опор

Марка опоры	Размеры a	б	h	Отм. Верха
0-1	700	700	490	-0.510
0-1а	700	700	390	-0.610
0-2	300	300	690	-0.310
0-2а	300	300	610	-0.390
0-3	200	200	590	-0.410
0-3а	200	200	510	-0.490
0-4	100	100	560	-0.440

Привязан

Инв.№

Провер.	Антонова	
Ст. инж.	Петровинина	
Рук. гр.	Антонова	
ГИП	Кузнецов	
Гл. констр.	Шалиро	
Н. контр.	Кузнецов	
Нач. отд.	Красавин	

ТП 901-3-184.83 КЖ

Отделение контактных осветителей для станции производительностью 100 тыс м³/сутки

Схема расположения лотков, приямков, подпольных каналов в осях 1÷7; 12÷18

Стадия	Лист	Листов
Р	10	

ЦНИИЭП инженерного оборудования г. Москва

Инв.№ подл. | Подпись и дата | Взам. инв.№

Копировал
Гл. инженер проекта Ситникова
Гл. специалист отдела Сауза

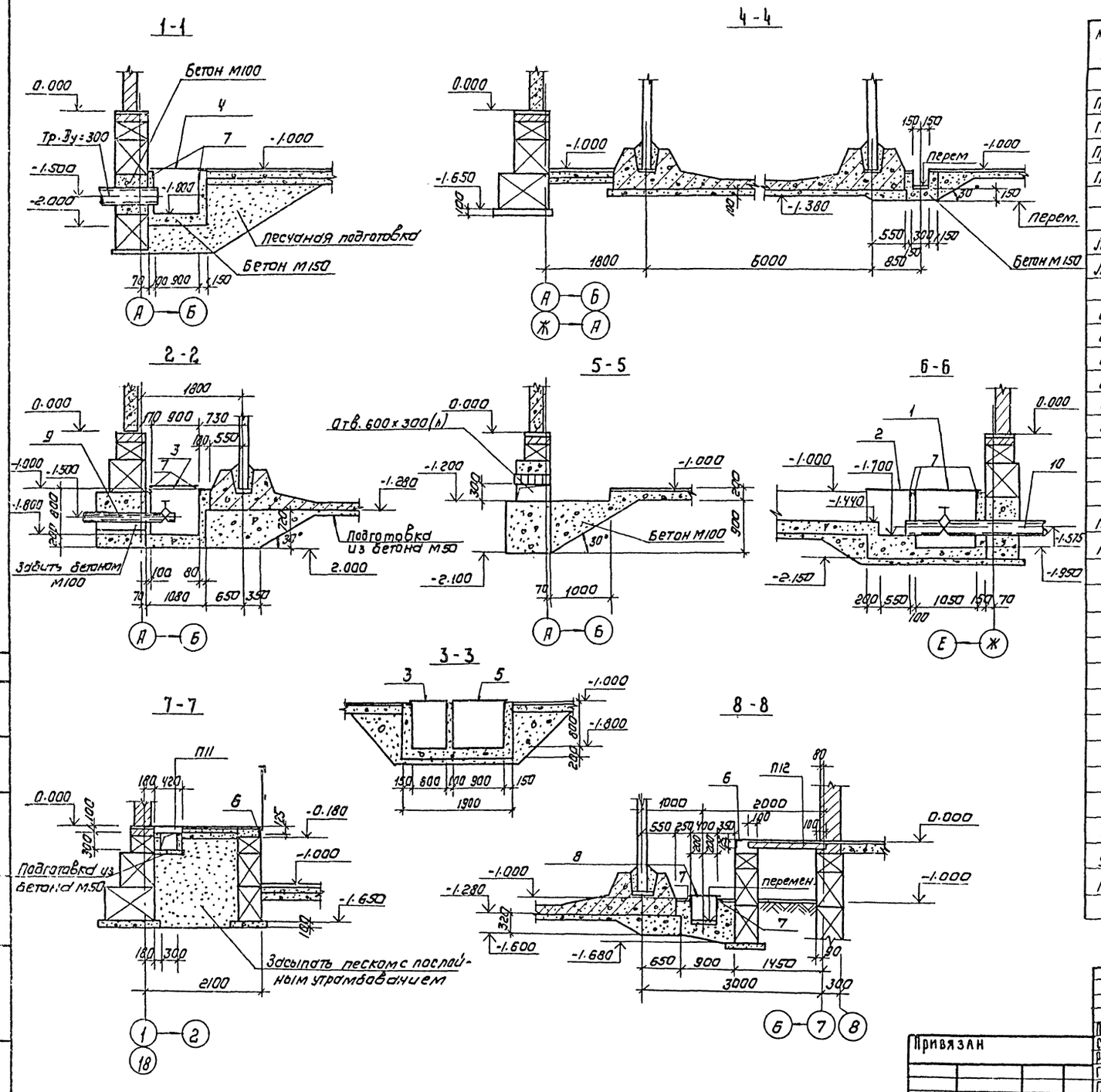

СПЕЦИФИКАЦИЯ ЭЛЕМЕНТОВ К СХЕМЕ РАСПОЛОЖЕНИЯ ЛОТКОВ, ПРИЯМКОВ И ПОДПОЛЬНЫХ КАНАЛОВ

Марка поз.	Обозначение	Наименование	Кол	Масса ед, кг	Примечание
		Приямки			Бетон М150
Пр. N1	КЖ-10, 11	N1	2	—	0.79м³
Пр. N2	"	N2	1	—	Бетон М100 0.45м³
Пр. N3	"	N3	2	—	Бетон М150 0.71м³
Пр. N4	"	N4	2	—	1.26м³
		Лотки			Бетон М150
ЛТм1	КЖ-10, 11	ЛТм1	1	—	17.80м³
ЛТм2	"	ЛТм2	1	—	18.00м³
		Опоры бетонные			Бетон М100
О-1	КЖ-10, 11	О-1	6	—	0.24м³
О-1д	"	О-1д	12	—	0.19м³
О-2	"	О-2	2	—	0.06м³
О-2д	"	О-2д	4	—	0.05м³
О-3	"	О-3	6	—	0.02м³
О-3д	"	О-3д	12	—	0.02м³
О-4	"	О-4	24	—	0.01м³
		Плиты перекрытия каналов			
П11	3.006-2 Вып. II-2	П1-8	8	40.0	
П12	3.006-2 Вып. II-2	П7-3	2	610.0	
		Щиты стальные			
1	901- КЖИ.100.07	Щ1	2	28.0	
2	100.07-01	Щ2	2	18.76	
3	100.08	Щ3	2	44.61	
4	100.09	Щ4	2	52.8	
5	100.10	Щ5	2	43.54	
		Изделия закладные			
6	1.400-15.В1.520-09	МН 538	32.3пм		
7	1.400-15.В1.540-09	МН 548	84.0пм		
8	ГОСТ 8568-77*	Лист ромб. N5,0×500×1400 ВСт3кп2	7,0м²	296.1	
9	ГОСТ 10704-76	Тр 159×4 Б Ст3 сп ТУ102-39-78, l=1500	2		
10	ГОСТ 10704-76	Тр 273×4 Б Ст3 сп ТУ102-39-78, l=1500	2		

Т.П 901-3-184.83 КЖ

Провер	Антонова	
Ст. инж	Петровнина	
Рук. гр.	Антонова	
Гип	Кузнецов	
Гл. констр	Шапиро	
Н. контр	Кузнецов	
Нач. отд	Красавин	

Отделение контактных осветлителей для станции производительностью 100 тыс м³/сутки

Разрезы 1-1 ÷ 8-8

Стадия	Лист	Листов
	11	

ЦНИИЭП инженерного оборудования г. Москва

Привязан

Инв. №

Инв. № подл. | Подпись и дата | Взам. инв. №

Согласовано: Ст. 5Г Кучерина

Типовой проект 901-3-184.83 Альбом I

Типовой проект 901-3-184.83 Альбом I

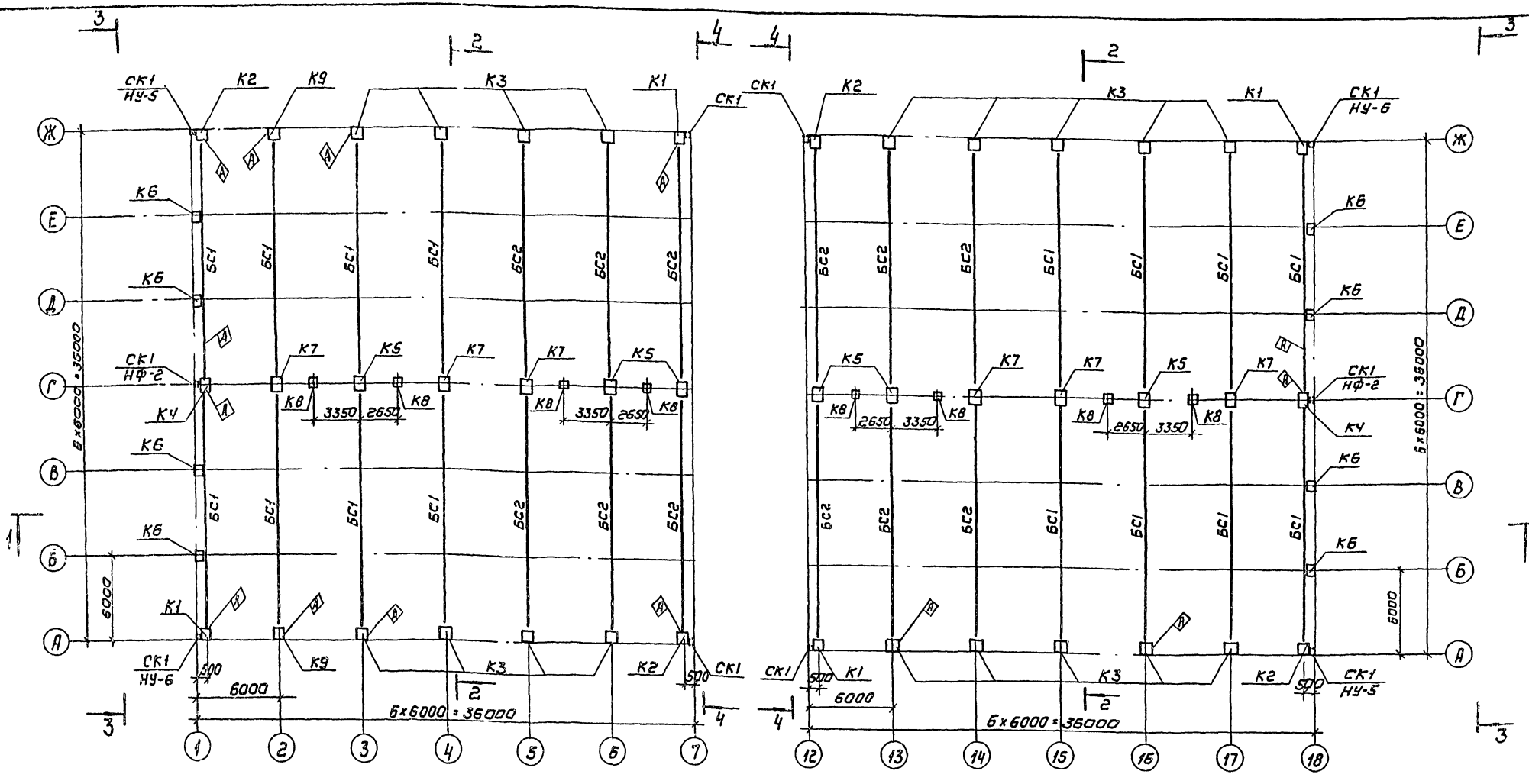

Спецификация элементов к схеме расположения колонн и балок

Марка поз.	Обозначение	Наименование	Кол	Масса ед.,кг	Примечание
		Колонны			
К1	901- -КЖИ.010	К1	4	3300	
К2	-01	К2	4	3300	
К3	-02	К3	18	3300	
К4	-04	К4	2	3300	
К5	-05	К5	6	3300	
К6	901- КЖИ.011	К6	8	2380	
К7	901- КЖИ.010-06	К7	6	3300	
К8	1.423-3 Вып.1	К36-7	8	1100	
К9	901- КЖИ.010-03	К9	2	3300	

Марка поз.	Обозначение	Наименование	Кол	Масса ед.,кг	Примечание
		Балки строительные			
БС1	901- КЖИ.020	26ДР18-3АIVв	16	10400	
БС2	- 021	36ДР18-4АIVв	12	12100	
		Элементы соединительные			
МС1	901- КЖИ.070	МС1	8	—	
МС2	071	МС2	8	—	
МС3	072	МС3	8	—	

1. Разрезы 1-1 и 2-2 смотреть на листе 13.
2. Разрезы 3-3 и 4-4 смотреть на листе 16.

Привязан

Инв.№

Инв.№ подл.	Подпись и дата	Взам.инв.№

ТП 901-3-184.83 КЖ

Провер.	Антонова		
Ст.инж.	Петровинин		
Рук.гр.	Антонова		
ГИП	Кузнецов		
Гл.констр.	Шапиро		
Н.контр.	Кузнецов		
Нач.отд.	Крахалин		

Отделение контактных осветителей для станций производительностью 100 тыс. м³/сутки

Стадия	Лист	Листов
Р	12	

Схема расположения колонн и балок покрытия

ЦНИИЭП инженерного оборудования г. Москва

92/5-91

Типовой проект 901-3-184.83 Альбом I

Разрез 1-1

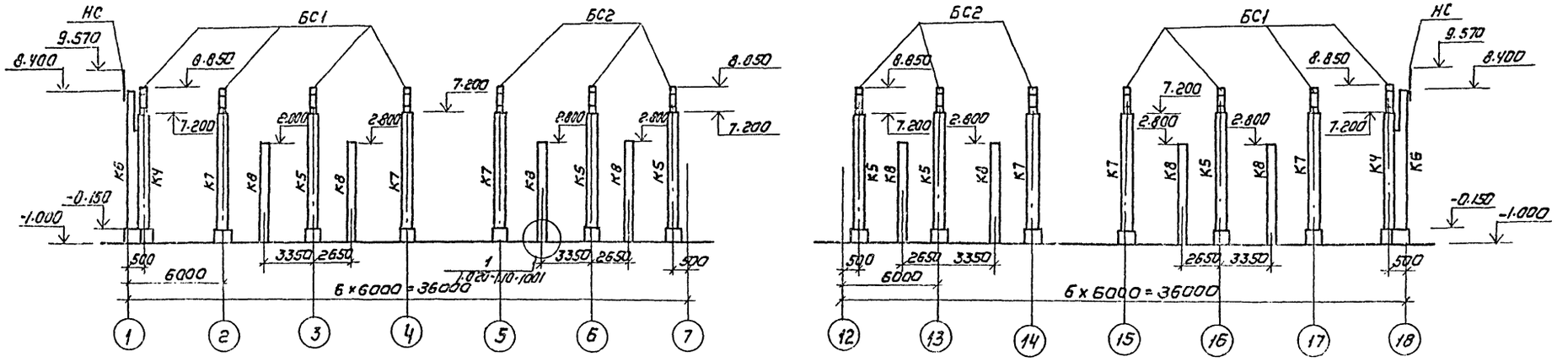

Разрез 2-2

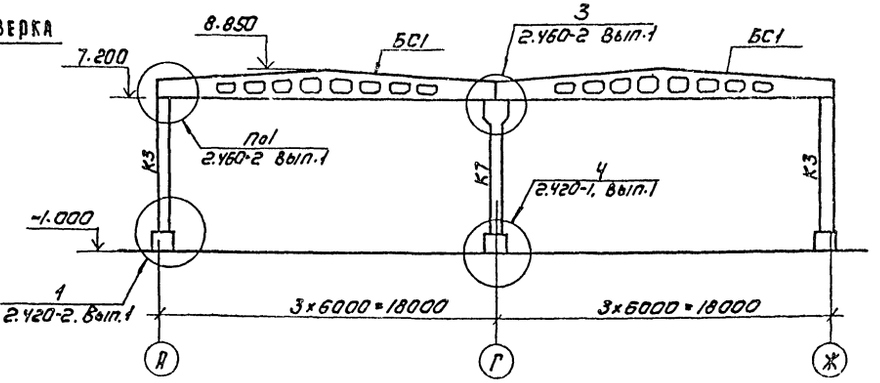

Деталь крепления колонны фахверка к фундаменту

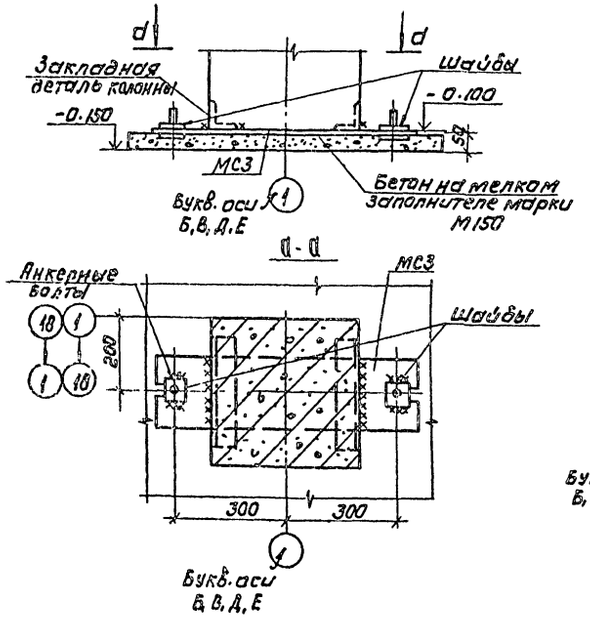

Деталь крепления колонны фахверка к стропильной балке

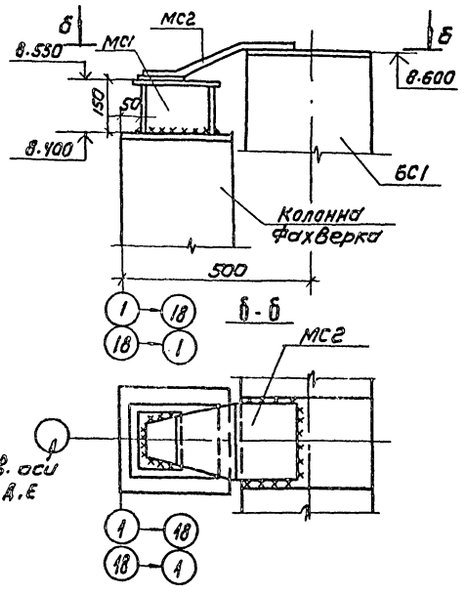

				ТП 901-3-184.83 -КЖ	
Привязан	Провер.	Антонова		Отделение контактных осветителей для станции производительностью 180 тыс. м³/сутки	Стадия: Р; Лист: 13; Листов:
	Ст. инж.	Петровина			
	Рук. гр.	Антонова			
	ГИП	Кузнецов		Разрезы 1-1; 2-2	ЦНИИЭП инженерного оборудования г. Москва
	Гл. констр.	Шапиро			
Инв.№:	Н. контр.	Кузнецов			
	Нач. отд.	Красавин			

19216-01

Инв.№ подл. | Подпись и дата | Взам. инв.№

Типовой проект 901-3-184.83 Альбом I

Схема расположения стеновых панелей по оси „А"

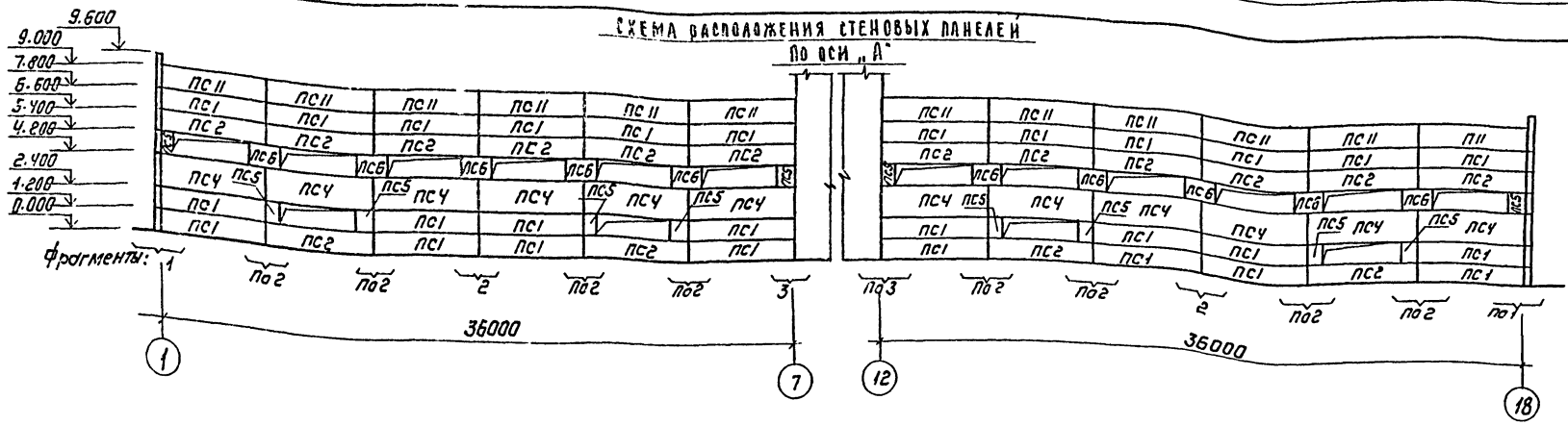

Схема расположения стеновых панелей по оси „Ж"

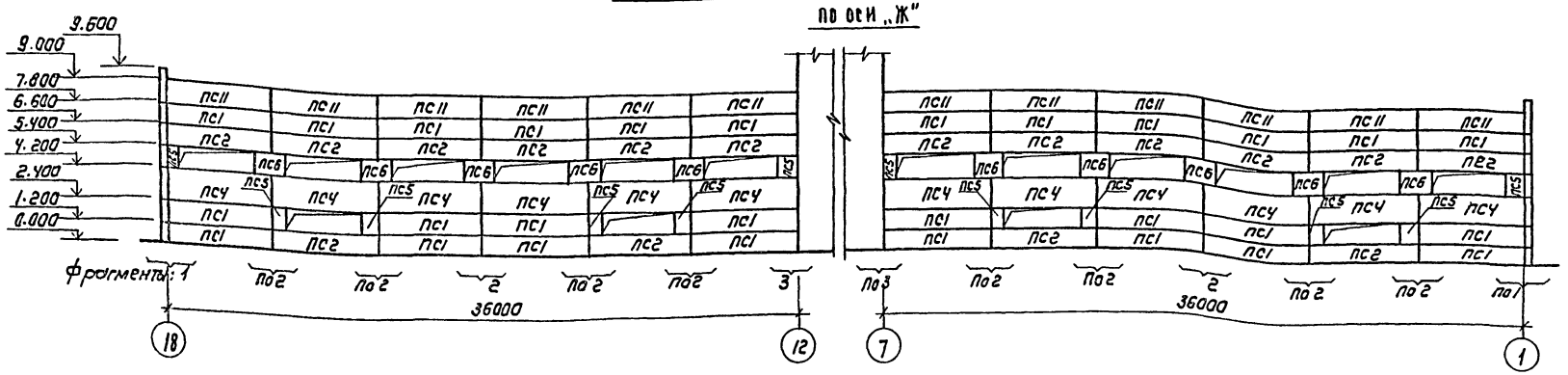

Схема расположения стеновых панелей по оси 1

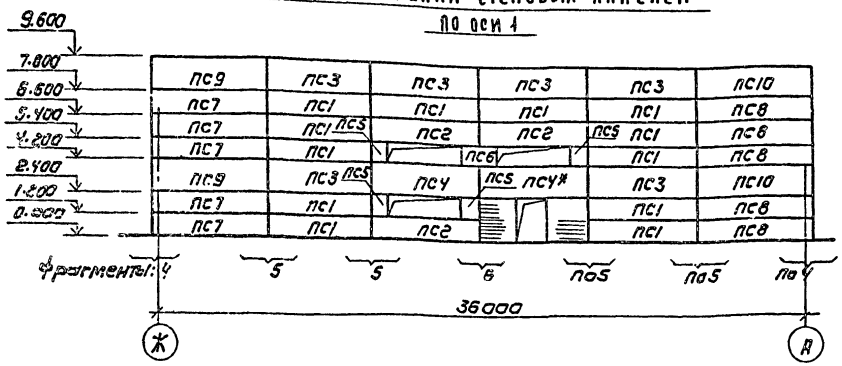

Схема расположения стеновых панелей по оси „18"

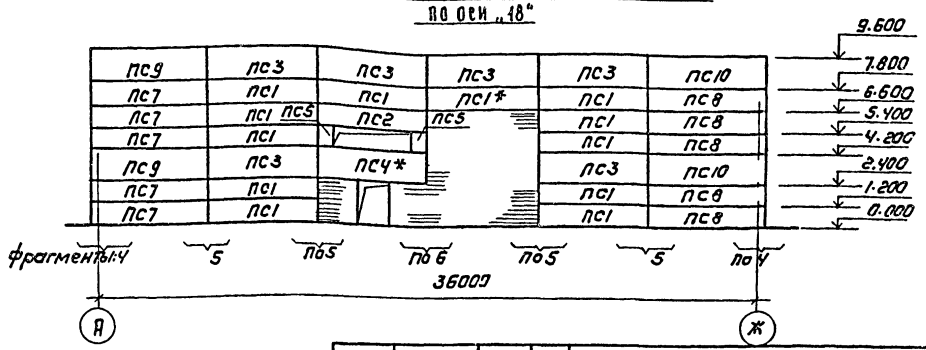

1. Панели ПС1* и ПСЧ* монтировать после возведения кирпичной кладки.
2. По чертежу пожарных лестниц в швы между панелями заложить металлические столики МСЧ (см. лист КМ-12).

Привязан

Инв.№

Провер.	Антонова	
Ст. инж.	Петровнина	
Рук. гр.	Антонова	
ГИП	Кузнецов	
Гл. конст.	Шалиро	
Н. контр.	Кузнецов	
Нач. отд.	Красавин	

ТП 901-3-184.83 КЖ

Отделение контактных осветителей для станции производительностью 100 тыс м³/сутки

Стадия	Лист	Листов
Р	14	

Схема расположения стеновых панелей по осям А, Ж, 1 и 18

ЦНИИЭП инженерного оборудования г. Москва

Инв.№ подл. | Подпись и дата | Взам. инв.№

Сост. Хорано
Отд. ст. Ганеева

Типовой проект 901-3-184.83 Альбом I

Фрагмент 1

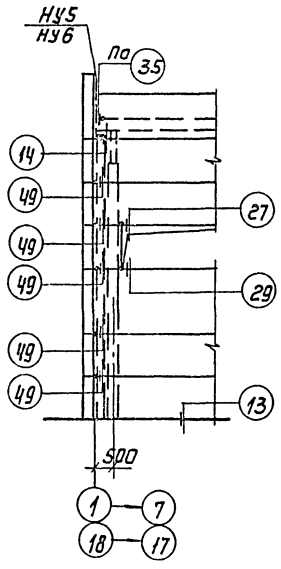

Фрагмент 2

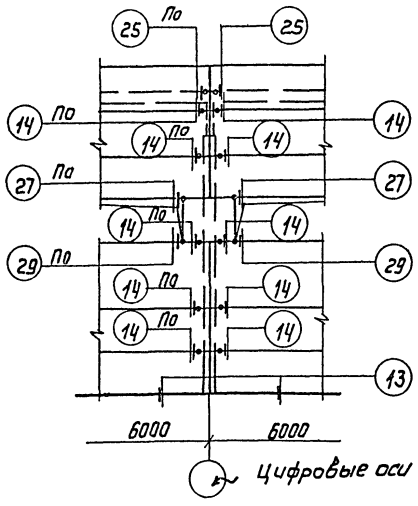

Фрагмент 3

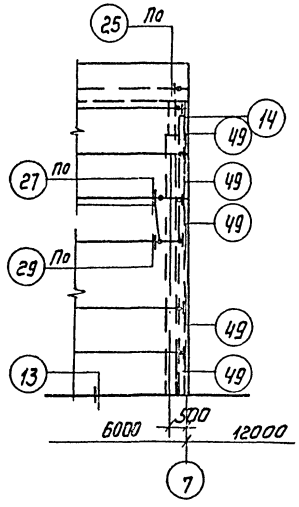

Фрагмент 4

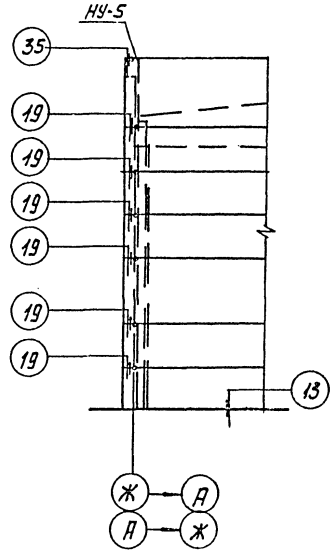

Фрагмент 5

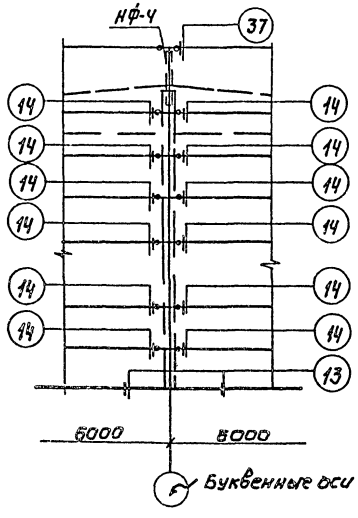

Фрагмент 6

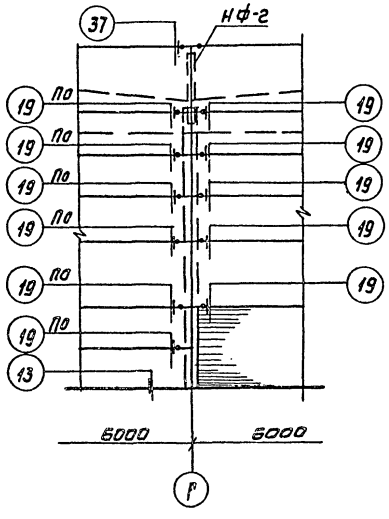

1. Узлы см. серию 2.432-1 Вып.1
2. Сварные швы и участки закладных изделий с нарушенным защитным покрытием должны быть дополнительно металлизированы.

Инв.№ подл. | Подпись и дата | Взам. инв.№

					ТП 901-3-184.83 КЖ	
Привязан		Провер.	Антонова			
		Ст. инж.	Петровнина			
		Рук. гр.	Антонова		Отделение контактных осветителей для станции производительностью 100 тыс. м³/сутки	Стадия: Р; Лист: 15; Листов: 6
		ГИП	Кузнецов			
		Гл. констр.	Шапиро			
		Н. контр.	Кузнецова		Фрагменты 4÷6	ЦНИИЭП инженерного оборудования г. Москва
Инв.№:		Нач. отд.	Красавин			

19216-01

Типовой проект 901-3-184.83 Альбом I

Спецификация элементов к схеме расположения стеновых панелей.

Марка	Обозначение	Наименование	Кол.	Масса 60 кг	Примечание
		Панели стеновые			
ПС1	1.432-14/80, вып.1	ПС 600.12.20-П-1	80	1700	
ПС2	901- -КЖИ.040.00	ПС2	36	1700	
ПС3	1.432-14/80, вып.1	ПС 600.18.20-П-1	12	2500	
ПС4	901- -КЖИ.041.00	ПС4	27	2500	
ПС5	1.432-14/80, вып.1	ПС 70.12.20-П	30	200	
ПС6	1.432-14/80, вып.1	ПС 145.12.20-Я-П	21	400	
ПС7	1.432-14/80, вып.1	ПС 625.12.20-П-11	10	1700	
ПС8	1.432-14/80, вып.1	ПС 625.12.20-П-12	10	1700	
ПС9	1.432-14/80, вып.1	ПС 625.18.20-П-11	4	2700	
ПС10	1.432-14/80 вып.1	ПС 625.18.20-П-12	4	2700	
ПС11	1.432-14/80, вып.1	ПС 600.12.20-П-7	24	1700	
		Стойки фахверка			
СК1	1.439-2	СФ7	10	416,2	
		Насадки			
НУ-5	1.439-2	НУ-5	2		
НУ-6	1.439-2	НУ-6	2		
НФ-2	1.439-2	НФ-2	2		
НФ-4	1.439-2	НФ4	8		

Спецификация монтажных узлов

Марка узла	Кол. узлов	Марка элем. крепл.	Кол-во шт. на 1 узел	Кол-во шт. на все узлы	Примечание
8	20	Т-13	2	40	1.439-2
14	295	Т-1	1	295	1.439-2
19	24	Т-1	1	24	1.439-2
25	48	Т-6	1	48	1.439-2
27	72	Т-21	1	72	1.439-2
29	72	Т-21	1	72	1.439-2
35	4	Т-8	2	8	1.439-2
37	10	Т-8	2	20	1.439-2
49	40	Т-27	1	40	1.439-2

Панели выполнять из керамзитобетона

$\gamma = 900$ кг/м³

Вид 3-3

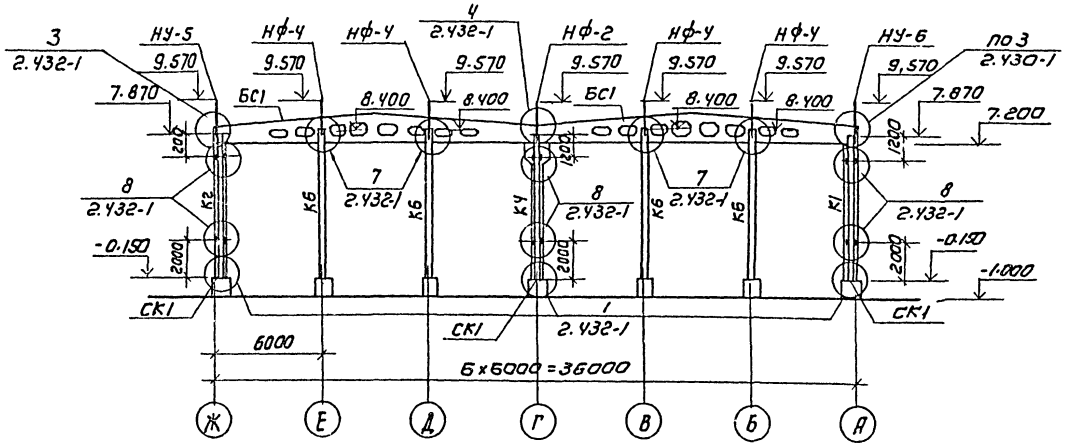

Вид 4-4

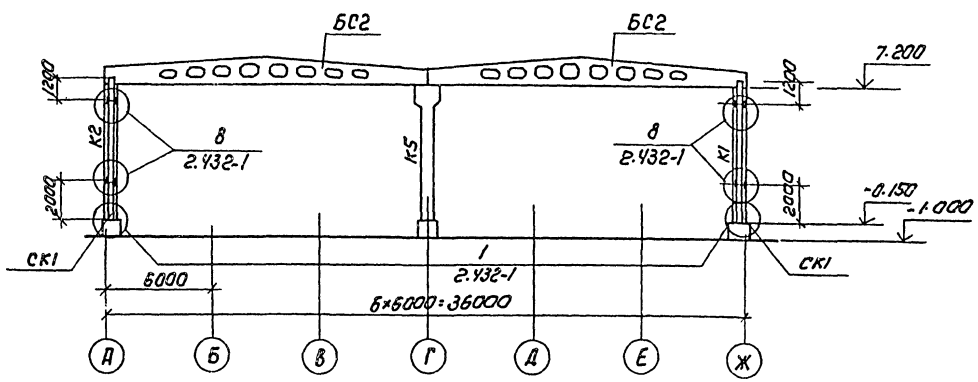

Провер.	Антонова			
Ст. инж	Петровнина			
Рук. гр.	Антонова			
ГИП	Кузнецов			
Гл. констр	Шапиро			
Н. констр	Кузнецов			
Нач. отд	Красавин			

Привязан

Инв №

ТП 901-3-184.83 КЖ

Отделение контактных осветлителей для станции производительностью 100 тыс. м³/сутки

Спецификация элементов к схеме расположения стеновых панелей Виды 3-3; 4-4.

Стадия	Лист	Листов
Р	16	

ЦНИИЭП инженерного оборудования г. Москва

13216-01

Типовой проект 901-3-184.83 Альбом I

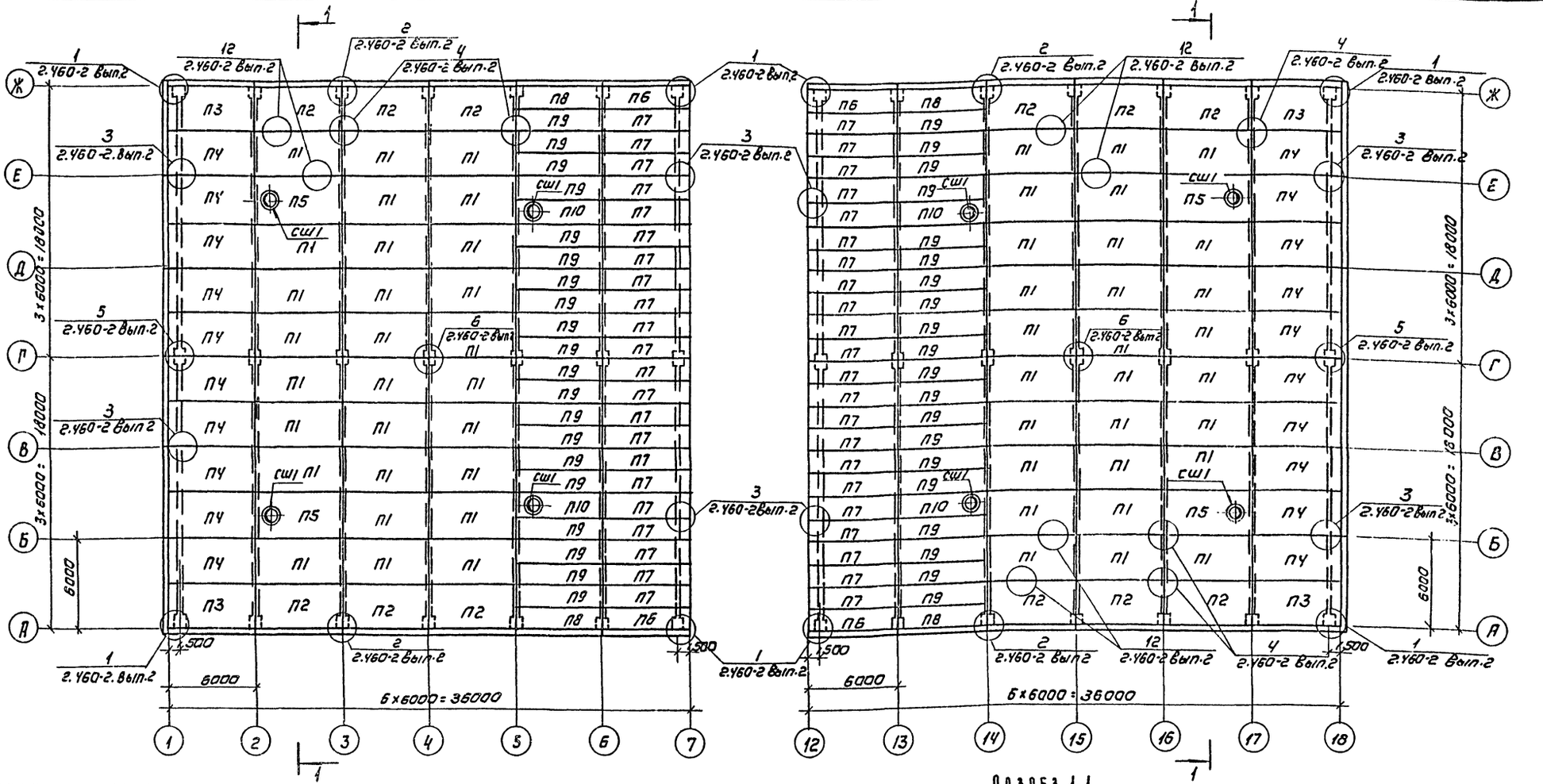

Разрез 1-1

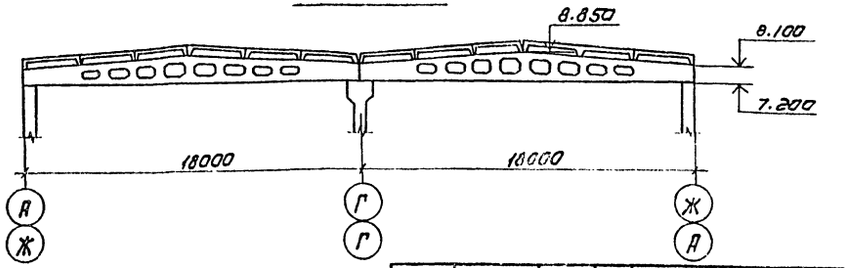

Спецификация элементов к схеме расположения плит покрытия

Марка поз.	Обозначение	Наименование	Кол.	Масса ед. кг	Примечание
		Плиты покрытия			
П1	ГОСТ 22701.1-77	ПГ-2 АIV Т	56	2650	
П2	901- -КЖИ.050	П2	12	2650	
П3	-01	П3	4	2650	
П4	-02	П4	20	2650	
П5	ГОСТ 22701.1-77	ПВ10-3 АIV Т	4	3600	
П6	1.465-7, Вып.3 ч.1.2	ПАIV/1.5×6 – 3в	4	1500	
П7	1.465-7, Вып.3 ч.1.2	ПАIV/1.5×6 – 3б	44	1500	
П8	1.465-7, Вып.3 ч.1.2	ПАIV/1.5×6 – 3д	4	1500	
П9	1.465-7, Вып.3 ч.1.2	ПАIV/1.5×6 – 3	40	1500	
П10	1.465-7, Вып.3 ч.1.2	ПАIV-10/1.5×6 – 4	4	1800	
СШ1	1.494-24, Вып.1	Стакан СБ10Б-1	8	280,0	

Согласовано: Отд. ст. Грачева

Инв. № подл. | Подпись и дата | Взам. инв. №

Привязан

Инв. №

Провер.	Антонова	
Ст. инж.	Петровнина	
Рук. гр.	Антонова	
ГИП	Кузнецов	
Гл. констр.	Шапиро	
Н. контр.	Кузнецов	
Нач. отд.	Кравцин	

ТП 901-3-184.83 КЖ

Отделение контактных осветлителей для станции производительностью 10 тыс. м³/сутки

Схема расположения плит покрытия

Стадия	Лист	Листов
Р	17	

ЦНИИЭП инженерного оборудования г. Москва

Типовой проект 901-3-184.83 Альбом I

Схема расположения элементов контактных осветлителей N1 и N4. План на отм. 2.900

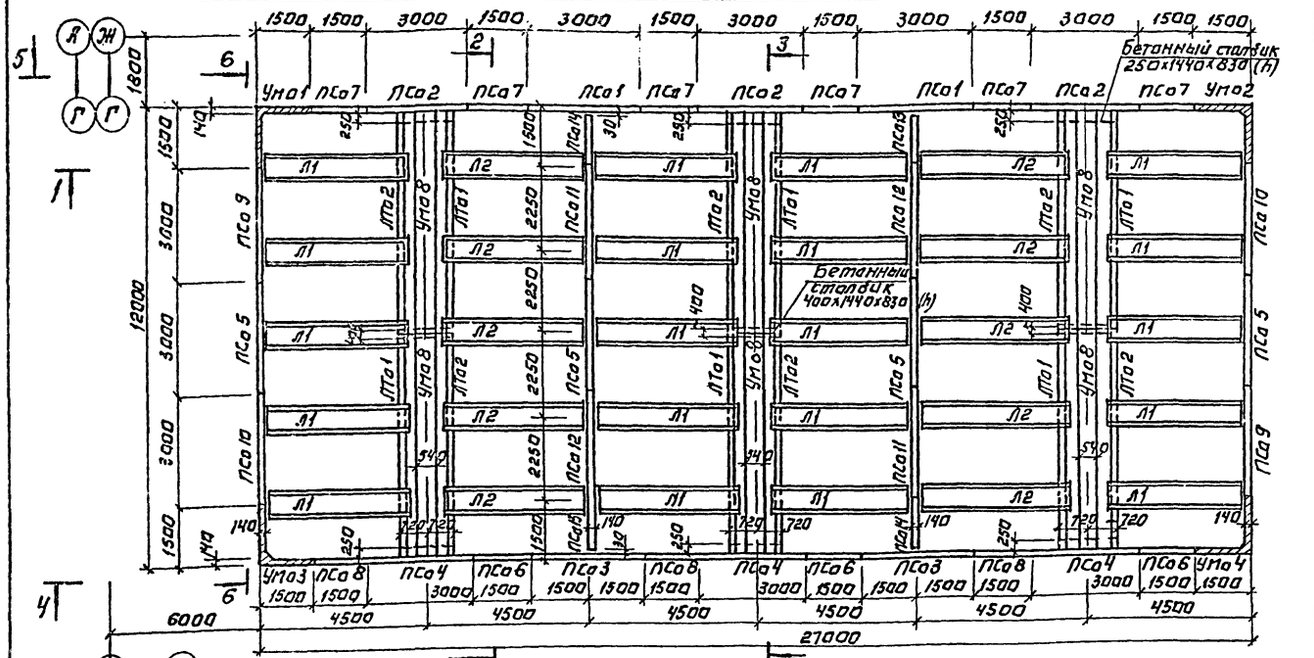

Схема расположения элементов контактных осветлителей N1 и N4. План на отм. 3.300.

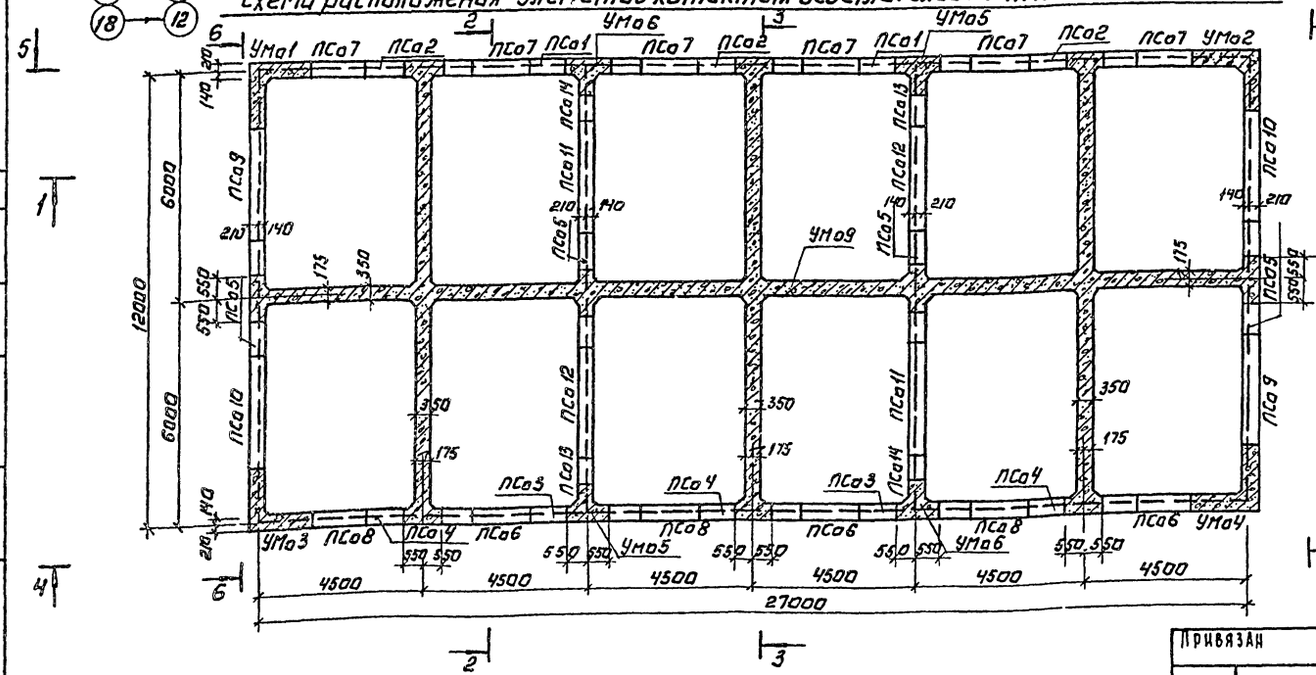

Спецификация к схеме расположения элементов контактных осветлителей.

Марка поз.	Обозначение	Наименование	Кол.	Масса ед. кг	Прим.
		Панели стеновые			
ПСа1	901- КЖИ.082.00	ПСа 1	2	6330	
ПСа2	-01	ПСа 2	3	6330	
ПСа3	-02	ПСа 3	2	6330	
ПСа4	-03	ПСа 4	3	6330	
ПСа5	-04	ПСа 5	4	6330	
ПСа6	901- КЖИ.081.00	ПСа 6	3	6330	
ПСа7	-01	ПСа 7	6	6330	
ПСа8	-02	ПСа 8	3	6330	
ПСа9	901- КЖИ.082.00	ПСа 9	2	6330	
ПСа10	-01	ПСа 10	2	6330	
ПСа11	901- КЖИ.083.00	ПСа 11	2	6330	
ПСа12	-01	ПСа 12	2	6330	
ПСа13	901- КЖИ.084.00	ПСа 13	2	3170	
ПСа14	-01	ПСа 14	2	3170	
		Элементы лотковые			
ЛТа1	901- КЖИ.090.00	ЛТа1	6	3350	
ЛТа2	-01	ЛТа2	6	3350	
		Лотки			
Л1	901- КЖИ.091.00	Л1	20	800	
Л2	-01	Л2	10	800	
	ГОСТ 18124-75	Асбестоцементные листы ЛП-П-3.0х1,5-16	43,0	м²	
		Участки монолитные			
УМа1	КЖ-24,25	УМа1	1		
УМа2	КЖ-24,25	УМа2	1		
УМа3	КЖ-24,25	УМа3	1		
УМа4	КЖ-24,25	УМа4	1		
УМа5	КЖ-24,25	УМа5	2		
УМа6	КЖ-24,25	УМа6	2		
УМа7	КЖ-26	УМа7	12		
УМа8	КЖ-26	УМа8	6		
УМа9	КЖ-27	УМа9	1		
		Антисептированная древесина	2,0	м³	
		Соединительные детали			
		ф 12 А-II ГОСТ 5781-82 ℓ=250	108		
		ф 14 А-II ГОСТ 5781-82 ℓ=300	144		
		Уголок Б-75х75х6 ГОСТ 8509-72 / В Ст3кп2-1 ГОСТ 535-79	73,5	пм	
		Полоса 5-100х8 ГОСТ 103-76 ℓ=150 / В Ст3кп2-1 ГОСТ 535-79	72	пм	

Согласовано

Инв. № подл. | Подпись и дата | Взам. инв. №

Привязан

Инв. №

Провер.	Антонова	
Гл. инж.	Петровнина	
Рук. гр.	Антонова	
ГИП	Кузнецов	
Гл. конс.	Шапиро	
Н. контр.	Кузнецов	
Нач. отд.	Красавин	

ТП 901-3-184.83 -КЖ

Отделение контактных осветлителей для станции производительностью 100 тыс. м³/сутки

Схема расположения элементов контактных осветлителей N1 и N4.

Стадия	Лист	Листов
Р	18	

ЦНИИЭП инженерного оборудования г. Москва

Копировал: Логинова

Формат А2 19216-01

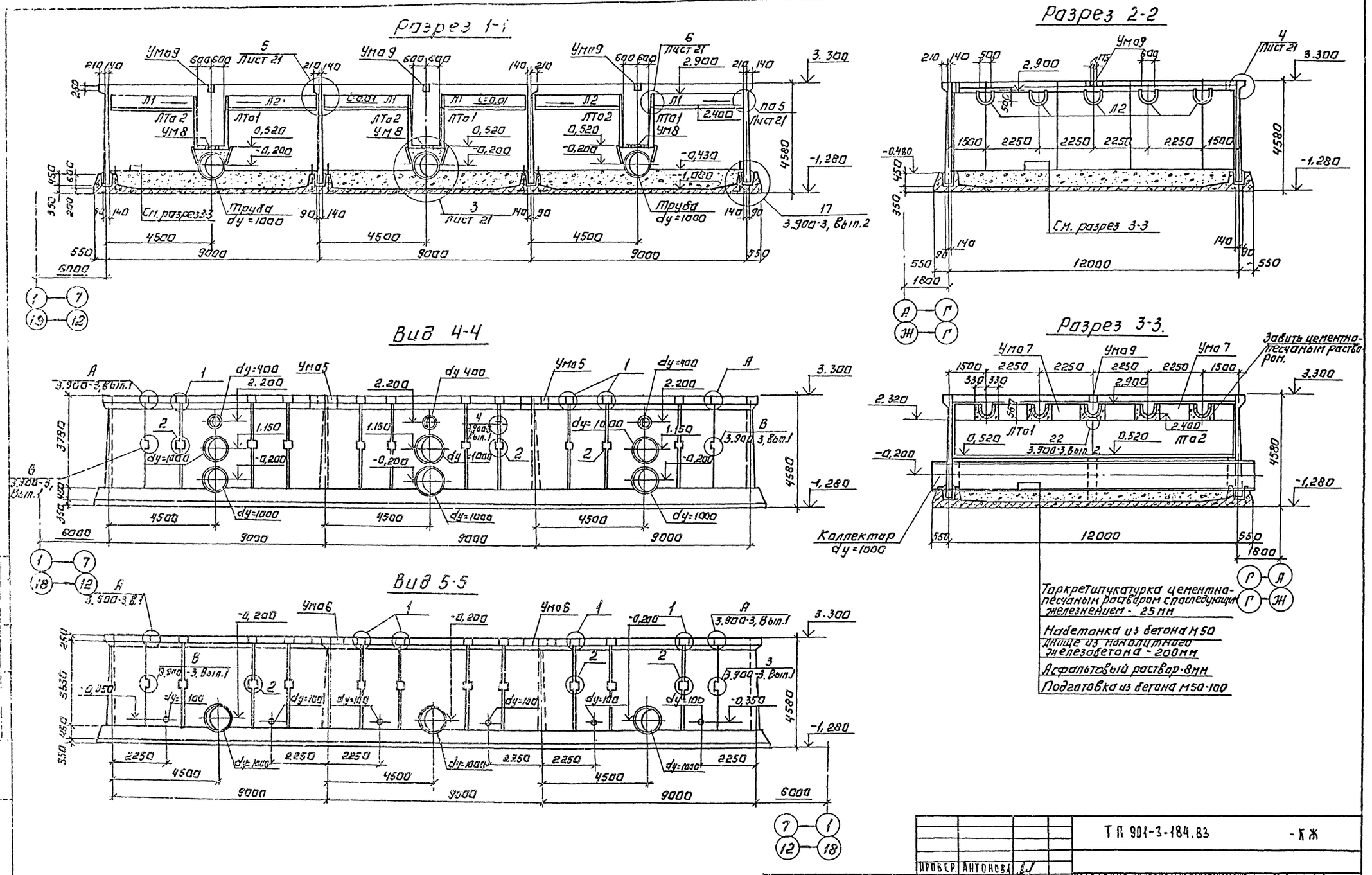

				ТП 901-3-184.83	-КЖ
Провер.	Антонова				
Ст. инж.	Петровнина			Отделение контактных осветлителей для станции производительностью 100тыс. м³/сутки	Стадия: Р; Лист: 19; Листов:
Рук. гр.	Антонова				
ГИП	Кузнецов			Контактные осветлители 1 и 4 разрезы 1-1; 3-3. Виды 4-4; 5-5.	ЦНИИЭП инженерного оборудования г. Москва
Гл. констр.	Шапиро				
Н. контр.	Кузнецов				
Нач. отд.	Красавин				

Привязан:

Инв. №

Копировал: Аргунова

Формат: А2

Типовой проект 901-3-184.83 Альбом I

Вид 6-6

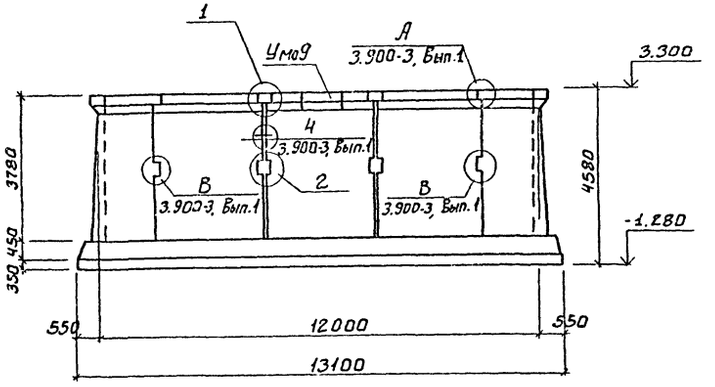

Схема расположения контактных осветлителей

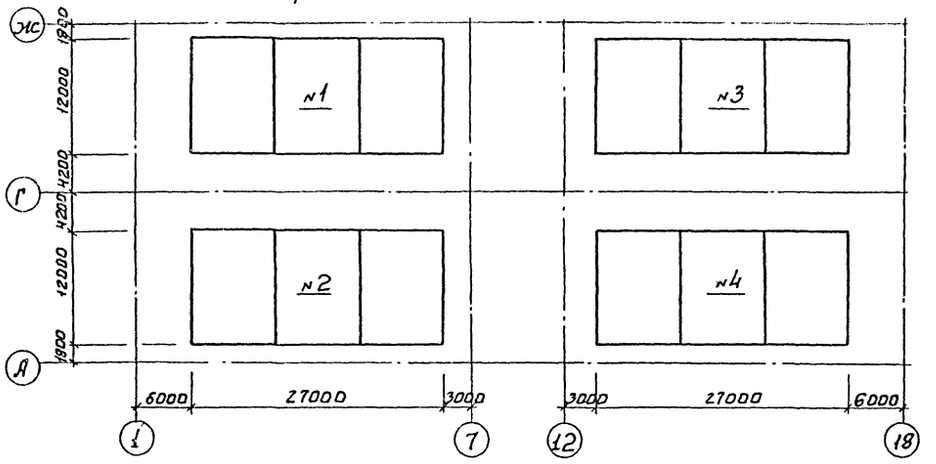

1. Бетон для осветлителей М200; Мрз 50; В4
2. Внутренняя поверхность монолитных участков стен торкретируется на толщину 25мм с последующим железнением.
   Торкретирование производится цементно-песчаным раствором состава 1:2 за 2 раза.
   Наружная поверхность монолитных участков затирается цементным раствором. Снаружи осветлители окрашиваются поливинилацетатной краской ВА-27.
3. Установку стеновых панелей производить с тщательной выверкой горизонтальных и вертикальных осей.
4. Заделка стеновых панелей в паз днища производится по узлам 17, 18 серии 3.900-3, Вып. 2.
5. Т-образные стыки стен-гибкие в виде шпонки, заполняемые тиоколовым герметиком гидром II по узлу 25 и в соответствии с рекомендациями по проектированию железобетонных емкостных сооружений с полносборными стенами с применением тиоколовых герметиков серии 3.900-3, Вып. 2.
6. На чертежах разработаны контактные осветлители №1 и №4. Контактные осветлители №2 и №3 зеркальны разработанным относительно оси „Г"

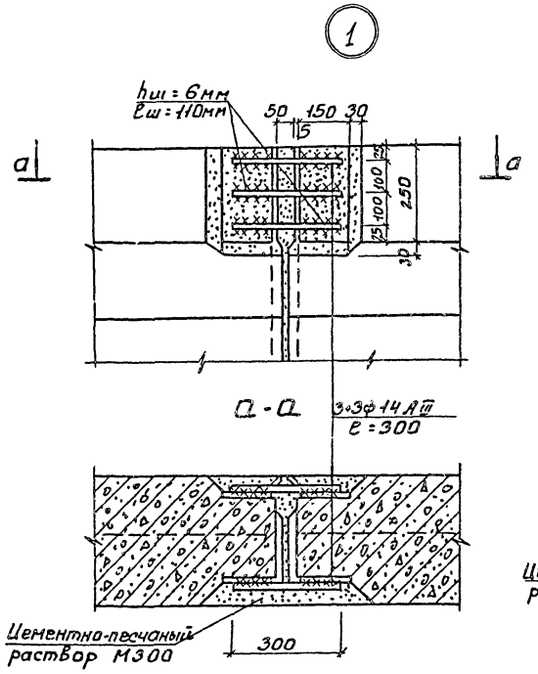

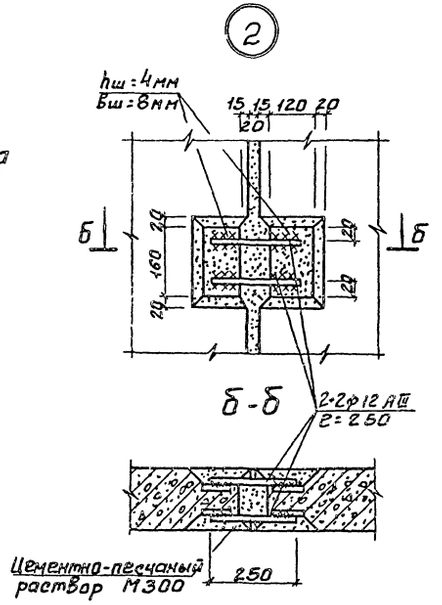

				ТП 901-3-184.83	-КЖ
Привязан	Провер.	Антонова			
	Ст. инж	Петровнина		Отделение контактных осветлителей для станции производительностью 100 тыс м³/сутки	Стадия: Р; Лист: 20; Листов:
	Рук. гр.	Антонова			
	Гип	Кузнецов			
	Гл. констр	Шапиро		Контактные осветлители. Вид 6-6. Узлы 1;2	ЦНИИЭП инженерного оборудования г. Москва
Инв №	Н. контр.	Кузнецов			
	Нач. отд	Красавин			

19215-01

Типовой проект 901-3-184.83 Альбом I

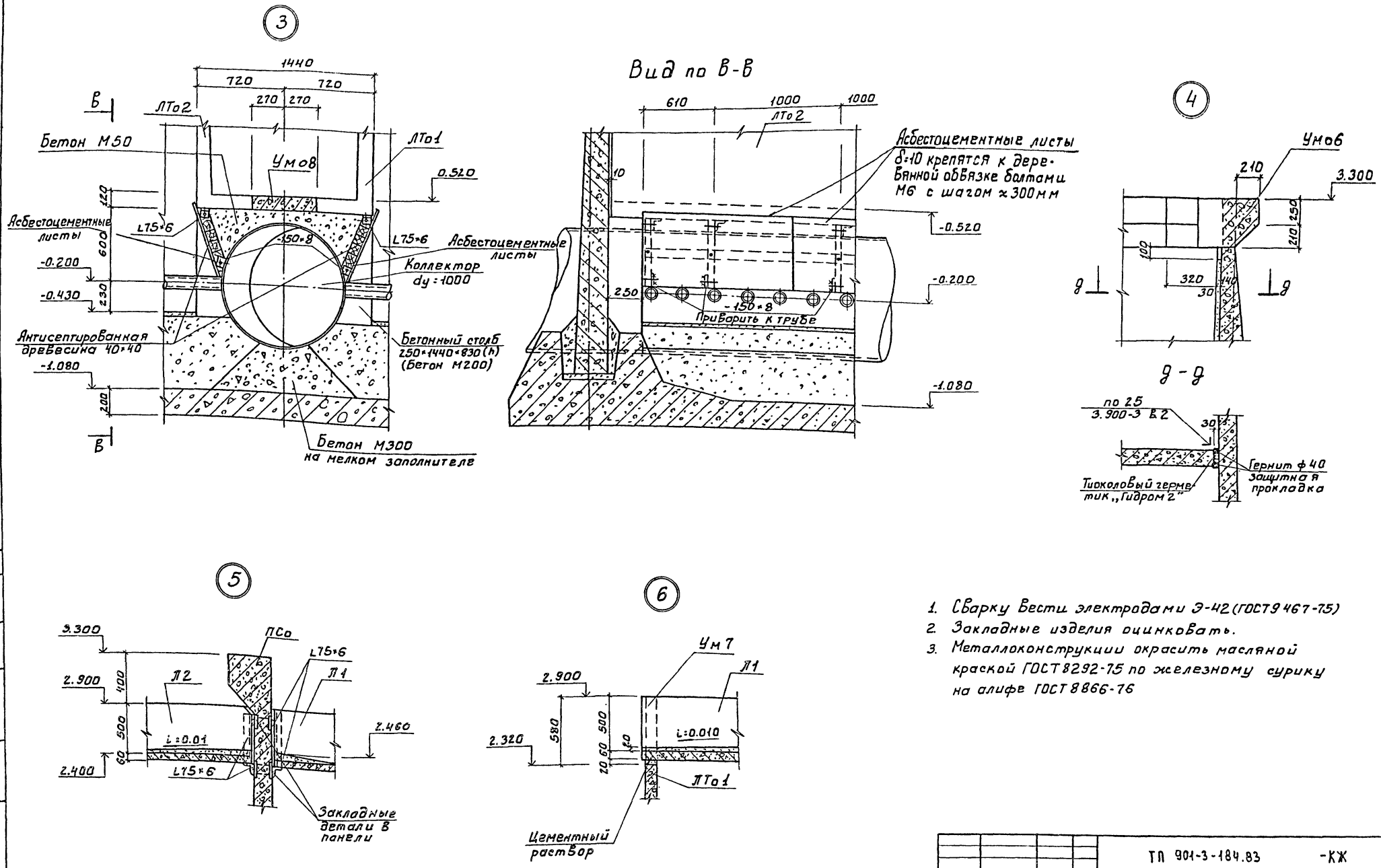

1. Сварку вести электродами Э-42 (ГОСТ 9467-75)
2. Закладные изделия оцинковать.
3. Металлоконструкции окрасить масляной краской ГОСТ 8292-75 по железному сурику на алифе ГОСТ 8866-76

ТП 901-3-184.83 -КЖ				
Провер.	Антонова			
Ст. инж.	Петровнина			
Рук. гр.	Антонова			
ГИП	Кузнецов			
Гл. контр.	Шапиро			
Н. контр.	Кузнецов			
Нач. отд.	Красавин			

Отделение контактных осветлителей для станции производительностью 100 тыс м³/сутки

Стадия	Лист	Листов
Р	21	

Контактные осветлители Узлы 3 ÷ 6

ЦНИИЭП инженерного оборудования г. Москва

Привязан

Инв. №

Согласовано

Инв. № подл. | Подпись и дата | Взам. инв. № | Отд. ВГ. | Инчерина

19216-01

Типовой проект 901-3-184.83 Альбом I

Днище. (Опалубочный чертеж)

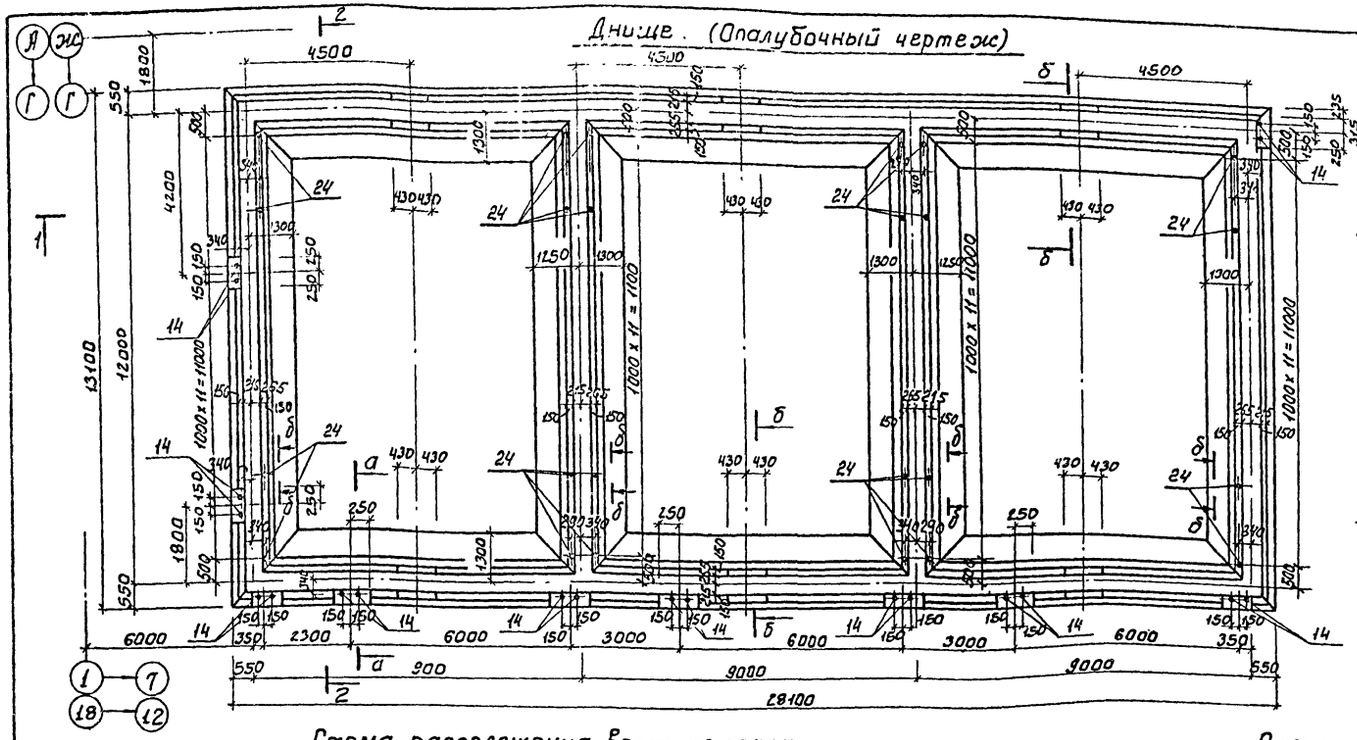

Сечение а-а

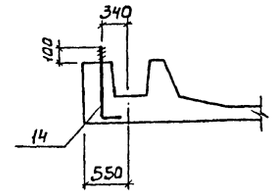

Сечение б-б

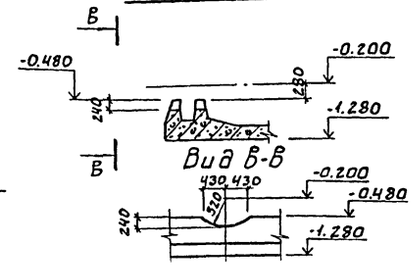

Ведомость стержней

Поз.	Эскиз
15	330 2320
16	130 1180 1140 перем. 1180 130
17	1300
18	300 110 850 170 110 720 250
19	350 480 720 40 250
20	750
21	550÷750 550÷730
22	300 150 850 720 250
23	180 150 350 480 720 40 250
24	1000
25	от 150 до 300

Схема расположения верхних сеток

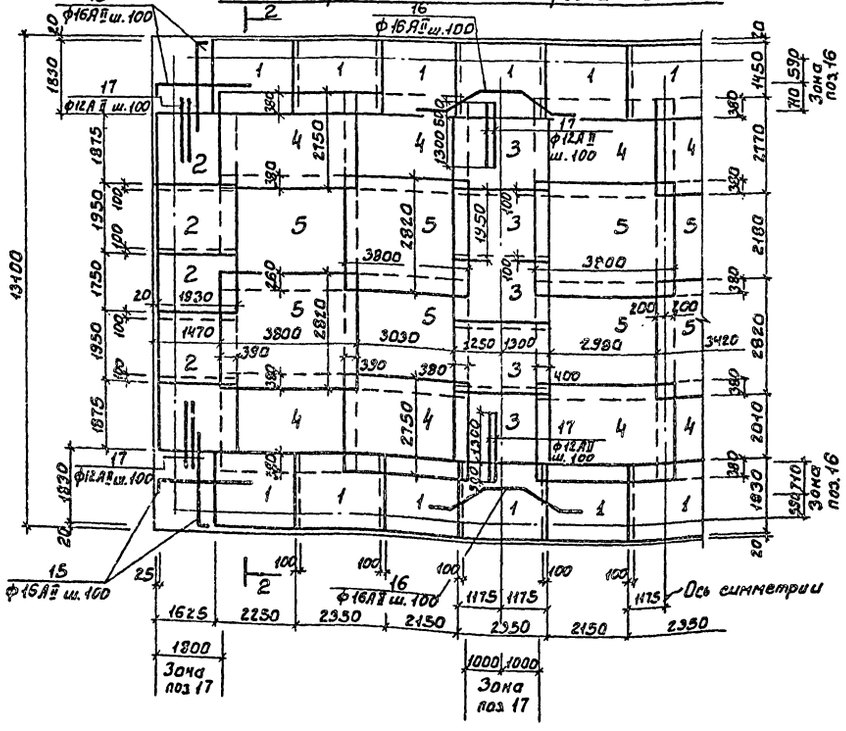

Схема расположения нижних сеток

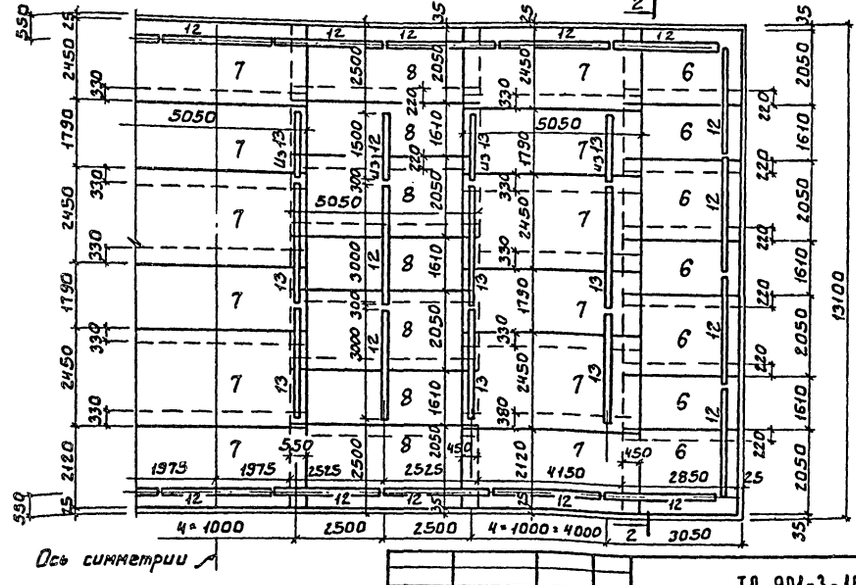

б-б

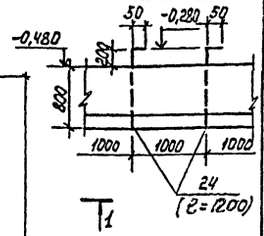

Провер.	Антонова		
Ст. инж.	Петровнин		
Рук. гр.	Антонова		
Гип	Кузнецов		
Гл. констр.	Шапиро		
Н. контр.	Кузнецов		
Нач. отд.	Красавин		

Привязан

Инв. №

ТП 901-3-184.83 КЖ

Отделение контактных осветлителей для станции производительности 100 тыс м³/сутки

Контактные осветлители днище. (Опалубочный чертеж) Схемы расположения сеток.

Стадия	Лист	Листов
РП	22	

ЦНИИЭП инженерного оборудования г. Москва

19216-01

Типовой проект 901-3-184.83 Альбом I

Инв.№ подл. | Подпись и дата | Взам. инв.№

Днище. (Армирование). Схема расположения каркасов.

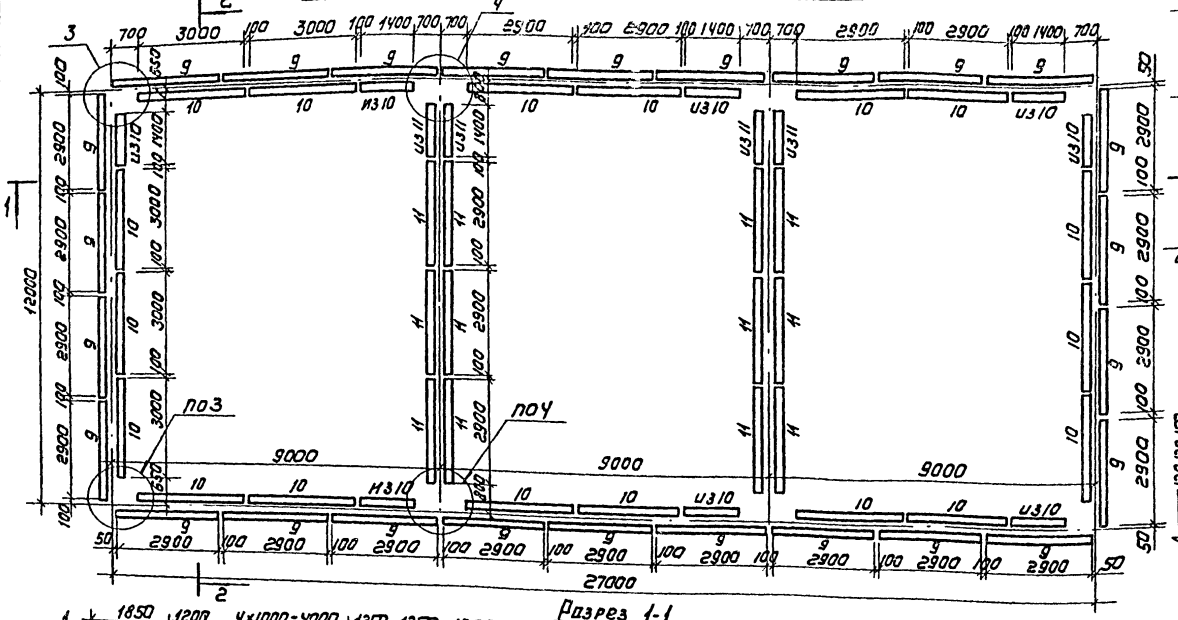

Сечение 1-1

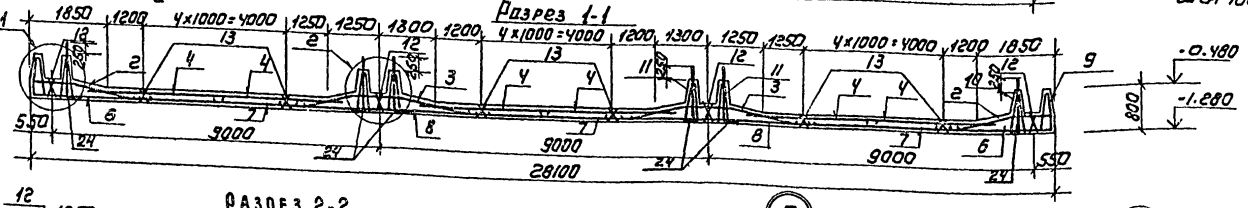

Сечение 2-2

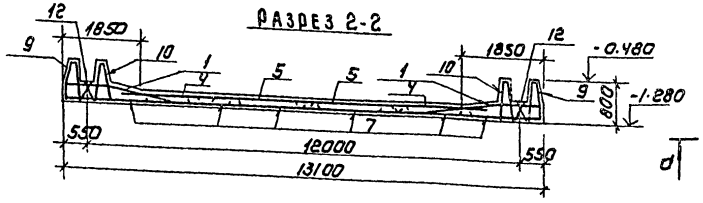

Сечение 0-0

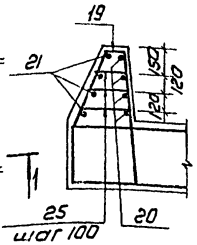

Сечение 6-6

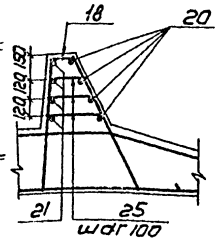

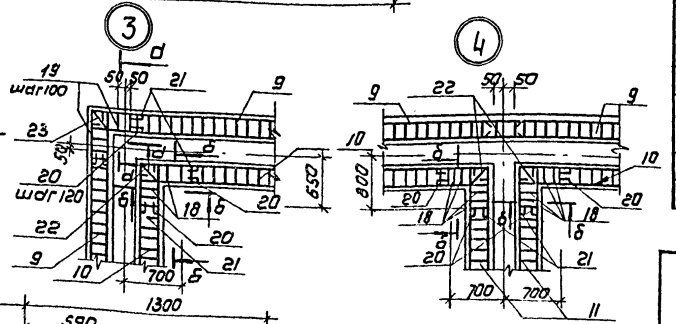

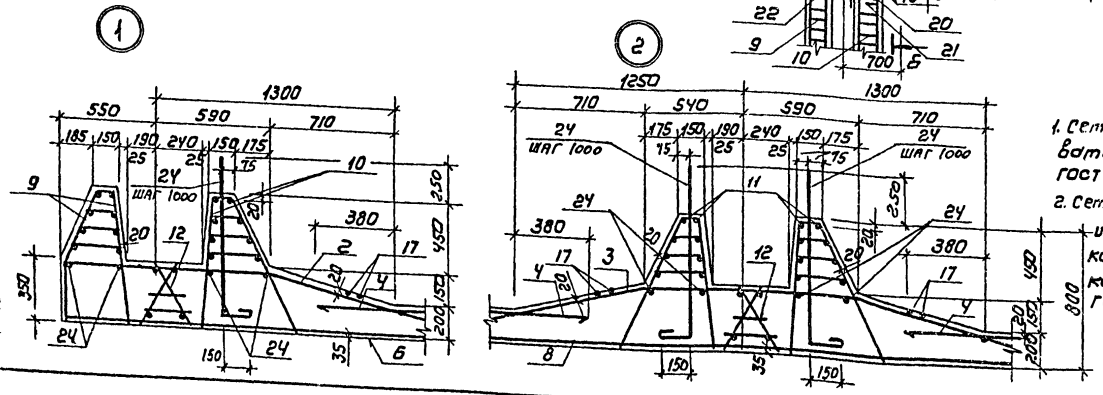

Спецификация монолитного днища

Формат	Зона	Поз.	Обозначение	Наименование	Кол	Примечание масса, кг
				Днище контактных осветлителей		
				Сборочные единицы		
				Сетки арматурные		
		1	901- КЖИ. 102	Со1	22	110.35
		2	-01	Со2	10	91.19
		3	-02	Со3	10	95.22
		4	-03	Со4	12	129.05
		5	-04	Со5	12	87.00
		6		С 12AII-200/8AI-200 2050×1850	14	40.05
		7		С 12AII-200/8AI-200 2450×5050	18	83.6
		8		С 12AII-100/8AI-200 2050×5050	14	115.45
				Каркасы пространственные		
		9	901- КЖИ. 102.10	КПо1	26	67.42
		10	-01	КПо2	22	29.92
		11	-02	КПо3	14	67.54
		12	901- КЖИ. 102-20	КПо4	26	14.50
		13	901- КЖИ. 102.30	КПо5	37,5	9.60
				Изделия закладные		
		14	1.412.1-4.060	Болт М24 ГОСТ 7798-70; ℓ=770	20	3.4
				Детали		
		15		ф16 AII ГОСТ 5781-82 ℓ=2650	68	4.19
		16		ф16 AII ГОСТ 5781-82 ℓ=3760	28	5.94
		17		ф12 AII ГОСТ 5781-82 ℓ=1300	80	1.16
		18		ф14 AII ГОСТ 5781-82 ℓ=1930	40	2.34
		19		ф14 AII ГОСТ 5781-82 ℓ=1920	16	2.32
		20		ф8 AI ГОСТ 5781-82 ℓ=870	128	0.35
		21		ф8 AI ГОСТ 5781-82 гр ℓ=1420	64	0.57
		22		ф14 AII ГОСТ 5781-82 ℓ=1950	12	2.36
		23		ф14 AII ГОСТ 5781-82 ℓ=1970	4	2.38
		24		ф8 AI ГОСТ 5781-82 ℓ=1000	430,0 пм	0,4
		25		ф8 AI ГОСТ 5781-82 ср ℓ=350	192	0,14
				Материалы		
				Бетон М200, Мрз 50 В4	120,0 м³	

Ведомость расхода стали на элемент, кг

Марка элемента	Изделия арматурные									Всего кг
	Арматура класса									
	A-II					A-I				
	ГОСТ 5781-82					ГОСТ 5781-82				
	ф10	ф12	ф14	ф16	Итого	ф8	ф24		Итого	
Днище контактных осветлителей	607.2	5222.0	2438.9	3534.5	11802.6	3869.0	68.0		3937.0	15740.0

1. Сетки поз. 6,7,8 изготавливать в соответствии с ГОСТ 23279-78.

2. Сетки и каркасы остальных поз. изготавливать при помощи контактной точечной сварки в соответствии с ГОСТ 14098-68 и СН 393-78

Привязан

Инв.№

Провер.	Антонова		
Ст.инж.	Петровинина		
Рук.гр.	Антонова		
ГИП	Кузнецов		
Гл.констр	Шалиро		
Н.контр.	Кузнецов		
Нач.отд	Красавин		

ТП 901-3-184.83 -КЖ

Отделение контактных осветлителей для станции производительностью 100 тыс м³/сутки

Контактные осветлители. Днище. (Армирование). Схема расположения каркасов. Разрезы. Узлы

Стадия	Лист	Листов
Р	23	

ЦНИИЭП инженерного оборудования г. Москва

32/16-01

Типовой проект 901-3-184.83 Альбом I

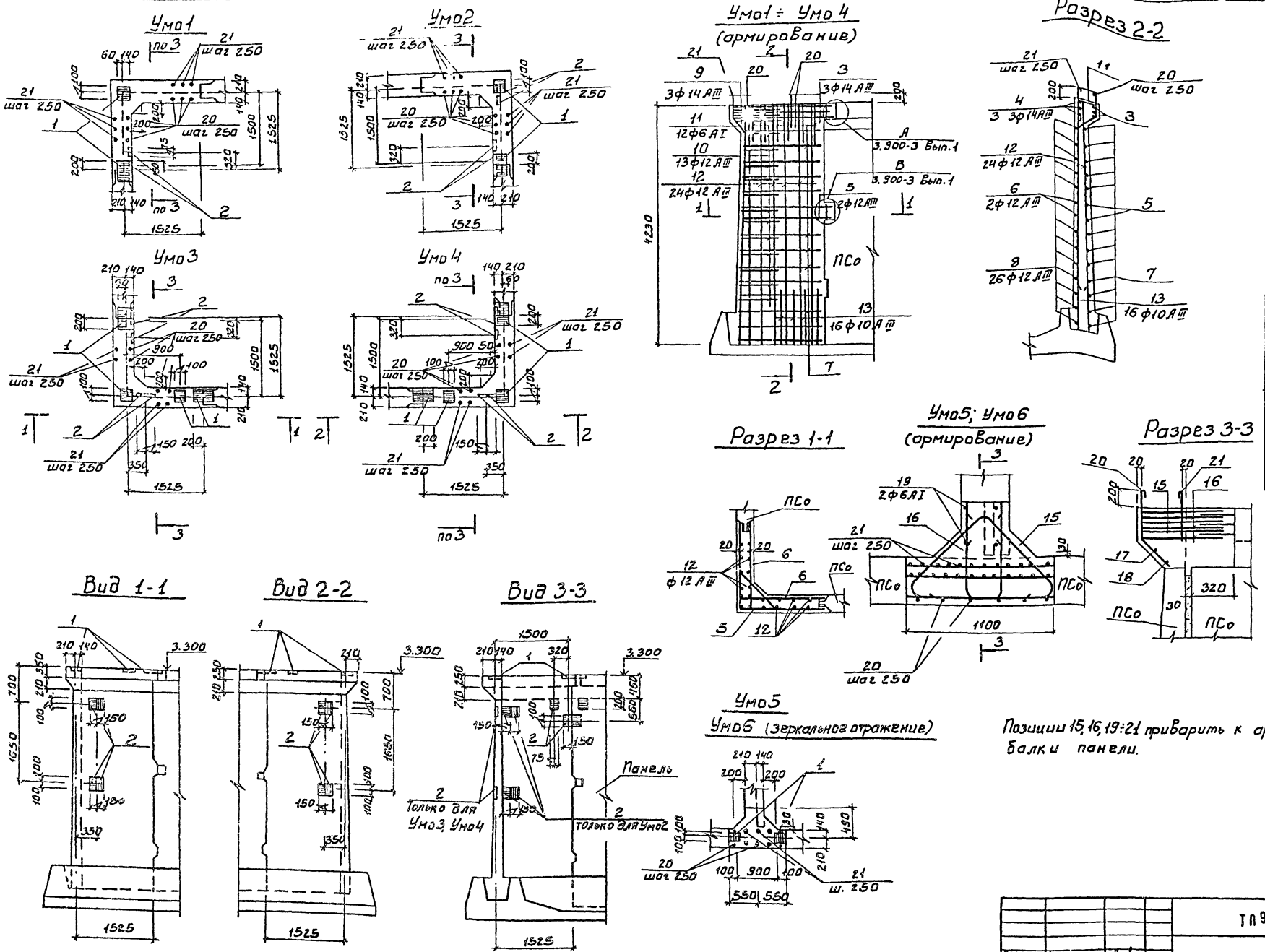

Позиции 15, 16, 19÷21 приварить к арматуре обвязочной балки панели.

Ведомость стержней

Поз.	Эскиз
3	1800 | 1800
5	1630 | 1630
6	100 | 1630
7	1480 ÷ 1540 (через 9) | 1480 ÷ 1540 (через 9)
8	100 | 1480 ÷ 1540 (через 9)
9	100 | 1130 | 100
10	120 | 540 ÷ 760 | 120
11	213 | 400 | 284 | 215
15	150 | 700 | 45° | 200 | 700 | 200 | 150
16	290 | 640 | 640
19	220 | 280 | 45°
20	420 | 280
21	470

Провер.	Антонова		
Ст. инж.	Петровнина		
Рук. гр.	Антонова		
Гип	Кузнецов		
Гл. контр.	Шапиро		
Н. контр.	Кузнецов		
Нач. отд.	Красавин		

ТП 901-3-184.83 -КЖ

Отделение контактных осветлителей для станции производительностью 100 тыс м³/сутки

Контактные осветлители
Участки монолитные Умо1÷Умо6

Стадия	Лист	Листов
Р	24	

ЦНИИЭП инженерного оборудования г. Москва

Привязан

Инв. №

Инв. № подл. | Подпись и дата | Взам. инв. №

19316-01

Типовой проект 901-3-184.83 Альбом I

Формат	Зона	Поз.	Обозначение	Наименование	Кол.	Примечание
				Умо 1 (4шт.)		
				Сборочные единицы		
				Изделия закладные		
		1	1.400-15.81.130-08	МН 118-3	2	3.5кг
		2	1.400-15.81.120-53	МН113-6	2	1.9кг
				Детали		
		3		ф14АIII ГОСТ5781-82 ℓ=3600	3	4.3
		4		ф14АIII ГОСТ5781-82 ℓ=1800	6	2.2
		5		ф12АIII ГОСТ5781-82 ℓ=3260	2	2.9
		6		ф12АIII ГОСТ5781-82 ℓ=1730	4	1.54
		7		ф12АIII ГОСТ5781-82 ℓср=3050	13	2.7
		8		ф12АIII ГОСТ5781-82 ℓср=1625	26	1.45
		9		ф14АIII ГОСТ5781-82 ℓ=1330	3	1.6
		10		ф12АIII ГОСТ5781-82 ℓср=885	13	0.8
		11		ф6АI ГОСТ 5781-82 ℓ=1200	12	0.27
		12		ф12АIII ГОСТ 5781-82 ℓ=4200	24	3.74
		13		ф10АIII ГОСТ 5781-82 ℓ=1200	16	0.74
		20		ф6АI ГОСТ 5781-82 ℓ=750	14	0.17
		21		ф6АI ГОСТ 5781-82 ℓ=520	12	0.12
				Материалы		
				Бетон М200 Мрз 50 В4		
				Умо2 (4шт.)		
				Изделия закладные		
		1	1.400-15.81.130-08	МН 118-3	2	3.5кг
		2	1.400-15.81.120-53	МН113-6	4	1.9кг
				Детали		
		3÷	13,20,21	Смотреть по Умо 1		
				Материалы		
				Бетон М200 Мрз 50 В4	3.0	м³
				Умо3, Умо 4 (4+4шт)		
				Изделия закладные		
		1	1.400-15.81.130-08	МН 118-3	4	3.5кг
		2	1.400-15.81.120-53	МН113-6	6	1.9кг
				Детали		
		3÷	13,20,21	Смотреть по Умо 1		
				Материалы		
				Бетон М200 Мрз 50 В4	3.0	м³

Формат	Зона	Поз.	Обозначение	Наименование	Кол.	Примечание
				Умо5; Умо6 (8+8шт.)		
				Сборочные единицы		
				Изделия закладные		
		1	1.400-15.81.130-08	МН 18-3	2	3.5кг
				Детали		
		15		ℓ=2100	3	2.6кг
		16		ℓ=1570	3	1.9кг
				ф6АI ГОСТ 5781-82		
		17		ℓ=900	1	0.2кг
		18		ℓ=800	1	0.18кг
		19		ℓ=500	2	0.11кг
		20		ℓ=750	5	0.17кг
		21		ℓ=520	5	0.12кг
				Материалы		
				Бетон М200; Мрз 50, В4	0.3	м³

Ведомость расхода стали на элемент, кг

Марка элемента	Изделия арматурные							Всего	Изделия закладные							Общий расход
	Арматура класса								Арматура класса				Прокат марки			
	А-III						А-I		А-III				ВСт3Кп2			
	ГОСТ 5781-82								ГОСТ 5781-82				ГОСТ 103-76			
	ф10	ф12	ф14	ф16	Итого	6	Итого		ф8	ф12		Итого	÷8	÷6	Итого	
Умо 1	11.8	185.0	31.0		227.8	3.2	3.2	231.0	1.04	2.0		3.04	5.02	2.82	7.84	241.88
Умо2	11.8	185.0	31.0		227.8	3.2	3.2	231.0	2.10	2.0		4.10	5.02	5.64	10.66	245.76
Умо3, Умо4	11.8	185.0	31.0		227.8	3.2	3.2	231.0	3.12	1.0		1.12	10.04	8.46	18.5	256.62
Умо5, Умо6			13.5		13.5	1.0	1.0	14.5	—	2.0		2.0	5.02		5.02	21.52
Умо 9				672.0	672.0	90.2	90.2	762.2	6.3			6.3	21.0		27.0	795.5

Инв.№ подл. | Подпись и дата | Взам. инв.№

Привязан

Инв.№

Провер.	Антонова		
Ст. инж.	Петровнина		
Рук. гр.	Антонова		
ГИП	Кузнецов		
Гл. констр.	Шамиро		
Н. контр.	Кузнецов		
Нач. отд.	Красавин		

ТП 901-3-184.83 КЖ

Отделение контактных осветителей для станции производительностью 100 тыс м³/сутки

Стадия	Лист	Листов
Р	25	

Контактные осветители спецификация участков монолитных Умо 1÷Умо 6

ЦНИИЭП инженерного оборудования г. Москва

Типовой проект 901-3-184.83 Альбом I

Умо 7 (опалубка)

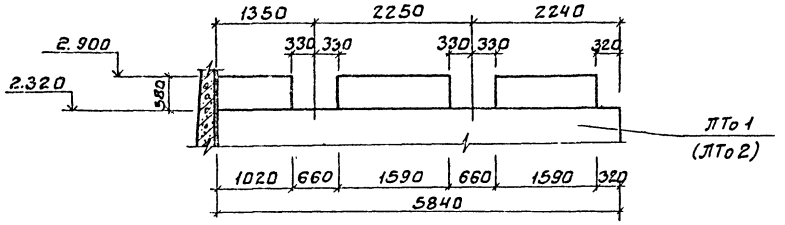

Умо 7 (армирование)

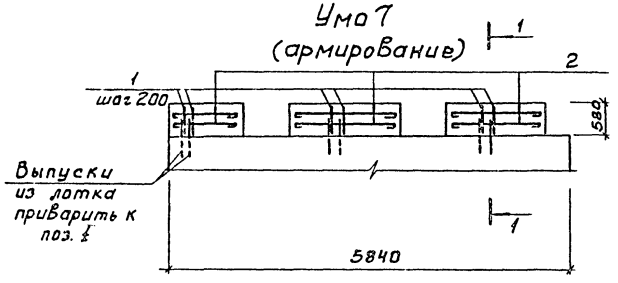

Разрез 1-1

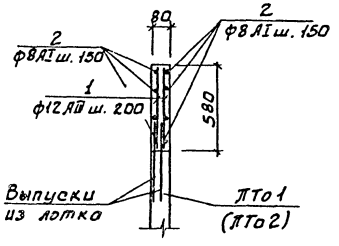

Умо 8

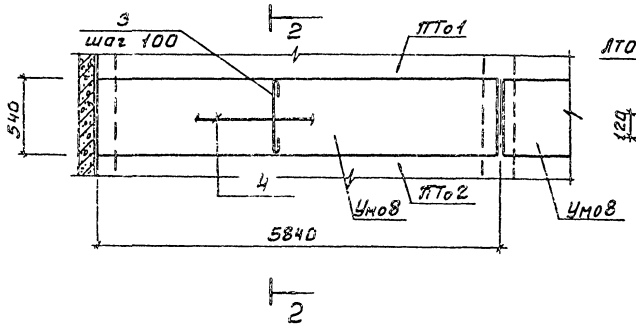

Разрез 2-2

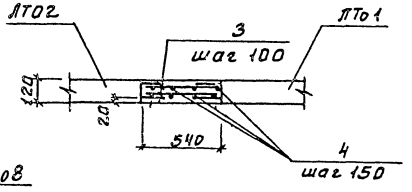

Спецификация монолитных участков

Формат	Зона	Поз.	Обозначение	Наименование	Кол.	Примечание
				Умо 7 (48 шт.)		
				Детали		
Б4		1		ф12 AIII ГОСТ 5781-82; ℓ=560	42	0,50 кг
Б4		2		ф8 AI ГОСТ 5781-82 ℓ по месту	420 д	1 пм. 0.4 кг
				Материал		
				Бетон М200, Мрз 50, В4	0.2	м³
				Умо 8 (24 шт.)		
				Детали		
Б4		3		ф12 AIII ГОСТ 5781-82 ℓ=520	118	0.46 кг
Б4		4		ф12 AIII ГОСТ 5781-82 ℓ=5800	12	5.16 кг
				Материал		
				Бетон М200, Мрз 50, В4	0.4	м³

Ведомость расхода стали на элемент, кг

Марка элемента	Изделия арматурные						
	Арматура класса						Общий расход
	А-III			А-I			
	ГОСТ 578-82						
	ф12		Итого	ф8		Итого	
Умо 7	21.0		21.0	16.8		16.8	37.8
Умо 8	116.2		116.2	—		—	116.2

1. Защитный слой принят 20 мм.
2. Арматурные выпуски сборного лотка сварить с арматурой поз. 1 и 3 дуговой сваркой внахлестку.

Провер.	Архипова		
Ст-инж.	Петровнина		
Рук-гр.	Антонова		
ГИП	Кузнецов		
Гл.-ксистр.	Шапиро		
Н-контр.	Кузнецов		
Нач.отд.	Красавин		

Привязан

Инв №:

ТП 901-3-184.83 - КЖ

Отделение контактных осветителей для станции производительностью 100 тыс м³/сутки

Контактные осветлители. Участки монолитные Умо 7; Умо 8

Стадия	Лист	Листов
Р	26	

ЦНИИЭП инженерного оборудования г. Москва

19211 01

Инв № подл. | Подпись и дата | Взам. инв. №

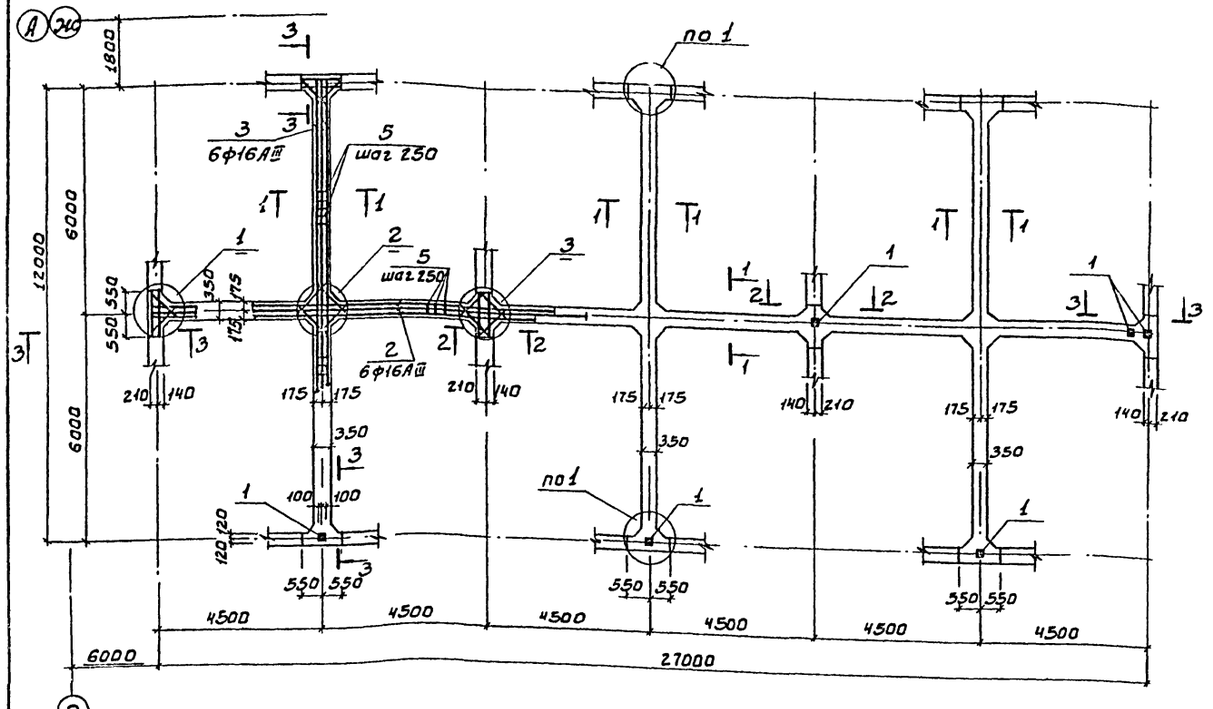

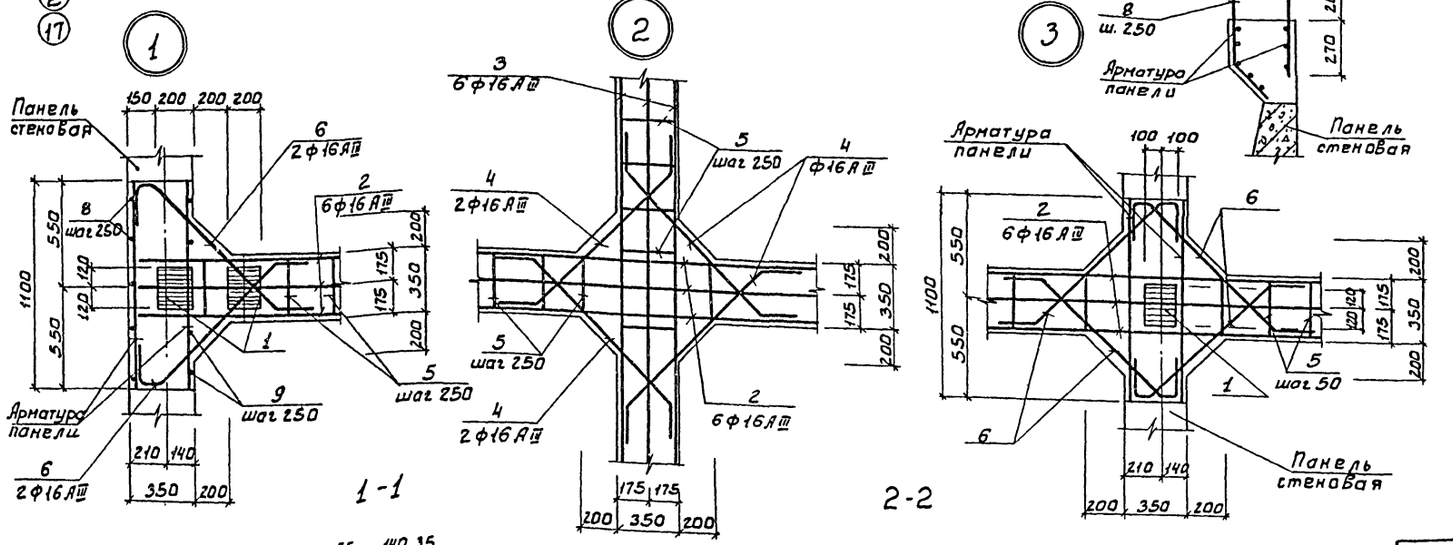

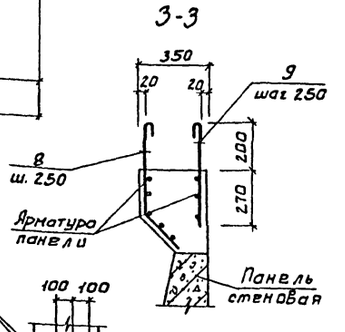

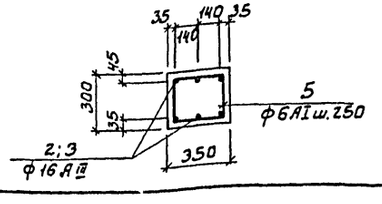

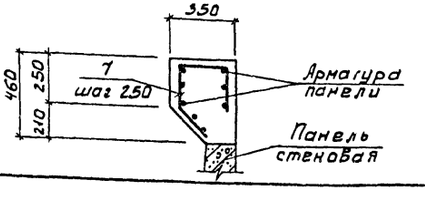

Спецификация монолитных участков

Формат	Зона	Поз.	Обозначение	Наименование	Кол.	Примечание
				Умо 9 (4 шт.)		
				Сборочные единицы		
		1	3.400-6/76	Изделия закладные МИ1-32	9	3.7кг
				Детали		
				Ф16АIII ГОСТ 5781-82		
		2		ℓ=27380	6	43.21кг
		3		ℓ=12380	18	19.54кг
		4		ℓ=1610	24	2.54кг
				Ф6АI ГОСТ 5781-82		
		5		ℓ=1220	252	0.27кг
		6		ℓ=1540	24	0.34кг
		7		ℓ=1060	10	0.24кг
		8		ℓ=750	40	0.17кг
		9		ℓ=520	40	0.12кг
				Материалы		
				Бетон М200 Мрз 50 В4	7.8	м³

Ведомость деталей

Поз.	Эскиз или сечение
4	200 1210 200 45°
5	300 390 310 220
6	200 170 370 45° 200
7	220 310 280 250
8	420 280
9	470

Ведомость расхода стали на элемент см. лист 25

ТП 901-3-184.83 КЖ

Провер.	Петровнина		
Ст. инж.	Брайнина		
Рук. гр.	Антонова		
ГИП	Кузнецов		
Гл. констр.	Шапиро		
Н. контр.	Кузнецов		
Нач. отд.	Красавин		

ОТДЕЛЕНИЕ КОНТАКТНЫХ ОСВЕТЛИТЕЛЕЙ ДЛЯ СТАНЦИИ ПРОИЗВОДИТЕЛЬНОСТЬЮ 100тыс м³/сутки

КОНТАКТНЫЕ ОСВЕТЛИТЕЛИ

УЧАСТОК МОНОЛИТНЫЙ Умо 9.

Стадия	Лист	Листов
Р	27	

ЦНИИЭП инженерного оборудования г. Москва

ПРИВЯЗАН

ИНВ №

ТИПОВОЙ ПРОЕКТ 901-3-184.83 АЛЬБОМ I

ИНВ № ПОДЛ. | ПОДПИСЬ И ДАТА | ВЗАМ. ИНВ №

Типовой проект 901-3-184.83 Альбом I

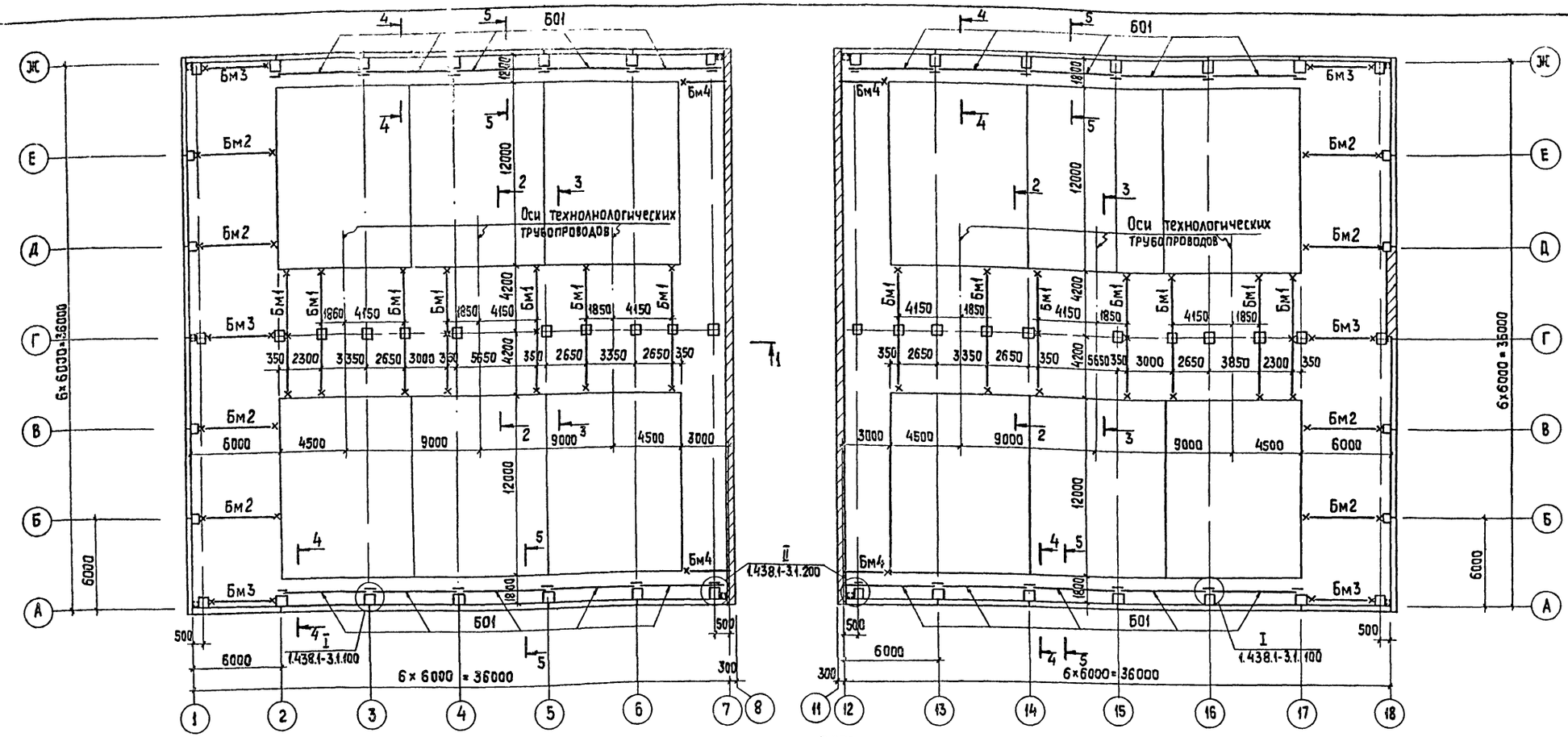

Спецификация к схемам расположения балок и плит перекрытия на отм. 3,550

Марка поз.	Обозначение	Наименование	Кол.	Масса ед, кг	Примечание
		Балки монолитные			
Бм1	КЖ-29	Бм1	14		
Бм2	КЖ-29	Бм2	8		
Бм3	КЖ 29	Бм3	6		
Бм4	КЖ-29	Бм4	4		
		Балки обвязочные			
Б01	901- -КЖИ.060.00	Б01	20	1750	
		Плиты перекрытия			
П13	1.141-1, вып.59	ПК 60.10-4АIVт	40	1725	
П14	3.006-2, вып.II-2	П10-3	4	770	
П15	1.141-1, вып.10	ПТ 30-15	32	1425	
П16	1.141-1, вып.59	ПК 60.12-8АIVт	8	2100	
П17	1.141-1, вып.10	ПТ 30-12	22	1080	
П18	901- -КЖИ.072.00	П18	14	1725	
П19	3.006-2, вып.II-2	П26g-3	20	1250	
П20	3.006-2, вып.II-2	П7-3	36	610	
П21	901- КЖИ.071.00	П21	3	2100	
П22	3.006-2, вып.II-2	П23g-36	20	820	
		Участки монолитные			
Ум1	КЖ-32	Ум1	4		
Ум2	КЖ-32	Ум2	1		
Ум3	КЖ-33	Ум3	1		
Ум4	КЖ-33	Ум4	1		
		Соединительные элементы			
МС5	901- КЖИ.100.05	МС5	16		
МС6	901- КЖИ.100.06	МС6	24		
МН538	1.400-15, вып.1	МН538	68,0	1пм 15,1	
М	КЖ-30	ф6АI ГОСТ 5781-82	1700,0	пм.	

Элементы крепления обвязочных балок учтены в спецификации на КМ-8.

Привязан

Инв. №

Взам. инв. № | Подпись и дата | Инв. № подл.

Провер.	Антонова	
Ст. инж.	Петровинна	
Рук. гр.	Антонова	
ГИП	Кузнецов	
Гл. конс.	Шапиро	
Н. контр.	Кузнецов	
Нач. отд.	Красавин	

ТП 901-3-184.83 - КЖ

Отделение контактных осветителей для станции производительностью 100 тыс м³/сутки

Схема расположения балок перекрытия на отм. 3.280

Стадия	Лист	Листов
Р	28	

ЦНИИЭП инженерного оборудования г. Москва

19216-01

Типовой проект 901-3-184.83 Альбом I

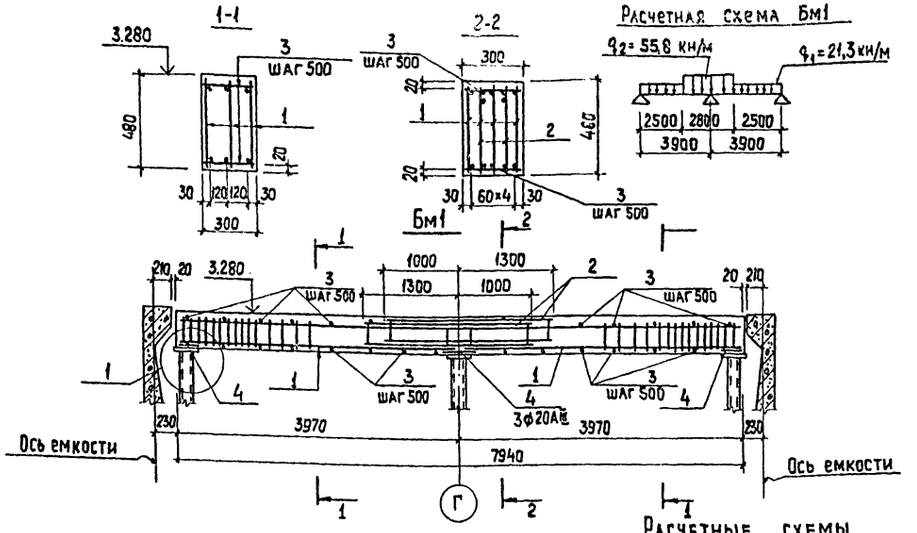

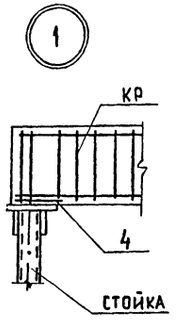

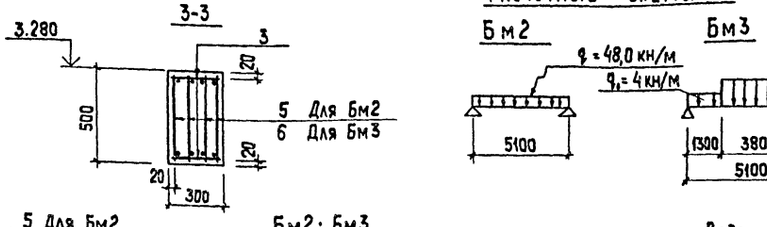

Расчетные схемы

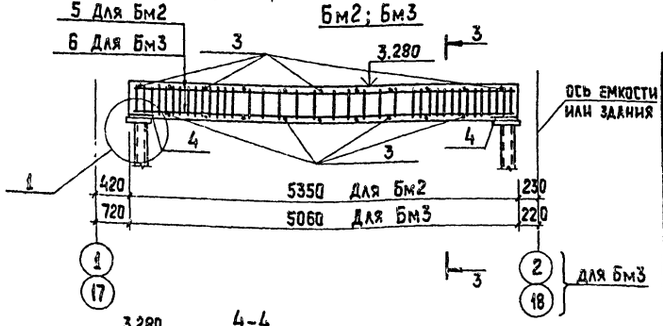

Ведомость расхода стали на элемент, кг

Марка элемента	Изделия арматурные. Арматура класса. А-I ГОСТ 5781-82 Б	10		Итого	А-II ГОСТ 5781-82 16	18	20	22	25	Итого	Всего
Бм1	22,0	17,3		39,3	—	65,2	6,7	—	—	71,9	111,2
Бм2	20,0	13,1		33,1	—	—	4,4	63,2	—	67,6	100,7
Бм3	18,2	12,4		30,6	—	—	4,4	—	77,0	81,4	112,0
Бм4	4,6	5,4		10,0	13,7	—	2,2	—	—	15,9	25,9

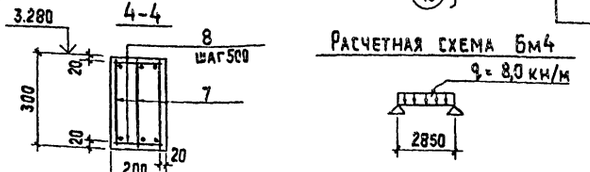

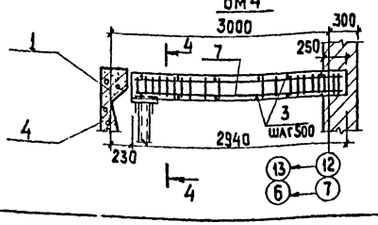

1. Каркасы приварить к стойкам через коротыши (поз.4;8) по узлу „1"

Спецификация монолитных балок

Формат	Зона	Поз	Обозначение	Наименование	Кол.	Приме-чание
				Бм1 (14 шт.)		
				Сборочные единицы		
12		1	901— -КЖИ.103.01	Каркас плоский КР1	6	13,41кг
12		2	-04	Каркас плоский КР5	2	11,22кг
				Детали		
Б4		3		ф6AI ГОСТ 5781-82; ℓ=280	32	0,06кг
Б4		4		ф20AIII ГОСТ 5781-82; ℓ=300	9	0,74кг
				Материалы		
				Бетон М200	1,2	м³
				Бм2 (8 шт.)		
				Сборочные единицы		
12		5	901— -КЖИ.103.01-01	Каркас плоский КР2	4	23,79кг
				Детали		
Б4		3		ф6AI ГОСТ 5781-82 ℓ=280	22	0,06кг
Б4		4		ф20AIII ГОСТ 5781-82 ℓ=300	6	0,74кг
				Материалы		
				Бетон М200	0,80	м³
				Бм3 (6 шт.)		
				Сборочные единицы		
		6	901- -КЖИ.103.01-02	Каркас плоский Кр3	4	26,63
				Детали		
		3		ф6AI ГОСТ 5781-82; ℓ=280	20	0,06кг
		4		ф20AIII ГОСТ 5781-82 ℓ=300	6	0,74кг
				Материалы		
				Бетон М200	0,76	м³
				Бм4 (4 шт.)		
				Сборочные единицы		
		7	901- -КЖИ.103.01-03	Каркас плоский Кр4	3	7,75кг
				Детали		
		8		ф6AI ГОСТ 5781-82; ℓ=180	12	0,04кг
		4		ф20AIII ГОСТ 5781-82; ℓ=300	3	0,74кг
				Материалы		
				Бетон М200	0,20	м³

Привязан

Инв.№

Провер.	Антонова	
Ст. инж.	Петровнина	
Рук. гр.	Антонова	
ГИП	Кузнецов	
Гл. конст.	Шапиро	
Н. контр.	Кузнецов	
Нач. отд.	Красавин	

ТП 901-3-184.83 -КЖ

Отделение контактных осветителей для станций производительностью 100 тыс. м³/сутки

Балки монолитные Бм1 - Бм4

Стадия	Лист	Листов
Р	29	

ЦНИИЭП инженерного оборудования г. Москва

Инв. № подл. | Подпись и дата | Взам. инв. №

Пунктиром условно показаны стальные переходные площадки см. лист КМ5

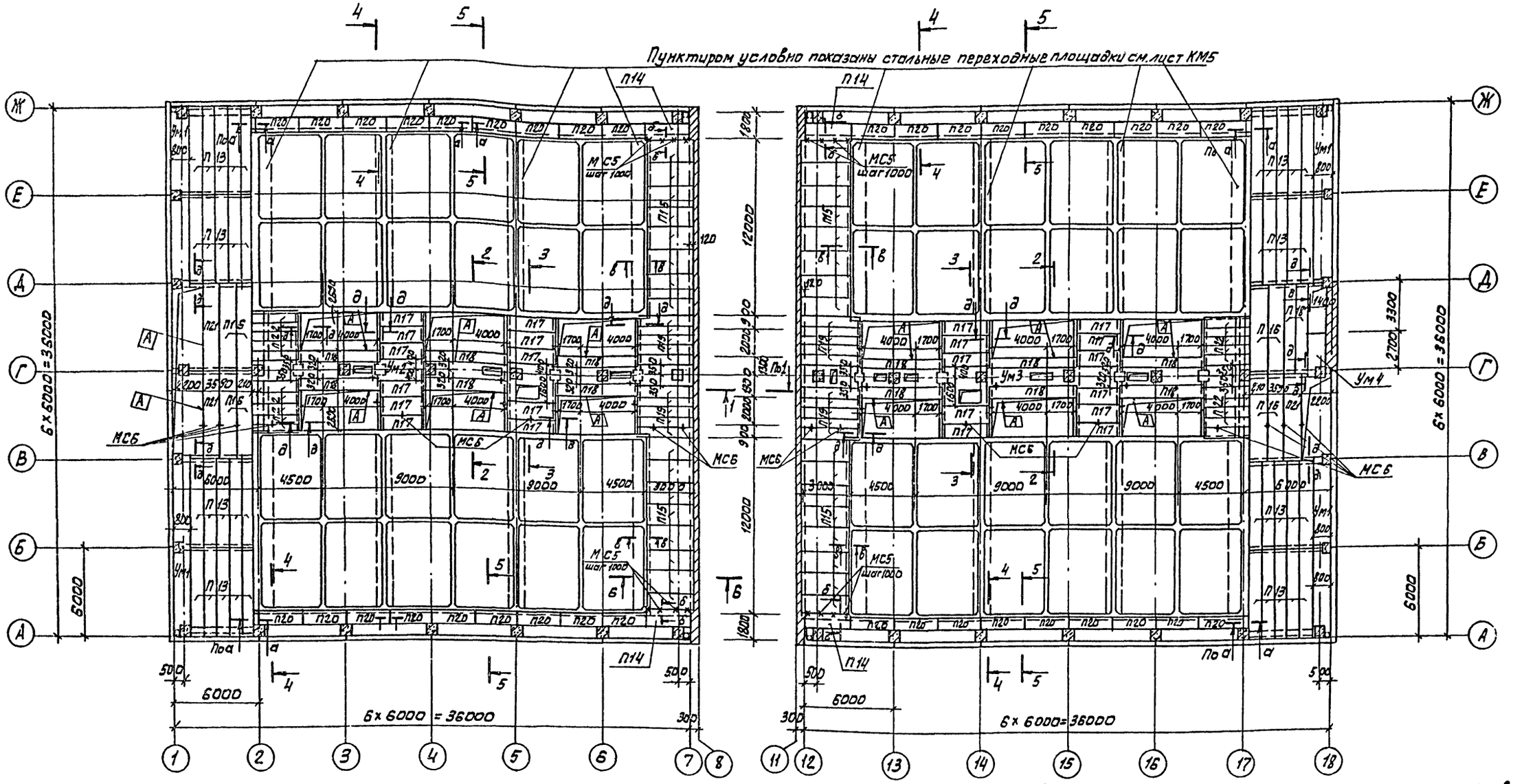

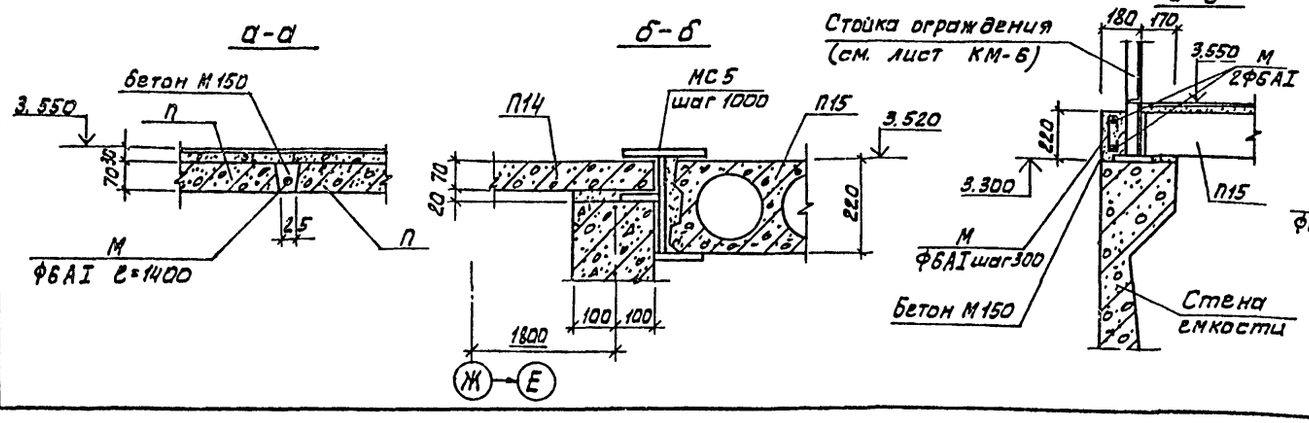

1. Расчетная полезная нагрузка на перекрытие в осях „В" – „Д" – 8 кн/м²; в осях „А"–„В" и „Д"–„Ж" – 4,5 кн/м².
2. Плиты укладывать на цементно-песчаный раствор М50
3. Обратить особое внимание на тщательное заполнение швов между плитами бетоном М150 или раствором М100
4. Монтажную арматуру (поз. М) связать с выпусками из стен емкости.

ПРОВЕР	АНТОНОВА		ТП 901-3-184.83	-КЖ
СТ. ИНЖ	ПЕТРОВНИНА			
РУК. ГР.	АНТОНОВА			
ГИП	КУЗНЕЦОВ			
ГА. КОНС.	ШАПИРО			
Н. КОНТР	КУЗНЕЦОВ			
НАЧ. ОТА	КРАСАВИН			

ПРИВЯЗАН

ИНВ. №

Отделение контактных осветлителей для станции производительностью 100 тыс. м³/сутки

СТАДИЯ	ЛИСТ	ЛИСТОВ
Р	30	

Схема расположения плит перекрытия на отм. 3.550

ЦНИИЭП инженерного оборудования г. Москва

19216-01

СОГЛАСОВАНО
ОТА. ВГ Черчерина
ОТА. ЗАД Шерстякова
ОТА. СТ

ИНВ. № ПОДЛ. | ПОДПИСЬ И ДАТА | ВЗАМ. ИНВ. №

Типовой проект 901-3-184.83 Альбом I

Типовой проект 901-3-184.83 Альбом I

Разрез 1-1

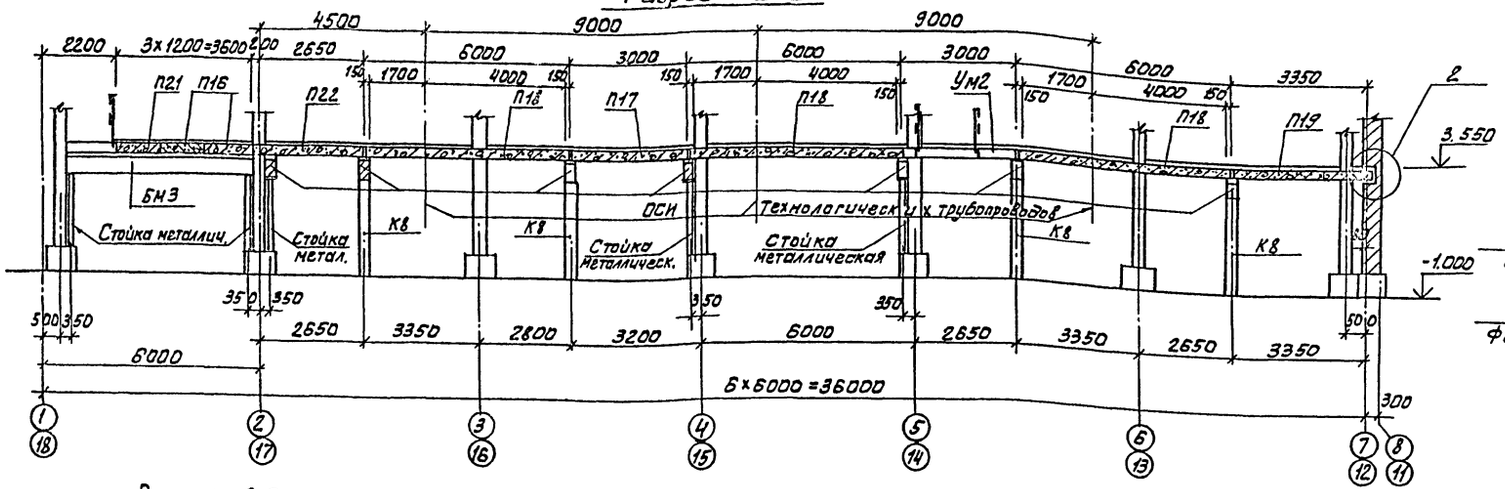

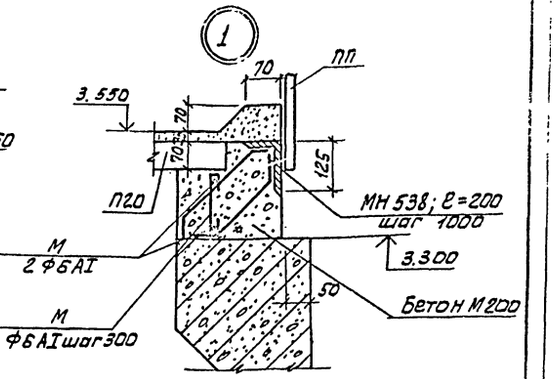

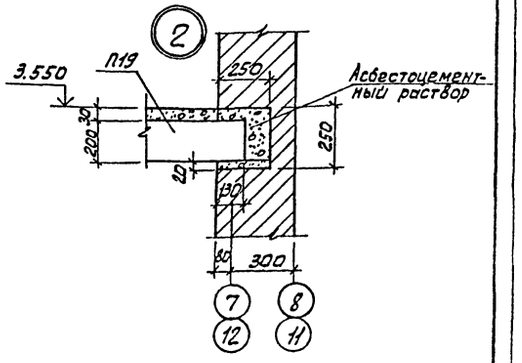

Разрез 2-2

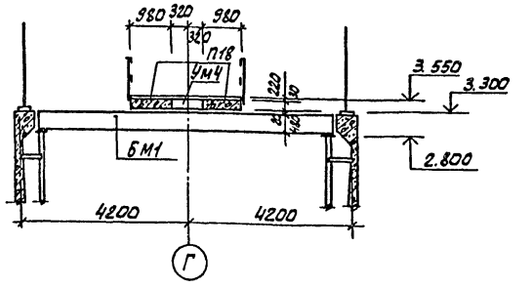

Разрез 4-4

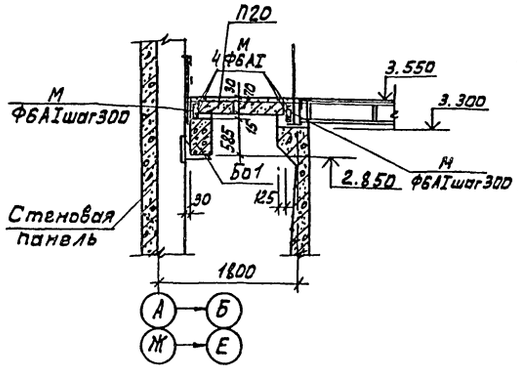

Разрез 6-6

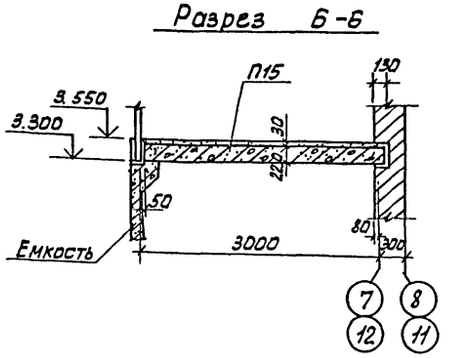

Разрез 3-3

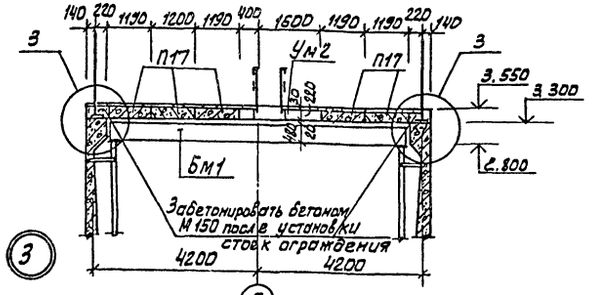

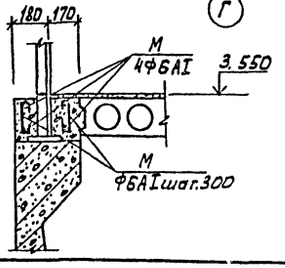

Разрез 5-5

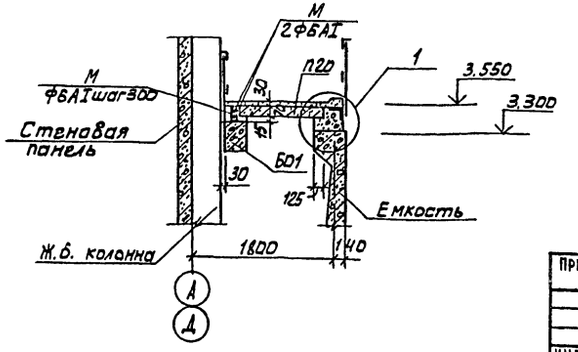

1. В разрезе 1-1 у осей 1и18 площадка на ±0.000 условно не показана.
2. Металлические площадки устанавливать одновременно с плитами перекрытия.

Привязан		ТП 901-3-184.83	-КЖ
Инв. №	Провер. Антонова; Ст.инж. Петровнина; Рук.гр. Антонова; ГИП Кузнецов; Гл.конст. Шапиро; Н.контр. Кузнецов; Нач.ОТА Красавин	Отделение контактных осветителей станции производительностью 100 тыс. м³/сутки.	Стадия Р; Лист 31; Листов
		Перекрытие на отм 3,55 Разрезы 1-1 ÷ 6-6	ЦНИИЭП инженерного оборудования г. Москва

Согласовано: Гипрогрица; ОТА, ВГ

Инв. № подл. | Подпись и дата | Взам. инв. №

Типовой проект 901-3-184.83 Альбом I

Согласовано: ОТА ЭАБ Перетягина; ОТА ВГ Катерина

Инв.№ подл. | Подпись и дата | Взам. инв.№

Ум1

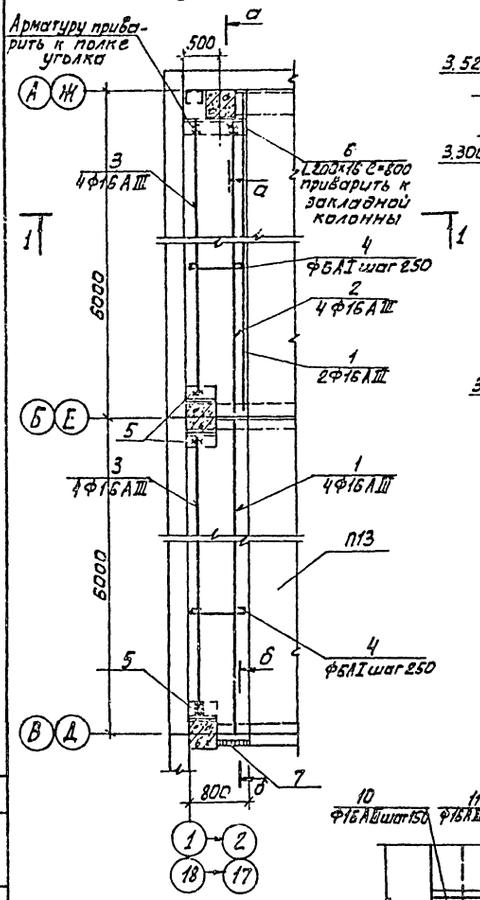

Сечение а-а

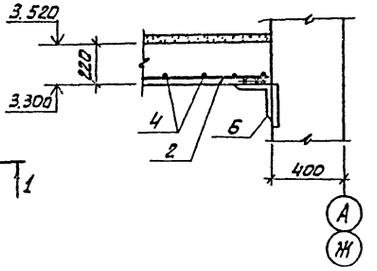

Разрез 3-3

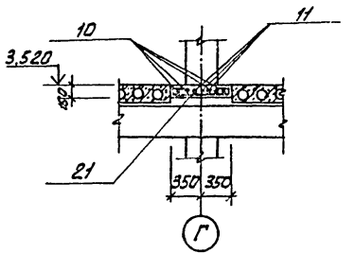

Разрез 4-4

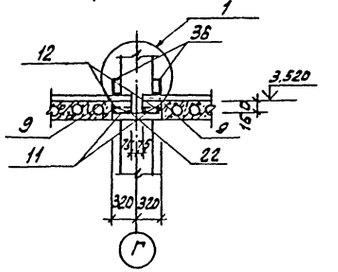

Разрез 5-5

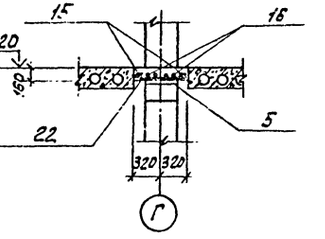

Сечение б-б

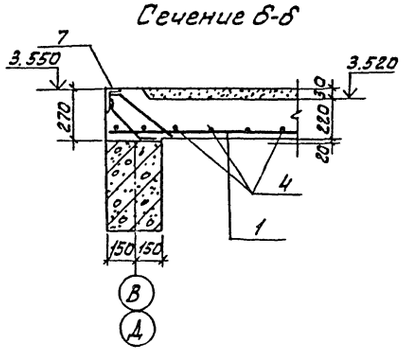

Разрез 6-6

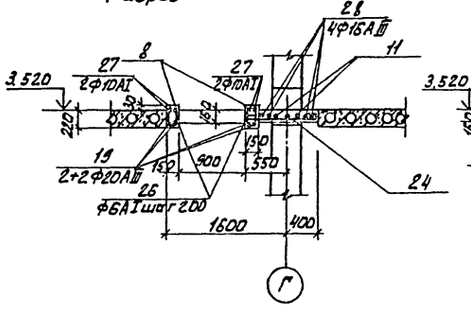

Разрез 7-7

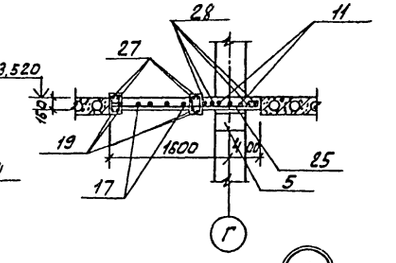

Разрез 8-8

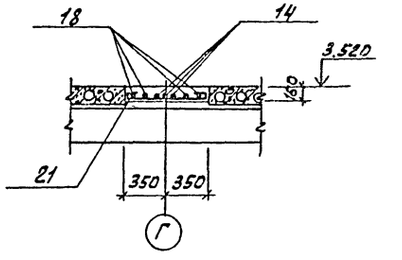

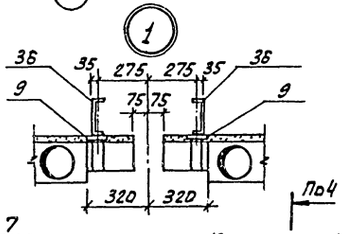

Разрез 1-1

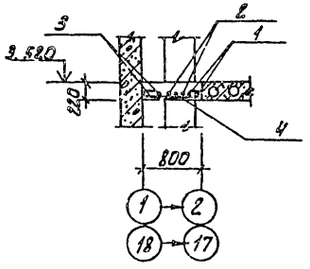

Ум2

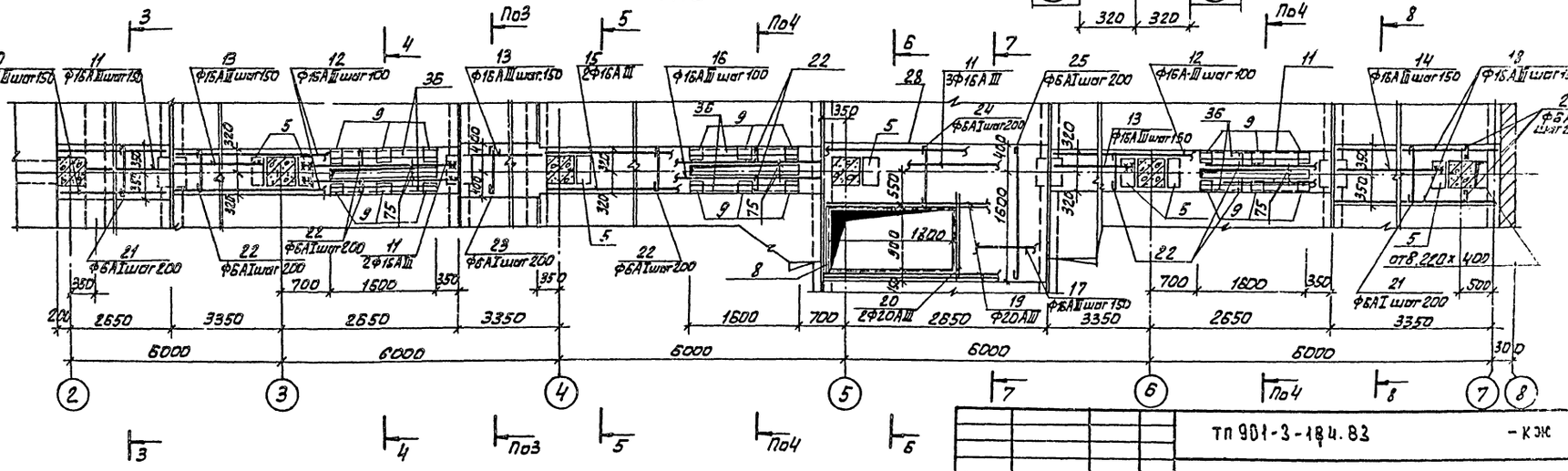

Привязан			
Инв.№			
ГИП	Кузнецов		
Гл. конст	Шапиро		
Н. контр	Кузнецов		
Нач. ОТА	Красавин		

ТП 901-3-184.83 – КЖ

Отделение контактных осветителей для станции производительностью 100 тыс м³/сут.

Участки монолитные перекрытий на отм. 5.550 Ум1, Ум2

Стадия	Лист	Листов
Р	32	

ЦНИИЭТ Инженерного оборудования г. Москва

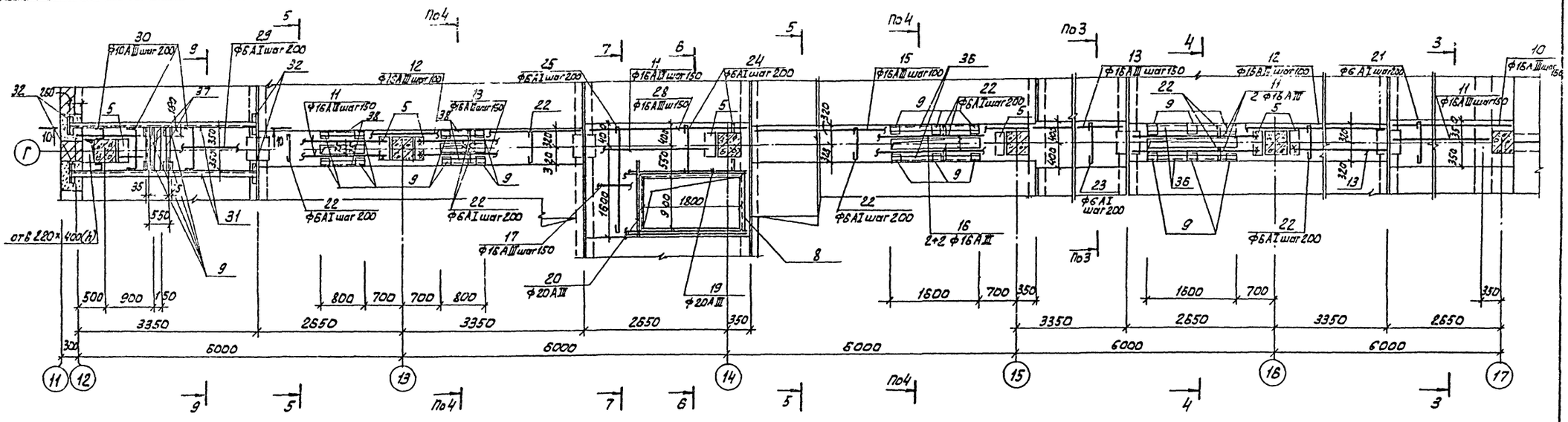

Разрез 9-9

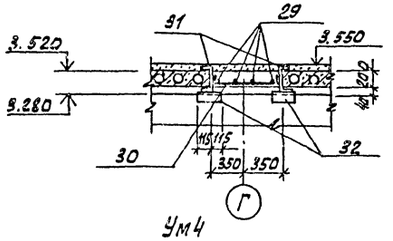

Разрез 10-10

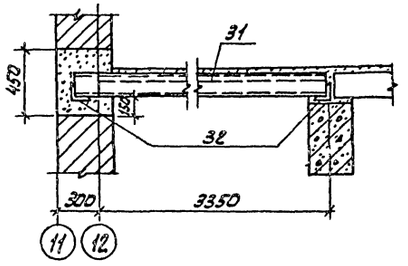

Разрез 11-11

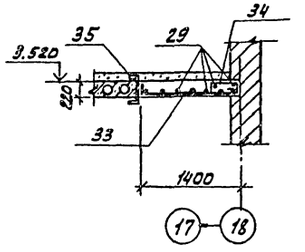

Ум4

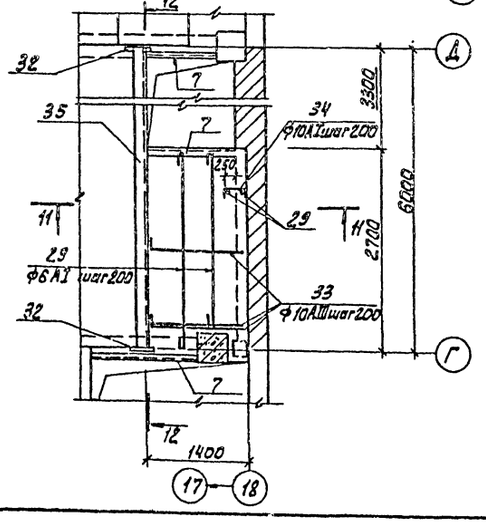

12-12

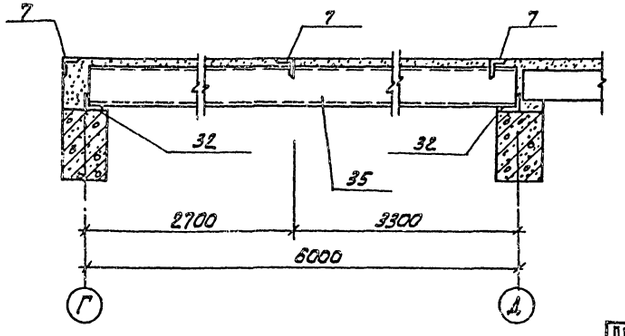

Ведомость деталей

Поз.	Эскиз или сечения
1	780
19	200 2960 200
21	680
22	620
23	780
24	930
25	1980
26	220 190 120 300
27	200 2950 200
30	160 690 160
33	120 1380
34	200 370 200

Альбом

Типовой проект 901-3-184.83

ПРИВЯЗАН	ПРОВЕР	АНТОНОВА	
	СТ. ИНЖ	ПЕТРОВНИНА	
	РУК. ГРУП	АНТОНОВА	
	ГИП	КУЗНЕЦОВ	
	ГЛ. КОНСТ	ШАПИРО	
	Н. КОНТР.	КУЗНЕЦОВ	
ИНВ. №	НАЧ. ОТД	КРАСАВИН	

ТП 901-3-184.83 КЖ

ОТДЕЛЕНИЕ КОНТАКТНЫХ ОСВЕТЛИТЕЛЕЙ ДЛЯ СТАНЦИИ ПРОИЗВОДИТЕЛЬНОСТЬЮ 100 ТЫС М³/СУТКИ

СТАДИЯ	ЛИСТ	ЛИСТОВ
Р	33	

УЧАСТКИ МОНОЛИТНЫЕ ПЕРЕКРЫТИЯ НА ОТМ 3.550 УМ3, УМ4

ЦНИИЭП ИНЖЕНЕРНОГО ОБОРУДОВАНИЯ г. МОСКВА

ИНВ. № ПОДЛ. | ПОДПИСЬ И ДАТА | ВЗАМ. ИНВ. №

СОГЛАСОВАНО: ОТД. ЗАД. ШЕРСТЯКОВА; ОТД. ЗГ. ЧИЧЕРИНА

13216-01

Типовой проект 901-3-184.83 Альбом I

Формат	Зона	Поз.	Обозначение	Наименование	Кол.	Примечание
				Ум1 (4 шт.)		
				Сборочные единицы		
				Детали		
				ф16А III ГОСТ5781-82		
		1		ℓ=5980	2	9,45 кг
		2		ℓ=5580	4	8,82 кг
		3		ℓ=5380	8	8,50 кг
				ф6АI ГОСТ5781-82		
		4		ℓ= 870	45	0,19 кг
				Изделия закладные		
		5		Уголок 6-200×200×16 ГОСТ8509-72 / Вст3кп2-1 ГОСТ535-79 ℓ=400	3	19,48 кг
		6		Уголок 6-200×200×16 ГОСТ8509-72 / Вст3кп2-1 ГОСТ535-79 ℓ=800	1	39,0 кг
		7	1.400-15. вып.1	МН538	0,4 пм	1 пм 15,1 кг
				Материалы: Бетон М200	2,11	м³
				Ум2 (1 шт.)		
				Сборочные единицы		
				Детали		
				ф16А III ГОСТ5781-82		
		10		ℓ= 2820	4	4,46 кг
		11		ℓ= 2420	7	3,82 кг
		12		ℓ= 5960	4	9,42 кг
		13		ℓ= 3120	10	4,93 кг
		14		ℓ= 2620	3	4,14 кг
		15		ℓ= 5810	2	9,18 кг
		16		ℓ= 5410	4	8,55 кг
		17		ℓ= 1020	5	1,61 кг
		18		ℓ= 3350	4	5,29 кг
		28		ℓ= 2980	4	4,71 кг
				ф20А III ГОСТ5781-82		
		19		ℓ=3360	4	8,3 кг
		20		ℓ=1980	2	4,89 кг
				ф6АI ГОСТ5781-82		
		21		ℓ=770	27	0,17 кг
		22		ℓ=710	85	0,16 кг
		23		ℓ=870	16	0,19 кг
		24		ℓ= 1020	9	0,23 кг
		25		ℓ=2070	5	0,46 кг
		26		ℓ= 830	28	0,18 кг
				ф10АI ГОСТ 5781-82		
		27		ℓ=3500	4	2,16 кг
				Изделия закладные		
		5		Уголок 6-200×200×16 ГОСТ8509-72 / Вст3кп2-1 ГОСТ535-79 ℓ=400	7	19,48 кг
		8		МИ4-46	5,6	1 пм 4,4 кг
		9		МИ1-18	18	1,7 кг
		36		Швеллер 20 ГОСТ 8240-72 / Вст3кп2-Б ГОСТ535-79 ℓ=1600	6	29,4 кг
				Материалы: Бетон М200	3,70	м³

Формат	Зона	Поз.	Обозначение	Наименование	Кол.	Примечание
				Ум3 (1 шт.)		
				Сборочные единицы		
				Детали		
				ф16А III ГОСТ5781-82		
		10		ℓ=2820	4	4,46 кг
		11		ℓ=2420	7	3,82 кг
		12		ℓ= 5960	4	9,42 кг
		13		ℓ= 3120	10	4,93 кг
		15		ℓ= 5810	2	9,18 кг
		16		ℓ=5410	4	8,55 кг
		17		ℓ=1020	5	1,61 кг
		28		ℓ= 2980	4	4,71 кг
				ф20А III ГОСТ5781-82		
		19		ℓ=3360	4	8,3 кг
		20		ℓ=1980	2	4,89 кг
				ф6АI ГОСТ5781-82		
		21		ℓ=770	13	0,17 кг
		22		ℓ= 710	85	0,16 кг
		23		ℓ= 870	16	0,19 кг
		24		ℓ= 1020	9	0,23 кг
		25		ℓ=2070	5	0,46 кг
		26		ℓ= 830	28	0,18 кг
		29		пм	13,5	1 пм 0,22,2 кг
				ф10АI ГОСТ5781-82		
		27		ℓ=3500	4	2,16 кг
				ф10А III ГОСТ 5781-82		
		30		ℓ=1010	16	0,62 кг
				Изделия закладные		
		5		Уголок 6-200×200×16 ГОСТ8509-72 / Вст3кп2-1 ГОСТ535-79 ℓ=800	7	39,0 кг
		8		МИ4-46	5,6	1 пм 4,4 кг
		9		МИ1-18	24	1,7 кг
		31		Швеллер 24 ГОСТ 8240-72 / Вст3кп2-Б ГОСТ535-79 ℓ=3600	2	84,0 кг
		32		Уголок 6-90×90×7 ГОСТ 8509-72 / Вст3кп2-1 ГОСТ535-79 ℓ=230	4	2,22 кг
		36		Швеллер 20 ГОСТ 8240-72 / Вст3кп2-Б ГОСТ535-79 ℓ=1600	4	29,4 кг
		37		Швеллер 20 ГОСТ 8240-72 / Вст3кп2-Б ГОСТ535-79 ℓ=700	2	12,9 кг
		38		Швеллер 20 ГОСТ 8240-72 / Вст3кп2-Б ГОСТ535-79 ℓ=800	4	14,7 кг
				Материалы		
				Бетон М200	3,80	м³

Формат	Зона	Поз.	Обозначение	Наименование	Кол.	Примечание
				Ум4 (1 шт.)		
				Сборочные единицы		
				Детали		
				ф6АI ГОСТ5781-82		
		29		пм.	27,0	1 пм 0,222 кг
				ф10АI ГОСТ5781-82		
		34		ℓ=770	13	0,48 кг
				ф10А III ГОСТ5781-82		
		33		ℓ=1500	14	0,93 кг
				Изделия закладные		
		7	1.400-15, вып.1	МН538	3,1 пм	
		32		Уголок 6-90×90×7 ГОСТ 8509-72 / Вст3кп2-1 ГОСТ535-79 ℓ=230	2	2,22 кг
		35		Швеллер 24 ГОСТ 8240-72 / Вст3кп2-Б ГОСТ535-79 ℓ=5980	1	143,5 кг
				Материалы		
				Бетон М200	0,83	м³

Ведомость расхода стали на элемент, кг

Марка элемента	Изделия арматурные							Изделия закладные			
	Арматура класса						Всего	Арматура класса			
	А-I			А-III				А-III			
	ГОСТ 5781-82			ГОСТ 5781-82				ГОСТ 5781-82			
	6	10	Итого	10	16	20	Итого		8	10	Итого
Ум1	8,6		8,6	—	122,2	—	122,2	130,8	—	1,0	1,0
Ум2	30,6	8,6	39,2	—	287,6	—	287,6	326,8	5,4	3,4	8,8
Ум3	31,3	8,6	39,9	9,9	211,0	43,0	263,9	303,8	28,5	3,4	31,9
Ум4	6,0	6,2	12,2		—	—	13,0	25,2	—	8,1	8,1

Продолжение ведомости

Изделия закладные: Прокат марки ВСт3кп2									Всего	Общий расход
ГОСТ 103-76	ГОСТ 8509-72			ГОСТ 8510-72		ГОСТ 8240-72				
⌐120×2	⌐200×16	⌐90×7	⌐50×5	⌐125×80×8	Итого	с.24	с.20			
—	97,4	—	—	5,0	102,4	—		103,4	234,2	
25,2	136,4	—	21,3	—	183,0	—	176,4	359,3	368,1	694,9
33,6	273,0	8,9	—	—	315,5	168,0	202,2	685,7	717,6	1021,4
—	—	4,4	—	38,8	43,2	143,5		186,7	194,8	220,0

Привязан

Инв. №

Провер.	Антонова		ТП 901-3-184.83 -КЖ
Ст. инж.	Петровнина		
Рук. гр.	Антонова		Отделение контактных осветлителей для станции производительностью 100 тыс. м³/сутки
ГИП	Кузнецов		Стадия: Р; Лист: 34; Листов:
Гл. конст.	Шапиро		Спецификация участков монолитных перекрытий на отм. -5,550
Н. контр.	Кузнецов		ЦНИИЭП инженерного оборудования г. Москва
Нач. отд.	Красавин		

Инв. № подл. | Подпись и дата | Взам. инв. №

19215-01

Типовой проект 901-3-184.83 Альбом I

Схема расположения колонн и ригелей на отм. 3.600

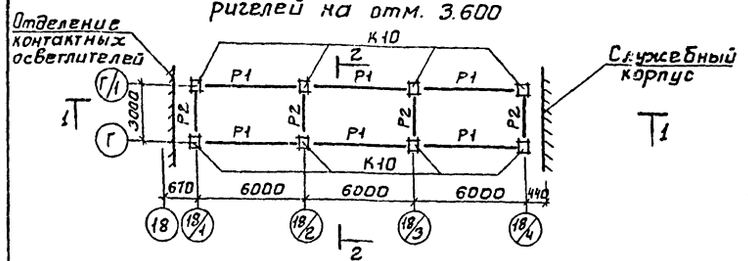

Разрез 1-1

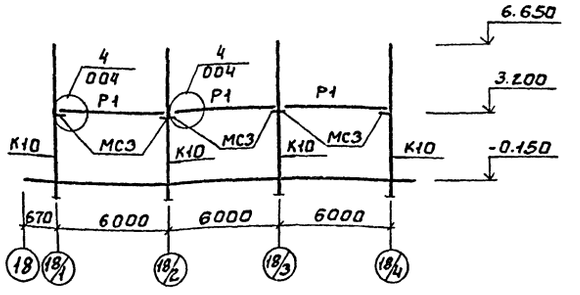

Схема расположения ригелей на отм. 7.200

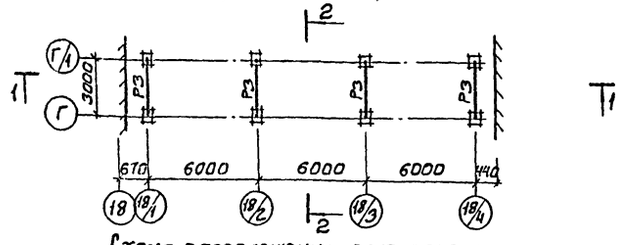

Разрез 2-2

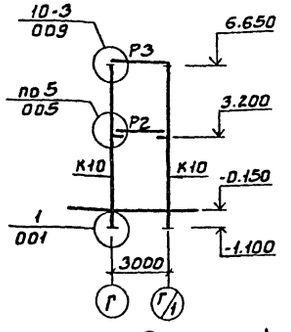

Разрез 3-3

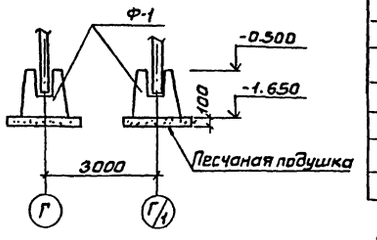

Схема расположения плит перекрытия на отм. 3.600

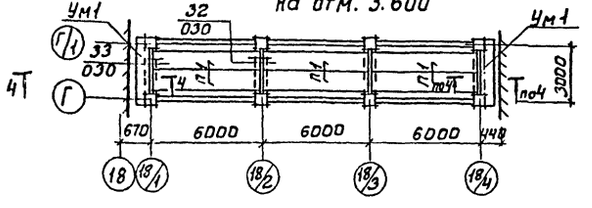

Разрез 4-4 ум1

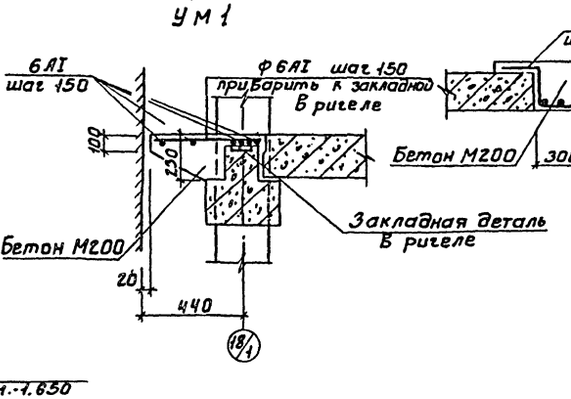

Разрез 5-5 Ум2

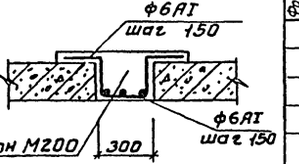

Схема расположения плит покрытия

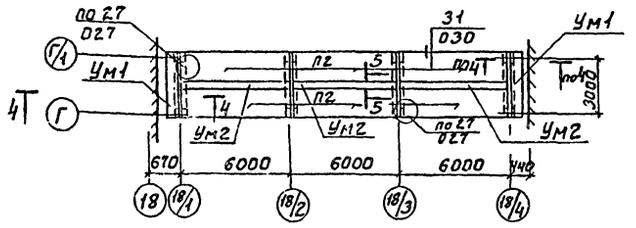

Схема расположения фундаментов

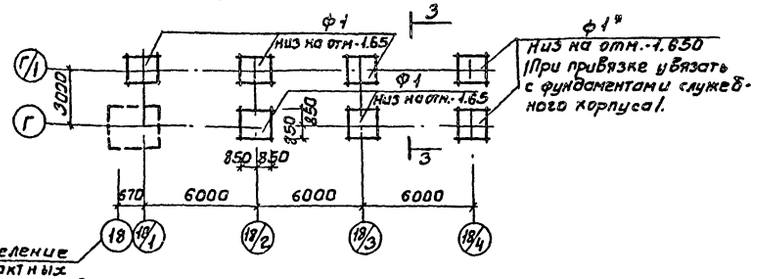

Спецификация к схемам расположения колонн и ригелей, плит, фундаментов.

Марка	Обозначение	Наименование	Кол.	Масса кг	Примеч.
		Колонны			
К10	901- КЖС.II.030.00	К10	8	1778	
		Ригели			
Р1	1.020-1. 3-15.00.00-01	1РОП4.57-21 Ат V	6	1900	
Р2	1.020-1. 3-11.00.00	1РДП4.27-39	4	1145	
Р3	901- - КЖС.II.030.00	Р3	4	1430	
		Плиты перекрытия и покрытия			
П1	1.041-1 В.1. 1000	ПК 56.12-10АIVт	6	2000	
П2	1.041-1 В.1 8000	ПК 56.15-16АIVт-3	6	2600	
		Участки монолитные			
Ум1	КЖ-35	Ум1	4	—	
Ум2	КЖ-35	Ум2	3	—	
		Фундаменты			
Ф1	1.020-1.1-12.0.0.0	1Ф17	7	4200	
		Соединительные элементы			
МС3	1.020-1.9-1 030	МС3	12	9.17	

Спецификация элементов монолитных участков.

Формат	Зона	Поз.	Обозначение	Наименование	Кол.	Примеч.
			КЖ-35	Ум1		
				Сборочные единицы		
				ф6АI ГОСТ 5781-75 в=п.м.	22п.м	5кг
				Материал		
				Бетон М200	0.08м³	
			КЖ-35	Ум2		
				Сборочные единицы		
				ф6АI ГОСТ 5781-75; в=п.м.	52п.м	12кг
				Материал		
				Бетон М200	0.42м³	

Монтажные узлы каркаса галереи приняты по серии 1.020-1 Вып. 10-1

Привязан		ТП 901-3-184.83	КЖ
Инв.№		Отделение контактных осветителей для станции производительностью 100 тыс м³/сутки. Переходная галерея. Схемы расположения колонн, ригелей, плит покрытия и перекрытия. Фундаментов.	Стадия Р; Лист 35; Листов
	ПРОВЕР Антонова		ЦНИИЭП инженерного оборудования г. Москва
	Ст. инж. Петровнина		
	Рук. гр. Антонова		
	Гл. конст. Шапиро		
	Н. контр. Кузнецов		
	Нач. ОТА Красавин		

Инв.№ подл. | Подпись и дата | Взам. инв.№

Альбом I

Типовой проект 901-3-184.83

Схема расположения стеновых панелей по оси „Г"

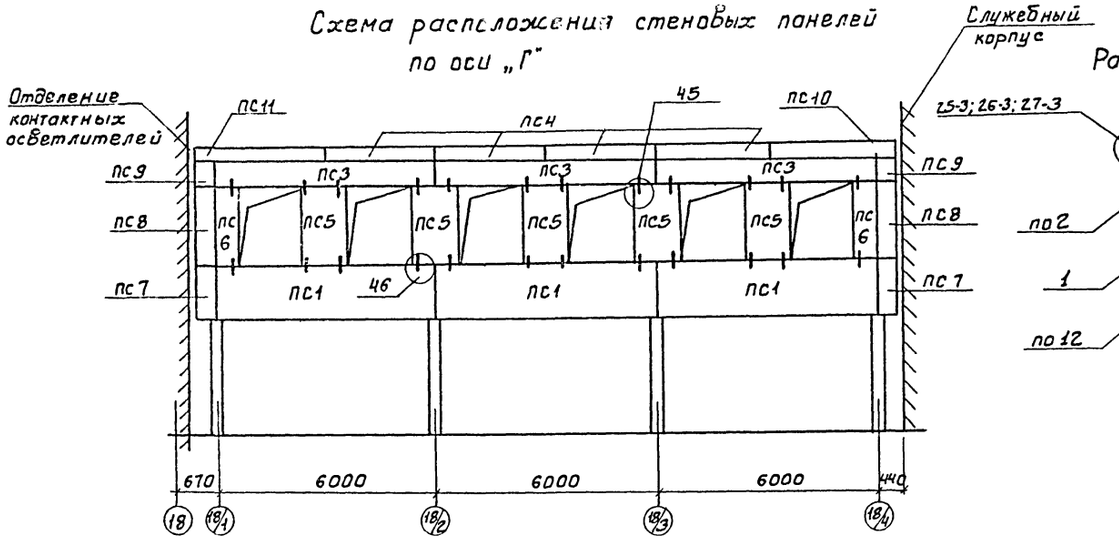

Разрез 2-2

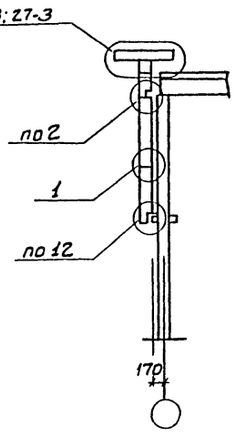

Схема расположения стеновых панелей по оси Г/1

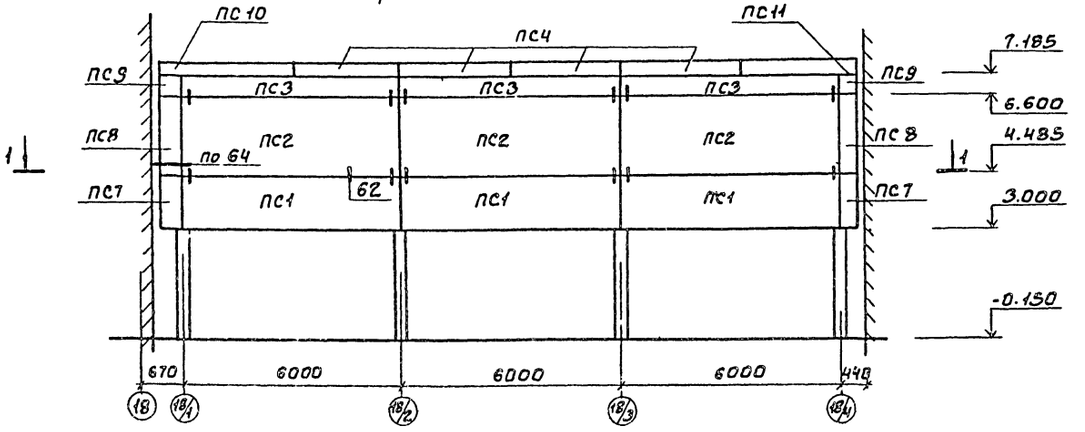

Разрез 1-1

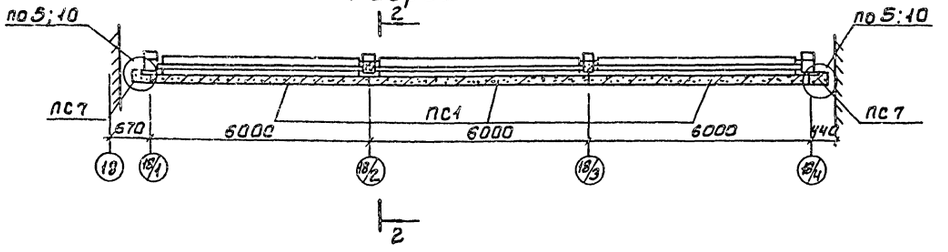

Спецификация элементов к схеме расположения стеновых панелей

Марка	Обозначение	Наименование	Кол.	Масса кг	Примеч.
		Панели стеновые			
ПС1	1.020-1.5-4.1.0.0.0-048	1 ПСН60.15. 2,5-П	6	2400	
ПС2	1.020-1.5-4.1.0.0.0-056	1 ПСН60.27. 2,5-П	3	3400	
ПС3	1.020-1.5-2.1.0.0.0-092	1 ПС60.6.2,5-П-1	6	950	
ПС4	1.020-1.5-8.1.0.0.0	ПК 30.10	8	710	
ПС5	1.020-1.5-4.2.0.0.0-056	4 ПСН12.21.25-П	5	600	
ПС6	1.020-1.5-4.2.0.0.0-036	4 ПСН6.21.25-П	2	300	
ПС7	1.020-1.5-4.2.0.0.0-092	5 ПСН 41.150.25-П	4	200	
ПС8	1.020-1.5-4.2.0.0.0-100	5 ПСН41.210.25-П	4	300	
ПС9	1.020-1.5-2.0.0.0.-012	5 ПС41.60.25-П	4	50	
ПС10	901- КЖИ.04.200	ПС10	2	800	
ПС11	04.300	ПС11	2	800	

Спецификация монтажных узлов

Марка узла	Колич. узлов	Марка эл-та крепл.	Кол-во шт. на 1 узел	Кол-во шт. на все	Серия
1; 2	12	МС60	2	24	1.020-1, вып. 10-2
10	8	МС76	1	8	
		МС70	1	8	
		90×56×8	ℓ:100	ℓ:0.8м	
		МС73	1	8	
25	6	МС83	2	12	
		МС69	2	12	
		-50×8	ℓ:150	ℓ:0.9м	
	6	МС72	1	6	
		+40×6	ℓ:110	ℓ:0.7м	
45; 46	36	МС91	1	36	
		ф14АI	ℓ:200	ℓ:1.2м	
5	4	МС60	2	8	
		МС65	2	8	

Панели приняты из керамзитобетона

$\gamma = 900$ кг/м³

ПРИВЯЗАН	ПРОВЕР.	АНТОНОВА		ТП 901-3-184.83 -КЖС
	СТ. ИНЖ.	ПЕТРОВНИНА		
	РУК. ГР.	АНТОНОВА		
	ГЛ. КОНСТ.	ШАПИРО		
	Н. КОНСТ.	КУЗНЕЦОВ		
ИНВ. №	НАЧ. СТД.	КРАСАВИН		

ОТДЕЛЕНИЕ КОНТАКТНЫХ ОСВЕТЛИТЕЛЕЙ ДЛЯ СТАНЦИИ ПРОИЗВОДИТЕЛЬНОСТЬЮ 100 ТЫС м³/СУТКИ.	СТАДИЯ	ЛИСТ	ЛИСТОВ
	Р	36	
ПЕРЕХОДНАЯ ГАЛЕРЕЯ СХЕМА РАСПОЛОЖЕНИЯ СТЕНОВЫХ ПАНЕЛЕЙ	ЦНИИЭП ИНЖЕНЕРНОГО ОБОРУДОВАНИЯ г. МОСКВА		

СОГЛАСОВАНО

ОТДЕЛ ВС

ВЗАМ. ИНВ. №

ПОДПИСЬ И ДАТА

ИНВ. № ПОДЛ.

Ведомость рабочих чертежей основного комплекта

Лист	Наименование	Примечан.
1	Общие данные. Техническая спецификация металла (начало).	
2	Общие данные. Техническая спецификация металла. (окончание)	
3	Общие данные. Техническая спецификация металла на типовые конструкции. (Начало)	
4	Общие данные. Техническая спецификация металла на типовые конструкции(Окончание)	
5	Общие данные. Ведомость металлоконструкций по видам профилей.	
6	Схема расположения ограждений контактных осветлителей и проёмов на отм. 3.550.	
7	Схема расположения элементов ограждения контактных осветлителей N1.	
8	Схема расположения металлических площадок, лестниц стоек и ограждений.	
9	Разрез 1-1, 7-7÷10-10 Узлы 1÷5	
10	Разрезы 2-2÷8-8 фрагменты плана N1 и N2.	
11	Схема расположения подвесных путей в осях 1÷7, 12÷18. Узлы	
12	Пожарные лестницы.	

Ведомость ссылочных и прилагаемых документов

Обозначение	Наименование	Примечание
	Ссылочные документы	
1.459-2, Вып. 1,2	Стальные лестницы, переходные площадки, ограждения	
1.426-1, Вып.3	Стальные подкрановые балки. балки путей подвесного транспорта пролетом 6м.	
1.438.1-3, Вып. 0,1	Балки оввязочные железобетонные для зданий промышленных предприятий.	

Техническая спецификация металла

Вид профиля и ГОСТ, ТУ	Марка металла и ГОСТ или ТУ	Обозначение и размер профиля мм	№ п.п.	Код марки металла	Код вида профиля	Размера профиля	Количество шт.	Длина мм	Масса металла по элементам конструкций, т: стойки рабочих площадок	монорельсовые пути	Каркас ограждения контактных осветлителей	пожарные лестницы	Общая масса, т.	Масса потребности в металле по кварталам, т /заполняется изготовителем/ I	II	III	IV	Заполняется СМ.
									код элементов конструкций: 526291	526235	526213							
1	2	3	4	5	6	7	8	9										
Балки двутавровые ГОСТ 19425-74*	ВСт3пс6 ТУ14-1-3023-80	I 24М	1		53899					5,00			5,00					
	Итого		2	12300						5,00			5,00					
Всего профиля			3							5,00			5,00					
Балки двутавровые ГОСТ 8239-72*	Вст3пс6 ТУ14-1-3023-80	I 24	4		24228					1,51			1,51					
	Итого		5	12300						1,51			1,51					
	ВСт3кп2 ТУ14-1-3023-80	I 16	6								1,16		1,16					
	Итого		7	11240						1,51	1,16		1,16					
Всего профиля			8							1,51	1,16		2,67					
Швеллеры ГОСТ 8240-72	ВСт3псБ ТУ14-1-3023-80	С 10	9		26140					0,60			0,60					
	Итого		10							0,60			0,60					
	ВСт3кп2 ТУ14-1-3023-80	С 12	11						4,42				4,42					
		С 14	12						4,28				4,28					
		С 16	13		26182						3,44		3,44					
	Итого		14	11240					8,70	0,60	3,44							
Всего профиля			15						8,70	0,60	3,44		12,74					
Сталь угловая равнополочная ГОСТ 8509-72*	ВСт3псБ ТУ14-1-3023-80	L100х8	16							0,02			0,02					
	Итого		17							0,02			0,02					
	ВСт3кп2 ТУ14-1-3023-80	L63х6	18						0,11	0,13	1,32		1,56					
		L75х6	19									0,37	0,37					
		L90х7	20						0,01				0,01					
	Итого		21						0,12	0,13	1,32	0,37	1,94					
Всего профиля			22						0,12	0,13	1,32	0,37	1,94					

1. Работы по изготовлению и монтажу стальных конструкций выполнять в соответствии с требованиями СНиП III-18-75.
2. Сварку производить электродами Э42 ГОСТ 9467-75. Катет шва- 6мм, кроме оговоренных.

Типовой проект разработан в соответствии с действующими нормами и правилами и предусматривает в части металлических конструкций мероприятия, обеспечивающие взрывную, взрывопожарную и пожарную безопасность при эксплуатации здания.

Главный инженер проекта /Кузнецов/

Альбом I

Типовой проект 901-3-184.83

Инв. № подл. | Подпись и дата | Взам. инв. №

Инв. №

Привязан

ТП 901-3-184.83 КМ

Провер.	Антонова	
Ст. инж.	Петровенина	
Рук. гр.	Антонова	
ГИП	Кузнецов	
Гл. конс.	Шапиро	
Н. контр.	Кузнецов	
Нач. отд.	Красавин	

Отделение контактных осветлителей для станции производительностью 100 тыс. м³/сут

Стадия	Лист	Листов
Р	1	

Общие данные. Техническая спецификация металла (начало)

ЦНИИЭП инженерного оборудования г. Москва

Копировал Антонова 1984 г. Формат А2

Альбом I

Типовой проект 901-3-184.83

Вид профиля и ГОСТ, ТУ	Марка металла и ГОСТ или ТУ	Обозначение и размер профиля, мм	№ п.п.	Код: Марка металла	Код: Вид профиля	Код: Размер профиля	Количество, шт.	Длина, мм	Масса металла по элементам конструкций, т: Стойки рабочих площадок	Манорельсовые пути	Каркас ограждения контактных осветлителей	Пожарные лестницы	Общая масса, т	Масса потребности в металле по кварталам (заполняется изготовителем), т: I	II	III	IV	Заполняется ВЦ
									код элемента конструкций									
1	2	3	4	5	6	7	8	9	526291	526235	526213							
Сталь широкополосная универсальная ГОСТ 82-70*	ВСт3кп2 ТУ14-1-1-3023-80	δ=8	23						0.60				0.60					
		δ=10	24						0.88				0.88					
	Итого		25						1.48				1.48					
Всего профиля			26						1.48				1.48					
Сталь круглая ГОСТ 2590-71*	ВСт3кп2 ТУ14-1-3023-80	• 18	27									0.12	0.12					
	Итого		28									0.12	0.12					
Всего профиля			29									0.12	0.12					
Сталь полосовая ГОСТ-103-76	ВСт3кп2 ТУ14-1-3023-80	δ=6	30							0.10			0.10					
		δ=8	31						2.38	0.20	0.40	0.02	3.00					
		δ=10	32						0.45	0.35			0.80					
	Итого		33						2.83	0.65	0.40	0.02	3.90					
Всего профиля			34						2.83	0.65	0.40	0.02	3.90					
Итого масса металла			35						13.13	7.89	6.32	0.51	27.85					
Лестницы Площадки Ограждения. Стремянка	Лист 3,4		36										19.55					
Всего масса металла			37										47.40					
В том числе по маркам	ВСт3кп2		38										40.27					
	ВСт3пс6		39										7.13					
Марка листа ВКЦ элементов по кварталам Т (заполняется заказчиком)		I																
		II																
		III																
		IV																

Инв. № подл. | Подпись и дата | Взам. инв. №

Привязан

Инв. №

Провер.	Антонова	
Ст. инж.	Петровнина	
Рук. гр.	Антонова	
ГИП	Кузнецов	
Гл. конст.	Шапиро	
Н. контр.	Кузнецов	
Нач. отд.	Красавин	

ТП 901-3-184.83 -КМ

Отделение контактных осветлителей для станции производительностью 100 тыс. м³/сут.

Общие данные. Техническая спецификация металла (окончание)

Стадия	Лист	Листов
Р	2	

ЦНИИЭП инженерного оборудован. г. Москва

Альбом I

Типовой проект

Вид профиля и ГОСТ, ТУ	Марка металла и ГОСТ или ТУ	Обозначение и размер профиля, мм	№ п.п.	Код: Марка металла	Код: Вид профиля	Код: Размер профиля	Количество, шт.	Длина, мм	Масса металла по элементам конструкций, т: Лестницы	Площадки	Ограждения	Стремянки	Общая масса, т	Масса потребности в металле по кварталам (заполняется изготовителем), т: I	II	III	IV	Заполняется ВЦ
									код элемента конструкций									
1	2	3	4	5	6	7	8	9	566242	526243	526244	566242						
Сталь холодногнутая ГОСТ 8278-83	ВСт3кп2 ТУ14-1-3023-80	С160х50х4	1							0,78			0,78					
		С180х50х4	2						0,70	0.32			1,02					
	Итого		3	11240					0,70	1.10			1,80					
Всего профиля			4		73007				0,70	1.10			1.80					
Сталь холодногнутая ГОСТ 19771-74*	ВСт3кп2 ТУ14-1-3023-80	L 80х5	5									1,85	1,85					
	Итого:		6	11240								1,85	1,85					
Всего профиля			7		75116							1,85	1,85					
Сталь холодногнутая ГОСТ 8281-80	ВСт3кп2 ТУ14-1-3023-80	L50х40х12х25	8								4,07		4,07					
	Итого		9	11240							4,07		4,07					
Всего профиля			10		74002						4,07		4,07					
Сталь холодногнутая ЧМТУ 2-130-70	ВСт3кп2 ТУ14-1-3023-80	{90х30х2,5х3	11								3,60		3,60					
	Итого		12	11240							3.60		3,60					
Всего профиля			13								3.60		3,60					
Сталь угловая равнополочная ГОСТ 8509-72*	ВСт3кп2 ТУ14-1-3023-80	L25х3	14								1.00		1.00					
		L75х6	15						0.10	0.68			0,78					
	Итого		16	11240					0,10									
Всего профиля			17						0.10	0,68	1.00		1.78					
Сталь круглая ГОСТ 2590-71*	ВСт3кп2 ТУ14-1-3023-80	-12	18								0,14		0,14					
		-18	19									0,32	0,32					
	Итого		20	11240							0.14	0,32	0.46					
Всего профиля			21								0,14	0,32	0.46					

Инв. № подл. | Подпись и дата | Взам. инв. №

Привязан

Инв. №

Провер.	Антонова	
Ст. инж.	Петровнина	
Рук. гр.	Антонова	
ГИП	Кузнецов	
Гл. конст.	Шапиро	
Н. контр.	Кузнецов	
Нач. отд.	Красавин	

ТП 901-3-184.83 -КМ

Отделение контактных осветлителей для станции производительностью 100 тыс. м³/сут.

Общие данные. Техническая спецификация металла на типовые конструкции. (начало)

Стадия	Лист	Листов
Р	3	

ЦНИИЭП инженерного оборудован. г. Москва

Копировал Антипова 19216-01 Формат А2

Альбом I

Вид профиля у ГОСТ, ТУ	Марка металла и ГОСТ или ТУ	Обозначение и размер профиля, мм	№ п.п.	Код: Марка металла	Код: Вид профиля	Код: Размер профиля	Количество, шт	Длина, мм	Масса металла позиций конструкций, т: Лестницы	Площадки	Ограждения	Стремянки	Общая масса, т	Масса потребности в металле по кварталам (заполняется изготовителем), т: I	II	III	IV	Заполняется ВЦ
				Код элемента конструкций					566242	526243	525244	566242						
1	2	3	4	5	6	7	8	9										
Сталь полосовая ГОСТ 103-76	ВСт3кп2 ТУ14-1-3023-80	δ=4	22						0,04	0,32			0,36					
		δ=6	23						0,02			0,05	0,07					
	Итого		24						0,06	0,32		0,05	0,43					
Всего профиля			25						0,06	0,32		0,05	0,43					
Сталь полосовая толстолистовая ГОСТ 16523-70	ВСт3кп2 ТУ14-1-3023-80	δ=2	26						0,34	0,52			0,86					
	Итого		27						0,34	0,52			0,86					
Всего профиля			28						0,34	0,52			0,86					
Сталь рифленая ГОСТ 8568-77*	ВСт3кп2 ТУ14-1-3023-80	δ=4	29							4,70			4,70					
	Итого		30							4,70			4,70					
Всего профиля			31							4,70			4,70					
Всего масса металла			32						1,20	7,32	8,81	2,22	19,55					
Масса поставки элементов по кварталам (заполняется заказчиком)														I	II	III	IV	

Типовой проект 901-3-184.83

Инв. № подл. | Подпись и дата | Взам. инв. №

Привязан

Инв. №

ТП 901-3-184.83			КМ
Провер.	Антонова		
Ст. инж.	Петровник		
Рук. гр.	Антонова		
ГИП	Кузнецов		
Гл. конст	Шапиро		
Н. контр	Кузнецов		
Нач. отд	Красавин		
Отделение контактных осветителей для станции производительностью 100 тыс. м³/сутки. Общие данные. Техническая спецификация металла на типовые конструкции. (окончание)		Стадия: Р	Лист: 4	Листов:
		ЦНИИЭП инженерного оборудования г. Москва		

Альбом I

Наименование конструкций по номенклатуре прейскуранта № 01-09	Позиция по прейскуранту 01-09	№ п.п.	Код конструкций	Масса конструкций, т: Всего стали повышенной и высокой прочности	По видам профилей стали: Балки и швеллеры	Крупносортная сталь	Среднесортная сталь	Мелкосортная сталь	Толстолистовая сталь	Универсальная сталь	Тонколистовая сталь	Гнутые и гнутосварные	Трубы	Прочие	Всего	Количество, шт	Серия типовых конструкций
1	2	3	4	5	6	7	8	9	10	11	12	13	14	15	16	17	18
Стойки рабочих площадок	691	1	526291		8,96	3,04			1,52						13,66		
Монорельсы прямые звенья	18	2	526235		4,64										4,68		
Монорельсы криволинейные звенья	19	3	526235		0,52										0,52		
Балки для поддержания монорельсов	24	4	526235		2,17	0,82									3,03		
Каркас ограждения контактного осветителя	705	5			4,74	1,77									6,57		
Лестницы	698	6				0,18					0,35	0,70		0,02	7,26		
Площадки	696	7				1,03			4,84		0,54	1,13			7,61		
Пожарные лестницы	703	8				0,40									0,41		
Ограждения	105	9						1,03				7,56		0,52	9,19		
Стремянки		10				1,87		0,33						0,04	2,27		
Итого		11			21,03	9,11		1,36	6,36		0,89	9,39		0,58	49,20		
Контрольная сумма		12															

Типовой проект

Инв. № подл. | Подпись и дата | Взам. инв. №

Привязан

Инв. №

ТП 901-3-184.83			КМ
Провер.	Антонова		
Ст. инж.	Петровник		
Рук. гр.	Антонова		
ГИП	Кузнецов		
Гл. конст	Шапиро		
Н. контр	Кузнецов		
Нач. отд	Красавин		
Отделение контактных осветителей для станции производительностью 100 тыс. м³/сут. Общие данные. Ведомость металлоконструкций по видам профилей		Стадия: Р	Лист: 5	Листов:
		ЦНИИЭП инженерного оборудования г. Москва		

Копировал Антонова 19216

Типовой проект 901-3-184.83 Альбом I

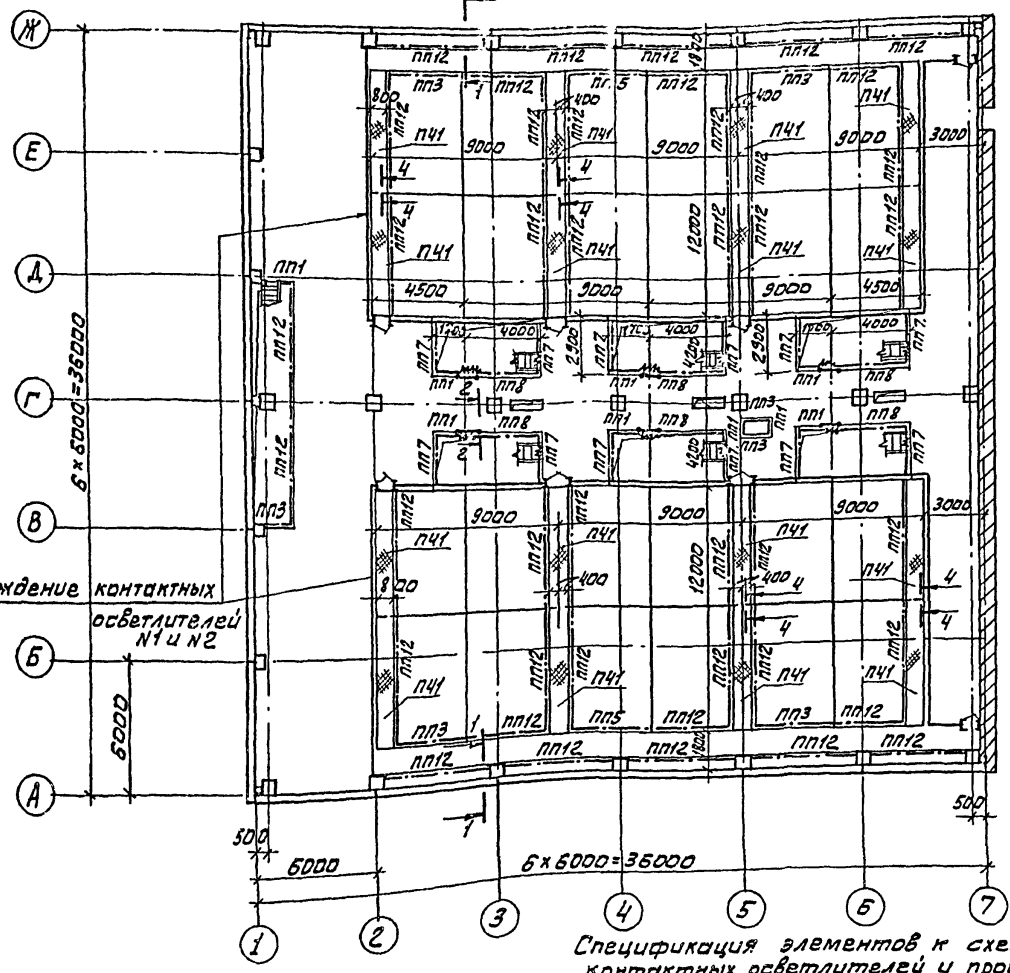

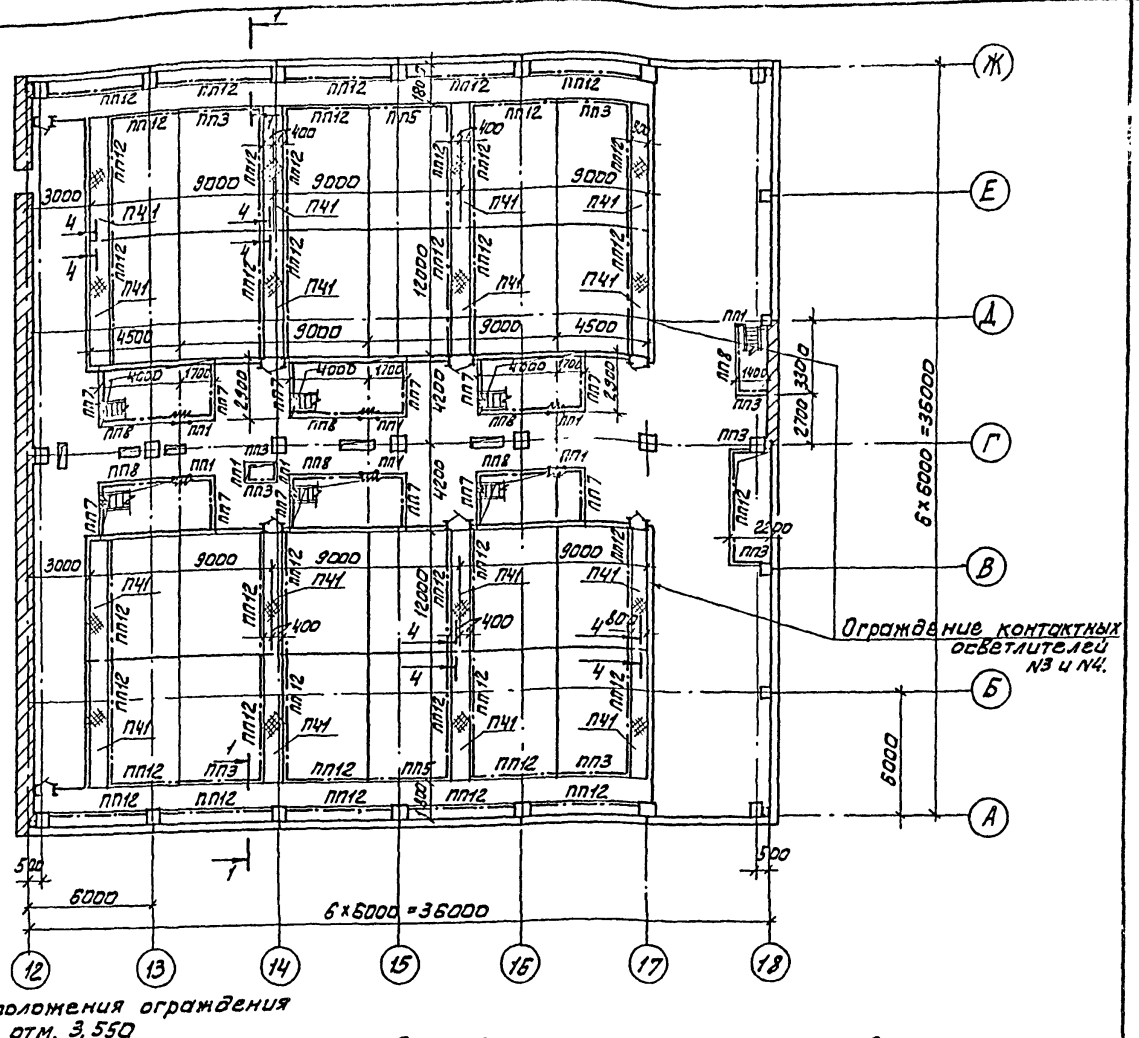

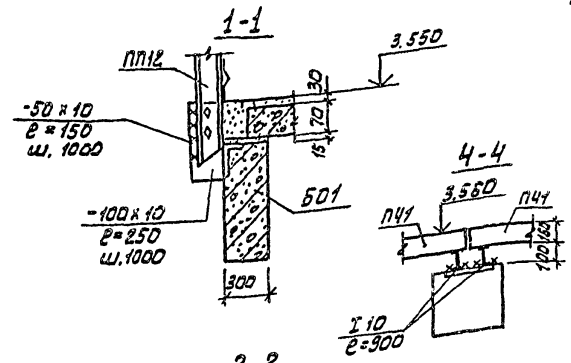

Спецификация элементов к схеме расположения ограждения контактных осветлителей и проёмов на отм. 3.550

Марка поз.	Обозначение	Наименование	Кол.	Масса ед, кг	Примечание
		Ограждение проёмов			
ПП1	1.459-2. Вып.2	ПП1	18	12	
ПП3	1.459-2. Вып.2	ПП3	16	16	
ПП5	1.459-2. Вып.2	ПП5	4	19	
ПП7	1.459-2. Вып.2	ПП7	24	30	
ПП8	1.459-2. Вып.2	ПП8	13	34	
ПП12	1.459-2. Вып.2	ПП12	83	56	
	КЖ-7	Ограждение контактных осветлителей	4		
		Переходные площадки			
ПЧ1	1.459-2. Вып.2	ПЧ1	32	267	

6. Спецификацию металлических лестниц и стремянок смотреть на листе КМ8.

1. Ограждение контактных осветлителей дано на листе КМ. Ограждения КО №№2,3,4 аналогичны
2. Выходы на стремянки оградить съемным ограждением.
3. Материал металлоконструкций сталь ВСт3 кп2 ТУ 14-1-3023-80
4. Сварку производить электродами Э42 ГОСТ9467-75. Катет шва - 5 мм.
5. Все металлоконструкции окрасить масляной краской за 2 раза (ГОСТ 695-77).

ПРОВЕР	АНТОНОВА		
СТ.ИНЖ	ПЕТРОВНИНА		
РУК.ГР.	АНТОНОВА		
ГИП	КУЗНЕЦОВ		
ГА.КОНСТ.	ШАПИРО		
Н.КОНТР.	КУЗНЕЦОВ		
НАЧ.ОТД	КРАСАВИН		

ТП 901-3-184.83 - КМ

Отделение контактных осветлителей для станции производительностью 10 Отыс м³/сутки.	Стадия	Лист	Листов
	Р	5	
Схема расположения ограждений контактных осветлителей и проемов на отм 3.550	ЦНИИЭП инженерного оборудования г. Москва		

Привязан

Инв. №

Согласовано: Отд. ВГ Новик

Инв. № подл. | Подпись и дата | Взам. инв. №

19216-01

Типовой проект 901-3-184.83 Альбом I

Схема расположения элементов ограждения контактных осветителей №1.

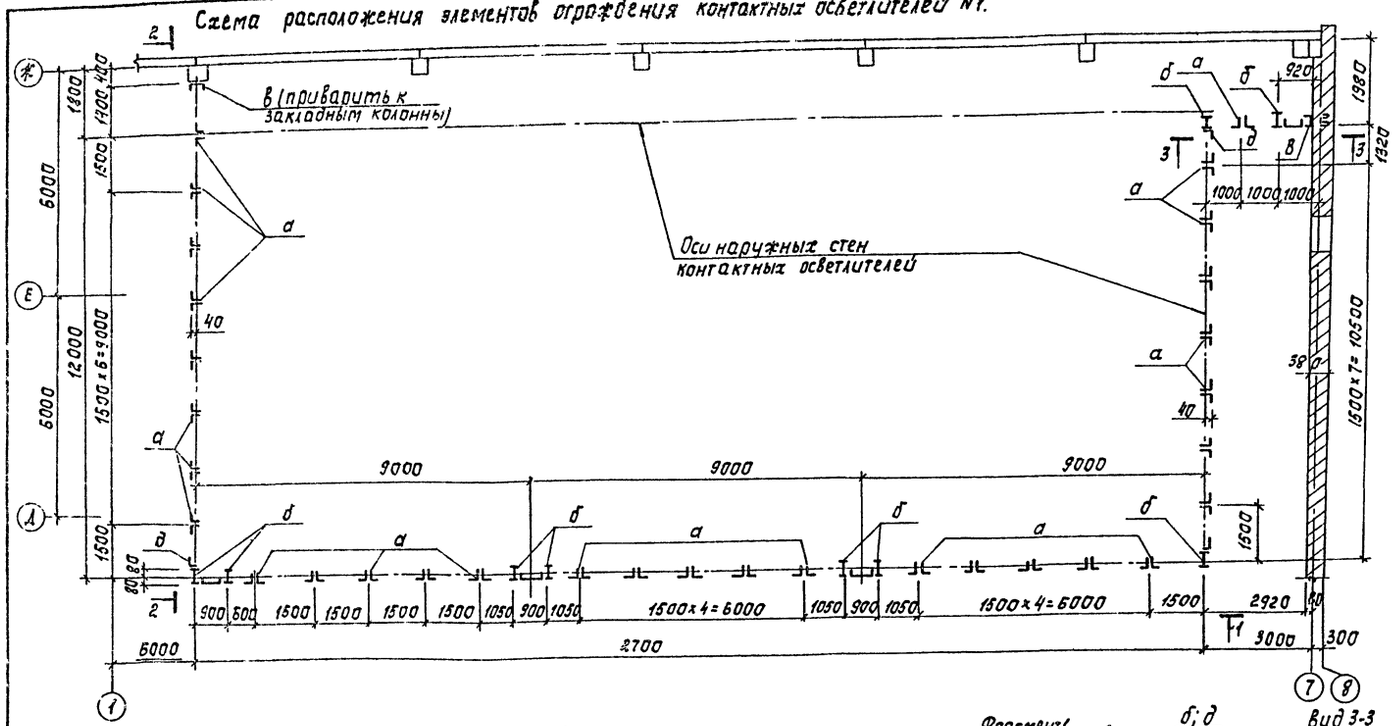

Спецификация к схеме расположения ограждения одного контактного осветителя

Марка	Обозначение	Наименование	Кол.	Масса кг	Примечание
П1		Металлические петли на П	10		
		Стеклянное ограждение	552	м²	
		Пластиковое ограждение	58,8	м²	
1	ГОСТ 7798-70	Болт М5×30	1376		
2	ГОСТ 5915-70	Гайка М5	1376		
3		Шайба	1376		

Ведомость элементов

Марка	Сечение: Эскиз	Сечение: Состав	Опорные усилия: М кН·м	Опорные усилия: N кН	Опорные усилия: Q кН	Группа конст.	Марка металла	Примечание
а		2L 63×5	конструктивно			4	ВСт3кп2	ТУ14-1-3023-80
б		I 16	из условия гибкости			4	ВСт3кп2	
в		[16	из условия гибкости			4	ВСт3кп2	
д		L 63×5	конструктивно			4	ВСт3кп2	

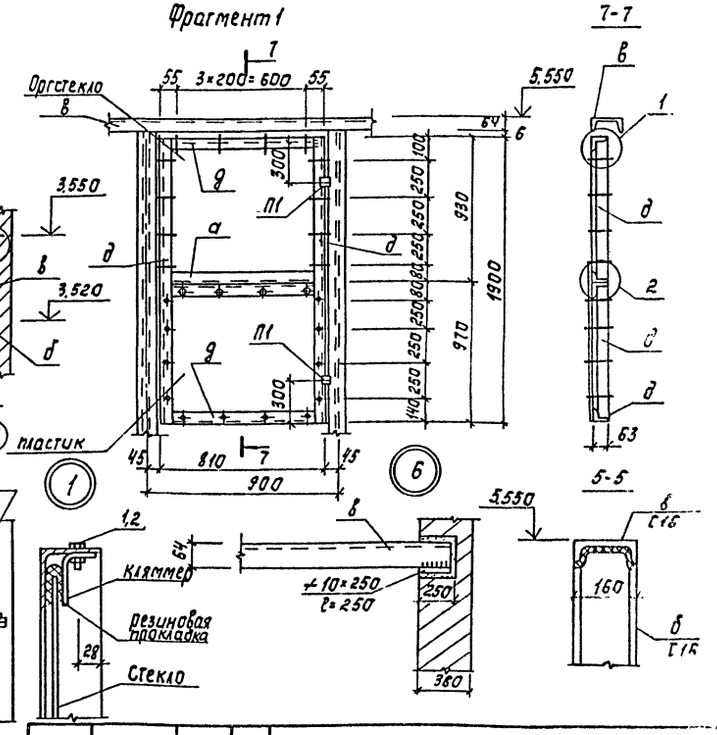

1. Схему расположения ограждения всех контактных осветителей см. лист КМ-6.
2. Ограждения контактных осветителей №2;3;4 аналогичны данному.

Привязан

Инв. № подл. | Подпись и дата | Взам. инв. №

Согласовано ЧЧ ВГ

Копировал Корецкая

ТП 901-3-184.83			КМ
Пров.	Антонова		
Ст.техн.	Лебчева		
Рук.гр.	Антонова		
ГИП	Кузнецов		
Гл.констр.	Шапиро		
Н.контр.	Кузнецов		
Нач.отд.	Красавин		
Отделение контактных осветителей для станции производительностью 100 тыс. м³ сутки	Стадия: Р	Лист: 7	Листов:
Схема расположения элементов ограждения контактных осветителей №1.	ЦНИИЭП инженерного оборудования г. Москва		

Формат А2

Альбом I

Типовой проект 901-3-184.83

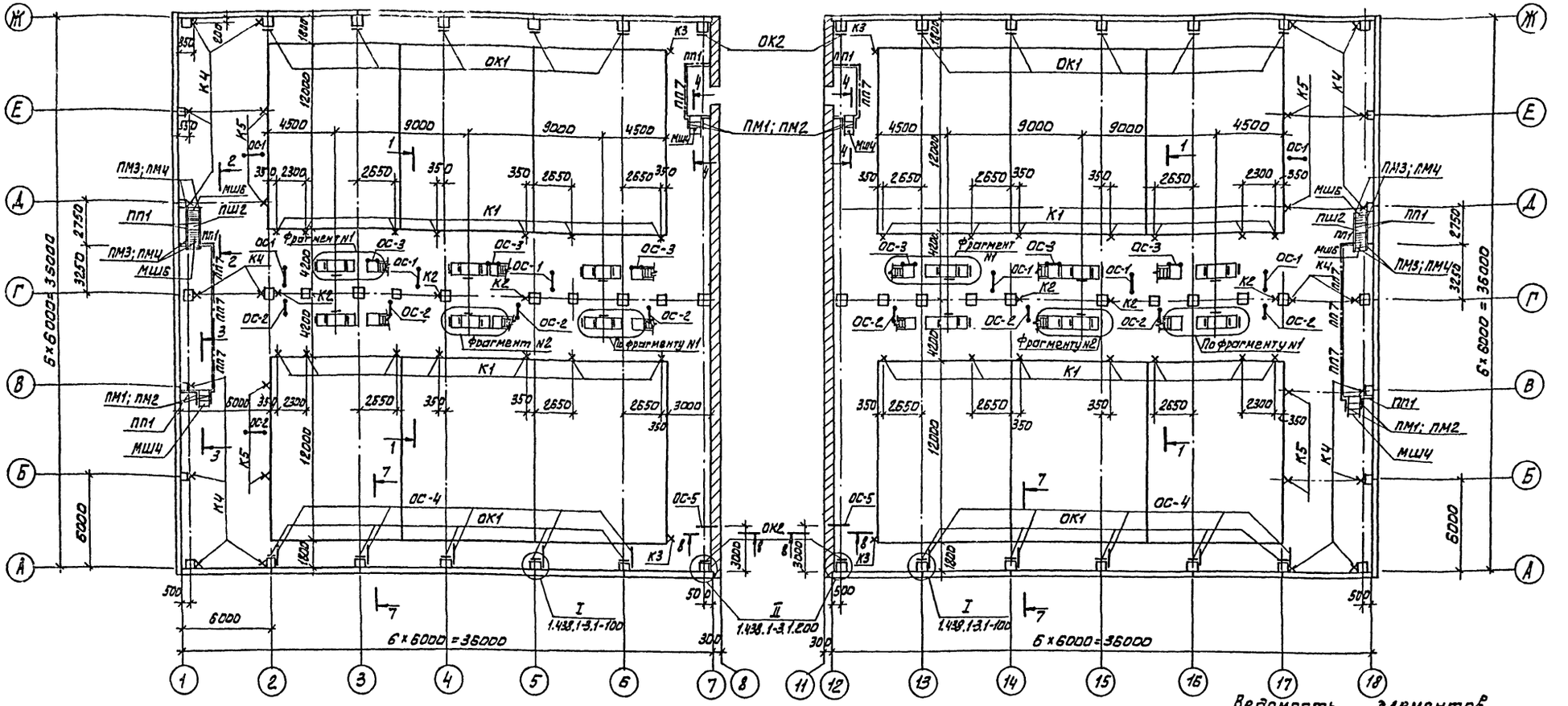

Спецификация элементов к схеме расположения металлических площадок, лестниц, стоек, ограждений

Марка поз.	Обозначение	Наименование	Кол.	Масса ед., кг	Примечание
		Лестничные марши			
МШ4	1.459-2, вып.1	МШ4	4	44	
МШ5*	1.459-2, вып.1	МШ5*	8	57	
МШ6	1.459-2, вып.1	МШ6	4	63	
ЛШ8*	1.459-2, вып.1	ЛШ8*	4	82	
		Стремянки			
С1	1.459-2, вып.1	С1*	12	36	
С2	1.459-2, вып.1	С2*	24	46	
С3	1.459-2, вып.1	С3*	12	55	
		Переходные площадки			
ПШ1	1.459-2, вып.1	ПШ1	28	32	
ПШ2	1.459-2, вып.1	ПШ2	2	38	
ПШ4	1.459-2, вып.1	ПШ4	20	40	
		Ограждения лестниц			
ПМ1; ПМ2	1.459-2, вып.2	ПМ1; ПМ2	3+3	7	
ПМ3; ПМ4	1.459-2, вып.2	ПМ3; ПМ4	12+12	9	
ПЛ3; ПЛ4	1.459-2, вып.2	ПЛ3; ПЛ4	2+2	12	

Марка поз.	Обозначение	Наименование	Кол.	Масса ед. кг.	Примечание
		Ограждение площадок			
ПП1	1.459-2, вып.2	ПП1	102	12	
ПП2	1.459-2, вып.2	ПП2	40	13	
ПП7	1.459-2, вып.2	ПП7	8	30	
		Элементы крепления обвязочных балок			
МС1	1.438.1-3.1.070	МС1	44	2,2	
ОК1	1.438.1-3.1.010	ОК1	20	38,5	
ОК2	1.438.1-3.1.010	ОК2	4	33,9	
		Опоры металлические			
ОС-1	КМ 10	ОС-1	8		
ОС-2		ОС-2	10		
ОС-3		ОС-3	6		
ОС-4		ОС-4	10		
ОС-5		ОС-5	2		

1. Привязку к осям опор ОС1, ОС2 см. по технологическим чертежам.
2. Общие примечания см. на листе КМ9.

Ведомость элементов

Марка	Сечение: Эскиз	Поз.	Группа констр.	Состав	Опорные усилия: Мкнм	Nкн	Qкн	Марка металла	Примечание
К1	e=180 через 550	1	3	2 С12 2-8×150	По гибкости			ВСт3кл2 ТУ-14-1-3023-80	L=3210
К2		2	3		"				L=2880
К3		3	3		"				L=3390
К4		4	3		"				L=2860
К5		5	3		"				L=3190
К6	С	6	3	С14	"				
Б1	С	7	3	С14	"				

3. Размеры поз. МШ5*, ЛШ8*, С1* ÷ С3* откорректировать в соответствии с чертежом на листе КМ9.

ПРИВЯЗАН

ИНВ №

ПРОВЕР	АНТОНОВА	
СТ.ИНЖ	ПЕТРОВНИНА	
РУК.ГР	АНТОНОВА	
ГИП	КУЗНЕЦОВ	
ГЛ.КОНСТ	ШАПИРО	
Н.КОНТР	КУЗНЕЦОВ	
НАЧ.ОТД	КРАСАВИН	

т п 901-3-184.83 -КМ

ОТДЕЛЕНИЕ КОНТАКТНЫХ ОСВЕТЛИТЕЛЕЙ ДЛЯ СТАНЦИИ ПРОИЗВОДИТЕЛЬНОСТЬЮ 100 ТЫС. М³/СУТКИ.

СТАДИЯ	ЛИСТ	ЛИСТОВ
Р	8	

СХЕМА РАСПОЛОЖЕНИЯ МЕТАЛЛИЧЕСКИХ ПЛОЩАДОК, ЛЕСТНИЦ, СТОЕК И ОГРАЖДЕНИЙ.

ЦНИИЭП ИНЖЕНЕРНОГО ОБОРУДОВАНИЯ г. МОСКВА

19216-01

СОГЛАСОВАНО

ОТД. ВГ. НОВИК

ИНВ. № ПОДЛ. | ПОДПИСЬ И ДАТА | ВЗАМ. ИНВ. №

Альбом I

Типовой проект 901-3-184.83

Разрез 1-1

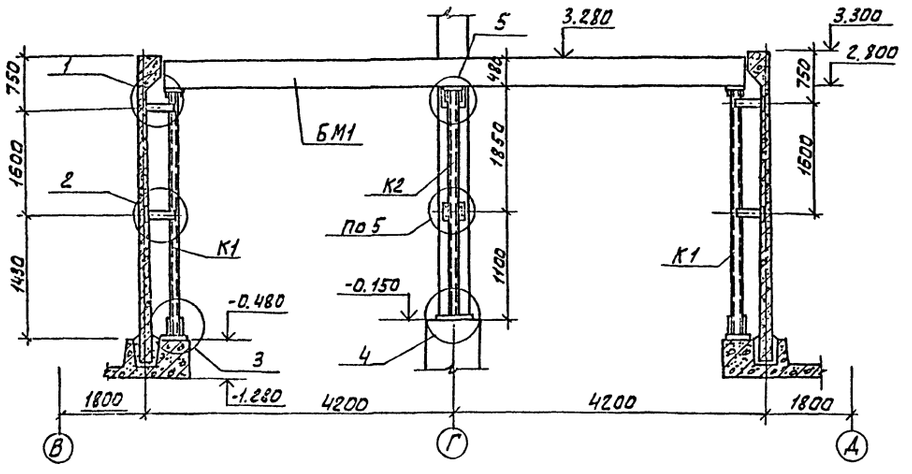

Разрез 9-9

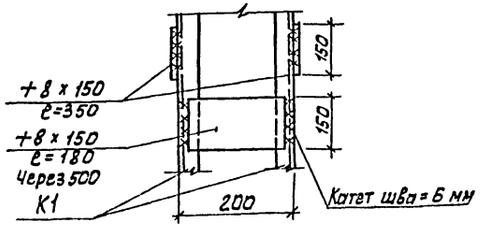

Разрез 11-11

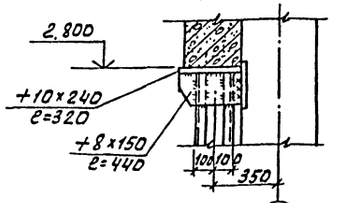

Цифровые оси

Разрез 10-10

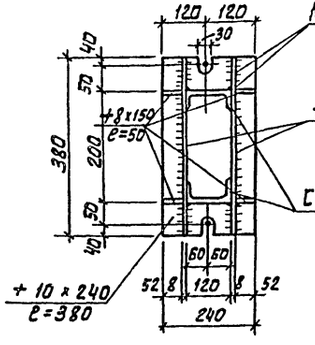

Разрез 12-12

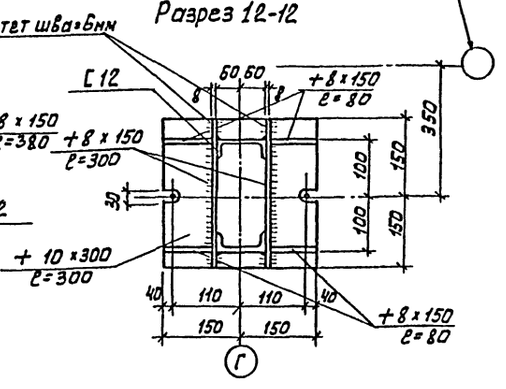

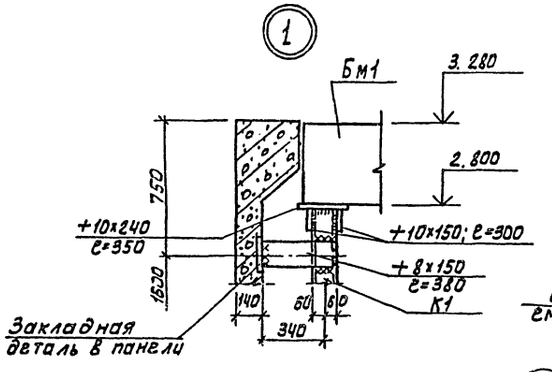

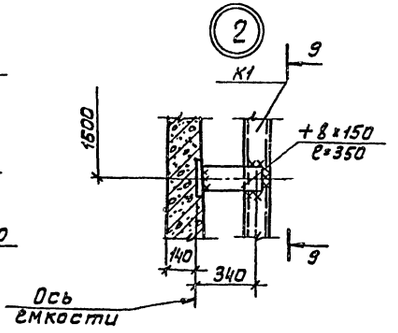

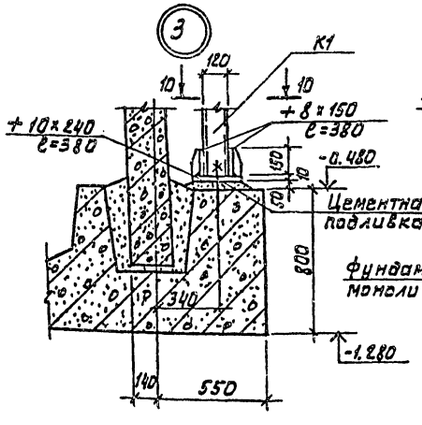

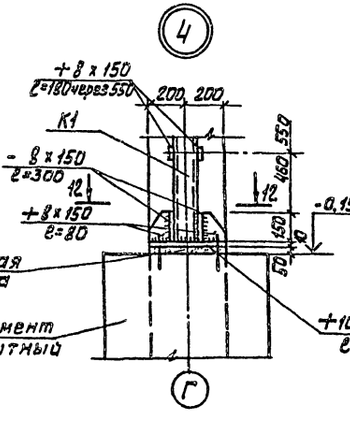

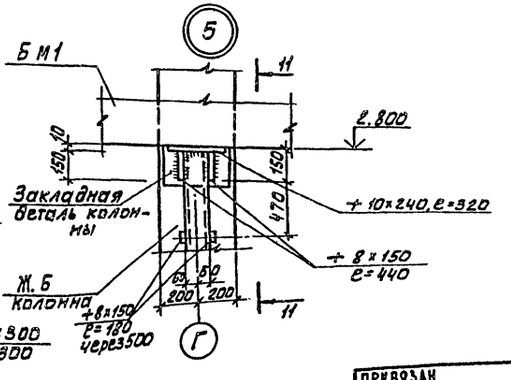

1. Схему расположения металлических стоек К1 см. км 8.
2. Все металлические конструкции окрасить масляной краской за два раза по огрунтовке.
3. Монтажные соединения - болтовые, укрупнительные - сварные.
4. Сварку выполнять электродами Э-42 ГОСТ 9467-75 Катет сварного шва 6 мм.
5. Болты нормальной точности М12 ГОСТ 7798-70*.

					ТП 901-3-184.83		-КМ
		ПРОВЕР	АНТОНОВА				
		СТ. ИНЖ.	ПЕТРОВНИНА		Отделение контактных осветителей для станции производительностью 100тыс м³/сутки	СТАДИЯ: Р	ЛИСТ: 9	ЛИСТОВ
		РУК. ГР.	АНТОНОВА				
		ГИП	КУЗНЕЦОВ				
		ГА. КОНСТ	ШАПИРО		Разрез 1-1: 7-7÷10-10 Узлы 1÷5	ЦНИИЭП инженерного оборудования г. Москва	
		Н. КОНТР	КУЗНЕЦОВ				
		НАЧ. ОТД	КРАСАВИН				

Привязан

Инв. №

Инв. № подл. | Подпись и дата | Взам. инв. №

19216-01

Альбом I

Типовой проект 901-3-134.83

Разрез 2-2

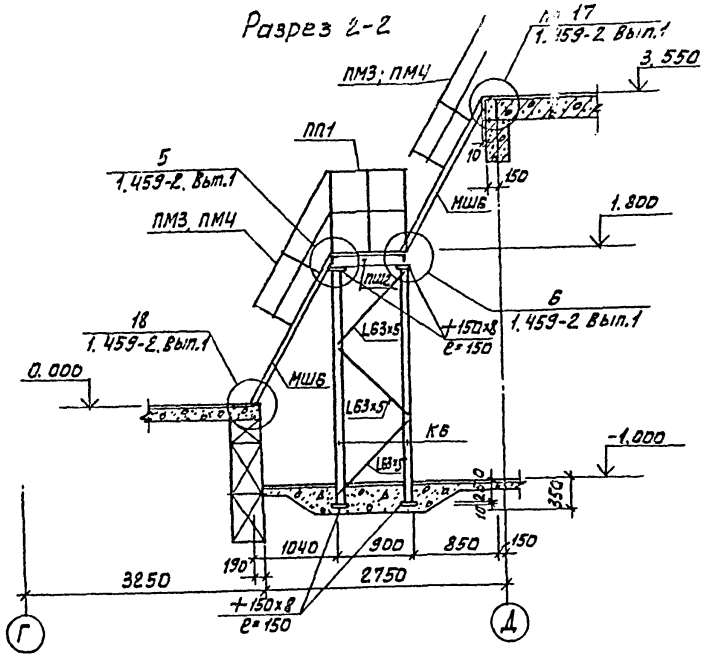

Фрагменты плана N1 и N2

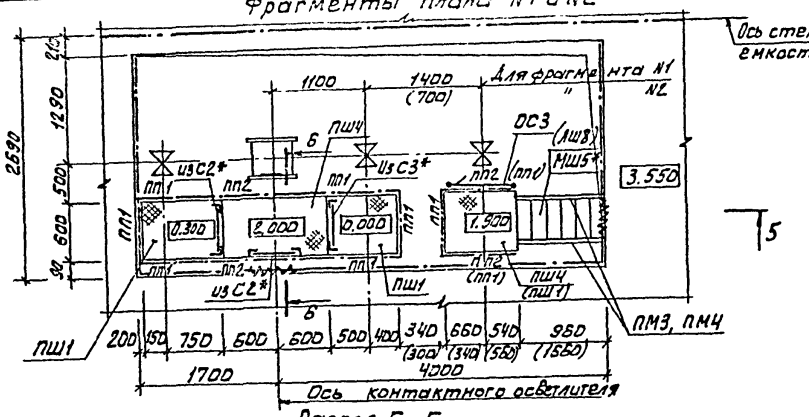

Разрез 6-6

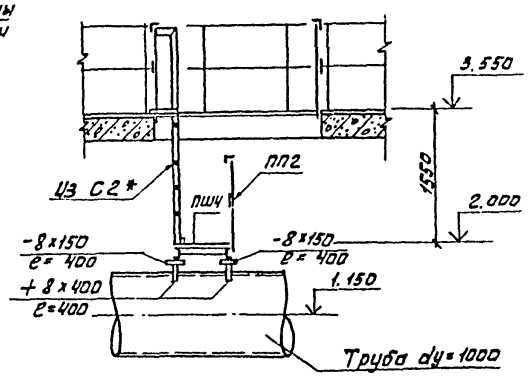

Разрез 5-5

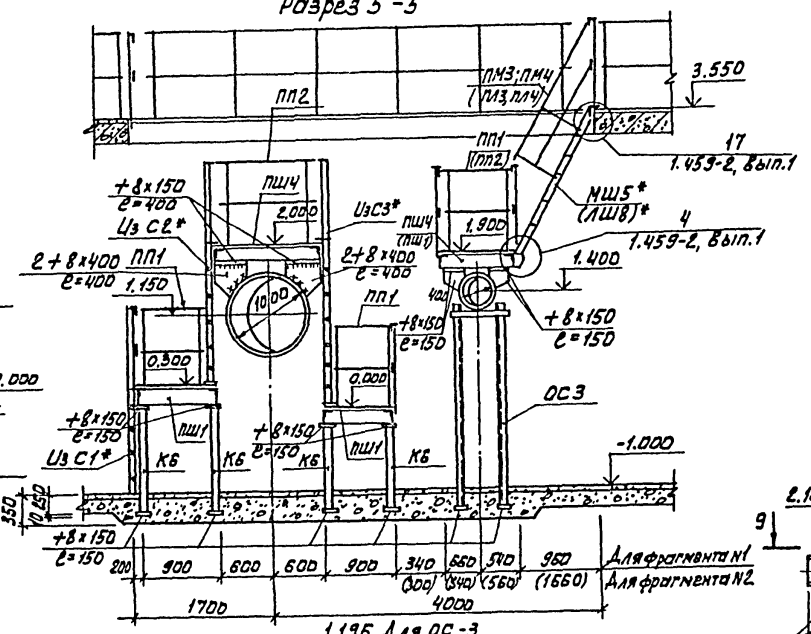

Разрез 7-7

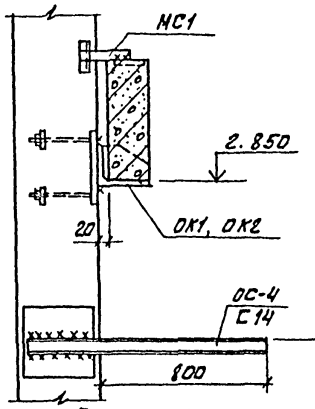

Разрез 3-3

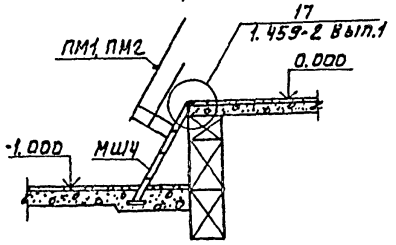

Разрез 4-4

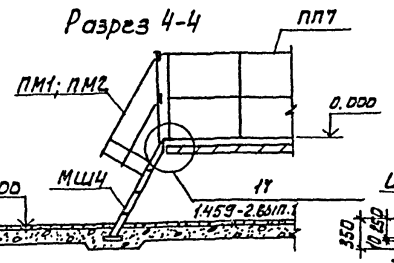

Разрез 8-8

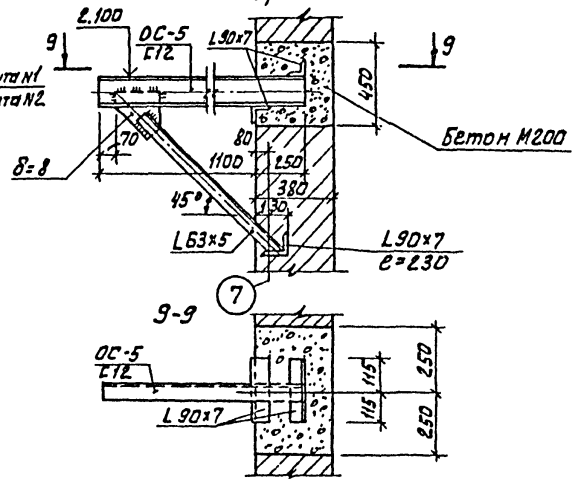

ОС-1

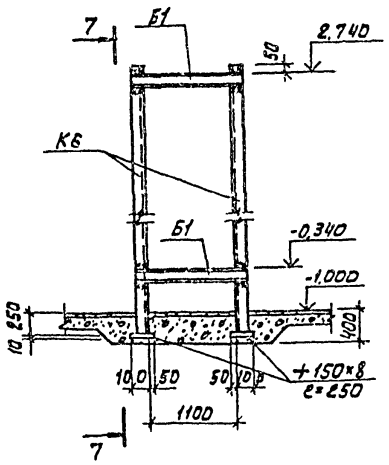

ОС-2

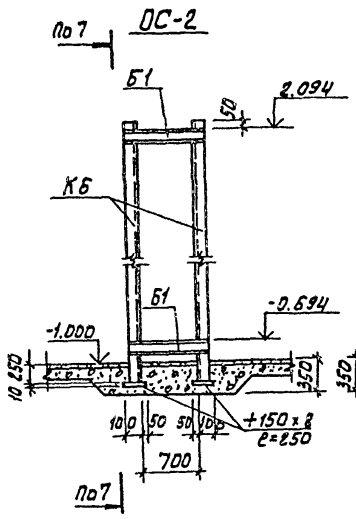

ОС-3

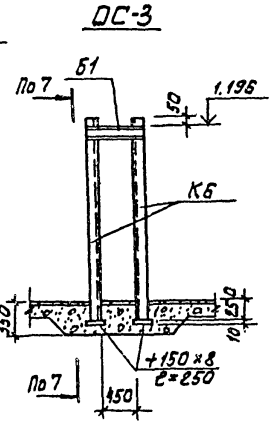

7-7

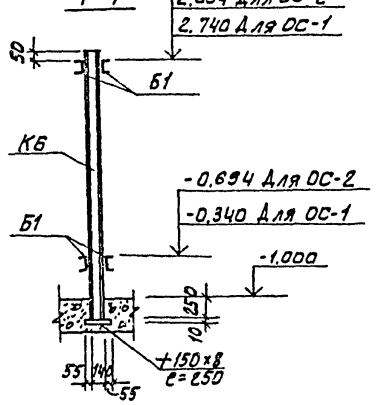

9-9

				ТП 901-3-184.83	-КМ
ПРОВЕР	АНТОНОВА				
СТ.ИНЖ	ПЕТРОВНИНА			Отделение контактных осветлителей для станции производительностью 100тыс.м3/сутки.	Стадия: Р; Лист: 10; Листов:
РУК.ГР.	АНТОНОВА				
ГИП	КУЗНЕЦОВ			Разрезы 2-2 ÷ 8-8 Фрагменты плана N1 и N2	ЦНИИЭП инженерного оборудования г. Москва
ГА.КОНСТ	ШАПИРО				
Н.КОНТР	КУЗНЕЦОВ				
НАЧ.ОТД	КРАСАВИН				

Привязан

Инв.№

Согласовано

Инв.№ подл. | Подпись и дата | Взам.инв.№ | Отд. ВГ | Новик

192К-01

Альбом I

Типовой проект 901-3-184.83

Схема расположения подвесных путей в осях 1÷7

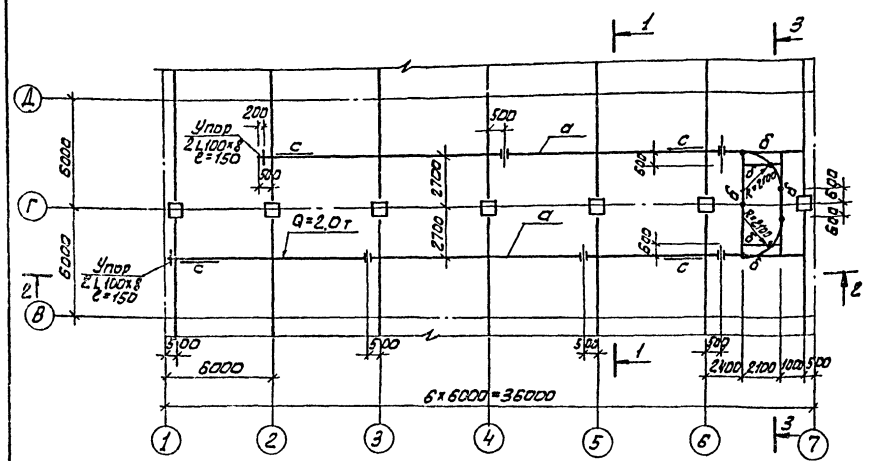

Схема расположения подвесных путей в осях 12÷18

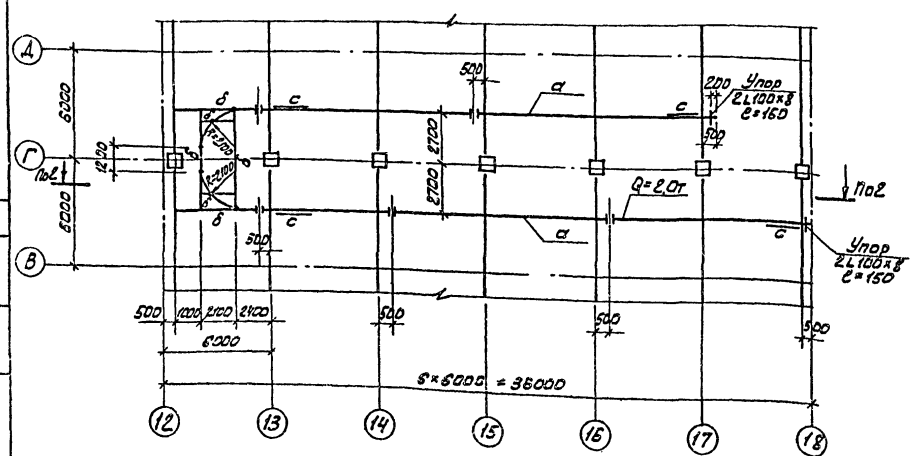

Разрез 1-1

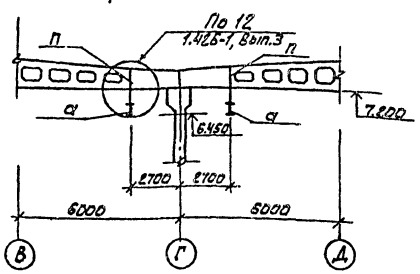

Разрез 3-3

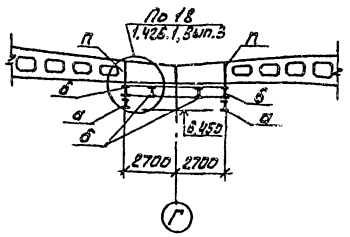

Ведомость элементов

Марка	Сечение		Опорные усилия			Группа констр.	Марка металла	Примечание
	Эскиз	Состав	M кн.м	N кн	Q кн			
а	I	I24м			33,0	2	ВСт3пс6	ТУ14-1-3023-80
б	I	I24				2	ВСт3пс6	
с	L	L63×5	По	гибкости		4	ВСт3кп2	
п	][	2[10	0,5	33,0		2	ВСт3пс6	

Разрез 2-2

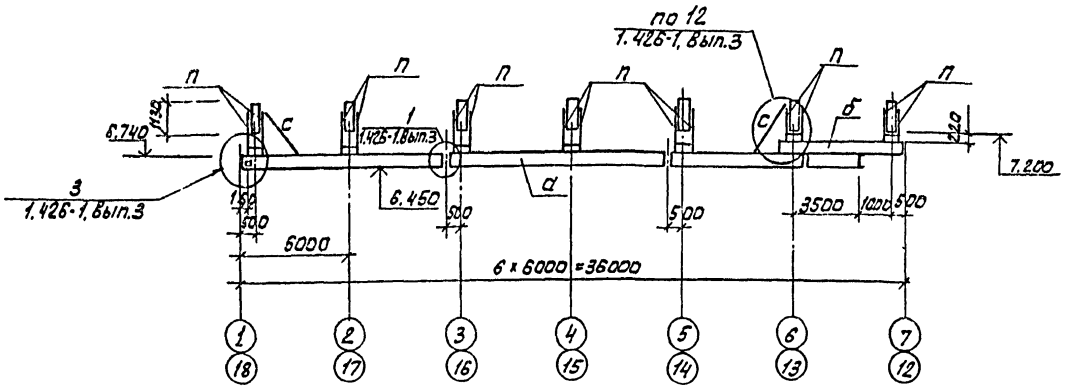

1. Сварку производить электродами типа Э-42 (ГОСТ 9467-75) Катет шва -6 мм
2. Крепление подкранового пути- болтовое через пластины δ=10мм. Болты нормальной точности М12 (ГОСТ 7798-70*)
3. Стыковые швы нижнего пояса балок зачистить заподлицо с ездовой поверхностью балок.
4. Все металлические конструкции окрасить масляной краской за 2 раза (ГОСТ 695-77). Ездовую поверхность подкрановых путей не окрашивать.

				ТП 901-3-184.83			-КМ
	ПРОВЕР	ПЕТРОВНИНА					
ПРИВЯЗАН	СТ.ТЕХН.	ПЕВЧЕВА		ОТДЕЛЕНИЕ КОНТАКТНЫХ ОСВЕТЛИТЕЛЕЙ ДЛЯ СТАНЦИИ ПРОИЗВОДИТЕЛЬНОСТЬЮ 100ТЫС М³/СУТКИ.	СТАДИЯ	ЛИСТ	ЛИСТОВ
	РУК.ГРУП	АНТОНОВА			Р	11	
	ГИП	КУЗНЕЦОВ					
	ГЛ.КОНСТ	ШАПИРО		СХЕМА РАСПОЛОЖЕНИЯ ПОДВЕСНЫХ ПУТЕЙ В ОСЯХ 1÷7; 12÷18. УЗЛЫ	ЦНИИЭП ИНЖЕНЕРНОГО ОБОРУДОВАНИЯ Г. МОСКВА		
	Н.КОНТР	КУЗНЕЦОВ					
ИНВ.№	НАЧ.ОТД	КРАСАВИН					

19216-01

СОГЛАСОВАНО

ИНВ.№ ПОДЛ. | ПОДПИСЬ И ДАТА | ВЗАМ.ИНВ.№ | ОТД. ВГ | НОВИК

Типовой проект 901-3-184.83 Альбом I

Схема расположения пожарных лестниц по осям «1» - «18»

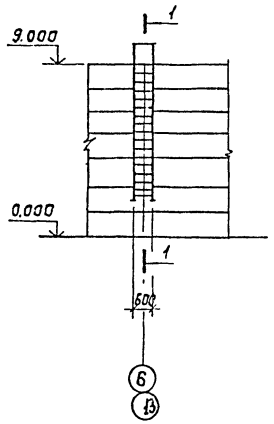

Разрез 1-1

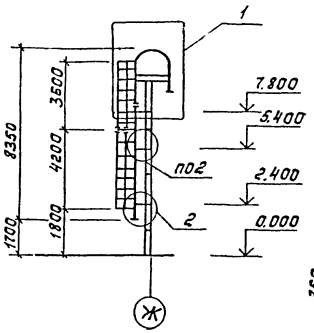

2-2

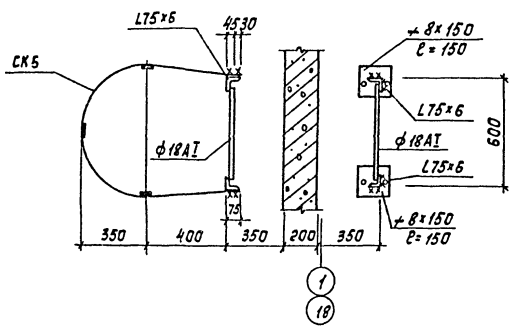

3-3

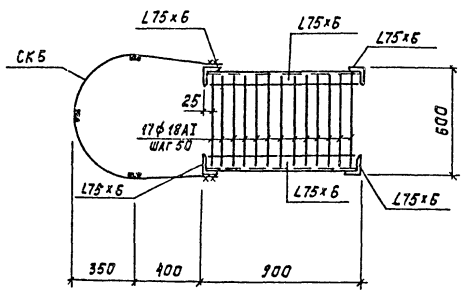

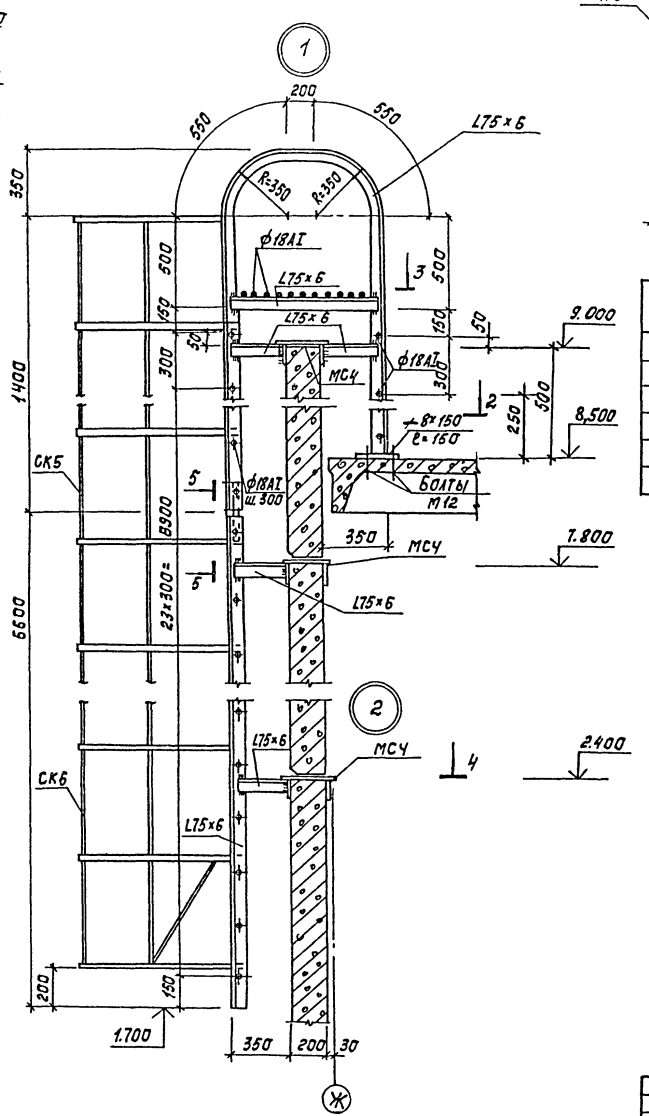

4-4

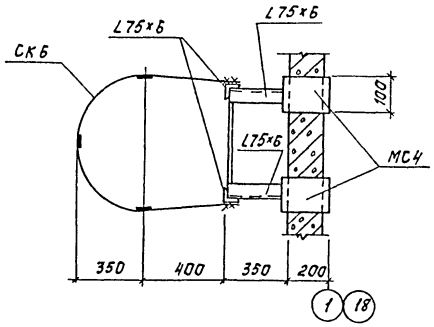

5-5

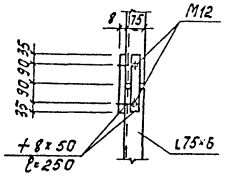

Марка поз.	Обозначение	Наименование	Кол.	Масса кг	Примечание
СК6	1.459-2, Вып.2	Ограждение стремянок СК6	2	40	
МС4	901- -К-4.1.100.04	Соединительный элемент МС4	16		
СК5	1.459-2, Вып. 2	Ограждение стремянок СК5	2	35	

1. Материал металлоконструкций – ВСт3кп2 ТУ14-1-3023-80.
2. Сварку производить электродами типа Э42 ГОСТ 9467-75, катет шва – 6мм.
3. Все металлические конструкции окрасить масляной краской (ГОСТ 8292-75) за 2 раза.

Пров.	Антонова		
Ст.техн.	Певчева		
Рук.гр.	Антонова		
ГИП	Кузнецов		
Гл.констр.	Шапиро		
Н.контр.	Кузнецов		
Нач.отд.	Красавин		

Привязан

Инв. №

ТП 901-3-184.83 КМ

Отделение контактных осветителей для станции производительностью 100 тыс.м³ (сутки)

Стадия	Лист	Листов
Р	12	

Пожарные лестницы. Узлы.

ЦНИИЭП инженерного оборудования г. Москва

Подпись и дата | Взам. инв. № | Инв. № подл.

gost.e-ecolog.ru