ТИПОВОЙ ПРОЕКТ
901-3-193.84

РЕАГЕНТНОЕ ХОЗЯЙСТВО НА 5 РЕАГЕНТОВ ДЛЯ СТАНЦИИ ОЧИСТКИ ВОДЫ ПОВЕРХНОСТНЫХ ИСТОЧНИКОВ

С СОДЕРЖАНИЕМ ВЗВЕШЕННЫХ ВЕЩЕСТВ ДО 150 МГ/Л

ПРОИЗВОДИТЕЛЬНОСТЬЮ 100 ТЫС.М^3/СУТ.

АЛЬБОМ I. Часть 2.

АРХИТЕКТУРНО-СТРОИТЕЛЬНЫЕ ЧЕРТЕЖИ.

ОТДЕЛЕНИЯ НА 3 ДОПОЛНИТЕЛЬНЫХ РЕАГЕНТА.

Инв. № 19595-01

				Привязан:
Инв.№				

gost.e-ecolog.ru

ТИПОВОЙ ПРОЕКТ
901-3-193.84

РЕАГЕНТНОЕ ХОЗЯЙСТВО НА 5 РЕАГЕНТОВ

ДЛЯ СТАНЦИИ ОЧИСТКИ ВОДЫ ПОВЕРХНОСТНЫХ ИСТОЧНИКОВ

С СОДЕРЖАНИЕМ ВЗВЕШЕННЫХ ВЕЩЕСТВ ДО 150 МГ/Л

ПРОИЗВОДИТЕЛЬНОСТЬЮ 100 ТЫС. $М^3$/СУТ

СОСТАВ ПРОЕКТА

Альбом I Архитектурно-строительные чертежи.
Часть 1. Реагентное хозяйство на 2 основных реагента (из Т.П. 901-3-192.84) Часть 2. Отделение реагентного хозяйства на 3 дополнительных реагента.
Альбом II Технологическая, санитарно-техническая части, нестандартизированное оборудование.
Часть 1. Реагентное хозяйство на 2 основных реагента (из Т.П. 901-3-192.84) Часть 2. Отделение реагентного хозяйства на 3 дополнительных реагента.
Альбом III Электротехническая часть. Связь и сигнализация.
Часть 1. Реагентное хозяйство на 2 основных реагента (из Т.П. 901-3-192.84) Часть 2. Отделение реагентного хозяйства на 3 дополнительных реагента.
Альбом IV Строительные изделия.
Часть 1. Реагентное хозяйство на 2 основных реагента (из Т.П. 901-3-192.84) Часть 2. Отделение реагентного хозяйства на 3 дополнительных реагента.
Альбом V Ведомости потребности в материалах.
Часть 1. Реагентное хозяйство на 2 основных реагента (из Т.П. 901-3-192.84) Часть 2. Отделение реагентного хозяйства на 3 дополнительных реагента.
Альбом VI Спецификации оборудования.
Часть 1 Реагентное хозяйство на 2 основных реагента (из Т.П. 901-3-192.84) Часть 2. Отделение реагентного хозяйства на 3 дополнительных реагента
Альбом VII Сборник спецификаций оборудования.
Часть 1. Реагентное хозяйство на 2 основных реагента (из Т.П. 901-3-192.84) Часть 2. Отделение реагентного хозяйства на 3 дополнительных реагента
Альбом VIII Сметы.
Часть 1. Реагентное хозяйство на 2 основных реагента (из Т.П. 901-3-192.84) Часть 2. Отделение реагентного хозяйства на 3 дополнительных реагента.

Разработан:
Инженерного оборудования городов, жилых и общественных зданий
Главный инженер института А. Кетлов
Главный инженер проекта Р. Чичерина

АЛЬБОМ I
Часть 2

Утвержден Госгражданстроем. Приказ № 297 от 31 октября 1980 г.
Введен в действие ЦНИИЭП инженерного оборудования.
Приказ № 125 от 23 декабря 1983 г.

				Привязан:	
Инв. №					

СОДЕРЖАНИЕ АЛЬБОМА

Лист	Наименование	Стр.
	Листы марки АР	
1	Отделение на 3 реагента	
	Общие данные	3
2	Отделение на 3 реагента	
	Компоновочные схемы.	4
3	Отделение на 3 реагента	
	Планы на отм. 0.000; 4.200; -2.500	
	Ведомость проемов дверей и ворот	5
4	Отделение на 3 реагента	
	Разрезы 1-1; 2-2; 3-3 Детали 1,2	6
5	Отделение на 3 реагента	
	Фасады 7÷14; 14-7; А-Г. Деталь 3	7
6	Отделение на 3 реагента	
	Планы отверстий на отм 0.000 и	
	ч. 200. Детали 4,5	8
7	Отделение на 3 реагента	
	Схемы расположения перегородок. Специфи-	
	кация.	9
8	Отделение на 3 реагента	
	Ведомость и спецификация перемы-	
	чек. Ведомость отделки помещений	
	Спецификация элементов заполнения	
	проемов	10
9	Отделение на 3 реагента	
	Планы полов и кровли. Экспликация полов.	11
	Листы марки КЖ	
1	Отделение на 3 реагента	
	Общие данные (начало)	12
2	Отделение на 3 реагента	
	Общие данные (окончание)	13
3	Отделение на 3 реагента	
	Схема расположения фундаментов,	
	фундаментных балок, подпорных стен.	14
4	Отделение на 3 реагента	
	Схема расположения фундаментов,	
	фундаментных балок, подпорных	
	стен. Разрезы 1-1÷3-3. Спецификация	15
5	Отделение на 3 реагента.	
	Схема расположения фундаментов,	
	фундаментных балок, подпорных	
	стен. Разрезы 4-4 ÷ 9-9	16
6	Отделение на 3 реагента	
	Фундаменты Фм1÷ Фм4. Опалубочные чертежи.	17

Лист	Наименование	Стр.
7	Отделение на 3 реагента	
	Фундаменты Фм5÷ Фм10. Опалубочные чертежи	18
8	Отделение на 3 реагента.	
	Фундаменты Фм11÷ Фм15. Опалубочные чертежи	19
9	Отделение на 3 реагента	
	Фундаменты Фм17÷ Фм20. Опалубочные чертежи	20
10	Отделение на 3 реагента.	
	Фм 1 ÷ Фм 10. Армирование	21
11	Отделение на 3 реагента	
	Фм 11÷ Фм 16. Армирование	22
12	Отделение на 3 реагента	
	Фм 17 ÷ Фм 20. Армирование	23
13	Отделение на 3 реагента	
	Схема расположения фунда-	
	ментов, каналов и приямков на отм. 0.000 и 4.200	24
14	Отделение на 3 реагента	
	Схема расположения фунда-	
	ментов, каналов и приямков.	
	Разрезы 1-1÷ 5-5	25
15	Отделение на 3 реагента	
	Фундаменты под оборудование Фо1÷Фо10	26
16	Отделение на 3 реагента	
	Баки хранения известкового теста	
	(РЕ5) Схема раскладки сеток	
	в стенах	27
17	Отделение на 3 реагента	
	Баки хранения известкового	
	теста (РЕ5). Армирование днища	
	Разрезы. Сечения.	28
18	Отделение на 3 реагента	
	Баки крепкого раствора извест-	
	кового молока (РЕ6). Чертежи	
	опалубки и армирования.	29
19	Отделение на 3 реагента	
	Бак раствора кремнефтористого	
	натрия (РЕ7). Опалубочные чертежи	30
20	Отделение на 3 реагента	
	Бак раствора кремнефтористого	
	натрия (РЕ7) Армирование днища	31
21	Отделение на 3 реагента	
	Бак раствора кремнефтористого натрия	
	(РЕ7). Армирование стен емкости	32
22	Отделение на 3 реагента	
	Схема расположения колонн и балок	

Лист	Наименование	Стр.
	покрытия. Схема расположения плит покрытия	33
23	Отделение на 3 реагента	
	Схема расположения металлических стоек	
	и насадок торцевого фахверка по осям	
	„7" и „14", Разрез 1-1	34
24	Отделение на 3 реагента	
	Схемы расположения стеновых панелей по	
	осям „А", „Г", „7", „14"	35
25	Отделение на 3 реагента	
	Схема расположения плит перекрытия на отм. 4.200	
	в осях 7÷13	36
26	Отделение на 3 реагента	
	Схема расположения плит перекрытия на отм. 4.200 в осях 13÷14	37
27	Отделение на 3 реагента	
	Монолитные участки Ум6, Ум7	38
28	Отделение на 3 реагента	
	Схема расположения плит перекрытия	
	на отм. 0.000 в осях 10÷13	39
29	Отделение на 3 реагента	
	Венткамера на отм 4.200. Деталь	
	крепления утеплителя в стене	40
	Листы марки КМ	
1	Отделение на 3 реагента. Общие данные. Техничес-	41
	кая спецификация металла.	
2	Отделение на 3 реагента. Техническая спецификация	42
	металла на типовые конструкции.	
3	Отделение на 3 реагента. Выборка стали по видам	42
	профилей	
4	Отделение на 3 реагента. Схемы расположения	43
	подкрановых путей и монорельсов	
5	Отделение на 3 реагента. Схемы расположения	44
	подкрановых путей и монорельсов. Узлы 1÷4.	
6	Отделение на 3 реагента. Схема расположения	45
	площадок на отм. 3.000; 4.200; 6.600. Разрезы 1-1÷3	
7	Отделение на 3 реагента. Схема расположения	46
	площадок на отм. 1.200 и 4.200.	
8	Отделение на 3 реагента. Разрезы 4-4÷12-12	47
9	Отделение на 3 реагента. Узлы 1÷6.	48

Типовой проект 901-3-193.84 Альбом I, часть 2

Альбом I, часть 2

Типовой проект 901-3-193.84

Ведомость основных комплектов рабочих чертежей

Обозначение	Наименование	Примечание
901-3-193.84 АР	Архитектурные решения	Альбом I, ч.2
901-3-193.84 КЖ	Конструкции железобетонные	Альбом I, ч.2
901-3-193.84 КМ	Конструкции металлические	Альбом I, ч.2
901-3-193.84 ТХ	Технологические решения	Альбом II, ч.2
901-3-193.84 ОВ	Отопление и вентиляция	Альбом II, ч.2
901-3-193.84 ЭМ	Силовое электрооборудование	Альбом III, ч.2
901-3-193.84 ЭО	Электрическое освещение	Альбом III, ч.2
901-3-193.84 АТХ	Автоматизация технологического процесса	Альбом III, ч.2

Ведомость рабочих чертежей основного комплекта

Лист	Наименование	Примечание
1.	Отделение на 3 реагента. Общие данные	
2.	Отделение на 3 реагента. Компоновочные схемы	
3.	Отделение на 3 реагента. Планы на отм. 0.000; 4.200; 2.300 Ведомость проемов дверей и ворот.	
4.	Отделение на 3 реагента. Разрезы 1-1, 2-2, 3-3. Детали 1,2	
5.	Отделение на 3 реагента Фасады 1-14; 14-1; А-Г. Деталь 3	
6.	Отделение на 3 реагента Планы отверстий на отм. 0.000 и 4.200. Детали 4,5	
7.	Отделение на 3 реагента Схемы расплампмения перегородок. Спецификация.	
8.	Отделение на 3 реагента Ведомость и спецификация перемычек. Ведомость отделки помещений. Спецификация элементов заполнения проемов.	
9.	Отделение на 3 реагента Планы полов и кровли. Экспликация полов.	

Ведомость спецификаций

Лист	Наименование	Примечание
АР-8	Спецификация элементов заполнения проемов	
АР-8	Спецификация перемычек	
АР-7	Спецификация сборных перегородок	

Настоящий проект разработан в соответствии с действующими нормами и правилами и предусматривает в части архитектурно-строительных решений мероприятия, обеспечивающие взрывную, взрывопожарную и пожарную безопасность при эксплуатации здания.

Главный архитектор проекта Глеб У. Глебов У.

Ведомость ссылочных и прилагаемых документов

Обозначение	Наименование	Примечание
	Ссылочные документы	
ГОСТ 12506-81	Окна деревянные для зданий промышленных предприятий	
ГОСТ 14624-69	Двери деревянные для зданий промышленных предприятий	
1.138-10 Вып. 1,4	Перемычки железобетонные для зданий с кирпичными стенами	
2.430-3 Вып 2,3	Типовые архитектурно-строительные детали промышленных зданий с кирпичными стенами	
2.460-10 Вып.1	Узлы покрытий одноэтажных производственных зданий с рулонными кровлями и железобетонными плитами	
Шифр 41-74	Ворота распашные 3.3.6×3.0; 3.3.6×3.6; 3.3.6×4.2; 3.4.9×3.4 с ручными приборами открывания	
1.431-6	Кирпичные перегородки для одноэтажных и многоэтажных производственных зданий	
2.436-9	Архитектурно-строительные детали окон с применением деревянных оконных блоков по ГОСТ 12506-67	
1.236-5 Вып.1	Противопожарные двери общественных зданий.	
1.236-6 Вып. 1ч.1	Окна и балконные двери общественных зданий.	
1.431-20 Вып. 1,4,7,6	Перегородки одноэтажных производственных зданий.	

Общие указания

1. За условную отметку 0.000 принята отметка чистого пола I этажа, что соответствует абсолютной отметке ▭.
2. Ограждающие конструкции - керамзитобетонные панели $\gamma = 900$ кг/м^3
3. Кладка кирпичных участков наружных стен, внутренние стены из керамического кирпича рядового полнотелого обыкновенного М100 ГОСТ 530-80 Мр 3 > 13 на цементно-песчаном растворе марки 25.
4. Наружные поверхности панелей окрашиваются цементно-перхлорвиниловыми красками.
5. Наружные поверхности кирпичных вставок штукатурятся цементно-песчаным раствором марки 50 и окрашиваются под панели.
6. Горизонтальная гидроизоляция стен от капиллярной влаги осуществляется слоем цементно-песчаного раствора состава 1:2 толщиной 20мм на отм. -0.03.
7. Вокруг здания устраивается отмостка с асфальтовым покрытием шириной 1.0м.
8. Оконные и дверные откосы в кирпичных стенах оштукатуриваются цементно-песчаным раствором марки 50 и окрашиваются цементно-перхлорвиниловыми красками.
9. Столярные изделия окрашиваются масляной краской за 2 раза.
10. Здание II степени огнестойкости.
11. При привязке проекта возможна замена оконных блоков марки НС2-94, ГОСТ 12506-67, в оконном проеме ОК-5, на оконные блоки марки ОС18-15 В, серии 1.236-6, Вып. 1, часть 1; оконных блоков марок НС3-94, в оконном проеме ОК4 и НС-94, в оконном проеме ОК3, ГОСТ 12506-67, соответственно на оконные блоки марок ПВД 12-30.1 и ПВД 18-30.1, ГОСТ 12506-81.

Основные строительные показатели

Наименование	Един. измер.	Количество
Площадь застройки	м^2	789.9
Строительный объем,	м^3	7893.6
в том числе подземной части	м^3	240.0
Общая площадь	м^2	1177.0

Привязан

Инв. №

ТП 901-3-193.84 АР

Провер.	Глебов	
Ст. арх.	Шилова	
ГИП	Левина	
ГАП	Глебов	
Гл. спец.	Шапиро	
Н. контр.	Глебов	
Нач. отд.	Красавин	

Реагентное хозяйство на 3 реагентов для станции производительностью 100 тыс. м^3/сутки.

Отделение на 3 реагента. Общие данные

Стадия	Лист	Листов
Р	1	9

ЦНИИЭП инженерного оборудования г. Москва

19595-01

Согласовано

Инв. № подл. | Подпись и дата | Взам. инв. №

Типовой проект 901-3-193.84 Альбом I, часть 2

ФАСАД 1 ÷ 14

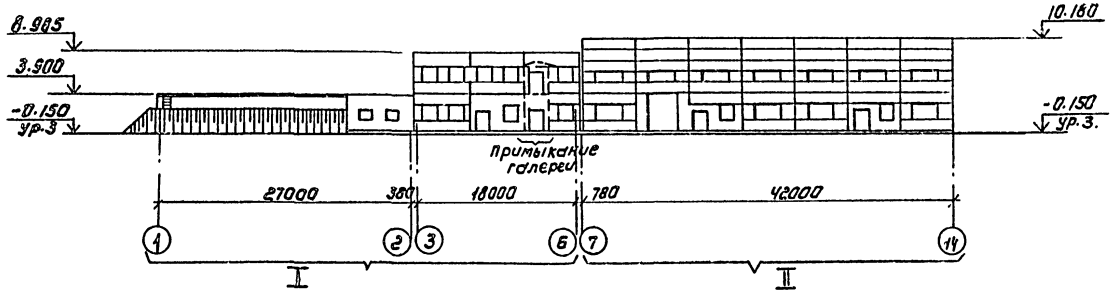

РАЗРЕЗ 1-1

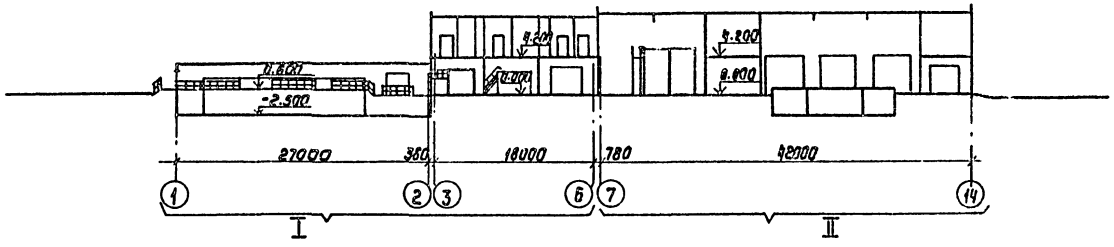

ПЛАН НА ОТМ. 0.000

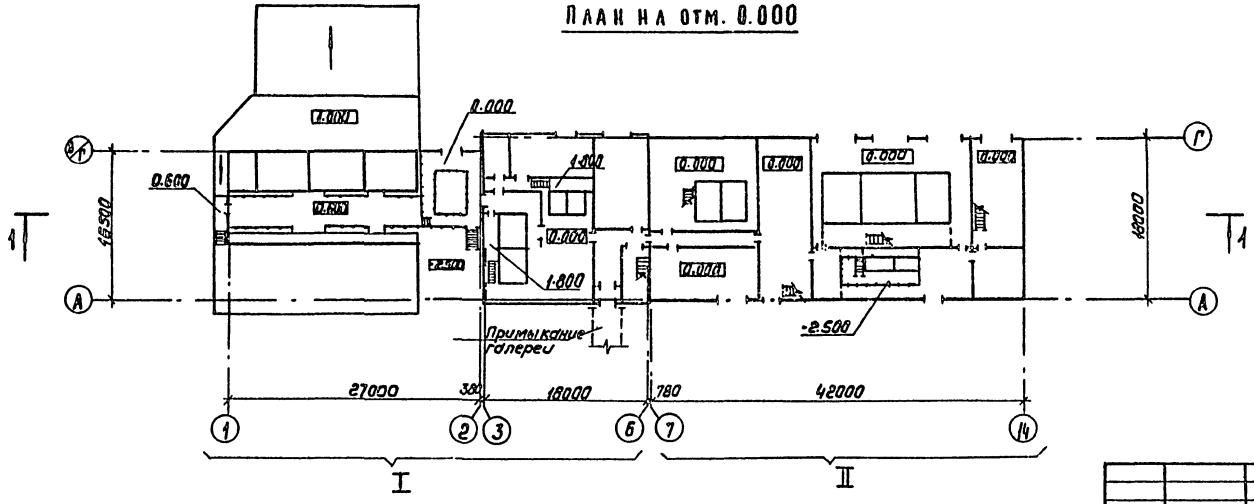

I. Реагентное хозяйство на 2 реагента.

II. Отделение реагентного хозяйства на 3 дополнительных реагента.

				ТП 901-3-193.84		АР
Привязан	Провер.	Глебов		Реагентное хозяйство на 5 реагентов для станции производительностью 100 тысяч м³/сут.	Стадия	Лист	Листов
	Ст. арх.	Шилова			Р	2	
	ГИП	Левина					
	ГАП	Глебов		Отделение на 3 реагента компоновочные схемы.	ЦНИИЭП инженерного оборудования г. Москва		
	Гл. спец.	Шапиро					
	Н. контр.	Глебов					
Инв. №	Нач. отд.	Красавин					

Согласовано:

Инв. № подл. | Подпись и дата | Взам. инв. №

Копировал: Коршунова

Формат: А2

19595-01

Типовой проект 901-3-193.84 Альбом I, часть 2

План на отм. 4.200

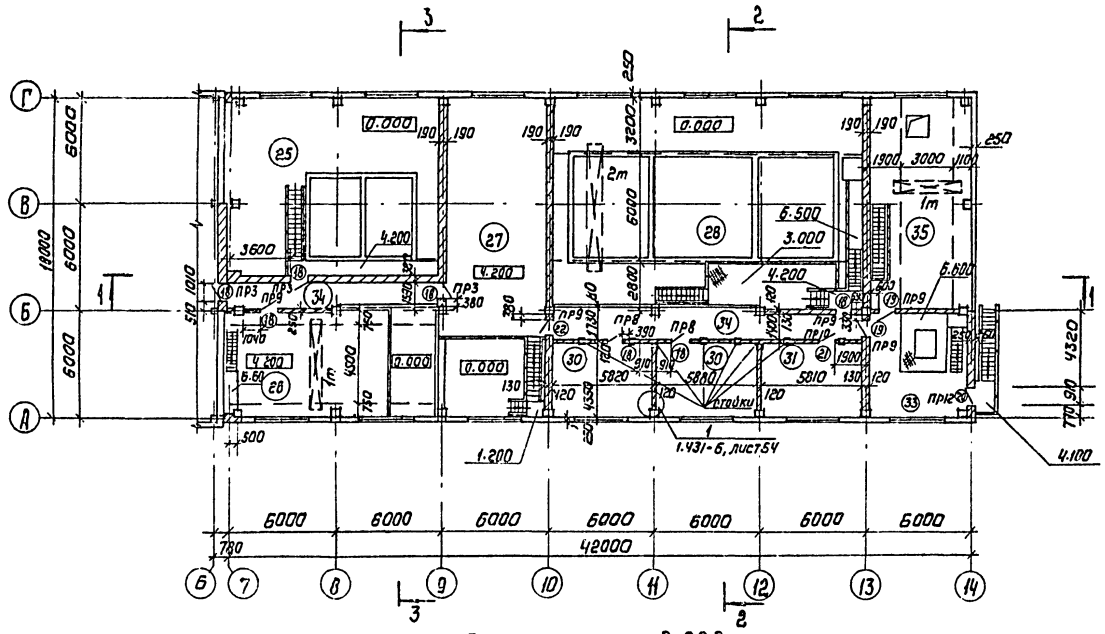

План на отм. 0.000

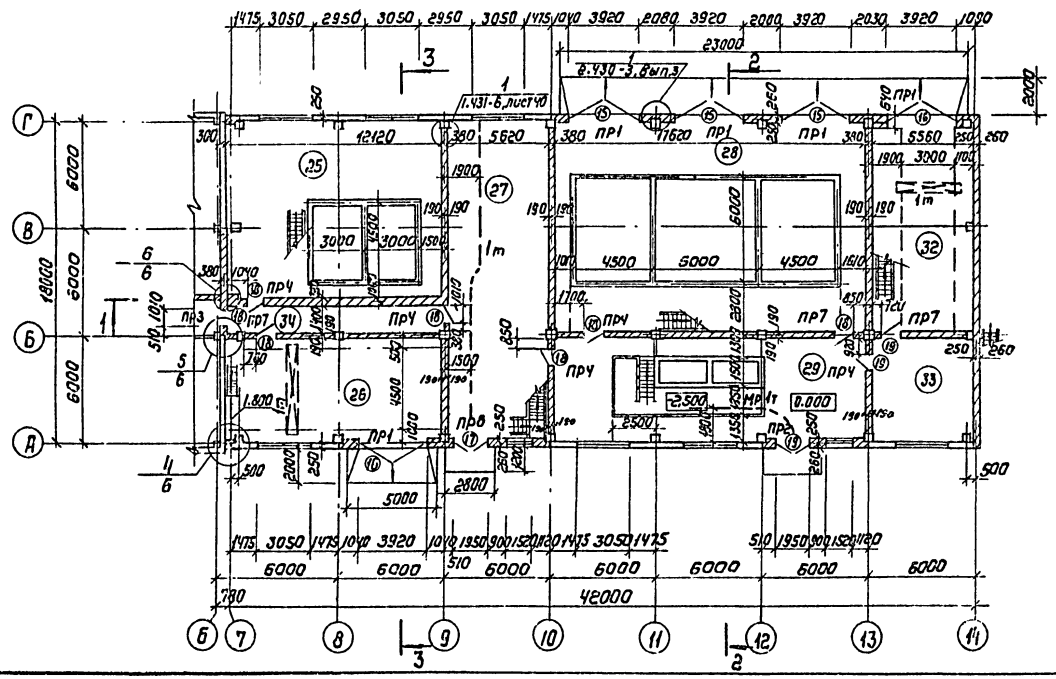

Ведомость проемов ворот и дверей

Марка поз.	Размер проема в кладке
15	3920 × 4770
16	3920 × 3570
17	1950 × 2400
18	1020 × 2380
19	1010 × 2070
20	910 × 2210
21	820 × 2080
22	1020 × 2380

Экспликация помещений

№	Наименование	Площадь м²	Категория производств по взрыво- и пожароопасн.
25	Фтораторная	122.2/8.0	Д
26	Склад кремнефтористого натрия	70.8/53.8	Д
27	Помещение известковых гидромешалок	100.0/78.2	Д
28	Помещение гашения извести	203.7	Д
29	Помещение баков известкового молока	61.1/9.0	Д
30	Венткамеры.	51.2	Д
31	Комната персонала	25.4	—
32	Склад угля (основной)	64.3	В
33	Помещение углевальной установки	32.5/24.5	В
34	Коридоры	16.66/46.8	—
35	Склад угля (дополнительный)	65.0	В

План на отм. -2.500

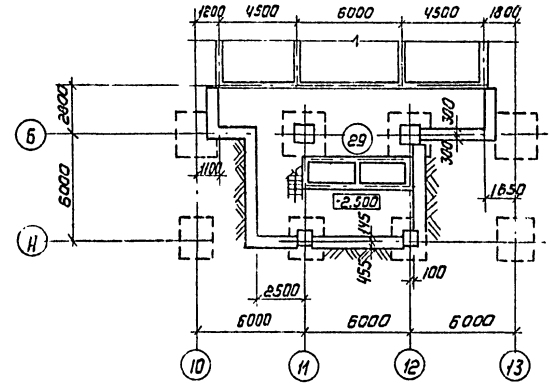

1. В экспликации помещений площади, указанные в числителе, даны для верхних этажей или площадок одноименных помещений.
2. Привязку металлических стоек для крепления кирпичных перегородок см. на листе 25 марки КЖ.
3. Кирпичные перегородки толщиной 250 и 120 мм выполняются с армированием швов кладки арматурой 5ВI (шаг арматуры в продольном направлении 70 мм, в поперечном 20 мм) через 6 рядов кладки по высоте.

Согласовано: ОТ. ГИП Никитина; ОТА. ГРАЧ Грачева; ВС

Инв.№ подл. | Подпись и дата | Взам. инв.№

				ТП 901-3-193.84	АР	
Провер.	Глебов					
Ст. арх.	Шилова					
Гип	Лебина		Реагентное хозяйство на 5 реагентов для станции производительностью 100 тыс. м³/сут	Стадия	Лист	Листов
Гап	Глебов			Р	3	
Гл. спец.	Шапиро					
Н. контр.	Глебов		Отделение на 3 реагента. Планы на отм. 0.000; 4.200; -2.500. Ведомость проемов дверей и ворот.	ЦНИИЭП инженерного оборудования г. Москва		
Нач. ОТА	Красавин					
Гл. инж.	Кетлов					

Привязан

Инв.№

Копировал: Коршунова

Формат А2

19595-01

Типовой проект 901-3-193.84 Альбом I, часть 2

Слой гравия (гост 8268-82* Мр3 ≥100) на битумной мастике МБК-Г-55Г (МБК-Г-65Г) гост 2889-80 - 10мм
4 слоя рубероида РЭМ-350 (ТУ21-27-30-72) на битумной мастике МБК-Г-55А (МБК-Г-65А) гост 2889-80
Огрунтовка растворам битума пятой марки в керосине или соляровом масле
Цементно-песчаная стяжка марки 50 - 15мм
Утеплитель - пенабетон γ = 300 кг/м³ - 140мм
Пароизоляция - обмазка горячим битумом за 1 раз
Сборные железобетонные плиты

РАЗРЕЗ 1-1

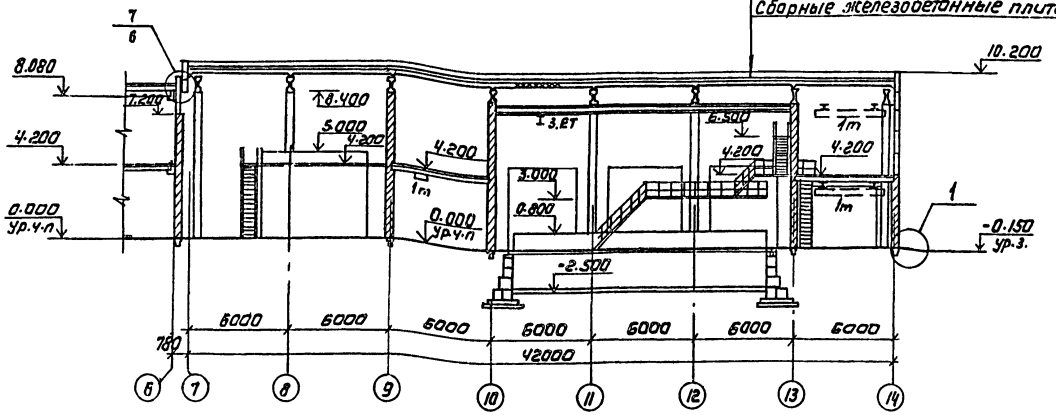

РАЗРЕЗ 2-2

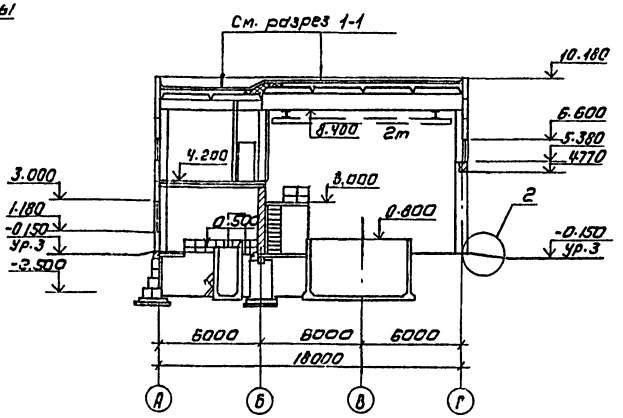

РАЗРЕЗ 3-3

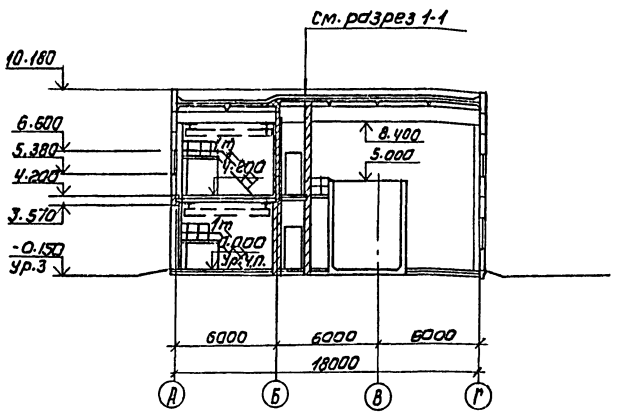

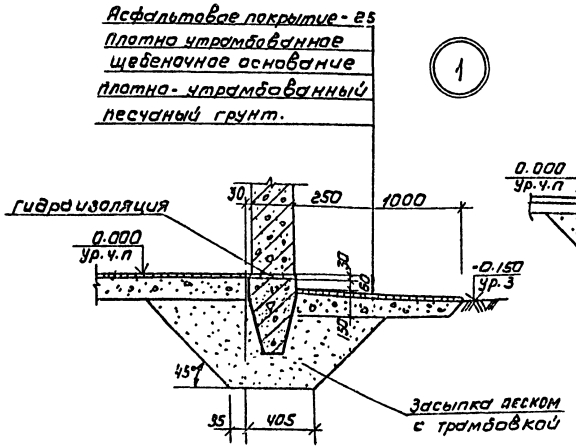

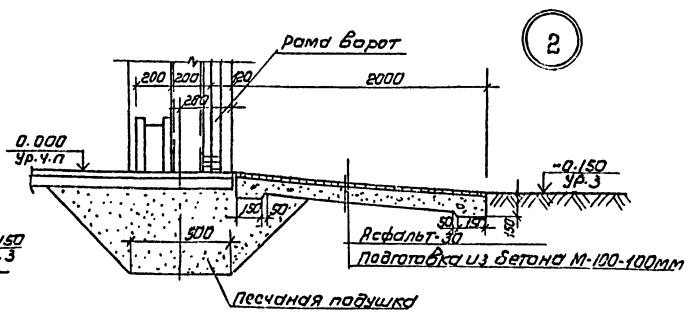

Марка кровельной мастики в скобках (см. разрез 1-1) дана для районов строительства, расположенных южнее географической широты 50° для Европейской и 53° для Азиатской частей СССР

Кирпичные стены и перегородки не доводить до железобетонных конструкций покрытия на 30мм. Оставшийся зазор проконопатить.

Гл. инж. проекта	Ачкерина		
Гл. инж. АК	Прачева		
Гл. инж. ЭАА	Шерстнева		

Согласовано:
Отдел АК
Отдел ЭАА

Инв. № подл. | Подпись и дата | Взам. инв. №

Привязан

Инв. №

Проверил	Глебов		
Ст. техн.	Шилова		
ГИП	Левина		
Гл.	Глебов		
Гл. спец.	Шапиро		
Н. контр.	Глебов		
Нач. отд.	Красавин		
Гл. инжен.	Кетлов		

ТП 901-3-193.84 АР

Реагентное хозяйство на 5 реагентов для станции производительностью 100 тыс м³/сут/км

Отделение на 3 реагента
Разрезы 1-1, 2-2, 3-3.
Детали 1, 2.

Стадия	Лист	Листов
Р	4	

ЦНИИЭП инженерного оборудования г. Москва

Копировал: Коршунова

Формат А2

Типовой проект 901-3-193.84 Альбом I, часть 2

Фасад 7-14

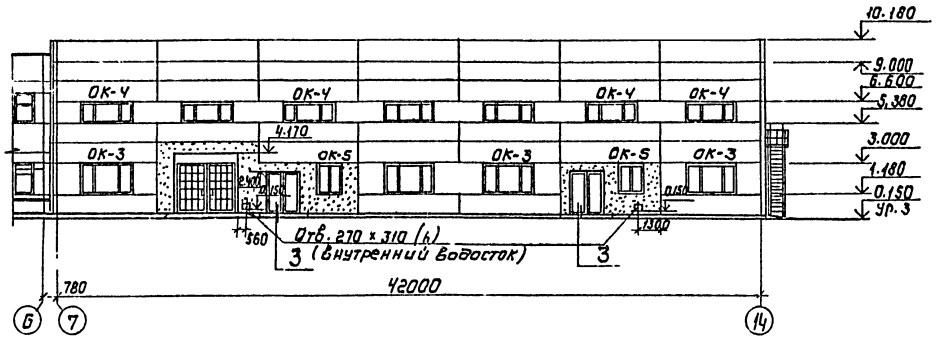

Фасад А-Г

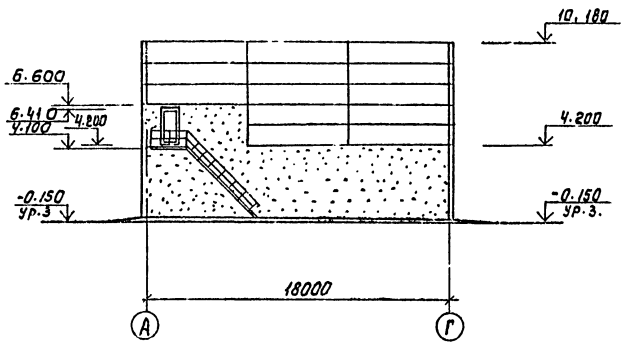

Фасад 14-7

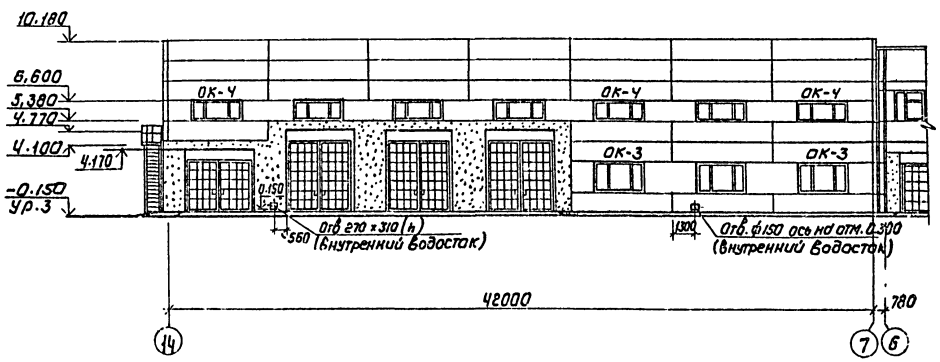

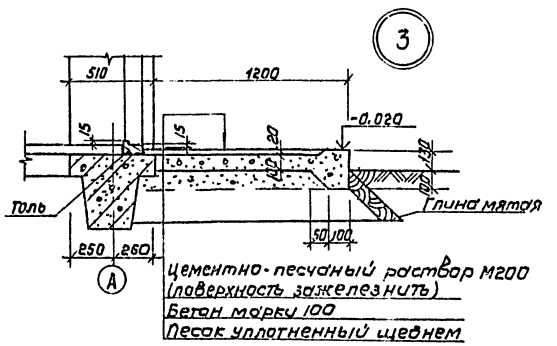

Схема расположения элементов заполнения оконных проемов

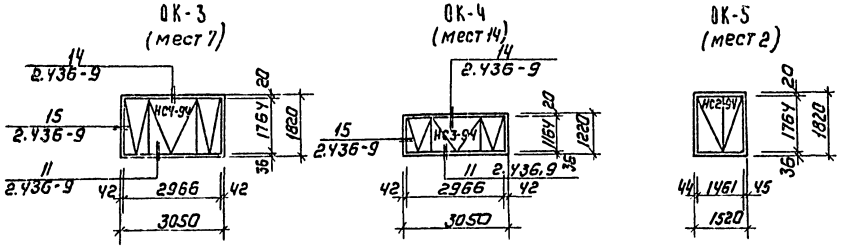

Провер.	Глебов		
Ст. арх.	Шилова		
ГИП	Левина		
ГАП	Глебов		
Гл. спец.	Шапиро		
Н. контр.	Глебов		
Нач. отд.	Красавин		
Гл. инжин.	Кетаов		

ТП 901-3-193.84 АР

Привязан

Инвн:

Реагентное хозяйство на 5 реагентов для станции производительностью 100 тыс м³/сут.

Отделение на 3 реагента

Фасады 7-14; 14-7; А-Г

Деталь 3.

Стадия	Лист	Листов
Р	5	

ЦНИИЭП инженерного оборудования г. Москва

Копировал: Коршунова

Формат: А2

Согласовано:

Отд. ВГ	Розанова	
Отд. ВС	Грачева	
Отд. ЗАД	Чуевскова	

Инв. № подл. | Подпись и дата | Взам. инв. №

Типовой проект 901-3-193.84 Альбом I, часть 2

План на отм. 4.200

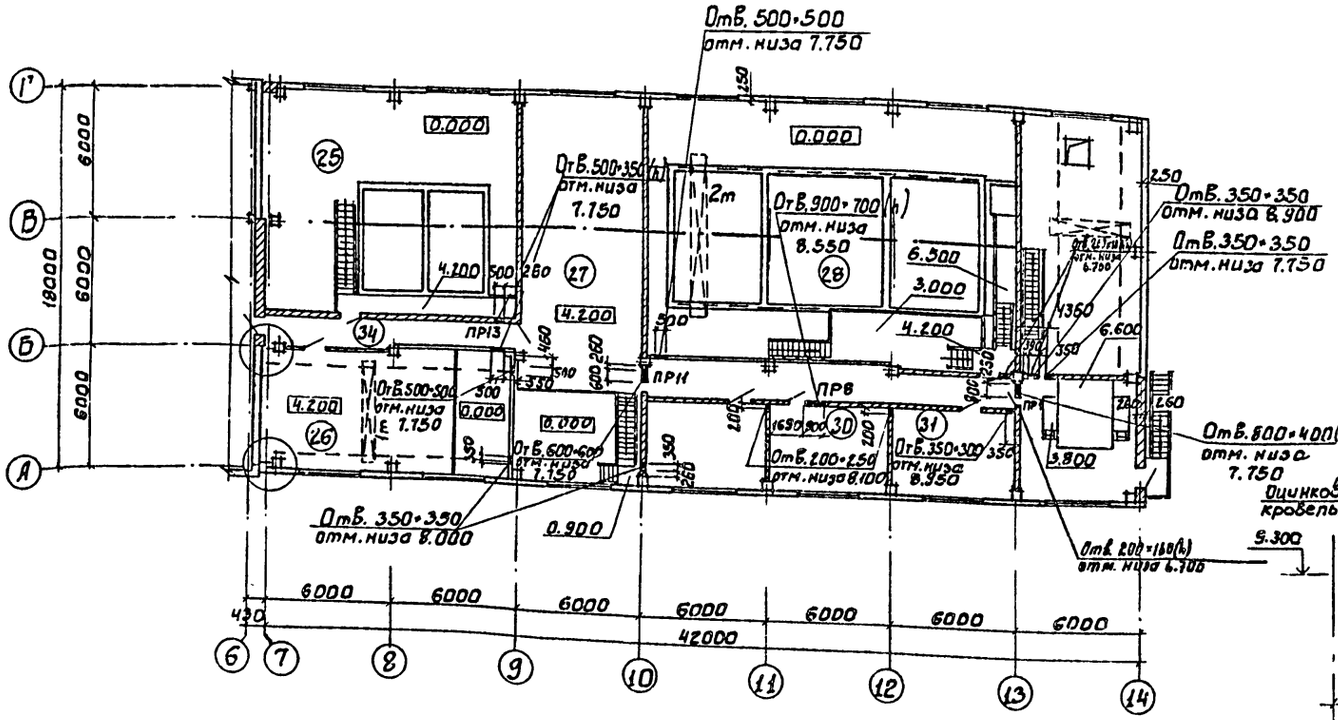

План на отм. 0.000.

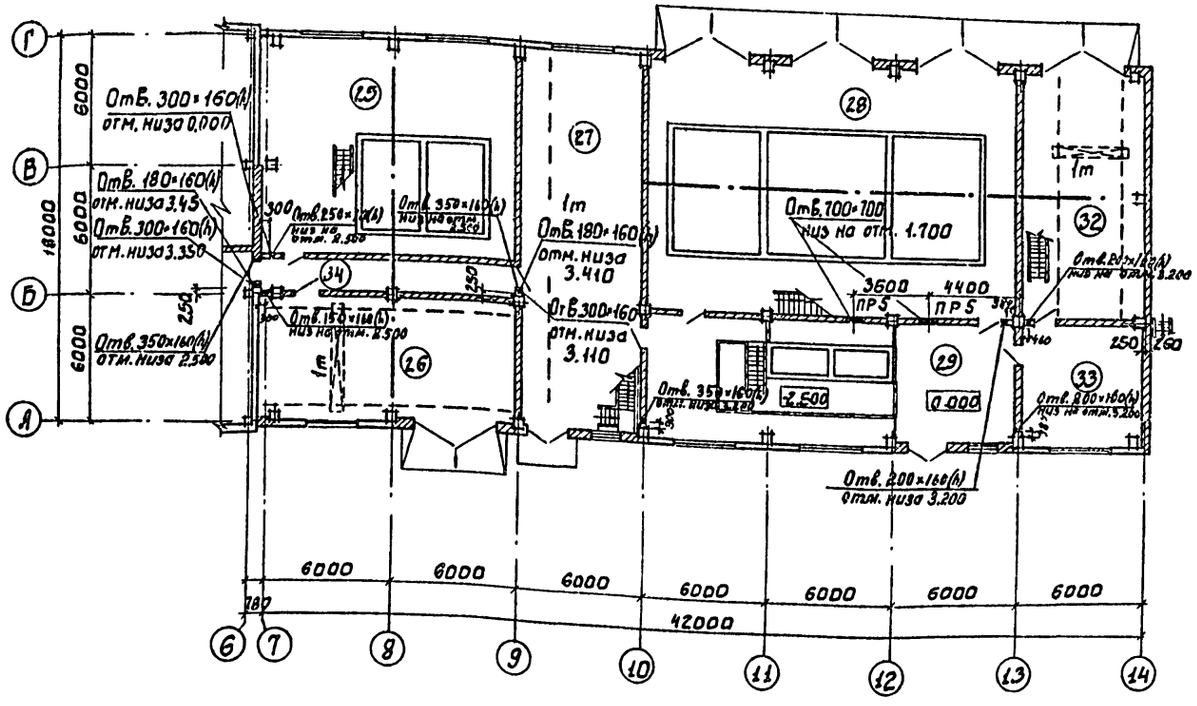

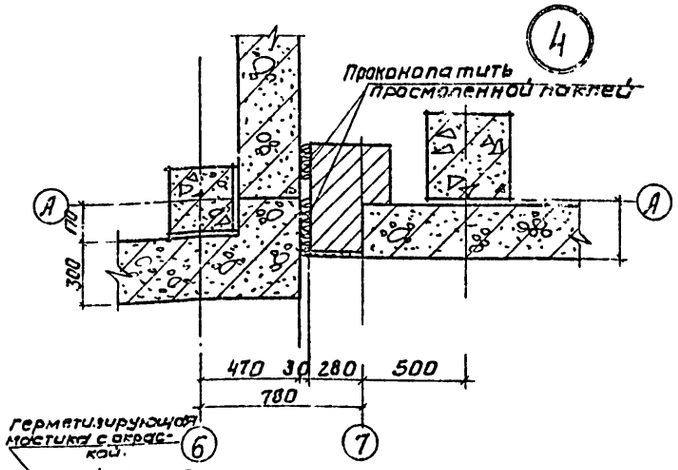

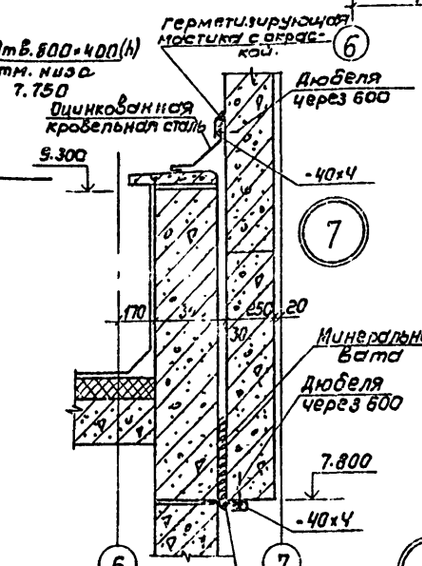

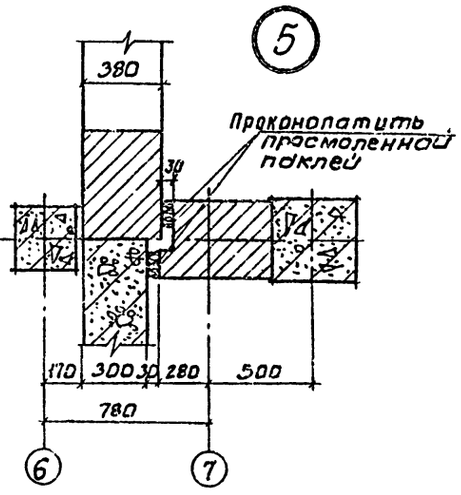

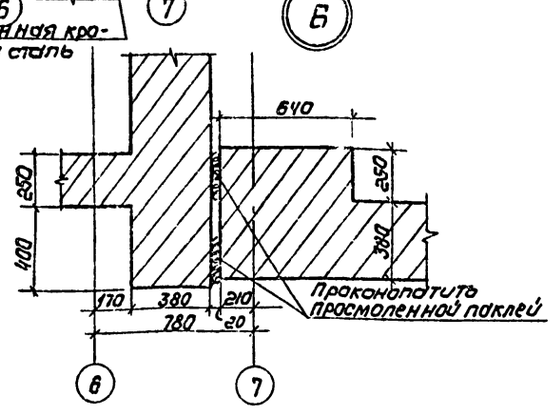

СОГЛАСОВАНО
Отдел ВС Грачева
Отдел ЭАД Шестакова

Инв. № подл. | Подпись и дата | Взам. инв. №

			Т.П. 901-3-193.84 АР
Привязан			
Провер	Глебов		Реагентное хозяйство на 5 реагентов для станции производительностью 100 тыс. м³/сутки. Отделение на 3 реагента. Планы отверстий на отм. 0.000 и ч 2.60. Детали 4,5
Ст. арх.	Шилова		
ГИП	Левина		
ГАП	Глебов		
Гл. спец.	Шапиро		
Н. контр.	Глебов		
Нач. отд.	Красавин		

Стадия	Лист	Листов
Р	6	

ЦНИИЭП Инженерного оборудования г. Москва

19595-01

Копировал Бобрева Формат А3

Типовой проект 901-3-193.84 Альбом I, часть 2

Схема расположения перегородок в осях 8-12

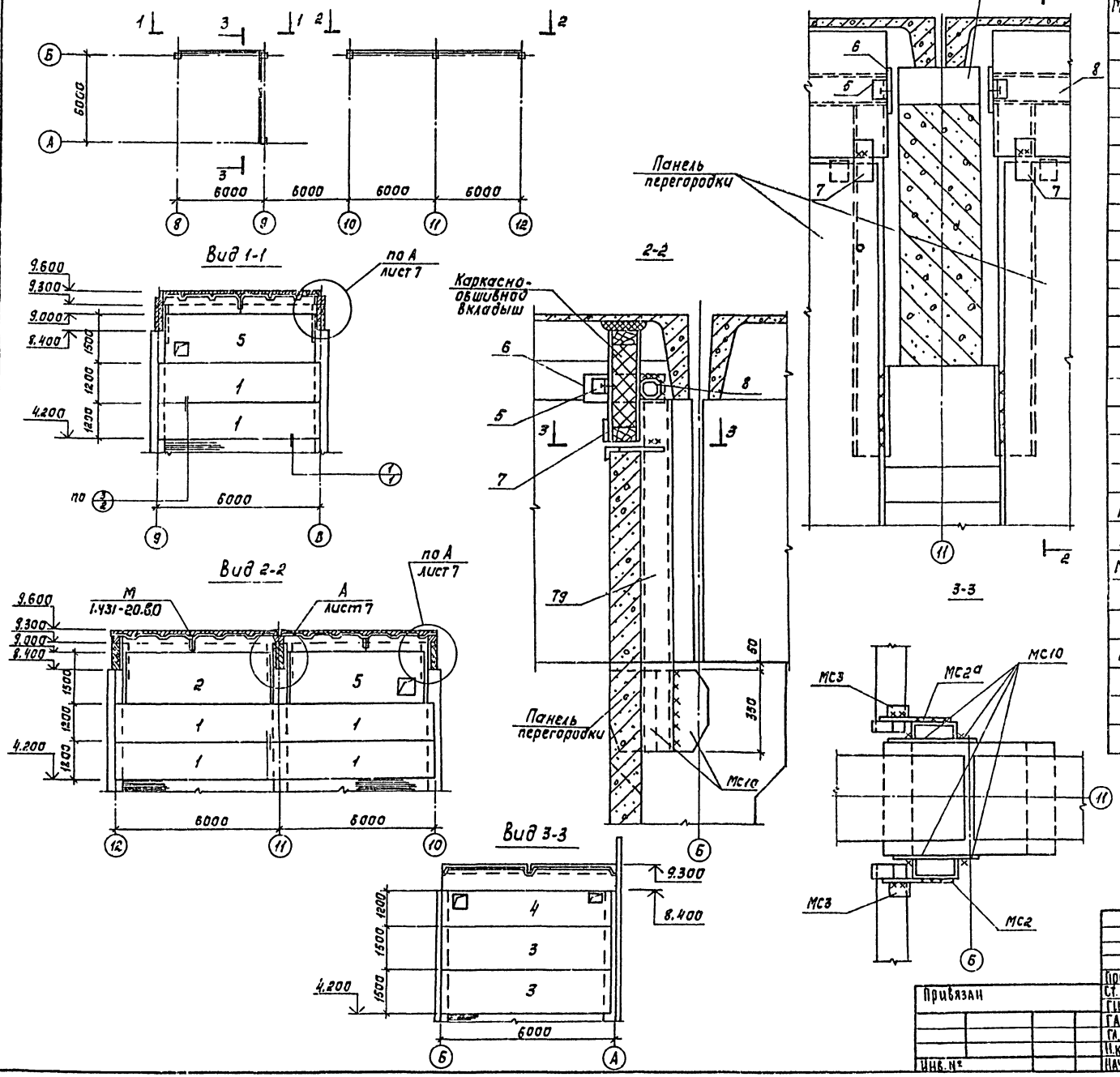

Спецификация перегородок и элементов их крепления

Марка поз.	Обозначение	Наименование	Кол.	Масса ед.кг	Примечание
		Перегородки			
1	1.431-20 вып.1	ППЛ-4 / 5.98×1.185	6	580	γ=1000 кг/м³
2	1.431-20 вып.1	ППЛ-11-8 / 5.56×1.485	1	670	"
3	1.431-20 вып.1	ППЛ-7 / 5.77×1.485	2	710	"
4	КЖИ. ПР1	ПР1	1	560	"
5	КЖИ. ПР2	ПР2	2	670	"
		Соединительные детали			
5		Уголок Б-50×50×5 ГОСТ 503-72 / ВСТ3сп2-I ГОСТ 535-79			
		ℓ=50	6	0,29	
6		Полоса универсальная			
		Б-8×250 ГОСТ 8270 / СТ3сп2 ГОСТ 14637-79 ℓ=120	6	2,9	
7		Полоса Б-5×50 ГОСТ 103-76 / ВСТ3кп2-III ГОСТ 535-79			
		ℓ=60	5	0,18	
8		2 швеллера 8 ГОСТ 8240-72 / ВСТ3кп2-II ГОСТ 535-79			
		ℓ=5580	3	118	
МС4	1.431-20 вып.2 часть 2	МС4	18	0.8	
МС2	1.431-20 вып.7 часть 2	МС2	12	0.5	
МС2а	1.431-20 вып.7 часть 2	МС2а	12	0.5	
МС3	1.431-20 вып.7 часть 2	МС3	24	0.3	
Т9	1.431-20 вып.4	Т9	6	21	
МС10	1.431-20 вып.7 часть 2	МС10	6	3.8	
		Дюбели ДГП 4,5×6,0	120		

Узлы крепления железобетонных перегородок см. по серии 1.431-20, вып. 6.

Пров.	Глебов		ТП 901-3-193.84	АР
Ст. арх.	Шилова			
ГИП	Левина		Реагентное хозяйство на 5 реагентов для станции производительностью 100 тыс. м³/сутки	Стадия: Р; Лист: 7; Листов:
ГАП	Глебов			
Гл. спец.	Шапиро		Отделение на 3 реагента. Схемы расположения перегородок. Спецификация.	ЦНИИЭП инженерного оборудования г. Москва
Н. контр.	Глебов			
Нач. отд.	Красавин			

Привязан

Инв. №

Копировал: Корецкая

Формат А2

19595-01

Инв. № подл. | Подпись и дата | Взам. инв. №

Ведомость перемычек

Тип	Схема сечения
ПР1	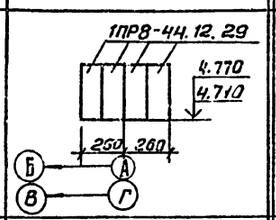
ПР2	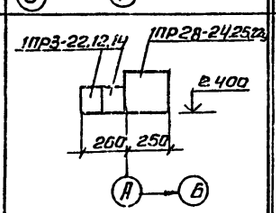
ПР3	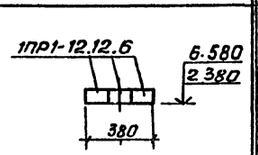
ПР4	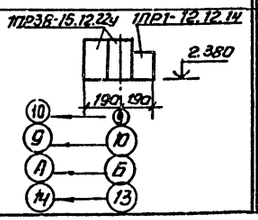
ПР5	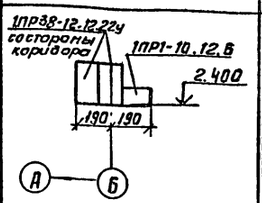
ПР6	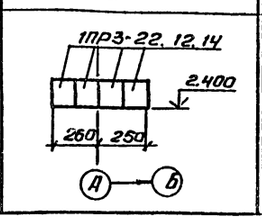
ПР7	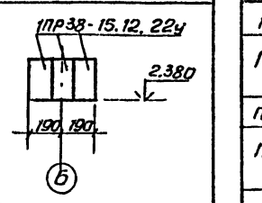
ПР8	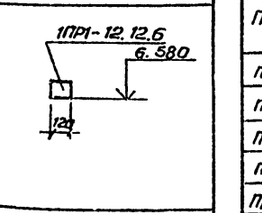
ПР9	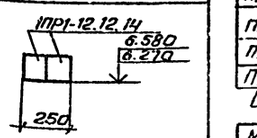
ПР10	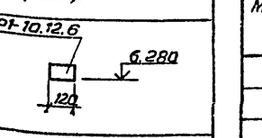
ПР11	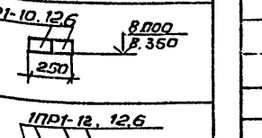
ПР12	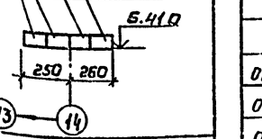
ПР-13	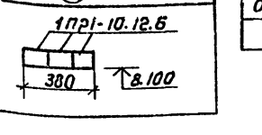

Спецификация перемычек

Марка поз.	Обозначение	Наименование	Кол.	Масса ед. кг	Примечание
ПР1	1.138-10 Вып.4	1ПР8-44.12.29	20	385	
ПР2	1.138-10 Вып.1	1ПР28-24.25.22у	1	325	
	1.138-10 Вып.1	1ПР3-22.12.14	2	100	
ПР3	1.138-10 Вып.1	1ПР1-12.12.6	12	25	
ПР4	1.138-10 Вып.1	1ПР1-12.12.14	5	50	
	1.138-10 Вып.1	1ПР38-15.12.22у	10	100	
ПР5	1.138-10 Вып.1	1ПР1-10.12.6	2	25	
	1.138-10 Вып.1	1ПР38-12.12.22у	4	75	
ПР6	1.138-10 Вып.1	1ПР3-22.12.14	4	100	
ПР7	1.138-10 Вып.1	1ПР38-15.12.22у	9	100	
ПР8	1.138-10 Вып.1	1ПР1-12.12.6	3	25	
ПР9	1.138-10 Вып.1	1ПР1-12.12.14	10	50	
ПР10	1.138-10 Вып.1	1ПР1-10.12.6	1	25	
ПР11	1.138-10 Вып.1	1ПР1-10.12.6	4	25	
ПР12	1.138-10 Вып.1	1ПР1-12.12.6	4	25	
ПР13	1.138-10 Вып.1	1ПР1-10.12.6	3	25	

Ведомость отделки помещений

Наименование или номер помещения	Потолок		Стены или перегородки		Отделка низа стен или перегородок (панель)			Колонна		Примечание
	Площадь	Вид отделки	Площадь	Вид отделки	Площадь	Вид отделки	Высота мм	Площадь	Вид отделки	
25, 26	385.0	Затирка швов, окраска двумя слоями лака ХВ-784 по двум слоям эмали ХВ-785 и огрунтовкелаком ХВ-784 плит и балок покрытия	106.0	Штукатурка кирпичных стен, затирка панельных стен. Окраска двумя слоями лака ХВ-784 по двум слоям эмали ХВ-785 и огрунтовке лаком ХВ-784	—	—	—	69.3	Окраска двумя слоями лака ХВ-784 по двум слоям эмали ХВ-785 и огрунтовке лаком ХВ-784	По периметру стен помещений 25 и 26 предусмотреть облицовку кислотоупорной керамической плиткой на высоту 300мм в соответствии с деталью примыкания полов к стенам см. деталь на листе 9.
27, 28, 29, 30, 32, 33, 35	1242.4	Затирка швов. Окраска известковая	1970.3 + 112.5 (подвал)	Затирка кирпичных стен. Затирка швов панельных стен. Известковая побелка	—	—	—	124.3	Окраска известковая	
31, 34	1414.6	Затирка швов. Окраска поливинилацетатная ВА-27А	520.0	Штукатурка кирпичных стен. Затирка швов панельных стен окраска поливинилацетатная ВА-27А	—	—	—	38.6	Окраска поливинилацетатная ВА-27А	

Спецификация элементов заполнения проемов

Марка поз.	Обозначение	Наименование	Количество на этаж 1	Количество на этаж 2	Всего	Масса	Примечан.
15	Шифр 41-74 Вып.1.2	Ворота В 3,6х4,2	3	—	3	809	
16	Шифр 41-74 Вып.1.2	Ворота В 3,6х3,0	2	—	2	667	
17	ГОСТ 14624-69	Дверной блок Д 51-ППВ	1	—	1		
18	ГОСТ 14624-69	Дверной блок Д 42-П	7	7	14		
19	1.236-5 Вып.1	ДП1 07.00.00.00 МЧ	2	2	4		
20	1.236-6 Вып.1.4.1	Балконный блок БС 22-9	—	1	1		
21	ГОСТ 14624-69	Дверной блок Д 38-П	—	1	1		
22	ГОСТ 14624-69	Дверной блок Д 42-Л	—	1	1		
ОК-3	ГОСТ 12506-67	Оконный блок НСЧ-94	7	—	7		
ОК-4	ГОСТ 12506-67	Оконный блок НС 3-94	—	14	14		
ОК-5	ГОСТ 12506-67	Оконный блок НС 2-94	2	—	2		

Инв. № подл. | Подпись и дата | Взам. инв. №

Привязан

Инв. №

Проверил	Глебов		
Ст. арх.	Шилова		
ГИП	Левина		
ГАП	Глебов		
Гл. спец.	Шапиро		
Н. конт.	Глебов		
Нач. отд.	Красавин		

ТП 901-3-193.84 АР

Реагентное хозяйство на 5 реагентов для станции производительностью 100 тыс. м³/сут

Отделение на 3 реагента. Ведомость и спецификация перемычек. Ведомость отделки помещений. Спецификация элементов заполнения проемов

Стадия	Лист	Листов
Р	8	

ЦНИИЭП инженерного оборудования г. Москва

Копировал Антипова

Формат А2

План кровли

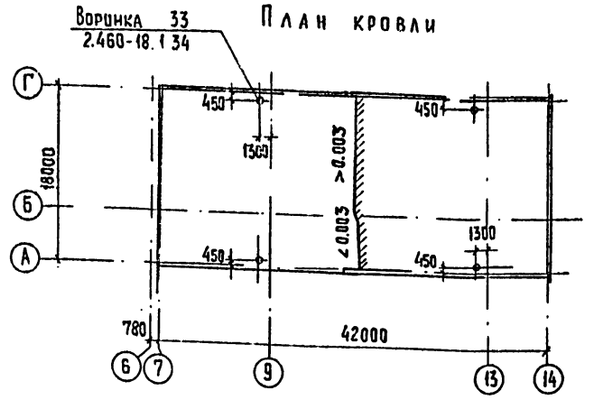

План на отм. 0.000

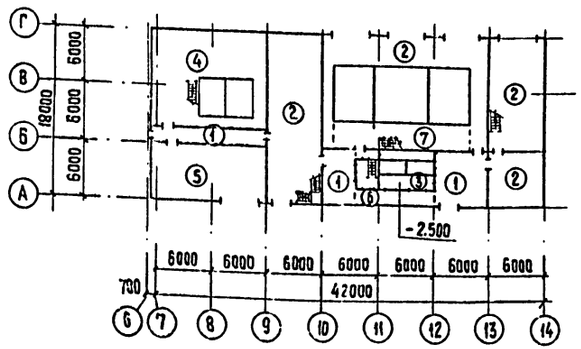

План на отм. 4.200

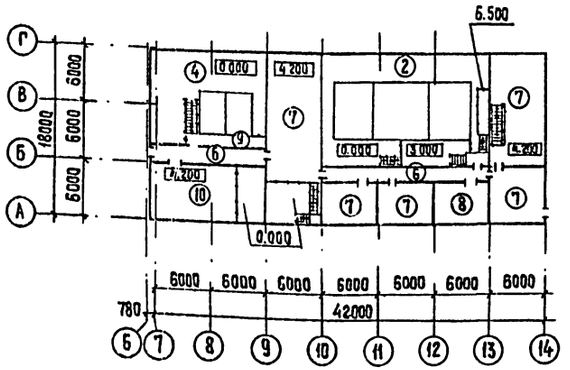

Экспликация полов

Наименование или номер помещения по проекту	Тип пола по проекту	Схема пола или номер узла по серии	Элементы пола и их толщины	Площадь пола м²
29, 34	1		Покрытие- плитка керамическая по ГОСТ 6787-80 - 13мм Заполнение швов- цементно- песчаный раствор М150 Прослойка- цементно- песчаный раствор М150- 15мм Подстилающий слой- бетон М100- 100мм Основание- уплотненный грунт с втрамбованным в него слоем щебня или гравия крупностью 40-60мм- 100мм	79,3
27,28,32 33	2		Покрытие- цементно-песчаный раствор М200- 20мм Подстилающий слой-бетон М100-100мм Основание-уплотненный грунт с втрамбованным в него слоем щебня или гравия крупностью 40-60мм- 100мм	400,5
29	3		Покрытие-цементно- песчаный раствор М200-20мм Подстилающий слой-бетон М100- 100мм Гидроизоляция-2слоя гидроизола на битумной мастике. Стяжка- бетон М150- 60мм Основание- уплотненный грунт с втрамбованным в него слоем щебня или гравия крупностью 40-60мм - 100 мм	96,0
25	4		Покрытие- кислотоупорные плитки марки КШ-5=35(ГОСТ 961-79) на андезитовой замазке с разделкой швов замазкой арзамит-5мм Прослойка- шпаклевка андезитовой замазкой - 5мм Гидроизоляция - битумно- рулонная - 10мм * Стяжка- бетон марки 150- 20мм Подстилающий слой - бетон марки 100 - 100 мм Основание- уплотненный грунт с втрамбованным в него слоем щебня или гравия крупностью 40- 60 мм - 100 мм	122,2
26	5		Покрытие- асфальт кислотостойкий с графитовым или угольным наполнителем- 40мм Гидроизоляция- битумно- рулонная 10 мм * Стяжка- цементно- песчаная марки 150 - 20 мм Подстилающий слой- бетон М100- 60 мм Основание- уплотненный грунт с втрамбованным в него слоем щебня или гравия крупностью 40- 60мм - 100мм	70.8

Наименование или номер помещения по проекту	Тип пола по проекту	Схема пола или номер узла по серии	Элемент пола и их толщины	Площадь пола м²
34	6		Покрытие- плитка керамическая по ГОСТ 6787-80 - 13мм Заполнение швов- цементно-песчаный раствор М150 - Прослойка- цементно- песчаный раствор М150- 17мм Основание- железобетонная плита	46,8
27, 30, 33, 35	7		Покрытие- цементно- песчаный раствор марки 200- 20мм Основание- железобетонная плита	2190
31	8		Покрытие- линолеум (ГОСТ 7251-77)- 3мм Прослойка- холодная мастика на водостойких вяжущих - 1мм Стяжка - легкий бетон марки 50 - 20мм Основание - железобетонная плита	25,4
25	9		Покрытие- кислотоупорная плитка марки КШ* S=20 (ГОСТ-961-79) на дидезитовой замазке с уплотняющей добавкой Прослойка - шпаклевка андезитовой замазкой - 5мм Гидроизоляция - битумно- рулонная - 10мм * Стяжка- бетон марки 150 - 20мм Основание- железобетонная плита	8.0
26	10		Покрытие- асфальт кислотостойкий с графитовым или угольным наполнителем - 40мм Гидроизоляция битумно- рулонная- 10мм * Стяжка цементно- песчаная марки 150- 20мм Основание- железобетонная плита	53,8

* Гидроизоляция- грунтовочный слой раствором битума в бензине за 2 раза
Два слоя рубероида РПМ-300А на битуме БН 70/30.
Шпатлевка мастикой битуминоль марки Н-2 δ=5мм.

Деталь примыкания полов типа 4 и 9 к стенам

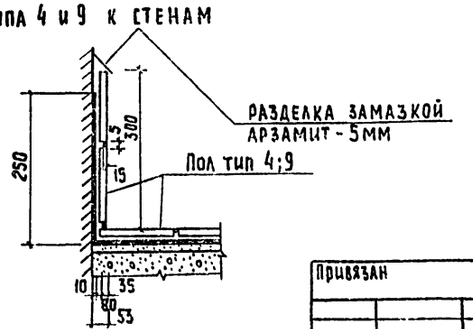

Привязан			
Инв. №			
Провер	Глебов		
Ст. арх.	Шилова		
ГИП	Левина		
ГАП	Глебов		
Гл. спец.	Шапиро		
Н. конт.	Глебов		
Нач. отд.	Красавин		

Т.П. 901-3-193.84 АР

Реагентное хозяйство на 5 реагентов для станции производительностью 100тыс.м³/сутки	Стадия	Лист	Листов
	Р	3	
Отделение на 3 реагента. Планы полов и кровли. Экспликация полов.	ЦНИИЭП Инженерного оборудования г. Москва		

Копировал: Хюппенен Формат А2 19595-01

Согласовано: Отд. ВГ Чичерина

Инв. № подл. | Подпись и дата | Взам. инв. №

Типовой проект 901-3-193.84 Альбом I часть 2

Ведомость рабочих чертежей основного комплекта (начало)

Лист	Наименование	Стр.
1	Отделение на 3 реагента Общие данные (начало)	
2	Отделение на 3 реагента Общие данные (окончание)	
3	Отделение на 3 реагента. Схема расположения фундаментов, фундаментных балок, подпорных стен	
4	Отделение на 3 реагента Схемы расположения фундаментов, фундаментных балок, подпорных стен. Разрезы 1-1÷3-3. Спецификация	
5	Отделение на 3 реагента. Схема расположения фундаментов, фундаментных балок, подпорных стен. Разрезы 4-4 ÷ 9-9	
6	Отделение на 3 реагента Фундаменты Фм1÷ Фм4. Опалубочные чертежи	
7	Отделение на 3 реагента Фундаменты Фм5÷ Фм10. Опалубочные чертежи	
8	Отделение на 3 реагента Фундаменты Фм11÷ Фм16. Опалубочные чертежи	
9	Отделение на 3 реагента Фундаменты Фм17÷ Фм20. Опалубочные чертежи	
10	Отделение на 3 реагента Фм1 ÷ Фм10. Армирование	
11	Отделение на 3 реагента Фм 11÷ Фм 16. Армирование	
12	Отделение на 3 реагента Фм 17 ÷ Фм 20. Армирование	
13	Отделение на 3 реагента Схема расположения фундаментов под оборудование, каналов и приямков на отм. 0.000 и 4.200	
14	Отделение на 3 реагента Схема расположения фундаментов под оборудование, каналов и приямков. Разрезы 1-1 ÷ 5-5	

Типовой проект разработан в соответствии с действующими нормами и правилами и предусматривает в части железобетонных конструкций мероприятия, обеспечивающие взрывную, взрывопожарную и пожарную безопасность при эксплуатации здания.

Главный инженер проекта С.Левина /Левина С.Е/

Ведомость рабочих чертежей основного комплекта (окончание)

Лист.	Наименование	Стр.
15	Отделени на 3 реагента Фундаменты под оборудование Фо1÷ Фо10	
16	Отделение на 3 реагента Баки хранения известкового теста (РЕ5) Схема раскладки сеток в стенах	
17	Отделение на 3 реагента Баки хранения известкового теста (РЕ5) Армирование днища. Разрезы. Сечения	
18	Отделение на 3 реагента Баки крепкого раствора известкового молока (РЕ6) Чертежи опалубки и армирование	
19	Отделение на 3 реагента Бак раствора кремнефтористого натрия (РЕ7) Опалубочные чертежи	
20	Отделение на 3 реагента Бак раствора кремнефтористого натрия (РЕ7) Армирование днища	
21	Отделение на 3 реагента Бак раствора кремнефтористого натрия РЕ7. Армирование стен емкости.	
22	Отделение на 3 реагента Схема расположения колонн и балок покрытия. Схема расположения плит покрытия	
23	Отделение на 3 реагента Схема расположения металлических стоек и насадок торцевого фахверка по осям „7", „14". Разрез 1-1	
24	Отделение на 3 реагента Схемы расположения стеновых панелей по осям „А", „Г", „7", „14"	
25	Отделение на 3 реагента Схема расположения плит перекрытия на отм. 4.200	в осях 7÷13
26	Отделение на 3 реагента Схема расположения плит перекрытия на отм. 4.200 в осях 13 ÷ 14	
27	Отделение на 3 реагента Монолитные участки Ум6, Ум7	
28	Отделение на 3 реагента Схема расположения плит перекрытия на отм. 0,000 в осях 10÷13	
29	Отделение на 3 реагента Венткамера на отм. 4.200 Деталь крепления утеплителя в стене	

Привязан

Инв. №

Ведомость ссылочных и прилагаемых документов (начало)

Обозначение	Наименование	Примечан.
	Ссылочные документы	
1.415-1 Вып.1	Железобетонные фундаментные балки для стен производственных зданий.	
ГОСТ 13579-78	Блоки бетонные для стен подвалов	
1.112-5 Вып.2	Плиты железобетонные для ленточных фундаментов	
1.423-3 Вып.1	Железобетонные колонны прямоугольного сечения одноэтажных производственных зданий из мостовых кранов высотой до 9,6 м.	
Вып.2	Закладные изделия	
Шифр 460-75 Вып. 1-1	Железобетонные фахверковые колонны прямоугольного сечения для одноэтажных производственных зданий	
1.462.1-1/81 Вып. 1	Железобетонные предварительно напряженные балки пролетом 12 м для покрытий зданий с плоской и скатной кровлей.	
1.462.1-10/80 Вып.1	Балки стропильные Ж.Б. для покрытий зданий с пролетами 6 и 9 м.	
Вып. 2	Закладные изделия	
1.432-14/80 Вып.1	Стеновые панели отапливаемых производственных зданий с шагом колонн 6 м.	
1.141-1 Вып.59	Панели перекрытий железобетонные многопустотные. Предварительно-напряженные панели с круглыми пустотами длиной 6280, 5980, 5380, 5080 и 780 мм, шириной 1490, 1190 и 990 мм армированные стержнями из стали класса А-IV	
ГОСТ 22701.0-77 22701.1-77 22701.2-77 22701.5-77	Плиты железобетонные ребристые предварительно напряженные размерами 3х12 м для покрытий производственных зданий. Технические условия Плиты типа ПГ Плиты типа ПВ Закладные изделия	

Привязан			
Инв. №			
ТП 901-3-193.84			КЭС
Провер.	Левина		
Инженер.	Лазарева		
Рук. гр.	Письман		
ГИП	Левина		
Гл. конст.	Шапиро		
Н. контр.	Левина		
Нач. отд.	Красавин		

Реагентное хозяйство на 5 реагентов для станции производительностью 100 тыс. м³/сутки.

Стадия Р | Лист 1 | Листов 29

Отделение на 3 реагента. Общие данные (начало).

ЦНИИЭП инженерного оборудования г. Москва

Инв. № подл. | Подпись и дата | Взам. инв. №

19595-01

Альбом I, часть 2

Типовой проект 901-3-193.84

Ведомость ссылочных и прилагаемых документов (окончание)

Обозначение	Наименование	Примечан.
3.006-2 Вып.II-2	Сборные железобетонные каналы и тоннели из лотковых элементов. Рабочие чертежи железобетонных изделий	
1.494-24 Вып.1	Стаканы для крепления крышных вентиляторов, дефлекторов и зонтов.	
1.138-10 Вып.2	Перемычки железобетонные для зданий с кирпичными стенами. Перемычки плитные	
1.412-1/77 Вып.3	Монолитные железобетонные фундаменты под типовые колонны прямоугольного сечения одноэтажных промышленных зданий	
1.410-2 Вып.1	Унифицированные арматурные изделия для монолитных железобетонных конструкций	
ГОСТ23279-78	Сетки сварные из стержневой арматуры диаметром до 40 мм. Общие технические условия	
1.439-2	Стальные изделия креплений канальных стен одноэтажных производственных зданий с железобетонным каркасом.	
2.432-2 Вып.0	Монтажные узлы панельных стен неотапливаемых одноэтажных производственных зданий с железобетонным каркасом	
1.400-15 Вып.1.	Унифицированные закладные изделия железобетонных конструкций для крепления технологических коммуникаций и устройств	
1.400-6/76 Вып.1	Унифицированные закладные детали сборных железобетонных конструкций зданий промышленных предприятий.	
3.400-6/76	Унифицированные закладные детали сборных железобетонных конструкций инженерных сооружений промышленных предприятий.	
3.901-5	Сальники набивные dy50÷1400мм для пропуска труб через стены	
3.901-6	Патрубки рефристые dy50 ÷ 1400 мм для пропуска труб через стены	
ГОСТ18599-73	Трубы напорные из полиэтилена. Технические условия	
	Прилагаемые документы	
ТП КЖИ	Строительные изделия	
ВМ1	Ведомость потребности в материалах основного комплекта марки КЖ. Монолитные конструкции	
ВМ2	Ведомость потребности в материалах основного комплекта марки КЖ. Сборные конструкции.	

Ведомость спецификации

Лист	Наименование	Примечание
4	Спецификация фундаментных балок перемычек, фундаментных блоков и фундаментных плит.	
4	Спецификация монолитных фундаментов	
10	Спецификация монолитных фундаментов Фм1 ÷ Фм10	
11	Спецификация монолитных фундаментов ФмИ ÷ Фм16	
12	Спецификация монолитных фундаментов Фм17 ÷ Фм20	
14	Спецификация фундаментов под оборудование	
16	Спецификация к бакам хранения известкового теста (РЕ5)	
18	Спецификация к бакам крепкого раствора известкового молока (РЕ6)	
20	Спецификация к бакам раствора кремнефтористого натрия (РЕ7)	
22	Отделение на 3 реагента. Схема расположения колонн и балок покрытия. Схема расположения плит покрытия.	
23	Спецификация металлических стоек и насадок торцевого фахверка	
24	Спецификация стеновых панелей по осям „А", „Г", „7", „14"	
25	Спецификация к схеме расположения плит перекрытия	
25	Спецификация к монолитным участкам Ум8 ÷ Ум10	
26	Спецификация к монолитным участкам Ум1÷Ум3, Ум5	
27	Спецификация к схеме расположения плит перекрытия	
27	Спецификация к монолитным участкам Ум4, Ум6	
28	Спецификация к монолитному участку Ум7	
29	Спецификация к схеме расположения венткамеры.	

Ведомость объемов сборных бетонных и железобетонных конструкций

N строки	Наименование группы элементов конструкций	Код	Кол-во м3	Примечание
1	Блоки фундаментов	5811000000	58.08	
2	Плиты фундаментов	5813000000	17.86	
3	Обвязочные балки	5824000000	35.33	
4	Колонны	5821000000	42.24	
5	Перемычки	5828000000	0.34	
6	Стеновые панели	5832000000	177.19	
7	Плиты покрытия	5840000000	46.16	
8	Плиты перекрытия	5842000000	24.52	
9	Плиты канальные		6.63	
10	Опорные подушки		0.03	
11	Стаканы	5896000000	0.58	

1. Материалы на изготовление сборных бетонных и железобетонных конструкций учтены в ведомости потребности в материалах и отдельно не учитываются

2. Расчетная полевая нагрузка на перекрытие 0,8 т/м² / 0,008 МПа

3 За условную отм. 0.000 принята абсолютная отм. ☐

Инв.№ подл. | Подпись и дата | Взам. инв.№

Привязан

Инв.№

Провер.	Левина		
Инжен.	Лазарева		
Рук.гр.	Письман		
ГИП	Левина		
Гл.конст.	Шапиро		
Н.контр.	Левина		
Нач.отд	Красавин		

ТП 901-3-193.84 КЖ

Реагентное хозяйство на 5 реагентов для станции производительностью 100 тыс.м³/сутки.

Отделение на 3 реагента. Общие данные (окончание)

Стадия	Лист	Листов
Р	2	

ЦНИИЭП инженерного оборудования г. Москва

19595-01

Копировал: Алешкова Формат: А2

Типовой проект 901-3-193.84 Альбом I, часть 2

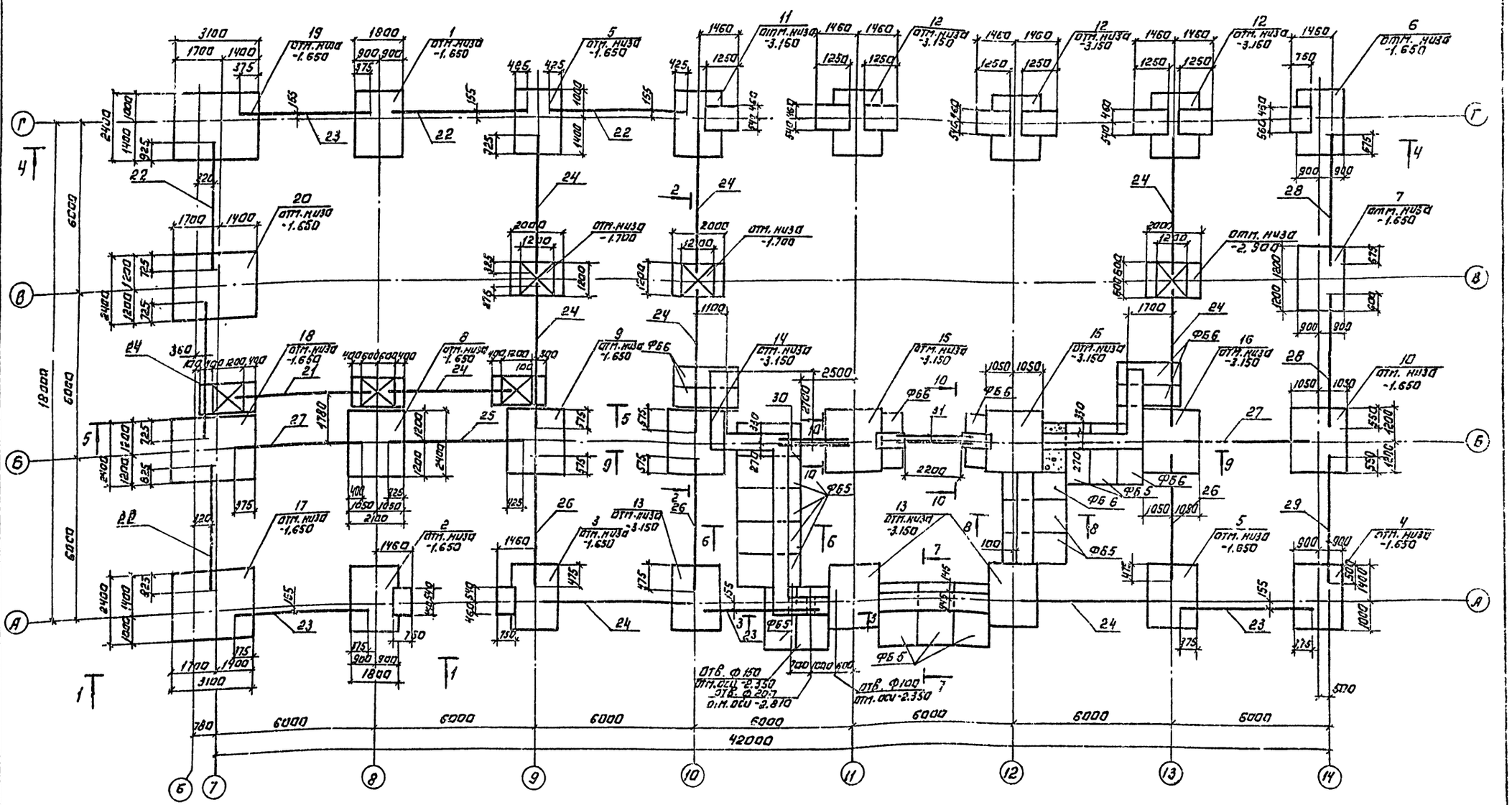

1. Спецификацию монолитных фундаментов; фундаментных балок, перемычек, фундаментных блоков и фундаментных плит см. на листе КЖ-4.

ПРОВЕР.	ЛЕВИНА		ТП 901-3-193.84	КЖ
ИНЖЕН.	ЛАЗАРЕВА			
РУК. ГР.	ПИСЬМАН		РЕАГЕНТНОЕ ХОЗЯЙСТВО НА 5 РЕАГЕНТОВ ДЛЯ СТАНЦИИ ПРОИЗВОДИТЕЛЬНОСТЬЮ 100 ТЫС. М³/СУТКИ	СТАДИЯ Р, ЛИСТ 3, ЛИСТОВ
ГИП	ЛЕВИНА			
ГЛ. КОНСТР.	ШАПИРО		ОТДЕЛЕНИЕ НА 3 РЕАГЕНТА. СХЕМА РАСПОЛОЖЕНИЯ ФУНДАМЕНТОВ, ФУНДАМЕНТНЫХ БАЛОК, ПОДПОРНЫХ СТЕН.	ЦНИИЭП ИНЖЕНЕРНОГО ОБОРУДОВАНИЯ г. МОСКВА
Н. КОНТР.	ЛЕВИНА			
НАЧ. ОТД.	КРАСАВИН			

ПРИВЯЗАН:

ИНВ. №

Копировал: Логинова

Формат: А2 19595-1

Инв. № подл. | Подпись и дата | Взам. инв. №

Типовой проект 901-3-193.84 Альбом I, Часть 2

Разрез 1-1

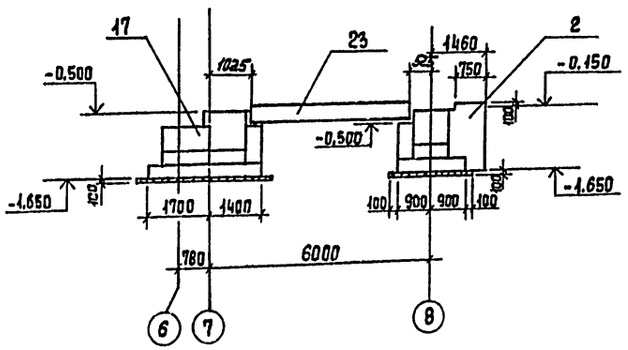

Разрез 2-2

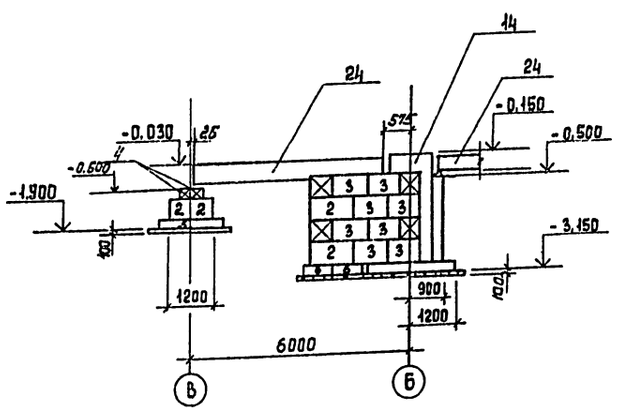

Разрез 3-3

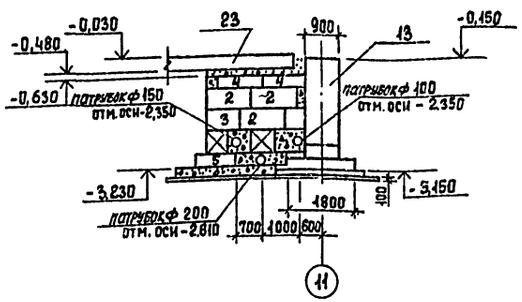

Спецификация фундаментных балок, перемычек, фундаментных блоков и фундаментных плит

Марка, поз.	Обозначение	Наименование	Кол.	Масса ед., кг	Примеч.
		Сборные железобетонные фундаментные балки, перемычки			
21	1.415-1; вып.1	ФБ6-11	1	1600	
22	1.415-1; вып.1	ФБ6-2	4	1300	
23	1.415-1; вып.1	ФБ6-4	4	1200	
24	1.415-1; вып.1	ФБ6-12	10	1500	
25	1.415-1; вып.1	ФБ6-13	1	1400	
26	1.415-1; вып.1	ФБ6-14	3	1300	
27	1.415-1; вып.1	ФБ6-15	2	1300	
28	1.415-1; вып.1	ФБ6-30	2	1800	
29	1.415-1; вып.1	ФБ6-31	1	1700	
30	1.138-10; вып.2	2ПР72-20.38.22	2	434	
31	1.138-10; вып.2	2ПР73-27.51.22	2	762	
		Фундаментные блоки			
ФБ1	ГОСТ 13579-78	ФБС 24.6.6-Т	18	1400	
ФБ2	ГОСТ 13579-78	ФБС 12.6.6-Т	62	960	
ФБ3	ГОСТ 13579-78	ФБС 9.6.6-Т	74	580	
ФБ4	ГОСТ 13579-78	ФБС 12.4.3-Т	28	340	
		Фундаментные плиты			
ФБ5	1.112-5 вып.2	ФЛ 20.12-2	13	2440	
ФБ6	1.112-5 вып.2	ФЛ 20.8-2	8	1600	

Спецификация монолитных фундаментов

Марка, поз.	Обозначение	Наименование	Кол.	Масса ед., кг	Примеч.
		Монолитные фундаменты			Объем ($м^3$)
1	Листы КЖ-6,10	ФМ1	1		2,82
2	Листы КЖ-6,10	ФМ2	1		4,36
3	Листы КЖ-6,10	ФМ3	1		4,36
4	Листы КЖ-6,10	ФМ4	1		2,95
5	Листы КЖ-7,10	ФМ5	2		2,76
6	Листы КЖ-7,10	ФМ6	1		3,33
7	Листы КЖ-7,10	ФМ7	1		2,76
8	Листы КЖ-7,10	ФМ8	1		3,88
9	Листы КЖ-7,10	ФМ9	1		3,69
10	Листы КЖ-7,10	ФМ10	1		3,95
11	Листы КЖ-8,11	ФМ11	1		6,51
12	Листы КЖ-8,11	ФМ12	3		8,26
13	Листы КЖ-8,11	ФМ13	3		4,24
14	Листы КЖ-8,11	ФМ14	1		4,13
15	Листы КЖ-8,11	ФМ15	2		4,56
16	Листы КЖ-8,11	ФМ16	1		4,78
17	Листы КЖ-9,12	ФМ17	1		4,85
18	Листы КЖ-9,12	ФМ18	1		4,95
19	Листы КЖ-9,12	ФМ19	1		4,85
20	Листы КЖ-9,12	ФМ20	1		5,37

1. Под монолитные фундаменты выполнить бетонную подготовку из бетона М50, толщиной 100 мм, кроме оговоренной, превышающую габарит фундамента на 100 мм в каждую сторону, под фундаментные блоки - песчаную подушку h=100 мм.
2. Фундаментные балки, перемычки устанавливать на цементный раствор марки 200 толщина 20 мм, зазоры между торцами балок и фундаментом заделать бетоном марки 200.
3. Бетонные блоки укладывать на цементно-песчаный раствор марки 50 с обязательной перевязкой не менее 0,4 высоты блока.
4. Обратную засыпку пазух фундаментов производить грунтом без включения строительного мусора и растительного грунта с уплотнением слоями h=200 мм.
5. В графе "примечание" дан объем бетона в $м^3$.
6. Набетонки на фундаменты делаются одновременно и в одной опалубке с фундаментами.
7. На разрезах и сечениях в маркировке фундаментных блоков и плит условно опущены буквы "ФБ".

ТП 901-3-193.84 КЖ

Провер.	Левина		
Инжен.	Лазарева		
Рук. гр.	Письман		
ГИП	Левина		
Гл. конст.	Шапиро		
Н. контр.	Левина		
Нач. отд.	Красавин		

Привязан

Инв. №

Реагентное хозяйство на 5 реагентов для станции производительностью 100 тыс. $м^3$/сутки

Отделение на 3 реагента

Схема расположения фундаментов фундаментных балок, подпорных стен. Разрезы 1-1; 2-2; 3-3. Спецификация

Стадия	Лист	Листов
Р	4	

ЦНИИЭП инженерного оборудования г. Москва

Копировал Еремченко Формат А2

19525-01

Инв. № подл. | Подпись и дата | Взам. инв. №

Альбом I, часть 2

Типовой проект 901-3-193.84

Инв.№ подл. | Подпись и дата | Взам.инв.№

Разрез 4-4

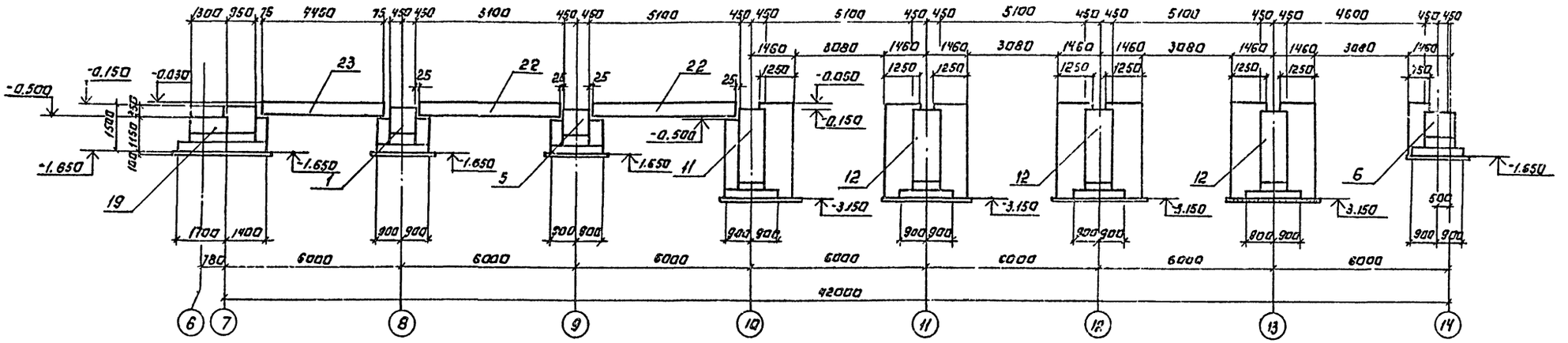

Разрез 5-5.

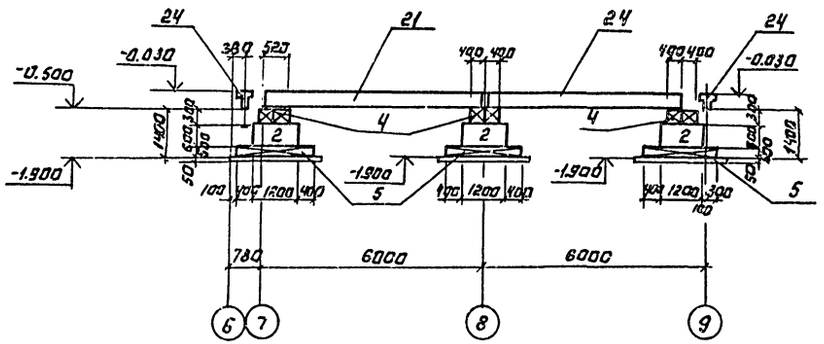

Разрез 9-9.

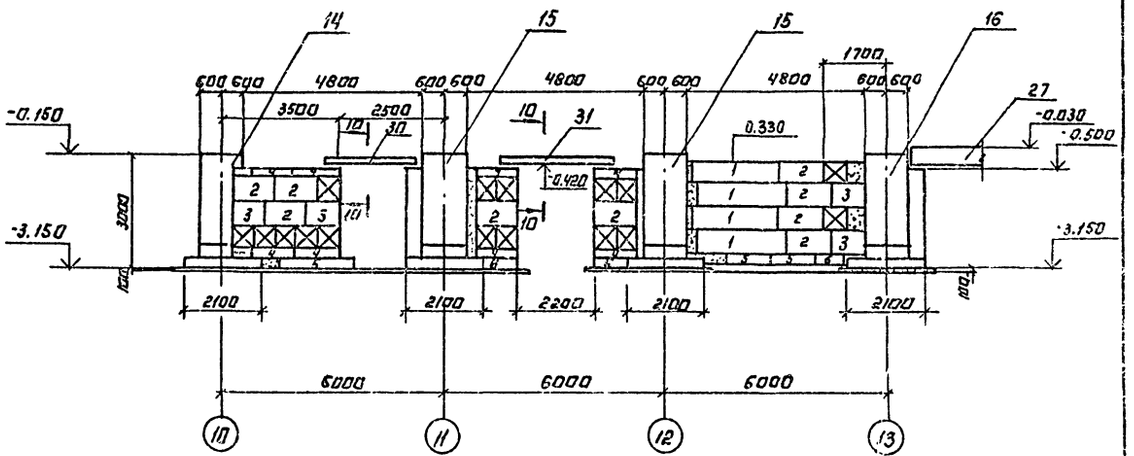

Сечение 6-6.

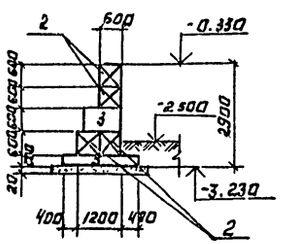

Сечение 7-7

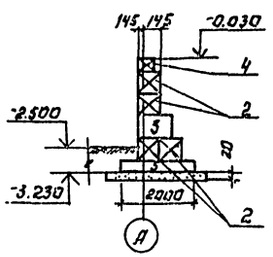

Сечение 8-8

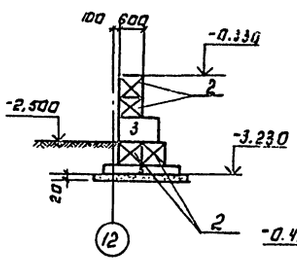

Сечение 10-10

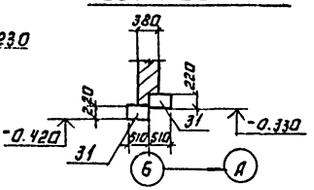

				ТП 901-3-193.84		КЖ
Провер.	Левина					
Инженер	Лазарева			Реагентное хозяйство А и Б	Стадия	Лист	Листов
Рук. гр.	Письман			реагентов для станции производительностью 100 тыс. м³/сутки	Р	5	
ГИП	Левина			Общее расположение. Схема расположения фундаментов. Фундаментный бак 100 куб. м. Узлы 1, 2. Сеч. Разрезы 4-4, 5-5, 9-9.	ЦНИИЭП инженерного оборудования г. Москва		
Н. контр.	Левина						
Нач. отд.	Краевин						

Привязан:

Инв.№

Копировал: Логинова

Формат А2

ФМ1

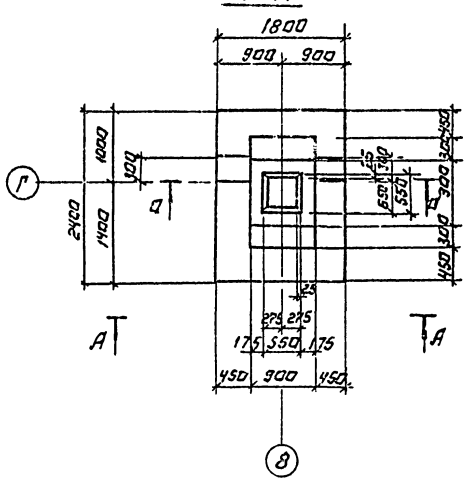

ФМ2

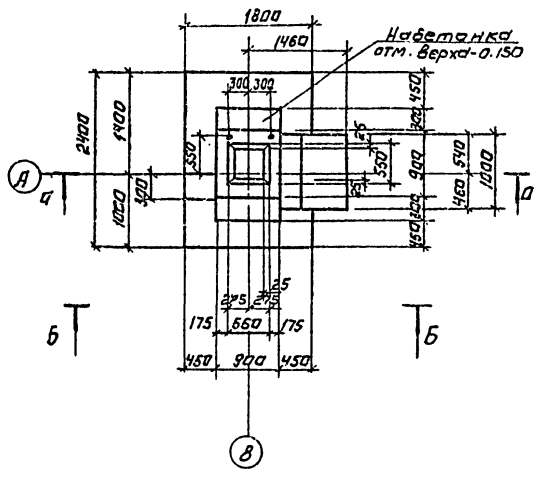

ФМ3

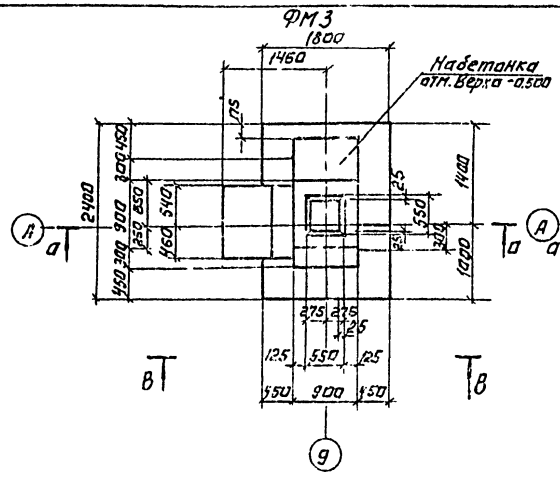

ФМ4

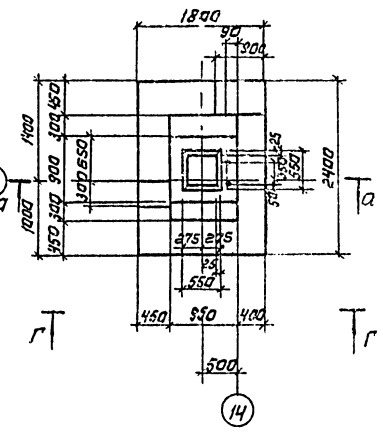

А-А

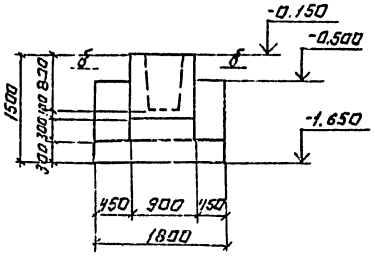

Б-Б

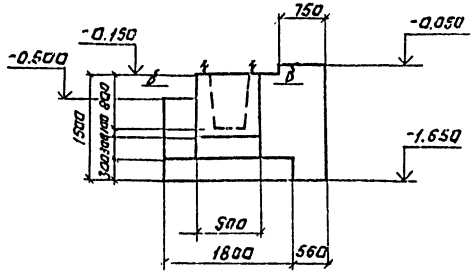

В-В

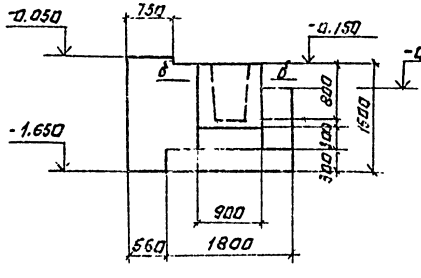

Г-Г

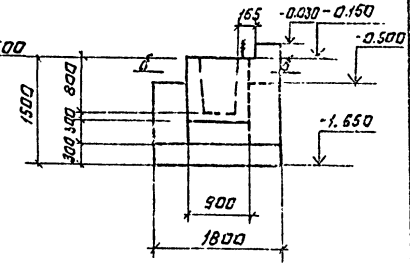

Схема нагрузок для ФМ1

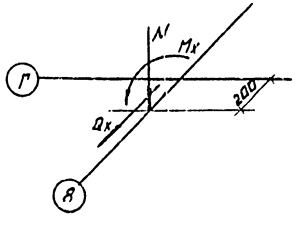

Схема нагрузок для ФМ2; ФМ3.

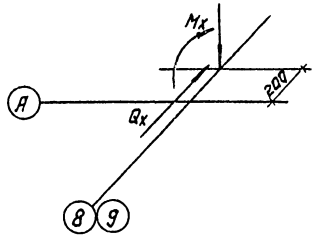

Схема нагрузок для ФМ4.

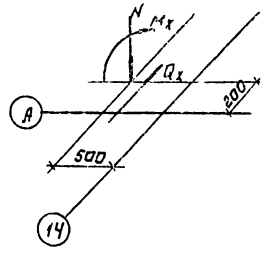

Таблица нагрузок для ФМ1÷ФМ4.

Наимен. усилий	ФМ1 Усилия Н; Нм	ФМ2 Усилия Н, Нм	ФМ3 Усилия Н, Нм	ФМ4 Усилия Н, Нм
N	433	561	561	561
Mx	139	175	175	175
Qx	21	21	21	21

Армирование фундаментов по сечениям А-а; б-б смотрите на листе КЖ-10.

					ТП 901-3-193.84	КЖ	

Типовой проект 901-3-193.84 Альбом I, часть 2

ФМ5

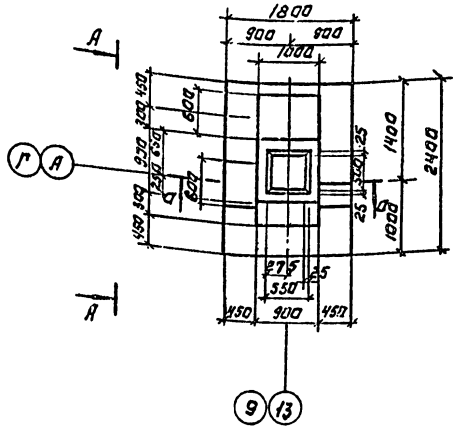

ФМ6

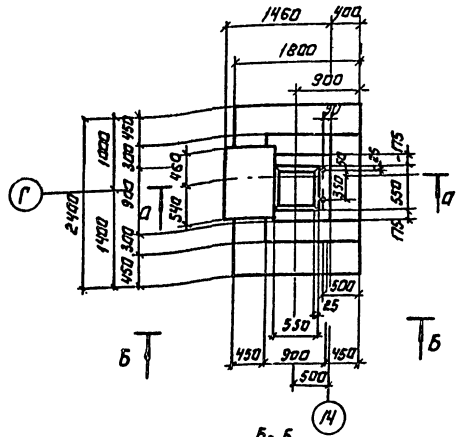

ФМ7

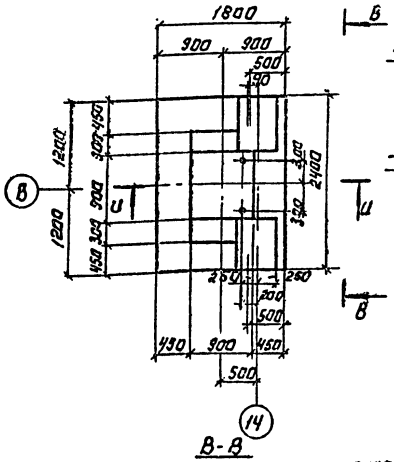

Г-Г

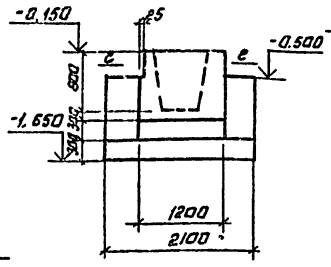

Д-Д

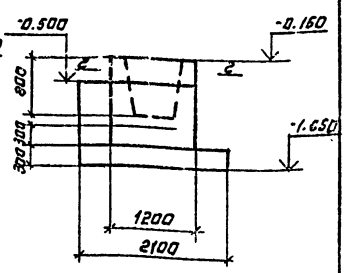

А-А

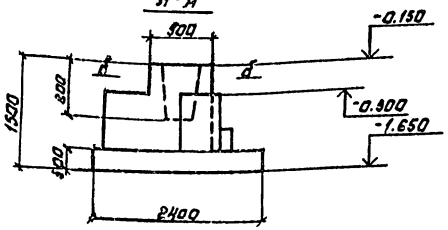

Б-Б

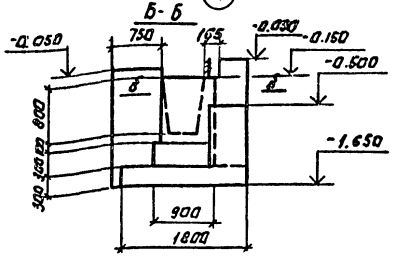

В-В

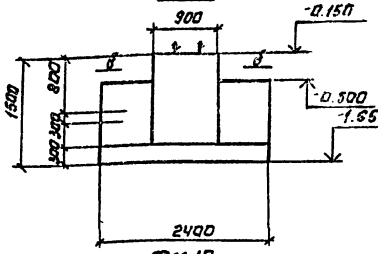

Е-Е

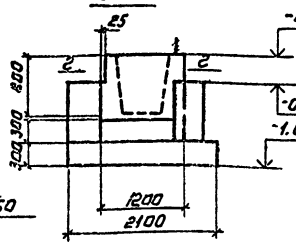

Ж-Ж

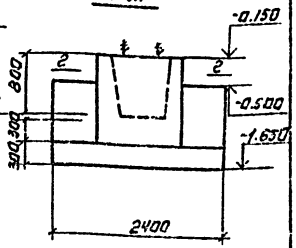

Схема нагрузок для ФМ6

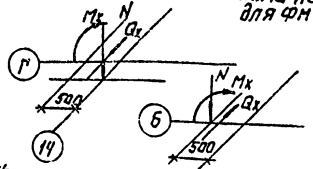

Схема нагрузок для ФМ7

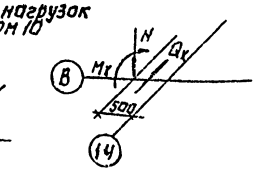

Схема нагрузок для ФМ10

ФМ8

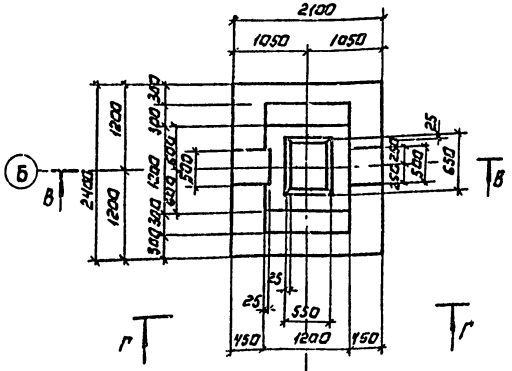

ФМ9

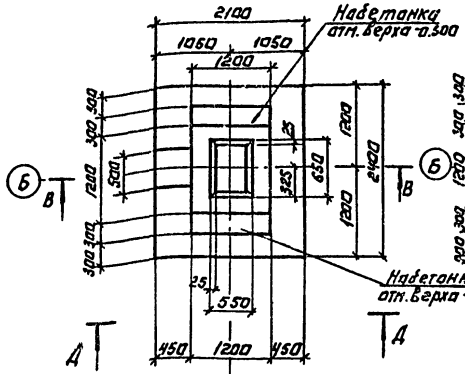

ФМ10

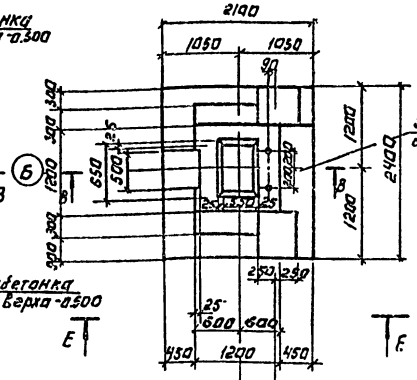

Таблица нагрузок для ФМ5÷ФМ10.

Наименование усилий	ФМ5 Усилия Н; Нм	ФМ6 Усилия Н; Нм	ФМ7 Усилия Н; Нм	ФМ8 Усилия Н; Нм	ФМ9 Усилия Н; Нм	ФМ10 Усилия Н; Нм
N	561	483	483	596	596	596
Mx	175	125	125	173	173	173
Qx	21	30	30	17	17	17

Схема нагрузок для ФМ5.

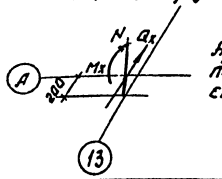

Схема нагрузок для ФМ8; ФМ9.

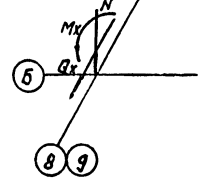

Армирование фундаментов по сечениям а-а, б-б, в-в, г-г смотрите на листе КЖ-10.

Провер.	Лебина		
Инжен.	Лазарева		
Рук. гр.	Пиньман		
ГИП	Лебина		
Гл. констр.	Шапиро		
Н. контр.	Лебина		
Нач. отд.	Красавин		

Привязан:

Инв. №

ТП 901-3-193.84 КЖ

Реагентное хозяйство на 5 реагентов для станции производительностью 100 тыс. м³/сутки

Стадия Р; Лист 7; Листов

Фундаменты ФМ5÷ФМ10. Планировочные чертежи.

ЦНИИЭП инженерного оборудования г. Москва

Копировал: Логинова

Формат А2

Типовой проект 901-3-193.84 Альбом I, часть 2

Инв.№ подл. | Подпись и дата | Взам. инв.№

Фм 11

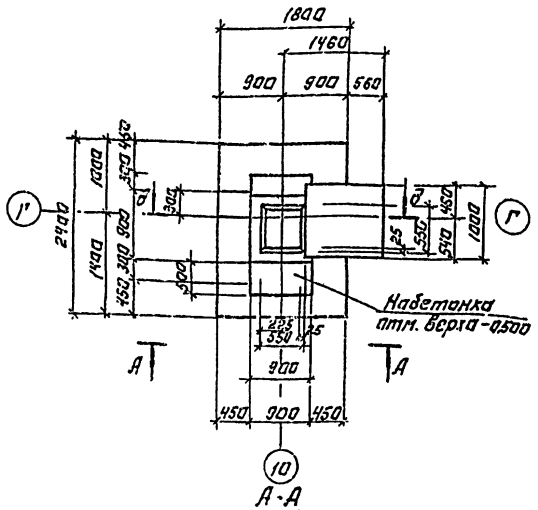

Фм 12

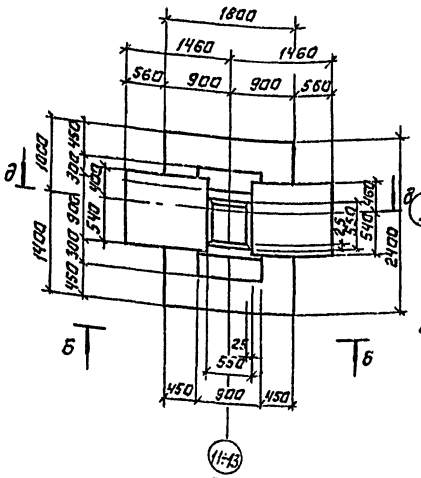

Фм 13

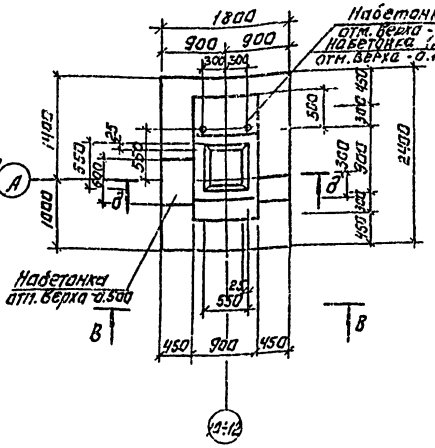

Фм 14

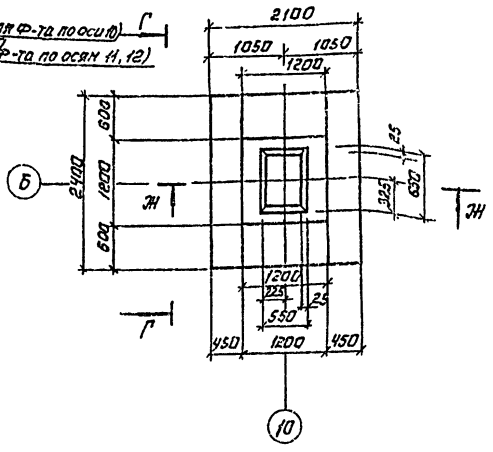

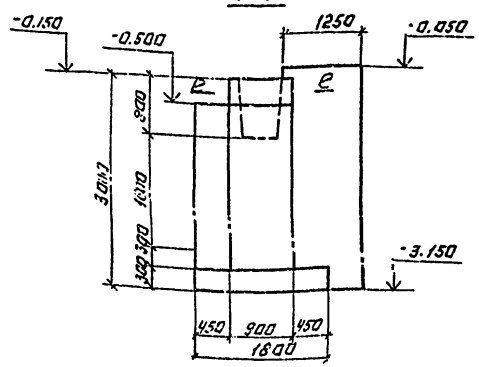

Фм15; Фм16.

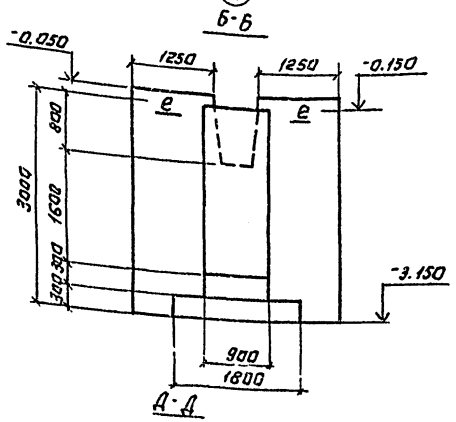

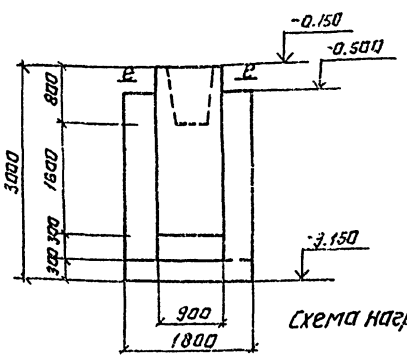

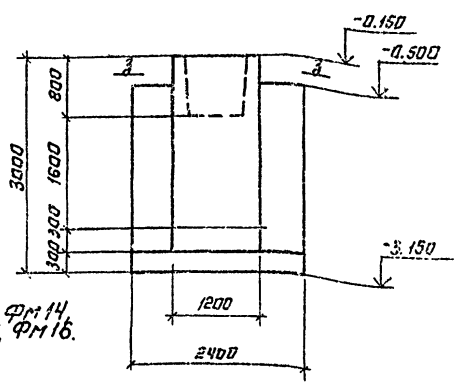

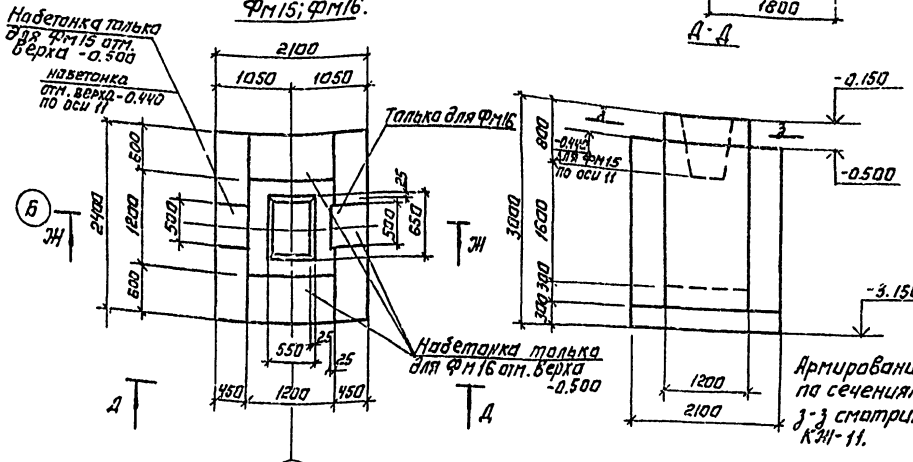

Армирование фундаментов по сечениям д-д, е-е, ж-ж, з-з смотрите на листе КЖИ-11.

Схема нагрузок для Фм13.

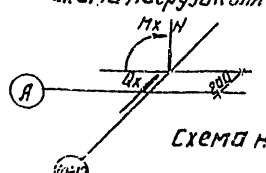

Схема нагрузок для Фм 14, Фм15, Фм16.

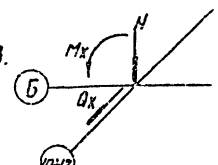

Схема нагрузок для Фм 11, Фм 12.

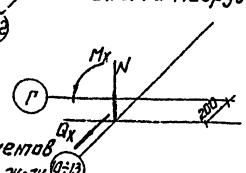

Таблица нагрузок для Фм 11÷ Фм 16

	Фм11, Фм12	Фм 13	Фм14	Фм 15	Фм16
Наимен. усилий	Усилия N; Нм	Усилия N, Нм	Усилия N; Нм	Усилия N; Нм	Усилия N; Нм
N	433	561	596	596	596
Mx	139	175	173	173	173
Qx	21	21	17	17	17

Привязан:			
Инв.№			
Провер.	Левина		
Инжен.	Лазарева		
Рук. гр.	Письман		
ГИП	Левина		
Гл. констр.	Шапиро		
Н. контр.	Левина		
Нач. отд.	Красавин		

ТП 901-3-193.84 КЖ

Реагентное хозяйство на 3 реагентов для станции производительностью 100 тыс. м³/сутки

Стадия Р | Лист 8 | Листов

Отделение №3 реагента. Фундаменты Фм 11÷ Фм 16. Опалубочные чертежи.

ЦНИИЭП инженерного оборудования г. Москва

Копировал: Логинова

Формат: А2 19595-01

Типовой проект 901-3-193.84 Альбом I, часть 2

Инв.№ подл. | Подпись и дата | Взам. инв.№

Фм 17

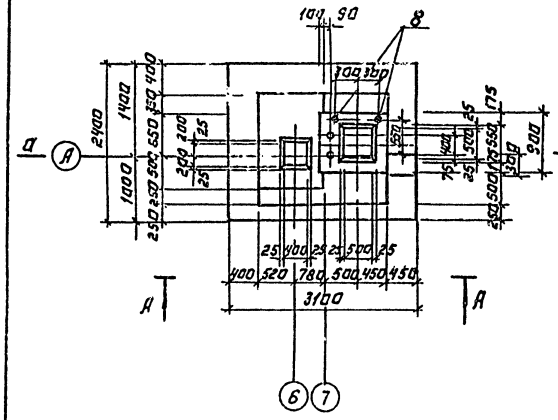

Фм 18

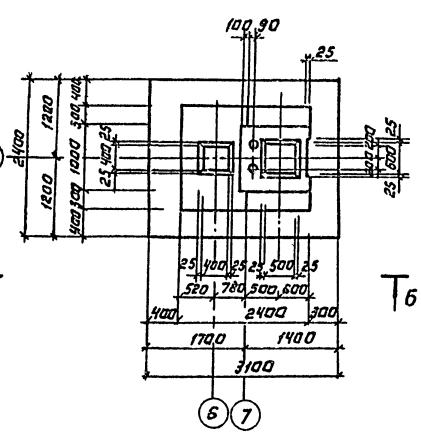

Фм 19

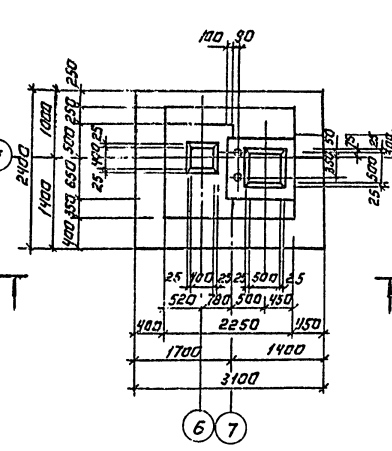

Схема нагрузок на Фм 17, Фм 19

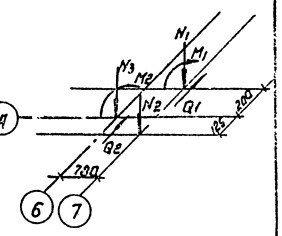

Схема нагрузок на Фм 18

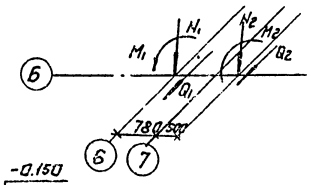

А-А

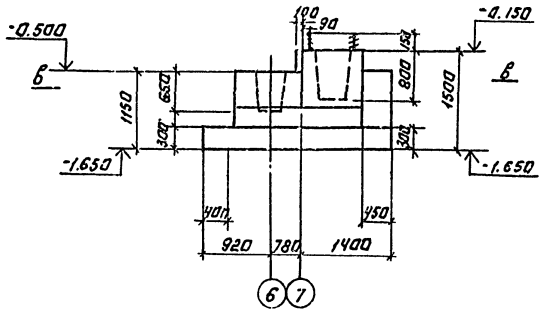

Б-Б

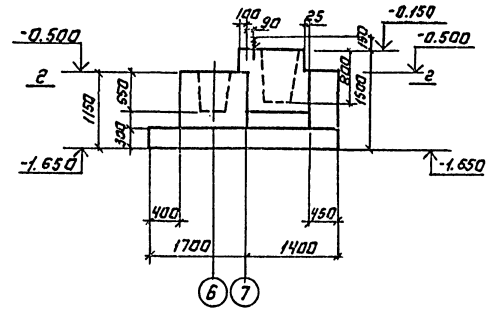

В-В

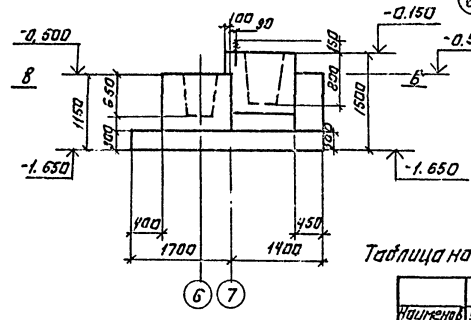

Фм 20

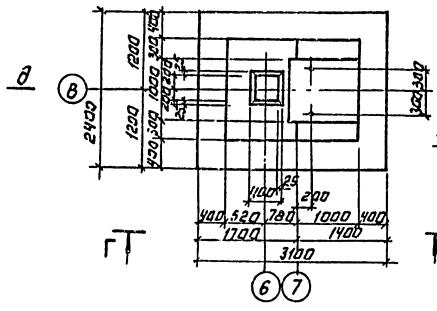

Г-Г

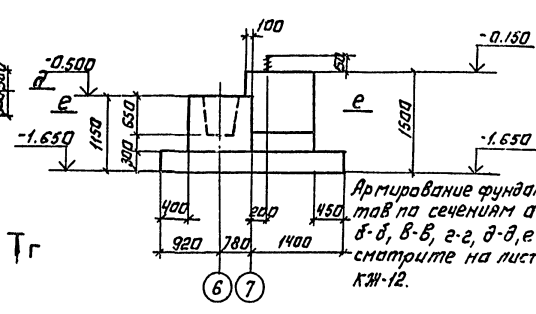

Схема нагрузок на Фм 20

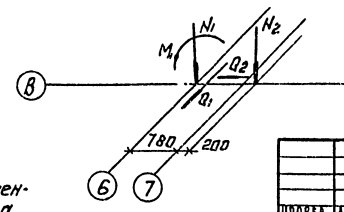

Армирование фундаментов по сечениям а-а, б-б, в-в, г-г, д-д, е-е смотрите на листе КЖ-12.

Таблица нагрузок для Фм 17÷ Фм 20

Наименование усилий	Фм 17 Усилия Н, Нм	Фм 18 Усилия Н, Нм	Фм 19 Усилия Н; Нм	Фм 20 Усилия Н; Нм
N1	194	210	194	194
N2	71.5	298	71.5	25
N3	200	—	200	—
± M1	62.5	7.5	62.5	7.5
± M2	7.5	86.5	7.5	—
± Q1	21	21	21	21
± Q2	10.8	8.4	10.8	11.8

Привязан:		ТП 901-3-193.84	КЖ
Инв.№	Провер. Левина; Инженер Лазарева; Рук. гр. Цыбман; Гип Левина; Гл. констр. Шапиро; Н. контр. Левина; Нач. отд. Красавин	Отделение по 5 реагентов для станции производительностью 100 тыс. м³/сутки. Отделение на 5 реагента. Фундаменты Фм 17÷ Фм 20. Опалубочные чертежи.	Стадия: Р; Лист: 9; Листов:
			ЦНИИЭП инженерно-технологического оборудования г. Москва

Копировал: Логинова

Формат: А2 19395-01

Типовой проект 901-3-193.84 Альбом I, часть 2

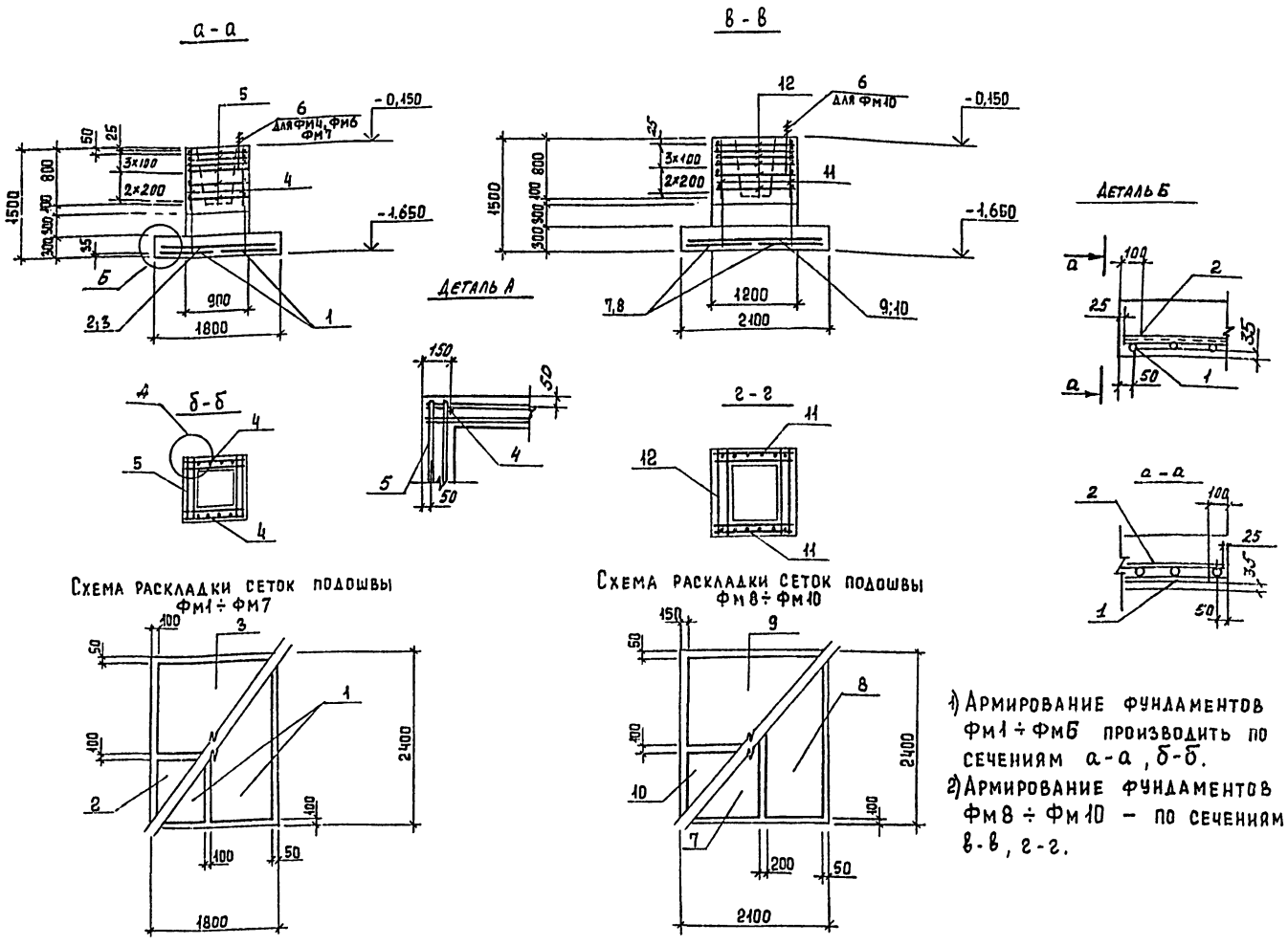

Схема раскладки сеток подошвы Фм1 ÷ Фм7

Схема раскладки сеток подошвы Фм8 ÷ Фм10

1) Армирование фундаментов Фм1 ÷ Фм6 производить по сечениям а-а, б-б.
2) Армирование фундаментов Фм8 ÷ Фм10 – по сечениям в-в, г-г.

Ведомость расхода стали на элемент, кг

Марка элемента	Изделия арматурные							Изделие закладное				Общий расход
	Арматура класса					Всего		Арматура класса	Всего			
	AI			AII				Сталь круглая				
	ГОСТ 5781-82			ГОСТ 5781-82				ГОСТ 2590-71*				
	ф6	ф8	Итого	ф10	ф12		Итого	ф24		Итого		
Фм1; ;Фм3;Фм5	4,82	1,6	6,42	53,74	10,4		64,14	70,56				70,56
Фм2;Фм4;Фм6	4,82	1,6	6,42	53,74	10,4		64,14	70,56	6,84	6,84	6,84	77,40
Фм8; Фм9	4,57	24,0	28,57	32,39	15,4		47,79	76,36				76,36
Фм10	4,57	24,0	28,57	32,39	15,4		47,79	76,39	6,84	6,84	6,84	83,20
Фм7	11,82	1,6	13,42	28,54	10,4		38,94	62,36	6,84	6,84	6,84	59,20

Спецификация монолитных фундаментов Фм1 ÷ Фм10

Формат	Зона	Поз.	Обозначение	Наименование	Кол.	Примеч.
						Масса (кг)
				Фм1; Фм3, Фм5		
				Сборочные единицы		
				Сетки арматурные		
		1	1.410-2; вып.1	Сетка С(1)10АII-8×24	2	8,38
		2	1.410-2; вып.1	Сетка С(1)10АII-8×18	1	6,34
		3	1.410-2; вып.1	Сетка С(1)10АII-14×18	1	10,25
		4	1.412-1/77; вып.3	Сетка СН12АII-6×15	2	6,0
		5	1.412-1/77; вып.3	Сетка СА-10АII	6	4,2
				Материалы		Объем (м³)
				Бетон М200 Фм1		2,82
				Фм2		4,36
				Фм3		4,36
				Фм5		2,76
				Фм2; Фм4; Фм6		
				Сборочные единицы		
			Позиции 1,2,3,4,5 см	Фм1		
		6		Болт 1,1 М24×800 Ст3кп2 ГОСТ 24379.1-80	2	3,42
				Материалы		Объем (м³)
				Бетон М200 Фм4		2,95
				Фм6		3,33
				Фм7		2,76
				Фм8; Фм9		Масса (кг)
				Сборочные единицы		
		7	1.410-2; вып.1	Сетка С(1)10АII-8×24	1	8,38
		8	1.410-2; вып.1	Сетка С(1)10АII-10×24	1	10,1
		9	1.410-2; вып.1	Сетка С10АII-8×21	1	7,07
		10	1.410-2; вып.1	Сетка С10АII-14×21	1	11,41
		11	1.412-1/77; вып.3	Сетка СН12АII-10×15	2	8,90
		12	1.412-1/77; вып.3	Сетка СБ-8АI	6	3,60
				Материалы		
				Бетон М200 Фм8		3,88
				Фм9		3,69
				Фм10		
				Сборочные единицы		
			позиции 7,8,9,10,11,12 см.	Фм8		
		6		Болт 1,1 М24×800 Ст кп2 ГОСТ 24379.1-80	2	3,42
				Материалы		
				Бетон М200 Фм10		3,95

Привязан

Инв. №

Провер.	Левина	
Инжен.	Лазарева	
Рук. гр.	Письман	
ГИП	Левина	
Гл. конст.	Шапиро	
Н. контр	Левина	
Нач. отд.	Красавин	

ТП 901-3-193.84 КЖ

Реагентное хозяйство на 5 реагентов для станции производительностью 100 тыс. м³/сутки

Отделение на 3 реагента Фм1÷Фм6. Армирование.

Стадия	Лист	Листов
Р	10	

ЦНИИЭП инженерного оборудования г. Москва

Копировал Еремченко Формат А2

19585-01

Инв. № подл. | Подпись и дата | Взам. инв. №

Инв.№ подл. | Подпись и дата | Взам. инв.№

д - д

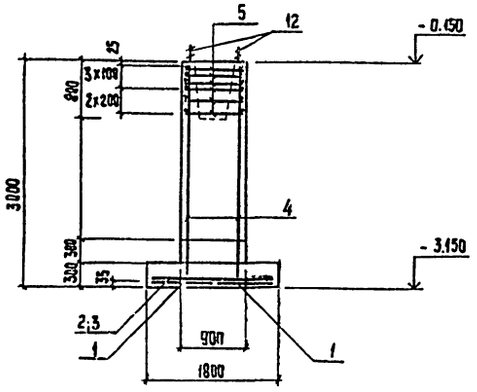

ж - ж

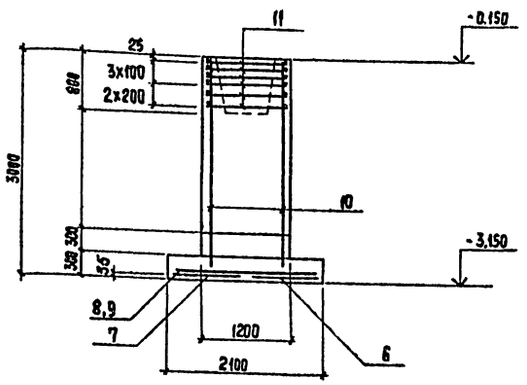

р - р

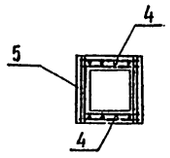

И - И

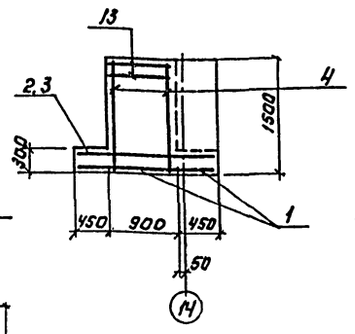

з - з

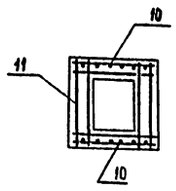

Схема раскладки сеток подошвы Фм11 ÷ Фм13

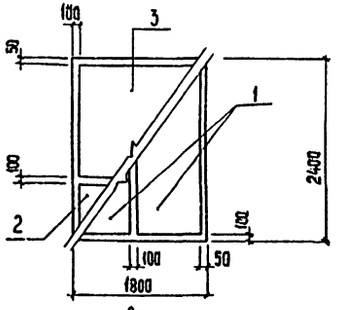

Схема раскладки сеток подошвы Фм14 ÷ Фм16

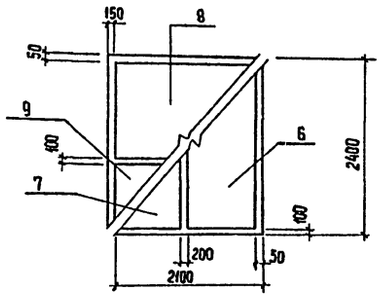

Ведомость расхода стали на элемент, кг

Марка элемента	Изделия арматурные								Изделия закладные				Общий расход
	Арматура класса							Всего	Арматура класса			Всего	
	A I			A II					Сталь круглая				
	ГОСТ 5781-82			ГОСТ 5781-82					ГОСТ 2590-71*				
	ф6	ф8	Итого	ф10	ф12		Итого		ф24		Итого		
Фм11; Фм12;	4,82	1,58	6,4	53,74	20,96		74,7	81,1					81,1
Фм14; Фм15; Фм16	4,57	38,7	43,3	32,39	31,44		63,83	107,1					107,1
Фм13	4,82	1,58	6,4	53,74	20,96		74,7	81,1	6,84		6,84	6,84	87,94

Спецификация монолитных фундаментов Фм11÷Фм16

Формат	Зона	Поз.	Обозначение	Наименование	Кол.	Примечание
				Фм11; Фм12; Фм13		
				Сборочные единицы		
				Сетки арматурные		
		1	1.410-2; вып.1	Сетка С(1) 10АII - 8х24	2	8,38
		2	1.410-2; вып.1	Сетка С(1) 10АII - 8х18	1	6,34
		3	1.410-2; вып.1	Сетка С(1) 10АII - 14х18	1	10,25
		4	1.412-1/77; вып.3	Сетка 1С12АII - 6х30	2	11,25
		5	1.412-1/77; вып.3	Сетка СА - 10АII	6	4,2
		12	Только для Фм13	болт 1.1. М24х800 ст3 кп2 ГОСТ 24379.1-80	2	3,42
				Материалы		
				Бетон М 200		объем (м3)
				Фм11		6,51
				Фм12		8,26
				Фм13		4,24
				Фм14; Фм15; Фм16		
				Сборочные единицы		
				Сетки арматурные		
		6	1.410-2; вып.1	Сетка С(1) 10АII - 8х24	1	8,38
		7	1.410-2; вып.1	Сетка С(1) 10АII - 10х24	1	10,1
		8	1.410-2; вып.1	Сетка С10АII - 14х21	1	11,41
		9	1.410-2; вып.1	Сетка С10АII - 8х21	1	7,07
		10	1.412-1/77; вып.3	Сетка 1С12АII - 10х30	2	17,37
		11	1.412-1/77; вып.3	Сетка СБ-8АI	6	5,9
				Материалы		
				Бетон М200		объем (м3)
				Фм14		4,13
				Фм15, Фм16		4,7
				Фм 7		
			поз. 1, 2, 3, 4, 12 см. Фм 1.			
		13	1.412.1-4	Сетка СН-6АI	2	3.52

1. Армирование фундаментов Фм11÷Фм13 производить по сечениям д-д, г-г, армирование фундаментов Фм14÷Фм16 производить по сечениям ж-ж, з-з
2. Материал на Фм 7 см. КЖ 10.

Привязан

Инв.№

Провер.	Левина		
Инжен.	Лазарева		
Рук.гр.	Письман		
ГИП	Левина		
Гл.конт.	Шапиро		
Н.контр.	Левина		
Нач.отд.	Красавин		

ТП 901-3-193.84 КЖ

Реагентное хозяйство на 5 реагентов для станции производительностью 1000 тыс. м3/сутки

Отделение на 3 реагента Фм11÷Фм16. Армирование

Стадия	Лист	Листов
Р	11	

ЦНИИЭП Инженерного Оборудования г. Москва

Копировал: Хюппенен Формат А2 19595-01

Типовой проект 901-3-193.84 Альбом I Часть 2

а - а

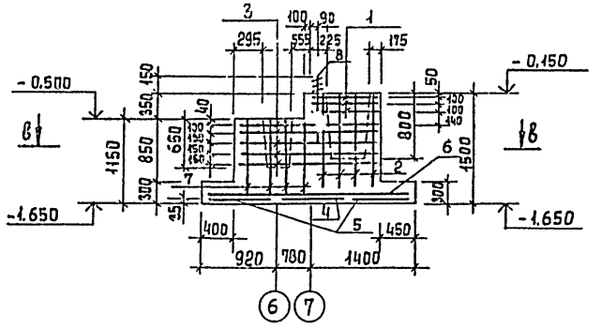

б - б

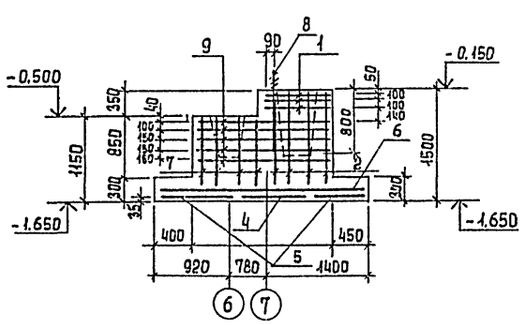

в - в

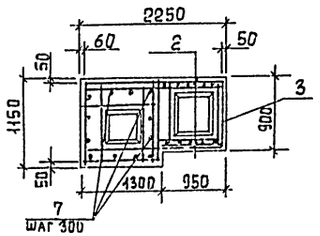

г - г

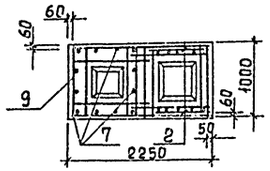

д - д

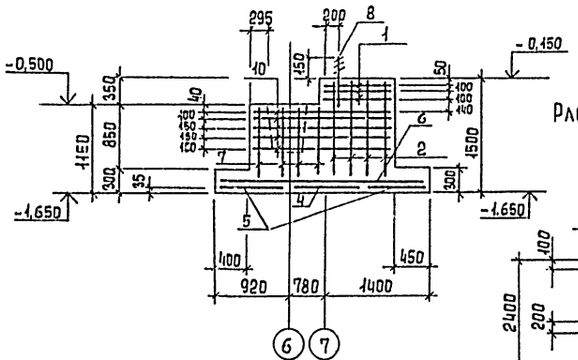

е - е

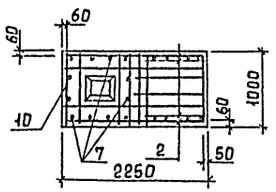

Раскладка сеток подошвы Фм17 - Фм20

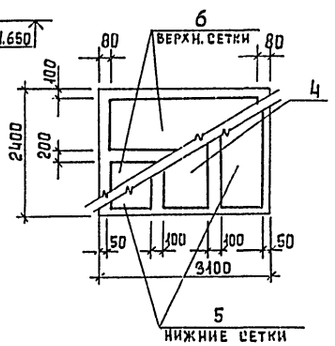

Фундаменты Фм17, Фм19 армировать по сечениям а-а; в-в;
Фм18 - по сечениям б-б, г-г;
Фм20 - по сечениям д-д, е-е.

Спецификация монолитных фундаментов Фм17 - Фм20.

Формат	Зона	Поз.	Обозначение	Наименование	Кол.	Примеч.
				Фм17; Фм19		
				Сборочные единицы		Масса (кг)
		1	1.412-1/77; вып.3	Сетка СА-10АII	3	4,2
		2	1.410-2 ; вып.1	Сетка 1С10АII-8×15	2	4,85
		3	КЖи.Си33	Сетка С33	5	13,6
		4	1.410-2; вып.1	Сетка С10АII-8×24	1	8,0
		5	1.410-2; вып.1	Сетка С10АII-10×24	2	9,63
		6	1.410-2; вып.1	Сетка С10АII-10×30	2	12,09
				Детали		
		7		ф10 AII ГОСТ 5781-75; ℓ=1410	12	0,7
		8		Болт 1.1 М24×800 Ст3 кп2 ГОСТ 24379.1-80	2	3,42
				Материалы		
				Бетон М200		Объем ($м^3$)
				Фм17		4,85
				Фм19		4,85
				Фм18		
			поз. 1;2;4;5;6;7;8 см Фм17			
		9	КЖи.Си34	Сетка С34	5	11,3
				Материалы		Объем ($м^3$)
				Бетон М200		4,95
				Фм20		
			поз. 1;2;4;5;6;7;8, см Фм17			
		10	КЖи.Си35	Сетка С35	5	13,1
				Материалы		Объем ($м^3$)
				Бетон М200		5,37

Ведомость расхода стали на элемент, кг

Марка элемента	Изделия арматурные							Изделия закладные			Общий расход
	Арматура класса AI ГОСТ 5781-82			Арматура класса AII ГОСТ 5781-82			Всего	Арматура класса Сталь круглая ГОСТ 2590-71*		Всего	
	ф6		Итого	ф10		Итого		ф24	Итого		
Фм17	5,71		5,71	143,93		143,93	149,64	13,68	13,68	13,68	163,32
Фм18	5,71		5,71	132,93		132,93	138,64	6,84	6,84	6,84	145,48
Фм19	5,71		5,71	143,93		143,93	149,64	6,84	6,84	6,84	156,48
Фм20	5,71		5,71	141,93		141,93	147,64	6,84	6,84	6,84	154,48

Привязан		ТП 901-3-193.84	КЖ
Инв. №	Провер. Левина	Реагентное хозяйство на 5 реагентов для станции производительностью 100 тыс. $м^3$/сутки	Стадия Р; Лист 12; Листов
	Инжен. Лазарева		
	Рук. гр. Письман		
	ГИП Левина		
	Гл. конст. Шапиро	Отделение на 3 реагента. Фм17÷Фм20. Армирование	ЦНИИЭП инженерного оборудования г. Москва
	Н. контр. Левина		
	Нач. отд. Красавин		

Копировал Еремченко Формат А-2

Инв. № подл. | Подпись и дата | Взам. инв. №

Схема расположения фундаментов под оборудование, каналов и приямков на отм. 0.000.

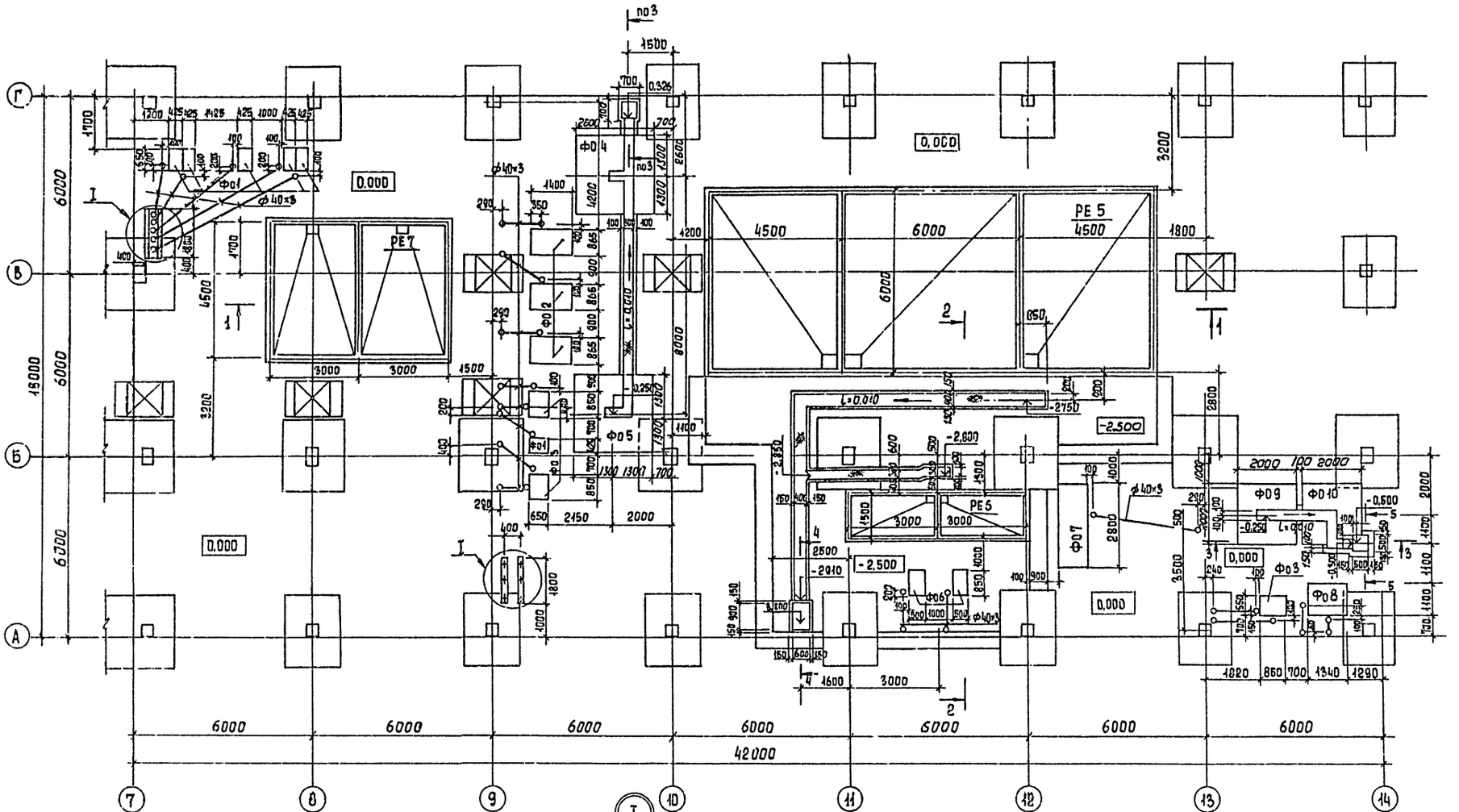

Схема расположения фундаментов под оборудование на отм 4.200

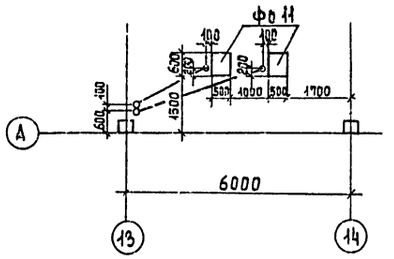

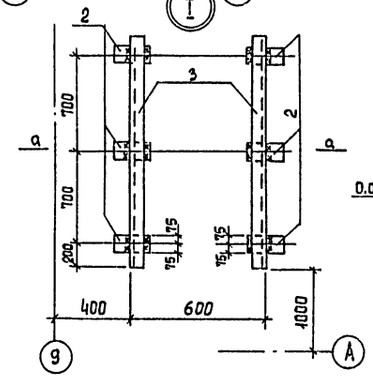

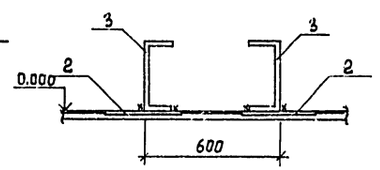

1. Спецификацию фундаментов под оборудование см. на листе КЖ-14
2. Фундаменты под оборудование разработаны на листе КЖ-15. Их изображение дано в рабочем положении.

Типовой проект 901-3-193.84 Альбом I, часть 2.

Согласовано
Отдел в.г. Чичерина

Инв. № подл. | Подпись и дата | Взам. инв. №

Привязан		ТП 901-3-193.84	КЖ
Инв. №			
Провер.	Письман		
Инжен.	Лазарева		
Рук. гр.	Письман		
ГИП	Лезина		
Гл. спец.	Шапиро		
Н. контр.	Левина		
Нач. отд.	Красавин		

Реагентное хозяйство на 5 реагентов для станции производительностью 100 тыс. м³/сутки.	Стадия	Лист	Листов
	Р	13	
Отделение на 3 реагента. Схема расположения фундаментов под оборудование, каналов и приямков на отм. 0.000 и 4.200.	ЦНИИЭП инженерного оборудования г. Москва		

Копировал Еремченко

Формат А2

19595-01

Типовой проект 901-3-193.84 Альбом I, Часть 2

Разрез 1-1

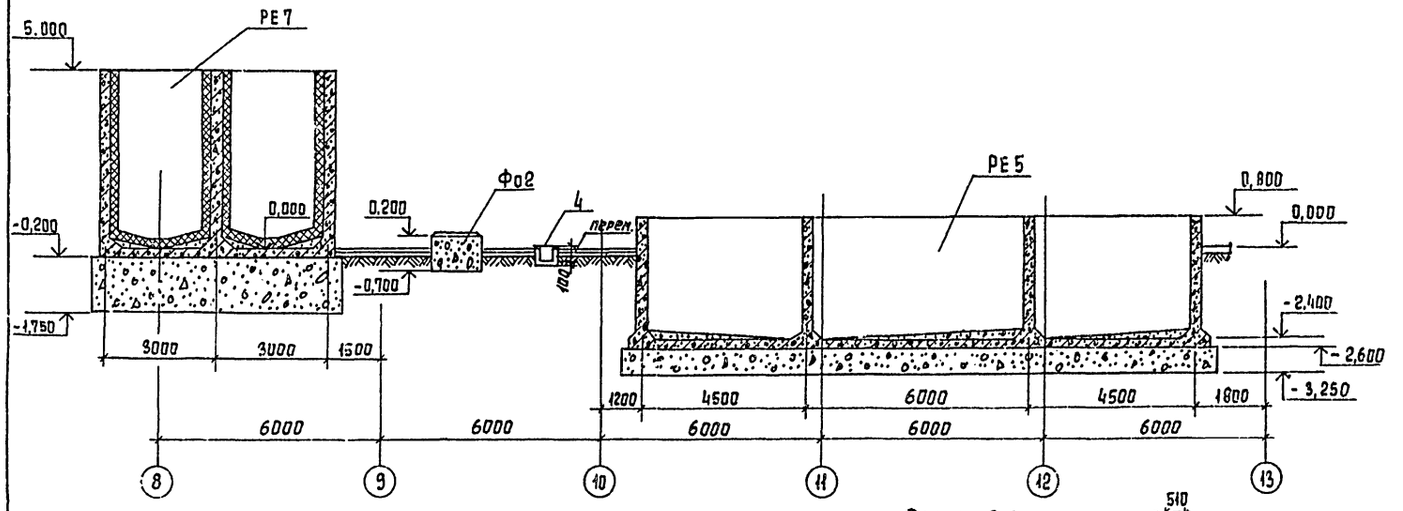

Разрез 2-2

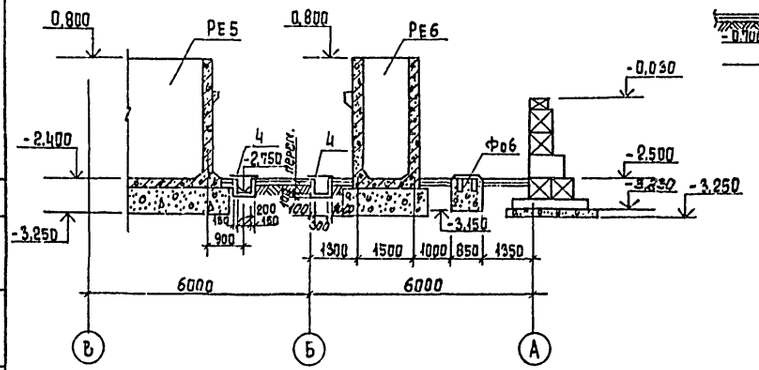

Разрез 3-3

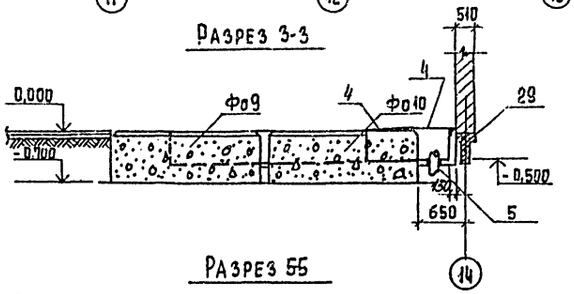

Разрез 55

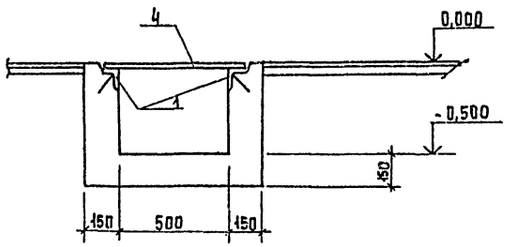

Разрез 4-4

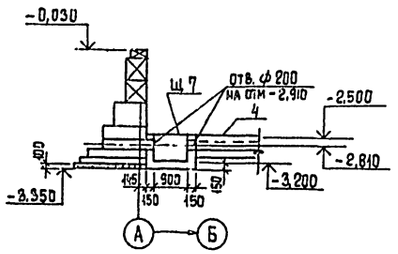

Марка, поз.	Обозначение	Наименование	Кол.	Масса ед., кг	Примеч.
		Фундаменты под оборудование			Объем (м³)
Ф01	Лист КЖ-15	Ф01	6		0,25
Ф02	Лист КЖ-15	Ф02	3		1,1
Ф03	Лист КЖ-15	Ф03	3		0,5
Ф04	Лист КЖ-15	Ф04	1		4,7
Ф05	Лист КЖ-15	Ф05	1		4,7
Ф06	Лист КЖ-15	Ф06	2		0,32
Ф07	Лист КЖ-15	Ф07	1		2,8
Ф08	Лист КЖ-15	Ф08	1		1,33
Ф09	Лист КЖ-15	Ф09	1		2,8
Ф010	Лист КЖ-15	Ф010	1		2,8
Ф011	Лист КЖ-15	Ф011	2		0,1
		Изделие закладное			
1	1.400-15. вып.1	Изделие закладное МН 555	30 пм	5,3	
2	1.400-15. вып.1	Изделие закладное МН 405-1	12	2,0	
3		Швеллер $\frac{20\ ГОСТ\ 8240-72}{В\ ст3\ кп2\ ГОСТ\ 535-79}$ В1550	4	28,52	
4		Рифленая сталь $\delta = 6$ мм	14,4 м²	50,1	
5	ГОСТ 8332-78	Патрубок ф 150; $\ell = 400$	2	8,0	
		Щиты металлические			
Щ7	КЖИ. Щ7	Щ7	1	53,73	

1. Поверхности стен подвалов, соприкасающиеся с грунтом обмазать двумя слоями битума по огрунтовке из битума, растворенного в бензине
2. Обратную засыпку пазух производить грунтом без включения строительного грунта с уплотнением слоями не более 200 мм.
3. Грунт в основании фундаментов уплотнить $\gamma^{\circ}_{ск} = 1,6$ т/м³
4. Фундаменты под оборудования и каналы выполнять из марки бетон М 150.

Согласовано: Отдел ВГ, Чичерина

Инв. № подл. | Подпись и дата | Взам. инв. №

Привязан

Инв. №

Провер.	Письман	
Инжен.	Лазарева	
Рук. гр.	Письман	
ГИП	Левина	
Гл. спец.	Шапиро	
Н. контр.	Левина	
Нач. отд.	Красавин	

ТП 901-3-193.84 КЖ

Реагентное хозяйство на 5 реагентов для станции производительностью 100 тыс. м³/сутки.

Отделение на 3 реагента. Схема расположения фундаментов под оборудование, каналов и приямков. Разрезы 1-1 ÷ 5-5

Стадия	Лист	Листов
Р	14	

ЦНИИЭП инженерного оборудования г. Москва

Копировал Еремченко

Формат А2

19595-01

Типовой проект 901-3-193.84 Альбом I, Часть 2

1-1

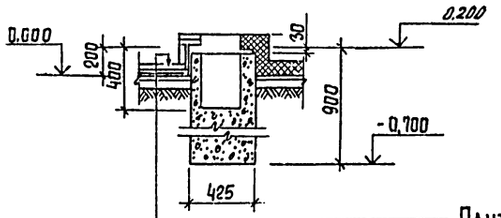

Плитка кислотоупорная керамическая на силикатной замазке

Шпаклевка силикатной замазкой 35

Битумно-рулонная изоляция

Цементно-песчаная стяжка

Бетонное основание

2-2

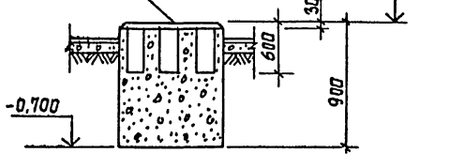

3-3

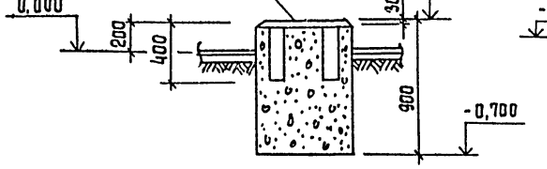

6-6

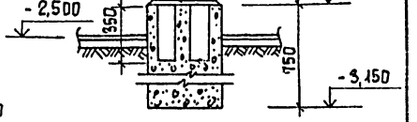

Фо1

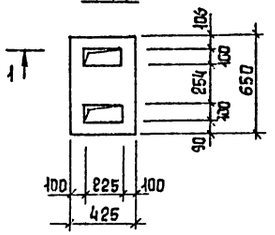

Фо2

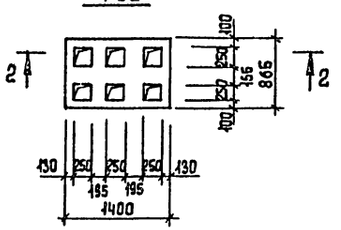

Фо3

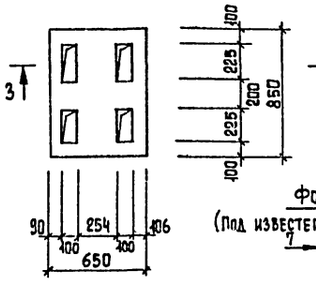

Фо6

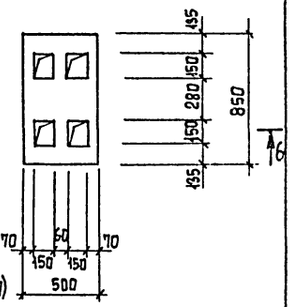

Фо7

(Под известегасилку СМ 1247)

4-4

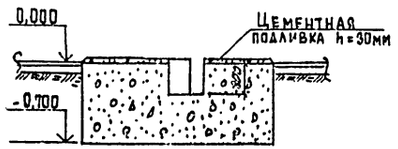

5-5

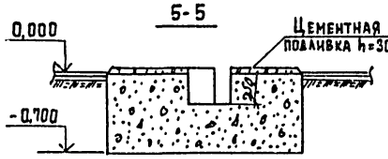

9-9

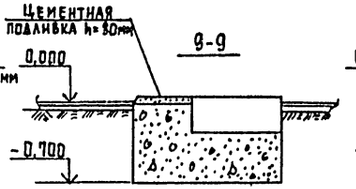

10-10

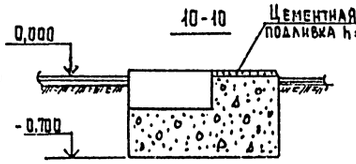

7-7

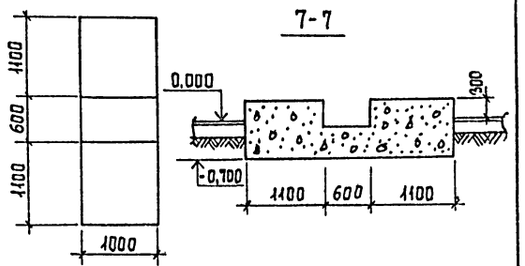

Фо4

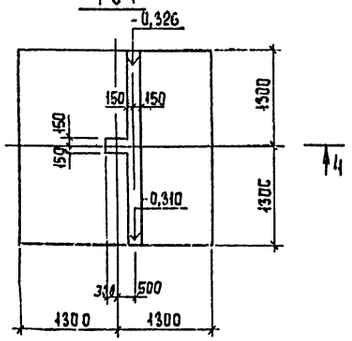

Фо5

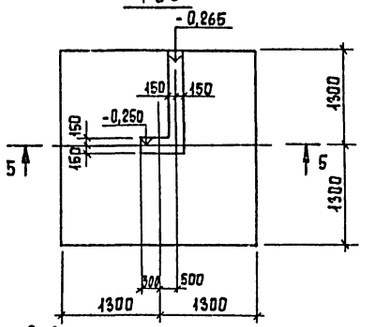

Фо9

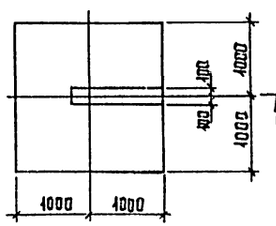

Фо10

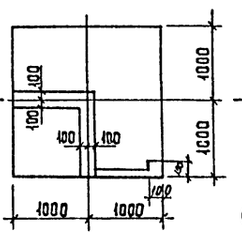

Фо8

(Под насос ФГ-81-18)

Фо11

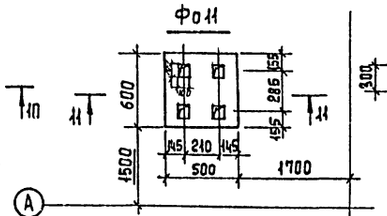



8-8

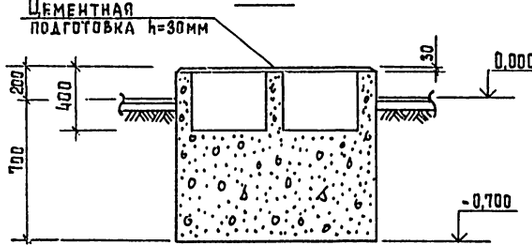

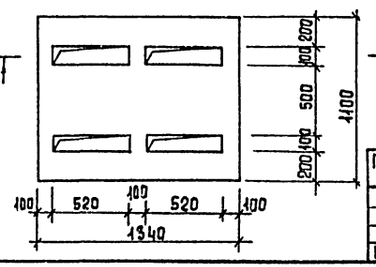

				ТП 901-3-193.84	КЖ
Привязан	Провер.	Письман		Реагентное хозяйство на 5 реагентов для станции производительностью 100 тыс. м³/сутки	Стадия: Р; Лист: 15; Листов:
	Нижен.	Лазарева			
	Рук. гр.	Письман			
	ГИП	Левина			
	Гл. спец.	Шапиро		Отделение на 3 реагента Фундаменты под оборудование Фо1 ÷ Фо10	ЦНИИЭП инженерного оборудования г. Москва
Инв. №	Н. контр.	Левина			
	Нач. отд.	Красавин			

Согласовано: Отдел 87 Чичерина

Инв. № подл. | Подпись и дата | Взам. инв. №

Копировал Еремченко

Формат А2

Типовой проект 901-3-193.84 Альбом I, часть 2.

Схема раскладки сеток в стенах

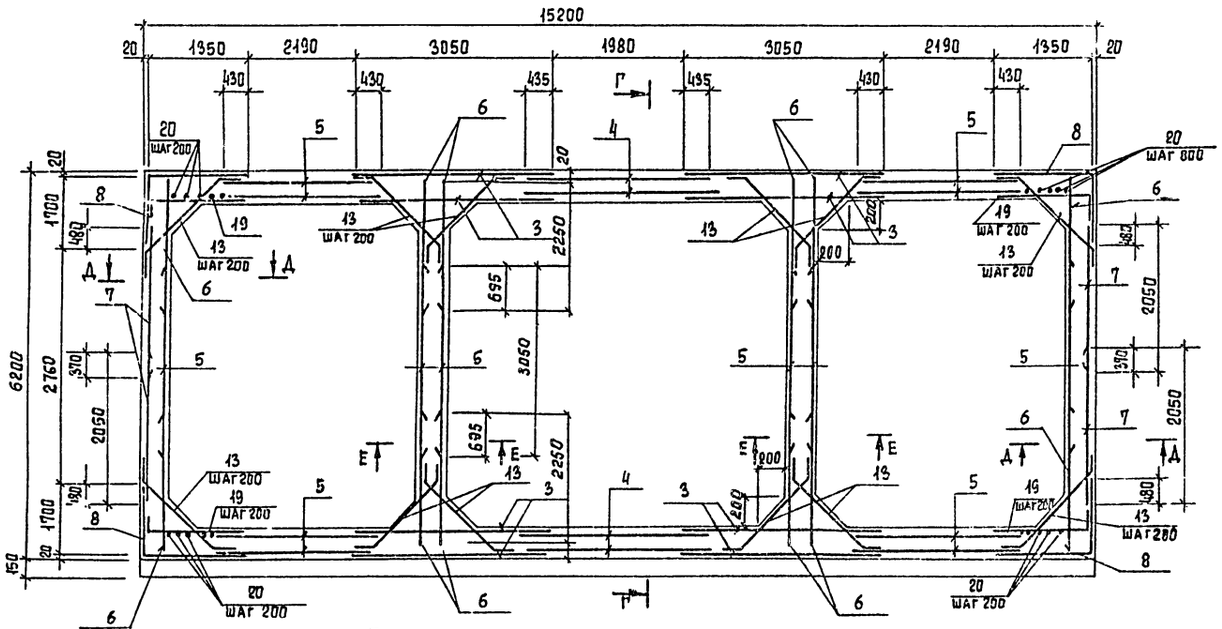

План

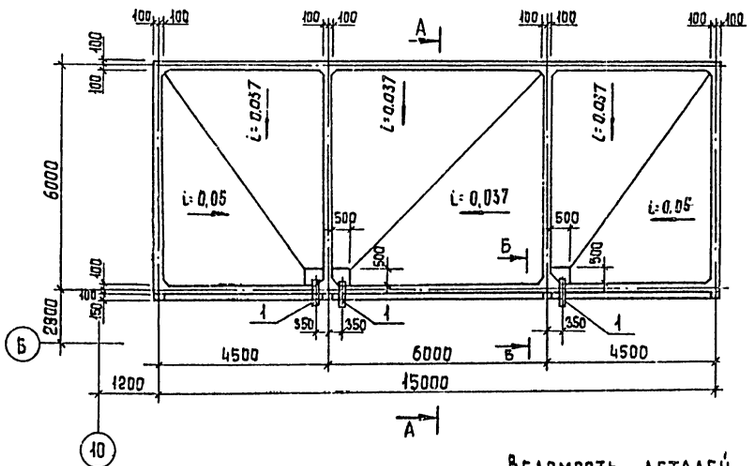

Разрез А-А

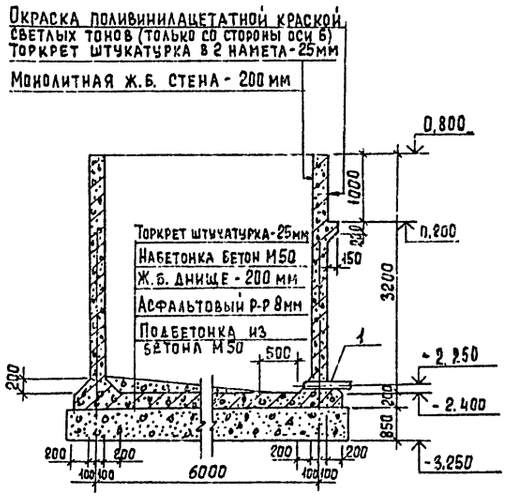

1. Со стороны оси Б емкость снаружи покрасить поливинилацетатной краской светлых тонов.

Сечение Б-Б

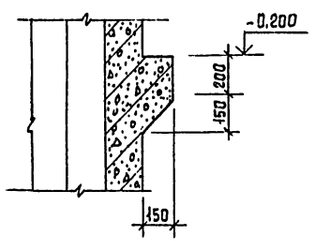

Ведомость деталей

Поз.	Эскиз
13	250, 740, 250, 510
14	2000, 150
16	150, 500, 550, 140
17	280, 220, 380, 160
21	380

Поз.	Эскиз
24	180
19	1350

Спецификация к бакам хранения известкового теста

Формат	Зона	Поз.	Обозначение	Наименование	Кол.	Примеч.
				Сборочные единицы		
		1	3.901-5	Сальник Ду=150 ℓ=800	3	37,0 кг
		2	ТП 901-3-193.84 КЖИ, КП11	Каркас пространственный КП 11	10	4,64 кг
		3	ГОСТ 23279-78	Сетка С 10АIII-200/16АIII-200 3050×3350 275/75	8	110,08 кг
		4	ГОСТ 23279-78	Сетка С 10АIII-200/10АII-200 2850×3350 275/75	4	61,21 кг
		5	ГОСТ 23279-78	Сетка С 10АIII-200/10АIII-200 3050×3350 275/75	14	69,18 кг
		6	ГОСТ 23279-78	Сетка С 10АII-200/16АIII-200 2250×3350 275/75	12	81,62 кг
		7	ГОСТ 23279-78	Сетка С 10АIII-200/10АIII-200 2050×3350 275/75	4	43,0 кг
		8	ТП 901-3-193.84 КЖИ С36	С 36	4	110,08 кг
		9	ГОСТ 23279-78	Сетка С 10АIII-200/10АII-200 3050×3500 600/100	10	62,80
		10	ГОСТ 23279-78	Сетка С 10АII-200/10АII-200 2450×3500 600/100	3	50,70
		11	ГОСТ 23279-78	Сетка С 10АIII-200/10АIII-200 2450×4450 650/100	5	65,93
		12	ГОСТ 23279-78	Сетка С 10АIII-200/10АII-200 2450-5950 650/100	4	88,54
				Детали		
		13		ф16АIII ГОСТ 5781-82 ℓ=1240	548	1,96
		14		ф12АIII ГОСТ 5781-82 ℓ=2150	548	1,91
		15		ф12АIII ГОСТ 5781-82 ℓ=1500	136	1,33
		16		ф16АIII ГОСТ 5781-82 ℓ=1360	218	2,15
		17		ф10АIII ГОСТ 5781-82 ℓ=1040	79	0,64 кг
		18		ф6АI ГОСТ 5781-82 ℓ=60,8 п.п	-	0,222 кг
		19		ф16АIII ГОСТ 5781-82 ℓ=1800	68	2,53 кг
		20		ф10АIII ГОСТ 5781-82 ℓ=3350	24	2,07 кг
		21		ф8АI ГОСТ 5781-82; ℓ=600	154	0,23 кг
		22		ф12АIII ГОСТ 5781-82, ℓ=1800	316	1,6
		23		ф12АIII ГОСТ 5781-82; ℓ=2700	136	2,4
				ф6АI ГОСТ 5781-82; ℓ=330	768	0,1
				Материалы		Объем (м³)
				Бетон М200 Мрз50; В6		58,5

Ведомость расхода стали на элемент, в кг.

Марка элемента	Изделия арматурные								Всего
	Арматура класса								
	А-I				А-III				
	ГОСТ 5781-82				ГОСТ 5781-82				
	ф6	ф8		Итого	ф10	ф12	ф16	Итого	
РЕ-5	90,3	128,22		218,52	2550,20	2059,58	1320,68	6930,46	3158,98

Провер.	Письман		ТП 901-3-193.84 КЖ
Ст. инж.	Шевченко		
Рук. гр.	Письман		Реагентное хозяйство на 5 реагентов для станции производительностью 100 тыс. м³/сутки. Отделение на 3 реагента. Баки хранения известкового теста (РЕ 5). Схема раскладки сеток в стенах.
ГИП	Левина		Стадия: Р; Лист: 16; Листов:
Гл. конст.	Шапиро		ЦНИИЭП инженерного оборудования Госгражданстроя
Н. контр.	Левина		
Нач. отд.	Красавин		

Привязан

Инв. №

Согласовано

Инв. № подл. | Подпись и дата | Взам. инв. №

Копировал Еремченко

Формат А2

Типовой проект 901-3-193.84 Альбом I, Часть 2

Раскладка верхних сеток днища

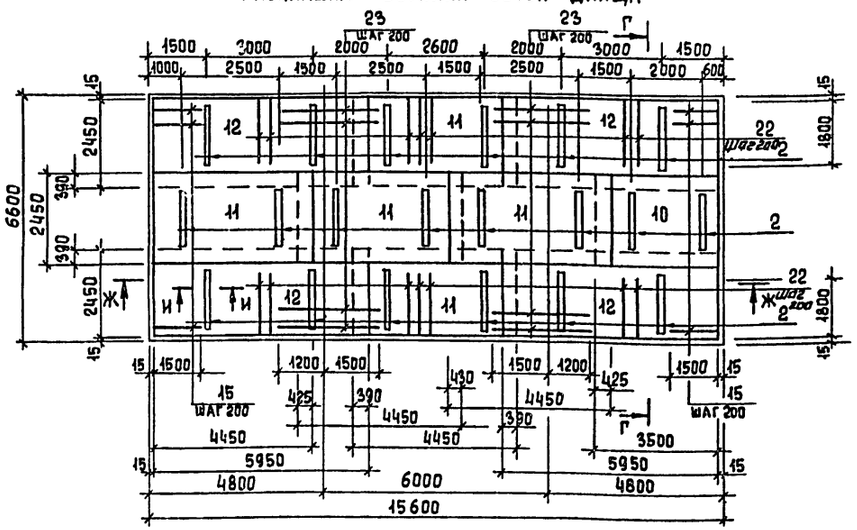

Раскладка нижних сеток днища

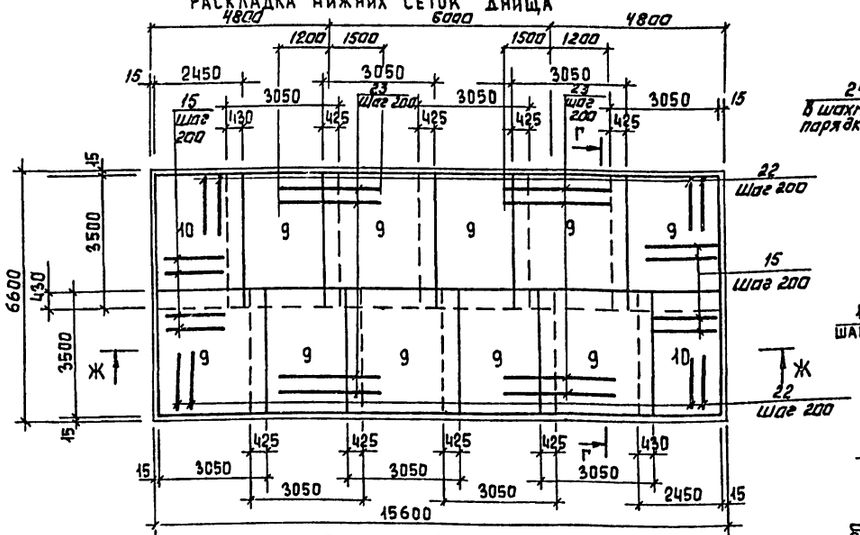

Разрез Ж-Ж

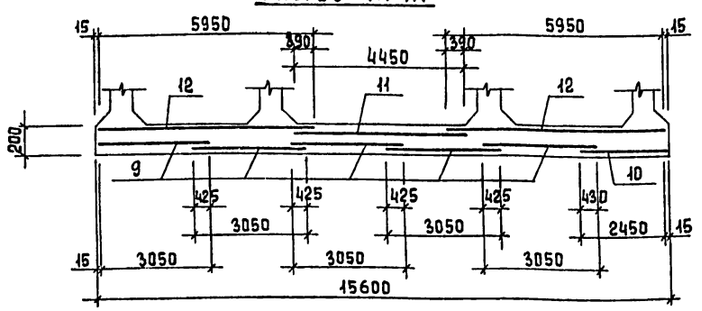

Разрез Г-Г

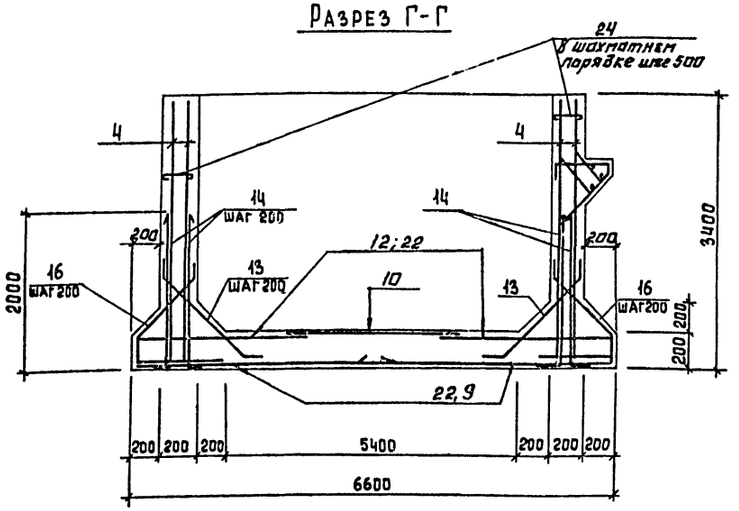

Разрез Д-Д

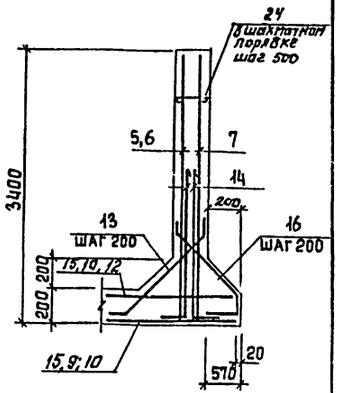

Разрез Е-Е

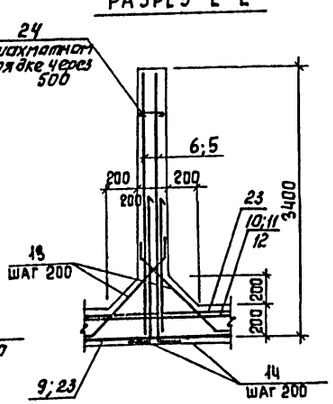

Сечение И-И

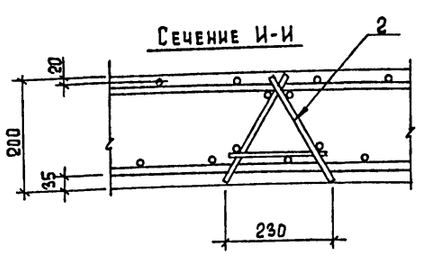

Сечение Б-Б (армирование)

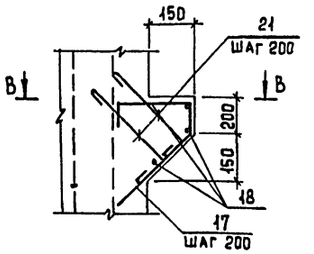

Сечение В-В

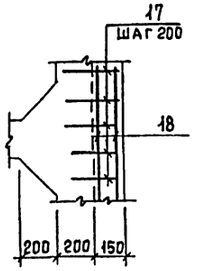

Защитный слой бетона стенок 20 мм, днища понизу 35 мм; поверху 20 мм.

Провер.	Письман		
Ст. инж.	Шевченко		
Рук. гр.	Письман		
ГИП	Левина		
Гл. конст.	Шапиро		
Н. контр.	Левина		
Нач. отд.	Красавин		

Привязан

Инв. №

ТП 901-3-193.84 КЖ

Реагентное хозяйство на 5 реагентов для станции производительностью 100 тыс. м³/сутки.

Отделение на 3 реагента. Баки хранения известкового теста (РЕ 5) армирование днища, разрезы, сечения.

Стадия	Лист	Листов
Р	17	

ЦНИИЭП инженерного оборудования г. Москва

Копировал Еремченко

Формат А2

19535-01

Согласовано

Инв. № подл. | Подпись и дата | Взам. инв. №

Бак крепкого раствора известкового молока РЕ6

Армирование стен

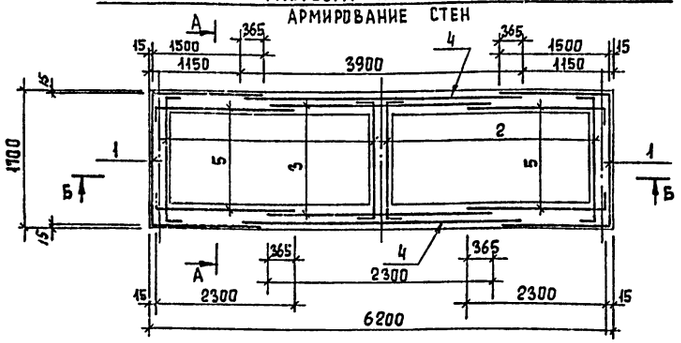

Опалубочный чертеж

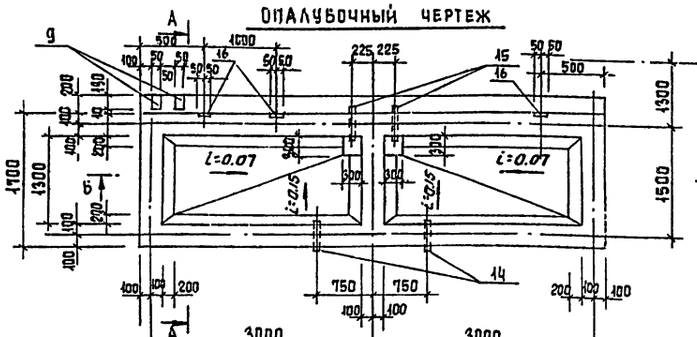

Схема расположения верхних сеток днища

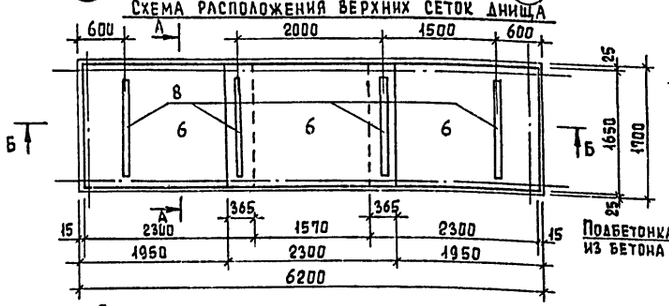

Схема расположения нижних сеток днища

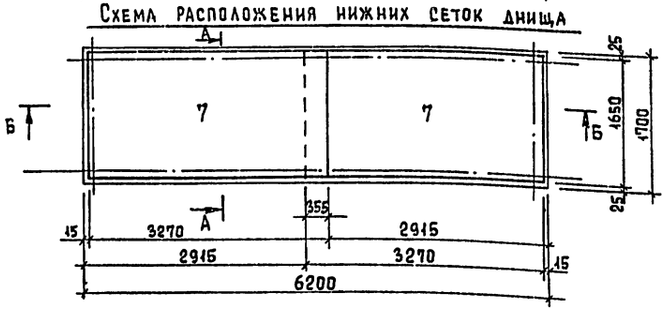

Разрез Б-Б

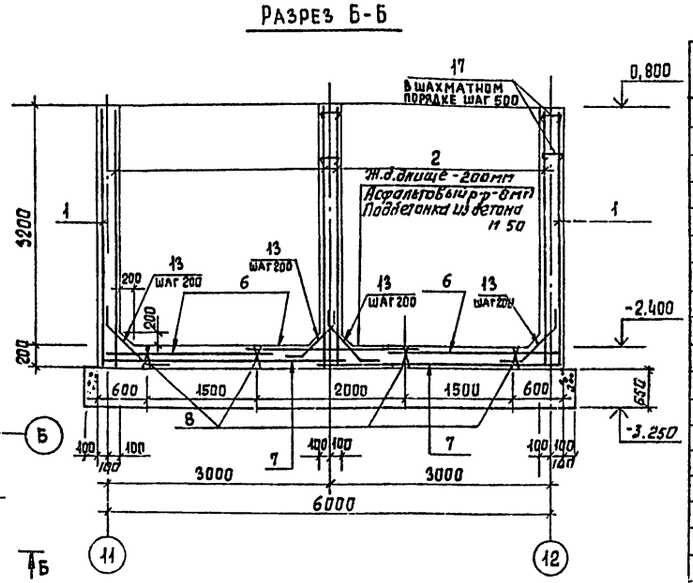

Разрез А-А

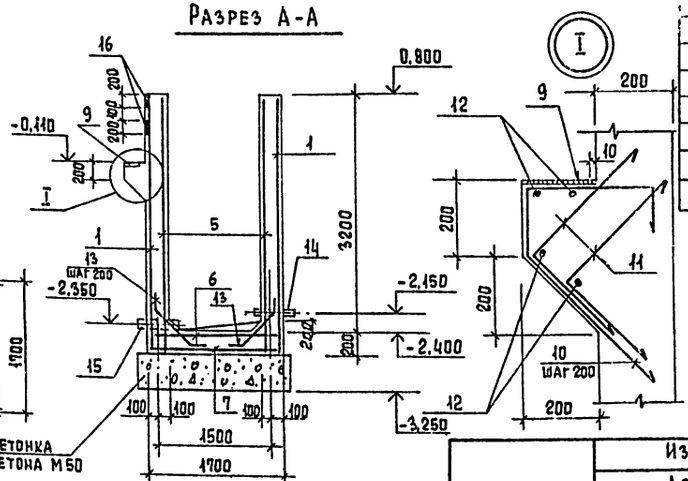

Подбетонка из бетона М50

Ведомость деталей

Поз.	Эскиз
10	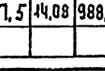
11	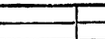
13	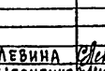
17	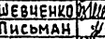

Формат	Зона	Поз.	Обозначение	Наименование	Кол.	Примеч.
				Сборочные единицы		
		1	тп 901-3-193.84 КЖИ Си 37	Сетка арматурная С 37	2	102,50
		2	тп 901-3-193.84 КЖИ Си 37	Сетка арматурная С 38	4	36,00
		3	тп 901-3-193.84 КЖИ Си 40	Сетка арматурная С 40	2	47,75
		4	тп 901-3-193.84 КЖИ Си 40	Сетка арматурная С 41	2	80,60
		5	тп 901-3-193.84 КЖИ Си 39	Сетка арматурная С 39	4	49,90
		6	ГОСТ 23279-78	С 10АIII-200 / 10АIII-200 1650×2300 50/50	3	25,00
		7	ГОСТ 23279-78	С 10АIII-200 / 10АIII-200 1650×3250 25/25	2	35,50
		8	тп 901-3-193.84 КП 12	Каркас пространственный КП12	4	4,64
		9	3.400-6/76	Закладное изделие МИ1-12	2	0,7
		14	3.901-5	Сальник Ду 50 ℓ=500	2	7,4 кг
		15	3.901-5	Сальник Ду 100 ℓ=500	2	12,3 кг
		16	1.400-15 вып.1	Закладное изделие МН401-1	6	1,4
				Детали		
		10		ф8АIII ГОСТ 5781-82 ℓ=1110	32	0,44
		11		ф8АI ГОСТ 5781-82 ℓ=820	64	0,28
		12		ф8АI ГОСТ 5781-82 248пм	–	9,80
		13		ф10АIII ГОСТ 5781-82 ℓ=1040	100	0,41
		17		ф6АI ГОСТ 5781-82 ℓ=330	180	0,1
				Материалы:		
				Бетон М200		
				Мрз50, В4	12,55 м³	

Защитный слой бетона для арматуры стенок 15 мм, для днища - 35 мм.

Ведомость расхода стали на элемент, кг

Марка элемента	Изделия арматурные								Изделия закладные						Общий расход
	Арматура класса							Всего						Всего	
	AI				AIII				AIII			Вст3кп2			
	ГОСТ 5781-82				Гост 5781-82				ГОСТ 5781-82			ГОСТ 103-76			
	ф6	ф8		Итого	ф8	ф10		Итого	ф8		Итого	-δ=8	-δ=6	Итого	
РЕ6	18	49,5		67,5	14,08	988,3		1002,4	1069,9	3,34		3,34	1,2	5,4	6,6	9,94	1079,84

Привязан

Инв. №

Провер.	Левина		
Ст. инж.	Шевченко		
Рук. гр.	Письман		
ГИП	Левина		
Гл. конст.	Шапиро		
Н. контр	Левина		
Нач. отд.	Красавин		

ТП 901-3-193.84 КЖ

Реагентное хозяйство на 5 реагентов для станции производительностью 100 тыс. м³/сутки.

Отделение на 3 реагента. Баки крепкого раствора известкового молока РЕ6. Чертежи опалубки и армирования

Стадия	Лист	Листов
Р	18	

ЦНИИЭП инженерного оборудования г. Москва

Копировал Еремченко

Формат А2

1959-01

Согласовано

Инв. № подл. | Подпись и дата | Взам. инв. №

Типовой проект 901-3-193.84 Альбом I, часть 2

Бак раствора кремнефтористого натрия РЕ7

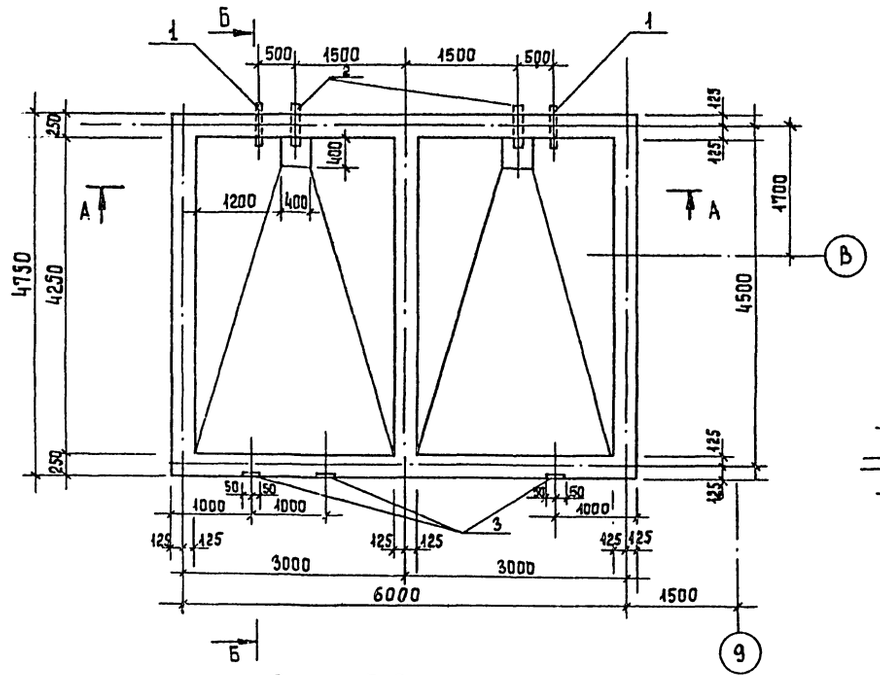

Разрез А-А

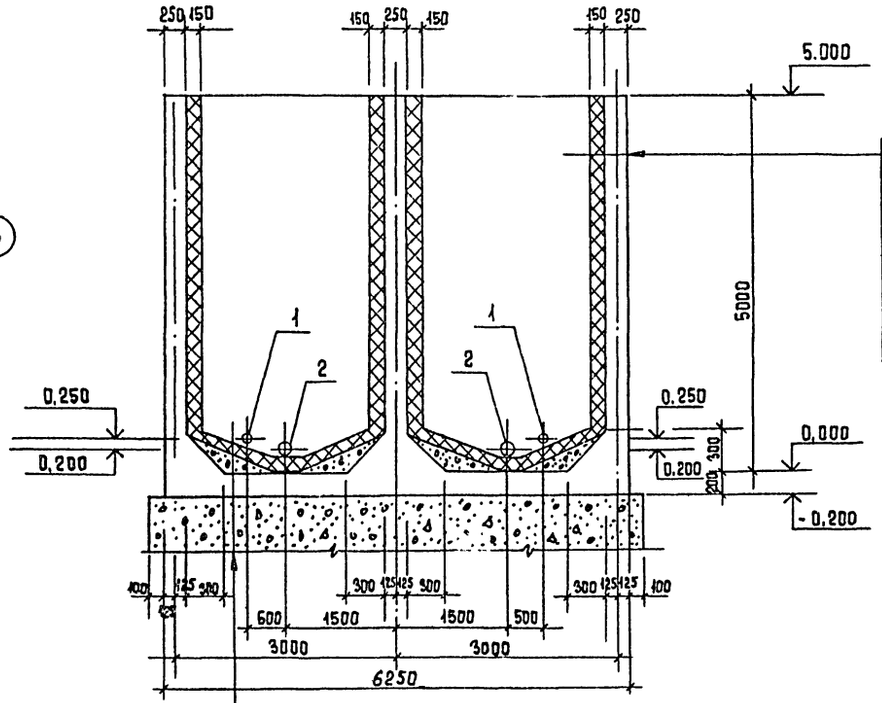

Железобетонная стена

Затирка цементно-песчаным раствором

Полиизобутилен марки ПСГ δ = 25 мм на клее 88Н в 2 слоя

Кислотоупорный кирпич в 1/2 кирпича на силикатной замазке.

Разрез Б-Б

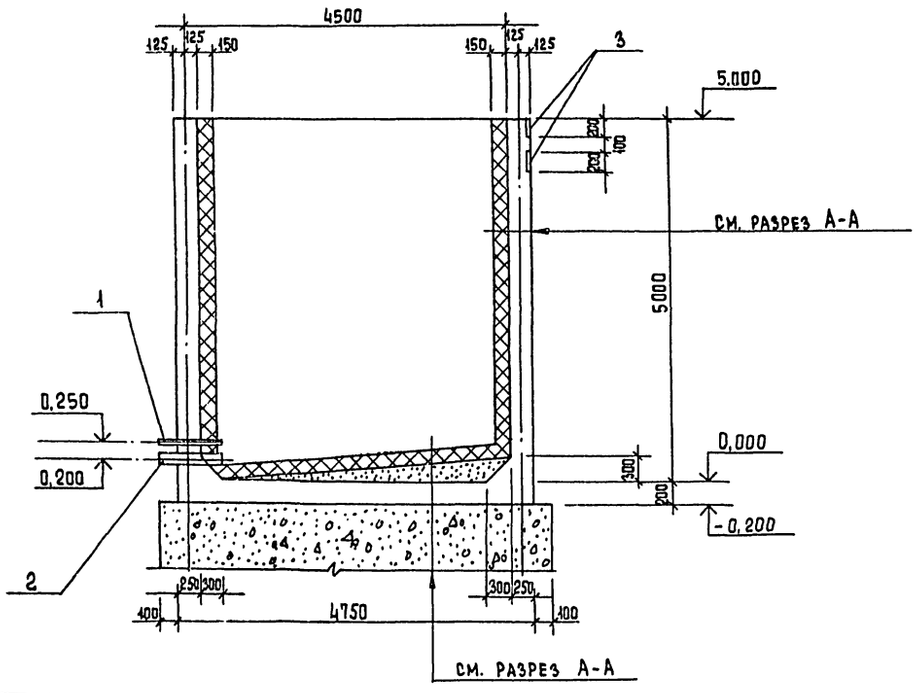

Подготовка из бетона М50 от отм. - 1,750 до отм. - 0,200

Жел. бет. днище

Набетонка из бетона М50

Стяжка из цементно-песчаного р-ра М50-20мм

Полиизобутилен марки ПСГ δ = 25 мм на клее 88Н в 2 слоя

Кислотоупорный кирпич (2 ряда плашмя на силикатной замазке)

Провер.	Письман		
Ст. инж.	Шевченко		
Рук. гр.	Письман		
ГИП	Левина		
Гл. конст.	Шапиро		
Н. контр.	Левина		
Нач. отд.	Красавин		

Привязан

Инв. №

ТП 901-3-193.84 КЖ

Реагентное хозяйство на 5 реагентов для станции производительностью 100 тыс. м³/сут.

Отделение на 3 реагента

Бак раствора кремнефтористого натрия РЕ7. Опалубочные чертежи

Стадия	Лист	Листов
Р	19	

ЦНИИЭП инженерного оборудования г. Москва

Копировал Еремченко

Формат А2

Согласовано

Инв. № подл. | Подпись и дата | Взам. инв. №

Типовой проект 901-3-193.84 Альбом I, часть 2

Раскладка верхних сеток днища и каркасов

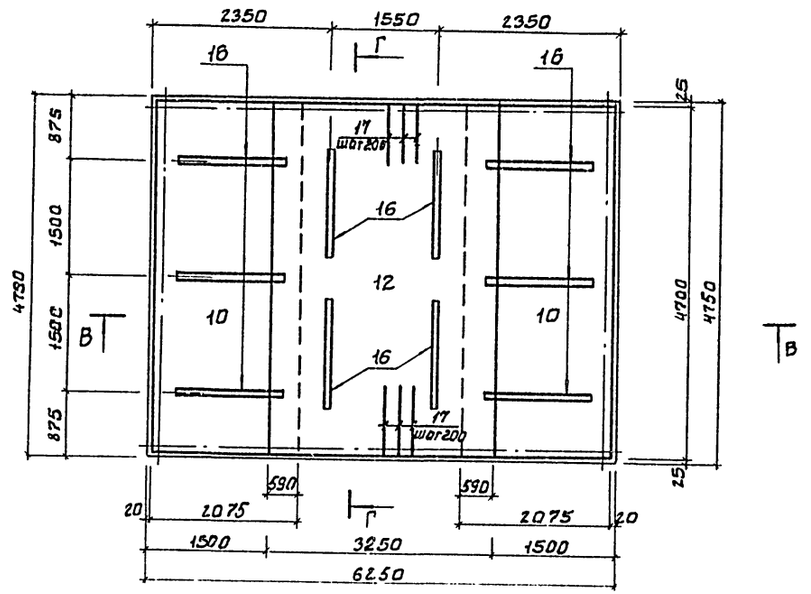

Раскладка нижних сеток днища

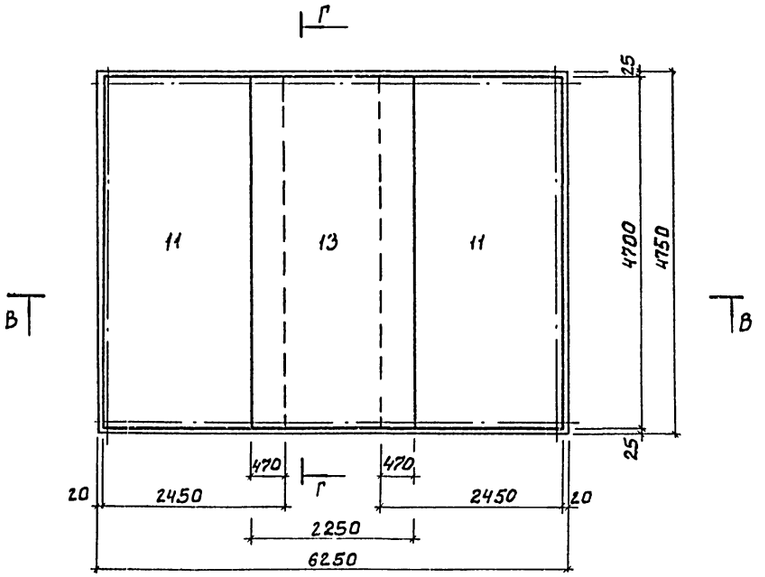

Формат	Зона	Поз.	Обозначение	Наименование	Кол.	Примечание
				Сборочные единицы		
		1	ГОСТ 18599-73*	Труба полиэт. dy=40; e=800	2	0,427
		2	ГОСТ 18599-73*	Труба полиэт. dy=100; e=800	2	2.08
		3	1.400-15 Вып. 1	Закладное изделие МН401-1	6	1.4
		4	т.п. 901-3-193.84 КЖИ.Сн42	Сетка арматурная С43	4	102,2
		5	т.п. 901-3-193.84 КЖИ.Сн44	Сетка арматурная С44	4	141.30
		6	ГОСТ 23279-78	С $\frac{12АIII-200}{12АIII-200}$ 2850×4200 $\frac{100}{100}$	4	103.90
		7	ГОСТ 23279-78	С $\frac{12АIII-200}{12АIII-200}$ 3250×5150 $\frac{75}{275}$	2	141.31
		8	т.п. 901-3-193.84 КЖИ.Сн42	Сетка арматурная С42	8	132,85
		9	ГОСТ 23279-78	С $\frac{12АIII-200}{12АIII-200}$ 2450×5150 $\frac{75}{275}$	2	105.15
		10	т.п. 901-3-193.84 КЖИ.Сн45	Сетка арматурная С45	2	140.23
		11	ГОСТ 23279-78	С $\frac{12АIII-200}{12АIII-200}$ 2450×4700 $\frac{50}{50}$	2	105.90
		12	ГОСТ 23279-78	С $\frac{12АIII-200}{16АIII-200}$ 3250×4700 $\frac{50}{50}$	1	181.60
		13	ГОСТ 23279-78	С $\frac{12АIII-200}{12АIII-200}$ 2250×4700 $\frac{50}{50}$	1	89.11
		16	т.п. 901-3-193.84 КЖИ.КП12	Каркас пространственный КП12	10	4.64
				Детали		
		14		ф14АIII ГОСТ 5781-82; e=2900	152	3.51
		15		ф12АIII ГОСТ 5781-82; e=1405	152	1.25
		17		ф12АIII ГОСТ 5781-82 e=1200	60	1.1
				Материалы		объем (м³)
				Бетон М 200		31,13

Ведомость расхода стали на элемент, кг

Марка элемента	Изделия арматурные									Изделия закладные									Общий расход
	Арматура класса								Всего	Арматура класса				Прокат марки				Всего	
	АI				АIII					АIII				Вст.3 кп2					
	ГОСТ 5781-82				ГОСТ 5781-82					ГОСТ 5781-82				ГОСТ 103-76					
	ф8			Итого	ф12	14	16	Итого		ф8			Итого	-δ-6			Итого		
РЕ7	46.4			46.4	3383.4	533.52	210.3	4133.22	4179.62	3.12			3.12	5.4			5.4	3.52	4188.14

ПРОВЕР.	ПИСЬМАН		
СТ. ИНЖ.	ШЕВЧЕНКО		
РУК. ГР.	ПИСЬМАН		
ГИП	ЛЕВИНА		
ГЛ. КОНСТ	ШАПИРО		
Н. КОНТР	ЛЕВИНА		
НАЧ. ОТД	КРАСАВИН		

ПРИВЯЗАН

ИНВ. №

ТП 901-3-193.84 КЖ

РЕАГЕНТНОЕ ХОЗЯЙСТВО НА 3 РЕАГЕНТОВ ДЛЯ СТАНЦИИ ПРОИЗВОДИТЕЛЬНОСТЬЮ 100 ТЫС М³/СУТКИ

ОТДЕЛЕНИЕ НА 3 РЕАГЕНТА БАК РАСТВОРА КРЕМНЕФТОРИСТОГО НАТРИЯ, РЕ7. АРМИРОВАНИЕ ДНИЩА.

СТАДИЯ	ЛИСТ	ЛИСТОВ
Р	20	

ЦНИИЭП ИНЖЕНЕРНОГО ОБОРУДОВАНИЯ г. МОСКВА

19595-01

Копировал: Боброва

Формат: А2.

СОГЛАСОВАНО

ИНВ. № ПОДЛ | ПОДПИСЬ И ДАТА | ВЗАМ. ИНВ. №

Типовой проект 901-3-193.84 Альбом I, часть 2

Армирование стен емкости РЕ7

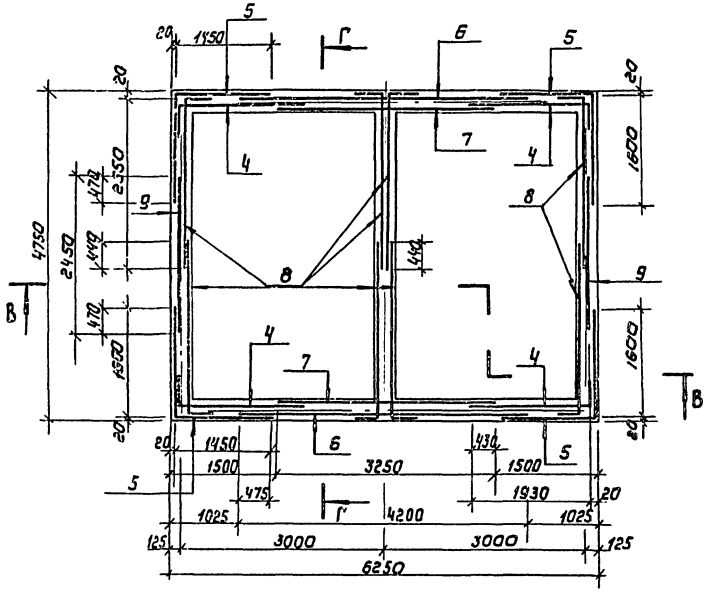

Разрез В-В

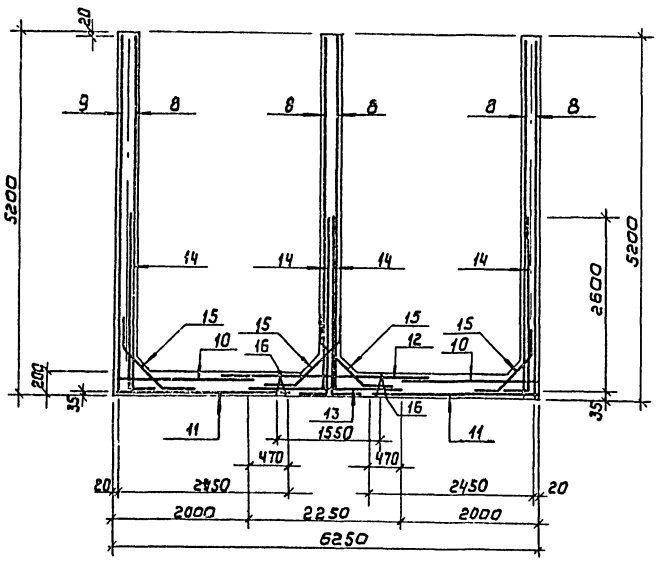

Разрез Г-Г

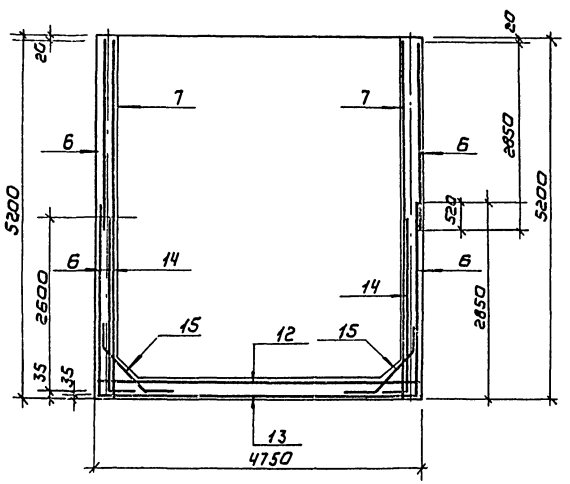

Ведомость деталей

поз.	Эскиз
14	300 2600
15	250 640 905 250

Привязан	Провер	Левина		ТП 901-3-193.84	КЖ
	Ст. инж	Шевченко			
	Рук. гр.	Письман		Реагентное хозяйство на 5 реагентов для станции производительностью 100 тысяч м³/сутки	Стадия: Р; Лист: 21; Листов:
	Гип	Левина			
	Гл. констр	Шапиро		Отделение на 3 реагента, бак раствора кремнефтористого натрия РЕ7. Армирование стен емкости.	ЦНИИЭП инженерного оборудования г. Москва
Инв №	Н. контр	Левина			
	Нач. отд	Красавин			

Согласовано:

Инв № подл. | Подпись и дата | Взам инв №

Копировал: Коршунова

Формат А2

Типовой проект 901-3-193.84 Альбом I, часть 2

Схема расположения колонн и балок покрытия

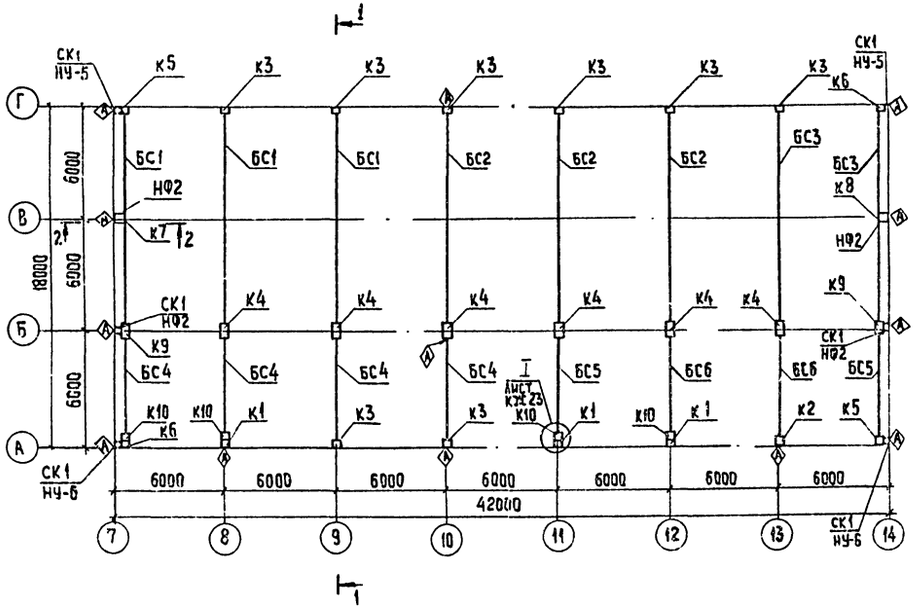

Схема расположения плит покрытия.

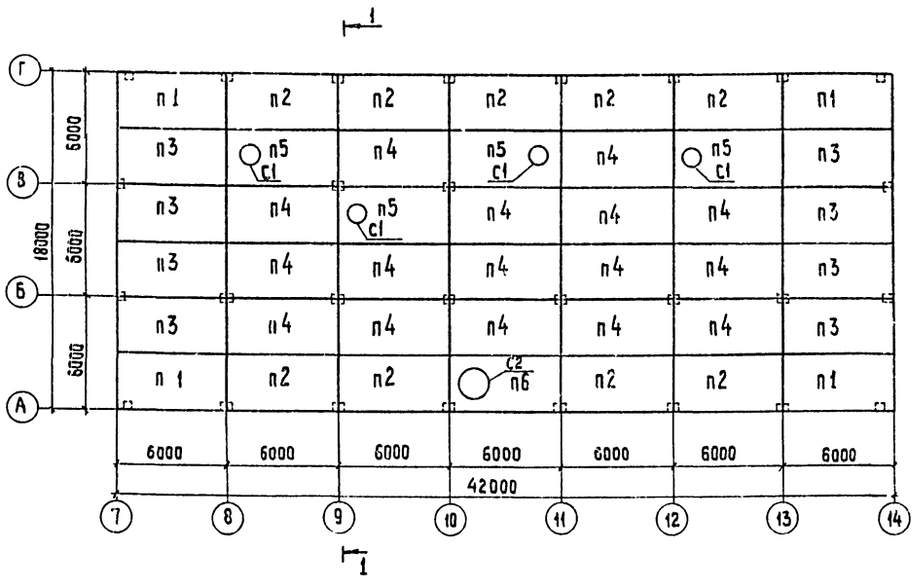

Спецификация колонн и балок покрытия, плит покрытия

Марка поз.	Обозначение	Наименование	Кол.	Масса ед. кг	Примеч.
		Плиты покрытия			
П1	ТП 901-3-193.84 КЖИ.ПГ4	П1	4	2650	
П2	ТП 901-3-193.84 КЖИ.ПГ4	П2	9	2650	
П3	ТП 901-3-193.84 КЖИ. ПГ4	П3	8	2650	
П4	ГОСТ 22701.1-77	ПГ-2АтУТ	16	2650	
П5	ГОСТ 22701.2-77	ПВ7-3АтУТ	4	3200	
П6	ТП 901-3-193.84 КЖИ. ПГ5	П6	1	3600	
		Балки покрытия			
Бс1	ТП 901-3-193.84 КЖИ. Б1	Бс1	3	5000	
Бс2	ТП 901-3-193.84 КЖИ. Б2	Бс2	3	5000	
Бс3	ТП 901-3-193.84 КЖИ. Б3	Бс3	2	5000	
Бс4	ТП 901-3-193.84 КЖИ. Б4	Бс4	4	1150	
Бс5	ТП 901-3-193.84 КЖИ. Б5	Бс5	2	1150	
Бс6	ТП 901-3-193.84 КЖИ. Б6	Бс5	2	1150	
		Стаканы			
С1	1.494-24	СБ7А-1	4	290	
С2	1.494-24	СБ10А-1	1		
		Колонны			
К1	ТП 901-3-193.84 КЖИ. К1	К1	3	3700	
К2	ТП 901-3-193.84 КЖИ-К2	К2	1	3700	
К3	ТП 901-3-193.84 КЖИ.К3	К3	8	3700	
К4	ТП 901-3-193.84 КЖИ.К4	К4	6	4700	
К5	ТП 901-3-193.84 КЖИ.К5	К5	2	3700	
К6	ТП 901-3-193.84 КЖИ.К6	К6	2	3700	
К7	ТП 901-3-193.84 КЖИ. К7	К7	1	2500	
К8	ТП 901-3-193.84 КЖИ.К8	К8	1	2500	
К9	ТП 901-3-193.84 КЖИ. К9	К9	2	4700	
К10	ТП 901-3-193.84 КЖИ.К10	К10	4	830	

1. Разрезы 1-1, 2-2 см. на листе КЖ-23
2. Монтаж конструкций производить в соответствии с указаниями серий 1.423-3, 1.462.1-1/81, 1.494-24, шифра 480-75.

Привязан		ТП. 901-3-193.84	КЖ
	Провер. Левина	Реагентное хозяйство на 5 реагентов для станций производительностью 400 тыс. м³/сут	Стадия: Р; Лист: 22; Листов:
	Ст. инж. Киселева		
	Рук. гр. Письман		
	ГИП Левина		
	Гл. конст. Шапиро		
Инв. №	Н. контр. Левина	Отделение на 3 реагента. Схема расположений колонн и балок покрытия. Схема расположений плит покрытия.	ЦНИИЭП инженерного оборудования г. Москва
	Нач. ОТД Красавин		

Согласовано: Гипрониисельхоз, Отд. ВС, Платонов

Инв. № подл. | Подпись и дата | Взам. инв. №

Копировал: Хюппенен

Формат А2 193.45 01

Схема расположения металлических стоек и насадок торцевого фахверка по осям „7" и „14"

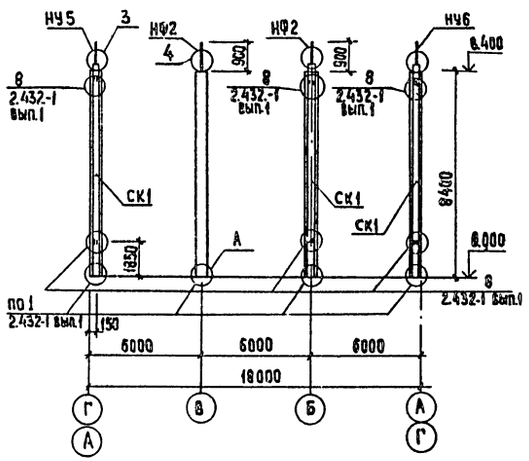

Разрез 1-1

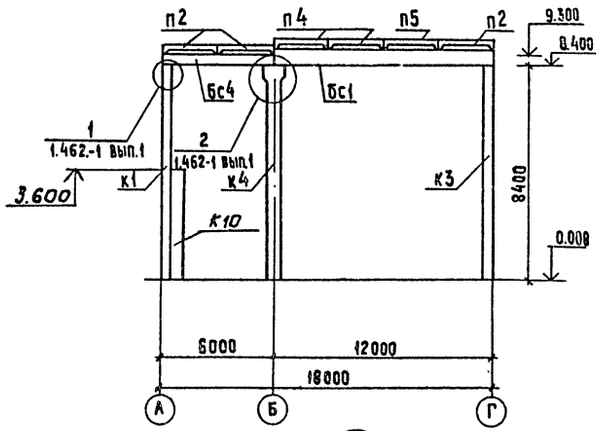

Спецификация металлических стоек и насадок торцевого фахверка

Марка поз.	Обозначение	Наименование	Кол.	Масса ед., кг	Примеч.
		Стойки фахверка			
СК1	1.439-2	СФ 9	6	460,2	
		Насадка торцевого фахверка			
НУ-5	1.439-2	НУ-5	2	37,2	
НУ-6	1.439-2	НУ-6	2	37,2	
НФ2	1.439-2	НФ2	4	50,0	
МС1	ТП 901-3-193 -КЖИ МС1+МС3	МС1	2	7,5	
МС2	ТП 901-3-193 -КЖИ МС1-МС3	МС2	4	3,4	
МС3	ТП 901-3-193 -КЖИ МС1-МС3	МС3	6	28,3	

Разрез 2-2

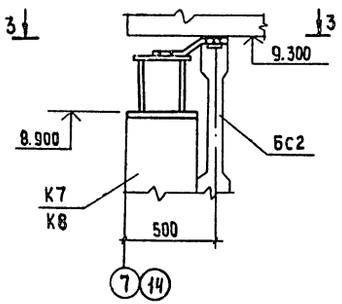

Разрез 3-3

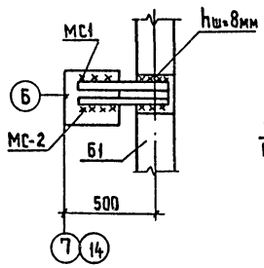

I

(крепление к фундаменту)

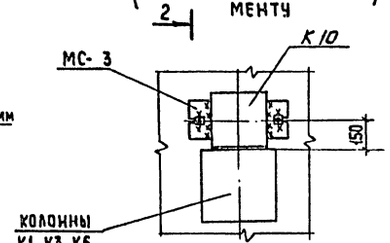

Вид 2-2

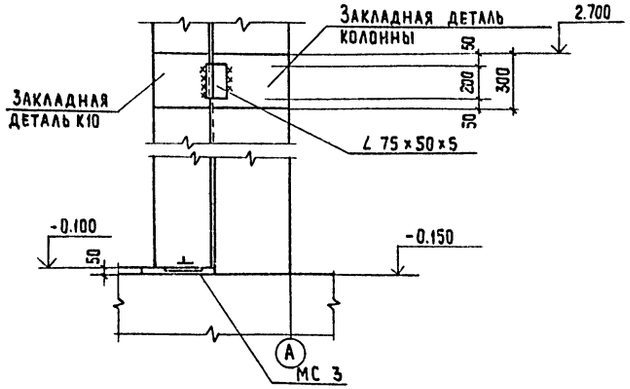

(крепление к колонне)

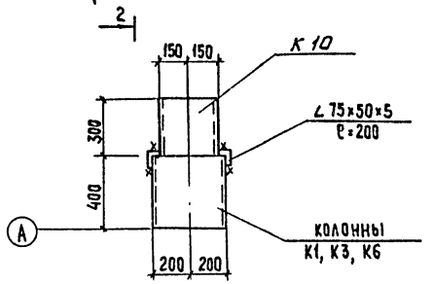

4-4

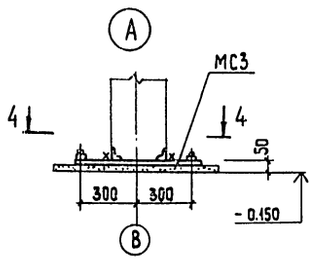

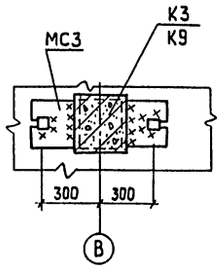

2

Привязан			
Инв. №			

Провер.	Левина	
Ст. инж.	Киселева	
Рук. гр.	Письман	
ГИП	Левина	
Гл. конс.	Шапиро	
Н. контр.	Левина	
Нач. отд.	Краславин	

ТП 901-3-193.84 КЖ

Реагентное хозяйство на 5 реагентов для станции производительностью 100 тыс.м³/сутки

Отделение на 3 реагента. Схема расположения металлических стоек и насадок торцевого фахверка I по осям „7" и „14" Разрез 1-1

Стадия	Лист	Листов
Р	23	

ЦНИИЭП инженерного оборудования г. Москва

Копировал. Хюппенен

Формат А2

1959.5-01

Инв. № подл. | Подпись и дата | Взам. инв. №

Типовой проект 901-3-193.84 Альбом I, часть 2

Схема расположения стеновых панелей по оси „А"

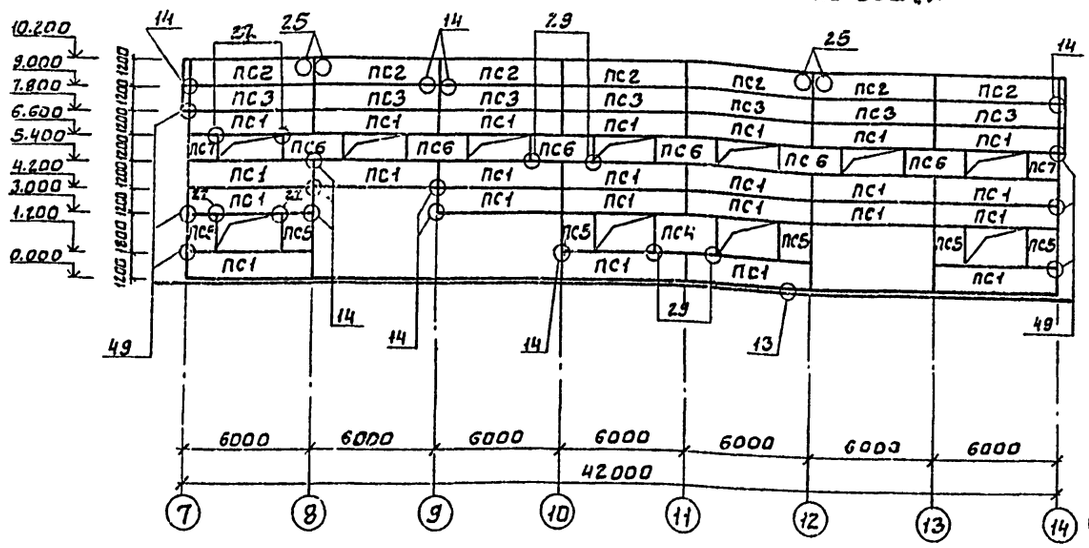

Схема расположения стеновых панелей по оси „Б" при варианте здания на 5 реагентов.

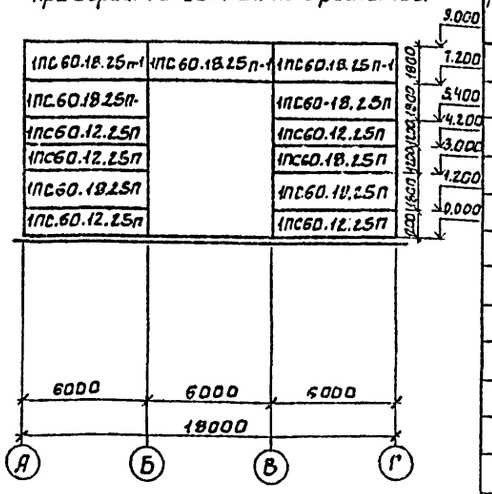

Схема расположения стеновых панелей по оси „Г".

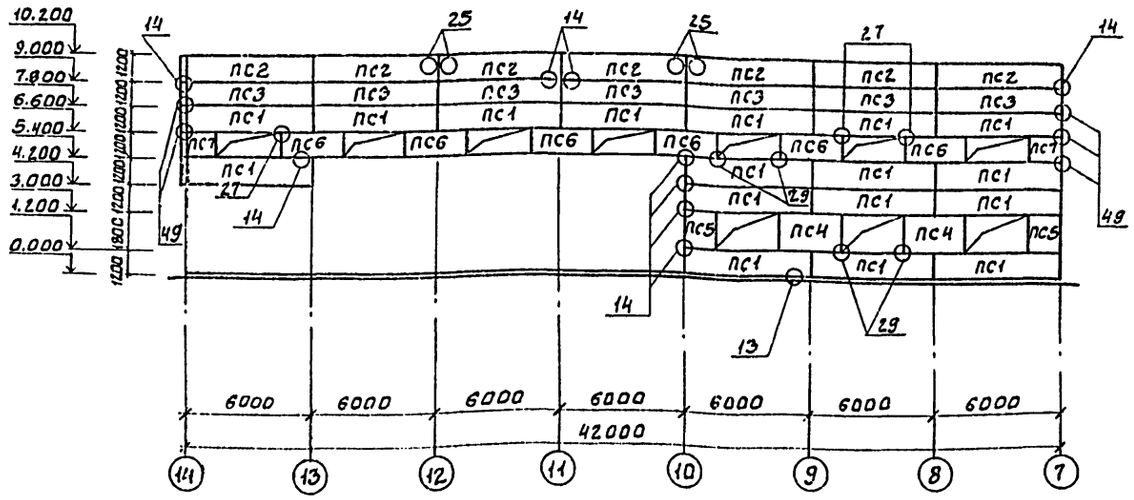

Схема расположения стеновых панелей по оси „14"

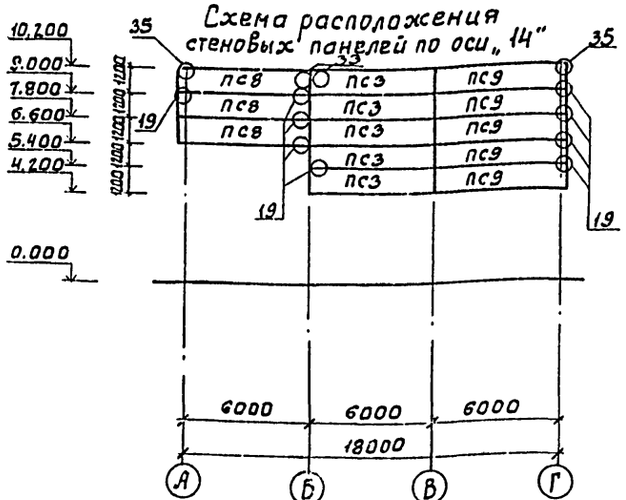

Схема расположения стеновых панелей по оси „7"

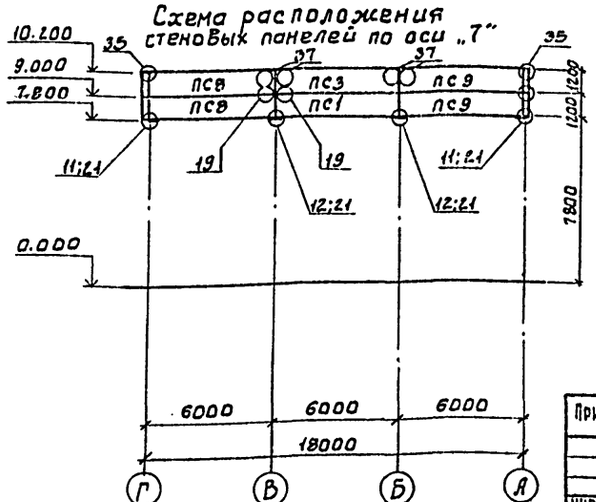

Спецификация стеновых панелей по осям „А"; „Г"; „7"; „14"

Марка поз.	Обозначение	Наименование	Кол.	Масса ед, кг	Примечание
		Стеновые панели			
ПС1	т.п. 901-3-193.84 КЖИ.ПС12	ПС.600.12.25 п-3	42	2000	
ПС2	1.432-14/80; Вып.1	ПС.600.12.25-п-7	14	2000	
ПС3	1.432-14/80; Вып.1	ПС.600.12.25-п-1	20	1700	
ПС4	1.432-14/80; Вып.1	ПС.295.18.25-п	3	1400	
ПС5	1.432-14/80; Вып.1	ПС 145.18.25-п	8	700	
ПС6	1.432-14/80 Вып.1	ПС 295.12.25-п	12	900	
ПС7	1.432-14/80 Вып.1	ПС.145.12.25-п	4	500	
ПС8	1.432-14/80 Вып.1	ПС-625.12.25-п-11	5	2100	
ПС9	1.432-14/80 Вып.1	ПС.625.12.25-п-12	7	2100	

Спецификация стальных элементов крепления стеновых панелей.

Марка поз.	Обозначение	Наименование	Кол.	Примеч.
		Соединительные элементы		
Т1	1.439-2	Т1	153	0.5кг
Т6	1.439-2	Т6	24	0.8кг
Т8	1.439-2	Т8	32	0.5кг
Т22	1.439-2	Т22	76	0.6кг
Т27	1.439-2	Т27	17	0.4кг
Т30	1.439-2	Т30	4	0.1кг
		Опорные консоли		
ТК1	1.439-2	ТК1	2	22.1кг
ФК1	1.439-2	ФК1	2	22.6кг

1. Масса стеновых панелей дана при значении плотности легкого бетона на пористых заполнителях в сухом состоянии $\gamma = 900$ кг/м³.
2. Узлы крепления стеновых панелей приняты по серии 2.432-1. Вып.1
3. Заполнение швов см. детали на листе 18 серии 1.432-14/80. Вып. 0.
4. Монтажную сварку элементов крепления производить электродами Э-42 по ГОСТ 9767-7
5. На кирпичную кладку простеночные панели ставить на раствор.
6. Монтаж стеновых панелей производить после возведения кирпичных стен.

Провер.	Левина		
Ст.инж.	Киселева		
Рук.гр.	Письман		
Гип	Левина		
Гл.конст.	Шапиро		
Н.контр	Левина		
Нач.отд.	Красавин		

Привязан

Инв. №

ТП 901-3-193.84 КЖ

Реагентное хозяйство на 5 реагентов для станции производительностью 100 тыс. м³/сутки.

Отделение на 3 реагента. Схемы расположения стеновых панелей по осям „А", „Г", „7", „14"

Стадия	Лист	Листов
Р	24	

ЦНИИЭП Инженерного оборудования г. Москва

Согласовано: Отд. АСП, Глебов

Инв. № подл. | Подпись и дата | Взам. инв. №

13535-01

Копировал: Боброва

Формат: А2

Типовой проект 901-3-193.84 Альбом I, часть 2

Схема расположения плит перекрытия на отм. 4.200

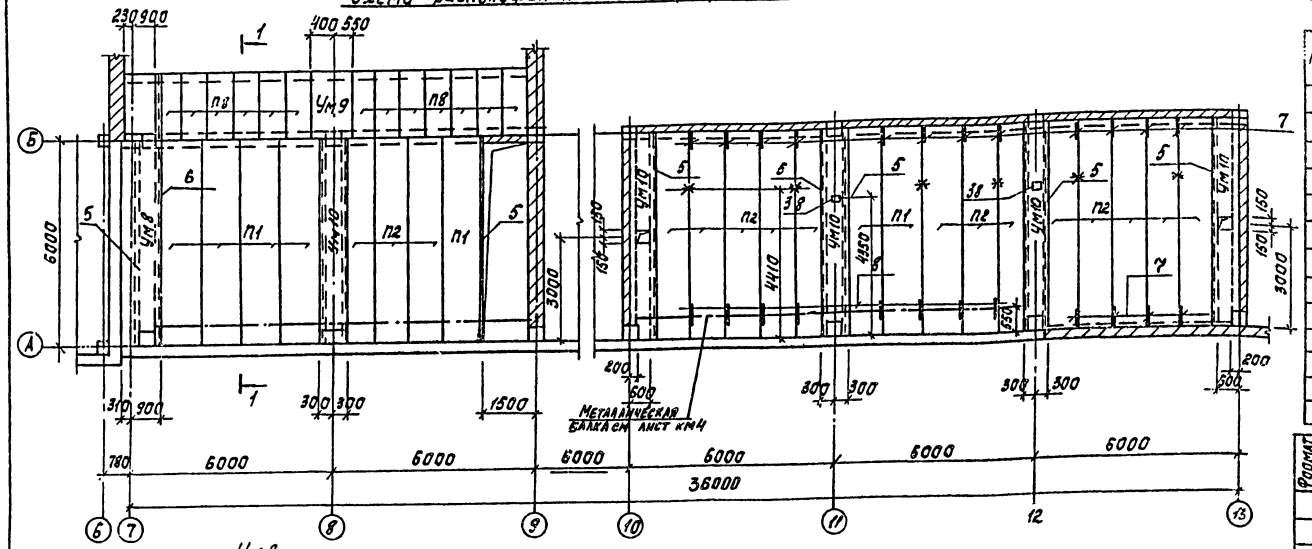

Спецификация к схеме расположения плит перекрытия

Марка	Обозначение	Наименование	Кол.	Масса ед. кг	Примечание
П1	1.141-1 вып.59	плиты перекрытия ПК.60.12-8АIVТ	5	2100	
П2	1.141-1 вып.59	ПК.60.10.8АIVТ	16	1725	
П8	3.006-2 вып.II-2	П14д-3б	13	310	
Ум8		Участки монолитные Ум 8	1		
Ум9	лист КЖ-25	Ум 9	1		
Ум10	лист КЖ-25	Ум 10	5		
5		Швеллер 27 ГОСТ 8240-72 / ВСТ3 кп2-0 ГОСТ 535-79			
		ℓ=6250	10	176,0	
6		Швеллер 27 ГОСТ 8240-72 / ВСТ3 кп2-0 ГОСТ 535-79			
		ℓ=7900	1	218,8	
7	лист КЖ-25	ф8АI ГОСТ 5781-82 ℓ=720	20	0,3 кг	
8	лист КЖ-25	ф8АI ГОСТ 5781-82; ℓ=740	8	0,3	
38	3.400-6/76	Изделие закладное МИ3-10	2	1,4	

Формат	Зона	Поз.	Обозначение	Наименование	Кол.	Примечание
				Ум 8		
				Детали		
		1		ф12АIII ГОСТ 5781-82; ℓ=1100	41	1,0 кг
		2		ф8АI ГОСТ 5781-82; ℓ общ.	55,7	0,4 кг
				Материал		
				Бетон М200	2,1	м³
				Ум 9		
				Детали		
		3	ГОСТ 23279-78	С 12АIII-100 / 10АI-200 900×1950 50/75	1	21,4 кг
				Материал		
				Бетон М200	0,20	м³
				Ум 10		
				Детали		
		4		ф12АIII ГОСТ 5781-82; ℓ=580	21,0	0,3 кг
		2		ф8АI ГОСТ 5781-82; ℓ=общ	24,0	0,4 кг
				Материал		
				Бетон М200	0,49	м³

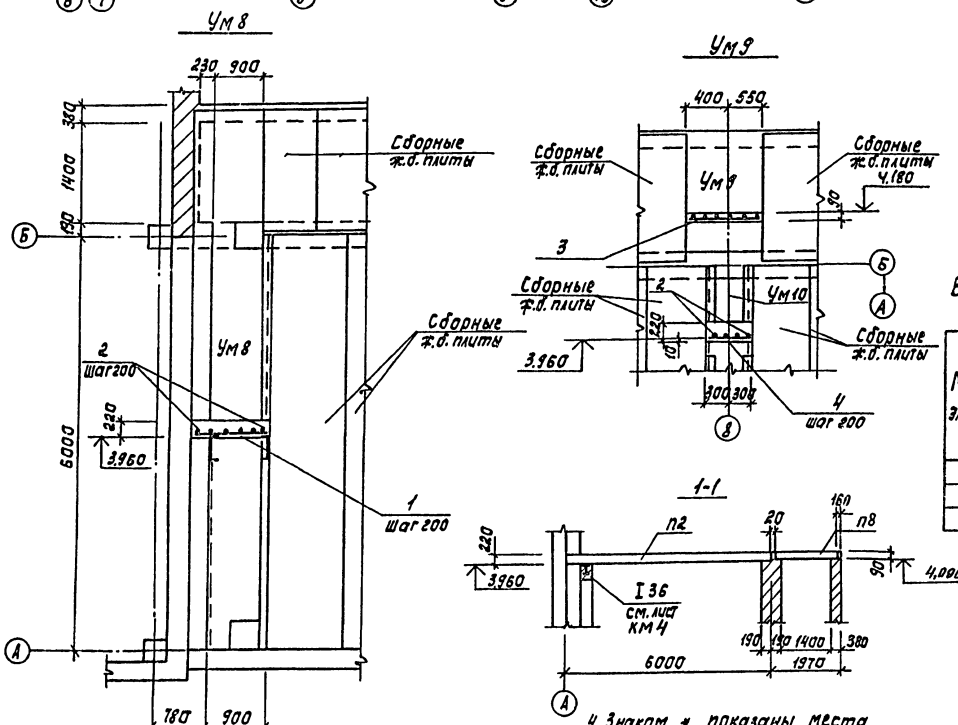

Ведомость деталей

Поз.	Эскиз
7	300 / 300
8	220 / 300 / 100

Ведомость расхода стали на элемент, кг

Марка элемента	Изделия арматурные. Арматура класса AI ГОСТ 5781-82		AIII ГОСТ 5781-82		Итого
	8	10	12		
Ум 8	22,3		41		63,3
Ум 9		5,8	15,6		21,4
Ум 10	9,6		18,9		28,5

1. Арматуру в местах отверстий вырезать по месту.
2. Защитный слой арматуры – 10 мм.
3. Арматуры поз. 1 и 4 приварить к металлическим балкам.
4. Знаком * показаны места расположения стоек для крепления кирпичных перегородок. Конструкцию стоек см. лист КЖ-45.

Пров.	Письман		
Инж.	Саранча		
Рук.гр.	Письман		
Гип	Левина		
Гл.спец.	Шапиро		
Н.контр.	Левина		
Нач.отд.	Красавин		

ТП 901-3-193.84 КЖ

Реагентное хозяйство на 5 реагентов для станции производительностью 100 тыс. м³/сутки

Отделение на 3 реагента. Схема расположения плит перекрытия на отм. 4.200 в осях 7÷13.

Стадия	Лист	Листов
Р	25	

ЦНИИЭП инженерного оборудования г. Москва

Привязан

Инв. №

Согласовано

Инв. № подл. | Подпись и дата | Взам. инв. №

Копировал: Корецкая

Формат А2

19595-01

Схема расположения плит перекрытия на отм. 4.200

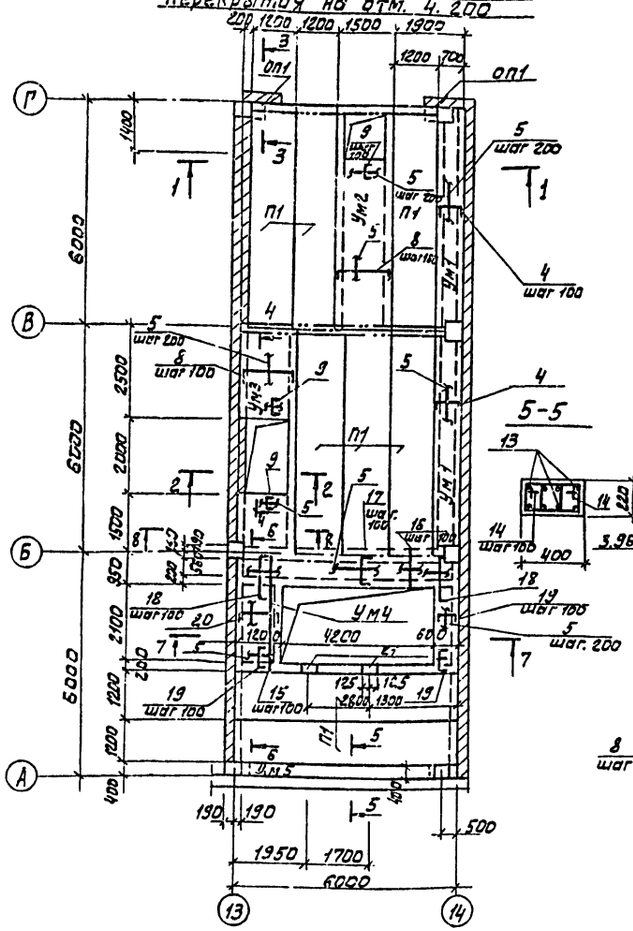

Разрез 1-1

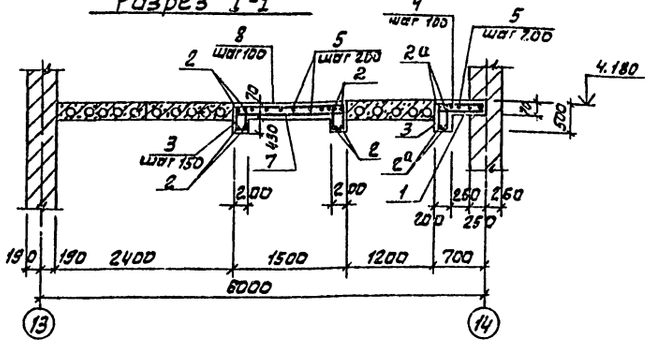

5-5

2-2

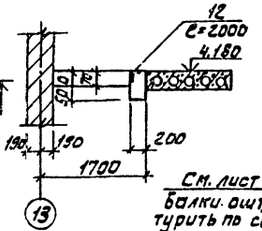

Разрез 3-3

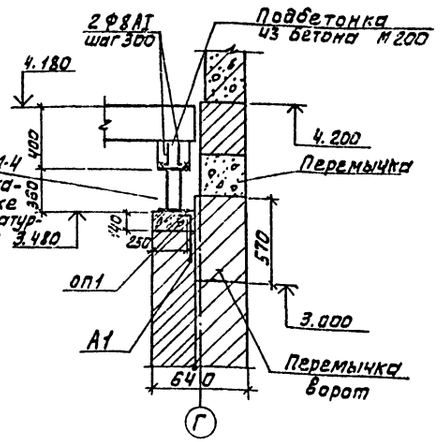

8-8

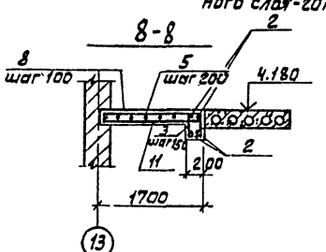

Разрез 6-6

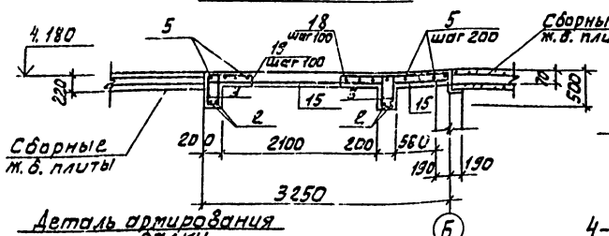

Разрез 7-7

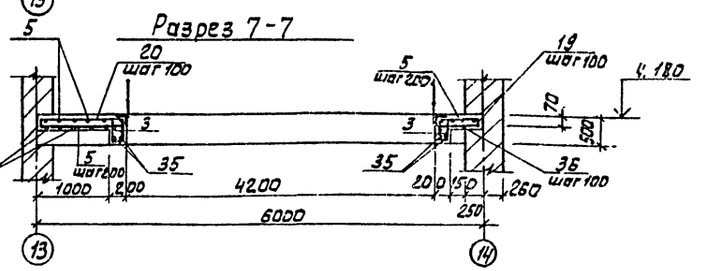

Деталь армирования балки

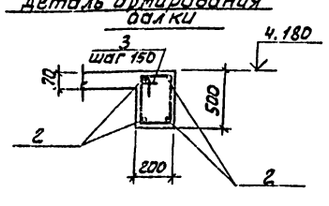

4-4

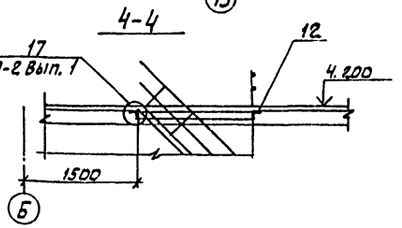

Спецификацию к схеме расположения плит перекрытия на отм. 4.200 в осях 13-14 см. на листе КЖ-27

Защитный слой бетона – 10 мм.

Полезная нагрузка на перекрытия – 8 кН/м²

Спецификация к монолитным участкам

Фрагмент	Зона	Поз.	Обозначение	Наименование	Кол.	Примеч.
				УМ1		
				Детали		
		1	ГОСТ 23279-78	Сетка С $\frac{10AI-200}{8AIII-100}$ 6350×1630 $\frac{12.5}{12.5}$	1	28.2
		6*		Ф18АIII ГОСТ 5781-82; ℓ=5580	1	11.9
		3		Ф8АI ГОСТ 5781-82; ℓ=1390	37	0.5
		4		Ф6АIII ГОСТ 5781-82; ℓ=800	55	0.18
		5		Ф6АI ГОСТ 5781-82; ℓ=общ.	11.0	0.22
				Материалы:		
		6		Бетон М200	0.65	м³
				УМ2		
				Детали		
		7	ГОСТ 23279-78	Сетка С $\frac{10AI-200}{8AIII-100}$ 1450×4500 $\frac{3.0}{3.0}$	1	41.3 кг
		2		Ф18АIII ГОСТ 5781-82; ℓ=5950	8	11.9
		3		Ф8АI ГОСТ 5781-82; ℓ=1380	74	0.5
		8		Ф6АIII ГОСТ 5781-82; ℓ=1600	47	0.35 кг
		9		Ф6АIII ГОСТ 5781-82; ℓ=520	16	0.11 кг
		5		Ф6АI ГОСТ 5781-82; ℓ=общ.	484	10.2 кг
				Материалы:		
		6		Бетон М200	0.74	м³
				УМ3		
				Детали		
		10		Сетка С $\frac{10AI-200}{8AIII-100}$ 1650×2450 $\frac{12.5}{12.5}$	1	22.4 кг
		11		Сетка С $\frac{8AIII-100}{10AI-200}$ 1550×1150 $\frac{12.5}{12.5}$	1	13.4 кг
		2		Ф18АIII ГОСТ 5781-82; ℓ=5950	6	11.9
		3		Ф8АI ГОСТ 5781-82; ℓ=1380	37	0.5
		8		Ф6АIII ГОСТ 5781-82; ℓ=1600	42	0.3 кг
		9		Ф6АIII ГОСТ 5781-82; ℓ=520	32	0.11 кг
		12	1.400-15	Изделие закладное МН 5.18	4.8м	3.1 кг
				Материалы:		
		6		Бетон М200	0.67	м³
				УМ5		
				Детали		
		13		Ф18АIII ГОСТ 5781-82; ℓ=5050	3	10.1
		14		Ф10АI ГОСТ 5781-82; ℓ=1010	104	0.62
				Материалы		
		6		Бетон М200	0.52	м³

ТП 901-3-193.84 КЖ

Провер.	Левина		Реагентное хозяйство на 5 реагентов для станции производительностью 100 тыс м³/сутки	Стадия	Лист	Листов
Ст. инж.	Саранча			Р	26	
Рук. гр.	Письман					
ГИП	Левина					
Гл. конст.	Шапиро		Отделение на реагента Схема расположения плит перекрытия на отм. 4.200 в осях 13-14	ЦНИИЭП инженерного оборудования г. Москва		
Нач. отд.	Красавин					

Привязан

Инв. №

Согласовано

Инв. № подл. | Подпись и дата | Взам. инв. № | Инв. № дубл. | Подпись и дата

Копировал: Алешкова

Формат: А2

Типовой проект 901-3-193.84 Альбом I часть 2

Схема расположения плит перекрытия на отм. 4.200

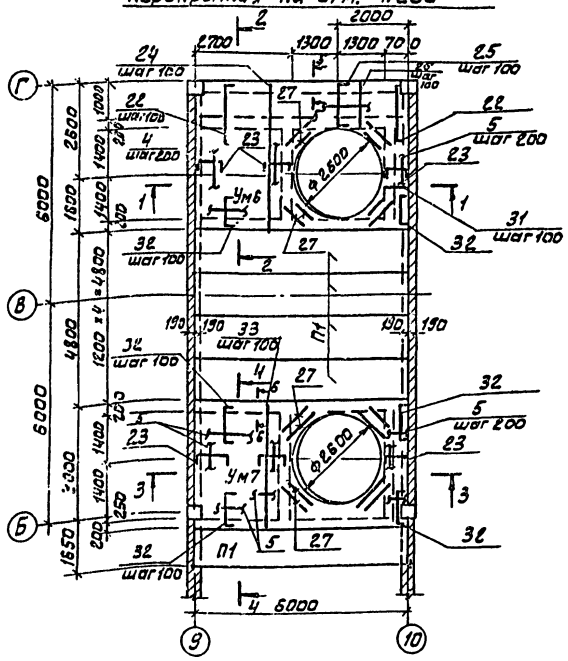

Спецификация к схеме расположения плит перекрытия

Марка	Обозначение	Наименование	Кол.	Масса ед. кг	Примеч
ОП1	1.869.1-1	Подушка опорная ОП2.5-4	2	33	0.013 м³
П1	1.141-1 Вып. 59	Плиты перекрытия ПК60.12.8АIVт	5	2100	0.84 м³
П2	1.141-1 Вып. 59	ПК60.10-8АIVт	2	1725	0.69 м³
П3	3.006-2 Вып. II-2	Плита П21д-5б	19	730	0.25 м³
П4	3.006-2 Вып. II-2	Плита П18д-8б	2	600	0.24 м³
П5	3.006-2 Вып. II-2	Плита П7д-5б	10	150	0.06 м³
П6	3.006-2 Вып. II-2	Плита П5д-8б	14	110	0.04 м³
16	1.400-15	Изделие закладное МН-40-8-2	2	2.3	
37		Швеллер 27 ГОСТ 8240-72 Ст3кп2 ГОСТ 535-79	1	178.0	ℓ=6500
Ум1	лист КЖ-26.28	Монолитный участок Ум1	2		
Ум2	лист КЖ-26.28	Ум2	1		
Ум3	лист КЖ-26.28	Ум3	1		
Ум4	лист КЖ-27.28	Ум4	1		
Ум5	лист КЖ-26.28	Ум5	1		
Ум6	лист КЖ-27.28	Ум6	1		
Ум7	лист КЖ-28	Ум7	1		

Спецификация к монолитным участкам Ум4; Ум6

Формат	Зона	Поз.	Обозначение	Наименование	Кол.	Примечание
				Ум4		
				Детали		
		2		Ф18АIII ГОСТ 5781-82; ℓ=5350	8	11.9
		3		Ф8АI ГОСТ 5781-82; ℓ=1350	86	0.5
		5		Ф6АI ГОСТ 5781-82; ℓ общ.	423	0.22
		15		Ф8АIII ГОСТ 5781-82; ℓ=3230	17	1.3
		16		Ф8АIII ГОСТ 5781-82; ℓ=900	42	0.4
		17		Ф6АIII ГОСТ 5781-82; ℓ=1050	42	0.23
		18		Ф6АIII ГОСТ 5781-82; ℓ=1560	14	0.34
		19		Ф6АIII ГОСТ 5781-82; ℓ=690	35	0.15
		20		Ф6АIII ГОСТ 5781-82; ℓ=1300	22	0.29
		21	1.400-15	Изделие закладное МН 409-2	2	2.9 кг
		35		Ф18АIII ГОСТ 5781-82; ℓ=2450	8	4.9
		36		Ф8АIII ГОСТ 5781-82; ℓ=580	29	1.2
				Материалы: Бетон М200	307	м³
				Ум6		
				Детали		
		2		Ф18АIII ГОСТ 5781-82; ℓ=5950	12	11.9
		3		Ф8АI ГОСТ 5781-82; ℓ=1350	112	0.5
		5		Ф6АI ГОСТ 5781-82; ℓ общ.	1934	0.22
		22		Ф6АIII ГОСТ 5781-82; ℓ=2000	33	0.44
		23		Ф6АIII ГОСТ 5781-82; ℓ=800	81	0.18
		24		Ф8АIII ГОСТ 5781-82; ℓ=4180	35	1.7
		25		Ф6АIII ГОСТ 5781-82; ℓ=1400	26	0.3
		26		Ф8АIII ГОСТ 5781-82; ℓ=1180	26	0.5
		27		Ф6АI ГОСТ 5781-82; ℓ=1090	16	0.22
		28		Ф18АIII ГОСТ 5781-82; ℓ=3150	12	6.4
		29		Ф8АI ГОСТ 5781-82; ℓ=1490	56	0.6
		30		Ф18АIII ГОСТ 5781-82; ℓ=5550	10	11.1
		31		Ф8АIII ГОСТ 5781-82; ℓ=680	28	0.2
		32		Ф6АIII ГОСТ 5781-82; ℓ=1000	36	0.22
				Материалы:		
				Бетон М200	4.1	м³

1. Полезная нагрузка на перекрытия = 8 кН/м².

1-1

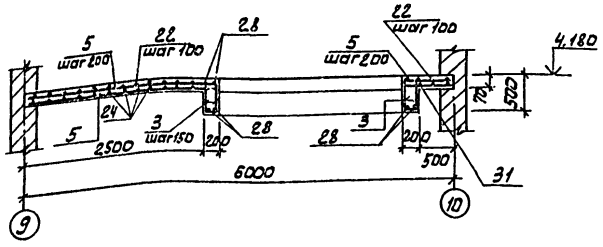

2-2

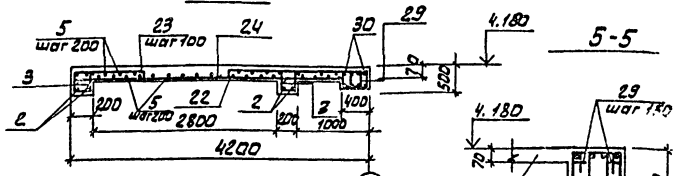

5-5

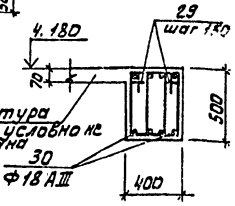

4-4

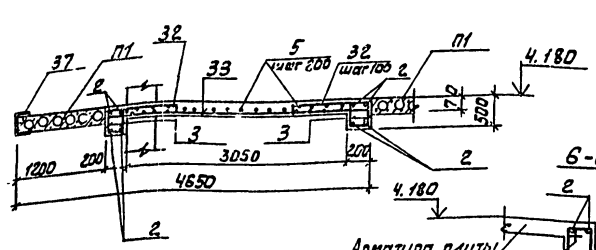

3-3

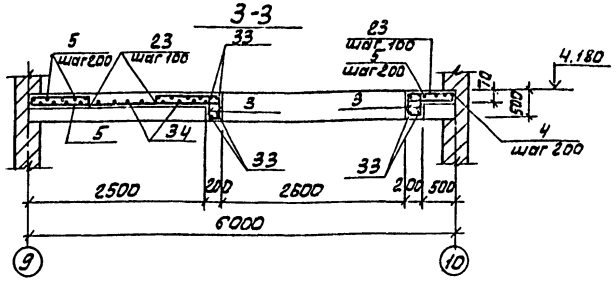

ПРИВЯЗАН

ИНВ. №

ПРОВЕР	ЛЕВИНА		
СТ. ИНЖ.	САРАНЧА		
РУК. ГР	ПИСЬМАН		
ГИП	ЛЕВИНА		
ГА. КОНСТ.	ШАПИРО		
НОР. КОНТ	ЛЕВИНА		
НАЧ. ОТД	КРАСАВИН		

ТП 901-3-193.84 КЖ

Реагентное хозяйство на 5 реагентов для станций производительностью 100 тыс м³/сутки

Отделение на 3 реагента монолитные участки Ум6, Ум7

Стадия	Лист	Листов
Р	27	

ЦНИИЭП инженерного оборудования г. Москва

Согласовано

Отдел БК Новик

Инв. № подл. | Подпись и дата | Взам. инв. №

Копировал: Алешкова

19535-01

Схема расположения плит перекрытия на отм. 0.000

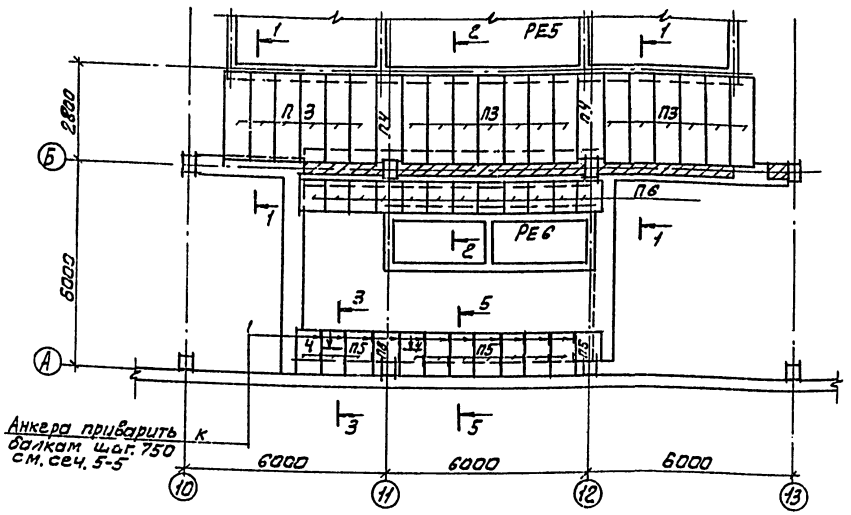

Ведомость деталей

Поз.	Эскиз.
3	230; 450; 520; 150
4	60; 680; 60; 150
8	60; 1480; 60
9	60; 400; 60
14	350; 200; 280; 280; 930
17	60; 1440; 60
18	60; 570; 60
19	60; 1180; 60
20	60; 1880; 60
22	60; 1280; 60
25	60; 280; 540; 200
29	470; 880; 60
32	60; 60

Спецификация к монолитному участку Ум7

Формат	Зона	Поз.	Обозначение	Наименование	Кол.	Прим.
				Ум7		
				Детали		
		2		Ф18 AIII ГОСТ 5781-82; ℓ=5950	12	11,9
		3		Ф8 AI ГОСТ 5781-82; ℓ=1350	34	0,5
		5		Ф6 AI ГОСТ 5781-82; ℓ общ.	107,3	0,22
		23		Ф6 AIII ГОСТ 5781-82; ℓ=800	87	0,18
		27		Ф6 AI ГОСТ 5781-82; ℓ=1000	16	0,22
		32		Ф6 AIII ГОСТ 5781-82; ℓ=1000	68	0,22
		33		Ф18 AIII ГОСТ 5781-82; ℓ=3480	8	6,85
		34		Ф8 AIII ГОСТ 5781-82; ℓ=3450	34	1,4
		31		Ф8 AIII ГОСТ 5781-82; ℓ=680	28	0,2
				Материал:		
				Бетон М 200	2,62	м³

1-1

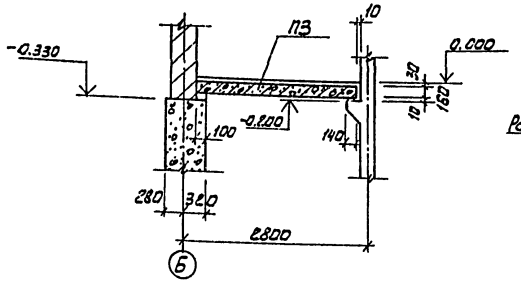

2-2

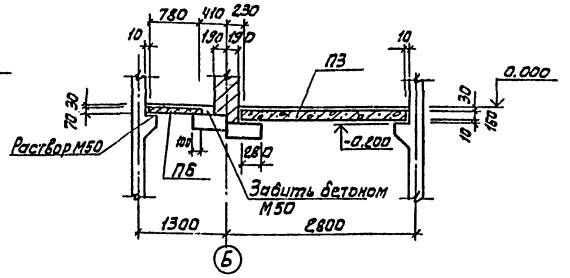

3-3

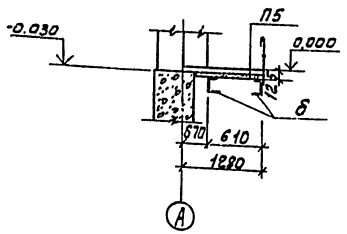

4-4

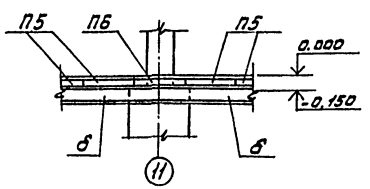

5-5

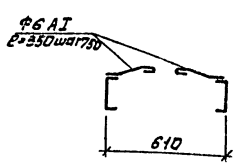

Ведомость расхода стали на элемент, кг

Марка элемента	Изделия арматурные										
	Арматура класса										
	AI					AIII					
	ГОСТ 5781-82					ГОСТ 5781-82					
	Ф6	Ф8	Ф10		Итого	Ф6	Ф8	Ф10	Ф18	Итого	Итого
Ум1	2,4	16	11,8		30,2	9,9	16,4		71,4	127,9	158,1
Ум2	10,2	32	15,1		58,1	18,2	25,2		142,8	186,2	244,3
Ум3		16	14,5		30,5	16,1	21,3		71,4	180,2	210,7
Ум4	16,0	43,0			59,0	26,1	31,1		142,8	200,0	259,0
Ум5			29,1		29,1				80,8	80,8	109,9
Ум6	46,0	89,6			135,6	44,8	78,1		330,6	453,5	589,1
Ум7	24,9	47,0			71,9	30,6	47,6		225,1	303,3	375,2

1. Плиты укладывать на свежеуложенный цементный раствор марки 100.
2. Данный чертеж см. совместно с листами КМ-6.
3. Расход арматуры Ф6 AI ГОСТ 5781-82- -2,2 кг.

ТП 901-3-193.84 КЖ			
ПРОВЕР	ЛЕВИНА		
СТ. ИНЖ.	САРАНЧА		
РУК. ГР.	ПИСЬМАН		
ГИП	ЛЕВИНА		
ГЛ. КОНСТ	ШАПИРО		
НОР. КОНТ	ЛЕВИНА		
НАЧ. ОТД.	КРАСАВИН		
Реагентное хозяйство на 5 реагентов для станции производительностью 100 тыс. м³/сутки.		Стадия: Р	Лист: 28	Листов:
Отделение на3 реагента. Схема расположения плит перекрытия на отм 0.000 в осях 10-13		ЦНИИЭП инженерного оборудования г. Москва		

Привязан

Инв. №

Согласовано

Инв. № подл. | Подпись и дата | Взам. инв. №

Копировал: Алешикова

Формат: А2

Типовой проект 901-3-133.84 Альбом I, Часть 2

Венткамера на отм. 4,200

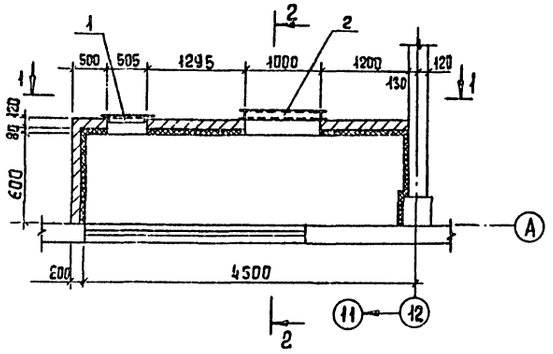

Разрез 2-2

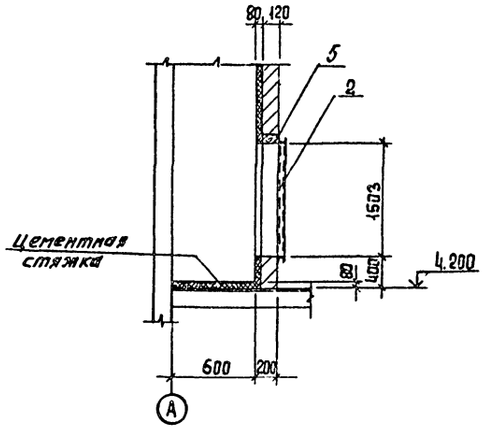

Вид 1-1

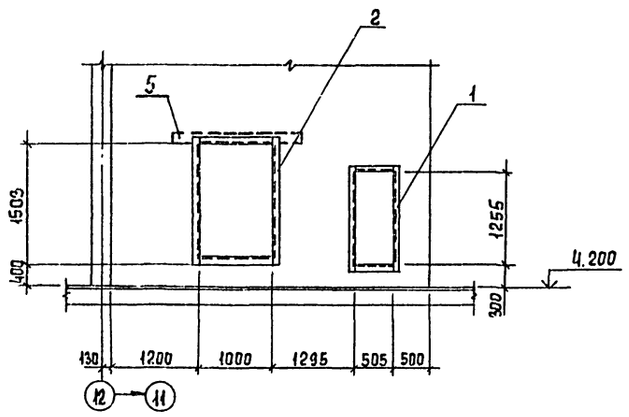

Деталь крепления утеплителя в стене

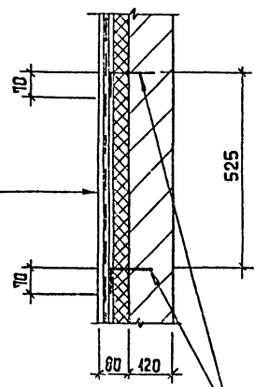

Спецификация к схеме расположения венткамеры

Марка поз.	Обозначение	Наименование	Кол.	Масса ед., кг	Примеч.
		Изделие закладное			
1	ТП 901-3-193.84 КЖИ.РМ1	Металлическая рама РМ1	1	14,92	
2	ТП 901-3-193.84 КЖИ.РМ2	Металлическая рама РМ2	1	31,46	
5	1.138-10 Вып. 1	Перемычка ПР38-15,12,22у	1	170,0	
		Изделие соединительное			
3		ф6 AI ГОСТ 5781-82			
		ℓ = 280	122	0,06	
4	ГОСТ 5336-80	Сетка 50-3,0	27 м²	6,8	

Штукатурка цементным раствором по металлической сетке 50-3,0 ГОСТ 5336-80 – 20 мм

Пенобетон γ = 300 кг/м³ – 60 мм

Кирпичная стена – 120 мм

Стержень поз. 3 отогнуть после установки сетки; шаг 525 × 525 в шахматном порядке

Провер.	Левина		ТП 901-3-193.84 КЖ
Инж.	Митрофанова		
Рук. гр.	Письман		Реагентное хозяйство на 5 реагентов для станции производительностью 100 тыс. м³/сутки
ГИП	Левина		Стадия Р; Лист 29; Листов
Гл. конст	Шапиро		Отделение на 5 реагента. Венткамера на отм. 4.200. Деталь крепления утеплителя в стене
Н. контр.	Левина		ЦНИИЭП инженерного оборудования г. Москва
Нач. отд.	Красавин		

Привязан

Инв. №

Согласовано: Отдел ВС Крутихова

Инв. № подл. | Подпись и дата | Взам. инв. №

Копировал Еремченко

Формат А2

Альбом I, часть 2

Типовой проект 901-3-193.84

Ведомость рабочих чертежей основного комплекта ТП 901-3- КМ

Лист	Наименование	Примечан.
1	Общие данные. Техническая специфика-	
	ция. металла.	
2	Техническая спецификация металла на	
	типовые конструкции.	
3	Выборка стали по видам профилей.	
4	Схемы расположения подкрановых путей и монорельсов.	
5	Схемы расположения подкрановых путей и монорельсов. Узлы 1÷4	
6	Схема расположения площадок на отм. 1,200 и 4.260	
7	Схема расположения площадок на отм. 3.000 4.200; 6.000. Разрезы 1-1÷3-3	
8	Разрезы 4-4 ÷ 12-12.	
9	Узлы 1÷6	

Ведомость ссылочных и прилагаемых документов

Обозначение	Наименование	Примечание
	Ссылочные документы	
1.459-2. Вып.1и2	Стальные лестницы, переходные площадки и ограждения.	
1.426-1 Вып. 3	Стальные балки путей подвесного транспорта.	

Ведомость спецификаций

Лист	Наименование	Примечание
7	Спецификация элементов ограждений, лестниц, переходных площадок.	

Типовой проект разработан в соответствии с действующими нормами и правилами и предусматривает мероприятия в строительной части, обеспечивающие взрывную, взрывопожарную и пожарную безопасность при эксплуатации зданий.

Главный инженер проекта Левина /Левина/

Вид профиля и ГОСТ, ТУ	Марка металла и ГОСТ	Обозначение и размер профиля, мм	№ п.п	Код: Марка металла	Код: Вид профиля	Код: Размер профиля	Количество, шт	Длина, мм	Масса металла по элементам конструкций: Подкрановые пути	Масса металла по элементам конструкций: Рабочие площадки		Общая масса, т	Масса потребности в металле по кварталам (заполняется изготовителем), т: I	II	III	IV	Заполняется ВЦ
									Код элемента конструкции 526121	526233							
1	2	3	4	5	6	7	8	9									
Двутавры ГОСТ 19425-74	Вст3пс5 ТУ 14-1-3023-80	I 24м	1		24228				5,6			5,6					
Двутавры ГОСТ 8239-72		I 24	2	14460	24228				2.1			2,1					
		I 36	3						1,6	0,6		2,2					
	Итого	I 20	4		24171					0.27		0.27					
Всего профиля									9.3	0.27		9.57					
Швеллеры ГОСТ 8240-72	Вст3кп2 ТУ14-1-3023-80	[8	5		25132				0.13			0,13					
		[16	6		25182					1,2		1,2					
	"	[18	7		26212					0.29		0,29					
		[24	8		26271					0,30		0,30					
	Итого								0.13	1,79							
Всего профиля									0.13	1,79		1,92					
Сталь угловая равнополочная ГОСТ 8509-72*	Вст3кп2 ТУ14-1-3023-80	L 50х5	9		21113				0,1			0,1					
		L 63х6	10						0,05	0.15		0,2					
		L 75х6	11	11240	21113					0,05		0,05					
		L 100х10	12						0,07			0,07					
	Итого								0,22	0.20							
Всего профиля									0.22	0 20		0,42					
Сталь полосовая ГОСТ 103-76	Вст3кп2 ТУ14-1-3023-80	÷ 6	13		13110					0,08		0,08					
		÷ 8	14	11240	13110					0,05		0,05					
		÷ 10	15	14460	13110				0,05			0,05					
	Итого								0,27	0,33							
Всего профиля									0,27	0,33		0,60					
Стальная горячекатаная круглая ГОСТ 2590-71	Вст3кп2 ТУ14-1-3023-80	ø 5	16							1,33		1,33					
	Итого									1,33							
Всего профиля										1,33		1,33					
Лестницы		Лист 3	17									1,5					
Площадки		"	18									0,87					
ограждения		"	19									0,82					
Всего масса металла										7,61		17,03					
В том числе по маркам	Вст3кп2											4,27					
	Вст3пс5											9,57					
	Вст3пс6											3,19					
Масса поставки элементов по кварталам, т (заполняется заводом-изготовителем)	I																
	II																
	III																
	IV																

1. Сварку производить электродами типа Э42, ГОСТ 9467-75, $h_ш$ = 6 мм.
2. Работы по изготовлению и монтажу стальных конструкций выполнять согласно требованиям СНиП III-18-75.
3. Все металлоконструкции, кроме оговоренных, окрасить масляной краской (ГОСТ 695-77) в 2 слоя по огрунтовке суриком на олифе „Оксоль."

Привязан

Инв. №

Инв. № подл. | Подпись и дата | Взам. инв. №

Привязан

Инв. №

ТП 901-3-193.84 КМ

Провер.	Левина		Реагентное хозяйство на 5 реагентов для станции производительностью 100 тыс. м³/сут.	Стадия	Лист	Листов
Инженер	Стригина			Р	1	9
ГИП	Левина					
Гл. конст.	Шлпиро		Отделение на 3 реагента. Общие данные. Техническая спецификация металла	ЦНИИЭП инженерного оборудования г. Москва		
Н. контр.	Левина					
Нач. отд.	Красавин					

Копировал Антипова

Формат А2

19535-11

Альбом I, часть 2

Вид профиля и ГОСТ, ТУ	Марка металла и ГОСТ	Обозначение и размер профиля мм	№ п.п.	Код: Марка металла	Код: Вид профиля	Код: Размер профиля	Количество, шт.	Длина, мм	Масса металла по элементам конструкций: Лестницы (Код элемента конструкции)	Масса металла по элементам конструкций: Ограждения (Код элемента конструкции)	Масса металла по элементам конструкций: Площадки (Код элемента конструкции)		Общая масса, т	Масса потребности в металле по кварталам (заполняется изготовителем), т. I	II	III	IV	Заполняется ВЦ
1	2	3	4	5	6	7	8	9	526242	526244	526243							
Сталь холодно гнутая	Вст3пс6 ТУ14-1-3023	С160х150х4	1	12300	73007						0,265		0,265					
ГОСТ8278-75*-60		С180х50х4	2	12300	73007				0,68				0,68					
	Итого								0,68		0,265							
Всего профиля									0,68		0,265		0,945					
Сталь холодно гнутая ГОСТ8281-80*	Вст3пс6 ТУ14-1-3023-80	L50х40х12х2,5	3							0,424			0,424					
	Итого									0,424								
Всего профиля										0,424			0,424					
Сталь гнутая ГОСТ 8282-76	Вст3пс6 ТУ14-1-3023-80	∠90х30х25х3	4	12300	76805					0,253			0,253					
	Итого									0,253								
Всего профиля										0,253			0,253					
Сталь прокатная угловая равнополочная ГОСТ-8509-72*	Вст3пс6	L25х3	5	12300	21113					0,143			0,143					
	ТУ14-1-3023-80	L75х6	6	12300	21113				0,064		0,067		0,131					
	Итого								0,064	0,143	0,067							
Всего профиля									0,064	0,143	0,067		0,274					
Сталь полосовая ГОСТ103-76	Вст3пс6 ТУ14-1-3023-80	+4	7	12300	13113				0,73		0,523		1,253					
		+6	8	12300	13113				0,026				0,026					
	Итого								0,756		0,523							
Всего профиля									0,756		0,523		1,279					
Сталь полосовая ГОСТ-6007-76	Вст3пс6 ТУ14-1-3023-80	+1,95	9	12300					0,002		0,003		0,005					
		+2,5	10	12300					0,004		0,006		0,010					
	Итого								0,006		0,009							
Всего профиля									0,006		0,009		0,015					
Всего масса металла	Вст3пс6 ТУ14-1-3023-80												3,19					
Масса поставки элементов по кварталам, т (заполняется заказчиком)	I																	
	II																	
	III																	
	IV																	

Типовой проект 901-3-193.84

Инв. № подл. | Подпись и дата | Взам. инв. №

Привязан	Провер.	Левина		
	Инженер	Стригина		
	ГИП	Левина		
	Гл.конст.	Шапиро		
	Н.контр.	Левина		
Инв. №	Нач.отд.	Красавин		

ТП 901-3 КМ

Реагентное хозяйство на 5 реагентов для станции производительностью 100тыс.м³/сут

Отделение на 3 реагента. Техническая спецификация металла на типовые конструкции

Стадия	Лист	Листов
Р	2	

ЦНИИЭП инженерного оборудован. г. Москва

Альбом I, часть 2

Наименование конструкций по номенклатуре прейскуранта № 01-09	Позиции по прейскуранту № 01-09	№ п.п.	Код конструкций	Масса конструкций, т: Всего стали по вышеуказанной и высокой прочности	По видам профилей стали: Балки и швеллеры	Крупносортная сталь	Среднесортная сталь	Мелкосортная сталь	Толстолистовая сталь	Универсальная сталь	Тонколистовая сталь	Гнутые и гнутосварные	Трубы	Прочие	Всего	Количество, шт	Серия типовых конструкций
1	2	3	4	5	6	7	8	9	10	11	12	13	14	15	16	17	18
рабочие	689	1	526233		2,52	0,494			3,049		0,015	1,622			7,61		
площадки																	
Подкрановые	18	2	526121		5,6										5,6		
пути																	
Балки для поддерживания монорельса	24	3	526235		3,7	0,20			0,10						4,0		
Стойки	11	4	526325		0,27	0,02			0,04						0,33		
Итого					11,49	0,714			3,189		0,015	1,622			17,03		
Контрольная сумма																	

Типовой проект 901-3

Инв. № подл. | Подпись и дата | Взам. инв. №

Привязан	Проверил	Левина		
	Инженер	Стригина		
	ГИП	Левина		
	Гл.констр.	Шапиро		
	Н.контр.	Левина		
Инв. №	Нач.отд.	Красавин		

ТП 901-3-193.84 КМ

Реагентное хозяйство на 5 реагентов для станции производительностью 100тыс.м³/сут

Отделение на 3 реагента. Выборка стали по видам профилей.

Стадия	Лист	Листов
Р	3	

ЦНИИЭП инженерного оборудован. г. Москва

Копировал Антипова

Формат А2

Альбом I, часть 2

Типовой проект 901-3-193.84

Схема расположения монорельсов на отм. 4.200

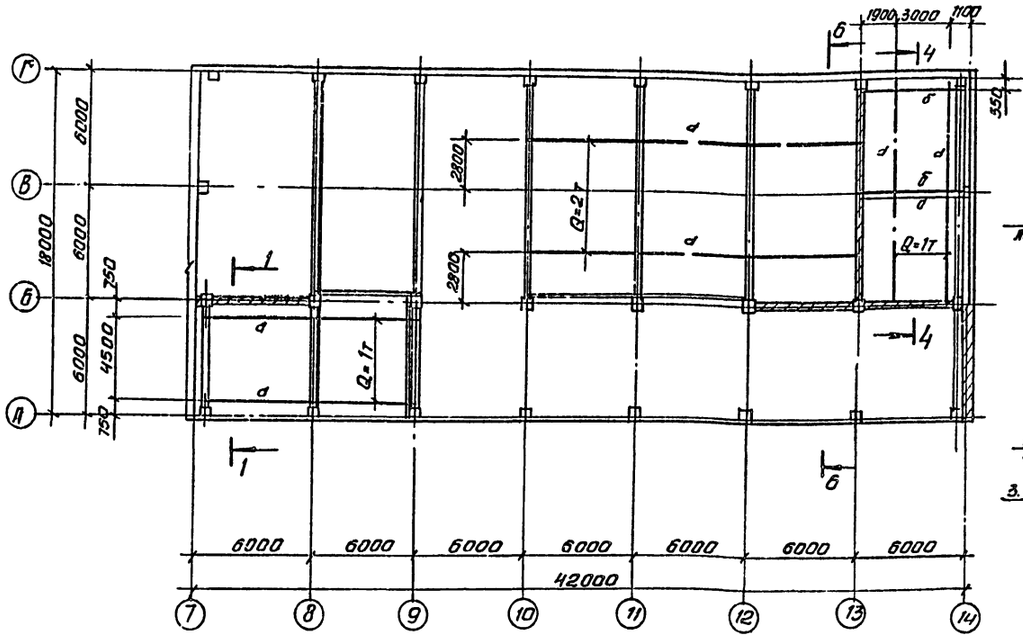

1-1

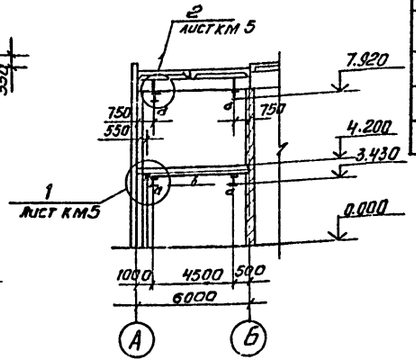

2-2

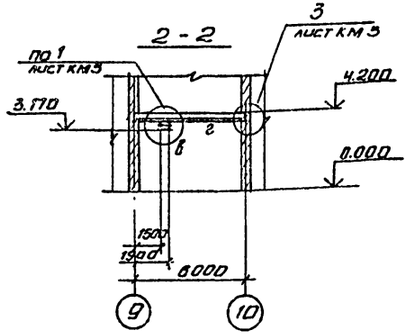

Ведомость элементов

Марка	Сечение: Эскиз	Поз.	Состав	Опорные усилия: Мн м	N н	Q н	Группа конструк.	Марка металла	Примеч.
а	I		I24м	ст. серию		1.4	Б-1		
б	I		I 24				2	Вст3сп5	
в	I		I 24				2	"	
г	I		I 24				2	"	
д	I		I 36				2	"	

Схема расположения монорельсов на отм. 0,000

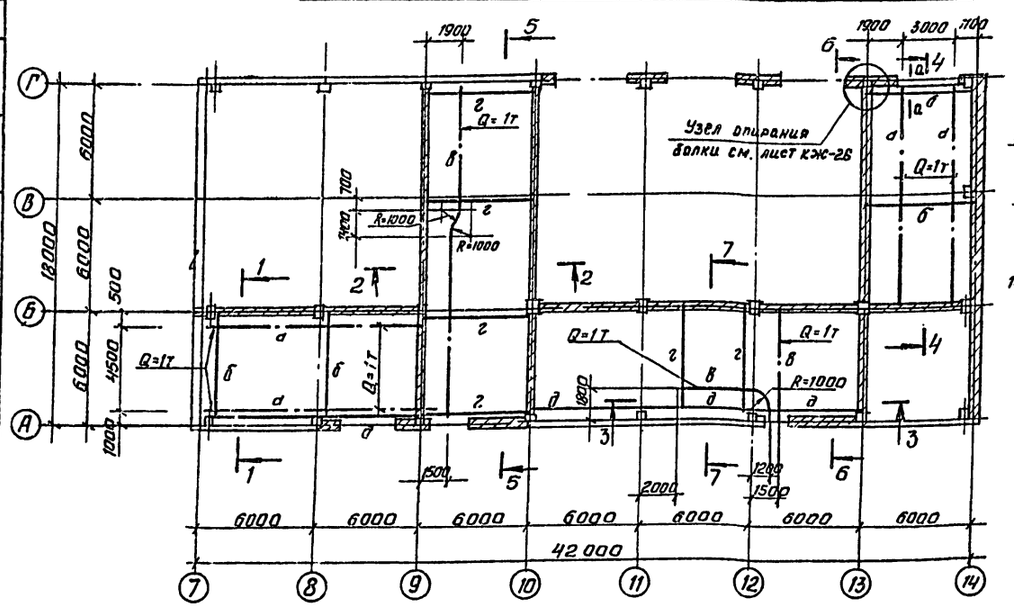

3-3

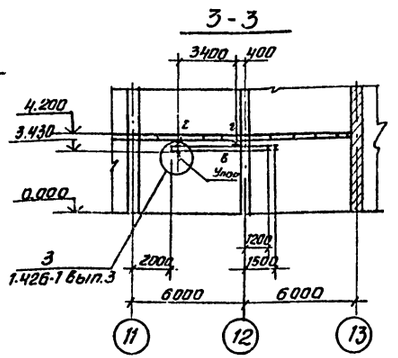

Б-Б

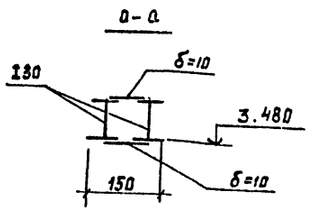

1. Общие примечания см. на листе КМ 1.

СОГЛАСОВАНО

Инв. № подл. | Подпись и дата | Взам. инв. №

Привязан			
Инв. №			
Провер.	Левина		
Инженер	Стригина		
ГИП	Левина		
Гл. конст.	Шапиро		
Н. контр	Левина		
Нач. отд	Красавин		

ТП 901-3-193.84 КМ

Реагентное хозяйство на 5 реагентов для станции производительностью 100 тыс. м³/сут. Отделение на 3 реагента. Схемы расположения подкрановых путей и монорельсов

Стадия	Лист	Листов
Р	4	

ЦНИИЭП инженерного оборудования г. Москва

Копировал Антипова

Формат А2

19538-01

Типовой проект 901-3-193.84 Альбом I, часть 2

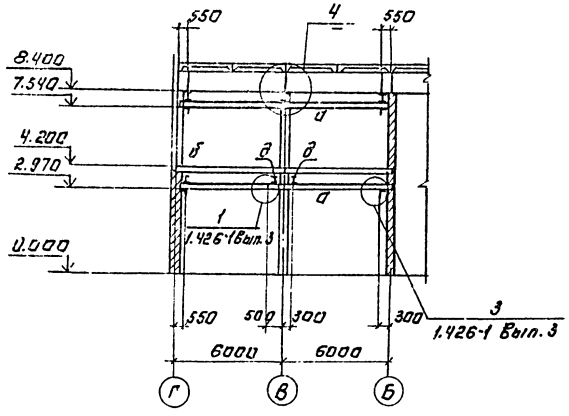

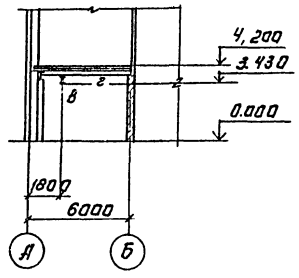

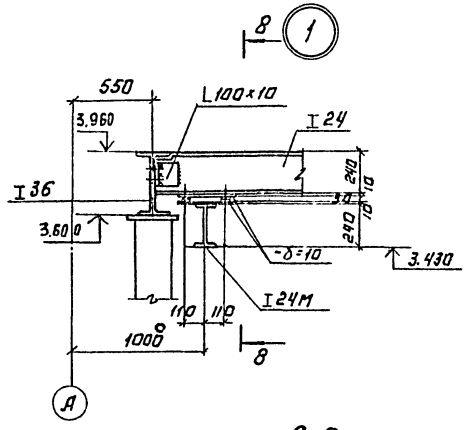

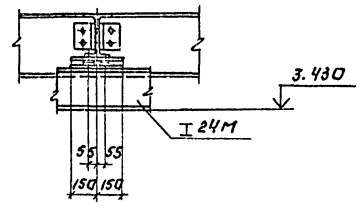

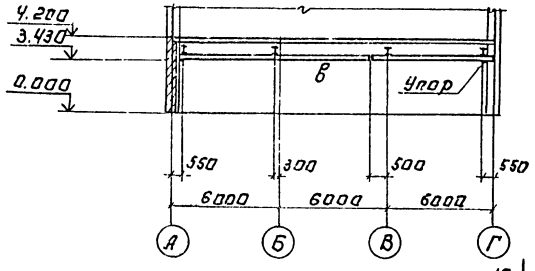

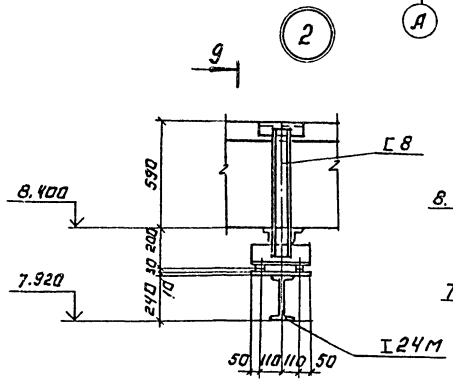

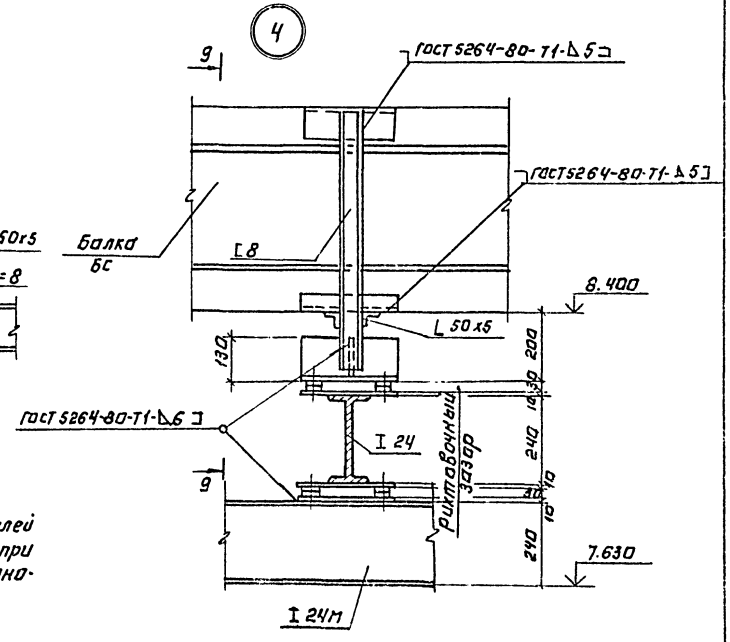

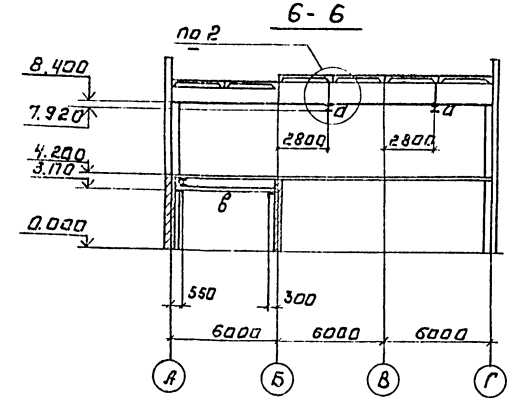

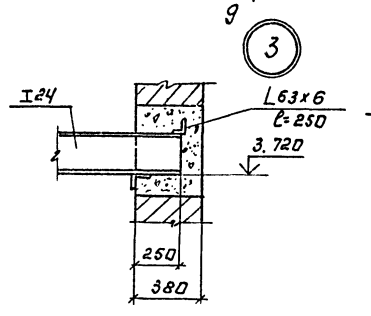

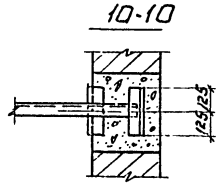

Деталь ограждения троллей подъёмного оборудования при расстоянии от пола до монорельса менее 4м.

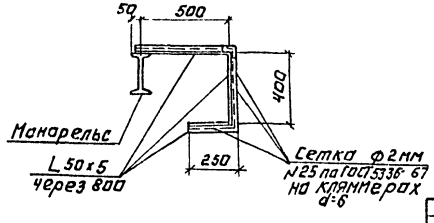

Привязан:				ТП 901-3-193.84		КМ	
		Провер.	Левина	Отделение на 3 реагента. Схемы расположения пластинчатых путей и монорельсов	Стадия	Лист	Листов
		Инженер	Стригина		Р	5	
		Гип	Левина				
		Гл.констр.	Шапиро		ЦНИИЭП инженерного оборудования г. Москва		
		Н.контр.	Левина				
Инв.№		Нач.отд.	Красавин				

Копировал: Логинова

Формат А2

Схема расположения лестницы ограждения и балок на отм. 0.000

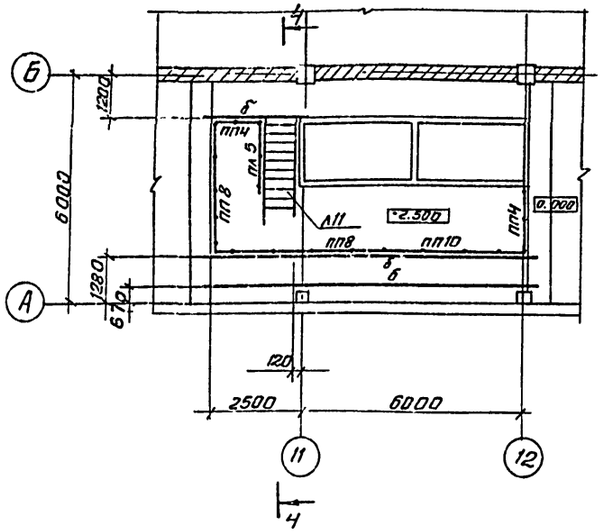

Схема расположения площадок и лестниц на отм. 4.100; 4.200; 6.600

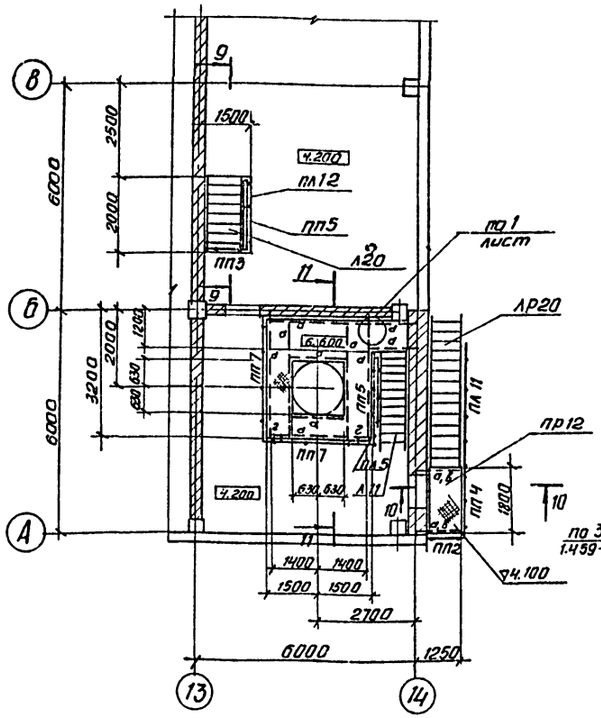

Схема расположения лестниц и ограждений на отм. 4.200

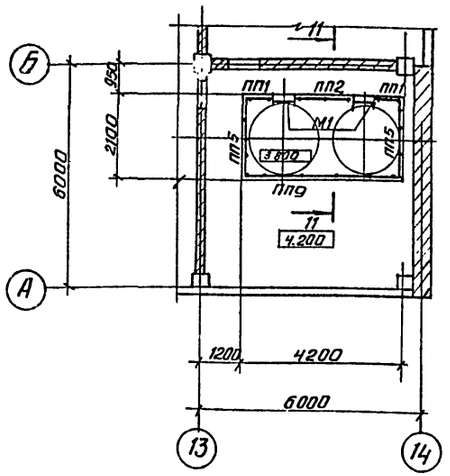

Схема расположения площадок и лестниц на отм. 3.00; 4.200; 6.500

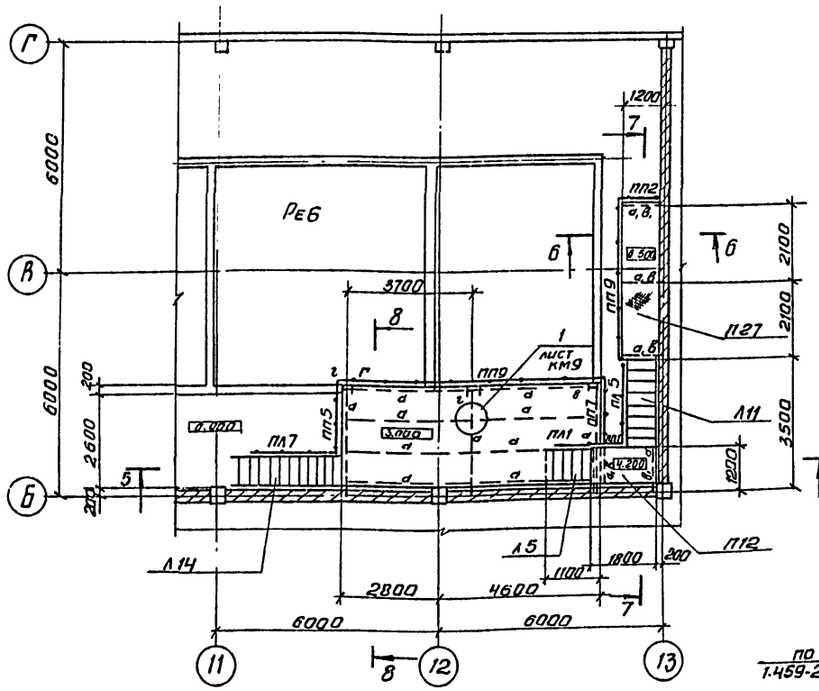

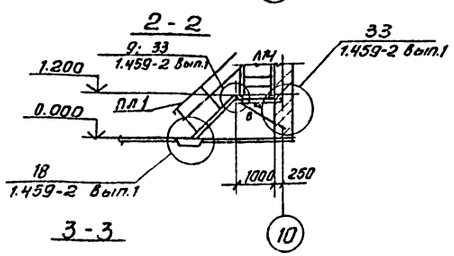

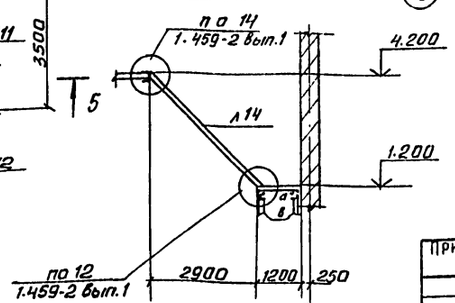

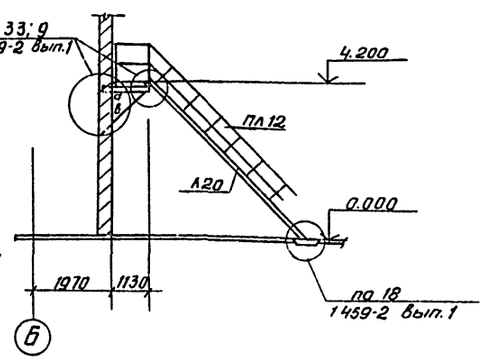

1 - 1

Сечения 1-1÷3-3 см. лист КМ7.

				ТП 901-3-193.84		КМ	
Привязан							
Проверил	Левина			Реагентное хозяйство 5 реагентов для станции производительностью 100 тыс. м³/сутки	Стадия	Лист	Листов
Инженер	Стригина				Р	6	
ГИП	Левина				ЦНИИЭП инженерного оборудования г. Москва		
Гл. констр.	Шапиро			Отделение на 3 реагента. Схема расположения площадок на отм. 3.000; 4.200; 6.600. Разрезы 1-1÷3-3			
Н. контр.	Левина						
Нач. отд.	Красавин						
Инв. №				Копировал Антипова	Формат А2		

Инв. № подл. | Подпись и дата | Взам. инв. №

Схема расположения площадки на отм. 4.200

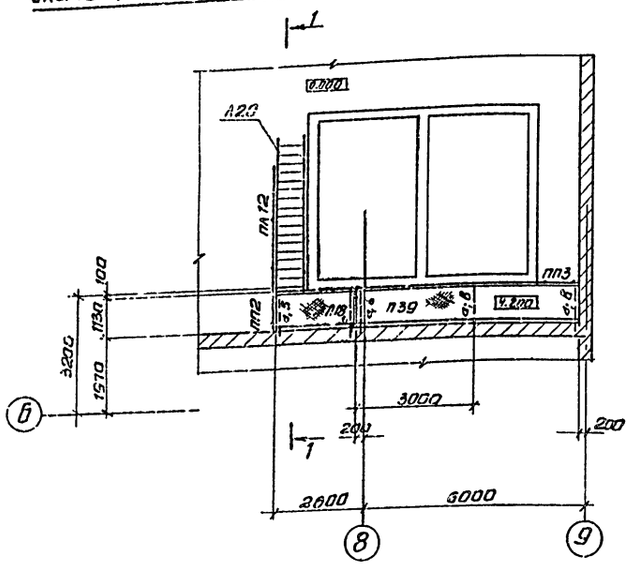

Ведомость элементов

Марка	Сечение: эскиз	Сечение: поз.	Состав	Опорные усилия: Mmin	Опорные усилия: N;H	Опорные усилия: Q,H	Группа констр.	Марка металла	Примеч.
а	[		[16	18,0	—	28,0	4	ВСт3кп2	
б	[		[24	22,0	—	34,0	4	ВСт3кп2	
в	L		L63×6	—	—	—	4	ВСт3кп2	
г	I		I20	22,0	—	34,0	2	ВСт3сп5	
д	[		[18	20,0	—	32,0	4	ВСт3кп2	

Спецификация элементов переходных площадок

Марка, поз.	Обозначение	Наименование	Кол.	Масса ед. кг	Примеч.
		Переходные площадки			
П6	1.459-2 Вып.2	П6	1	71.0	
П12	1.459-2 Вып.2	П12	1	100.0	
П18	1.459-2 Вып.2	П18	1	129.0	
П27	1.459-2 Вып.2	П27	1	218.0	
П39	1.459-2 Вып.2	П39	1	309.0	
ПР12	1.459-2 Вып.1	ПР12	1	85.0	

Спецификация элементов ограждений, лестниц

Марка, поз.	Обозначение	Наименование	Кол.	Масса ед. кг	Примеч.
		Ограждение площадок			
ПП1	1.459-2 Вып.2	ПП1	3	12,0	
ПП2	1.459-2 Вып.2	ПП2	3	13,0	
ПП3	1.459-2 Вып.2	ПП3	2	16,0	
ПП4	1.459-2 Вып.2	ПП4	2	19,0	
ПП5	1.459-2 Вып.2	ПП5	5	21,0	
ПП7	1.459-2 Вып.2	ПП7	3	30,0	
ПП8	1.459-2 Вып.2	ПП8	3	34,0	
ПП9	1.459-2 Вып.2	ПП9	4	40.0	
ПП10	1.459-2 Вып.2.	ПП10	1	45.0	
		Ограждение лестниц			
ПЛ1	1.459-2 Вып.2	ПЛ1	2	8,0	
ПЛ5	1.459-2 Вып.2	ПЛ5	5	16.0	
ПЛ7	1.459-2 Вып.2	ПЛ7	2	21,0	
ПЛ11	1.459-2 Вып.2	ПЛ11	1	29,0	
ПЛ12	1.459-2 Вып.2	ПЛ12	2	29,0	
		Лестницы			
Л5	1.459-2 Вып.2	Л5	2	67.0	
Л11	1.459-2 Вып.2	Л11	5	132.0	
Л14	1.459-2 Вып.2	Л14	2	166.0	
Л20	1.459-2 Вып.2	Л20	2	231.0	
ЛР20	1.459-2 Вып.1	ЛР20	1	209.0	
М1	1.459-2 Вып.2	М1	2	22.0	обрезать по месту

Схема расположения площадок на отм. 1.200 и 4.200

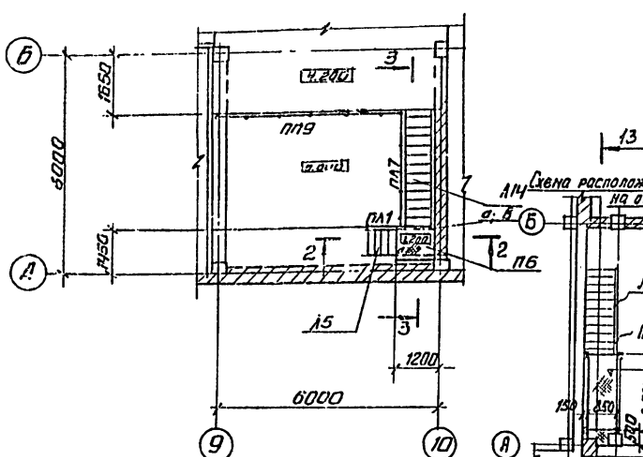

Схема расположения площадки на отм. 2.400

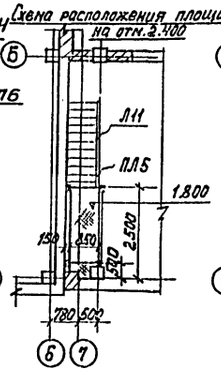

Схема расположения площадки на отм. 6.600

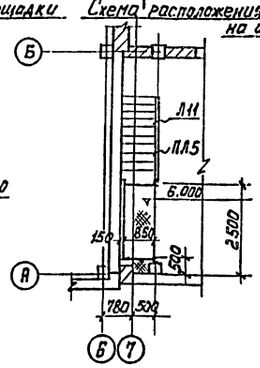

13-13

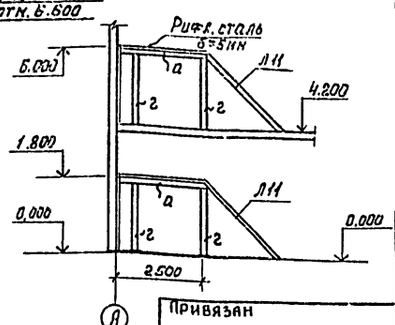

Привязан

Инв. №

Проверил	Левина		
Инженер	Стригина		
ГИП	Левина		
Гл. конст.	Шапиро		
Н. контр.	Левина		
Нач. отд.	Крысанин		

ТП 901-3-193.84 КМ

Реагентное хозяйство на 15 реагентов для станции производительностью 100 тыс. м³/сут

Стадия Р | Лист 7 | Листов

Отделение на 3 реагента. Схема расположения площадок на отм. 1.200 и 4.200

ЦНИИЭП инженерного оборудования г. Москва

Копировал Антипова

Формат А2

19595-01

Инв. № подл. | Подпись и дата | Взам. инв. №

Типовой проект 901-3-193.84 Альбом I, часть 2

Инв.№ подл. | Подпись и дата | Взам. инв.№

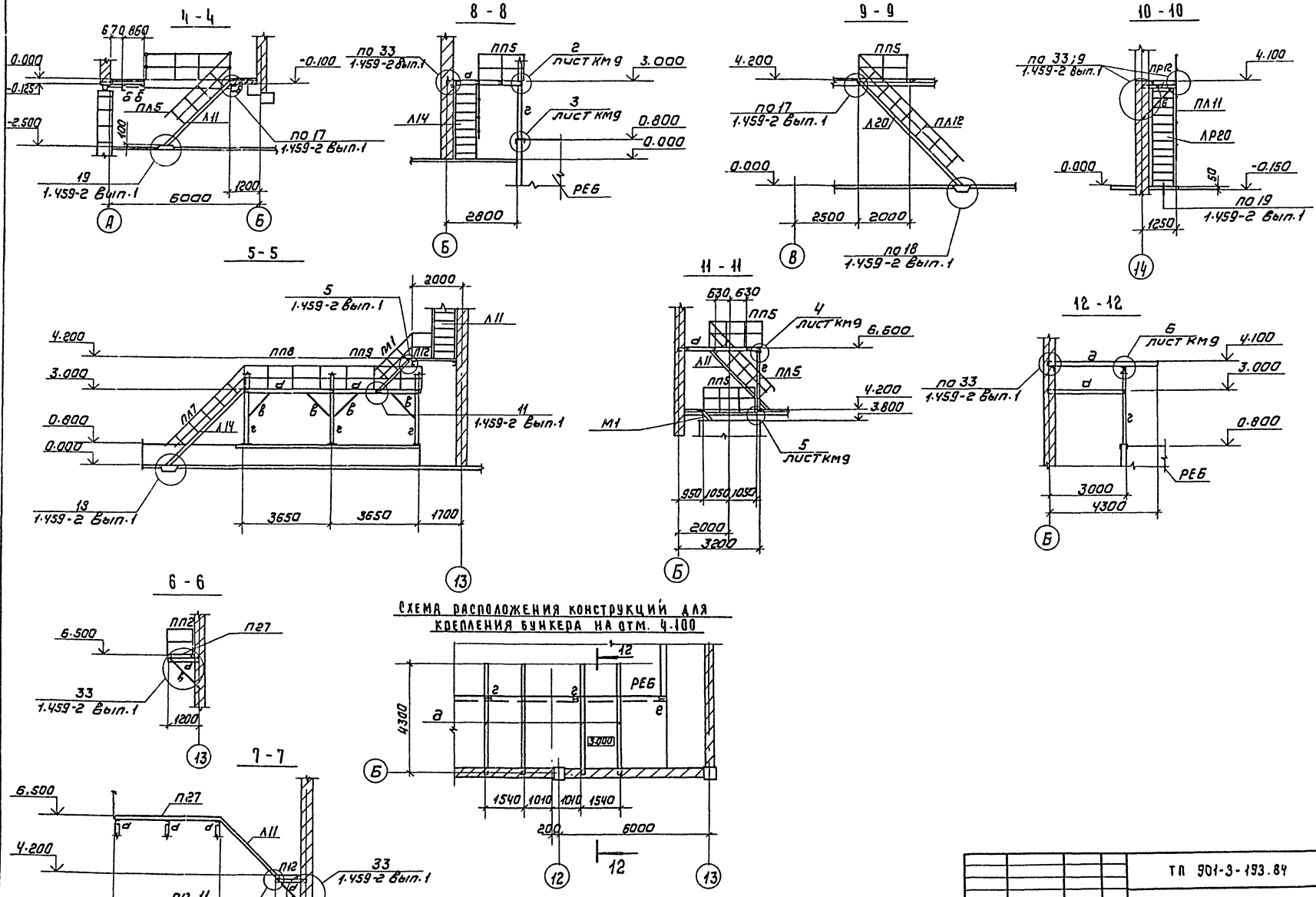

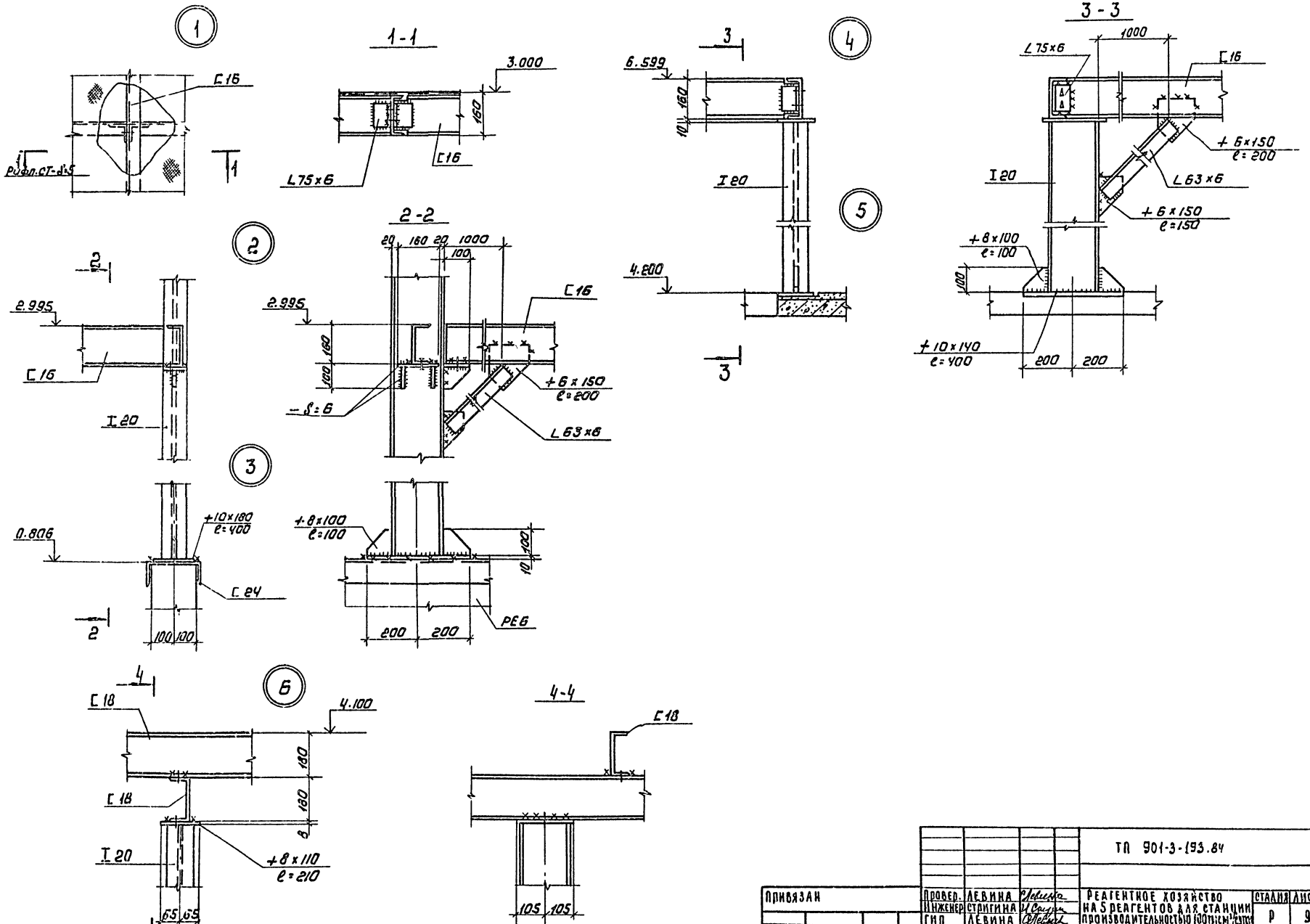

					ТП 901-3-193.84		КМ
Привязан		Провер.	Левина		Реагентное хозяйство на 5 реагентов для станции производительностью 500 тыс.м³/сутки	Стадия	Лист	Листов
		Инженер	Стагина			Р	9	
		ГИП	Левина					
		Гл.констр	Шапиро		Отделение на 3 реагента Узлы 1÷6	ЦНИИЭП инженерного оборудования г. Москва		
Инв.№		Н.контр	Левина					
		Нач.отд	Красавин					

Копировал: Коршунова

Формат А2 19595-01

Инв.№ подл. | Подпись и дата | Взам. инв.№

Госстрой СССР
ЦЕНТРАЛЬНЫЙ ИНСТИТУТ ТИПОВОГО ПРОЕКТИРОВАНИЯ
Свердловский филиал
620062, г.Свердловск-62, ул.Чебышева, 4
Заказ № 3057 Инв.№ 19595-01 тираж 320
Сдано в печать 9.10 1984г. цена 3-80

gost.e-ecolog.ru