ОТМЕНЕН

ТИПОВОЙ ПРОЕКТ

407-3-349.84

ТРАНСФОРМАТОРНАЯ ПОДСТАНЦИЯ С ЧЕТЫРЬМЯ КАБЕЛЬНЫМИ ВВОДАМИ 6-10 кВ НА ДВА ТРАНСФОРМАТОРА МОЩНОСТЬЮ ДО 2×400 кВА

ТИП К-42-400 М4

Альбом II

Конструкции металические

gost.e-ecolog.ru

ТИПОВОЙ ПРОЕКТ

407-3-349.84

ТРАНСФОРМАТОРНАЯ ПОДСТАНЦИЯ С ЧЕТЫРЬМЯ КАБЕЛЬНЫМИ ВВОДАМИ 6–10 кВ НА ДВА ТРАНСФОРМАТОРА МОЩНОСТЬЮ ДО 2×400 кВА

ТИП К-42-400 м4

Альбом II

СОСТАВ ПРОЕКТА

Альбом I Электротехнические чертежи, отопление и вентиляция, архитектурно-строительные решения и ведомости потребности в материалах

Альбом II Конструкции металлические

Альбом III Спецификация оборудования

Альбом IV Сметы

РАЗРАБОТАН

Ивановским отделением института

Гипрокоммунэнерго

МЖКХ РСФСР

Главный инженер отделения А.Вайнштейн

Главный инженер проекта В.Красин

Утвержден Минжилкомхозом РСФСР

Приказ № 12-ТД от 8 июня 1984г.

Введен в действие Гипрокоммунэнерго

Приказ № 60 от 22 июня 1984г.

Привязан

Инв.№

Типовой проект 407-3-34.84
Альбом V

Содержание

Лист	Наименование	Примечание
	Содержание альбома.	
КМ-1	Общие данные (начало)	
КМ-2	Общие данные (окончание)	
КМ-3	Ворота В1. Монтажная схема, монтажные детали. Спецификация	
КМ-4	Рама Р1 для ворот В1.	
КМ-5	Ворота В1. Детали полотна	
КМ-6	Ворота В2. Монтажная схема, монтажные детали. Спецификация.	
КМ-7	Рама Р2 для ворот В2.	
КМ-8	Ворота В2. Детали полотна.	
КМ-9	Ворота В1 и В2. Детали верхнего и нижнего шпингалетов	
КМ-10	Ворота В1 и В2. Щеколда фалевая и уголки защитные У-1 и У-2	
КМ-11	Жалюзийная решетка Ж-1.	
КМ-12	Жалюзийная решетка Ж-2	
КМ-13	Жалюзийная решетка Ж-3	
	Щит деревянный Щ-1	
КМ-14	Жалюзийная решетка Ж-4	
КМ-15	Жалюзийная решетка Ж-5	
КМ-16	Жалюзийная решетка Ж-6	
КМ-17	Жалюзийная решетка Ж-7	
КМ-18	Жалюзийная решетка Ж-8	
КМ-19	Жалюзийная решетка Ж-9	

Инв.№ подл. | Подпись и дата | Взам.инв.№

Типовой альбом

Ведомость рабочих чертежей основного комплекта

Лист	Наименование	Примечание
КН-1	Общие данные (начало)	
КН-2	Общие данные (окончание)	
КН-3	Ворота В1. Монтажная схема, монтажные	
	детали. Спецификация.	
КН-4	Рама Р1 для ворот В1	
КН-5	Ворота В1. Детали полотна	
КН-6	Ворота В2. Монтажная схема, монтажные	
	детали. Спецификация	
КН-7	Рама Р2 для ворот В1	
КН-8	Ворота В2. Детали полотна	
КН-9	Ворота В1 и В2. Детали верхнего и нижнего	
	шпингалетов	
КН-10	Ворота В1 и В2. Щеколда фалевая и уголки	
	защитные У-1 и У-2.	
КН-11	Жалюзийная решетка Ж-1	
КН-12	Жалюзийная решетка Ж-2.	
КН-13	Жалюзийная решетка Ж-3. Щит дере-	
	вянный Щ-1.	
КН-14	Жалюзийная решетка Ж-4	
КН-15	Жалюзийная решетка Ж-5	
КН-16	Жалюзийная решетка Ж-6	
КН-17	Жалюзийная решетка Ж-7	
КН-18	Жалюзийная решетка Ж-8	
КН-19	Жалюзийная решетка Ж-9	

Типовой проект разработан в соответствии с действующими нормами и правилами и предусматривает мероприятия обеспечивающие взрывную, взрывопожарную и пожарную безопасность при эксплуатации здания.

Главный инженер проекта Красин

Ведомость спецификаций (начало)

Лист	Наименование	Примечание
КН-3	Спецификация на ворота В1	
КН-4	Спецификация на раму Р1 ворот В1	
КН-6	Спецификация на ворота В2	
КН-7	Спецификация на раму Р2 ворот В2	
КН-9	Спецификация на шпингалеты ШН и ШВ	
	ворот В1 и В2	
КН-10	Спецификация на щеколду фалевую и	
	уголки защитные У-1 и У-2.	
КН-11	Спецификация на жалюзийную	
	решетку Ж-1.	
	Спецификация на жалюзийную	
КН-12	решетку Ж-2.	
КН-13	Спецификация на жалюзийную	
	решетку Ж-3 и щит Щ-1	
КН-14	Спецификация на жалюзийную	
	решетку Ж-4	
КН-15	Спецификация на жалюзийную	
	решетку Ж-5	

Привязан

Инв. №

407-3-349.84 КМ

ГИП	Красин		Трансформаторная подстанция 6-10 кВ Тип К-42-400 М4
Нач. отд.	Шустов		
Н. контр.	Яковлев		
Рук. гр.	Стрежнев		Общие данные (начало)
Исполн.	Гамеровская		

Стадия	Лист	Листов
РП	1	19

Минэнергоэлектро РСФСР
ГИПРОКОММУНЭНЕРГО
Ивановское отделение

Копировал Троицкая

Формат А3

Типовой проект 407-3-349.84
Альбом III

Ведомость спецификаций (окончание)

Лист	Наименование	Примечание
КМ-16	Спецификация на жалюзийную решетку Ж-6.	
КМ-17	Спецификация на жалюзийную решетку Ж-7.	
КМ-18	Спецификация на жалюзийную решетку Ж-8.	
КМ-19	Спецификация на жалюзийную решетку Ж-9.	

Общие указания.

1. Полотно ворот и деревянный щит Щ1 изготовлять из сосны или отборной мелкосортной ели. Количество пиломатериалов должно соответствовать ГОСТу 475-78* „Двери деревянные"
2. Ворота должны быть выполнены без перекосов и скреплены по углам накладными угольниками.
3. Ворота и двери запираются замками, используемыми в системе конкретной горэлектросети.
4. Полотно ворот крепится к металлической раме петлями ПП.
5. Металлическая рама ворот привязывается к закладным деталям, заложенным в кирпичной кладке при помощи коротышей из круглой стали.
6. Для уменьшения свободной длины верхнего уголка рамы ворот к последнему привариваются анкера А-1, которые устанавливаются в швы между перемычками
7. Защитный уголок устанавливается по низу каждого полотна и крепится шурупами.
   Жалюзийные решетки в воротах также крепятся шурупами Отверстия ф 6мм под шурупы сверлятся и разенковываются
8. Крепления жалюзийных решеток осуществляется при помощи закладных деталей, заложенных в кирпичной стене.
9. Все металлические элементы ворот и жалюзийных решеток варить по контуру примыкания сварным швов толщиной 4мм, за исключением перьев жалюзийных решеток, которые привариваются швов толщиной 2мм.
10. Сварку жалюзийных решеток осуществлять электродами диаметром 2-3мм. Марка электродов Э-42 ГОСТ 9467-75.
11. Жалюзийные решетки, стальные изделия и закладные детали грунтовать одним слоем ГФ-020 с последующей окраской двумя слоями эмали ПФ-133.

Инв. № подл. | Подпись и дата | Взам. инв. №

Привязан

Инв. №

ГИП	Красин		
Нач. отд.	Шустов		
Н. контр.	Акобьев		
Рук. гр.	Стрежнев		
Исполн.	Сергеенков		

407-3-349.84 КМ

Трансформаторная подстанция 6-10 кВ Тип К-42-400 М4

Общие данные (окончание)

Стадия	Лист	Листов
РП	2	

Минжилкомхоз РСФСР
ГИПРОКОММУНЭНЕРГО
Ивановское отделение
1983 г.

Копировал Шишкина

Формат А3

Типовой проект 407
Альбом II

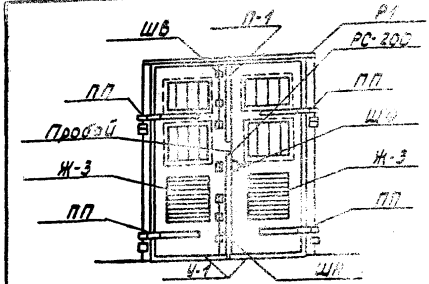

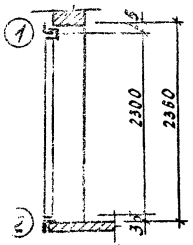

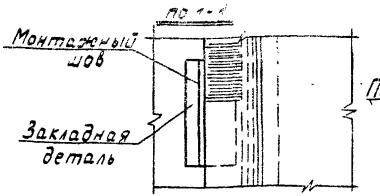

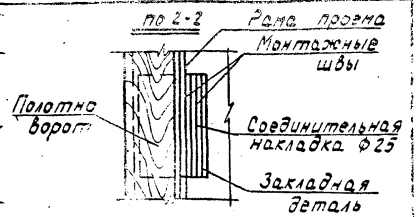

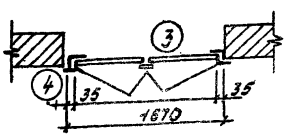

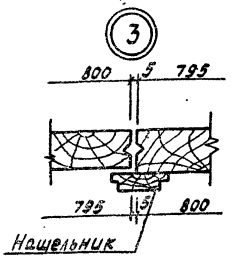

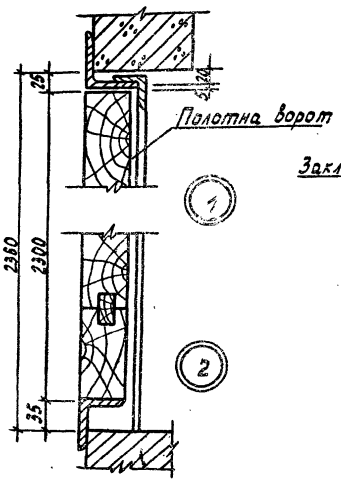

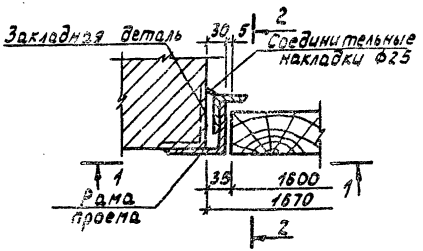

Марка поз.	Обозначение	Наименование	Кол.	Масса ед. кг	Приме-
П1		Полотно деревянное	1	137.0	
Р1		Рама проема	1	77.0	
Ж3		Жалюзийная решетка	2	16.0	
У-1		Уголок	2	3.0	
ПП		Петля подгиба	4	8.6	
ШВ		Шпингалет верхний	1	2.1	
ШН		Шпингалет нижний	1	3.0	
ЩФ		Щеколда фалевая	1	3.1	
		Пробой	2	1.2	
	ГОСТ 1145-80	Шуруп А4×40	4		
	ГОСТ 1145-80	То же А5×40	33		
	ГОСТ 1145-80	" А6×50	30		
	ГОСТ 1145-80	" А8×50	48		
	ГОСТ 5087-80	Ручка РС 200	1		

407-3-349.84 КМ

Привязан	ГИП	Красин		Трансформаторная подстанция 6-10 кв Тип К-42-40 М4	Стадия: РП; Лист: 3; Листов:
	Нач.отд.	Шустов			
	Н.контр.	Яковлев			
	Рук.гр.	Стрежнев		Ворота В1 Монтажная схема, монтажные детали. Спецификация	Минжилкомхоз РСФСР ГИПРОКОММУНЭНЕРГО Ивановское отделение
Инв.N	Исполн.	Талепоровская			

Копировал Троицкая

Формат А3

Инв.N подл. | Подпись и дата | Взам.инв.N

Типовой проект 407-3-349.84
Альбом II

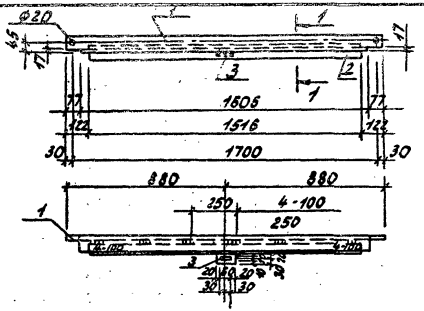

Сварное соединение элементов рамы

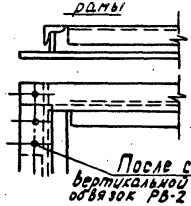

После сварки на монтаже вертикальной и горизонтальной обвязок РВ-2 деталь 7 снять

Деталь заделки закладных элементов в кладку.

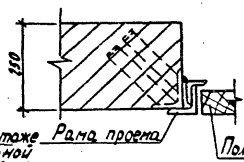

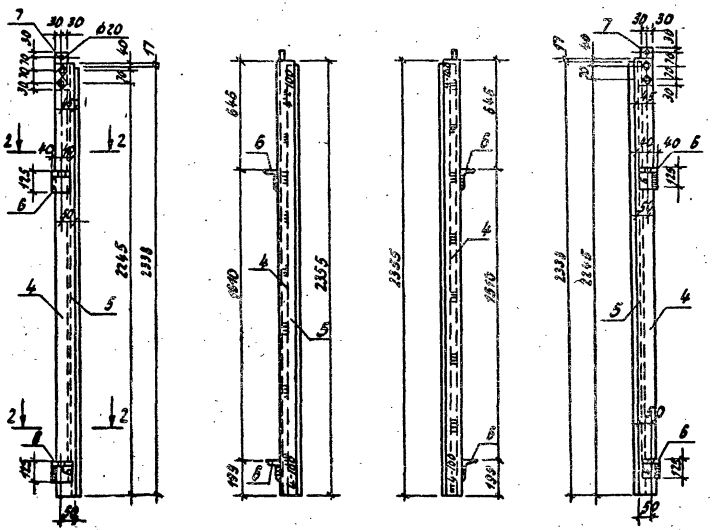

Формат	Зона	Поз.	Обозначение	Наименование	Кол	Примеч.
		1	ГОСТ 8509-72	Уголок равнобокий ∠75×6 ℓ=1780	1	12.2 кг
		2	ГОСТ 8509-72	То же ∠50×5 ℓ=1516	1	5.7 кг
		3	ГОСТ 19903-74*	Полоса -50×5 ℓ=100	1	0.2 кг
		4	ГОСТ 8509-72	Уголок равнобокий ∠75×6 ℓ=2355	2	16.5 кг
		5	ГОСТ 8509-72	То же ∠50×5 ℓ=2338	2	9.0 кг
		6	ГОСТ 8510-72	Уголок неравнобокий ∠125×80×10 ℓ=80	4	1.2 кг
		7	ГОСТ 19903-74*	Полоса -60×8 ℓ=200	2	0.8 кг
			Наплавленный металл 2%			1.5 кг

Инв. № подл. | Подпись и дата | Взам. инв. №

Привязан

Инв. №

ГИП	Красин		
Нач. отд	Шустов		
Н. контр	Яковлев		
Рук. гр.	Стрежнев		
Исполн.	Телегородская		

407-3-349.84 КМ

Трансформаторная подстанция 6-10 кВ Тип К-42-400М4

Рама Р1 для ворот В1

Стадия	Лист	Листов
РП	4	

Минжилкомхоз РСФСР ГИПРОКОММУНЭНЕРГО Ивановское отделение

19875-02

Копировал Троицкая

Формат А3

Типовой проект 407-3-349.84
Альбом II

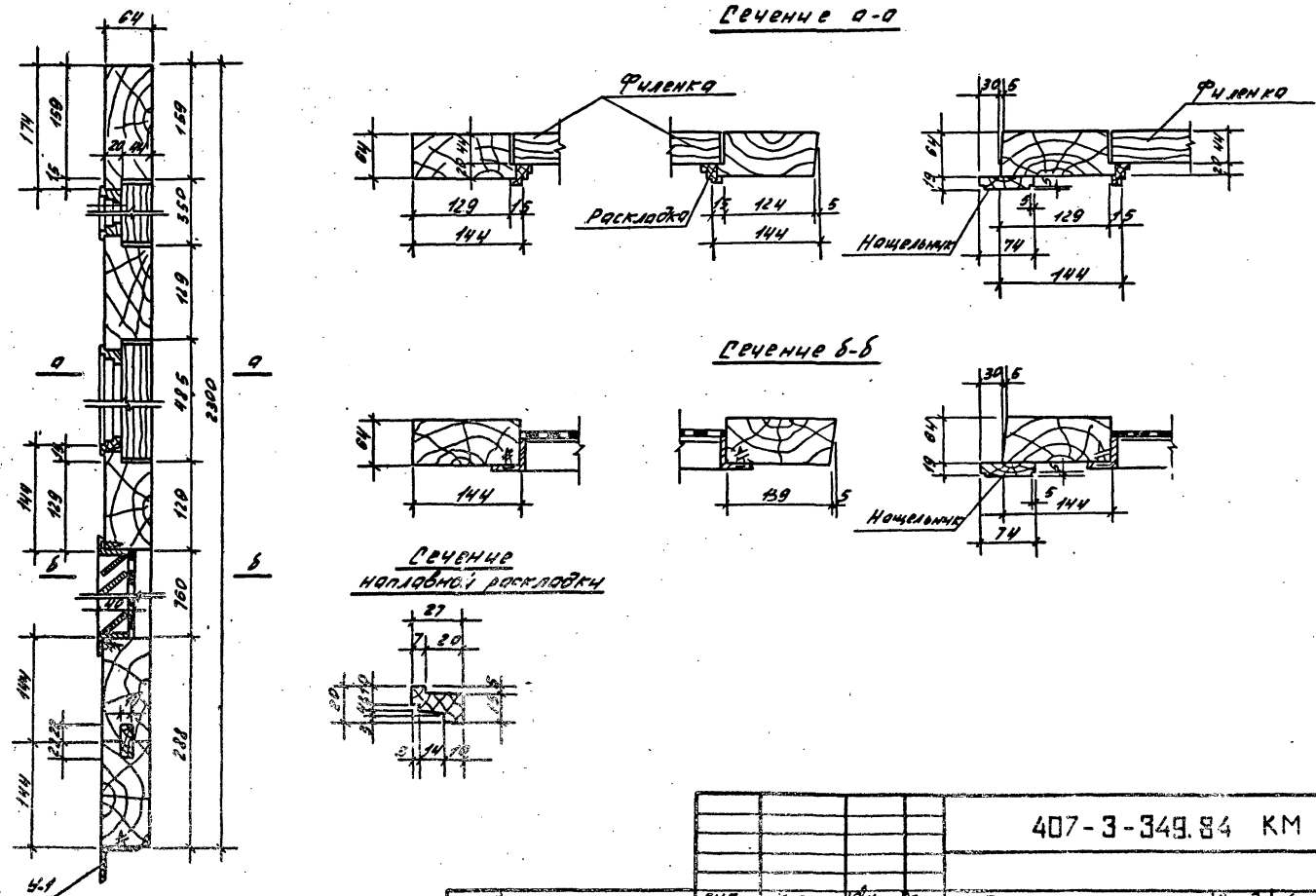

Привязан	ГИП	Красин		Трансформаторная подстанция 6-10кВ Тип К-42-400 М4	Стадия	Лист	Листов
	Нач.отд.	Шустов			РП	5	
	Н.контр.	Яковлев					
	Рук.гр.	Стрежнев		Ворота В 1 Детали полотна	Минжилкомхоз РСФСР ГИПРОКОММУНЭНЕРГО Ивановское отделение 19819-62		
Инв.№	Исполн.	Голенаровская					

407-3-349.84 КМ

Копировал Валкова

Формат: 13

Инв.№ подл. | Подпись и дата | Взам.инв.№

Типовой проект 407-3-349.84
Альбом II

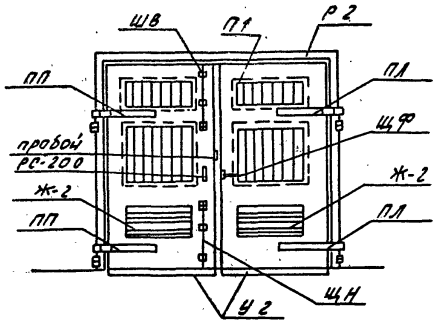

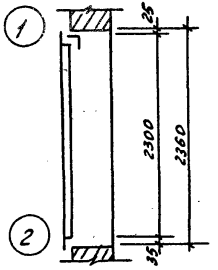

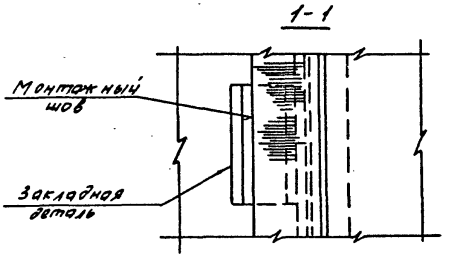

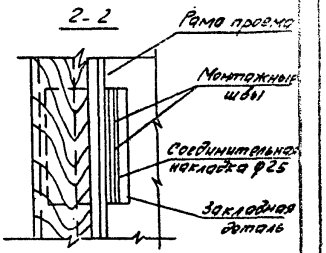

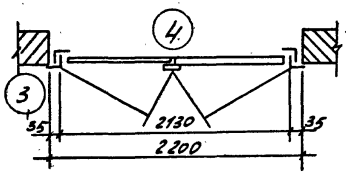

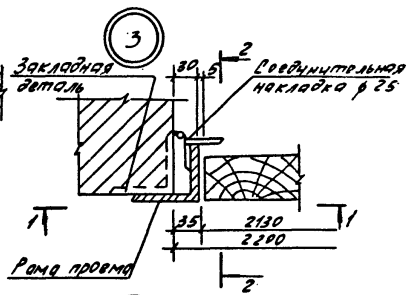

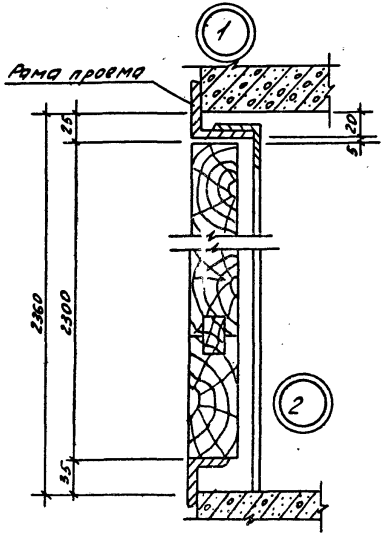

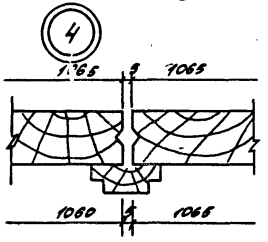

Марка, поз	Обозначение	Наименование	Кол	Масса ед. кг	Примеч
П1		Полотно деревянное	1	166.0	
Р2		Рама проема	1	83.0	
Ж2		Жалюзийная решетка	2	20.2	
У2		Уголок	2	40.0	
ПП		Петля подгибная	4	8.6	
ШВ		Шпингалет верхний	1	2.9	
ШН		Шпингалет нижний	1	3.0	
ЩФ		Щеколда фалевая	1	3.9	
		Пробой	2	1.2	
	ГОСТ 1145-80	Шуруп А4-40	4		
	ГОСТ 1145-80	То же А5х40	37		
	ГОСТ 1145-80	" А6х50	30		
	ГОСТ 1145-80	" А8х50	20		
	ГОСТ 5087-72	Ручка РС 200	1		

407-3-349.84 КМ

Привязан	ГИП	Красин	
	Нач. отд.	Шустов	
	Н. контр.	Яковлев	
	Рук. гр.	Стрежнев	
	Исполн.	Голепоровская	
Инв. №			

Трансформаторная подстанция 6-10 кв
Тип К-42-400 м4

Ворота В2
Монтажная схема, монтажные детали. Спецификация

Стадия	Лист	Листов
РП	6	

Минжилкомхоз РСФСР
ГИПРОКОММУНЭНЕРГО
Ивановское отделение

Инв. № подл. | Подпись и дата | Взам. инв. №

Копировал Волкова

19819-02
Формат: А3

Типовой проект 407-3-349.84
Альбом II

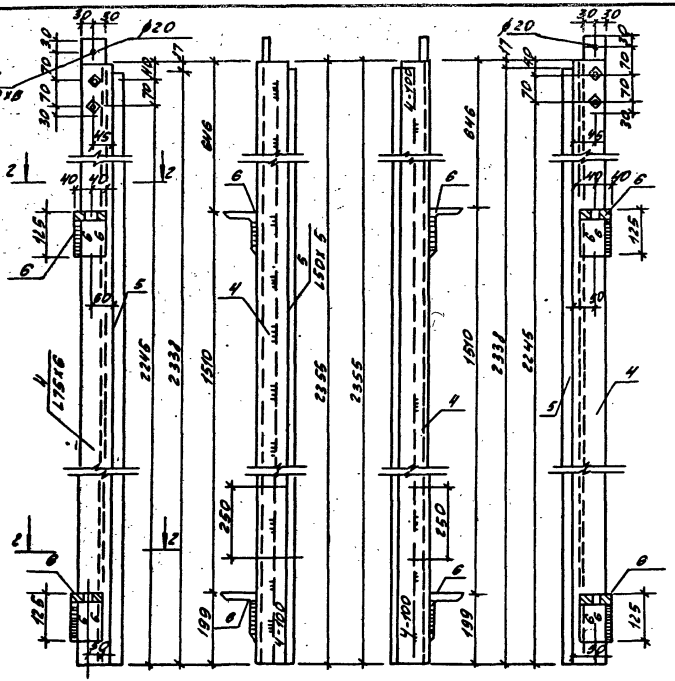

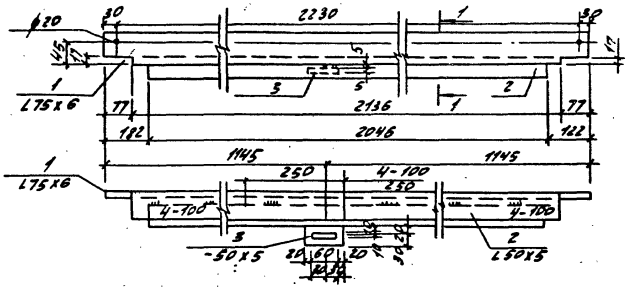

Формат	Зона	Поз	Обозначение	Наименование	Кол	Примеч
		1	ГОСТ 8509-72	Уголок равнобокий L 75x6 l=2290	1	15.8кг
		2	ГОСТ 8509-72	То же L 50x5 l=2046	1	7.7кг
		3	ГОСТ 19903-74*	Полоса -50x5 l=100	1	0.2кг
		4	ГОСТ 8509-72	Уголок равнобокий L 75x6 l=2355	2	16.6кг
		5	ГОСТ 8509-72	То же L 50x5 l=2338	2	9.0кг
		6	ГОСТ 8510-72	Уголок равнобокий L 125x80x10 l=80	4	1.2кг
		7	ГОСТ 19903-74*	Полоса -60x8 l=200	2	0.8кг
			Наплавленный металл 2%			1.9кг

Сварное соединение элементов рамы

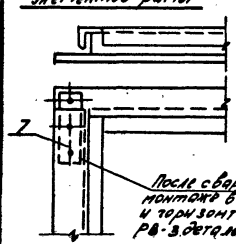

После сварки на монтаже вертикальной и горизонтальной обвязок РВ-3 деталь 7 снять

Деталь заделки закладных элементов в кладке

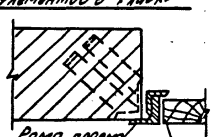

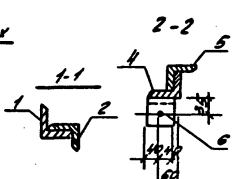

Инв. № подл.	Подпись и дата	Взам. инв. №

Привязан						
Инв. №						

ГИП	Красин		
Нач.отд.	Шустов		
Н.контр.	Яковлев		
Рук.гр.	Стрежнев		
Исполн.	Толепаровская		

407-3-349.84 КМ

Трансформаторная подстанция 6-10 кв тип К-42-400 м4

Рама Р2 для ворот В2

Стадия	Лист	Листов
РП	7	

Минжилкомхоз РСФСР
ГИПРОКОММУНЭНЕРГО
Ивановское отделение
19819-02

Копировал Волкова

Формат: А3

Типовой проект 407-3-349.84
Альбом II

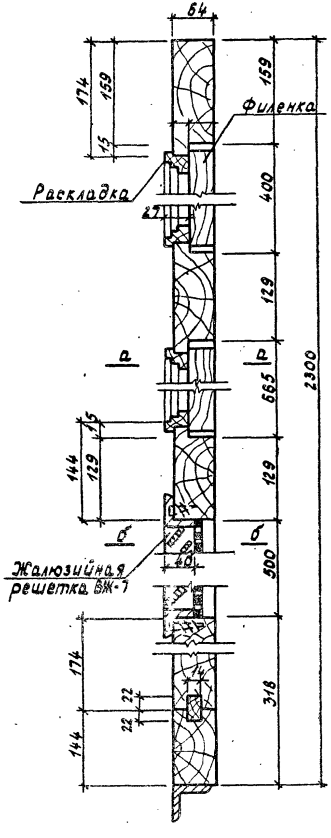

Сечение а-а

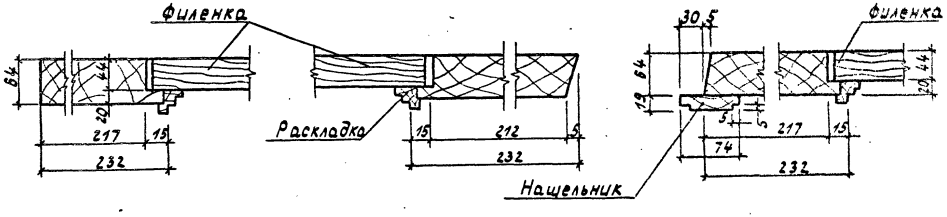

Сечение б-б

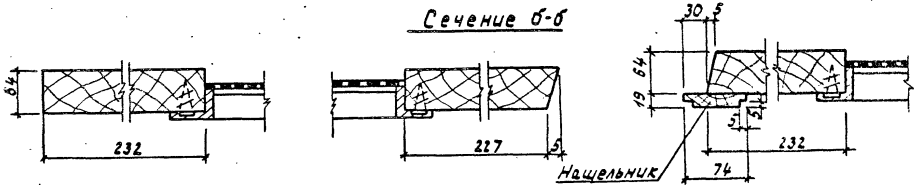

Сечение наплавной раскладки

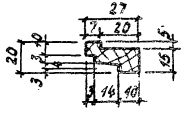

Привязан	ГИП	Красин	
	Нач. отд	Шустов	
	Н. контр	Яковлев	
	Рук. гр.	Стрежнев	
Инв. №	Исполн.	Галеторовская	

407-3-349.84 КМ

Трансформаторная подстанция 6-10 кВ Тип К-42-400 М4

Ворота ВЗ

Детали полотна

Стадия	Лист	Листов
РП	8	

Минжилкомхоз РСФСР ГИПРОКОММУНЭНЕРГО Ивановское отделение

19818-02

Копировал Троицкая

Формат А3

Инв. № подл. | Подпись и дата | Взам. инв. №

Типовой проект 407-3-349.84
Альбом II

Установка верхнего шпингалета ШВ
(вид изнутри)

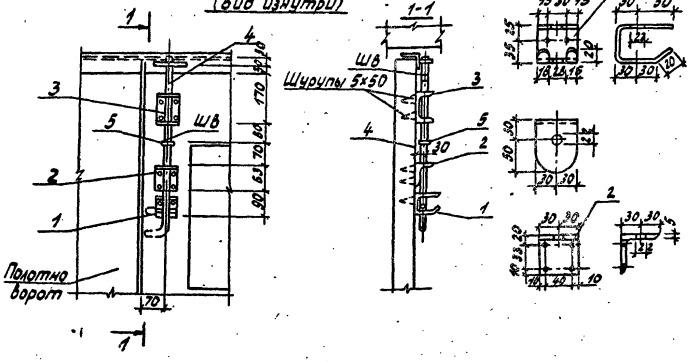

Установка нижнего шпингалета ШН
(вид изнутри)

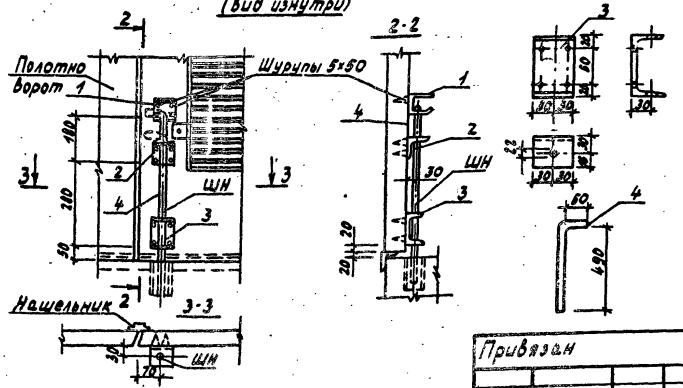

Формат	Зона	Поз.	Обозначение	Наименование	Кол.	Примеч.
				ШН		
		1	ГОСТ 19903-74*	Полоса - 60×3 ℓ=220	1	0.33кг
		2	ГОСТ 8509-72	Уголок равнобокий ∟ 63×5 ℓ=60	1	0.3кг
		3	ГОСТ 8240-72	Швеллер ⊏ 10 ℓ=60	1	0.5кг
		4	ГОСТ 2590-71*	ф 20 А I ℓ=570	1	1.4кг
			ГОСТ 1145-80	Шуруп М5×50	10	
			Вес наплавленного металла 3%		—	0.1кг
				ШВ		
		1	ГОСТ 19903-74*	Полоса - 60×3 ℓ=220	1	0.33кг
		2	ГОСТ 8509-72	Уголок равнобокий ∟ 63×5 ℓ=60	1	0.3кг
		3	ГОСТ 8240-72	Швеллер ⊏ 10 ℓ=60	1	0.5кг
		4	ГОСТ 2590-71*	ф 20 А I ℓ=570	1	1.4кг
		5	ГОСТ 19903-74*	Полоса - 50×4 ℓ=50	1	0.1кг
			ГОСТ 1145-80	Шуруп М5×50	10	
			Вес наплавленного металла 3%		—	0.1кг

Привязан

Инв. N

ГИП	Красин		
Нач.отд.	Шустов		
Н.контр.	Яковлев		
Рук. гр.	Стрежнев		
Исполн.	Галегоровская		

407-3-349.84 КМ

Трансформаторная подстанция 6-10 кВ Тип К-42-400 М4

Ворота В1, В2
Детали верхнего и нижнего шпингалетов

Стадия	Лист	Листов
РП	9	

Минжилкомхоз РСФСР
ИПРОКОММУНЭНЕРГО
Ивановское отделение
19818-02

Копировал Троицкая

Формат А3

Инв. N подл. | Подпись и дата | Взам. инв. N

Типовой проект 407-3-349.84 Альбом II

Шеколда фалевая

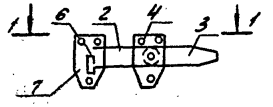

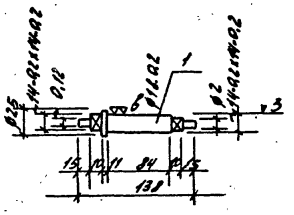

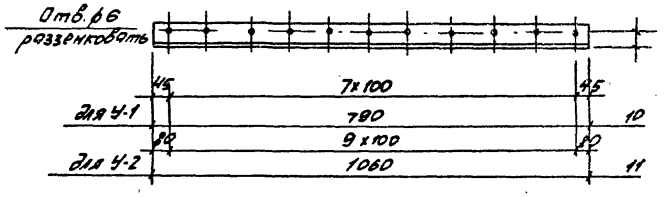

1-1

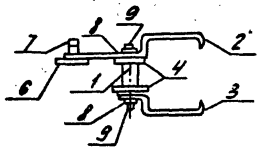

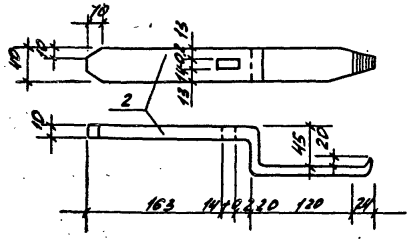

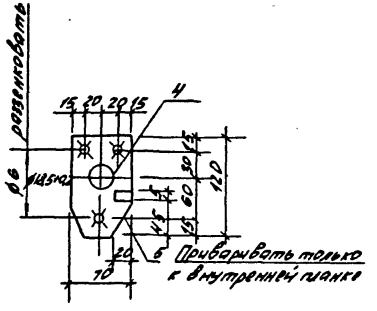

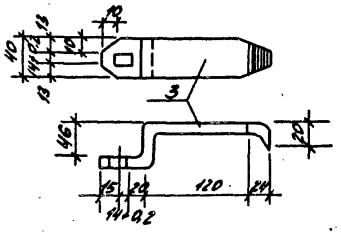

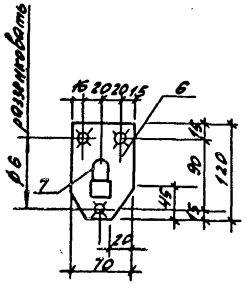

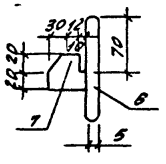

Формат	Зона	Поз.	Обозначение	Наименование	Кол.	Примеч.
				Щ Ф		
		1	ГОСТ 2590-71	⌀28 А I ℓ=140	1	0.7 кг
		2	ГОСТ 19903-74*	Полоса-40×10 ℓ=400	1	1.3 кг
		3	ГОСТ 19903-74*	То же — 40×10 ℓ=250	1	0.8 кг
		4	ГОСТ 19903-74*	" — 70×5 ℓ=120	2	0.3 кг
		5	ГОСТ 19903-74*	" — 10×5 ℓ=10	1	0.01 кг
		6	ГОСТ 19903-74*	" — 70×5 ℓ=120	1	0.3 кг
		7	ГОСТ 19903-74*	" — 40×10 ℓ=52	1	0.2 кг
		8	ГОСТ 11371-68*	Шайба 12	2	0.01 кг
		9	ГОСТ 5915-70*	Гайка М12	2	0.01 кг
				У1		
		10	ГОСТ 8509-72	Уголок равнобокий L 50×5 ℓ=790	1	3.0 кг
				У2		
		11	ГОСТ 8509-72	Уголок равнобокий L 50×5 ℓ=1060	1	4.0 кг

407-3-349.84 М

Привязан	ГИП	Красин	
	Нач.отд.	Шустов	
	Н.контр.	Яковлев	
	Рук.гр.	Стрежнев	
Инв. №	Испс.	[illegible]	

Трансформаторная подстанция 6-10 кв Тип К-42-400 М4

Ворота В 1 и В 2 Щеколда фалевая и уголки защитные У-1 и У-2

Стадия	Лист	Листов
РП	10	

Минжилкомхоз РСФСР ГИПРОКОММУНЭНЕРГО Ивановское отделение

19819-02

Формат: А3

Копировал: Волкова

Инв. № подл. | Подпись и дата | Взам. инв. №

Типовой проект Альбом II

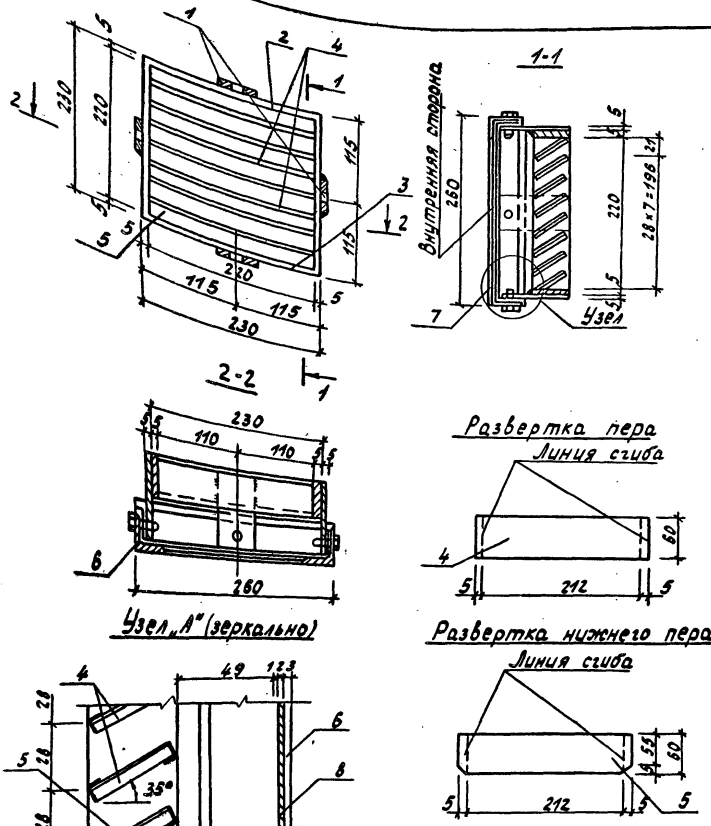

Формат	Зона	Поз.	Обозначение	Наименование	Кол.	Примеч.
		1	ГОСТ 19903-74*	Полоса - 50×5 ℓ=99	4	0.13 кг
		2	ГОСТ 19903-74*	То же - 50×5 ℓ=230	2	0.45 кг
		3	ГОСТ 19903-74*	" - 50×5 ℓ=220	2	0.43 кг
		4	ГОСТ 19903-74*	" - 60×1.5 ℓ=222	7	0.25 кг
		5	ГОСТ 19903-74*	" - 60×1.5 ℓ=222	1	0.25 кг
		6	ГОСТ 8509-72	Уголок равнобокий ∠50×3 ℓ=260	2	0.6 кг
		7	ГОСТ 8509-72	То же	2	0.6 кг
		8	ГОСТ 2715-75	Сетка N 10-1-1	0.1м²	0.4 кг
		9	ГОСТ 19903-74*	Полоса - 40×4 ℓ=254	2	0.32 кг
		10	ГОСТ 19903-74*	То же - 40×4 ℓ=240	2	0.3 кг
		11	ГОСТ 1481-75	Винт М5×22	4	
			Вес наплавленного металла 2%		—	0.2 кг

Привязан	ГИП	Красин		407-3-349.84 КМ		
	Нач.отд.	Шустов		Трансформаторная подстанция 6-10 кВ Тип К-42-400 М4	Стадия	Лист	Листов
	Н.контр.	Яковлев			РП	11	
	Рук.гр.	Стрежнев		Жалюзийная решетка Ж-1	Минжилкомхоз РСФСР ГИПРОКОММУНЭНЕРГО Ивановское отделение		
Инв. N	Исполн.	Талепоровская					

Инв. N подл. | Подпись и дата | Взам. инв. N

Копировал Троицкая

19819-02

Формат А3

Типовой проект 407-3-349.84
Альбом II

1-1

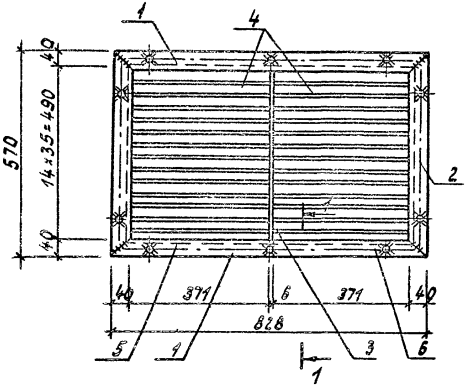

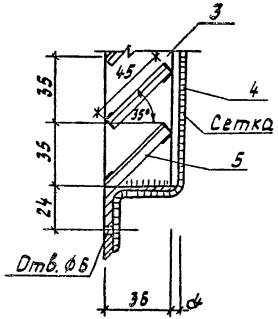

Формат	Зона	Поз.	Обозначение	Наименование	Кол.	Примеч.
		1	ГОСТ 8509-72	Уголок равнобокий ∠40×4 ℓ=829	2	2.0кг
		2	ГОСТ 8509-72	То же ∠40×4 ℓ=570	2	1.4кг
		3	ГОСТ 19903-74*	Полоса - 36×6 ℓ=490	1	0,8кг
		4	ГОСТ 19903-74*	То же - 45×1.5 ℓ=381	26	0.2кг
		5	ГОСТ 19903-74*	То же	2	0.2кг
		6	ГОСТ 2715-75	Сетка N 10-1-1	0.8м²	3.2кг
			Вес наплавленного металла 2%			0.4кг

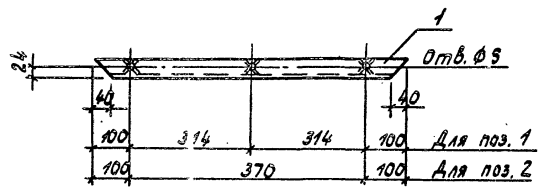

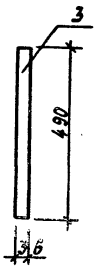

Развертка пера

Развертка нижнего пера

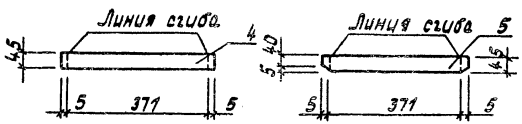

Привязан	ГИП	Красин		407-3-349.84 КМ		
	Нач.отд	Шустов		Трансформаторная подстанция 6-10 кв Тип К-42-400 М4	Стадия	Лист	Листов
	Н.контр	Яковлев			РП	12	
	Рук. гр.	Стрежнев		Жалюзийная решетка Ж-2	Минжилкомхоз РСФСР ГИПРОКОММУНЭНЕРГО Ивановское отделение	
Инв. N	Исполн.	Талепоровская				

Инв. N подл. | Подпись и дата | Взам. инв. N

Копировал Троицкая

19819-02
Формат А3

Типовой проект 407-3-349.84
Альбом II

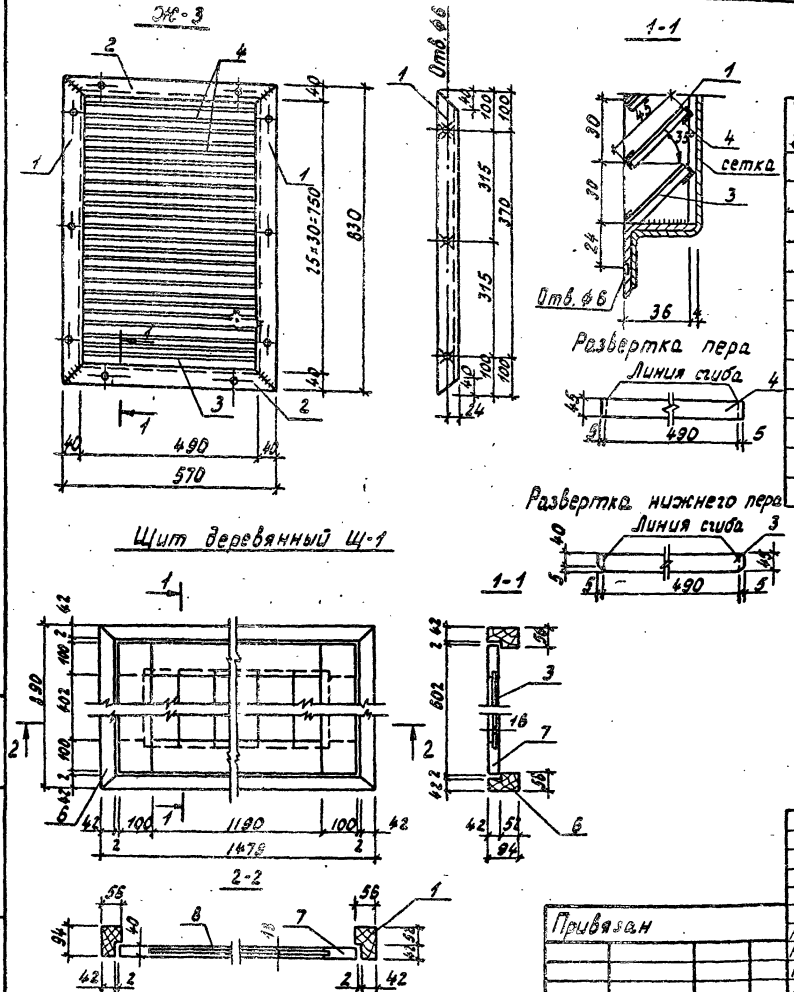

Формат	Зона	Поз.	Обозначение	Наименование	Кол.	Примеч.
				Ж-3		
		1	ГОСТ 8509-72	Уголок равнобокий ∠40×4 ℓ=830	2	2.0 кг
		2	ГОСТ 8509-72	То же ∠40×4 ℓ=570	2	1.4 кг
		3	ГОСТ 19903-74*	Полоса -45×1.5 ℓ=500	1	0.3 кг
		4	ГОСТ 19903-74*	То же -45×1.5 ℓ=500	24	0.3 кг
		5	ГОСТ 2715-75	Сетка № 10-1-1	0.5 м²	2.0 кг
			Вес наплавленного металла 2 %		—	0.3 кг
				Щ-1		
		6		Коробка	0.02 м³	12.0 кг
		7		Обвязка щита	0.014 м³	8.4 кг
		8		Доски	0.009 м³	5.4 кг

Привязан	ГИП	Красин		Трансформаторная подстанция 6-10 кв Тип К-42-400 М4	Стадия: РП; Лист: 13; Листов:
	Нач. отд.	Шустов			
	Н. контр.	Яковлев			
	Рук. гр.	Стрежнев		Жалюзийная решетка Ж-3	Минжилкомхоз РСФСР
Инв. №	Исполн.	Талепоровская		Щит деревянный Щ-1	ГИПРОКОММУНЭНЕРГО Ивановское отделение

407-3-349.84 КМ

Копировал Троицкая

Формат А3

Взам. инв. № | Подпись и дата | Инв. № подл.

Типовой проект 407-3-349.84
Альбом II

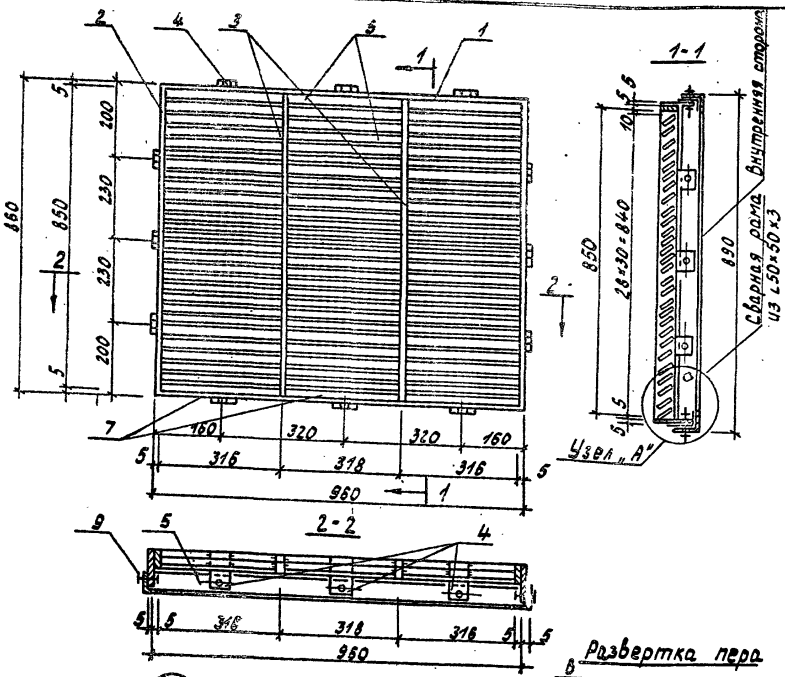

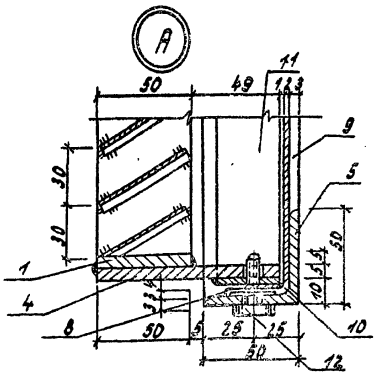



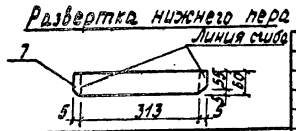

Формат	Зона	Поз.	Обозначение	Наименование	Кол.	Примеч.
		1	ГОСТ 19903-74*	Полоса - 50×5 ℓ=960	2	1,9 кг
		2	ГОСТ 19903-74*	То же - 50×5 ℓ=860	2	1,7 кг
		3	ГОСТ 19903-74*	" - 50×5 ℓ=850	2	1,7 кг
		4	ГОСТ 19903-74*	" - 50×5 ℓ=99	12	0,2 кг
		5	ГОСТ 8509-72	Уголок равнобокий ∠50×5 ℓ=980	2	2,3 кг
		6	ГОСТ 19903-74*	Полоса - 60×1,5 ℓ=323	81	0,3 кг
		7	ГОСТ 19903-74*	То же - 60×1,5 ℓ=323	3	0,3 кг
		8	ГОСТ 2715-75	Сетка № 10×1×1	1,0 м²	4,0 кг
		9	ГОСТ 8509-72	Уголок равнобокий ∠50×5 ℓ=890	2	2,1 кг
		10	ГОСТ 19903-74*	Полоса - 40×4 ℓ=974	2	1,2 кг
		11	ГОСТ 19903-74*	То же - 40×4 ℓ=870	2	1,1 кг
		12	ГОСТ 1481-75	Винт М5×22	12	
			Вес наплавленного металла		—	1,3 кг

407-3-349.84 КМ

Привязан	ГИП	Красин		Трансформаторная подстанция 6-10 кВ тип К-42-400 М4	Стадия	Лист	Листов
	Нач. отд.	Шустов			РП	14	
	Н. контр.	Яковлев					
	Рук. гр.	Стрежнев		Жалюзийная решетка Ж 4	Минжилкомхоз РСФСР ГИПРОКОММУНЭНЕРГО Ивановское отделение		
	Исполн.	Талепоровская					
Инв. №							

Согласовано

Инв. № подл. | Подпись и дата | Взам. инв. №

Копировал Троицкая

19819-02
Формат А3

Типовой проект 407-3-349.84
Альбом II

Согласовано

Инв. № подл. | Подпись и дата | Взам. инв. №

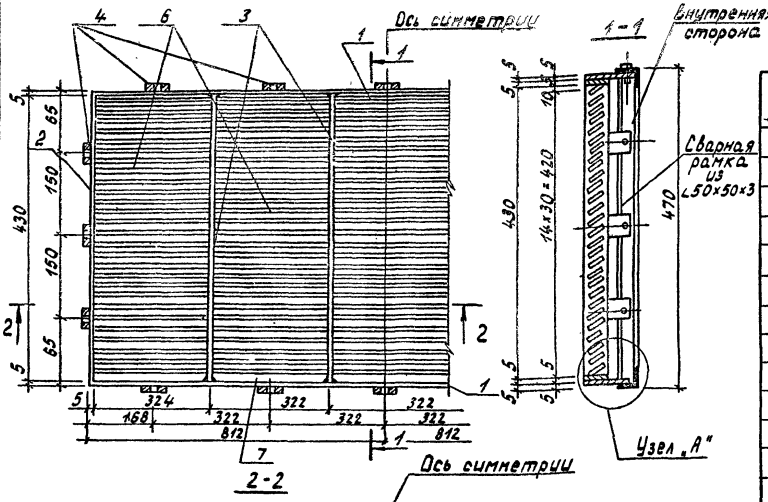

Формат	Зона	Поз.	Обозначение	Наименование	Кол.	Примеч.
		1	ГОСТ 19903-74*	Полоса -50×5 ℓ=1624	2	3.2 кг
		2	ГОСТ 19903-74*	То же -50×5 ℓ=440	2	0.9 кг
		3	ГОСТ 19903-74*	" -50×5 ℓ=430	4	0.8 кг
		4	ГОСТ 19903-74*	" -50×5 ℓ=99	16	0.13 кг
		5	ГОСТ 8509-72	Уголок равнобокий ∠50×3 ℓ=1644	2	3.7 кг
		6	ГОСТ 19903-74*	Полоса -50×1.5 ℓ=326	66	0.3 кг
		7	ГОСТ 19903-74*	То же	5	0.3 кг
		8	ГОСТ 2715-75	Сетка №10×1×1	1.8 м²	7.7 кг
		9	ГОСТ 8509-72	Уголок равнобокий ∠50×3 ℓ=470	2	1.1 кг
		10	ГОСТ 19903-74*	Полоса -40×4 ℓ=1630	2	2.0 кг
		11	ГОСТ 19903-74*	То же -40×4 ℓ=450	2	0.6 кг
		12	ГОСТ 1481-75	Винт М5×22	16	
				Вес наплавленного металла 2%	—	1.7 кг

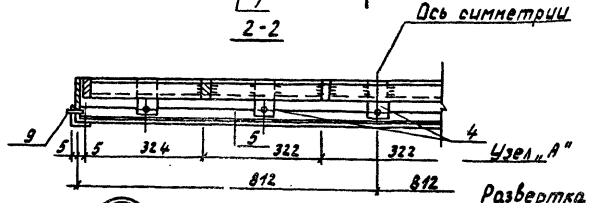

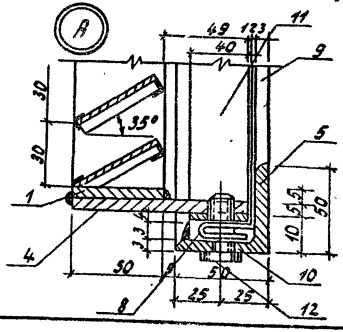

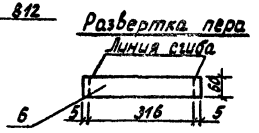

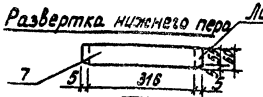

Привязан

Инв. №

ГИП	Красин		
Нач. отд.	Шустов		
Н. контр.	Яковлев		
Рук. гр.	Стрежнев		
Исполн.	Телепоровская		

407-3-349.84 КМ

Трансформаторная подстанция 6-10 кВ Тип К-42-400 М4
Жалюзийная решетка Ж 5

Стадия	Лист	Листов
РП	15	

Минжилкомхоз РСФСР ГИПРОКОММУНЭНЕРГО Ивановское отделение

19319-02

Копировал Троицкая

Формат А3

Типовой проект 407-3-349.84
Альбом II

Согласовано

Инв. № подл. | Подпись и дата | Взам. инв. №

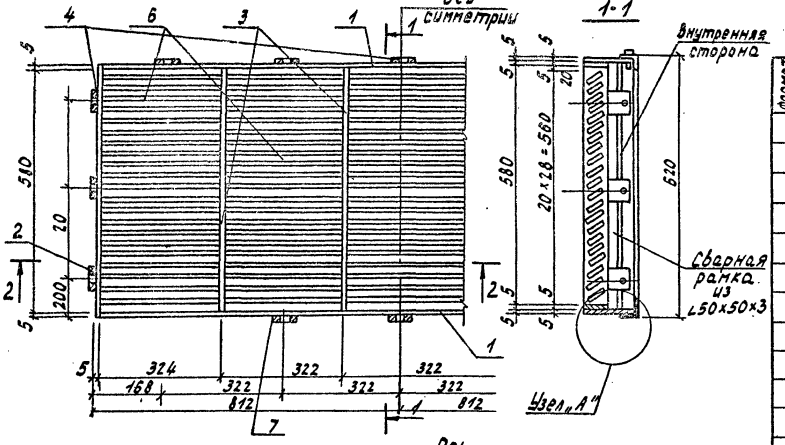

Формат	Зона	Поз.	Обозначение	Наименование	Кол.	Примеч.
		1	ГОСТ 19903-74*	Полоса-50×5 ℓ=1624	2	3.2 кг
		2	ГОСТ 19903-74*	То же -50×5 ℓ=590	2	1.2 кг
		3	ГОСТ 19903-74*	" - 50×5 ℓ=580	4	1.2 кг
		4	ГОСТ 19903-74*	" - 50×5 ℓ=99	16	0.13 кг
		5	ГОСТ 8509-72*	Уголок равнобокий ∠50×3 ℓ=1644	2	3.7 кг
		6	ГОСТ 19903-74*	Полоса-60×1.5 ℓ=326	126	0.3 кг
		7	ГОСТ 19903-74*	То же	5	0.3 кг
		8	ГОСТ 2715-75	Сетка №10×1×1	1.5м	6.0 кг
		9	ГОСТ 8509-72	Уголок равнобокий ∠50×3 ℓ=620	2	1.4 кг
		10	ГОСТ 19903-74*	Полоса-40×4 ℓ=1630	2	2.0 кг
		11	ГОСТ 19903-74*	То же-40×4 ℓ=600	2	0.8 кг
		12	ГОСТ 1481-75	Винт 5×22	16	
				Вес наплавленного металла 2%		1.4 кг

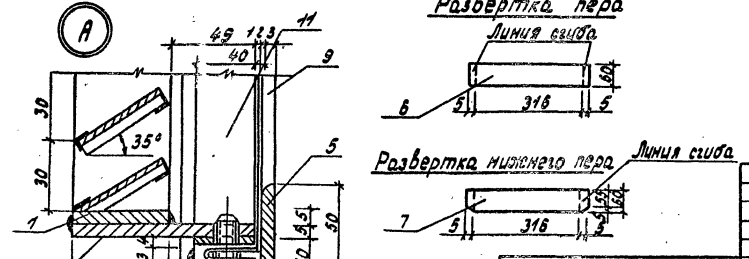

Привязан

Инв. №

ГИП	Красин	
Нач. отд	Шустов	
Н. контр.	Яковлев	
Рук. гр.	Стрежнев	
Исполн.	Телепоровская	

407-3-349.84 КМ

Трансформаторная подстанция 6-10 кВ Тип К-42-400 М4

Жалюзийная решетка ЖБ

Стадия	Лист	Листов
РП	16	

Минэнергокомхоз РСФСР ГИПРОКОММУНЭНЕРГО Ивановское отделение

19819-02

Копировал Троицкая

Формат А3

Типовой проект 407-3-349.84
Альбом II

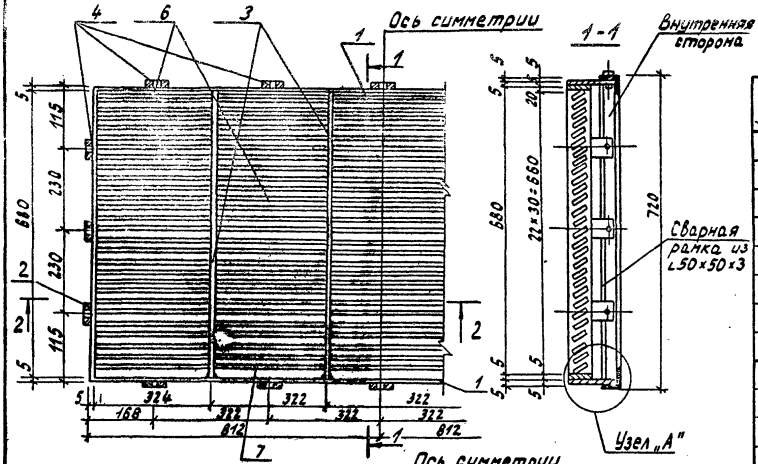

Формат	Зона	Поз.	Обозначение	Наименование	Кол.	Примеч.
		1	ГОСТ 19903-74*	Полоса-50×5 ℓ=1624	2	3.2кг
		2	ГОСТ 19903-74*	То же-50×5 ℓ=690	2	1.4кг
		3	ГОСТ 19903-74*	" -50×5 ℓ=680	4	1.3кг
		4	ГОСТ 19903-74*	" -50×5 ℓ=99	16	0.13кг
		5	ГОСТ 8509-72	Уголок равнобокий ∟50×3 ℓ=1644	2	3.7кг
		6	ГОСТ 19903-74*	Полоса-60×1.5 ℓ=326	106	0.3кг
		7	ГОСТ 19903-74*	То же	5	0.3кг
		8	ГОСТ 2715-75	Сетка N 10×1×1	18м²	7.7кг
		9	ГОСТ 8509-72	Уголок равнобокий ∟50×3 ℓ=720	2	1.6кг
		10	ГОСТ 19903-74*	Полоса-40×4 ℓ=1630	2	2.0кг
		11	ГОСТ 19903-74*	То же-40×4 ℓ=700	2	0.9кг
		12	ГОСТ 1481-75	Винт М5×22	16	
			Вес наплавленного	металла 2%	—	1.7кг

ГИП	Красин		407-3-349.84 КМ
Нач.отд	Шустов		
Н.контр	Яковлев		
Рук.гр.	Стрежнев		
Исполн.	Телегородская		

Трансформаторная подстанция 6-10 кВ Тип К-42-400 М4
Жалюзийная решетка Ж7

Стадия	Лист	Листов
РП	17	

Минжилкомхоз РСФСР ГИПРОКОММУНЭНЕРГО Ивановское отделение

19818-02

Копировал Троицкая

Формат А3

Инв.№ подл. | Подпись и дата | Взам.инв.№

Типовой проект 407-3-349.84
Альбом II

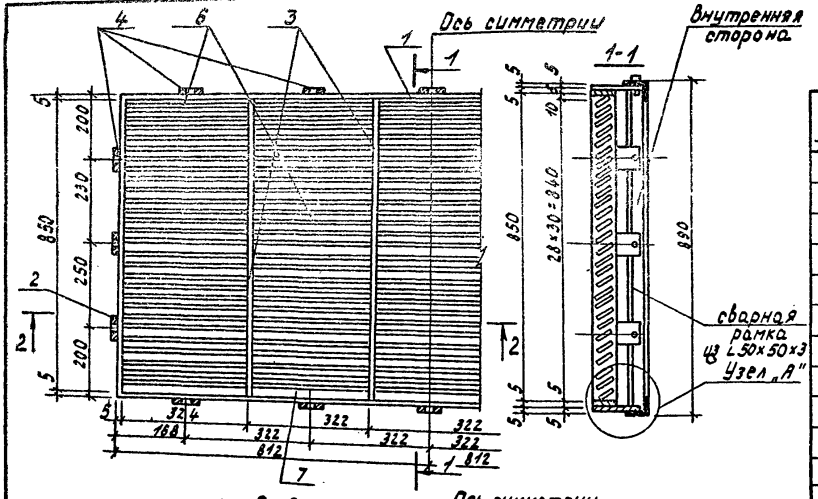

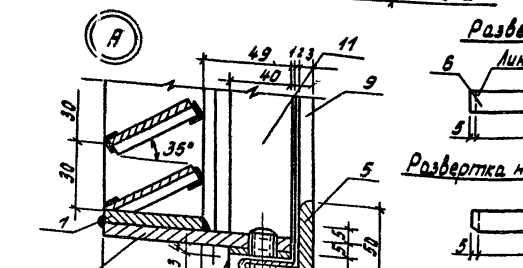

Развертка лера

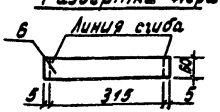

Развертка нижнего лера

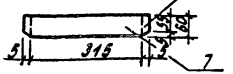

Формат	Зона	Поз.	Обозначение	Наименование	Кол.	Примеч.
		1	ГОСТ 19903-74*	Полоса - 50×5 ℓ=1824	2	31.8 кг
		2	ГОСТ 19903-74*	То же - 50×5 ℓ=860	2	1.8 кг
		3	ГОСТ 19903-74*	" - 50×5 ℓ=850	4	1.7 кг
		4	ГОСТ 19903-74*	" - 50×5 ℓ=39	16	0.13 кг
		5	ГОСТ 8509-72	Уголок равнобокий L 50×3 ℓ=1644	2	3.7 кг
		6	ГОСТ 19903-74*	Полоса - 60×1.5 ℓ=326	136	0.3 кг
		7	ГОСТ 19903-74*	То же	5	0.3 кг
		8	ГОСТ 2715-75	Сетка N 10×1×1	18м²	7.7 кг
		9	ГОСТ 8509-72	Уголок равнобокий L 50×3 ℓ=890	2	2.0 кг
		10	ГОСТ 19903-74*	Полоса - 40×4 ℓ=1630	2	2.0 кг
		11	ГОСТ 19903-74*	То же - 40×4 ℓ=870	2	1.1 кг
		12	ГОСТ 1481-75	Винт М5×22	16	—
			Вес наплавленного металла 2%		—	1.7 кг

Привязан

Инв. N

Инв. N подл. | Подпись и дата | Взам. инв. N

ГИП	Красин		
Нач. отд.	Шустов		
Н. контр.	Яковлев		
Рук. гр.	Стрежнев		
Исполн.	Телепоровская		

407-3-349.84 КМ

Трансформаторная подстанция 6-10 кВ Тип К-42-400 М4
Жалюзийная решетка Ж в

Стадия	Лист	Листов
РП	18	

Минжилкомхоз РСФСР
ГИПРОКОММУНЭНЕРГО
Ивановское отд.

Копировал Троицкая

198.19-02
Формат А3

Типовой проект 407-3-349.84
Альбом II

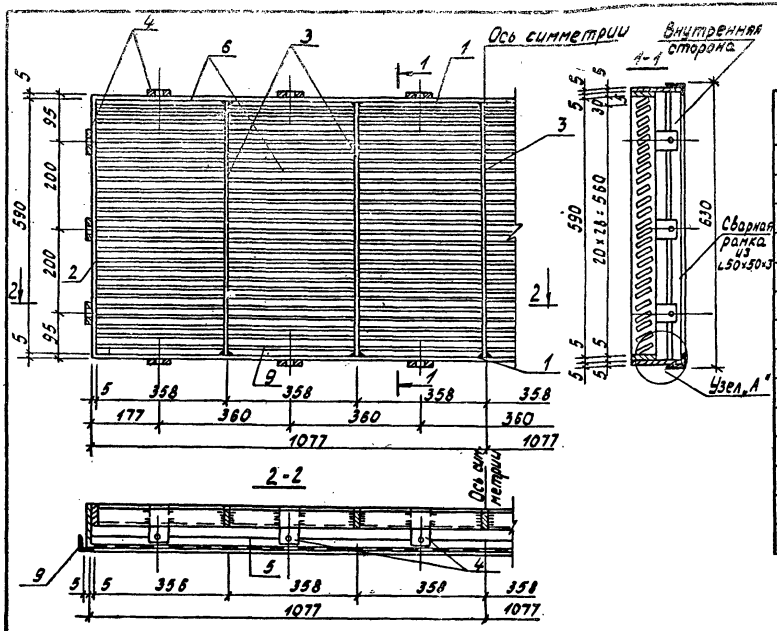

Формат	Зона	Поз.	Обозначение	Наименование	Кол.	Примеч.
		1	ГОСТ 19903-74*	Полоса - 50×5 ℓ=2154	2	4.3кг
		2	ГОСТ 19903-74*	То же - 50×5 ℓ=600	2	1.2кг
		3	ГОСТ 19903-74*	" - 50×5 ℓ=590	5	1.2кг
		4	ГОСТ 19903-74*	" - 50×5 ℓ=99	18	0.2кг
		5	ГОСТ 8509-72	Уголок равнобокий ∠50×3 ℓ=2174	2	5.0кг
		6	ГОСТ 19903-74*	Полоса - 60×1.5 ℓ=362	6	0.3кг
		7	ГОСТ 19903-74*	То же - 60×1.5 ℓ=362	6	0.3кг
		8	ГОСТ 2715-75	Сетка N 10×1×1	2.2м²	9.0кг
		9	ГОСТ 8509-72	Уголок равнобокий ∠50×3 ℓ=630	2	1.4кг
		10	ГОСТ 19903-74*	Полоса - 40×4 ℓ=2164	2	2.7кг
		11	ГОСТ 19903-74*	То же - 40×4 ℓ=610	2	0.8кг
		12	ГОСТ 1481-75	Винт М5×22	18	
			Вес наплавленного металла 2%		—	1.6кг

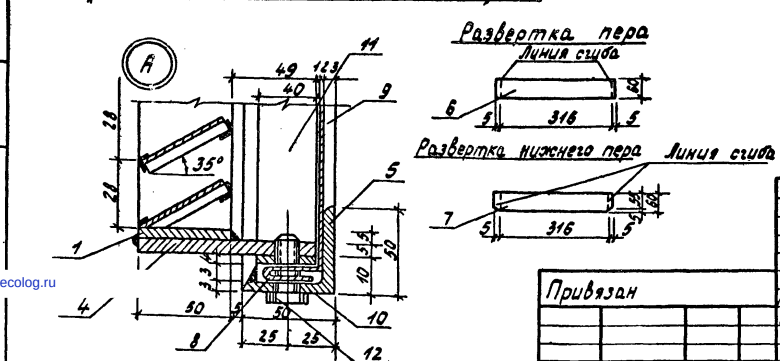

Привязан	ГИП	Красин		Трансформаторная подстанция 6-10 кв Тип К-42-400 М4	Стадия: РП; Лист: 19; Листов:
	Нач. отд.	Шустов			
	Н.контр.	Яковлев			
	Рук. гр.	Стрежнев		Жалюзийная решетка Ж 9	Минжилкомхоз РСФСР ГИПРОКОММУНЭНЕРГО Ивановское отделение
Инв. N	Исполн.	Талепоровская			

407-3-349.84 КМ

Инв. N п/п | Подпись и дата | Взам. инв. N

Копировал: Троицкая

19819-02
Формат А3

gost.e-ecolog.ru