ТИПОВОЙ ПРОЕКТ

901-5-47.90

ВОДОНАПОРНЫЕ БАШНИ СО СТАЛЬНЫМИ БАКАМИ И СТВОЛАМИ ИЗ СБОРНЫХ ЖЕЛЕЗОБЕТОННЫХ ЭЛЕМЕНТОВ

БАШНЯ ВЫСОТОЙ 36 м С БАКОМ ВМЕСТИМОСТЬЮ 500 м³

АЛЬБОМ I

ПЗ ПОЯСНИТЕЛЬНАЯ ЗАПИСКА
НВ НАРУЖНОЕ ВОДОСНАБЖЕНИЕ
АНВ АВТОМАТИЗАЦИЯ НАРУЖНОГО ВОДОСНАБЖЕНИЯ
ЭМ ЭЛЕКТРООБОРУДОВАНИЕ

КФ10348-01

Привязан

Инв. №

gost.e-ecolog.ru

ТИПОВОЙ ПРОЕКТ

901-5-47.90

ВОДОНАПОРНЫЕ БАШНИ СО СТАЛЬНЫМИ БАКАМИ И СТВОЛАМИ ИЗ СБОРНЫХ ЖЕЛЕЗОБЕТОННЫХ ЭЛЕМЕНТОВ

БАШНЯ ВЫСОТОЙ 36 м С БАКОМ ВМЕСТИМОСТЬЮ 500м³

АЛЬБОМ I

ПЕРЕЧЕНЬ АЛЬБОМОВ

АЛЬБОМ I	ПЗ	ПОЯСНИТЕЛЬНАЯ ЗАПИСКА
	НВ	НАРУЖНОЕ ВОДОСНАБЖЕНИЕ
	АНВ	АВТОМАТИЗАЦИЯ НАРУЖНОГО ВОДОСНАБЖЕНИЯ
	ЭМ	ЭЛЕКТРООБОРУДОВАНИЕ
АЛЬБОМ 2	АС	АРХИТЕКТУРНО-СТРОИТЕЛЬНЫЕ РЕШЕНИЯ
АЛЬБОМ 3	КМ	КОНСТРУКЦИИ МЕТАЛЛИЧЕСКИЕ
АЛЬБОМ 4	ПР	ПРОЕКТ ПРОИЗВОДСТВА РАБОТ ПО МОНТАЖУ СТРОИТЕЛЬНЫХ КОНСТРУКЦИЙ
АЛЬБОМ 5	КЖИ	КОНСТРУКЦИИ ЖЕЛЕЗОБЕТОННЫЕ СБОРНЫЕ. АРМАТУРНЫЕ И ЗАКЛАДНЫЕ ИЗДЕЛИЯ.
АЛЬБОМ 6	МП	ПРИСПОСОБЛЕНИЯ ДЛЯ МОНТАЖА
АЛЬБОМ 7	СО	СПЕЦИФИКАЦИИ ОБОРУДОВАНИЯ
АЛЬБОМ 8	С	СМЕТЫ
АЛЬБОМ 9	ВМ	ВЕДОМОСТИ ПОТРЕБНОСТИ В МАТЕРИАЛАХ

РАЗРАБОТАН

ГПИ УКРВОДОКАНАЛПРОЕКТ ГОССТРОЯ СССР

ГЛ. ИНЖЕНЕР ИНСТИТУТА ОСАДЧИЙ В.Ф.

НАЧАЛЬНИК ОТЭП ВОЛОШИН М.Я.

ГЛ. ИНЖЕНЕР ПРОЕКТА ТЕЛЬЧКО В.И.

Утвержден
Госстроем СССР
(протокол от 25.07.1990 г № 10)

Введен в действие с 01.01.1991 г.
ГПИ „Киевский Протстройпроект"
(приказ от 29.06.1990 г. № 29)

Привязан

Инв. №

Содержание альбома

N, N п/п	Наименование	Обозначение чертежа	Стр.	Примечание
1	Титульный лист		2	
2	Содержание альбома		3	
3	Пояснительная записка	ПЗ-1÷ПЗ-4	4÷7	
4	Общие данные	НВ-1	8	
5	Планы, разрезы	НВ-2	9	
6	Монтажная и аксонометрическая схемы,			
	детали выпусков	НВ-3	10	
7	Опорное колено	НВ-4	11	
8	Клин - захлопка ф 200	НВ-5	12	
9	Общие данные	ЭМ-1	13	
10	Схема принципиальная 380/220В. План	ЭМ-2	14	
	расположения электрооборудования и проводок			Исполнение 1
11	Схема принципиальная 380/220В. План	ЭМ-3	15	
	расположения электрооборудования и проводок			Исполнение 2
12	Задвижка. Схема электрическая принципиальная	ЭМ-4	16	Исполнение 1
13	Ящик управления Я1	ЭМН-1	17	
	Чертеж общего вида			Только
14	Ящик управления Я1	ЭМН-2	17	для
	Таблица технических данных аппаратов			исполнения
15	Ящик управления Я1	ЭМН-3	17	1
	Таблица перечня надписей			
16	Ящик управления Я1	ЭМН-4	18	
	Схема электрическая соединений			
17	Общие данные	АНВ-1	19	
18	Схемы функциональная, электрическая,	АНВ-2	20	
	принципиальная, внешних проводок			Исполнение 1
19	Схемы функциональная, электрическая,	АНВ-3	21	
	принципиальная, внешних проводок			Исполнение 2
20	План расположения	АНВ-4	22	Исполнение 1
21	План расположения	АНВ-5	23	Исполнение 2
22	Шкаф приборов ШП	АНВ-6	24	
	Задание на изготовление			

Инв.№ подл. | Подпись и дата | Взам. инв.№

Привязан

Инв.№

Исполнил	Зингер		
Проверил	Тельчко		05.90
Н.контр.	Клейменов		
ГИП	Тельчко		
Нач.отд.	Белошин		

901-5-47.90 - НВ

Вакуумные башни со стальными вакуум-баками на сборных железобетонных элементах

Башня высотой 36 м с вакуум-баком вместимостью 5 000м³

Стадия	Лист	Листов
Р	1	

Содержание альбома

Госстрой СССР Укрводоканалпроект Киев

I. Общая часть

1.1. Типовая рабочая документация на водонапорные башни со стальными баками вместимостью 500 м³ со стволами высотой 36 м разработана на основании проекта, рассмотренного и одобренного Госстроем СССР письмом от 5.07.87 г № 4/5-1016.

1.2. Перечень альбомов, входящих в состав типового проекта приведен на титульном листе.
Разработчиками рабочей документации являются:
— институт „Укрводоканалпроект" — альбомы 1и7;
— институт „Киевский Промстройпроект" — альбомы 2,5,6;
— институт „УкрНИИпроектстальконструкция" — альбом 3;
— институт „Укрспецмонтажпроект" — альбомы 4и6.

1.3. Типовая рабочая документация разработана на основании перечисленных ниже стандартов и нормативных документов:
— СНиП 2.09.03-85 — сооружения промышленных предприятий;
— СНиП 2.04.02-84 — Водоснабжение. Наружные сети и сооружения;
— СНиП 2.01.07-85 — Нагрузки и воздействия;
— СНиП 2.02.01-83 — Основания зданий и сооружений;
— СНиП 2.03.01-84 — Бетонные и железобетонные конструкции;
— СНиП II-23-81* — Стальные конструкции;
— СНиП 2.03.11-85 — Защита строительных конструкций от коррозии;
— СНиП III-4-80* — Техника безопасности в строительстве;
— СНиП 3.03.01-87 — Несущие и ограждающие конструкции;
— СНиП III-18-75 — Металлические конструкции.

1.4. Водонапорные башни предназначены для использования в системах хозяйственно-питьевого, питьевого, производственного и противопожарного водоснабжения промышленных предприятий, сельскохозяйственных комплексов, городов и поселков.

1.5. Область применения типового проекта:
районы с расчетной зимней температурой наружного воздуха $T_{нар.} = -20°C$ и $T_{нар.} = -30°C$
Вес снегового покрова — для III климатического района по СНиП 2.01.07-85.
Скоростной напор ветра для II и III климатических районов по СНиП 2.01.07-85 (местность типа „А").
Грунтовые условия — грунты непучинистые, непросадочные со следующими нормативными характеристиками:
— нормативный угол внутреннего трения $\varphi_н = 28°$;
— нормативное удельное сцепление $C^н = 2 кПа$ (0,02 кгс/см²);
— модуль деформации $E = 15 мПа$ (150 кгс/см²);
— плотность грунта $\rho = 1,8 т/м^3$.
Грунтовые воды отсутствуют.
Районы несейсмические и с сейсмикой не более 6 баллов.

1.6. При привязке проекта зоны санитарной охраны водонапорных башен должны приниматься в соответствии со СНиП 2.04.02-84 п. 10.17.

2. Технологическая часть

2.1. В баках водонапорных башен хозяйственно-питьевого и производственного водоснабжения хранится регулирующий запас воды; при объединении с противопожарной системой водоснабжения дополнительно предусматривается неприкосновенный запас воды, объем которого определяется при привязке проекта с учетом требований СНиП 2.04.02-84.
Кратность обмена воды в баке- не менее одного раз в сутки; $t_в \geq 0,5°C$.
Технологическая схема работы башен уточняется при привязке проекта.

2.2. Водонапорная башня оборудуется подводяще-отводящим и переливным стояками, подводяще-отводящий стояк используется и как спускной для опорожнения башни.
На спускном трубопроводе, в подземной камере переключения, устанавливается ручная задвижка диаметром 200 мм.

2.3. На подводяще-отводящем трубопроводе, в камере, устанавливается задвижка, тип исполнения которой должен приниматься в зависимости от варианта водопроводной сети и назначения башни;
1-й вариант — количество насосных станций-одна или больше, количество водонапорных башен- больше одной. В башнях хранится пожарный запас воды. Задвижка принимается электрифицированной, схема управления ею обеспечивает защиту от переливов и хранение пожарного запаса воды. (Тип исполнения башни I.).
2-й вариант — аналогичен первому, но без хранения пожарного запаса воды. Задвижка принимается электрифицированной. Схема управления ею обеспечивает защиту от переливов.
(Тип исполнения башни I).
3-й вариант — количество насосных станций — одна, количество водонапорных башен — одна.
В башне хранится пожарный запас воды. Задвижка принимается электрифицированной.
Схема управления ею обеспечивает хранение пожарного запаса воды. Защита от переливов осуществляется отключением подающих насосов при достижении максимального уровня.
(Тип исполнения башни I).
4-й вариант — аналогичен третьему, но без хранения пожарного запаса воды. Задвижка принимается ручной; защита от переливов осуществляется отключением подающих насосов при достижении максимального уровня.
(Тип исполнения башни II).

2.4. Электрифицированная задвижка предусмотрена с электроприводом на выносной колонке управления; колонка управления монтируется на перекрытии подземной камеры над задвижкой, электропривод защищается съемным кожухом.

2.5. Подводяще-отводящий стояк принимается диаметром 530×7мм.
Теплоустойчивость стояка от промерзания обеспечивается частичным ледообразованием на внутренней поверхности трубы и внешней теплоизоляцией. Толщина теплоизоляции стального стояка водонапорной башни диаметром 530×7 рассчитана при различных расчетных температурах наружного воздуха (tн) и воды (tв), с учетом коэффициента теплопроводности теплоизоляционного материала $\lambda = 0,06$ ккал/м.ч. °С (например маты минераловатные плотностью 125 кг/м³), при условии сохранения внутреннего живого сечения стояка, соответствующего диаметру 250 мм при

Привязан:				
Инв. №				
		ТП 901-5-47.90 -ПЗ		
Испол.	Зингис		Стадия	Лист	Листов
Гл.спец.	Рудницкий	11.90	Р	1	4
Гл.конст.	Козлов	90.	Пояснительная записка.	Госстрой СССР Укрводоканалпроект Киев	
ГИП	Ивачкий				
ГИП	Ткачук				
Нач. отд.	Волошин				

Инв. № подл. | Подпись и дата | Взам. инв. №

десятидневном стоянии расчетной температуры наружного воздуха.

Расчетные значения толщины изоляции предоставлены в таблице 1.

Таблица 1

Температура воды в источнике водоснабжения - $t_в$ °С	Расчетная температура наружного воздуха $t_н$ °С		
	-10	-20	-30
0,5	40	80	120
2,0	20	40	60
4,0	20	20	40
7,0	—	20	20
10,0	—	20	20

2.6. На верхнем конце переливного трубопровода диаметром 200 мм предусматривается диффузор с горизонтальной кромкой, верх которой располагается на 100 мм выше максимального уровня воды в емкости во избежание перелива, вызванного погрешностями измерения уровня воды.

2.7. Для обеспечения прочности конструкций при восприятии температурных линейных изменений на подводяще-отводящем и переливном стояках устанавливаются сальниковые компенсаторы.

2.8. Для отбора проб воды предусмотрен пробно-спускной кран на подводяще-отводящем стояке, установленный в подземной камере.

Спускной и переливной трубопроводы выполняются с соблюдением требований СНиП 2.04.02-84 п. 9.15; 9.17.

2.9. Наружная и внутренняя поверхность бака покрывается противокоррозионными составами, приведенными в альбоме Э „Конструкции металлические" с обязательным соблюдением требований СНиП 2.03.11-85, техники безопасности и противопожарных мероприятий при производстве работ.

Внутренняя поверхность бака, предназначенного для целей хозяйственно-питьевого водоснабжения покрывается противокоррозионными составами, разрешенными Минздравом СССР (полиизобутиленовый лак или хлорсульфированный полиэтилен).

2.10. Водонапорные башни при системе пожаротушения высокого давления оборудуются электрифицированной задвижкой, обеспечивающей их отключение при пуске пожарных насосов, согласно требованию СНиП 2.04.02-84 п. 9.20.

2.11. Вне водонапорной башни на подводяще-отводящем трубопроводе предусматривается устройства для отбора воды автоцистернами и пожарными машинами, согласно СНиП 2.04.02-84 п. 9.14.

3. Электротехническая часть.

3.1. Потребителями электроэнергии являются задвижка на подводяще-отводящем водоводе и электроосвещение.

Расчетная нагрузка для исполнения 1:

— установленная мощность — 1,755 квт.

— годовой расход электроэнергии — 450 квт.ч.

Для исполнения 2 - 0,455 квт. и 350 квт.ч.

3.2. Категория токоприемников по требованиям к надежности электроснабжения - III; количество кабельных вводов - 1, напряжение ввода - 380/220 В.

3.3. В состав проекта не входят и решаются при привязке:

а) электроснабжение

б) светоограждение

в) дистанционная передача команды „пожар"

г) дистанционная передача сигнализации уровня для управления насосами.

3.4. Автоматизация работы задвижки выполнена в соответствии с авторским свидетельством СССР № 1108182 выданным на имя ГПИ УкрВодоканалпроект - „Водонапорное устройство". Башня оборудуется датчиками уровня (дифманометрами-уровнемерами) и датчиками перепада давления (реле протока), которые подключены параллельно запорной арматуре на подводяще-отводящем водоводе. Задача реле протока - прогнозировать при закрытой арматуре, куда будет направлен поток воды, в башню или из башни, если арматуру в данный момент открыть.

Схема управления задвижкой с помощью этих датчиков обеспечивает защиту от переливов, хранение пожарного запаса воды, возможность расходования пожарного запаса по команде „пожар" (пожаротушение низкого давления), отключение башни от сети по команде „пожар" (пожаротушение высокого давления).

Годовой экономический эффект на одну башню исп.1 в 12 технологических вариантах порядка 1000 руб, за счет ликвидации переливов. При привязке сумма подлежит уточнению.

Для исключения возможности доступа посторонних к аппаратуре управления задвижкой ящик Я1 устанавливается в защитном металлическом шкафу (чертежи марки АС).

3.5. Рабочее освещение площадки на отм. 0.200 предусмотрено светильниками с лампами накаливания 220 В.

У люков бака и подземной камеры башни предусмотрены розетки для ручных переносных светильников 12 В.

3.6. Светоограждение, как и дневная маркировка, башни выполняется при привязке проекта при наличии требования и по техническим условиям местных организаций Министерства гражданской авиации или Министерства обороны СССР.

3.7. В качестве защитной меры от поражения обслуживающего персонала электрическим током принята система зануления. Нулевой провод ввода повторно заземлить присоединением к стволу башни.

3.8. Молниезащита принята по III категории согласно РД 34.21.122-87 (Взамен СН 305.77). Бак и стояк башни металлические, специальных молниеприемников и токоотводов не требуется. Заземлителем служит железобетонная фундаментная плита ствола. Приварка анкерных болтов заглушки стояка к арматуре плиты предусмотрена чертежами марки АС.

4. Архитектурно-строительные решения.

4.1. На основании опыта эксплуатации для климатических районов, оговоренных в п. 1.5, башни проектируются как бесшатровые.

4.2. Основными конструктивными элементами башни являются бак, ствол (с лестницами и площадками) и фундамент.

Рабочие чертежи стальных конструкций бака, площадок (горизонтальных диафрагм и вертикальных ферм) и лестниц приведены в альбоме Э (чертежи марки „КМ").

Привязан:

Инв. №

Инв. № подл. | Подпись и дата | Взам. инв. №

ТП 901-5-47.90 -ПЗ

Лист 2

КФ10348-01 5

4.3. Стальной сварной бак состоит из двух усеченных конусов: верхнего, высотой 3050 мм и нижнего, высотой 4350 мм, соединенных основаниями через цилиндрическую вставку диаметром 12270 мм и высотой 1200 мм.

Верхний конус имеет пологую коническую крышку высотой 750 мм. Общая высота бака – 9350 мм.

Форма бака обусловлена, в основном, эстетическими соображениями.

Опирание бака на ствол осуществляется через расположенное на нижнем конусе опорное кольцо диаметром 6000 мм.

4.4. Ствол башни решен в виде шестистоечной пространственной рамы, стойками которой являются сборные железобетонные элементы, изготавливаемые в бортоснастке унифицированных колонн каркасов зданий по серии 1.020.1-1/83,0 ригелями является стальное перильное ограждение технологических площадок, решенное в виде геометрически неизменяемых ферм. Геометрическая неизменяемость и устойчивость ствола, кроме того, обеспечивается горизонтальными диафрагмами, расположенными в уровне пола каждой площадки (решение ствола принято в соответствии с авторским свидетельством СССР № 808662 от 3.11.1980г, выданного институту „Киевский Промстройпроект").

4.5. Фундаментом башни является монолитная железобетонная кольцевая плита, усиленная кольцевым ребром, с подколонниками стаканного типа, предназначенными для установки сборных колонн ствола.

В центральной части фундамента расположена утепленная подземная камера для запорной арматуры.

Камера решена в монолитном железобетоне. Электрооборудование размещается в специальных шкафах, устанавливаемых на перекрытии камеры.

4.6. Для технического обслуживания башни предусмотрены площадки расположенные с шагом 6 м по высоте ствола, лестницы на них в виде вертикальных стремянок с ограждением из дуг, лестница на бак, стремянка для спуска в бак.

Настил площадок принят из досок δ=32мм, устанавливаемых с зазорами и пропитываемых антисептическими составами.

Антикоррозионная защита диафрагм, ферм, стальных элементов площадок и лестниц осуществляется путем окраски перхлорвиниловыми красками за 2 раза, по двум слоям грунта ФЛ-03К.

4.7. Более подробные указания по архитектурно-строительным решениям приведены в пояснительной записке к альбомам 2 и 3.

5. Организация строительства и монтаж конструкций

5.1. Поставка конструкций.

Проект предусматривает поставку конструкций на монтажную площадку в следующем виде:

— железобетонные колонны ствола — отдельными габаритными единицами;

— конструкции металлического бака — отдельными габаритными отправочными марками после контрольной сборки на стенде завода-изготовителя;

— площадки, ограждения, люки-лазы, подводяще-отводящие трубы, диафрагмы жесткости –

— транспортабельными сварными узлами.

Транспортировка и хранение металлоконструкций производится в условиях, исключающих их деформацию и повреждение поверхности.

5.2. Технологическая последовательность монтажа.

Работы по монтажу башни производятся в следующей последовательности:

— полная сборка бака на отметке 0,000;

— гидравлическое испытание бака на отметке 0,000;

— окраска бака;

— монтаж ствола параллельно с монтажем связей, диафрагм жесткости, лестниц, площадок, подводяще-отводящего стояка;

— установка бака в проектное положение.

5.3. Краткое описание основных технологических операций при монтаже.

Монтаж конструкций башни предусматривается выполнять с помощью монтажного крана в следующей технологической последовательности:

— на площадке укрупнительной сборки непосредственно у ствола башни на стенде выполняется укрупнительная сборка металлического бака;

— гидравлическое испытание бака путем налива в него воды, подачи и слив которой предусматривается по временному напорному трубопроводу, врезанному в проектный подводяще-отводящий стояк; схема гидроиспытания в данном проекте разработана в составе раздела „Проект производства работ по монтажу строительных конструкций", Альбом 4;

— окраска металлоконструкций бака на площадке укрупнительной сборки (после гидроиспытания) лакокрасочными материалами в соответствии с требованиями раздела „Конструкции металлические" настоящего проекта;

— поэлементный, поярусный монтаж ствола башни;

— одновременный монтаж связи, диафрагм жесткости лестниц, площадок и трубопроводов в в пределах одного яруса;

каждый последующий ярус монтируется аналогично после полного проектного закрепления нижележащего яруса;

— установка собранного бака в проектное положение и закрепление его на стволе в соответствии с указаниями, разработанными в разделе „Конструкции металлические" настоящего проекта.

5.4. Контроль качества работ.

Контроль качества монтажных работ осуществляется в соответствии со СНиП 3.03.01-87 „Несущие и ограждающие конструкции" и схемами пооперационного контроля, разработанными в разделе „Проект производства работ по монтажу строительных конструкций" на сооружение ствола и сборку бака.

5.5. Техника безопасности при ведении монтажных работ.

При выполнении монтажных работ руководствоваться следующими нормами, правилами и инструкциями по технике безопасности:

Инв.№подл. | Подпись и дата | Взам.инв.№

Привязан

Инв. №

— СНиП III-4-80* „Техника безопасности в строительстве,
— ВСН 274-88 „Правила техники безопасности при эксплуатации стреловых самоходных кранов",
— ГОСТ 12.1.046-85 „Нормы освещения строительных площадок";
— „Правила устройства и безопасной эксплуатации грузоподъемных кранов";
— „Правила пожарной безопасности при производстве строительно-монтажных работ" УПО МВД СССР.

– Указаниями, разработанными в разделе „Проект производства работ по монтажу строительных конструкций" настоящего проекта.

Более подробные указания по производству работ и монтажу строительных конструкций приведены в пояснительной записке к альбому 5.

Технико-экономические показатели.

Сопоставление технико-экономических показателей с аналогичной башней (Т. пр. 901-5-44.87) с баком вместимостью 300 м³ и высотой 36 м приведено в таблице 2 (III ветровой район, -30° С).

Таблица 2

N п/п	Наименование показателей		Показатели: рассмотренного проекта	Показатели: проекта-аналога
1	2		3	4
1	Емкость бака,	м³	500	300
2	Высота до низа бака,	м	36	36
3	Площадь застройки,	м²	45,34	32,01
4	Строительный объем,	м³	27,15	86,5
	В том числе:			
	Надземной части,	м³	—	—
	Подземной части,	м³	27,15	86,5
5	Сметная стоимость,	тыс. руб.	53,18	25,9
	В том числе:			
	Строительно-монтажных работ (СМР)	тыс. руб.	52,02	24,62
6	Стоимость общая на расчетный показатель	руб.	0,08	0,0651
7	Эксплуатационные расходы	тыс. руб.	2,696	1,297
8	Приведенные затраты	тыс. руб.	9,078	4,31
9	Годовой расход электроэнергии	м вт.ч.	0,45 / 0,35	0,91 / 0,78
10	Построечные трудозатраты	чел.-дн.	571,1	355,7
11	То же, на расчетный показатель,	чел.-дн.	0,00088	0,0009
12	То же, на 1 млн. руб. СМР,	чел.дн.	10978	14447
13	Расход строительных материалов:			
а)	Цемент	т	46,27	32,11
	То же, приведенный к М400	т	48,85	32,83
	То же, на расчетный показатель	т	0,000075	0,000024
	То же, на 1 млн. руб. СМР,	т	938,1	1333,5
б)	Сталь,	т	54,44	31,16
	Сталь, приведенная к классу АI и С 38/23	т	63,09	34,52
	То же, на расчетный показатель	т	0,000097	0,000089
	То же, на 1 млн. руб. СМР	т	1212,8	1402,1
в)	Бетон и железобетон	м³	108,75	75,46
	В том числе:			
	монолитный	м³	73,11	51,7
	сборный	м³	35,64	23,76
г)	Лесоматериалы	м³	5,45	12,10
	Лесоматериалы приведенные к круглому лесу	м³	10,22	19,83

За расчетную единицу принят расчетный показатель – произведение вместимости на квадрат высоты башни – 648.000, согласно письму Главного управления организации проектирования N4/5-1016 от 5.07.89г, что позволяет правильно сопоставить удельные показатели проектов аналогичных водонапорных башен разной вместимостью и высоты.

Инв. N подл. | Подпись и дата | Взам. инв. N

Привязан:

Инв. №

Ведомость основных комплектов рабочих чертежей

Обозначение	Наименование	Примечание
ПЗ	Пояснительная записка	Альбом I
НВ	Наружное водоснабжение	—"—
АНВ	Автоматизация наружного водоснабжения	—"—
ЭМ	Электрооборудование	—"—
АС	Архитектурно-строительные решения	Альбом 2
КМ	Конструкции металлические	Альбом 3
ПР	Проект производства работ по монтажу строительных конструкций	Альбом 4

Ведомость чертежей основного комплекта "НВ"

Лист	Наименование	Примечание
1	Общие данные	
2	Планы, разрезы	
3	Монтажная и аксонометрическая схемы, детали выпусков	
4	Опорное колено	
5	Клапан-захлопка ф200	

Обозначения условные

Наименование	Обозначение
Компенсатор сальниковый Заглушка Колонка управления задвижкой Переход Гидравлический затвор Клапан-захлопка	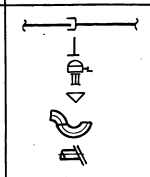

Ведомость ссылочных и прилагаемых документов

Обозначение	Наименование	Примечание
	Ссылочные документы	
Серия 3.901-13 вып. 2	Колонка управления задвижки Ду200÷400мм с электрическим приводом типа Б	
Серия 4.903-10 вып. 7	Компенсаторы трубопроводов сальниковые	
	Конструкции тепловой	
Серия 7.903.9-3	изоляции трубопроводов надземной и подземной канальной прокладки водяных тепловых сетей, трубопроводов и конденсатопроводов	
ГОСТ 17374-83	Детали трубопроводов	
ГОСТ 17380-83	стальные бесшовные приварные на $P_y \leq 10$ МПа (100 кг/см²)	
УНИИХИМНЕФТЕМАШ Москва 1989г.	Номенклатурный каталог на серийно выпускаемые изделия арматуростроения на 1989 г.	
	Прилагаемые документы	
КЖИ	Конструкции сборные железобетонные. Арматурные и закладные изделия	Альбом 5
МП	Приспособления для монтажа	Альбом 6
СО	Спецификации оборудования	Альбом 7
С	Сметы	Альбом 8
ВМ	Ведомости потребности в материалах	—"— 9

Общие указания

1. Определить технологическую схему работы башни в зависимости от варианта схемы водопроводной сети.
2. Определить расчетом объемы регулирующего и противопожарного запасов воды. Проставить отметку пожарного уровня в рамке на листе НВ-2.
3. Выбрать требуемый вариант по глубине промерзания.
4. Выбрать толщину теплоизоляции по таблице 1 в зависимости от температуры наружного воздуха и источника водоснабжения.
5. Произвести привязку альбома 7 "Спецификации оборудования"
6. Величины диаметров подводяще-отводящего и переливного трубопроводов за пределами башни при привязке проекта принимать по расчету на конкретные расходы.

Типовой проект разработан в соответствии с действующими нормами и правилами и предусматривает мероприятия, обеспечивающие взрывную, взрывопожарную и пожарную безопасность при эксплуатации сооружения.

Главный инженер проекта /Телычко В.И./

Привязан

Инв. N

ТП 901-5-47.90 -НВ

Водонапорные башни со стальными баками и отводами из сборных железобетонных элементов

Башня высотой 36м с баком вместимостью 500 м³	Стадия	Лист	Листов
	Р	1	

Общие данные

Госстрой СССР Укрводоканалпроект Киев

Исполнил	Зингер	
Провер.	Телычко	
Н. контр.	Кайнерман	
ГИП	Телычко	
Нач. отд.	Волочин	

Инв. № подл. | Подпись и дата | Взам. инв. №

КФ 10348-01 8 Формат А2

Разрез 1-1

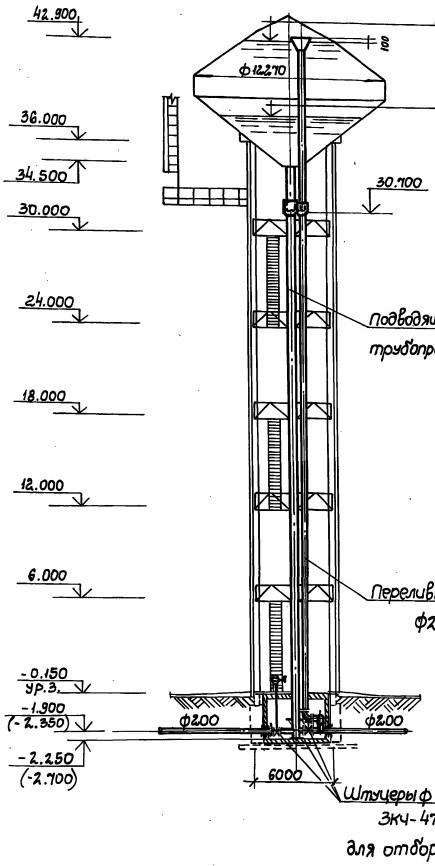

Разрез 2-2

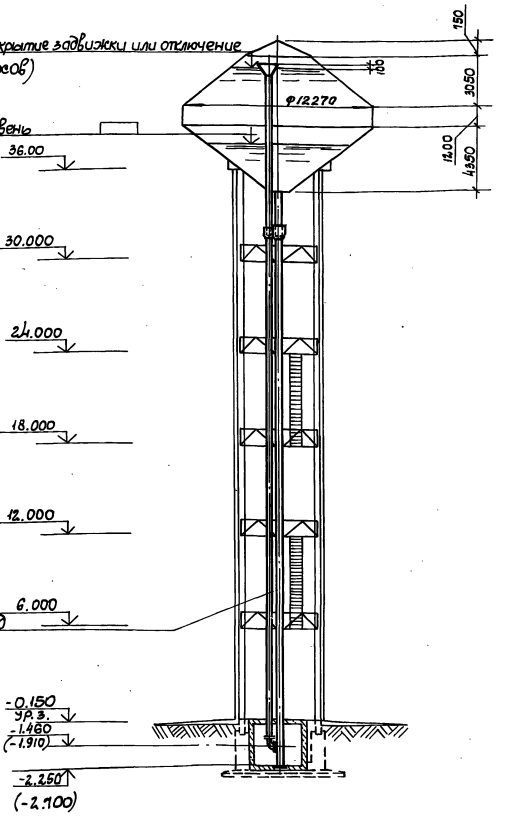

План на отм.-0.500

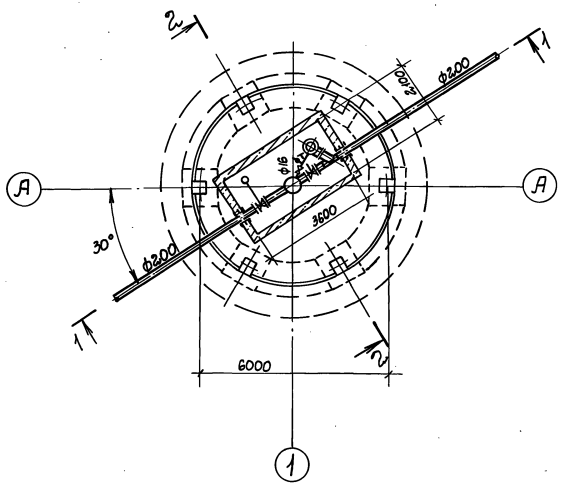

План на отм.-0.500

Вариант 4- без хранения пожарного запаса воды

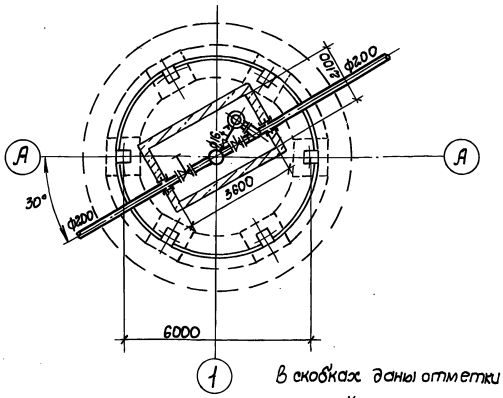

В скобках даны отметки при наружной температуре -30°С.

Привязан:				ТП 901-5-47.90 - НВ	
				Водонапорные башни со стальными баками и стволами из сборных железобетонных элементов	
	Исполнил	Зингер		Башня высотой 36м с баком вместимостью 500м³	Стадия: Р; Лист: 2; Листов:
	Провер.	Телычко		Планы, разрезы	Госстрой СССР Укрводоканалпроект Киев
	Н. контр	Клейнерман			
	ГИП	Телычко			
	Нач. отд	Волошин			

Инв. № подл. | Подпись и дата | Взам. инв. №

КФ 10348-01 9 формат А2

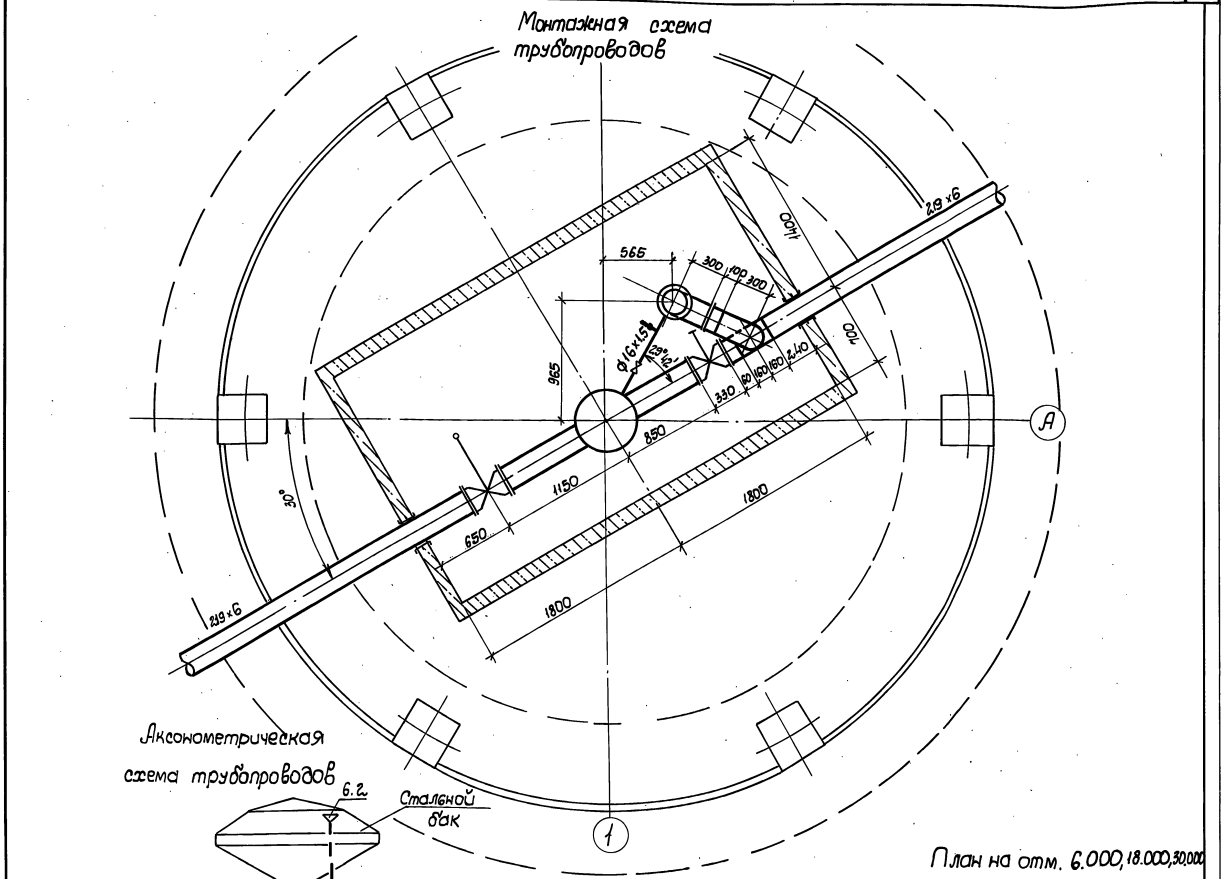
Монтажная схема трубопроводов

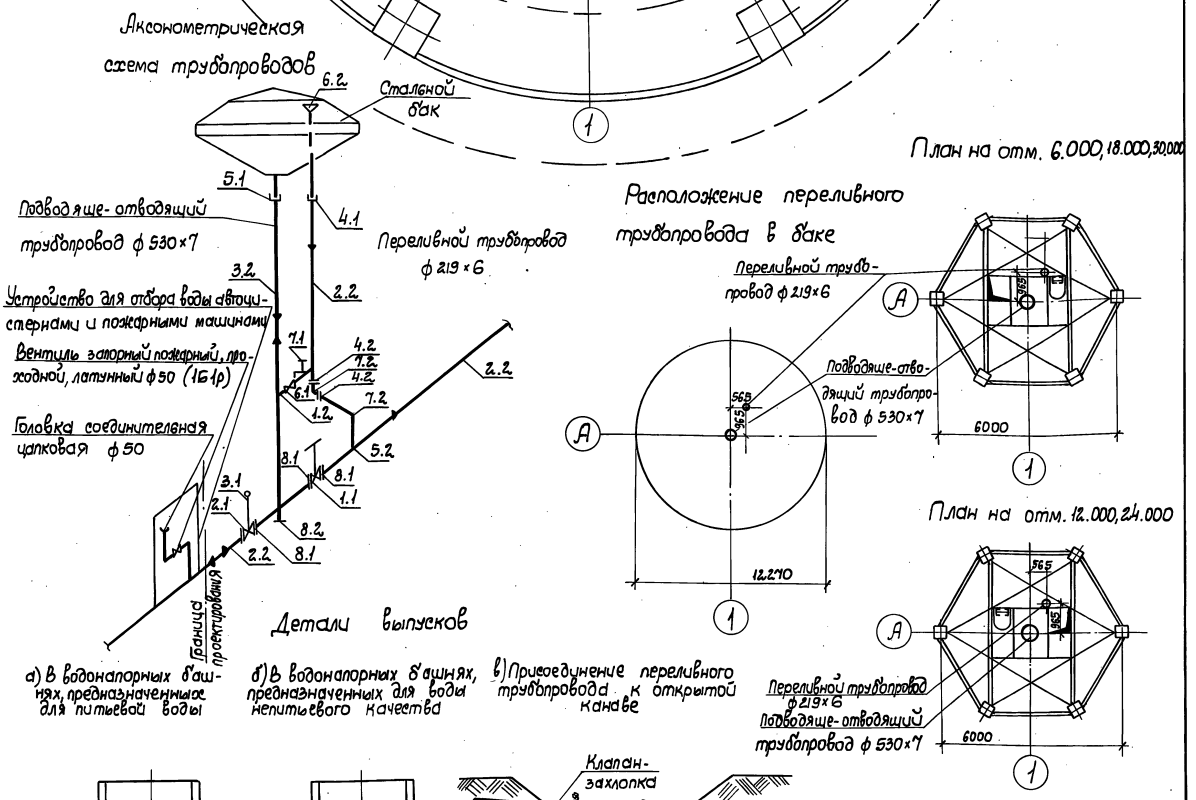
Аксонометрическая схема трубопроводов

Детали выпусков

а) В водонапорных башнях, предназначенных для питьевой воды

б) В водонапорных башнях, предназначенных для воды непитьевого качества

в) Присоединение переливного трубопровода к открытой канаве

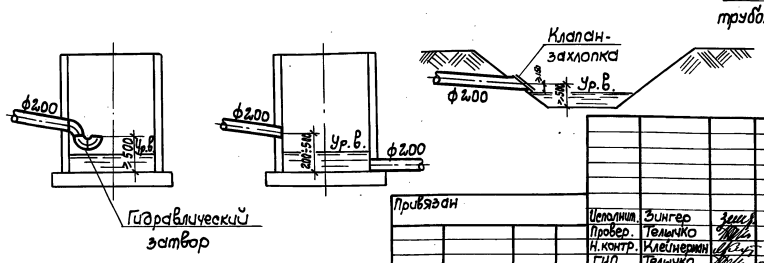

Привязан					
Инв. N					

Исполнит.	Зингер		
Провер.	Телычко		
Н.контр.	Клейнерман		
ГИП	Телычко		05.94
Нач.отд.	Волошин		

ТП 901-5-47.90-НВ

Водонапорные башни со стальными баками и стволами из сборных железобетонных элементов

Башня высотой 36 м с баком вместимостью 500 м³

Стадия	Лист	Листов
Р	3	

Монтажная и аксонометрическая схемы, детали выпусков

Госстрой СССР Укрводоканалпроект Киев

Инв. N подл. | Подпись и дата | Взам. инв. N

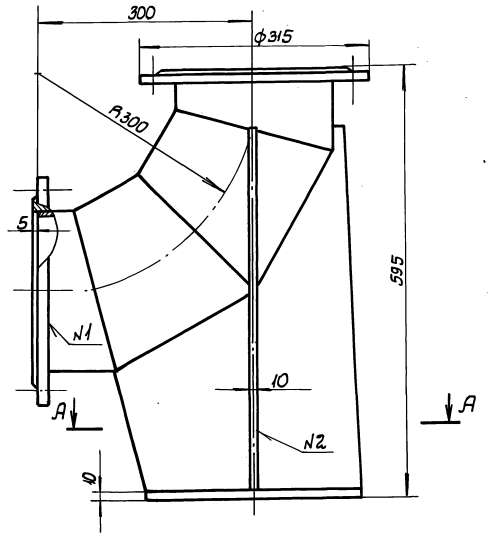

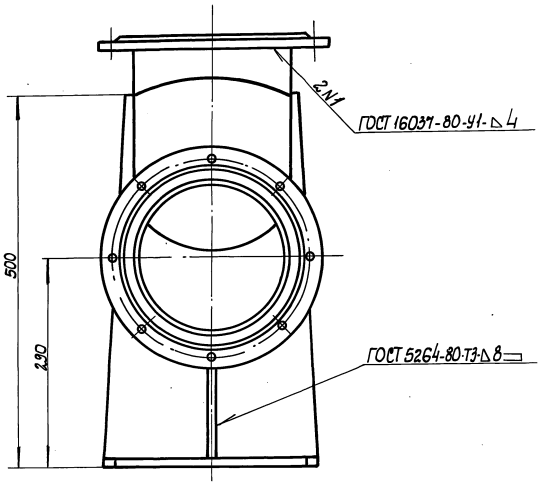

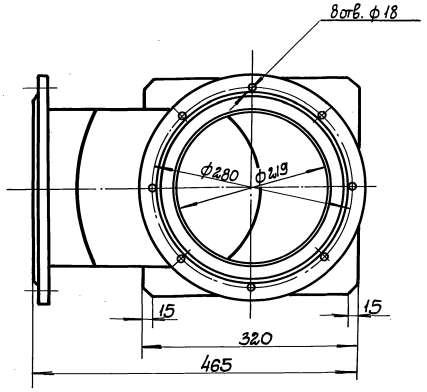

N п/п	Наименование	Кол.	Доп. указания
	Стандартные изделия		
1	Отвод 90°-219×6 ГОСТ 17375-85	1	
2	Фланец 1-200-6 ст.3 ГОСТ 12820-80	2	
	Материалы		
3	Лист Б-ПН-10 ГОСТ 19903-74 / Ст.3 ГОСТ 14637-79	15кг	

Общий вес 45кг

А-А

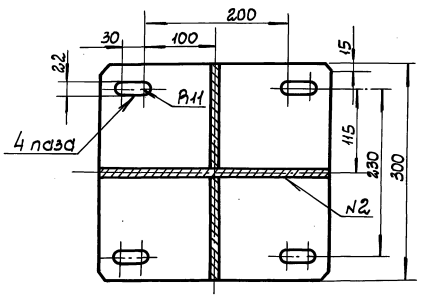

Привязан	Исполн.	Белова		ТП 901-5-47.90 -НВ
	Проверил	Резникова		Водонапорные башни со стальными баками и стволами из сборных железобетонных элементов
	ГИП	Телычко	05.90	Башня высотой 36 м с баком вместимостью 500 м³ — Лит Р, Лист 4, Листов
	Гл.спец.	Розенблат		Опорное колено — Госстрой СССР Укрводоканалпроект Киев
	Н.контр.	Розенблат		
Инв.N	Нач.отд.	Терехов		

Инв.N подл. | Подпись и дата | Взам.инв.N

КФ10348-01 11

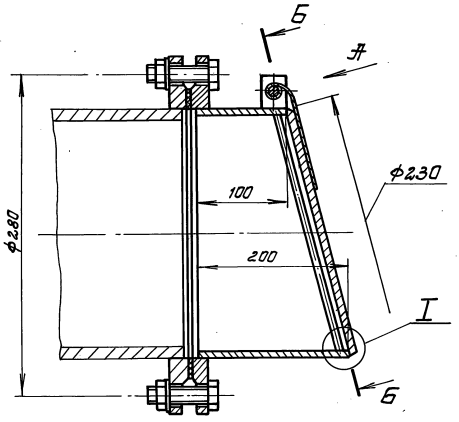

Вид А

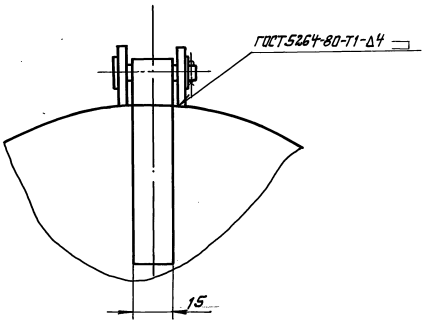

Б-Б

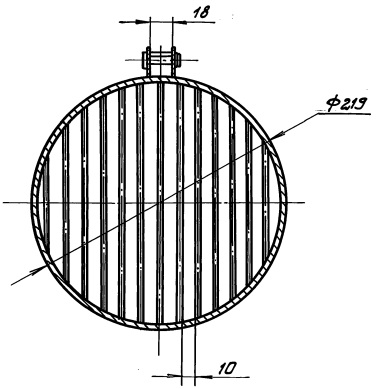

№ п/п	Наименование	Кол.	Доп. указания
	Стандартные изделия		
1	Фланец 1-200-6 ст.3 ГОСТ 12820-80	1	
2	Болт 16×50.36 ГОСТ 7798-70	8	
3	Гайка М164.01 ГОСТ 5915-70	8	
4	Шайба 16.01 ГОСТ 11371-78	8	
5	Шайба 8.01. ГОСТ 11371-78	1	
6	Шплинт 4	1	
	Материалы		
7	Круг В 5.0 ГОСТ 2590-71 / Ст.3 ГОСТ 535-79	0,3кг	
8	Лист Б-ПН-2.0 ГОСТ 19903-74 / Ст.3 ГОСТ 16523-70	0,5кг	
9	Ст.3 ГОСТ 380-71	0,3кг	
10	Труба 219×6 ГОСТ 8732-78 / Ст.3 ГОСТ 8731-74	4кг	

I

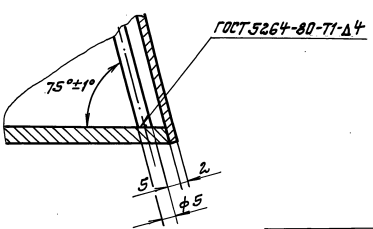

Привязан	Исполн.	Белова		ТП901-5-47.90-НВ	
	Проверил	Резникова		Водонапорные башни со стальными баками и стволами из сборных железобетонных элементов	
	ГИП	Телычко	05.9.	Башня высотой 98 м с баком вместимостью 500 м³	Лит Р / Лист 5 / Листов
	Ст.спец.	Розенблат		Клапан-захлопка Ф 200	Госстрой СССР Укрводоканалпроект Киев
Инв. №	Н.контр.	Розенблат			
	Нач.отд.	Терехов			

Инв. № подл. | Подпись и дата | Взам. инв. №

Ведомость рабочих чертежей основного комплекта марки „ЭМ"

Лист	Наименование	Примечание
1	Общие данные	
2	Схема принципиальная 380/220 В	Исполн. 1
	Расположение электрооборудования и проводок	
3	Схема принципиальная 380/220 В	Исполн. 2
	Расположение электрооборудования и проводок	
4	Схема принципиальная управления задвижкой	Исполн. 1

Ведомость ссылочных и прилагаемых документов

Обозначение	Наименование	Примечание
	Ссылочные документы	
РД 34.21.122-87	Инструкция по устройству молниезащиты зданий и сооружений	
4.407-129	Установка осветительных щитков	
5.407-83	Установка выключателей и штепсельных розеток	
5.407-91	Установка светильников с ртутными лампами высокого давления и лампами накаливания в производственных помещениях	
	Прилагаемые документы	
ТП 901-5- -ЭМН-1	Ящик управления 91. Чертеж общего вида	Только для башни испол-нения 1
ТП 901-5- -ЭМН-2	Ящик управления 91 Таблица технических данных аппаратов	
ТП 901-5- -ЭМН-3	Ящик управления 91 Таблица перечня надписей	
ТП 901-5- -ЭМН-4	Ящик управления 91. Схема электрическая соединений	
ТП 901-5- -ЭМ.С01	Спецификация оборудования (исполнение 1)	Альбом 7
ТП 901-5- -ЭМ.С02	Спецификация оборудования (исполнение 2)	Альбом 7
ТП 901-5- -ЭМ.ВМ	Ведомость потребности в материалах	Альбом 8

Общие указания.

1. Категория токоприемников по требованиям к надежности электроснабжения согласно ПУЭ-86, - III. количество вводов - 1.
2. В зависимости от режимов работы и пожаротушения башня имеет 2 исполнения:
   исп. 1 - с электрифицированной задвижкой на подводяще-отводящем водоводе.
   исп. 2 - с ручной задвижкой.
3. Для исп. 1 ящик управления 91 установить в запирающемся металлическом шкафу Ш3, предусмотренном чертежами марки АС (альбом II).
4. В проекте использовано авторское свидетельство СССР N1108182 „Водонапорное устройство".

Указания по привязке.

1. В зависимости от исполнения башни вычеркнуты ненужные чертежи и документы.
2. Для исп. 1 указания по обеспечению необходимого режима приведены на листе 4.

Типовой проект разработан в соответствии с действующими нормами и правилами и предусматривает мероприятия, обеспечивающие взрывную, взрыво-пожарную и пожарную безопасность при эксплуатации сооружения.

Главный инженер проекта Телычко В.И.

Инв. N подл. | Подпись и дата | Взам. инв. N

Привязан					
Инв. N					
ТП 901-5-47.90 -ЭМ					
Водонапорные башни со стальными баками и стволами из сборных железобетонных элементов					
Башня высотой 36 м с баком вместимостью 500 м³			Стадия	Лист	Листов
			Р	1	4
Исполн. Глузберг					
Провер. Сыльченко					
Н.контр. Будницкий					
ГИП Телычко			Общие данные	Госстрой СССР Укрводоканалпроект Киев	
Нач. отд. Терехов					
Копировал					

КФ10348-01 13 Формат А2

Схема принципиальная однолинейная 380/220В

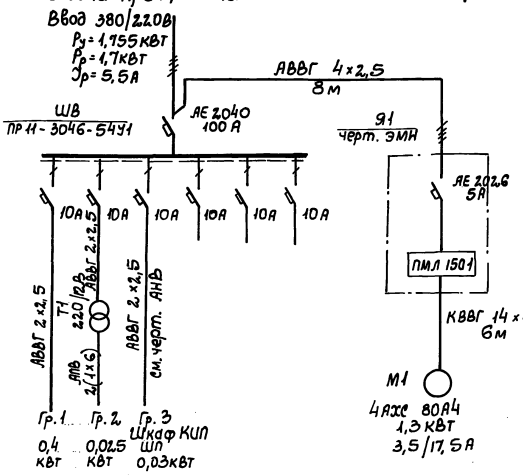

Схема подключения задвижки М1

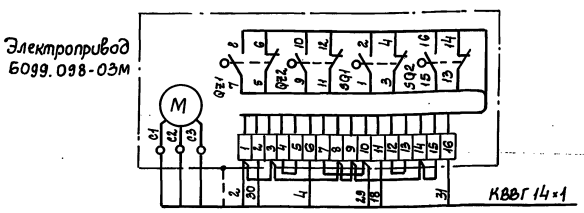

Марка позиц.	Обозначение	Наименование	Кол.	Масса един. кг	Примечание
1	901-5- -ЭМН	Ящик управления задвижкой	1		91
2		Щиток групповой ПР11-3046-54У1	1		ШВ
3		Трансформатор ОСОВ-0,25 220/12 В, 250 ВА	1		ТТ
4		Светильник НСП09-200/1Р51	4		
5		Розетка 220В, 6А	2		
6		Выключатель 220В, 6А	1		
7		Кабель АВВГ 2×2,5	50	м	
8		Кабель АВВГ 4×2,5	8	м	
9		Кабель КВВГ 14×1	6	м	
10		Провод АПВ 1×6	112	м	
11		Труба 20×2,8 ГОСТ 3262-75	66	м	

План на отм. 43.050

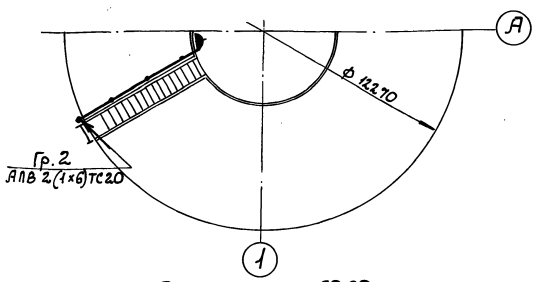

План на отм. 30.00

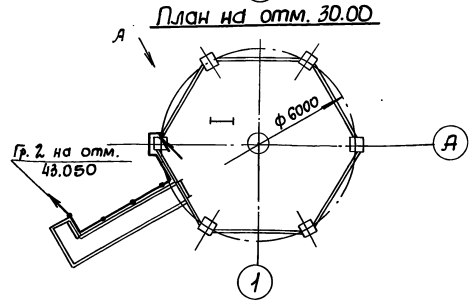

План на отм. 0.2.00

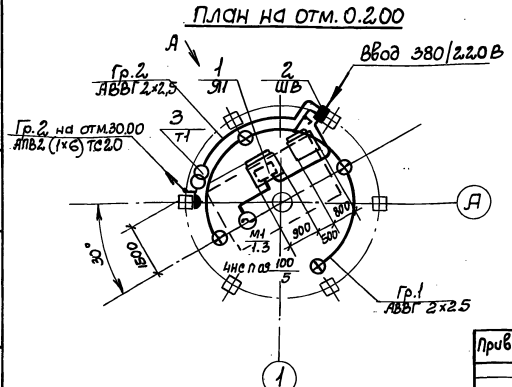

По „А"

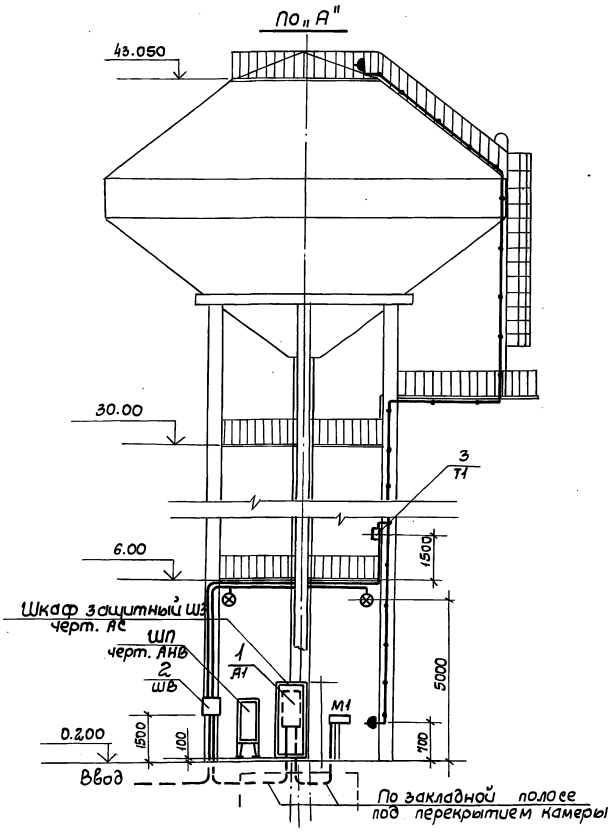

1. Все металлические нетоковедущие части электрооборудования занулить. В силовых и контрольных кабелях предусмотрены специальные жилы для зануления, светильники занулить ответвлением от нулевого рабочего проводника внутри корпуса.
2. Молниезащита башни предусмотрена III категории согласно п. 12 таблицы 1 РД34.21.122-87. Заземляющим устройством металлического ствола башни служит железобетонная фундаментная плита. Приварка анкерных болтов ствола к арматуре плиты предусмотрена чертежами марки „АС".

Исполнение 1

Привязан		
Инв.N		
Испол.	Глузберг	
Провер.	Быличенко	
Н.контр.	Рудницкий	
ГИП	Телячко	
Нач.отд.	Терехов	
Копировал		

ТП 901-5-47.90 - ЭМ

Водонапорные башни со стальными баками и стволами из сборных железобетонных элементов

Башня высотой 36м с баком вместимостью 500м³

Стадия	Лист	Листов
Р	2	

Схема принципиальная 380/220В. План расположения электрооборудования и проводок

Госстрой СССР Укрводоканалпроект Киев

КФ10348-01 14 Формат А2

Инв.N подл. | Подпись и дата | Взам.инв.N

Схема принципиальная однолинейная 380/220В

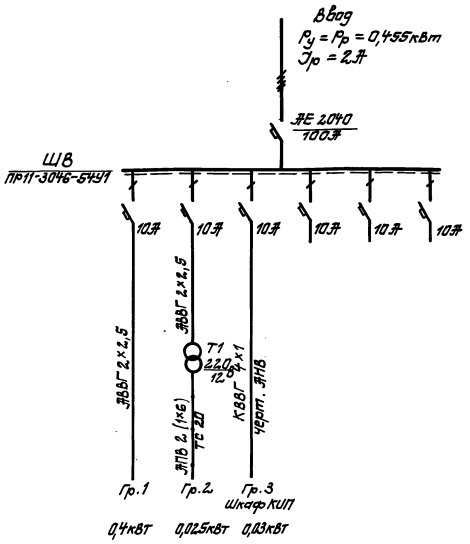

Марка позиц.	Обозначение	Наименование	Кол.	Масса един. кг	Примечание
1		Щиток групповой			
		ПР11-3046-54У1	1		ШВ
2		Трансформатор ОСОВ-0,25			
		220/12В, 250ВА	1		Т1
3		Светильник НСП09-200/IP51	4		
4		Розетка 220В, 6А	2		
5		Выключатель 220В, 6А	1		
6		Кабель АВВГ 2×2,5	50	м	
7		Провод АПВ 1×6	112	м	
8		Труба 20×2,8 ГОСТ 3262-75	66	м	

План на отм. 43.050

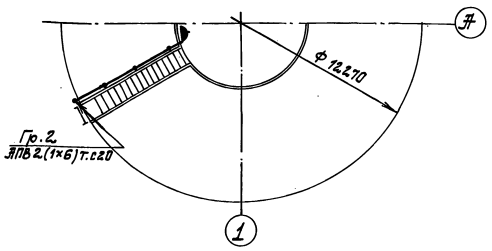

План на отм. 30.00

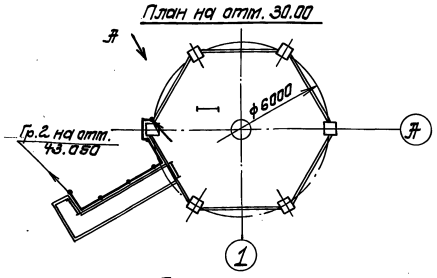

План на отм. 0.200

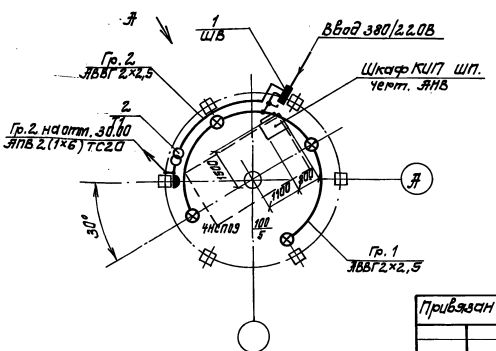

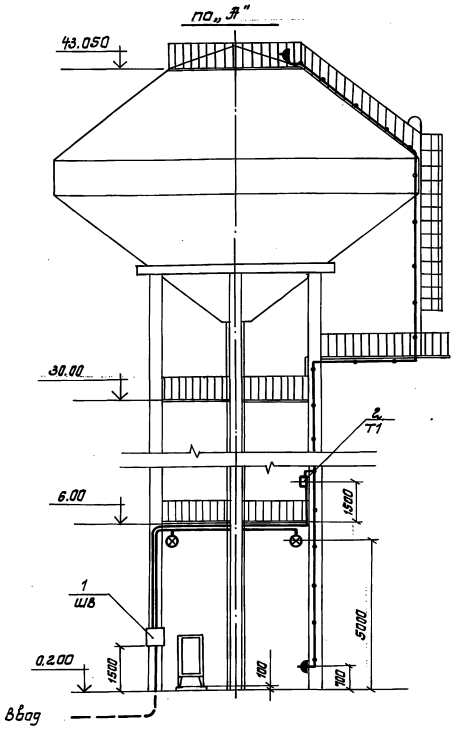

1. Все металлические нетоковедущие части электроаппаратуры и светильников занулить. Светильники занулить внутри корпуса ответвлением от рабочего нулевого проводника.
2. Молниезащита башни предусмотрена III категории согласно п. 12 таблицы 1 РД 34.21.122-87. Заземляющим устройством металлического ствола башни служит железобетонная фундаментная плита. Приварка анкерных болтов ствола к арматуре плиты предусмотрена чертежами марки „АС".

Исполнение 2

Привязан

Инв. № подл. | Подпись и дата | Взам. инв. №

Инв. №			
Испол.	Глузберг		
Провер.	Бульченко		
Н. контр.	Рудницкий		
ГИП	Тельчук		
Нач. отд.	Терехов		

ТП 901-5-47.90 -ЭМ

Водокачарные башни со стальными баками и ствалами из сборных железобетонных элементов

Башня высотой 36м с баком вместимостью 600м³

Стадия	Лист	Листов
Р	3	

Схема принципиальная 380/220В. План расположения электрооборудования и проводок

Госстрой СССР Укрводоканалпроект Киев

Копировал

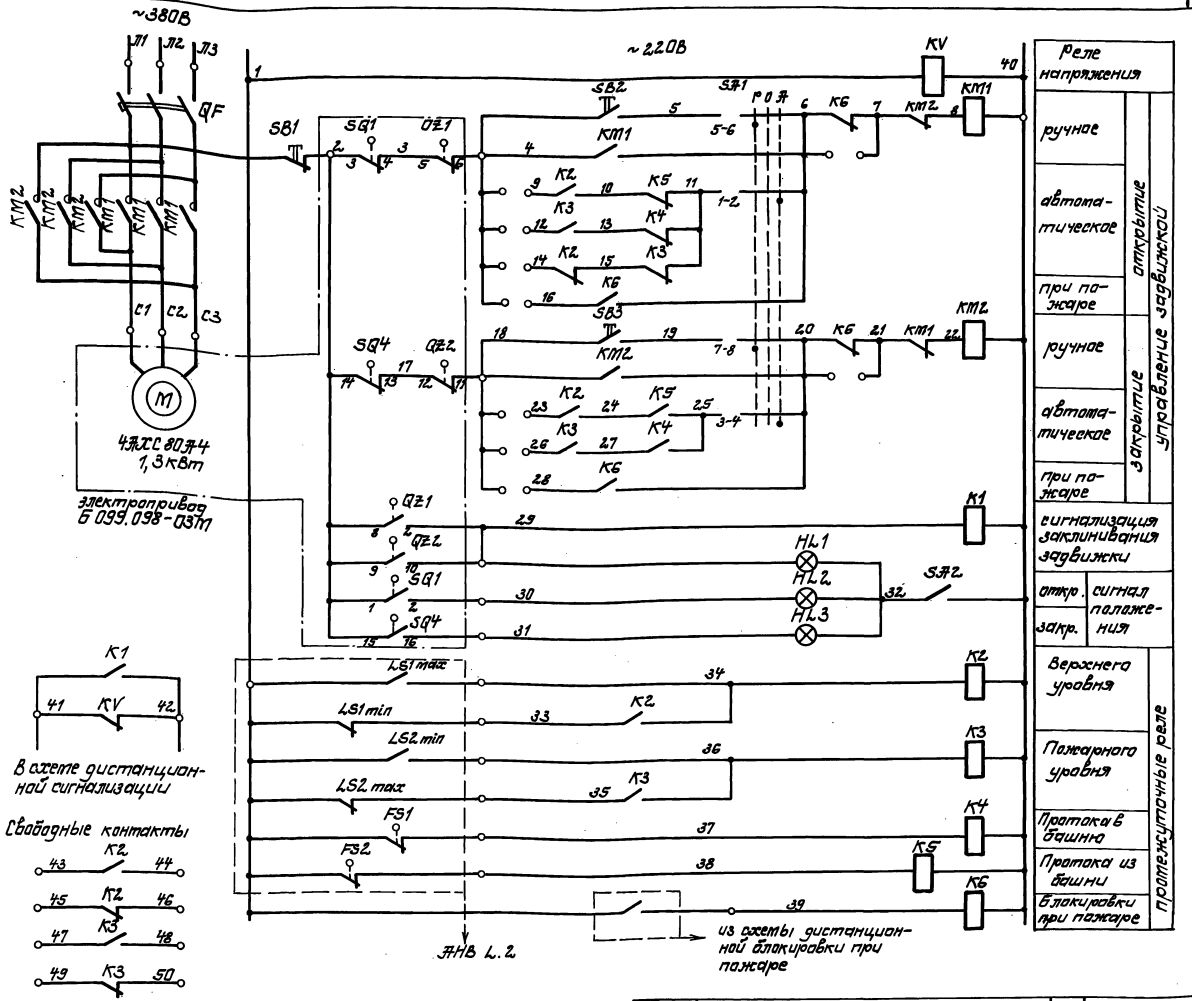

Диаграммы замыкания контактов

ключа выбора управления SA1

УП5312-Ж29				
№ секции	№ контакта	Руч -45°	0°	Авт +45°
I	1-2			X
II	3-4			X
III	5-6	X		
IV	7-8	X		

путевых выключателей задвижки

контакт		положение		
обозначен.	маркировка	открыта	промежут.	закрыта
SQ1	1-2	■		
	3-4		■	
SQ4	13-14	■		
	15-16		■	

муфты предельного момента задвижки

контакт		момент		
обозначение	маркировка	пред. на откр	норма	пред. на закрыт
QZ1	5-6		■	■
	7-8	■		
QZ2	9-10			■
	11-12	■		

Позиц. обозначение	Наименование	Кол.	Примечание
	Ящик управления Я1		
QF	Выключатель АЕ2026-10НУ3-Б Jp 5А	1	
КМ1, 2	Пускатель ПМЛ 1501 U~220В	1	
	Приставка ПКЛ20	2	
KV, K1,4,5,6	Реле ПЭ-37-22У3 U~220В	5	
K2,3	Реле ПЭ-37-42У3 U~220В	2	
SB1,2,3	Кнопка КЕ011У3 исп. 2	3	
SA1	Переключатель УП5312-Ж29У3	1	
SA2	Тумблер ТВ1-1	1	
HL1	Арматура АС12014У2 U~220В	1	желтая
HL2	Арматура АС12011У2 U~220В	1	красная
HL3	Арматура АС12013У2 U~220В	1	зеленая
	У механизма		
SQ1, SQ4	Выключатели путевые электропривода	2	
QZ1, QZ2	Выключатели муфты предельного		
	момента электропривода.	2	

Указания по привязке:

1. В соответствии с технологическим заданием определить функции электрофицированной задвижки на подводящем-отводящем водоводе.
2. На схеме указать режимные перемычки в соответствии с приведенной таблицей:

Функции задвижки	Режимные перемычки на рейке зажимов Я1
Защита от переливов	4-9, 18-23, 4-14
Запрет срабатывания пожарного запаса воды и деблокировка запрета по команде „пожар" (пожаротушение низкого давления)	4-12, 18-26, 4-16, 6-7, 4-14
Отключение башни от сети по команде „пожар" (пожаротушение высокого давления)	18-28, 20-21

3. Разработать, при необходимости, чертежи дистанционной сигнализации, дистанционной передачи команды „пожар", автоуправления насосами.

Привязан

Инв. №

Исполн.	Глузберг	
Провер.	Бульченко	
Н.контр.	Рудницкий	
ГИП	Теличко	06.90
Нач.отд.	Терехов	

ТП 901-5-47.90 -ЭМ

Водонапорные башни со стальными баками и стволами из сборных железобетонных элементов

Башня высотой 36м с баком вместимостью 500 м³

Стадия	Лист	Листов
Р	4	

Задвижка. Схема электрическая принципиальная

Госстрой СССР Укрводоканалпроект Киев

Инв. № подл. | Подпись и дата | Взам. инв. №

Копировал

КФ 10348-01 16 Формат А2

Элемент	Зона	Поз.	Обозначение	Наименование	Кол.	Приме-чание
				Документация		
			ТП901-5- -ЭМН-1	Чертеж общего вида	1	
			ТП901-5- -ЭМН-4	Схема электрическая соединений	1	
			ТП901-5- -ЭМН-3	Таблица перечня надписей	1	
				Сборочные единицы		
				H1		
		1		Выключатель АЕ2026-10НУЗ-Б Iр 5А отс. 12	1	QF
		2		Пускатель ПМЛ 1501 ~220В с приставкой ПКЛ-20	1 2	КМ1,2
				Реле		
		3		ПЭ37-22УЗ ~220В	5	KV-K6
		4		ПЭ37-42УЗ ~220В	2	К2;К3
				H51		
		5		Переключатель УП5312-Ж293	1	SA1
				Кнопка		
		6		КЕ 011УЗ исп.4	2	SB2;SB3
		7		КЕ 011УЗ исп.5 толк.кр	1	SB1
		8		Тумблер ТВ1-1	1	SA2
				Арматура		
		9		АС1201192 ~220В	1	HL2
		10		АС1201392 ~220В	1	HL3
		11		АС1201492 ~220В	1	HL1
				Колодка из 10 зажимов на ток 16А	5	

Привязан

Инв.№

		ТП901-5-	-ЭМН
		Водонапорные башни со стальными баками и стволами из сборных железобетонных элементов	
		Башня высотой 36 м с баком вместимостью 500 м³	Стадия: Р; Лист: 2; Листов:
Исп. Титко; Провер. Спиздерг; Н.контр. Рудницкий; ГИП Телычко; Нач.отд. Терехов		Ящик управления Я1 Таблица технических данных аппаратов	Госстрой СССР Укрводоканалпроект Киев

Панель	Строка	Надпись	Поз. обозначение	Место надписи	Текст	Кол.	Вид шрифта	Заготовка
					Панель ящика			
				Табличка	QF	1		
				То же	КМ1,2	1		
				—"—	KV	1		
				—"—	K1	1		
				—"—	K2	1		
				—"—	K3	1		
				—"—	K4	1		
				—"—	K5	1		
				—"—	K6	1		
					Дверь ящика			
		1		Табличка	Я1	1		
		2	HL2	То же	Задвижка открыта	1		
		3	HL3	—"—	Задвижка закрыта	1		
		4	HL1	—"—	Заклинивание	1		
		5	SB2	—"—	Открыть	1		
		6	SB3	—"—	Закрыть	1		
		7	SB1	—"—	Стоп	1		
		8	SA1	—"—	Избиратель управления	1		
		9	SA2	—"—	Сигнализация	1		
		10	SA1	На ключе	Ручн. -0- Авт.	1		

Привязан

Инв.№

		ТП901-5-	-ЭМН
		Водонапорные башни со стальными баками и стволами из сборных железобетонных элементов	
		Башня высотой 36 м с баком вместимостью 500 м³	Стадия: Р; Лист: 3; Листов:
Исп. Титко; Провер. Спиздерг; Н.контр. Рудницкий; ГИП Телычко; Нач.отд. Терехов		Ящик управления Я1. Таблица перечня надписей	Госстрой СССР Укрводоканалпроект Киев

Вид спереди
Дверь не показана

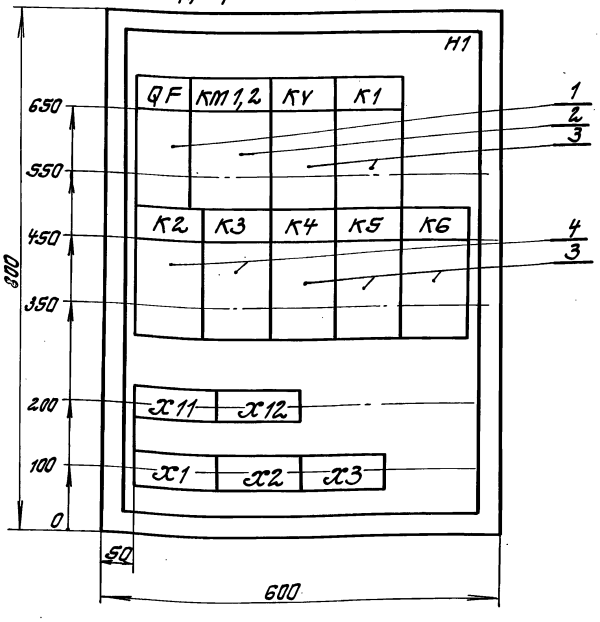

Дверь ящика
Вид спереди

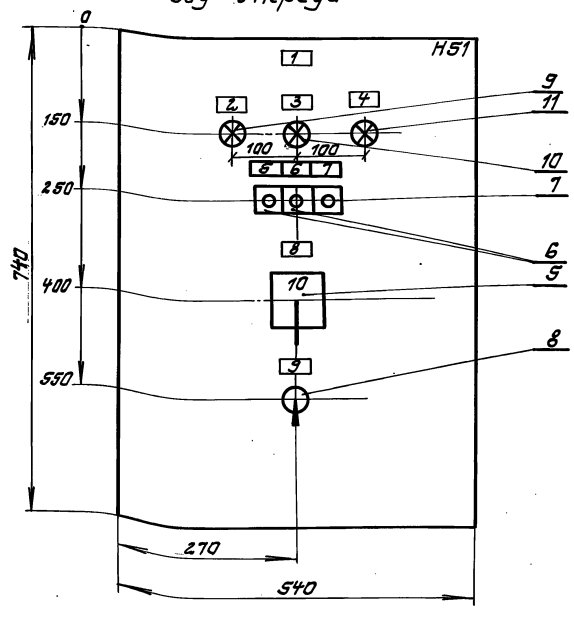

Привязан

Инв.№

		ТП901-5-47.90	-ЭМН
		Водонапорные башни со стальными баками и стволами из сборных железобетонных элементов	
		Башня высотой 36 м с баком вместимостью 500 м³	Стадия: Р; Лист: 1; Листов: 4
Исп. Титко; Провер. Спиздерг; Н.контр. Рудницкий; ГИП Телычко; Нач.отд. Терехов		Ящик управления Я1. Чертеж общего вида.	Госстрой СССР Укрводоканалпроект Киев

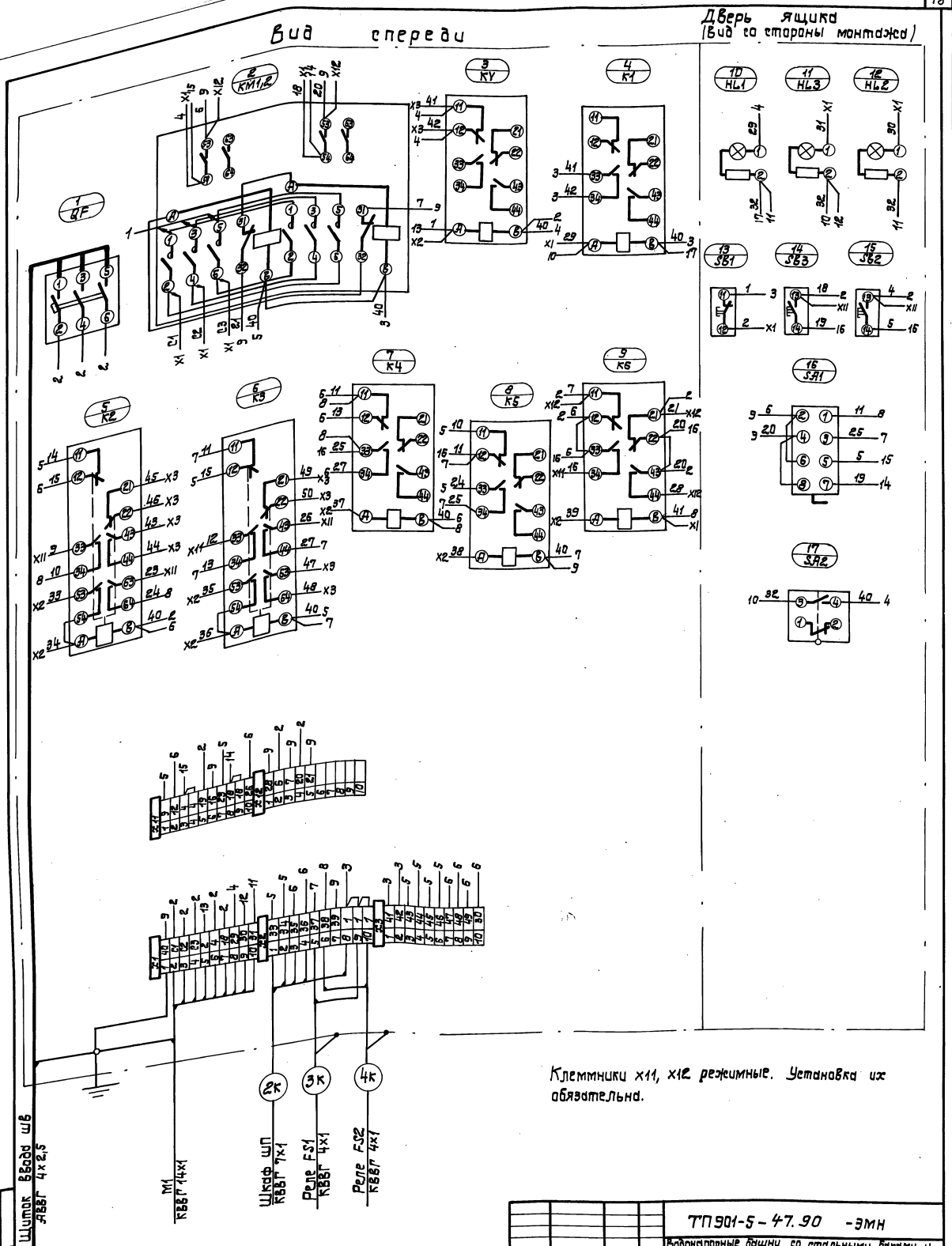

Клеммники х11, х12 режимные. Установка их обязательна.

Привязан:				ТП901-5-47.90 -ЭМН		
				Водонапорные башни со стальными баками и стволами из сборных железобетонных элементов		
	Исполн.	Тимко		Башня высотой 36 м с баком вместимостью 500 м3	Стадия	Лист	Листов
	Провер.	Глузберг			Р	4	
	Н.контр.	Рудницкий		Ящик управления Я1. Схема электрическая соединений.	Госстрой СССР Укрводоканалпроект Киев		
	ГИП	Телычко					
Инв. №	Нач. отд.	Терехов					

Подп. | Подпись и дата | Взам. инв. №

КФ10348-01 18

Ведомость рабочих чертежей основного комплекта марки „АНВ"

Лист	Наименование	Примечание
1	Общие данные	
2	Схемы функциональная, электрическая принципиальная, внешних проводок	Исполн. 1
3	Схемы функциональная, электрическая принципиальная, внешних проводок	Исполн. 2
4	План расположения	Исполн. 1
5	План расположения	Исполн. 2
6	Шкаф приборов ШП. Задание на изготовление	

Ведомость ссылочных и прилагаемых документов

Обозначение	Наименование	Примечание
	Ссылочные документы	
ТКЧ-2066-77	Корпус шкафа утепленного обогреваемого ШО	
ТК8-232-81	Отвод	
ТК8-239-81	Уголок	
ТК8-231-81	Труба	
ТК8-250-81	Приборы для измерения и регулирования давления, расхода и уровня. Групповая установка в утепленных обогреваемых шкафах. Технические требования	
ТК4-3428-73	Отборное устройство для измерения давления	
	Прилагаемые документы	
ТП 901-5- -АНВ.С01	Спецификация оборудования (исполнение 1)	Альбом 7
ТП 901-5- -АНВ.С02	Спецификация оборудования (исполнение 2)	Альбом 7
УОЛ-4-74	Опросный лист для заказа дифманометра-уровнемера	Альбом 7
ТП 901-5- -АНВ.ВМ	Ведомость потребности в материалах	Альбом 8

Общие указания.

1. В зависимости от режимов работы и пожаротушения башня имеет 2 исполнения:
   Исп. 1 - с электрифицированной задвижкой на подводяще-отводящем водоводе;
   Исп. 2 - с ручной задвижкой.
2. Шкаф приборов ШП не отапливается. Импульсные трубки уровнемеров 01,02 заполнить не замерзающей, не токсичной разделительной жидкостью. Температура застывания жидкости должна быть не менее, чем на 20 °С ниже максимальной расчетной температуры наружного воздуха.
3. Чертежами марки АС предусмотрена теплоизоляция подземной камеры башни, обеспечивающая плюсовую температуру в ней.
4. В проекте использовано авторское свидетельство СССР N1108182 „Водонапорное устройство."

Указания по привязке.

1. Исключить не относящиеся к принятому исполнению башни чертежи и документы.
2. Выбрать разделительную жидкость.
3. Указать на чертеже 4(5) тип жидкости и отметку установки уравнительного сосуда поз. 1б.
4. Отметку установки сосуда (А).

Вычислить по формуле:

$$A = \frac{C + B}{\gamma} - B\ (м),$$ где

С - отметка „нуля" шкалы уровнемера (низ бака), м;

В - глубина установки разделительного сосуда, м;

γ - плотность разделительной жидкости относительно плотности воды, д.е.

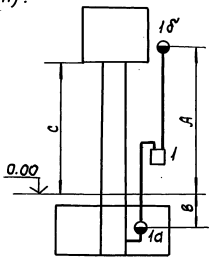

Пример расчета.

Расчетная температура - 20 °С. В качестве разделительной жидкости принимаем масло трансформаторное ГОСТ 10121-76, температура застывания - 45 °С, γ = 0,88.

Для С = 34,5 и В = 1 м $A = \frac{34,5+1}{0,88} - 1 = 39,34$ м.

Типовой проект разработан в соответствии с действующими нормами и правилами и предусматривает мероприятия, обеспечивающие взрывную, взрывопожарную и пожарную безопасность при эксплуатации сооружения.

Главный инженер проекта Телычко В.И.

Привязан

Инв. N

ТП 901-5-47.90 - АНВ

Водонапорные башни со стальными баками и стволами из сборных железобетонных элементов

Башня высотой 36 м с баком вместимостью 500 м³

Стадия	Лист	Листов
Р	1	6

Исполн.	Глузберг	
Провер.	Быльченко	
Н. контр.	Рудницкий	
ГИП	Телычко	
Нач. отд.	Терехов	

Общие данные

Госстрой СССР Укрводоканалпроект Киев

Копировал

КФ10348-01 19 Формат А2

Инв. N подл. | Подпись и дата | Взам. инв. N

Схема функциональная

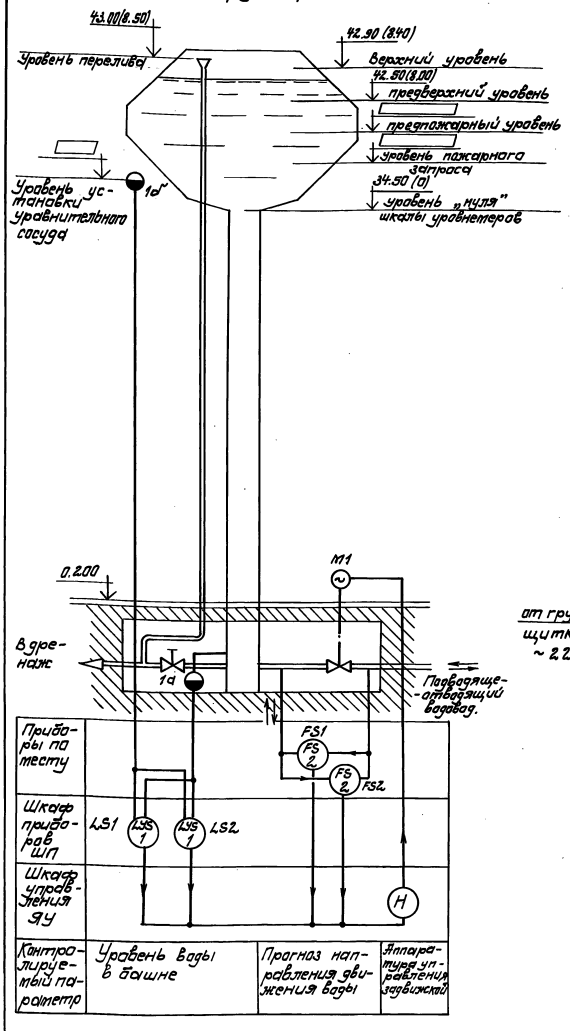

Схема соединений внешних проводок

Наименование параметра и место отбора импульса	Уровень в водонапорной башне		Прогнозирование направления движения воды в подводяще-отводящем водоводе	
			В башню	из башни
Монтажный чертеж				
Позиция	1		2	2

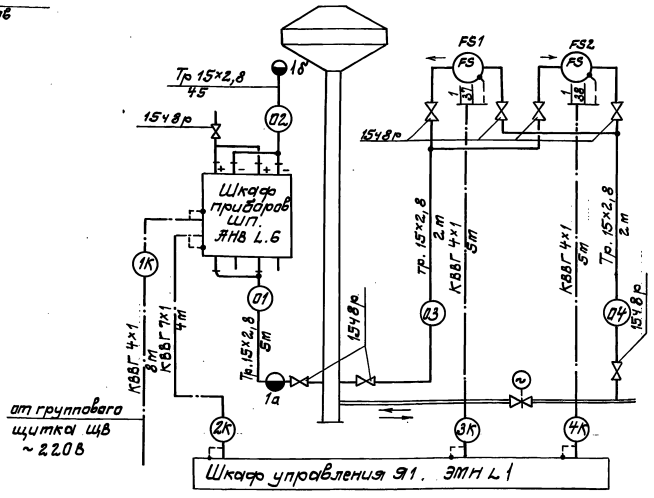

Диаграммы замыкания контактов

Контакт		Дифманометр-уровнемер LS1 Min НО	LS1 Min НЗ	LS1 Max НО	LS1 Max НЗ	LS2 Min НО	LS2 Min НЗ	LS2 Max НО	LS2 Max НЗ
Уровень, м	8.40								
	8.00								
	0								

Направление протока	Реле протока FS1 В башню Есть	FS1 В башню Нет	FS2 из башни Есть	FS2 из башни Нет
Состояние контакта при данном протоке				

Схема электрическая принципиальная

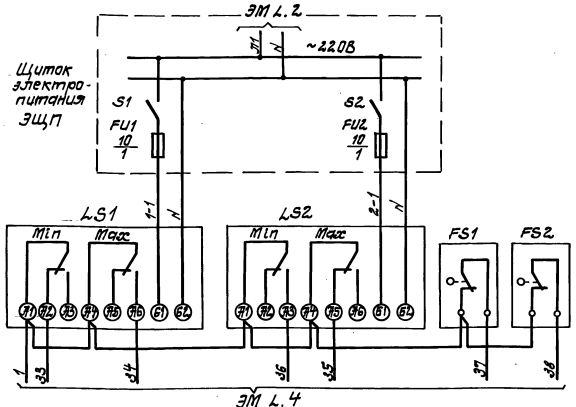

Позиц. обозначение	Наименование	Кол	Примечание
	Приборы и средства автоматизации		
1	Дифманометр-уровнемер ДСП-4Сг	2	В шкафу ШП
1б	Сосуд уравнительный СУМ-63-3	1	
1а	Сосуд разделительный СРС-63-1	1	
2	Реле протока РПИ-15 исп. I	2	
	Электроаппаратура		
S1, S2, FU1, FU2	Щиток электропитания ЭЩП-2м, Jпл.вст. 1А	1	В шкафу ШП
	Трубопроводная арматура		
	Клапан запорный 15ч8р, Ду 15	8	
	Кабельная продукция		
	Кабель контрольный КВВГ 4×1	18	м
	КВВГ 7×1	4	м
	Трубы		
	Труба Ц-15×2,8 ГОСТ 3262-75	54	м

Указания по привязке

Указать уровни:
пожарного запаса - по технологическому заданию;
предпожарный - на 0,4м выше пожарного;
установки уравнительного сосуда - вычислить по инструкции на черт. АНВ L.1.

Исполнение 1

Привязан	Исполн.	Глузберг	
	Провер.	Быльченко	
	Н.контр.	Рудницкий	
	ГИП	Теличко	
Инв. №	Нач. отд.	Терехов	

ТП 901-5-47.90-АНВ

Водонапорные башни со стальными баками и стволами из сборных железобетонных элементов

Башня высотой 36м с баком вместимостью 500м³

Стадия	Лист	Листов
Р	2	

Схемы функциональная, электрическая принципиальная внешних проводок.

Госстрой СССР Укрводоканалпроект Киев

Инв. № подл. | Подпись и дата | Взам. инв. №

Копировал

КФ10348-01 20 Формат А2

Схема функциональная

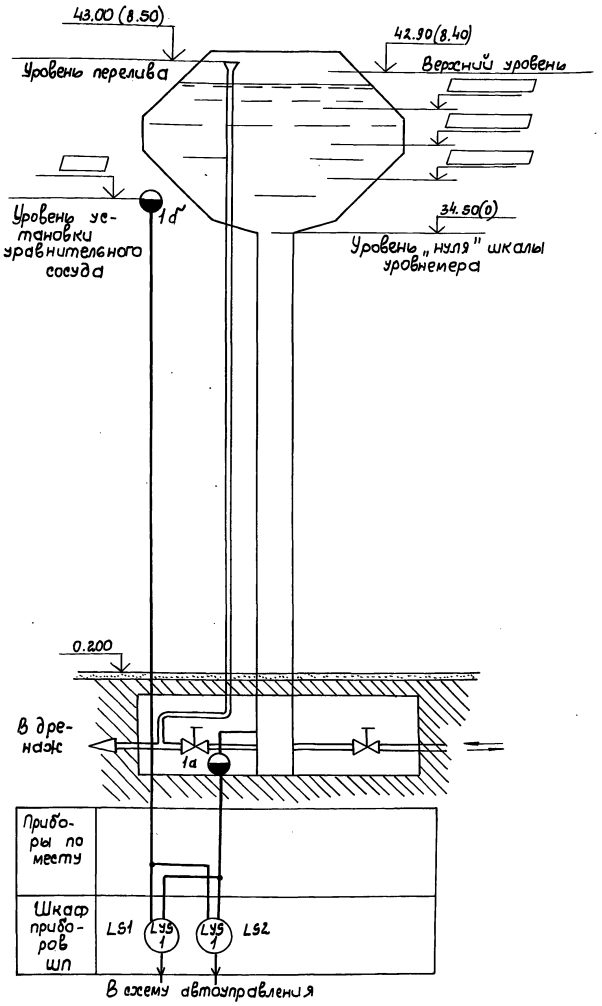

Схема соединений внешних проводок

Наименование параметра и место отбора импульса	Уровень в водонапорной башне
Монтажный чертеж	
Позиция	1

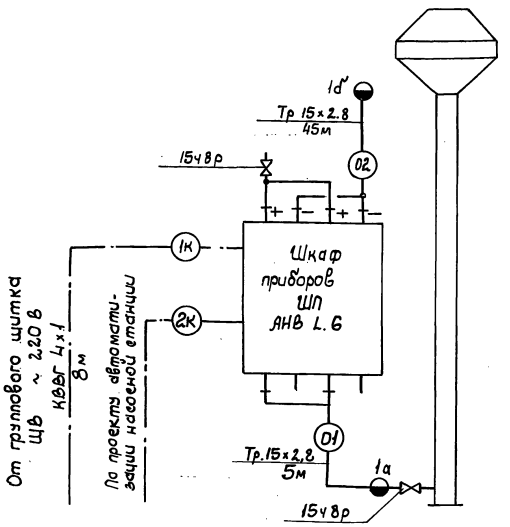

Диаграмма замыкания контактов

		Дифманометр-уровнемер							
		LS1				LS2			
Контакт		Min		Max		Min		Max	
		но	нз	но	нз	но	нз	но	нз
Уровень, м	8.40								
	0								

Схема электрическая принципиальная

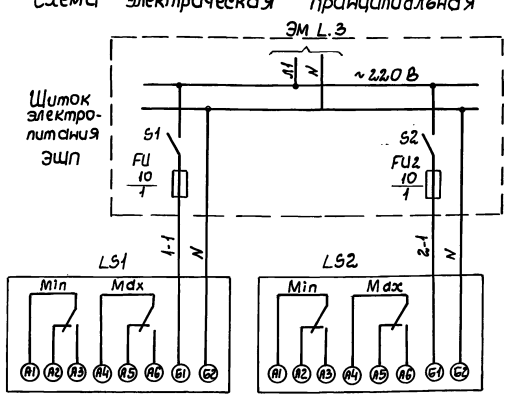

Контакты в схеме автоуправления насосом (насосами)

Позиц. обозначение	Наименование	Кол.	Примечание
	Приборы и средства автоматизации		
1	Дифманометр-уровнемер ДСП-4Сг	2	В шкафу ШП
1d	Сосуд уравнительный СУМ-63-3	1	
1a	Сосуд разделительный СРС-63-1	1	
	Электроаппаратура		
S1, S2 FU1, FU2	Щиток электропитания ЭШП-2м, $I_{вст}$ = 1А	1	В шкафу ШП
	Трубопроводная арматура		
	Клапан запорный 15кч8р, $Д_у$ 15	2	
	Кабельная продукция		
	Кабель контрольный КВВГ 4×1	8	м
	Трубы импульсные		
	Труба Ц-15×2,8 ГОСТ 3262-75	50	м

Указания по привязке

В соответствии с проектом автоматизации насосной станции, сблокированной с башней, вывести необходимые контакты дифманометров LS1, LS2 и указать отметки уровней на диаграмме контактов и на функциональной схеме. Уровень установки уравнительного сосуда вычислить по инструкции на черт. АНВ L.1.

Исполнение 2

ТП 901-5-47.90-АНВ

Водонапорные башни со стальными баками и стволами из сборных железобетонных элементов

Башня высотой 36м с баком вместимостью 500м³

Стадия	Лист	Листов
Р	3	

Схемы функциональная, электрическая принципиальная внешних проводок

Госстрой СССР Укрводоканалпроект Киев

Привязан	Исполн.	Глузберг	
	Провер.	Быльченко	
	Н. контр.	Рудницкий	
	ГИП	Теличко	
	Нач. отд.	Терехов	

Инв. N

Копировал

КФ10348-01 21 Формат А2

Инв. N подл. | Подпись и дата | Взам. инв. N

План на отм. 0.200

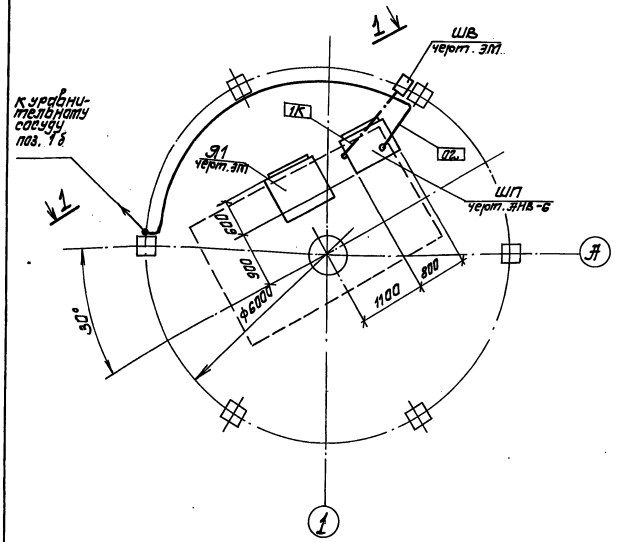

Позиц.	Обозначение	Наименование	Кол.	Масса един. кг	Примечание
1	ТУ36. 2588-84 Е	Кронштейн КУ-1	2	0,725	
2	ТУ36. 1113-75	Уголок УП 60×40	2	1,65	т
3	ТУ36. 1113-75	Полоса ПП30	3	0,65	т

1 - 1

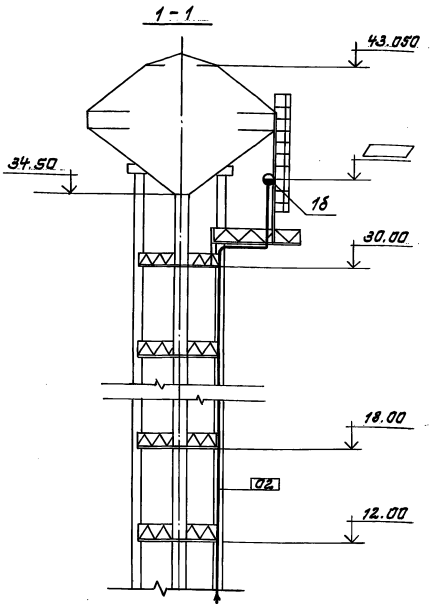

План камеры на отм. -2.700

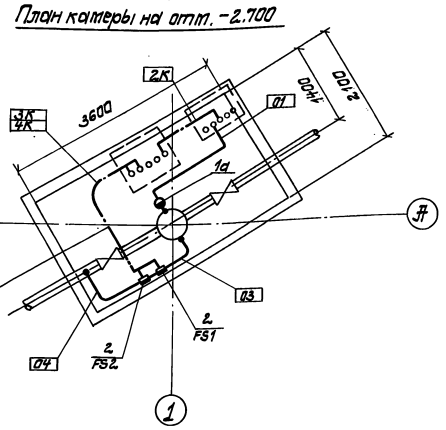

Отметка установки
разделительного сосуда поз. 1а - -1.00
реле протока поз. 2 - -1,20

1 - 1

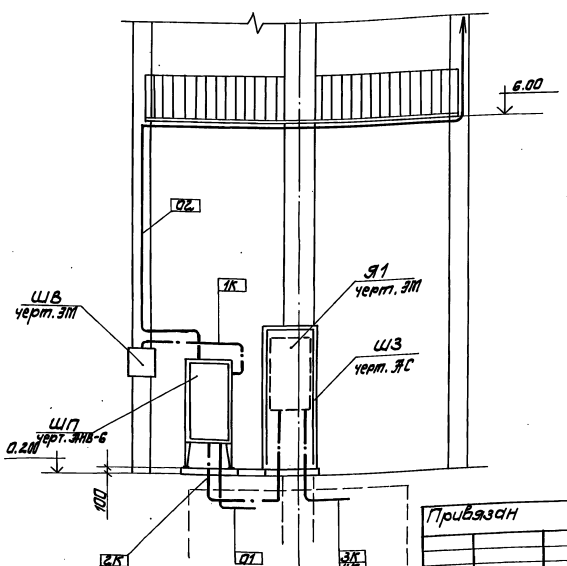

Указания по привязке:

Проставить отметку установки уравнительного сосуда поз. 1б, предварительно вычислив ее по инструкции на листе 1.

Исполнение 1.

Привязан		ТП 901-5-47.90-ЭНВ	
Инв.N		Водонапорные башни со стальными баками и ствалами из сборных железобетонных элементов	
Исполн.	Глузберг	Водонапорная башня высотой 36 м, с баком вместимостью 500 м³	Стадия: Р; Лист: 4; Листов:
Провер.	Быдченко	План расположения	Госстрой СССР Укрводоканалпроект Киев
Н.контр.	Рычицкий		
ГИП	Тельнюк		
Нач.отд	Черезов		
Копировал			Формат А2

Инв.N подл. | Подпись и дата | Взам.инв.N

КФ10348-01 22

Позиц.	Обозначение	Наименование	Кол.	Масса един. кг	Примечание
1	ТУ 36.2588-84Е	Кронштейн КУ-1	2	0,725	
2	ТУ 36.1113-75	Уголок УП 60х40	2	1,65	м
3	ТУ 36.1113-75	Полоса ПП30	3	0,65	м

План на отм. 0.200

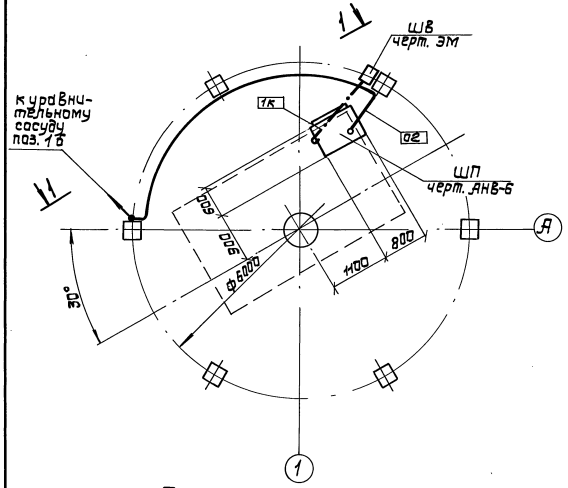

1-1

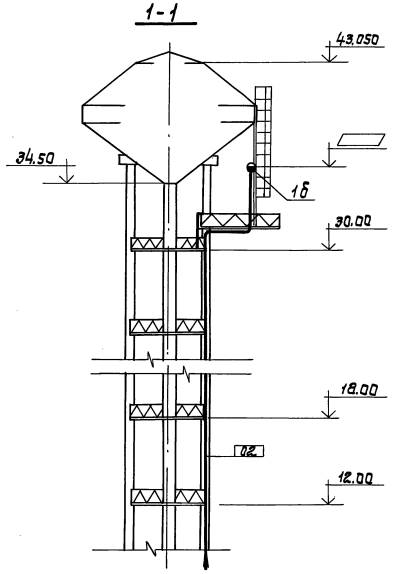

Отметка установки разделительного сосуда поз. 1а- -1.00.

План камеры на отм.-2.700

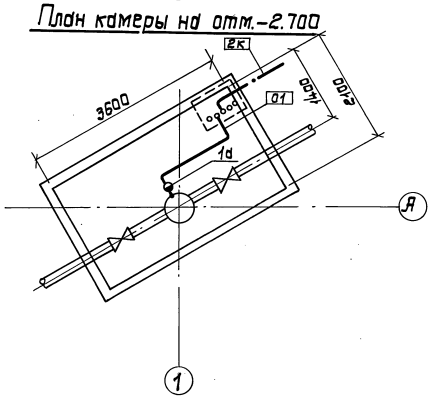

1-1

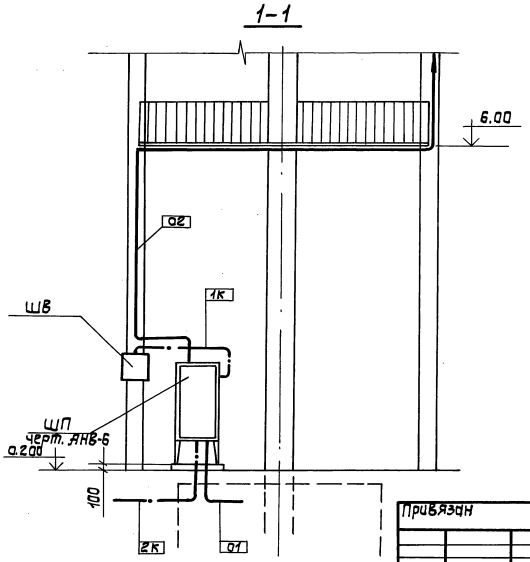

Указания по привязке:

Проставить отметку установки уравнительного сосуда поз. 1б, предварительно вычислив ее по инструкции на листе 1.

Исполнение 2

Привязан			ТП 901-5-47.90 -АНВ		
			Водонапорные башни со стальными баками и стволами из сборных железобетонных элементов		
	Исполн.	Глузберг	Водонапорная башня высотой 36м, с баком вместимостью 500 м³.	Стадия	Лист	Листов
	Провер.	Быльченко		Р	5	
	Н.конст.	Рудницкий	План расположения.	Госстройсеер Укрводоканалпроект Киев		
	ГИП	Телычко				
Инв.N	Нач.отд.	Терехов				

Инв.N подл. | Подпись и дата | Взам.инв.N

Копировал

КФ10348-01 23 Формат А2

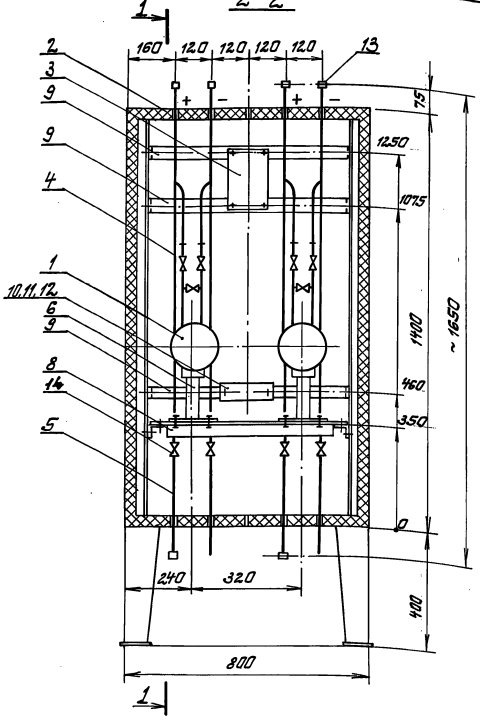

1-1

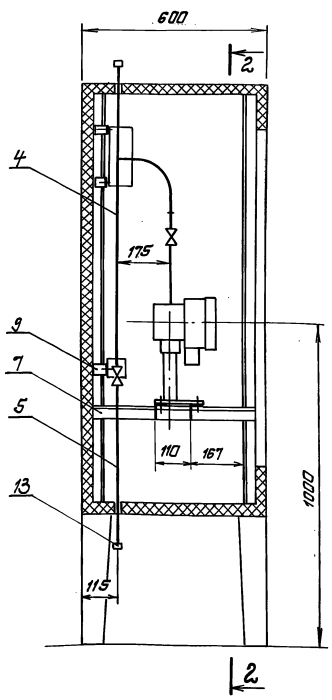

Поз.	Обозначение	Наименование	Кол.	Масса един. кг	Приме-чание
1		Дифманометр ДСП-4Сг	2		
2	ТК4-2066-77	Корпус шкафа			
		ШО-1400×800×600	1	135	
3		Щиток электропита-			
		ния ЭЩП-2т	1	0,65	
4	ТК8-232-81	Отвод 630×17,5	4	0,9	
5	ТК8-250-81	Труба 630	4	0,48	
6	ТУ36.1227-72	Подставка ДСС	2	1,2	
7	ТК8-226-83	Уголок 540	2	1,51	
8	ТК8-239-81	Уголок 660	2	1,88	
9	ТУ36.1113-75	Полоса ПП30,740	3	0,48	
10	ТУ36.1085-74	Рейка зажимов РЗ-16	1	0,103	
11	ТУ36.1094-78	Зажим наборный ЗН-Н	12		
12	ТУ36.1078-74	Колодка КМ-4	2		
13	ТУ36.1104-75	Соединитель НСН-14×1/2"	6	0,076	
14	ГОСТ 23230-78	Вентиль 38-5, Ду6	4		
15		Провод ПВ1 1×1-380	8	т	

Схема электрическая соединений

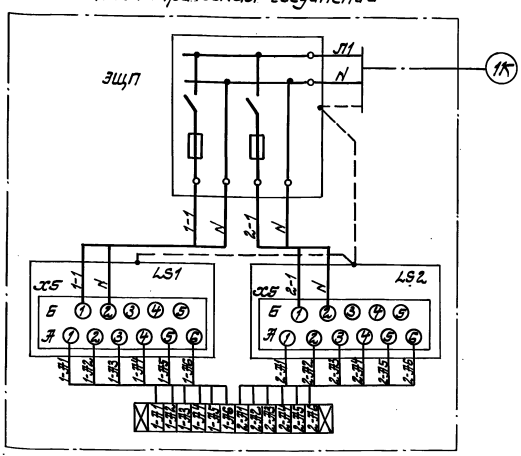

Присоединение кабеля

для башни исп. 1

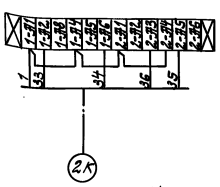

для башни исп. 2

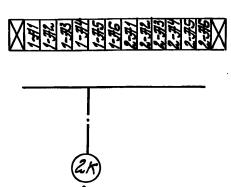

Указания по привязке

1. Выбрать присоединение внешнего кабеля в соответствии с исполнением башни.
2. Для башни исп. 2 (ручная задвижка) подключение кабеля 2К к рейке зажимов указать в соответствии с проектом автоуправления насосами.

1. Общие технические требования ТК8-250-81.
2. Дверь условно не показана.

Привязан

Инв. №

Взам. инв. №

Подп. и дата

Инв. № подл.

Исполн.	Глузберг		ТП901-5-47.90-АНВ	
Провер.	Сыльченко		Водонапорные башни со стальными баками и стволами из сборных железобетонных элементов	
Н. контр.	Рудницкий		Водонапорная башня высотой 36 м, с баком вместимостью 500 м³	Стадия: Р; Лист: 6; Листов:
ГИП	Телячко		Шкаф приборов ШП. Задание на изготовление	Госстрой СССР Укрводоканалпроект г. Киев
Нач. отд.	Терехов			

Копировал

КФ 10348-01 (24) Формат А2

gost.e-ecolog.ru