ТИПОВОЙ ПРОЕКТ

901-6-98.89

ГРАДИРНЯ ТРЕХСЕКЦИОННАЯ С ВЕНТИЛЯТОРАМИ 2ВГ70 С СЕКЦИЯМИ ПЛОЩАДЬЮ 169 кв.м ИЗ МОНОЛИТНОГО ЖЕЛЕЗОБЕТОНА ДЛЯ ЗАГРЯЗНЕННЫХ ОБОРОТНЫХ ВОД

АЛЬБОМ 4

КЖ.И ИЗДЕЛИЯ СТРОИТЕЛЬНЫЕ

gost.e-ecolog.ru

ТИПОВОЙ ПРОЕКТ
901-6-98.89

ГРАДИРНЯ ТРЕХСЕКЦИОННАЯ С ВЕНТИЛЯТОРАМИ ВГ70 С СЕКЦИЯМИ ПЛОЩАДЬЮ 169 кв.м ИЗ МОНОЛИТНОГО ЖЕЛЕЗОБЕТОНА ДЛЯ ЗАГРЯЗНЕННЫХ ОБОРОТНЫХ ВОД

АЛЬБОМ 4

ПЕРЕЧЕНЬ АЛЬБОМОВ

АЛЬБОМ 1	ПЗ	ПОЯСНИТЕЛЬНАЯ ЗАПИСКА
	ТХ	ТЕХНОЛОГИЧЕСКАЯ ЧАСТЬ
АЛЬБОМ 2	АЭМ	ЭЛЕКТРОТЕХНИЧЕСКАЯ ЧАСТЬ
АЛЬБОМ 3	АР	АРХИТЕКТУРНО-СТРОИТЕЛЬНЫЕ РЕШЕНИЯ
	КЖ	КОНСТРУКЦИИ ЖЕЛЕЗОБЕТОННЫЕ
	КМ	КОНСТРУКЦИИ МЕТАЛЛИЧЕСКИЕ
АЛЬБОМ 4	КЖ.И	ИЗДЕЛИЯ СТРОИТЕЛЬНЫЕ
АЛЬБОМ 5	СО	СПЕЦИФИКАЦИИ ОБОРУДОВАНИЯ
АЛЬБОМ 6	ВМ	ВЕДОМОСТИ ПОТРЕБНОСТИ В МАТЕРИАЛАХ
АЛЬБОМ 7	С	СМЕТЫ

РАЗРАБОТАН:
ПРОЕКТНЫМ ИНСТИТУТОМ
ГОСХИМПРОЕКТ
ГЛАВНЫЙ ИНЖЕНЕР ИНСТИТУТА С.Н. НИКИТИН
ГЛАВНЫЙ ИНЖЕНЕР ПРОЕКТА В.Ф. ВОЛОДИН

УТВЕРЖДЕН И ВВЕДЕН В ДЕЙСТВИЕ
В/О СОЮЗВОДОКАНАЛНИИПРОЕКТ
ПРОТОКОЛ ОТ 17.10.1989г. №-30

© ЦИТП Госстроя СССР, 1990

Обозначение	Наименование	Стр.	Примечание
901-6-98.89-КЖ.И.0.00.0ДО	Содержание	2,3	
0.00.0ТУ	Технические условия	4	
0.01.0	Каркас пространственный КП1 (КП1-1, КП1-2)	5	
0.01.0СБ	Каркас пространственный КП1 (КП1-1, КП1-2). Сборочный чертеж	5	
0.02.0	Каркас пространственный КП2	6	
0.03.0СБ	Каркас пространственный КП3 (КП3-1, КП3-2). Сборочный чертеж	7	
0.03.0	Каркас пространственный КП3 (КП3-1, КП3-2)	8	
0.04.0	Каркас пространственный КП4 (СП4-1 ... КП4-3)	8	
0.04.0СБ	Каркас пространственный КП4 (КП4-1...КП4-3). Сборочный чертеж	9	
0.05.0	Каркас пространственный КП5 (КП5-1, КП5-2)	10	
0.06.0СБ	Каркас пространственный КП6 (КП6-1, КП6-2). Сборочный чертеж	11	
0.06.0	Каркас пространственный КП6 (КП6-1, КП6-2)	12	
0.07.0	Изделие закладное МН1	12	
0.08.0	Каркас пространственный КП7 (КП7-1, КП7-2)	13	
0.09.0	Каркас плоский КР1 (КР1-1, КР1-2)	14	
0.09.0СБ	Каркас плоский КР1 (КР1-1, КР1-2). Сборочный чертеж	14	
0.10.0	Каркас плоский КР2	15	
0.11.0	Каркас плоский КР-5	15	
901-6-9889 КЖ.И. 0.12.0	Каркас плоский КР3 (КР3-1, КР3-2)	16	
0.13.0	Каркас плоский КР4 (КР4-1 ... КР4-3)	17	
0.14.0	Каркас плоский КР6 (КР6-1, КР6-2)	18	
0.15.0	Каркас плоский КР7 (КР7-1, КР7-2)	19	
0.16.0	Каркас плоский КР8 (КР8-1, КР8-2)	20	
0.17.0	Каркас плоский КР9	21	
0.18.0	Каркас плоский КР10	21	
0.19.0	Каркас плоский КР11 (КР11-1 ... КР11-6)	22	
0.19.0СБ	Каркас плоский КР11 (КР11-1...КР11-6) сборочный чертеж	23	
0.20.0	Каркас плоский КР13 (КР13-1 ... КР13-3)	23	
0.20.0СБ	Каркас плоский КР13 (КР13-1...КР13-3) сборочный чертеж	24	

Продолжение содержания см. лист 2

Привязан

Инв. №

Нач. отд.	Луценко	
Н. контр.	Тюнеева	
Гл. кон.	Бубис	
Зав. гр.	Тюнеева	
Инж.	Папкова	
Пров	Тюнеева	

901-6-98.89-КЖ.И.0.00.0ДО

Содержание

Стадия	Лист	Листов
Р.П.	1	2

ГОСХИМПРОЕКТ

Копир. Лаврухина

24060-04 3

Формат А2

Обозначение	Наименование	Стр.	Примечание
901-6-98.89-КЖ.И.0.21.0СБ	Каркас плоский КР12 (КР12-1...КР12-6) Сборочный чертеж	24	
0.21.0	Каркас плоский КР-12 (КР12-1... КР-12-6)	25	
0.22.0	Каркас плоский КР14	26	
0.23.0	Каркас плоский КР15	26	
0.24.0	Каркас плоский КР16	27	
0.25.0	Каркас плоский КР17	27	
0.26.0	Каркас плоский КР18	28	
0.27.0	Сетка С4	28	
0.28.0	Сетка С1 (С1-1... С1-11)	29,30	
0.28.0СБ	Сетка С1 (С1-1...С1-11) сборочный чертеж	30	
0.29.0	Сетка С2	31	
0.30.0	Сетка С3	31	
0.31.0	Сетка-С5 (С5-1, С5-2)	32	
0.32.0	Сетка С6 (С6-1 ... С6-3)	33	
0.33.0	Сетка С7 (С7-1, С7-2)	34	
0.34.0	Сетка С8 (С8-1... С-12)	35,36	
0.34.0СБ	Сетка С8 (С8-1...С8-12) сборочный чертеж	37	
0.35.0	Сетка С9	37	
901-9889-КЖ.И.0.36.0	Сетка С10	38	
0.37.0	Сетка С11	38	
0.38.0	Сетка С12 (С12-1, С12-2)	39	
0.39.0	Сетка С13	40	
0.40.0	Сетка С14	40	
0.41.0	Сетка С15	41	
0.42.0	Решетка РШ4	42	
0.43.0	Сетка С17 (С17-1 ... С17-3)	43	
0.44.0	Сетка С18 (С18-1, С18-2)	44	
0.45.0	Решетка (РШ1, РШ2)	45	
0.45.0СБ	Решетка (РШ1, РШ2) сборочный чертеж	46	
0.46.0	Решетка РШ3	47	

Привязан

Инв. №

Настоящий альбом содержит предназначенные для основного комплекта марки КЖ:

арматурные, закладные, соединительные и прочие нетиповые стальные изделия.

Указания по изготовлению

1. Типы сварных соединений и способы сварки арматурных изделий приняты в соответствии с требованиями следующих государственных стандартов:

ГОСТ 14098-85 „Соединения сварные арматуры и закладных изделий железобетонных конструкций. Типы, конструкции, размеры";

ГОСТ 5264-80 „Ручная дуговая сварка. Соединения сварные. Основные типы, конструктивные элемементы и размеры".

2. Изготовление арматурных сеток и каркасов производить контактной точечной сваркой, а соединения арматуры при изготовлении изделий - автоматической сваркой под слоем флюса для тавровых и дуговой сваркой для нахлесточных соединений.

3. Соединения из листового и фасонного проката выполнять ручной дуговой сваркой.

Материалы для изделий из проката приняты:

— сталь марки ВСТ3кп2 по ГОСТ 380-71*,

— сталь марки ВСТ3пс6-1 по ТУ14-1-3023-80.

4. Все сварные соединия изделия должны быть приняты техническим контролем предприятия-изготовителя в соответствии с требованиями ГОСТ 10922-75. Каждое готовое изделие должно иметь бирку с указанием его марки.

5. Изображения и обозначения швов сварных соединений в выпуске приняты по ГОСТ 2.312-72.

6. Антикоррозионная защита изделий приведена в чертежах основного комплекта марки КЖ.

Привязан			
Инв. №			

Нач. отд.	Луценко	
Н. Контр.	Тюнева	
Гл. контр.	Бубис	
Зав. гр.	Тюнева	
Инж. ЗК	Папкова	
Провер.	Тюнева	

901-6-98.89-КЖ.И.О.ОО.ОТУ

Технические условия

Стадия	Лист	Листов
Р. П.		1

ГОСХИМПРОЕКТ

24060-04 5

Формат А3

Формат	Зона	Поз.	Обозначение	Наименование	Кол.	Примечание
				Документация		
А3			901-6-98.89-КЖ.И.0.00.0ТУ	Технические условия		
А4			0.09.0СБ	сборочный чертеж		
				Переменные данные для исполнений		
				901-6-98.89-КЖ.И.0.01.0		КП1-1
				Сборочные единицы		
		1	901-6-98.89-КЖ.И.0.09.0	Каркас плоский КР1-1	2	18,4кг
				Детали		
Б4		2	0.01.01	ф12АI ГОСТ5781-82* ℓ=160	22	0,15кг
				901-6-98.89-КЖ.И.0.01.0-01		КП1-2
				Сборочные единицы		
		1	901-6-98.89-КЖ.И.0.09.0-01	Каркас плоский КР1-2	2	15,0кг
				Детали		
Б4		2	0.01.01	ф12АI ГОСТ5781-82* ℓ=160	18	0,15кг

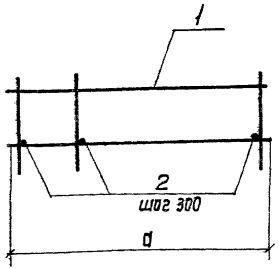

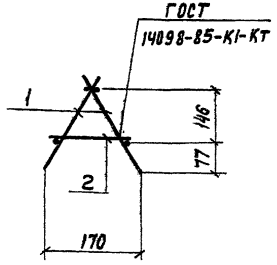

Обозначение	Марка	Размер, мм	Масса, кг
		a	
901-6-98.89-КЖ.И.0.01.0	КП1-1	6600	40.1
-01	КП1-2	5300	32.7

Привязан

Инв.№

Нач.отд.	Луценко	
Н.Контр.	Тюнева	
Гл.конс.	Будис	
Зав.гр.	Тюнева	
Инж.	Папкова	
Пров.	Тюнева	

901-6-98.89-КЖ.И.0.01.0

Каркас пространственный КП1 (КП1-1, КП1-2)

Стадия	Лист	Листов
Р.П.		1

ГОСХИМПРОЕКТ

Подпись и дата | Взам.инв.№ | Инв.№ подл.

Нач.отд.	Луценко	
Н.Контр.	Тюнева	
Гл.конс.	Будис	
Зав.гр.	Тюнева	
Инж.ВК	Папкова	
Пров.	Тюнева	

901-6-98.89-КЖ.И.0.01.0СБ

Каркас пространственный КП1 (КП1-1, КП1-2) сборочный чертеж

Стадия	Масса	Масштаб
Р.П.	См. табл.	—
Лист	Листов	

ГОСХИМПРОЕКТ

Стар. Лаврухина 24060-04 ,6 Формат А4

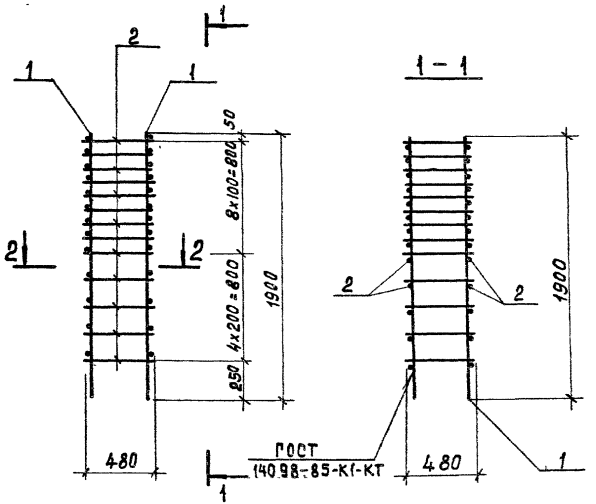

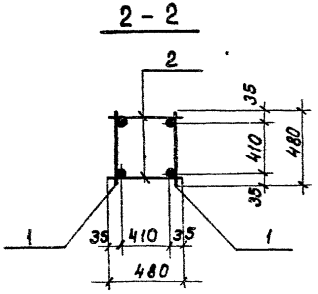

Формат	Зона	Поз.	Обозначение	Наименование	Кол.	Приме-чание
				Документация		
А3			901-6-98,89-КЖ.И.0.00. ОТУ	Технические условия		
				Сборочные единицы		
А4		1	901-6-98,89-КЖ.И.0.10.0	Каркас плоский КР2	2	26.2 кг
				Детали		
				ГОСТ 5781-82*		
Б4		2	0.02.01	ф14 А III ℓ=480	26	0.6 кг

Привязан

Инв.№

Нач.отд.	Луценко	
Н.контр.	Тюнеева	
Гл. конс.	Бубис	
Зав.гр.	Тюнеева	
Инж.Зк	Папкова	
Пров.	Тюнеева	

901-6-98,89-КЖ.И. 0.02.0

Каркас пространственный КП2.

Стадия	Масса	Масштаб
Р.П.	68	1:25
Лист	Листов 1	

ГОСХИМПРОЕКТ

Рис. 1

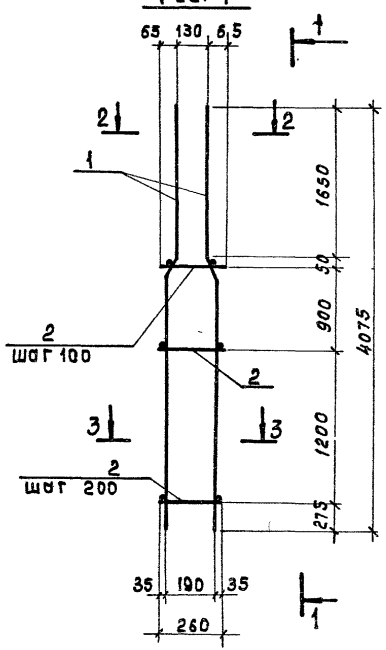

1-1

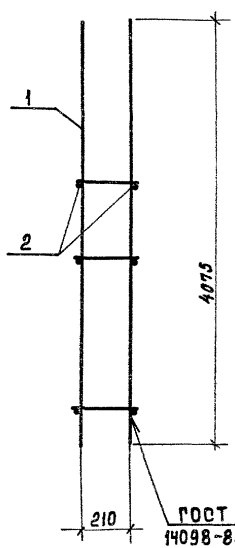

Рис. 2

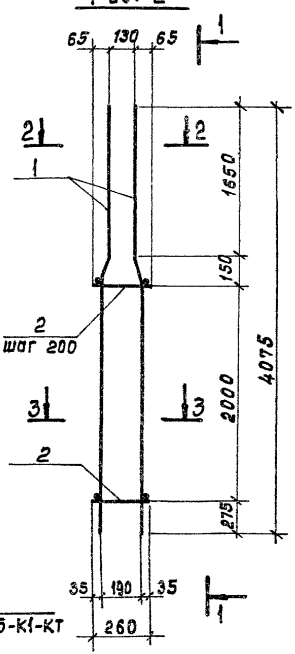

Обозначение	Марка	Рис.	Масса, кг
901-6-98.89КЖ.И.0.03.0	КП3-1	1	98.4
-01	КП3-2	2	92.4

2-2

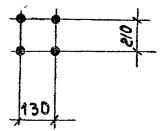

3-3

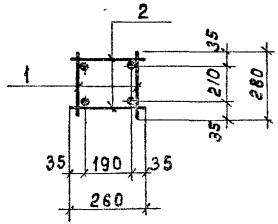

Привязан

Инв. №

901-6-98.89-КЖ.И. 0.03.ОСБ

Нач. отд.	Луценко	
Н. контр.	Тюнеев	
Гл. конс.	Бубис	
Зав. гр.	Тюнеев	
Инж. Зк.	Папкова	
Пров.	Тюнеев	

Каркас пространственный КП3 (КП3-1, КП3-2) сборочный чертеж.

Стадия	Масса	Масштаб
Р.П.	см. табл.	—
Лист	Листов 1	

ГОСХИМПРОЕКТ

Формат	Зона	Поз.	Обозначение	Наименование	Кол.	Примечание
				Документация		
А3			901-6-98.89-КЖ.И.0.00.0ТУ	Технические условия		
			0.03.0СБ	Сборочный чертеж		
				Переменные данные для исполнений:		
				901-6-98.89-КЖ.И.0.03.0		КП3-1
				Сборочные единицы		
А3		1	901-6-98.89-КЖ.И.0.12.0	Каркас плоский КР3-1	2	44.4кг
				Детали		
БЧ		2	0.03.01	ф14AIII ГОСТ 5781-82* ℓ=260	32	0.3кг
				901-6-98.89-КЖ.И.0.03.0-01		КП3-2
				Сборочные единицы		
А3		1	901-6-98.89-КЖ.И.0.12.0-01	Каркас плоский КР3-2	2	42.9кг
				Детали		
БЧ		2	0.03.01	ф14AIII ГОСТ 5781-82* ℓ=260	22	0.3кг

Привязан

Инв. №

Нач.отд.	Луценко		
Н.кон.	Тюнева		
Гл.кон.	Бубис		
Зав.гр.	Тюнева		
Инж.Зк	Папкова		
Прав.	Тюнева		

901-6-98.89-КЖ.И.0.03.0

Каркас пространственный КП3 (КП3-1, КП3-2)

Стадия	Лист	Листов
РП		1

ГОСХИМПРОЕКТ

Формат	Зона	Поз.	Обозначение	Наименование	Кол.	Примечание
				Документация		
А3			901-6-98.89-КЖ.И.0.00.0ТУ	Технические условия		
			0.04.0СБ	Сборочный чертеж		
				Переменные данные для исполнений:		
				901-6-98.89-КЖ.И.0.04.0		КП4-1
				Сборочные единицы		
А3		1	901-6-98.89-КЖ.И.0.13.0	Каркас плоский КР4-1	2	42.9кг
				Детали		
БЧ		2	0.03.01	ф14AIII ГОСТ 5781-82* ℓ=260	22	0.3кг
				901-6-98.89-КЖ.И.0.04.0-01		КП4-2
				Сборочные единицы		
А3		1	0.13.0-01	Каркас плоский КР4-2	2	76.0кг
				Детали		
БЧ		2	0.03.01	ф14AIII ГОСТ 5781-82* ℓ=260	68	0.3кг
				901-6-98.89-КЖ.И.0.04.0-02		КП4-3
				Сборочные единицы		
А3		1	0.13.0-02	Каркас плоский КР4-3	2	76.0кг
				Детали		
БЧ		2	0.03.01	ф14AIII ГОСТ 5781-82* ℓ=260	68	0.3кг

Взам.инв.№

Подп. и дата

Инв.№ подл.

Привязан

Инв. №

Нач.отд.	Луценко		
Н.кон.	Тюнева		
Гл.кон.	Бубис		
Зав.гр.	Тюнева		
Инж.Зк	Папкова		
Прав.	Тюнева		

901-6-98.89-КЖ.И.0.04.0

Каркас пространственный КП4 (КП4-1 ... КП4-3)

Стадия	Лист	Листов
РП		1

ГОСХИМПРОЕКТ

Рис.1

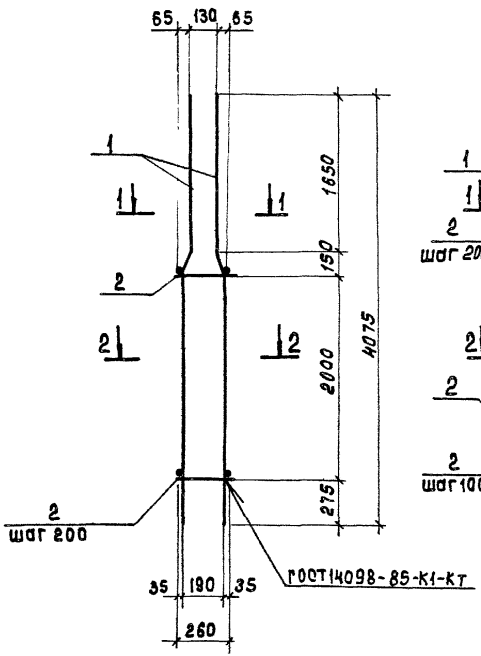

Рис.2

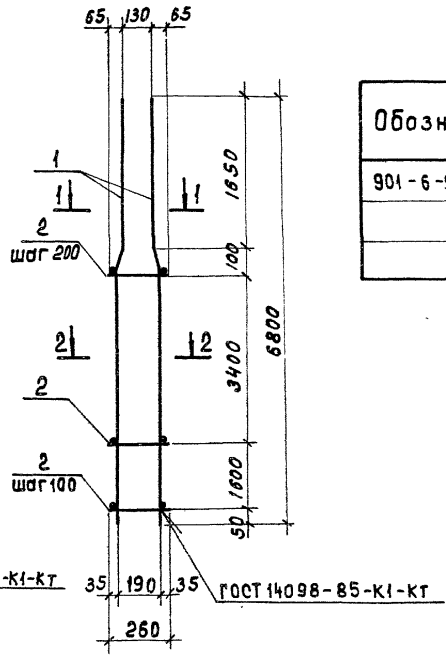

Обозначение	Марка	Рис	Размеры, мм		Масса кг
			a		
901-6-98.89-КЖ.И.0.04.0	КП4-1	1	190		92.4
-01	КП4-2	2	210		172.4
-02	КП4-3	2	190		172.4

1 - 1

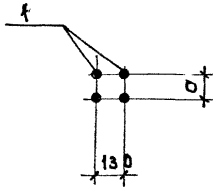

2 - 2

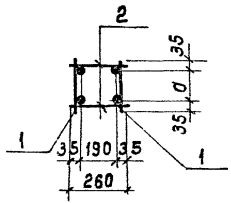

Привязан

Инв. №

Нач.отд.	Луценко	
Н.контр.	Тюнеева	
Гл. кон.	Бубис	
Зав.гр.	Тюнеева	
Инж.эк	Папкова	
Провер.	Тюнеева	

901-6-98.89-КЖ.И.0.04.0СБ

Каркас пространственный КП4 (КП4-1 ..., КП4-3)

Сборочный чертеж.

Стадия	Масса	Масштаб
РП	см. табл.	—
Лист	Листов 1	

ГОСХИМПРОЕКТ

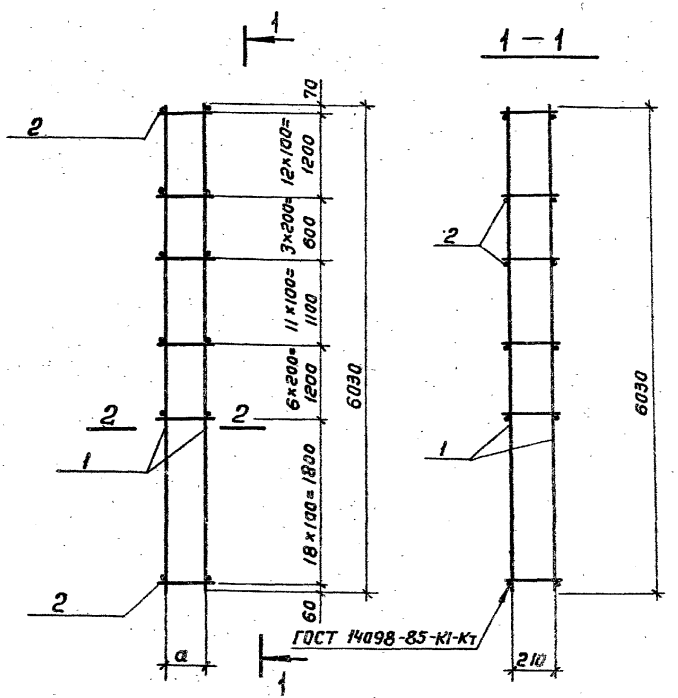

Формат	Зона	Поз.	Обозначение	Наименование	Кол.	Примечание
				Документация		
А3			901-6-98.89-КЖ.И.0.00.0ТУ	Технические условия		
				Сборочные единицы		
А4		1	0.11.0	Каркас плоский КР5	2	78.6 кг
			Переменные данные для исполнений:			
				901-6-98.89-КЖ.И.0.05.0		КП5-1
				Детали		
				ГОСТ 5781-82*		
Б4		2	0.05.01	ф14AIII ℓ=280	102	0,4 кг
				901-6-98.89-КЖ.И.0.03.0-01		КП5-2
				Детали		
				ГОСТ 5781-82*		
Б4		2	0.03.01	ф14AIII ℓ=260	102	0,3 кг

2 – 2

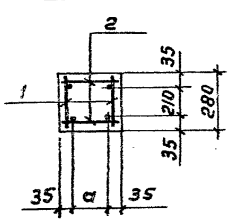

Обозначение	Марка	Размеры, мм		Масса, кг
		a		
901-6-98.89-КЖ.И.0.05.0	КП5-1	210		198.0
-01	КП5-2	190		187.8

Нач.отд.	Лученка	
Н.контр.	Тюнева	
Гл.конс.	Бубис	
Зав.гр.	Тюнева	
Инж.	Папкова	
Пров.	Тюнева	

901-6-98.89-КЖ.И.0.05.0

Каркас пространственный КП5 (КП5-1; КП5-2)

Стадия	Масса	Масштаб
РП	см. табл.	—
Лист	Листов 81	

ГОСХИМПРОЕКТ

Рис. 1

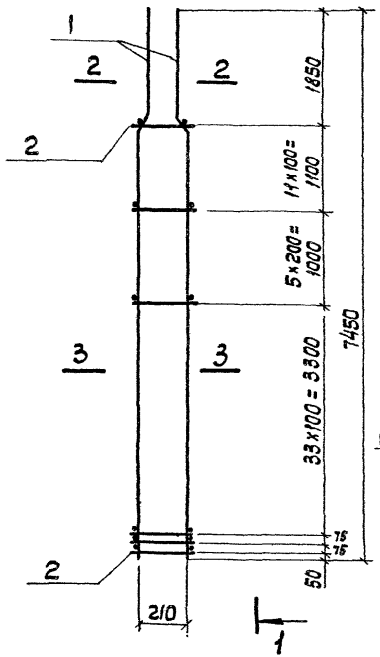

1-1

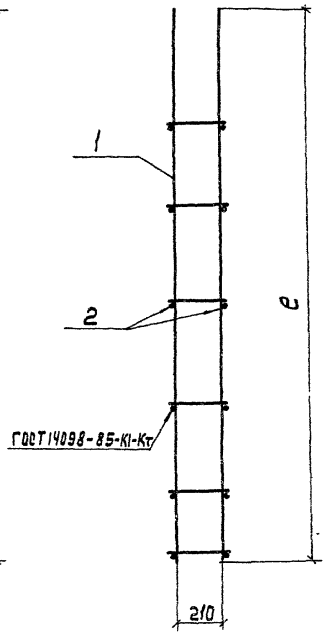

Рис. 2

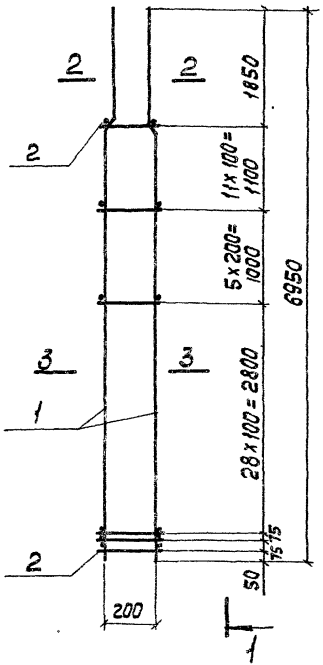

2-2

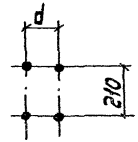

3-3

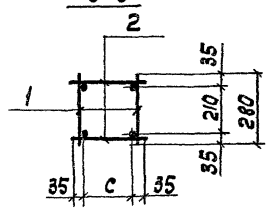

Обозначение	Марка	Рис.	Размеры мм			Масса, кг
			c	d	e	
901-6-98.89-КЖ.И.0.06.0	КП6-1	1	210	150	7450	227.2
-01	КП6-2	2	190	130	6950	201.0

Привязан

Инв. №

Нач. отд.	Луценко	
Н. Контр.	Тюнева	
Гл. кон.	Бубис	
Зав. гр.	Тюнева	
Инж. Эк.	Полкова	
Пров.	Тюнева	

901-6-98.89-КЖ.И.0.06.0СБ

Каркас пространственный КП6 (КП6-1, КП6-2) сборочный чертеж

Стадия	Масса	Масштаб
РП	см. табл.	—
Лист	Листов 1	

ГОСХИМПРОЕКТ

Копир Лаврукина 24060-04 12 Формат А3

Формат	Зона	Поз.	Обозначение	Наименование	Кол.	Примечание
				Документация		
А3			901-6-98.89-КЖ.И.0.00.0ТУ	Технические условия		
А3			0.06.0 СБ	сборочный чертеж		
			Переменные данные	для исполнений		
				901-6-98.89-КЖ.И.0.06.0		КП6-1
				сборочные единицы		
А3		1	901-6-98.89-КЖ.И.0.14.0	Каркас плоский КР6-1	2	92,8кг
				Детали		
Б4		2	0.05.01	ф14AIII ГОСТ 5781-82* ℓ=280	104	0,4кг
				901-6-98.89-КЖ.И.0.06.0-01		КП6-2
				сборочные единицы		
А3		1	901-6-98.89-КЖ.И.0.14.0-01	Каркас плоский КР6-2	2	86,4кг
				Детали		
Б4		2	0.09.01	ф14AIII ГОСТ 5781-82* ℓ=280	94	0,3кг

Привязан

Инв.№

Нач.отд.	Луценко	
Н. Конт.	Тюнева	
Гл. кон.	Бубис	
Зав. гр.	Тюнева	
Инж. Зк	Папкова	
Пров.	Тюнева	

901-6-98.89-КЖ.И.0.06.0

Каркас пространственный КП6 (КП6-1, КП6-2)

Стадия	Лист	Листов
РП		1

ГОСХИМПРОЕКТ

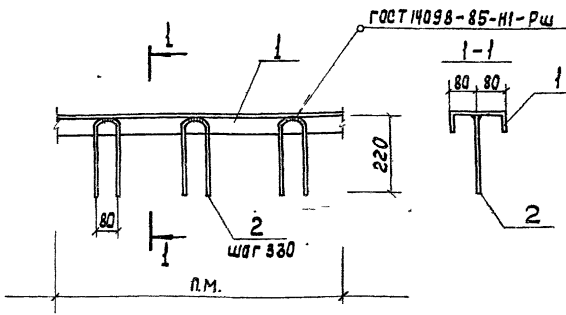

Формат	Зона	Поз.	Обозначение	Наименование	Кол.	Примечание
				Документация		
А3			901-6-98.89-КЖ.И.0.00.0ТУ	Технические условия		
				Детали		
Б4		1	0.07.01	Швеллер 16п ГОСТ 8240-72* Вст3пс6-1 ТУ 14-1-3022-80	п.м	14.2кг
Б4		2	-01	ф16AIII ГОСТ 5781-82* ℓ=550	3	0.9кг

Длину изделия уточнять по чертежам марки КЖ.

Привязан

Инв.№

Нач.отд.	Луценко	
Н. Контр.	Тюнева	
Гл. кон.	Бубис	
Зав. гр.	Тюнева	
Инж. Зк	Папкова	
Пров.	Тюнева	

901-6-98.89-КЖ.И.0.07.0

Изделие закладное МН1

Стадия	Масса	Масштаб
Р.П.	16,9	1:20
Лист	Листов 1	

ГОСХИМПРОЕКТ

Инв.№ подл. | Подпись и дата | Взам. инв.№

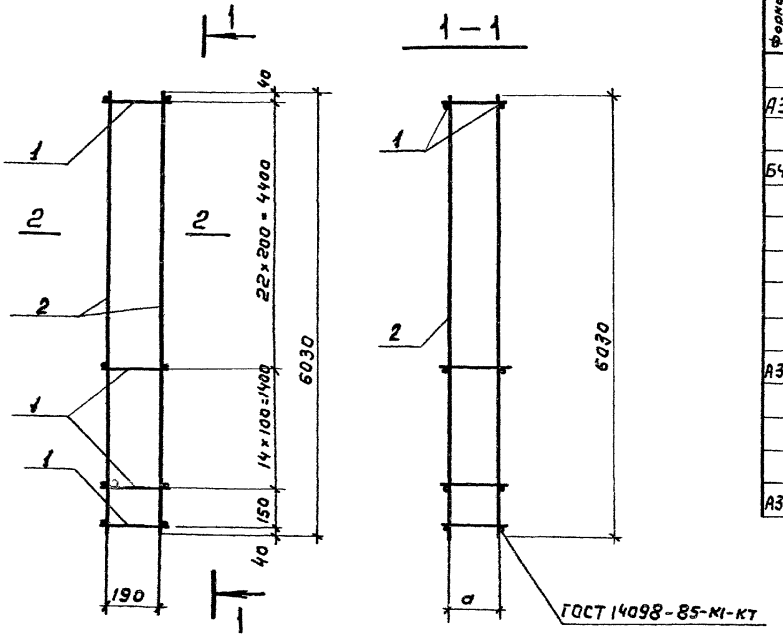

Формат	Зона	Поз.	Обозначение	Наименование	Кол.	Примечание
				Документация		
А3			901-6.98.89-КЖ.И.0.00.0 ТУ	Технические условия		
				Детали		
Б4		1	0.03.01	ф14 AIII ГОСТ5781-82*l=260	76	0,3 кг
				Переменные данные для исполнений		
				901-6-98.89-КЖ.И.0.08.0		КП7-1
				Сборочные единицы		
А3		2	0.15.0	Каркас плоский КР7-1	2	73.4 кг
				901-6-98.89-КЖ.И.0.080-01		КП7-2
				Сборочные единицы		
А3		2	0.15.0-01	Каркас плоский КР7-2	2	69.6 кг

Обозначение	Марка	Размеры мм		Масса кг
		a		
901-6-98.89-КЖ.И.0.08.0	КП7-1	210		169.6
-01	КП7-2	190		162.0

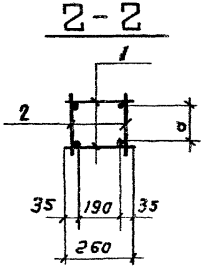

Привязан

Инв.№

Нач. отд	Лученко		
Н. конт.	Тюнева		
Гл. конт.	Бубис		
Зав. гр	Тюнева		
Инж. 3к	Папкова		
Провер	Тюнева		

901-6-98.89-КЖ.И.0.08.0

Каркас пространственный КП7 (КП7-1, КП7-2)

Стадия	Масса	Масштаб
РП	см. табл.	—
Лист	Листов 81	

ГОСХИМПРОЕКТ

Формат	Зона	Поз.	Обозначение	Наименование	Кол.	Примечание
				Документация		
А3			901-6-98.89-КЖ.И.0.00.ОТУ	Технические условия		
А4			0.09.ОСБ	Сборочный чертеж		
			Переменные данные	для исполнений		
				901-6-98.89-КЖ.И.0.09.0		КР1-1
				Детали		
				ГОСТ 5781-82*		
Б4		1	901-6-98.89-КЖ.И.0.09.01	ф12 А III ℓ=290	22	0.3кг
Б4		2	02	ф12 А III ℓ=6600	2	5.9кг
				901-6-98.89-КЖ.И.0.09.0-01		КР1-2
				Детали		
				ГОСТ 5781-82*		
Б4		1	01	ф12 А III ℓ=290	18	0.3кг
Б4		2	901-6-98.89-КЖ.И.0.09.03	ф12 А III ℓ=5300	2	4.8кг

Привязан

Инв.№

Нач.отд.	Луценко	
Н.контр.	Тюнева	
Гл.конс.	Бубис	
Зав.гр.	Тюнева	
Инж.Зк	Лапкова	
Пров.	Тюнева	

901-6-98.89-КЖ.И.0.09.0

Каркас плоский КР1 (КР1-1, КР1-2)

Стадия	Лист	Листов
РП		1

ГОСХИМПРОЕКТ

Кол. Дешенко

Формат А4

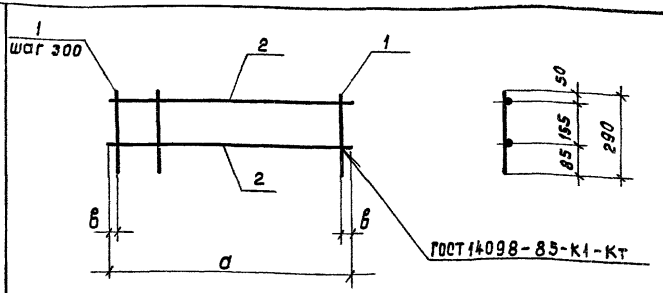

Обозначение	Марка	Размеры, мм		Масса кг
		а	в	
901-6-98.89-КЖ.И.0.09.0	КР1-1	6600	150	18.4
-01	КР1-2	5300	100	15.0

Привязан

Инв.№

Подпись и дата | Взам.инв.№

Инв.№ подл.

Нач.отд.	Луценко	
Н.конт.	Тюнева	
Гл.конс.	Бубис	
Зав.гр.	Тюнева	
Инж.Зк	Лапкова	
Пров.	Тюнева	

901-6-98.89-КЖ.И.0.09.0СБ

Каркас плоский КР1 (КР1-1, КР1-2) Сборочный чертеж.

Стадия	Масса	Масштаб
Р.П.	см. табл.	—
Лист	Листов 1	

ГОСХИМПРОЕКТ

24060-04 15

Кол. Дешенко

Формат А4

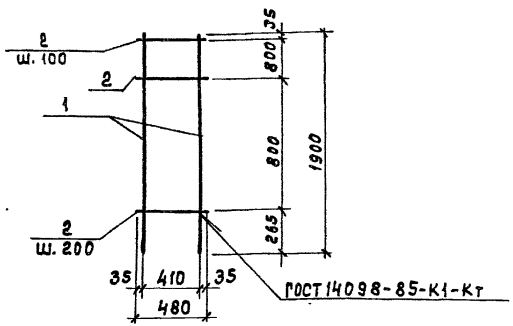

Формат	Зона	Поз.	Обозначение	Наименование	Кол.	Примечание
				Документация		
А3			901-6-98.89-КЖ.И.0.00.ОТУ	Технические условия		
				Детали		
				ГОСТ 5781-82*		
Б4		1	901-6-98.89-КЖ.И.0.10.01	ф28 А III ℓ = 1900	2	9.2 кг
Б4		2	-01	ф14 А III ℓ = 480	13	0.6 кг

Привязан

Инв. №

Нач. отд.	Луценко	
Н. контр.	Тюнева	
Гл. конс.	Бубис	
Зав. гр.	Тюнева	
Инж. 3к	Палкова	
Пров.	Тюнева	

901-6-98.89-КЖ.И.0.10.0

Каркас плоский КР2

Стадия	Масса	Масштаб
Р.П.	26.2	—
Лист	Листов 1	

ГОСХИМПРОЕКТ

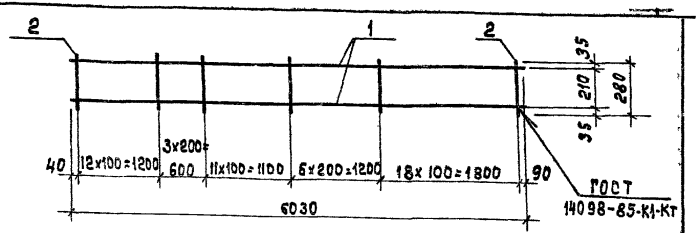

Формат	Зона	Поз.	Обозначение	Наименование	Кол.	Примечание
				Документация		
А3			901-6-98.89 КЖ.И.0.00.ОТУ	Технические условия		
				Детали		
				ГОСТ 5781-82*		
Б4		1	901-6-98.89.КЖ.И.0.11.01	ф28 А III ℓ = 6030	2	29.1 кг
Б4		2	0.05.01	ф14 А III ℓ = 280	51	0.4 кг

Привязан

Инв. №

Подпись и дата | Взам. инв. №

Инв. № подл.

Нач. отд.	Луценко	
Н. контр.	Тюнева	
Гл. ком.	Бубис	
Зав. гр.	Тюнева	
Инж. 3к	Палкова	
Пров.	Тюнева	

901-6-98.89-КЖ.И.0.11.0

Каркас плоский КР5

Стадия	Масса	Масштаб
Р.П.	78.6	—
Лист	Листов 1	

ГОСХИМПРОЕКТ

Рис. 1

Развертка

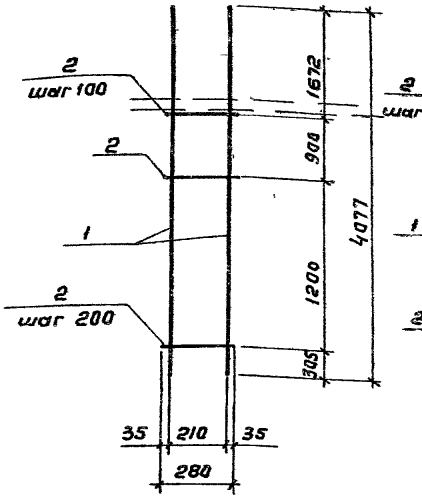

Рис. 2

Развертка

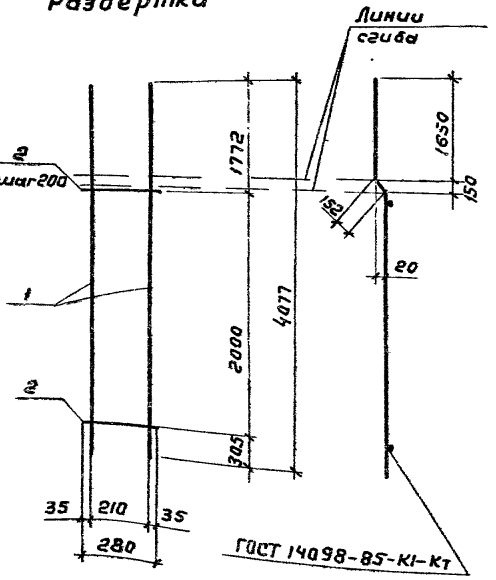

Формат	Зона	Поз.	Обозначение	Наименование	Кол.	Примечание
				Документация		
А3			901-6-98.89-КЖ.И.0.00.0 ТУ	Технические условия		
				Детали		
БЧ		1	0.12.01	ф28 А III ГОСТ 5781-82* ℓ=4077	2	19.8 кг
			Переменные данные	для исполнений		
				901-6-98.89-КЖ.И.0.12.0		КР 3-1
				Детали		
				ГОСТ 5781-82*		
БЧ		2	0.05.01	ф14 А III ℓ= 280	16	0,3 кг
				901-6-98.89-КЖ.И.0.12.0-01		КР 3-2
				Детали		
				ГОСТ 5781-82*		
БЧ		2	0.05.01	ф 14 А III ℓ= 280	11	0,3кг

Обозначение	Марка	Рис.	Масса, кг
901-6-98.89-КЖ.И.0.12.0	КР 3-1	1	44.4
-01	КР 3-2	2	42.9

Привязан

Инв. №

Нач. отд.	Луценко	
Н. контр.	Тюнева	
Гл. кон.	Бубис	
Зав. гр.	Тюнева	
Инж. 3 к.	Палкова	
Пров.	Тюнева	

901-6-98.89-КЖ.И.0.12.0

Каркас плоский КР3 (КР3-1, КР 3-2)

Стадия	Масса	Масштаб
Р.П.	см. табл.	—
Лист	Листов 1	

ГОСХИМПРОЕКТ

Рис. 1
Развертка

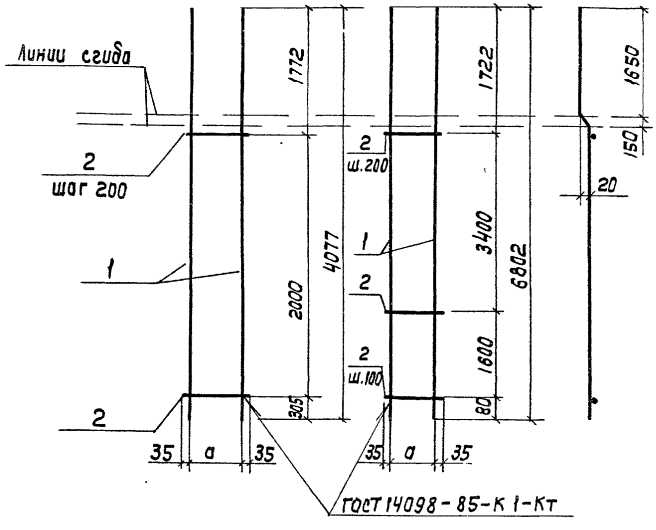

Рис. 2
Развертка

Формат	Зона	Поз.	Обозначение	Наименование	Кол.	Примечание
				Документация		
А3			901-6-98.89-КЖ.И.0.00.ОТУ	Технические условия		
				Переменные данные для исполнений		
				901-6-98.89-КЖ.И.0.13.0		КР4-1
				Детали		
				ГОСТ 5781-82*		
БЧ		1	901-6-98.89-КЖ.И.0.12.01	ф28 AIII е=4077	2	19.8 кг
БЧ		2	0.03.01	ф14 AIII е=260	11	0,3 кг
				901-6-98.89-КЖ.И.0.13.0-01		КР4-2
				Детали		
				ГОСТ 5781-82*		
БЧ		1	0.12.02	ф28 AIII е=6802	2	32,9 кг
БЧ		2	901-6-98.89-КЖ.И.0.05.01	ф14 AIII е=280	34	0,3 кг
				901-6-98.89-КЖ.И.0.13.0-02		КР4-3
				Детали		
				ГОСТ 5781-82*		
БЧ		1	0.12.02	ф28 AIII е=6802	2	32,9 кг
БЧ		2	0.03.01	ф14 AIII е=260	34	0,3 кг

Обозначение	Марка	Рис.	Размеры, мм		Масса, кг
			a		
901-6-98.89-КЖ.И.0.13.0	КР4-1	1	190		42.9
-01	КР4-2	1	210		76.0
-02	КР4-3	2	190		76.0

Привязан

Инв. №

Нач. отд.	Луценко	
Н. Кон.	Тюнева	
Гл. кон.	Будис	
Зав. гр.	Тюнева	
Инж. Зк	Папкова	
Пров.	Тюнева	

901-6-98.89-КЖ.И.0.13.0

Каркас плоский КР-4 (КР4-1 ... КР4-3)

Стадия	Масса	Масштаб
РП	См. табл.	—
Лист	Листов 1	

ГОСХИМПРОЕКТ

Копир. Лаврухина

Формат А3

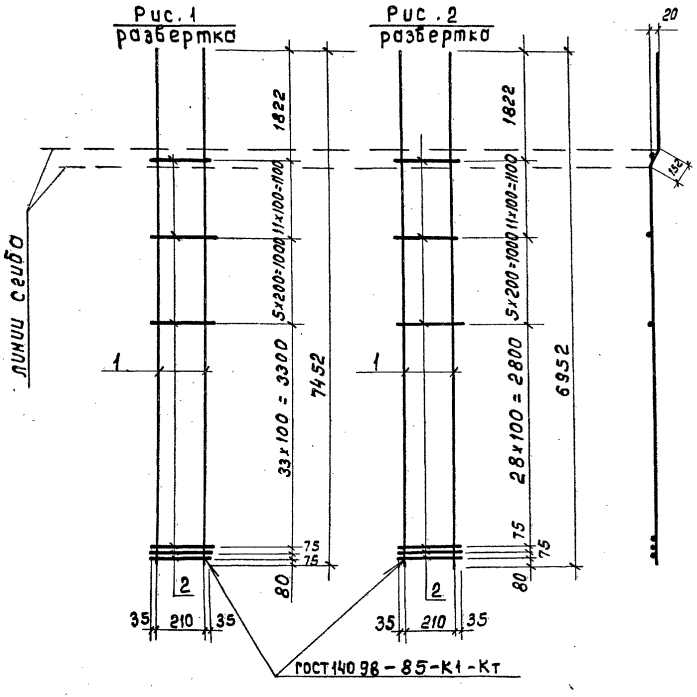

Формат	Зона	Поз.	Обозначение	Наименование	Кол.	Примечание
				Документация		
А3			901-6-98.89-КЖ.И.0.00ТУ	Технические условия		
			Переменные данные для исполнений:			
				901-6-98.89-КЖ.И.0.14.0		КР6-1
				Детали		
				ГОСТ 5781-82*		
Б4		1	901-6-98.89-КЖ.И.0.14.01	ф28 А III Е=7452	2	36.0кг
Б4		2	0.05.01	ф14 А III Е=280	52	0.4кг
				901-6-98.89-КЖ.И.0.14.0-01		КР6-2
				Детали		
				ГОСТ 5781-82*		
Б4		1	901-6-98.89-КЖ.И.0.14.02	ф28 А III Е=6952	2	33.8кг
Б4		2	0.03.01	ф14 А III Е=280	47	0.4кг

Привязан:

Инв.№

Обозначение	Марка	Рис	Масса, кг
901-6-98.89-КЖ.И.0.14.0	КР6-1	1	92.8
-01	КР6-2	2	86.4

Нач.отд.	Луценко	
Н.контр.	Тюнеба	
Гл.кон.	Бубис	
Зав.гр.	Тюнеба	
Инж.Зк	Палкова	
Пров.	Тюнеба	

901-6-98.89-КЖ.И.0.14.0

Каркас плоский КР6 (КР6-1, КР6-2)

Стадия	Масса	Масштаб
РП	см. табл.	—
Лист	Листов 1	

ГОСХИМПРОЕКТ

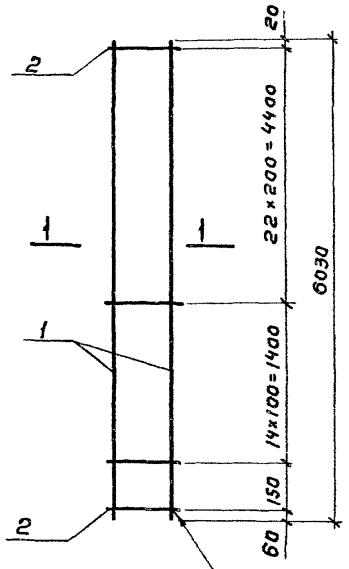

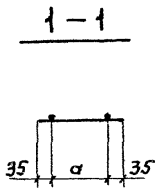

Формат	Зона	Поз.	Обозначение	Наименование	Кол.	Примечание
				Документация		
А3			901-6-98.89-КЖ.И.0.00.ОТУ	Технические условия		
				Детали		
БЧ		1	0.15.01	ф28 А-III ℓ=6030	2	29.1 кг
				Переменные данные для исполнений:		
				901-6-98.89.КЖ.И.0.15.0		КР7-1
				Детали		
				ГОСТ 5781-82*		
БЧ		2	0.05.01	ф14 А-III ℓ=280	38	0,4 кг
				901-6-98.89-КЖ.И.0.15.0-01		КР7-2
				Детали		
				ГОСТ 5781-82*		
БЧ		2	0.03.01	ф14 А-III ℓ=260	38	0,3 кг

Обозначение	Марка	Размеры, мм		Масса кг
		a		
901-6-98.89.-КЖ.И.0.15.0	КР7-1	210		73.4
-01	КР7-2	190		69.6

Нач.отд	Луценко	
Н.конт	Тюнева	
Гл. кон.	Бубис	
Зав.гр.	Тюнева	
Инж.Зк	Папкова	
Прав.	Тюнева	

Привязан

Инв. №

901-6-98.89-КЖ.И.0.15.0

Каркас плоский КР7 (Кр 7-1, кр 7-2)

Стадия	Масса	Масштаб
РП	см. табл.	—
Лист	Листов 1	

ГОСХИМПРОЕКТ

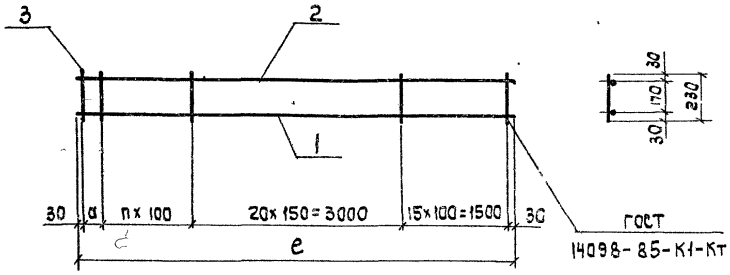

Обозначение	Марка	Размеры мм		n	Масса кг
		a	e		
901-6-98.89-КЖ.И.0.16.0	КР 8-1	100	6160	15	38,9
-01	КР8-2	70	6230	16	39,3

Формат	Зона	Поз.	Обозначение	Наименование	Кол.	Примечание
				Документация		
А3			901-6-98.89-КЖ.И.0.00.ОТУ	Технические условия		
				Переменные данные для исполнений		
				901-6-98.89-КЖ.И.0.16.0		КР 8-1
				Детали		
				ГОСТ 5781-82*		
Б4		1	901-6-98.89-КЖ.И.0.16.01	ф22АIII e=6160	1	18,6 кг
Б4		2	-01	ф16АIII e=6160	1	9,9 кг
Б4		3	-02	ф12АIII e=230	52	0,2 кг
				901-6-98.89КЖ.И.0.16.0-01		КР 8-2
				Детали		
				ГОСТ 5781-82*		
Б4		1	-03	ф22АIII e=6230	1	18,7 кг
Б4		2	-04	ф16АIII e=6230	1	10,0 кг
Б4		3	-02	ф12АIII e=230	53	0,2 кг

Привязан

Инв. №

Нач. отд.	Луценко	
Н. контр.	Тюнева	
Гл. инж.	Бубис	
Зав. гр.	Тюнева	
Инж. эк.	Папкова	
Пров.	Тюнева	

901-6-98.89-КЖ.И.0.16.0

Каркас плоский КР8 (КР8-1, КР8-2)

Стадия	Масса	Масштаб
Р.П	См. табл.	—
Лист	Листов 1	

ГОСХИМПРОЕКТ

Копир. Лаврухина

Формат А3

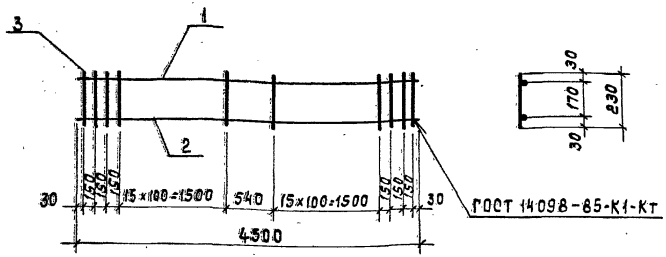

Формат	Зона	Поз.	Обозначение	Наименование	Кол.	Примечание
				Документация		
А3			901-6-98.89-КЖ.И.0.00.0ТУ	Технические условия		
				Детали		
				ГОСТ 5781-82*		
Б4		1	901-6-98.89-КЖ.И.0.17.01	⌀22 А-III ℓ=4500	1	13.5 кг
Б4		2	-01	⌀16 А-III ℓ=4500	1	7.2 кг
Б4		3	16.01-02	⌀12 А-III ℓ=230	38	0.2 кг

Привязан

Инв.№

Нач.отд.	Луценко	
Н.контр.	Тюнеба	
Гл.конс.	Бубис	
Зав.гр.	Тюнеба	
Инж.Зк.	Лапкова	
Пров.	Тюнеба	

901-6-98.89-КЖ.И.0.17.0

Каркас плоский КР9

Стадия	Масса	Масштаб
Р.П.	28.3	—
Лист	Листов 1	

ГОСХИМПРОЕКТ

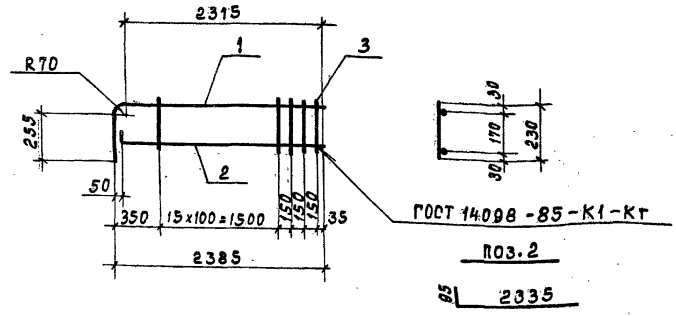

Формат	Зона	Поз.	Обозначение	Наименование	Кол.	Примечание
				Документация		
А3			901-6-98.89-КЖ.И.0.00.0ТУ	Технические условия		
				Детали		
				ГОСТ 5781-82*		
Б4		1	901-6-98.89-КЖ.И.0.18.01	⌀22 А-III ℓ=2680	1	8.1 кг
Б4		2	-01	⌀16 А-III ℓ=2430	1	3.9 кг
Б4		3	16.01-02	⌀12 А-III ℓ=230	19	0.2 кг

Привязан

Инв.№

Инв.№подл. | Подпись и дата | Взам.инв.№

Нач.отд.	Луценко	
Н.контр.	Тюнеба	
Гл.конс.	Бубис	
Зав.гр.	Тюнеба	
Инж.Зк.	Лапкова	
Пров.	Тюнеба	

901-6-98.89-КЖ.И.0.18.0

Каркас плоский КР10

Стадия	Масса	Масштаб
Р.П.	15.8	—
Лист	Листов 1	

ГОСХИМПРОЕКТ

Формат	Зона	Поз.	Обозначение	Наименование	Кол.	Примечание
				Документация		
А3			901-6-98.89-КЖ.И.0.00.0ТУ	Технические условия		
А4			0.19.0СБ	Сборочный чертеж		
			Переменные данные для исполнений			
				901-6-98.89-КЖ.И.0.19.0		КР11-1
				Детали		
				ГОСТ 5781-82*		
Б4		1	901-6-98.89-КЖ.И.0.19.01	ф 25 А III в=6160	1	23.7кг
Б4		2	16.01	ф 22 А III в=6160	1	18.6кг
Б4		3	19.01.01	ф 14 А III в=575	36	0.7кг
				901-6-98.89-КЖ.И.0.19.0-01		КР11-2
				Детали		
				ГОСТ 5781-82*		
Б4		1	901-6-98.89-КЖ.И.0.19.01-02	ф 25 А III в=6230	1	24.0кг
Б4		2	16.01-03	ф 22 А III в=6230	1	18.7кг
Б4		3	19.01-01	ф 14 А III в=575	36	0.7кг
				901-6-98.89-КЖ.И.0.19.0-02		КР11-3
				Детали		
				ГОСТ 5781-82*		
Б4		1	901-6-98.89-КЖ.И.0.16.01-01	ф 16 А III в=6160	1	9.9кг
Б4		2	-01	ф 16 А III в=6160	1	9.9кг
Б4		3	19.01-03	ф 12 А III в=580	36	0.5кг

Формат	Зона	Поз.	Обозначение	Наименование	Кол.	Примечание
				901-6-98.89-КЖ.И.0.19.0-03		КР11-4
				Детали		
				ГОСТ 5781-82*		
Б4		1	901-6-98.89-КЖ.И.0.16.01-04	ф 16 А III в=6230	1	10.0кг
Б4		2	-04	ф 16 А III в=6230	1	10.0кг
Б4		3	19.01-03	ф 12 А III в=580	36	0.5кг
				901-6-98.89-КЖ.И.0.19.0-04		КР11-5
				Детали		
				ГОСТ 5781-82*		
Б4		1	901-6-98.89-КЖ.И.0.16.01-01	ф 16 А III в=6160	1	9.9кг
Б4		2	-01	ф 16 А III в=6160	1	9.9кг
Б4		3	19.01-04	ф 12 А III в=540	36	0.5кг
				901-6-98.89-КЖ.И.0.19.0-05		КР11-6
				Детали		
				ГОСТ 5781-82*		
Б4		1	901-6-98.89-КЖ.И.0.16.01-04	ф 16 А III в=6230	1	10.0кг
Б4		2	-04	ф 16 А III в=6230	1	10.0кг
Б4		3	19.01-04	ф 12 А III в=540	36	0.5кг

Привязан

Инв. №

Нач.отд.	Луценко	
Н.контр.	Тюнеба	
Гл. кон.	Бубис	
Зав.ар.	Тюнеба	
Инж.-к.	Лапкова	
Пров.	Тюнеба	

901-6-98.89-КЖ.И.0.19.0

Каркас плоский КР11 (КР11-1...КР11-6)

Стадия	Лист	Листов
Р.П.		1

ГОСХИМПРОЕКТ

Коп. Доценко 24060-04 23 Формат А3

Формат	Зона	Поз.	Обозначение	Наименование	Кол.	Примечание
				Документация		
А3			901-6-98.89-КЖ.И.0.00.0 ТУ	Технические условия		
А4			0.20.0 СБ	Сборочный чертеж		
				Детали		
Б4		1	0.20.01-01	ф16 А III ГОСТ 5781-82* L=2480	1	4.0 кг
			Переменные данные	для исполнений:		
				901-6-98.89-КЖ.И.0.21.0		КР13-1
				Детали		
Б4		3	19.01-01	ф 14 А III L = 575	15	0.7 кг
Б4		2	20.01	ф 28 А III L = 2790	1	13.5 кг
				901-6-98.89-КЖ.И.0.21.0-01		КР13-2
				Детали		
Б4		2	20.01-02	ф 22 А III L = 2790	1	8.4 кг
Б4		3	19.01-03	ф 12 А III L = 580	15	0.5 кг
				901-6-98.89-КЖ.И.0.21.0-02		КР13-3
				Детали		
Б4		2	20.01-02	ф 22 А III L = 2790	1	8.4 кг
Б4		3	19.01-04	ф 12 А III L = 540	15	0.5 кг

Привязан

Инв. №

Нач. отд.	Луценко	
Н. контр.	Тюнеева	
Гл. конс.	Бубис	
Зав. гр.	Тюнеева	
Инж.	Папкова	
Пров.	Тюнеева	

901-6-98.89-КЖ.И.0.20.0

Каркас плоский КР13 (КР13-1... КР13-3)

Стадия	Лист	Листов
Р.П.		1

ГОСХИМПРОЕКТ

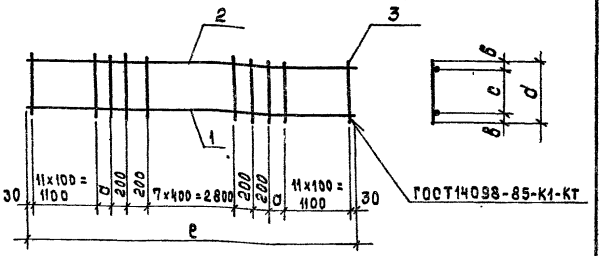

Обозначение	Марка	Размеры, мм					Масса кг
		а	в	с	d	е	
901-6-98.89-КЖ.И.0.19.0	КР11-1	150	35	505	575	6160	37.5
-01	КР11-2	185	35	505	575	6230	37.9
-02	КР11-3	150	30	520	580	6160	37.8
-03	КР11-4	185	30	520	580	6230	38.0
-04	КР11-5	150	30	480	540	6160	37.8
-05	КР11-6	185	30	480	540	6230	38.0

Привязан

Инв. №

Подпись и дата | Взам. инв. №

Инв. № подл.

Нач. отд.	Луценко	
Н. контр.	Тюнеева	
Гл. конс.	Бубис	
Зав. гр.	Тюнеева	
Инж. зк.	Папкова	
Пров.	Тюнеева	

901-6-98.89-КЖ.И.0.19.0СБ

Каркас плоский КР11 (КР11-1... КР11-6) Сборочный чертеж

Стадия	Масса	Масштаб
Р.П.	см. табл.	—
Лист	Листов 1	

ГОСХИМПРОЕКТ

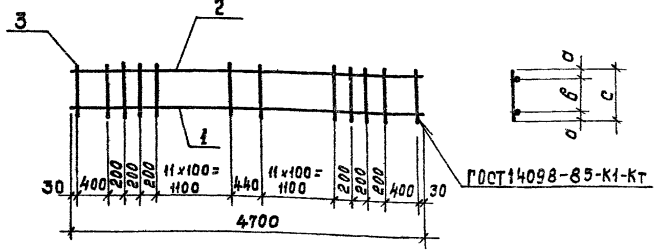

Обозначение	Марка	Размеры, мм				Масса, кг
		а	б	с		
901-6-98.89-КЖ.И.0.21.0	КР12-1	35	505	575		52.6
-01	КР12-2	35	440	510		49.4
-02	КР12-3	30	520	580		37.6
-03	КР12-4	30	460	520		37.6
-04	КР12-5	30	480	540		37.6
-05	КР12-6	30	400	460		34.4

Привязан

Инв. №

Нач.отд.	Луценко	
Н.контр.	Тюнева	
Гл.конст.	Бубис	
Зав.гр.	Тюнева	
Инж.Зк.	Папкова	
Проб.	Тюнева	

901-6-98.89-КЖ.И.0.21.0СБ

Каркас плоский КР12 (КР12-1 ... КР12-6) Сборочный чертеж

Стадия	Масса	Масштаб
Р.П.	см. табл.	—
Лист	Листов 1	

ГОСХИМПРОЕКТ

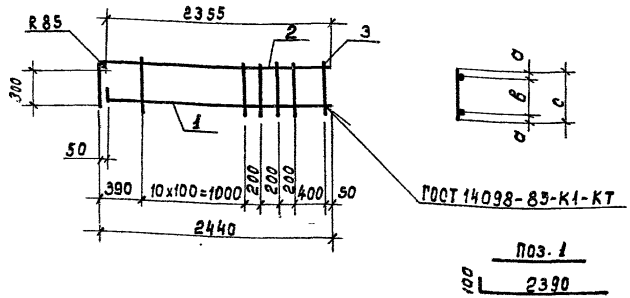

Обозначение	Марка	Размеры, мм				Масса, кг
		а	б	с		
901-6-98.89-КЖ.И.0.20.0	КР13-1	35	505	575		28.0
-01	КР13-2	30	520	580		19.9
-02	КР13-3	30	480	540		19.9

Привязан

Инв. №

Нач.отд.	Луценко	
Н.контр.	Тюнева	
Гл.конс	Бубис	
Зав.гр.	Тюнева	
Инж.Зк.	Папкова	
Проб.	Тюнева	

901-6-98.89-КЖ.И.0.20.0СБ

Каркас плоский КР13 (КР13-1 ... КР13-3) Сборочный чертеж

Стадия	Масса	Масштаб
Р.П	см. табл.	—
Лист	Листов 1	

ГОСХИМПРОЕКТ

Взам.инв.№ | Подпись и дата | Инв.№ подл.

Формат	Зона	Поз.	Обозначение	Наименование	Кол.	Примечание
				Документация		
А3			901-6-98.89-КЖ.И.0.00.ОТУ	Технические условия		
			21.0 сб	Сборочный чертеж		
				Детали		
Б4		1	21.01-01	ф16 А III ГОСТ 5781-82* ℓ=4700	1	7.5 кг
			Переменные данные для исполнений :			
				901-6-98.89-КЖ.И.0.21.0		КР12-1
				Детали		
				ГОСТ 5781-82*		
Б4		2	901-6-9889-КЖ.И.0. 21.01	ф28 А III ℓ=4700	1	22.7 кг
Б4		3	19.01-01	ф14 А III ℓ=575	32	0.7 кг
				901-6-98.89-КЖ.И.0.21.0-01		КР12-2
				Детали		
				ГОСТ 5781-82*		
Б4		2	0.21.01	ф28 А III ℓ=4700	1	22.7 кг
Б4		3	-02	ф14 А III ℓ=510	32	0.6 кг
				901-6-98.89-КЖ.И.0.21.0-02		КР12-3
				Детали		
				ГОСТ 5781-82*		
Б4		2	0.21.01-03	ф22 А III ℓ=4700	1	14.1 кг
Б4		3	0.19.01-03	ф12 А III ℓ=580	32	0.5 кг

Формат	Зона	Поз.	Обозначение	Наименование	Кол.	Примечание
				901-6-98.89-КЖ.И.0.21.0-03		КР12-4
				Детали		
				ГОСТ 5781-82*		
Б4		2	901-6-98.89-КЖ.И.0.21.01-03	ф22 А III ℓ=4700	1	14.1 кг
Б4		3	-04	ф12 А III ℓ=520	32	0.5кг
				901-6-98.89-КЖ.И.0.21.0-04		КР12-5
				Детали		
				ГОСТ 5781-82*		
Б4		2	0.21.01-03	ф22 А III ℓ=4700	1	14.1 кг
Б4		3	0.19.01-04	ф12 А III ℓ=540	32	0.5 кг
				901-6-98.89-КЖ.И.0.21.0-05		КР12-6
				Детали		
				ГОСТ 5781-82*		
Б4		2	0.21.01-03	ф22 А III ℓ=4700	1	14.1 кг
Б4		3	-05	ф12 А III ℓ=460	32	0.4 кг

Привязан

Инв. №

Нач. отд.	Луценко	
Н. контр.	Тюнева	
Гл. конс.	Бубис	
Зав. гр.	Тюнева	
Инж.	Палкова	
Пров.	Тюнева	

901-6-98.89-КЖ.И.0.21.0

Каркас плоский КР12 (КР12-1 .... КР12-6)

Стадия	Лист	Листов
Р.П		1

ГОСХИМПРОЕКТ

24060-04 26

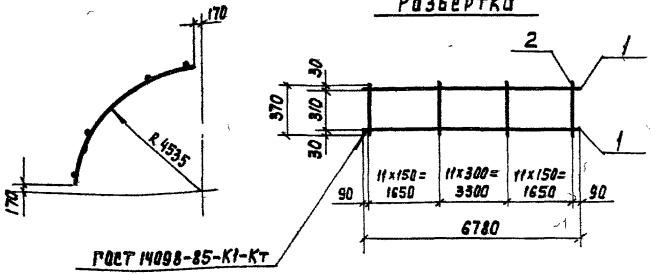

Формат	Зона	Поз.	Обозначение	Наименование	Кол.	Примечание
				Документация		
А3			901-6-98.89-КЖ.И.0.00.0ТУ	Технические условия		
				Детали		
				ГОСТ 5781-82*		
Б4		1	0.22.01	ф 20 AIII ℓ=6780	2	17.0 кг
Б4		2	-01	ф 12 AIII ℓ=370	34	0.3 кг

Привязан

Инв. №

Нач. отд.	Луценко	
Н. Контр.	Тюнева	
Гл. конс.	Будис	
Зав. гр.	Тюнева	
Инж. Эк.	Папкова	
Пров.	Тюнева	

901-6-98.89-КЖ.И.0.22.0

Каркас плоский КР14

Стадия	Масса	Масштаб
Р.П.	44.2	—
Лист	Листов 1	

ГОСХИМПРОЕКТ

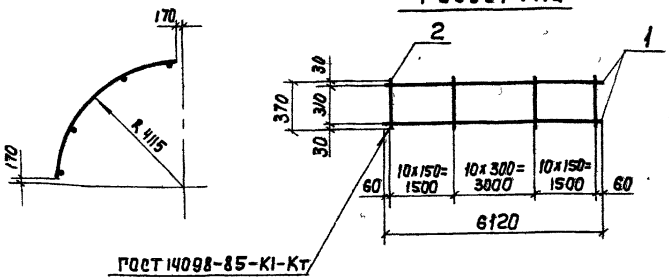

Формат	Зона	Поз.	Обозначение	Наименование	Кол.	Примечание
				Документация		
А3			901-6-98.89-КЖ.И.0.00.0ТУ	Технические условия		
				Детали		
				ГОСТ 5781-82*		
Б4		1	0.23.01	ф 20 AIII ℓ=6120	2	15.3 кг
Б4		2	0.22.01-01	ф 12 AIII ℓ=370	31	0.3 кг

Привязан

Инв. №

Нач. отд.	Луценко	
Н. Конт.	Тюнева	
Гл. конс.	Будис	
Зав. гр.	Тюнева	
Инж. Эк.	Папкова	
Пров.	Тюнева	

901-6-98.89-КЖ.И.0.23.0

Каркас плоский КР15

Стадия	Масса	Масштаб
Р.П.	39,9	—
Лист	Листов 1	

ГОСХИМПРОЕКТ

Взам. инв. № | Подпись и дата | Инв. № подл.

Копир. Лавтушина 24060-04 27 Формат А4

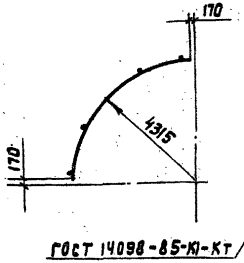

Гост 14098-85-КІ-Кт

Развертка

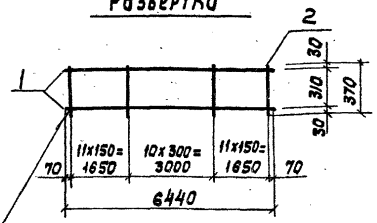

Формат	Зона	Поз.	Обозначение	Наименование	Кол.	Примечание
				Документация		
А3			901-6-98.89-КЖ.И.0.00.0ТУ	Технические условия		
				Детали		
				ГОСТ 5781-82*		
Б4		1	0.24.01	ф 20 А III ℓ=6440	2	16.1 кг
Б4		2	0.22.01-01	ф12 А III ℓ=370	33	0,3 кг

Привязан

Инв.№

Нач. отд.	Луценко	
Н. Конт.	Тюнева	
Гл. конс.	Субис	
Зав. гр.	Тюнева	
Инж. 3к	Папкова	
Пров.	Тюнева	

901-6-98.89-КЖ.И.0.24.0

Каркас плоский КР16

Стадия	Масса	Масштаб
Р.П.	42.1	—
Лист	Листов 1	

ГОСХИМПРОЕКТ

Взам. инв.№ | Подпись и дата | Инв.№ подл.

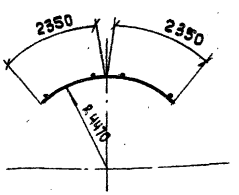

Гост 14098-85-КІ-Кт

Развертка

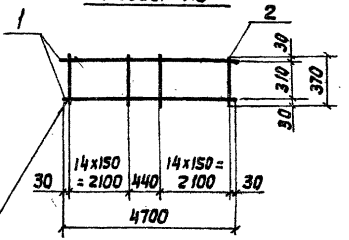

Формат	Зона	Поз.	Обозначение	Наименование	Кол.	Примечание
				Документация		
А3			901-6-98.89-КЖ.И.0.00.0ТУ	Технические условия		
				Детали		
				ГОСТ 5781-82*		
Б4		1	0.25.01	ф25А III ℓ=4700	2	18.1 кг
Б4		2	-01	ф14 А III ℓ=370	30	0,5 кг

Привязан

Инв.№

Нач. отд.	Луценко	
Н. Конт.	Тюнева	
Гл. конс.	Субис	
Зав. гр.	Тюнева	
Инж. 3к	Папкова	
Пров.	Тюнева	

901-6-98.89-КЖ.И.0.25.0

Каркас плоский КР17

Стадия	Масса	Масштаб
Р.П.	51.2	—
Лист	Листов 1	

ГОСХИМПРОЕКТ

Развертка

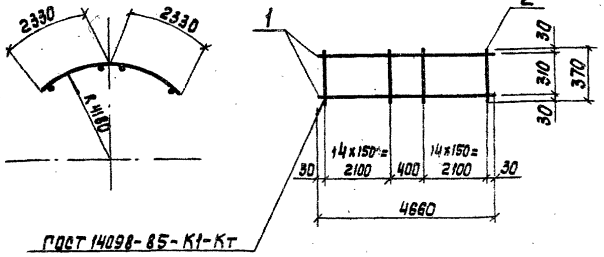

Формат	Зона	Поз.	Обозначение	Наименование	Кол.	Примечание
				Документация		
А3			901-6-98.89-КЖ.И.0.00.ОТУ	Технические условия		
				Детали		
				ГОСТ 5781-82*		
Б4		1	0.26.01	ф25АIII ℓ=4660	2	18,0 кг
Б4		2	0.25.01-01	ф14АIII ℓ=370	30	0,5 кг

Привязан

Инв.№

Нач. отд.	Лученко		
Н. контр.	Тюнева		
Гл. конс.	Бубис		
Зав. гр.	Тюнева		
Инж. Зк	Папкова		
Прав.	Тюнева		

901-6-98.89-КЖ.И.0.26.0

Каркас плоский КР-18

Стадия	Масса	Масштаб
Р.П.	51.0	—
Лист	Листов 1	

ГОСХИМПРОЕКТ

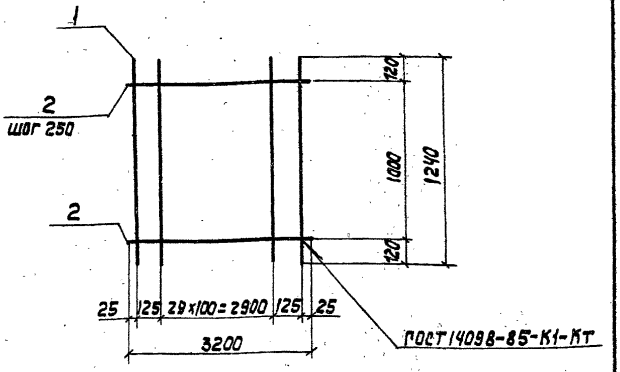

Формат	Зона	Поз.	Обозначение	Наименование	Кол.	Примечание
				Документация		
А3			901-6-98.89-КЖ.И.0.00.ОТУ	Технические условия		
				Детали		
				ГОСТ 5781-82*		
Б4		1	901-6-98.89-КЖ.И.0.27.01	ф10АIII ℓ=1240	32	0,8 кг
Б4		2	0.30.0.02	ф6АIII ℓ=3200	5	0,7 кг

Привязан

Инв.№

Взам. инв.№ | Подпись и дата | Инв.№ подл.

Нач. отд.	Лученко		
Н. Контр.	Тюнева		
Гл. конс.	Бубис		
Зав. гр.	Тюнева		
Инж. Зкат.	Папкова		
Прав.	Тюнева		

901-6-98.89-КЖ.И.0.27.0

Сетка С-Ц

Стадия	Масса	Масштаб
Р.П.	29,1	—
Лист	Листов 1	

ГОСХИМПРОЕКТ

Формат	Зона	Поз.	Обозначение	Наименование	Кол.	Примечание
				Документация		
А3			901-6-98.89-КЖ.И.0.00.ОТУ	Технические условия		
А4			0.28.ОСБ	Сборочный чертеж		
			Переменные данные	для исполнений:		
				901-6-98.89-КЖ.И.0.28.0		С1-1
				Детали		
				ГОСТ 5781-82*		
Б4		1	901-6-98.89-КЖ.И.0.28.01	⌀14 А III ℓ = 5950	21	7.2кг
Б4		2	02	⌀8 А III ℓ = 2050	10	0.8кг
				901-6-98.89-КЖ.И.0.28.0-01		С1-2
				Детали		
				ГОСТ 5781-82*		
Б4		1	901-6-98.89-КЖ.И.0.28.03	⌀14 А III ℓ = 2650	21	3.2кг
Б4		2	02	⌀8 А III ℓ = 2050	5	0.8кг
				901-6-98.89-КЖ.И.0.28.0-02		С1-3
				Детали		
				ГОСТ 5781-82*		
Б4		1	901-6-98.89-КЖ.И.0.28.01	⌀14 А III ℓ = 5950	17	7.2кг
Б4		2	04	⌀8 А III ℓ = 1650	10	0.7кг
				901-6-98.89-КЖ.И.0.28.0-03		С1-4
				Детали		
				ГОСТ 5781-82*		
Б4		1	901-6-98.89-КЖ.И.0.28.03	⌀14 А III ℓ = 2650	17	3.2кг
Б4		2	04	⌀8 А III ℓ = 1650	5	0.7кг

Формат	Зона	Поз.	Обозначение	Наименование	Кол.	Примечание
				901-6-98.89.КЖ.И.0.28.0-04		С1-5
				Детали		
				ГОСТ 5781-82*		
Б4		1	901-6-98.89-КЖ.И.0.28.05	⌀14 А III ℓ = 4750	17	5.7кг
Б4		2	04	⌀8 А III ℓ = 1650	8	0.7кг
				901-6-98.89-КЖ.И.0.28.0-05		С1-6
				Детали		
				ГОСТ 5781-82*		
Б4		1	901-6-98.89-КЖ.И.0.28.03	⌀14 А III ℓ = 2650	11	3.2кг
Б4		2	06	⌀6 А III ℓ = 1050	5	0.4кг
				901-6-98.89-КЖ.И.0.28.0-06		С1-7
				Детали		
				ГОСТ 5781-82*		
Б4		1	901-6-98.89-КЖ.И.0.28.01	⌀14 А III ℓ = 5950	11	7.2кг
Б4		2	06	⌀6 А III ℓ = 1050	10	0.4кг

Привязан

Инв. №

Нач. отд.	Луценко	
Н. Контр.	Тюнева	
Гл. ком.	Бубис	
Зав. гр.	Тюнева	
Инж. эк.	Папкова	
Пров.	Тюнева	

901-6-98.89-КЖ.И.0.28.0

Сетка С1 (С1-4 .... С1-11)

Стадия	Лист	Листов
РП	1	2

ГОСХИМПРОЕКТ

Формат	Зона	Поз.	Обозначение	Наименование	Кол.	Примечание
				901-6-98.89-КЖ.И.0.28.0-07		с1-8
				Детали		
				ГОСТ 5781-82*		
Б4		1	901-6-98.89-КЖ.И.0.28.05	ф14 А III е=4750	11	5.7кг
Б4		2	06	ф 6 А III е=1050	8	0,4 кг
				901-6-98.89-КЖ.И.0.28.0-08		с1-9
				Детали		
				ГОСТ 5781-82*		
Б4		1	0.28.07	ф14 А III е=3850	13	4,7кг
Б4		2	0.28.06	ф 6 А III е=1250	7	0,5кг
				901-6-98.89-КЖ.И.0.28.0-09		с1-10
				Детали		
				ГОСТ 5781-82*		
Б4		1	0.28.05	ф14 А III е=4750	13	5,7кг
Б4		2	0.28.08	ф 6 А III е=1250	8	0,5кг
				901-6-98.89-КЖ.И.0.28.0-10		
				Детали		с1-11
				ГОСТ 5781-82*		
Б4		1	901-6-98.89-КЖ.И.0.28.09	ф14 А III е=2950	13	3,6кг
Б4		2	0.28.08	ф 6 А III е=1250	5	0,5кг

Привязан

Инв.№

901-6-98.89-КЖ.И.0.28.0 | Лист 2

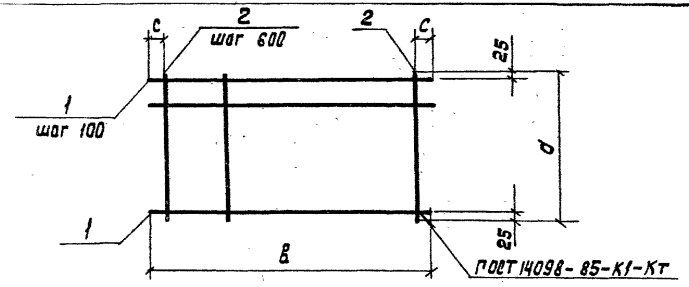

Обозначение	Марка	Размеры, мм				Масса, кг
		а	в	с		
901-6-98.89-КЖ.И.0.28.0	с1-1	2050	5950	275		159.2
-01	с1-2	2050	2650	125		71.2
-02	с1-3	1650	5950	275		129.4
-03	с1-4	1650	2650	125		57.9
-04	с1-5	1650	4750	275		102.5
-05	с1-6	1050	2650	125		37.2
-06	с1-7	1050	5950	275		83.2
-07	с1-8	1050	4750	275		65.9
-08	с1-9	1250	3850	125		64.6
-09	с1-10	1250	4750	275		78.1
-10	с1-11	1250	2950	275		49.3

Привязан

Инв.№

Инв.№ подл. | Подпись и дата | Взам.инв.№

Нач.отд.	Луценко	
Н.контр.	Тюнева	
Гл.кон.	Будис	
Зав.гр.	Тюнева	
Инж.ЗК	Папкова	
Пров.	Тюнева	

901-6-98.89-КЖ.И.0.28.0 СБ

Сетка с1 (с1-1 ... с1-11) Сварочный чертеж

Стадия	Масса	Масштаб
Р.П.	См. табл.	—
Лист	Листов 1	

ГОСХИМПРОЕКТ

Копир. Лаврухина 24060-04 31 Формат А4

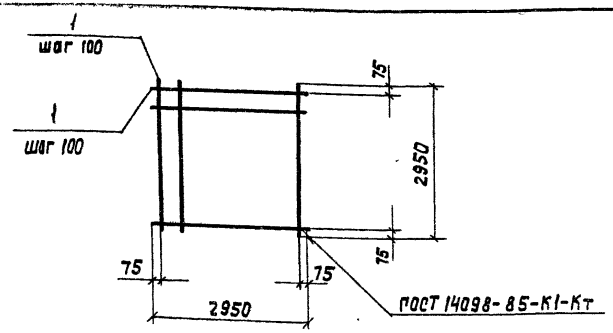

			Обозначение	Наименование	Кол.	Примечание
				Документация		
А3			901-6-98.89-КЖ.И.0.00.0ТУ	Технические условия		
				Детали		
				ГОСТ 5781-82*		
БЧ		1	901-6-98.89-КЖ.И.0.28.01	ф14АIII ℓ=2950	56	3,5кг

Привязан

Инв. №

Нач.отд.	Луценко	901-6-98.89-КЖ.И.0.28.0	
Н. Кон.	Тюнева		
Гл. кон.	Будис		
Зав. гр.	Тюнева	Сетка С2	Стадия: РП; Масса: 198.2; Масштаб: —
Инж. Зк	Папкова		Лист; Листов 1
Провер.	Тюнева		ГОСХИМПРОЕКТ

Альбом 4

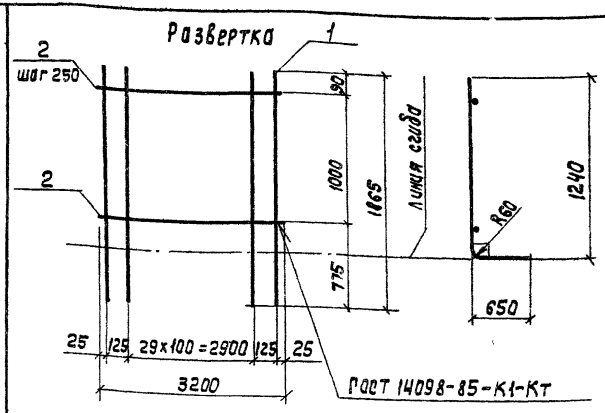

Формат	Зона	Поз.	Обозначение	Наименование	Кол.	Примечание
				Документация		
А3			901-6-98.89-КЖ.И.0.00.0ТУ	Технические условия		
				Детали		
				ГОСТ 5781-82*		
БЧ		1	901-6-98.89-КЖ.И.0.30.0.01	ф10АIII ℓ=1865	32	1,2кг
БЧ		2	02	ф6АIII ℓ=3200	5	0,7кг

Привязан

Инв. №

Подпись и дата | Взам. инв. №

Нач.отд.	Луценко	901-6-98.89-КЖ.И.0.30.0	
Н. конт.	Тюнева		
Гл. конс.	Будис		
Зав. гр.	Тюнева	Сетка С3	Стадия: Р.П.; Масса: 41.9; Масштаб: —
Инж. Зк	Папкова		Лист; Листов 1
Пров.	Тюнева		ГОСХИМПРОЕКТ

Инв. № подл.

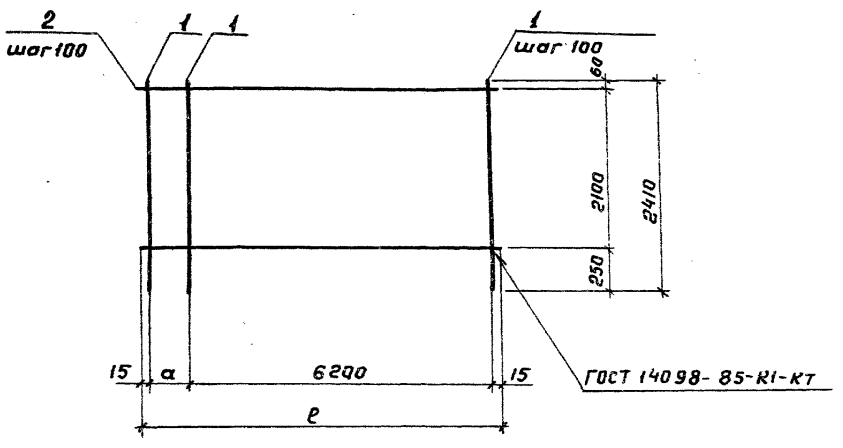

Формат	Зона	Поз.	Обозначение	Наименование	Кол.	Примечание
				Документация		
А3			901-6-98.89.КЖ.И.0.00.ОТУ	Технические условия		
				Детали		
Бч		1	0.31.01-01	ф10 AIII ГОСТ5781-82* ℓ=2410	64	1,5 кг
			Переменные данные для исполнений:			
				901-6-98.89-КЖ.И.0.31.0		С5-1
				Детали		
				ГОСТ 5781-82*		
Бч		2	0.31.01	ф10 AIII ℓ=6230	22	3.9 кг
				901-6-98.89-КЖ.И.0.31.0-01		С5-2
				Детали		
				ГОСТ 5781-82*		
Бч		2	0.31.01-02	ф10 AIII ℓ=6300	22	3.9 кг

Обозначение	Марка	Размеры, мм a	ℓ		Масса кг
901-6-98.89.КЖ.И.0.310	С5-1	100	6230		181.8
-01	С5-2	70	6300		181.8

Привязан

Инв. №

Нач.отд	Луценко	
Н.контр.	Тюнева	
Гл. кон.	Бубис	
Зав. гр.	Тюнева	
Инж.3к	Папкова	
Пров.	Тюнева	

901-6-98.89-КЖ.И. 0.31.0

Сетка С5 (С5-1, С5-2)

Стадия	Масса	Масштаб
Р.П	см. табл.	—
Лист	Листов 1	

ГОСХИМПРОЕКТ

Формат	Зона	Поз.	Обозначение	Наименование	Кол.	Примечание
				Документация		
А3			901-6-98.89-КЖ.И.0.00.ОТУ	Технические условия		
			Переменные данные для исполнений:			
				901-6-98.89-КЖ.И.0.32.0		С6-1
				Детали		
				ГОСТ 5781-82*		
Б4		1	901-6-98.89 КЖ.И.0.32.01	ф10 AIII ℓ=3400	22	2,1 кг
Б4		2	0.32.01-01	ф6 AI ℓ=2110	16	0,5 кг
				901-6-98.89-КЖ.И.0.32.0-01		С6-2
				Детали		
				ГОСТ 5781-82*		
Б4		1	0.32.01	ф10 AIII ℓ=3400	37	2,1 кг
Б4		2	901-6-98.89-КЖ.И.0.32.01-02	ф6 AI ℓ=3630	16	0,8 кг
				901-6-98.89-КЖ.И.0.32.0-02		С6-3
				Детали		
				ГОСТ 5781-82*		
Б4		1	0.32.01	ф10 AIII ℓ=3400	13	2,1 кг
Б4		2	901-6-98.89-КЖ.И.0.32.01-03	ф6 AI ℓ=1240	16	0,3 кг

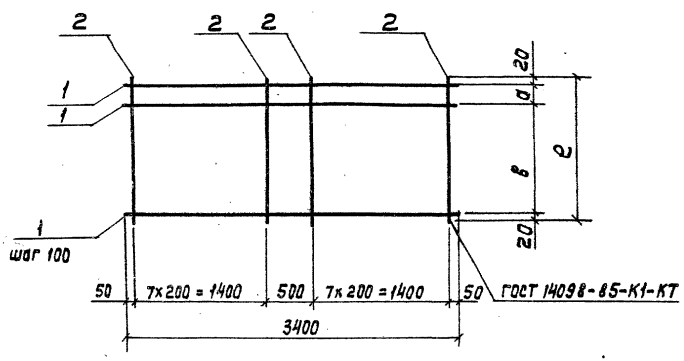

Обозначение	Марка	Размеры, мм a	b	ℓ	Масса кг
901-6-98.89-КЖ.И.0.32.0	С6-1	70	2000	2110	54,2
-01	С6-2	90	3500	3630	90,5
-02	С6-3	100	1100	1240	32,1

Привязан

Инв. №

Нач. отд.	Луценко	
Н. контр.	Тюнева	
Гл. кон.	Бубис	
Зав. гр.	Тюнева	
Инж. Эк.	Папкова	
Пров.	Тюнева	

901-6-98.89-КЖ.И.0.32.0

Сетка С6 (С6-1 ... С6-3)

Стадия	Масса	Масштаб
Р.П.	Сп. табл.	—
Лист	Листов 1	

ГОСХИМПРОЕКТ

Копир. Лабрикина 24060-04 34

Формат А3

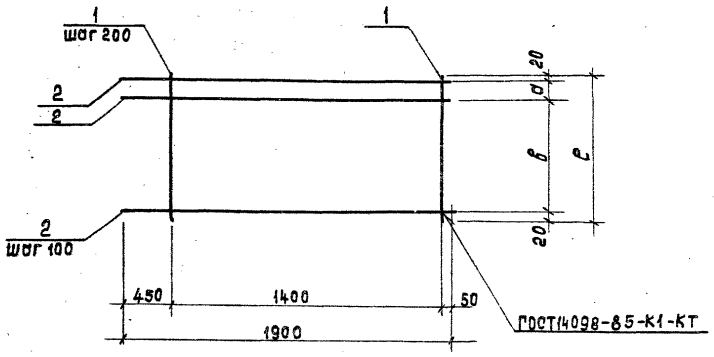

Обозначение	Марка	Размеры мм			Масса, кг
		а	б	в	
901-6-98.89.КЖ.И.0.030.0	С7-1	70	2000	2110	30.4
-01	С7-2	80	3500	3630	48.8

Формат	Зона	Поз.	Обозначение	Наименование	Кол.	Примечание
				Документация		
А3			901-6-98.89-КЖ.И.0.00.0 ТУ	Технические условия		
				Переменные данные для исполнений		
				901-6-98.89-КЖ.И.0.33.0		С7-1
				Детали		
				ГОСТ 5781-82*		
Б4		1	901-6-98.89-КЖ.И.0.32.01-01	ф6 AI в=2110	8	0.5 кг
Б4		2	0.33.01	ф10 AIII в=1900	22	1.2 кг
				901-6-98.89-КЖ.И.0.33.0-01		С7-2
				Детали		
				ГОСТ 5781-82*		
Б4		1	0.33.01-01	ф6 AI в=3630	8	0.7 кг
Б4		2	0.33.01	ф10 AIII в=1900	36	1.2 кг

Привязан

Инв. №

Нач. отд.	Луценко	
Н. контр.	Тюнева	
Гл. конст.	Бубис	
Зав. гр.	Тюнева	
Инж. Зк	Полкова	
Пров.	Тюнева	

901-6-98.89-КЖ.И.0.33.0

Сетка С7 (С7-1, С7-2)

Стадия	Масса	Масштаб
Р.П.	см. табл.	—
Лист	Листов 1	

ГОСХИМПРОЕКТ

Формат	Зона	Поз.	Обозначение	Наименование	Кол.	Примечание
				Документация		
А3			901-6-98.89-КЖ.И.0.00.0ТУ	Технические условия		
А4			0.34.0СБ	Сборочный чертеж		
				Переменные данные для исполнений		
				901-6-98.89-КЖ.И.0.34.0		С8-1
				Детали		
				ГОСТ 5781-82*		
Б4		1	901-6-98.89-КЖ.И.0.31.01-02	ф 10 А III е=6300	10	3.9 кг
Б4		2	0.34-01	ф 10 А III е=900	64	0.6 кг
				901-6-98.89-КЖ.И.0.34.0-01		С8-2
				Детали		
				ГОСТ 5781-82*		
Б4		1	901-6-98.89-КЖ.И.0.31.01	ф 10 А III е=6230	23	3.9 кг
Б4		2	0.34.01-01	ф 8 А III е=2230	63	0.9 кг
				901-6-98.89-КЖ.И.0.34.0-02	2	С8-3
				Детали		
				ГОСТ 5781-82*		
Б4		1	901-6-98.89-КЖ.И.0.31.01-02	ф 10 А III е=6300	23	3.9 кг
Б4		2	0.34.01-01	ф 8 А III е=2230	64	0.9 кг

Формат	Зона	Поз.	Обозначение	Наименование	Кол.	Примечание
				901-6-98.89-КЖ.И.0.34.0-03		С8-4
				Детали		
				ГОСТ 5781-82*		
Б4		1	901-6-98.89-КЖ.И.0.31.01-02	ф 10 А III е=6300	31	3.9 кг
Б4		2	0.34.01-02	ф 8 А III е=3000	64	1.2 кг
				901-6-98.89-КЖ.И.0.34.0-04		С8-5
				Детали		
				ГОСТ 5781-82*		
Б4		1	901-6-98.89-КЖ.И.0.31.01-02	ф 10 А III е=6300	22	3.9 кг
Б4		2	0.34.01-03	ф 8 А III е=2125	64	0.8 кг
				901-6-98.89.КЖ.И.0.34.0-05		С8-6
				Детали		
				ГОСТ 5781-82*		
Б4		1	901-6-98.89-КЖ.И.0.31.01-02	ф 10 А III е=6300	13	3.9 кг
Б4		2	0.34.01-04	ф 8 А III е=1230	64	0.5 кг

Привязан

Инв. №

Нач.отд.	Луценко	
Н.контр.	Тюнеба	
Гл.конст.	Бубис	
Зав.гр.	Тюнеба	
Инж.	Банкова	
Пров.	Тюнеба	

901-6-98.89-КЖ.И.0.34.0

Сетка С8 (С8-1... С8-12)

Стадия	Лист	Листов
Р.П.	1	2

ГОСХИМПРОЕКТ

Коп. Доценко 24060-04 36 Формат А3

Форма	Зона	Поз.	Обозначение	Наименование	Кол.	Примеч.
				901-6-98.89-КЖ.И.0.34.0-06		С8-7
				Детали		
				ГОСТ 5781-82*		
Б4		1	901-6-98.89-КЖ.И.0.31.01-02	ф10 А III	ℓ=6300	28	3.9 кг
Б4		2	0.34.01-05	ф8 А III	ℓ=2735	64	1.2 кг
				901-6-98.89-КЖ.И.0.34.0-07		С8-8
				Детали		
				ГОСТ 5781-82*		
Б4		1	901-6-98.89-КЖ.И.0.31.01	ф10 А III	ℓ=6230	28	3.9 кг
Б4		2	0.34.01-05	ф8 А III	ℓ=2735	63	1.2 кг
				901-6-98.89-КЖ.И.0.34.0-08		С8-9
				Детали		
				ГОСТ 5781-82*		
Б4		1	901-6-98.89-КЖ.И.0.31.01	ф10 А III	ℓ=6230	31	3.9 кг
Б4		2	34.01-06	ф8 А III	ℓ=3000	63	1.2 кг
				901-6-98.89-КЖ.И.0.34.0-09		С8-10
				Детали		
				ГОСТ 5781-82*		
Б4		1	901-6-98.89-КЖ.И.0.31.01	ф10 А III	ℓ=6230	13	3.9 кг
Б4		2	34.01-07	ф8 А III	ℓ=1230	63	0.5 кг

Форма	Зона	Поз.	Обозначение	Наименование	Кол.	Примеч.
				901-6-98.89-КЖ.И.0.34.0-10		С8-11
				Детали		
				ГОСТ 5781-82*		
Б4		1	901-6-98.89-КЖ.И.0.31.01-02	ф10 А III	ℓ=6300	33	3.9 кг
Б4		2	0.34.01-08	ф8 А III	ℓ=3180	64	1.5 кг
				901-6-98.89-КЖ.И.0.34.0-11		С8-12
				Детали		
				ГОСТ 5781-82*		
Б4		1	901-6-98.89-КЖ.И.0.31.01	ф10 А III	ℓ=6230	33	3.9 кг
Б4		2	0.34.01-08	ф8 А III	ℓ=3180	63	1.5 кг

Привязан

Инв. №

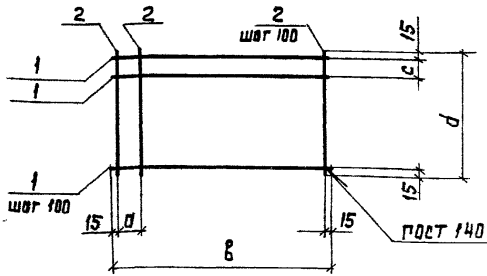

Обозначение	Марка	Размеры, мм				Масса кг
		a	в	c	d	
901-6-98.89.КЖ.И.0.34.0	С8-1	70	6300	70	900	77,4
-01	С8-2	100	6230	100	2230	146,4
-02	С8-3	70	6300	100	2230	147,3
-03	С8-4	70	6300	70	3000	197,7
-04	С8-5	70	6300	95	2125	137,0
-05	С8-6	70	6300	100	1230	82,7
-06	С8-7	70	6300	105	2735	186,0
-07	С8-8	100	6230	105	2735	184,8
-08	С8-9	100	6230	70	3000	196,5
-09	С8-10	100	6230	100	1230	82,2
-10	С8-11	70	6300	50	3180	240,3
-11	С8-12	100	6230	50	3180	238,8

Привязан

Инв.№

Нач. отд.	Луценко	
Н. Контр.	Тюнева	
Гл. конс.	Будие	
Зав. гр.	Тюнева	
Инж. Зк	Папкова	
Пров.	Тюнева	

901-6-98.89-КЖ.И.0.34.0СБ

Сетка С8 (С8-1... С8-12) сборочный чертеж

Стадия	Масса	Масштаб
Р.П.	См. табл.	—
Лист	Листов 1	

ГОСХИМПРОЕКТ

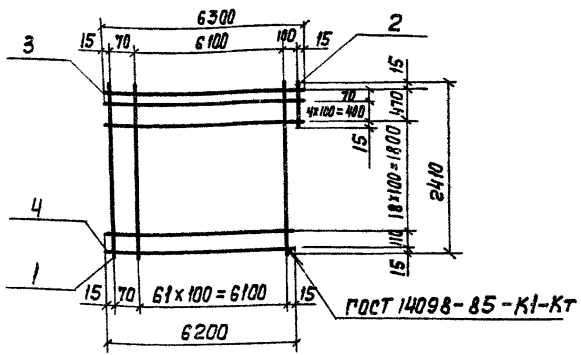

Формат	Зона	Поз.	Обозначение	Наименование	Кол.	Примеч.
				Документация		
А3			901-6-98.89-КЖ.И.0.00.0ТУ	Технические условия		
				Детали		
				ГОСТ 5781-82*		
Б4		1	0.35.01	ф10 AIII ℓ=2410	63	1,5 кг
Б4		2	-01	ℓ=500	1	0,3 кг
Б4		3	0.31.01-02	ℓ=6300	6	3,9 кг
Б4		4	0.35.01-02	ℓ=6200	19	3,8 кг

Привязан

Инв.№

Инв.№ подл. | Подпись и дата | Взам. инв.№

Нач. отд.	Луценко	
Н. Контр.	Тюнева	
Гл. кон.	Будие	
Зав. гр.	Тюнева	
Инж. Зк	Папкова	
Пров.	Тюнева	

901-6-98.89-КЖ.И.0.35.0

Сетка С9

Стадия	Масса	Масштаб
Р.П.	190,4	—
Лист	Листов 1	

ГОСХИМПРОЕКТ

Копия Лаврентина

Формат А4

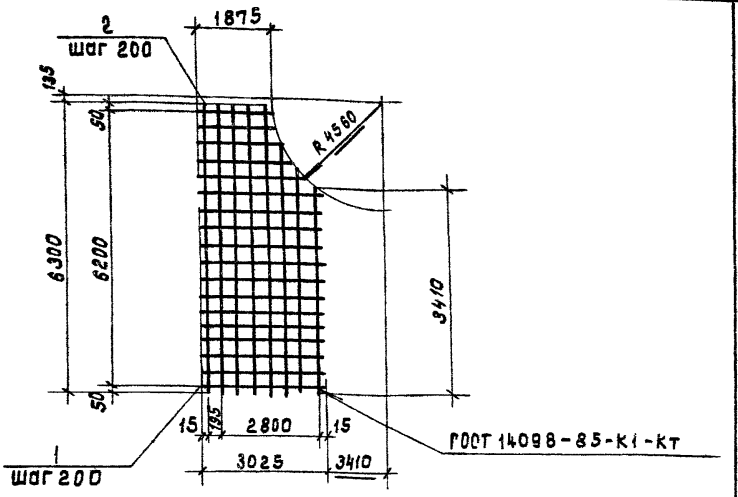

Формат	Зона	Поз.	Обозначение	Наименование	Кол.	Примечание
				Документация		
А3			901-6-98.89-КЖ.И.0.00.0ТУ	Технические условия		
				Детали		
Б4		1	0.36.01	ф6 AI ℓ=1875...3025	32	0.6кг
Б4		2	-01	ф10 AIII ℓ=3410...6300	16	3.0 кг

Привязан

Инв.№

Нач.отд.	Луценко	
Н.контр.	Тюнеева	
Гл. ком.	Бубис	
Зав ер.	Тюнеева	
Инж.Эк	Попкова	
Проб.	Тюнеева	

901-6-98.89-КЖ.И.0.36.0

Сетка С10

Стадия	Масса	Масштаб
Р.П.	67.2	—
Лист	Листов 1	

ГОСХИМПРОЕКТ

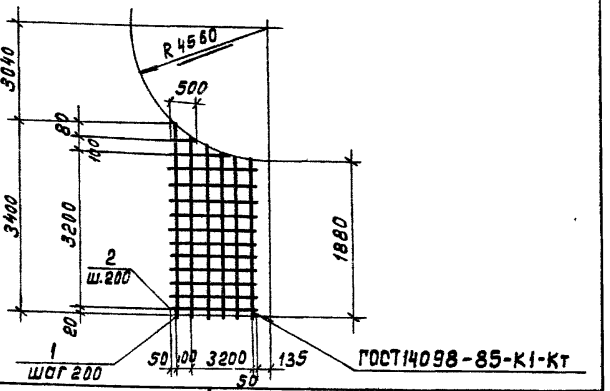

Формат	Зона	Поз.	Обозначение	Наименование	Кол.	Примечание
				Документация		
А3			901-6-98.89-КЖ.И.0.00.0ТУ	Технические условия		
				Детали		
				ГОСТ 5781-82*		
Б4		1	0.37.01	ф10 AIII ℓ=1880....3400	18	1.6кг
Б4		2	-01	ф10 AIII ℓ=500...3400	18	0.4кг

Привязан

Инв.№

Нач.отд.	Луценко	
Н.контр.	Тюнеева	
Гл. конст.	Бубис	
Зав. ер.	Тюнеева	
Инж.Эк	Попкова	
Проб.	Тюнеева	

901-6-98.89-КЖ.И.0.37.0

Сетка С11

Стадия	Масса	Масштаб
Р.П.	36.0	—
Лист	Листов 1	

ГОСХИМПРОЕКТ

Инв.№ подл. | Подпись и дата | Взам.инв.№

Коп. Доценко 24060-04 39 Формат А4

Развертка

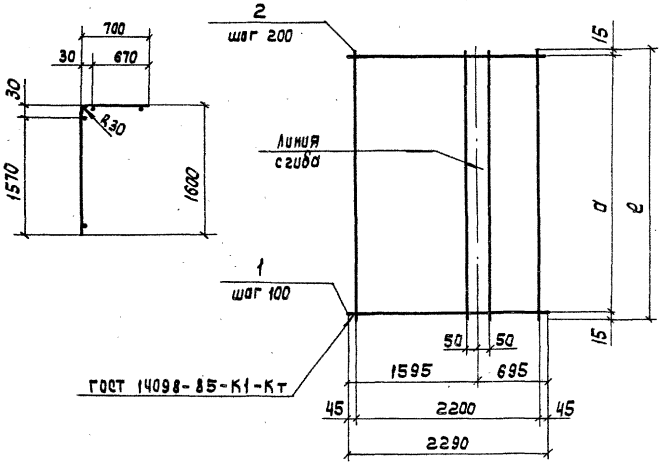

Обозначение	Марка	Размеры, мм		Масса, кг
		a	e	
901-6-98.89-КЖ.И.0.38.0	С12-1	6200	6230	101.9
-01	С12-2	5200	5230	85.5

Формат	Зона	Поз	Обозначение	Наименование	Кол	Примечание
				Документация		
А3			901-6-98.89-КЖ.И.0.00.ОТУ	Технические условия		
				Переменные данные для исполнений		
				901-6-98.89-КЖ.И.0.38.0		С12-1
				Детали		
				ГОСТ 5781-82*		
Б4		1	901-6-98.89-КЖ.И.0.38.01	ф10 AIII e=2290	63	1,4 кг
Б4		2	-01	ф6 AI e=6230	12	1,3 кг
				901-6-98.89-КЖ.И.0.38.0-01		С12-2
				Детали		
				ГОСТ 5781-82*		
Б4		1	0.38.01	ф10 AIII e=2290	53	1,4 кг
Б4		2	901-6-98.89-КЖ.И.0.38.01-02	ф6 AI e=5230	12	1,1 кг

Привязан

Инв. №

Нач. отд.	Луценко	
Н. Контр.	Тюнева	
Гл. кон.	Будис	
Зав. гр.	Тюнева	
Инж. Зк	Попкова	
Пров.	Тюнева	

901-6-98.89-КЖ.И.0.38.0

Сетка С12 (С12-1; С12-2)

Стадия	Масса	Масштаб
Р.П.	См. табл.	—
Лист	Листов 1	

ГОСХИМПРОЕКТ

Копир. Лаврухина 24060-04 40 Формат А3

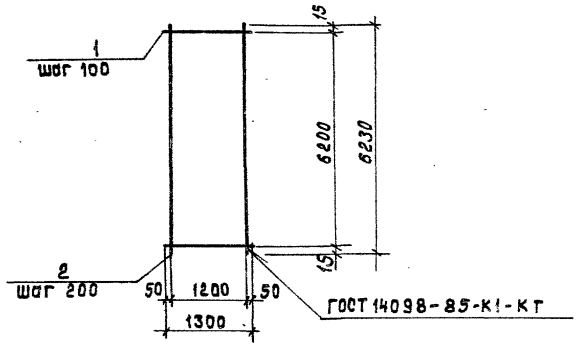

Формат	Зона	Поз.	Обозначение	Наименование	Кол.	Примечание
				Документация		
А3			901-6-98.89-КЖ.И.00.0ТУ	Технические условия		
				Детали		
				ГОСТ 5781-82*		
Б4		1	0.39.01	⌀10 А III ℓ=1300	63	0.8кг
Б4		2	0.38.01-01	⌀6 А I ℓ=6230	7	1.2кг

Привязан

Инв.№

Нач.отд.	Лученко	901-6-98.89-КЖ.И.0.39.0	
Н.контр.	Тюнева	Сетка С13	Стадия: Р.П. / Масса: 59.1 / Масштаб: —
Гл.конс.	Бубис		Лист / Листов 1
Зав.гр.	Тюнева		
Инж.Зк	Палкова		ГОСХИМПРОЕКТ
Пров.	Тюнева		

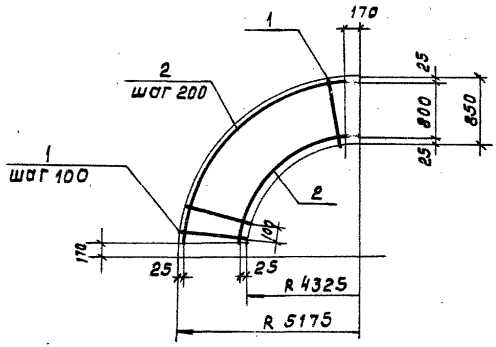

Формат	Зона	Поз.	Обозначение	Наименование	Кол.	Примечание
				Документация		
А3			901-6-98.89 КЖ.И.0.00.0 ТУ	Технические условия		
				Детали		
				ГОСТ 5781-82*		
Б4		1	0.40.01	⌀10 А III ℓ=750	66	0.5кг
Б4		2	-01	⌀6 А I ℓ=6500...7790	5	1.4кг

Привязан

Инв.№

Подпись и дата | Взам.инв.№ | Инв.№ подл.

Нач.отд.	Лученко	901-6-98.89-КЖ.И.0.40.0	
Н.контр.	Тюнева	Сетка С14	Стадия: Р.П. / Масса: 40 / Масштаб: —
Гл.конс.	Бубис		Лист / Листов 1
Зав.гр.	Тюнева		
Инж.Зк	Палкова		ГОСХИМПРОЕКТ
Пров.	Тюнева		

Развертка

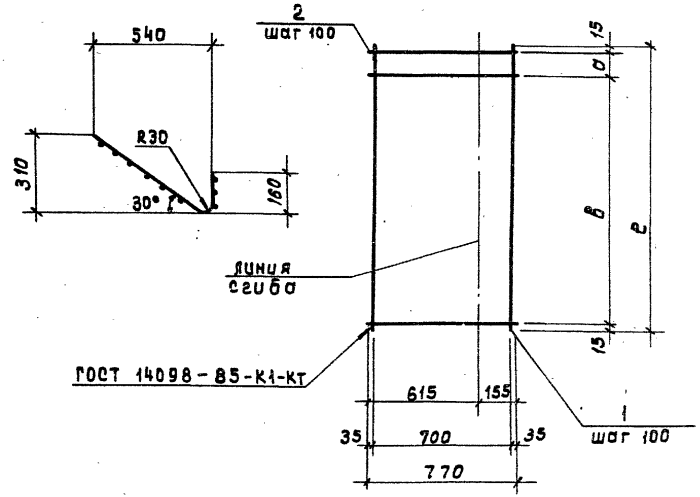

Формат	Зона	Поз.	Обозначение	Наименование	Кол.	Примечание
				Документация		
А3			901-6-98.89-КЖ.И.0.00.0ТУ	Технические условия		
				Переменные данные для исполнений		
				901-6-98.89-КЖ.И.0.41.0		С15-1
				Детали		
				ГОСТ 5781-82*		
Б4		1	901-6-98.89-КЖ.И.41.01	ϕ12 А III ℓ=6230	8	5.6кг
Б4		2	-01	ϕ8 А III ℓ=770	63	0.3кг
				901-6-98.89-КЖ.И.0.41.0-01		С15-2
				Детали		
				ГОСТ 5781-82*		
Б4		1	0.41.01-02	ϕ12 А III ℓ=6300	8	5.7кг
Б4		2	-01	ϕ8 А III ℓ=770	64	0.3кг.

Обозначение	Марка	Размеры, мм			Масса кг
		а	в	ℓ	
901-6-98.89-КЖ.И.0.41.0	С15-1	100	6100	6230	65.1
-01	С15-2	70	6200	6300	64.6

Нач.отд	Луценко	
Н.контр	Тюнева	
Гл.кон.	Бубис	
Зав.гр.	Тюнева	
Инж.Зк	Папкова	
Пров.	Тюнева	

Привязан

Инв.№

901-6-98.89-КЖ.И.0.41.0

Сетка С15 (С15-1, С15-2)

Стадия	Масса	Масштаб
Р.П.	См. табл.	—
Лист	Листов 1	

ГОСХИМПРОЕКТ

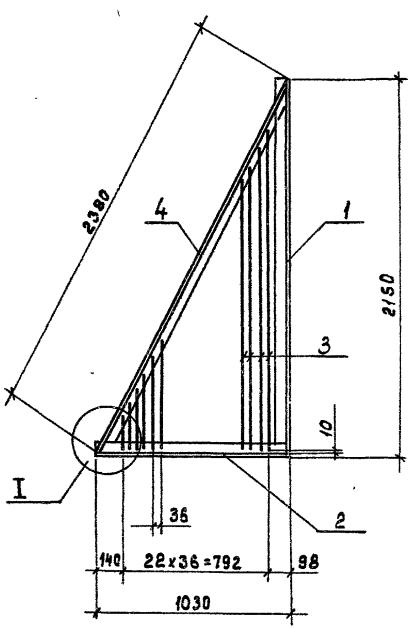

Поз.4

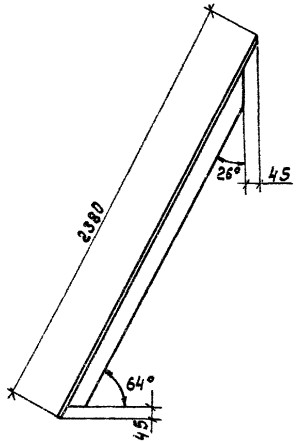

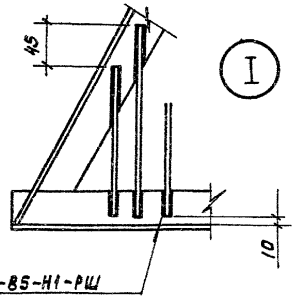

Поз.1

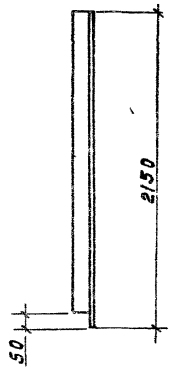

Формат	Зона	Поз.	Обозначение	Наименование	Кол.	Примечание
				Документация		
А3			901-6-98.89-КЖ.И.0.00.ОТУ	Технические условия		
				Детали		
Б4		1	901-6-98.89-КЖ.И.0.42.01	Уголок 50х50х5 ГОСТ 8509-86 / ВСт3кп2 ГОСТ 535-79		
				е = 21.50	1	8.2кг
Б4		2	-01	Уголок 50х50х5 ГОСТ 8509-86 / ВСт3кп2 ГОСТ 535-79		
				е = 10.25	1	3.9кг
Б4		3	-02	Круг ф6 ГОСТ 2590-71 / ВСт3кп2 ГОСТ 535-79		
				е = 235...1925 Ecp=1080	23	0.2кг
Б4		4	-03	Уголок 50х50х5 ГОСТ 8509-86 / ВСт3кп2 ГОСТ 535-79		
				е = 23.80	1	9.0кг

Привязан

Инв. №

Нач.отд.	Луценко		
Н.кон.	Тюнеева		
Гл.кон.	Бубис		
Зав.гр.	Тюнеева		
Инж.Зк	Папкова		
Пров.	Тюнеева		

901-6-98.89-КЖ.И.0.42.0

Решетка Рш4

Стадия	Масса	Масштаб
РП	25.7	—
Лист	Листов 1	

ГОСХИМПРОЕКТ

Коп. Доценко

Формат А3

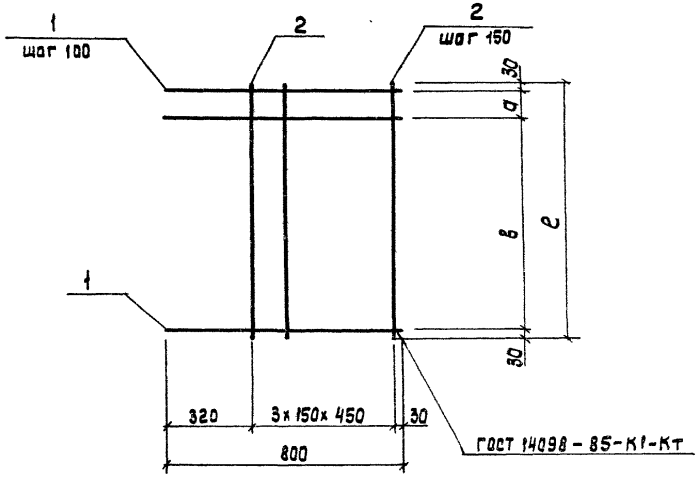

Обозначение	Марка	Размеры, мм			Масса кг
		а	в	е	
901-6-98.89-КЖ.И.0.43.0	С17-1	100	2000	2160	13.0
-01	С17-2	70	6100	6230	36.7
-02	С17-3	100	6000	6160	36.2

Формат	Зона	Поз.	Обозначение	Наименование	Кол.	Примечание
				Документация		
А3			901-6-98.89-КЖ.И.0.00.ОТУ	Технические условия		
			Переменные данные	для исполнений		
				901-6-98.89-КЖ.И.0.43.0		С17-1
				Детали		
				ГОСТ 5781-82*		
Б4		1	901-6-98.89-КЖ.И.0.43.0-01	ф10АIII е=800	22	0,5кг
Б4		2	-02	ф6АI е=2160	4	0,5кг
				901-6-98.89-КЖ.И.0.43.0-01		С17-2
				Детали		
				ГОСТ 5781-82*		
Б4		1	0.43.0-01	ф10АIII е=800	63	0,5кг
Б4		2	901-6-98.89-КЖ.И.0.43.0-03	ф6АI е=6230	4	1,3кг
				901-6-98.89-КЖ.И.0.43.0-02		С17-3
				Детали		
Б4		1	0.43.0-01	ф10АIII е=800	62	0,5кг
Б4		2	901-6-98.89-КЖ.И 0.43.0-04	ф6АI е=6160	4	1,3кг

Привязан

Инв.№

Нач.отд.	Луценко	
Н.Контр.	Тюнева	
Гл.кон.	Будис	
Зав.гр.	Тюнева	
Инж.Эк.	Папкова	
Пров.	Тюнева	

901-6-98.89-КЖ.И.0.43.0

Сетка С17
(С17-1 ... С17-3)

Стадия	Масса	Масштаб
Р.П.	См. тябл.	—
Лист	Листов 1	

ГОСХИМПРОЕКТ

Копир Лаврухина

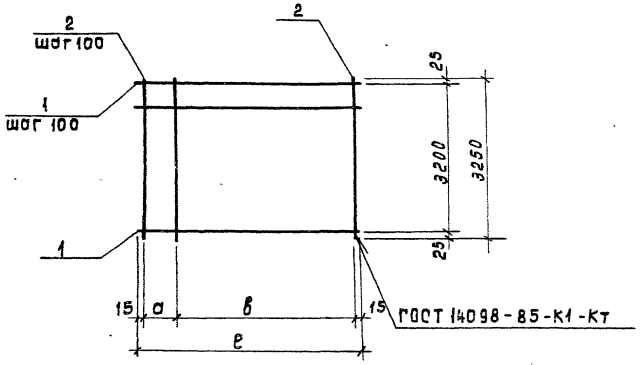

Обозначение	Марка	Размеры, мм			Масса кг
		а	в	е	
901-6-98.89-КЖ.И.0.44.0	С18-1	70	6200	6300	211.9
-01	С18-2	100	6100	6230	210.6

Формат	Зона	Поз.	Обозначение	Наименование	Кол.	Примечание
				Документация		
А3			901-6-98.89-КЖ.И.0.00.0ТУ	Технические условия		
				Переменные данные для исполнений		
				901-6-98.89-КЖ.И.0.44.0		С18-1
				Детали		
				ГОСТ 5781-82*		
Б4		1	901-6-98.89-КЖ.И.0.44.0-01	ф10 А III е=6300	33	3.9 кг
Б4		2	-02	ф8 А III е=3250	64	1.3 кг
				901-6-98.89-КЖ.И.0.44.0-	01	С18-2
				Детали		
				ГОСТ 5781-82*		
Б4		1	-03	ф10 А III е=6230	33	3.9 кг
Б4		2	-02	ф8 А III е=3250	63	1.3 кг

Привязан

Инв. №

Нач.отд.	Луценко	
Н. контр.	Тюнеева	
Гл. ком.	Бубис	
Зав.гр.	Тюнеева	
Инж. Эк.	Палкова	
Проб.	Тюнеева	

901-6-98.89-КЖ.И.0.44.0

Сетка С18 (С18-1, С18-2)

Стадия	Масса	Масштаб
Р.П.	см. табл.	—
Лист	Листов	

ГОСХИМПРОЕКТ

Формат	Зона	Поз.	Обозначение	Наименование	Кол.	Примечание
				Документация		
А3			901-6-98.89-КЖ.И.О.ОТУ	Технические условия		
А3			0.45.0 СБ	Сборочный чертеж		
			Переменные данные для исполнений			
				901-6-98.89-КЖ.И.О.45.0		РШ1
				Детали		
БЧ		1	901-6-98.89-КЖ.И.О.45.01	Полоса 5х50 ГОСТ 19903-74* / Ст3кп2 ГОСТ 14637-79		
				е=1570	1	3,2 кг
БЧ		2	-01	Уголок 50х50х5 ГОСТ 8509-86 / Ст3кп2 ГОСТ 535-79		
				е=1570	1	5,9 кг
БЧ		3	-02	Уголок 50х50х5 ГОСТ 8509-86 / Ст3кп2 ГОСТ 535-79		
				е=1570	1	5,9 кг
БЧ		4	-03	Уголок 50х50х5 ГОСТ 8509-86 / Ст3кп2 ГОСТ 535-79		
				е=740	1	2,8 кг
БЧ		5	-04	Уголок 50х50х5 ГОСТ 8509-86 / Ст3кп2 ГОСТ 535-79		
				е=1740	2	6,6 кг
БЧ		6	-05	полоса 5х50 ГОСТ 19903-74* / Ст3кп2 ГОСТ 14637-79		
				е=2370	20	4,8 кг
БЧ		7	-06	полоса 5х50 ГОСТ 19903-74* / Ст3кп2 ГОСТ 14637-79*		
				е=670	23	1,3 кг
БЧ		8	-07	полоса 5х50 ГОСТ 19903-74* / Ст3кп2 ГОСТ 14637-79*		
				е=270	19	0,5 кг

Формат	Зона	Поз.	Обозначение	Наименование	Кол.	Примечание
				901-6-98.89-КЖ.И.О.450-01		РШ2
				Детали		
БЧ		9	901-6-98.89-КЖ.И.О.45.0.01	Уголок 50х50х5 ГОСТ 8509-86 / Ст3кп2 ГОСТ 535-79		
				е=734	1	2,7 кг
БЧ		10	-01	полоса 5х50 ГОСТ 19903-74* / Ст3кп2 ГОСТ 14637-79		
				е=1380	17	2,8 кг
БЧ		11	-02	полоса 5х50 ГОСТ 19903-74* / Ст3кп2 ГОСТ 14637-79		
				е=734	1	1,5 кг

Привязан

Инв. №

Нач. отд	Луценко	
Н. кон.	Тюнега	
Гл. кон.	Будис	
Зав. гр.	Тюнева	
Инж. 3 к.	Папкова	
Пров.	Тюнева	

901-6-98.89-КЖ.И.О.45.0

Решетка (РШ1, РШ2)

Стадия	Лист	Листов
РП		1

ГОСХИМПРОЕКТ

Копир. Лаврукина

Рис.1

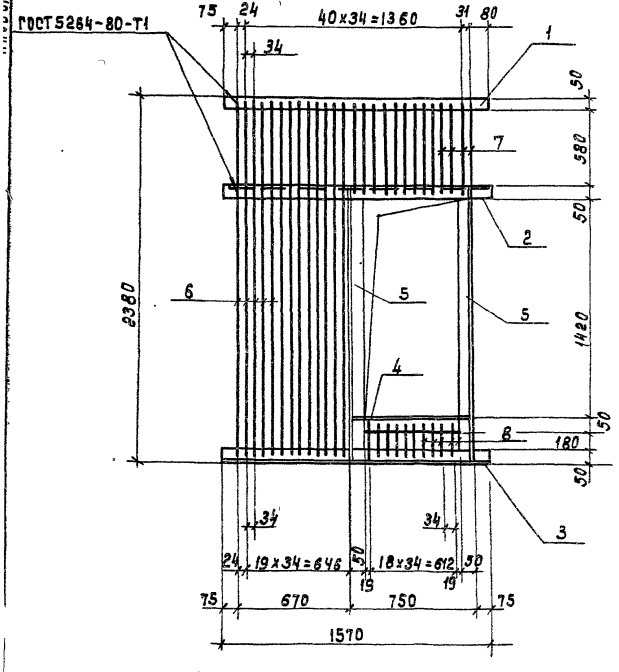

Поз. 5

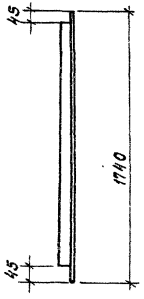

Рис. 2

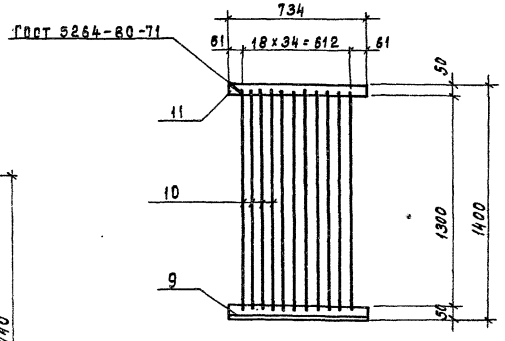

Обозначение	Марка	Рис	Масса, кг
901-6-98.89-КЖ.И.0.45.0	РШ1	1	166.4
-01	РШ2	2	51.8

Поз. 2

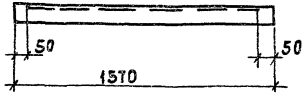

Поз. 4

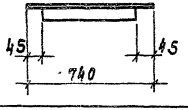

Привязан

Инв. №

Нач.отд.	Луценко	
Н.контр.	Тюнеба	
Гл. кон.	Бубис	
Зав. ар.	Тюнеба	
Инж. ТК	Папкова	
Пробер.	Тюнеба	

901-6-98.89 -КЖ.И.0.45.005

Решетка (РШ1, РШ2) Сборочный чертеж.

Стадия	Масса	Масштаб
РП	см. табл.	—
Лист	Листов 1	

ГОСХИМПРОЕКТ

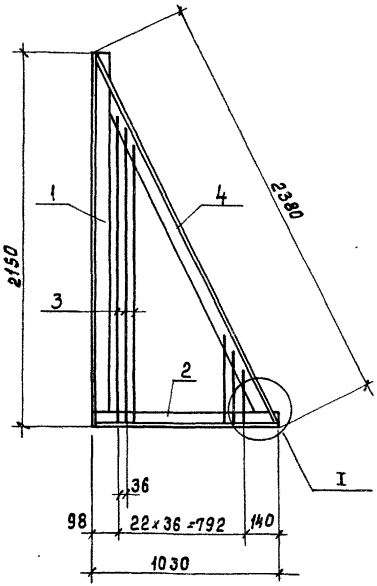

Поз. 4

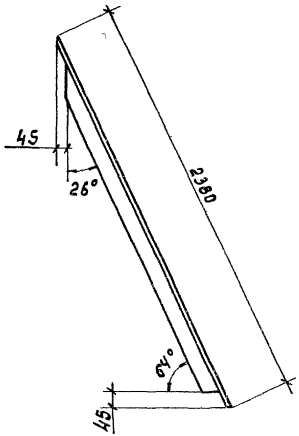

Формат	Зона	Поз.	Обозначение	Наименование	Кол.	Примечание
				Документация		
А3			901-6-98.89-КЖ.И.0.00.0ТУ	Технические условия		
				Детали		
Б4		1	901-6-98.89-КЖ.И.0.46.01	Уголок 50×50×5 ГОСТ 8509-86 Вст3кп2 ГОСТ 535-79		
				e=2150	1	8.2 кг
Б4		2	-01	Уголок 50×50×5 ГОСТ 8509-86 Вст3кп2 ГОСТ 535-79		
				e=1025	1	3.9 кг
Б4		3	-02	Круг ϕ6 ГОСТ 2590-71 Вст3кп2 ГОСТ 535-79		
				e=235....1925 eср=1080	23	0.2 кг
Б4		4	-03	Уголок 50×50×5 ГОСТ 8509-86 Вст3кп2 ГОСТ 535-79		
				e=2380	1	9.0 кг

Поз. 1

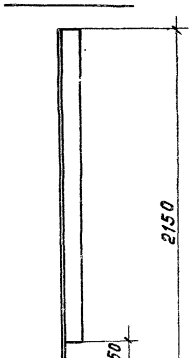

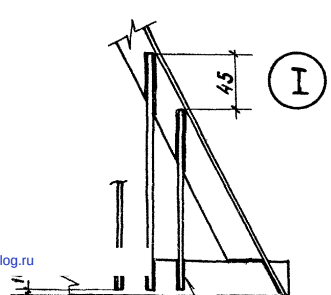

ГОСТ 14098-85-Н1-Р Ш

Привязан

Инв. №

Нач.отд.	Луценко	
Н.кон.	Тюнева	
Гл.кон.	Бубис	
Зав.гр.	Тюнева	
Инж.3к	Папкова	
Пров.	Тюнева	

901-6-98.89-КЖ.И.0.46.0

Решетка Р Ш 3

Стадия	Масса	Масштаб
РП	25.7	1:20
Лист	Листов 1	

ГОСХИМПРОЕКТ

24060-04 (48)

gost.e-ecolog.ru