ТИПОВОЙ ПРОЕКТ
901-8-12.83

БЛОК ОСНОВНЫХ СООРУЖЕНИЙ ДЛЯ СТАНЦИИ ОБЕСФТОРИВАНИЯ ВОДЫ ПОДЗЕМНЫХ ИСТОЧНИКОВ

С СОДЕРЖАНИЕМ ФТОРА ДО 5 МГ/Л

ПРОИЗВОДИТЕЛЬНОСТЬЮ 5 ТЫС.М^3/СУТКИ

АЛЬБОМ I

Архитектурно-строительная часть

Инв.№ 18728-01

Привязан.

Инв.№

gost.e-ecolog.ru

Госстрой СССР
ЦЕНТРАЛЬНЫЙ ИНСТИТУТ ТИПОВОГО ПРОЕКТИРОВАНИЯ
Свердловский филиал
620062, г.Свердловск-62, ул.Чебышева, 4
Заказ № 4449 Инв.№ 18728-01 тираж 450
Сдано в печать 13.10 1983г цена 6-16

ТИПОВОЙ ПРОЕКТ
901-8-12.83.

БЛОК ОСНОВНЫХ СООРУЖЕНИЙ ДЛЯ СТАНЦИИ ОБЕСФТОРИВАНИЯ ВОДЫ ПОДЗЕМНЫХ ИСТОЧНИКОВ

С СОДЕРЖАНИЕМ ФТОРА ДО 5 МГ/Л

ПРОИЗВОДИТЕЛЬНОСТЬЮ 5 ТЫС.$М^3$/СУТКИ

СОСТАВ ПРОЕКТА:

Альбом I — Архитектурно-строительная часть
Альбом II — Технологическая, санитарно-техническая части и нестандартизированное оборудование.
Альбом III — Электротехническая часть Связь и сигнализация.
Альбом IV — Задания заводам-изготовителям на низковольтные комплектные устройства и щит автоматизации
Альбом V — Строительные изделия.
Альбом VI — Ведомости потребности в материалах
Альбом VII — Заказные спецификации
Альбом VIII — Сметы. Часть I. Часть II.

Утвержден Госгражданстроем
приказ №219 от 22 июля 1982 г

Введен в действие
ЦНИИЭП инженерного оборудования
приказ № 116 от 17 декабря 1982 г

РАЗРАБОТАН
ЦНИИЭП инженерного оборудования
городов, жилых и общественных зданий
Главный инженер института А. Кетов
Главный инженер проекта М. Кротков

АЛЬБОМ I

Содержание альбома

Лист	Наименование	Стр.
	Листы марки АР	
1	Общие данные.	4
2	Ведомость отделки помещений Спецификация элементов заполнения проемов.	5
3	План на отм. -2,400; -0,500 и 0,000	6
4	План на отм. 3,600. Узлы 1; 2.	7
5	Разрезы 1-1; 2-2; 3-3. Узлы 3; 4.	8
6	Фасады 1-8; 8-1; Д-А; А-Д. Узел 5.	9
7	Ведомость и спецификация перемычек.	10
8	Планы и спецификация сборных перегородок Фрагменты 1,2,3	11
9	План отверстий на отм 0,000 и 3,600.	12
10	План кровли Планы и экспликация полов	13
	Листы марки КЖ	
1÷3	Общие данные.	14÷16
4	Схема расположения фундаментов, фундаментных балок и подпорных стен	17
5	Схема расположения фундаментов, фундаментных балок и подпорных стен. Вид 1-1 Развертка по 2-2, Сечения 3-3; 4-4; 5-5; 7-7	18
6	Схема расположения фундаментов, фундаментных балок и подпорных стен Развертки по 8-8; 10-10. Сечения 6-6; 9-9; 11-11÷14-14; 21-21; 22-22	19
7	Схема расположения фундаментов, фундаментных балок, подпорных стен. Развертка по 15-15. Сечения 16-16÷20-20.	20
8	Фундаменты Фм1; Фм2; Фм3. Опалубочные чертежи Армирование.	21
9	Фундаменты Фм4; Фм5; Фм6. Опалубочные чертежи Армирование	22
10	Фундаменты Фм7; Фм8; Фм9; Фм10. Опалубочные чертежи	23
11	Фундаменты Фм7; Фм8; Фм9. Армирование	24
12	Фундамент Фм10. Армирование. Фундамент Фм13 Опалубочный чертеж. Армирование.	25
13	Фундаменты Фм11; Фм18. Опалубочные чертежи. Армирование.	26
14	Фундаменты Фм12; Фм14. Опалубочные чертежи. Армирование	27
15	Фундаменты Фм15; Фм16. Опалубочные чертежи. Армирование	28
16	Фундамент Фм19. Опалубочный чертеж. Армирование.	29
17	Фундаменты Фм17; Фм20. Опалубочные. чертежи. Армирование	30
18	Схема расположения емкостей, фундаментов под оборудование каналов и приямков	31
19	Разрезы 1-1÷4-4.	32
20	Фундаменты под оборудование Фо1÷Фо6.	33
21	Схема расположения приямков и каналов в осях 7-8; А-Б.	34
22	Схема расположения труб и закладных деталей на отм. -2,400; -0,500; 0,000; 3,600	35
23	Антикоррозионная защита каналов и фундаментов под оборудование.	36
24	Растворно-хранилищные баки коагулянта и соды (РЕ1). Схема расположения стеновых панелей и монолитных участков. Вид 1-1. Разрез 2-2	37
25	Растворно-хранилищные баки коагулянта и соды (РЕ1). Узлы 3,4. Разрез 3-3 Схема расположения монолитных участков стен	38
26	Растворно-хранилищные баки коагулянта и соды (РЕ1). Армирование монолитных участков стен Ум1÷Ум3	39
27	Растворно-хранилищные баки коагулянта и соды (РЕ1) Армирование днища	40
28	Схема расположения каркасов в зубе днища емкости РЕ1	41
29	Антикоррозионная защита и схема деревянной обрешетки в емкости РЕ1.	42
30	Контактные осветлители (РЕ2). Схема расположения стеновых панелей и монолитных участков. Вид 1-1	43
31	Контактные осветлители (РЕ2) Разрезы 2-2÷5-5 Узлы 3,4	44
32	Контактные осветлители (РЕ2). Узлы 1, 2, 5÷8.	45
33	Контактные осветлители (РЕ2) Схема расположения закладных изделий в монолитных участках Армирование монолитных участков Ум1÷Ум3	46
34	Контактные осветлители (РЕ2) Армирование днища	47
35	Контактные осветлители (РЕ2) Схема расположения каркасов в зубе днища емкости.	48
36	Контактные осветлители (РЕ2). Армирование днища и монолитных участков	49
37	Расходные баки коагулянта (РЕ3). Опалубочные чертежи	50
38	Расходные баки коагулянта (РЕ3). Армирование	51
39	Схема расположения стеновых панелей по осям «А, Д», «1, 5, 6, 8» Сечения 1-1÷3-3	52
40	Спецификация стеновых панелей. Спецификация стальных элементов крепления каркаса	53
41	Схемы расположения плит покрытия и перекрытия Разрезы 1-1÷3-3	54
42	Схемы расположения колонн, балок покрытия, ригелей Разрезы 1-1, 2-2. Вид 3-3	55
43	Схемы расположения колонн, балок покрытия, ригелей Разрезы 4-4÷6-6, 8-8, 9-9 Вид 7-7. Узел 1	56
44	Схемы расположения лестничных маршей, проступей и верхней лестничной площадки	57
45	Перекрытие на отм. 1,100. Разрезы 1-1÷6-6.	58
46	Перекрытие на отм. 1,100. Армирование монолитных участков Ум1÷Ум3.	59
47	Перекрытие на отм. 1,100. Балки Бм1÷Бм4. Разрезы 7-7÷11-11. Узлы 1,2	60
48	Схема расположения перекрытия на отм. 3,600 Разрезы 1-1÷6-6, 15-15	61
49	Перекрытие на отм. 3,600. Разрезы 7-7, 9-9. Монолитные участки Ум4÷Ум14. Балка Бм5.	62
50	Перекрытие на отм. 3,600. Балки Бм5÷Бм10.	63
51	Перекрытие на отм. 3,600. Спецификация к монолитным участкам и балкам.	64
52	Перекрытие на отм. 3,600. Схема армирования монолитных железобетонных поясов Мп1, Мп2.	65
53	Схема расположения перекрытия на отм. 3,600 в осях «Г-Д», «4-6».	66
54	Схема расположения перекрытия на отм. 3,600 в осях «А-Б», «1-2»	67
55	Схема расположения приточной венткамеры на отм. 3,600.	68
56	Схемы расположения закладных деталей в полу	69
	Листы марки КМ	
1	Общие данные. Техническая спецификация металла.	70
2	Техническая спецификация металла	71
3	Техническая спецификация металла на типовые конструкции.	72
4	Ведомость металлоконструкций по видам профилей.	72
5	Схема расположения вертикальных связей.	73
6	Схема расположения подкрановых путей и монорельсов.	74
7	Узлы монорельсов 1÷5.	75
8	Схемы расположения металлических площадок на отм. 0,000; 1,100; 1,300.	76
9	Схема расположения металлических площадок на отм. 1,800; 3,500 Разрезы 1-1÷8-8.	77
10	Узлы 1÷7	78
11	Схема расположения ограждений.	79
12	Схема расположения элементов ограждения контактного осветления.	80

Альбом I

Типовой проект 901-8-12.83

Инв. № подл. | Подпись и дата | Взам. инв. №

Типовой проект 901-8-12.83 Альбом I

Ведомость основных комплектов рабочих чертежей

Обозначение		Наименование	Примечание
ТП 901-8	АР	Архитектурные решения	Альбом I
ТП 901-8	КЖ	Конструкции железобетонные	Альбом I
ТП 901-8	ТХ	Технологические решения	Альбом II
ТП 901-8	ОВ	Отопление и вентиляция	Альбом II
ТП 901-8	ЭМ	Силовое электрооборудование	Альбом III
ТП 901-8	АТХ	Автоматизация технологического процесса	Альбом III
ТП 901-8	СС	Связь и сигнализация	Альбом III
ТП 901-8	ЭО	Электроосвещение	Альбом III
ТП 901-8	КМ	Конструкции металлические	Альбом I
ТП 901-	ВК	Внутренний водопровод и канализация	Альбом II

Ведомость рабочих чертежей основного комплекта

Лист	Наименование	Примечание
1	Общие данные	
2	Ведомость отделки помещений. Спецификация элементов заполнения проемов	
3	Планы на отм. -2.400; -0.500 и 0.000	
4	План на отм. 3.600; Узлы 1; 2.	
5	Разрезы 1-1; 2-2; 3-3; Узлы 3; 4.	
6	Фасады 1-8; 8-1; Д-А; А-Д. Узел 5	
7	Ведомость и спецификация перемычек	
8	Планы и спецификация сборных перегородок Фрагменты 1; 2; 3	
9	Планы отверстий на отм. 0.000 и 3.600	
10	План кровли Планы и экспликация полов	

Таблица зависимости толщин кирпичных стен, стеновых панелей, кробельного утеплителя от расчетных температур, мм

t° C	Кирпичная стена а	б	в	Панель по серии 1.432-14 г	Панель по серии 1.020-1 д	Утеплитель пенобетон γ=300кг/м³ е	ж
-20°	380	380	380	200	250	80	80
-30°	380	510	510	200	300	80	100
-40°	510	510	640	250	350	100	140

Настоящий проект разработан в соответствии с действующими нормами и правилами и предусматривает в части архитектурно-строительных решений мероприятия, обеспечивающие Взрывную, Взрыво-пожарную и пожарную безопасность при эксплуатации здания

Главный архитектор проекта Глебов

Ведомость ссылочных и прилагаемых документов

Обозначение	Наименование комплекта	Примечания
	Ссылочные документы	
ГОСТ 14624-69	Двери деревянные для зданий промышленных предприятий	
ГОСТ 12506-67	Окна деревянные для зданий промышленных предприятий	
1.138-10 Выпуск 1; 4	Перемычки железобетонные для зданий с кирпичными стенами	
2.430-3 Выпуск 1; 2	Типовые архитектурно-строительные детали промышленных зданий с кирпичными стенами	
2460-18 Выпуск 0; 1; 2; 3	Узлы покрытий одноэтажных производственный зданий с рулонными кровлями и железобетонными плитами	
Шифр 41-78	Ворота распашные В.3.6 и 3.0; В.3.6×3.6; В.3.6×4.2; В.4.9×5.4 с ручными приборами открывания	
1.431-6	Кирпичные перегородки для одноэтажных и многоэтажных производственных зданий	
1.136-10	Двери деревянные внутренние для жилых и общественных зданий	
1.236-6 Выпуск 1 часть 1	Окна и балконные двери общественных зданий	
1.431-15 Выпуск 1; 2; 3; 4	Перегородки многоэтажных зданий с каркасом	
2.260-1 Выпуск 4	Детали покрытий общественных зданий	
Типовые проекты 407-3-48/75 ÷ 407-3-187/75 Альбом	Трансформаторные подстанции с кабельными и воздушными вводами 6-10 кв на один и два трансформатора мощностью до 2×630 ква	

Основные строительные показатели

Наименование	Един. измер.	Количество
Площадь застройки	м²	921.0
Строительный объем	м³	8010.8
В том числе: подземная часть	м³	542.0

Ведомость спецификаций

№ № листов	Наименование	Примечание
2	Спецификация элементов заполнения проемов	
7	Спецификация перемычек	

Общие указания

1. Здание IV степени и огнестойкости.
2. Относительная отм 0.000 соответствует абсолютной отм [ ]
3. Ограждающие конструкции – керамзитобетонные панели γ=900кг/м³
4. Кирпичные вставки наружных стен, внутренние стены и перегородки выполняются из обыкновенного глиняного кирпича, сплошного, пластического прессования марки 100 (ГОСТ 530-80) МРЗ 15 на цементно-песчаном растворе марки 25
5. Горизонтальная гидроизоляция стен от капиллярной влаги осуществляется слоем цементно-песчаного раствора состава 1:2 толщиной 20 мм на отм. -0.030
6. Наружные поверхности кирпичных вставок штукатурятся цементно-песчаным раствором марки 50 с разделкой швами и окраской под панели
   Кирпичные вставки по оси „Д", между осями „1" и „4", выполняются с расшивкой швов.
7. Вокруг здания устраивается отмостка с асфальтовым покрытием шириной 1.0 м.
8. Оконные и дверные откосы в кирпичных стенах оштукатуриваются цементно-песчаным раствором марки 50 и окрашиваются цементно-перхлорвиниловыми красками
9. Наружные поверхности панельных стен окрашиваются цементно-перхлорвиниловыми красками.
10. Столярные изделия окрашиваются масляной краской за 2 раза

Согласовано: Отдел ВС Нарцисова

Инв. № подл. | Подпись и дата | Взам. инв. №

Привязан			
Инв. №			
Т.П. 901-8-12.83			АР
Провер	Двойнина		
Н. контр	Глебов		
Ст. арх	Самоделкина		
ГИП	Левина		
ГАП	Глебов		
Гл. конст.	Пронин		
Нач. отд	Красавин		
Гл. инж. ин	Кетаов		

Блок основных сооружений для станции обесфторивания воды производительностью 5 тыс м³/сутки

Стадия	Лист	Листов
Р	1	10

Общие данные

ЦНИИЭП инженерного оборудования г. Москва

Ведомость отделки помещений

Наименование или номер помещения	Потолок		Стены или перегородки		Отделка низа стен или перегородок (панель)			Колонна		Примечание
	Площадь	Вид отделки	Площадь	Вид отделки	Площадь	Вид отделки	Высота мм	Площадь мм	Вид отделки	
2; 3; 13	197	Затирка швов Окраска поливинилацетатная ВА-27А	813	Штукатурка кирпичных стен Затирка швов панельных стен Окраска поливинилацетатная ВА-27А		———	—	113	Окраска поливинилацетатная ВА-27А	
1; 5	72	Затирка швов Окраска двумя слоями лака ХВ-784 по 2-м слоям эмали ХВ-785 и огрунтовке лаком ХВ-784 плит и валов покрытия	351	Штукатурка кирпичных стен Затирка швов панельных стен Окраска двумя слоями лака ХВ-784 по 2м слоям эмали ХВ-785 и огрунтовке лаком ХВ-784 стен и колонн		———	—	42	———	
9	9	Затирка швов Окраска известковая	36	Затирка кирпичных стен цементно-песчаным раствором. Окраска известковая.		———	—	1,3	Окраска известковая	
8; 12; 16; 21	105	То же	284	Затирка кирпичных стен и панельных швов цементно-песчаным раствором Окраска известковая		———	—	23	То же	
11; 28	300	Затирка швов Окраска поливинилацетатная ВА-27А	180	Штукатурка кирпичных стен Окраска поливинилацетатная ВА-27А	134	Глазурованная плита	1500	11	Окраска поливинилацетатная ВА-27А	
19	4,5	То же	13	То же	20	То же	1800	—	То же и глазурованная плита	
7; 10; 14; 17; 18; 20; 22; 25	133	То же	448	Штукатурка кирпичных стен и затирка швов перегородок Окраска поливинилацетатная ВА-27		———	—	18	Окраска поливинилацетатная ВА-27А	
6; 23; 24; 26; 27; 29; 30	207	То же	519	Затирка швов панелей и перегородок цементно-песчаным раствором Окраска поливинилацетатная ВА-27А		———	—	36	То же	
4; 15	40	То же	151	Штукатурка кирпичных стен и окраска поливинилацетатная ВА-27		———	—	7	То же	

Спецификация элементов заполнения проемов

Марка поз.	Обозначение	Наименование	Кол.	Масса ед., кг	Примечание
1	41-74 вып.2	Ворота В.3,6×4,2	3		
2	Типовой проект 407-3-41/75, 407-3-45/75	Ворота В-1Ж	3		
3	ГОСТ 14624-69	Дверной блок Д59-ППВ	2		
4	ГОСТ 14624-69	Дверной блок Д52-ППВ	3		
5	ГОСТ 14624-69	Дверной блок Д51-ППВ	2		
6	ГОСТ 14624-69	Дверной блок Д-31П	5		
7	ГОСТ 14624-69	Дверной блок Д37А	3		
8	1.136-10	Дверной блок ДГ24-15	2		
9	1.136-10	Дверной блок ДО24-15	3		
10	1.136-10	Дверной блок ГД24-18	3		
11	1.136-10	Дверной блок ГД24-12А	5		
12	1.136-10	Дверной блок ГД24-10А	1		
13	1.136-10	Дверной блок ГД21-10	4		
14	1.136-10	Дверной блок ГД21-7	3		
15	1.136-10	Дверной блок ГД21-7А	3		
16	1.236-6 вып.1 часть 1	Дверной блок БС28-9	1		
17	Типовой проект 407-3-41/75; 407-3-45/75	Жалюзийная решетка В×3	2		
18	ГОСТ 14624-69	Дверной блок Д56АПВ	1		
ОК-1	ГОСТ 12506-67	Окно НСЧ-94	7		
ОК-8	ГОСТ 1.236-6 вып.1 часть 1.	Окно ОС18-18В	16		

Спецификация гардеробного оборудования

Марка поз.	Обозначение	Наименование	Кол.	Масса ед., кг	Примечание
1	ГОСТ 22415-77	Шкаф деревянный ДД-33,8	4		
2	ГОСТ 22415-77	Шкаф деревянный ДД-25,4	1		
3	ГОСТ 22415-77	Шкаф деревянный ДД-25,2	2		

Альбом I

Типовой проект 901-8-12 83

Согласовано: Отдел ВГ Кротков

Инв. № подл. | Подпись и дата | Взам. инв. №

Привязан

Инв. №

Провер.	Двойнина		ТП 901-8-12 83 АР
Н. контр	Глебов		
Ст. арх.	Самоделкина		
Рук. трип	Двойнина		Блок основных сооружений для станции обесфторивания воды производительностью 5,0 тыс м³/сут.
ГИП	Левина		Стадия: Р; Лист: 2; Листов:
ГАП	Глебов		Ведомость отделки помещений. Спецификация элементов заполнения проемов.
Гл. конст	Пронин		ЦНИИЭП инженерного оборудования г. Москва
Нач. отд.	Красавин		

Альбом I

Типовой проект 901-8-12 83

План на отм. -0.500 и 0.000

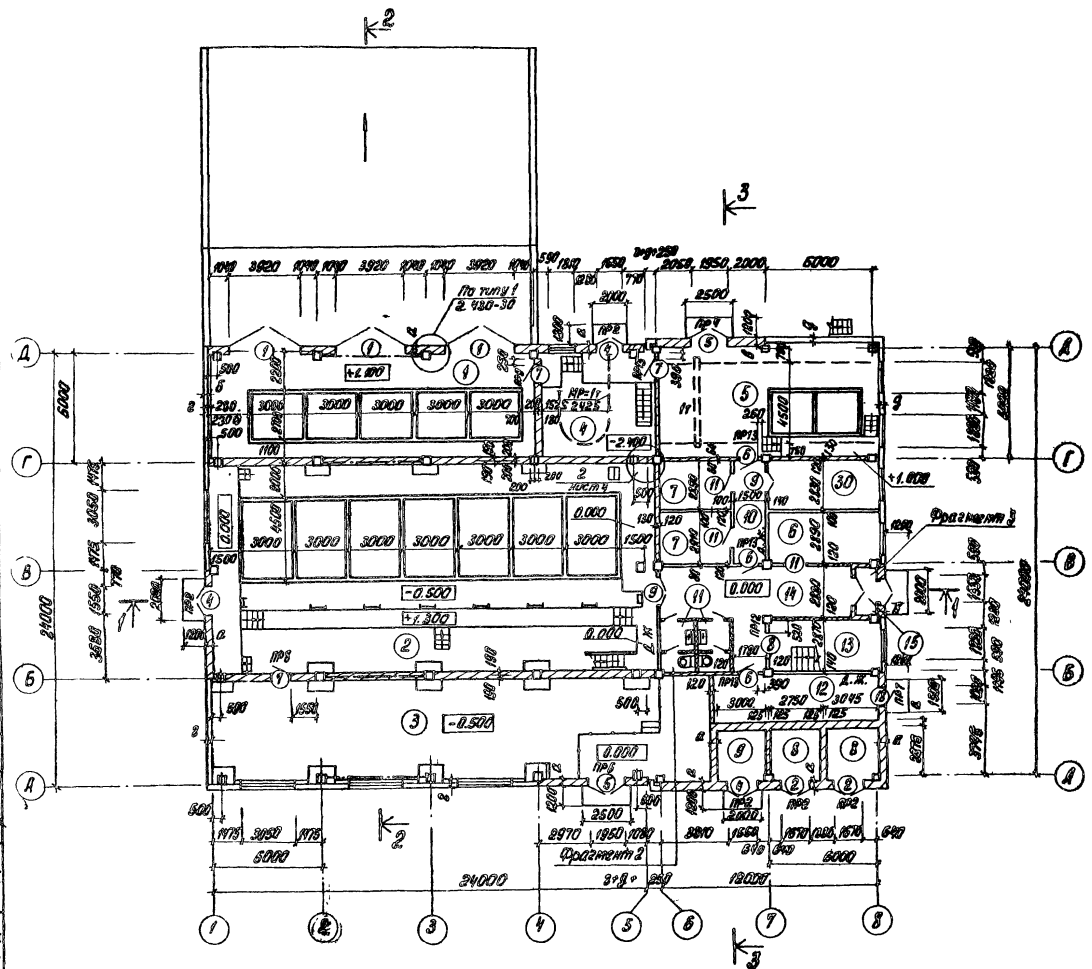

План на отм. -2.400

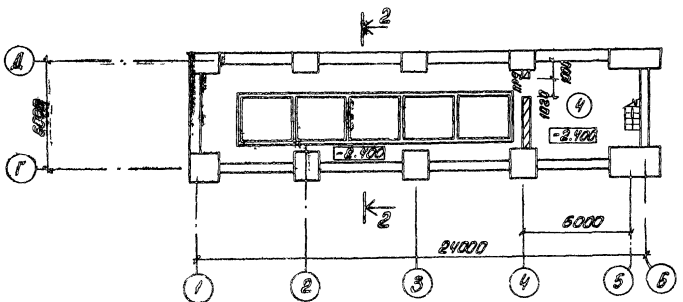

Ведомость проемов ворот и дверей

Марка поз.	Разрез проема в кладке
1	3600 × 3600
2	1670 × 2360
3	1550 × 2400
4	1550 × 2400
5	1950 × 2400
6	1020 × 2080
7	1020 × 2080
8	1510 × 2370
9	1310 × 2370
10	1210 × 2370
11	1210 × 2370
12	1010 × 2070
13	1010 × 2070
14	710 × 2070
15	710 × 2070
16	910 × 2810
17	1670 × 460
18	1060 × 2400

Экспликация помещений

	Наименование	Площадь м²	Категория производства по взрывной, взрыво-пожарной и пожарной опасности
1	Помещение растворно-хранилищных баков коагулянта и соды	102,2	Д
2	Галерея трубопроводов контактных осветлителей	285,8	Д
3	Насосная станция II подъема	159,6	Д
4	Помещение насосной реагентного хозяйства	36,4	Д
5	Помещение дозаторной и воздуходувной	74,2	Д
6	Помещение мастерской	17,8	Д
7	Кладовая	23,6	В
8	Камеры трансформаторов	16,0	В
9	РУ	7,6	Г
10	Коридор	28,2	—
11	Женская и мужская уборные	11,5	—
12	Щитовая н/н	25,3	Г
13	Лестничная клетка	17,5	—
14	Вестибюль	13,2	—
15	Тамбур	3,1	—

Проверил	Двойнина		
Н. контр.	Глебов		
Ст. арх.	Самоделкина		
Рук. гр.	Двойнина		
ГИП	Левина		
ГАП	Глебов		
Гл. конст.	Пронин		
Нач. отд.	Красавин		
Гл. инж. ин.	Кетаов		

Т.П. 901-8-12 83 АР

Блок основных сооружений для станции обесфторивания воды производительностью 5 тыс. м³/сутки

Стадия	Лист	Листов
Р	3	

Планы на отм. -2.400; -0.500, 0.000

ЦНИИЭП инженерного оборудования г. Москва

Привязан

Инв. №:

Согласовано

Отдел ВГ Гралль

Отдел ВС Нарциссова

Отдел ЭАД Полещикова

Инв. № подл. | Подпись и дата | Взам. инв. №

Альбом I

Типовой проект 901-8-12 83

План на отм. 3.600

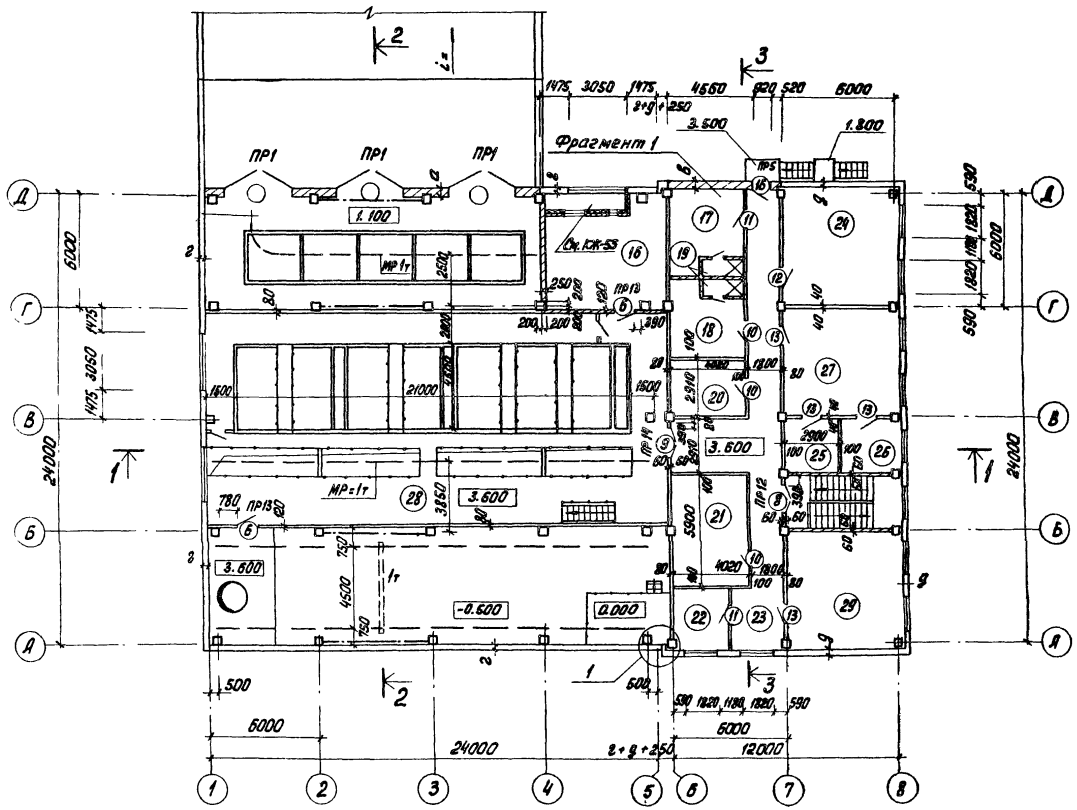

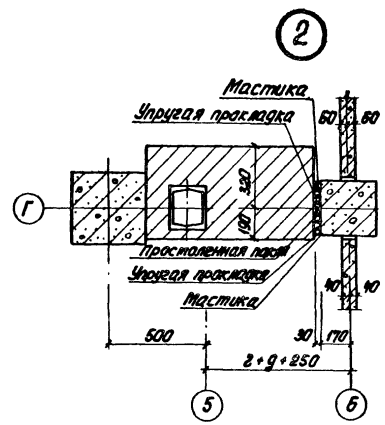

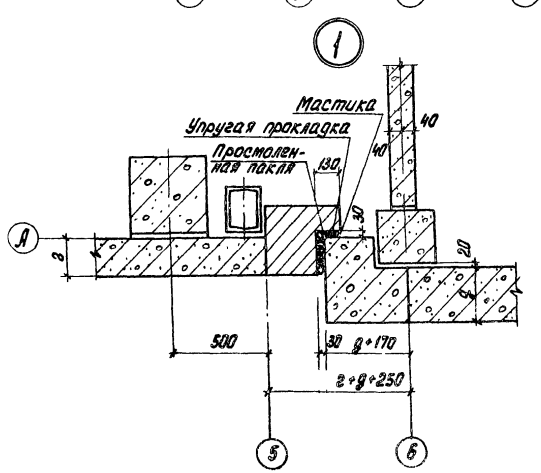

Экспликация помещений

Номер по плану	Наименование	Площадь $м^2$	Категория производства по взрывной, взрыво-пожарной и пожарной опасности
16	Приточная венткамера	39.8	Д
17	Женский гардероб уличной, домашней и специальной одежды	14.5	–
18	Мужской гардероб уличной, домашней и специальной одежды	14.6	–
19	Душевые	4 0	–
20	Помещение хранения реактивов	11 7	Д
21	Вытяжная венткамера	23.7	Д
22	Кабинет начальника станции	9.0	–
23	Коридор	58 5	–
24	Комната приема пищи	37 6	–
25	Помещение мойки посуды	8.4	–
26	Помещение весовой	8.9	–
27	Химическая лаборатория	36.2	Д
28	Помещение контактных осветлителей	281.4	Д
29	Диспетчерская	37.5	Г
30	Служебное помещение	17.8	–

Согласовано.

Отдел ВГ	Гриль	
Отдел ВС	Нарцисова	
Отдел ЭАД	Полещикова	

Инв. № подл. | Подпись и дата | Взам. инв. №

Ст. арх.	Самоделкина	
Рук. гр.	Двойнина	
ГИП	Левина	
ГАП	Глебов	
Гл. конст.	Пронин	
Нач. отд.	Красавин	
Гл. инж. ин.	Кетаов	

Привязан

Инв. №:

Т.П. 901-8-12 83 АР

Блок основных сооружений для станции обесфторивания воды производительностью 5 тыс. $м^3$/сутки

Стадия	Лист	Листов
Р	4	

План на отм. 3.600. Узлы 1 ; 2.

ЦНИИЭП инженерного оборудования г. Москва

Альбом I

Типовой проект 901-8-12 83

Слой гравия (ГОСТ 8268-74*, Мр3 ≥ 100) на битумной мастике марки МБК-Г-65Г/МБК-Г-75/ГОСТ 2889-80-10 мм
4 слоя рубероида марки Рэм-350 (ТУ-21-27-30-72) на битумной мастике марки МБК-Г-65А (МБК-Г-75А) ГОСТ 2889-80
Огрунтовка раствором битума пятой марки в керосине или соляровом масле
Цементно-песчаная стяжка марки 50-15 мм
Утеплитель - пенобетон γ=300 кг/м³ - „е"
Пароизоляция - окраска битумом за 1 раз
Сборные железобетонные плиты

Разрез 1-1

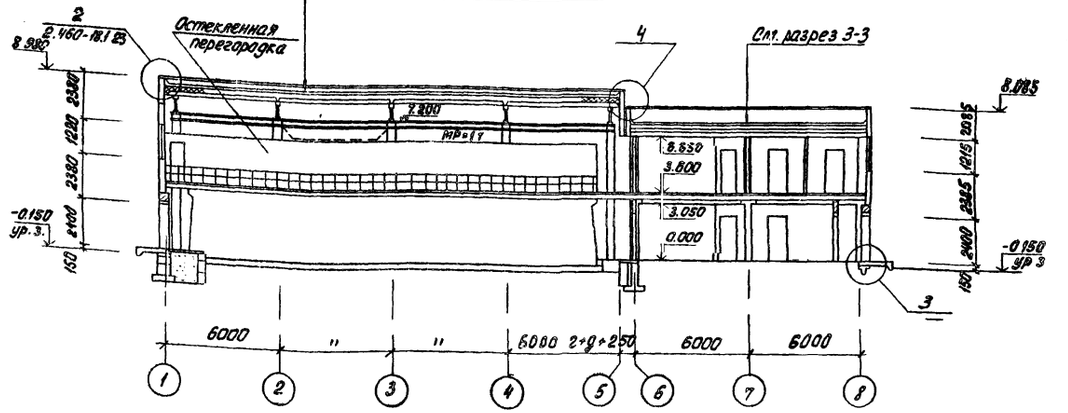

Разрез 2-2

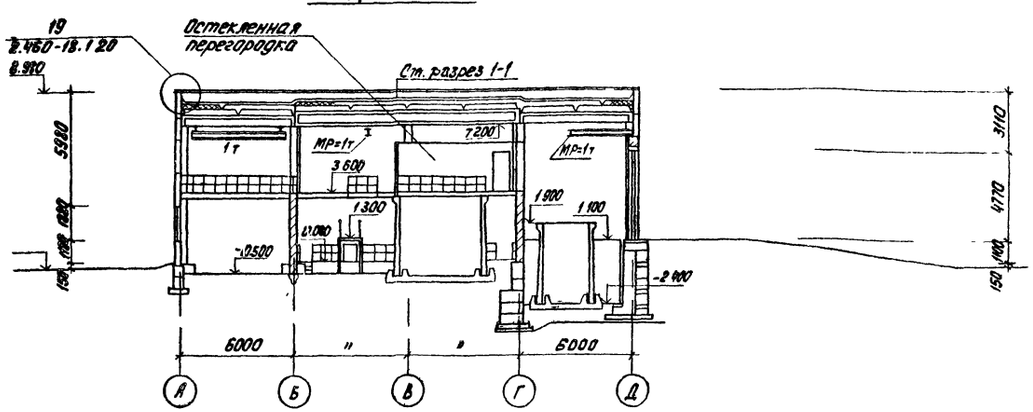

Слой гравия (ГОСТ 8268-74*, Мр3 ≥ 100) на битумной мастике марки МБК-Г-65Г (МБК-Г-75Г) ГОСТ 2889-80-10 мм
4 слоя рубероида марки Рэм350 (ТУ-21-27-30-72) на битумной мастике марки МБК-Г-65А (МБК-Г-75А) ГОСТ 2889-80
Огрунтовка раствором битума пятой марки в керосине или соляровом масле
Цементно-песчаная стяжка марки 50-15 мм
Утеплитель - пенобетон γ=300 кг/м³ - „ж"
Пароизоляция - окраска битумом за 1 раз
Сборные железобетонные плиты

Разрез 3-3

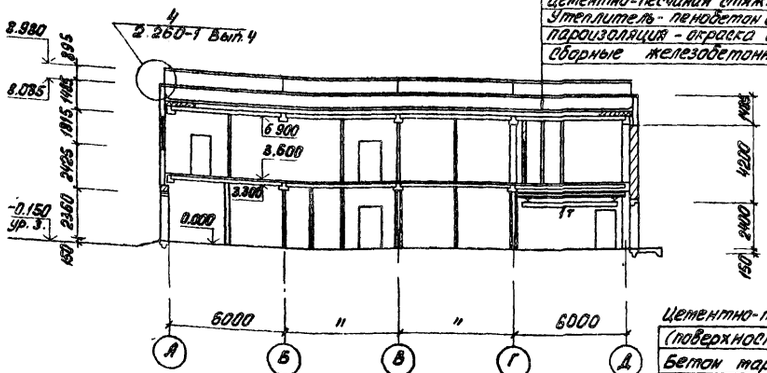

Цементно-песчаный раствор М200 (поверхность зажелезнить)
Бетон марки 100
Песок, уплотненный щебнем

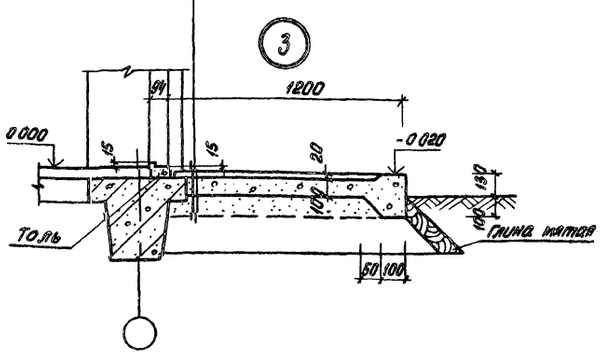

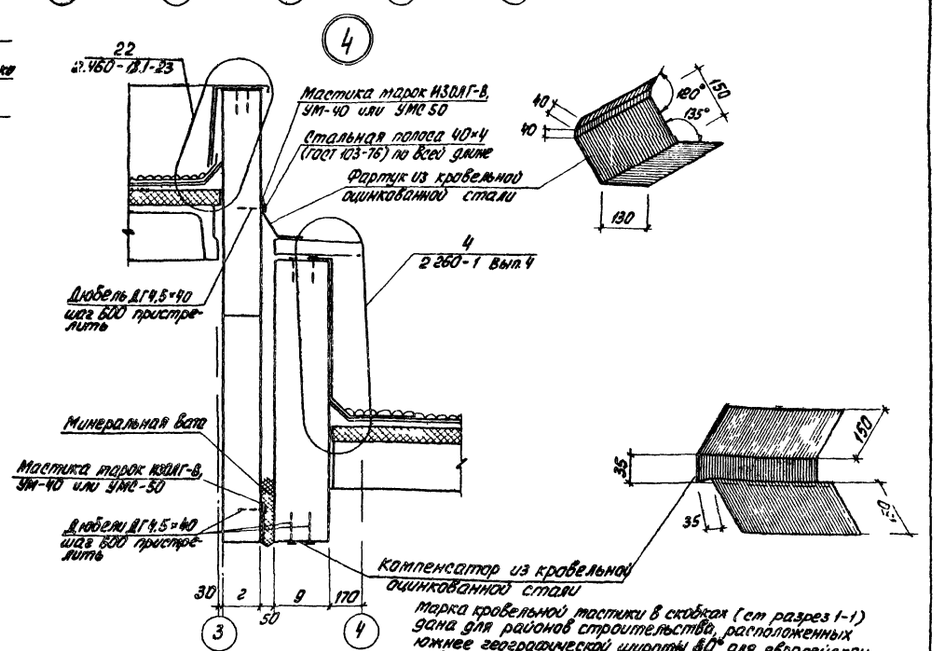

Марка кровельной мастики в скобках (ст разрез 1-1) дана для районов строительства, расположенных южнее географической широты 60° для европейской и 53° для азиатской частей СССР

Проверил	Двойнина		
Н. контр.	Глебов		
Ст. арх.	Самоделкина		
Рук. гр.	Двойнина		
ГИП	Левина		
ГАП	Глебов		
Гл. конст.	Пронин		
Нач. отд.	Красавин		
Гл. инж. им.	Кетаов		

Т.П. 901-8-12 83 АР

Блок основных сооружений для станции обесфторивания воды производительностью 5 тыс. м³/сутки

Стадия	Лист	Листов
Р	5	

Разрезы 1-1; 2-2; 3-3
Узлы 3; 4

ЦНИИЭП инженерного оборудования г. Москва

Привязан

Инв. №

Согласовано: Отдел ВГ, Отдел ВС, Отдел ЭАД, Гриль, Нарциссова, Трыканкина

Типовой проект 901-8-12.83 Альбом I

Фасад 1-8

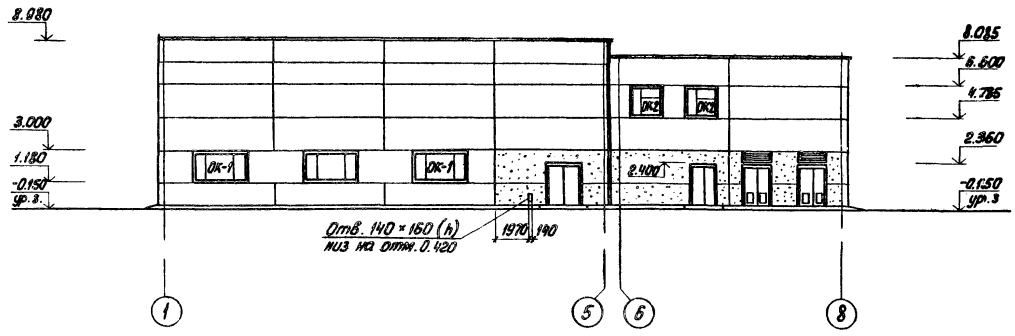

Фасад Д-А

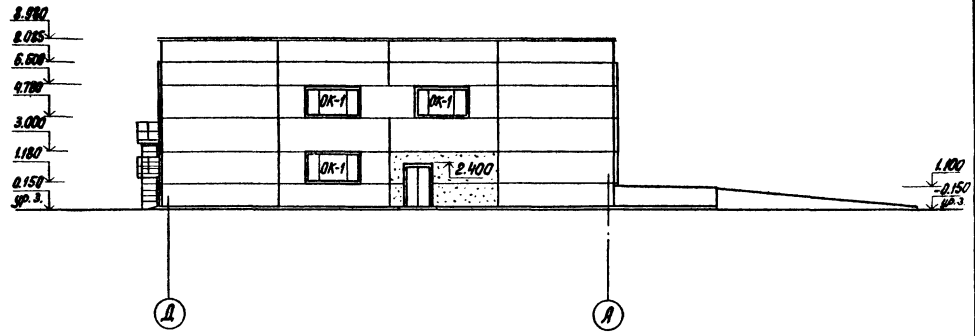

Фасад 8-1

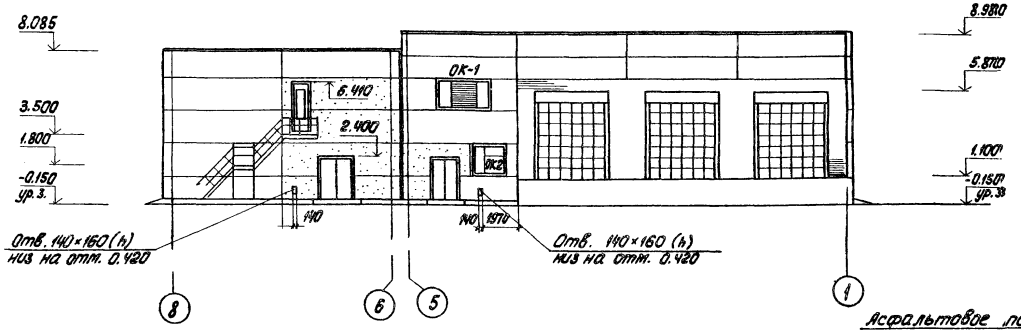

Фасад А-Д

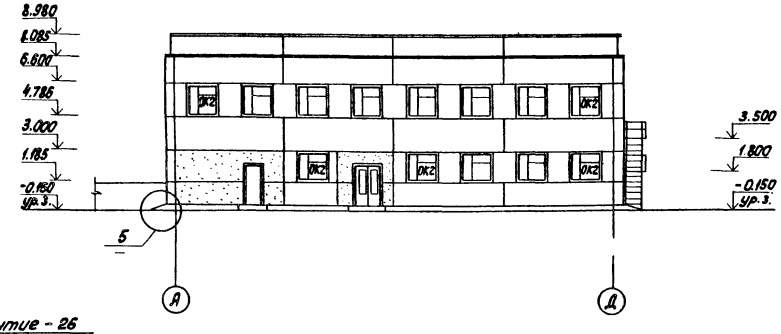

Схема расположения элементов заполнения оконных проемов

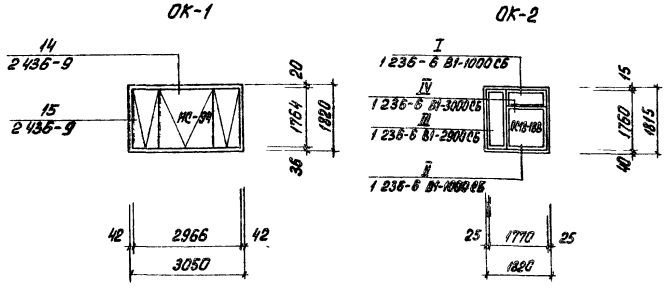

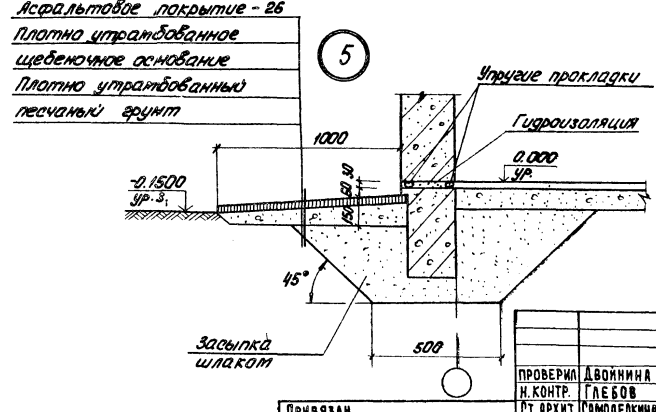

Привязан			
Инв. №			
Проверил	Двойнина		
Н. контр.	Глебов		
Ст. архит.	Самоделкина		
Рук. гр.	Двойнина		
ГИП	Левина		
ГАП	Глебов		
Гл. констр.	Пронин		
Нач. отд.	Красавин		

Т.П. 901-8-12.83 АР

Блок основных сооружений для станции обесфторивания воды производительностью 5 тыс. м³/сутки

Стадия Р | Лист 6 | Листов

Фасады 1-8; 8-1; Д-А; А-Д. Узел 5.

ЦНИИЭП инженерного оборудования г. Москва

Инв. № подл. | Подпись и дата | Взам. инв. №

Отдел ВГ — Гриль
Отдел ВС — Нарциссова
Отдел ЭАД — Колещикова
Отдел ЭАД — Трыкинина

Альбом I

Типовой проект 901-8-12.83

Инв. № подл. | Подпись и дата | Взам. инв. №

Ведомость перемычек

Тип	Схема сечения
Для $t°_н$ = -40°С	
ПР1	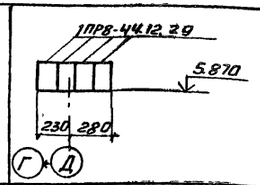
ПР2	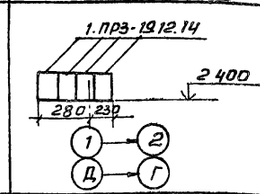
ПР3	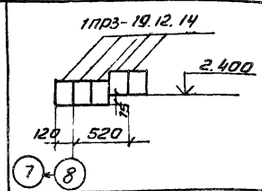
ПР4	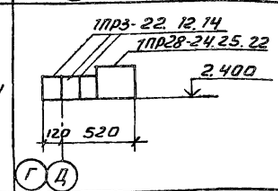
ПР5	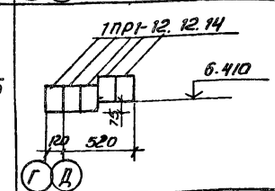
ПР6	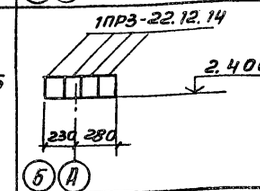
ПР7	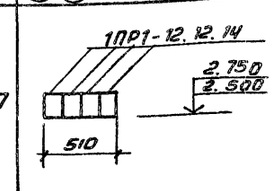

Тип	Схема сечения
Для $t°_н$ = -30°С	
ПР1	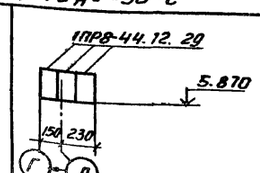
ПР2	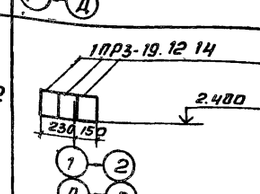
ПР3	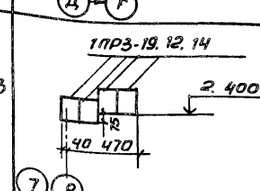
ПР4	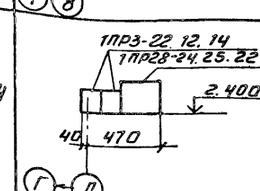
ПР5	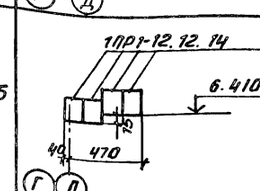
ПР6	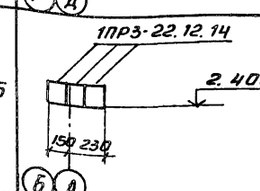
ПР7	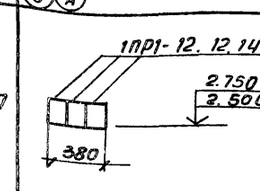

Тип	Схема сечения
Для $t°_н$ = -20°С	
ПР1	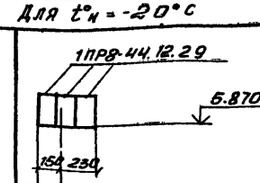
ПР2	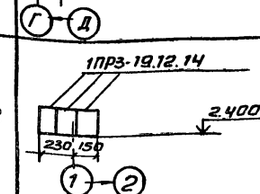
ПР3	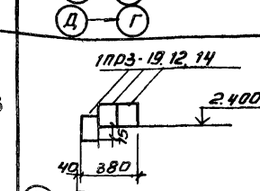
ПР4	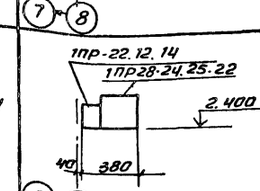
ПР5	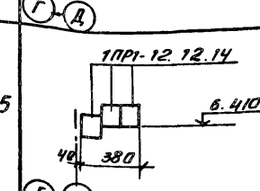
ПР6	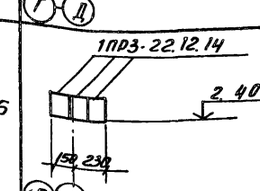
ПР7	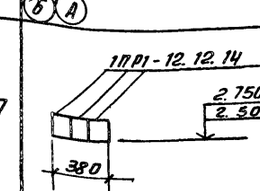

Тип	Схема сечения
Для $t°_н$ = -20°С; Для $t°_н$ = -30°С; Для $t°_н$ = -40°С	
ПР8	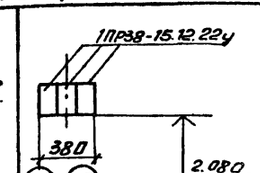
ПР9	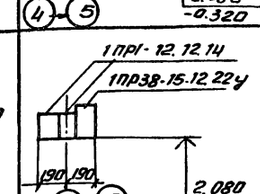
ПР10	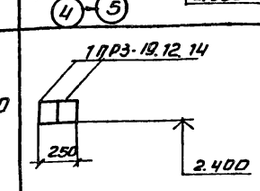
ПР11	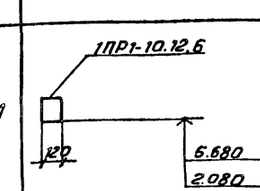
ПР12	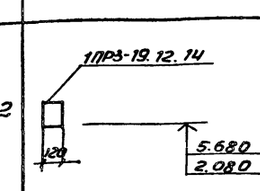
ПР13	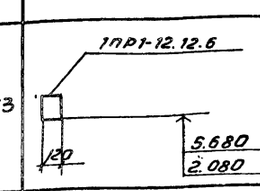
ПР14	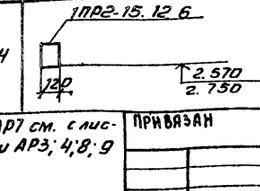

Лист АР7 см. с листами АР3; 4; 8; 9

Привязан

Инв. №

Спецификация перемычек

Марка поз	Обозначение	Наименование	Кол шт	Масса ед кг	Примечан.
		Для $t°_н$ = -40°С			
ПР1	1.138-10 Вып.1	1ПР8-44.12.29	12	383	
ПР2	1.138-10 Вып.1	1ПР3-19.12.14	20	75	
ПР3	1.138-10 Вып.1	1ПР3-19.12.14	5	75	
ПР4	1.138-10 Вып.1	1.ПР3-22.12.14	3	100	
	1.138-10 Вып.1	1ПР28-24.25.22у	1	100	
ПР5	1.138-10 Вып.1	1ПР1-12.12.14	5	50	
ПР6	1.138-10 Вып.1	1ПР3-22.12.14	4	100	
ПР7	1.138-10 Вып.1	1ПР1-12.12.14	16	50	
		Для $t°_н$ = -30°С			
ПР1	1.138-10 Вып.1	1ПР8-44.12.29	9	383	
ПР2	1.138-10 Вып.1	1ПР3-19.12.14	15	75	
ПР3	1.138-10 Вып.1	1ПР3-19.12.14	4	75	
ПР4	1.138-10 Вып.1	1ПР3-22.12.14	2	100	
	1.138-10 Вып.1	1ПР28-24.25.22у	1	100	
ПР5	1.138-10 Вып.1	1ПР1-12.12.14	4	50	
ПР6	1.138-10 Вып.1	1ПР3-22.12.14	3	100	
ПР7	1.138-10 Вып.1	1ПР3-12.12.14	12	50	
		Для $t°_н$ = -20°С			
ПР1	1.138-10 Вып.1	1ПР8-44.12.29	9	383	
ПР2	1.138-10 Вып.1	1ПР3-19.12.14	15	75	
ПР3	1.138-10 Вып.1	1ПР3-19.12.14	3	75	
ПР4	1.138-10 Вып.1	1ПР3-22.12.14	1	100	
	1.138-10 Вып.1	1ПР28-24.25.22у	1	100	
ПР5	1.138-10.. Вып.1	1ПР1-12.12.14	3	50	
ПР6	1.138-10 Вып.1	1ПР3-22.12.14	3	100	
ПР7	1.138-10 Вып.1	1ПР1-12.12.14	12	50	
	Для $t°_н$ = -20°С; Для $t°_н$ = -30°С, Для $t°_н$ = -40°С				
ПР8	1.138-10 Вып.1	1ПР38-15.12.22у	3	75	
ПР9	1.138-10 Вып.1	1ПР1-12.12.14	4	50	
	1.138-10 Вып.1	1ПР38-15.12.22у	2	75	
ПР10	1.138-10 Вып.1	1ПР3-19.12.14	2	75	
ПР11	1.138-10 Вып.1	1ПР1-10.12.6	7	25	
ПР12	1.138-10 Вып.1	1ПР3-19.12.14	2	75	
ПР13	1.138-10 Вып.1	1ПР1-12.12.6	6	50	
ПР14	1.138-10 Вып.1	1ПР2-15.12.6	1	75	

Провер.	Двойнина	
Н. контр.	Глебов	
Ст. арх.	Самоделкина	
Рук. груп	Двойнина	
ГИП	Левина	
ГАП	Глебов	
Гл. конст.	Пронин	
Нач. отд.	Красавин	

ТП 901-8-12.83 АР

Блок основных сооружений для станции обесфторивания воды производительностью 5 тыс м³/сутки

Стадия	Лист	Листов
Р	7	

Ведомость и спецификация перемычек

ЦНИИЭП инженерного оборудования г. Москва

Типовой проект 901-8-12.83 Альбом

План перегородок на отм. 0.000

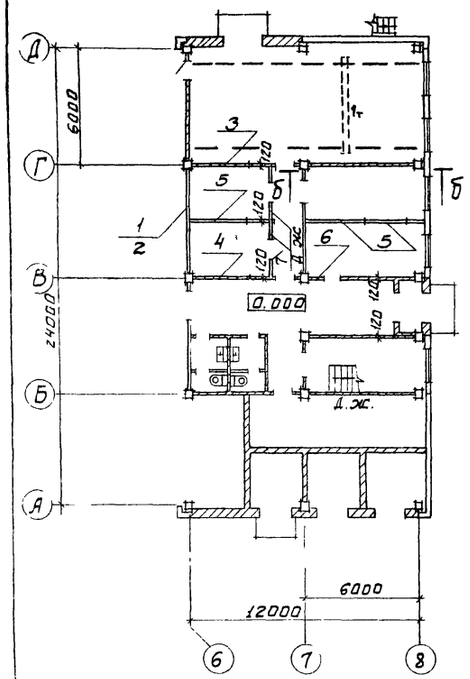

План перегородок на отм. 3.600

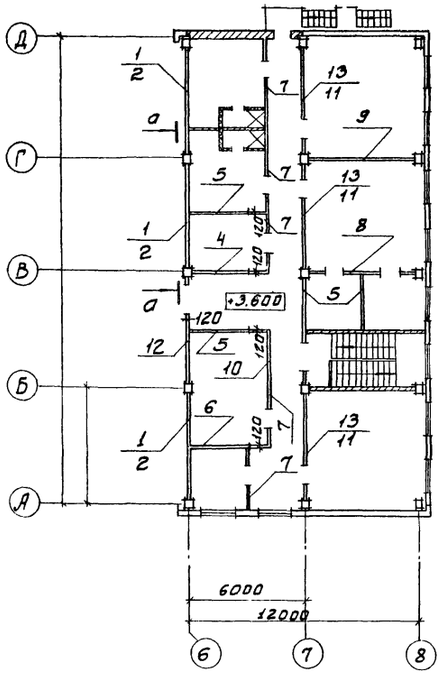

Вид по А-А

Разрез 1-1

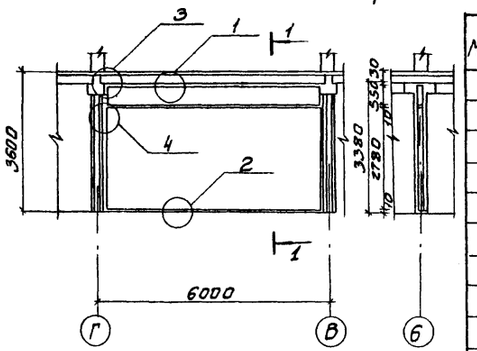

Вид по Б-Б

Разрез 2-2

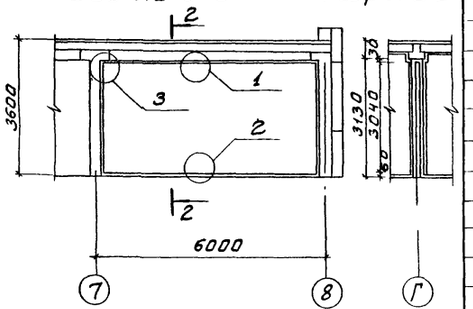

Спецификация сборных перегородок

Марка, поз	Обозначение	Наименование	Кол.	Масса ед. кг	Примечание
1	1.431-15, Вып. 2	ППЛ-7 3.64×0.55	4	240	
2	1.431-15, Вып. 2	ППЛ-3 5.64×2.78	4	1260	
3	1.431-15, Вып. 2	ППЛ-20 2.98×3.04	1	730	
4	1.431-15, Вып. 3	ППГ-20 2.98×3.04	2	880	
5	1.431-15, Вып. 3	ППГ-21 2.98×3.34	9	1220	
6	1.431-15, Вып. 3	ППГ-20-А 2.98×3.04	1	600	
7	1.431-15, Вып. 3	ППГ-21-В-Д 2.98×3.34	7	840	
8	1.431-15, Вып. 3	ППГ-1-2Д 5.64×3.04	1	1180	
9	1.431-15, Вып. 3	ППГ-1 5.64×3.04	1	1680	
10	1.431-15, Вып. 3	ППГ-21-В 2.98×3.34	1	1200	
11	1.431-15, Вып. 3	ППГ-3-А1 5.64×2.78	3	1290	
12	1.431-15, Вып. 2	ППЛ-21 2.98×3.34	1	1000	
13	1.431-15, Вып. 3	ППГ-7 5.64×0.55	3	340	
14	1.431-20	ППП-3 5.98×1.485			
15	1.431-20	ППЛ-4 5.98×1.185			
16	1.431-20	ППЛ-16-8 5.06×1.485			
		Соединительные детали			
МС3	1.431-20 Вып.7 часть2	МС3	45	03	
МС4	1.431-20 Вып.7 часть2	МС4	36	08	
Т9	1.431-20, Вып. 4	Т9	9	1846	
МС1	1.431-15, Вып. 4	МС1	30	06	
МС2	1.431-15, Вып. 4	МС2	30	02	
МС5	1.431-15, Вып. 4	МС5	15	083	
МС6	1.431-15, Вып. 4	МС6	15	04	
МС12	1.431-15, Вып. 4	МС12	27	0015	
МС14	1.431-15, Вып. 4	МС14	27	001	
МС17	1.431-15, Вып. 4	МС17	6	045	
МС19	1.431-15, Вып. 4	МС19	6	13	
МС2	1.431-20 Вып.7 часть2	МС2	22	05	
МС2а	1.431-20 Вып.7 часть	МС2а	22	05	
		Дюбели ДГП4.5×50	144		
		Дюбели ДГ5.5×6	54		

Указания по монтажу и креплению панелей перегородок и монтажные узлы см 1.431-1.5 Вып 1
Панели марок 14; 15; 16 замаркированы на листе 4

Фрагмент 1

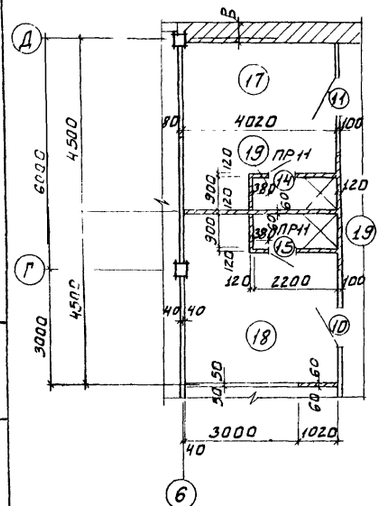

Фрагмент 2

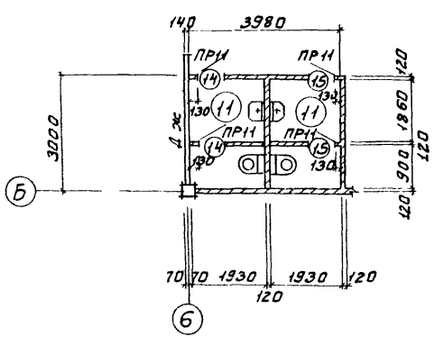

Фрагмент 3

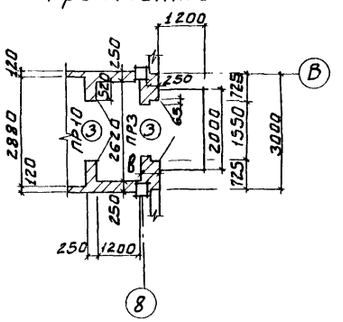

Привязан		ТП 901-8-12.83	АР
Инв.№		Блок основных сооружений для станции обесфторивания воды производительностью 5 тыс м³/сутки	Стадия: Р; Лист: 8; Листов:
		Планы и спецификация сборных перегородок. Фрагменты 1, 2, 3	ЦНИИЭП инженерного оборудования г. Москва

Провер.	Двойнина	
Н. контр.	Глебов	
Ст. арх.	Самоделкина	
Рук. гр.	Двойнина	
ГИП	Левина	
ГАП	Глебов	
Гл. констр.	Пронин	
Нач. отд.	Красавина	

Инв.№ подл. | Подпись и дата | Взам. инв.№

Альбом I

Типовой проект 901-8-12 83

План отверстий на отм. 3.600

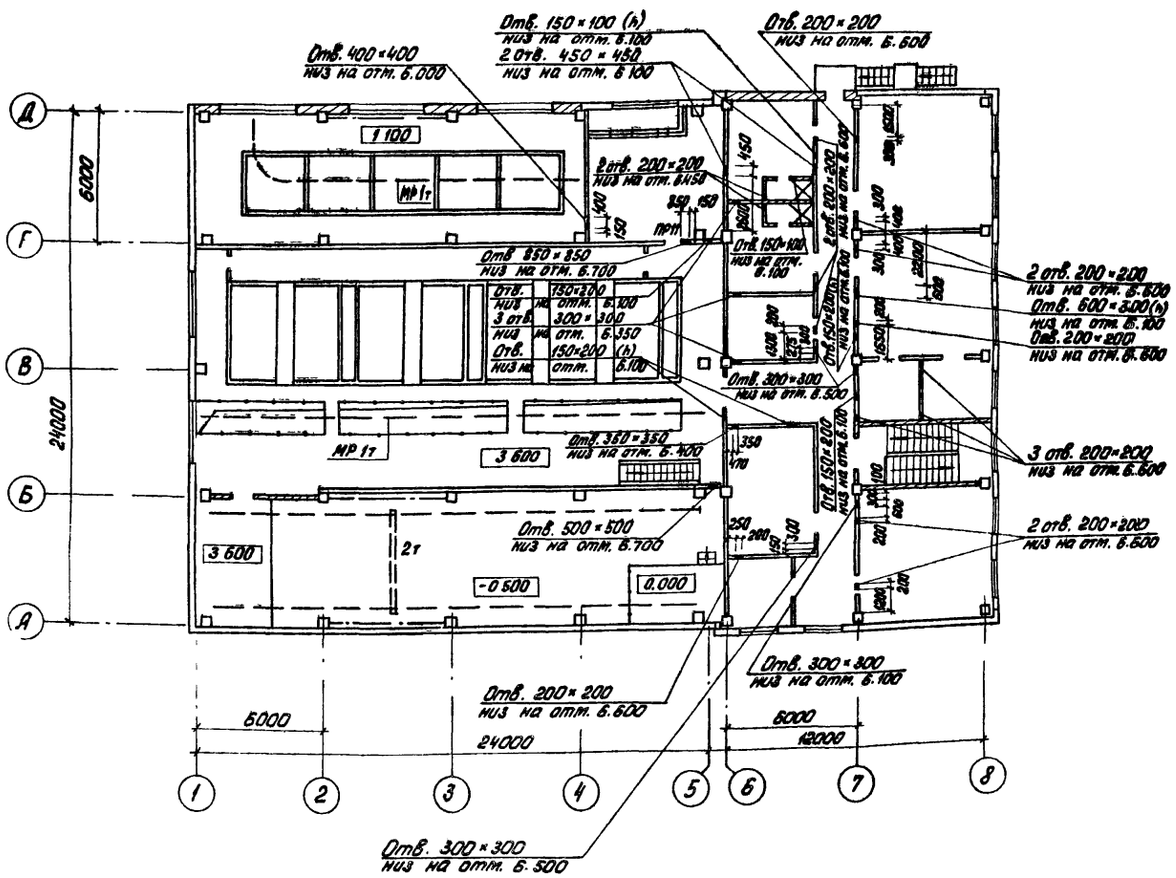

План отверстий на отм. 0.000

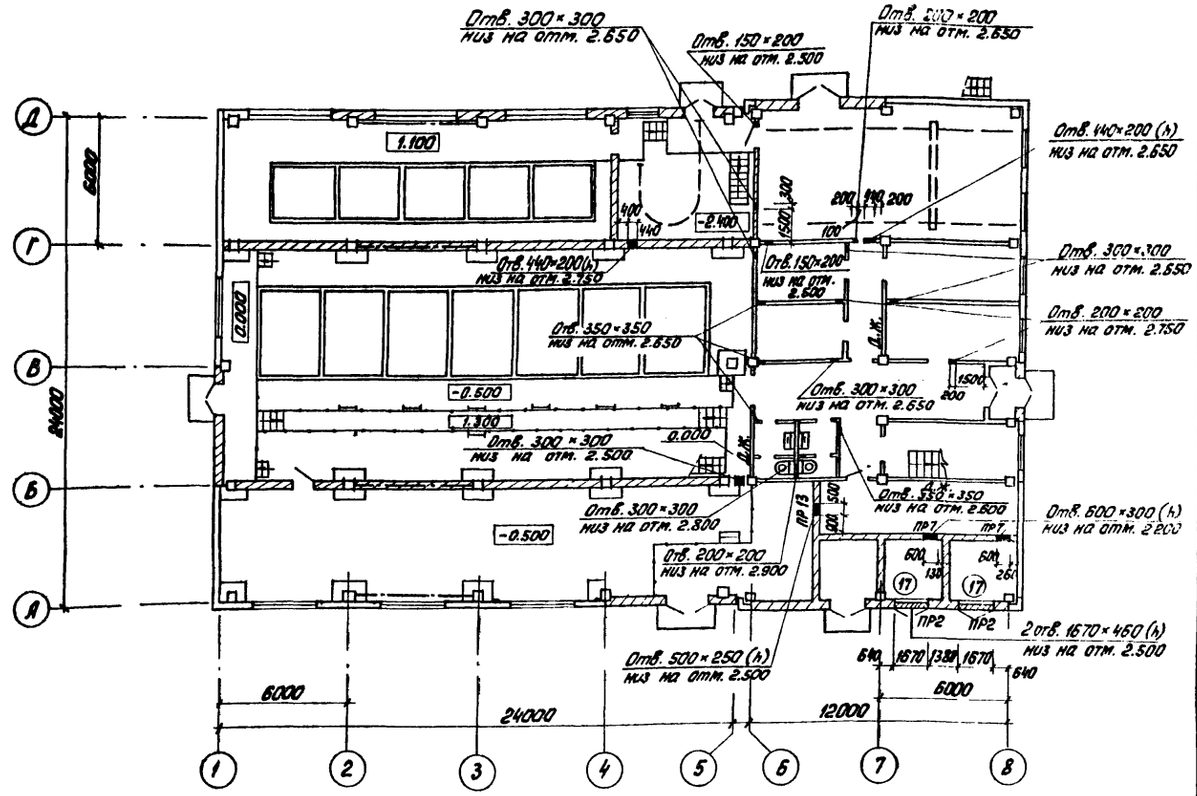

План подвала на отм. -2.400

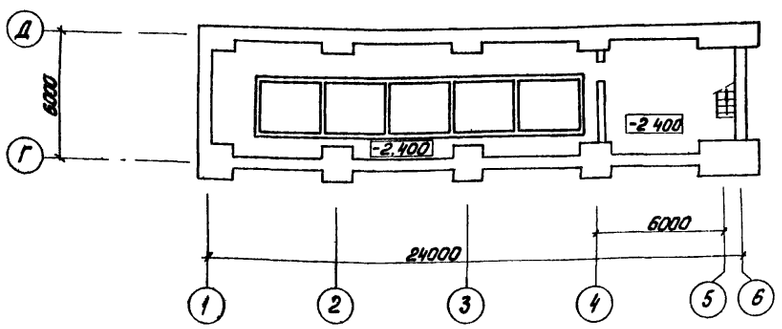

Проверил	Двойнина		
Н. контр.	Глебов		
Ст. архит.	Самоделкина		
Рук. груп.	Двойнина		
ГИП	Левина		
ГАП	Глебов		
Гл. конст.	Пронин		
Нач. отд.	Красавин		

Привязан

Инв. N

Т П. 901-8-12 83 АР

Блок основных сооружений для станции обесфторивания воды производительностью 5 тыс м³/сутки

Стадия	Лист	Листов
Р	9	

Планы отверстий на отм 0 000 и 3 600

ЦНИИЭП инженерного оборудования г. Москва

Согласовано

Отдел ВГ Кротков

Отдел ВС Нарциссова

Отдел ЭАД Полевщикова

Отдел ЭАД Трикаинкина

Инв. N подл. | Подпись и дата | Взам. инв. N

Альбом I

Типовой проект 901-8-12.83

План кровли

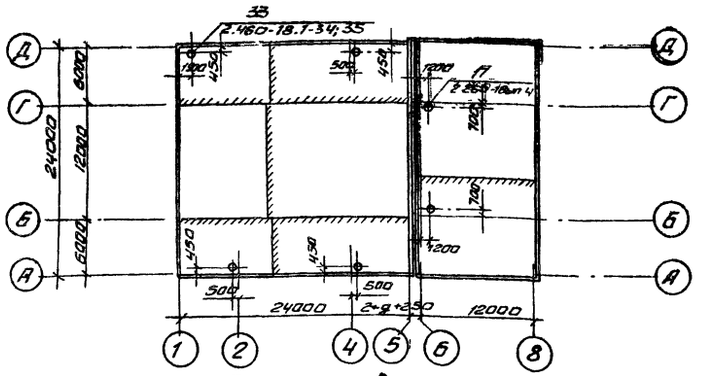

План полов на отм. 3.600

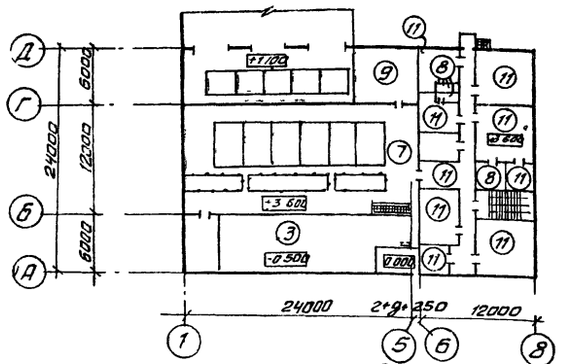

План полов на отм.-0.500 и 0.000

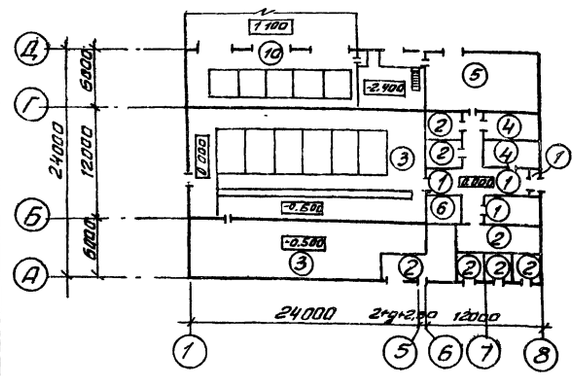

План на отм. -2.400

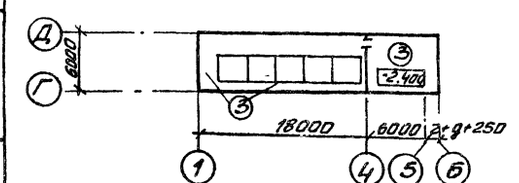

Экспликация полов

Наименование или номер помещения по проекту	Тип пола по проекту	Схема пола или номер узла по серии	Элементы пола и их толщины	Площадь пола м²
13.14.15	1		Покрытие-плитка керамическая по ГОСТ 6787-80-13 мм Заполнение швов цементно-песчаным раствор М 150 Прослойка-цементно-песчаный раствор м 50-17 мм. Подстилающий слой-бетон М100-100мм Основание-уплотненный грунт с втрамбованным в него слоем щебня или гравия крупностью 40-60 мм.	33.8
7; 8; 9; 12	2		Покрытие-цементно-песчаный раствор М200-20мм. Подстилающий слой-бетон М100-100 мм Основание уплотненный грунт с втрамбованным в него слоем щебня или гравия крупностью 40-60 мм-100мм	103.0
2; 3	3		Покрытие-цементно-песчаный раствор М200-20мм. Подстилающий слой-бетон М100-100мм Гидроизоляция-2слоя гидроизола на битумной мастике Стяжка-бетон м 150. Основание-уплотненный грунт с втрамбованным в него слоем щебня или гравия крупностью 40-60 мм-100 мм.	312.1
6; 30	4		Покрытие линолеум(ГОСТ 7251-77) 3мм Прослойка-холодная мастика на водостойких вяжущих-1мм. Стяжка-легкий бетон марки 50-60мм Подстилающий слой-бетон марки 100-100 мм Основание-уплотненный грунт с втрамбованным в него слоем щебня или гравия крупностью 40-60 мм-100мм	35.6
5	5		Покрытие-кислотоупорные плиты δ=35 (ГОСТ 961-79) на андезитовой замазке с разделкой швов замазкой арзамит-5мм Шпаклевка-андезитовой замазкой. Гидроизоляция-битумно-рулонная изоляция-10мм. Стяжка-бетон марки 150-50-60мм Подстилающий слой-бетон марки 100-100мм. Основание-уплотненный грунт с втрамбованным в него слоем щебня или гравия крупностью 40-60мм-100мм	74.0
11	6		Покрытие-плитка керамическая (ГОСТ 6787-80) -13мм. Заполнение швов-цементно-песчаным раствором марки-150. Прослойка-цементно-песчаный раствор марки 150-17мм. Гидроизоляция-2слоя гидроизола на битумной мастике. Подстилающий слой бетон марки 100-100мм Основание-уплотненный грунт с втрамбованным в него слоем щебня или гравия крупностью-40-60 мм	11.5

Наименование или номер помещения по проекту	Тип пола по проекту	Схема пола или номер узла по серии	Элемент пола и их толщины.	Площадь пола м²
28	7		Покрытие-плитка керамическая по ГОСТ 6787-80-13 мм Заполнение швов-цементно-песчаным раствор М-150 Прослойка-цементно-песчаный раствор М 150-17 мм Сборная железобетонная плита	142.2
19; 25	8		Покрытие-плитка керамическая по ГОСТ 6787-80-13 мм Заполнение швов-цементно-песчаным раствор М 150-17 мм Прослойка-цементно-песчаный раствор М-150-15 мм Гидроизоляция-2слоя гидроизола на битумной мастике Стяжка-цементно-песчаный раствор М150 Сборная железобетонная плита	12.4
16	9		Покрытие цементно-песчаный раствор марки 200-20 Сборная железобетонная плита	39.8
1	10		Покрытие-асфальт кислотостойкий с графитовым или угольным наполнителем Гидроизоляция-битумно-рулонная изоляция 1-10 мм Стяжка-цементно-песчаная марки 150-20мм Сборная железобетонная плита	56.3
17; 18; 20÷24; 26; 27, 29	11		Покрытие-линолеум (ГОСТ 7251-77)-3мм Прослойка-холодная мастика на водостаиких вяжущих-1мм Стяжка-легкий бетон марки 50-60мм Звукоизоляция-древесно-волокнистая плита (ГОСТ 4598-74)-20мм Сборная железобетонная плита	228.5

* В местах установки закладных деталей - 300 мм.

1. Гидроизоляция-грунтовочный слой раствором битума в бензине за два раза.
   Два слоя рубероида РПМ-300А на битуме БН 70/30
   Шпаклевка мастикой битуминоль марки Н-2 δ=5мм.
2. Конструкцию покрытия полов 5 и 10 и изоляцию пола завести на вертикальную поверхность стены на 300мм.

Согласовано
Отдел ВГ Кротков

Инв. № подл. | Подпись и дата | Взам. инв. №

Привязан

Инв. №

Провер.	Двойнина	
Н. контр.	Глебов	
Ст. арх.	Самоделкина	
Рук. груп.	Двойнина	
ГИП	Левина	
ГАП	Глебов	
Гл. конс.	Промин	
Нач. отд.	Красавин	

ТП 901-8-12.83 АР

Блок основных сооружений для станции обесфторивания воды производительностью 5тыс м³/сутки

Стадия	Лист	Листов
Р	10	

План кровли. Планы и экспликация полов

ЦНИИЭП инженерного оборудования г. Москва

Копировал Антипова

Формат А2

Ведомость рабочих чертежей основного комплекта

Лист	Наименование	Примечание
1	Общие данные (начало).	
2	Общие данные (продолжение)	
3	Общие данные (окончание)	
4	Схема расположения фундаментов, фундаментных балок и подпорных стен.	
5	Схема расположения фундаментов, фундаментных балок и подпорных стен Вид 1-1; развертка по 2-2; сечения 3-3; 4-4; 5-5; 7-7	
6	Схема расположения фундаментов, фундаментных балок и подпорных стен Развертки по 8-8, 10-10 Сечения 6-6; 9-9, 11-11, 12-12, 13-13, 14-14, 21-21, 22-22	
7	Схема расположения фундаментов, фундаментных балок и подпорных стен Развертка по 15-15, сечения 16-16 — 20-20	
8	Фундаменты Фм 1; Фм 2, Фм 3 Опалубочные чертежи Армирование	
9	Фундаменты Фм 4; Фм 5; Фм 6 Опалубочные чертежи Армирование	
10	Фундаменты Фм 7, Фм 8; Фм 9; Фм 10. Опалубочные чертежи.	
11	Фундаменты Фм 7, Фм 8; Фм 9 Армирование	
12	Фундамент Фм 10. Армирование Фундамент Фм 13 Опалубочный чертеж Армирование	
13	Фундаменты Фм 11; Фм 18. Опалубочные чертежи Армирование.	
14	Фундаменты Фм 12; Фм 14. Опалубочные чертежи Армирование.	
15	Фундаменты Фм 15; Фм 16. Опалубочные чертежи Армирование.	
16	Фундамент Фм 19. Опалубочный чертеж Армирование.	
17	Фундаменты Фм 17; Фм 20. Опалубочные чертежи Армирование.	
18	Схема расположения емкостей, фундаментов под оборудование, каналов и приямков.	
19	Разрезы 1-1 ÷ 4-4.	
20	Фундаменты под оборудование Фо 1 ÷ Фо 8	

Лист	Наименование	Примечание
21	Схема расположения приямков и каналов в осях 7-8; А-Б.	
22	Схема расположения труб и закладных деталей на отм -2,400; -0,500; 0,000; 3,600.	
23	Антикоррозионная защита каналов и фундаментов под оборудование.	
24	Растворно-хранилищные баки коагулянта и соды (РЕ1). Схема расположения стеновых панелей и монолитных участков Вид 1-1 Разрез 2-2.	
25	Растворно-хранилищные баки коагулянта и соды (РЕ1). Узлы 3, 4 Разрез 3-3 Схема расположений монолитных участков стен	
26	Растворно-хранилищные баки коагулянта и соды (РЕ1) Армирование монолитных участков стен Ум 1 - Ум 3	
27	Растворно-хранилищные баки коагулянта и соды (РЕ1) Армирование днища	
28	Схема расположения каркасов в зубе днища емкости РЕ1	
29	Антикоррозионная защита и схема деревянной обрешетки в емкости РЕ1	
30	Контактные осветлители (РЕ2). Схема расположения стеновых панелей и монолитных участков. Вид 1-1	
31	Контактные осветлители (РЕ2) Разрезы 2-2 — 5-5 Узлы 3, 4	
32	Контактные осветлители (РЕ2). Узлы 1, 2, 5 ÷ 8	
33	Контактные осветлители (РЕ2). Схема расположения закладных изделий в монолитных участках Армирование монолитных участков Ум 1 ÷ Ум 3	
34	Контактные осветлители (РЕ2). Армирование днища.	
35	Контактные осветлители (РЕ2). Схема расположения каркасов в зубе днища емкостей	
36	Контактные осветлители (РЕ2). Армирование днища и монолитных участков.	
37	Расходные баки коагулянта (РЕ3) Опалубочные чертежи	
38	Расходные баки коагулянта (РЕ3) Армирование	
39	Схема расположения стеновых панелей по осям «А-Д», «1» 5, 6, 6'. Сечения 1-1 ÷ 3-3	
40	Спецификация стеновых панелей Спецификация стальных элементов крепления каркаса	
41	Схемы расположения плит покрытия и перекрытия Разрезы 1-1 ÷ 3-3	

Лист	Наименование	Примечание
42	Схемы расположения колонн, балок покрытия, ригелей. Разрезы 1-1; 2-2. Вид 3-3.	
43	Схемы расположения колонн, балок покрытия, ригелей. Разрезы 4-4 ÷ 6-6; 8-8; 9-9. Вид 7-7. Узел 1.	
44	Схемы расположения лестничных маршей, проступей и верхней лестничной площадки.	
45	Перекрытие на отм. 1,100. Разрезы 1-1 ÷ 6-6.	
46	Перекрытие на отм. 1,100. Армирование монолитных участков Ум 1 ÷ Ум 3.	
47	Перекрытие на отм. 1,100. Балки Бм 1 ÷ Бм 4. Разрезы 7-7 ÷ 11-11. Узлы 1, 2.	
48	Схема расположения перекрытия на отм. 3,600. Разрезы 1-1 ÷ 6-6; 15-15.	
49	Перекрытие на отм. 3,600 Разрезы 7-7, 9-9 Монолитные участки Ум 4 ÷ Ум 14. Балка Бм 5.	
50	Перекрытие на отм 3,600 Балки Бм 5 ÷ Бм 10.	
51	Перекрытие на отм 3,600 Спецификация к монолитным участкам и балкам.	
52	Перекрытие на отм. 3,600. Схема армирования монолитных железобетонных поясов Мп 1; Мп 2.	
53	Схема расположения перекрытий на отм. 3,600 в осях «Г-Д», «4-6»	
54	Схема расположения перекрытий на отм 3,600 в осях «А-Б», «1-2».	
55	Схема расположения приточной венткамеры на отм. 3,600.	
56	Схемы расположения закладных деталей в полу.	

Типовой проект разработан в соответствии с действующими нормами и правилами и предусматривает в части железобетонных конструкций мероприятия, обеспечивающие взрывную, взрывопожарную и пожарную безопасность при эксплуатации здания

Главный инженер проекта: Левина / Левина С.Е /

Альбом I

Типовой проект 901-8-12.83

Инв. № подл. | Подпись и дата | Взам. инв. №

Привязан			
Инв. №			
ТП 901-8-12.83			КЖ
Н. контр.	Левина		
Проверил	Письман		
Инженер	Саранча		
Рук. гр.	Письман		
ГИП	Левина		
Гл. констр.	Пронин		
Начотд.	Красавин		

Блок основных сооружений для станции обесфторивания воды производительностью 5 тыс м³/сут

Стадия	Лист	Листов
Р	1	56

Общие данные (начало)

ЦНИИЭП инженерного оборудования г. Москва

Альбом I

Типовой проект 901-8-12.83

Ведомость ссылочных и прилагаемых документов (начало)

Обозначение	Наименование	Примечание
	Ссылочные документы	
1.020-1 вып.1-1; 3-1; 3-5; 5-1; 5-2; 5-4; 5-8; 6-1; 6-2; 7-1; 8-1; 9-1; 10-1.	Конструкции каркаса межвидового применения для многоэтажных общественных зданий (на основе серии ИИ-04).	
ГОСТ 13579-78	Блоки бетонные для стен подвалов.	
1.112-5 вып.2	Плиты железобетонные для ленточных фундаментов.	
1.423-3 вып 1;2.	Железобетонные колонны прямоугольного сечения для одноэтажных производственных зданий без мостовых кранов высотой до 9,6 м.	
1.423-5 вып 0; 2	Железобетонные колонны прямоугольного сечения для одноэтажных производственных зданий без мостовых кранов высотой 10,8; 12,0; 13,2 и 14,4 м.	
Шифр 460-75 вып.1-1	Железобетонные фахверковые колонны прямоугольного сечения для одноэтажных производственных зданий Колонны торцевого фахверка.	
1.462-1 вып I; II дополнение к вып. I÷IV	Железобетонные предварительно напряженные балки с параллельными поясами пролетом 12 м для покрытий зданий с плоской и скатной кровлей.	
1.462-10 вып.1;2	Железобетонные балки пролетами 6 и 9 м для покрытий зданий, с плоской кровлей.	
1.465-1 вып.1	Железобетонные фундаментные балки для стен производственных зданий.	
КЭ-01-58 вып.I	Сборные железобетонные обвязочные балки и перемычки для промышленных зданий.	
1.432-14/80 вып.1	Стеновые панели отапливаемых производственных зданий с шагом колонн 6 м.	
2.432-1 вып.0	Монтажные узлы панельных стен отапливаемых одноэтажных производственных зданий с железобетонным каркасом.	
1.439-2	Стальные изделия креплений канальных стен одноэтажных производственных зданий с железобетонным каркасом.	
3.400-3 вып.1	Сборные железобетонные подпорные стенки межотраслевого применения	
3.900-3 вып 1;3;4.	Сборные железобетонные конструкции емкостных сооружений для водоснабжения и канализации.	

Ведомость ссылочных и прилагаемых документов (продолжение)

Обозначение	Наименование	Примечание
1.041-1 вып 1; 4.	Сборные железобетонные многопустотные панели перекрытий многоэтажных общественных и производственных зданий.	
ГОСТ 22701.0-77 22701.1-77 22701.5-77 22701.2-77.	Плиты железобетонные ребристые предварительно напряженные размерами 6×3 м для покрытий производственных зданий.	
2.460-2 вып 0	Монтажные детали сборных железобетонных конструкций покрытий одноэтажных промышленных зданий.	
1.494-24 вып.1	Стаканы для крепления крышных вентиляторов, дефлекторов и зонтов.	
3.006-2 вып II-2	Сборные железобетонные каналы и тоннели из лотковых элементов. Рабочие чертежи железобетонных изделий.	
1.459-2 вып 2	Стальные лестницы, переходные площадки и ограждения Чертежи КМД.	
1.410-2 вып.1	Унифицированные арматурные изделия для монолитных железобетонных конструкций.	
1.412-1/77 вып.3	Монолитные железобетонные фундаменты под типовые колонны прямоугольного сечения одноэтажных промышленных зданий.	
1.412.1-4	Монолитные железобетонные фундаменты на естественном основании под железобетонные стойки фахверка.	
3.400-6/76	Унифицированные закладные детали сборных железобетонных конструкций инженерных сооружений промышленных предприятий.	
1.400-15 вып.1	Унифицированные закладные изделия железобетонных конструкций для крепления технологических коммуникаций и устройств.	
1.400-6/76	Унифицированные закладные детали сборных железобетонных конструкций зданий промышленных предприятий: Закладные детали конструкций одноэтажных зданий.	
ГОСТ 23279-78	Сетки сварные из стержневой арматуры диаметром до 40 мм Общие технические условия.	

Ведомость ссылочных и прилагаемых документов (окончание)

Обозначение	Наименование	Примечание
МРТУ 6-05-918-67	Трубы полиэтиленовые низкой плотности.	
3.901-6	Патрубки ребристые dy=50-1400 мм для пропуска труб через стены.	
ГОСТ 10704-76	Трубы стальные.	
3.901-5	Сальники набивные Ду 50-1400 мм для пропуска труб через стены.	
	Прилагаемые документы.	
ТП КЖИ	Строительные изделия.	
	Ведомость потребности в материалах основного	
ВМ1	комплекта марки КЖ. монолитные конструкции.	
	Ведомость потребности в материалах основного	
ВМ2	комплекта марки КЖ сборные конструкции.	

Привязан

Инв. №

Инв. № подл. | Подпись и дата | Взам. инв. №

			ТП 901-8-12.83	КЖ
Н. контр	Левина			
Провер	Письман		Блок основных сооружений для станции обесфторивания воды производительностью 5,0 тыс м³/сутки	Стадия: Р; Лист: 2; Листов:
Инжен	Саранча			
Рук. гр	Письман			
ГИП	Левина		Общие данные (продолжение)	ЦНИИЭП Инженерного оборудования г. Москва
Гл. конст.	Пронин			
Нач. отд	Красавин			

Копировал Еремченко

Формат А2

Альбом I

Типовой проект 901-8-12.83

Ведомость спецификаций (начало)

Лист	Наименование	Примечание
5	Спецификация сборных и монолитных железобетонных фундаментов.	
7	Спецификация сборных железобетонных фундаментных балок, цокольных панелей, блоков стен подвала	
	Спецификация сборных железобетонных фундаментных плит, обвязочных балок, подпорных стен.	
8	Спецификация монолитных фундаментов (Фм1, Фм2; Фм3).	
9	Спецификация монолитных фундаментов (Фм4, Фм5, Фм6).	
11	Спецификация монолитных фундаментов (Фм7; Фм8; Фм9).	
12	Спецификация монолитных фундаментов (Фм 10; Фм 13).	
13	Спецификация монолитных фундаментов (Фм 11; Фм 18).	
14	Спецификация монолитных фундаментов (Фм 12; Фм 14).	
15	Спецификация монолитных фундаментов (Фм 15; Фм 16).	
16	Спецификация монолитных фундаментов (Фм 19).	
17	Спецификация монолитных фундаментов (Фм 17; Фм 20).	
18	Спецификация фундаментов под оборудование, каналов и приямков.	
21	Спецификация к схеме расположения приямков и каналов.	
22	Спецификация к схемам расположения труб и закладных деталей на отм.-2,400; -0,500; 0,000 и 3,600.	
24	Спецификация стеновых панелей и монолитных элементов емкости.	
25	Спецификация монолитных участков Ум1÷Ум3.	
27	Спецификация к монолитному ж.-б. днищу.	
33	Спецификация монолитных участков Ум1÷Ум3.	
36	Спецификация к схеме расположения стеновых панелей и монолитных участков.	
37	Спецификация расходных баков коагулянта (Ре3)	
40	Спецификация стеновых панелей.	
	Спецификация стальных элементов крепления каркаса.	
41	Спецификация плит покрытия и перекрытия, стаканов под дефлекторы и стальных элементов крепления	
	Спецификация стальных элементов крепления плит покрытия и перекрытия.	

Ведомость спецификаций (окончание)

Лист	Наименование	Примечание
42	Спецификация сборных железобетонных и стальных колонн и соединительных элементов.	
43	Спецификация железобетонных стропильных балок, диафрагм жесткости и ригелей.	
44	Спецификация лестничных маршей, площадок, проступей, ограждений и соединительных деталей.	
45	Спецификация сборных и монолитных ж.-б. элементов к перекрытию на отм. 1.100.	
46	Спецификация монолитных участков Ум1 ÷ Ум3	
47	Спецификация монолитных ж.-б. балок Бм1 ÷ Бм4.	
48	Спецификация сборных и монолитных ж.-б. элементов к перекрытию на отм. 3.600	
49	Спецификация монолитных участков Ум4÷Ум8.	
51	Спецификация к монолитным участкам и балкам.	
52	Спецификация к монолитным ж-б поясам Мп1; Мп2.	
53	Спецификация элементов к монолитным участкам Ум15; Ум16; Пм2. Монолитным ж.-б балкам Бм11 ÷ Бм16.	
54	Спецификация сборных ж.-б. конструкций: плит, обвязочной балки, монолитных ж.-б. конструкций и металлических конструкций на отм. 3600 в осях "Г-Д"; "4-6"; "А-Б"; "1-2".	
55	Спецификация к схеме расположения приточной венткамеры.	
56	Спецификация к схеме расположения закладных деталей.	

Ведомость объемов сборных бетонных и железобетонных конструкций.

№ строки	Наименование группы элементов конструкций	Код	Кол-во м³	Примечание
1	Блоки фундаментов	5841000000	113.2	
2	Плиты фундаментов	5843000000	19,5	
3	Балки обвязочные фундаментные и сооружений.	5824000000	7,35	
4	Подпорные стенки.	5841000000	10,2	
5	Фундаменты стаканного типа и башмаки.	5842000000	10,2	
6	Колонны	5821000000	41,3	
7	Балки стропильные и подстропильные	5822000000	13,5	
8	Перемычки	5828000000	2,75	
9	Панели стеновые наружные	5831000000	179,5	
10	Фризовый камень	5894000000	1,9	
11	Плиты покрытия и перекрытия	5841000000 5842000000	69,3 53,3	
12	Ригели	5825000000	21,4	
13	Диафрагмы жесткости	5832000000	8,4	
14	Стаканы	5896000000	0,72	
15	Лестничные марши Накладные проступи	5891000000	2,78	
16	Панели стеновые внутренние	5832000000	84,5	
Итого бетона и железобетона			639,8	

Материалы на изготовление сборных бетонных и железобетонных конструкций учтены в ведомости потребности в материалах и отдельно не учитываются.

Общие указания

1. Относительная отм 0.000 соответствует абсолютной отм. [ ]

Взам. инв. № | Подпись и дата | Инв. № подл.

Призязан

Инв. №

Н. контр.	Левина	
Провер.	Письман	
Инжен.	Саранча	
Рук. гр.	Письман	
ГИП	Левина	
Гл. конст.	Пронин	
Нач. отд.	Красавин	

ТП 901-8-12.83 КЖ

Блок основных сооружений для станции обесфторивания воды производительностью 5 тыс м3/сутки

Общие данные (окончание)

Стадия	Лист	Листов
Р	3	

ЦНИИЭП инженерного оборудования г. Москва

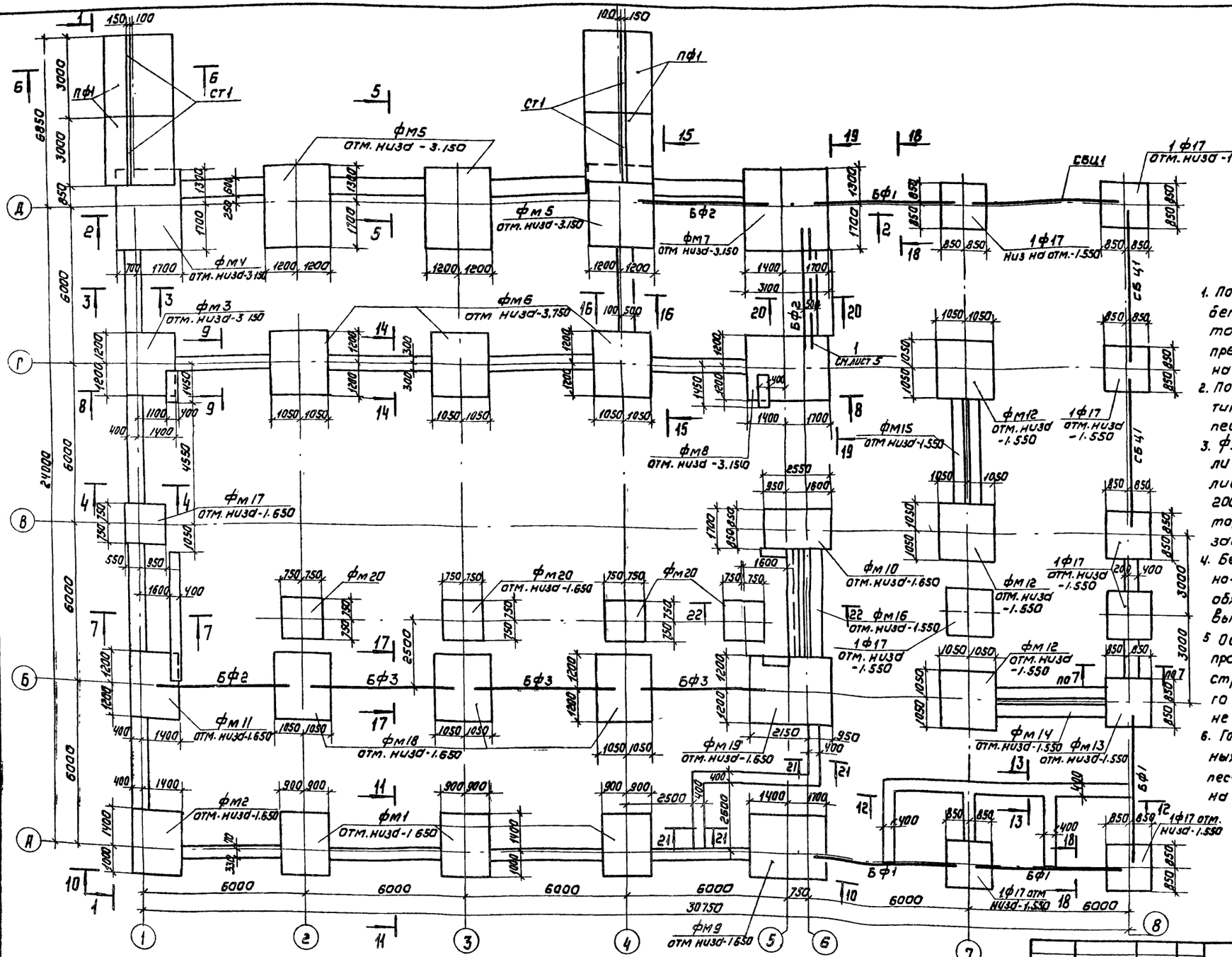

1. Под монолитные фундаменты выполнить бетонную подготовку из бетона М50 толщиной 100 мм, кроме оговоренной, превышающую габарит фундамента на 100 мм в каждую сторону.
2. Под сборные фундаменты стаканного типа и ленточные фундаменты уложить песчаную подготовку толщиной 100мм.
3. Фундаментные балки, цокольные панели и диафрагмы жесткости устанавливать на цементный раствор марки 200 толщиной 20мм Зазоры между торцами балок и фундаментом заделать бетоном марки 200.
4. Бетонные блоки укладывать на цементно-песчаный раствор марки 50, с обязательной перевязкой не менее 0,4 высоты блока.
5. Обратную засыпку пазух фундаментов производить грунтом без включения строительного мусора и растительного грунта с уплотнением слоями не более 200 мм
6. Горизонтальная гидроизоляция кирпичных стен выполняется из цементно-песчаного раствора состава 1:2 на отм. - 0.030.

Привязан

Инв №

Инв № подл. | Подпись и дата | Взам. инв. №

Н. контр	Левина		
Провер.	Письман		
Инж.	Ананьева		
Рук. гр.	Письман		
ГИП	Левина		
Гл. констр.	Пронин		
Нач. отд.	Красавин		

ТП 901-8-12.83 КЖ

Блок основных сооружений для станции обесфторивания воды производительностью 3 тыс м³/сутки

Схема расположения фундаментов, фундаментных балок и подпорных стен

Стадия	Лист	Листов
Р	4	

ЦНИИЭП инженерного оборудования г. Москва

Вид 1-1

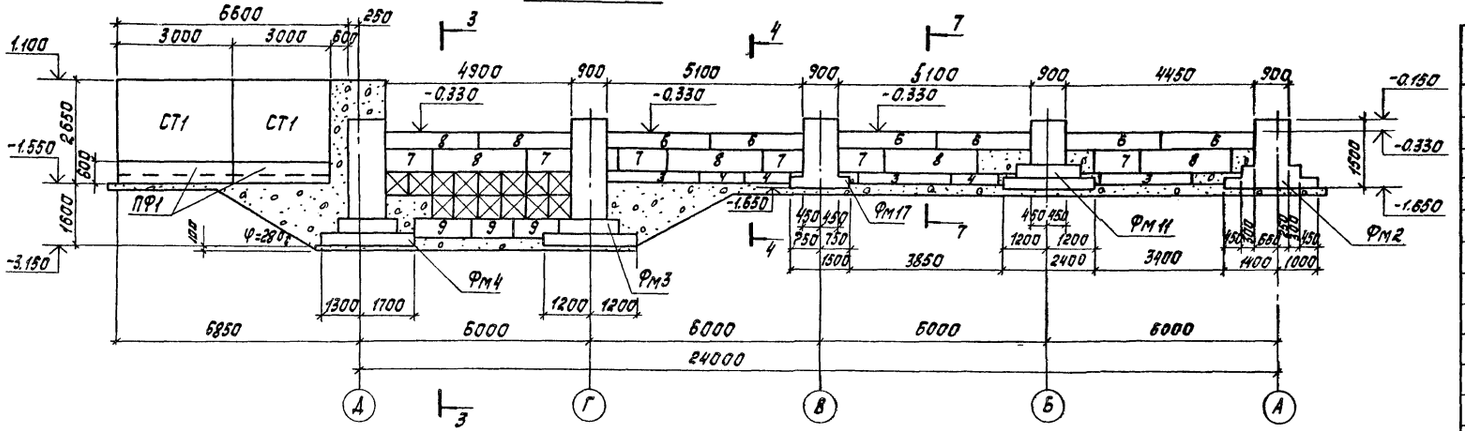

Развертка по 2-2

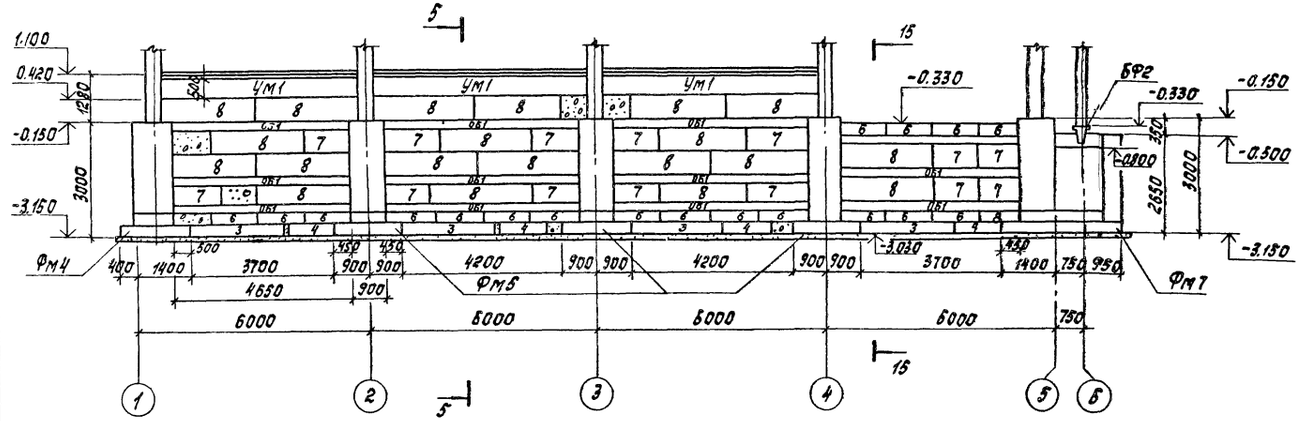

Сечение 3-3

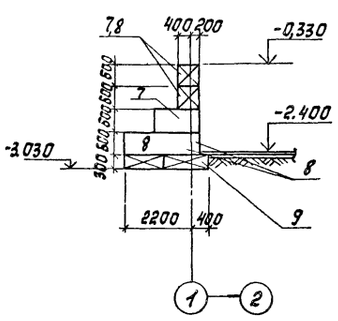

Сечение 4-4

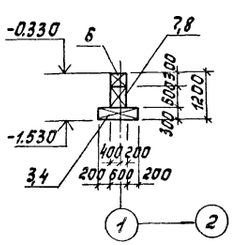

Сечение 5-5

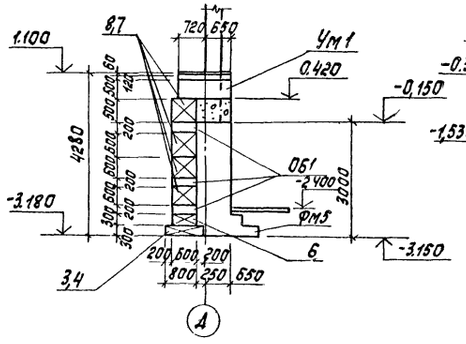

Сечение 7-7

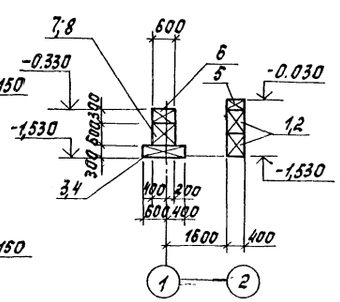

Спецификация сборных и монолитных железобетонных фундаментов

Марка, поз.	Обозначение	Наименование	Кол.	Масса ед., кг	Примечание
		сборные железобетонные фундаменты			объем м3
1Ф17	1.020-1 вып.1-1	1Ф17	8	4,2	1,7 м³
4м1	лист 4Б	Монолитный участок 4М1	1		
		монолитные железобетонные фундаменты			
Фм1	лист 8	Фм1	3		2,21
Фм2	лист 8	Фм2	1		2,34
Фм3	лист 8	Фм3	1		3,70
Фм4	лист 9	Фм4	1		5,10
Фм5	лист 9	Фм5	3		5,20
Фм6	лист 9	Фм6	3		4,50
Фм7	листы 10,11	Фм7	1		9,45
Фм8	листы 10,11	Фм8	1		7,82
Фм9	листы 10,11	Фм9	1		4,62
Фм10	листы 10,12	Фм10	1		3,02
Фм11	листы 13	Фм11	1		2,60
Фм12	лист 14	Фм12	3		1,95
Фм13	лист 12	Фм13	1		1,50
Фм14	лист 14	Фм14	1		2,83
Фм15	лист 15	Фм15	1		2,76
Фм16	лист 15	Фм16	1		2,80
Фм17	лист 17	Фм17	1		1,65
Фм18	лист 13	Фм18	3		3,00
Фм19	лист 16	Фм19	1		4,70
Фм20	лист 17	Фм20	4		1,65
1		Швеллер 27 ГОСТ 8240-72 / ВСт3кп2-II ГОСТ 535-79 Е=4450	1	123,0 кг	

1. На виде, развертке и сечениях, изображенных на данном листе, буквенный индекс фундаментных плит и блоков условно опущен.
2. Сечение 15-15 см. на листе 7.

Привязан

Инв №

ТП 901-8-12.83 КЖ

Н.контр.	Левина		
Пров.	Письман		
Инж.	Ананьева		
Рук. гр.	Письман		
ГИП	Левина		
Гл. конст.	Пронин		
Нач. отд.	Красавин		

Блок основных сооружений для станции обесфторивания воды производительностью 5 тыс. м³/сут

Стадия	Лист	Листов
Р	5	

Схема расположения фундаментов, фундаментных балок и подпорных стен. Вид 1-1, развертка по 2-2, сечения 3-3, 4-4, 5-5, 7-7.

ЦНИИЭП инженерного оборудования г. Москва

Типовой проект 901-8-12.83

Инв. № подл. | Подпись и дата | Взам. инв. №

Типовой проект 901-8-12.83 Альбом I

Развертка по 8-8

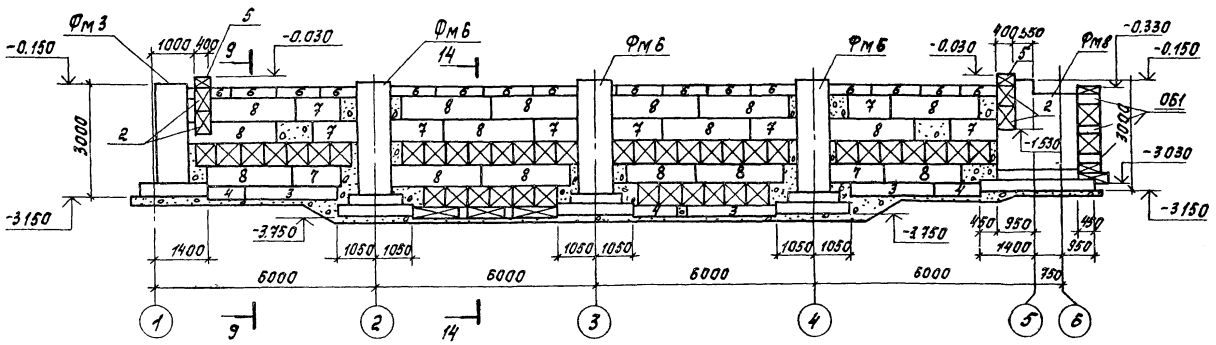

Сечение 9-9

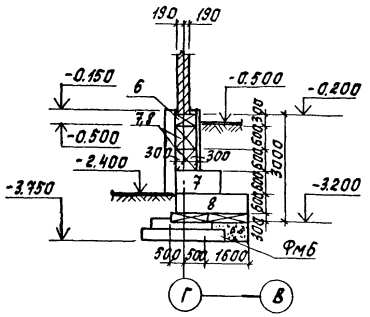

Сечение 11-11

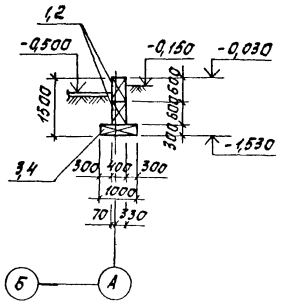

Развертка по 10-10

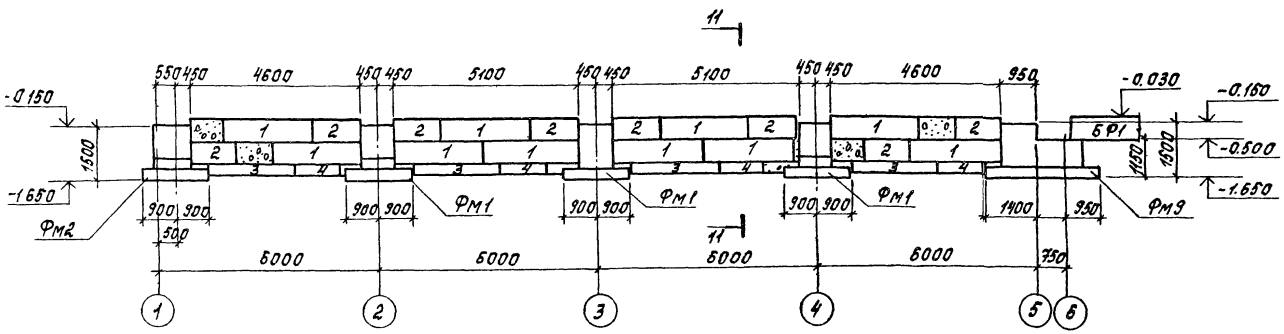

Сечение 14-14

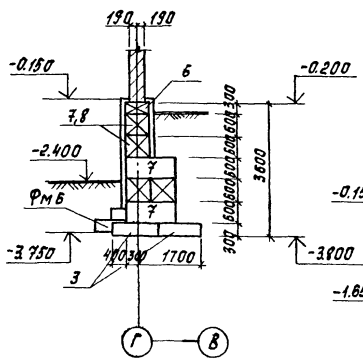

Сечение 21-21

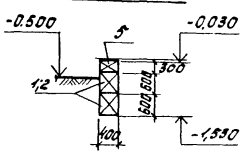

Сечение 22-22

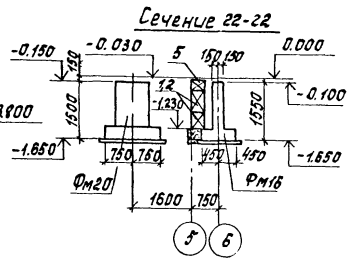

На развертках и сечениях, изображенных на данном листе, буквенный индекс фундаментных плит и блоков условно опущен.

Сечение 13-13

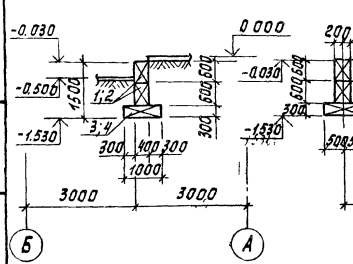

Разрез 12-12

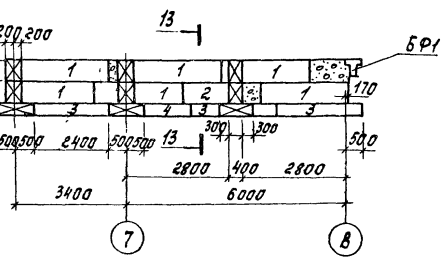

Сечение 6-6

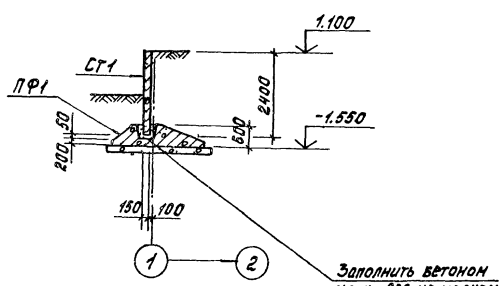

Привязан

Инв №

ТП 901-8-12.83				КЖ
Н.контр.	Левина			
Пров.	Письман			
Инж.	Ананьева			
Рук.гр.	Письман			
ГИП	Левина			
Гл.конст.	Пронин			
Нач.отд.	Красавин			

Блок основных сооружений для станции обеззараживания воды производительностью 5 тыс м³/сут

Схема расположения фундаментов, фундаментных балок и подпорных стен. Развертки по 8-8 10-10; сечения 6-6, 9-9 11-11, 12-12, 13-13, 14-14, 21-21, 22-22.

Стадия	Лист	Листов
Р	6	

ЦНИИЭП инженерного оборудования Госстроя СССР Москва

Копировал: Корецкая

Формат А2

Инв.№ подл. | Подпись и дата | Взам. инв. №

Альбом I

Типовой проект 901-8-12.83

Развертка по 15-15

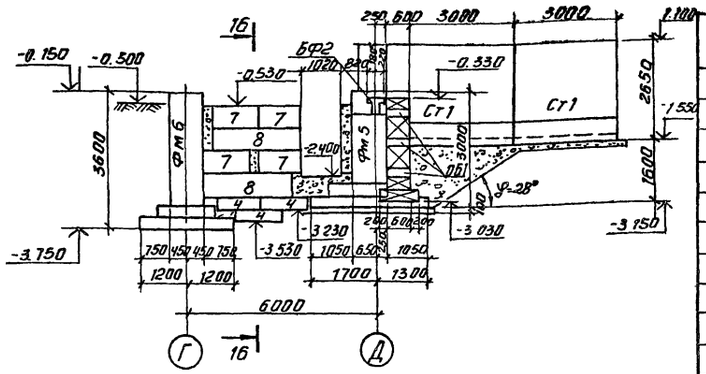

Сечение 16-16

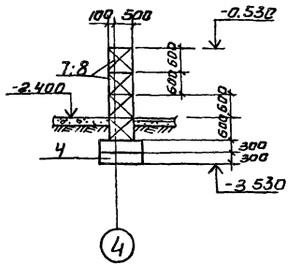

Сечение 17-17

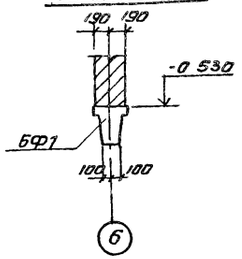

Спецификация сборных ж.-б. фундаментных плит, обвязочных балок, подпорных стен

Марка, поз	Обозначение	Наименование	Кол.	Масса ед. т	Примечание
		Фундаментные плиты			
ФБ3	1.112-5 Вып.2	ФЛ 10.24-2	20	1.52	
ФБ4	1.112-5 Вып.2	ФЛ 10.12-2	20	0.75	
ФБ9	1.112-6 Вып.2	ФЛ 14.12-2	3	1.04	
		Обвязочные балки			
ОБ1	КЭ-01-58 Вып.I	БОС I-2	15	1.75	
		Подпорные стенки			
ст1	3.400-3 Вып.1	ПЛ4-3	4		
ПФ1	3.400-3 Вып.1	ПФ2-2	4	4.6	
		Цокольные панели			
		для t°н=-20°С			
СБЦ1	1.020-1 Вып.5-1	БЦ60.5.25п	3	0.9	
		для t°н=-30°С,-40°С			
СБЦ1	1.020-1 Вып.5-1	БЦ60.5.35п	3	1.3	

Спецификация сборных ж.-б. фундаментных балок, цокольных панелей, блоков стен подвала

Марка, поз	Обозначение		Наименование	Кол	Масса ед, т	Примечание
			Фундаментные балки			
			для t°н=-20°С			
БФ1	1.415-1	Вып.1	ФБ6-12	4	1.5	
БФ2	1.415-1	Вып.1	ФБ6-14	3	1.3	
БФ3	1.415-1	Вып.1	ФБ6-12	3	1.5	
			для t°н=-30°С			
БФ1	1.415-1	Вып.1	ФБ6-29	4	1.9	
БФ2	1.415-1	Вып.1	ФБ6-14	3	1.3	
БФ3	1.415-1	Вып.1	ФБ6-12	3	1.5	
			для t°н=-40°С			
БФ1	1.415-1	Вып.1	ФБ6-12	4	1.5	
	1.415-1	Вып.1	ФБ6-2	4	1.3	
БФ2	1.415-1	Вып.1	ФБ6-14	3	1.3	
БФ3	1.415-1	Вып.1	ФБ6-12	3	1.5	
			Фундаментные блоки			
			для t°н=-30°С			
ФБ1	ГОСТ 13579-78		ФБС24.4.6-Т	28	1.3	
ФБ2	ГОСТ 13579-78		ФБС12.4.6-Т	27	0.64	
ФБ3	ГОСТ 13579-78		ФБС12.4.3-Т	20	0.31	
ФБ8	ГОСТ 13579-78		ФБС12.6.3-Т	48	0.46	
ФБ7	ГОСТ 13579-78		ФБС12.6.6-Т	17	0.96	
ФБ8	ГОСТ 13579-78		ФБС24.6.6-Т	40	1.96	

Сечение 18-18

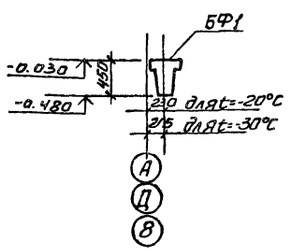

Сечение 18-18

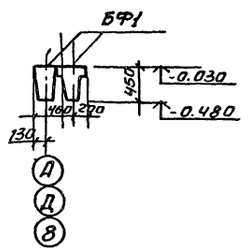

Деталь утепления стен подвала

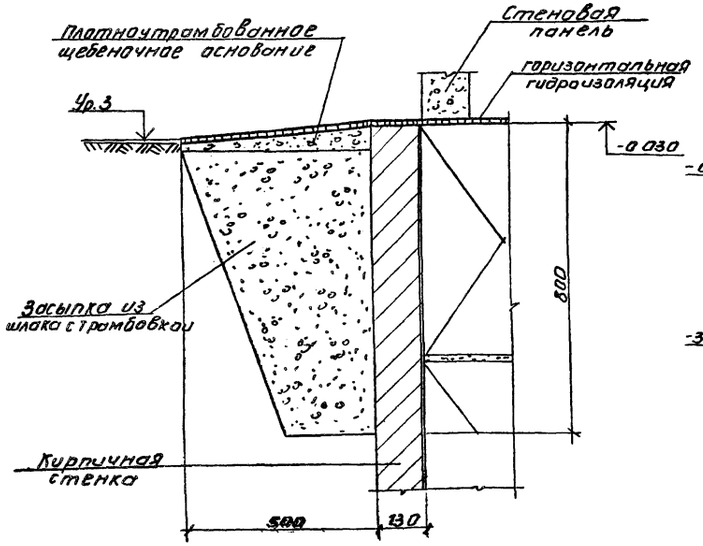

Вид 19-19

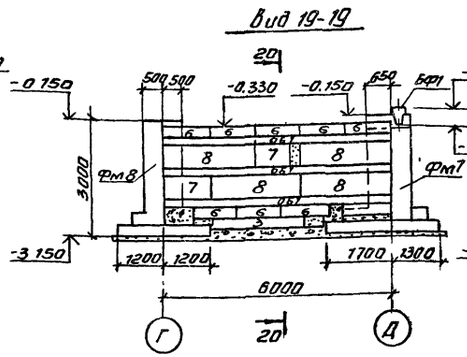

Сечение 20-20

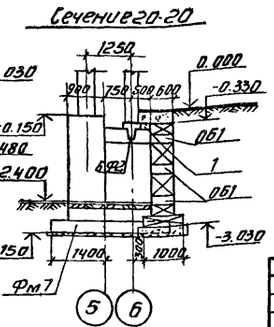

На развертке и сечениях, изображенных на данном листе, буквенный индекс фундаментных плит и блоков условно опущен.

Привязан

Инв №

Н.контр.	Левина		
Провер.	Письман		
Инж.	Ананьева		
Рук.гр.	Письман		
ГИП	Левина		
Гл.конст.	Пронин		
Нач.отд.	Красавин		

ТП 901-8-12.83 КЖ

Блок основных сооружений для станции обесфторивания воды производительностью 5 тыс м³/сутки

Стадия	Лист	Листов
Р	7	

Схема расположения фундаментов, фундаментных балок и подпорных стен. Развертка по 15-15 сечения 16-16 ÷ 20-20

ЦНИИЭП инженерного оборудования г. Москва

Инв. № подл. | Подпись и дата | Взам. инв. №

Альбом I

Типовой проект 901-8-12 83

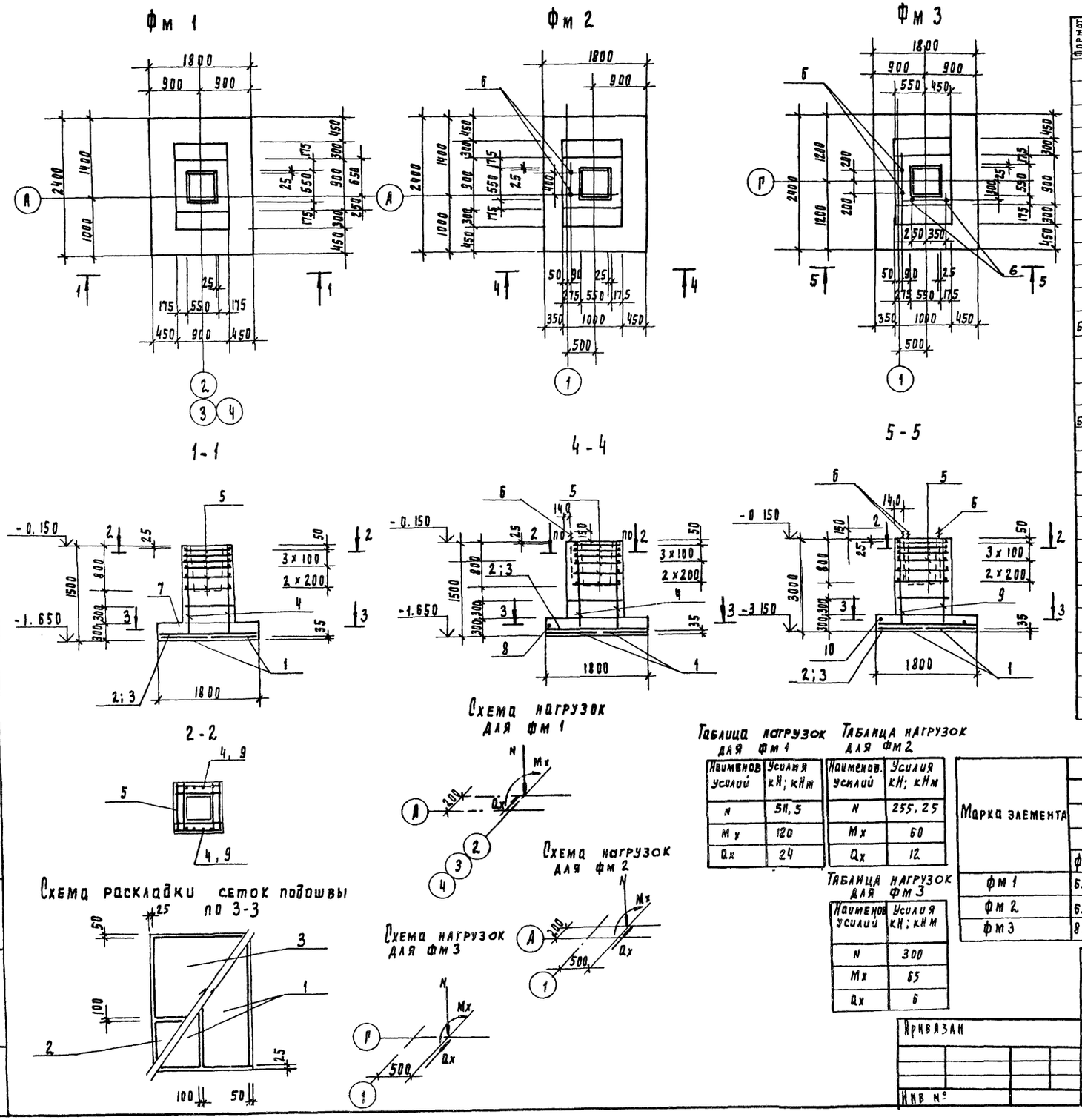

Спецификация монолитных фундаментов (Фм 1, Фм 2, Фм 3)

Формат	Зона	Поз	Обозначение	Наименование	Кол	Примечание
				фм 1		
				Сборочные единицы		
				Сетки арматурные		масса (кг)
		1	1.410-2, вып. 1	Сетка С12АII-8×24	2	11.77
		2	1.410-2 вып. 1	Сетка С12АII-8×18	1	8.78
		3	1.410-2 вып. 1	Сетка С12АII-14×18	1	14.15
		4	1.410-2 вып. 1	Сетка 1С12АII-8×15	2	7.12
		5	1.412-1/77. вып. 3	Сетка СА-10АII	6	4.2
				Материалы		объем (м3)
Б4		7		Бетон М200,		2.21
				фм 2		
				Сборочные единицы		
Б4				Сетки арматурные		Масса, (кг)
			позиции 1÷5 см	фм 1		
				Детали		
		6		Болт 1.11424×800. Вст3 кп-2 гост 24379.1-80	2	3.42
				Материалы		объем (м3)
		8		Бетон М200		2.34
				фм 3		
				Сборочные единицы		
				Сетки арматурные		Масса, (кг)
			позиции 1, 2, 3, 5, 6	см фм 1, фм 2		
		9	1.410-2. вып. 1	Сетка 1С12АII-8×30	2	14.46
				Материалы		объем (м3)
		10		Бетон М200,		3.70

Таблица нагрузок для фм 1

Наименов усилий	Усилия кН; кНм
N	511,5
Mx	120
Qx	24

Таблица нагрузок для фм 2

Наименов. усилий	Усилия кН; кНм
N	255,25
Mx	60
Qx	12

Таблица нагрузок для фм 3

Наименов усилий	Усилия кН; кНм
N	300
Mx	65
Qx	6

Ведомость расхода стали на элемент, кг

Марка элемента	Изделия арматурные														Общий расход
	Арматура класса								Всего	Арматура класса				Всего	
	А-I				А-II					Сталь круглая					
	гост 5781-75				гост 5781-75					гост 2590-71*					
	ф 8			Итого	ф 10	ф 12		Итого		ф 24			Итого		
фм 1	6.77			6.77	25.2	53.94		79.14	85.91						85.91
фм 2	6.77			6.77	25.2	53.94		79.14	85.91	6.84			6.84	6.84	92.75
фм 3	8.73			8.73	25.2	67.26		92.46	101.19	13.88			13.68	13.68	114.87

ТП 901-8-12 83 КЖ

Н контр	Левина		
Провер	Письман		
Инж	Ананьева		
Рук пр	Письман		
ГИП	Левина		
Гл констр	Пронин		
Нач отд	Красавин		

Привязан

Инв №

Блок основных сооружений для станции обесфторивания воды производительностью 5 тыс м3/сутки

Стадия	Лист	Листов
Р	8	

Фундаменты фм 1, фм 2, фм 3
Опалубочные чертежи
Армирование

ЦНИИЭП инженерного оборудования г Москва

Инв № подл | Подпись и дата | Взам инв №

Альбом I

Типовой проект 901-8-12.83

Инв. № подл. | Подпись и дата | Взам. инв. №

Фм 4

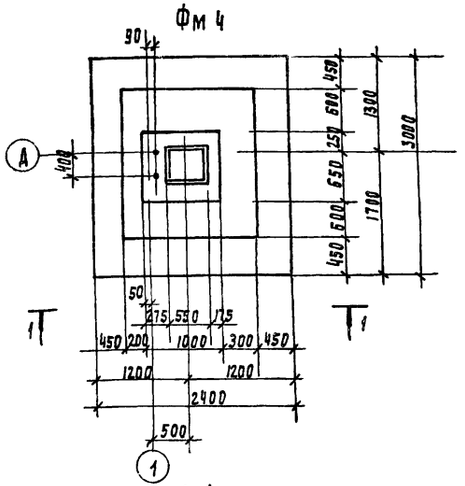

Фм 5

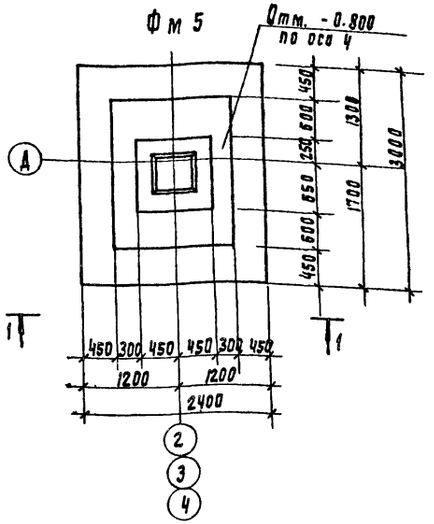

Фм 6

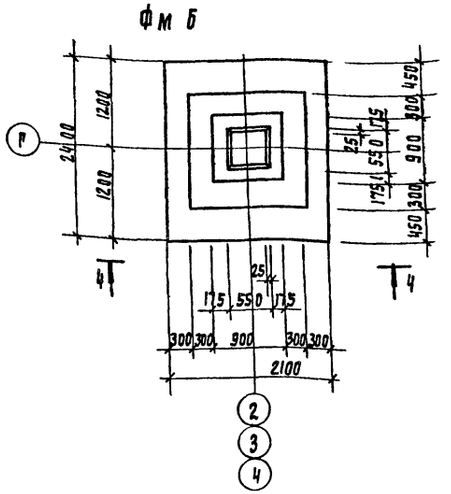

1-1

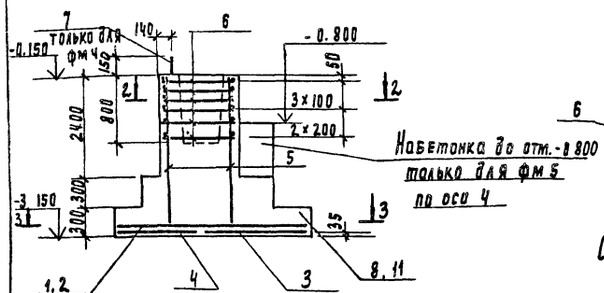

2-2

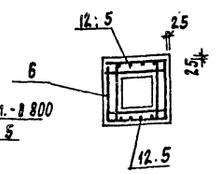

Набетонка до отм. -0.800
только для фм 5
по оси Ч

4-4

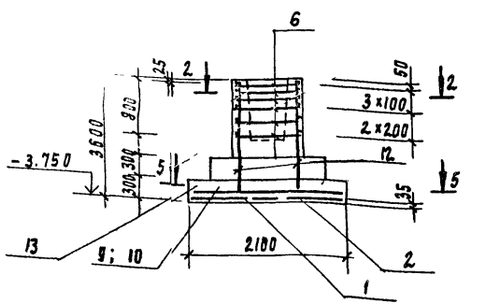

Схема раскладки сеток подошвы по 3-3

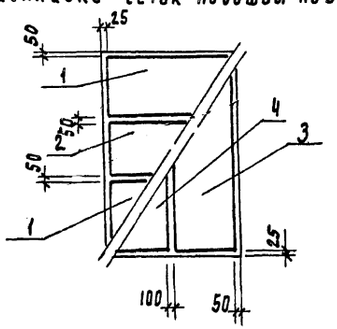

Схема раскладки сеток подошвы по 5-5

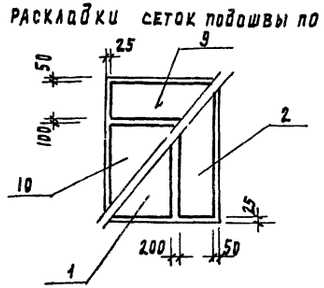

Схема нагрузок для фм 4

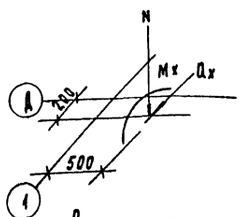

Схема нагрузок для фм 5

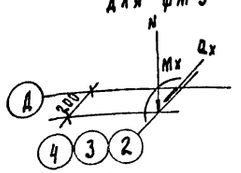

Схема нагрузок для фм 6

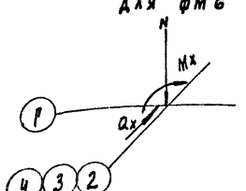

Таблица нагрузок для фм 4

Наименов. усилия	Усилия кН, кНм
N	200
Мх	120
Qх	18

Таблица нагрузок для фм 5

Наименов. усилия	Усилия кН кНм
N	400
Мх	239.6
Qх	36

Таблица нагрузок для фм 6

Наименов. усилия	Усилия кН; кНм
N	601,5
Мх	130
Qх	12

Спецификация монолитных фундаментов (Фм 4; фм 5; фм 6)

Формат	Зона	Поз	Обозначение	Наименование	Кол	Примечание
				фм 4		
				Сборочные единицы		масса кг
				Сетка арматурная		
		1	1.410-2, Вып. 1	Сетка С 12АII - 10×24	2	14.18
		2	1.410-2 Вып. 1	Сетка С 12АII - 8×24	1	11.77
		3	1.410-2 Вып. 1	Сетка С 12АII - 12×30	1	20.81
		4	1.410-2, Вып. 1	Сетка С 12АII - 10×30	1	17.79
		5	1.410-2, Вып. 1	Сетка 1С 12АII - 8×30	2	14.44
		6	1.412-1/77 Вып.3	Сетка СА - 10АII	6	4.2
				Детали		
		7		Болт 1.1 м24×800 ВСт3кп2 ГОСТ 24379.1-80	2	3.42
				Материалы		объем м³
		8		Бетон м200,		5.1
				фм 5		
				Сборочные единицы		
			позиции 1÷6	см. фм 4		
				Материалы		объем (м3)
		11		Бетон м200,		5.2
				фм 6		
				Сборочные единицы		
			позиции 1, 2, 6	см. фм 4		
		9	1.410-2, Вып. 1	сетка С 12АII - 8×21	1	10.44
		10	1.410-2, Вып. 1	сетка С 12АII - 14×21	1	16.85
		12	1.410-2, Вып. 1	сетка 1С 12АII - 8×36	2	17.44
				Материалы		объем (м3)
		13		Бетон м200,		4.5

Марка элемента	Изделия арматурные												Всего	Общий расход
	Арматура класса								Арматура класса					
	А-I ГОСТ 5781-75				А-II ГОСТ 5781-75				Сталь круглая ГОСТ 2590-71*					
	ф8			Итого	ф10	ф12		Итого	ф24			Итого		
фм 4	11.88			11.88	25.2	95.73		120.93	132.81	6.84			6.84	6.84	139.65
фм 5	11.88			11.88	25.2	95.73		120.93	132.81						132.81
фм 6	9.99			9.99	25.2	78.17		103.37	113.36						113.36

ТП 901-8-12.83 КЖ

Н. контр.	Левина		
Провер.	Письман		
Инженер	Аганьева		
Рук. гр.	Письман		
ГИП	Левина		
Гл. конст.	Пронин		
Нач. отд.	Крававин		

Блок основных сооружений для станции обезжелезивания воды производительностью 5тыс м³/сутки

Фундаменты Фм 4, Фм 5, Фм 6
Опалубочные чертежи
Армирование

Стадия	Лист	Листов
Р	9	

ЦНИИЭП инженерного оборудования г. Москва

Привязан

Инв. №

Типовой проект 901-8-12.83 Альбом I

Фм 7

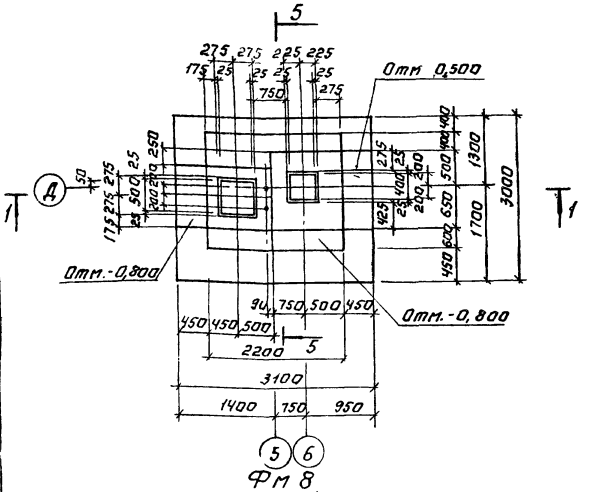

Фм 8

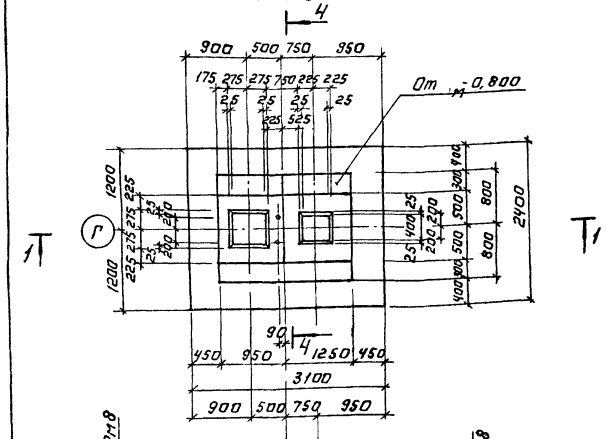

Сечение 1-1

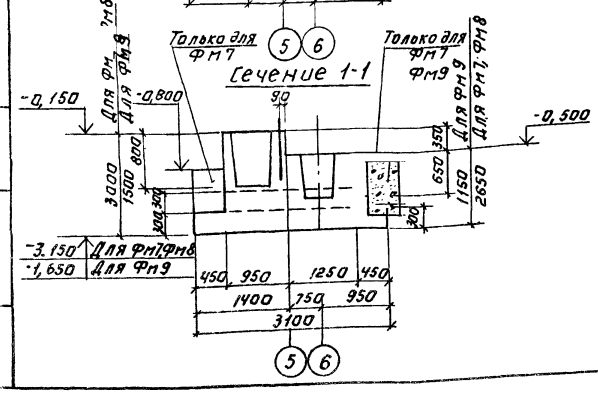

Фм 9

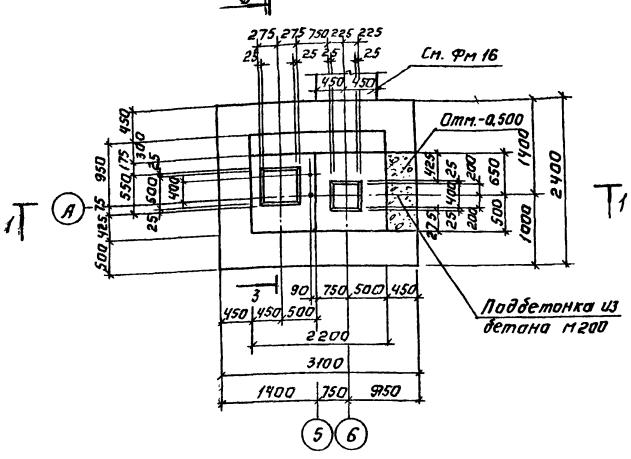

Фм 10.

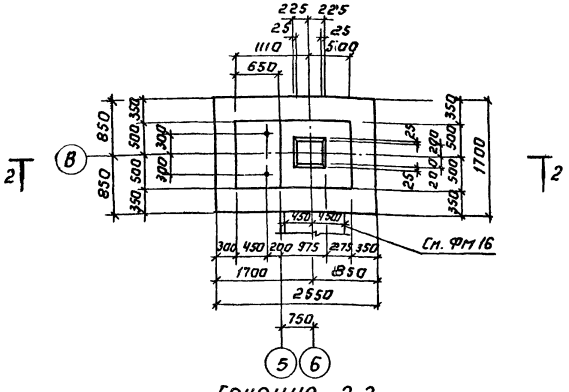

Сечение 2-2

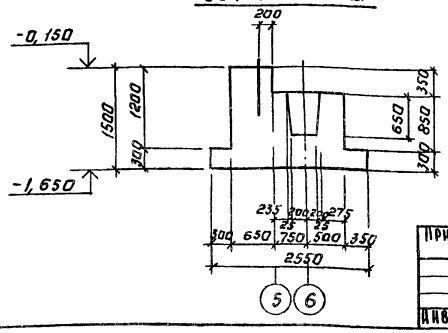

Сечение 3-3.

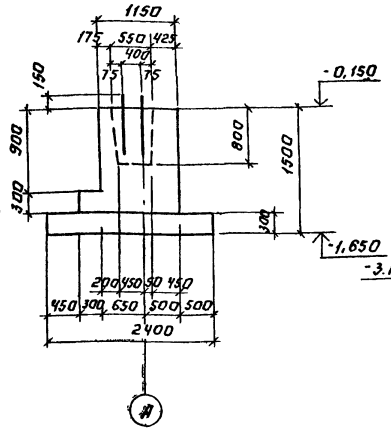

Сечение 4-4

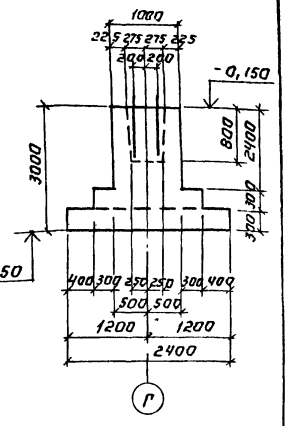

Сечение 5-5

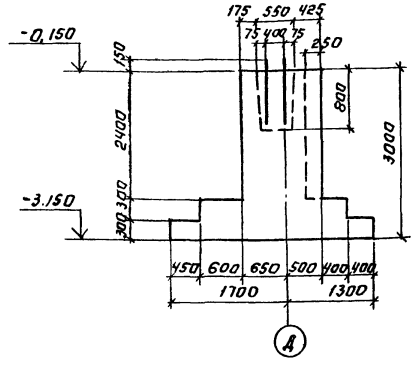

1. Армирование фундаментов Фм 7, Фм 8, Фм 9. смотреть на листе 11.
2. Армирование фундамента Фм 10 смотреть на листе 12.

				ТП 901-8-12.83		КЖ
Н.контр.	Левина			Блок основных сооружений для станции обесфторивания воды производительностью 5 тыс. м³/сутки. Фундаменты Фм7, Фм8, Фм9, Фм10. Опалубочные чертежи.	Стадия	Лист	Листов
Провер.	Письман				Р	10	
Инжен.	Ананьева						
Рук. гр.	Письман						
ГИП	Левина				ЦНИИЭП инженерного оборудования г. Москва		
Гл. констр.	Пронин						
Нач. отд.	Красавин						

Привязан.

Инв. №

Инв. № подл. | Подпись и дата | Взам. инв. №

Фм7; Фм8; Фм9

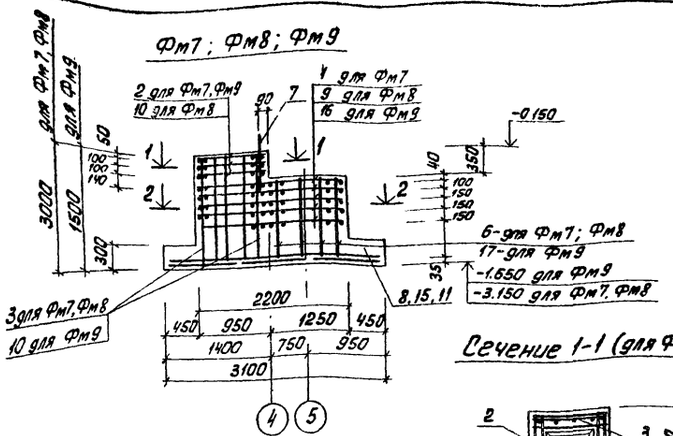

Сечение 1-1 (для Фм7)

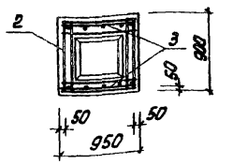

Сечение 2-2 (для Фм7)

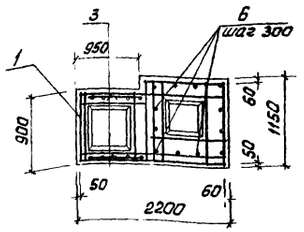

Сечение 1-1 (для Фм9)

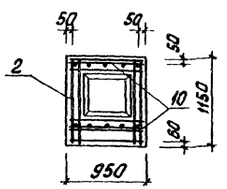

Сечение 1-1 (для Фм8)

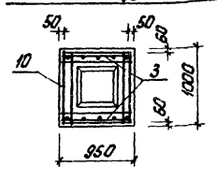

Сечение 2-2 (для Фм9)

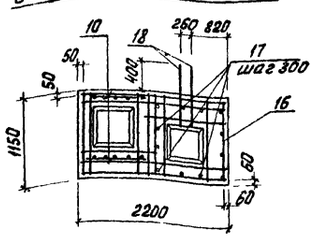

Раскладка сеток подошвы Фм7

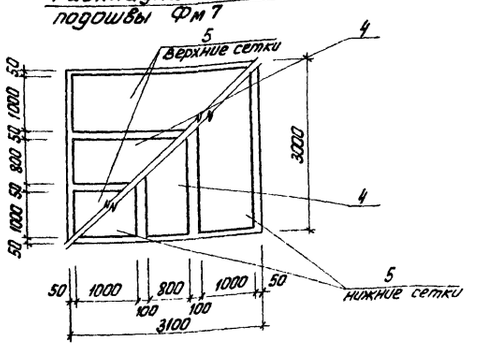

Раскладка сеток подошвы Фм8; Фм9

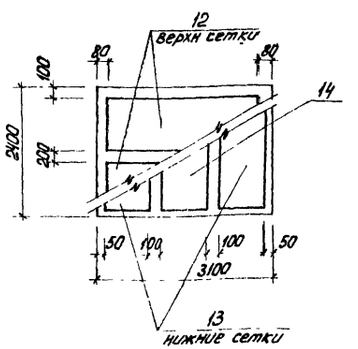

Сечение 2-2 (для Фм8)

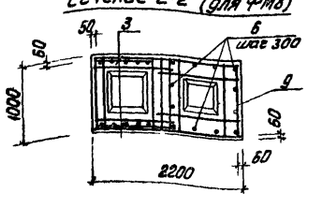

Спецификация монолитных фундаментов (Фм7, Фм8, Фм9) (окончание)

Формат	Зона	Поз	Обозначение	Наименование	Кол	Примечание
				Фм9		Масса кг
				Сборочные единицы		
				Сетка арматурная		
		2	КЖИ-С3	Сетка С3	3	5,73
		10	1.410-2 Вып. 1	Сетка 1С10АII-8×15	2	5,04
		12	1.410-2 Вып. 1	Сетка С12АII-10×30	2	17,79
		13	1.410-2 Вып. 1	Сетка С12АII-10×24	2	14,18
		14	1.410-2 Вып. 1	Сетка С12АII-8×24	1	11,77
		16	КЖИ-С8	Сетка С8	5	12
				Детали		
БЧ		17		ФЮАII ГОСТ 5781-75 ℓ=1110	12	0,7
БЧ		7		Болт 1.1 М24×800 Вст.3кп2 ГОСТ 24379 1-80	2	3,42
		18		Отд. стержни ГОСТ 5781-75 ФЮАII ℓ=900	12	0,56
				Материалы		
		11		Бетон марка 200		4,62 м³

Спецификация монолитных фундаментов (Фм7, Фм8, Фм9) (начало)

Формат	Зона	Поз	Обозначение	Наименование	Кол	Примечание
				Фм7		
				Сборочные единицы		Масса кг
				Сетка арматурная		
		1	Т.П. КЖИ-С1	Сетка С1	5	11,3
		2	Т.П. КЖИ-С3	Сетка С9	3	4,52
		3	1.410-2 Вып 1	Сетка 1С10АII-8×30	2	10,04
		4	1.410-2 Вып. 1	Сетка С12АII-8×30	2	14,78
		5	1.410-2 Вып. 1	Сетка С12АII-10×30	4	17,79
				Детали		
		6		ФЮАII ГОСТ 5781-75 ℓ=2610	12	1,61
		7		Болт 1.1 М24×800 Вст.3кп2 ГОСТ 24379 1-80	2	3,42
				Материалы		объем м³
		8		Бетон М200		9,45
				Фм8		
				Сборочные единицы		масса кг
				Сетка арматурная		
		9	КЖИ-С2	Сетка С2	5	10,2
		10	КЖИ-С4	Сетка С4	3	5,0
		3	1.410-2 Вып. 1	Сетка 1С10АII-8×30	2	10,04
		12	1.410-2 Вып. 1	Сетка С12АII-10×30	2	17,79
		13	1.410-2 Вып. 1	Сетка С12АII-10×24	2	14,18
		14	1.410-2 Вып. 1	Сетка С12АII-8×24	1	11,77
				Детали		
		6		ФЮАII ГОСТ 5781-75 ℓ=2610	12	1,61
		7		Болт 1.1 М24×800; Вст.3кп2 ГОСТ 24379. 1-80	2	3,42
				Материалы		объем м³
		15		Бетон М200		7,82

Ведомость расхода стали на элемент, кг

Марка элемента	Изделия арматурные								Изделие закладное			Общий расход
	Арматура класса							Всего	Арматура класса		Всего	
	A-I ГОСТ 5781-75				A-II ГОСТ 5781-75				Сталь ГОСТ 2590-71*			
	Ф5	Ф8		Итого	Ф10	Ф12	Итого		Ф24	Итого		
Фм7	1,88	11,66		13,54	107,58	89,1	196,68	210,22	6,84	6,84	6,84	217,06
Фм8	1,88	10,14		12,02	84,2	77,34	161,54	173,56	6,84	6,84	6,84	180,4
Фм9	1,14	8,8		9,94	101,25	66,91	168,16	178,10	6,84	6,84	6,84	184,94

Поз. 18 приварить к горизонтальной арматуре сеток Фм9

Привязан			
Инв. N.			
Н. контр.	Левина		
Провер.	Письман		
Ин. жен.	Ананьева		
Рук. гр.	Письман		
ГИП	Левина		
Гл. конст.	Пронин		
Нач. отд.	Красавин		

Т.П. 901-8-12.83 КЖ

Блок основных сооружений для станции обесфторивания воды производительностью 5 тыс м³/сутки

Фундаменты Фм7, Фм8, Фм9. Армирование

Стадия	Лист	Листов
Р	11	

ЦНИИЭП инженерного оборудования г. Москва

Типовой проект 901-8-12.83

Инв. № подл. | Подпись и дата | Взам. инв. №

Сечение 1-1

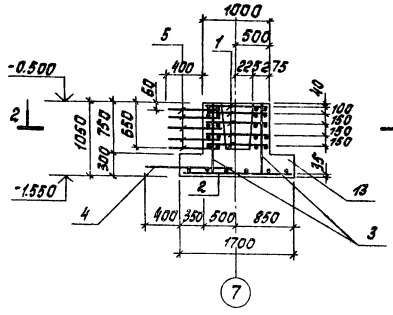

Фм10

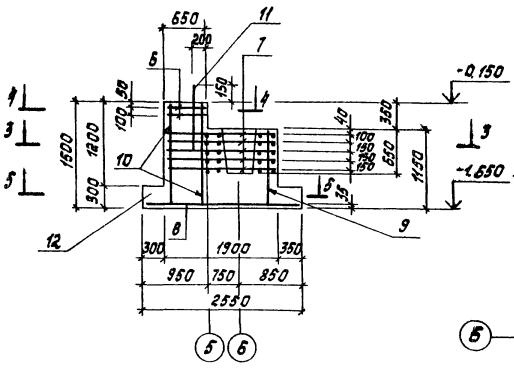

Сечение 2-2

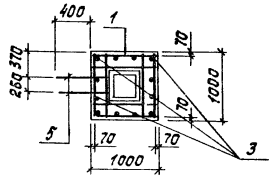

Сечение 3-3

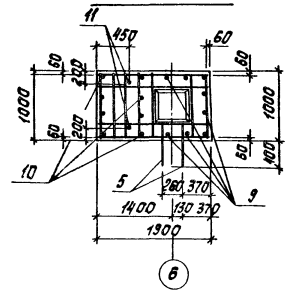

Фм13

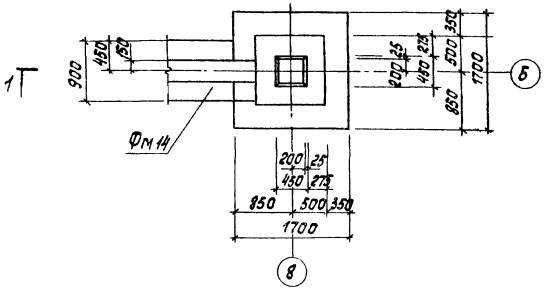

Сечение 4-4

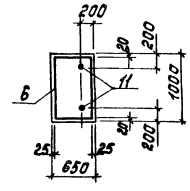

Сечение 5-5

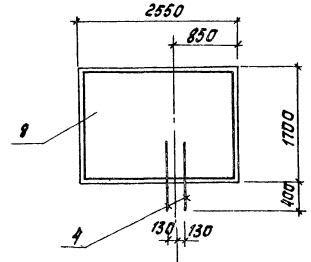

Схема раскладки сеток фундаментов Фм10; Фм13

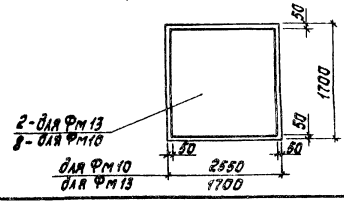

Схема нагрузок для Фм13

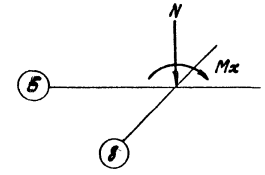

Таблица нагрузок для Фм13

Наимен. усилий	Усилия кН кНм
N	266
Mx	10,2
Qx	—

Спецификация монолитных фундаментов (Фм10, Фм13)

Формат	Зона	Поз.	Обозначение	Наименование	Кол.	Примечание
				Фм13		масса, кг
				Сборочные единицы		
				Сетка арматурная		
		1	1.020-1 1-1 0.0.10-07	Сетка С-8	5	1,53
		2	1.020-1 1-1 0.0.10-01	Сетка С-2	1	18,80
				Детали		
Б4		3		ф6АIII ГОСТ 5781-75 ℓ=1010	12	0,22
Б1		4		ф10АII ГОСТ 5781-75 ℓ=1450	2	0,9
Б4		5		ф10АII ГОСТ 5781-75 ℓ=650	10	0,4
				Материалы		объем м³
		13		Бетон М200		1,5
				Фм10		
				Сборочные единицы		
				Сетка арматурная		
		6	ТП кжи-С6	Сетка С6	2	4,8
		7	ТП кжи-С5	Сетка С5	5	10,0
		8	ТП кжи-С7	Сетка С7	1	25,6
				Детали		
		5		ф10АII ГОСТ 5781-75 ℓ=650	10	0,4
Б4		9		ф6АIII ГОСТ 5781-75 ℓ=1110	8	0,23
Б4		10		ф6АIII ГОСТ 5781-75 ℓ=1450	8	0,32
		11		болт 11 М24×800 ВСт3кп2 ГОСТ 24379.1-80	2	3,42
		4		ф10АII ГОСТ 5781-75 ℓ=1450	2	0,9
				Материалы		объем м³
		12		Бетон М200		3,02

Ведомость расхода стали на элемент, кг

Марка элемента	Изделия арматурные								Всего	Изделия закладные				Всего	Общий расход
	Арматура класса									Арматура класса					
	А-II				А-III					Сталь круглая					
	ГОСТ 5781-75				ГОСТ 5781-75		ГОСТ 5.1459-72*			ГОСТ 2590-71*					
	ф10			Итого	ф6		ф10	Итого		ф24			Итого		
Фм10	91,0			91,0	4,4		—	4,4	95,4	6,84			6,84	6,84	102,2
Фм13	5,8			5,8	10,35		18,8	29,15	34,95						34,95

Поз. 5 приварить к горизонтальным сеткам фундаментов.

Привязан

Инв. №

Н.контр	Левина		
Пров.	Письман		
Инж.	Ананьева		
Рук.гр	Письман		
ГИП	Левина		
Гл.конст	Пронин		
Нач.отд.	Красавин		

ТП 901-8-12.83 КЖ

Блок основных сооружений для станции обесфторивания воды производительностью 5 тыс.м³/сут.

Фундамент Фм10. Армирование. Фундамент Фм13. Опалубочный чертеж. Армирование

Стадия	Лист	Листов
Р	12	

ЦНИИЭП инженерного оборудования г. Москва

Альбом I

Типовой проект 901-8-12 83

Фм11

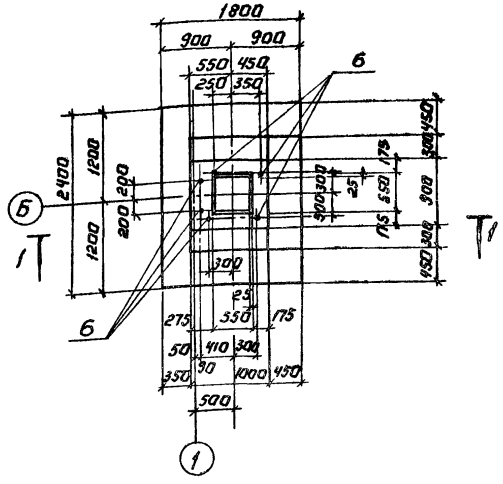

Фм18

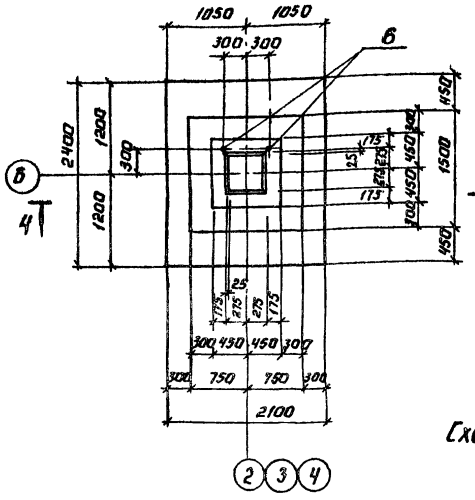

Схема раскладки сеток подошвы по 3-3

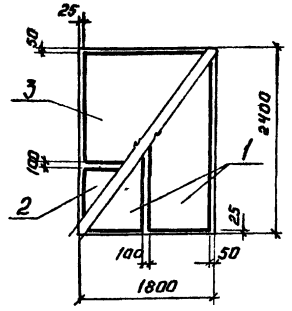

Схема раскладки сеток подошвы по 5-5.

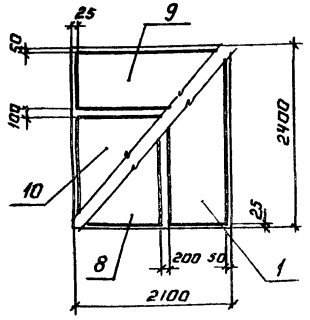

1-1

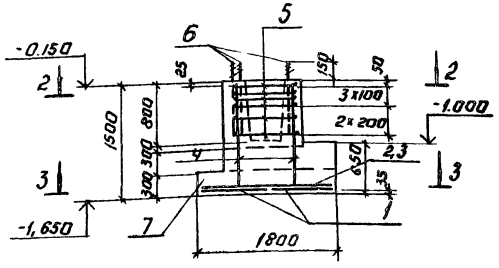

Ч-Ч

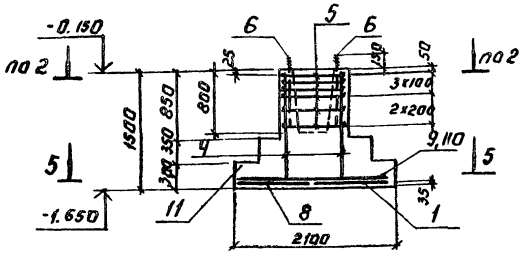

2-2

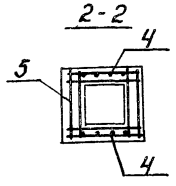

Схема нагрузок для Фм11

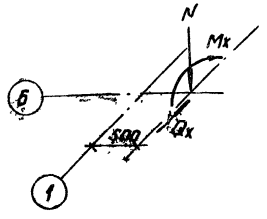

Схема нагрузок для Фм18

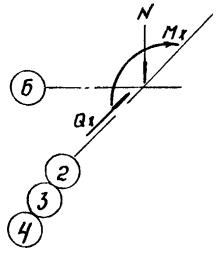

Таблица нагрузок для Фм11

Наименов. усилия	Усилия кН, кНм
N	300
Mx	65
Qx	6

Таблица нагрузок для Фм18

Наименов. усилия	Усилия кН, кНм
N	601,5
Mx	130
Qx	12

Спецификация монолитных фундаментов (Фм11; Фм18)

Формат	Зона	Поз.	Обозначение	Наименование	Кол.	Примечание
				Фм11		
				Сборочные единицы		Масса, (кг)
				Сетка арматурная		
		1	1.410-2. Вып.1	Сетка С 12АII-8×24	2	11,77
		2	1.410-2 Вып.1	Сетка С 12АII-8-18	1	8,78
		3	1.410-2 Вып.1	Сетка С 12АII-14×18	1	14,15
		4	1.410-2. Вып.1	Сетка С 12АII-8×15	2	7,11
		5	1.412-1/77 Вып.3	Сетка СА-10АII	6	4,2
				Детали		
		6		Болт 1.1 М24×800 В Ст3кп2	6	3,42
				ГОСТ 24379.1-80		
				Материалы		Объём м3
		7		Бетон М200		2,6
				Фм18		
				Сборочные единицы		Масса, (кг)
				Сетка арматурная		
			Позиции 1, 4, 5	см. Фм11		
		8	1.410-2. Вып.1	Сетка С 12АII-10×24	1	14,18
		9	1.410-2 Вып 1	Сетка С 12АII-8×21	1	10,44
		10	1.410-2 Вып 1	Сетка С 12АII-14×21	1	16,85
				Детали		
		6		Болт 1,1 М24×800 В Ст3кп2	2	3,42
				ГОСТ 24379.1-80		
				Материалы		Объём, м3
		11		Бетон М200.		3,0

Ведомость расхода стали на элемент, кг

Марка элемента	Изделия арматурные									Изделие закладное			Общий расход
	Арматура класса								Всего	Арматура класса		Всего	
	A-I ГОСТ 5781-75				A-II ГОСТ 5781-75					Сталь круглая ГОСТ 2590-71*			
	ф8			Итого	ф10	ф12		Итого		ф24	Итого		
Фм11	6,75			6,75	25,2	53,94		79,14	85,89	20,52	20,52	20,52	106,41
Фм18	7,97			7,97	25,2	59,49		84,69	92,66	6,84	6,84	6,84	99,50

				ТП 901-8-12 83		КЖ
Н контр	Левина					
Провер	Писман			Блок основных сооружений для станции обезжелезивания воды производительностью 5 тыс. м³/сутки	Стадия	Лист	Листов
Инжен	Данильева				Р	13	
Рук гр	Писман			Фундаменты Фм11, Фм18	ЦНИИЭП инженерного оборудования г. Москва		
ГИП	Левина			Опалубочные чертежи. Армирование			
ГА констр	Пронин						
Нач отд	Красавин						

Привязан:

Инв №

Инв № подл. | Подпись и дата | Взам. инв. №

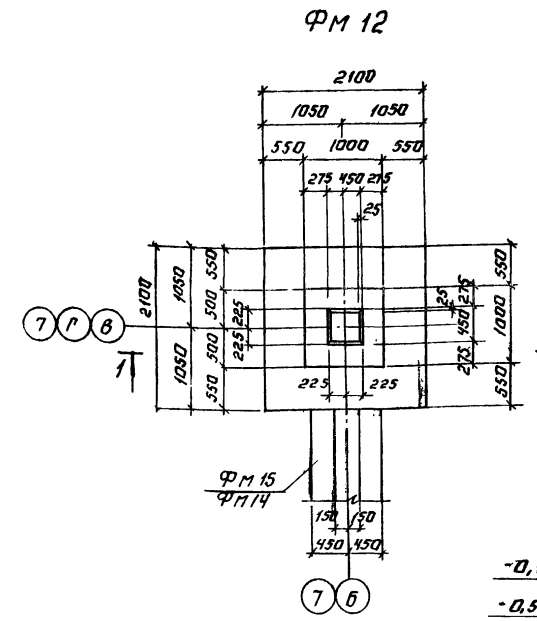

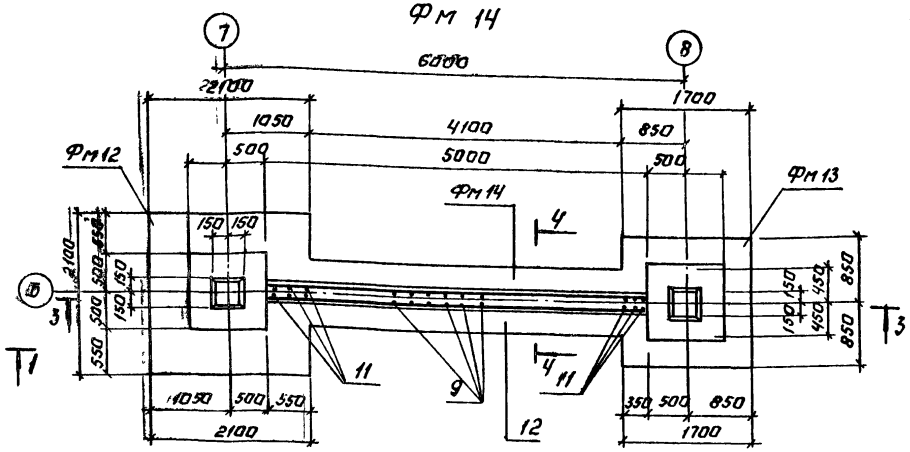

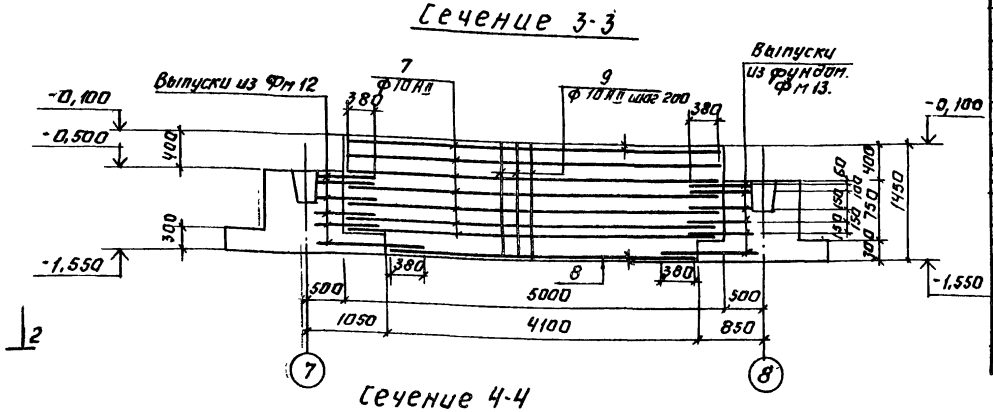

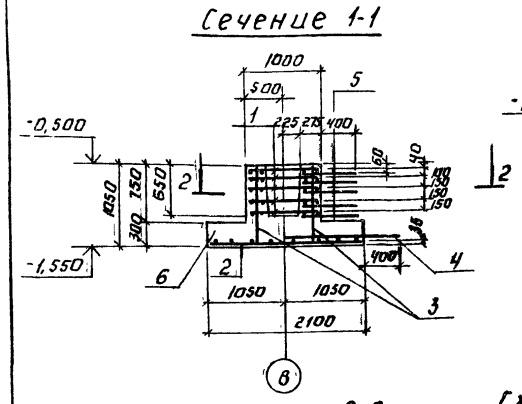

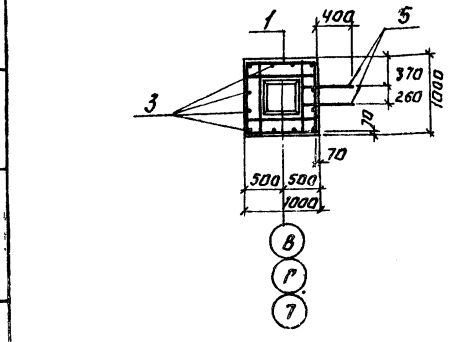

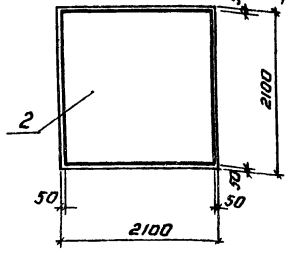

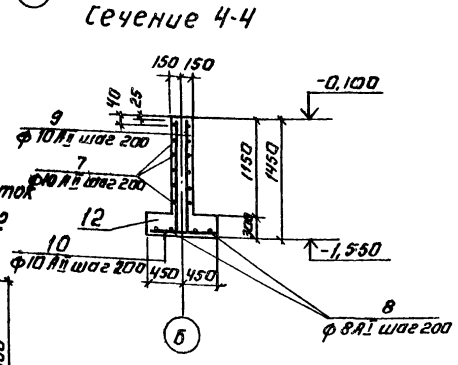

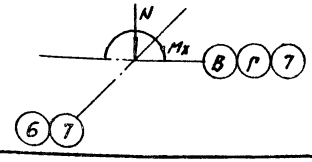

Спецификация монолитных фундаментов (Фм 12, Фм 14)

Формат	Зона	Поз.	Обозначение	Наименование	Кол	Примечание
				Фм 12		
				Сборочные единицы		
				Сетки арматурные		Масса, кг
		1	1.020-1 1-1 0.010-06	Сетка С-8	5	1,53
		2	1.020-1 1-1 0.0.10-02	Сетка С-3	1	28,38
				Детали.		
		3		ф6 А III ГОСТ 5781-75 ℓ=1010	12	0,22
		4		ф10 А II ГОСТ 5781-75 ℓ=1450	2	0,9
		5		ф10 А II ГОСТ 5781-75 ℓ=650	10	0,4
				Материалы.		Объем, м³
		6		Бетон М200		1,95
				Фм 14		
				Детали		Масса, кг
Б4		7		ф10 А II ГОСТ 5781-75 ℓ=4960	14	3,1
Б4		8		ф10 А II ГОСТ 5781-75 ℓ=4060	5	2,5
Б4		9		ф10 А II ГОСТ 5781-75 ℓ=1390	42	0,9
Б4		10		ф10 А II ГОСТ 5781-75 ℓ=860	21	0,53
Б4		11		ф10 А II ГОСТ 5781-75 ℓ=1130	10	0,7
				Материалы.		Объем, м³
		12		Бетон М200		2,83

Таблица нагрузок для Фм 14

Наимен. усилий	Усилия кН, кНм
N	532
Mx	10,2

Ведомость расхода стали на элемент, кГ

Марка элемента	Изделия арматурные									Общий расход
	Арматура класса								Всего	
	А II				А-III					
	ГОСТ 5781-75				ГОСТ 5781-75		ГОСТ 5.1459-72*			
	ф10			Итого	ф6		ф10	Итого		
Фм 12	5,8			5,8	10,35		28,38	38,73	44,53	44,53
Фм 14	112,2			112,2						112,2

ТП 901-8-12.83 КЖ

Н контр	Левина		
Провер	Письман		
Инжен	Ананьева		
Рук гр	Письман		
ГИП	Левина		
Гл констр	Пронин		
Нач отд	Красавин		

Привязан:

Инв №

Блок основных сооружений для станции обесфторивания воды производительностью 5 тыс м³/сутки

Фундаменты Фм 12, Фм 14
Опалубочные чертежи
Армирование

Стадия	Лист	Листов
Р	14	

ЦНИИЭП Инженерного оборудования г. Москва

Типовой проект 901-8-12.83

Типовой проект 901-8-12.83 Альбом I

Фм 15

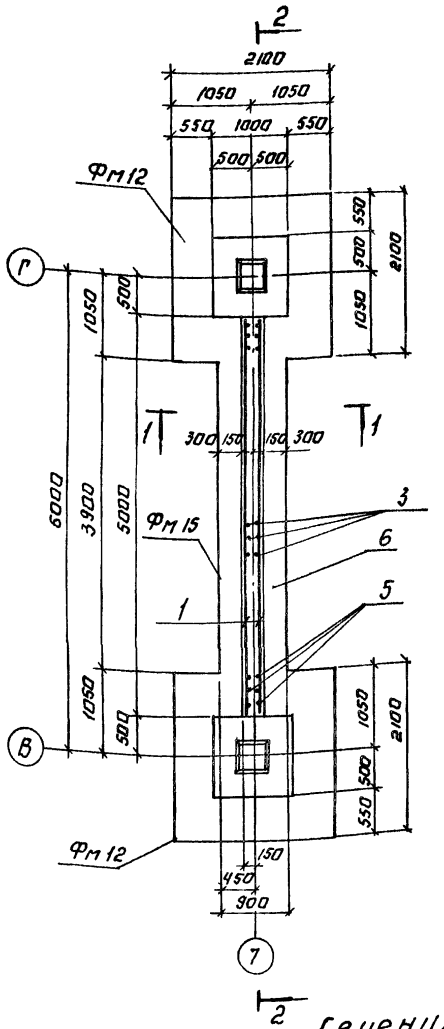

Сечение 1-1

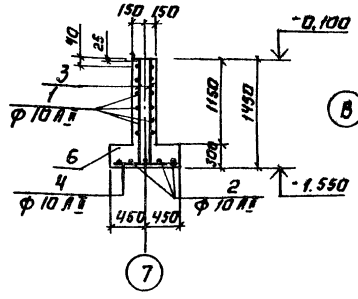

Сечение 3-3

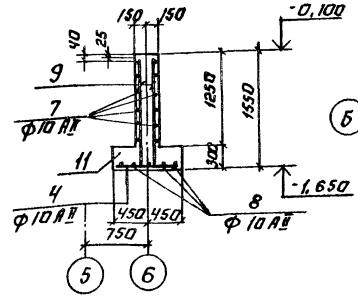

Фм 16

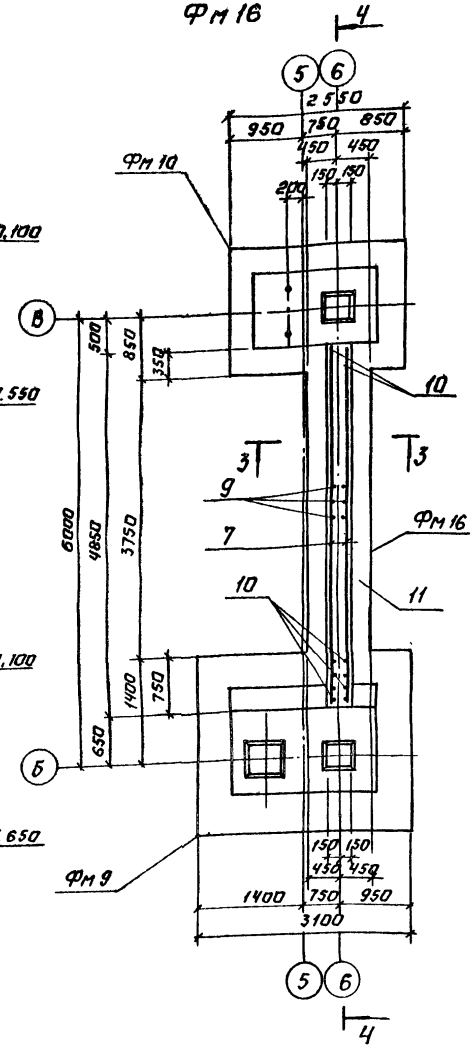

Сечения 2-2; 4-4.

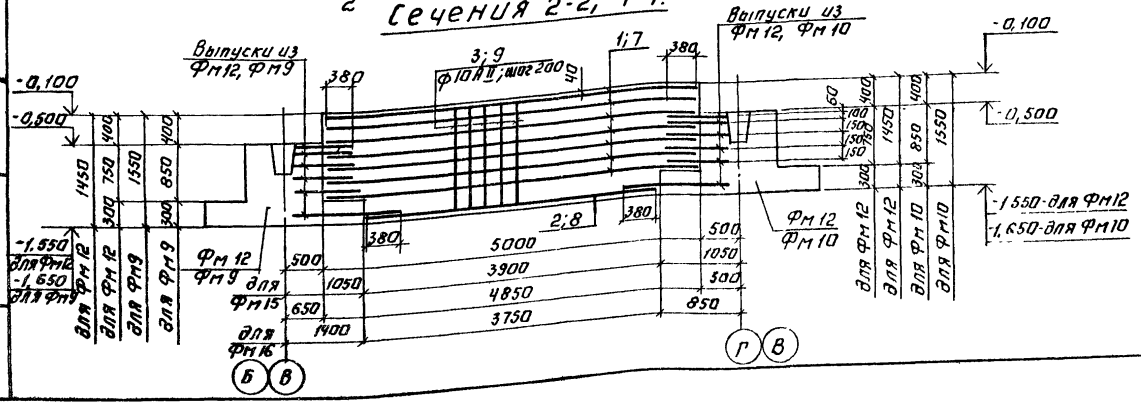

Спецификация монолитных фундаментов (Фм 15, Фм 16)

Формат	Зона	Поз.	Обозначение	Наименование	Кол.	Примечание
				Фм 15		
				Детали.		Масса, кг
БЧ		1		Ф 10 А II ГОСТ 5781-75 ℓ=4960	14	3,1
БЧ		2		Ф 10 А II ГОСТ 5781-75 ℓ=3860	5	2,4
БЧ		3		Ф 10 А II ГОСТ 5781-75 ℓ=1390	40	0,9
БЧ		4		Ф 10 А II ГОСТ 5781-75 ℓ=860	20	0,53
БЧ		5		Ф 10 А II ГОСТ 5781-75 ℓ=1130	12	0,70
				Материалы		Объем м³
		6		Бетон М 200		2,76
				Фм 16		
				Детали		Масса, кг
БЧ		7		Ф 10 А II ГОСТ 5781-75 ℓ=4810	14	3,0
БЧ		8		Ф 10 А II ГОСТ 5781-75 ℓ=3710	5	2,3
БЧ		9		Ф 10 А II ГОСТ 5781-75 ℓ=1490	38	0,9
БЧ		4		Ф 10 А II ГОСТ 5781-75 ℓ=860	19	0,53
БЧ		10		Ф 10 А II ГОСТ 5781-75 ℓ=1230	12	0,76
				Материалы		Объем, м³
		11		Бетон М 200		2,8

Марка элемента	Изделия арматурные			
	Арматура класса			
	А-II			
	ГОСТ 5781-75			
	Ф10			Итого
Фм 15	110,4			110,4
Фм 16	107,0			107,0

Инв. № подл. | Подпись и дата | Взам. инв. №

Привязан

Инв. №

Н. контр.	Левина		
Провер.	Письман		
Инжен.	Ананьева		
Рук. гр.	Письман		
ГИП	Левина		
Гл. констр.	Пронин		
Нач. отд.	Красавин		

ТП 901-8-12.83 КЖ

Блок основных сооружений для станции обеспоривания воды производительностью 5 тыс. м³/сутки

Фундаменты Фм 15, Фм 16. Опалубочные чертежи. Армирование

Стадия	Лист	Листов
Р	15	

ЦНИИЭП инженерного оборудования г. Москва

Фм 19

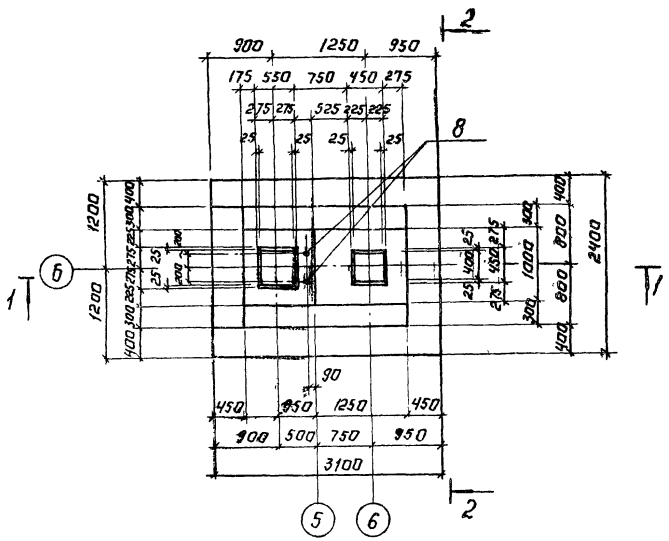

Вид 2-2

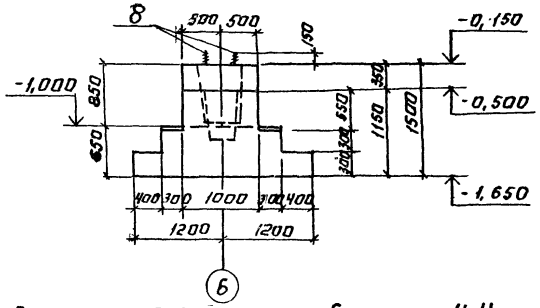

Сечение 3-3

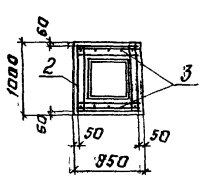

Сечение 4-4

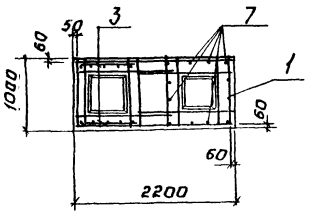

Сечение 1-1

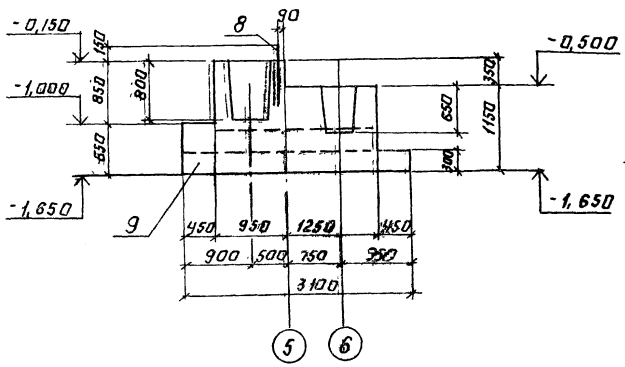

Армирование по сечению 1-1.

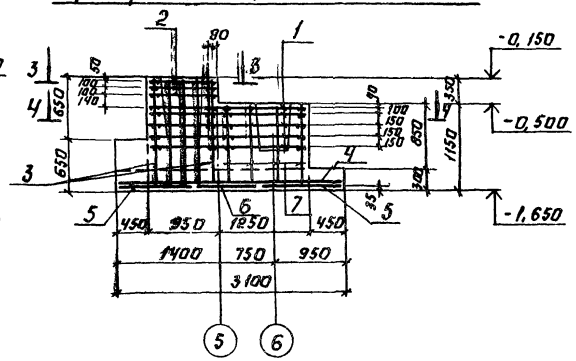

Раскладка сеток подошвы фундамента

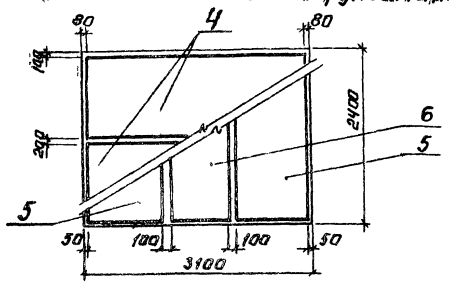

Спецификация монолитных фундаментов (Фм 19)

Формат	Зона	Поз.	Обозначение	Наименование	Кол	Примечание
				Фм 19		
				Сборочные единицы		
				Сетки арматурные		Масса, (кГ)
		1	КЖИ-С2	Сетка арматурная С2	5	10,2
		2	КЖИ-С4	Сетка арматурная С4	3	5,0
		3	1.410-2. Вып. 1	Сетка 1С10АII - 8×150	2	5,04
		4	1.410-2 Вып. 1	Сетка С12АII - 10×30	2	17,79
		5	1.410-2 Вып. 1	Сетка С12АII - 10×24	2	14,18
		6	1.410-2 Вып. 1	Сетка С12АII - 8×24	1	11,77
				Детали.		
		7		Ф10АII ГОСТ 5781-75 ℓ=1110	12	0,7
		8		Болт 1,1 М24×800В Ст3кп2	2	3,42
				ГОСТ 24379.1-80		
				Материалы.		Объем (м³)
		9		Бетон М200		4,7

Ведомость расхода стали на элемент, кГ

Марка элемента	Изделия арматурные									Изделие закладное				Общий расход
	Арматура класса								Всего	Арматура класса			Всего	
	А-I				А-II					Сталь круглая				
	ГОСТ 5781-75				ГОСТ 5781-75					ГОСТ 2590-71*				
	Ф6	Ф8		Итого	Ф10	Ф12		Итого		Ф24		Итого		
Фм 19	1.14	8,8		9,94	83,34	66,89		150,23	160,17	6,84		6,84	6,84	167,01

Привязан:

Инв. №

Н. контр.	Левина	
Провер.	Письман	
Инжен.	Ананьева	
Рук. гр.	Письман	
ГИП	Левина	
Гл. констр.	Пронин	
Нач. отд.	Красавин	

ТП 901-8-12.83 КЖ

Блок основных сооружений для станции обесторирования воды производительность 105,0 тыс м³/сутки

Фундамент Фм 19. Опалубочный чертеж. Армирование

Стадия	Лист	Листов
Р	16	

ЦНИИЭП инженерного оборудования г. Москва

Подпись и дата | Взам. инв. №

Альбом I

Типовой проект 901-8-12.83

Инв. № подл. | Подпись и дата | Взам. инв. №

Спецификация монолитных фундаментов (Фм 17, Фм 20)

Формат	Зона	Поз.	Обозначение	Наименование	Кол.	Примечание
				Фм 17		
				Сборочные единицы		Масса, кг
				Сетка арматурная		
		1	1.412 1-4	Сетка СН-6АI	2	3.52
		2	1.410-2 Вып.1	Сетка С12АII-8×15	2	7.45
		3	1.410-2 Вып.1	Сетка С10АII-14×15	2	8.13
				Детали		
		4		Болт 1.1М24×800 Вст3кп2	4	3.42
				ГОСТ 24379.1-80		
				Материалы		Объем (м³)
		5		Бетон М200		1.65
				Фм 20		
				Сборочные единицы		
				Сетка арматурная		Масса, кг
		1	1.412 1-4	Сетка СН-6АI	2	3.52
		2	1.410-2 Вып.1	Сетка С12АII-8×15	2	7.45
		3	1.410-2 Вып.1	Сетка С10АI-14×15	2	8.13
				Детали		
		4		Болт 1.1М24×800 Вст3кп2	2	3.42
				ГОСТ 24379.1-80		
				Материалы		Объем (м³)
		5		Бетон М200		1.65

Фм 17

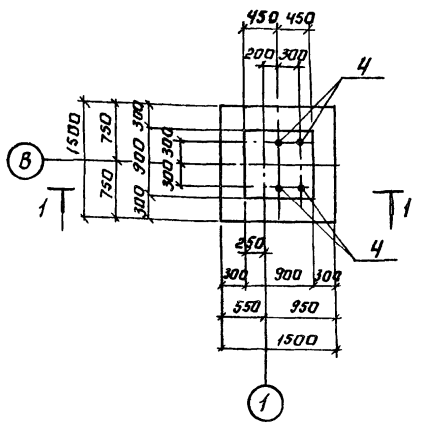

Фм 20

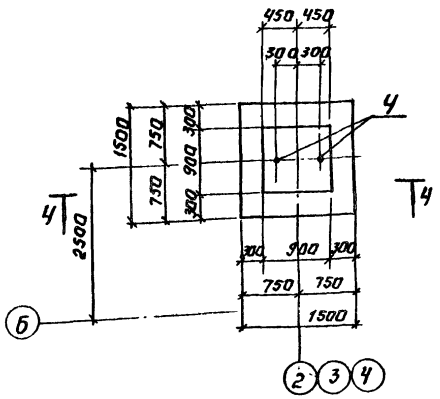

Сечение 5-5

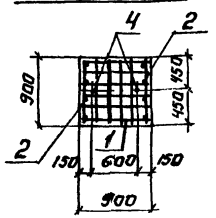

Сечение 6-6

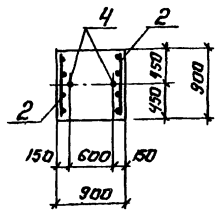

Схема раскладки сеток подошвы Фм 17, Фм 20

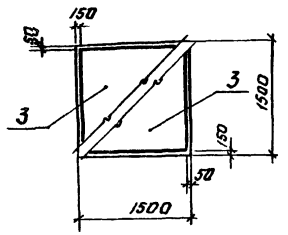

Сечение 1-1

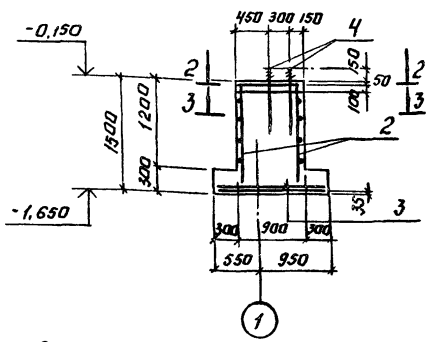

Сечение 4-4

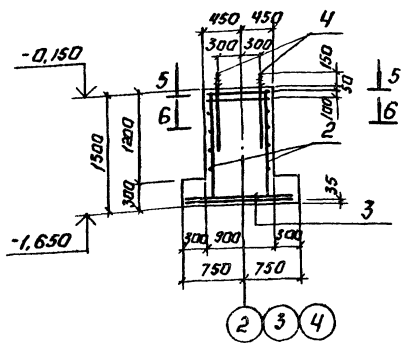

Таблица нагрузок для Фм17

Наименов. усилий	Усилия
N (кН)	74.0
Q (кН)	6.0

Таблица нагрузок для Фм 20

Наименов. усилий	Усилия
N (кН)	144.0

Сечение 2-2

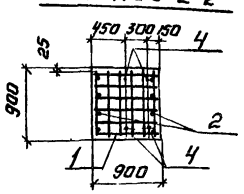

Сечение 3-3

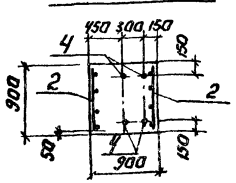

Схема нагрузок для Фм17 Схема нагрузок для Фм20.

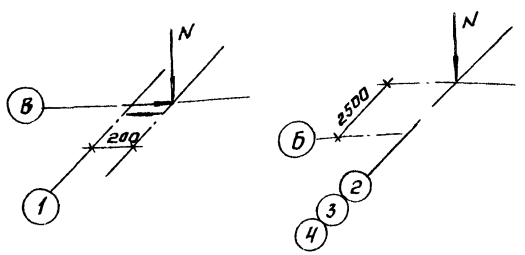

Ведомость расхода стали на элемент, кг

Марка элемента	Изделия арматурные								Изделие закладное			Общий расход
	Арматура класса								Арматура класса			
	A-I ГОСТ 5781-75				A-II ГОСТ 5781-75				Всего	Сталь круглая ГОСТ 2590-71*		
	ф6	ф8		Итого	ф10	ф12		Итого		ф24	Итого	
Фм 17	8.98	2.02		11.0	14.32	12.88		27.20	38.2	13.68	13.68	51.88
Фм20	8.98	2.02		11.0	14.32	12.88		27.20	38.2	6.84	6.84	45.04

Привязан

Инв. №

Н. контр.	Левина		
Провер.	Письман		
Инженер	Ананьева		
Рук. гр.	Письман		
ГИП	Левина		
Гл. констр.	Пронин		
Нач. отд.	Красавин		

ТП 901-8-12.83 КЖ

Блок основных сооружений для станции обеззараживания воды производительностью 5 тыс. м³/сутки

Фундаменты Фм 17, Фм 20. Опалубочные чертежи. Армирование

Стадия	Лист	Листов
Р	17	

ЦНИИЭП инженерного оборудования г. Москва

Схема расположения емкостей, фундаментов под оборудование, каналов и приямков

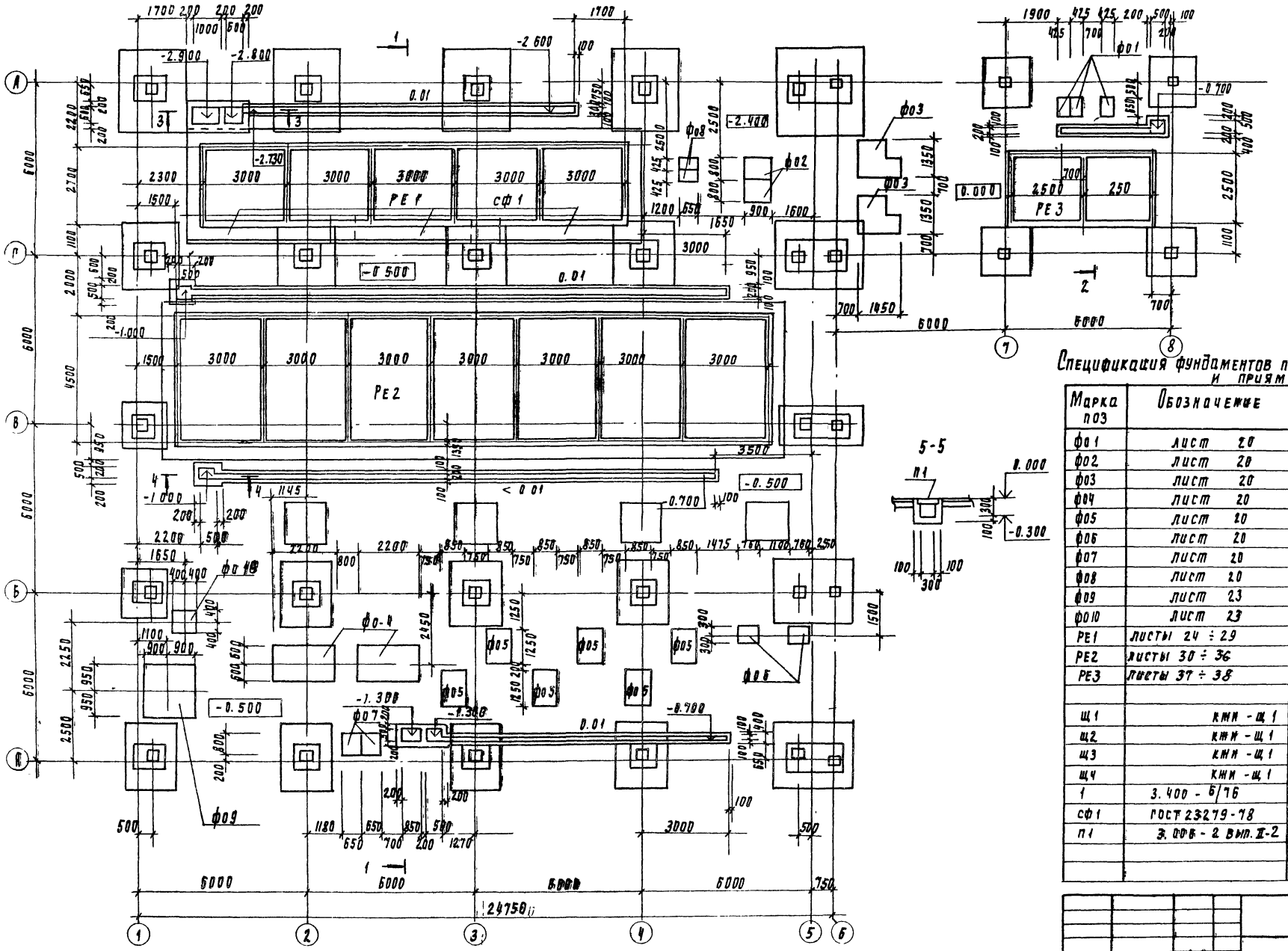

Схема расположения подпольного канала на отм. 0.000

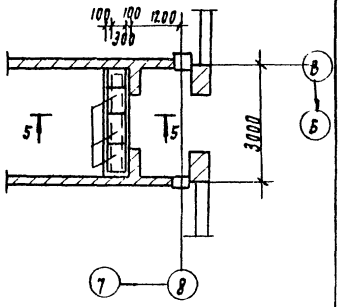

Спецификация фундаментов под оборудование, каналов и приямков

Марка поз	Обозначение	Наименование	Кол	Масса ед, кг	Примечание
ф01	лист 20	Фундамент под оборудование ф01	3		0.3 м³
ф02	лист 20	ф02	2		0.44м³
ф03	лист 20	ф03	2		1.39м³
ф04	лист 20	ф04	2		2.15м³
ф05	лист 20	ф05	6		0.87м³
ф06	лист 20	ф06	2		0.36м³
ф07	лист 20	ф07	2		0.42м³
ф08	лист 20	ф08	2		0.3 м³
ф09	лист 23	ф09	1		3.2м³
ф010	лист 23	ф010	1		0.5м³
Ре1	листы 24 ÷ 29	Ре1	1		
Ре2	листы 30 ÷ 36	Ре2	1		
Ре3	листы 37 ÷ 38	Ре3	1		
		Щиты металлические			
Щ1	КМИ - Щ1	Щит Щ1	1	42.6	
Щ2	КМИ - Щ1	Щит Щ2	1	29.0	
Щ3	КМИ - Щ1	Щит Щ3	4	22.6	
Щ4	КМИ - Щ1	Щит Щ4	1	33.1	
1	3.400 - 6/76	Изделие закладное МИ4-Ч6	14.4	4.4	
сф1	ГОСТ 23279-78	Сетка С ПАЖ-100 / ПАЖ-100 750×5950 75/75	6		
п1	3.006 - 2 Вып. II-2	Плита ПГ18	3	40	
		Материал			
		Бетон М 150	5.68	м³	

1. Разрезы 1-1 ÷ 4-4 см. на листе 19
2. Фундаменты под оборудование разработаны на листе 20, их изображение дано в рабочем положении.

Привязан

Инв. №

Н. контр.	Левина		
Провер.	Лисьман		
Инженер	Саранча		
Рук. пр.	Лисьман		
ГИП	Левина		
Гл. конст.	Ирвин		
Нач. о. д.	Красавин		

ТП 901-8-12.83 КЖ

Блок основных сооружений для станции обесфторивания воды производительностью 5 тыс. м³/сутки

Схема расположения емкостей, фундаментов под оборудование, каналов и приямков

Стадия	Лист	Листов
Р	18	

ЦНИИЭП инженерного оборудования г. Москва

Альбом I

Типовой проект 901-8-12.83

Разрез 1-1

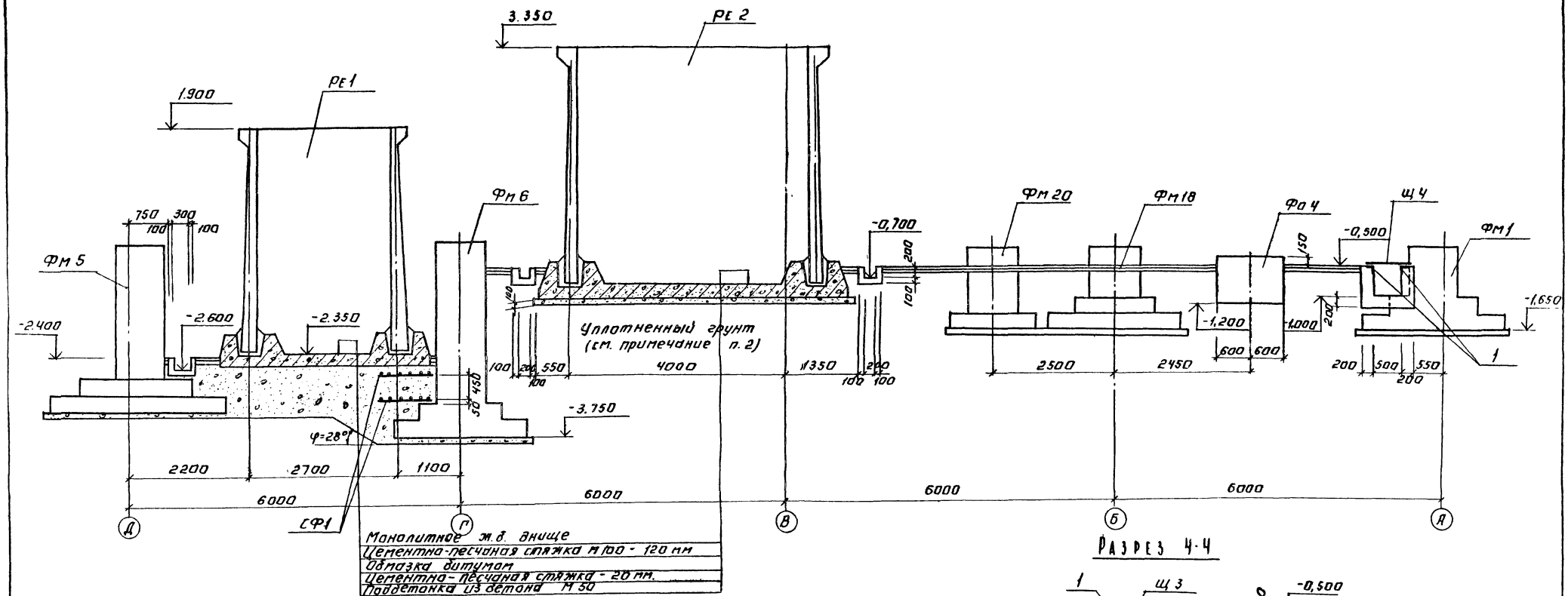

Монолитное ж.б. днище
Цементно-песчаная стяжка М100 - 120 мм
Обмазка битумом
Цементно-песчаная стяжка - 20 мм.
Подбетонка из бетона М50

Разрез 2-2

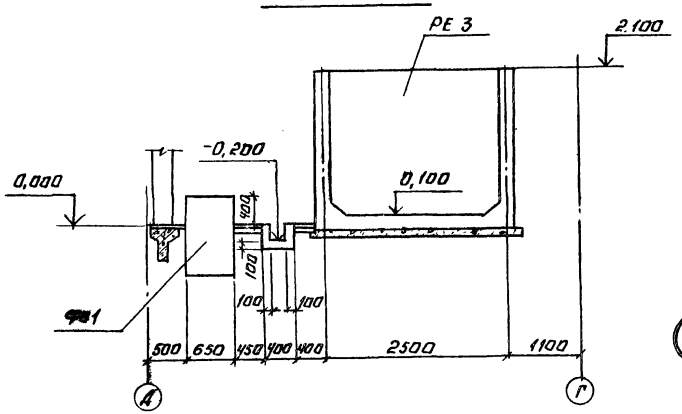

Разрез 3-3

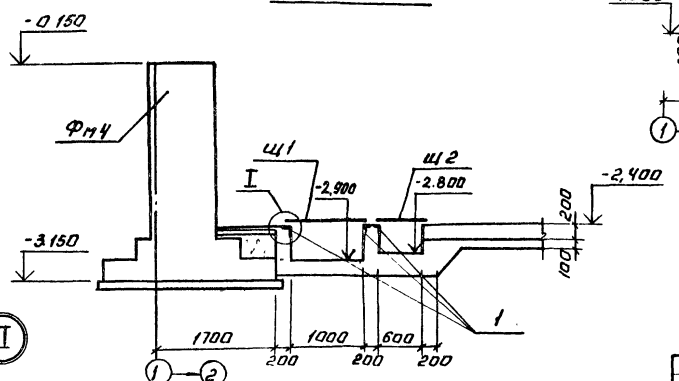

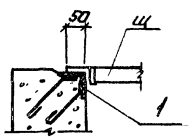

Разрез 4-4

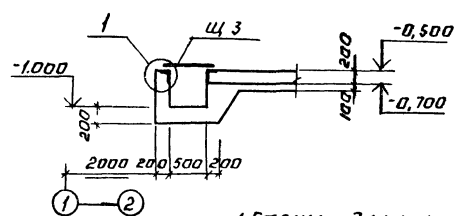

1. Стены и днища каналов и приямков выполнять из бетона М150
2. Грунт в основании емкости РЕ2 уплотнить до $\gamma_{ск} \geq 1{,}6$ т/м³, E=14,71 мпа, φ=28°

Н контр	Левина		ТП 901-8-12.83	КЖ
Провер	Лисьман			
Инженер	Саранча		Блок основных сооружений для станции обесфторивания воды производительностью 5 тыс м³/сутки	Стадия: Р; Лист: 19; Листов:
Рук гр	Лисьман			
Гип	Левина		Разрезы 1-1 - 4-4	ЦНИИЭП инженерного оборудования г. Москва
Гл констр	Пронин			
Нач отд	Красавин			

Привязан:

Инв. №

Инв. № подл. | Подпись и дата | Взам. инв. №

Альбом I

Типовой проект 901-8-12.83

1-1

Цементная подливка h=30мм

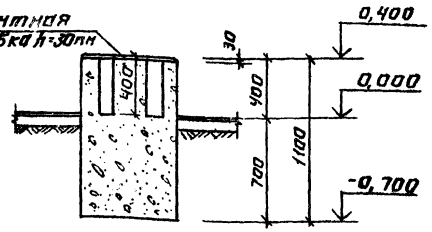

Фо1

(Под насос НД 2,5 400/16к 14А)

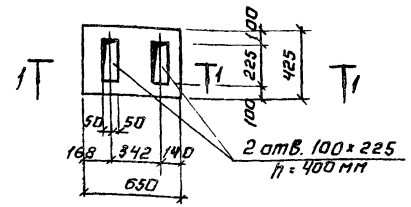

2-2

Цементная подливка h=30мм

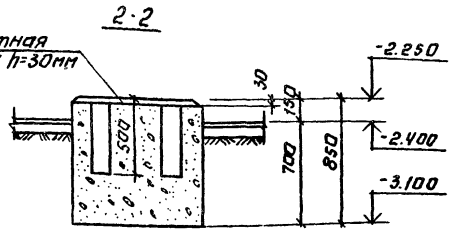

Фо2

(под насос ХВ/18-к-с)

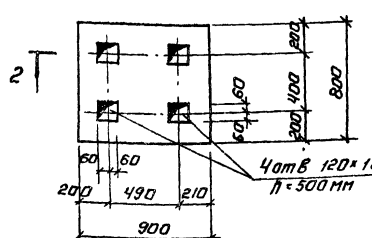

Фо8

(под насос НД 2,5 100/10д 14А)

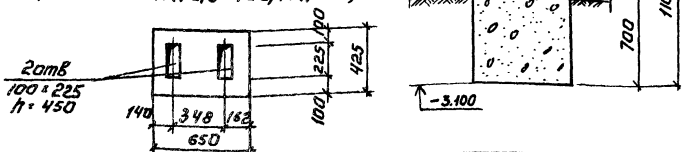

3-3

Цементная подливка h=30мм

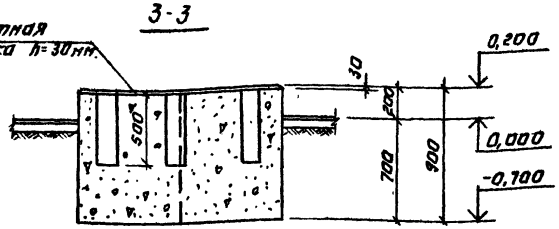

Фо3

(под воздуходувки ВК-6 с электродвигателем АО2-71-4)

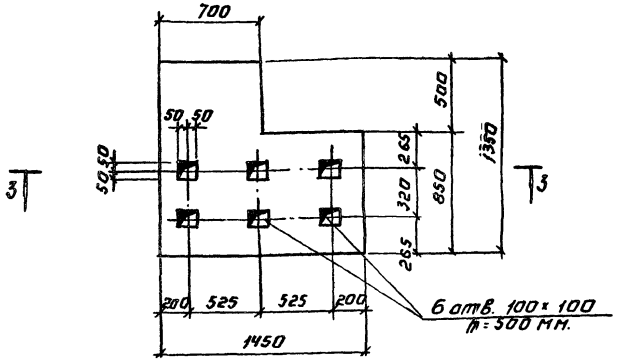

4-4

Цементная подливка h=30мм

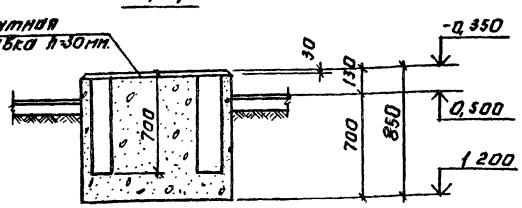

Фо4

(под насос Д 630-90)

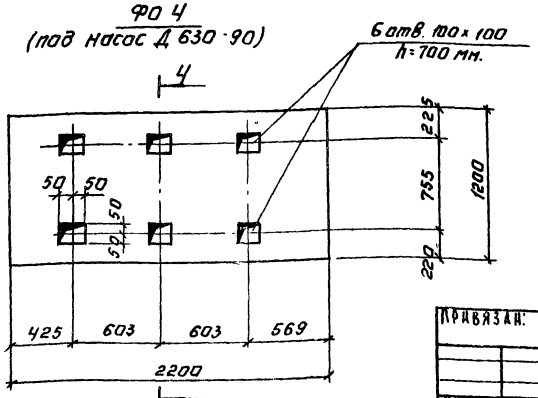

5-5

Цементная подливка h=30мм

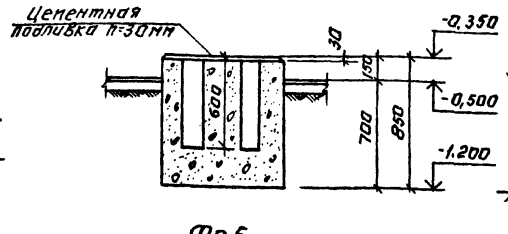

Фо5

(под насос К 90/55)

6-6

Цементная подливка h=30мм

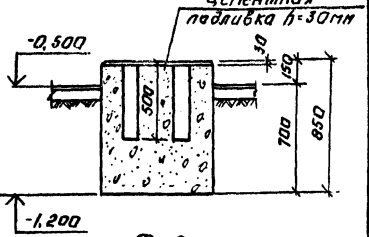

Фо6

(под вакуум насос ВВН-0,75)

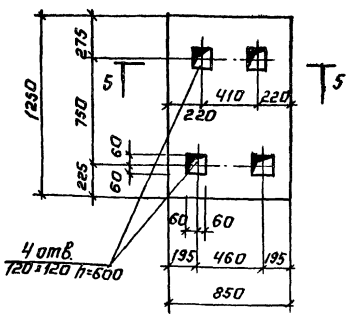

Фо7

(под насос ВКС 1/16)

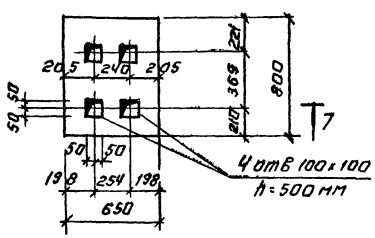

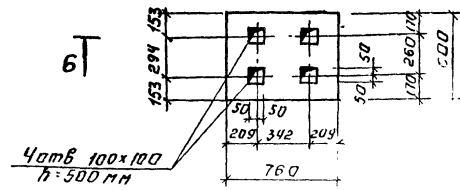

7-7

Цементная подливка h=30мм

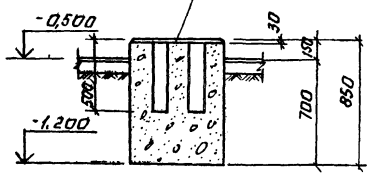

Разбивку колодцев под болты производить после получения оборудования.

Привязан:

Инв.№

Н.контр	Левина		
Провер	Письман		
Инженер	Саранча		
Рук.гр	Письман		
Гип	Левина		
Гл.констр	Пронин		
Нач.отд	Красавин		

ТП 901-8-12.83 КЖ

Блок основных сооружений для станции обесфторивания воды производительностью 50 тыс м³/сутки

Фундаменты под оборудование Фо1-Фо8.

Стадия	Лист	Листов
Р	20	

ЦНИИЭП инженерного оборудования г. Москва

Согласовано

Инв.№ подл. | Подпись и дата | Взам.инв.№

Схема расположения приямков и каналов в осях 7-8; А-Б

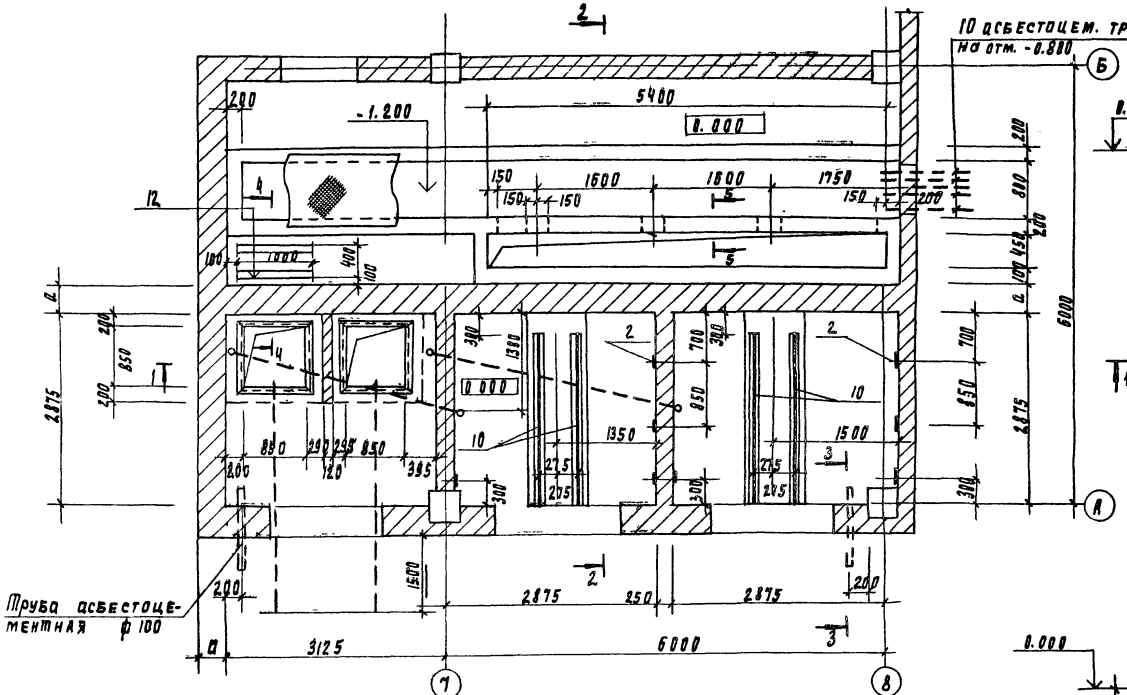

Сечение 3-3

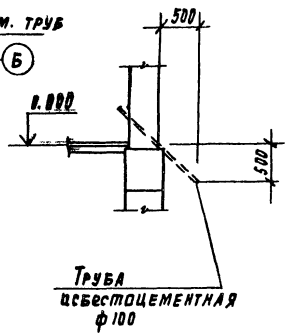

Спецификация к схеме расположения приямков и каналов

Марка поз	Обозначение	Наименование	Кол	Масса ед., кг	Примечание
1	3.900-6/76	Изделие закладное МН4-46	24.8м	4.4	
2	3.400-6/76	МН1-21	2.8	1.2	
8		ФБАI ГОСТ 5781-75 ℓ=900	24	8.2	
9		ф10АIII ГОСТ 5781-75 ℓ=5750	4	7.6	
Ш5	КЖИ-Ш.1	Щит Ш5	10	49.7	
10	3.400-6/76	Изделие закладное МН1-9	10.3м	5.7	
11		Круг В-20 ГОСТ 2590-71* Ст3 кп 2-1 ГОСТ 535-79 ℓ=2500	4	6.2	
12	3.400-6/76	Изделие закл. МН1-10	2.0м	6.1	
		Материал			
		Бетон М200	м³	13.78	

Разрез 2-2

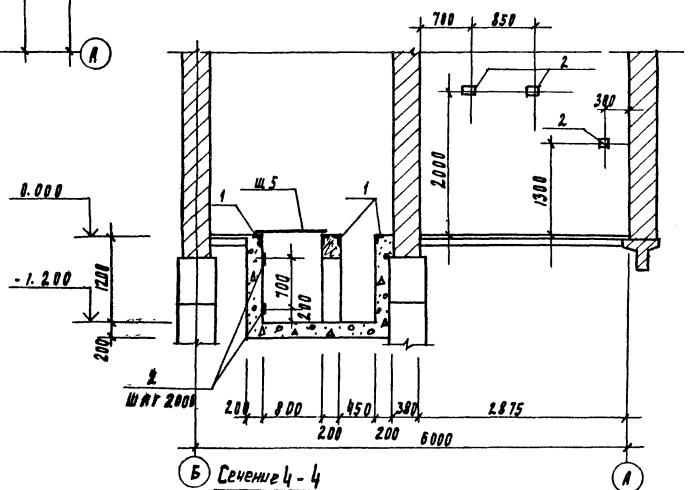

Разрез 1-1

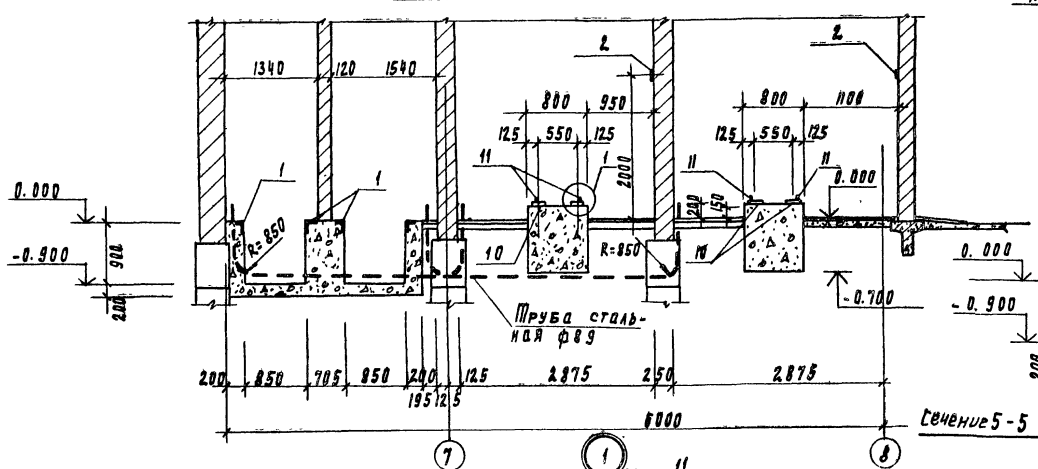

Сечение 4-4

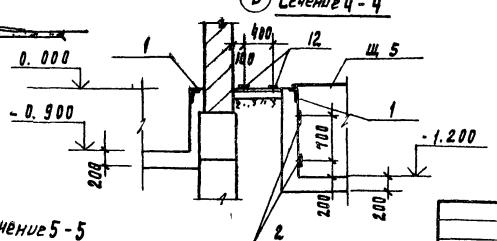

Сечение 5-5

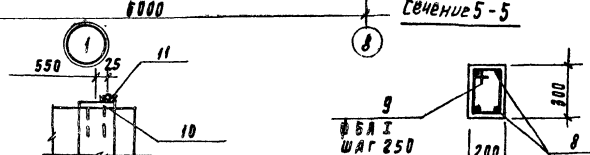

Привязан			
Инв. №			
Н. контр.	Левина		
Провер.	Письман		
Инженер	Саранча		
Рук. гр.	Письман		
ГИП	Левина		
Гл. констр.	Прокин		
Нач. отд.	Красавин		

ТП 901-8-12.83 КЖ

Блок основных сооружений для станции обезжелезивания воды производительностью 5 тыс. м³/сутки

Стадия Р | Лист 21 | Листов

Схема расположения приямков и каналов в осях 7-8; А-Б

ЦНИИЭП инженерного оборудования г. Москва

Типовой проект 901-8-12.83 Альбом I

Инв.№ подл. | Подпись и дата | Взам.инв.№ | Инв.№ дубл. | Подпись и дата

Схема расположения труб на отм. 0.000 и -2.400.

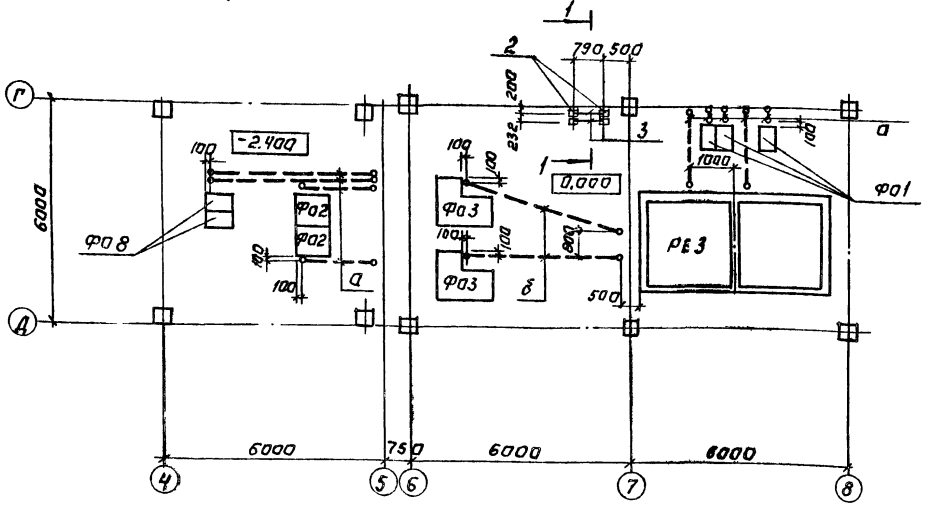

Схема расположения закладных деталей на отм. 3.600.

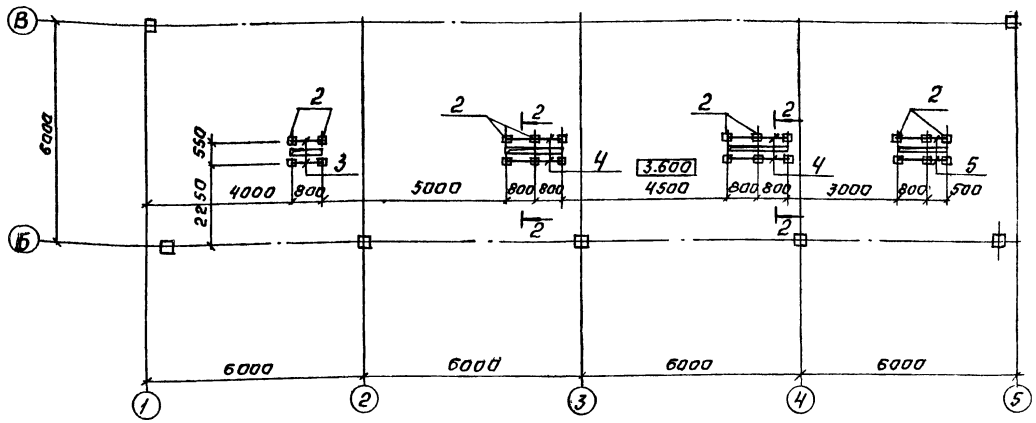

Схема расположения закладных деталей и труб на отм 0.000; -0.500.

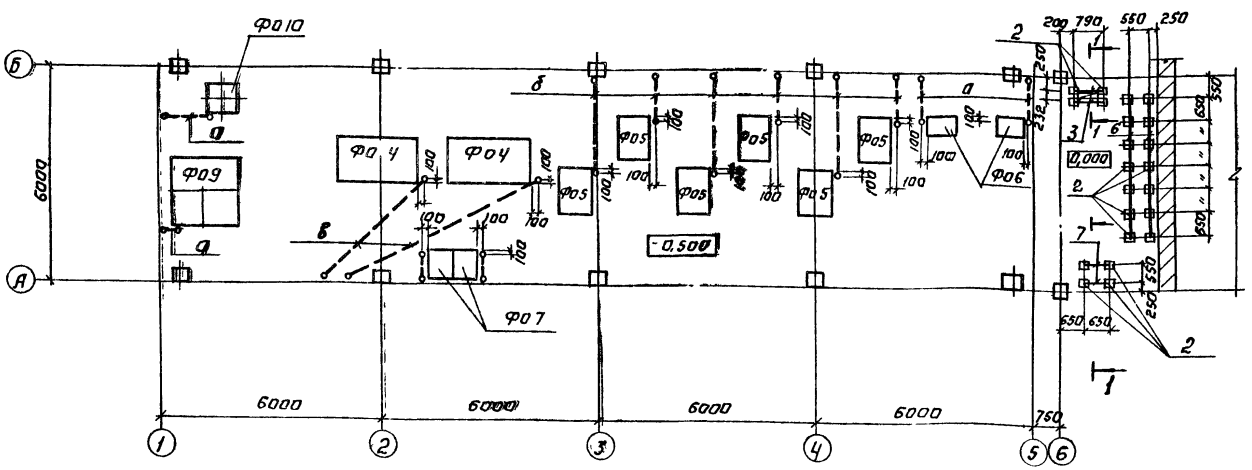

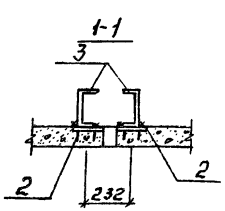

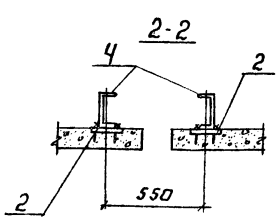

1. На схемах индексом „а" обозначены трубы полиэтиленовые ф 32×1,8, индексом „б" трубы ф 40×2 и индексом „в" трубы ф 50×2,4.
Трубы заложить в бетонной подготовке пола, возвышение труб над чистым полом равно 200мм
Выходы труб из пола защитить отрезками из тонкостенных стальных труб соответствующего диаметра

Спецификация к схемам расположения труб и закладных деталей на отм. -2,400; -0,500; 0,000 и 3,600 м.

Марка поз.	Обозначение	Наименование	Кол	Масса ед, кг	Примечание
2	3.400-6/76	Изделие закладное МИ 1-21	48	1,2	
3		Швеллер 20 ГОСТ 8240-72 / Вст3кп2-1 ГОСТ 535-79			
		ℓ=800	6	14,7	
4		Швеллер 20 ГОСТ 8240-72 / Вст3кп2-1 ГОСТ 535-79			
		ℓ=1600	4	29,4	
5		Швеллер 20 ГОСТ 8240-72 / Вст3кп2-1 ГОСТ 535-79			
		ℓ=1300	2	23,9	
6		Швеллер 20 ГОСТ 8240-72 / Вст3кп2-1 535-79			
		ℓ=3900	2	71,8	
7		Швеллер 20 ГОСТ 8240-72 / Вст3кп2-1 535-79			
		ℓ=650	2	12,0	

				ТП 901-8-12.83		КЖ	
Н.контр.	Левина						
Провер.	Письман			Блок основных сооружений для станции обесфторивания воды производительностью 5,0 тыс м³/сутки	Стадия	Лист	Листов
Инженер.	Саранча				Р	22	
Рук.гр.	Письман			Схема расположения труб и закладных деталей на отм. -2,400, -0,500; 0,000; 3,600 м	ЦНИИЭП инженерного оборудования г. Москва		
ГИП	Левина						
Гл.констр.	Пронин						
Нач.отд.	Красавин						

Привязан:

Инв.№

Схема расположения емкостей, фундаментов под оборудование и каналов.

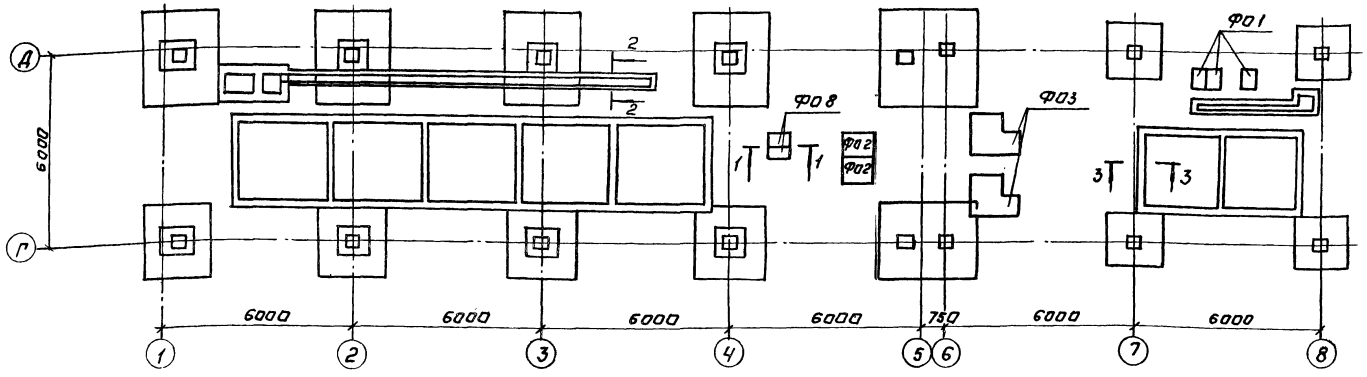

Сечение 3-3

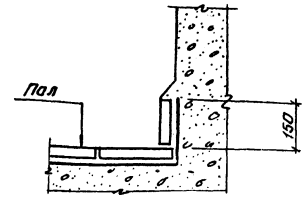

Сечение 2-2

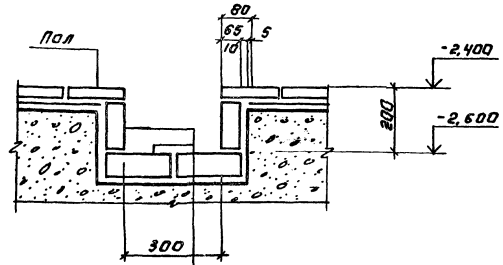

Сечение 1-1

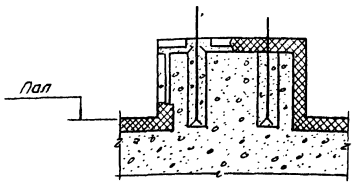

1. Схему расположения каналов, фундаментов под оборудование см. лист 18.
2. Типы полов см. на листе АР-10.
3. Схему расположения фундаментов под оборудование Ф09 и Ф010 см. на листе 18.
4. Антикоррозионная защита принята на основании проекта выполненного институтом „Проектхимзащита," г. Днепропетровск" заказ N 1044

Кирпич кислотоупорный ГОСТ 474-80 в 1/4 кирпича на силикатной замазке с разделкой швов замазкой арзамит-5 на глубину 15мм.

Шпаклевка силикатной замазкой δ=5мм.

Полиизобутилен марки ПИ δ=2,5 в 2 слоя на клее 88-Н

Сечение 4-4

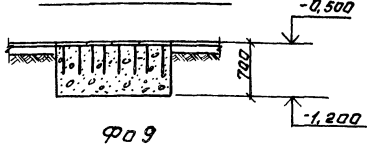

Ф0 9

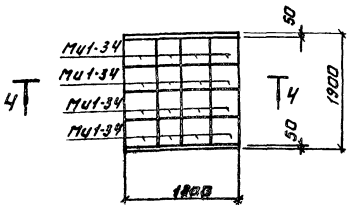

Ф0 10

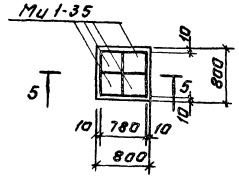

Сечение 5-5.

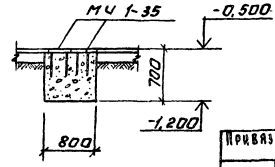

Н. контр.	Левина		
Провер.	Письман		
Инженер	Саранча		
Рук. гр.	Письман		
ГИП	Левина		
Гл. конст.	Пронин		
Нач. отд.	Красавин		

Привязан:

Инв. №

ТП 901-8-12 83 КЖ

Блок основных сооружений для станции обесфторивания воды производительностью 5 тыс м³/сутки

Антикоррозионная защита каналов и фундаментов под оборудование

Стадия	Лист	Листов
Р	23	

ЦНИИЭП инженерного оборудования г. Москва

Типовой проект 901-8-12 83 Альбом I

Инв. № подл. | Подпись и дата | Взам. инв. №

Схема расположения стеновых панелей и монолитных участков

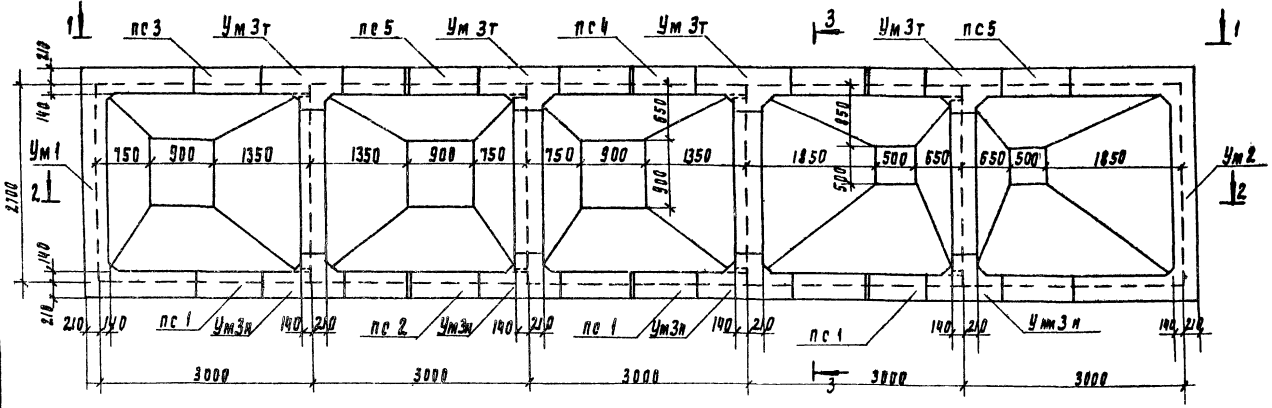

Вид 1-1

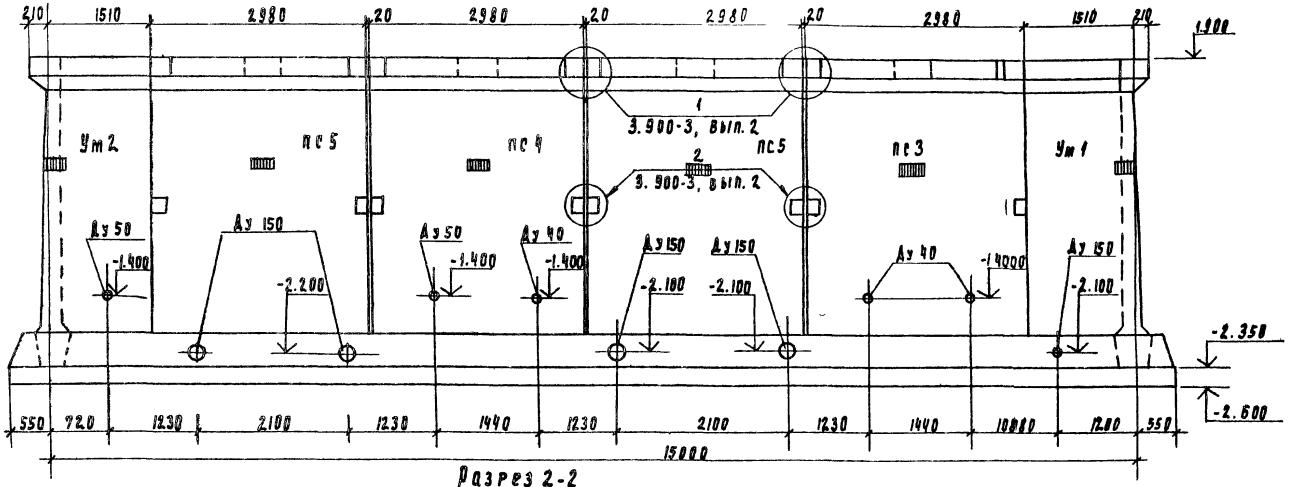

Разрез 2-2

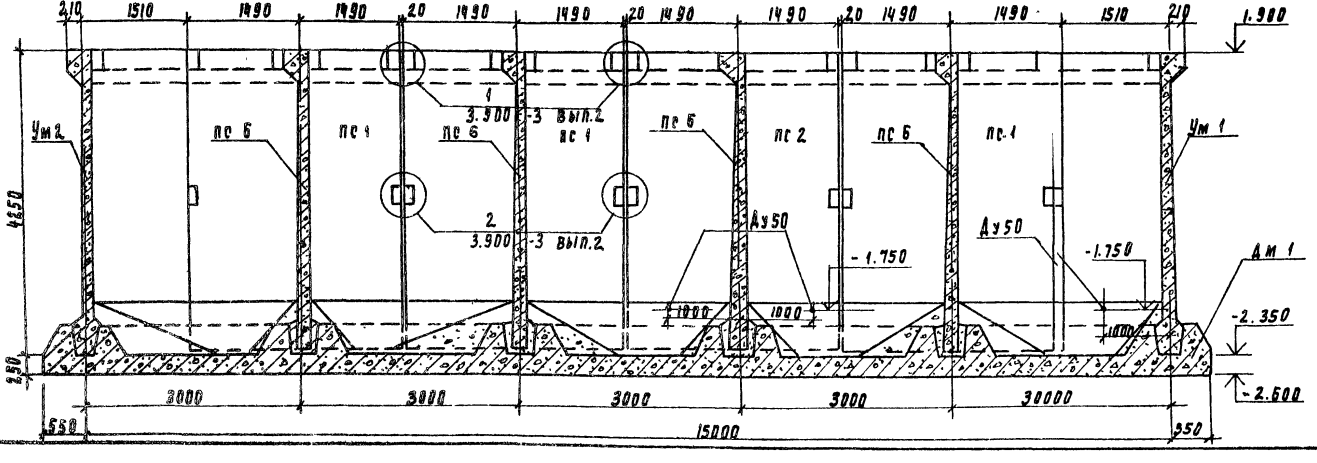

Спецификация стеновых панелей и монолитных элементов емкости

Марка поз	Обозначение	Наименование	Кол	Масса ед. т.	Примечание
		Сборные ж.-б конструкции			
пс1	КЖИ-пс1	пс1	3	6.33	
пс2	КЖИ-пс1	пс2	1	6.33	
пс3	КЖИ-пс1	пс3	1	6.33	
пс4	КЖИ-пс1	пс4	1	6.33	
пс5	КЖИ-пс1	пс5	2	6.33	
пс6	КЖИ-пс1	пс6	4	5.43	
		Монолитные ж.-б участки			
Ум1	лист 26	Ум1	1		
Ум2	лист 26	Ум2	1		
Ум3т	лист 26	Ум3т	4		
Ум3н	лист 26	Ум3н	4		
		Монолитное ж-б днище			
Дм1	листы 27, 28	Дм1	1		

1. Указания по монтажу стеновых панелей и заделке монолитных участков и стыков см. серию 3.900-3 вып. 1,2.
2. Устройство антикоррозийной защиты см. лист 29.
3. Разрез 3-3 и узлы 3, 4 на листе 25

Привязан

Инв. №

ТП 901-8-12.83 КЖ

Н. контр	Левина		
Проверил	Письман		
Инжен.	Лазарева		
Рук. гр	Письман		
ГИП	Левина		
Гл. конст.	Пронин		
Нач. отд.	Красавин		

Блок основных сооружений для станции обессоливания воды производительностью 5 тыс м³/сутки

Растворно-хранилищные баки коагулянта и соды (реагентное хозяйство). Схема расположения стеновых панелей и монолитных участков. Вид 1-1. Разрез 2-2

Стадия	Лист	Листов
Р	24	

ЦНИИЭП инженерного оборудования г. Москва

Инв. № подл. | Подпись и дата | Взам. инв. №

Альбом I

Типовой проект 901-8-12.83

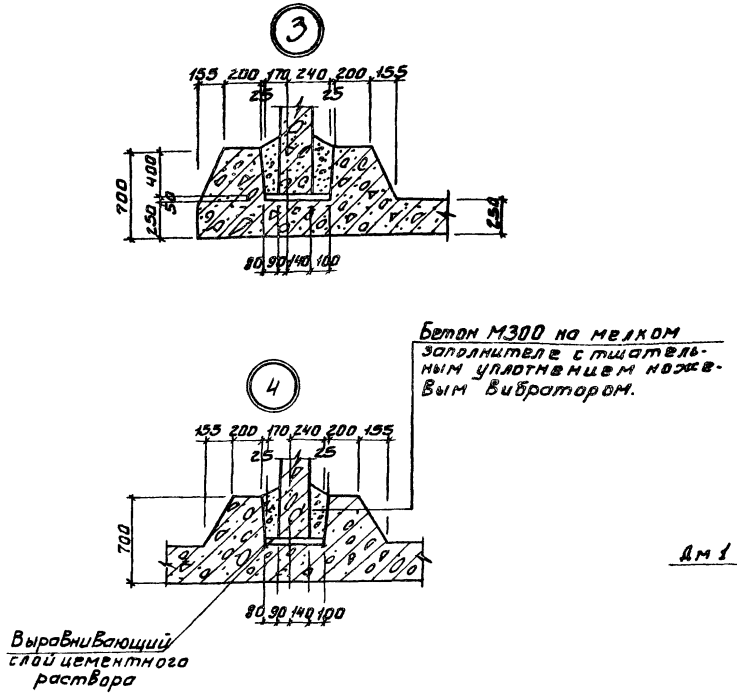

Разрез 3-3

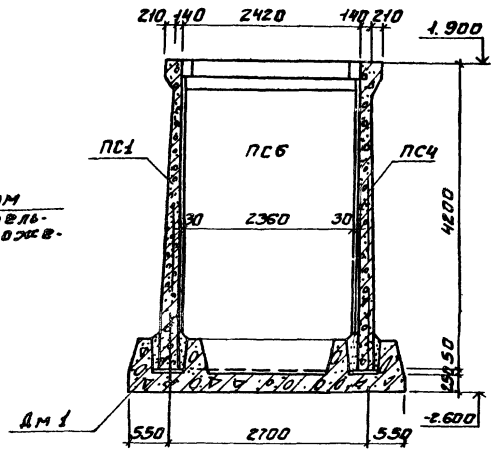

Схема расположения монолитных участков стен

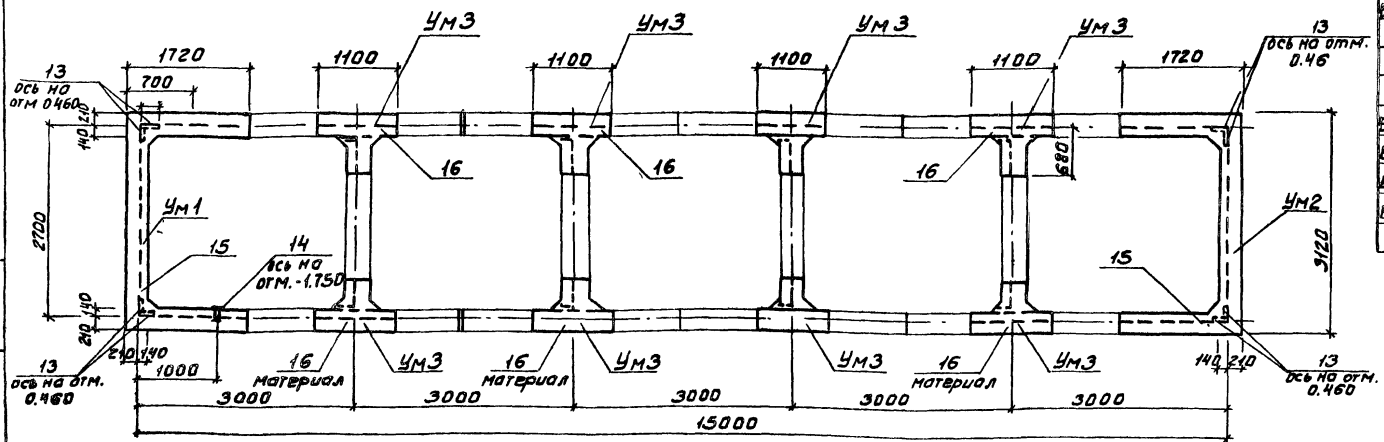

Спецификация монолитных участков Ум-1 ÷ Ум-3

Формат	Зона	Поз.	Обозначение	Наименование	Кол.	Примечание
				Ум 1		
				Детали		
Б4		1		ф14АIII ГОСТ5.1459-72*; ℓ=6405	3	7.74кг
Б4		2		ф14АIII ГОСТ5.1459-72*; ℓ=1930	6	2.33кг
Б4		3		ф14АIII ГОСТ5.1459-72*; ℓ=3265	3	3.95кг
Б4		4		ф14АIII ГОСТ5.1459-72*; ℓ=1420	6	1.72кг
Б4		5		ф6АI ГОСТ5781-75; ℓ=1240	32	0.28кг
Б4		6		ф10АIII ГОСТ5.1459-72*; ℓ=4240	66	2.62кг
Б4		7		ф12АIII ГОСТ5.1459-72*; ℓ$_{ср}$=5750	21	4.53кг
Б4		8		ф12АIII ГОСТ5.1459-72*; ℓ$_{ср}$=2005	21	1.78кг
Б4		9		ф12АIII ГОСТ5.1459-72*; ℓ$_{ср}$=1665	38	1.48кг
Б4		10		ф10АIII ГОСТ5.1459-72*; ℓ$_{ср}$=1140	38	0.70кг
Б4		11		ф12АIII ГОСТ5.1459-72*; ℓ$_{ср}$=1270	4	1.57кг
Б4		12		ф12АIII ГОСТ5.1459-72*; ℓ$_{ср}$=5930	4	527кг
				Сборочные единицы		
Б4		13	Серия 1.400-15, Вып. 1	Изделие закладное МН11-6	4	2.9кг
Б4		14	Серия МРТУ 6-05-918-67	Патрубок dy=50; ℓ=200	1	0.2кг
Б4		15		Материалы		
				Бетон М200 МРз50		
				Ум2		
				Детали		
Б4		1÷12	Данный лист	см. Ум 1		
				Сборочные единицы		
Б4		13	Серия 1.400-15, Вып. 1	Изделие закладное МН119-6	4	2.9кг
Б4		15	Данный лист	см. Ум 1		
				Ум 3т(н)		
				Детали		
Б4		17		ф6АI ГОСТ5781-75; ℓ=1540	9	0.34кг
Б4		18		ф14АIII ГОСТ5.1459-72*; ℓ=1850	3	2.24кг
Б4		19		ф14АIII ГОСТ5.1459-72; ℓ=2020	3	2.4 кг
Б4		16		Материал		
				Бетон М200 МРз50	0.3	м³

ПРИВЯЗАН

ИНВ.№

ТП 901-8-12.83 КЖ

Н.контр	Левина	
Провер	Письман	
Ст. инж	Шевченко	
Рук. гр.	Письман	
ГИП	Левина	
Гл. конс	Пронин	
Нач. отд	Красавин	

Блок основных сооружений для станции обесфторивания воды производительностью 5 тыс м³/сутки

Растворно хранилищные баки
Магулянта и соды (Ре 1) узлы 3,4 разрез 3-3
Схема расположения монолитных участков стен

Стадия	Лист	Листов
Р	25	

ЦНИИЭП Инженерного оборудования г. Москва

ИНВ.№ подл. | Подпись и дата | Взам. инв.№

Типовой проект 901-8-12.83 Альбом I

Ум 1; Ум 2
1. Армирование стен 1.

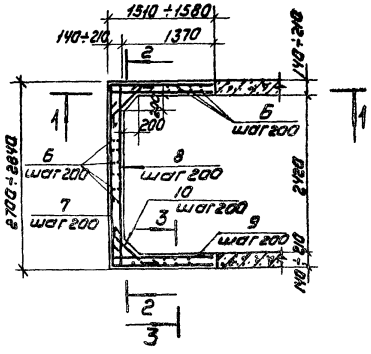

Ум 1; Ум 2
1. Армирование обвязки 1

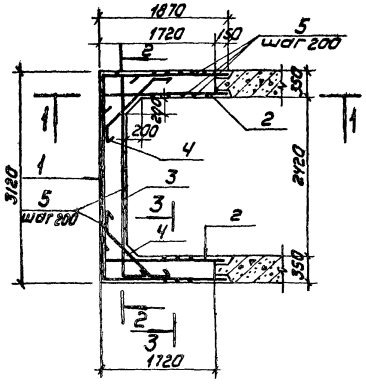

Ум 3т (н)

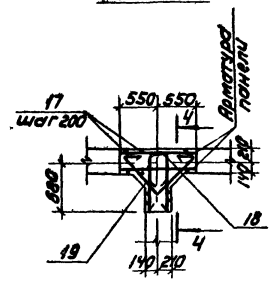

Сечение 3-3

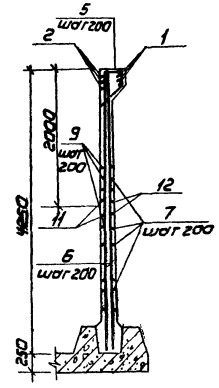

Ведомость деталей

Поз	Эскиз
1	1670 3065 1670
2	1830 100
3	100 3065 100
4	150 1120 150
5	215 284 213 400
6	4240
7	1480÷1550 2650÷2790 1480÷1550
8	150 2650÷2790 150
9	1480÷1550 150
10	250 580÷700 250
11	1600÷1640 150
12	1600÷1640 2650÷2730 1600÷1640
17	215 284 213 458 250
18	250 800
19	160 200 200 160 650 650

Сечение 1-1

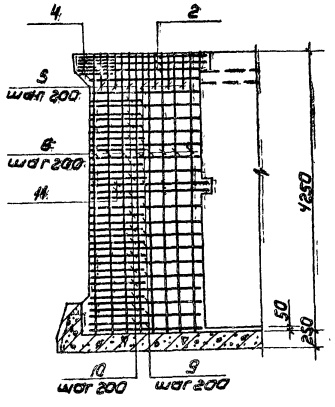

Сечение 2-2

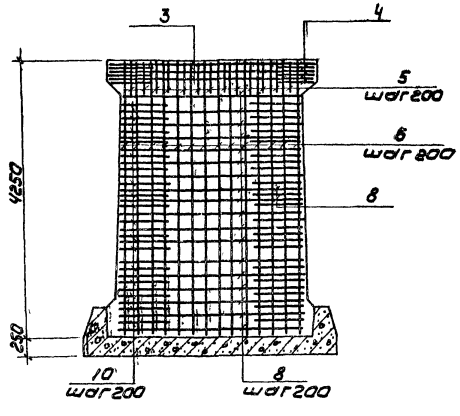

Разрез 4-4

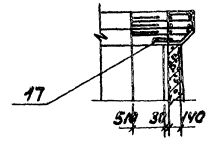

1. Перед установкой в опалубку полиэтиленовые патрубки необходимо обмотать проволокой Ø3 мм.
2. Ведомость расхода стали на монолитные участки см. на листе 28.
3. Монолитные участки стен изнутри торкретируются на толщину 25 мм с последующей затиркой цементным раствором. Торкретирование производится цементно-песчаным раствором состава 1:2 в 2 намета.
4. Установку стеновых панелей производить с тщательной выверкой горизонтальных и вертикальных осей.
5. Т-образные стыки стен - гибкие в виде шпонки, заполняемые тиоколовым герметиком „Гидром II" по узлу 25 и в соответствии с „Рекомендациями по проектированию железобетонных емкостных сооружений с полносборными стенами с применением тиоколовых герметиков" серии 3.900-3 вып. 2.

Привязан	Н контр	Левина		ТП 901-8-12.83 КЖ
	Провер	Письман		
	Ст инж	Шевченко		Блок основных сооружений для станции обесфторивания воды производительностью 5 тыс м³/сутки
	Рук гр	Письман		
	Гип	Левина		Растворно-хранилищные баки коагулянта и соды (РЕ1) Армирование монолитных участков стен УМ1 ÷ УМ3
	Гл конст	Пронин		
Инв. №	Нач отд	Красавин		

Стадия	Лист	Листов
Р	26	

ЦНИИЭП инженерного оборудования г. Москва

Типовой проект 8-12.83 Альбом I

Схема расположения Верхних сеток

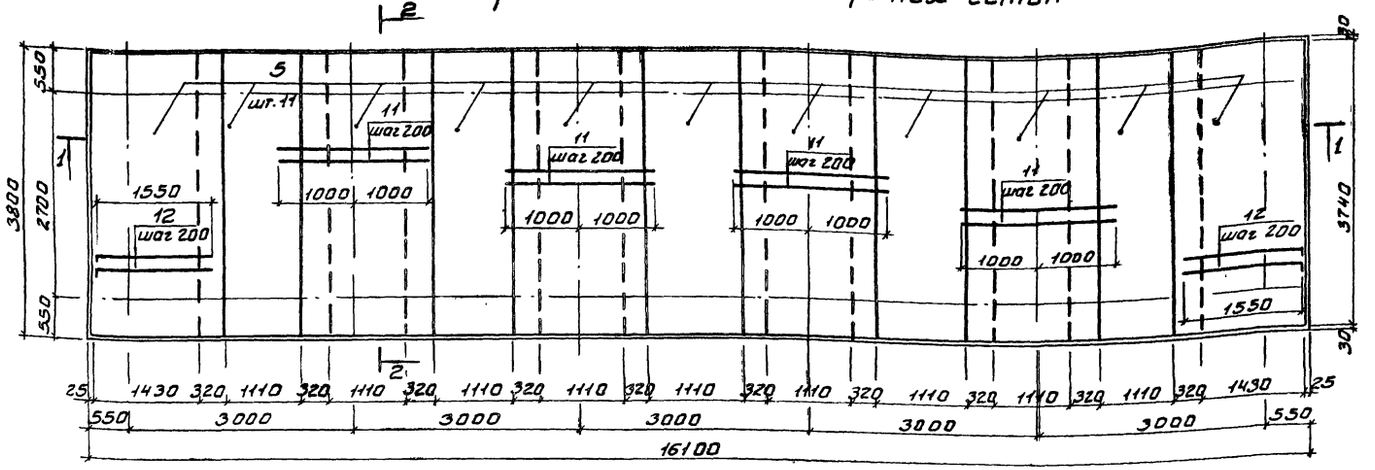

Схема расположения нижних сеток

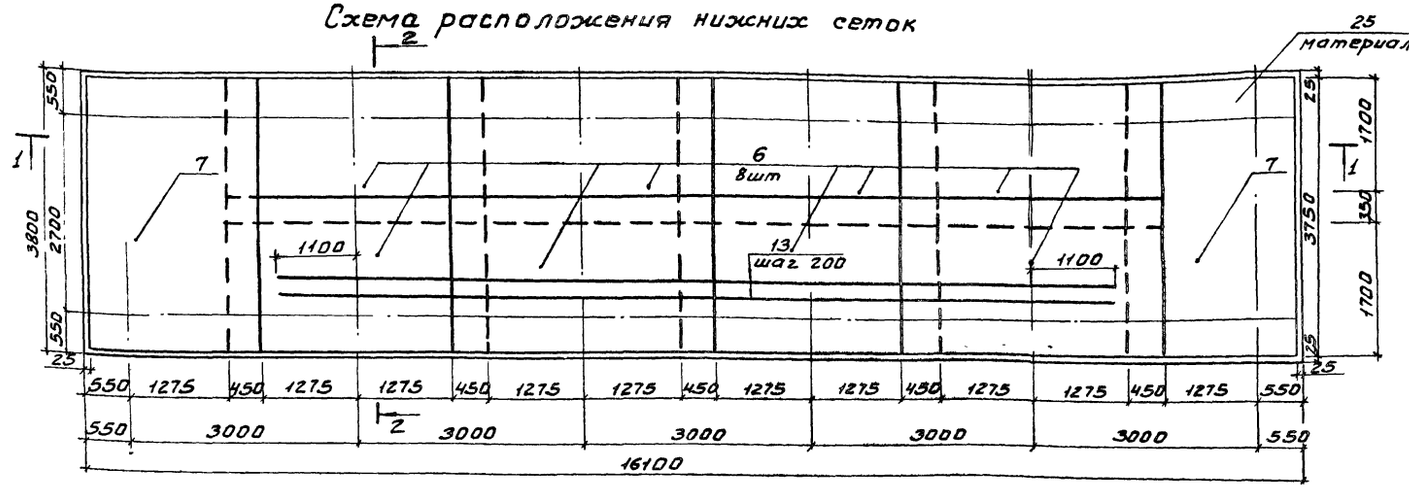

Разрез 1-1

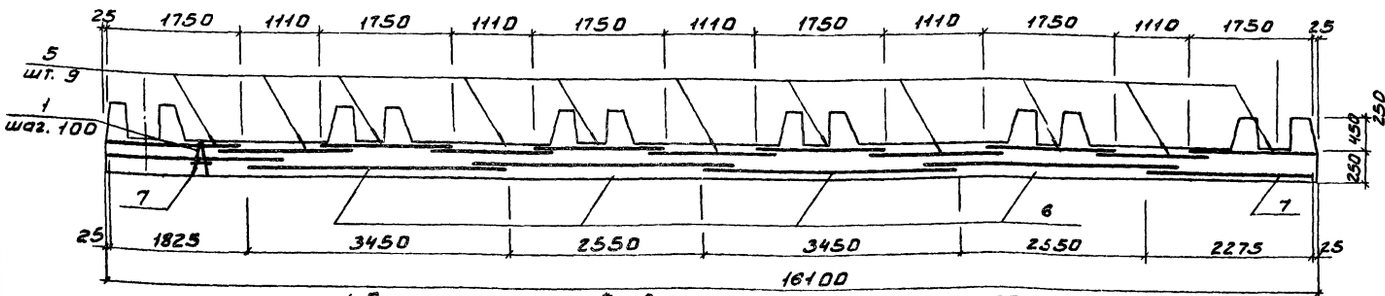

1. Позиции, отмеченные *, см. Ведомость деталей на листе 28.
2. Защитный слой бетона для Верхней ар-ры - 20мм, нижней арматуры - 35 мм.

Спецификация к монолитному ж.б днищу.

Формат	Зона	Поз	Обозначение	Наименование	Кол	Примечание
				Днище		
				Сборочные единицы		
11		1	ТП 90 КЖСИ-КП1	Каркас пространственный КП1	16	4.0 кг
11		2	ТП 90 КЖСИ-КП2	Каркас пространственный КП2	12	42.9 кг
11		3	ТП 90 КЖСИ-КП3	Каркас пространственн КП3	8	18.43 кг
11		4	ТП 90 КЖСИ-КП4	Каркас пространственный КП4	12	10.64 кг
12		5	ТП 90 КЖСИ-С15	Сетка арматурная С1.5	11	137.9 кг
Б4		6	ГОСТ 23279-78	Сетка $\frac{10AII-200}{12AIII-200}$ 2050×3450 $\frac{75}{75}$	8	56.2 кг
Б4		7	ГОСТ 23279-78	Сетка $\frac{10AII-200}{12AIII-200}$ 3150×2275 $\frac{75}{75}$	2	66.8
Б4		8	1.400-6/76	Изделие закладное М1-12	12	6.0 кг
Б4		9	3.901-5	Сальник Ду=150; Р=80	2	57.0 кг
Б4		10	МРТУ6-05-918-67	Патрубок Ду=150; Р=120	3	9.5 кг
				Детали		
Б4		11		ф16AII ГОСТ 5781-75; Р=2000	76	3.16 кг
Б4		12*		ф14AII ГОСТ 5781-75; Р=1760	38	2.13 кг
Б4		13		ф12AII ГОСТ 5781-75; Р=8200	19	7.28 кг
Б4		14*		ф10AII ГОСТ 5781-75; Р=1680	40	1.04 кг
Б4		15		ф8AI ГОСТ 5781-75; Р=1200	120	0.47 кг
Б4		16		ф8AI ГОСТ 5781-75; Р=780	120	0.31 кг
Б4		17		ф10AII ГОСТ 5781-75; Р=1750	20	1.08 кг
Б4		18		ф8AI ГОСТ 5781-75; Р=360	100	0.14 кг
Б4		19		ф8AI ГОСТ 5781-75; Р=240	40	0.09 кг
Б4		20*		ф12AII ГОСТ 5781-75; Р=1670	4	1.48 кг
Б4		21		ф8AI ГОСТ 5781-75; Р=870	12	0.34 кг
Б4		22		ф8AI ГОСТ 5781-75; Р=720	12	0.28 кг
Б4		23*		ф10AII ГОСТ 5781-75; Р=1740	4	1.07 кг
Б4		24*		ф8AI ГОСТ 5781-75; Р=1590	12	0.62 кг
				Материал		
Б4		25		Бетон М200; МРЗ-50	30.4	м³

Разрез 2-2

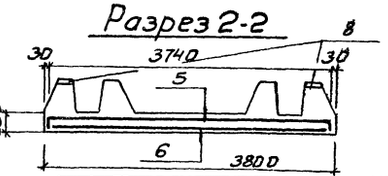

Привязан

Инв.№

ТП 901-8-12.83			КЖ
Н. контр.	Левина		
Провер.	Письман		
Инженер	Лазарева		
Рук. гр.	Письман		
ГИП	Левина		
Гл. констр.	Яронин		
Нач. отд.	Красавин		

Блок основных сооружений для станции обеззараживания воды производительностью 5 тыс м³/сутки	Стадия	Лист	Листов
	Р	27	
Растворно-хранилищные баки коагулянта и соды (РБ1) Армирование днища	ЦНИИЭП инженерного оборудования г. Москва		

Инв.№ подл. | Подпись и дата | Взам. инв.№

Схема расположения каркасов в зубе днища

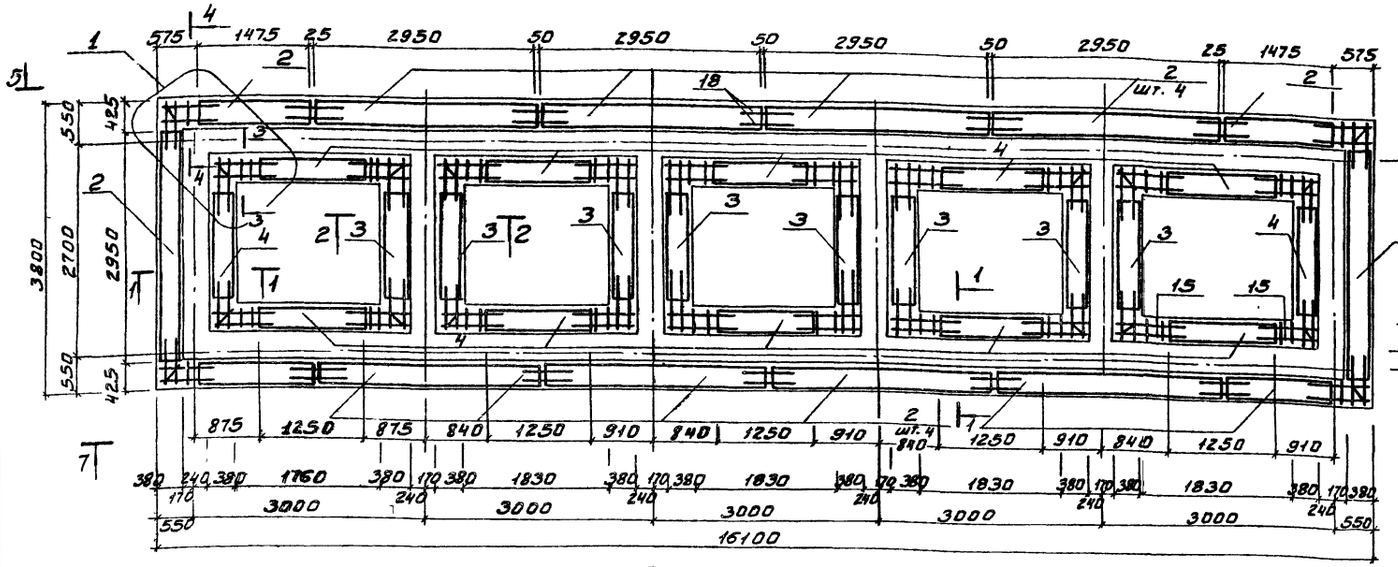

Вид 5-5 (7-7)

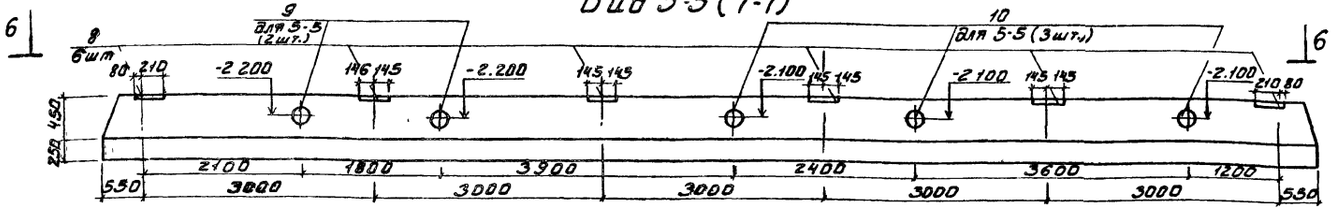

Вид 6-6

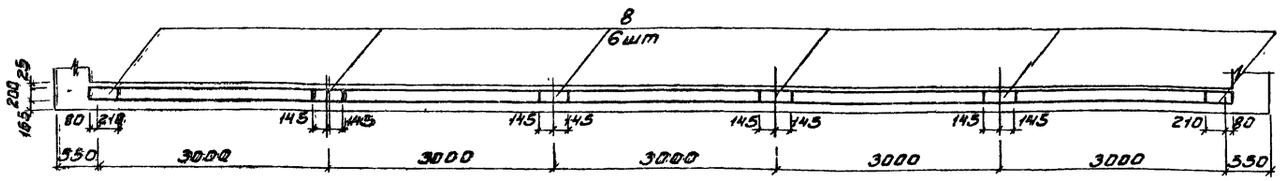

Разрез 1-1

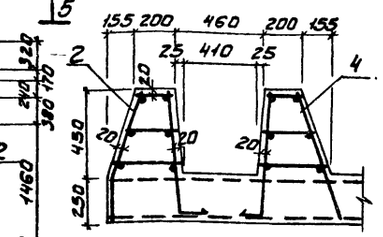

Разрез 2-2

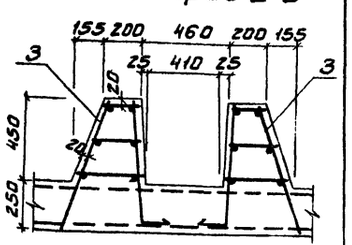

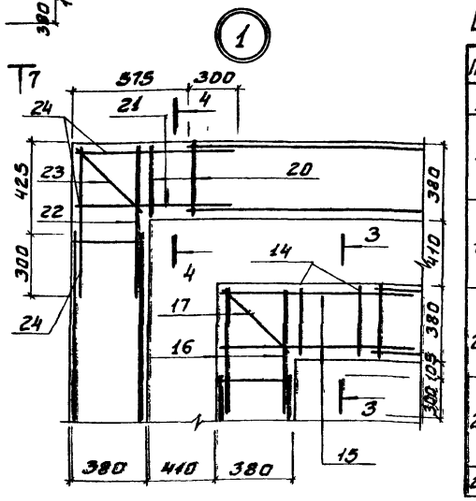

Ведомость деталей

Поз.	Эскиз
12	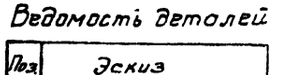
14	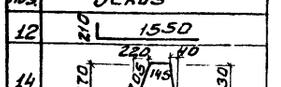
17	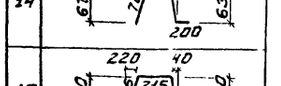
20	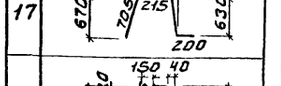
23	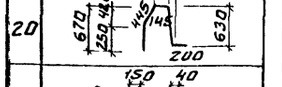
24	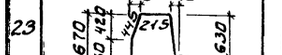

Сечение 3-3

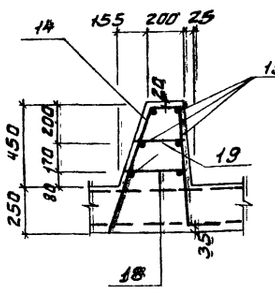

Сечение 4-4

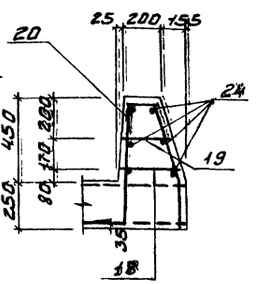

Ведомость расхода стали на элемент, кг

Марка элемента	Изделия арматурные													Изделия закладные								Общий расход
	Арматура класса													Арматура класса			Прокат марки					
	A-I			A-II					A-III					A-III			Вст3кп2					
	ГОСТ 5781-75								ГОСТ 5.1459-72*					ГОСТ 5781-75, ГОСТ 5.1459-72*			ГОСТ 103-76					
	ф6	ф8	Итого	ф10	ф12	ф14	ф16	Итого	ф10	ф12	ф14	Итого	Всего	ф8	ф12	Итого	250×200×5	40×40×8	200×10	Итого	Всего	
Ум1	8.96		8.96						199.5	216.1	59.37	474.98	483.94	0.48		0.48	9.6	1.6		11.2	11.68	495.62
Ум2	8.96		8.96						199.5	216.1	59.37	474.98	483.94	0.48		0.48	9.6	1.6		11.2	11.68	495.62
Ум3	3.06		3.06								14.04	14.04	17.1									17.1
Днище		598.5	598.5	410.5	928.4	80.9	153.7	1573.5					3445.8		16.8	16.8			55.2	55.2	72.0	3501.9

Привязан

Инв.№

Н. контр.	Левина		
Провер.	Виленман		
Инженер	Лазарева		
Рук. гр.	Лисьман		
ГИП	Левина		
Гл. констр.	Пронин		
Нач. отд.	Красавин		

ТП 901-8-12.83 КЖ

Блок основных сооружений для станции обеззараживания воды производительностью 5 тыс. м³/сутки

Схема расположения каркасов в зубе днища емкости РЕ1

Стадия	Лист	Листов
Р	28	

ЦНИИЭП инженерного оборудования г. Москва

Инв.№ подл. | Подпись и дата | Взам. инв.№

План на отм. 1.900

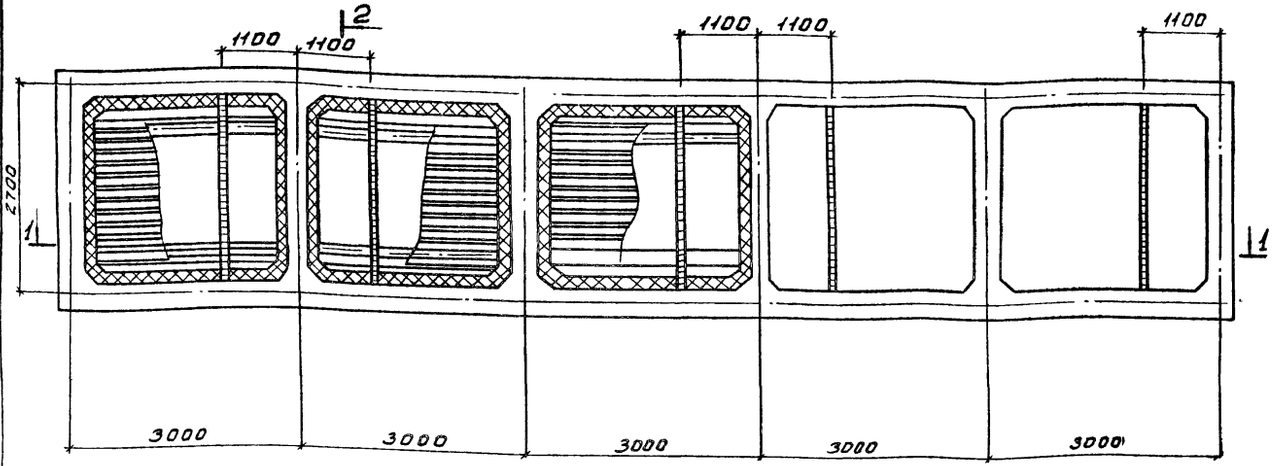

Разрез 2-2

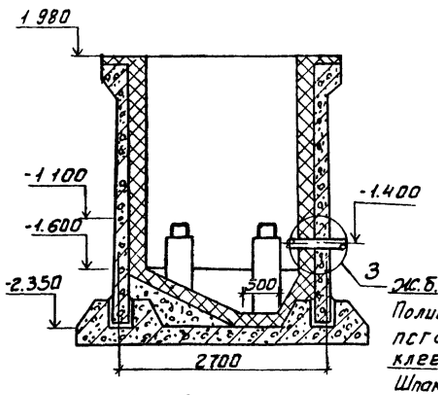

Ж.б. стена емкости

Полиизобутилен марки ПСГ δ=2.5 в 2 слоя на клее 88-Н

Шпаклевка силикатной замазкой δ=5

Кирпич кислотоупорный (ГОСТ 474-80) на силикатной замазке с разделкой швов эпоксидной смолой ЭД-20

Разрез 1-1

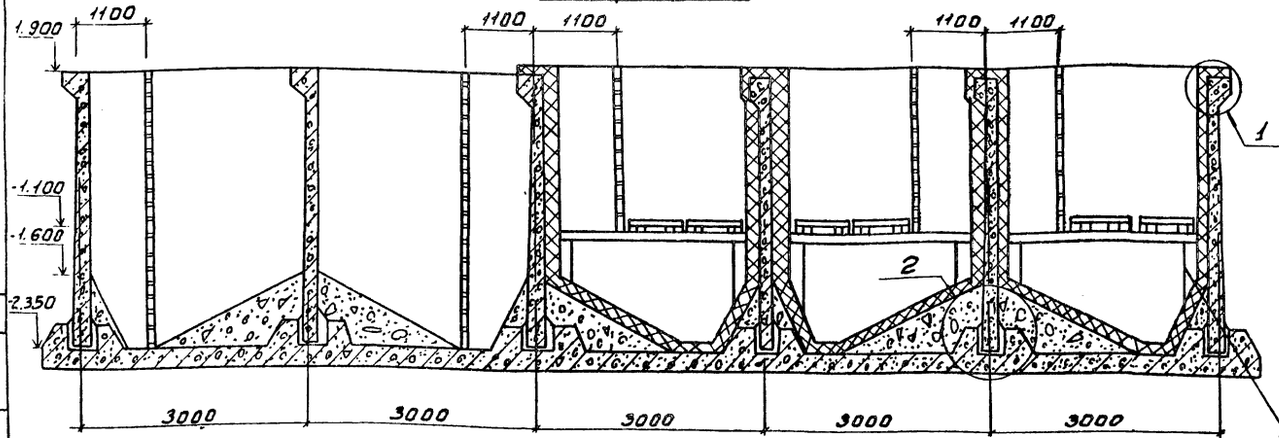

Кирпич кислотоупорный в 1/4 кирпича в 2 слоя на силикатной замазке, разделкой швов эпоксидной смолой

Шпаклевка силикатной замазкой δ=6

Полиизобутилен марки ПСГ δ=2.5 в 2 слоя на клее 88-Н

Набетонка из бетона М 50

Железобетонное днище

Столбик 120×230 из кислотоупорного кирпича, низ на отм -0.625 для опирания бруса

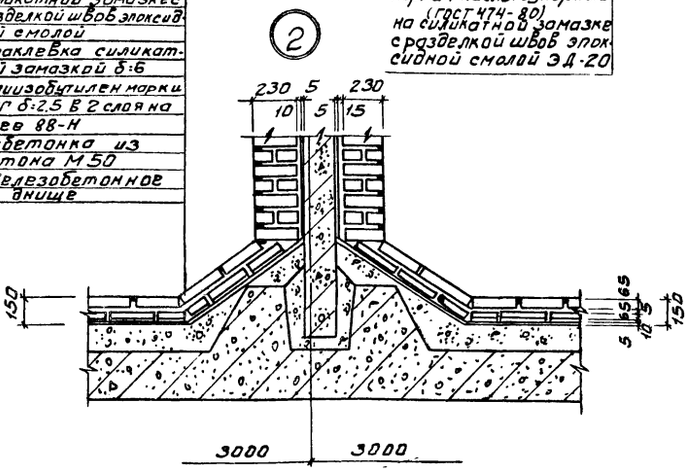

План нижних брусьев

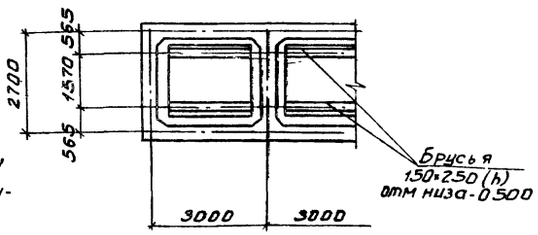

Брусья 150×250(h) отм низа -0.500

План Верхних решеток

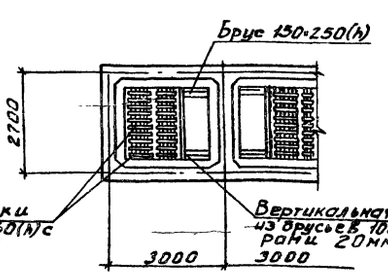

Съемные решетки из брусьев 100×150(h) с зазорами 20мм

Вертикальная решетка из брусьев 100×150(h) с зазорами 20мм

1. Брусья изготовить из неклеенной древесины хвойных пород влажностью до 25%, пропитанной формальдегидной смолой - 5,1м³
2. Антикоррозионная защита емкости РЕ1 принята по проекту, выполненному институтом „Проектхимзащита", гор. Днепропетровск, заказ №1044.

Узел пропуска трубопровода через панель емкости

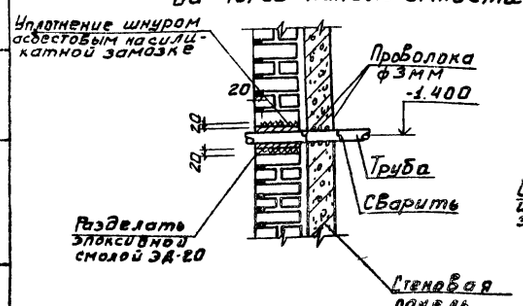

Привязан:			ТП 901-8-12.83 КЖ
Инв.№	Н.контр.	Левина	
	Провер.	Лисьман	Блок основных сооружений для обезвоживания воды производительностью 5 тыс. м³/сутки. Антикоррозионная защита и схема деревянной обрешетки в емкости РЕ1
	Инженер	Назарева	Стадия Р; Лист 29; Листов
	Рук. гр.	Лисьман	
	Гип	Левина	ЦНИИЭП инженерного оборудования г. Москва
	Гл. констр.	Прокин	
	Нач. отд.	Красавин	

Типовой проект 901-8-12.83 Альбом I

Схема расположения стеновых панелей и монолитных участков

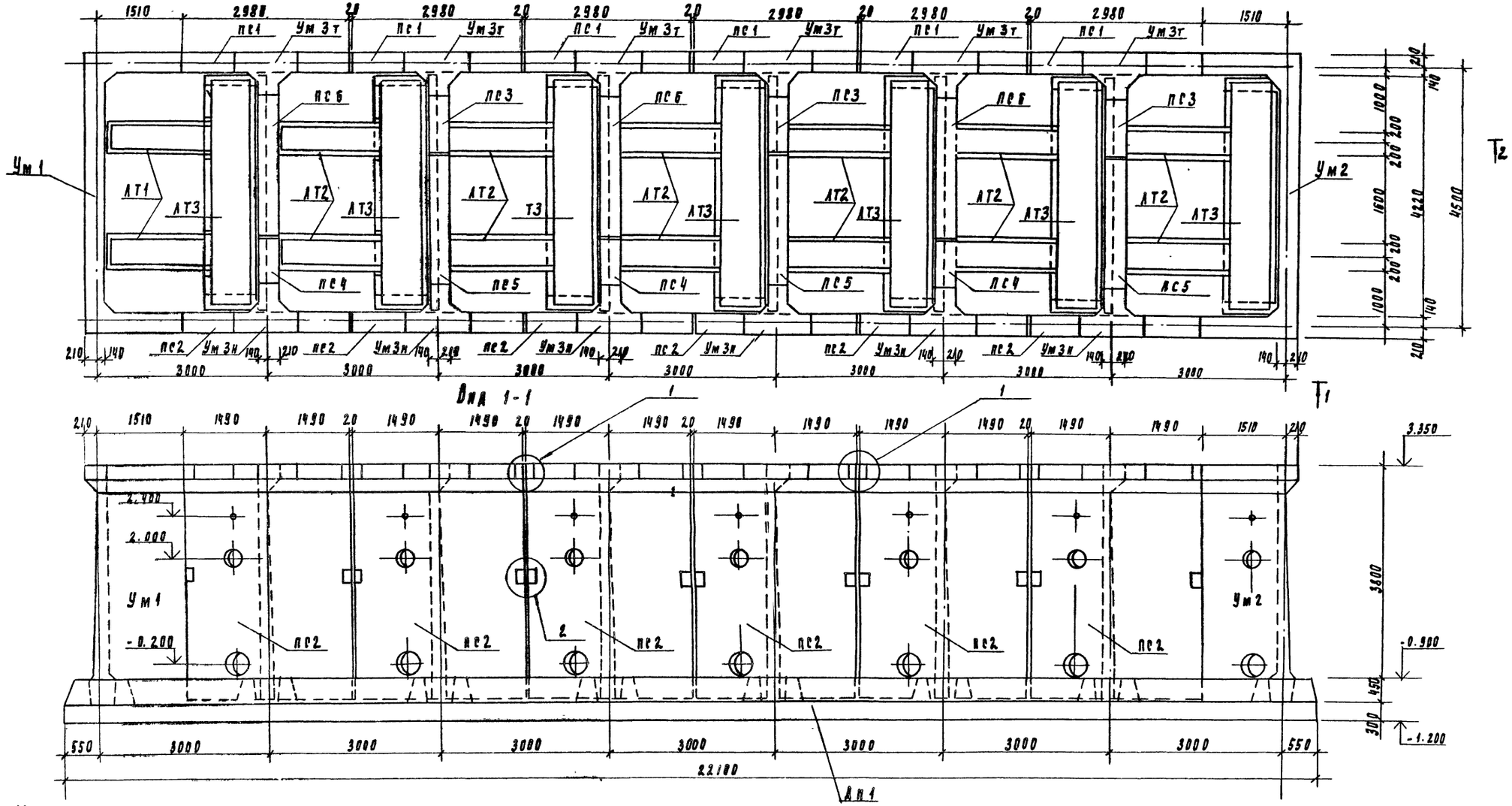

1. Монолитные участки стен изнутри торкретируются на толщину 25мм с последующей затиркой цементным раствором, снаружи монолитные участки затираются цементным раствором, весь осветлитель снаружи окрашивается поливинилацетатной краской ВА-27 светлых тонов. Торкретирование производится цементно-песчаным раствором состава 1:2 в 2 намета.
2. Установку стеновых панелей производить с тщательной выверкой горизонтальных и вертикальных осей
3. Т-образные стыки стен-гибкие в виде шпонки, заполняемые тиоколовым герметиком „Гидром II по узлу 25 и в соответствии с „Рекомендациями по проектированию железобетонных емкостных сооружений с полносборными стенами с применением тиоколовых герметиков" серий 3.900-3 вып. 2

Н. контр.	Левина		ТП 901-8-12.83	КЖ-
Проверил	Письман			
Инж.	Лазарева		Блок основных сооружений для станции обесфторивания воды производительностью 5 тыс. м³/сутки	Стадия: Р; Лист: 30; Листов:
Рук. пр.	Письман			
ГИП	Левина		Контактные осветлители (РЕ2) схема расположения стеновых панелей и монолитных участков Вид 1-1.	ЦНИИЭП инженерного оборудования г. Москва
Гл. конст.	Пронин			
Нач. отд.	Красавин			

Привязан

Инв. №

Подпись и дата | Взам. инв. №

Отдел ВП | Кротков | Согласовано

Альбом I

Разрез 2-2

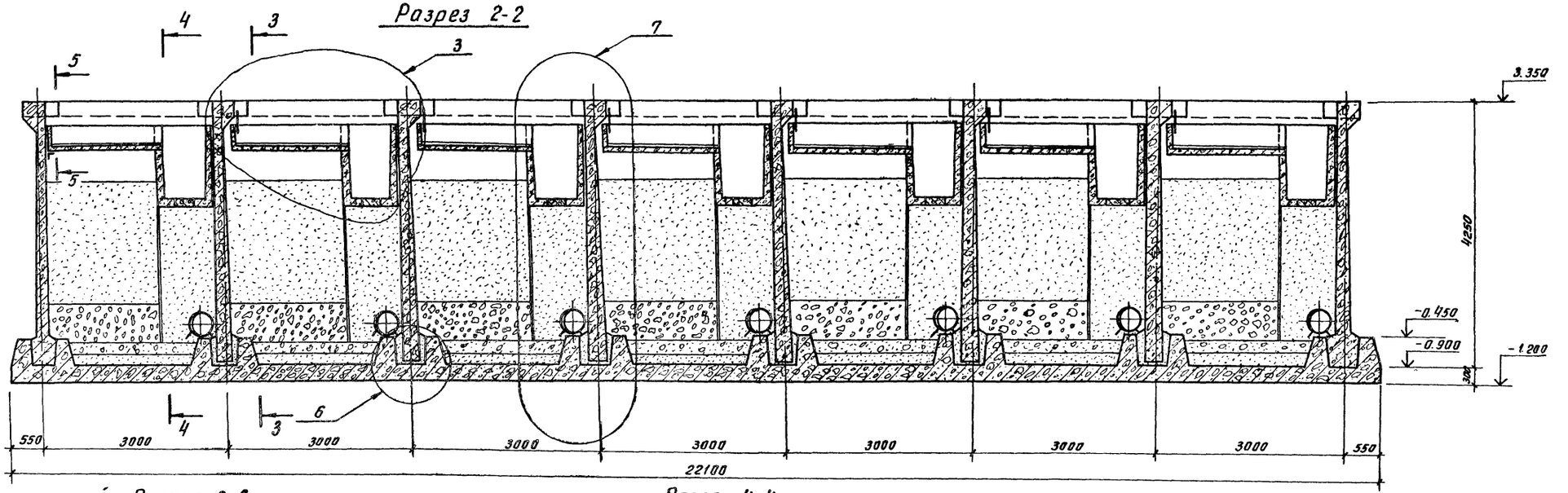

Разрез 3-3

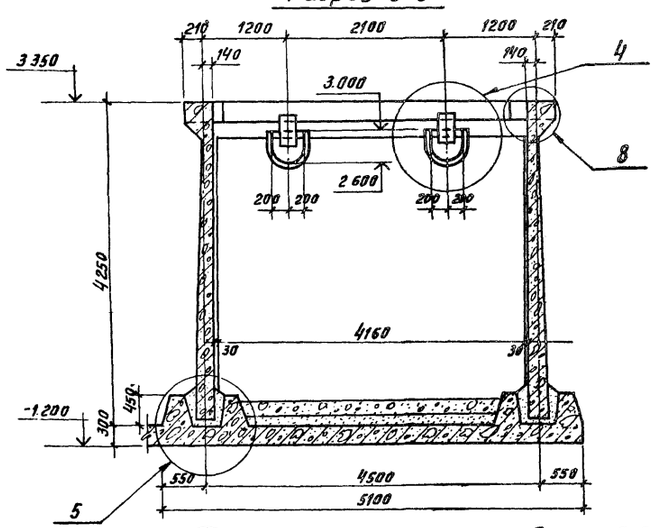

Разрез 4-4

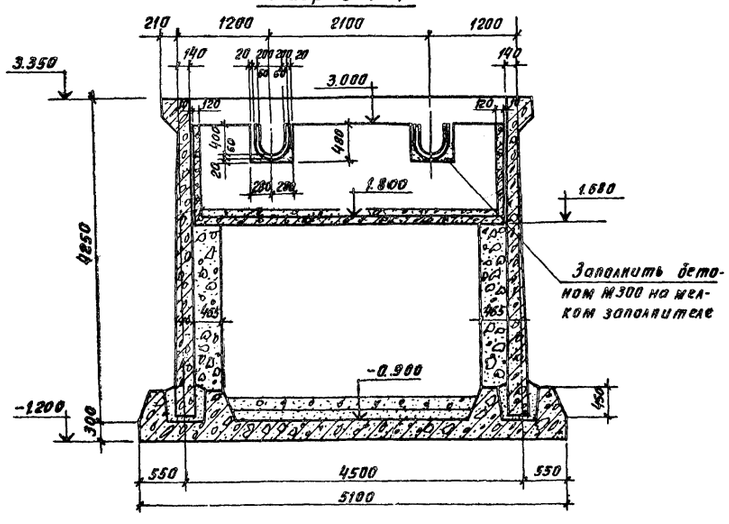

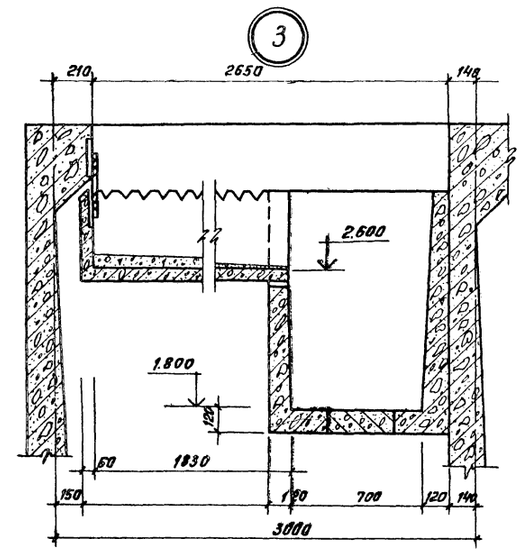

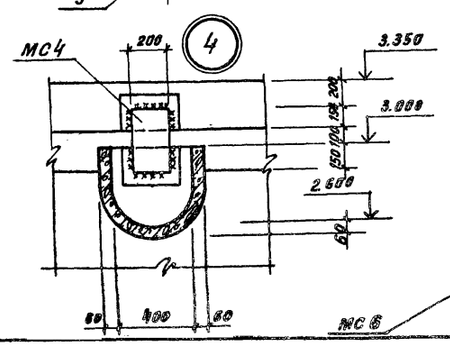

Разрез 5-5

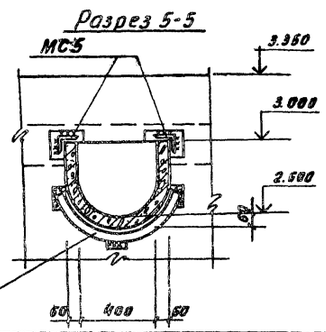

Привязан			ТП 901-8-12.83 КЖ
	Н.контр.	Левина	
	Провер.	Письман	Блок основных сооружений для станции обесфторивания воды производительностью 5 тыс.м³/сутки
	Инж.	Лазарева	Стадия Р; Лист 31; Листов
	Рук.гр.	Письман	
	ГИП	Левина	Контактные осветлители (РЕ2) Разрезы 2-2 ÷ 5-5 Узлы 3,4.
	Гл.конст.	Пронин	ЦНИИЭП инженерного оборудования г. Москва
Инв.№	Нач.отд.	Красавин	

Согласовано: Инв.№подл. | Подпись и дата | Взам.инв.№ | Инв.№ | Подпись и дата

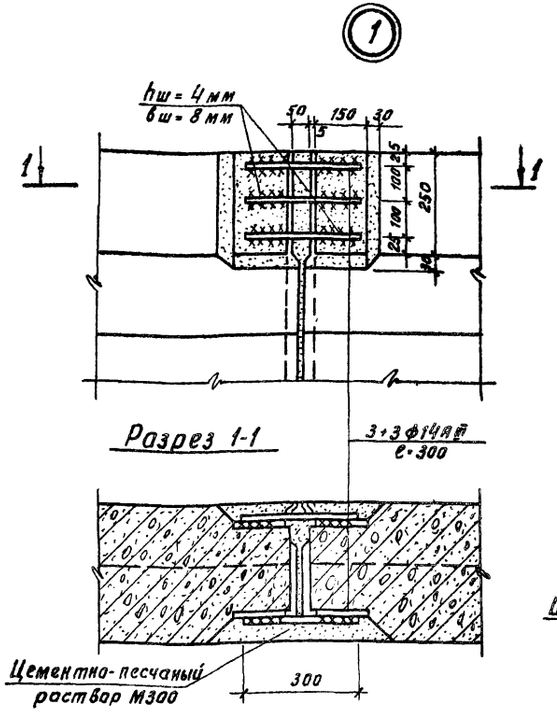

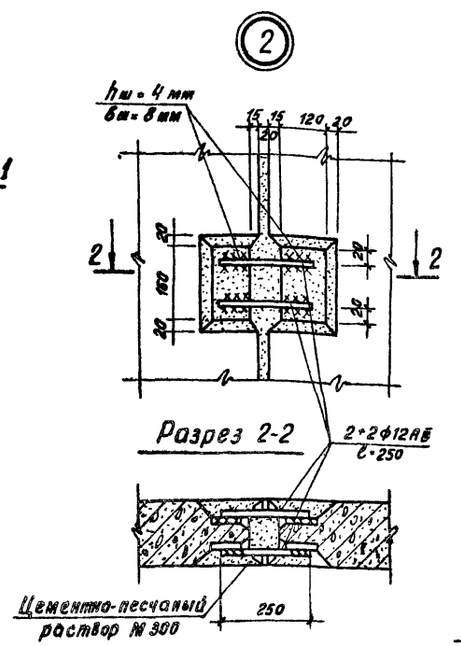

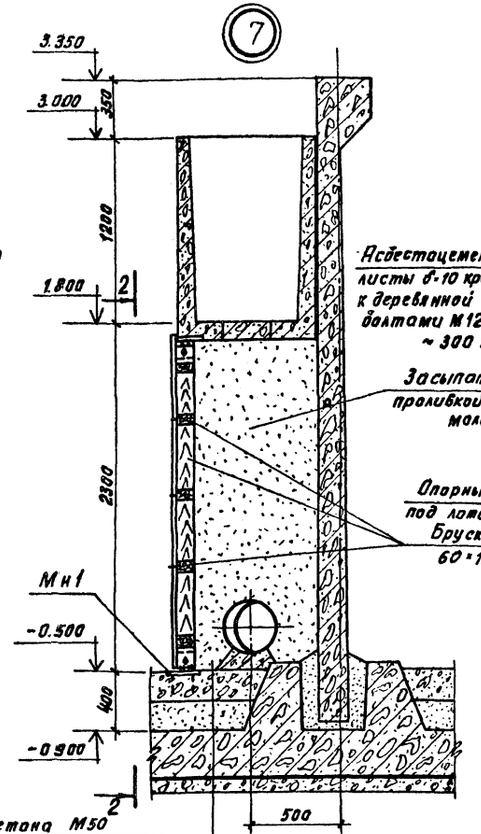

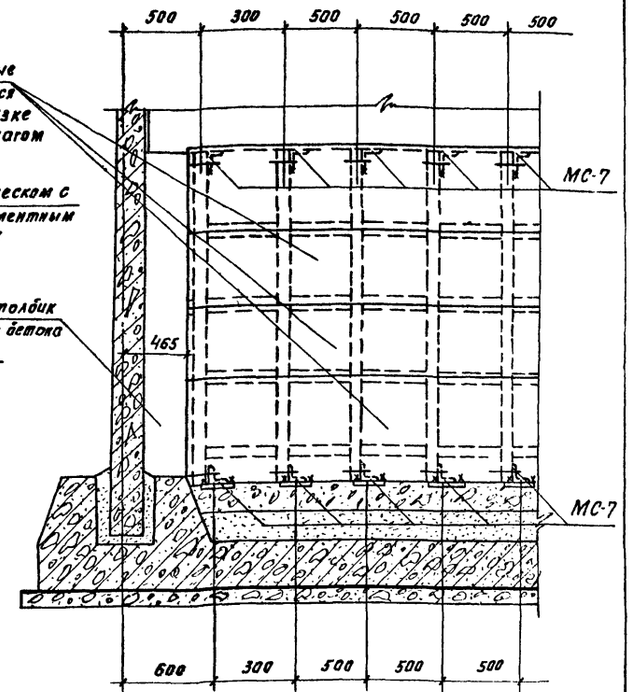

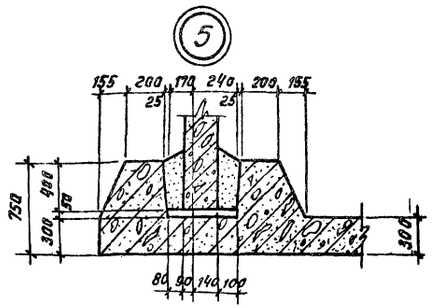

Набетонка из бетона М50	
Засыпка песком с проливкой цементным молоком	
Монолитное ж.-б. днище	
Цементно-песчаная стяжка М100 - 20 мм.	
Обмазка битумом	
Цементно-песчаная стяжка - 20 мм.	
Подбетонка из бетона М50 - 100 мм.	

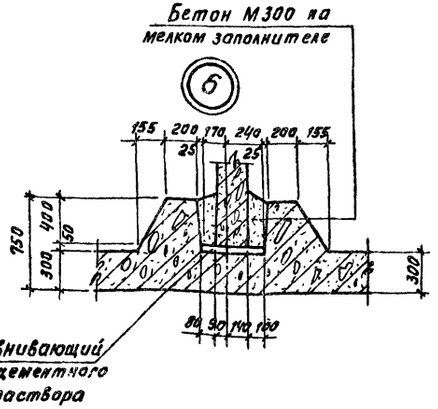

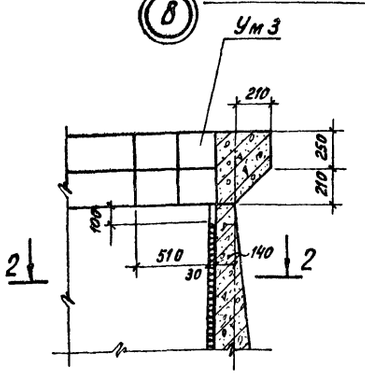

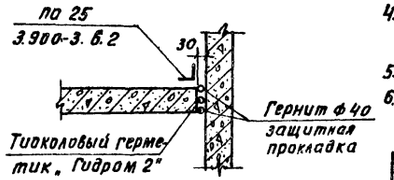

1. Сварку вести электродами Э-42 (ГОСТ 9467-75)
2. Закладные изделия оцинковать способом металлизации распылением (δ=180 мкм).
3. Металлоконструкции окрасить масляной краской (ГОСТ 8292-75) по железному сурику на олифе (ГОСТ 8866-76, ГОСТ 190-78)
4. Асбестоцементные листы крепить без перетяжки болтов для обеспечения влажностных деформации отверстия в листах ф 10 мм
5. Объем древесины 12.6 м³
6. Площадь асбестоцементных листов - 70 м²

Привязан

Инв. №

			ТП 901-8-12.83 КЖ
Н.контр.	Левина		
Провер.	Письман		Блок основных сооружений для станции обесфторивания воды производительностью 5 тыс. м³/сутки
Инж.	Лазарева		Стадия Р; Лист 32; Листов
Рук.гр.	Письман		
ГИП	Левина		Контактные осветлители (РЕ 2) Узлы 1.2, 5÷8
Гл.конс.	Пронин		ЦНИИЭП инженерного оборудования г. Москва
Нач.отд.	Красавин		

Копировал Хим- Формат А2

Инв. № подл. | Подпись и дата | Взам. инв. №

Альбом I

Типовой проект 901-8-12 83

Схема расположения закладных изделий в монолитных участках

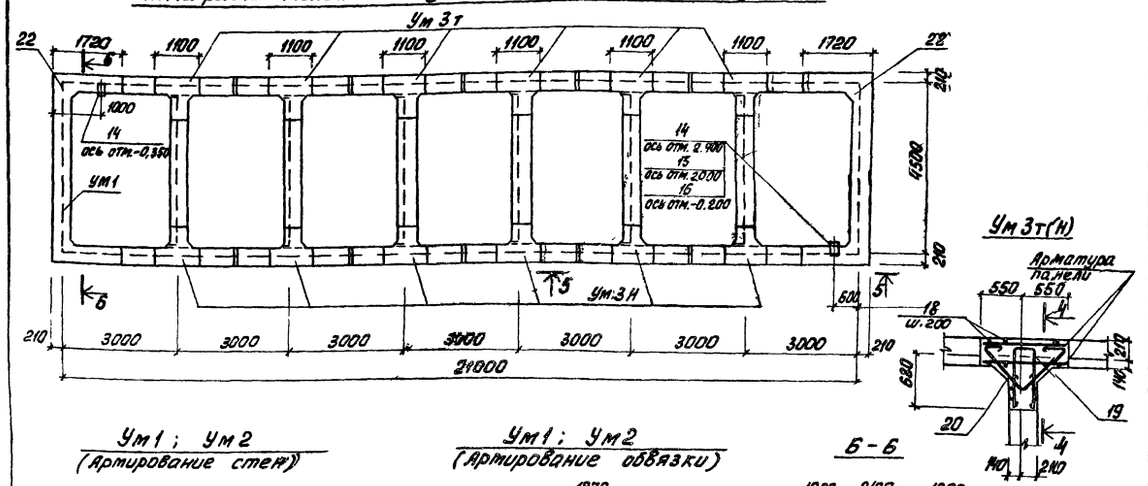

Ведомость деталей

Поз.	Эскиз
1	1670 | 2930
2	1830 | 100
3	100 | 4860 | 100
4	150 | 1120 | 150
5	215 | 284 | 213 | 400
6	4240
7	1480÷1550 | 2670÷2740
8	150 | 4440÷4580 | 150
9	1480÷1550 | 150
10	250 | 580÷700 | 250
11	1640 | 150
12	1640 | 2700
13	1400
18	215 | 284 | 213 | 458 | 250
19	250 | 800
20	160 | 200 200 | 160 | 650 | 650

Спецификация монолитных участков Ум1÷Ум3

Формат	Зона	Поз.	Обозначение	Наименование	Кол.	Примеч.
				Ум 1		
				Детали		
		1		Ф14А III ГОСТ 5.1459-72*; ℓ=4600	6	5,56
		2		Ф14А III ГОСТ 5.1459-72*; ℓ=1930	6	2,33
		3		Ф14А III ГОСТ 5.1459-72*; ℓ=5060	3	5,11
		4		Ф14А III ГОСТ 5.1459-72*; ℓ=1420	6	1,72
		5		Ф8А I ГОСТ 5781-75; ℓ=1240	42	0,49
		6		Ф10А III ГОСТ 5.1459-72*; ℓ=4240	84	2,62
		7		Ф10А III ГОСТ 5.1459-72*; ℓср.=4220	42	2,60
		8		Ф14А III ГОСТ 5.1459-72*; ℓср.=4810	21	5,81
		9		Ф14А III ГОСТ 5.1459-72*; ℓср.=1660	38	2,01
		10		Ф14А III ГОСТ 5.1459-72*; ℓср.=1140	42	1,38
		11		Ф14А III ГОСТ 5.1459-72*; ℓ=1790	4	2,16
		12		Ф12А III ГОСТ 5.1459-72*; ℓ=4340	4	3,85
		13		Ф12А III ГОСТ 5.1459-72*; ℓ=1400	42	1,24
				Сборочные единицы		
		14	3.901-5	Сальник Ду 100 ℓ=200	1	6,2
		17	1.400-15 Вып. 1	Изделие закладное МН111-6	10	1,6
				Материал		
		22		Бетон М200 МР350	6,33	м³
				Ум 2		
				Детали		
		1÷13	Данный лист	ст. Ум1		
				Сборочные единицы		
		14	3.901-5	Сальник Ду 100; ℓ=200	1	6,2
		15	3.901-5	Сальник Ду 300; ℓ=200	1	23,2
		16	3.901-5	Сальник Ду 350; ℓ=200	1	28,7
				Материал		
		22		Бетон М200 МР350	6,33	м³
				Ум 3 т (Н)		
				Детали		
		18		Ф8А I, ГОСТ 5781-75; ℓ=1540	9	0,61
		19		Ф14А III ГОСТ 5.14.59-72*; ℓ=1850	3	2,24
		20		Ф14А III ГОСТ 5.1459-72*; ℓ=2020	3	2,45
				Материал		
		21		Бетон М200 МР350	0,3	м³

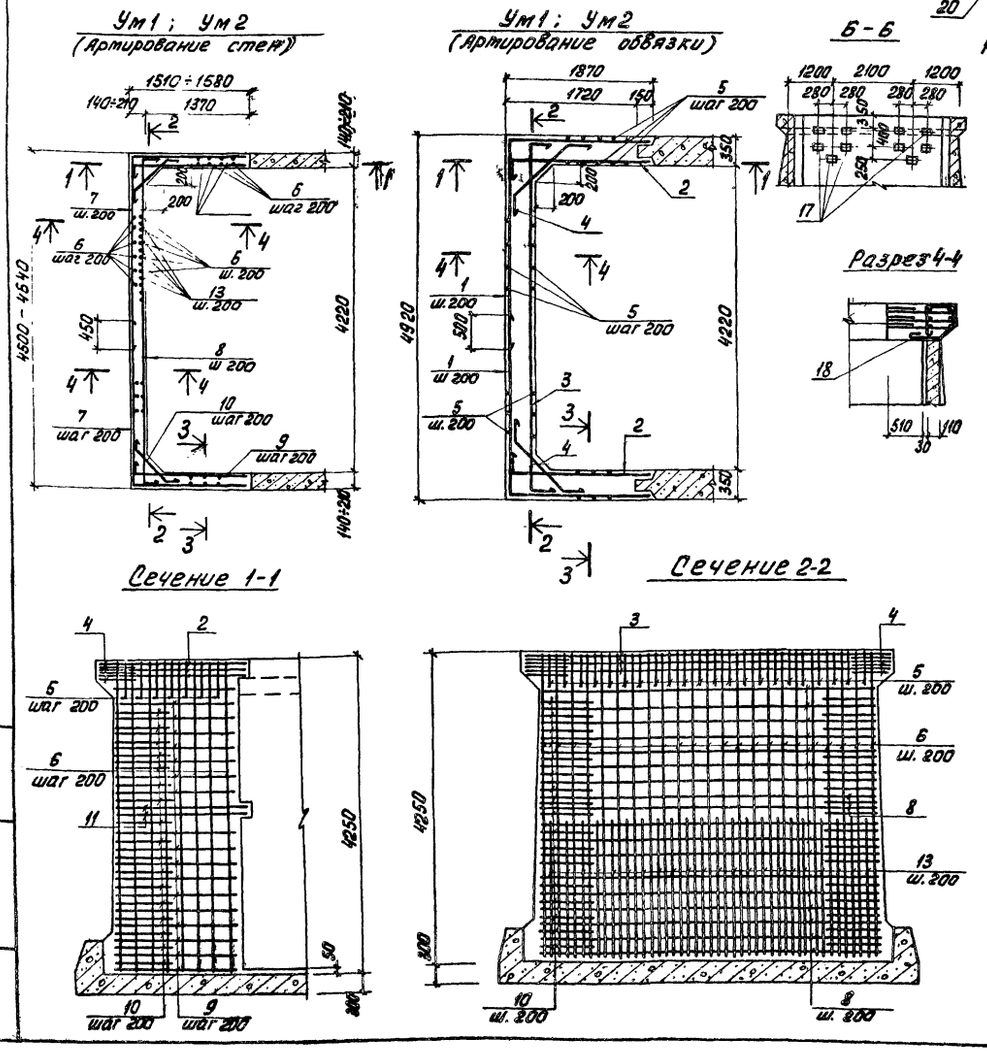
Ум1; Ум2
(Армирование стен)
Ум1; Ум2
(Армирование обвязки)

Разрез 4-4
Сечение 3-3
Сечение 4-4
Сечение 1-1
Сечение 2-2

Т.П. 901-8-12 83 КЖ

Н. КОНТР.	ЛЕВИНА		
ПРОВЕР.	ПИСЬМАН		
ИНЖЕН.	ЛАЗАРЕВА		
РУК. ГР.	ПИСЬМАН		
ГИП	ЛЕВИНА		
ГЛ. КОНСТ.	ПРОНИН		
НАЧ. ОТД.	КРАСАВИН		

ПРИВЯЗАН

ИНВ. №

Блок основных сооружений для станции обесфторивания воды производительностью 5 тыс. м³/сутки

Контактные осветлители (РЕ2). Схема расположения закладных изделий в монолитных участках. Армирование монолитных участков Ум1÷Ум3.

СТАДИЯ	ЛИСТ	ЛИСТОВ
Р	33	

ЦНИИЭП инженерного оборудования г. Москва

ИНВ. № ПОДЛ. | ПОДПИСЬ И ДАТА | ВЗАМ. ИНВ. №

Альбом I

Типовой проект 901-8-12.83

Раскладка верхних сеток днища

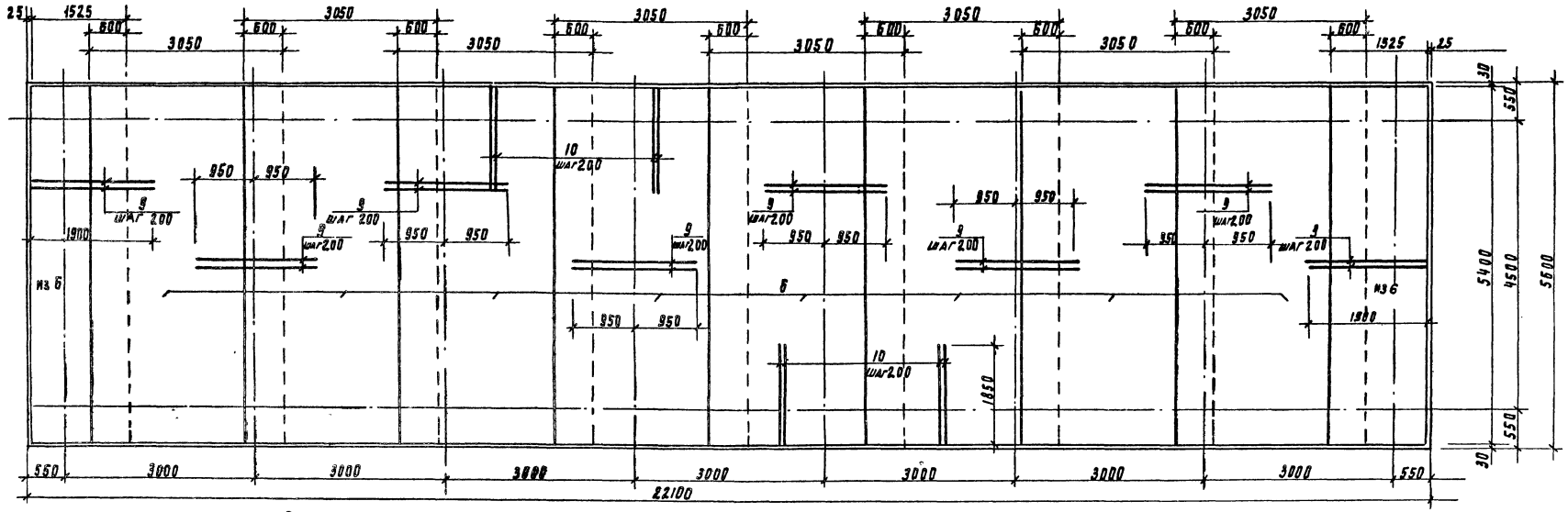

Раскладка нижних сеток днища

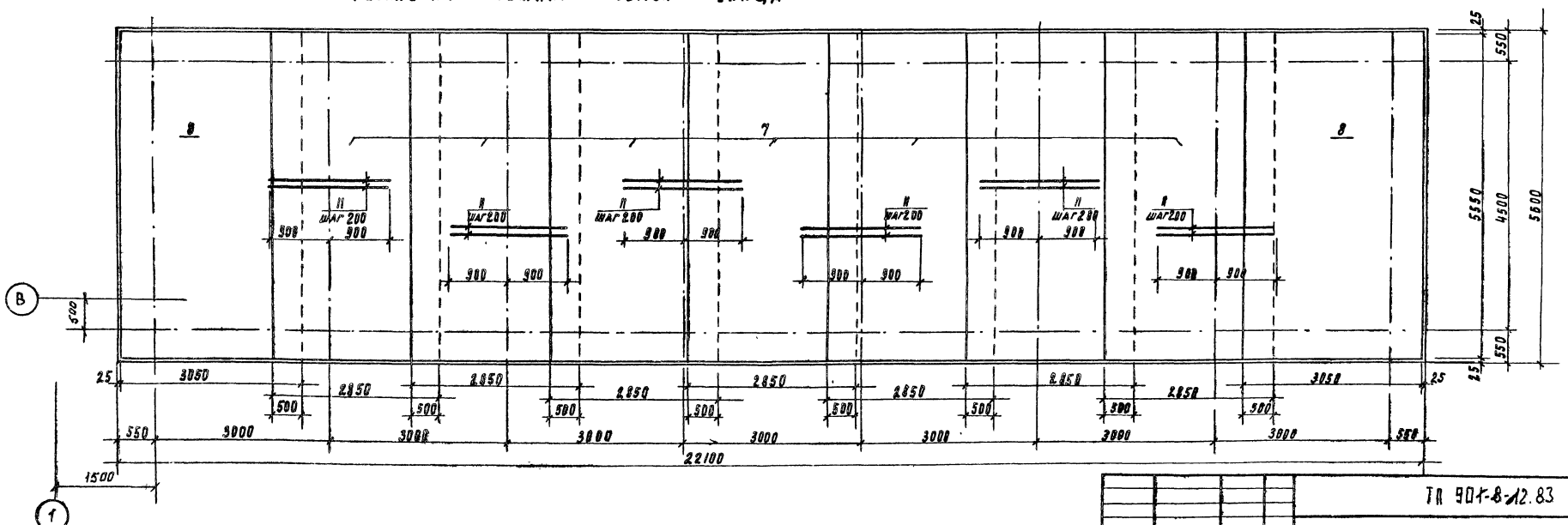

Н. контр.	Левина		ТП 901-8-12.83 КЖ		
Проверил	Лерьман		Блок основных сооружений для станции обесфторивания воды производительностью 5 тыс. м³/сутки	Стадия	Лист	Листов
Инженер	Лазарева			Р	34	
Рук. гр.	Лерьман		Контактные осветлители (РЕ 2) Армирование днища	ЦНИИЭП инженерного оборудования г. Москва		
ГИП	Левина					
Гл. констр.	Ярвин					
Нач. отд.	Красавин					

Привязан

Инв. №

Инв. № подл. | Подпись и дата | Взам. инв. №

Типовой проект 901-8-12.83 Альбом I

Схема расположения каркасов в зубе днища

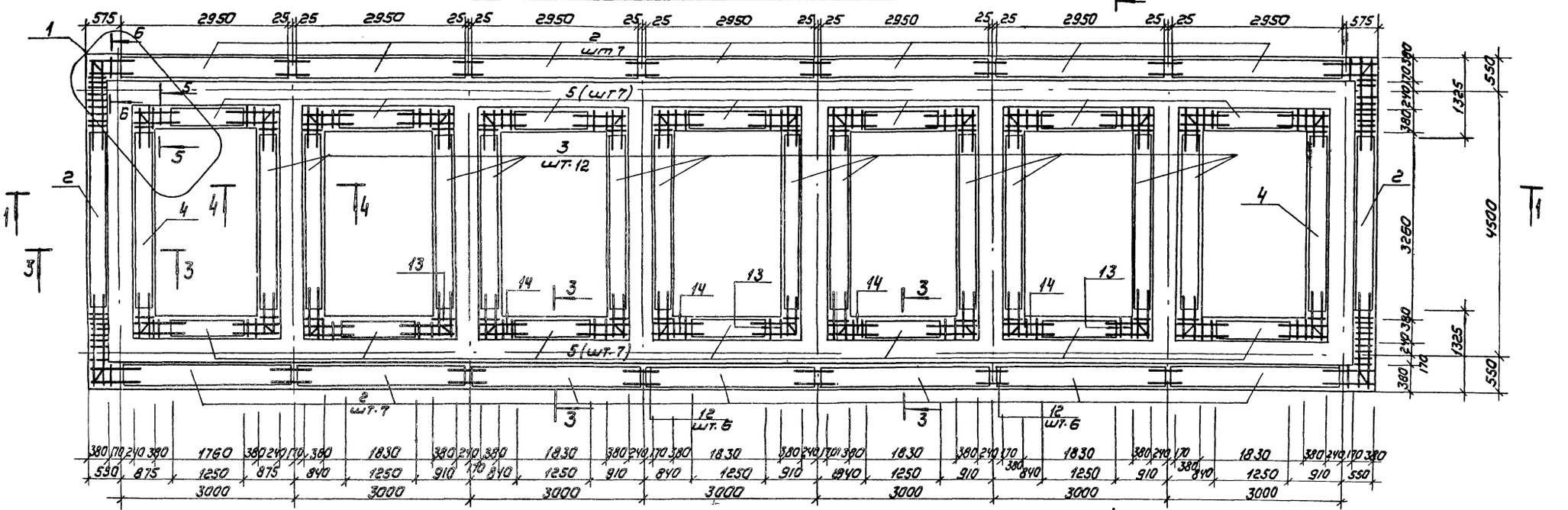

Разрез 1-1

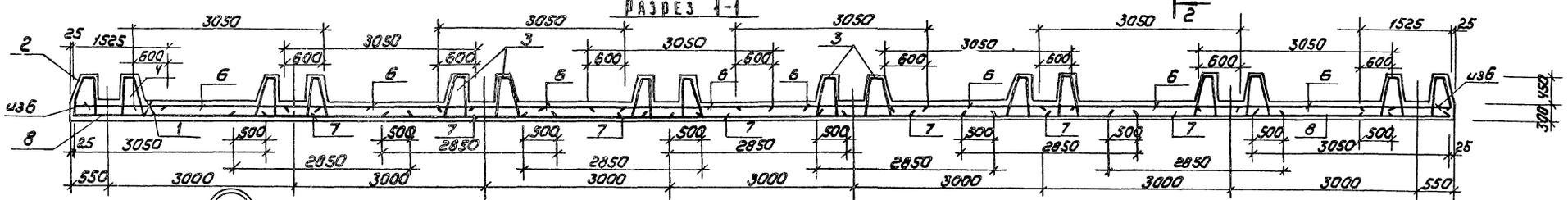

(1)

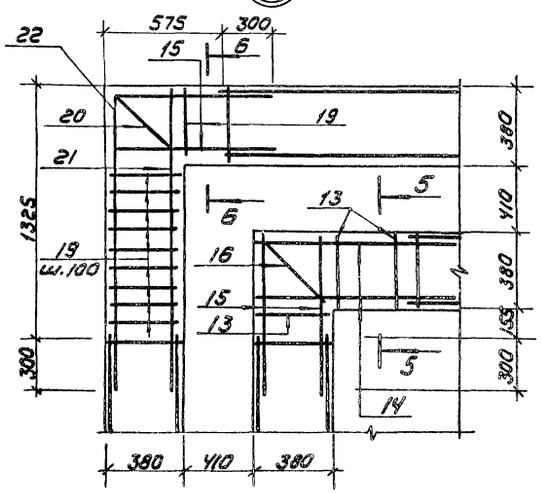

Разрез 3-3

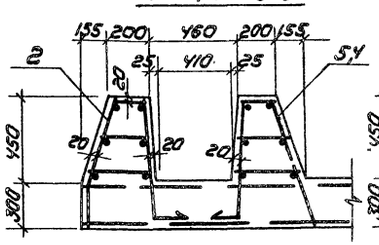

Разрез 4-4

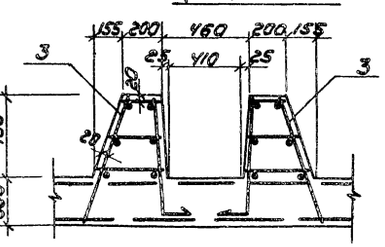

Разрез 2-2

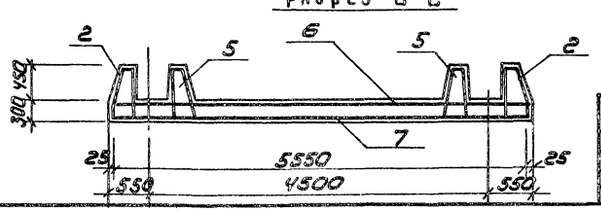

Сечение 5-5

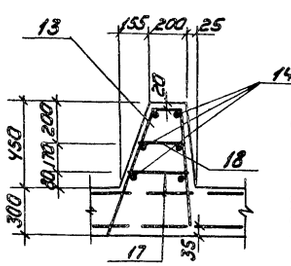

Сечение 6-6

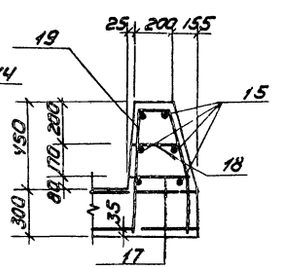

Инв.№ подл. | Подпись и дата | Взам. инв.№

Привязан

Инв.№:

Н. контр.	Левина		
Провер.	Письман		
Инженер	Лазарева		
Рук. гр.	Письман		
ГИП	Левина		
Гл. констр.	Яронин		
Нач. отд.	Красавин		

ТП 901-8-12.83 КЖ

Блок основных сооружений для станции обеззараживания воды производительностью 5 тыс. м³/сутки

Контактные осветлители (РЕ2). Схема расположения каркасов в зубе днища емкости

Стадия	Лист	Листов
Р	35	

ЦНИИЭП инженерного оборудования г. Москва

Альбом I

Типовой проект 901-8-12.83

Спецификация к схемам расположения каркасов и сеток днища.

Формат	Зона	Поз.	Обозначение	Наименование	Кол.	Примечание
				Днище		
				Сборочные единицы		
		1	КЖН-КП5	Каркас пространствен. КП5	40	10,4 кг
		2	КЖН-КП6	Каркас пространственный КП6	14	65,4кг
		3	КЖН-КП7	Каркас пространственный КП7	12	71,4 кг
		4	КЖН-КП8	Каркас пространственный КП8	2	41,4 кг
		5	КЖН-КП9	Каркас пространственный КП9	14	14,9 кг
		6	КЖН-С18	Сетка арматурная С18	9	437,0кг
		7		Сетка С $\frac{12AII-200}{14AII-200}$ 2850×5550 $\frac{75}{75}$ ГОСТ 23279-78	7	164,3 кг
		8		сетка С $\frac{12AII-200}{12AII-200}$ 3050×5550 $\frac{75}{75}$ ГОСТ 23279-78	2	153,0кг
				Детали		
		9		Ф16АII ГОСТ 5781-75 ℓ=1900	224	3,00кг
		10		Ф16АII ГОСТ 5781-75 ℓ=1850	220	3,69 кг
		11		Ф14АII ГОСТ 5781-75 ℓ=1800	168	2,42кг
		12		Ф8АI ГОСТ 5781-75; ℓ=650	72	0,26кг
		13		Ф14АII ГОСТ 5781-75 ℓ=1840	84	2,22кг
		14		Ф8АI ГОСТ 5781-75 ℓ=1200	144	0,48 кг
		15		Ф8АI ГОСТ 5781-75 ℓ=830	156	0,33кг
		16		Ф14АII ГОСТ 5781-75 ℓ=1910	28	2,31кг
		17		Ф8АI ГОСТ 5781-75 ℓ=360	84	0,14 кг
		18		Ф8АI ГОСТ 5781-75 ℓ=240	84	0,10кг
		19		Ф16АII ГОСТ 5781-75; ℓ=1820	44	2,87кг
		20		Ф16АII ГОСТ 5781-75; ℓ=1890	4	2,98кг
		21		Ф8АI ГОСТ 5781-75 ℓ=1610	12	0,64кг
		22		Ф8АI ГОСТ 5781-75; ℓ=2440	12	1,0кг
				материал:		
				Бетон М200	55,6	м3

Ведомость деталей

Поз	Эскиз
11	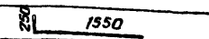
13	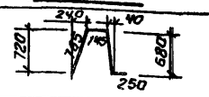
16	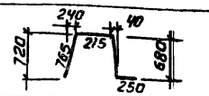
19	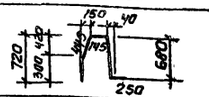
20	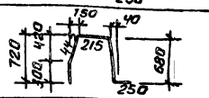
22	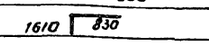

Спецификация к схеме расположения стеновых панелей и монолитных участков

Марка, поз.	Обозначение	Наименование	Кол.	Масса ед.	Примечание
		Сборные жел. бет. конструкции			
ПС1	ТП90 КЖН-ПС2	ПС1	6	6,33т	
ПС2	КЖИ-ПС2	ПС2	6	6,33т	
ПС3	КЖИ-ПС2	ПС3	2	2,80т	
ПС4	КЖИ-ПС2	ПС4	2	2,80т	
ПС5	КЖИ-ПС2	ПС5	2	5,99т	
ПС6	КЖИ-ПС2	ПС6	2	5,99т	
ЛТ1	ТП90 КЖН-ЛТ1	ЛТ1	7	2,84	
ЛТ2	ТП90 КЖН-ЛТ2	ЛТ2	2	0,53т	
ЛТ3	КЖИ-ЛТ2	ЛТ3	12	0,50т	
		Монолитные участки			
Ум1	лист-30	Ум1	1		
Ум2	лист-30	Ум2	1		
Ум3	лист-30	Ум3	12		
		Монолитное днище			
Дм1	лист-31,32	Дм1	1		
		Металлические конструкции			
МС4		Полоса Б-8х200 ГОСТ 82-70* универсал. 18пс ГОСТ 23570-79 ℓ=400	12	5,0кг	
МС5		Уголок Б-75х5 ГОСТ 8509-72 неравнобок. 18пс ГОСТ 23570-79 ℓ=80	4	0,5кг	
МС6		Уголок Б-75х5 ГОСТ 8509-72 неравнобок. 18пс ГОСТ 8509-79 ℓ=720	2	4,2кг	
МС7		Уголок Б-100х63х6 ГОСТ 8510-72 неравнобок ГОСТ 23570-79 ℓ=100	102	0,8кг	
МН1	3.400-6/76	Изделие закладное МН-1-24	51	2,3кг	

Ведомость расхода стали на элемент, кг

Марка элемента	Изделия арматурные: арматура класса A-I ГОСТ 5781-75 Ф8	Итого	A-II ГОСТ 5781-75 Ф12	Ф14	Ф16	Ф18	Итого	A-III ГОСТ 5 1459-72* Ф10	Ф12	Ф14	Итого	Всего	Изделия закладные: арматура класса A-III 5781-75 Ф8	Итого	прокат марки Вст 3 кп 2 ГОСТ 103-16 -150х150х6	-40х40х8	Итого	Всего	Общий расход
Ум1	20,58	20,58						329,3	67,5	340,97	737,8	758,4	0,3	0,3	11	1,0	12,0	12,3	770,3
Ум2	20,58	20,58						329,3	67,5	340,97	737,8	758,4	0,3	03	11	1,0	12,0	12,3	770,3
Ум3	5,49	5,49								14,07	14,07	19,56							19,56
Днище	1150	1150	800	2472	2750	3015	8590					10177							10177

ПРИВЯЗАН

ИНВ №

ТП 901-8-12.83			КЖ
Н. контр.	Левина		
Провер.	Письман		
Инженер	Лазарева		
Рук. гр.	Письман		
ГИП	Левина		
Гл. констр	Пронин		
Нач. отд	Красавин		

Баок основных сооружений для станции обесфторивания воды производительностью 5 тыс. м³/сут.

Контактные осветлители (РЕ2) Армирование днища и монолитных участков

Стадия	Лист	Листов
Р	36	

ЦНИИЭП инженерного оборудования г. Москва

Копировал Антипова

Формат

Инв. № подл. | Подпись и дата | Взам. инв. №

Типовой проект 901-8-12.83 Альбом I

Разрез 1-1

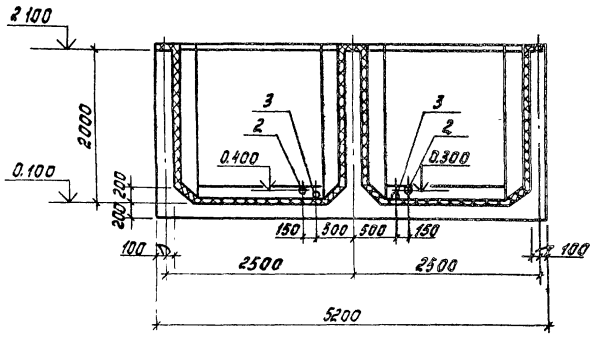

Разрез 2-2

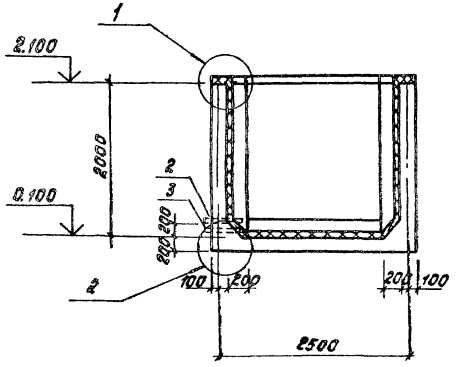

План

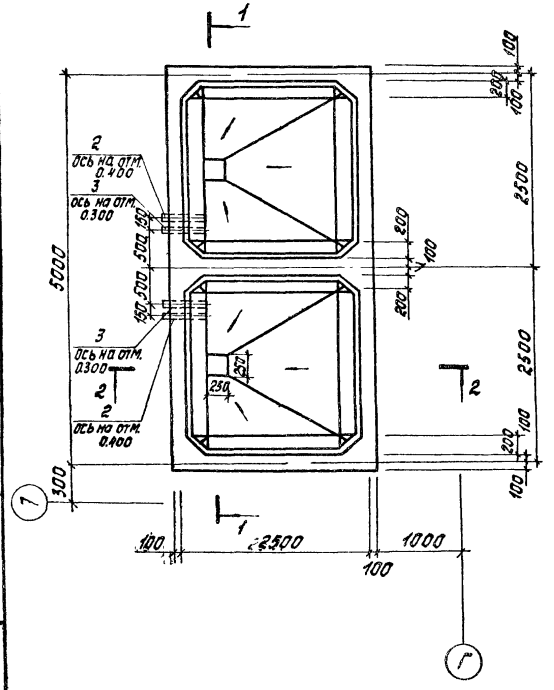

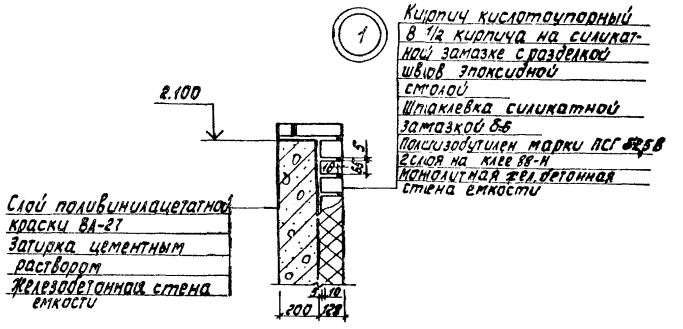

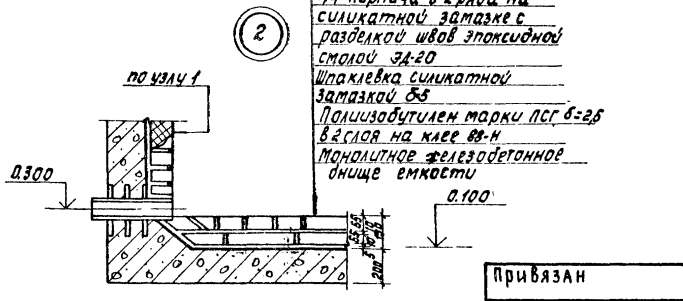

Спецификация расходных баков коагулянта (РЕ3)

Формат	Зона	Поз.	Обозначение	Наименование	Кол.	Примечание
				Сборочные единицы		
		1	ТП КЖИ-КП	Каркас пространств. КП	6	4,66 кг
		2		Пэ Ду 25, ГОСТ 18599-73* ℓ=400	2	
		3		Пэ Ду 100 ГОСТ 18599-73* ℓ=400	2	
				Детали		
Б4		4		ф8 AIII ГОСТ 5781-75 ℓ=5360	48	2,12 кг
Б4		5		ф8 AIII ГОСТ 5781-75 ℓ=2260	180	0,89 кг
Б4		6		ф8 AIII ГОСТ 5781-75 ℓ=2860	72	1,13 кг
Б4		7		ф8 AIII ГОСТ 5781-75 ℓ=1040	192	0,41 кг
Б4		8		ф6 AI ГОСТ 5781-75 ℓ=280	280	0,062 кг
				Материал:		
		9		Бетон М200 Мрз50, В4	—	11,98 м³

Ведомость расхода стали на один элемент, кг

Марка элемента	Изделия арматурные				
	Арматура класса				
	AI		AIII		
	ГОСТ 5781-75				Всего
	ф6	Итого	ф8	Итого	
РЕ-3	56,0	56,0	450,04	450,04	506,04

Привязан

Инв №

Н.контр.	Левина		
Пров.	Письман		
Инж.	Лазарева		
Рук.гр.	Письман		
ГИП	Левина		
Гл.констр.	Пронин		
Нач.отд.	Красавин		

ТП 901-8-12.83 КЖИ

Блок основных сооружений для станции обесфторивания воды производительностью 5 тыс. м³/сут

Расходные баки коагулянта (РЕ-3) Опалубочные чертежи

Стадия	Лист	Листов
Р	37	

ЦНИИЭП инженерного оборудования г. Москва

Согласовано: Отд. ВГ Гриль

Инв № подл. | Подпись и дата | Взам. инв. №

Разрез 1-1

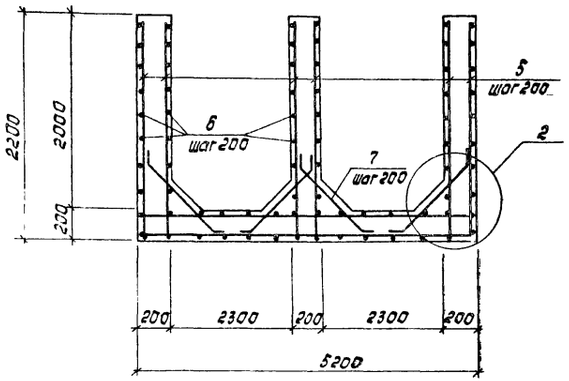

Разрез 2-2

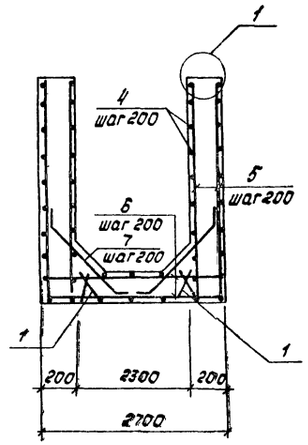

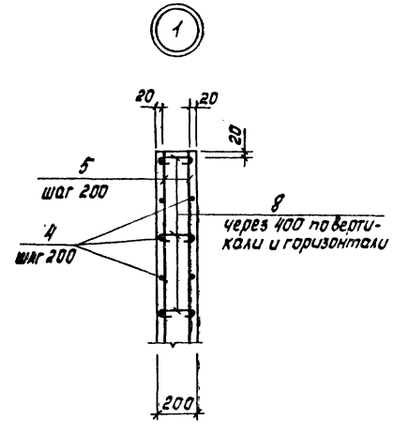

Ведомость деталей

Поз.	Эскиз
4	100 5160 100
5	2160 100
6	100 2660 100
7	740 150 510 740 160
8	170

Арматурный план

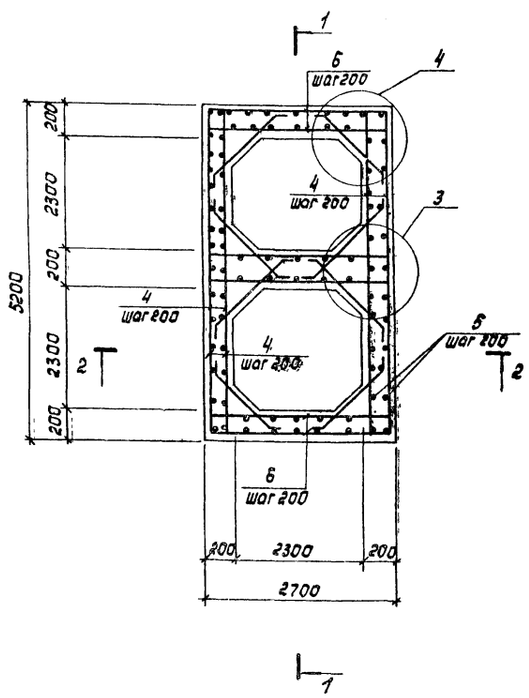

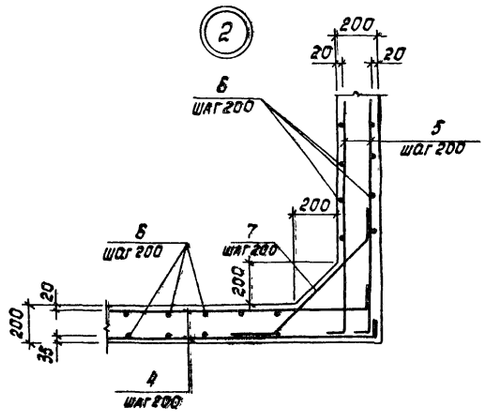

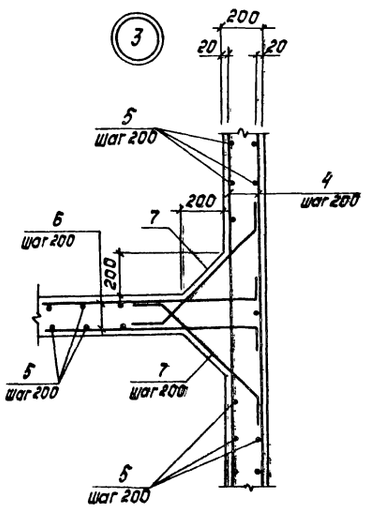

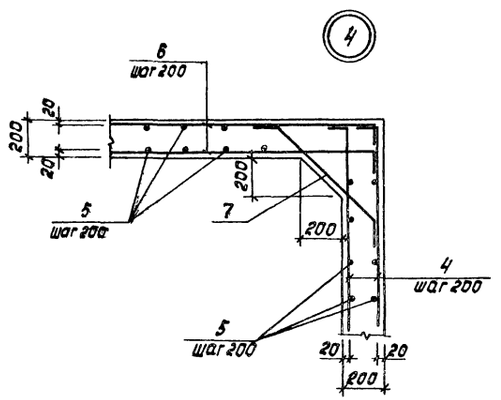

Защитный слой бетона для верхней арматуры днища – 20 мм, для нижней – 35 мм, для стен – 15 мм.

Н. контр	Левина		ТП 901-8-12 83		КЖ
Пров.	Письман				
Инж	Лазарева		Блок основных сооружений для станции обесфторивания воды производительностью 5 тыс. м³/сут.	Стадия	Лист	Листов
Рук гр	Письман			Р	38	
ГИП	Левина		Расходные баки коагулянта (РЕ-3) Армирование	ЦНИИЭП инженерного оборудования г. Москва		
Гл. конст	Пронин					
Нач. отд.	Красавин					

Привязан

Инв №

Инв № подл. | Подпись и дата | Взам. инв №

Типовой проект 901-8-12 83

Альбом I

Альбом I

Типовой проект 901-8-12.83

Схема расположения стеновых панелей по оси „А"

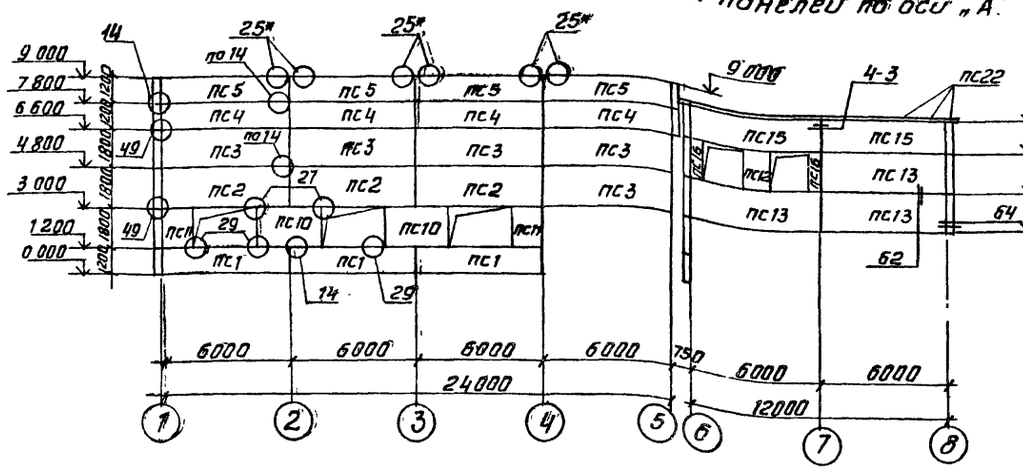

Схема расположения стеновых панелей по оси „Д"

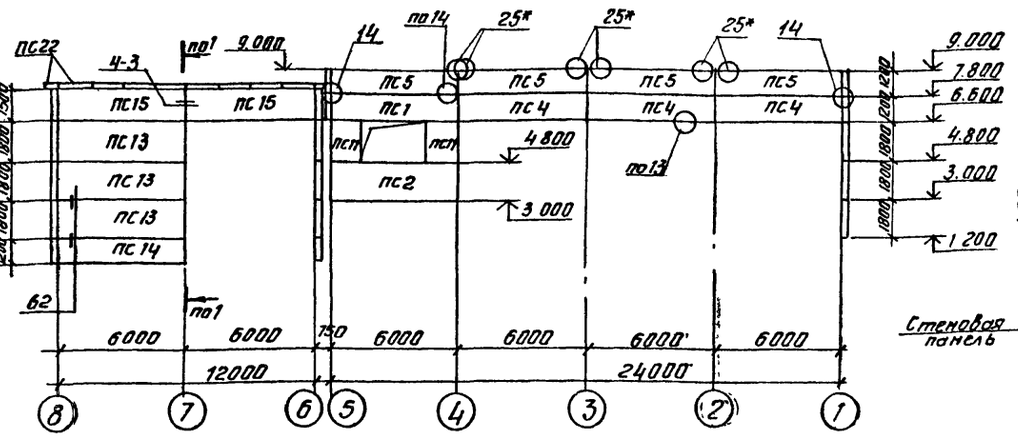

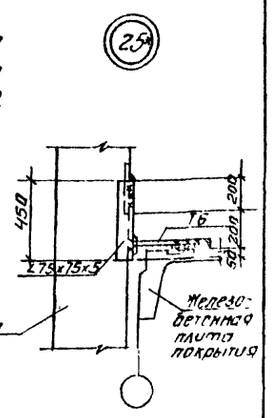

Схема расположения стеновых панелей по оси „1"

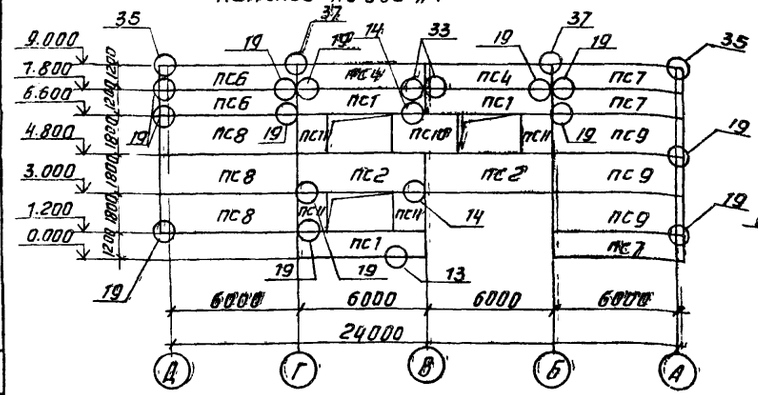

Схема расположения стеновых панелей по оси „8"

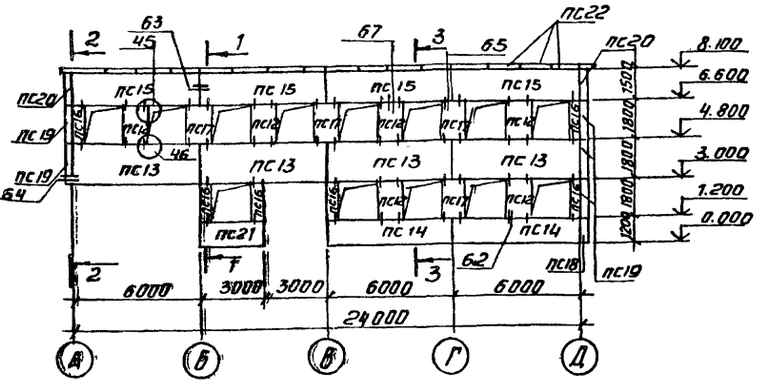

Сечение 1-1

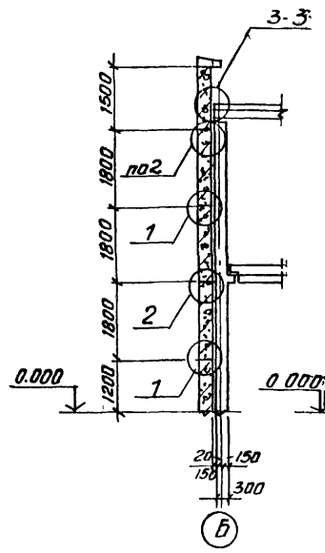

Сечение 2-2

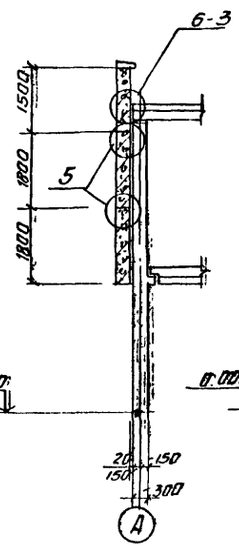

Сечение 3-3

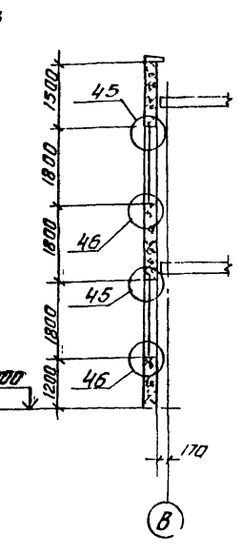

Схема расположения стеновых панелей по оси „6"

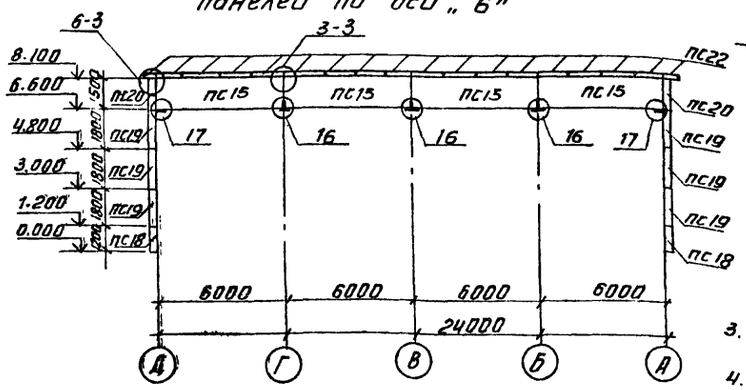

Схема расположения стеновых панелей по оси „5"

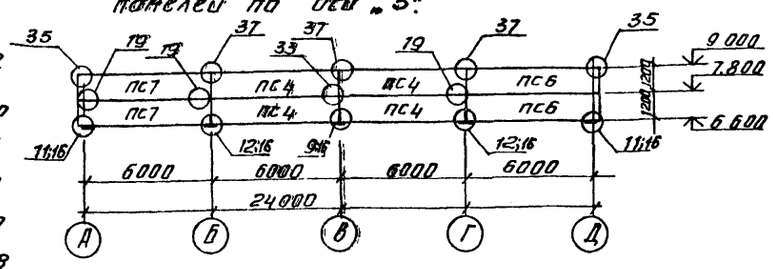

1. Масса стеновых панелей дана при значении плотности легкого бетона на пористых заполнителях в сухом состоянии $\gamma = 900$ кг/м³
2. Узел 25* выполнить по данному чертежу.
3. Узлы крепления стеновых панелей серии 1.432-14/80 вып.1 приняты по серии 2.432-1 вып.1.
4. Узлы крепления стеновых панелей серии 1.020-1 вып. 5-2; 5-4 приняты по серии 1.020-1 вып. 10-2.
5. Заполнение швов см. детали на листе 18 серии 1.432-14/80 вып. 0.
6. Монтажную сварку элементов крепления производить электродами Э-42 по ГОСТ 9467-75
7. Установка панелей и фризового камня в рабочее положение осуществляется по слою цементного раствора толщиной 20 мм. После монтажа карнизных панелей петли срезать и место среза затереть цементно-песчаным раствором. После установки фризовых камней их следует связать между собой за монтажные петли вязальной проволокой. Место стыка заделать цементно-песчаным раствором. Лицевые поверхности фризового камня зажелезнить.

				ТП 901-8-12.83	КЖ
	Н. контр.	Левина			
	Провер.	Письман		Блок основных сооружений для станции обесфторивания воды производительностью 5 тыс м³/сут.	Стадия: Р; Лист: 39; Листов:
	Ст. техн.	Митрофанова			
	Рук. гр.	Письман		Схемы расположения стеновых панелей по осям „А", „Д", „1", „5", „6", „8". Сечения 1-1÷3-3	ЦНИИЭП инженерного оборудования г. Москва
	ГИП	Левина			
	Гл. конст.	Пронин			
	Нач. отд	Красавин			

Привязан

Инв №

Согласовано

Инв № подл. | Подпись и дата | Взам. инв № | Отд. АСП | Глебов

Спецификация стеновых панелей (начало)

Марка, поз.	Обозначение	Наименование	Кол.	Масса ед., т	Примеч.
		Панели стеновые			
		для $t_н$ = -20°С			
ПС1	1.432-14/80 вып.1	ПС600.12.20-п-3	7	1.7	
ПС2	1.432-14/80 вып.1	ПС 600.18.20-п-3	6	2.5	
ПС3	1.432-14/80 вып.1	ПС600.18.20-п-1	5	2.5	
ПС4	1.432-14/80 вып.1	ПС600.12.20-п-1	13	1.7	
ПС5	1.432-14/80 вып.1	ПС600.12.20-п-7	8	1.7	
ПС6	1.432-14/80 вып.1	ПС625.12.20-п-11	4	1.7	
ПС7	1.432-14/80 вып.1	ПС625.12.20-п-12	5	1.7	
ПС8	1.432-14/80 вып.1	ПС625.18.20-п-11	3	2.7	
ПС9	1.432-14/80 вып.1	ПС625.18.20-п-12	3	2.7	
ПС10	1.432-14/80 вып.1	ПС295.18.20-п	3	1.3	
ПС11	1.432-14/80 вып.1	ПС145.18.20-п	8	0.6	
ПС12	1.020-1 вып. 5-4	4ПСН12.18.25-п	9	0.6	
ПС13	1.020-1 вып. 5-2	1ПС60.18.25-п	10	2,9	
ПС14	1.020-1 вып. 5-2	1ПС60.12.25-п	3	1.9	
ПС15	1.020-1 вып. 5-2	1ПС60.15.25-п-1	12	2,4	
ПС16	1.020-1 вып 5-2	4ПС6.18.25-п	8	0.3	
ПС17	1.020-1 вып. 5-2	4ПС12.18.25-п	4	0.6	
ПС18	1.020-1 вып. 5-2	5ПС41.120.25-п	3	0,2	
ПС19	1.020-1 вып. 5-2	5ПС41.180.25-п	11	0,3	
ПС20	1.020-1 вып. 5-2	5ПС41.150.25-п	4	0,2	
ПС21	1.020-1 вып. 5-2	1ПСН30.12.25-п	1	0,9	
		Панели стеновые			
		для $t_н$ = -30°С			
ПС1	1.432-14/80 вып.1	ПС600.12.20-п-3	7	1.7	
ПС2	1.432-14/80 вып.1	ПС600.18.20-п-3	6	2.5	
ПС3	1.432-14/80 вып.1	ПС600.18.20-п-1	5	2,5	
ПС4	1.432-14/80 вып.1	ПС600.12.20-п-1	13	1.7	
ПС5	1.432-14/80 вып.1	ПС600.12.20-п-7	8	1.7	
ПС6	1.432-14/80 вып.1	ПС625.12.20-п-11	4	1.7	
ПС7	1.432-14/80 вып 1	ПС625.12.20-п-12	5	1.7	
ПС8	1.432-14/80 вып.1	ПС625.18.20-п-11	3	2.7	
ПС9	1.432-14/80 вып 1	ПС625.18.20-п-12	3	2.7	
ПС10	1.432-14/80 вып.1	ПС295.18.20-п	3	1,3	
ПС11	1.432-14/80 вып.1	ПС145.18.20-п	8	0,6	
ПС12	1.020-1 вып. 5-4	4ПСН12.18.30-п	9	0.7	
ПС13	1.020-1 вып. 5-2	1ПС60.18.30-п	10	3,4	
ПС14	1.020-1 вып. 5-2	1ПС60.12.30-п	3	2,3	
ПС15	1.020-1 вып. 5-2	1ПС60.15.30-п-1	12	2,8	
ПС16	1.020-1 вып. 5-2	4ПС6.18.30-п	8	0,3	
ПС17	1.020-1 вып. 5-2	4ПС12.18.30-п	4	0,7	

Спецификация стеновых панелей (окончание)

Марка, поз.	Обозначение	Наименование	Кол.	Масса ед., т	Примеч.
ПС18	1.020-1 вып 5-2	5ПС46.120.30-п	3	0,2	
ПС19	1.020-1 вып 5-2	5ПС46.180.30-п	11	0,4	
ПС20	1.020-1 вып. 5-2	5ПС46.150.30-п	4	0,3	
ПС21	1.020-1 вып. 5-2	1ПСН30.12.30-п	1	1.1	
		Панели стеновые			
		для $t_н$ = -40°С			
ПС1	1.432-14/80 вып.1	ПС600.12.25-п-3	7	2,0	
ПС2	1.432-14/80 вып.1	ПС600.18.25-п-3	6	3,1	
ПС3	1.432-14/80 вып.1	ПС600.18.25-п-1	5	3,1	
ПС4	1.432-14/80 вып.1	ПС600.12.25-п-1	13	2,0	
ПС5	1.432-14/80 вып.1	ПС600.12.25-п-7	8	2,0	
ПС6	1.432-14/80 вып.1	ПС630.12.25-п-11	4	2,1	
ПС7	1.432-14/80 вып.1	ПС630.12.25-п-12	5	2,1	
ПС8	1.432-14/80 вып.1	ПС630.18.25-п-11	3	3,2	
ПС9	1.432-14/80 вып.1	ПС630.18.25-п-12	3	3,2	
ПС10	1.432-14/80 вып.1	ПС295.18.25-п	3	1,4	
ПС11	1.432-14/80 вып.1	ПС145.18.25-п	8	0.7	
ПС12	1.020-1. вып. 5-4	4ПСН12.18.35-п	9	0,8	
ПС13	1.020-1. вып. 5-2	1ПС60.18.35-п	10	3,9	
ПС14	1.020-1. вып. 5-2	1ПС60.12.35-п	3	2,6	
ПС15	1.020-1 вып. 5-2	1ПС60.15.35-п-1	12	3,2	
ПС16	1.020-1 вып. 5-2	4ПС6.18.35-п	8	0,4	
ПС17	1.020-1 вып. 5-2	4ПС12.18.35-п	4	0,8	
ПС18	1.020-1 вып. 5-2	5ПС51.120.35-п	3	0,3	
ПС19	1.020-1 вып. 5-2	5ПС51.120.35-п	11	0,4	
ПС20	1.020-1 вып. 5-2	5ПС51.150.35-п	4	0,4	
ПС21	1.020-1 вып. 5-2	1ПСН30.12.35-п	1	1,3	
		Фризовый камень			
		для $t_н$=-20°С; $t_н$=-30°С, $t_н$=-40°С			
ПС22	1.020-1 вып. 5-8	КФ 15,4	48	0,10	

Спецификация стальных элементов крепления каркаса

Марка, поз.	Обозначение	Наименование	Кол	Масса ед., кг	Примеч.
		Стальные элементы			
		крепления каркаса			
		для $t_н$ = -20°С			
РК2	1.439-2	Опорная консоль РК2	1	14,7	
ТК2	1.439-2	Опорная консоль ТК2	2	17.5	
ФК2	1.439-2	Опорная консоль ФК2	2	17.1	
		для $t_н$ = -30°С			
РК1	1.439-2	Опорная консоль РК1	1	19,5	
ТК1	1.439-2	Опорная консоль ТК1	2	22,1	
ФК1	1.439-2	Опорная консоль ФК1	2	22,6	
		для $t_н$ = -40°С			
РК1	1.439-2	Опорная консоль РК1	1	19,5	
ТК1	1.439-2	Опорная консоль ТК1	2	22,1	
ФК1	1.439-2	Опорная консоль ФК1	2	22,6	
		для $t_н$=-20°С; $t_н$=-30°С; $t_н$=-40°С			
Т1	1.439-2	Элемент крепления Т1	85	0,5	
Т6	1.439-2	Элемент крепления Т6	12	0,8	
Т8	1.439-2	Элемент крепления Т8	24	0,5	
Т27	1.439-2	Элемент крепления Т27	11	0,4	
Т21	1.439-2	Элемент крепления Т21	24	0,4	
Т22	1.439-2	Элемент крепления Т22	24	0,6	
Т23	1.439-2	Элемент крепления Т23	24	0,8	
МС59	1.020-1 вып.9-1	Изделие соединительное МС59	2	5,15	
МС60	1.020-1 вып.9-1	Изделие соединительное МС60	64	0,38	
МС61	1.020-1 вып. 9-1	Изделие соединительное МС61	20	0,49	
МС63	1.020-1 вып 9-1	-60×8 С38/23 ГОСТ 103-76 ℓ=200	16	0,75	
МС65	1.020-1 вып 9-1	Изделие соединительное МС65	16	0,11	
МС66	1.020-1 вып. 9-1	Изделие соединительное МС66	8	0,21	
МС91	1.020-1 вып. 9-1	Армат. сталь Ф14 А II ГОСТ 5781-75 ℓ=200	48	0,24	
МС96	1 020-1 вып 9-1	Изделие соединительное МС 96	2	1.15	
МС58	1.020-1 вып 9-1	Изделие соединительное МС58	3	7.16	
Болт М12	ГОСТ 7798-70*	Болт М12; ℓ=40	12	0,1	
L 75×75×5		Уголок 5-75×75×5 ГОСТ 8509-72 ℓ=450 Вст3сп-2-1 ГОСТ 535-79	12	3,33	

Альбом I

Типовой проект 901-8-12.83

Инв. № подл. | Подпись и дата | Взам. инв. №

Привязан

Инв. №

Н. контр	Левина		ТП 901-8-12.83 КЖ
Провер.	Письман		
Ст техн	Митрофанова		
Рук. гр.	Письман		
ГИП	Левина		Блок основных сооружений для станции обесфторивания воды производительностью 5 тыс м³/сут.
Гл. конст	Пронин		Стадия: Р; Лист: 40; Листов:
Нач. отд	Красавин		Спецификация стеновых панелей. Спецификация стальных элементов крепления каркаса.
			ЦНИИЭП инженерного оборудования г. Москва

Схема расположения плит покрытия.

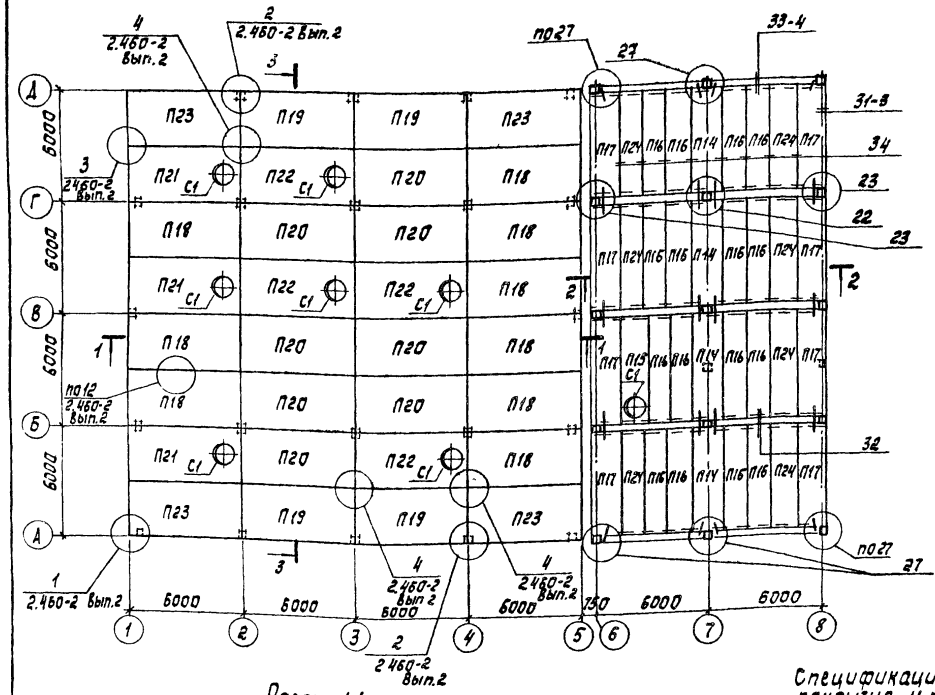

Схема расположения плит перекрытия на отм. 3.600.

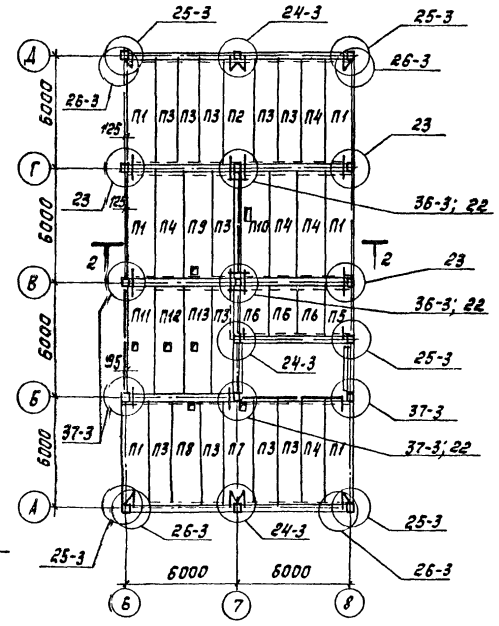

Разрез 1-1

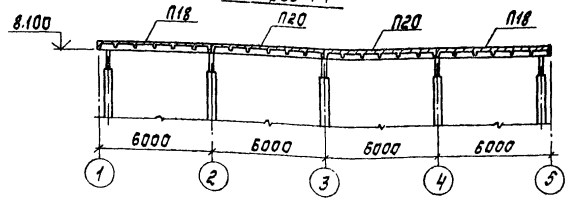

Разрез 2.2

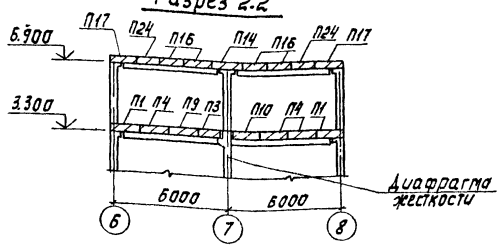

Разрез 3-3

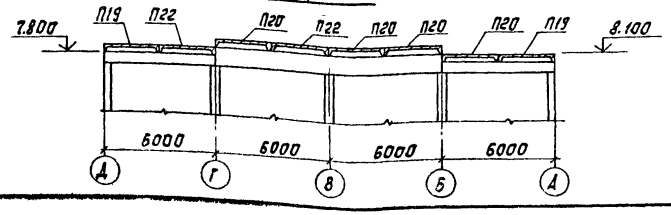

Спецификация стальных элементов крепления плит покрытия и перекрытия

Марка, поз.	Обозначение	Наименование	Кол.	Масса ед, кг	Примечание
		Соединительные элементы			
МС5	1.020-1 Вып. 9-1	МС5	2	1.99	
МС16	1.020-1 Вып. 10-1	ф14АIII; l=640; ГОСТ 5.1459-72*	11	0.772	
МС17	1.020-1 Вып. 10-1	ф20АIII; l=680 ГОСТ 5.1459-72*	11	1.68	
МС18	1.020-1 Вып. 10-1	ф12АIII; l=330 ГОСТ 5.1459-72*	9	0.292	
МС19	1.020-1 Вып. 9-1	МС19	9	1.90	
МС21	1.020-1 Вып. 9-1	МС21	4	3.09	
МС25	1.020-1 Вып. 10-1	ф14АIII; l=400 ГОСТ 5.1459-72*	8	0.484	
МС23	1.020-1 Вып. 9-1	МС23	10	0.97	
	1.041-1 Вып. 4 лист 11	Металлическая балочная			
		клетка под дефлектор			
		Уголок Б-75×75×8 ГОСТ 8509-72 / ВСТ3СП-2-I ГОСТ 535-79	–	4,0	
		Швеллер 10 ГОСТ 8240-72 / ВСТ3КП-2-II ГОСТ 535-79	–	32,0	
		Полоса универс. Б-10 100×130 ГОСТ 103-76 / ВСТ3КП-2-III ГОСТ 14637-79	–	14,0	
		Полоса универс. Б-10 240×240 ГОСТ 103-76 / ВСТ3КП-2-III ГОСТ 14637-79			

1. Узлы, замаркированные на листе, см. серию 1.020-1 вып. 10-1, кроме оговоренных.
2. Установку металлической балочной клетки на плиту покрытия П15 производить по серии 1.041-1 вып. 4 лист 11.
3. Нормативная временная нагрузка на плиты перекрытия — 6,50 кПа.

Спецификация плит покрытия и перекрытия, стаканов под дефлекторы

Марка поз.	Обозначение	Наименование	Кол.	Масса ед, т	Примечание
		Для $t^0_н$=-20°С; $t^0_н$=-30°С; $t^0_н$=-40°С			
		Плиты перекрытия			
П1	1.041-1 Вып.1	ПК56.15-6АтV Т-1	6	2.60	
П2	1.041-1 Вып.1	ПК56.15-6АтV Т-3	1	2.50	
П3	1.041-1 Вып.1	ПК56.12-6АтV Т	11	2.00	
П4	1.041-1 Вып.1	ПК56.15-6АтV Т	5	2.60	
П5	1.041-1 Вып.5	ПК27.15-8АIII Т-1	1	1.20	
П6	1.041-1 Вып.5	ПК27.15-8АIII Т	3	1.30	
П7	кжи-пг1	П7	1	2.50	
П8	кжи-пг1	П8	1	2.50	
П9	кжи-пг1	П9	1	2.50	
П10	кжи-пг2	П10	1	2.50	
П11	кжи-пг3	П11	1	2.50	
П12	кжи-пг3	П12	1	2.50	
П13	кжи-пг3	П13	1	2.50	
		Для $t^0_н$=-20°С; $t^0_н$=-30°С			
		Плиты покрытия			
П14	1.041-1 Вып.1	ПК56.15-4АтV Т-3	4	2.60	
П15	кжи-пг4	П15	1	2.50	
П16	1.041-1 Вып.1	ПК56.12-5АтV Т	16	2.00	
П17	1.041-1 Вып.1	ПК56.15-4АтV Т-1	8	2.60	
П18	кжи-пг5	П18	9	2.65	
П19	кжи-пг5	П19	4	2.65	
П20	ГОСТ 22701.1-77	ПГ-2АтV Т	8	2.65	
П21	кжи-пг7	П21	3	3.20	
П22	ГОСТ 22701.2-77	ПВ7-2АтV Т	4	3.20	
П23	кжи-пг5	П23	4	2.65	
П24	1.041-1 Вып.1	ПК56.15-4АтV Т	7	2.60	
		Для $t^0_н$=-40°С			
		Плиты покрытия			
П14	1.041-1 Вып.1	ПК56.15-4АтV Т	4	2.60	
П15	кжи-пг4	П15	1	2.50	
П16	1.041-1 Вып.1	ПК56.12-5АтV Т	16	2.00	
П17	1.041-1 Вып.1	ПК56.15-4АтV Т	8	2.60	
П18	кжи-пг6	П18	9	2.65	
П19	кжи-пг6	П19	4	2.65	
П20	ГОСТ 22701.1-77	ПГ-3АтV Т	8	2.65	
П21	кжи-пг8	П21	3	3.20	
П22	ГОСТ 22701.2-77	ПВ7-3АтV Т	4	3.20	
П23	кжи-пг6	П23	4	2.65	
П24	1.041-1 Вып.1	ПК56.15-4АтV Т	7	2.60	
		Для $t^0_н$=-20°С; $t^0_н$=-30°С; $t^0_н$=-40°С			
		Стаканы под дефлекторы			
С1	1.494-24 Вып.1	СБ7А-1	8	0,29	

Типовой проект 901-8-12 83

Альбом I

Согласовано: Отд. ВС; Нарциссова

Инв № подл.; Подпись и дата; Взам. инв. №

Привязан

Инв №

Н. контр.	Левина	
Пров.	Письман	
Ст. техн.	Митрофанова	
Рук. гр.	Письман	
ГИП	Левина	
Гл. конст.	Пронин	
Нач. отд.	Красавин	

ТП 901-8-12.83 КЖ

Блок основных сооружений для станции обесфторивания воды производительностью 5 тыс. м³/сут.

Схемы расположения плит покрытия и перекрытия. Разрезы 1-1÷3-3.

Стадия	Лист	Листов
Р	41	

ЦНИИЭП инженерного оборудования г. Москва

Альбом I

Типовой проект 801-8-12.83

Инв. № подл. | Подпись и дата | Взам. инв. №

Схема расположения колонн, балок покрытия и ригелей на отм. 3.600 и 1.650

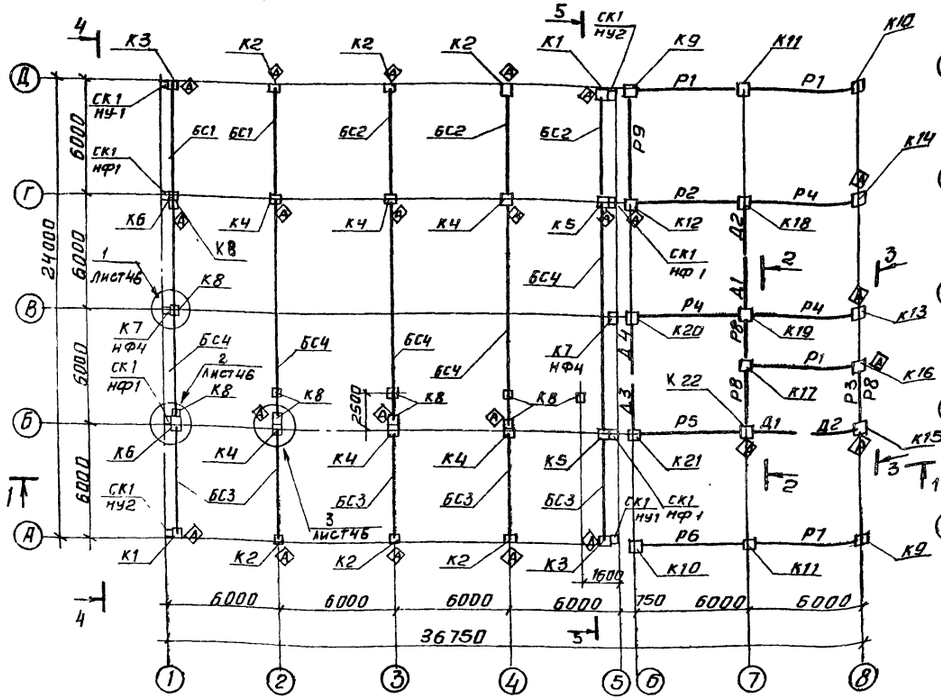

Схема расположения колонн, ригелей на отм. 7.200

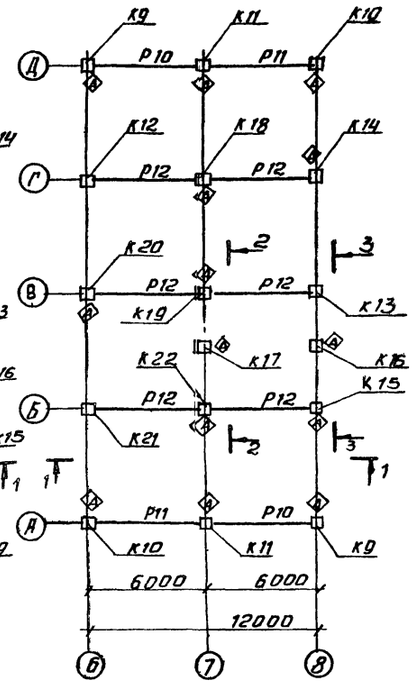

Разрез 1-1

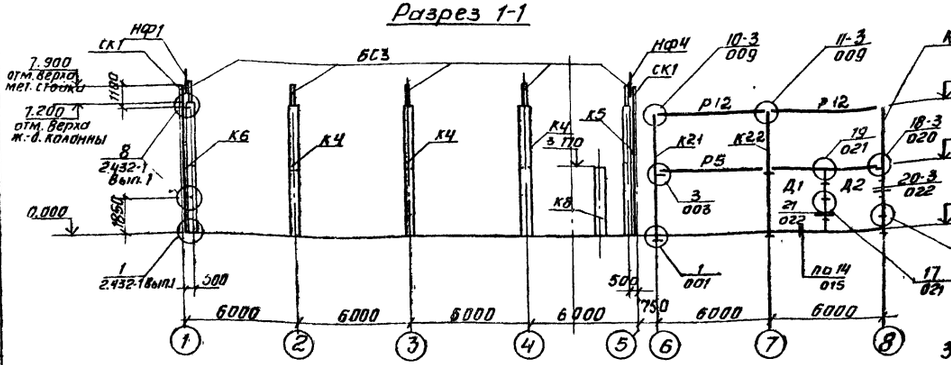

Разрез 2-2

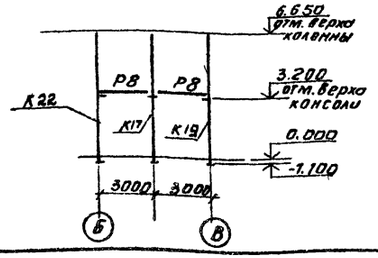

Вид 3-3

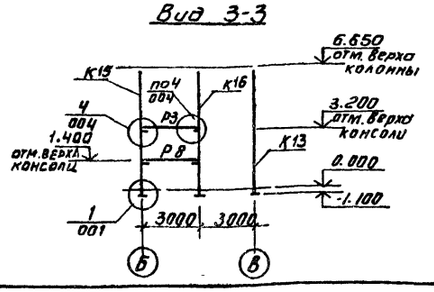

1. При монтаже колонн со знаком Ⓐ ориентировать знак Ⓐ согласно данного чертежа.
2. Материал металлических стоек, насадок, соединительных элементов для $t_н$=-20°С и $t_н$=-30°С - сталь марки Вст3кп2 по ГОСТ 380-71*; для $t_н$=-40°С - Вст3пс6 по ГОСТ 380-71*.
3. Монтажные узлы, замаркированные на данном листе, кроме оговоренных, см. серию 1.020-1 вып. 10-1.
4. Нарушенное после монтажа антикоррозионное покрытие закладных и соединительных деталей восстановить способом металлизации распылением.

Спецификация сборных железобетонных и стальных колонн и соединительных элементов

Марка поз.	Обозначение	Наименование	Кол.	Масса ед. т	Примечание
		Колонны для $t_н$=-20°С, -30°С, -40°С			
К1	КЖН-К1	К1	2	3,30	
К2	КЖН-К2	К2	6	3,30	
К3	КЖН-К1	К3	2	3,30	
К4	КЖН-К4	К4	6	3,30	
К5	КЖН-К5	К5	2	3,30	
К6	КЖН-К5	К6	2	3,30	
К7	КЖН-К7	К7	2	2,15	
К8	КЖН-К8	К8	10	0,72	
К9	КЖН-К9	К9	2	1,76	
К10	КЖН-К9	К10	2	1,76	
К11	КЖН-К11	К11	2	1,77	
К12	КЖН-КА2	К12	1	1,76	
К13	КЖН-К13	К13	1	1,76	
К14	КЖН-К13	К14	1	1,76	
К15	КЖН-К15	К15	1	1,76	
К16	КЖН-К16	К16	1	1,77	
К17	КЖН-К16	К17	1	1,77	
К18	КЖН-К18	К18	1	1,77	
К19	КЖН-К18	К19	1	1,77	
К20	КЖН-К20	К20	1	1,76	
К21	КЖН-К20	К21	1	1,76	
К22	КЖН-К22	К22	1	1,76	
		Металлические колонны, насадки для $t_н$=-20°С, -30°С, -40°С		Масса кг	
СК1	1.439-2	СФ7	8	416.2	
НФ1	1.439-2	НФ1	4	29.2	
НФ4	1.439-2	НФ4	2	35.2	
НУ1	1.439-2	НУ1	2	25.2	
НУ2	1.439-2	НУ2	2	25.2	

Привязан

Инв. №

			ТП 801-8-12.83		КЖ
Н. контр.	Левина				
Провер.	Лисоман				
Ст. техн.	Митрофанова		Блок основных соединений для станции обесфторивания воды производительностью 5 тыс. м³/сут	Стадия	Лист	Листов
Ст. инж.	Шевченко			Р	42	
Рук. гр.	Письман					
ГИП	Левина		Схемы расположения колонн, балок покрытий ригелей. Разрезы 1-1; 2-2. Вид 3-3	ЦНИИЭП инженерного оборудования г. Москва		
Гл. конст.	Промин					
Нач. отд.	Красавин					

Типовой проект 901-8-12.83 Альбом I

Инв.№ подл. | Подпись и дата | Взам. инв.№

Разрез 4-4

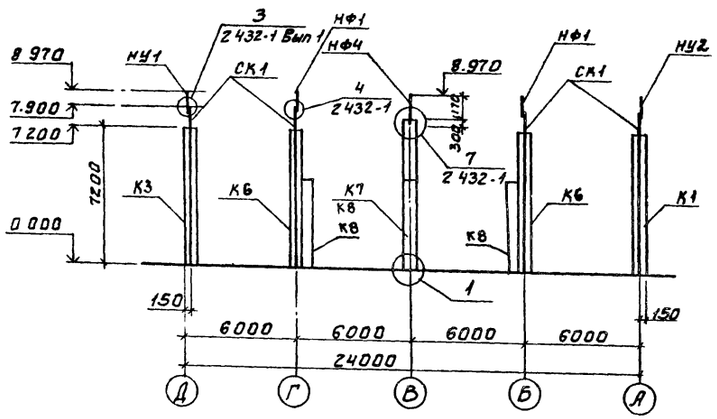

Разрез 5-5

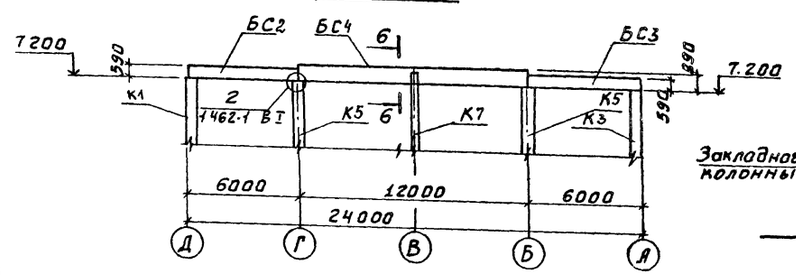

Разрез 6-6

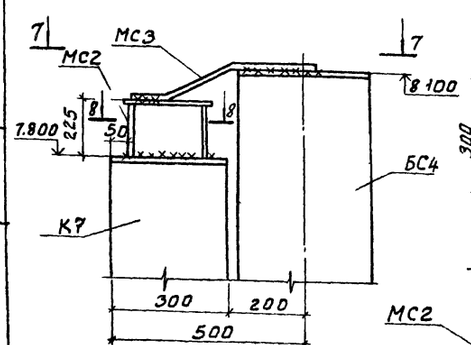

Вид 7-7

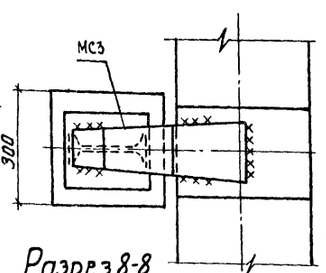

Разрез 8-8

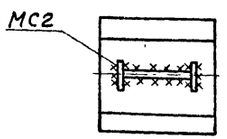

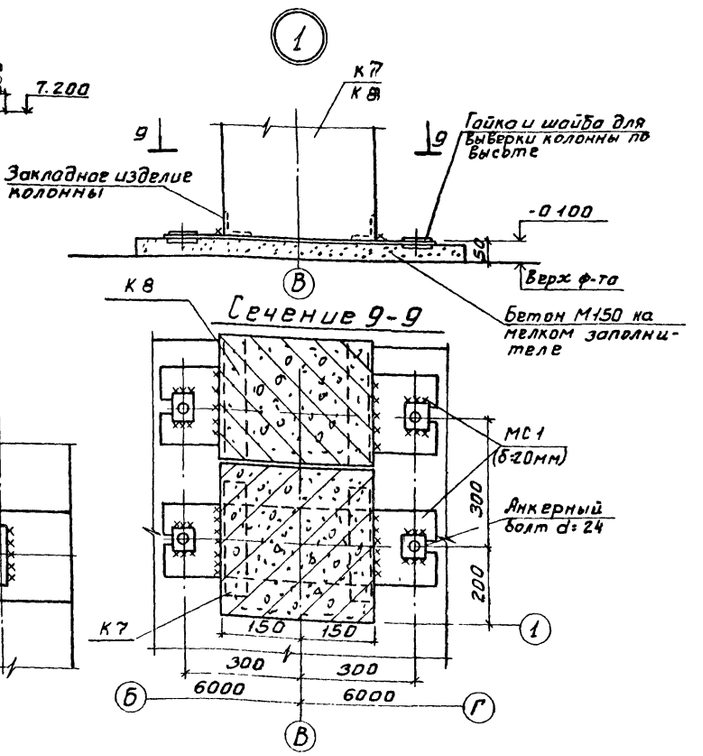

Спецификация соединительных элементов

Марка, поз	Обозначение	Наименование	Кол	Масса ед,т	Примечание
МС1	КЖИ - МС1	МС1	12	28,7	
МС2	КЖИ - МС2	МС2	2	3,93	
МС3	КЖИ - МС3	МС3	2	11,6	
МС8	1.020-1 Вып. 9-1	МС8	18	2,23	
МС11	1.020-1 Вып. 9-1	МС11	18	0,13	
МС13	1,020-1 Вып. 9-1	МС13	12	0,16	
МС14	1,020-1 Вып. 9-1	МС14	6	1,24	
Т13	1,439-2	Т13	32	2,0	
МС10	1,020-1 Вып. 10-1	МС10	12	1,88	
МС15	1,020-1 Вып. 10-1	МС15	3	1,51	

Спецификация железобетонных стропильных балок диафрагм жесткости и ригелей.

Марка поз.	Обозначение	Наименование	Кол	Масса ед т	Примечание
		ж.б стропильные балки			
		для $t_н$ = -20°С			
БС1	КЖИ-Б1	БС1	2	1.15	
БС2	КЖИ-Б1	БС2	3	1.15	
БС3	КЖИ-Б2	БС3	5	1.15	
БС4	КЖИ-Б5	БС4	5	4.5	
		для $t_н$ = -30°С			
БС1	КЖИ-Б3	БС1	2	1.15	
БС2	КЖИ-Б3	БС2	3	1.15	
БС3	КЖИ-Б4	БС3	5	1.15	
БС4	КЖИ-Б6	БС4	5	4.5	
		для $t_н$ = -40°С			
БС1	КЖИ-Б3	БС1	2	1.15	
БС2	КЖИ-Б3	БС2	3	1.15	
БС3	КЖИ-Б4	БС3	5	1.15	
БС4	КЖИ-Б7	БС4	5	4.5	
		ж.б диафрагмы жесткости			
Д1	1.020-1 Вып.6-2	1Д30.36	2	4.219	
Д2	1.020-1 Вып.6-2	1Д26.36	2	3.262	
Д3	1.020-1 Вып.6-2	1Д24.36	1	3.370	
Д4	1.020-1 Вып.6-2	1ДП32.36	1	2.814	
		ж.б. ригели			
Р1	1.020-1 Вып.3-1	1РОП4.5Т-35АтV	3	1.900	
Р2	1.020-1 Вып.3-1	1РДП4.5Т-69АтV	1	2.525	
Р3	1.020-1 Вып.3-1	Р3.27	1	0.240	
Р4	КЖИ-Ри1	Р4	3	2.525	
Р5	КЖИ-Ри1	Р5	1	2.525	
Р6	КЖИ-Ри2	Р6	1	1.900	
Р7	КЖИ-Ри2	Р7	1	1.900	
Р8	1.020-1 Вып. 3-1	1РОП4.27-35	3	1.145	
Р9	КЖИ-Ри1	Р9	1	2.525	
Р10	1.020-1 Вып.3-5	2РО4.62-30АтV-2л	2	2.0	
Р11	1.020-1 Вып.3-5	2РО4.62-30АтV-2п	2	2.0	
Р12	1.020-1 Вып.3-5	2РД4.62-40АтV-2	6	2.800	

Н.контр	Левина		ТП 901-8-12.83 КЖ
Провер	Писоман		
Ст техн	Матверанова		Блок основных сооружений для станций обеспечивания воды производительностью 5 тыс м³/сутки
Гл инж	Шевченко		
Рук гр	Писоман		
ГИП	Левина		Схемы расположения колонн балок покрытия ригелей разрезы 4-4, 5-5, 6-6, 8-8, 9-9 узел 1
Та констр	Пронина		
Нач отд	Красавин		

Стадия	Лист	Листов
Р	43	

ЦНИИЭП инженерного оборудования г. Москва

Привязан:

Инв.№

Альбом 1

Типовой проект 901-8-12.83

Схема расположения лестничных маршей

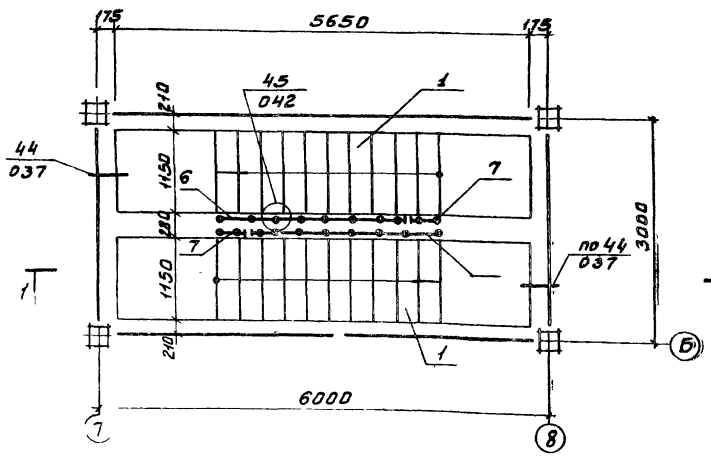

Схема расположения Верхней лестничной площадки

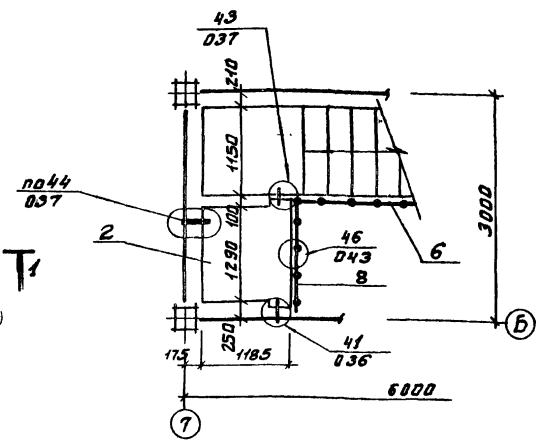

Схема расположения проступей на лестничных маршах

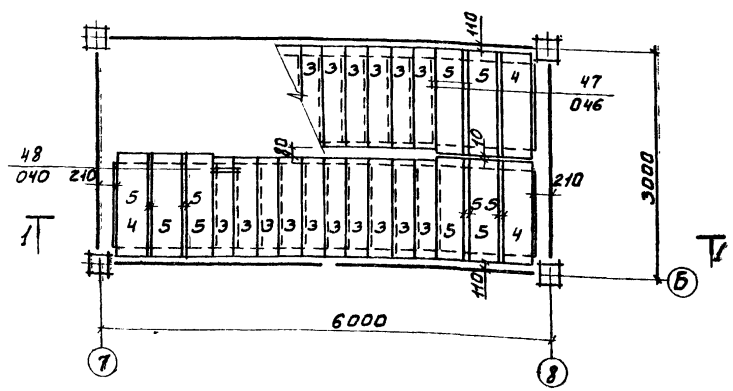

Схема расположения проступей на Верхней лестничной площадке на отм. 3.600

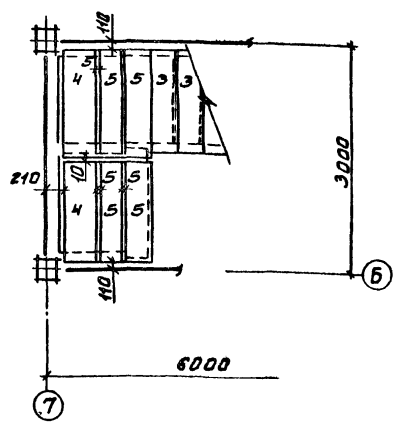

Разрез 1-1

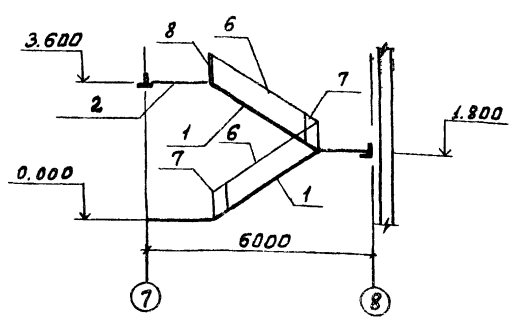

Спецификация лестничных маршей, площадок, проступей, ограждений и соединительных деталей.

Марка, поз	Обозначение		Наименование	Кол.	Масса ед. кг	Примечание
			Лестничные марши			
1	1.020-1	Вып.7-1	ЛМ57.14.18	2	2340	
			Лестничные площадки			
2			1П15 12	1	490	
			Проступи			
3	1.020-1	Вып.7-1	1ЛН13.3	20	49.0	
4	1.020-1	Вып.7-1	2ЛН14.5	5	66.0	
5			2ЛН14.3	10	46.0	
			Ограждение лестниц			
6	1.020-1	Вып.8-1	ОЛ-36-3	2	55.05	
7	1.020-1	Вып.8-1	ОВ-2.3-2	2	2.65	
			Ограждение площадки			
8	1.020-1	Вып.8-1	ОВП-30Д-3	1	37.38	
			Соединительные детали узлов			
Узел 43	1.020-1	Вып.10-1	МС-27	1	1.55	
Узел 45	1.020-1	Вып 10-1	МС-31	16	0.495	
Узел 46	1.020-1	Вып.10-1	МС-32	3	0.113	

1. Данный лист см. совместно с листами 42, 43
2. Монтажные узлы, замаркированные на данном листе, см в серии 1.020-1. Вып. 10-1.
3. В узле 43, монтажную деталь МС-27 приварить к лестничной площадке до монтажа.
4. Накладные проступи укладываются по слою цементного раствора марки 100.

Инв.№ подл. | Подпись и дата | Взам. инв.№

Привязан

Инв.№

Н. контр.	Левина		
Провер.	Письман		
Инж.	Саранча		
Рук. гр.	Письман		
ГИП	Левина		
Гл. конс.	Пронин		
Нач. отд.	Красавин		

ТП 901-8-12 83 КЖ

Блок основных сооружений для станции обесфторивания воды производительностью 0.5 тыс м³/сутки

Стадия: Р | Лист: 44 | Листов:

Схемы расположения лестничных маршей, проступей и верхней лестничной площадки

ЦНИИЭП инженерного оборудования г. Москва

Альбом I

Типовой проект 901-8-12.83

Схема расположения перекрытия на отм 1.100

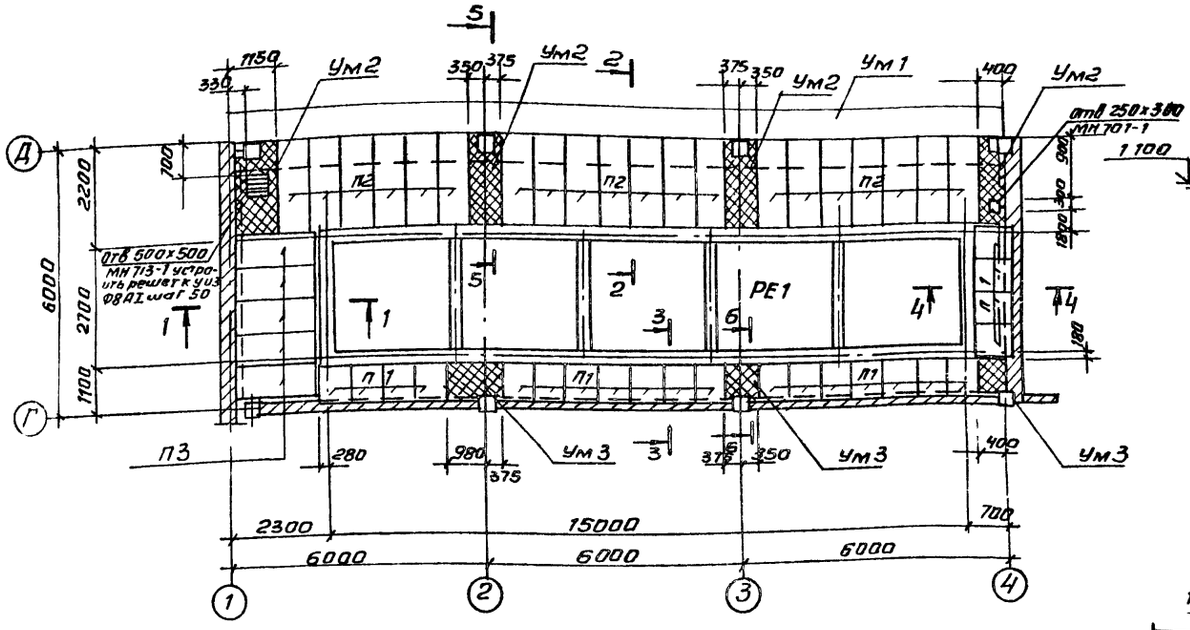

Разрез 1-1

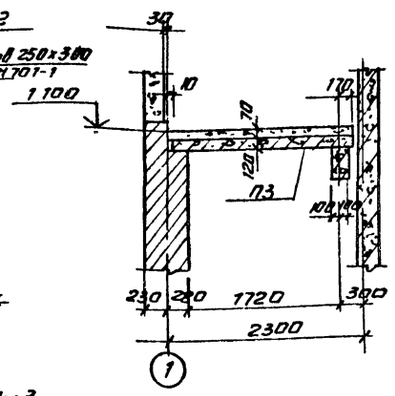

Разрез 2-2

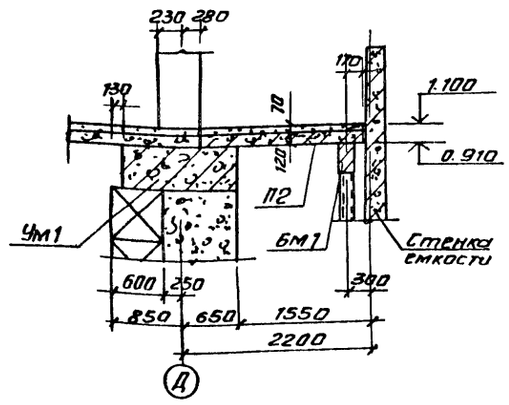

Схема расположения ж.-б монолитных балок

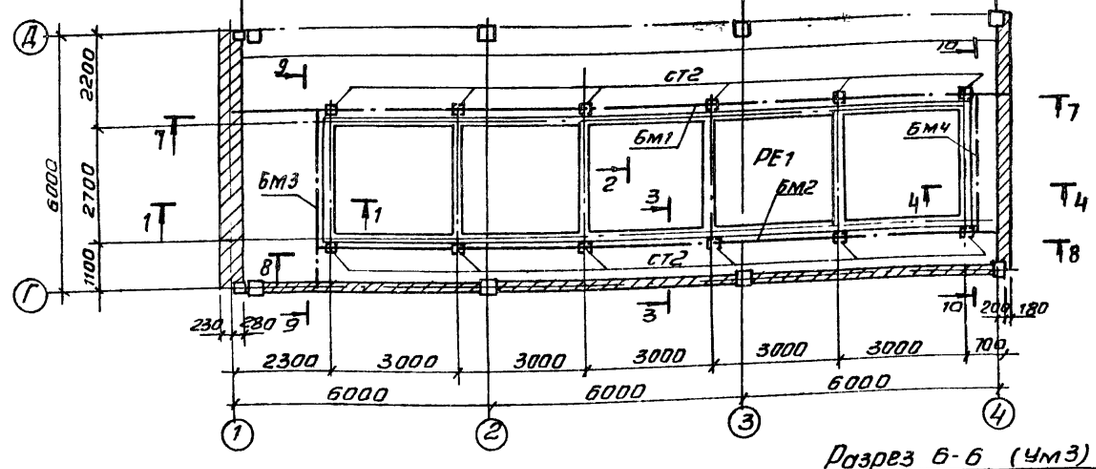

Разрез 3-3

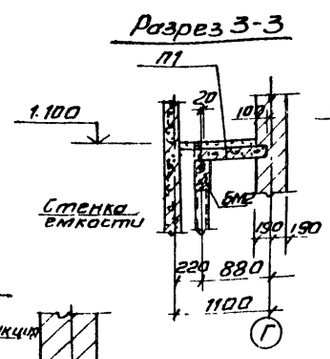

Разрез 4-4

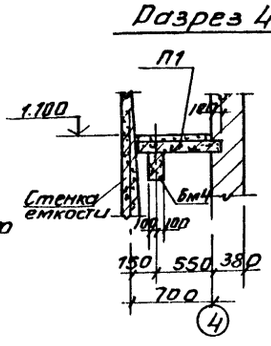

Разрез 5-5 (Ум2)

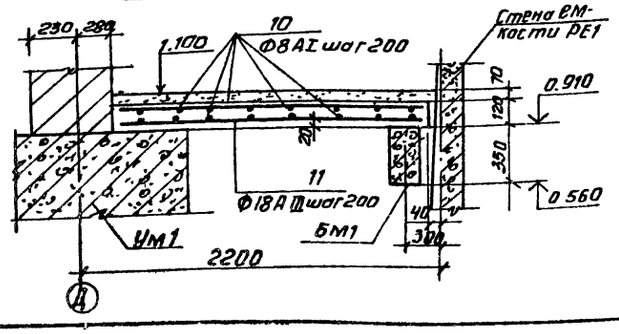

Разрез 6-6 (Ум3)

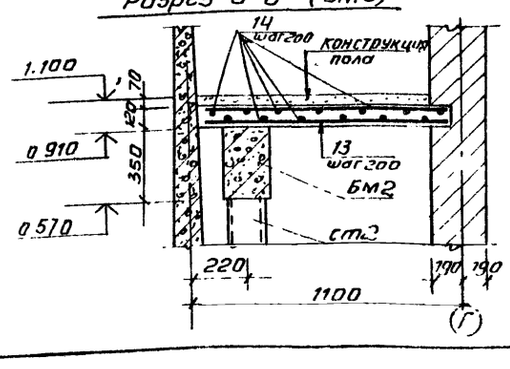

Спецификация сборных и монолитных ж. б элементов к перекрытию на отм. 1.100

Марка, поз.	Обозначение	Наименование	Кол.	Масса ед, т	Примечание
		Сборные ж.-б. элементы			
П1	3.006-2 Вып. II-2	Плита П6д-15б	22	0.17	
П2	3.006-2 Вып. II-2	Плита П15д-8б	20	0.41	
П3	3.006-2 Вып. II-2	Плита П17д-3б	5	0.48	
		Монолитные ж-б элементы.			
БМ1	лист 47	Балка БМ1	1		
БМ2	лист 47	Балка БМ2	1		
БМ3	лист 47	Балка БМ3	1		
БМ4	лист 47	Балка БМ4	1		
Ум1	Лист 46	Монолитный участок Ум1	18		
Ум2	Лист 45	Монолитный участок Ум2	32		
Ум3	Лист 45	Монолитный участок Ум3	0.7		
		Металлические элементы			
МН 713-1	1.400-15, Вып. 1.710-24	Изделие закладное МН 713-1	1	9.1кг	
МН 701-1	1.400-15, Вып. 1.710-01	Изделие закладное МН 701-1	1	4.9кг	

Согласовано: Отд. ОВ, Нарцисова

Инв. № подл. | Подпись и дата | Взам. инв. №

Привязан

Инв. №

Н. контр.	Левина	
Провер.	Писман	
Ст. инж.	Мишин	
Рук. гр.	Писман	
ГИП	Левина	
Гл. конст	Промин	
Нач. отд.	Красавин	

ТП 901 КЖ

Блок основных сооружений для станции обесфторивания воды производительностью 5,0 тыс м³/сут

Стадия	Лист	Листов
Р	45	

Перекрытие на отм 1.100 Разрезы 1-1 ÷ 6-6

ЦНИИЭП инженерного оборудования г. Москва

Копировал Антипова

Формат А3

Монолитный участок Ум1

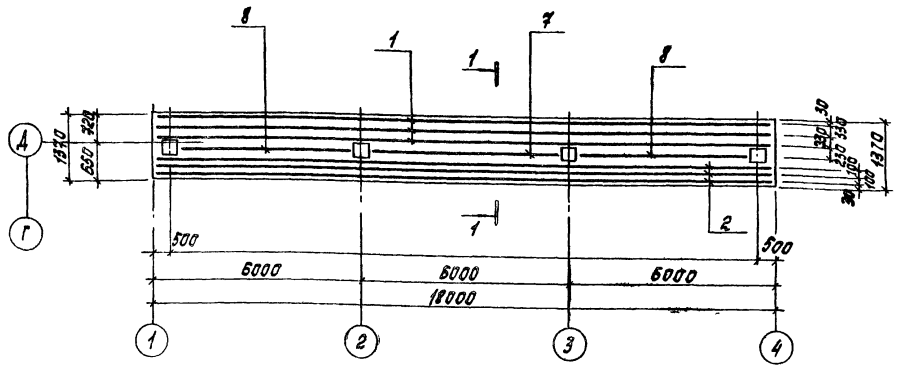

Разрез 1-1

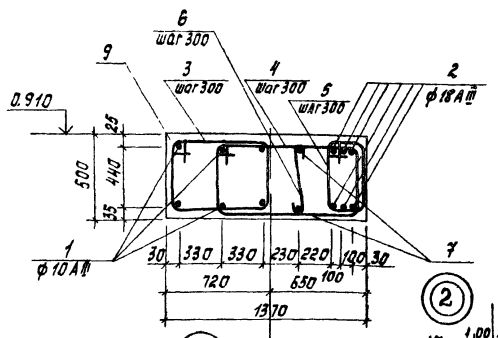

Ведомость расхода стали на элемент, кг

Марка элемента	Изделия арматурные								Всего	Общий расход
	Арматура класса									
	AIII				AI					
	ГОСТ 5.1459-72*				ГОСТ 5781-75					
	ф10	ф18		Итого	ф6	ф8		Итого		
Ум1	86,8	215,8		302,6		174,2		174,2	476,8	476,2
Ум2		64,0		64,0		38,7		38,7	102,7	102,7
Ум3		20,0		20,0		13,5		13,5	33,5	33,5

Вид А-А

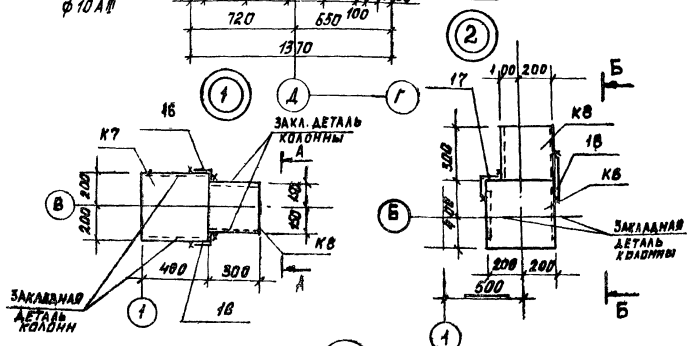

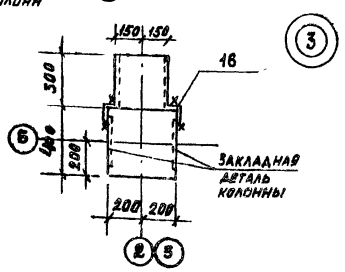

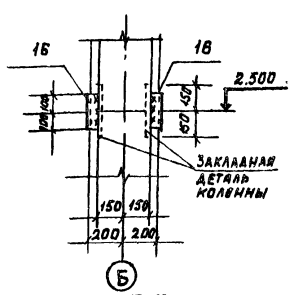

Вид Б-Б

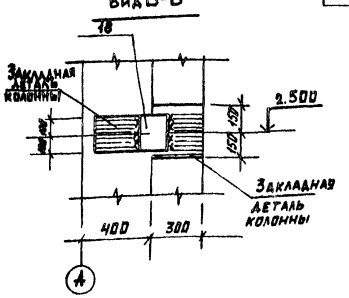

Ведомость деталей

Поз.	Эскиз
3	135 680 510 465
4	1035 980 510 465
5	295 220 510 465
6	27 465 20

Спецификация монолитных участков Ум1÷Ум3

Формат	Зона	Поз.	Обозначение	Наименование	Кол.	Примечание
				Монолитный участок Ум1		
				Детали		
		1		ф10 AIII ГОСТ 5.1459-72*, ℓ=18000	6	11,1 кг
		2		ф18 AIII ГОСТ 5.1459-72*, ℓ=18000	6	35,9
		3		ф8 AI ГОСТ 5781-75; ℓ=2440	61	0,96
		4		ф8 AI ГОСТ 5781-75; ℓ=3040	61	1,2
		5		ф8 AI ГОСТ 5781-75; ℓ=1520	61	0,6
		6		ф8 AI ГОСТ 5781-75; ℓ=615	61	0,24
		7		ф10 AIII ГОСТ 5.1459-72*; ℓ=5600	2	3,5
		8		ф10 AIII ГОСТ 5.1459-72*; ℓ=5100	4	3,15
				Материалы		Объем (м³)
		9		Бетон М200		12,4
				Монолитные участки Ум2 (32 шт)		
		10		ф8 AI ГОСТ 3781-75; ℓ=1000	10	4 кг
		11		ф18 AIII ГОСТ 5.1459-72*, ℓ=1870	10	38 кг
				Материалы		Общий объем (м³)
		12		Бетон М200		0,74
				Монолитные участки Ум3 (2,7 шт)		
		13		ф18 AIII ГОСТ 5.1459-72* ℓ=1030	10	20,6 кг
		14		ф8 AI ГОСТ 5781-75 ℓ=1000	10	4 кг
				Материалы		Общий объем (м³)
		15		Бетон М200		0,4
				Узлы 1, 2, 3		
		16		Уголок Б-75×50×6 ГОСТ 8510-72, Вст3 Сп-2-Т ГОСТ 535-79	10	ℓ=200 масса 1,4 кг
		17		Уголок Б-100×100×7 ГОСТ 8509-72, Вст3 Сп-2-Т ГОСТ 535-79	1	ℓ=200 масса 1,4 кг
		18		Полоса Б-5 200×200 ГОСТ 103-76, универс. Вст3кп-2-Ш ГОСТ 4637-79	1	масса 1,0 кг

Привязан

Инв. №

Н. контр.	Левина		
Пров.	Письман		
Ст. инж.	Мишин		
Рук. гр.	Письман		
ГИП	Левина		
Гл. констр.	Пронин		
Нач. отд.	Красавин		

ТП 901-8-12.83 КЖ

Блок основных сооружений для станции обесфторивания воды производительностью 5 тыс. м³/сут

Перекрытие на отм 1.100. Армирование монолитных участков Ум1-Ум3

Стадия	Лист	Листов
Р	46	

ЦНИИЭП инженерного оборудования г. Москва

Альбом I

Типовой проект 901-8-12.83

Инв. № подл. | Подпись и дата | Взам. инв. №

Разрез 7-7 (БМ1)

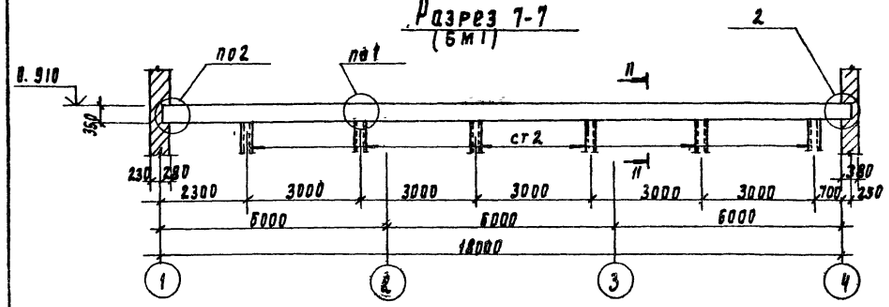

Разрез 8-8 (БМ2)

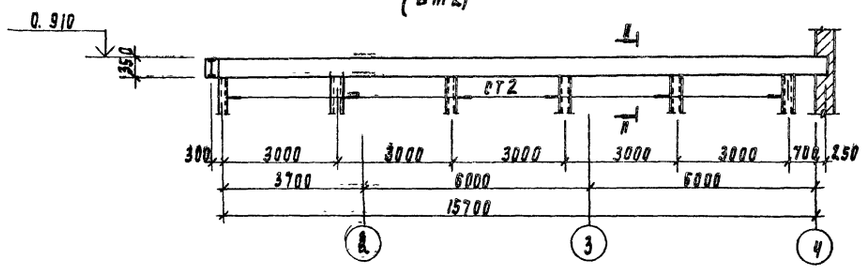

Разрез 9-9 (БМ3)

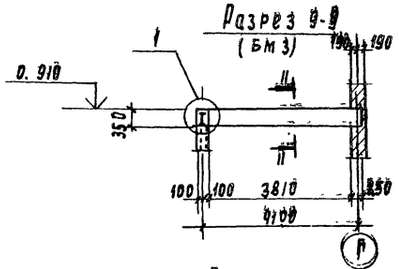

Разрез 10-10 (БМ4)

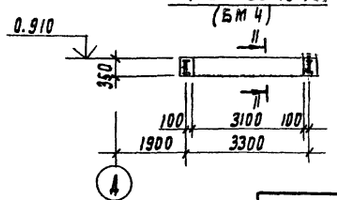

Сечение II-II

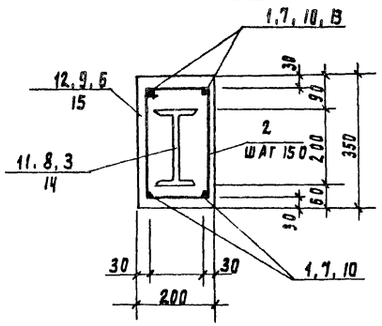

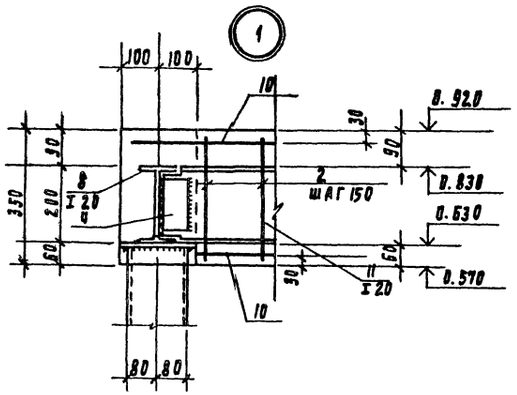

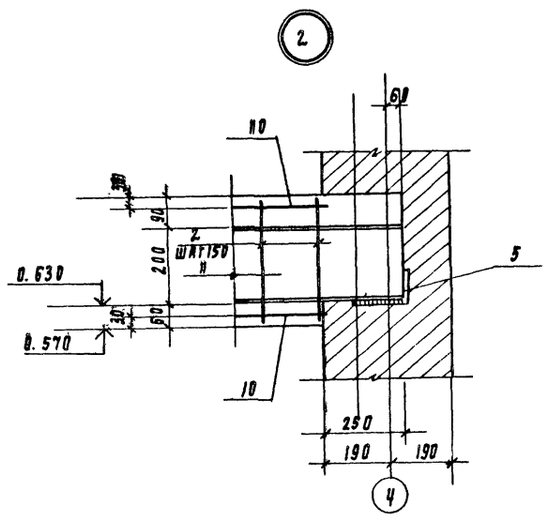

Спецификация монолитных ж-б балок БМ1 ÷ БМ4

Формат	Зона	Поз.	Обозначение	Наименование	Кол	Примечание
				Монолитная балка БМ1		
		1		ф10 А III ГОСТ 5.1459-72* ℓ=18220	4	
		2		ф6 А I ГОСТ 5781-75 ℓ=1130	122	
		3		Двутавр 20 ГОСТ 8239-72 / Ст3пс2-1 ГОСТ 535-79		
				ℓ=18220	1	
		5		Уголок Б'-125х80х8 ГОСТ 8510-72 / Ст3пс2-1 ГОСТ 535-79 ℓ=400	2	
		6		Бетон марки 200		1,3 м³
				Монолитная балка БМ2		
		7		ф10 А III ГОСТ 5.1459-72* ℓ=16250	4	
		2		ф6 А I ГОСТ 5781-75 ℓ=1130	104	
		8		Двутавр 20 ГОСТ 8239-72 / Ст3пс2-1 ГОСТ 535-79		
				ℓ=16250	1	
		4		Уголок Б'-70х70х6 ГОСТ 8509-72 / Ст3пс2-1 ГОСТ 535-79 ℓ=150	1	
		5		Уголок Б'-125х80х8 ГОСТ 8510-72 / Ст3пс2-1 ГОСТ 535-79 ℓ=400	1	
		9		Бетон марки 200		1,14 м³
				Монолитная балка БМ3		
		10		ф10 А I ГОСТ 5.1459-72* ℓ=4160	4	
		2		ф6 А I ГОСТ 5781-75 ℓ=1130	29	
		11		Двутавр 20 ГОСТ 8239-72 / Ст3пс2-1 ГОСТ 535-79		
				ℓ=4160	1	
		4		Уголок Б'-70х70х6 ГОСТ 8509-72 / Ст3пс3-1 ГОСТ 535-79 ℓ=150	1	
		5		Уголок Б'-125-80х8 ГОСТ 8510-72 / Ст3пс2-1 ГОСТ 535-79 ℓ=400	1	
		12		Бетон марки 200		0,3 м³
				Монолитная балка БМ4		
		13		ф10 А I ГОСТ 3781-75 ℓ=3300	4	
		2		ф6 А I ГОСТ 5781-75 ℓ=1130	22	
		14		Двутавр 20 ГОСТ 8239-72 / Ст3пс2-1 ГОСТ 535-79 ℓ=3300	1	
		4		Уголок Б'-70х70х6 ГОСТ 8509-72 / Ст3пс2-1 ГОСТ 535-79 ℓ=150	2	
		15		Бетон марки 200		0,22 м³

Ведомость расхода стали на элемент, кг

Марка элемента	Изделия арматурные						Всего	Изделия закладные						Всего	Общий расход
	Арматура класса							Прокат марки							
	A-III ГОСТ 5.1459-72*			A-I ГОСТ 5781-75				ГОСТ 8509-72 / 8510-72			ГОСТ 8239-72				
	ф10		Итого	ф6		Итого		L90х6	С125х60х8	Итого	Итого	I 20	Итого		
БМ1	45.00		45.00	30.60		30.60	75.6	-	10.0	10.0	382.6		382.6	392.6	468.7
БМ2	40.0		40.0	26.0		26.0	66.0	0.96	5.0	5.96	341.8		341.8	347.8	473.8
БМ3	10.5		10.5	7.3		7.3	17.8	0.96	5.0	5.96	78.2		78.2	84.2	102.0
БМ4	7.7		7.7	5.5		5.5	13.2	1.92	-	1.92	69.3		69.3	71.2	84.4

Привязан

Инв. №

Инв. № подл. | Подпись и дата | Взам. инв. №

Н. контр.	Левина		
Провер.	Лисьман		
Гл. инж.	Мишин		
Рук. гр.	Лисьман		
ГИП	Левина		
Гл. конст.	Пронин		
Нач. отд.	Красавин		

ТП 901-8-12.83 КЖ

Блок основных сооружений для станции обеззараживания воды производительностью 5 тыс м³/сутки

Стадия	Лист	Листов
Р	47	

Перекрытие на отм. 7.100 Балки БМ1-БМ4 Разрезы 7-7 – 11-11 Узлы 1, 2

ЦНИИЭП инженерного оборудования

Альбом I

Типовой проект 901-8-12.83

Схема расположения перекрытия на отм. 3.600

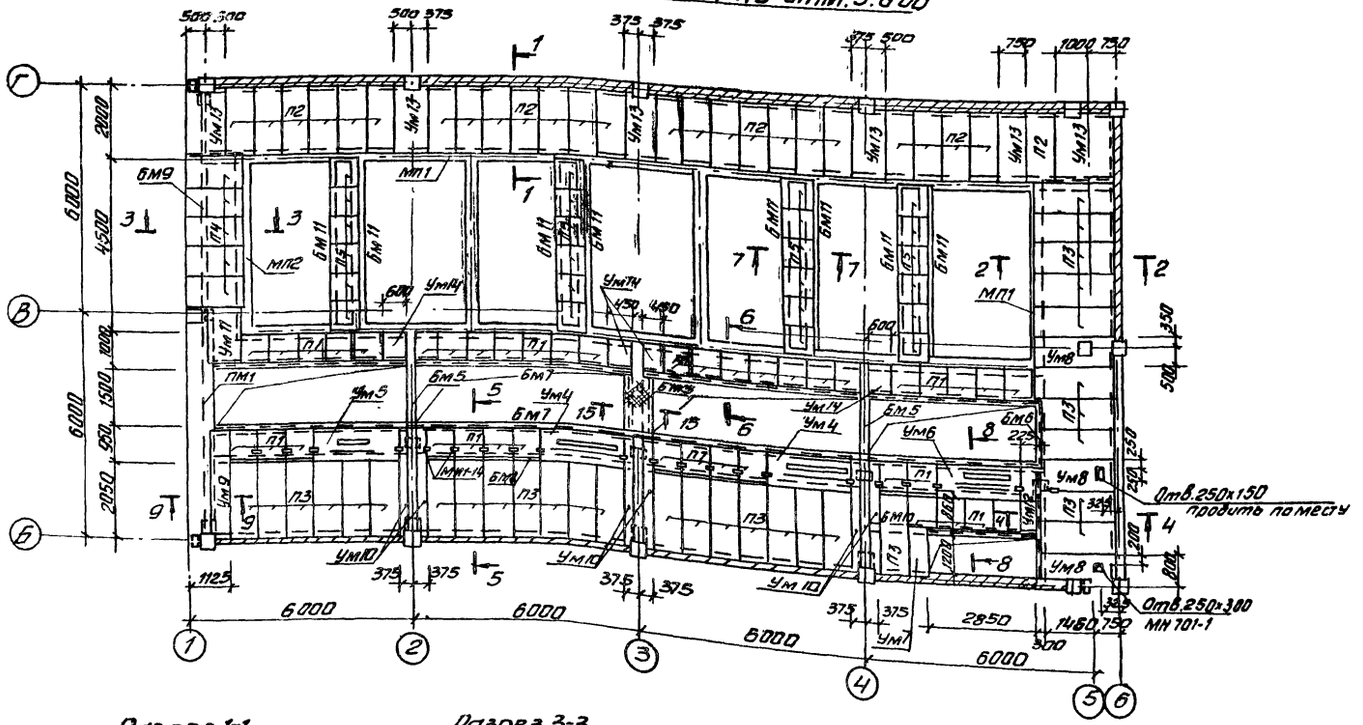

Разрез 1-1

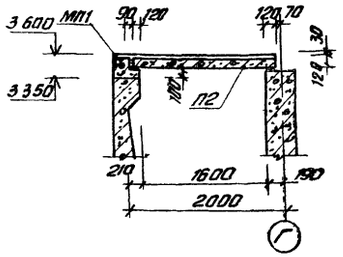

Разрез 3-3

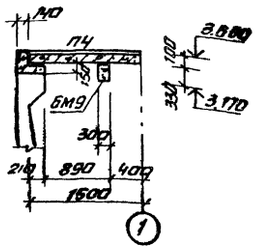

Разрез 5-5

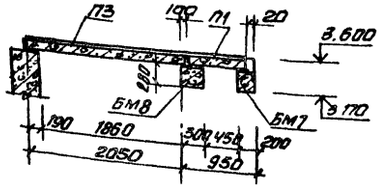

Разрез 2-2

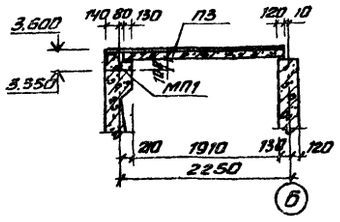

Разрез 4-4

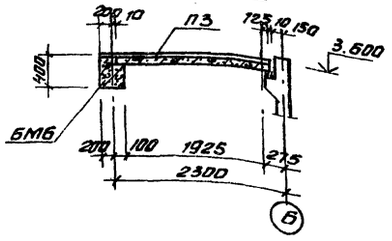

Разрез 6-6

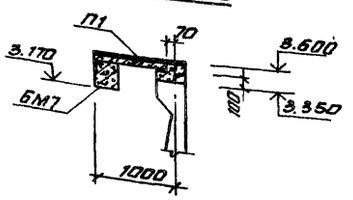

Разрез 15-15

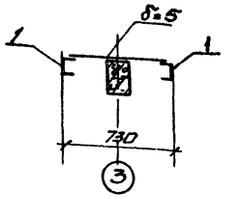

Спецификация сборных и монолитных ж.б. элементов к перекрытию на отм. 3.600

Марка поз.	Обозначение	Наименование	Кол.	Масса ед.	Примечание
		Сборные плиты перекрытия			
П1	3.006-2 Вып. II-2	Плита ПБ9-15б	41	0.17	
П2	3.006-2 Вып. II-2	Плита П15g-8б	25	0.41	
П3	3.006-2 Вып. II-2	Плита П17g-3б	31	0.48	
П4	3.006-2 Вып. II-2	Плита П13g-11б	5	0.33	
П5	3.006-2 Вып. II-2	Плита П5g-8	24	0.1	
		Монолитные ж.б. элементы			
Ум14	Лист 49	Монолитный участок Ум 14	2.10	м	
Ум13	Лист 49	Монолитный участок Ум 13	5.60	м	
Ум4	Лист 49	Монолитный участок Ум 4	2		
Ум5	Лист 49	Монолитный участок Ум 5	1		
Ум6	Лист 49	Монолитный участок Ум 6	1		
Ум7	Лист 49	Монолитный участок Ум 7	1		
Ум8	Лист 49	Монолитный участок Ум 8	2.4	м	
Ум9	Лист 49	Монолитный участок Ум 9	0.525	м	
Ум10	Лист 49	Монолитный участок Ум 10	6		
Ум11	Лист 49	Монолитный участок Ум 11	1		
Ум12	Лист 49	Монолитный участок Ум 12	0.225	м	
БМ5	Лист 49	Балка БМ5	3		
БМ6	Лист 50	Балка БМ6	1		
БМ7	Лист 50	Балка БМ7	1		
БМ8	Лист 50	Балка БМ8	1		
БМ9	Лист 50	Балка БМ9	2		
БМ10	Лист 50	Балка БМ10	1		
БМ11	Лист 52	Балка БМ11	8		
МП1	Лист 52	Монолитный пояс МП1	1		
МП2	Лист 52	Монолитный пояс МП2	1		
ПМ1	Лист 49	Плита монолитная ПМ	1		
		Металлические изделия			
МН1-14	3.400-6/76	Изделие закладное МН1-14	22	1.0кг	
МН701-1	1.400-15. Вып. 1.710-01	Изделие закладное МН701-1	1	4.9кг	
1		Швеллер ГОСТ 8240-72 [20П Ст3кп2-1 ГОСТ 535-79	2	19.75кг	
Рифл. сталь δ=5		Рифленая сталь δ=6мм	1.4м²	59.2кг	

1. Закладные изделия МН1-14 заложить в швы между плитами
2. Полезная нормативная нагрузка на перекрытие 4,0 кг/м²

				ТП. 901-8-12.83		КЖ.	
Н. контр	Левина						
Провер	Письман			Блок основных сооружений для станции обесфторивания воды производительностью 5 тыс м³/сутки	Стадия	Лист	Листов
Ст инж	Мишин				Р	48	
Рук гр	Письман			Схема расположения перекрытия	ЦНИИЭП		
ГИП	Левина						

Привязан

Инв. № подл. | Подпись и дата | Взам. инв. №

Согласовано: ЗАО Полевинова; ОТК 08 Марчиков

Разрез 7-7

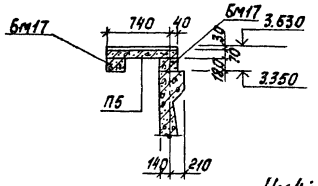

Разрез 8-8

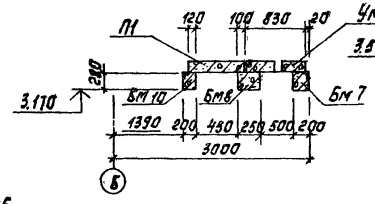

Разрез 9-9

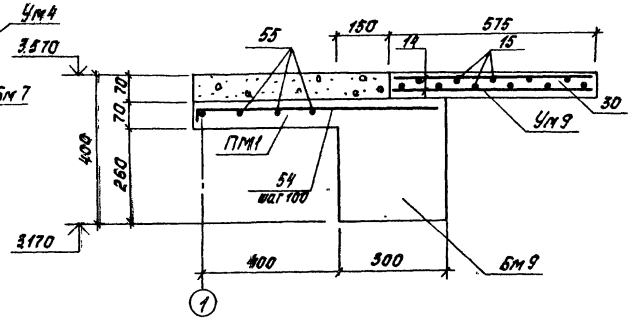

Ум4 ÷ Ум6

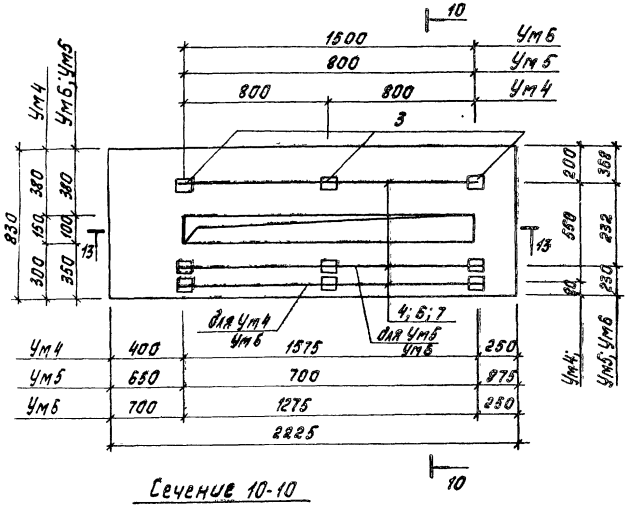

Ум7

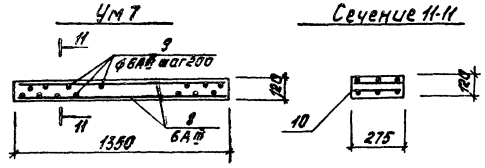

Сечение 11-11

Ум8; Ум10; Ум12 ÷ Ум14

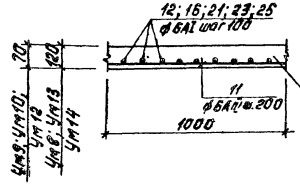

Ум11

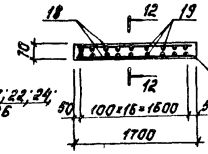

Сечение 12-12

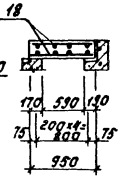

Сечение 10-10

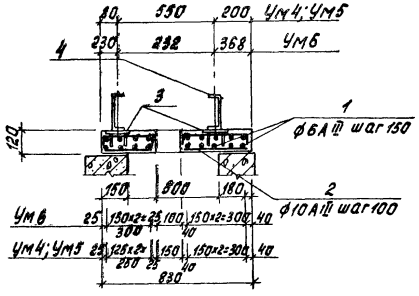

Бм5

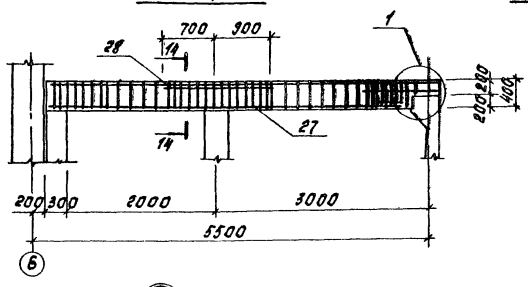

Сечение 14-14

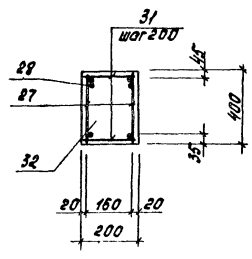

Сечение 13-13

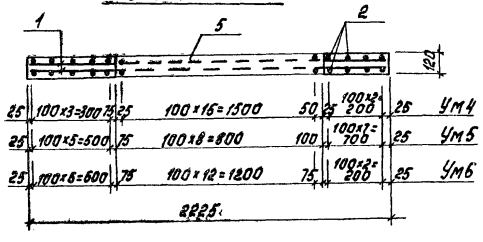

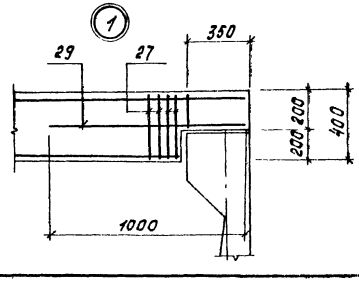

Спецификация монолитных участков Ум4 ÷ Ум8

Формат	Зона	Поз.	Обозначение	Наименование	Кол.	Примечание
				Монолитные участки		
				Ум4		
		1		ф6АIII ГОСТ 5781-75 ℓ=2200	12	
		2		ф10АIII ГОСТ 5.1459-72* ℓ=810	48	
		3	3.400-6/76	Изделие закладное МН1-21	6	
		4		Швеллер 20 ГОСТ 8240-72 Вст3кп2-1 ГОСТ 535-79		
				ℓ=1700	2	
				Материалы		
		5		Бетон М200	0,23	м³
				Ум5		
		1		ф6АIII ГОСТ 5781-75 ℓ=2200	12	
		2		ф10АIII ГОСТ 5.1459-72* ℓ=810	48	
		3	3.400-6/76	Изделие закладное МН1-21	4	
		6		Швеллер 20 ГОСТ 8240-72 Вст3кп2-1 ГОСТ 535-79		
				ℓ=900	2	
				Материалы		
		5		Бетон М200	0,23	м³
				Ум6		
		1		ф6АIII ГОСТ 5781-75* ℓ=2200	12	
		2		ф10АIII ГОСТ 5.1459-72* ℓ=810	48	
		3		Изделие закладное МН1-21	6	
		7		Швеллер 20 ГОСТ 8240-72 Вст3кп2-1 ГОСТ 535-79		
				ℓ=1600	3	
				Материалы		
		5		Бетон М200	0,23	м³
				Ум7		
		8		ф6АIII ГОСТ 5781-75 ℓ=1330	6	
		9		ф6АIII ГОСТ 5781-75 ℓ=260	14	
				Материалы		
		10		Бетон М200	0,1	м³
				Ум8		
		11		ф6АIII ГОСТ 5781-75 ℓ=27 пм	—	
		12		ф6АIII ГОСТ 5781-75 ℓ=2100	27	
				Материалы		
		13		Бетон М200	0,5	м³

Типовой проект 901-8-12.83 Альбом I

Инв.№ подл. | Подпись и дата | Взам.инв.№

Привязан

Инв.№

Н.контр.	Левина		
Нач.отд.	Письман		
Ст.инж.	Мишин		
Рук.гр.	Письман		
ГИП	Левина		
Гл.конст.	Пронин		
Нач.отд.	Красавин		

ТП 901-8-12.83 КЖ

Блок основных сооружений для станции обесфторивания воды производительностью 6 тыс м³/сут

Перекрытие на отм. 3.600. Разрезы 7-7 ÷ 9-9. Монолитные участки Ум4 ÷ Ум14. Балка Бм9

Стадия	Лист	Листов
Р	49	

ЦНИИЭП инженерного оборудования г. Москва

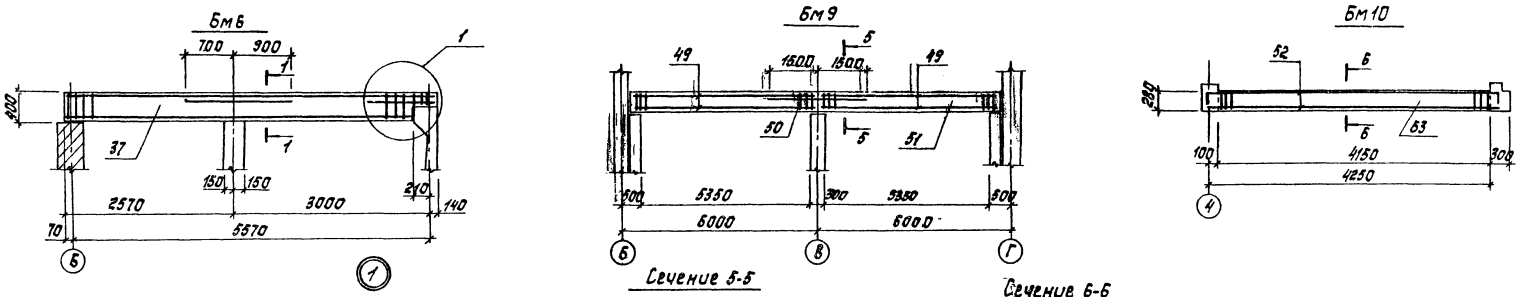

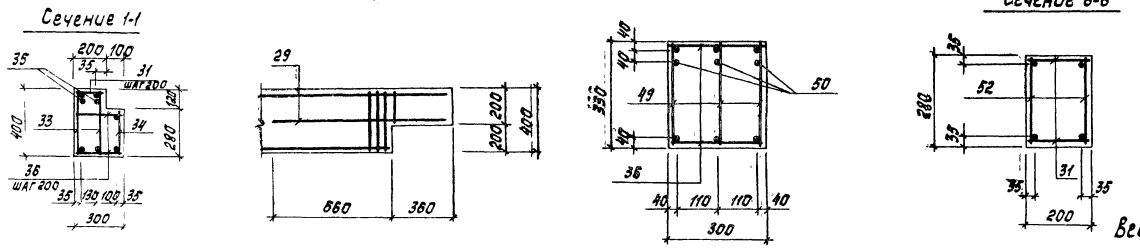

Ведомость деталей

Поз.	Эскиз
54	50 680

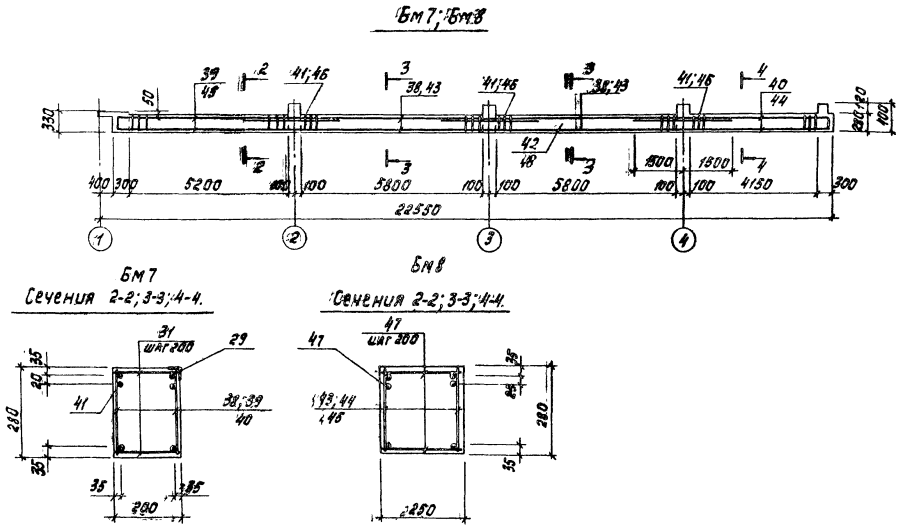

Ведомость расхода стали на элемент, кг

Марка элемента	Изделия арматурные											Всего
	Арматура класса											
	А-I				А-III							
	ГОСТ 5781-75				ГОСТ 5781-75	ГОСТ 5.1459-72*						
	ф6	ф8		Итого	ф6	ф10	ф18	ф14	ф20	ф25	Итого	
Ум4					11,72	48					59,72	59,72
Ум5					5,9	24					29,9	29,9
Ум6					5,9	24					29,9	29,9
Ум7					2,6						2,6	2,6
Ум8					18,6						18,6	18,6
Ум9					6,0						6,0	6,0
Ум10					16,9						16,9	16,9
Ум11					10,7						10,7	10,7
Ум12					7,8						7,8	7,8
Ум13					41,6						41,6	41,6
Ум14					7,3						7,3	7,3
Бм5		19,1		19,1		6,8	32				38,8	57,9
Бм6		28,8		28,8		10,6	42,7				53,3	82,1
Бм7		49,2		49,2		38,3	85,8				124,1	173,3
Бм8		52,9		52,9		26,4			150		176,4	229,3
Бм9		46,1		46,1		20,4				167,9	188,3	234,4
Бм10		8,3		8,3		5,8		10,2			17,0	25,3
ПМ1	27,5			27,5								27,5

Н. контр.	Левина		
Пров.	Письман		
Ст. инж.	Мишин		
Рук. гр.	Письман		
Гип	Левина		
Гл. конст.	Пронин		
Нач. отд.	Красавин		

Привязан

Инв №

ТП 901-8-12.83 КЖ

Блок основных сооружений для станции обесфторивания воды производительностью 5тыс м³/сут

Перекрытие на отм 3600. Балки Бм5 - Бм10.

Стадия	Лист	Листов
0	50	

ЦНИИЭП инженерного оборудования г. Москва

Типовой проект 901-8-12.83 Альбом I

Взам инв №

Подпись и дата

Инв № подл.

Спецификация к монолитным участкам и балкам (окончание)

Формат	Зона	Поз.	Обозначение	Наименование	Кол	Примеч.
		44	КЖИ-С 33	Каркас плоский С 34	2	
		45	КЖИ-С 33	Каркас плоский С 35	2	
				Детали		
		46		ф20 AIII ГОСТ 5.1459-72* ℓ=3000	6	
		47		ф8 AI ГОСТ 5781-75 ℓ=230	218	
				Материалы		
		48		Бетон М 200	1,5	м³
				Бм 9		
				Сборочные единицы		
		49	КЖИ-С 33	Сетка С 36	6	
				Детали		
		50		ф 25 AIII ГОСТ 5.1459-72* ℓ=3000	3	
		36		ф8 AI ГОСТ 5781-75 ℓ=280	118	
				Материалы		
		51		Бетон М 200	1,2	м³
				Бм 10		
				Сборочные единицы		
		52	КЖИ-С 27	С 37	2	
				Детали		
		31		ф8 AI ГОСТ 5781-75 ℓ=180	66	
				Материалы		
		53		Бетон М 200	0,24	м³
				Пм 1		
				Детали		
		54		ф6 AIII ГОСТ 5781-75 ℓ=730	57	
		55		ф6 AI ГОСТ 5781-75 ℓ=5600	5	
				Материал		
		56		Бетон М 200	1,6	м³

Спецификация к монолитным участкам и балкам (продолжение)

Формат	Зона	Поз.	Обозначение	Наименование	Кол	Примеч.
				Бм 5		
		27	КЖИ-С 27	Сетки арматурные С 27	2	
				Детали		
		28		ф18 AIII ГОСТ 5.1459-72* ℓ=1600	2	
		31		ф8 AI ГОСТ 5781-75 ℓ=180	68	
				Материалы		
		32		Бетон М 200	0,5	м²
				Бм 6		
				Сборочные единицы		
		33	КЖИ-С 27	Сетки арматурные С 28	2	
		34	КЖИ-С 29	Сетки арматурные С 29	1	
				Детали		
		31		ф8 AI ГОСТ 5781-75 ℓ=180	46	
		35		ф18 AIII ГОСТ 5.1459-72* ℓ=1600	2	
		36		ф8 AI ГОСТ 5781-75 ℓ=280	56	
				Материалы		
		37		Бетон М 200	0,63	м³
				Бм 7		
				Сборочные единицы		
		38	КЖИ-С 29	Сетки арматурные С 30	4	
		39	КЖИ-С 29	Сетки арматурные С 31	2	
		40	КЖИ-С 29	Сетки арматурные С 32	2	
		29	3.400-6/76	Изделие закладное МИ 4-21	49пм	
				Детали		
		31		ф8 AI ГОСТ 5781-75 ℓ=180	218	
		41		ф10 AIII ГОСТ 5.1459-75* ℓ=5000	6	
				Материалы		
		42		Бетон М 200	1,2	м³
				Бм 8		
				Сборочные единицы		
		43	КЖИ-С 33	Сетки арматурные С 33	4	

Спецификация к монолитным участкам и балкам (начало)

Формат	Зона	Поз.	Обозначение	Наименование	Кол	Примеч
				Монолитные участки		
				Ум 9		
		14		ф6 AIII ГОСТ 5781-75 ℓ=550	32	
		15		ф6 AIII ГОСТ 5.781-75 ℓ=2980	12	
				Материалы		
		30		Бетон М 200	0,12	м³
				Ум 10		
		11		ф6 AIII ГОСТ 5781-75 ℓ=260	16	
		16		ф6 AIII ГОСТ 5781-75 ℓ=2130	4	
				Материалы		
		17		Бетон М 200	0,16	м³
				Ум 11		
		18		ф6 AIII ГОСТ 5781-75 ℓ=1650	10	
		19		ф6 AIII ГОСТ 5781-75 ℓ=930	34	
				Материалы		
		20		Бетон М 200	0,12	м³
				Ум 12		
		11		ф6 AIII ГОСТ 5781-75 ℓ=200	9	
		21		ф6 AIII ГОСТ 5781-75 ℓ=1780	3	
				Материалы		
		22		Бетон М 200	0,03	
				Ум 13		
		11		ф6 AIII ГОСТ 5781-75 ℓ=60 пм	-	
		23		ф6 AIII ГОСТ 5781-75 ℓ=1820	70	
				Материалы		
		24		Бетон М 200	1,2	м³
				Ум 14		
		11		ф6 AIII ГОСТ 5781-75 ℓ=11пм		
		25		ф6 AIII ГОСТ 5781-75 ℓ=900	24	
				Материалы		
		26		Бетон М 200	0,25	м³

Альбом I

Типовой проект 901-8-12.83

Инв. № подл. | Подпись и дата | Взам. инв. №

Привязан

Инв. №

Н. контр.	Левина		ТП 901-8-12.83 КЖ
Провер.	Письман		
Ст. инж.	Мишин		Блок основных сооружений для станции обесфторивания воды производительностью 5,0 тыс. м³/сутки. Перекрытие на отм. 3,600. Спецификации к монолитным участкам и балкам.
Рук. гр.	Письман		Стадия: Р; Лист: 51; Листов:
ГИП	Левина		ЦНИИЭП инженерного оборудования г. Москва
Гл. конст	Пронин		
Нач. отд.	Красавин		

Альбом I

Типовой проект 901-8-12.83

Схема армирования монолитных ж-б. поясов Мп1; Мп2

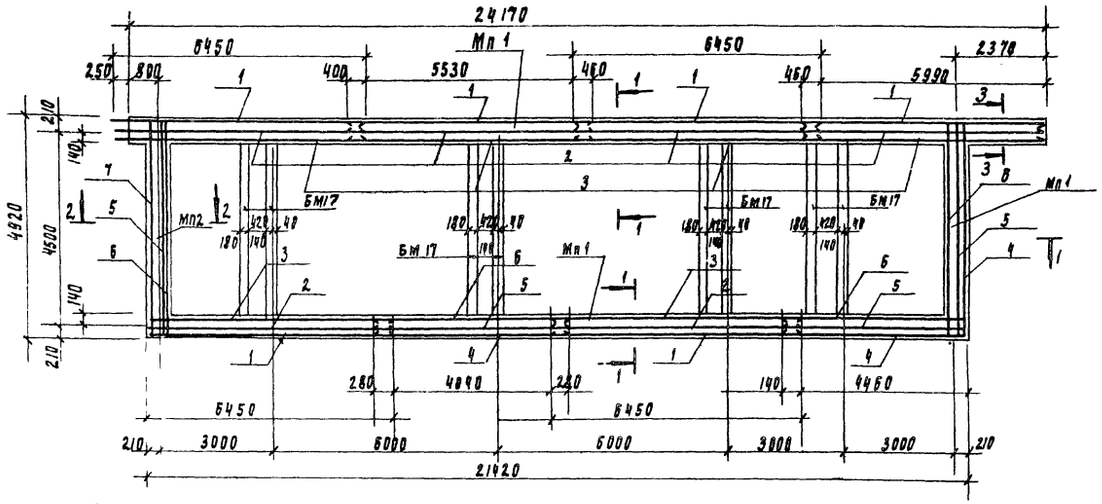

Сечение 4-4

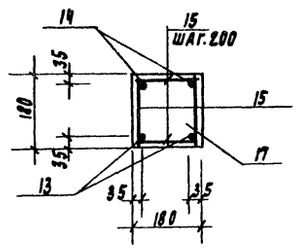

Сечение 1-1

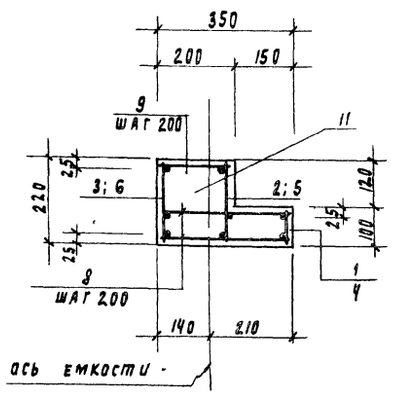

Сечение 2-2

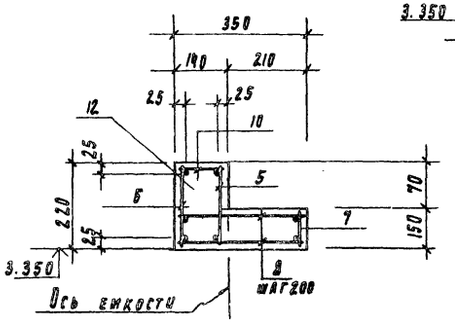

БМ 17

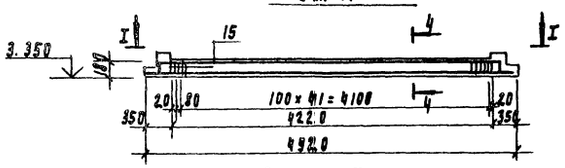

Вид I-I

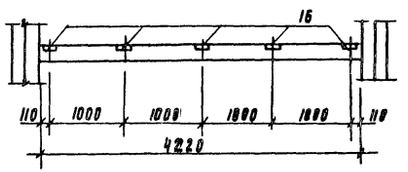

Сечение 3-3

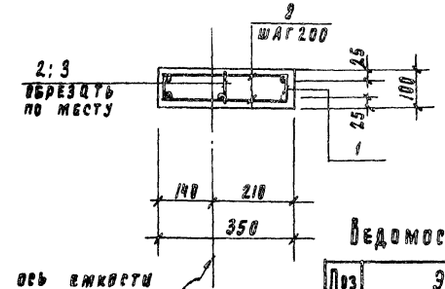

Спецификация к монолитным ж.б. поясам Мп1; Мп2

Формат	Зона	Поз.	Обозначение	Наименование	Кол	Примечание
				Монолитные пояса		
				Мп 1		
				Сборочные единицы		
		1	КЖИ - С45	сетка С45	6	
		2	КЖИ - С45	сетка С46	6	
		3	КЖИ - С45	сетка С47	6	
		4	КЖИ - С45	сетка С48	3	
		5	КЖИ - С45	сетка С49	3	
		6	КЖИ - С45	сетка С50	3	
				Детали		
Б4		8		ф6АI ГОСТ 5781-75 ℓ=180	270	
Б4		9		ф6АI ГОСТ 5781-75 ℓ=330	540	
				Материал		
		11		Бетон М200,	3.0	м³
				Мп 2		
				Сборочные единицы		
		5	КЖИ - С45	сетка С49	1	
		6	КЖИ - С45	сетка С50	1	
		7	КЖИ - С45	сетка С51	1	
				Детали		
		8		ф6АI ГОСТ 5781-75 ℓ=330	48	
		10		ф6АI ГОСТ 5781-75 ℓ=120	24	
				Материалы		
		12		Бетон М200	0.31	м³
				БМ 17		
				Детали		
		13		ф14АIII ГОСТ 5.1459-72* ℓ=4900	2	
		14		ф10АIII ГОСТ 5.1459-72* ℓ=4860	2	
		15		ф8АI ГОСТ 5781-75 ℓ=160	130	
		16		Изделие закладное МН4-23	5	4.7 кг
				Материалы		
		17		Бетон М200	0.14	м³

Ведомость расхода стали на элемент, кг.

Марка элемента	Изделия арматурные								
	Арматура класса								Всего
	А-I				А-III				
	ГОСТ 5781-75				ГОСТ 5.1459-72*				
	ф6	ф8		Итого	ф10	ф14		Итого	
Мп 1	79.6			79.6	226.8			226.8	306.4
Мп 2	7			7	19.6			19.6	26.6
БМ 17	8.2			8.2	6	11.84		17.84	26.04

Ведомость деталей

Поз	Эскиз
14	130 4600

Н контр	Левина		
Провер	Письман		
Ст инж.	Мишин		
Рук пр	Письман		
ГИП	Левина		
Гл конст	Пронин		
Нач отд	Красавин		

Привязан

Инв №

ТП 901-8-12.83 КЖ

Блок основных сооружений для станции обесфторивания воды производительностью 5 тыс м³/сутки

Перекрытие на отм. 3 600 Схема армирования монолитных ж.б. поясов Мп1, Мп2, балка БМ-17

Стадия	Лист	Листов
Р	52	

ЦНИИЭП Инженерного оборудования г. Москва

Инв. № подл. | Подпись и дата | Взам. инв. №

Альбом I

Типовой проект 901-8-12.83

Схема расположения балок

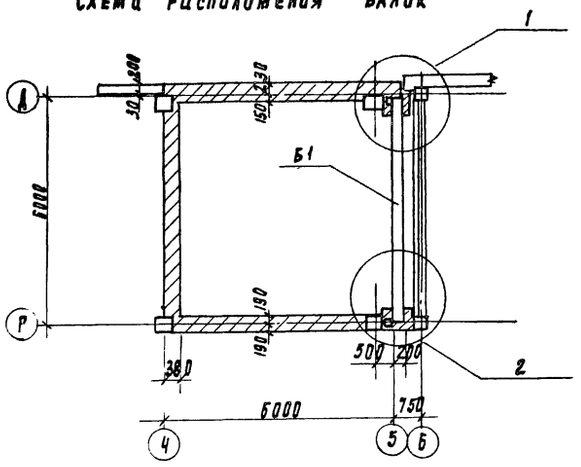

Схема расположения перекрытия на отм. 3.600

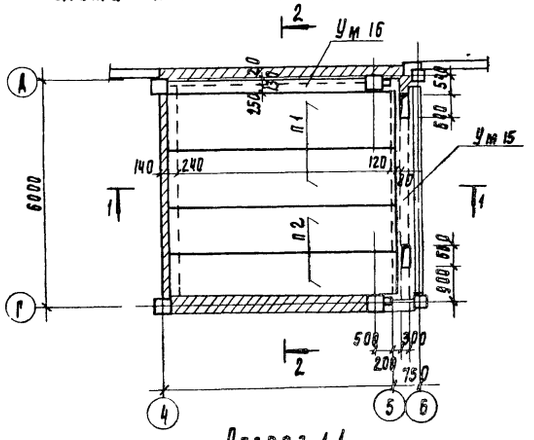

Разрез 1-1

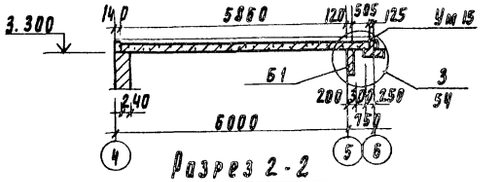

Разрез 2-2

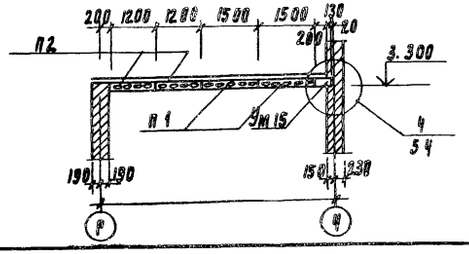

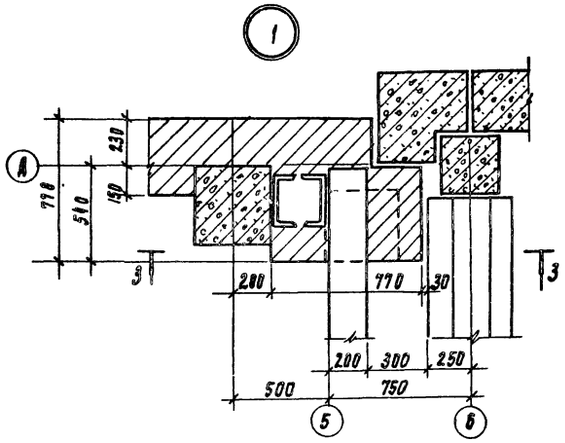

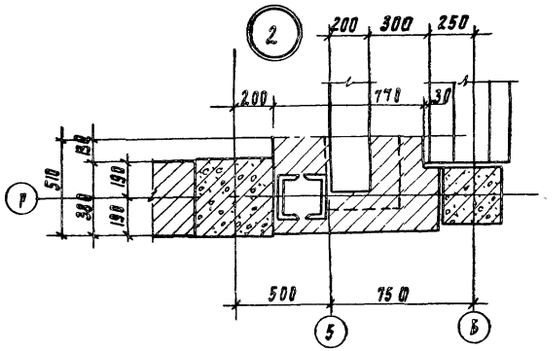

Разрез 3-3

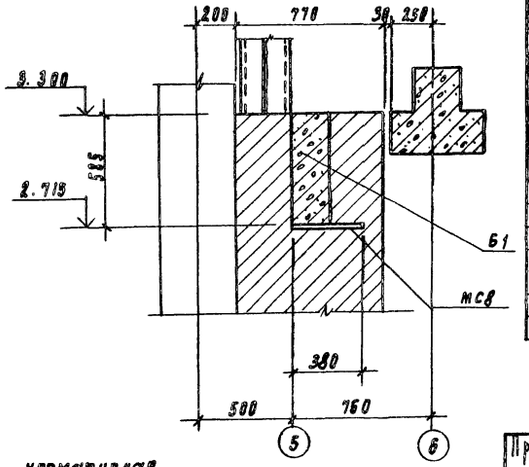

Полезная нормативная нагрузка на перекрытие 6 кН/м²

Спецификация сборных ж-б конструкций плит, обвязочной балки, монолитных ж-б конструкций и металлических конструкций на отм. 3.600 в осях Г-А, Ч-Б, 1-2

Марка, поз	Обозначение	Наименование	Кол	Масса ед	Примечание
		Сборные жел. бет. конструкции			
Б1	КЭ-01-58 вып.1	обвязочная балка Б01-2к	1	1.75т	
П1	1.141-1 вып. 59	плита ПК 60.15-8АIIIт	2	2.8т	
П2	1.141-1 вып. 59	плита ПК 60.12-8АIIIт	2	2.1т	
П3	3.006-2 вып. II-2	плита П10д-3	6	0.19т	
		Монолитные жел. бет. конструкции			
Ум 15	лист 54	Участок монолитный Ум 15	1		
Ум 16	лист 54	Участок монолитный Ум 16	1		
Пм 2	лист 54	Плита монолитная Пм 2	1		
Бм 11	лист 54	Балка монолитная Бм 11	1		
Бм 12	лист 54	Балка монолитная Бм 12	1		
Бм 13	лист 54	Балка монолитная Бм 13	1		
Бм 14	лист 54	Балка монолитная Бм 14	1		
Бм 15	лист 54	Балка монолитная Бм 15	1		
Бм 16	лист 54	Балка монолитная Бм 16	2		
		Металлические конструкции			
мс8		Б-20×380 ГОСТ 82-70 18 ПС ГОСТ 23570-79 ℓ=380	2	22.5кг	
Щ6	КЖИ-Щ1	Щит Щ6	1	67.8кг	
Щ7	КЖИ-Щ1	Щит Щ7	1	91.8кг	

Выборка расхода стали на элемент, кг

Марка элемента	Изделия арматурные: Арматура класса A-III ГОСТ 5.1459-72* ф25	ф18	ф16	ф10	ГОСТ 5781-75 ф6	Итого	A-I ГОСТ 5781-75 ф8	ф6	Итого	Всего	Изделия закладные: Прокат марки: арматура класса A-III ГОСТ 5.1459-72*, ГОСТ 5781-75 ф10	ф8	Итого	марка стали Вст3кп2 ГОСТ 8509-72 ∠90×8	Итого	ПОСТ 103-76 -6×80	Итого	Всего	Общий расход
Ум 15					2.99	2.99		6.35	6.35	9.34									9.34
Ум 16					9.36	9.36		3.42	3.42	12.78									12.78
Пм 2					31.06	31.06		22.12	22.12	53.18									53.18
Бм 11	50.0			7.6		57.6	17.3		17.3	74.9									74.9
Бм 12		21.2		7.2		28.4	12.5		12.5	40.9		0.1				0.9		1.0	41.9
Бм 13			11.0	5.0		16.0	11.0		11.0	27.0									27.0
Бм 14		31.9		10.5		42.4	15.75		15.75	58.15		0.1				0.9		1.0	59.15
Бм 15			17.6	7.4		25.0	11.88		11.88	36.88	7.7		21.0					28.7	65.58
Бм 16				5.28		5.28	2.88		2.88	8.16		0.1				0.9		1.0	9.16

ТП 901-8-12.83 КЖ

Привязан	Н. контр.	Левина	
	Провер.	Лисьман	
	Инженер	Лазарева	
	Рук. пр.	Лисьман	
	ГИП	Левина	
	Гл. конст.	Пронин	
	Нач. отд.	Красавин	

Блок основных сооружений для станции обезжелезивания воды производительностью 5 тыс м³/сутки

Стадия Р | Лист 53 | Листов

Схема расположения перекрытия на отм. 3.600 в осях Г-А; Ч-Б

ЦНИИЭП инженерного оборудования г. Москва

Инв. № подл. | Подпись и дата | Взам. инв. №

Инв. №

Альбом I

Типовой проект 901-8-12.83

Схема расположения перекрытия на отм. 3.600

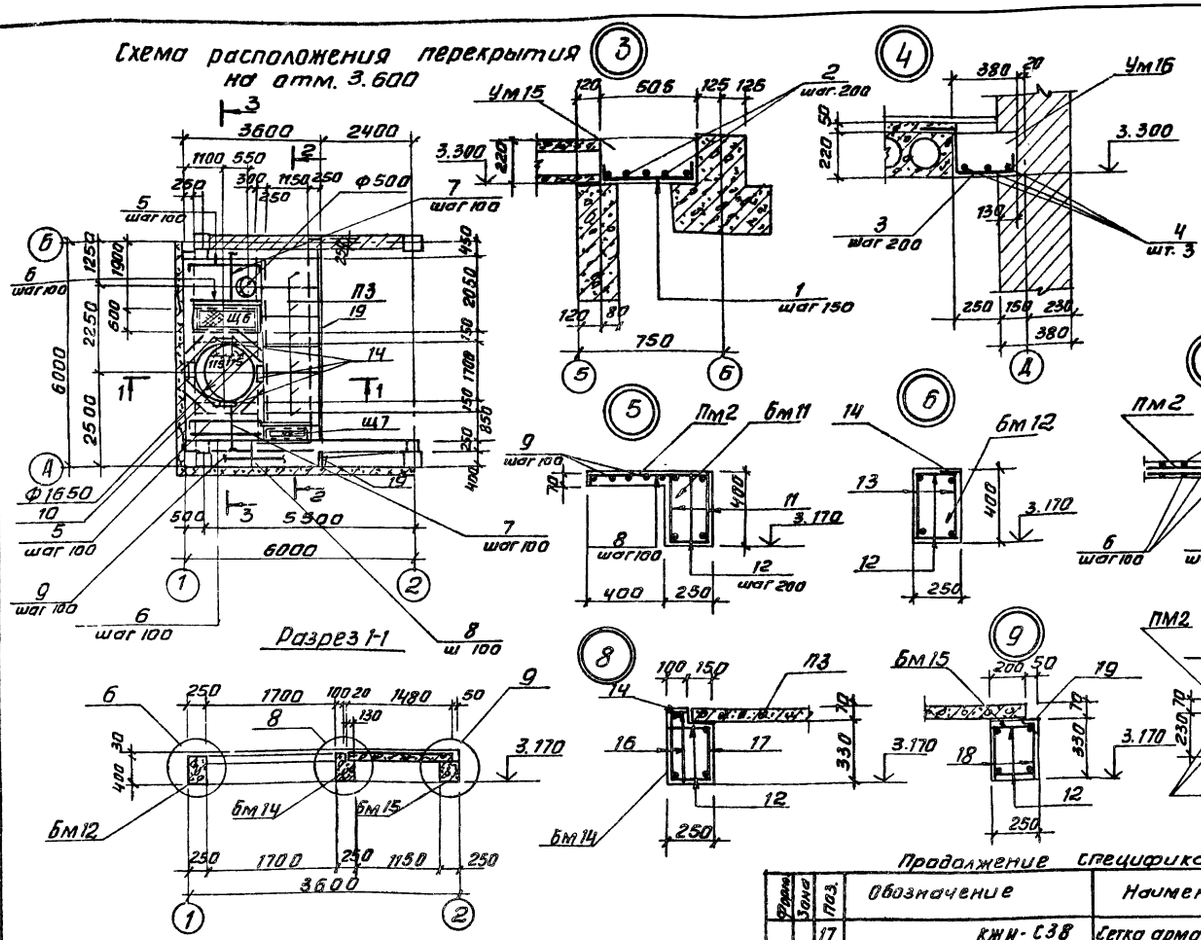

Ведомость деталей

Поз.	Эскиз
1	50 — 480 — 50
3	200 / 200 / 70 / 330
5	100 — 2000 — 100
8	600 — 50

Спецификация элементов к монолитным участкам Ум15, Ум16, ПМ2, монолитным ж.-б. балкам Бм11÷Бм16

Формат	Зона	Поз.	Обозначение	Наименование	Кол.	Примечание кг
				Монолитные участки		
				Ум 15		
				Детали		
Бн		1		ФБАIII ГОСТ 5781-75 ℓ=580	23	0.13
Бн		2		ФБАI ГОСТ 5781-75 ℓ=5700	5	1.27
				материал: бетон М200	0.7	м³
				Ум 16		
				Детали		
Бн		3		ФБАIII ГОСТ 5781-75 ℓ=800	52	0.18
Бн		4		ФБАI ГОСТ 5781-75 ℓ=5100	3	1.14
				материал: Бетон М200	0.45	м³
				Плита монолитная		
				ПМ2		
				Детали		
Бн		5		ФБАIII ГОСТ 5781-75 ℓ=2200	24	0.49
Бн		6		ФБАIII ГОСТ 5781-75 ℓ=2000	24	0.45
Бн		7		ФБАI ГОСТ 5781-75 ℓ=85 п.м		18.87
Бн		8		ФБАIII ГОСТ 5781-75 ℓ=630	30	0.15
Бн		9		ФБАI ГОСТ 5781-75 ℓ=2900	5	0.65
Бн		10		ФБАIII ГОСТ 5781-75 ℓ=1100	16	0.25
				Балки монолитные		
				Бм 11		
				Сборочные единицы		
		11	КЖН-С38	сетка арматурная С38	2	35.0
				Детали		
		12		ФВАI ГОСТ 5781-75 ℓ=230	82	0.1
				Бм 12		
				Сборочные единицы		
		13	КЖН-С38	сетка арматурная С39	2	18.0
		14	1.400-6/76	Изделие закладное МН16	1	1.0
				Детали		
		12		ФВАI ГОСТ 5781-75 ℓ=230	50	0.1
				Бм 13		
				Сборочные единицы		
		15	КЖН-С38	сетка арматурная С40	2	17.3
				Детали		
		12		ФВАI ГОСТ 5781-75 ℓ=230	44	0.1
				Бм 14		
				Сборочные единицы		
		16	КЖН-С38	сетка арматурная С41	2	18.0

Продолжение спецификации

Формат	Зона	Поз.	Обозначение	Наименование	Кол.	Примечание кг
		17	КЖН-С38	сетка арматурная С42	1	17.3
		14	1.400-6/76	Изделие закладное МЧ-16	1	1.0
				Детали		
		12		ФВАI ГОСТ 5781-75 ℓ=230	50	0.1
				Бм 15		
				Сборочные единицы		
		18	КЖН-С38	сетка арматурная С43	2	17.2
		19	3.400-6/76	Изделие закладное МН4-21	92	пог. м.
				Детали		
		12		ФВАI ГОСТ 5781-75 ℓ=230	72	0.1
				Бм 16		
				Сборочные единицы		
		20	КЖН-С38	сетка арматурная С44	2	41
		14	1.400-6/76	Изделие закладное МН16	1	1.0
				Детали		
		21		ФВАI ГОСТ 5781-75 ℓ=130	24	0.06
				материал на ПМ2, Бм11÷Бм16	3.6	м³
				Бетон М200		

1. Полезная нормативная нагрузка на перекрытие 4кн/м².
2. Защитный слой арматуры балок принять 20мм, защитный слой арматуры плиты 10мм

Привязан

Инв. №

Согласовано: Отдел ВТ, Гриль

Инв. № подл. | Подпись и дата | Взам. инв. №

Н. контр.	Левина		
Провер.	Письман		
Инжен.	Лазарева		
Рук. гр.	Письман		
ГИП	Левина		
Гл. конст.	Пронин		
Нач. отд.	Красавин		

ТП 901-8-12.83 КЖ

Блок основных сооружений для станций обесфторивания воды производительностью 5 тыс. м³/сут.

Стадия: Р | Лист: 54 | Листов:

Схема расположения перекрытия на отм. 3.600 в осях А-Б ; 1-2

ЦНИИЭП инженерного оборудования г. Москва

Альбом I

Типовой проект 901-8-12 83

Схема расположения приточной венткамеры на отм 3.600

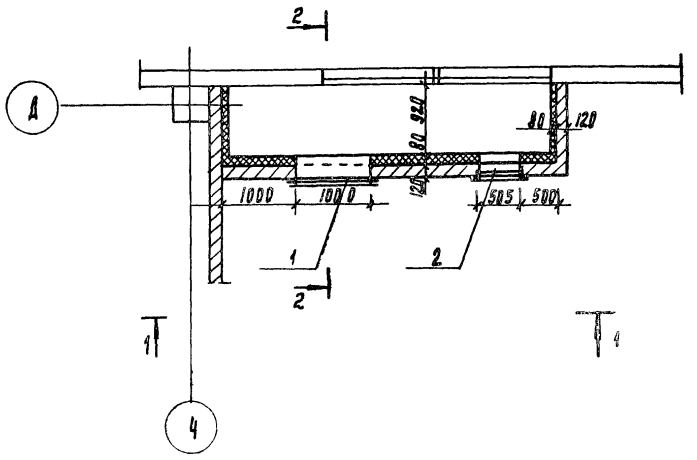

Деталь крепления утеплителя к стене

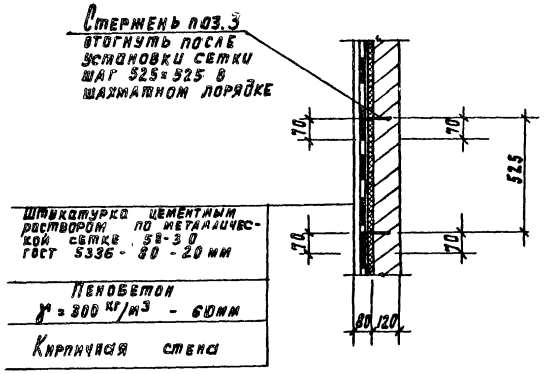

Спецификация к схеме расположения приточной венткамеры

Марка, поз.	Обозначение	Наименование	Кол	Масса ед, кг	Примечание
		Изделие закладное			
1	КЖИ РМ1	Рама Рм 1	1	37.8	
2	КЖИ РМ2	Рама Рм 2	1	15.14	
		Изделие соединительное			
3	10 10	ф6 АI гост 5781-75 l=280	80	0.06	
4		сетка 50-3.0 гост 5336-80	18.5м2	44.8	

Вид 1-1

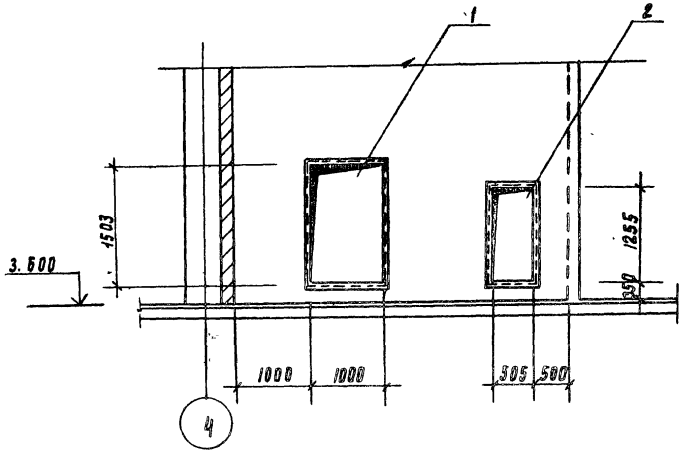

Разрез 2-2

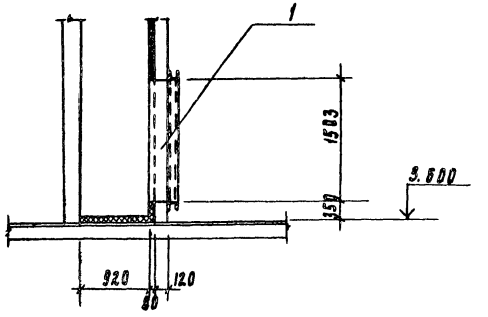

Н контр	Левина		ТП 901-8-12.83 КЖ	
Проверил	Письман			
Инженер	Лазарева		Блок основных сооружений для станции обесфторивания воды производительностью 5 тыс. м³/сутки	Стадия: Р; Лист: 55; Листов:
Рук гр	Письман			
Р.И.П	Левина		Схема расположения приточной венткамеры на отм 3.600	ЦНИИЭП инженерного оборудования г Москва
Гл констр	Пронин			
Нач отд	Красавин			

Привязан

Инв №

Инв. № подл. | Подпись и дата | Взам. инв. № | Отдел | Ст. Крутикова

Альбом I

Типовой проект 901-8-12.83

Схема расположения закладных деталей в полу на отм. -2.400; -0.500; 0.000

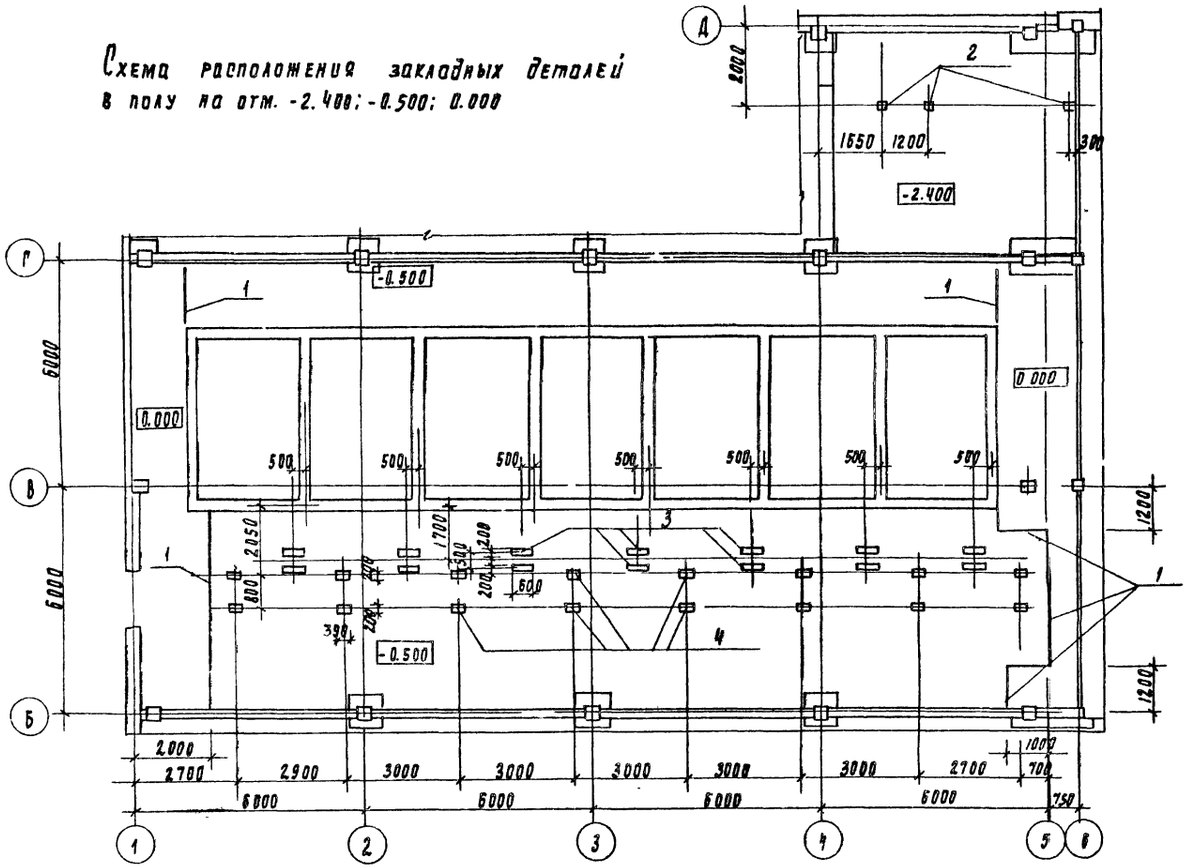

Спецификация к схеме расположения закладных деталей

Марка поз.	Обозначение	Наименование	Кол	Масса ед., кг	Примечание
		Изделия закладные			
1	1.400-15; вып. 1	МН 556 $l_{общ}$=17500	–	5.4	п.м
2	1.400-15 вып. 1	МН 137-6	3	5.9	
3	1.400-15 вып. 1	МН 417-2 l=500	19	10.4	п.м
4	1.400-6/76 вып. 1	М1-5-5	16	7.7	
5	1.400-15 вып. 1	МН 409-2	28	2.9	
6	3.400-6/76	МИУ-21 $l_{общ}$=25500	–	9.2	стержни отгнуть на месте

Фрагмент 1

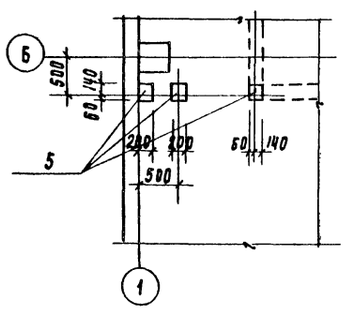

Фрагмент 2

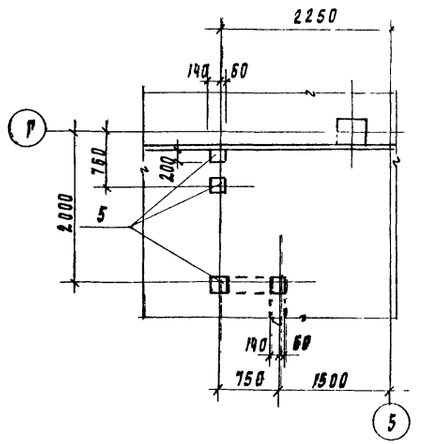

Схема расположения закладных деталей в Мп1, Мп2 на отм. 3.570 и в монолитном участке перекрытия на отм. 3.600

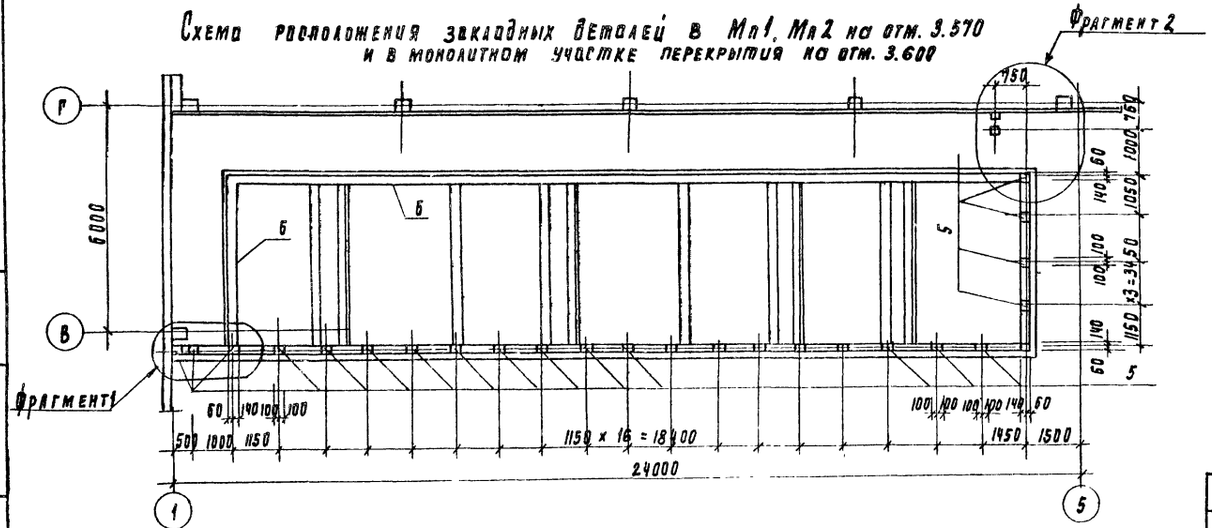

Закладные детали после монтажа металлоконструкций окрасить масляной краской (ГОСТ 695-77) за 2 раза по грунтовке суриком на олифе „Оксоль".

Привязан

Инв. №

Н. контр.	Левина		
Провер.	Левина		
Вед. инж.	Смыслова		
Рук. гр.	Лисьман		
ГИП	Левина		
Гл. конст.	Гранин		
Нач. отд.	Крававин		

ТП 901-8-12.83 КЖ

Блок основных сооружений для станции обеззараживания воды производительностью 3 тыс м³/сутки

Схемы расположения закладных деталей в полу

Стадия	Лист	Листов
Р	56	

ЦНИИЭП инженерного оборудования г. Москва

Инв. № подл. | Подпись и дата | Взам. инв. №

Типовой проект 901-8-12 Альбом 1

Ведомость рабочих чертежей основного комплекта ТП 902- КМ

Лист	Наименование	Примечание
1	Общие данные Техническая спецификация металла	
2	Техническая спецификация металла.	
3	Техническая спецификация металла на типовые конструкции	
4	Ведомость металлоконструкций по видам профилей.	
5	Схема расположения вертикальных связей.	
6	Схема расположения подкрановых путей и монорельсов	
7	Узлы монорельсов 1÷5	
8	Схемы расположения металлических площадок на отм. 0.000; 1.100; 1.300	
9	Схема расположения металлических площадок на отм. 1.800; 3.500 Разрезы 1-1÷8-8	
10	Узлы 1÷7	
11	Схема расположения ограждений	
12	Схема расположения элементов ограждения контактного осветителя	

Ведомость ссылочных и прилагаемых документов

Обозначение	Наименование	Примечание
	Ссылочные документы	
Серия 1.426-1 Вып. 3	Узлы крепления монорельсов	
Серия 1.459-2 Вып. 1.2	Стальные лестницы площадки и ограждения	

Ведомость спецификаций

Лист	Наименование	Примечание
8	Спецификация элементов лестниц.	
11	Спецификация ограждения площадок	
12	Спецификация элементов ограждения контактного осветителя.	

Техническая спецификация металла (начало)

Вид профиля и ГОСТ, ТУ	Марка металла и ГОСТ	Обозначение и размеры профиля, мм	№ п.п.	Код: марка металла	Код: вида профиля	Код: размера профиля	Количество, шт	Длина, мм	Марка металла по элементам конструкции, т: монорельс пути и балки для подвесн. монор. (код элемента конструкции 526235)	площадки и лестницы (526242)	связи (526161)	Общая масса, т	Масса потребности в металле по кварталам (заполняется изготовителем), т: I	II	III	IV	Заполняется ВЦ
1	2	3	4	5	6	7	8	9									
Балки двутавровые для подвесных путей ГОСТ 19425-74	Вст3пс6 ГОСТ 380-71*	I 24М	1	12300	53899		—	128600	4.93			4.93					
	Итого:											4.93					
Балки двутавровые ГОСТ 8239-72	Вст3пс6 ГОСТ 380-71*	I 24У	2	12300	24228		—	65000	1.77			1.77					
	Итого:											1.77					
Швеллеры ГОСТ 8240-72	Вст3 кп2 ГОСТ 380-71*	[12	3	11240	24120		—	28850		0.3		0.3					
		[14	4	11240	24139		—	26830		0.44		0.44					
		[16	5	11240	24147		—	60560		0.86		0.86					
		[18	6	11240	24155		—	68712		0.5		0.5					
	Итого:											2.1					
Швеллеры	Вст3пс6 ГОСТ 380-71*	[80х40х3	7	12300	73007		—	24800	0.08			0.08					

1. Сварку производить электродами типа Э-42 по ГОСТ 9467-75, $h_{шв}$ = 6мм
2. Работы по изготовлению и монтажу стальных конструкций выполнять согласно требованиям СНИП III-18-75.
3. Все металлические конструкции, кроме оговоренных, окрасить масляной краской (ГОСТ 695-77) за два раза по грунтовке суриком на олифе „Оксоль" (ГОСТ 8856-76 и ГОСТ 190-78).

Типовой проект разработан в соответствии с действующими нормами и правилами и предусматривает в части металлических конструкций мероприятия, обеспечивающие взрывную, взрывопожарную и пожарную безопасность при эксплуатации здания.

Главный инженер проекта /Левина/

Привязан

Инв. №

Н. контр.	Левина		ТП 901-8-12.83 КМ
Провер.	Левина		Блок основных сооружений для станции обезжелезивания воды производительностью 5 тыс. м³/сутки
Гл. инж.	Смыслова		
Рук. гр.	Письман		
ГИП	Левина		Стадия: Р; Лист: 1; Листов: 12
Гл. констр.	Пронин		Общие данные. Техническая спецификация металла.
Нач. отд.	Красавин		ЦНИИЭП инженерного оборудования г. Москва

Инв. № подл. | Подпись и дата | Взам. инв. №

Техническая спецификация металла (окончание)

Вид профиля и ГОСТ, ТУ	Марка металла и ГОСТ	Обозначение и размеры профиля, мм	№ п.п.	Код: марка металла	Код: вида профиля	Код: размера профиля	Количество, шт	Длина, мм	Марка металла по элементам конструкции, т: монорельс пути и балки для поддерж. монор (код 526235)	Площадки и лестницы (код 526242)	Связи (код 526161)	Общая масса, т	Масса потребности в металле по кварталам (заполняется изготовителем), т: I	II	III	IV	Заполняется ВЦ
1	2	3	4	5	6	7	8	9	526235	526242	526161						
Сталь угловая равнополочная ГОСТ 8509-72*	Вст3кп2 ГОСТ 380-71*	L 50×5	8	11240	21113			5300	0,02			0,02					
		L 63×5	9	11240	21113			43660		0,21		0,21					
		L 63×6	10	11240	21113			12240	0,07			0,07					
		L 75×6	11	11240	21113			14500		0,18		0,18					
		L 90×7	12	11240	21113			165980			1,6	1,6					
		L 100×7	13	11240	21113			3700	0,04			0,04					
		L 160×10	14	11240	21113			2830	0,07			0,07					
	Итого											2,19					
Сталь рифленая ГОСТ 8568-77*	Вст3кп2 ГОСТ 380-71*	δ 5	15	11240	71331			29,4 м²		1,5		1,5					
	Итого											1,5					
Сталь прокатная полосовая ГОСТ 103-76	Вст3кп2 ГОСТ 380-71*	⌀ 4	16	13110			–	–		0,1		0,1					
		⌀ 6	17	13110			–	–	0,05			0,05					
		⌀ 8	18	13110			–	–	0,38	0,1		0,48					
		⌀ 10	19	13110			–	–	0,18	0,17		0,35					
		⌀ 12	20	13110			–	–		0,07		0,07					
		⌀ 20	21	13110			–	–		0,15		0,15					
	Итого											1,2					
Сталь прокатная полосовая универсальная ГОСТ 82-70*	Вст3кп2 ГОСТ 380-71*	⌀ 8	22		71200			–			0,15	0,15					
	Итого											0,15					
Площадка	Лист																
Лестницы	Лист																
Перила	Лист																
Всего масса металла									7,59	7,56	1,75	16,9					
В том числе по маркам	Вст3кп2																
	Вст3пс6																
Масса поставки элементов по кварталам, (заполняется заказчиком)	I																
	II																
	III																
	IV																

Типовой проект 901-8-12.83

Инв. № подл. | Подпись и дата | Взам. инв. №

Привязан

Инв. №

Н. контр.	Левина		
Провер.	Левина		
Вед. инж.	Смыслова		
Рук. гр.	Письман		
ГИП	Левина		
Гл. конст	Пронин		
Нач. отд.	Красавин		

ТП 901-8-12.83 КМ

Блок основных сооружений для станции обесфторивания воды производительностью 5 тыс м³/сут.

Стадия	Лист	Листов
Р	2	

Техническая спецификация металла

ЦНИИЭП инженерного оборудования г. Москва

Альбом I

Типовой проект 901-8-12.83

Вид профиля и ГОСТ, ТУ	Марка металла и ГОСТ	Обозначение и размер профиля мм	№ п.п.	Код: Марка металла	Код: Вида профиля	Код: Размера профиля	Количество, шт	Длина, мм	Масса металла по элементам конструкции, т: Лестничн. марши (Код элемента 566242)	Перила огражден. (Код элемента 526243)	Площадки (Код элемента 266242)		Общая масса, т	Масса потребности в металле по кварталам (заполняется изготовителем), т: I	II	III	IV	Заполняется ВЦ
1	2	3	4	5	6	7	8	9					1,3					
Сталь холоднотянутая швеллеры	Вст3кп2 ГОСТ 380-71*	С180×50×4	1	11240	73007				0,46				0,46					
	Итого																	
Сталь холоднотянутая ГОСТ 19771-74*	Вст3кп2 ГОСТ 380-71	L80×5	2	11240	75116				0,24				0,24					
	Итого																	
Сталь холоднотянутая ГОСТ 8281-80	Вст3кп2 ГОСТ 380-71*	L50×40×12×2,5	3	11240	74002					0,8			0,8					
	Итого																	
Сталь холоднотянутая ЧМТУ 2-130-70	Вст3кп2 ГОСТ380-71	⊄90×30×25×3	4	11240						0,6			0,6					
	Итого																	
Сталь прокатная угловая равнополочная ГОСТ 8509-72*	Вст3кп2 ГОСТ 380-71*	L25×3	5	11240	21113					0,2			0,2					
		L75×6	6	11240	21113				0,08				0,08					
	Итого																	
Сталь полосовая ГОСТ 103-76	Вст3кп2 ГОСТ 380-71*	✓ 4	7	11240	13110				0,05				0,05					
		✓ 6	8	11240	13110				0,02				0,02					
	Итого																	
Сталь листовая рифленая ГОСТ 8568-77	Вст3кп2	δ 4	9	11240					0,5				0,5					
	Итого																	
Сталь круглая ГОСТ 2590-71*	Вст3кп2 ГОСТ 380-71*	18	10	11240	11118				0,03				0,03					
	Итого																	
Всего масса металла									1,38	1,6			2,98					
Масса поставки элементов по кварталам заполн. заказчиком	I																	
	II																	
	III																	
	IV																	

Инв. № подл. | Подпись и дата | Взам. инв. №

ПРИВЯЗАН

Инв. №

Н.контр.	Левина	[signature]
Провер.	Левина	[signature]
Вед.инж.	Смыслова	[signature]
Рук.гр.	Письман	[signature]
ГИП	Левина	[signature]
Гл.кон.	Пронин	[signature]
Нач.отд.	Красавин	[signature]

ТП КМ

Блок основных сооружений для станции обесфторивания воды производительностью 5 тыс м³/сутки

Техническая спецификация металла на типовые конструкции.

Стадия	Лист	Листов
Р	3	

ЦНИИЭП инженерного оборудования г. Москва

Альбом I

Типовой проект 902-03

Наименование конструкций по номенклатуре прейскуранта №01-09	Позиции прейскуранта № 01-09	№ п.п.	Код конструкций	Масса конструкций т: Всего стали по вышеупомянутой и высокой прочности	По видам профилей стали: Балки и швеллеры	Крупносортная сталь	Средне-сортная сталь	Мелкосортная сталь	Толстолистовая сталь	Универсальная сталь	Тонколистовая сталь	Гнутые и гнутосварные	Трубы	Прочие	Всего	Количество шт.	Серия типовых конструкций
1	2	3	4	5	6	7	8	9	10	11	12	13	14	15	16	17	18
Связи	123		526161			1,6				0,15					1,75		
Стойки рабочих площадок	696		526291		1,5	0,23			0,59						2,32		
Балки рабочих площадок	689		526153		0,65	0,05									0,7		
Подкрановые пути: Прямые звенья	18		526235		4,58	0,1			0,15						4,83		
Подкрановые пути: Криволинейные звенья	19		526235		0,35										0,35		
Балки для поддержания монорельсов	24		526235		1,85	0,1			0,46						2,41		
Лестницы	698		526242			0,32		0,03	0,57			0,46			1,38		
Площадки			526243						1,5						1,5		
Ограждения	705		526244			0,06		0,2				1,4			1,66		
Итого					8,88	2,46		0,23	3,27	0,15		1,86			16,9		
Итого:																	
Контрольная сумма																	

Инв. № подл. | Подпись и дата | Взам. инв. №

ПРИВЯЗАН

Инв. №

Н.контр.	Левина	[signature]
Пров.	Левина	[signature]
Вед.инж.	Смыслова	[signature]
Рук.гр.	Письман	[signature]
ГИП	Левина	[signature]
Гл.кон.	Пронин	[signature]
Нач.отд.	Красавин	[signature]

ТП 901-8-12.83 КМ

Блок основных сооружений для станции обесфторивания воды производительностью 5 тыс м³/сутки

Ведомость металлоконструкций по видам профилей.

Стадия	Лист	Листов
Р	4	

ЦНИИЭП инженерного оборудования г. Москва

Альбом I

Типовой проект 901-8-12.83

Схема расположения вертикальных связей

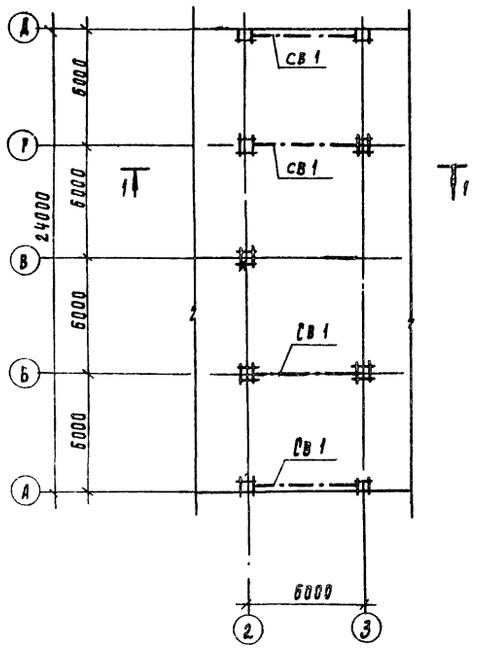

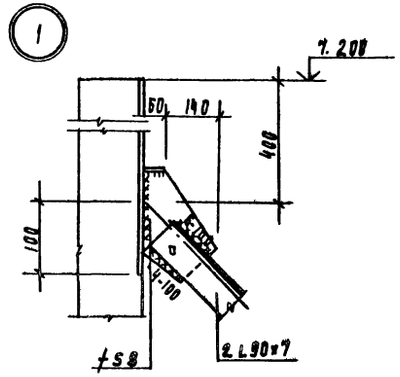

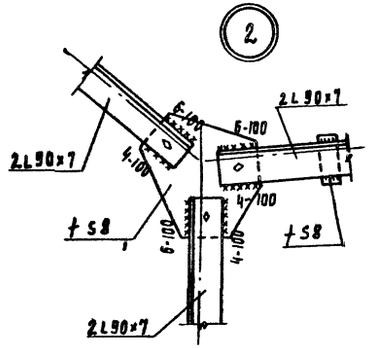

Ведомость элементов

Марка	Сечение			Опорные усилия			Группа констр.	Марка металла	Примечание
	Эскиз	Поз	Состав	M кнм	N кн	Q кн			
a	L		2 L90x7	Конструктивно			VI	Вст3кп2	

1. Общие указания даны на листе КМ 1
2. Сварку производить электродами типа Э42 по ГОСТ 9467-75
3. Все катеты сварных швов равны h=6мм. Швы варить по всей длине, кроме оговоренных.
4. Все отверстия d=19мм под болты нормальной точности М16

1-1

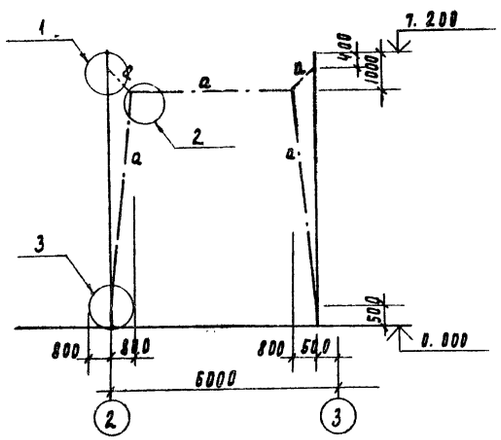

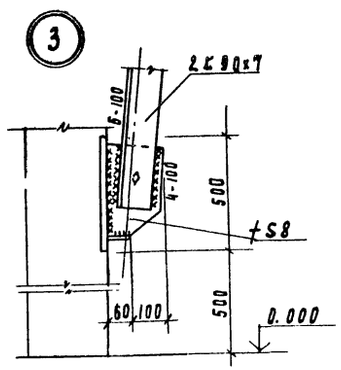

Н контр.	Левина	Левина		ТП 901-8-12.83 КМ			
Провер	Письман	Письман					
Инжен	Саранча	Саранча		Блок основных сооружений для станции обесфторивания воды производительностью 5 тыс м³/сут	Стадия	Лист	Листов
Рук пр	Письман	Письман			Р	5	
Гип	Левина	Левина		Схема расположения вертикальных связей	ЦНИИЭП инженерного оборудования г. Москва		
Гл конст	Пронин						
Нач отд	Красавин						

Привязан

Инв №

Инв № подл | Подпись и дата | Взам. инв. | Отдел АСП | Глебов | Согласовано

Схема расположения подкрановых путей и монорельсов

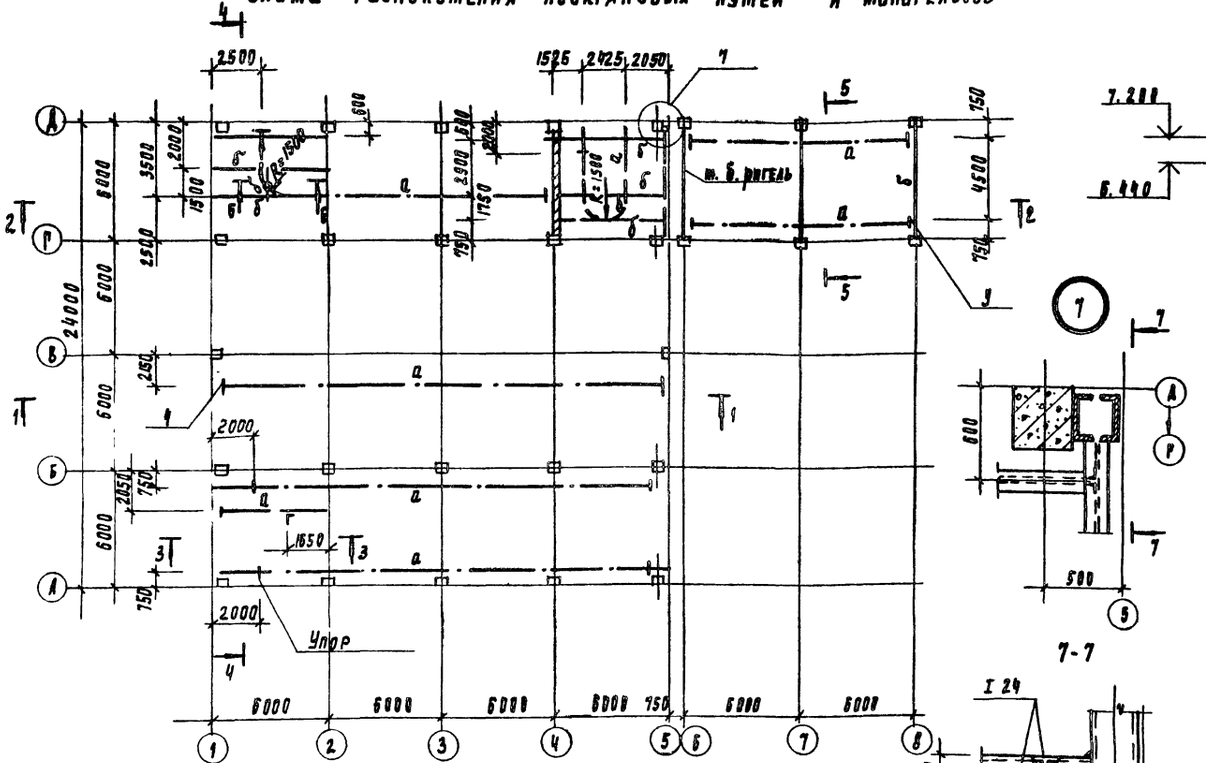

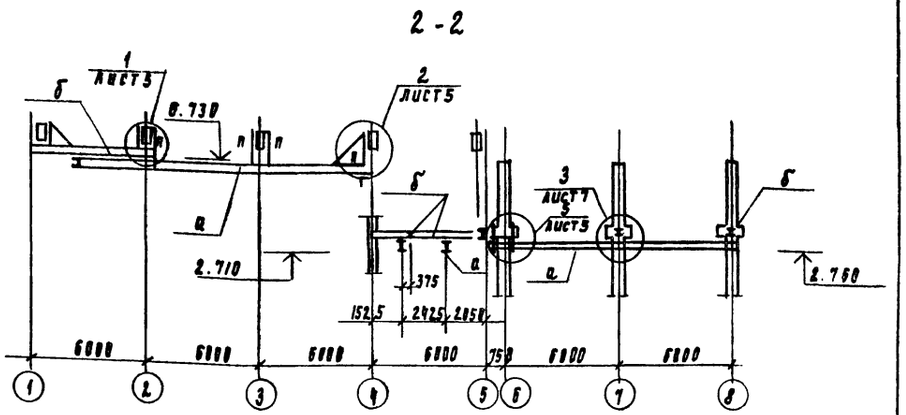

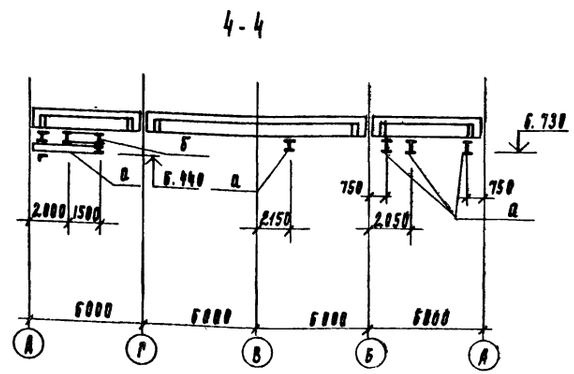

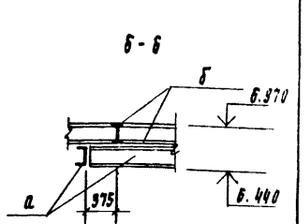

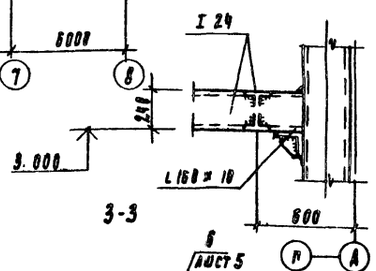

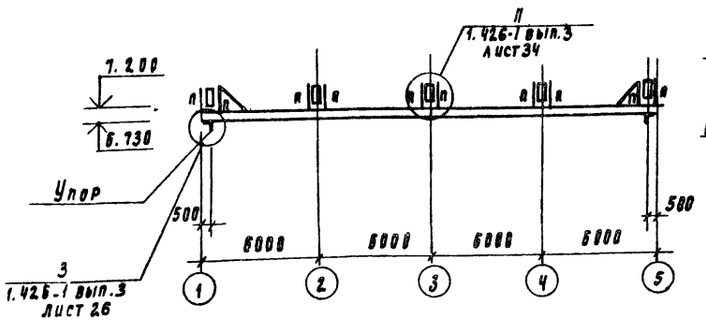

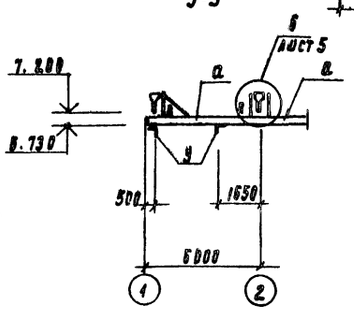

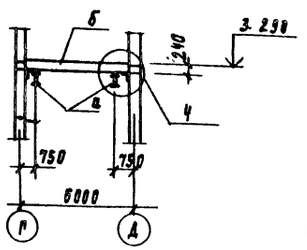

Ведомость элементов

Марка	Сечение: Эскиз	Сечение: Поз	Сечение: Состав	Опорные усилия: R кН	Опорные усилия: N кН	Опорные усилия: Q кН	Группа конструк.	Марка металла	Примечание
а	Балка I		I 24м	см серию 1.426-1 вып.3			II	Вст3пс6	
б	то же I		I 24	то же			II	Вст3пс6	
п	подвеска		Гн. профиль 2 [80×40×3				II	Вст3кп2	
у	Упор		L 160×7	см. серию 1.426-1 вып.3			II	Вст3кп2	

1. Материал для балок подвесных путей - сталь марки ВСт3пс6 по ГОСТ 380-71*. Для связей и вспомогательных элементов - сталь марки ВСт3кп2 по ГОСТ 380-71*.
2. Рихтовка подкрановых путей по вертикали производится путем установки набора прокладок.
3. Все стальные конструкции после монтажа окрасить двумя слоями краски из смеси лака БТ-577 по ГОСТ 5631-79 (80-85%) с алюминиевой пудрой ПАП-2 по ГОСТ 5494-71 (15-20%).

Привязан

Инв. №

Гл. констр.	Левина		
Провер.	Письман		
Инженер	Саранча		
Рук. гр.	Письман		
Н.контр.	Левина		
Гл. констр.	Фролин		
Нач. отд.	Красавин		

тп 901-8-12.83 КМ

Блок основных сооружений для станции обеззараживания воды производительностью 5 тыс. м³/сутки

Схема расположения подкрановых путей и монорелься

Стадия	Лист	Листов
Р	6	

ЦНИИЭП инженерного оборудования г. Москва

Инв. № подл. | Подпись и дата | Взам. инв. №

Согласовано
ГПИ

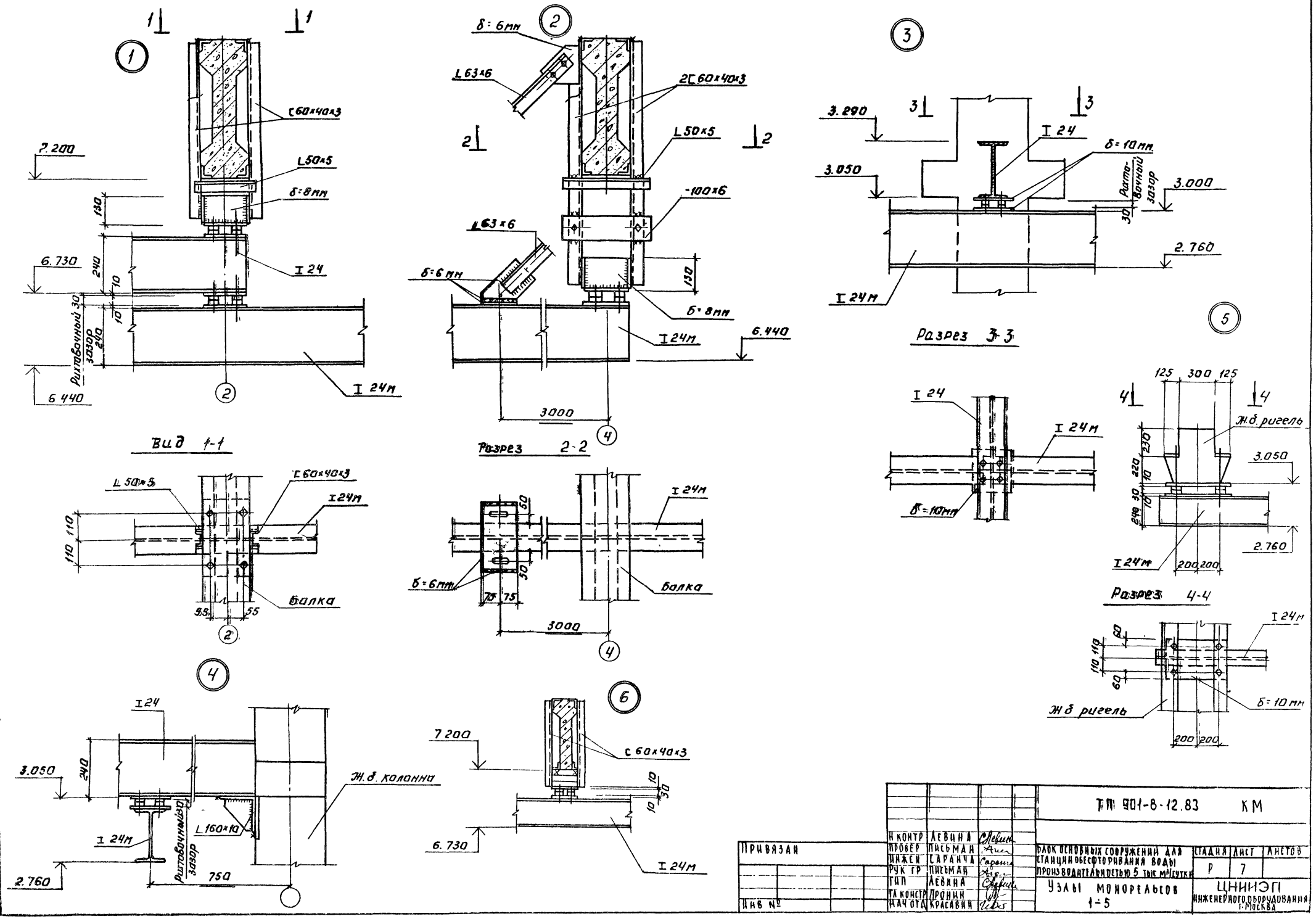

Альбом I

Типовой проект 901-8-12.83

Н контр	Левина		ТП 901-8-12.83 КМ		
Провер	Письман		Блок основных сооружений для станции обесфторивания воды производительностью 5 тыс м³/сутки	Стадия	Лист	Листов
Инжен	Саранча			Р	7	
Рук гр	Письман					
Гип	Левина		Узлы монорельсов 1÷5	ЦНИИЭП инженерного оборудования г. Москва		
Гл констр	Пронин					
Нач отд	Красавин					

Привязан

Инв №

Инв № подл. | Подпись и дата | Взам инв №

Альбом I

Типовой проект 901-8-42.83

Инв.№ подл. | Подпись и дата | Взам. инв.№

Схема расположения металлических площадок на отм. 0.000; 1.100

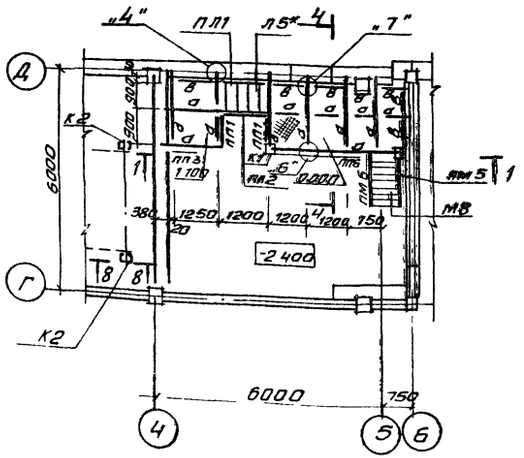

Схема расположения площадки на отм. 0.000.

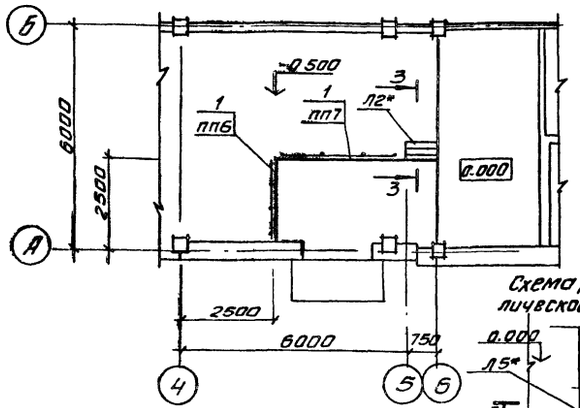

Схема расположения металлической площадки на отм. 1.000

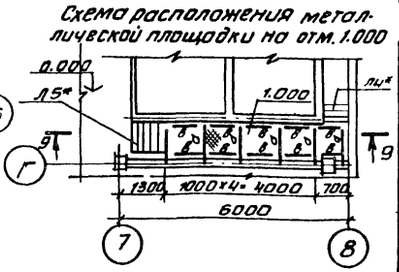

Схема расположения площадок на отм. 0.000; 1.300

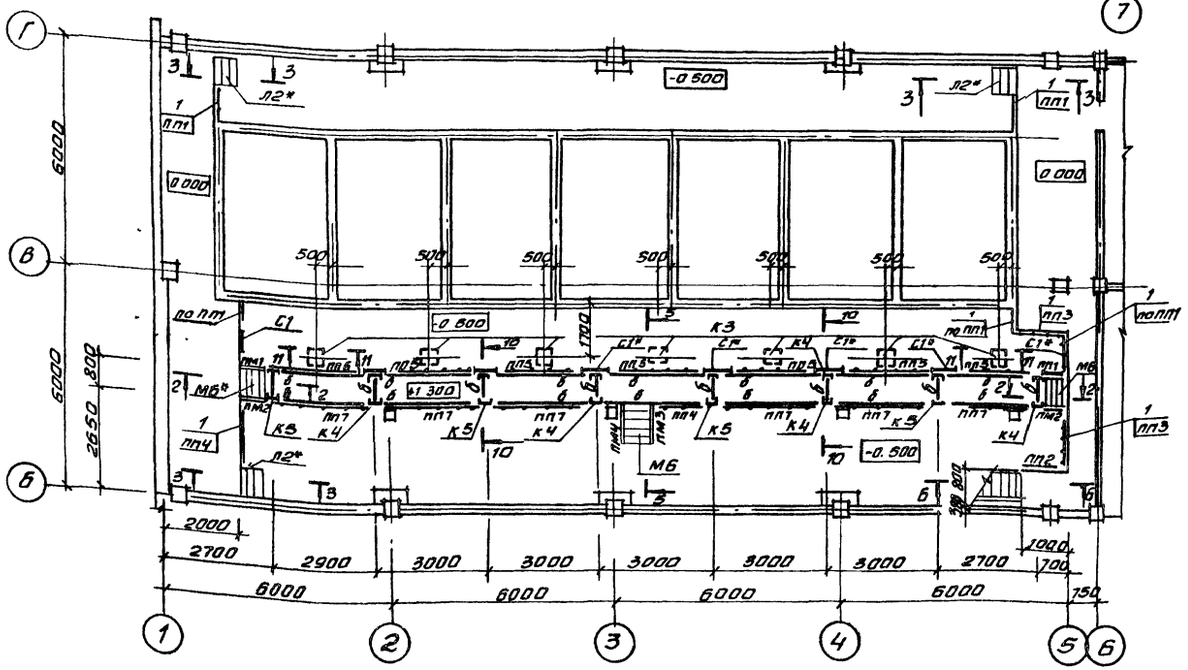

1. Общие указания даны на листе 1.
2. Марку, указанную со звездочкой (*), обрезать по месту.

Ведомость элементов

Марка	Сечение эскиз	Поз	Состав	Опорные усилия M кНм	N кН	Q кН	Группа констр	Марка металла	Примечание
а	Балка		[14	13.0		15.0	VI	В Ст.3 кп2 ГОСТ 380-71	
б	То же		[12	9.0		15.0	VI		
в	"		∟75х6				VI		
г	"		∟63х5				VI		
К1	Стойка Ст.1		2 [ ] 12	по гибкости			VI		
К2	То же Ст2		2 [ ] 16	конструктивно			VI		
К3	Опора		4∟63х5 планки из ∟63х5 через 500	конструктивно			VI		
К4	Стойка		[18	конструктивно			VI		
К5	Этажерка		[18 [12 ∟63х5	конструктивно			VI		

Спецификация элементов лестниц

Марка, поз	Обозначение		Наименование	Кол	Масса ед кг	Примечание
			Лестницы			
Л2*	1.459-2,	Вып.2	Л2*	4	34.0	
Л5*	1.459-2,	Вып.2	Л5*	2	67.0	
Л9	1.459-2	Вып.2	Л9	2	114.0	
Л18	1.459-2,	Вып.2	Л18	1	229.0	
М6	1.459-2.	Вып.2	М6	1	74.0	
М6*	1.459-2,	Вып.2	М6*	2	74.0	
М8	1.459-2.	Вып.2	М8	1	98.0	
С1*	1.459-2,	Вып.2	С1*	8	36.0	
Л4*	1.459-2	Вып.2	Л4*	1	57.0	
			Перила			
ПЛ1	1.459-2.	Вып 2	ПЛ1	1	8.0	
ПЛ2	1.459-2.	Вып.2	ПЛ2	1	8.0	
ПЛ3	1.459-2.	Вып 2	ПЛ3	2	12.0	
ПЛ9	1.459-2	Вып. 2	ПЛ9	1	25.0	
ПЛ10	1.459-2	Вып. 2	ПЛ10	1	25.0	
ПМ1	1.459-2.	Вып.2	ПМ1	2	7.0	
ПМ2	1.459-2	Вып. 2	ПМ2	2	7.0	
ПМ3	1.459-2.	Вып. 2	ПМ3	1	9.0	
ПМ4	1.459-2.	Вып. 2	ПМ4	1	9.0	
ПМ5	1.459-2	Вып. 2	ПМ5	1	12.0	
ПМ6	1.459-2	Вып. 2	ПМ6	1	12.0	

Привязан

Инв №

Н.контр	Левина		
Провер	Левина		
Вед.инж	Смысадова		
Рук.гр	Письман		
ГИП	Левина		
Гл.констр	Пропин		
Нач.отд	Красавин		

тп 901-8-42.83 КМ

Блок основных сооружений для станции обесфторивания воды производительностью 5 тыс м³/сут

Схемы расположения металлических площадок на отм 0.000, 1.100; 1.300

Стадия	Лист	Листов
Р	8	

ЦНИИЭП инженерного оборудования г. Москва

Альбом I

Схема расположения металлических площадок на отм. 1.800; 3.500

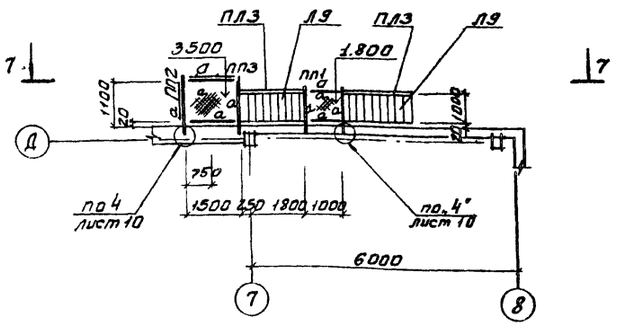

1-1

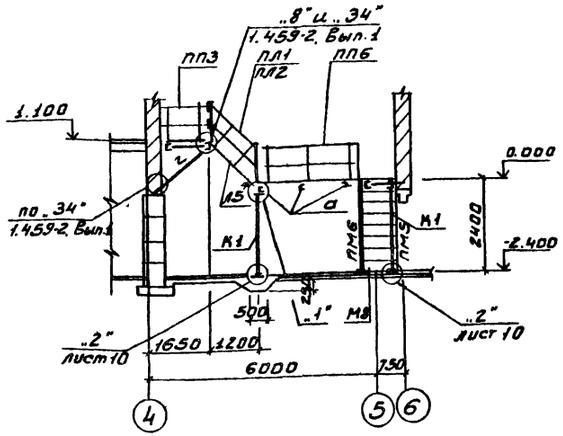

2-2

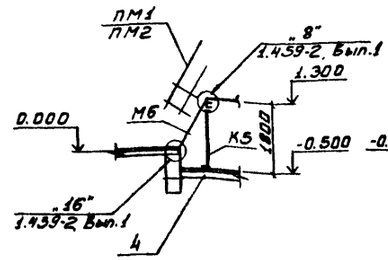

3-3

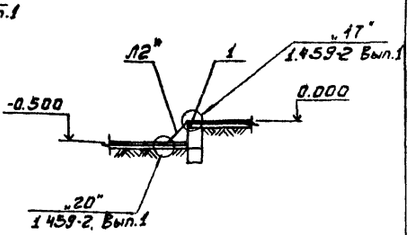

4-4

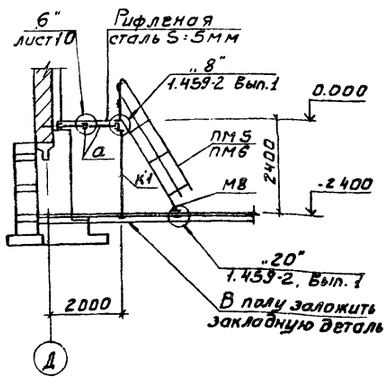

5-5

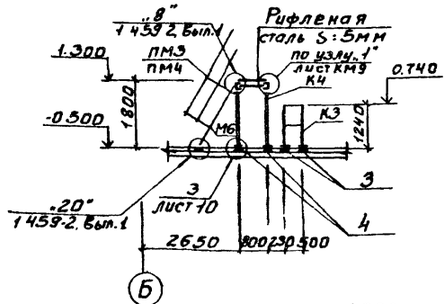

6-6

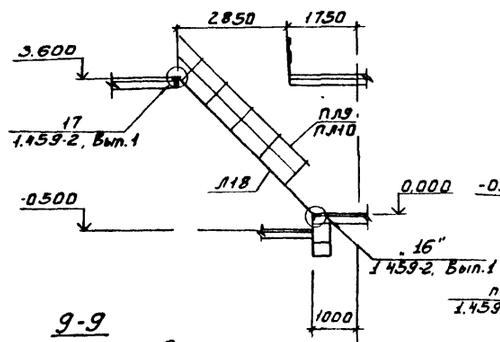

7-7

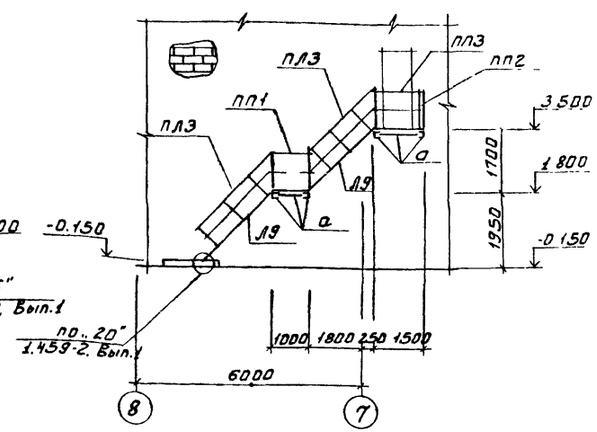

8-8

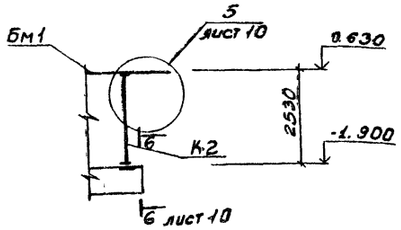

10-10
К4; К5

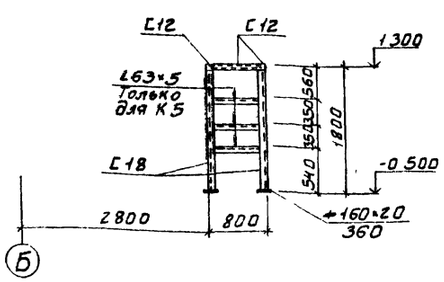

9-9

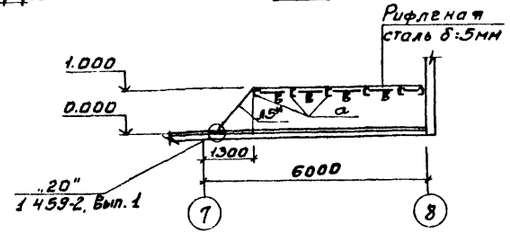

11-11
К3

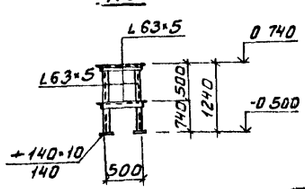

1. Общие указания даны на листе 1

					ТП 901-8-12.83	КМ	
Н.контр.	Левина						
Провер.	Левина		Блок основных сооружений для станции обеззараживания воды производительностью 5 тыс м³/сутки		Стадия	Лист	Листов
Вед.инж.	Смыслова				Р	9	
Рук.гр.	Письман						
ГИП	Левина		Схема расположения металлических площадок на отм. 1.800; 3.500 Разрезы 1-1 ÷ 8-8		ЦНИИЭП инженерного оборудования г. Москва		
Гл.констр.	Пронин						
Нач.отд.	Красавин						

Привязан:

Инв.№

Инв.№ подл. | Подпись и дата | Взам.инв.№

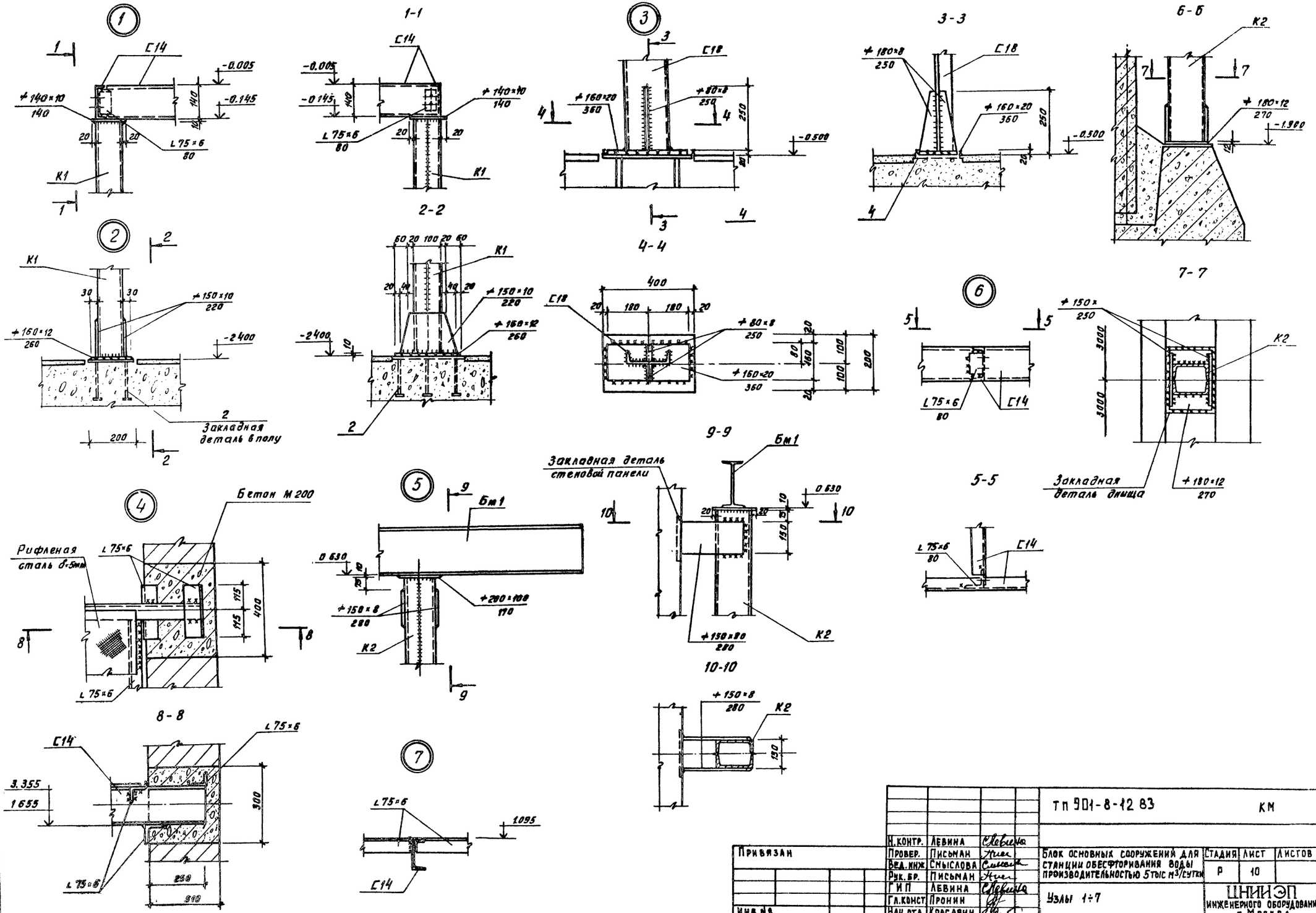

					ТП 901-8-12 83	КМ
Привязан			Н.контр.	Левина	Блок основных сооружений для станции обесфторивания воды производительностью 5 тыс м³/сутки	Стадия: Р; Лист: 10; Листов:
			Провер.	Письман		
			Вед.инж.	Смыслова		
			Рук.бр.	Письман		
			ГИП	Левина	Узлы 1÷7	ЦНИИЭП инженерного оборудования г. Москва.
Инв.№			Гл.конст	Пронин		
			Нач.отд.	Красавин		

Альбом I

Типовой проект 901-8-12.83

Схема расположения ограждений на отм. 3.600

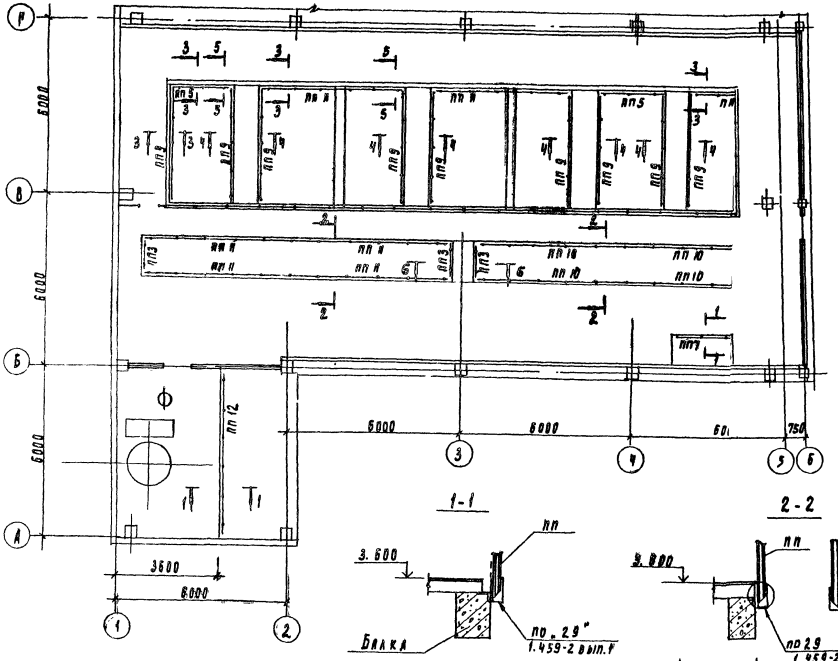

Спецификация ограждения площадок

Марка поз	Обозначение	Наименование	Кол	Масса ед, кг	Примечание
		Ограждения площадок			
пп1	1.459-2 вып.2	пп1	9	5.0	
пп2	1.459-2 вып.2	пп2	2	13.0	
пп3	1.459-2 вып.2	пп3	7	16.0	
пп4	1.459-2 вып.2	пп4	2	19.0	
пп5	1.459-2 вып.2	пп5	9	21.0	
пп6	1.459-2 вып.2	пп6	3	23.0	
пп7	1.459-2 вып.2	пп7	8	30.0	
пп9	1.459-2 вып.2	пп9	9	40.0	
пп10	1.459-2 вып.2	пп10	4	45.0	
пп11	1.459-2 вып.2	пп11	4	50.0	
пп12	1.459-2 вып.2	пп12	1	58.0	

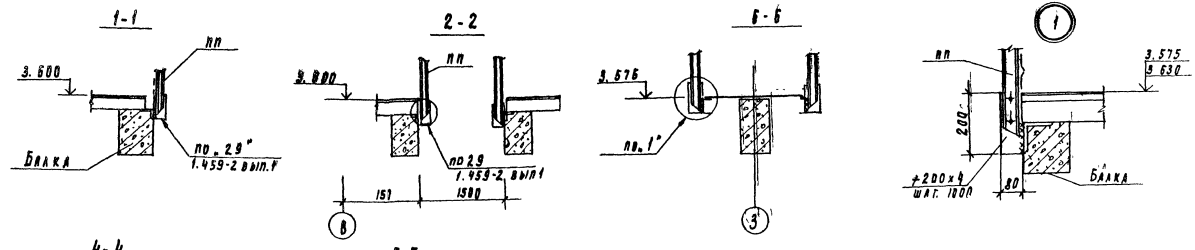

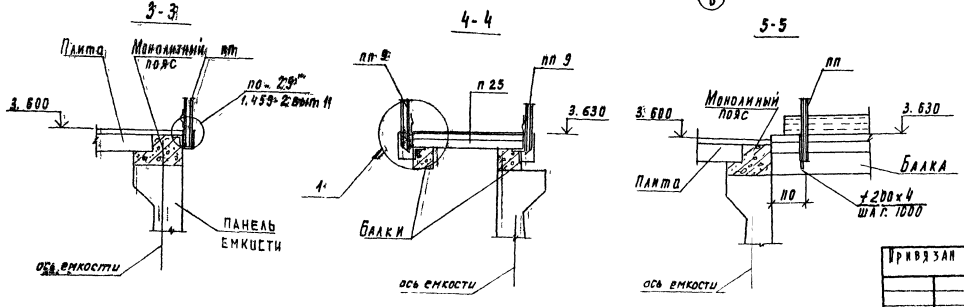

Общие указания даны на листе 1

Привязан			ТП 901-8-12.83 КМ		
	Н. контр.	Левина	Блок основных сооружений для станции обессоливания воды производительностью 3 тыс м³/сутки	Стадия	Лист	Листов
	Провер.	Письман		Р	11	
	Вед. инж.	Смыслова				
	Рук. пр.	Письман	Схема расположения ограждений	ЦНИИЭП инженерного оборудования г. Москва		
Инв. №	Гл. инж.	Левина				
	Гл. констр.	Ронин				
	Нач. отд.	Красавин				

Взам. инв. №

Подпись и дата

Инв. № подл.

Альбом I

901-8-12.83

Схема расположения элементов ограждения контактного осветлителя

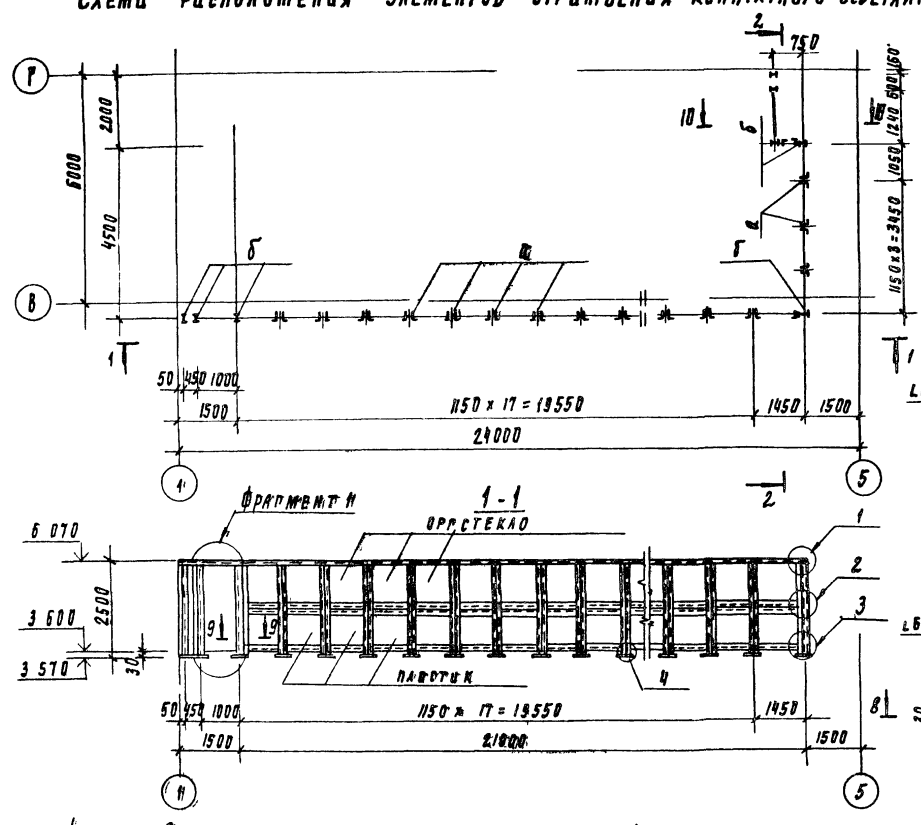

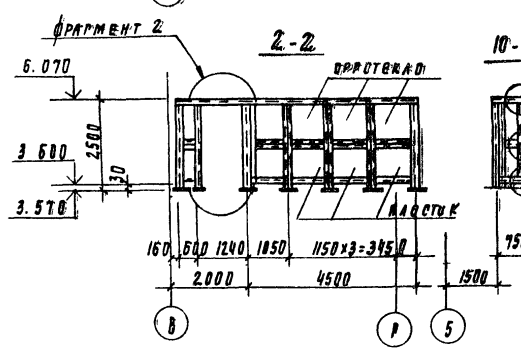

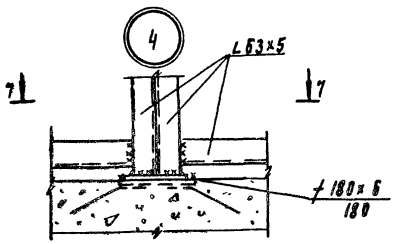

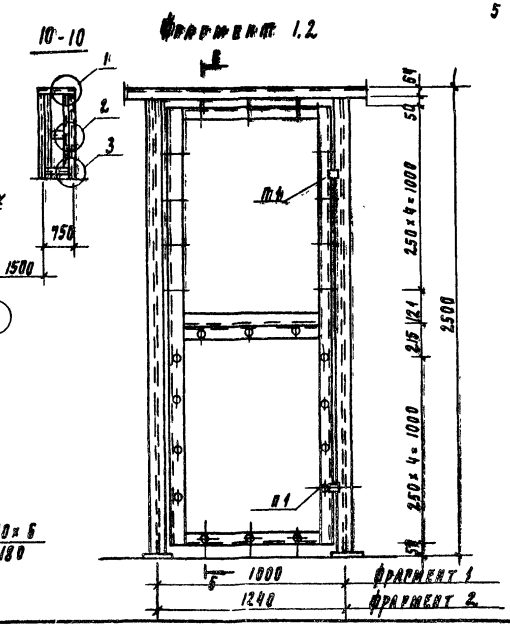

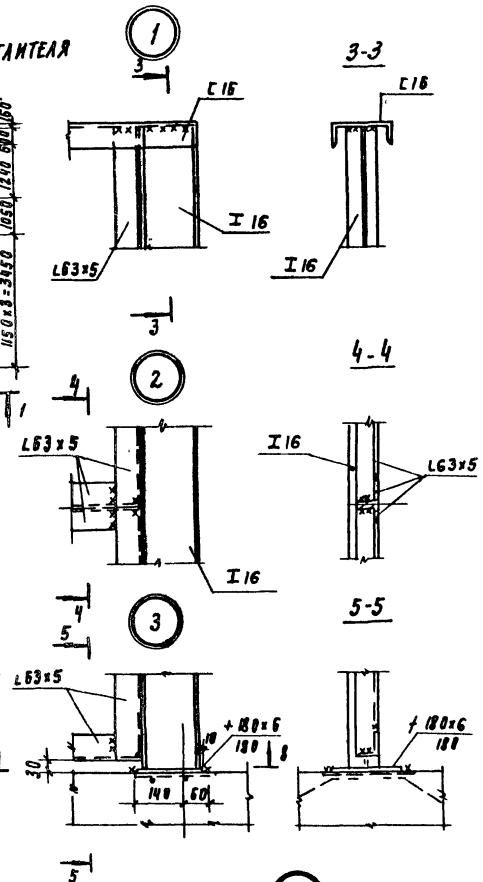

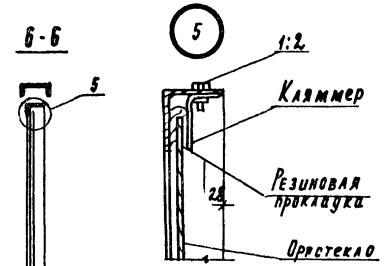

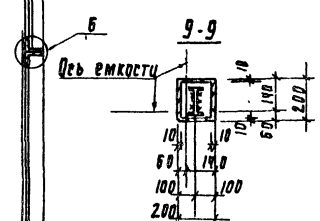

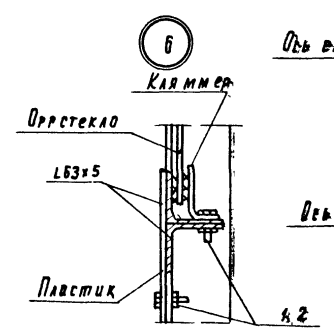

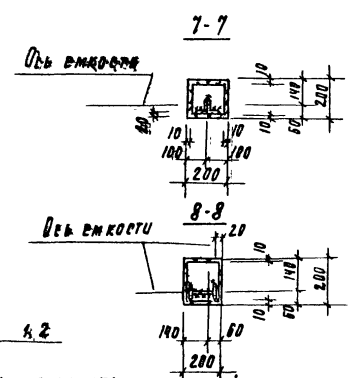

Ведомость элементов

Марка	Сечение: Эскиз	Поз	Состав	Опорные усилия: M_1 кнм	N_1 кн	Q_1 кн	Группа констр	Марка металла	Примечания
а	JL		2L63x5	конструктивно			VI	Вст3 кп2	гост380-71*
б	I		I16	по гибкости			VI	Вст3 кп2	гост380-71*
в	[		[16	конструктивно			VI	Вст3 кп2	гост380-71*
г	L		L63x5	конструктивно			VI	Вст3 кп2	гост380-71*

Спецификация элементов ограждения контактного осветлителя

Марка, поз.	Обозначение	Наименование	Кол	Масса ед, кг	Примечание
п1		Металлические петли „п1"	4		
		Стеклянное ограждение			
		Сол 5×1100×1200 гост 15809-70*	27	7.3	
		Сол 5×1400×1600 гост 15809-70*	1	12.3	
		Пластиковое ограждение	35.4	м²	
		Болт М5×30 гост 7798-70*	994		
		Гайка М5 гост 5915-70*	994	0.15	

1. Все металлоконструкции окрасить масляной краской (гост 635-77) за 2 раза по грунтовке суриком на олифе „оксоль"
2. Сварку производить электродами Э42 гост 9467-75
3. Высота шва h = 5 мм

Н. контр	Левина		
Проверил	Письман		
Вед. инж	Смыслова		
Рук. пр	Письман		
ГИП	Левина		
Гл. констр	Пронин		
Нач. отд	Красавин		

Привязан

Инв. №

ТП 901-8-12.83 КМ

Блок основных сооружений для станции обесфторивания воды производительностью 5 тыс. м³/сутки

Стадия	Лист	Листов
Р	12	

Схема расположения элементов ограждения контактного осветлителя

ЦНИИЭП инженерного оборудования г. Москва

gost.e-ecolog.ru