ТИПОВОЙ ПРОЕКТ
901-8-10.83

БЛОК ОСНОВНЫХ СООРУЖЕНИЙ ДЛЯ СТАНЦИИ ОБЕСФТОРИВАНИЯ ВОДЫ ПОДЗЕМНЫХ ИСТОЧНИКОВ

С СОДЕРЖАНИЕМ ФТОРА ДО 5 МГ/Л

ПРОИЗВОДИТЕЛЬНОСТЬЮ 3,2 ТЫС.$М^3$/СУТКИ

АЛЬБОМ I

АРХИТЕКТУРНО-СТРОИТЕЛЬНАЯ ЧАСТЬ

Инв.№ 18727-01

Привязан

Инв.№

gost.e-ecolog.ru

ТИПОВОЙ ПРОЕКТ
901-8-10.83

БЛОК ОСНОВНЫХ СООРУЖЕНИЙ ДЛЯ СТАНЦИИ ОБЕСФТОРИВАНИЯ ВОДЫ ПОДЗЕМНЫХ ИСТОЧНИКОВ

С СОДЕРЖАНИЕМ ФТОРА ДО 5 МГ/Л

ПРОИЗВОДИТЕЛЬНОСТЬЮ 3,2 ТЫС.$м^3$/СУТКИ

СОСТАВ ПРОЕКТА:

Альбом I – Архитектурно-строительная часть.
Альбом II – Технологическая санитарно-техническая части и нестандартизированное оборудование.
Альбом III – Электротехническая часть. Связь и сигнализация.
Альбом IV – Задания заводам-изготовителям на низковольтные комплектные устройства и щит автоматизации.
Альбом V – Строительные изделия.
Альбом VI – Ведомости потребности в материалах.
Альбом VII – Заказные спецификации.
Альбом VIII – Сметы.

УТВЕРЖДЕН ГОСГРАЖДАНСТРОЕМ
ПРИКАЗ № 249 ОТ 22 ИЮЛЯ 1981 г.

ВВЕДЕН В ДЕЙСТВИЕ
ЦНИИЭП ИНЖЕНЕРНОГО ОБОРУДОВАНИЯ
ПРИКАЗ № 117 ОТ 17 ДЕКАБРЯ 1982 г.

РАЗРАБОТАН
ЦНИИЭП ИНЖЕНЕРНОГО ОБОРУДОВАНИЯ
ГОРОДОВ, ЖИЛЫХ И ОБЩЕСТВЕННЫХ ЗДАНИЙ
Главный инженер института Ю. Кетаов
Главный инженер проекта М. Кротков

АЛЬБОМ I

Привязан

Инв. №

Типовой проект 901-8-10.83 Альбом I

Содержание альбома

Лист	Наименование	Стр.
	Листы марки АР	
1	Общие данные	4
2	План на отм-2.400. Спецификация элементов заполнения проемов. Спецификация гардеробного оборудования. Узлы 1, 2, 3	5
3	План на отм. 0.000.	6
4	План на отм. 3.600	7
5	Разрезы 1-1; 2-2; 3-3. Узлы 4; 5; 6	8
6	Фасады 1-7; 7-1; А-Г; Г-А	9
7	Схема расположения перегородок в осях 1÷4	10
8	Ведомость и спецификация перемычек. Ведомость проёмов ворот и дверей	11
9	Ведомость отделки	12
10	Планы полов и кровли. Экспликация полов.	13
	Листы марки КЖ.	
1÷3	Общие данные	14÷16
4	Схема расположения фундаментов, фундаментных балок и подпорных стен	17
5	Схема расположения фундаментов, фундаментных балок и подпорных стен. Виды 1-1÷4-4. Сечения 5-5÷9-9; 27-27	18
6	Схема расположения фундаментов фундаментных балок и подпорных стен. Виды 10-10 ÷ 13-13. Сечения 14-14÷17-17	19
7	Схема расположения фундаментов, фундаментных балок и подпорных стен. Виды 18-18÷20-20. Сечения 21-21÷26-26	20
8	Фундаменты Фм1÷Фм3. Опалубочные чертежи. Армирование.	21
9	Фундаменты Фм4; Фм5; Фм6. Опалубочные чертежи. Армирование	22
10	Фундаменты Фм7÷Фм10. Опалубочные чертежи	23
11	Фундаменты Фм7÷Фм9. Армирование	24
12	Фундамент Фм10. Армирование. Фундамент Фм13. Опалубочный чертеж. Армирование	25
13	Фундаменты Фм11; Фм12. Опалубочные чертежи. Армирование.	26
14	Фундаменты Фм14; Фм15; Фм16. Опалубочные чертежи. Армирование	27
15	Фундаменты Фм17; Фм18. Опалубочные чертежи. Армирование.	28
16	Схема расположения емкостей, фундаментов под оборудование, каналов и приямков.	29
17	Разрезы 1-1 ÷ 4-4. Узел 1.	30
18	Схема расположения каналов и приямков в осях 6-7, 8-1. Разрезы 7-7÷13-13	31
19	Схема расположения закладных деталей и труб на отм.-0.500 Разрезы 1-1÷3-3.	32
20	Фундаменты под оборудование Фо1 ÷ Фо 10	33
21	Антикоррозионная защита каналов и фундаментов под оборудование	34
22	Растворно-хранилищные баки коагулянта и соды (РЕ1). Схема расположения стеновых панелей и монолитных участков Разрезы 1-1÷3-3, Узлы 3-4	35
23	Схема расположения монолитных участков и закладных деталей. Армирование Ум1, Ум2, Ум3 в емкости РЕ1.	36
24	Армирование монолитного ж.-б. днища емкости РЕ1	37
25	Схема расположения каркасов в зубе днища емкости РЕ1	38
26	Антикоррозионная защита и схема деревянной обрешетки в емкости РЕ1.	39
27	Контактные осветлители (РЕ2) Схема расположения стеновых панелей и монолитных участков. Разрез 1-1.	40
28	Контактные осветлители (РЕ2) Разрезы 2-2÷5-5. Узлы 3, 4.	41
29	Контактные осветлители (РЕ2) Узлы 1, 2, 5÷8	42
30	Контактные осветлители (РЕ2) Схема расположения закладных изделий в монолитных участках. Армирование монолитных участков Ум1÷Ум3	43
31	Контактные осветлители (РЕ2) Армирование днища.	44
32	Контактные осветлители (РЕ2) Схема расположения каркасов в зубе днища емкости.	45
33	Расходные баки коагулянта (РЕ3) Опалубочные чертежи	46
34	Расходные баки коагулянта (РЕ3). Армирование.	47
35	Схемы расположения стеновых панелей по осям А; 1; 1/4; 4; 5; 7"	48
36	Спецификация стеновых панелей и стальных элементов крепления каркаса.	49
37	Схемы расположения плит покрытия и перекрытия. Разрезы 1-1÷3-3.	50
38	Схемы расположения колонн, балок, ригелей. Разрезы 1-1; 2-2; Вид 3-3	51
39	Схемы расположения колонн, балок, ригелей. Разрезы 5-5; 6-6; 8-8; 9-9 Виды 4-4; 7-7	52
40	Схемы расположения лестничных маршей, проступей и верхней лестничной площадки	53
41	Перекрытие на отм. 1.100 Разрезы 1-1÷5-5	54
42	Перекрытие на отм. 1.100 Армирование монолитных участков Ум1÷Ум4	55
43	Перекрытие на отм. 1.100. Балки Бм1÷Бм3. Разрезы 6-6÷8-8 Узлы 1, 2	56
44	Схема расположения приточной венткамеры на отм. 3.600	57
45	Перекрытие на отм. 3.600 Схема расположения перекрытия Разрезы 1-1÷7-7 Монолитные участки Ум5 - Ум6	58
46	Перекрытие на отм. 3.600 Схема расположения монолитных ж.-б. балок и монолитных участков	59
47	Перекрытие на отм. 3.600 Разрезы 8-8÷13-13 монолитные участки Ум7÷Ум11	60
48	Перекрытие на отм. 3.600 Схема армирования монолитных ж.-б. поясов Мп1÷Мп4. Сечения 1-1÷3-3	61
49	Перекрытие на отм. 3.600 Балки Бм1÷Бм3; Бм6÷Бм12	62
50	Перекрытие на отм. 3.600 балки Бм4-Бм5. Монолитные участки Ум12÷Ум14	63
51	Перекрытие на отм. 3.600 балки Бм13÷Бм15	64
52	Схема расположения закладных деталей на отм. 3.600	65
53	Схемы расположения закладных деталей в полу	66
	Листы марки КМ	
1	Общие данные. Техническая спецификация металла	67
2	Техническая спецификация стали	68
3	Техническая спецификация стали на типовые конструкции.	69
4	Выборка стали по видам профилей	69
5	Схема расположения вертикальных связей.	70
6	Схема расположения подкрановых путей и монорельсов	71
7	Узлы монорельсов 1÷3	72
8	Схемы расположения металлических площадок	73
9	Лестницы металлические	74
10	Узлы 1÷4	75
11	Узлы 5÷7	76
12	Схема расположения ограждений	77
13	Схема расположения элементов ограждения контактного осветителя	78

Инв.№ подл. | Подпись и дата | Взам.инв.№

Альбом I

Типовой проект 901-8-10.83

Ведомость рабочих чертежей основного комплекта

Лист	Наименование	Примечание
1	Общие данные	
2	План на отм. -2.400. Спецификация элементов заполнения проемов, спецификация гардеробного оборудования. Узлы 1,2,3	
3	План на отм. 0.000.	
4	План на отм. 3.600. Спецификация сборных перегородок	
5	Разрезы 1-1; 2-2; 3-3. Узлы 4, 5, 6	
6	Фасады 1-7; 7-1; А-Г; Г-А	
7	Схема расположения перегородок в осях 1÷4	
8	Ведомость и спецификация перемычек, ведомость проемов ворот и дверей.	
9	Ведомость отделки помещений	
10	Планы полов и кровли, экспликация полов	

Ведомость основных комплектов рабочих чертежей

Обозначение		Наименование комплекта	Примечание
ТП 901-8-10.83	АР	Архитектурные решения	Альбом I
ТП 901-8-10.83	КЖ	Конструкции железобетонные	Альбом I
ТП 901-8-10.83	КМ	Конструкции металлические	Альбом I
ТП 901-8-10.83	ТХ	Технологические решения	Альбом II
ТП 901-8-10.83	ВК	Внутренний водопровод и канализация	Альбом II
ТП 901-8-10.83	ОВ	Отопление и вентиляция	Альбом II
ТП 901-8-10.83	ЭМ	Силовое электрооборудование	Альбом III
ТП 901-8-10.83	АТХ	Автоматизация технологического процесса	Альбом III
ТП 901-8-10.83	СС	Связь и сигнализация	Альбом III
ТП 901-8-10.83	ЭО	Электроосвещение	Альбом III

Таблица зависимости толщин кирпичных стен, стеновых панелей, кровельного утеплителя от расчетных температур, мм

$t°$ н.с	Панель по серии 1.432-14 вып.1	Панель по серии 1-020-1	Кирпичная стена	Кирпичная стена	Утеплитель пенобетон γ=300 кг/м³
	а	б	в	г	д
-20°	200	250	380	380	80
-30°	200	300	510	510	80
-40°	250	350	510	640	100

Типовой проект разработан в соответствии с действующими нормами и правилами и предусматривает в части архитектурно-строительных решений мероприятия, обеспечивающие взрывную, взрывопожарную и пожарную безопасность при эксплуатации здания.

Гл. архитектор проекта /Глебов/

Ведомость ссылочных и прилагаемых документов

Обозначение	Наименование комплекта	Примечание
Ссылочные документы		
ГОСТ 12506-67	Окна деревянные для зданий промышленных предприятий	
ГОСТ 14624-69	Двери деревянные для зданий промышленных предприятий	
ГОСТ 11214-78	Окна и балконные двери деревянные с двойным остеклением для жилых и общественных зданий	
ГОСТ 22415-77	Шкафы деревянные для хранения одежды в санитарно-бытовых помещениях промышленных предприятий	
1.236-6 Вып. 1	Окна и балконные двери общественных зданий.	
1.136-10	Двери деревянные внутренние для жилых и общественных зданий.	
1.138-10 Вып. 1, 4	Перемычки железобетонные для зданий с кирпичными стенами	
1.431-20 Вып. 01, 6	Перегородки одноэтажных производственных зданий.	
1.431-15 Вып. 0, 1, 2, 4	Перегородки многоэтажных зданий с каркасом по серии ИН-04	
2.460-18 Вып. 0, 1; 2; 3	Узлы покрытий одноэтажных производственных зданий с рулонными кровлями и железобетонными плитами	
2.430-3 Вып. 3	Типовые архитектурно-строительные детали промышленных зданий с кирпичными стенами.	
2.260-1 Вып. 4	Детали покрытий общественных зданий	
Шифр 41-74 Вып. 1.2	Ворота распашные 3.6х3.0; 3.6х3.6; 3.6х4.2; 4.4 9х5.4 с ручными приводами открывания	
ТП 407-3-41/75 ÷ 407-3-45/75	Трансформаторные подстанции с одним и двумя кабельными или одним воздушным вводами 6-10кВ на один и два трансформатора мощностью до 2х630 кВ.А.	
1-431-6	Кирпичные перегородки для одноэтажных и многоэтажных производственных зданий	

Основные строительные показатели

Наименование	Ед. измер.	Количество
Площадь застройки	м²	608.15
Строительный объем,	м³	5166.1
в том числе подземной части	м³	456.0
Общая площадь	м²	1226.1

Ведомость спецификаций

Лист	Наименование	Примечание
АР-2	Спецификация элементов заполнения проемов	
АР-2	Спецификация гардеробного оборудования	
АР-4	Спецификация сборных перегородок	
АР-8	Спецификация перемычек.	

Общие указания:

1. Относительная отметка 0,000 соответствует абсолютной отметке ____
2. Ограждающие конструкции здания - керамзитобетонные панели γ=900 кг/м³
3. Кирпичные вставки стены и перегородки выполняются из обыкновенного сплошного глиняного кирпича пластического прессования ГОСТ 530-80 МР 115 марки 100 на цементно-песчаном растворе марки 25.
4. Наружные поверхности панелей окрашиваются цементно-перхлорвиниловыми красками.
5. Наружные поверхности кирпичных вставок штукатурятся цементно-песчаным раствором марки 50 с разделкой швами и окраской под панели.
6. Горизонтальная гидроизоляция стен от капиллярной влаги осуществляется слоем цементно-песчаного раствора состава 1:2, толщиной 20мм на отм. -0.03.
7. Вокруг здания устраивается отмостка с асфальтовым покрытием шириной 1,0м.
8. Оконные и дверные откосы в кирпичных стенах оштукатуриваются цементно-песчаным раствором марки 50 и окрашиваются цементно-перхлорвиниловыми красками.
9. Столярные изделия окрашиваются масляной краской за 2 раза.
10. Графическое изображение чертежей и основные строительные показатели даны для расчетной температуры -30°С.
11. Здание II степени огнестойкости.

Н. контр.	Глебов		
Провер.	Двойнина		
Ст. арх.	Шилова		
Рук. гр.	Двойнина		
ГАП	Глебов		
ГИП	Левина		
Гл. конст.	Промин		
Нач. отд.	Красавин		
Гл. инж.	Кетаов		

Привязан

Инв. №

ТП 901-8-10.83 АР

Блок основных сооружений для станции обесфторивания воды производительностью 3,2 тыс. м³/сут.

Стадия	Лист	Листов
Р	1	10

Общие данные

ЦНИИЭП инженерного оборудования г. Москва

Копировал Антипова

Согласовано: Отдел ВС — Нарциссов; Отдел ВГ — Гриль

Инв. № подл. | Подпись и дата | Взам. инв. №

Типовой проект 901-8-10.83 Альбом I

План на отм. -2.400

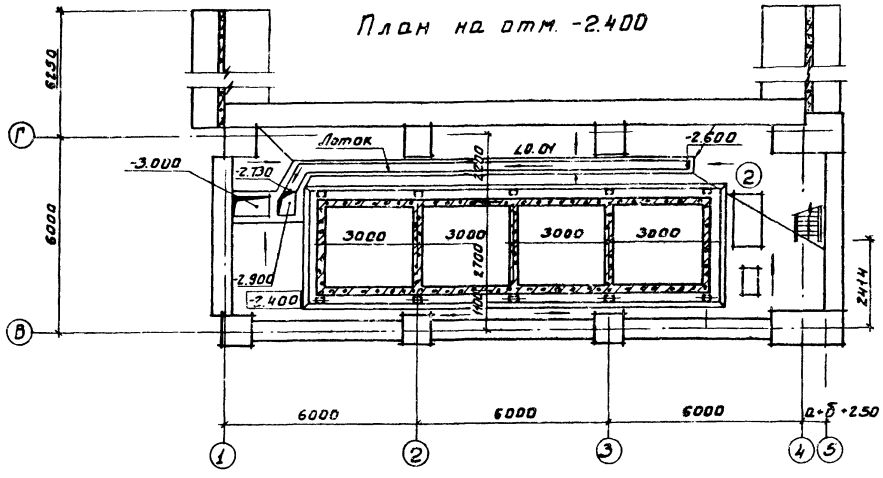

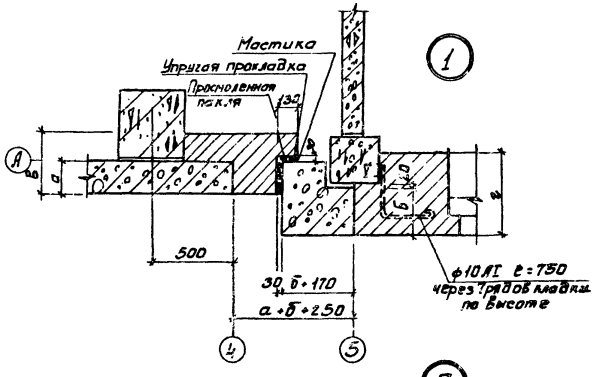

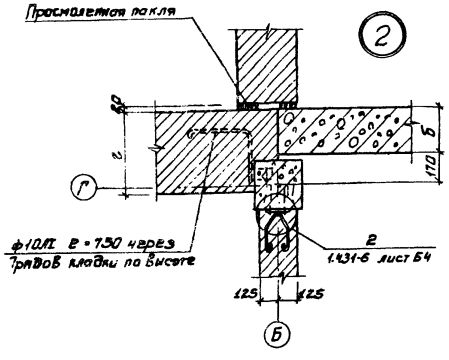

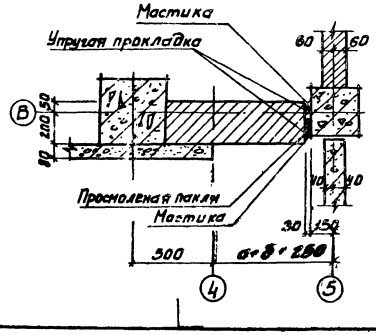

Спецификация элементов заполнения проемов

Марка поз.	Обозначение	Наименование	Количество на этаж 1	Количество на этаж 2	Всего	Масса	Примечание
1	41-74 Вып. 1	Ворота В3.6×4.2	3	—	3	836	
2	ТП 407-3-48/75 ÷ 407-3-187/75 альбом III	Ворота В-1Ж	3	—	3		
3	ГОСТ 14624-69	Д53П	1	—	1		
4	ГОСТ 14624-69	Д52	3	—	3		
5	ГОСТ 14624-69	Д59	2	—	2		
6	ГОСТ 14624-69	Д42П	5	7	12		
7	ГОСТ 14624-69	Д42Л	2	1	3		
8	Серия 1.136-10	ДГ21-9ПВ	1	1	2		
9	Серия 1.136-10	ДГ21-9ЛПВ	—	1	1		
10	Серия 1.136-10	ДГ-21-8ПВ	—	2	2		
11	Серия 1.136-10	ДГ21-7	4	—	4		
12	ГОСТ 11214-78	БС-22-9	—	1	1		
13	ТП 407-3-41/75 ÷ ÷ 407-3-187/75 Л.III	ВЖС-3	2	—	2	51	
ОК-1	ГОСТ 12506-67	НС4-94	—	3	3		
ОК-2	Серия 1.236-6 В.1	ОС 18-188	5	7	12		
ОК-3	ГОСТ 12506-67	НС1-94	1	—	1		

Спецификация гардеробного оборудования

Марка поз.	Обозначение	Наименование	Кол.	Масса ед. кг	Примечание
1	ГОСТ 22415-77	Шкаф деревянный ДД-33,2	4		
2	ГОСТ 22415-77	Шкаф деревянный ДД-25,4	1		
3	ГОСТ 22415-77	Шкаф деревяный ДД-33,3	2		

Маркировку узлов смотреть на листах 3,4.

Н.контр.	Глебов		
Провер.	Двонина		
Ст. арх.	Шилова		
Рук. гр.	Двонина		
ГИП	Левина		
ГАП	Глебов		
Гл. конст.	Пронин		
Нач. отд.	Красавин		

ТП-901-8-10.83 АР

Блок основных сооружений для станции обесфторивания воды производительностью 3,2 тыс. м³/сутки

План на отм. -2.400. Спецификация элементов заполнения проемов. Спецификация гардеробного оборудования. Узлы 1, 2, 3.

Стадия	Лист	Листов
Р	2	

ЦНИИЭП Инженерного оборудования г. Москва

Привязан:

Инв. №

Согласовано

Взам. инв. № | Подпись и дата | Инв. № подл.

Типовой проект 901-8-10.83 Альбом I

План на отм. 0.000

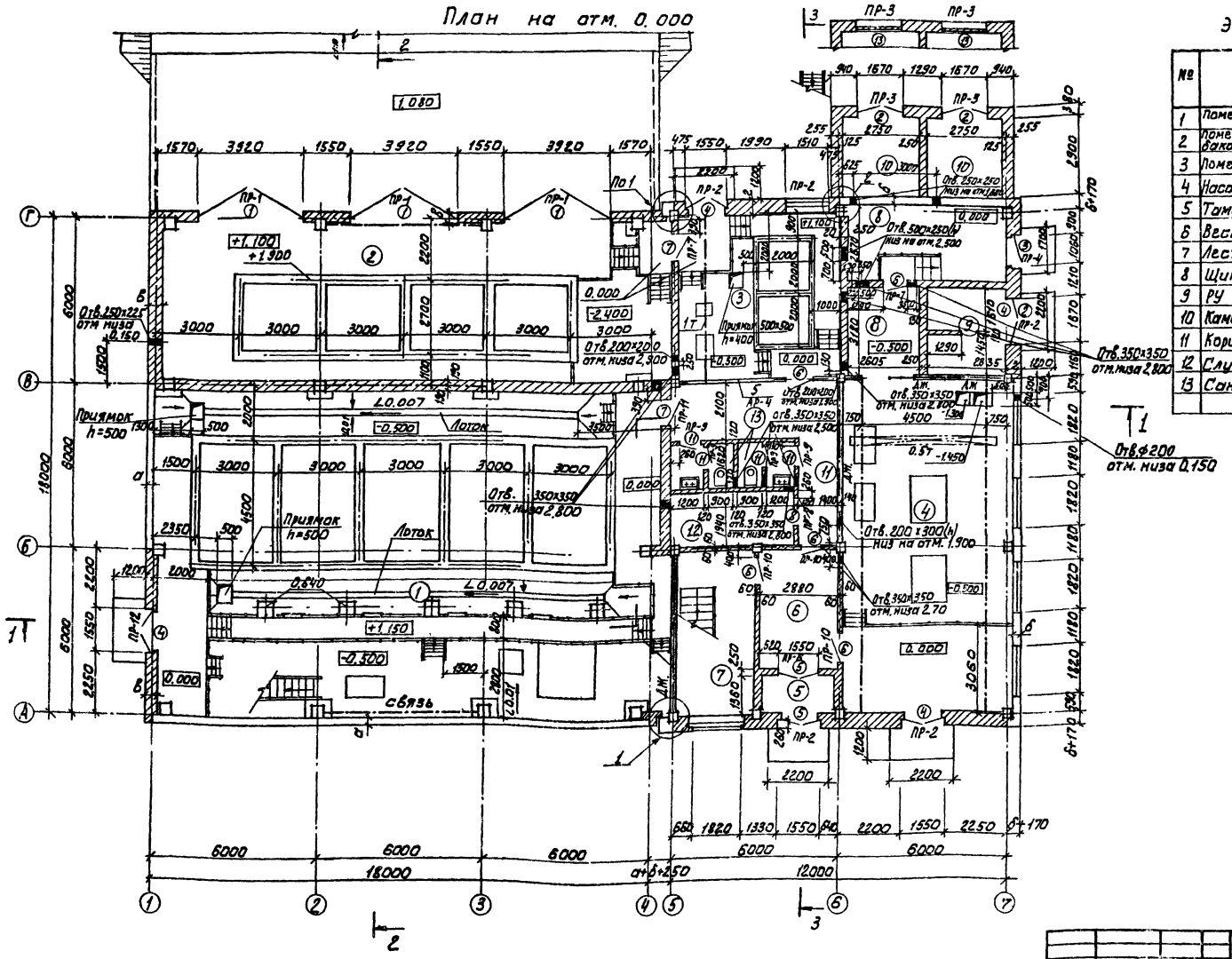

Экспликация помещений

№	Наименование	Площадь	Категория производств по взрыво- и пож. опасн.
1	Помещение трубопроводов контактных осветлителей	222.1	Д
2	Помещение растворно-хранилищных баков коагулянта и соды	57.0 / 111.3	Д
3	Помещение расходных баков коагулянта	34.75	Д
4	Насосная станция и воздуходувная	72.6	Д
5	Тамбур	3.6	–
6	Вестибюль	12.36	–
7	Лестничная клетка	16.9	–
8	Щитовая	23.5	Г
9	РУ	9.0	Г
10	Камеры трансформаторов	15.95	В
11	Коридор	17.9+27.7	–
12	Служебное помещение	8.85	Д
13	Санузлы	6.80	–

Согласовано

ОТА ВС		ГРИЛЬ
ОТА ВС		ФАРШИСТОВА
ОТА ЗАД		ТРЫКАНКИНА

ИНВ. № ПОДЛ. | ПОДПИСЬ И ДАТА | ВЗАМ. ИНВ. №

Н. КОНТР.	ГЛЕБОВ	
ПРОВЕР.	ДВОЙНИНА	
СТ. АРХ.	ШИЛОВА	
РУК. ГР.	ДВОЙНИНА	
ГИП	ЛЕВИНА	
ГАП	ГЛЕБОВ	
ГЛ. КОНС.	ПРОНИН	
НАЧ. ОТД.	КРАСАВИН	
ГЛ. НИЖ. ИНЖ.	КЕТАОВ	

ПРИВЯЗАН

ИНВ. №

ТП 901-8-10.83 АР

БЛОК ОСНОВНЫХ СООРУЖЕНИЙ ДЛЯ СТАНЦИИ ОБЕСФТОРИВАНИЯ ВОДЫ ПРОИЗВОДИТЕЛЬНОСТЬЮ 3,2 ТЫСМ³/СУТ

СТАДИЯ	ЛИСТ	ЛИСТОВ
Р	3	

ПЛАН НА ОТМ. 0,000

ЦНИИЭП ИНЖЕНЕРНОГО ОБОРУДОВАНИЯ г. МОСКВА

18727-01

План на отм. 3,600

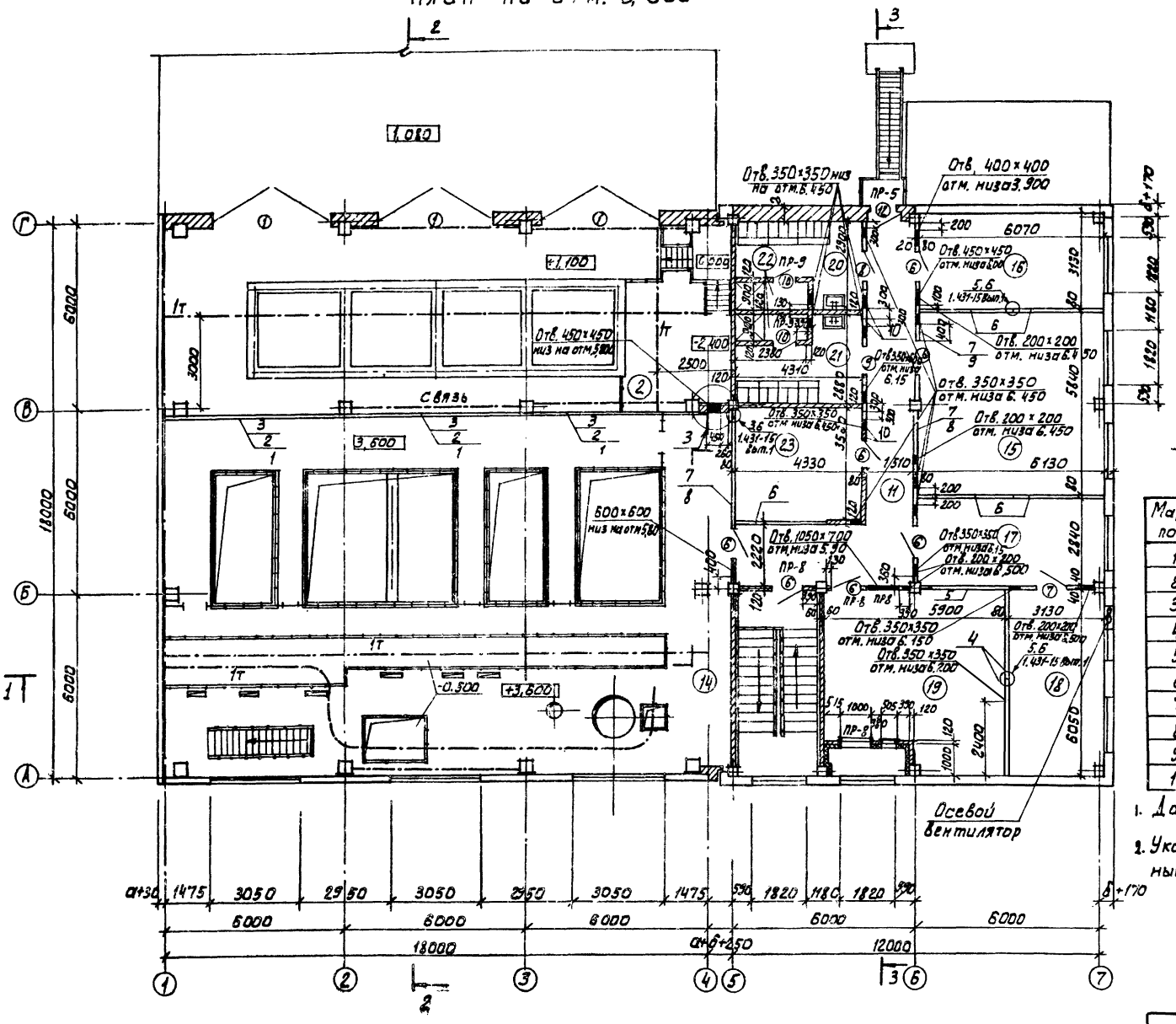

Экспликация помещений

№	Наименование	Площадь	Категория производств по взрыво-и пож. опасн.
14	Помещение контактных осветлителей	220.5	Д
15	Операторская	35,8	Г
16	Вытяжная венткамера	19,0	–
17	Мойка	17,4	Д
18	Химическая лаборатория	18,94	Д
19	Приточная венткамера	35,7	–
20	Мужской гардероб уличной, домашней и специальной одежды	9,95	–
21	Женский гардероб уличной, домашней и специальной одежды	9,9	–
22	Душевые	4,3	–
23	Помещение для хранения посуды и реактивов	15,4	Д

Спецификация сборных перегородок

Марка поз.	Обозначение	Наименование	Кол.	Масса ед. кг.	Примечание
1	1.431-20 Вып.1	ППЛ-3 / 5,98×1,485	3	730	Объемный вес 1000 кг/м³
2	1.431-20 Вып.1	ППЛ-4 / 5,98×1,185	3	580	"
3	1.431-20 Вып.1	ППЛ-16-В / 5,05×1,485	3	610	"
4	1.431-15 Вып.2	ППЛ-21-В / 2,98×3,34	2	1000	"
5	1.431-15 Вып.2	ППЛ-1-Д1 / 5,64×3,04	2	1140	"
6	1.431-15 Вып.2	ППЛ-21 / 2,98×3,34	5	1000	"
7	1.431-15 Вып.2	ППЛ-7 / 5,64×0,55	3	250	"
8	1.431-15 Вып.2	ППЛ-3-Д1 / 5,64×2,72	2	1070	"
9	1.431-15 Вып.2	ППЛ-3-2Д / 5,64×2,72	1	870	"
10	1.431-15 Вып.2	ППЛ-21-В-Д / 2,98×3,34	3	710	"

1. Данный лист см. совместно с листом АР-7.
2. Указания по монтажу и креплению панелей перегородок и монтажные узлы см. 1.431-15 Вып.0,1 и 1.431-3 Вып.0.

Н.контр.	Глебов	
Провер.	Двоянина	
Ст.арх.	Шилова	
Рук.гр.	Двоянина	
ГИП	Левина	
ГАП	Глебов	
Гл.конст.	Пронин	
Нач.отд.	Красавин	
Гл.инж.пр.	Кетаов	

Привязан

Инв.№

ТП 901-8-10.83 АР

БЛОК ОСНОВНЫХ СООРУЖЕНИЙ ДЛЯ СТАНЦИИ ОБЕСФТОРИВАНИЯ ВОДЫ ПРОИЗВОДИТЕЛЬНОСТЬЮ 3,2 тыс м³/сут

Стадия	Лист	Листов
Р	4	10

План на отм. 3,600
Спецификация сборных перегородок

ЦНИИЭП инженерного оборудования г. Москва

Согласовано: ОТА ВГ Гродль; ОТА ВС Нащокина; ОТА ЭАД Полевикова

Инв.№ подл. | Подпись и дата | Взам.инв.№

Типовой проект 901-8-10.83 Альбом I

Фасад 1-7

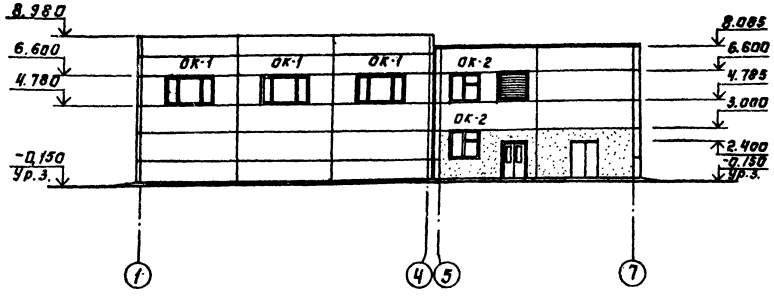

Фасад Г-А

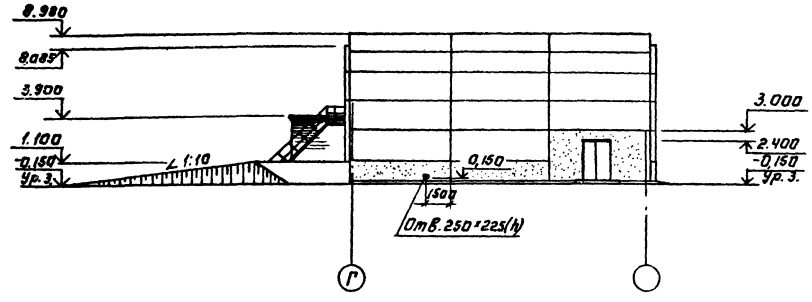

Фасад 7-1

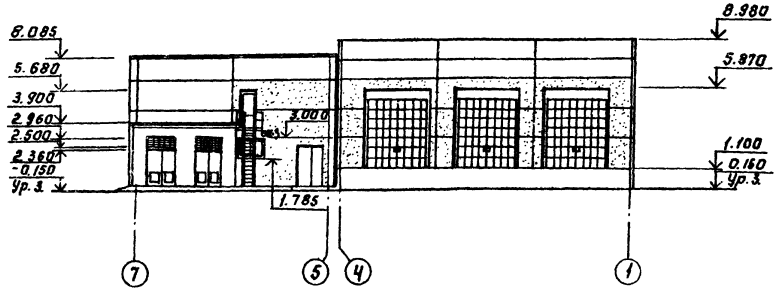

Фасад А-Г

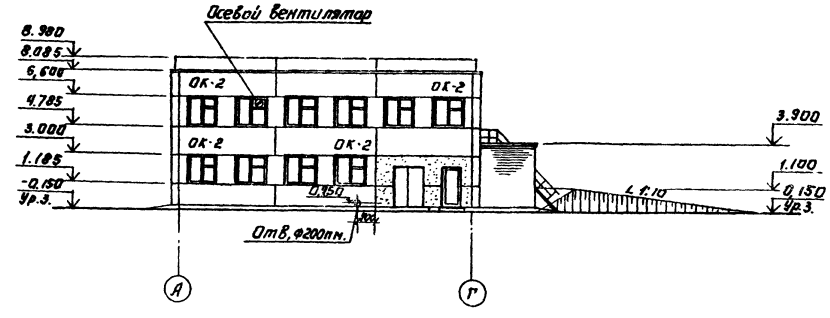

Наружные поверхности панелей окрашиваются цементно-перхлорвиниловыми красками
Наружные поверхности кирпичных вставок штукатурятся цементно-песчаным раствором марки 50 с разделкой швами и окраской пов панели.

Профиль кирпичной кладки

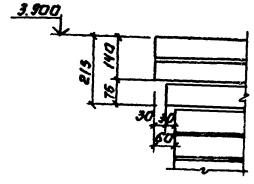

Согласовано
Инв.№ подл. | Подпись и дата | Взам. инв.№

Н. контр.	Гасбов		ТП 901-8-10.83 АР
Провер.	Двинина		
Гл. арх.	Шилова		
Рук. гр.	Двинина		
ГИП	Двинина		Блок основных сооружений для станции обеззараживания воды производительностью 3,2 тыс. м³/сутки
ГАП	Гасбов		Фасады 1-7; 7-1; А-Г; Г-А.
Гл. конст.	Пронин		
Нач. отд.	Краснова		

Стадия	Лист	Листов
Р	6	

ЦНИИЭП инженерного оборудования г. Москва

Привязан:

Инв.№

Копировал: Логинова

Формат А3

Типовой проект 901-8-10.83 Альбом I

Разрез 1-1

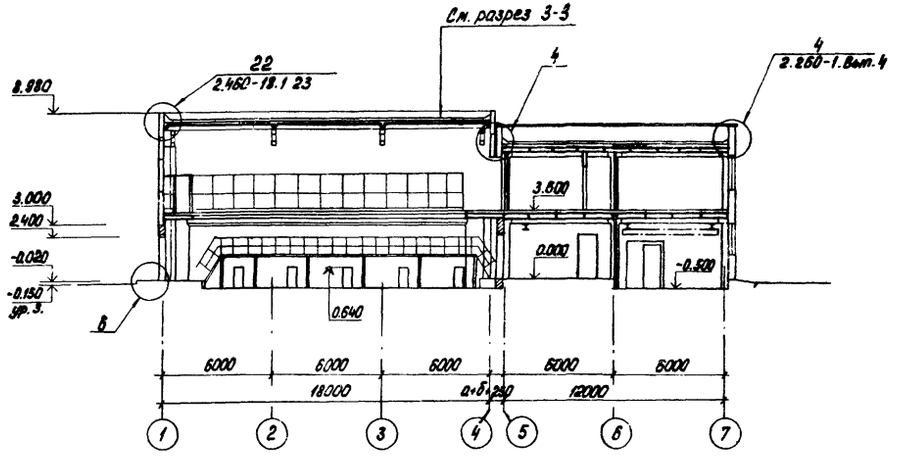

Разрез 3-3

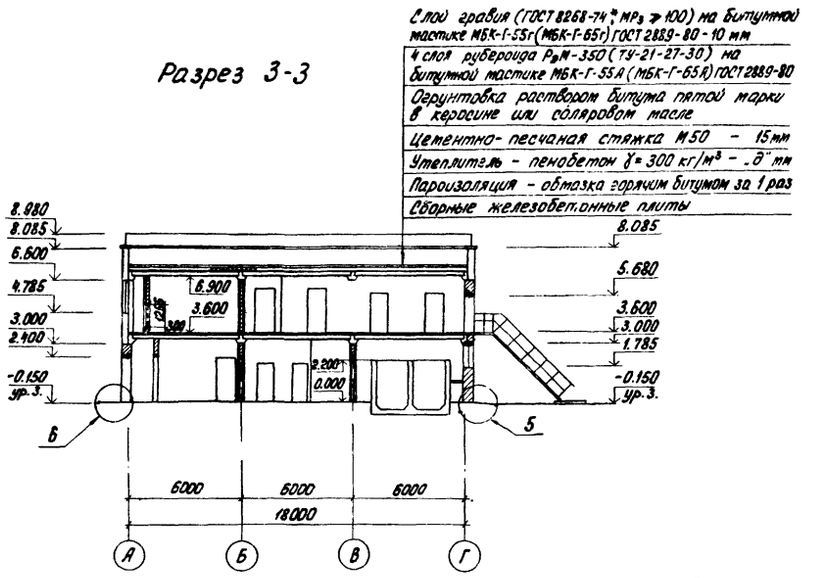

Разрез 2-2

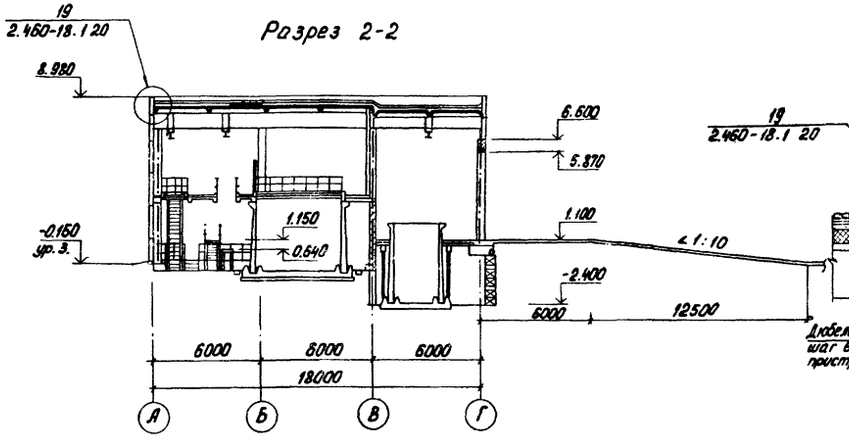

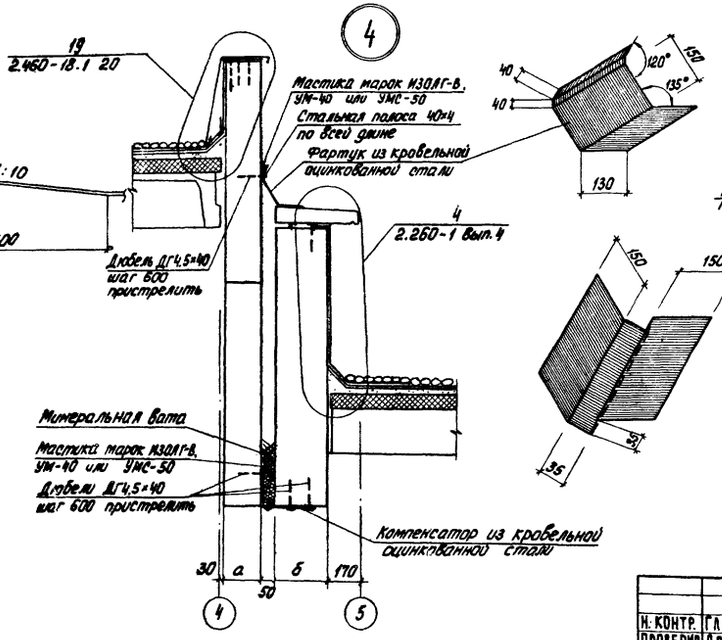

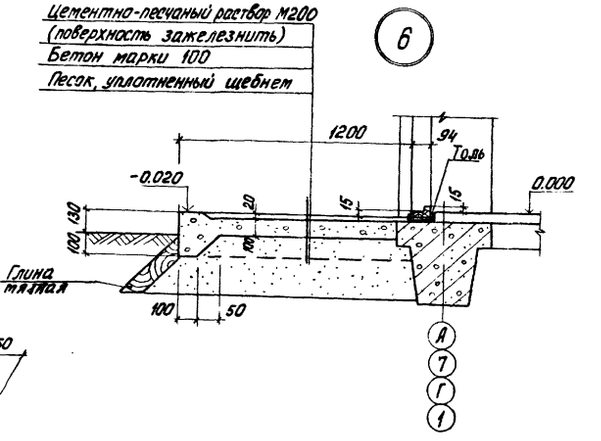

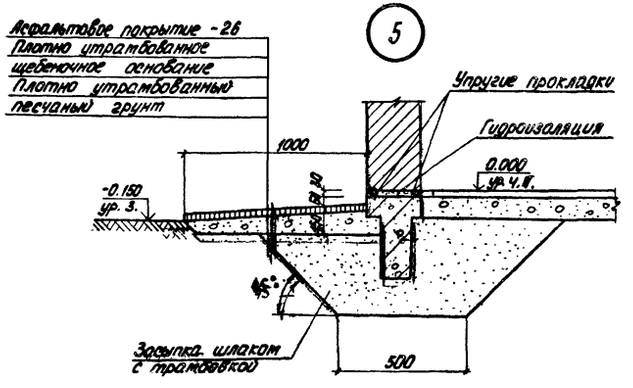

Н. контр.	Глебов		
Проверил	Двойнина		
Ст. архит.	Шилова		
Рук. гр.	Двойнина		
ГИП	Левина		
ГАП	Глебов		
Гл. конст.	Пронин		
Нач. отд.	Красавин		

Привязан

Инв. №

ТП 901-8-10.83 АР

Блок основных сооружений для станции обесфторивания воды производительностью 3.2 тыс. м³/сутки

Стадия	Лист	Листов
Р	5	

Разрезы 1-1; 2-2; 3-3. Узлы 4, 5, 6

ЦНИИЭП инженерного оборудования г. Москва

18727-01

Инв. № подл. | Подпись и дата | Взам. инв. №

Гуглакович Отдел ВГ Гриль
Отдел ЭКД Домовщиком

Альбом I

Типовой проект 901-8-10.83

Схема расположения перегородок в осях 1÷4

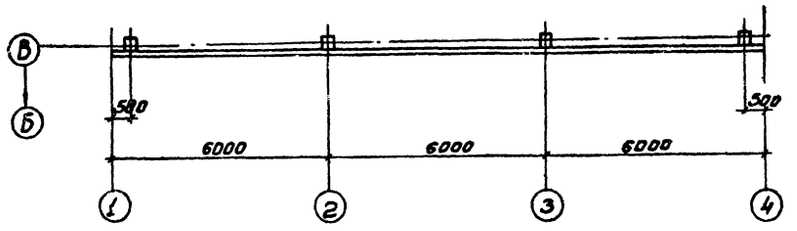

Вид 1-1

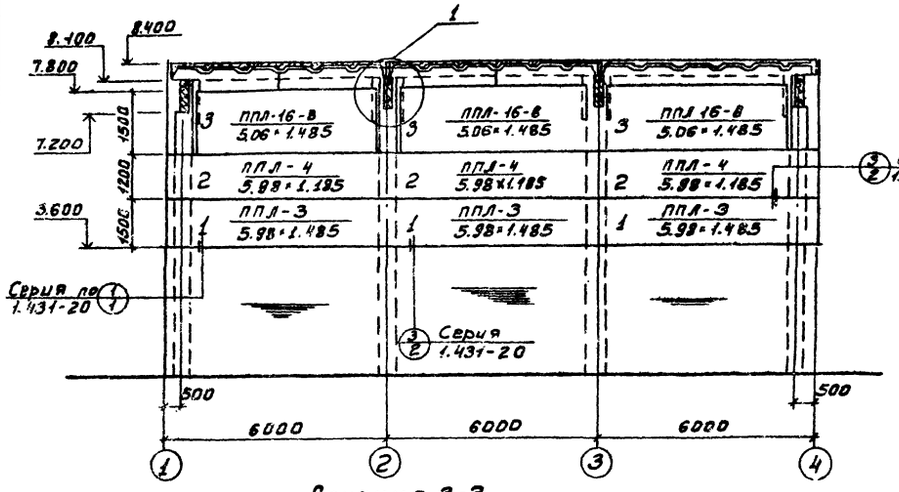

Сечение 3-3

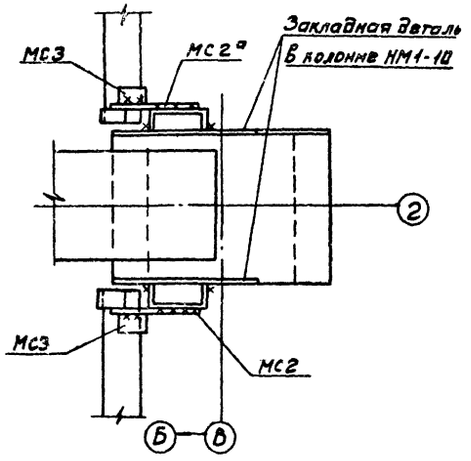

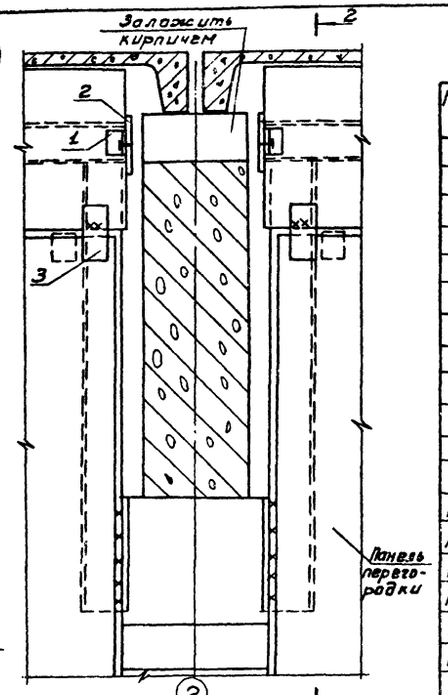

Сечение 2-2

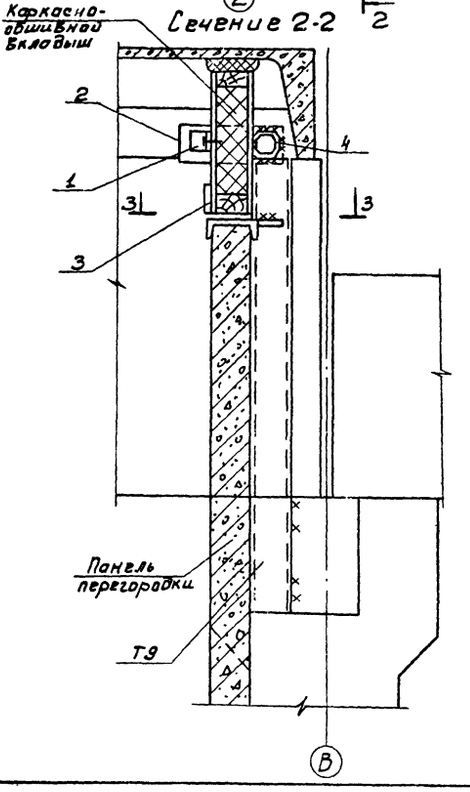

Спецификация соединительных элементов перегородок

Марка, поз.	Обозначение	Наименование	Кол.	Масса ед., кг	Приме чание
		Сборочные единицы			
1		Уголок Б-50×50×5 ГОСТ 8509-72 Вст3сп2-1 ГОСТ 535-79			
		ℓ = 50	6		
2		Полоса универсальная			
		Б-8×250 ГОСТ 82-70 Р=120 Ст.3 сп2 ГОСТ 4637-79	6		
3		Полоса Б-5×50 ГОСТ 103-76 Вст3 кп2-в ГОСТ 535-79			
		ℓ = 60	6		
4		Швеллер 8 ГОСТ 8240-72 Вст3 кп2-3 ГОСТ 535-79			
		ℓ = 5080	2		
		Соединительные детали			
МС2	1.431-20, Вып.7 часть 2	МС2	15	0.5	
МС2а	1.431-20, Вып.7, часть 2	МС2а	15	0.5	
МС3	1.431-20, Вып. 7, часть 2	МС3	30	0.3	
МС4	1.431-20, Вып. 7, часть 2	МС4	24	0.8	
Т9	1.431-20. Вып. 4	Т9	6	18.46	
МС1	1.431-15, Вып. 4	МС1	20	0.6	
МС2	1.431-15, Вып. 4	МС2	20	0.2	
МС5	1.431-15, Вып. 4	МС5	10	0.83	
МС6	1.431-15, Вып. 4	МС6	10	0.4	
МС12	1.431-15, Вып. 4	МС12	18	0.015	
МС14	1.431-15, Вып. 4	МС14	18	0.01	
МС17	1.431-15, Вып. 4	МС17	4	0.45	
МС19	1.431-15, Вып. 4	МС19	4	1.3	
		Дюбели ДГП 4.5×50	96		
		Дюбели ДГ 5.5×6	36		

1. Спецификацию на перегородки см. на листе 4.

Привязан

Инв. №

Инв.№ подл. | Подпись и дата | Взам. инв.№

Н.контр.	Левина		
Провер	Письман		
Инжен	Саранча		
Рук. гр	Письман		
Гип	Левина		
Гл. конс	Пронин		
Нач. отд	Красавин		

ТП 901-8-10.83 АР

Блок основных сооружений для станции обесфторивания воды производительностью 3,2 тыс м³/сутки

Стадия Р | Лист 7 | Листов

Схема расположения перегородок в осях 1÷4.

ЦНИИЭП инженерного оборудования г. Москва

18727-01

Типовой проект 901-8-10.83 Альбом I

Ведомость проёмов ворот и дверей

Марка, поз.	Размер проема в кладке
1	3920 x 4770
2	1670 x 2360
3	1060 x 2400
4	1550 x 2400
5	1550 x 2400
6	1020 x 2400
7	1020 x 2400
8	910 x 2070
9	910 x 2070
10	810 x 2070
11	710 x 2070
12	910 x 2210

Ведомость перемычек

Марка, поз.	Схема сечения
Для $t°_н$=-20°; -30°; -40°	
ПР-3	1ПР2-19.12.14; 2.360; 2940+8; 380; Г
ПР-6	2.400; 1400; 250; 1ПР3-19.12.14; А
ПР-7	1ПР1-12.12.14; 1.900; 2.400; 250
ПР-8	1ПР1-12.12.6; 6.000; 2.070; 120
ПР-9	1ПР1-10.12.6; 5.670; 2.070; 120
ПР-10	2.400; 120; 1ПР1-12.12.14
ПР-11	1ПР1-12.12.14; 2.400; 380; 160; 5

Марка поз.	Схема сечения
Для $t°$=-20°	
ПР-1	1ПР8-44.12.29; 5.870; 180; 200; В; Г
ПР-2	1ПР3-22.12.14; 2.400; 75; 380
ПР-4	1ПР1-12.12.14; 2.400; 40; 380; 6; 7
ПР-5	1ПР1-12.12.14; 5.810; 380; 40; 7; 6
ПР-12	1ПР3-22.12.14; 2.400; 200; 180; 1; 2
ПР-13	1ПР8-20.12.22У; 1ПР28-20.25.22У; 3.000; 40; 380; В; Г
Для $t°$=-30°	
ПР-1	1ПР8-44.12.29; 5.870; 310; 200; В; Г
ПР-2	1ПР3-22.12.14; 2.400; 610
ПР-4	1ПР1-12.12.14; 2.400; 40; 470; 75; 6; 7

Марка поз.	Схема сечения
ПР-5	1ПР1-12.12.14; 5.810; 470; 40; 7; 6
ПР-12	1ПР3-22.12.14; 2.400; 200; 310; 75; 1; 2
ПР-13	1ПР28-20.25.22У; 3.000; 40; 470; В; Г
Для $t°$=-40°	
ПР-1	1ПР8-44.12.29; 5.870; 310; 200; В; Г
ПР-2	1ПР3-22.12.14; 2.400; 75; 640
ПР-4	1ПР1-12.12.14; 2.400; 120; 520; 75; 7
ПР-5	1ПР1-12.12.14; 5.810; 520; 120; 7; 6
ПР-12	1ПР3-22.12.14; 2.400; 200; 310; 75; 1; 2
ПР-13	1ПР28.20.25.22У; 1ПР8-20.12.22У; 3.000; 120; 520; В; Г

Спецификация перемычек

Марка, поз.	Обозначение	Наименование	Кол.	Масса ед. кг	Примечание
ПР-1	Серия 1.138-10 Вып.4	1ПР8-44.12.29	9	385	Для $t°$=-20°; -30°
ПР-1	Серия 1.138-10 Вып.4	1ПР8-44.12.29	12	385	Для $t°$=-40°
ПР-2	Серия 1.138-10 Вып.1	1ПР3-22.12.14	15	100	Для $t°$=-20°
ПР-2	Серия 1.138-10 Вып.1	1ПР3-22.12.14	20	100	Для $t°$=-30°
ПР-2	Серия 1.138-10 Вып.1	1ПР3-22.12.14	25	100	Для $t°$=-40°
ПР-3	Серия 1.138-10 Вып.1	1ПР2-19.12.14	12	75	
ПР-4	Серия 1.138-10 Вып.1	1ПР1-12.12.14	3	50	Для $t°$=-20°
ПР-4	"	1ПР1-12.12.14	4	50	Для $t°$=-30°
ПР-4	"	1ПР1-12.12.14	5	50	Для $t°$=-40°
ПР-5	"	1ПР1-12.12.14	3	50	Для $t°$=-20°
ПР-5	"	1ПР1-12.12.14	4	50	Для $t°$=-30°
ПР-5	"	1ПР1-12.12.14	5	50	Для $t°$=-40°
ПР-6	"	1ПР3-19.12.14	2	75	
ПР7	"	1ПР1-12.12.14	4	50	
ПР-8	"	1ПР1-12.12.6	4	25	
ПР-9	"	1ПР1-10.12.6	6	25	
ПР-10	"	1ПР1-12.12.14	3	50	
ПР-11	"	1ПР1-12.12.14	3	50	
ПР-12	"	1ПР3-22.12.14	3	100	Для $t°$=-20°
ПР-12	"	1ПР3-22.12.14	4	100	Для $t°$=-30°; -40°
ПР-13	"	1ПР28-20.25.22У	1	275	Для $t°$=-20°
	"	1ПР8-20.12.22У	1	125	
ПР-13	"	1ПР28-20.25.22У	2	275	Для $t°$=-30°
ПР-13	"	1ПР28-20.25.22У	2	275	Для $t°$=-40°
	"	1ПР8-20.12.22У	1	125	

Н.контр.	Гаебов		ТП 901-8-10.83 АР
Провер.	Двойнина		
Ст. арх.	Шилова		
Рук. гр.	Двойнина		
ГИП	Левина		Блок основных сооружений для станции обесфторивания воды производительностью 3,2 тыс. м³/сутки
ГАП	Гаебов		
Гл. констр.	Пронин		Ведомость и спецификация перемычек. Ведомость проемов ворот и дверей.
Нач. отд.	Красавин		

Стадия	Лист	Листов
Р	8	

ЦНИИЭП инженерного оборудования г. Москва

Привязан:

Инв. №

Копировал: Логинова

Формат: 18727-01

Инв. № подл. | Подпись и дата | Взам. инв. №

Согласовано

Типовой проект 901-8-10.83 Альбом I

Ведомость отделки помещений

Наименование или номер помещения	Потолок: Площадь	Потолок: Вид отделки	Стены или перегородки: Площадь	Стены или перегородки: Вид отделки	Отделка низа стен или перегородок (панель): Площадь	Отделка низа стен или перегородок (панель): Вид отделки	Отделка низа стен или перегородок (панель): Высота мм	Колонна: Площадь	Колонна: Вид отделки	Примечание
1	166,0	Затирка швов. Окраска поливинилацетатная ВА-27А	123,2	Штукатурка кирпичных стен сложным раствором. Затирка панельных стен. Окраска поливинилацетатная ВА-27А	94,6	Глазурованная плитка	1800	30,2	Окраска поливинилацетатная ВА-27А	Швы между плитками-5 мм.
2	230,4	Затирка швов. Окраска двумя слоями лака ХВ-784 по двум слоям эмали ХВ-785 и огрунтовке лаком ХВ-784 плит и балок покрытия	159,6 271,1	Штукатурка кирпичных стен. Затирка панельных стен. Окраска двумя слоями лака ХВ-784 по двум слоям эмали ХВ-785 и огрунтовке лаком ХВ-784.	—	—	—	46,36	Окраска двумя слоями лака ХВ-784 по двум слоям эмали ХВ-785 и огрунтовке лаком ХВ-784	
3	34,15	Затирка швов. Окраска двумя слоями лака ХВ-784 по двум слоям эмали ХВ-785 и огрунтовке лаком ХВ-784 плит и балок покрытия	76,2	Штукатурка кирпичных стен затирка панельных стен. Окраска двумя слоями лака ХВ-784 по двум слоям эмали ХВ-785 и огрунтовке лаком ХВ-784	—	—	—	2,0	Окраска двумя слоями лака ХВ-784 по двум слоям эмали ХВ-785 и огрунтовке лаком ХВ-784	
4	72,6	Затирка швов. Окраска поливинилацетатная ВА-27А	41,7	Штукатурка кирпичных стен сложным раствором. Затирка панельных стен. Окраска поливинилацетатная ВА-27А	52,24	Глазурованная плитка	1800	8,3	Окраска поливинилацетатная ВА-27А	Швы между плитками-5мм
5	3,6	Клеевая побелка	10,5	Штукатурка цементно-песчаным раствором. Затирка швов. Окраска клеевыми красками светлых тонов.	9,7	Масляная краска	1500	0,7	Клеевая побелка	
6	12,36	Клеевая побелка	18,33	Штукатурка кирпичных стен цементно-песчаным раствором. Затирка панельных стен. Окраска клеевыми красками светлых тонов	17,1	Масляная краска	1500	0,4 0,3	Клеевая побелка. Масляная краска на высоту 1500мм	
7	16,9	Клеевая побелка	86,0	Штукатурка кирпичных стен цементно-песчаным раствором. Затирка швов. Панельных стен. Окраска клеевыми красками светлых тонов	30,0	Масляная краска	1500	1,3 1,1	Клеевая побелка. Масляная краска на высоту 1500мм	
8	23,5	Известковая побелка	73,7	Штукатурка кирпичных стен. Затирка панельных стен известковая побелка	—	—	—	—	Известковая побелка	
9	9,0	Известковая побелка	43,7	Штукатурка кирпичных стен. Затирка панельных стен. Известковая побелка	—	—	—	—	Известковая побелка	
10	15,95	Известковая побелка	73,4	Штукатурка кирпичных стен. Затирка панельных стен. Известковая побелка.	—	—	—	—	—	
11	45,6	Клеевая побелка	37,8 47,8	Штукатурка кирпичных стен цементно-песчаным раствором, затирка панельных стен. Окраска клеевыми красками светлых тонов.	27,4 31,0	Масляная краска	1500	1,4 1,1	Клеевая побелка. Масляная краска на высоту 1500мм	
12	8,85	Клеевая побелка	21,8	Штукатурка кирпичных стен цементно-песчаным раствором. Затирка панельных стен. Окраска клеевыми красками светлых тонов	17,1	Масляная краска	1500	1,7 1,2	Клеевая побелка. Масляная краска на высоту 1500мм	

Ведомость отделки помещений

Наименование или номер помещения	Потолок: Площадь	Потолок: Вид отделки	Стены или перегородки: Площадь	Стены или перегородки: Вид отделки	Отделка низа стен или перегородок (панель): Площадь	Отделка низа стен или перегородок (панель): Вид отделки	Отделка низа стен или перегородок (панель): Высота мм	Колонна: Площадь	Колонна: Вид отделки	Примечание
13	6,8	Затирка швов. Окраска поливинилацетатная ВА-27А	36,2	Штукатурка кирпичных стен сложным раствором. Затирка панельных стен. Окраска поливинилацетатная ВА-27А	25,7	Глазурованная плитка	1500	—	—	
14	352,0	Затирка швов. Окраска поливинилацетатная ВА-27А	146,0	Штукатурка кирпичных стен. Затирка панельных стен. Окраска поливинилацетатная ВА-27А	104,0		1500	14,3 10,2	Окраска поливинилацетатная ВА-27А. Глазурованная плитка на 1500мм от пола	
15	35,8	Затирка швов. Окраска поливинилацетатная ВА-27А	73,0	Штукатурка кирпичных стен. Затирка панельных стен. Окраска поливинилацетатная ВА-27А	—	—	—	4,7	Окраска поливинилацетатная ВА-27А	
16	19,0	Известковая побелка	11,9	Затирка панельных стен известковая побелка	—	—	—	—	Известковая побелка	
17	17,4	Затирка швов. Окраска поливинилацетатная ВА-27А	24,6	Штукатурка кирпичных стен сложным раствором. Затирка панельных стен. Окраска поливинилацетатная ВА-27А	32,53	Глазурованная плитка	1800	1,13 0,95	Глазурованная плитка на высоту 1800мм. Окраска поливинилацетатная ВА-27А	Швы между плитками 5 мм
18	18,94	Затирка швов. Окраска поливинилацетатная ВА-27А	22,4	Штукатурка кирпичных стен сложным раствором, затирка панельных стен. Окраска поливинилацетатная ВА-27А	31,3	Глазурованная плитка	1800	1,82 1,52	Глазурованная плитка на высоту 1800 мм. Окраска поливинилацетатная ВА-27А	Швы между плитками 5 мм
19	35,7	Известковая побелка	70,1	Штукатурка кирпичных стен. Затирка панельных стен известковая побелка	—	—	—	—	Известковая побелка	
20	9,95	Затирка швов. Окраска поливинилацетатная ВА-27А	24,0	Штукатурка кирпичных стен сложным раствором. Затирка панельных стен. Окраска поливинилацетатная ВА-27А	17,6	Глазурованная плитка	1500	—	Окраска поливинилацетатная ВА-27А	Швы между плитками 5 мм
21	9,9	Затирка швов. Окраска поливинилацетатная ВА-27А	24,0	Штукатурка кирпичных стен сложным раствором. Затирка панельных стен. Окраска поливинилацетатная ВА-27А	17,6	Глазурованная плитка	1500	—	Окраска поливинилацетатная ВА-27А	Швы между плитками 5 мм
22	4,3	Затирка швов. Окраска масляной краской за 2 раза	22,6	Штукатурка кирпичных стен. Затирка панельных стен. Окраска масляной краской за 2 раза	17,7	Глазурованная плитка	1800	—	—	Швы между плитками 5 мм.
23	15,4	Затирка швов. Окраска поливинилацетатная ВА-27А	50,0	Штукатурка кирпичных стен. Затирка панельных стен. Окраска поливинилацетатная ВА-27А	—	—	—	—	—	

Н. контр.	Глебов		
Провер.	Двоянина		
Ст. арх.	Шилова		
Рук. гр.	Двоянина		
Гип	Левина		
Гап	Глебов		
Гл. констр.	Пронин		
Нач. отд.	Красавин		

ТП 901-8-10.83 АР

Привязан:

Инв. №

Блок основных сооружений для станции обесторивания воды производительностью 3,2 тыс. м³/сутки

Ведомость отделки помещений.

Стадия	Лист	Листов
Р	9	

ЦНИИЭП инженерного оборудования г. Москва

Согласовано

Инв. № подл. подпись и дата взам. инв. №

Типовой проект 901-8-10.83 Альбом I

План кровли.

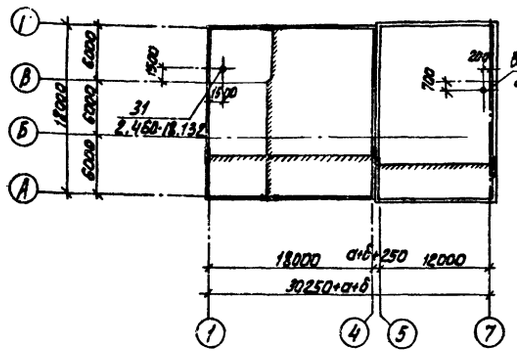

План полов на отм. 1,100; 3,600

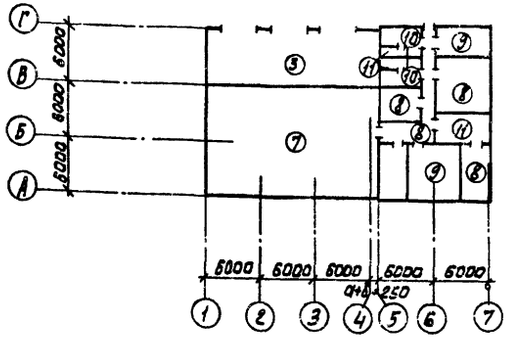

План полов на отм. -2,400; -0,500; 0,000

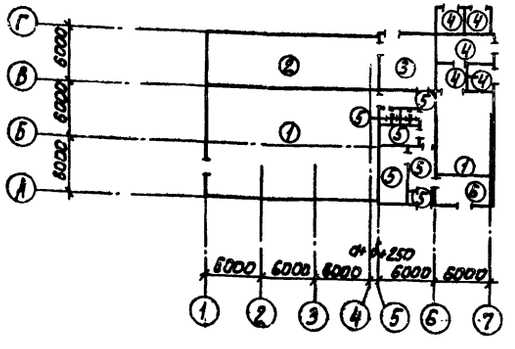

Экспликация полов

Наименование или номер помещения по проекту	Тип пола по проекту	Схема пола или номер узла по серии	Элементы пола и их толщина	Площадь пола, м²
1, 4	1		Покрытие- плитка керамическая по ГОСТ 6787-80 - 13 мм Заполнение швов- цементно-песчаный раствор М 150 Прослойка- цементно-песчаный раствор М150- 15 мм Подстилающий слой- бетон М100 - 100 мм Гидроизоляция - 2 слоя гидроизола на битумной мастике - 60 мм Стяжка - бетон М 150 Основание- уплотненный грунт с втрамбованным в него слоем щебня или гравия крупностью 40-60 мм - 100 мм	117.0
2	2	4 230 4	Покрытие- плитка кислотоупорная керамическая марки КШ ГОСТ 961-79 §20 на силикатной замазке- 24 мм Прослойка- шпаклевка силикатной замазкой - 5 мм Гидроизоляция- битумно-рулонная* - 10 мм Стяжка- цементно-песчаный раствор М150-20 мм подстилающий слой- бетон марки 100-100 мм Основание- уплотненный грунт с втрамбованным в него слоем щебня или гравия крупностью 40-60 мм - 100 мм	62.5
2,3	3	4 230 4	Покрытие- плитка кислотоупорная керамическая марка КШ ГОСТ 961-79 §20 на силикатной замазке - 24 мм Прослойка- шпаклевка силикатной замазкой - 5 мм * Гидроизоляция - битумно-рулонная - 10 мм Стяжка- цементно- песчаный раствор марки 150 - 20 мм Основание- плита перекрытия	95.0
8, 9, 10	4		Покрытие- цементно-песчаный раствор М 200 с железнением - 20 мм Подстилающий слой- бетон М100- 100 мм Основание- уплотненный грунт с втрамбованным в него слоем щебня или гравия крупностью 40-60 мм	48.45
5, 6, 7, 11, 12, 13	5		Покрытие- плитка керамическая по ГОСТ 6787-80 - 13 мм Заполнение швов- цементно-песчаный раствор М 150 Прослойка- цементно-песчаный раствор М150- 15 мм Подстилающий слой- бетон М100- 100 мм Основание- уплотненный грунт с втрамбованным в него слоем щебня или гравия крупностью 40-60 мм - 100 мм	70.0
4	6		Покрытие- бетонное из бетона марки 200 - 20 мм Основание- плита перекрытия	18.7

Наименование или номер помещения по проекту	Тип пола по проекту	Схема пола или номер узла по серии	Элементы пола и их толщина	Площадь пола, м²
14	7		Покрытие- плитка керамическая по ГОСТ 6787-80- 13 мм. Заполнение швов- цементно-песчаный раствор М 100. Прослойка- цементно-песчаный раствор М-100 - 17 мм Основание- железобетонные плиты	144.0
11, 15, 18, 23	8		Покрытие- линолеум ГОСТ 7251-77 2-5 мм Прослойка- холодная мастика на водостойких вяжущих стяжка- легкий бетон марки 50 - 55 мм γ = 1100- 1200 кг/м³ Утеплитель- минераловатные маты- 20 мм Основание- сборная железобетонная плита	97.84
16, 19	9		Покрытие- цементно- песчаный раствор марки 200 - 20 мм стяжка- цементно-песчаный раствор М150 40 мм Утеплитель- минераловатные маты- 20 мм Основание- сборная ж.б. плиты	54.7
20, 21	10		Покрытие- плитка керамическая по ГОСТ 6787-80 - 13 мм Заполнение швов- цементно-песчаный раствор М150- 17 мм Стяжка- легкий бетон γ = 1100- 1200 кг/м³ - 30 мм Утеплитель- минераловатные маты- 20 мм Основание- сборная железобетонная плита	19.85
22, 17	11		Покрытие- плитка керамическая на ГОСТ 6787-80- 13 мм Заполнение швов- цементно- песчаный раствор М150 Прослойка- цементно-песчаный - 17 мм раствор М50 Гидроизоляция- 4 слоя гидроизола на битумной мастике Стяжка- цементно-песчаный раствор М150- 20 мм Основание- сборная железобетонная плита	21.7

* 1. Состав битумно-рулонной изоляции толщиной 10 мм.
- грунтовочный слой раствором битума в бензине за 2 раза.
- Два слоя рубероида РПМ-300А на битуме БН 70/30,
- шпаклевка мастикой битуминоль марки Н-2 толщиной 5 мм

2. Конструкцию покрытия полов 3; 9 и изоляцию пола завести на вертикальную поверхность стены на 300 мм.

3. В помещениях контактных осветлителей, расходных баков коагулянта, насосной станции и воздуходувной (помещения N 1, 3, 4) предусмотреть уклоны в полах в соответствии с листом АР-3 (план на отм. 0,000). Привязка и размеры лотков, приямков и фундаментов под оборудование даны на листах марки КЖ.

Привязан:

Инв. №

Н. контр.	Гаевой		
Провер.	Двоинина		
Ст. арх.	Шадова		
Рук. гр.	Двоинина		
ГИП	Левина		
ГАП	Гаевой		
Гл. конструктор	Иронин		
Нач. отд.	Красавин		

ТП-901-8-10.83 АР

Блок основных сооружений для станции обеззараживания воды производительностью 3,2 тыс м³/сутки

Стадия	Лист	Листов
Р	10	

Планы полов и кровли, экспликация полов.

ЦНИИЭП инженерного оборудования г. Москва

18727-01

Типовой проект 901-8-10.83 Альбом I

Ведомость рабочих чертежей основного комплекта.

Лист	Наименование	Примечание
1	Общие данные (начало).	
2	Общие данные (продолжение).	
3	Общие данные (окончание).	
4	Схема расположения фундаментов, фундаментных балок и подпорных стен.	
5	Схема расположения фундаментов, фундаментных балок и подпорных стен. Виды 1-1÷4-4. Сечения 5-5÷9-9; 27-27.	
6	Схема расположения фундаментов, фундаментных балок и подпорных стен. Виды 10-10÷13-13. Сечения 14-14÷17-17.	
7	Схема расположения фундаментов, фундаментных балок и подпорных стен. Виды 18-18÷20-20. Сечения 21-21÷26-26.	
8	Фундаменты Фм1÷Фм3. Опалубочные чертежи. Армирование.	
9	Фундаменты Фм4; Фм5; Фм6. Опалубочные чертежи. Армирование.	
10	Фундаменты Фм7÷Фм10. Опалубочные чертежи.	
11	Фундаменты Фм7÷Фм9. Армирование.	
12	Фундамент Фм10. Армирование. Фундамент Фм13. Опалубочный чертеж. Армирование.	
13	Фундаменты Фм11. Фм12. Опалубочные чертежи. Армирование.	
14	Фундаменты Фм14; Фм15; Фм16. Опалубочные чертежи. Армирование.	
15	Фундаменты Фм17; Фм18. Опалубочные чертежи. Армирование	
16	Схема расположения емкостей, фундаментов под оборудование, каналов и приямков.	
17	Разрезы 1-1÷4-4. Узел 1.	
18	Схема расположения каналов и приямков в осях 6-7; 8-Г. Разрезы 7-7÷13-13.	
19	Схема расположения закладных деталей и труб на отм. -0,500. Разрезы 1-1÷3-3.	
20	Фундаменты под оборудование Ф01÷Ф010.	
21	Антикоррозионная защита каналов и фундаментов под оборудование.	
22	Растворно-хранилищные баки коагулянта и соды (РЕ1). Схема расположения стеновых панелей и монолитных участков. Разрезы 1-1÷3-3. Узлы 3, 4.	
23	Схема расположения монолитных участков и закладных деталей. Армирование. Ум1, Ум2, Ум3 в емкости РЕ1.	
24	Армирование монолитного ж.-б. днища емкости РЕ1.	
25	Схема расположения каркасов в зубе днища емкости РЕ1.	
26	Антикоррозионная защита и схема деревянной обрешетки в емкости РЕ1.	
27	Контактные осветлители (РЕ2). Схема расположения стеновых панелей и монолитных участков. Разрез 1-1.	
28	Контактные осветлители (РЕ2). Разрезы 2-2÷5-5. Узлы 3, 4.	
29	Контактные осветлители (РЕ2). Узлы 1, 2, 5÷8.	
30	Контактные осветлители (РЕ2). Схема расположения закладных изделий в монолитных участках. Армирование монолитных участков Ум1÷Ум3.	
31	Контактные осветлители (РЕ2). Армирование днища.	
32	Контактные осветлители (РЕ2). Схема расположения каркасов в зубе днища емкости.	
33	Расходные баки коагулянта (РЕ3). Опалубочные чертежи.	
34	Расходные баки коагулянта (РЕ3). Армирование.	
35	Схемы расположения стеновых панелей по осям „А", „Б", „1", „4", „5", „7".	
36	Спецификация стеновых панелей и стальных элементов крепления каркаса.	
37	Схемы расположения плит покрытия и перекрытия. Разрезы 1-1÷3-3.	
38	Схемы расположения колонн, балок, ригелей разрезы 1-1; 2-2. Вид 3-3.	
39	Схемы расположения колонн, балок, ригелей. Разрезы 5-5, 6-6, 8-8, 9-9. Виды 4-4, 7-7.	
40	Схемы расположения лестничных маршей, проступей и верхней лестничной площадки.	
41	Перекрытие на отм. 1,100. Разрезы 1-1÷5-5.	
42	Перекрытие на отм 1,100. Армирование монолитных участков Ум1÷Ум4.	
43	Перекрытие на отм. 1,100. Балки Бм1÷Бм3. Разрезы 6-6÷8-8. Узлы 1, 2.	
44	Схема расположения приточной венткамеры на отм. 3,600.	
45	Перекрытие на отм. 3,600. Схема расположения перекрытия. Разрезы 1-1÷7-7. Монолитные участки Ум5-Ум6.	
46	Перекрытие на отм. 3,600. Схема расположения монолитных ж.-б. балок и монолитных участков.	
47	Перекрытие на отм. 3,600. Разрезы 8-8÷13-13. Монолитные участки Ум7÷Ум11.	
48	Перекрытие на отм. 3,600. Схема армирования монолитных ж.-б. поясов Мп1÷Мп4. Сечения 1-1÷3-3.	
49	Перекрытие на отм. 3,600. Балки Бм1÷Бм3 Бм6÷Бм12.	
50	Перекрытие на отм. 3,600. Балки Бм4-Бм5. Монолитные участки Ум12÷Ум14.	
51	Перекрытие на отм. 3,600. Балки Бм13÷Бм17.	
52	Схема расположения закладных деталей на отм. 3,600.	
53	Схемы расположения закладных деталей в полу.	

Типовой проект разработан в соответствии с действующими нормами и правилами и предусматривает в части железобетонных конструкций мероприятия, обеспечивающие взрывную, взрывопожарную и пожарную безопасность при эксплуатации здания

Главный инженер проекта: Левина /Левина С.Е./

Инв. № подл. | Подпись и дата | Взам. инв. №

Привязан:

Инв. №

тп 901-8-10.83 КЖ

Н. контр.	Левина	
Провер.	Писоман	
Ст. инж.	Мишин	
Рук. гр.	Писоман	
ГИП	Левина	
Гл. конструктор	Пронин	
Начальник	Красавин	

Блок основных сооружений для станции обезжелезивания воды производительностью 2 тыс. м³/сут

Стадия	Лист	Листов
Р	1	

Общие данные (начало)

ЦНИИЭП инженерного оборудования г. Москва

Типовой проект 901-8-10.83 Альбом I

Инв. № подл. | Подпись и дата | Взам. инв. №

Ведомость ссылочных и прилагаемых документов (начало)

Обозначение	Наименование	Примечание
	Ссылочные документы	
1.020-1 Вып. 1-1; 3-1; 3-5; 5-1; 5-2; 5-4; 5-8; 6-1; 6-2; 7-1; 8-1; 9-1; 10-1.	Конструкции каркаса междуэтажного применения для многоэтажных общественных зданий (на основе серии ИИ-04).	
ГОСТ 13579-78	Блоки бетонные для стен подвалов	
1.112-5 Вып.2	Плиты железобетонные для ленточных фундаментов	
1.423-3 Вып. 1; 2	Железобетонные колонны прямоугольного сечения для одноэтажных производственных зданий без мостовых кранов высотой до 9,6 м.	
1.423-5 Вып.0; 2	Железобетонные колонны прямоугольного сечения для одноэтажных производственных зданий без мостовых кранов высотой 10,8; 12,0; 13,2 и 14,4 м	
Шифр 460-75 Вып.1-1	Железобетонные фахверковые колонны прямоугольного сечения для одноэтажных производственных зданий Колонны торцевого фахверка	
1.462-1 Вып. I; II дополнение к Вып I-IV	Железобетонные предварительно напряженные балки с параллельными поясами пролетом 12 м для покрытий зданий с плоской и скатной кровлей.	
1.462-10 Вып. 1; 2	Железобетонные балки пролетами 6 и 9 м для покрытий зданий, с плоской кровлей.	
1.415-1 Вып. 1	Железобетонные фундаментные балки для стен производственных зданий.	
КЭ-01-58 Вып. I	Сборные железобетонные обвязочные балки и перемычки для промышленных зданий.	
1.432-14/80 Вып.1	Стеновые панели отапливаемых производственных зданий с шагом колонн 6 м.	
2.432-1 Вып.0	Монтажные узлы панельных стен отапливаемых одноэтажных производственных зданий с железобетонным каркасом.	
1.439-2	Стальные изделия креплений канальных стен одноэтажных производственных зданий с железобетонным каркасом.	
3.400-3 Вып. 1	Сборные железобетонные подпорные стенки неотапливаемого применения	
3.900-3 Вып. 1; 3; 4	Сборные железобетонные конструкции емкостных сооружений для водоснабжения и канализации.	

Ведомость ссылочных и прилагаемых документов (продолжение)

Обозначение	Наименование	Примечание
1.041-1 Вып. 1; 4	Сборные железобетонные многопустотные панели перекрытий многоэтажных общественных и производственных зданий.	
ГОСТ 22701.0-77; 22701.1-77; 22701.5-77; 22701.2-77	Плиты железобетонные ребристые предварительно напряженные размерами 6х3 м для покрытий производственных зданий.	
2.460-2 Вып.0	Монтажные детали сборных железобетонных конструкций покрытий одноэтажных промышленных зданий.	
1.494-24 Вып.1	Стаканы для крепления крышных вентиляторов, дефлекторов и зонтов.	
3.006-2 Вып. II-2	Сборные железобетонные каналы и тоннели из лотковых элементов. Рабочие чертежи железобетонных изделий.	
1.459-2 Вып. 2	Стальные лестницы, переходные площадки и ограждения. Чертежи КМД	
1.410-2 Вып.1	Унифицированные арматурные изделия для монолитных железобетонных конструкций.	
1.412-1/77 Вып.3	Монолитные железобетонные фундаменты под типовые колонны прямоугольного сечения одноэтажных промышленных зданий.	
1.412.1-4	Монолитные железобетонные фундаменты на естественном основании под железобенное стойки фахверка	
3.400-6/78	Унифицированные закладные детали сборных железобетонных конструкций инженерных сооружений промышленных предприятий	
1.400-15 Вып.1	Унифицированные закладные изделия железобетонных конструкций для крепления технологических коммуникаций и устройств.	
1.400-6/78	Унифицированные закладные детали сборных железобетонных конструкций зданий промышленных предприятий: закладные детали конструкций одноэтажных зданий.	
ГОСТ 23279-78	Сетки сварные из стержневой арматуры диаметром до 40 мм. Общие технические условия.	

Ведомость ссылочных и прилагаемых документов (окончание)

Обозначение	Наименование	Примечание
МРТУ 6-05-948-67	Трубы полиэтиленовые низкой плотности.	
3.901-6	Патрубки ребристые dу=50-1400 мм для пропуска труб через стены.	
ГОСТ 10704-76	Трубы стальные	
3.901-5	Сальники набивные Ду 50-1400 мм для пропуска труб через стены	
	Прилагаемые документы	
ТП 901-8-10.83 КЖИ	Строительные изделия	
ВН1	Ведомость потребности в материалах основного комплекта марки КЖ монолитные конструкции	
ВН2	Ведомость потребности в материалах основного комплекса марки КЖ. Сборные конструкции.	

Привязан:

Инв. №

Н.контр.	Левина		
Провер.	Письман		
Гл. инж.	Мишин		
Рук. гр.	Письман		
ГИП	Левина		
Гл. конс.	Пронин		
Нач. отд.	Красавин		

ТП 901-8-10.83 КЖ

Блок основных сооружений для станции обезжелезивания воды производительностью 3,2 тыс. м³/сутки

Общие данные (продолжение)

Стадия	Лист	Листов
Р	2	

ЦНИИЭП инженерного оборудования г. Москва

18727-01

Типовой проект 901-8-10.83 Альбом I

Ведомость спецификаций (начало)

Лист	Наименование	Примечание
4	Спецификация сборных и монолитных железобетонных фундаментов.	
7	Спецификация сборных железобетонных фундаментных балок, цокольных панелей, блоков стен подвала.	
7	Спецификация сборных железобетонных фундаментных плит, обвязочных балок, подпорных стен.	
8	Спецификация монолитных фундаментов (Фм1; Фм2; Фм3)	
9	Спецификация монолитных фундаментов (Фм4; Фм5; Фм6)	
11	Спецификация монолитных фундаментов (Фм7; Фм8; Фм9)	
12	Спецификация монолитных фундаментов (Фм10; Фм13)	
13	Спецификация монолитных фундаментов (Фм11; Фм12)	
14	Спецификация монолитных фундаментов (Фм14; Фм15; Фм16)	
15	Спецификация монолитных фундаментов (Фм17; Фм18)	
16	Спецификация фундаментов под оборудование, канальных плит, элементов каналов и приямков.	
19	Спецификация к схемам расположения каналов и приямков в осях 6-7; В-Г и к схемам расположения закладных деталей и труб на отм.-0.500.	
22	Спецификация стеновых панелей и монолитных участков	
23	Спецификация монолитных участков Ум1÷Ум3	
24	Спецификация к монолитному ж.-б. днищу.	
27	Спецификация к схеме расположения стеновых панелей и монолитных участков	
30	Спецификация монолитных участков Ум-1÷Ум3	
31	Спецификация к монолитному ж.-б. днищу	

Ведомость спецификаций (окончание)

Лист	Наименование	Примечание
33	Спецификация расходных баков коагулянта (РЕ-3)	
36	Спецификация стеновых панелей	
	Спецификация стальных элементов крепления каркаса	
37	Спецификация плит покрытия и перекрытия, стаканов под дефлекторы и стальных элементов крепления	
38	Спецификация сборных ж.-б. и стальных колонн и соединительных элементов.	
39	Спецификация ж.-б. стропильных балок, диафрагм жесткости и ригелей.	
40	Спецификация лестничных маршей, площадок, проступей, ограждений, соединительных элементов	
41	Спецификация ж.-б. сборных, монолитных и металлических конструкций	
42	Спецификация на монолитные участки Ум1÷Ум3	
43	Спецификация к монолитным ж.-б. балкам Бм1÷Бм3	
44	Спецификация элементов приточной венткамеры	
45	Спецификация сборных ж.-б., монолитных элементов	
	Спецификация к монолитным ж.-б. участкам Ум5; Ум6	
46	Спецификация к схеме расположения монолитных ж.-б. балок.	
47	Спецификация к монолитным ж.-б. участкам Ум7÷Ум11	
48	Спецификация к монолитным ж.-б. поясам Мп1÷Мп4	
49	Спецификация к монолитных ж.-б. балкам Бм1÷Бм3	
	Спецификация к монолитным ж.-б. балкам Бм6÷Бм10	
	Спецификация к монолитным ж.-б. балкам Бм11-Бм12	
50	Спецификация к монолитным ж.-б. балкам Бм4-Бм5	
51	Спецификация монолитных ж.-б. балок Бм13÷Бм17, и монолитных ж.-б. участков Ум12÷Ум14	
52	Спецификация к схеме расположения закладных деталей.	
53	Спецификация к схеме расположения закладных деталей	

Ведомость объёмов сборных бетонных и железобетонных конструкций

N строки	Наименование группы элементов конструкций	Код	Кол-во м³	Примечание
1	Блоки фундаментов	5811000000	78,30	
2	Плиты фундаментов	5813000000	22,9	
3	Балки обвязочные фундаментные и сооружений.	5824000000	6,45	
4	Подпорные стенки	5811000000	10,2	
5	Фундаменты стаканного типа и башмаки	5812000000	8,50	
6	Колонны	5821000000	28,1	
7	Балки стропильные и подстропильные	5822000000	9,0	
8	Перемычки	5828000000	2,75	
9	Панели стеновые наружные	5831000000	142,5	
10	Фризовый камень	5894000000	4,0	
11	Плиты покрытия и перекрытия	5841000000 5842000000	49,7 35,0	
12	Ригели	5825000000	13,3	
13	Диафрагмы жесткости	5832000000	9,1	
14	Стаканы	5896000000	0,72	
15	Лестничные марши накладные проступи	5891000000	2,78	
16	Панели стеновые внутренние	5832000000	65,3	

Материалы на изготовление сборных бетонных и железобетонных конструкций учтены в ведомости потребности в материалах и отдельно не учитываются.

ТП 901-8-10.83 КЖ

Н. контр.	Левина		
Провер.	Письман		
Ст. техн.	Митрофанова		
Рук. гр.	Письман		
Гип.	Левина		
За конструкц.	Пронин		
Нач. отд.	Красавин		

Блок основных сооружений для станции обесфторивания воды производительностью 3,2 тыс. м³/сутки

Стадия	Лист	Листов
Р	3	

Общие данные (окончание)

ЦНИИЭП инженерного оборудования г. Москва

Привязан:

Инв. №

Инв. № подл. | Подпись и дата | Взам. инв. №

Альбом I

Типовой проект 901-8-10.83

Схема расположения фундаментов, фундаментных балок и подпорных стен

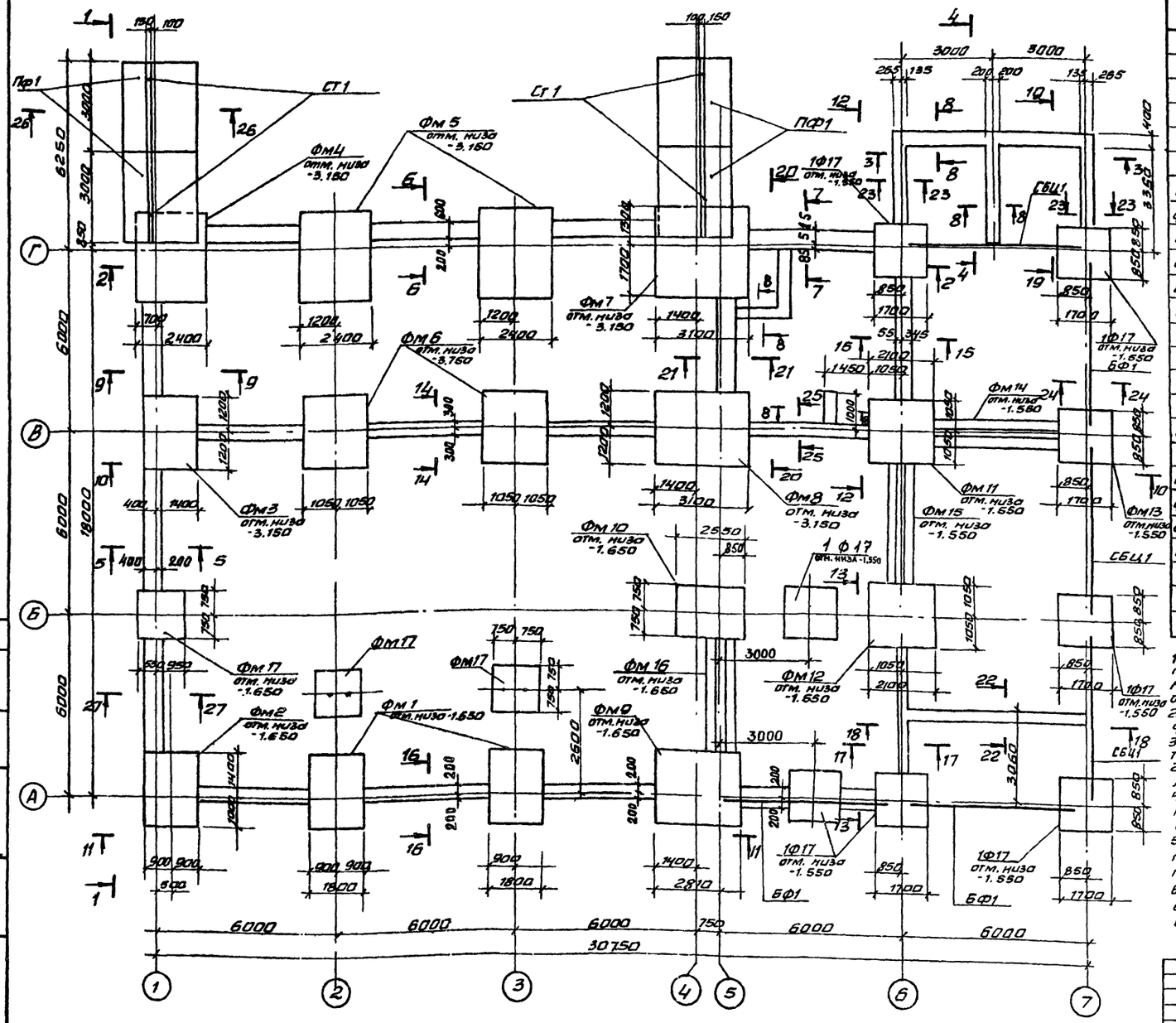

Спецификация сборных и монолитных железобетонных фундаментов.

Марка, поз.	Обозначение	Наименование	Кол.	Масса ед. т	Примечание
		сборные железобетонные фундаменты			объем м³
1Ф17	1.020-1 вып. 1-1	1Ф17	5	4,2	
		монолитные железобетонные фундаменты			
Фм1	Лист 8	Фм1	2		2.21
Фм2	Лист 8	Фм2	1		2.34
Фм3	Лист 8	Фм3	1		3.70
Фм4	Лист 9	Фм4	1		5.10
Фм5	Лист 9	Фм5	2		4.80
Фм6	Лист 9	Фм6	2		3.90
Фм7	Лист 10, 11	Фм7	1		9.37
Фм8	Лист 10, 11	Фм8	1		7.78
Фм9	Лист 10, 11	Фм9	1		4.62
Фм10	Лист 12; 10	Фм10	1		3.02
Фм11	Лист 13	Фм11	1		1.95
Фм12	Лист 13	Фм12	1		1.95
Фм13	Лист 12	Фм13	1		1.5
Фм14	Лист 14	Фм14	1		2.83
Фм15	Лист 14	Фм15	1		2.78
Фм16	Лист 14	Фм16	1		2.83
Фм17	Лист 15	Фм17	3		1.65

1. Под монолитные фундаменты выполнить бетонную подготовку из бетона М50, толщиной 100мм, кроме оговоренной, превышающую габарит фундамента на 100мм в каждую сторону.
2. Под сборные фундаменты стаканного типа и ленточные фундаменты уложить песчаную подготовку толщиной 100мм.
3. Фундаментные балки, цокольные панели и диафрагмы жесткости устанавливать на цементный раствор марки 200, толщиной 20мм, зазоры между торцами балок и фундаментом заделать бетоном марки 200.
4. Бетонные блоки укладывать на цементно-песчаный раствор марки 50, с обязательной перевязкой не менее 0,4 высоты блока.
5. Обратную засыпку пазух фундаментов производить грунтом без включения строительного мусора и растительного грунта с уплотнением слоями не более 200мм.
6. Горизонтальная гидроизоляция кирпичных стен выполняется из цементно-песчаного раствора состава 1:2 на отм. -0,030.

Н. контр.	Левина		ТП 901-8-10.83	КЖ
Провер.	Письман			
Ст. инж.	Шевченко		Блок основных сооружений для станции обесфторивания воды производительностью 3,2 тыс. м³/сут.	Стадия: Р; Лист: 4; Листов:
Рук. гр.	Письман			
ГИП	Левина		Схема расположения фундаментов, фундаментных балок и подпорных стен	ЦНИИЭП инженерного оборудования г. Москва
Гл. конст.	Пронин			
Нач. отд.	Красавин			

Привязан

Инв. №

Согласовано

Инв. № подл. | Подпись и дата | Взам. инв. №

Копировал Антипова

Альбом I

Типовой проект 901-8-10.83

Инв. № подл. | Подпись и дата | Взам. инв. №

Вид 1-1

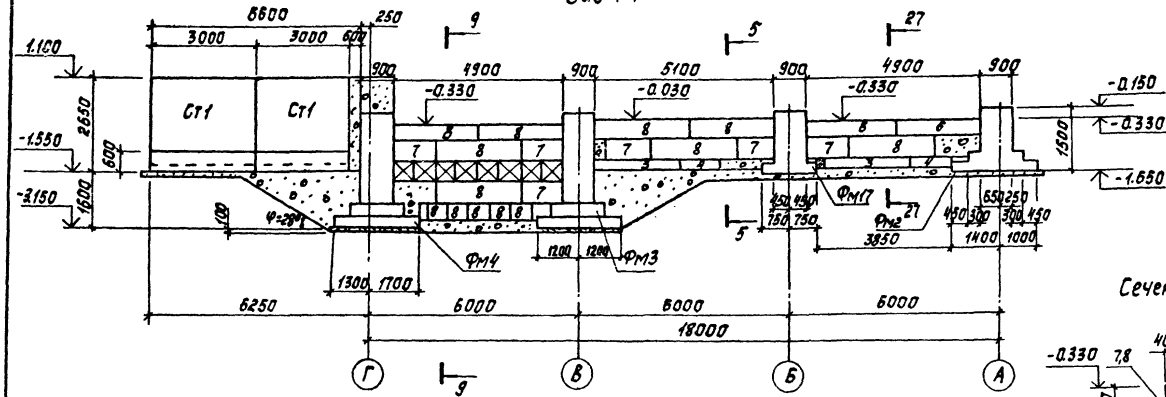

Сечение 9-9

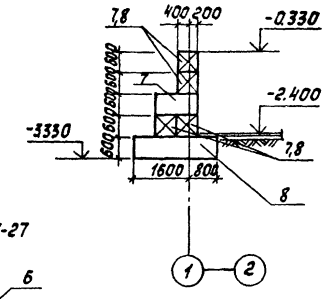

Сечение 5-5

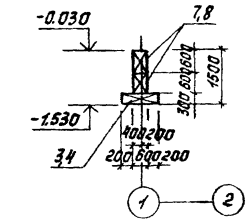

Сечение 27-27

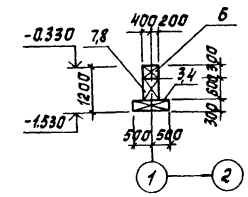

Вид 2-2

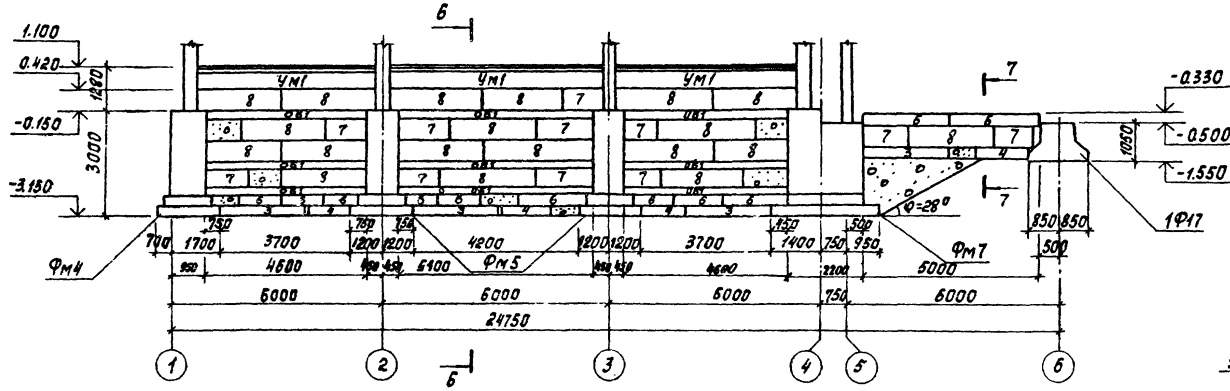

Сечение 6-6

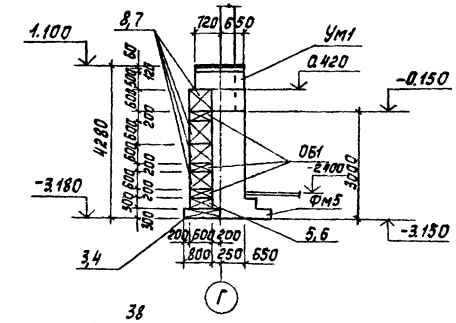

Вид 4-4

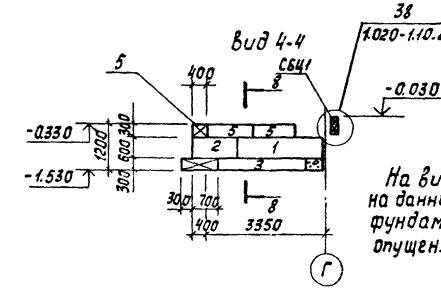

На видах и сечениях, изображенных на данном листе, буквенный индекс фундаментных плит и блоков условно опущен.

Сечение 7-7

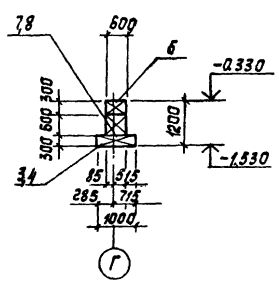

Вид 3-3

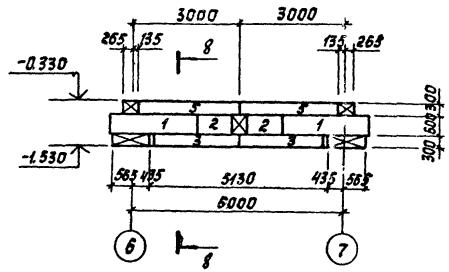

Сечение 8-8

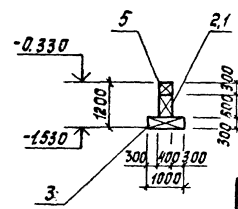

			ТП 901-8-10.83		КЖ
Н. контр.	Левина				
Пров.	Письман		Блок основных сооружений для станции обесфторивания воды производительностью 3,2 тыс м³/сут	Стадия: Р	Лист: 5	Листов:
Ст. инж.	Шевченко				
Рук. гр.	Письман		Схема расположения фундаментов, фундаментных балок и подпорных стен. Виды 1-1÷4-4. Сечения 5-5÷9-9; 27-27.	ЦНИИЭП инженерного оборудования г. Москва	
ГИП	Левина				
Гл. конст.	Пронин				
Нач. отд.	Красавин				

Привязан

Инв. №

Копировал: Корецкая

Формат 22

Типовой проект 901-8-10.83 Альбом I

Вид 10-10

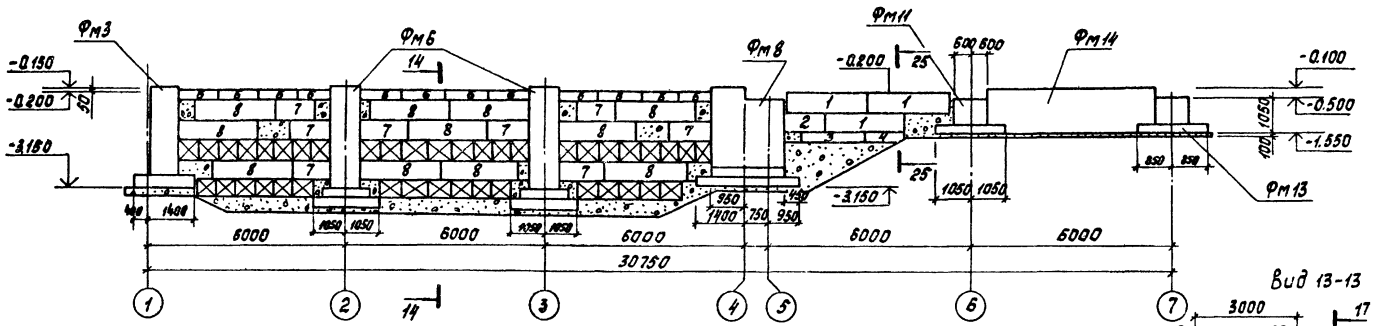

Сечение 14-14

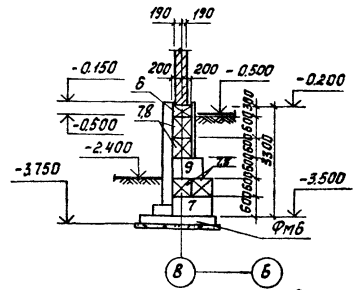

Вид 13-13

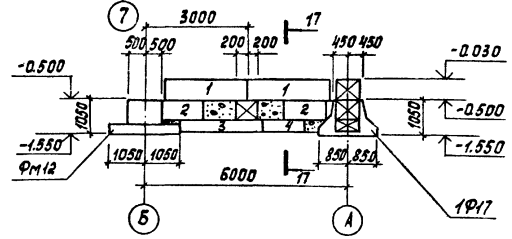

Сечение 17-17

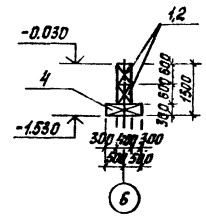

Вид 11-11

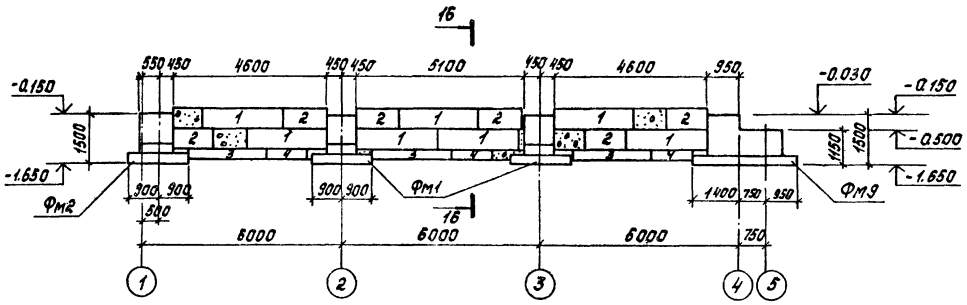

Деталь утепления стен подвала

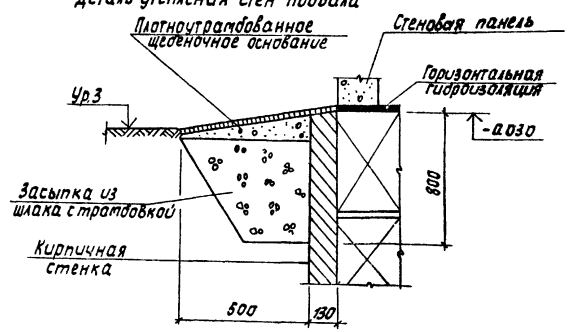

Вид 12-12

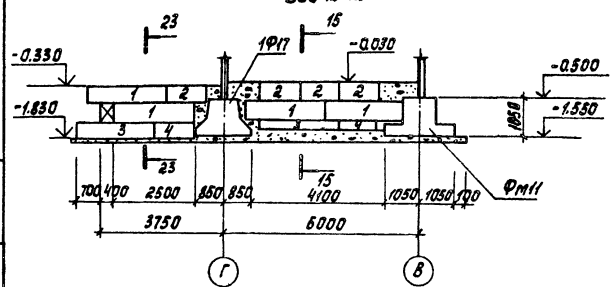

Сечение 15-15

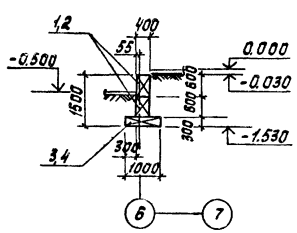

Сечение 16-16

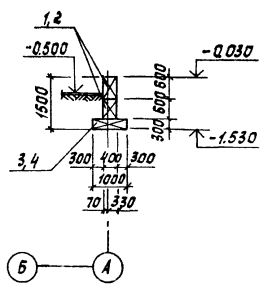

1. На Видах и сечениях, изображенных на данном листе, буквенный индекс фундаментных плит и блоков условно опущен.
2. Сечения 23-23, 25-25 см. на листе 6.

				ТП 901-8-10.83		КЖ
Н.контр.	Левина					
Проб.	Письман			Блок основных сооружений для станции обесфторивания воды производительностью 32 тыс. м³/сут	Стадия	Лист	Листов
Ст. инж.	Шевченко				Р	6	
Рук. гр.	Письман			Схема расположения фундаментов, фундаментных балок и подпорных стен. Виды 10-10 ÷ 13-13. Сечения 14-14 ÷ 17-17.	ЦНИИЭП инженерного оборудования г. Москва	
ГИП	Левина					
Гл. конст.	Пронин					
Нач. отд.	Красавин					

Привязан

Инв. №

Инв. № подл. | Подпись и дата | Взам. инв. №

Копировал: Корецкая

Формат 22

Типовой проект 901-8-10.83 Альбом I

Инв. № подл. | Подпись и дата | Взам. инв. №

Спецификация сборных ж.-б. фундаментных плит, обвязочных балок, подпорных стен.

Марка, поз.	Обозначение	Наименование	Кол.	Масса ед.	Примечание
		Фундаментные плиты			
ФБ3	1.112-5 Вып.2	ФЛ 10.24-2	23	1,52	
ФБ4	1.112-5 Вып.2	ФЛ 10.12-2	24	0,75	
		Обвязочные балки			
ОБ1	КЭ-01-58 Вып.I	БОС I-2	6	1,75	
		Подпорные стенки			
Ст1	3.400-3 Вып.1	ПЛ4-3	4		
ПР1	3.400-3 Вып.1	ПР2-2	4	4,6	

Спецификация сборных ж.-б. фундаментных балок, цокольных панелей, блоков стен подвала.

Марка, поз.	Обозначение	Наименование	Кол.	Масса ед. т	Примечание
		Фундаментные балки для $t^0_н$=-20°С			
БФ1	1.415-1 В.1	ФБ6-12 для $t^0_н$=-30°С	3	1,5	
БФ1	1.415-1 В.1	ФБ6-29 для $t^0_н$=-40°С	3	1,9	
БФ1	1.415-1 В.1	ФБ6-2	3	1,3	
	1.415-1 В.1	ФБ6-12	3	1,5	
		Цокольные панели для $t^0_н$=-20°С			
СБЦ1	1.020-1 В.5-1	БЦ 60.5.25П для $t^0_н$=-30°С,-40°С	3	0,9	
СБЦ1	1.020-1 В.5-1	БЦ 60.5.35П	3	1,3	
		Фундаментные блоки для $t^0_н$=-30°С			
ФБ1	ГОСТ 13579-78	ФБС 24.4.6-Т	28	1,3	
ФБ2	ГОСТ 13579-78	ФБС 12.4.6-Т	16	0,64	
ФБ5	ГОСТ 13579-78	ФБС 12.4.3-Т	4	0,31	
ФБ6	ГОСТ 13579-78	ФБС 12.6.3-Т	25	0,46	
ФБ7	ГОСТ 13579-78	ФБС 12.6.6-Т	60	0,96	
ФБ8	ГОСТ 13579-78	ФБС 24.6.6-Т	58	1,96	
ФБ9	ГОСТ 13579-78	ФБС 9.6.6-Т	24	0,7	

Вид 18-18

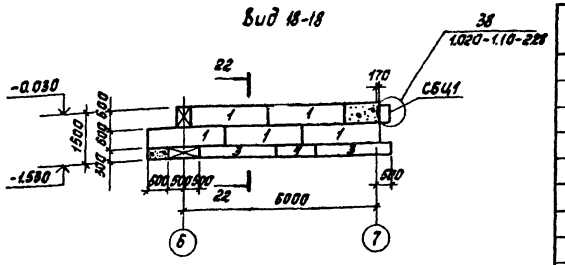

Вид 19-19

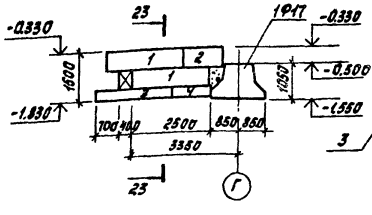

Сечение 23-23

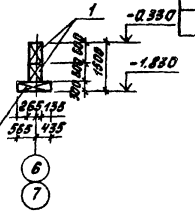

Сечение 24-24 (для $t_н$=-20°,-30°с)

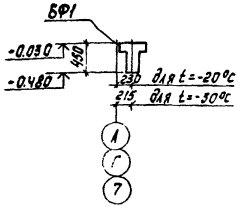

Сечение 24-24 (для $t_н$=-40°с)

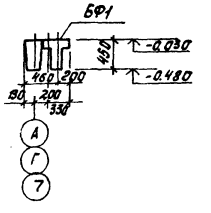

Вид 20-20

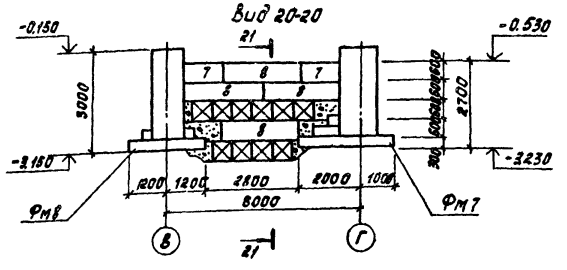

Сечение 25-25

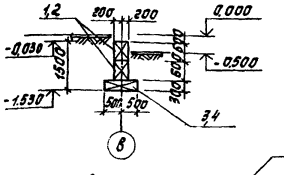

Сечение 21-21

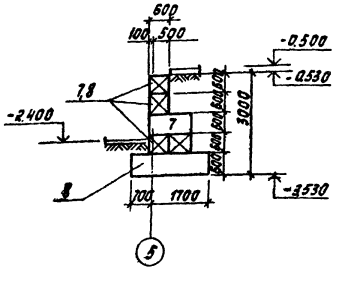

Сечение 22-22

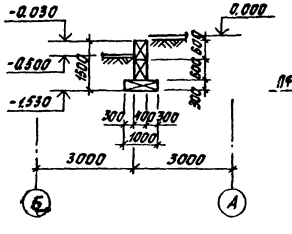

Сечение 26-26

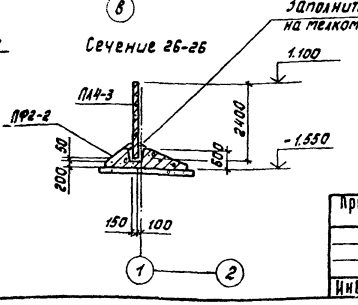

На видах и сечениях, изображенных на данном листе, буквенный индекс фундаментных плит и блоков условно опущен.

					ТП 901-8-10.83		КЖ
Н. контр.	Левина						
Пров.	Письман				Блок основных сооружений для станции обесфторивания воды производительностью 3,2 тыс. м³/сут	Стадия: Р	Лист: 7	Листов:
Ст. инж.	Шевченко						
Рук. гр.	Письман				Схема расположения фундаментов, фундаментных балок и подпорных стен. Виды 18-18 ÷ 20-20 Сечения 21-21 ÷ 26-26.	ЦНИИЭП инженерного оборудования г. Москва	
ГИП	Левина						
Гл. констр.	Пронин						
Нач. отд.	Красавин						

Привязан

Инв. №

Копировал: Корешкова

Типовой проект 901-8-10.83 Альбом I

Инв. № подл. | Подпись и дата | Взам. инв. №

Спецификация монолитных фундаментов (Фм1; Фм2; Фм3)

Формат	Зона	Поз.	Обозначение	Наименование	Кол.	Примечание
				Фм1		
				Сборочные единицы.		
				Сетки арматурные		
		1	1.410-2, Вып. 1	Сетка С12 $A\text{II}$-8×24	2	11,77
		2	1.410-2, Вып. 1	Сетка С12 $A\text{II}$-8×18	1	8,78
		3	1.410-2; Вып. 1	Сетка С12 $A\text{II}$-14×18	1	14,15
		4	1.410-2, Вып. 1	Сетка С(1) 12 $A\text{II}$-8×15	2	7,12
		5	1.412-1/77, Вып.3	Сетка СА-10 $A\text{I}$	6	4,2
		7	ГОСТ 24379.1-80	Болт 1,1 М24×800	2	3,42
				Материалы:		объём ($м^3$)
		6		Бетон М200		2,21
				Фм2		
			Позиции 1÷5 см.	Фм1		
		7	ГОСТ 24379.1-80	Болт 1.1 М24×800		Масса (кг)
					4	3,42
				Материалы		объём ($м^3$)
		6		Бетон М200		2,34
				Фм3		
				Сборочные единицы		
				Сетки арматурные.		
			Позиции 1, 2, 3; 5; 7	см. Фм2		
		8	1.410-2, Вып. 1	Сетка С(1) 12 $A\text{II}$-8	2	14,46
				Материалы:		объём ($м^3$)
		9		Бетон М200		3,70

Фм1

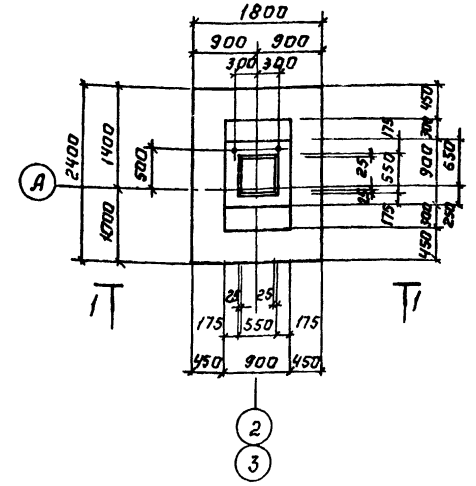

Фм2

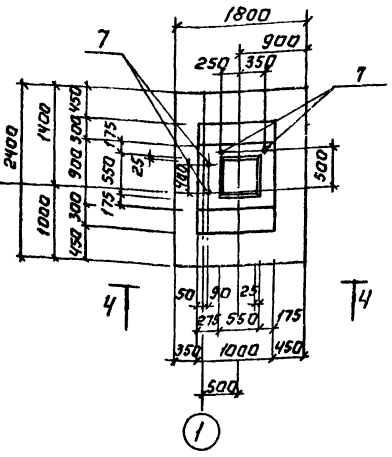

Фм3

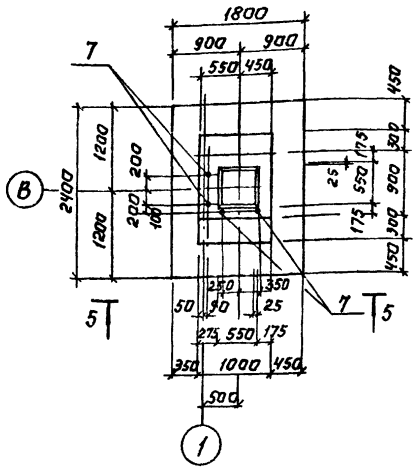

1-1

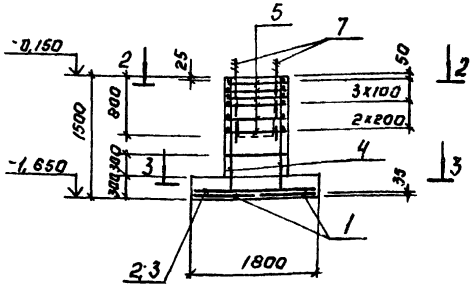

4-4

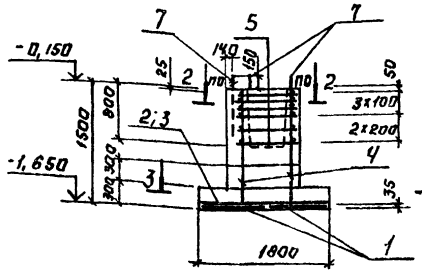

5-5

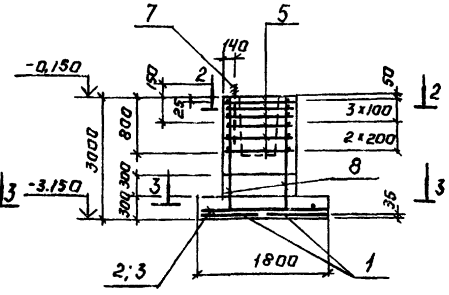

2-2

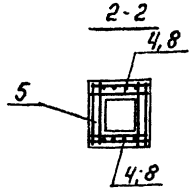

Схема нагрузок для Фм1

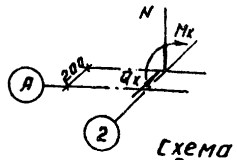

Схема нагрузок для Фм2

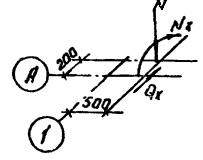

Схема нагрузок для Фм3

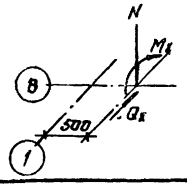

Схема раскладки сеток подошвы по 3-3

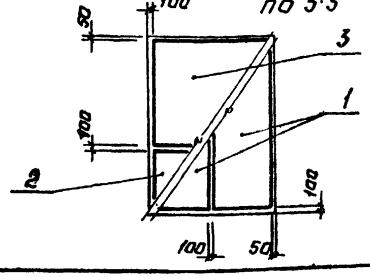

Таблица нагрузок для Фм1

Наименование усилий	Усилия кН; кНм
N	511,5
Mx	120
Qx	24

Таблица нагрузок для Фм2

Наименование усилий	Усилия кН; кНм
N	255,25
Mx	60
Qx	12

Таблица нагрузок для Фм3.

Наименование усилий	Усилия кН; кНм
N	300
Mx	65
Qx	6

Ведомость расхода стали на элемент, кГ

Марка элемента	Изделия арматурные: Арматура класса A-I ГОСТ 5781-75 Ø8			Итого	Арматура класса A-II ГОСТ 5781-75 Ø10	Ø12	Итого	Всего	Арматура класса Сталь круглая ГОСТ 2590-71* Ø24			Итого	Всего	Общий расход
Фм1	6,77			6,77	25,2	53,94	79,14	85,91	6,84			6,84	6,84	92,75
Фм2	6,77			6,77	25,2	53,94	79,14	85,91	13,68			13,68	13,68	99,59
Фм3	8,73			8,73	25,2	67,26	92,46	101,19	13,68			13,68	13,68	114,87

			ТП. 901-8-10.83 КЖ
Н. контр.	Левина		
Провер.	Письман		Фундаменты Фм1; Фм2; Фм3. Опалубочные чертежи. Армирование.
Ст. инж.	Шевченко		
Рук. гр.	Письман		
ГИП	Левина		
Гл. констр.	Пронин		
Нач. отд.	Красавин		

Привязан:

Инв. №

Стадия Р | Лист 8 | Листов

ЦНИИЭП инженерного оборудования г. Москва

Копировал: Логинова

Формат А3

Типовой проект 901-8-10.83 Альбом I

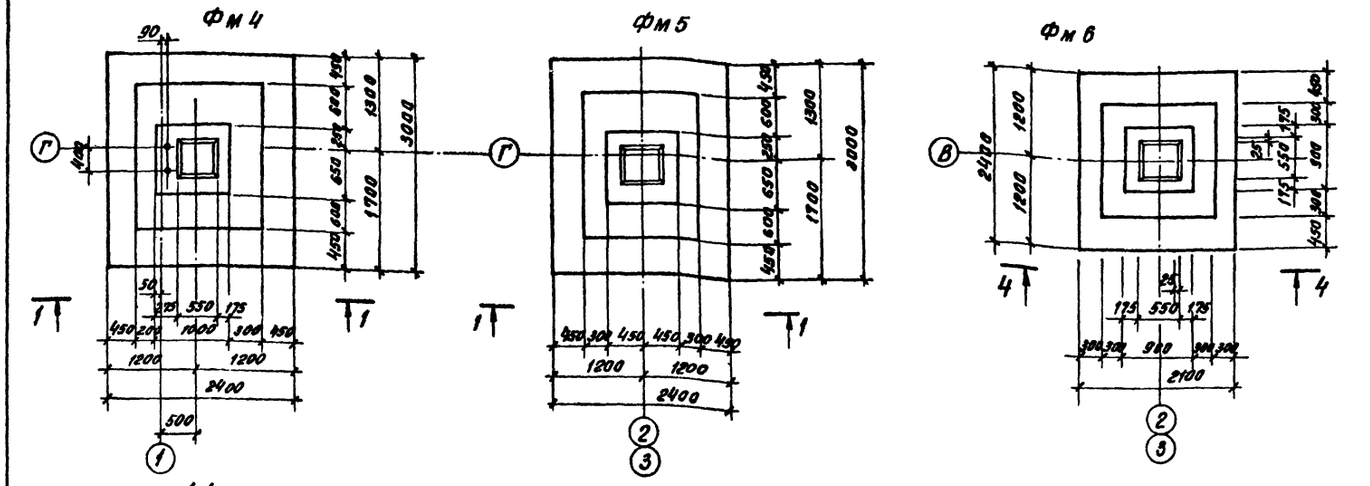

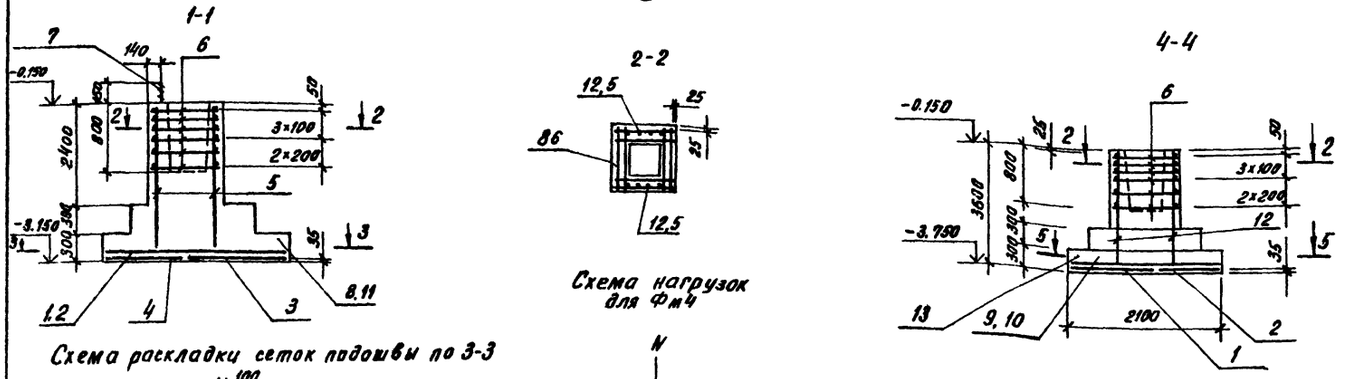

Схема раскладки сеток подошвы по 3-3

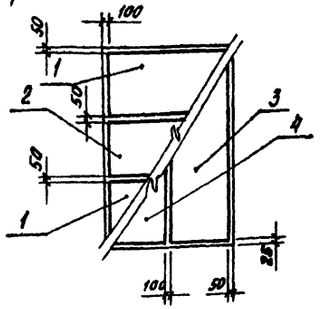

Схема раскладки сеток подошвы по 5-5

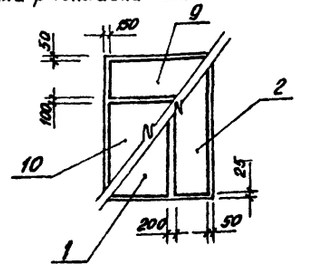

Схема нагрузок для Фм4

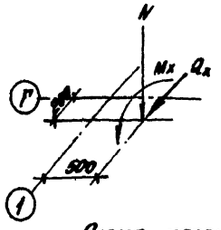

Схема нагрузок для Фм5

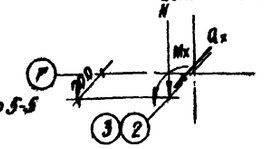

Схема нагрузок для Фм6

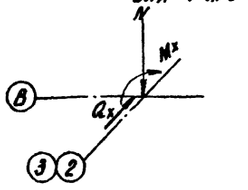

Таблица нагрузок для Фм4

Наименов. усилия	Усилия кН, кНм
N	200
Mx	120
Qx	18

Таблица нагрузок для Фм5

Наименов. усилия	Усилия кН, кНм
N	400
Mx	239.6
Qx	36

Таблица нагрузок для Фм6

Наименов. усилия	Усилия кН, кНм
N	601.5
Mx	130
Qx	12

Спецификация монолитных фундаментов (Фм4; Фм5; Фм6)

Формат	Зона	Поз.	Обозначение	Наименование	Кол.	Примечание
				Фм4		Масса кг
				Сборочные единицы		
		1	1.410-2, вып.1	Сетка С12АII-10×24	2	14,18
		2	1.410-2, вып.1	Сетка С12АII-8×24	1	11,77
		3	1.410-2, вып.1	Сетка С12АII-12×30	1	20.81
		4	1.410-2, вып.1	Сетка С12АII-10×30	1	17.79
		5	1.410-2, вып.1	Сетка 1С12АII-8×30	2	14,44
		6	1.412-1/77 вып.3	Сетка СА-10АII	6	4.2
		7		Болт 1.1 М24×800		
				ГОСТ 24379.1-80	2	3,42
				Материалы:		Объем (м³)
		8		Бетон М 200		5,1
				Фм5		
				Сборочные единицы		
			позиции 1÷6,	см. Фм4		
				Материалы		Объем (м³)
		11		Бетон М 200		4,8
				Фм6		
				Сборочные единицы		
			позиции 1,2,6	см. Фм4		
		9	1.410-2, вып.1	Сетка С12АII-8-21	1	10,44
		10	1.410-2, вып.1	Сетка С12АII-14×21	1	16,85
		12	1.410-2, вып.1	Сетка 1С12АII-8×36	2	17.44
				Материалы		Объем (м³)
		13		Бетон М 200		4,5

Ведомость расхода стали на элемент, кг

Марка элемента	Изделия арматурные														Общий расход
	Арматура класса								Всего	Арматура класса				Всего	
	А-I				А-II					Сталь круглая					
	ГОСТ 5781-75				ГОСТ 5781-75					ГОСТ 2590-71*					
	Ф8			Итого	Ф10	Ф12		Итого		Ф24			Итого		
Фм4	11.88			11.88	25.2	95.73		120.93	132.81	6.84			6.84	6.84	139.65
Фм5	11.88			11.88	25.2	95.73		120.93	132.81						132.81
Фм6	9.99			9.99	25.2	78.17		103.37	113.36						113.36

ТП 901-8-10.83 КЖ

Н.контр	Левина		
Провер	Письман		
Инж	Ананьина		
Рук.гр	Письман		
Гип	Левина		
Гл.конс	Пронин		
Нач.отд	Красавин		

Привязан

Инв.№

Блок основных сооружений для станции обесфторивания воды производительностью 3,2 тыс м³/сутки.

Фундаменты: Фм4; Фм5, Фм6

Опалубочные чертежи. Армирование.

Стадия	Лист	Листов
Р	9	

ЦНИИЭП инженерного оборудования г. Москва

Инв. № подл. | Подпись и дата | Взам. инв. №

Альбом I

Типовой проект 901-8-10.83

Фм7

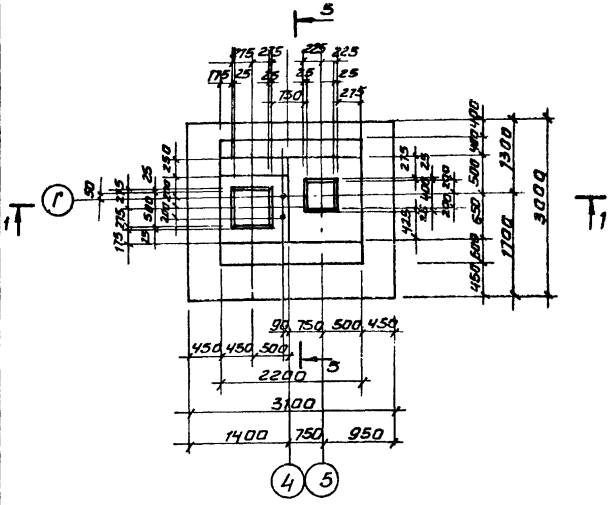

Фм9

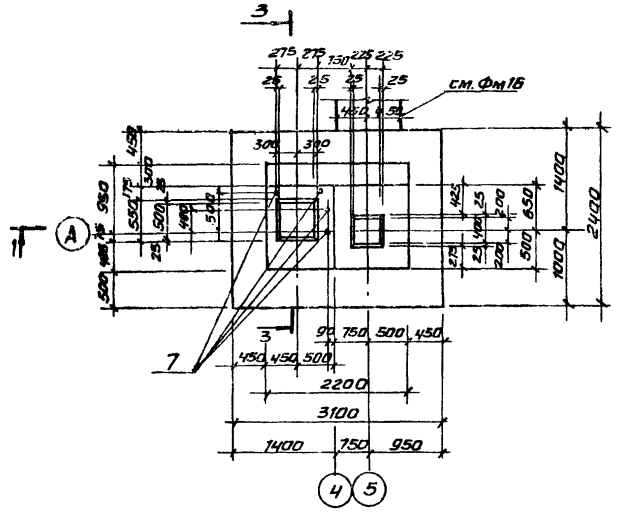

Сечение 3-3

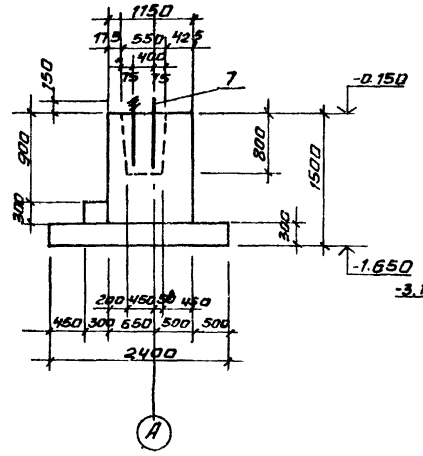

Сечение 4-4

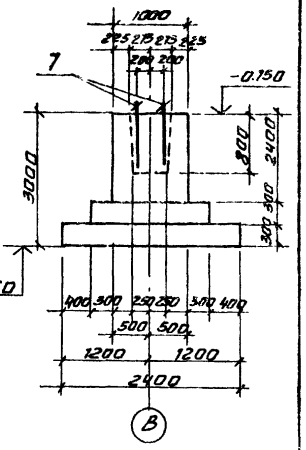

Фм8

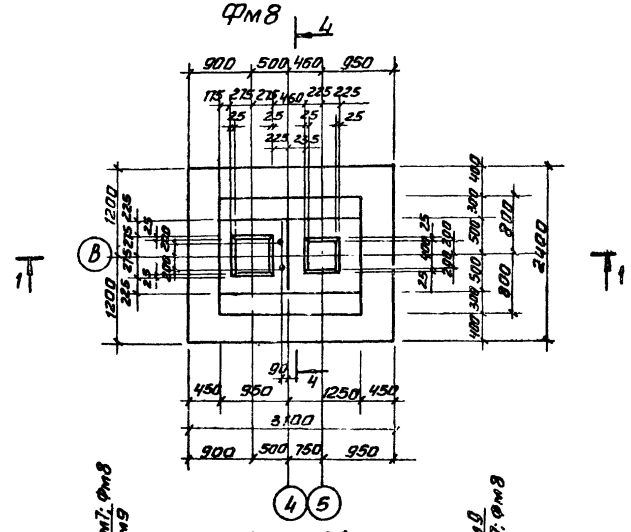

Фм10

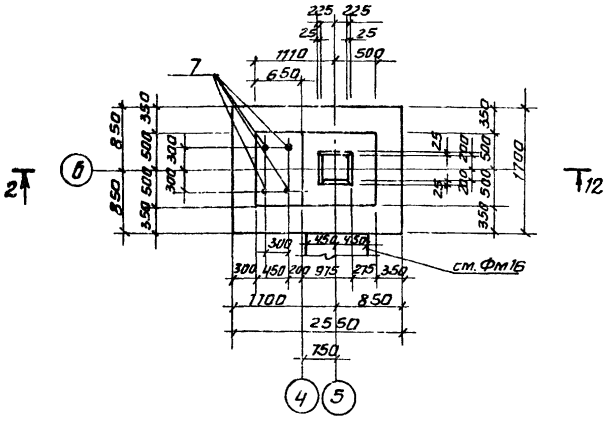

Сечение 5-5

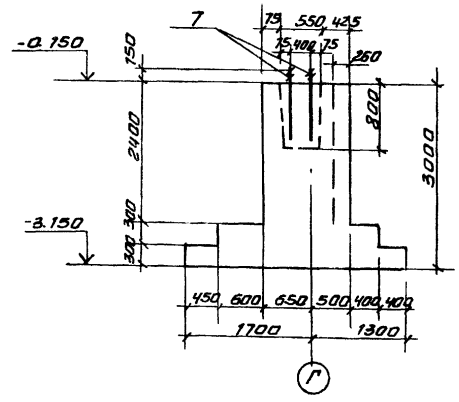

Сечение 1-1

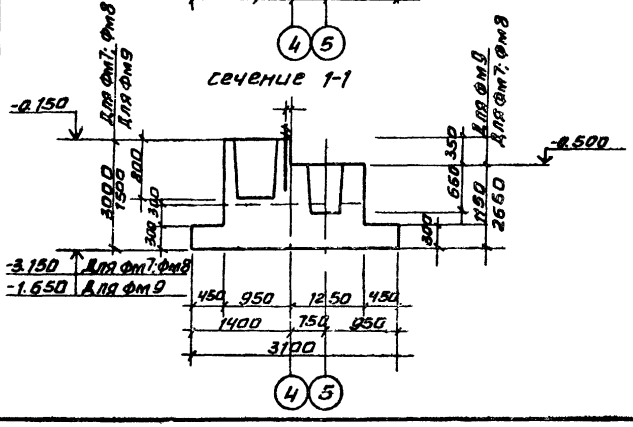

Сечение 2-2

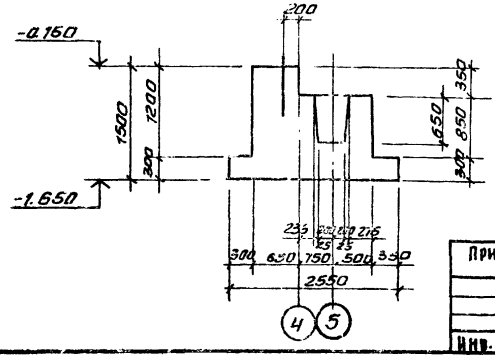

1. Армирование фундаментов Фм7; Фм8; Фм9 смотреть на листе 10.
2. Армирование фундамента Фм10 смотреть на листе 11.

				ТП 901-8-10.83	КЖ
Привязан					
		Н. контр.	Левина	Блок основных сооружений для станции обесфторивания воды производительностью 3,2 тыс. м³/сут.	Стадия: Р; Лист: 10; Листов:
		Пров.	Письман		
		Ст. инж.	Шевченко		
		Рук. гр.	Письман	Фундаменты Фм7 ÷ Фм10 Опалубочные чертежи	ЦНИИЭП инженерного оборудования г. Москва
		ГИП	Левина		
		Гл. констр.	Пронин		
Инв. №		Нач. отд.	Красавин		

Копировал Антипова

Формат А3

Инв. № подл. | Подп. и дата | Взам. инв. №

Типовой проект 901-8-10.83 Альбом I

Фм7; Фм8; Фм9

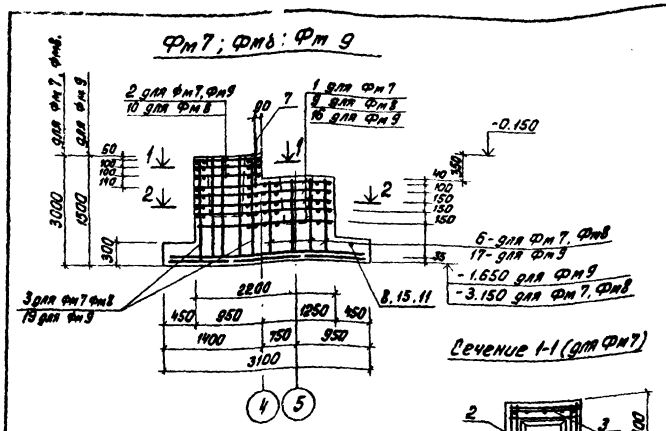

Сечение 1-1 (для Фм7)

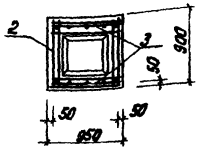

Сечение 2-2 (для фм 7)

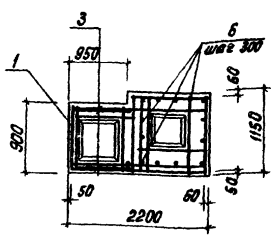

Сечение 1-1 (для фм9)

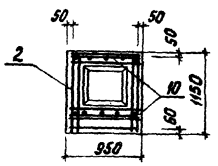

Сечение 1-1 (для Фм8)

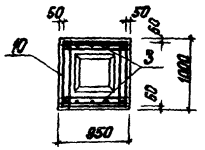

Сечение 2-2 (для Фм 9)

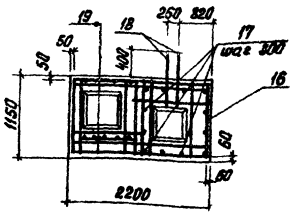

Сечение 2-2 (для Фм8)

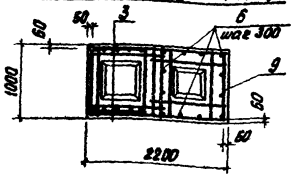

Спецификация монолитных фундаментов (Фм7, Фм8, Фм9) окончание

Формат	Зона	Поз.	Обозначение	Наименование	Кол.	Примечание
				Фм 9		Масса кг
				Сборочные единицы		
		2	КЖИ-С3	Сетка С3	3	5.73
		19	1.410-2 Вып.1	Сетка 1с10 AII-8×15	2	5.04
		12	1.410-2 Вып.1	Сетка с 12 AII-10×30	2	17.79
		13	1.410-2 Вып.1	Сетка с 12 AII-10×24	2	14.18
		14	1.410-2 Вып.1	Сетка С12 AII-8×24	1	11.77
		16	КЖИ-С8	Сетка С8.	5	12
				Детали		
Б4		17		ф10 AII ГОСТ 5781-75 ℓ=1110	12	0.7
Б4		7		Болт 1.1 М24×800 Вст.3кп.2 ГОСТ 24379 1-80	4	3.42
		18		Отм. стержни ГОСТ 5781-75 ф10 AII ℓ=900	12	0.56
				Материалы		
		11		Бетон марки 200		4.62 м³

Спецификация монолитных фундаментов (Фм7, Фм8, Фм9) начало

Формат	Зона	Поз.	Обозначение	Наименование	Кол.	Примечание
				Фм 7		Масса кг
				Сборочные единицы		
		1	ТП 901-8-10.83 КЖИ-С1	Сетка С1	5	11.3
		2	ТП 901-8-10.83 КЖИ-С3	Сетка с3-1	3	4.52
		3	1.410-2 Вып. 1	Сетка с(1)10 AII-8×30	2	10.04
		4	1.410-2 Вып. 1	Сетка С12 AII-8×30	2	14.78
		5	1.410-2 Вып. 1	Сетка С12 AII-10×30	4	17.79
				Детали		
Б4		6		ф10 AII ГОСТ 5781-75 ℓ=2610	12	1.61
Б4		7		Болт 1.1 М24×800 Ст.3 кл2. ГОСТ 24379. 1-80	2	3.42
		8		Материалы		объем м³
				Бетон М 200		9.37
				Фм 8		масса кг
				Сборочные единицы		
		9	ТП 901-8-10.83 КЖИ-С2	Сетка С2	5	10.2
		10	ТП 901-8-10.83 КЖИ-С4	Сетка С4	3	5.0
		3	1.410-2 Вып. 1	Сетка с(1)10 AII-8×30	2	10.04
		12	1.410-2 Вып. 1	Сетка С12 AII-10×30	2	17.79
		13	1.410-2 Вып.1	Сетка С12 AII-10×24	2	14.18
		14	1.410-2 Вып. 1	Сетка С12 AII-8×24	1	11.77
				Детали		
Б4		6		ф10 AII ГОСТ 5781-75 ℓ=2610	12	1.61
Б4		7		Болт 1.1 м 24×800 Вст.3 кл2 ГОСТ 24379. 1-80	2	3.42
				Материалы		объем м³
		15		Бетон М200		7.78

Ведомость расхода стали на элемент КГ

Марка элемента	Изделия арматурные								Изделие закладное				Общий расход
	Арматура класса								Арматура класса				
	A-I				A-II			Всего	Сталь			Всего	
	ГОСТ 5781-75				ГОСТ 5781-75				ГОСТ 2590-71*				
	ф6	ф8		Итого	ф10	ф12		Итого		ф24		Итого	
Фм7	1.83	11.66		13.51	107.58	89.1		196.68	210.22	6.84		6.84	6.84	217.06
Фм8	1.83	10.14		12.02	84.2	77.34		161.54	173.56	6.84		6.84	6.84	180.4
Фм9	1.14	8.8		9.94	101.25	66.91		168.16	178.10	13.68		13.68	13.68	191.78

Поз. 18 приварить к горизонтальной арматуре сеток Фм 9.

Раскладка сеток подошвы Фм7

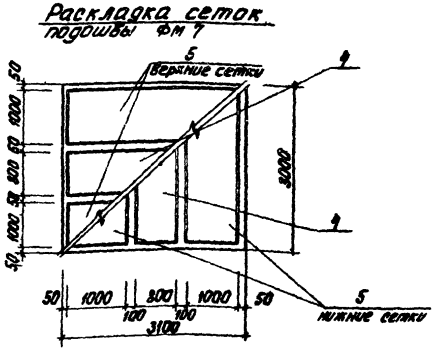

Раскладка сеток подошвы Фм8; Фм9.

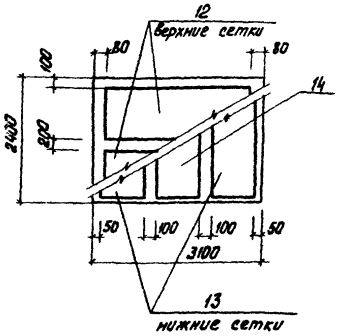

Привязан

Инв. №:

Н. контр.	Левина	
Проверил	Письман	
Ст. инж.	Шевченко	
Рук. гр.	Письман	
ГИП	Левина	
Гл. конс.	Пронин	
Нач. отд.	Красавин	

Т.П. 901-8-10.83 КЖ

Блок основных сооружений для станции обесфторивания воды производительностью 3,2 тыс. м³/сутки

Стадия	Лист	Листов
Р	11	

Фундаменты Фм7 ÷ Фм9 Армирование.

ЦНИИЭП инженерного оборудования г. Москва

Инв. № подл. | Подп. и дата | Взам. инв. №

Альбом I

Типовой проект 901-8-10.83

Инв. № подл. | Подпись и дата | Взам. инв.

Сечение 1-1

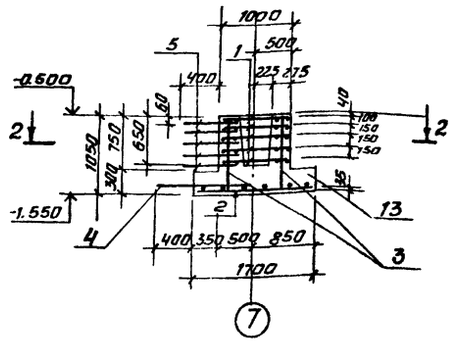

Фм10

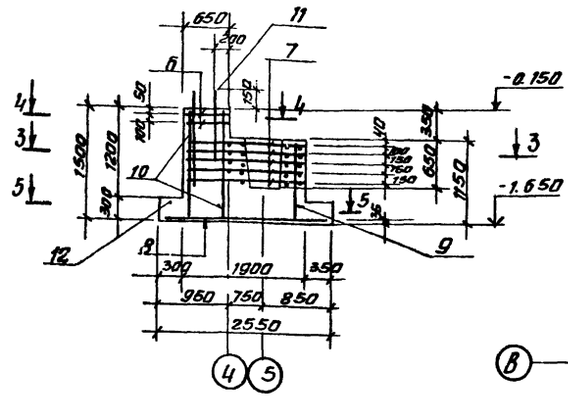

Сечение 2-2

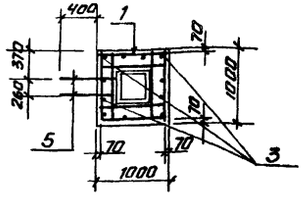

Сечение 3-3

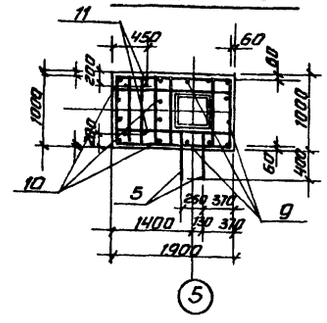

Фм13

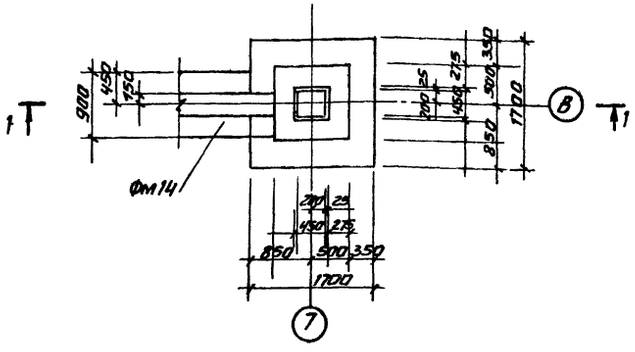

Сечение 4-4

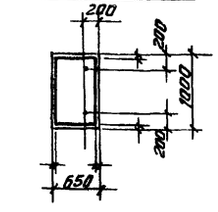

Сечение 5-5

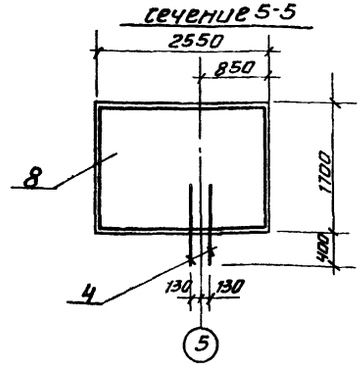

Схема раскладки сеток фундаментов Фм10; Фм13

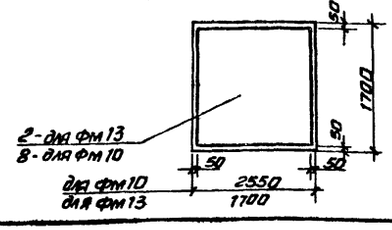

Схема нагрузок для Фм13

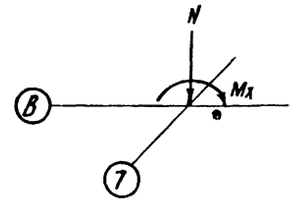

Таблица нагрузок для Фм13

наимен. усилий	Усилия кН кНм
N	266
Mx	10.2
Qx	—

Спецификация монолитных фундаментов (Фм10; Фм13)

формат	зона	поз.	Обозначение	Наименование	Кол.	Примечание
				Фм13		масса (кг)
				сборочные единицы		
		1	1.020-1 1-1 0,0.10-07	сетка С-8	5	1.53
		2	1.020-1 1-1 0.0.10-01	сетка С-2	1	18.80
				Детали		
бч		3		Ф6А III ГОСТ 5781-75 ℓ=1010	12	0.22
бч		4		Ф10А II ГОСТ 5781-75 ℓ=1450	2	0.9
бч		5		Ф10А III ГОСТ 5781-75 ℓ=650	10	0.4
				материалы		объем м³
		13		бетон марка 200		1,5
				Фм10		
				сборочные единицы		
		6	ТП 901-8-10.83 КЖН-С6	сетка С6	2	4.8
		7	ТП 901-8-10.83 КЖН-С5	сетка С5	5	10.0
		8	ТП 901-8-10.83 КЖН-С7	сетка С7	1	25.6
				Детали		
		5		Ф10А II ГОСТ 5781-75 ℓ=650	10	0.4
бч		9		Ф6А III ГОСТ 5781-75 ℓ=1110	8	0.23
бч		10		Ф6А III ГОСТ 5781-75 ℓ=1450	8	0.32
		11		болт 1.1 М24х800 8 ст.3 кп2 ГОСТ 24379.1-80	4	3.42
		4		Ф10А II ГОСТ 5781-75 ℓ=1450	2	0.9
				материалы		объем м³
		12		бетон марка 200		3.02

Ведомость расхода стали на элемент, кг

Марка элемента	Изделия арматурные								Всего	Изделия закладные				Всего	Общий расход
	Арматура класса									Арматура класса					
	A-II ГОСТ 5781-75				A-III ГОСТ 5781-75		ГОСТ 5.1459-72*			Сталь круглая ГОСТ 2590-71*					
	Ф10			Итого	Ф6		Ф10	Итого		Ф24			Итого		
Фм10	91.0			91.0	4.4		—	4.4	95.4	13.68			13.68	13.68	109.08
Фм13	5.8			5.8	10.35		18.8	29.15	34.95						34.95

поз. 5 приварить к горизонтальным сеткам фундаментов.

Привязан		ТП 901-8-10.83	КЖ
Инв. №	Н. контр. Левина; Провер. Письман; Ст. инж. Шевченко; Рук. гр. Письман; ГИП Левина; Гл. конст. Пронин; Нач. отд. Красавин	Блок основных сооружений для станции обесфторивания воды производительностью 3,2 тыс. м³/сут.	Стадия: Р; Лист: 12; Листов:
		Фундамент Фм10. Армирование. Фундамент Фм13 Опалубочный чертеж. Армирование.	ЦНИИЭП инженерного оборудования г. Москва

Копировал Антипова Формат 22

Альбом I

Типовой проект 901-8-10.83

Инв. № подл. | Подпись и дата | Взам. инв. №

Фм 11

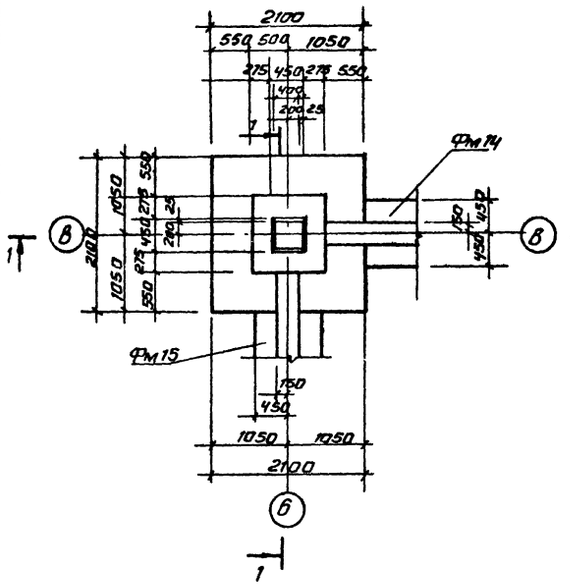

Сечение 1-1

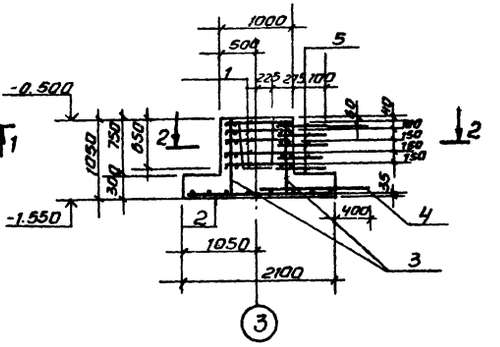

Сечение 2-2

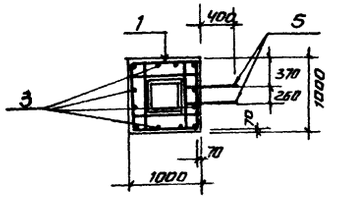

Фм 12

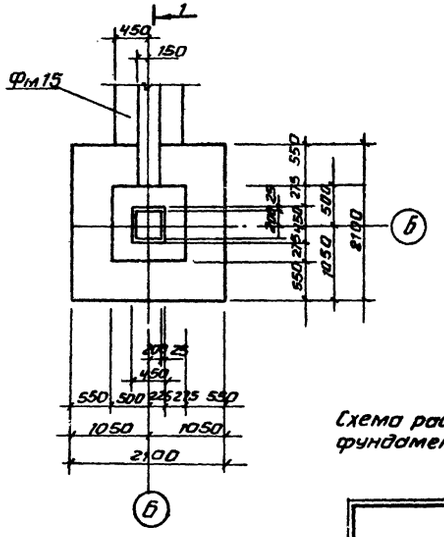

Схема нагрузок на Фм 11; Фм 12

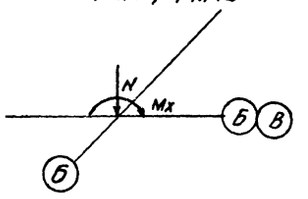

Схема раскладки сеток фундаментов Фм 11, Фм 12

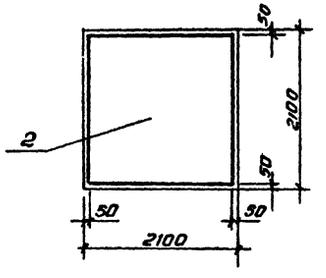

Таблица нагрузок для Фм 11, Фм 12

Наимен. усилий	Усилия кН; кНм
N	532
Mx	10.2
Q	—

Спецификация монолитных фундаментов (Фм 11; Фм 12)

Формат	Зона	Поз.	Обозначение	Наименование	Кол	Примечание
				Фм 11		
				Сборочные единицы		Масса кг
		1	1.020-1 1-1 0.010-07	сетка С-8	5	1,53
		2	1.020-1 1-1 0.010-02	сетка С-3	1	28,38
				Детали		
		3		Ф6 AIII ГОСТ 5781-75 ℓ=1010	12	0.22
		4		Ф10 AII ГОСТ 5781-75 ℓ=1450	4	0,9
		5		Ф10 AII ГОСТ 5781-75 ℓ=650	20	0,4
				материалы:		объем м³
		6		Бетон М200		1,95
				Фм 12		
				сборочные единицы		
		1	1.020-1 1-1 0.010-07	сетка С-8	5	1,53
		2	1.020-1 1-1 0.010-02	сетка С-3	1	28,38
				Детали		
		3		Ф6 AIII ГОСТ 5781-75 ℓ=1010	12	0.22
		4		Ф10 AII ГОСТ 5781-75 ℓ=1450	2	0,9
		5		Ф10 AII ГОСТ 5781-75 ℓ=650	10	0,4
				материалы		объем м³
		6		Бетон М200		1,95

Ведомость расхода стали на элемент, кг

Марка элемента	Изделия арматурные								Всего	Общий расход
	Арматура класса									
	AII				AIII					
	ГОСТ 5781-75				ГОСТ 5781-75		ГОСТ 6.1459-75			
	Ф10			Итого	Ф6		Ф10	Итого		
Фм11	11,6			11,6	10,35		28,38	38,73	50,33	50,33
Фм12	5,8			5,8	10,35		28,38	38,73	44,53	44,53

Привязан

Инв. №

Н. контр.	Левина		
Провер.	Письман		
Ст. инж.	Шевченко		
Рук. гр.	Письман		
ГИП	Левина		
Гл. констр.	Промин		
Нач. отд.	Красавин		

ТП 901-8-10.83 КЖ

Блок основных сооружений для станции обесфторивания воды производительностью 3,2 тыс. м³/сут.

Фундаменты Фм 11; Фм 12 Опалубочные чертежи. Армирование.

Стадия	Лист	Листов
Р	13	

ЦНИИЭП инженерного оборудования г. Москва

Копировал

Альбом I

Типовой проект 901-8-10.83

Инв. № подл. | Подпись и дата | Взам. инв. №

Фм 14; Фм 15

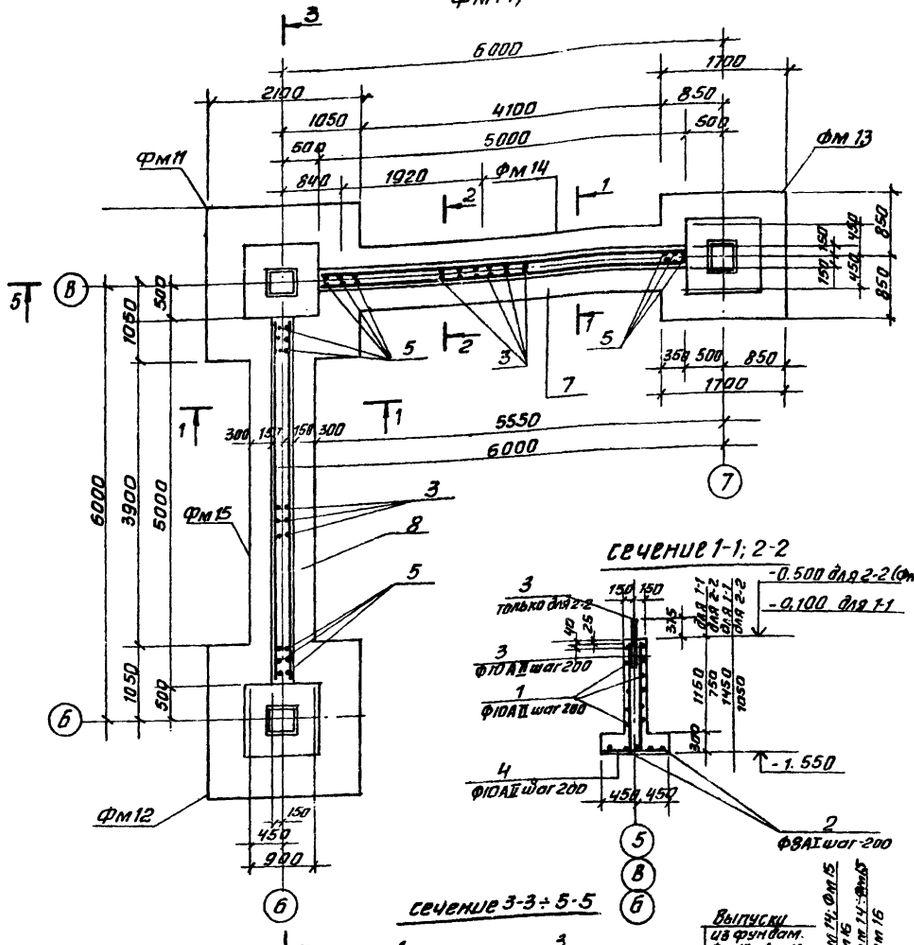

Фм 16

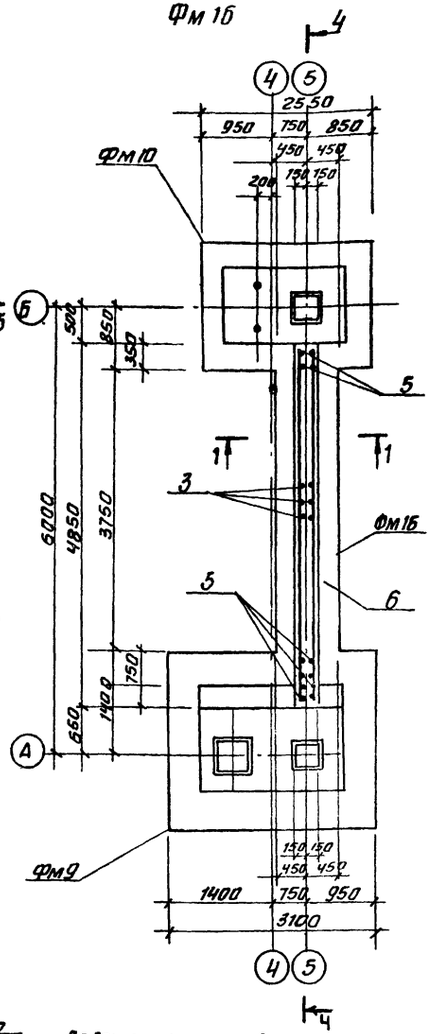

Сечение 1-1; 2-2

Сечение 3-3 ÷ 5-5

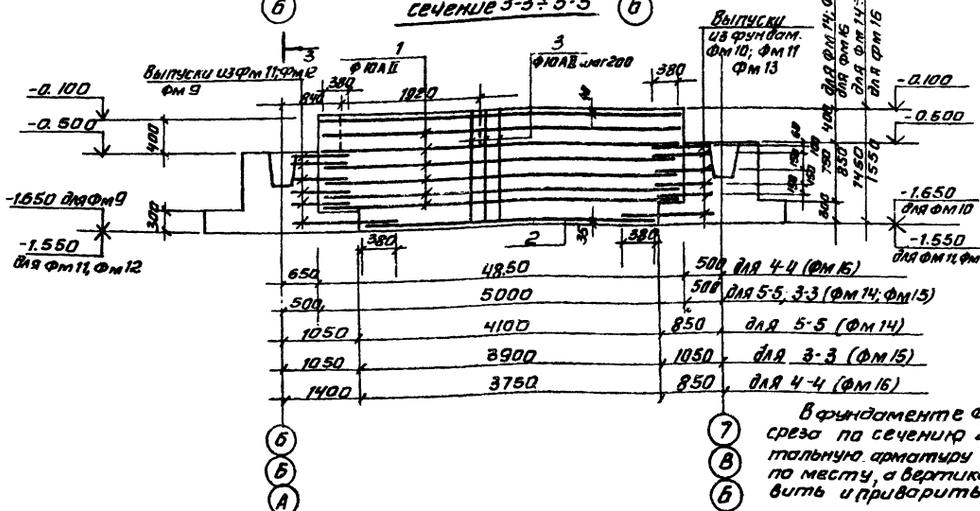

Ведомость расхода стали на элемент, кг

Марка элемента	Изделия арматурные. Арматура класса A-II ГОСТ 5781-75 Ф10			Итого
Фм 14	111,8			111,8
Фм 15	110,4			110,4
Фм 16	106,2			106,2

В фундаменте Фм 14 в месте среза по сечению 2-2, горизонтальную арматуру поз. 1 срезать по месту, а вертикальную оставить и приварить к ней ограждение.

Спецификация монолитных фундаментов (Фм 14; Фм 15; Фм 16)

Формат	Зона	Поз.	Обозначение	Наименование	Кол	Примечание
				Фм 14		
				Детали		
БЧ		1		Ф10АII ГОСТ 5781-75 ℓ=4960	14	3.1
БЧ		2		Ф10АII ГОСТ 5781-75 ℓ=4060	5	2.5
БЧ		3		Ф10АII ГОСТ 5781-75 ℓ=1390	42	0.9
БЧ		4		Ф10АII ГОСТ 5781-75 ℓ=860	27	0.53
БЧ		5		Ф10АII ГОСТ 5781-75 ℓ=1130	10	0.70
				материалы		
		7		Бетон М200		2.83
				Фм 15		
				Детали		
БЧ		1		Ф10АII ГОСТ 5781-75 ℓ=4960	14	3.1
БЧ		2		Ф10АII ГОСТ 5781-75 ℓ=3860	5	2.4
БЧ		3		Ф10АII ГОСТ 5781-75 ℓ=1390	40	0.9
БЧ		4		Ф10АII ГОСТ 5781-75 ℓ=860	20	0.53
БЧ		5		Ф10АII ГОСТ 5781-75 ℓ=1130	12	0.70
				материалы		
		8		Бетон марки 200		2.78 м³
				Фм 16		
				Детали		
БЧ		1		Ф10АII ГОСТ 5781-75 ℓ=4810	14	3.0
БЧ		2		Ф10АII ГОСТ 5781-75 ℓ=3710	5	2.3
БЧ		3		Ф10АII ГОСТ 5781-75 ℓ=1390	38	0.9
БЧ		4		Ф10АII ГОСТ 5781-75 ℓ=860	19	0.53
БЧ		5		Ф10АII ГОСТ 5781-75 ℓ=1130	12	0.70
				материалы		
		6		Бетон М200		2.83 м³

Н. контр.	Левина	
Проверил	Письман	
Ст. инж.	Шевченко	
Рук. гр.	Письман	
ГИП	Левина	
Гл. конст.	Пронин	
Нач. отд.	Красавин	

ТП 901-8-10.83 КЖ

Блок основных сооружений для станции обесфторивания воды производительностью 3,2 тыс. м³/сут

Фундаменты Фм 14; Фм 16; Фм 15 Опалубочные чертежи. Армирование.

Стадия	Лист	Листов
Р	14	

ЦНИИЭП инженерного оборудования г. Москва

Привязан

Инв. №

Альбом I

Типовой проект 901-8-10.83

Фм17

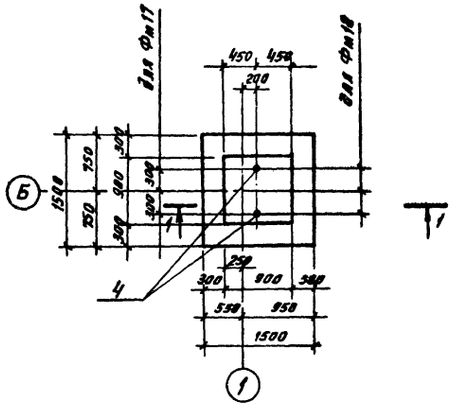

Сечение 2-2

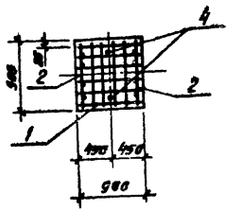

Сечение 3-3

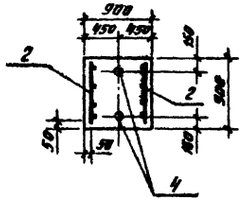

Сечение 1-1

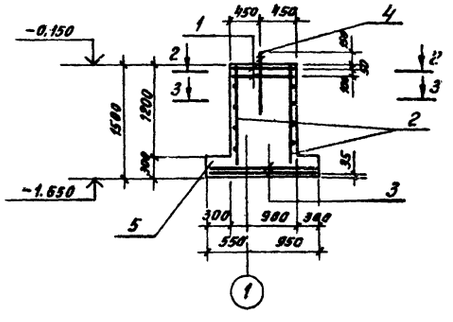

Схема нагрузок Фм17

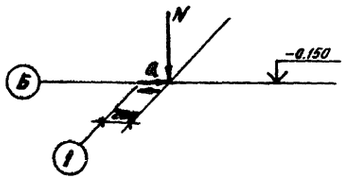

Схема раскладки сеток подошвы Фм17

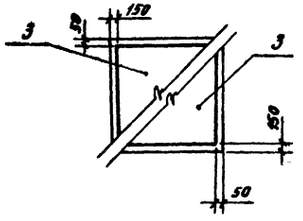

Таблица нагрузок для Фм17

Наимен. усилия	Усилия	
N (кН)	74.0	
Q (кН)	6.0	

Спецификация монолитных фундаментов (Фм17, Фм18)

Формат	Зона	Поз.	Обозначение	Наименование	Кол.	Примечание
				Фм17, Фм18		
				Сборочные единицы		Масса кг
БЧ		1	1.412.1-4	Сетка СН-6АI	2	3.52
БЧ		2	1.410-2 Вып.1	Сетка С12АII-8×15	2	7.45
БЧ		3	1.410-2 Вып.1	Сетка С10АII-14×15	2	8.13
				Детали		
БЧ		4		Болт 1.1 М24×800 В ст3 кп2	2	3.42
				ГОСТ 24379.1-80		
				Материалы		
				Бетон		Объем м³
		5		марки 200		1.65

Ведомость расхода стали на элемент, кг

Марка элемента	Изделия арматурные									Изделия закладные					Общий расход
	Арматура класса								Всего	Арматура класса				Всего	
	А-I				А-II										
	ГОСТ 5781-75				ГОСТ 5781-75					ГОСТ 2590-71*					
	ф6	ф8		Итого	ф10	ф12		Итого		ф24			Итого		
Фм17	8.98	2.02		11.0	14.32	12.88		27.20	38.2	6.84			6.84	6.84	45.04

									тп 901-8-10.83 КЖ.
Н.контр	Левина								
Проверил	Письман								
Ст. инж	Шевченко								
Рук.гр.	Письман								
ГИП	Левина								
Гл.конст	Пронин								
Нач.отд	Красавин								

Привязан

Инв.№

Блок основных сооружений для станции обесфторивания воды производительностью 3,2 тыс. м³/сутки

Фундаменты Фм17; Фм18 опалубка, армирование.

Стадия	Лист	Листов
Р	15	

ЦНИИЭП инженерного оборудования г. Москва

Копировал

Формат 90

Инв.№ подл. | Подпись и дата | Взам. инв.№

Типовой проект 901-8-10.83 Альбом I

Схема расположения емкостей, фундаментов под оборудование, каналов и приямков

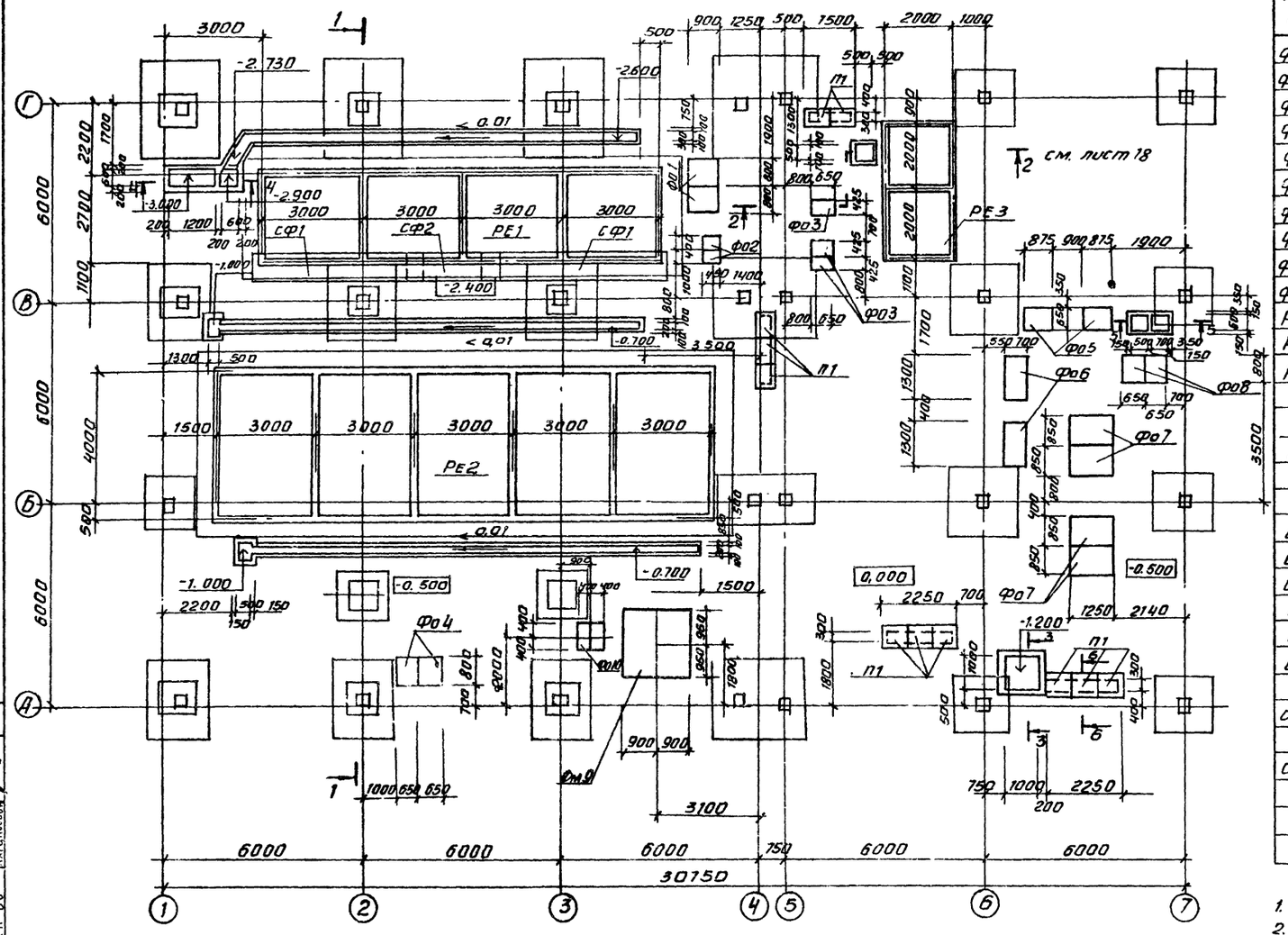

Разрез 5-5

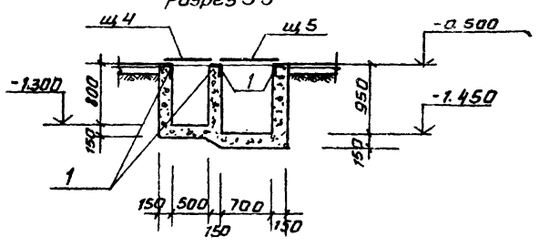

Разрез 6-6

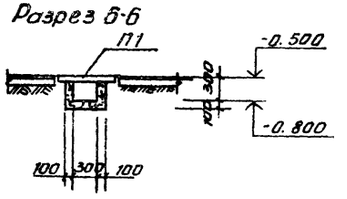

Спецификация фундаментов под оборудование канальных плит, элементов каналов и приямков

Марка, поз.	Обозначение	Наименование	Кол.	Масса ед. кг	Примечание
Фо1	лист 19	фундамент под оборудование Фо1	2		0,59 м³
Фо2	лист 19	Фо2	2		0,2 м³
Фо3	лист 19	Фо3	3		0,29 м³
Фо4	лист 19	Фо4	2		0,47 м³
Фо5	лист 19	Фо5	2		0,46 м³
Фо6	лист 19	Фо6	2		0,76 м³
Фо7	лист 19	Фо7	4		0,87 м³
Фо8	лист 19	Фо8	2		0,42 м³
Фо9	лист 19	Фо9	1		3,2 м³
Фо10	лист 19	Фо10	1		0,5 м³
РЕ1	листы 22÷26	Емкость РЕ1	1		—
РЕ2	листы 27÷32	РЕ2	1		—
РЕ3	листы 33, 34	РЕ3	1		—
		Плиты канальные			
П1	3.006-2 вып. II-2	Плита П1-8	11	40	
		Щиты металлические			
щ1	ТП КЖИ-щ1	Щит щ1	1	39,2	
щ2	-01	щ2	1	29,0	
щ3	-02	щ3	1		
щ4	-03	щ4	1	26,0	
щ5	-04	щ5	1	32,4	
щ6	-05	щ6	1	63,2	
1	3.400-6/76	изделие закладное МН4-21	124	9,2	
СФ1	ГОСТ 23279-78	Сетка С $\frac{10АII-100}{10АII-100}$ 750х5950	4		
СФ2	ГОСТ 23279-78	Сетка С $\frac{10АII-100}{10АII-100}$ 750х3000	2		
		Материал:			
		Бетон м 150	7,75	м³	

1. Разрезы 1-1÷4-4 см. на листе 17.
2. Фундаменты под оборудование разработаны на листе КЖ-19, их изображение дано в рабочем положении.

Н. контр.	Левина		
Провер.	Письман		
Инж.	Саранча		
Рук. гр.	Письман		
ГИП	Левина		
Гл. конст.	Пронин		
Нач. отд.	Красавин		

ПРИВЯЗАН

ИНВ. №

ТП 901-8-10.83 КЖ

БЛОК ОСНОВНЫХ СООРУЖЕНИЙ ДЛЯ СТАНЦИИ ОБЕСФТОРИВАНИЯ ВОДЫ ПРОИЗВОДИТЕЛЬНОСТЬЮ 3,2 тыс. м³/сут.

СХЕМА РАСПОЛОЖЕНИЯ ЕМКОСТЕЙ, ФУНДАМЕНТОВ ПОД ОБОРУДОВАНИЕ, КАНАЛОВ И ПРИЯМКОВ. РАЗРЕЗЫ 5-5÷6-6

Стадия	Лист	Листов
Р	16	

ЦНИИЭП инженерного оборудования г. Москва

Копировал: Антипова. Формат 22

СОГЛАСОВАНО
Отдел ВГ Гриль
Отдел ДД Шерстякова
Отдел ВС Марцинкова
Инв. № подл. | Подпись и дата | Взам. инв. №

Альбом I

Типовой проект 901-8-10.83

Согласовано

Инв. № подл. | Подпись и дата | Взам. инв. №

Разрез 1-1

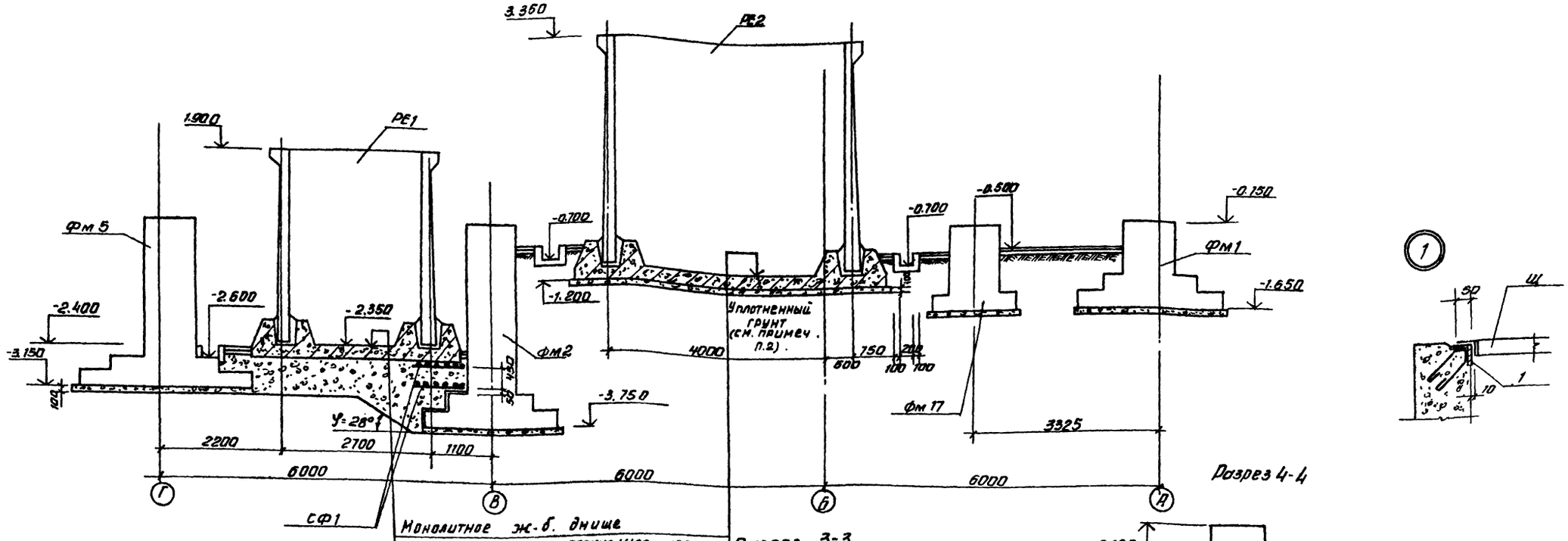

Разрез 2-2

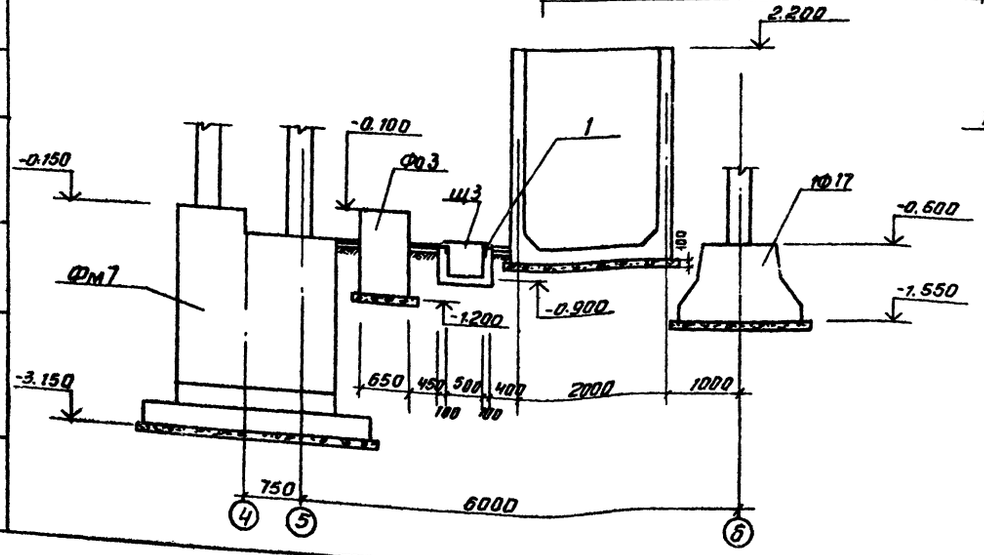

Разрез 3-3

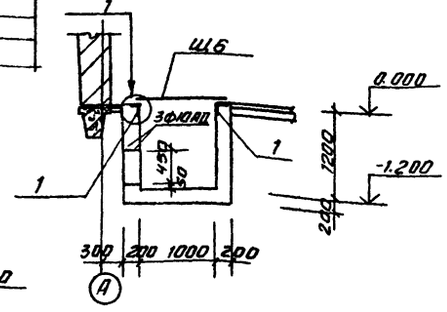

Разрез 4-4

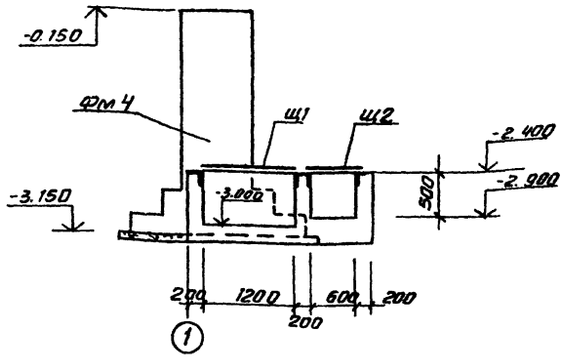

1. Стены и днища каналов и приямков выполнять из бетона марки 150.
2. Грунт в основании емкости РЕ2 уплотнить до $\gamma_{ск} \geq 1{,}6$ т/м³, $E = 14{,}7$ МПа, $\gamma = 28°$.

				ТП 901-8-10.83	КЖ
Н. контр.	Левина				
Провер.	Письман			Блок основных сооружений для станции обесфторивания воды производительностью 3,2 тыс. м³/сут.	Стадия: Р; Лист: 17; Листов:
Инжен.	Саранча				
Рук. гр.	Письман				
ГИП	Левина			Разрезы 1-1 ÷ 4-4. Узел 1.	ЦНИИЭП инженерного оборудования г. Москва
Гл. конст.	Пронин				
Нач. отд.	Красавин				

Привязан

Инв. №

Копировал Антипова

Формат А2

Альбом I

Типовой проект 901-8-10.83

Схема расположения каналов и приямков в осях 6-7; 8-Г

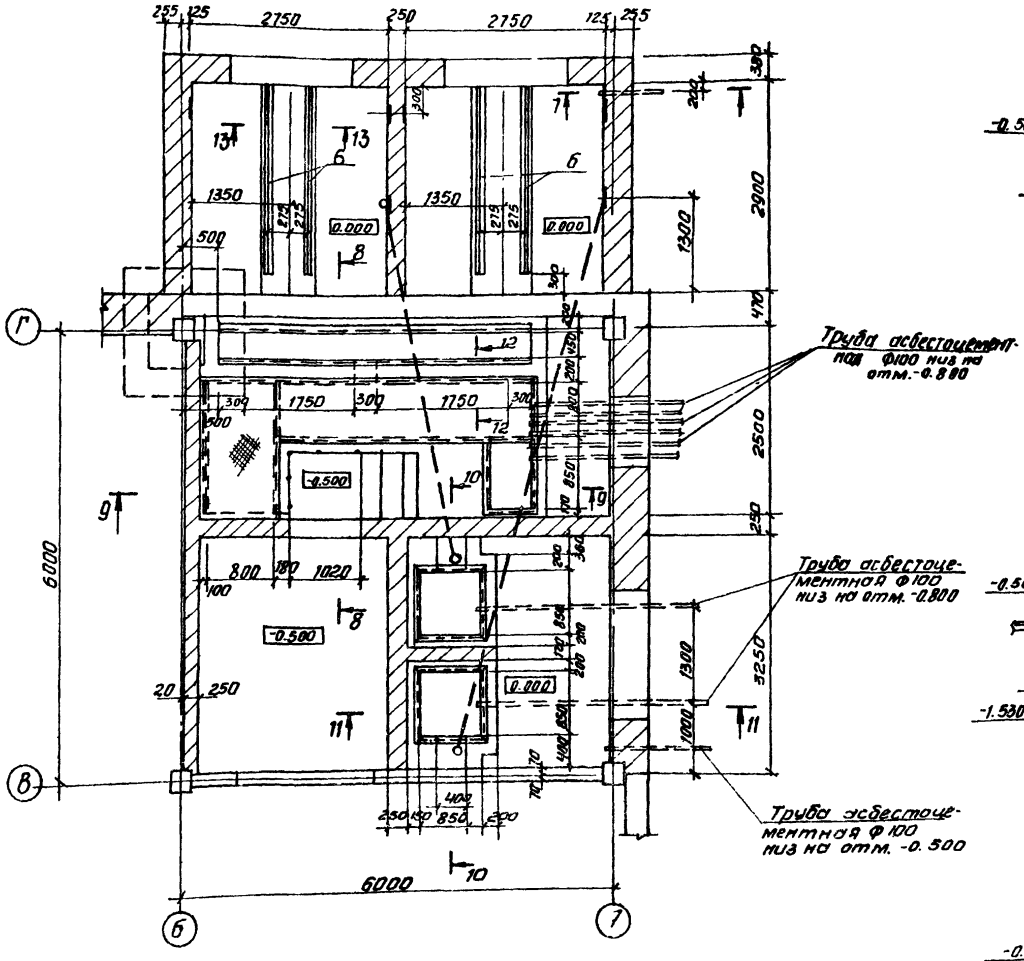

Разрез 8-8

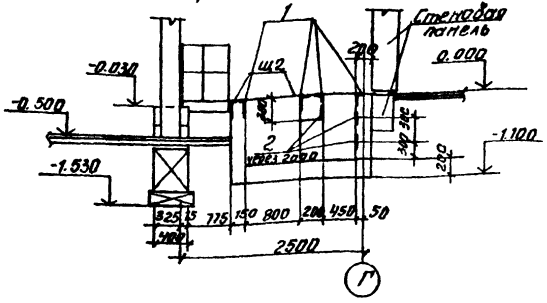

Разрез 7-7

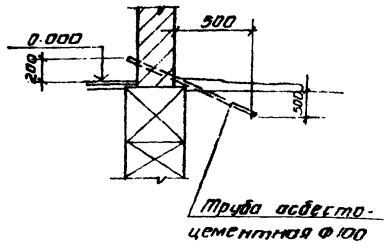

Разрез 9-9

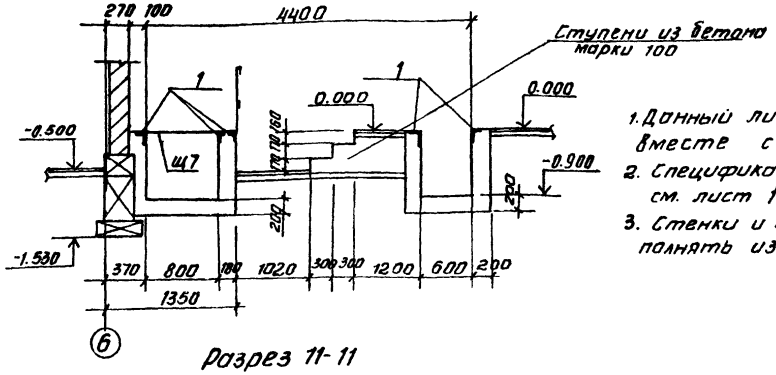

1. Данный лист рассматривать вместе с листом 16.
2. Спецификацию арматуры поз. 8,7 см. лист 19.
3. Стенки и днище каналов вы полнять из бетона марки 200.

Разрез 11-11

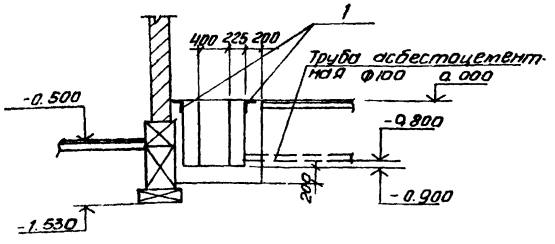

Разрез 13-13

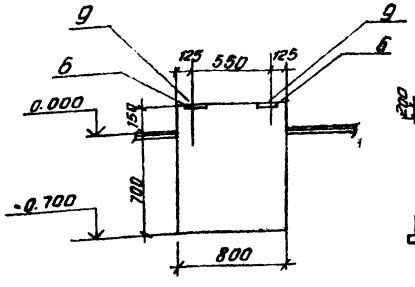

Разрез 10-10

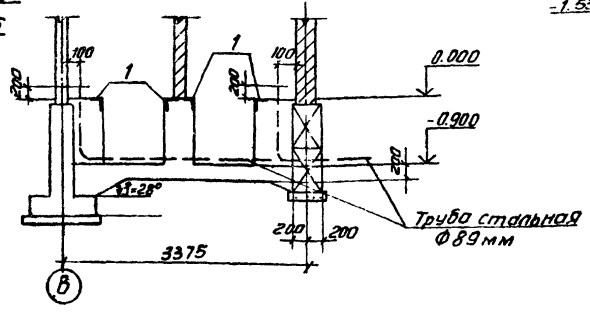

12-12

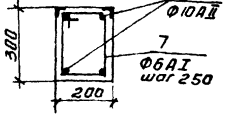

Н. контр.	Левина		ТП 901-8-10.83		КЖ
Провер.	Письман		Блок основных сооружений для станции обесфторивания воды производительностью 3,2 тыс. м³/сутк	Стадия	Лист	Листов
Инжен.	Саранча			Р	18	
Рук. гр.	Письман		Схема расположения каналов и приямков в осях 6-7; 8-Г. Разрезы 7-7÷13-13	ЦНИИЭП инженерного оборудован. г. Москва		
Гип	Левина					
Гл. конст.	Пронин					
Нач. отд.	Красавин					

Привязан

Инв. №

Копировал Дитиппова

Согласовано

Отдел зад. Прыканкина

Инв. № подл. | Подпись и дата | Взам. инв. №

Типовой проект 901-8-10.83 Альбом I

Схема расположения закладных деталей и труб на отм. -0.500

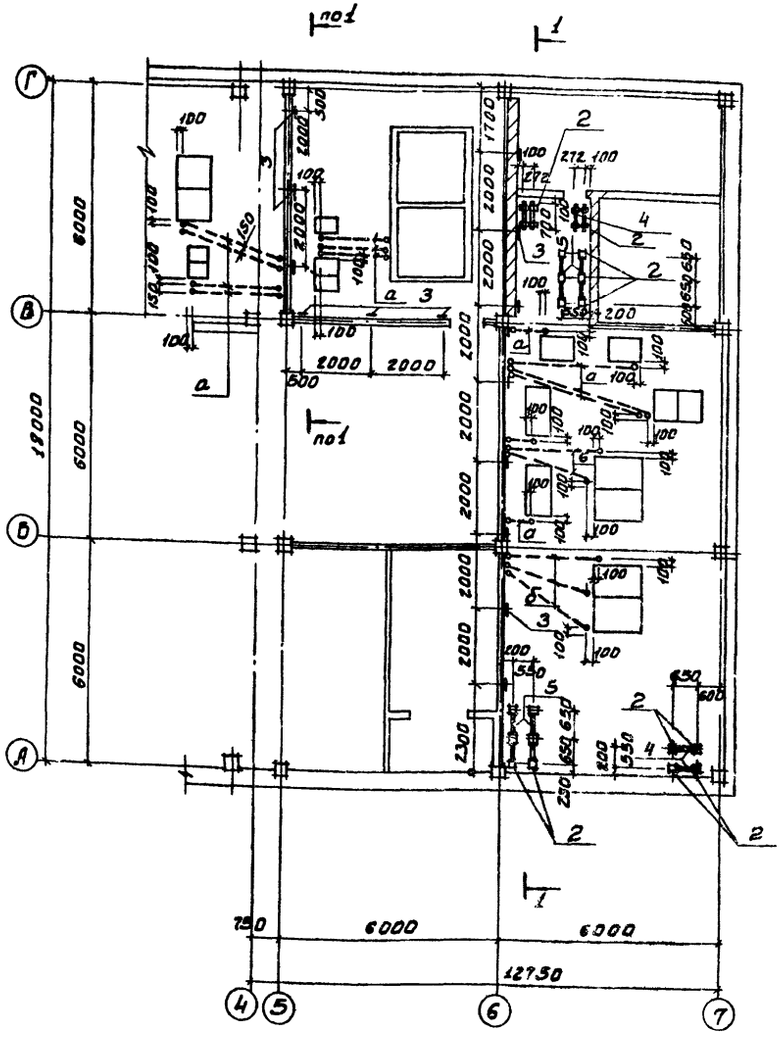

Схема расположения труб на отм. -0.500

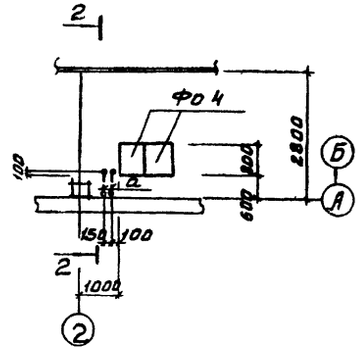

Сечение 2-2

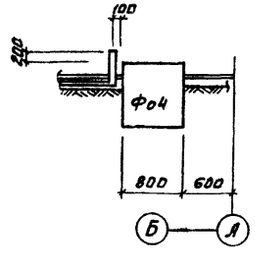

Сечение 3-3

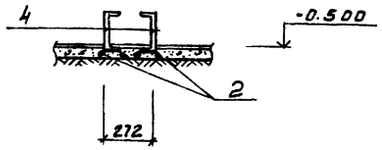

Разрез 1-1

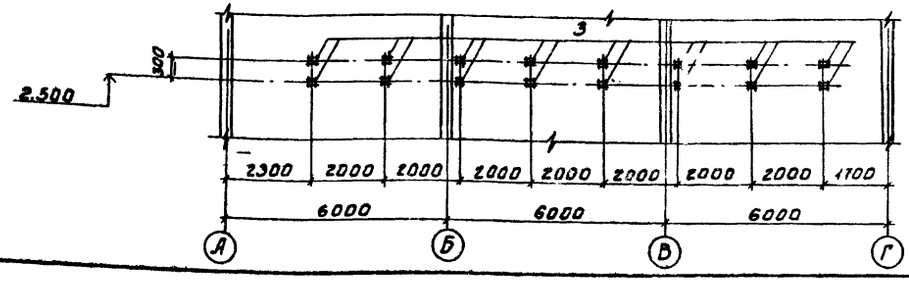

Спецификация к схемам расположения каналов и приямков в осях 6-7; В-Г и к схемам расположения закладных деталей и труб на отм. -0,500

Марка, поз.	Обозначение	Наименование	Кол.	Масса ед. кг	Примечание
2	3.400-6/76	Изделие закладное МИ1-21	36	1,2	
3	3.400-6/76	Изделие закладное МИ3-13	28	4.0	
4		Швеллер 20ГОСТ 8240-72 / Вст3кп2-I ГОСТ 535-79			
		ℓ = 850	6	15.6	
5		Швеллер 20ГОСТ 8240-72 / Вст3кп2-I ГОСТ 535-79			
		ℓ = 1500	4	29.7	
6	3.400-6/76	Изделие закладное МИ1-9	пог. м 10.4	5.7	
7		ф6АI ГОСТ 5781-75 ℓ = 900	18	0.2	
8		ф10АII ГОСТ 5781-75 ℓ = 4400	4	2.7	
		Круг В-20 ГОСТ 2590-71* / Вст3кп2-I ГОСТ 535-79			
9		ℓ = 2500	4	6.2	
Щ7	КЖИ-Щ1	Щи7 Щ7	4	60.1	

1. На схемах индексом „а" обозначены трубы винипластовые ф 32×1.8, индексом „б" - трубы виниплистовые ф 40×2. Трубы заложить в бетонной подготовке пола, возвышение труб над чистым полом равно 200 мм, выходы труб из пола защитить отрезками из тонкостенных стальных труб, соответствующего диаметра.
2. Приварку швеллеров к закладным деталям производить электродами Э42 ГОСТ 9467-75; $h_{шв.}$ = 6 мм.
3. Поз. 1 см. лист 16.
4. Поз. 7, 8, 9 см. лист 18.

Н.КОНТР.	ЛЕВИНА		
ПРОВЕР.	ПИСЬМАН		
ИНЖЕН.	САРАНЧА		
РУК.ГР.	ПИСЬМАН		
ГИП	ЛЕВИНА		
ГЛ.КОНСТ.	ПРОНИН		
НАЧ.ОТД.	КРАСАВИН		

ПРИВЯЗАН

ИНВ.№

ТП 901-8-10.83 КЖ

БЛОК ОСНОВНЫХ СООРУЖЕНИЙ ДЛЯ СТАНЦИИ ОБЕСФТОРИВАНИЯ ВОДЫ ПРОИЗВОДИТЕЛЬНОСТЬЮ 3,2 ТЫС М³/СУТКИ.

СХЕМА РАСПОЛОЖЕНИЯ ЗАКЛАДНЫХ ДЕТАЛЕЙ И ТРУБ НА ОТМ-0.500. РАЗРЕЗЫ 1-1÷3-3

СТАДИЯ	ЛИСТ	ЛИСТОВ
Р	19	

ЦНИИЭП ИНЖЕНЕРНОГО ОБОРУДОВАНИЯ г. МОСКВА

18727-01

СОГЛАСОВАНО

ОТД. ЗАД. ШЕРСТЯКОВА

ИНВ.№ ПОДЛ. | ПОДПИСЬ И ДАТА | ВЗАМ.ИНВ.№

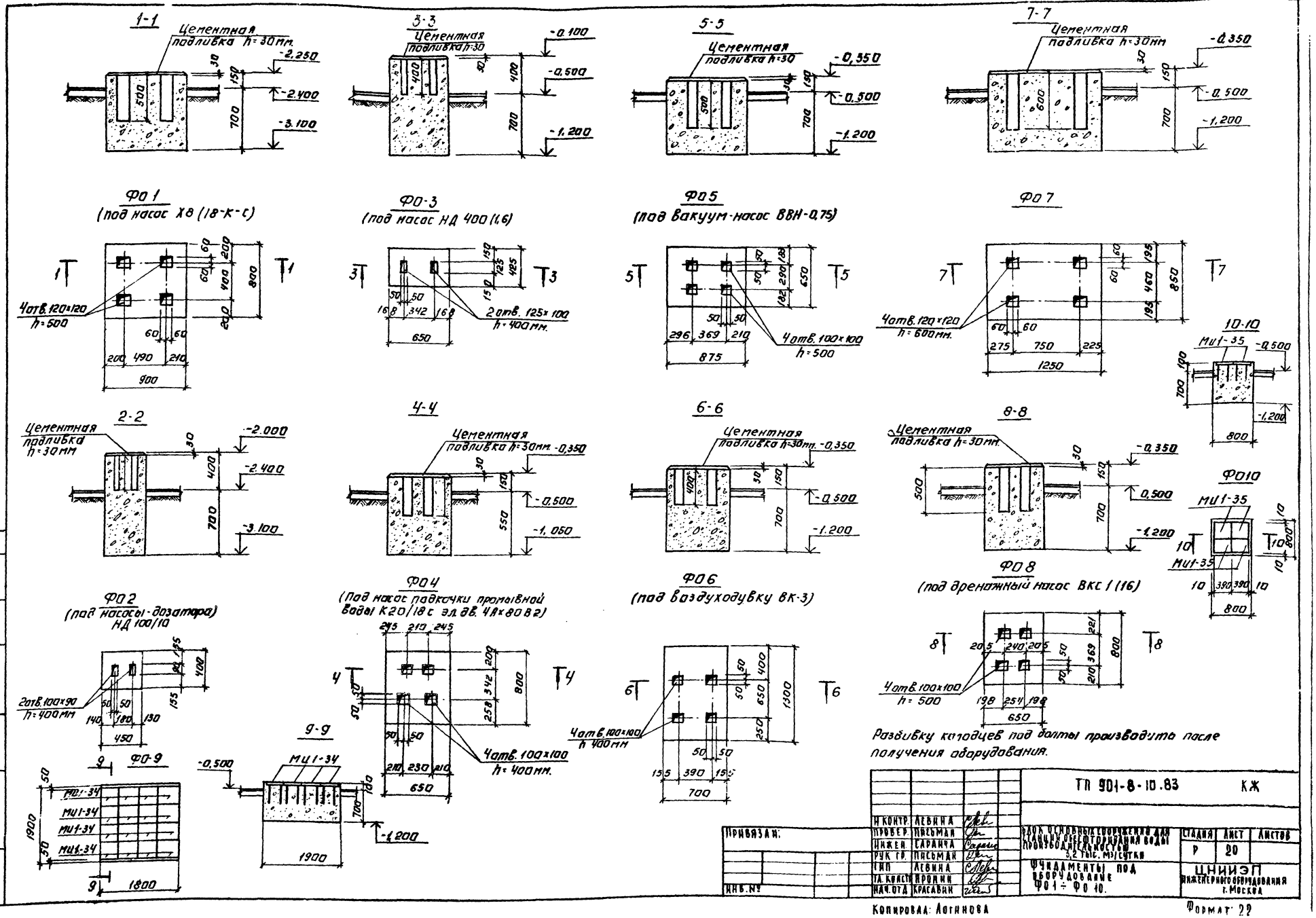

Разбивку колодцев под болты производить после получения оборудования.

Альбом I

Типовой проект 901-8-10.83

Н. контр.	Левина		
Провер.	Письман		
Инжен.	Саранча		
Рук. гр.	Письман		
Гип	Левина		
Гл. конст.	Пронин		
Нач. отд.	Красавин		

Привязан:

Инв. №

ТП 901-8-10.83 КЖ

Блок основных сооружений для станции обесфторирования воды производительностью 3,2 тыс. м³/сутки

Фундаменты под оборудование Ф0 1 ÷ Ф0 10.

Стадия	Лист	Листов
Р	20	

ЦНИИЭП инженерного оборудования г. Москва

Копировал: Логинова

Формат 22

Типовой проект 901-8-10.83 Альбом I

Инв.№ подл. | Подпись и дата | Взам. инв.№

Схема расположения емкостей, фундаментов под оборудование и каналов.

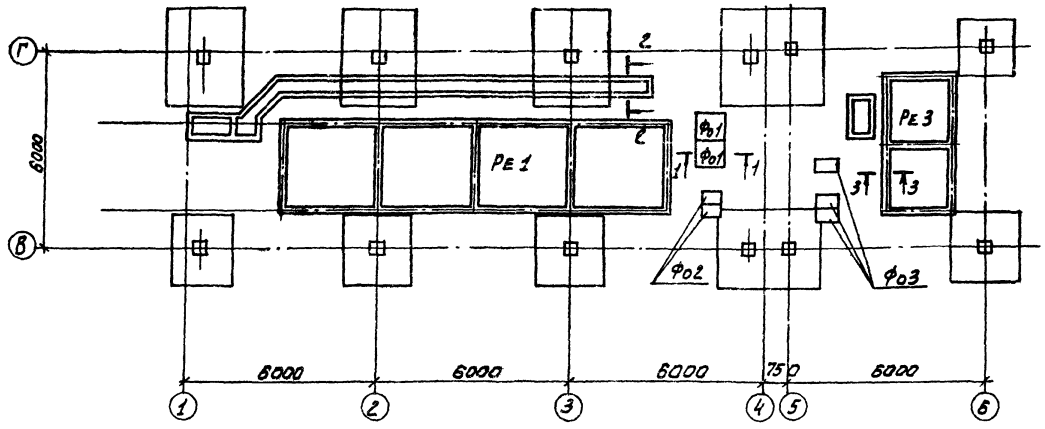

3-3

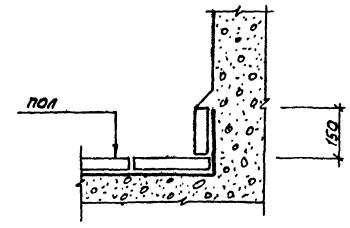

1-1

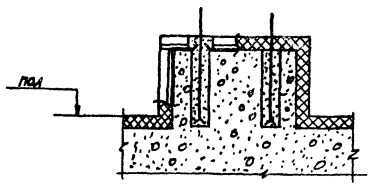

2-2

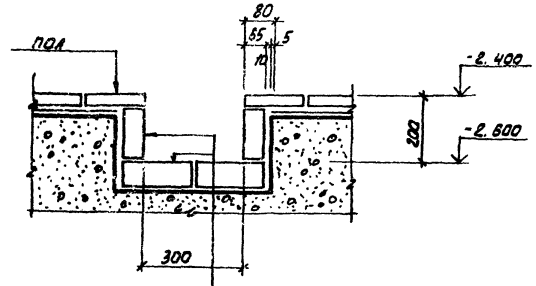

1. Схему расположения каналов, фундаментов под оборудование см. лист 16.
2. Типы полов см. на листе АР-10.

Кирпич кислотоупорный прямой (ГОСТ 474-80) в 1/4 кирпича на силикатной замазке с разделкой швов замазкой арзамит-5 на глубину 15 мм

Шпаклевка силикатной замазкой δ=5 мм

Полиизобутилен марки ПСГ δ=2,5 в 2 слоя на клее 88-Н

				ТП 901-8-10.83		КЖ
Н. контр.	Левина					
Провер.	Письман					
Инженер.	Саранча			Блок основных сооружений для станции обескремнивания воды производительностью 3,2 тыс. м³/сутки	Стадия	Лист	Листов
Рук. гр.	Письман				Р	21	
ГИП	Левина			Антикоррозионная защита каналов и фундаментов под оборудование	ЦНИИЭП инженерного оборудования г. Москва		
Гл. конст.	Пронин						
Нач. отд.	Красавин						

Привязан.

Инв. №

Альбом I

Типовой проект 901-8-10.83

Схема расположения стеновых панелей и монолитных участков.

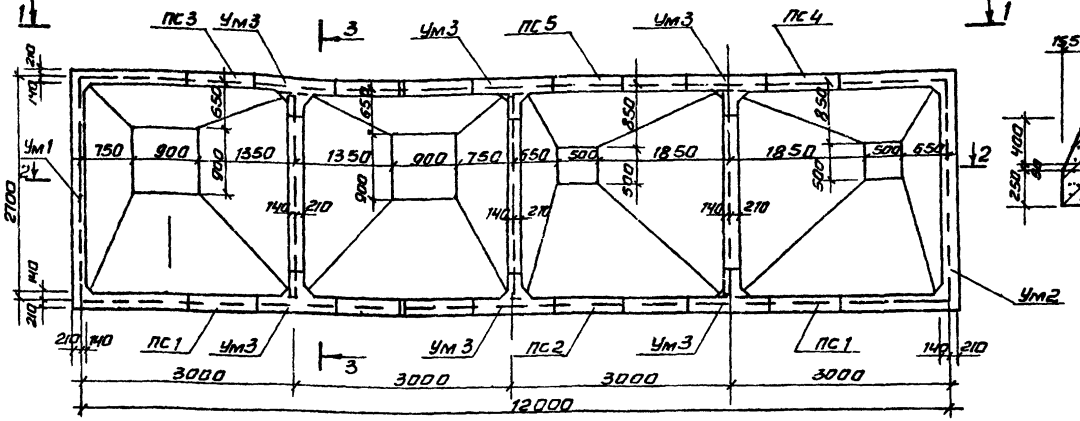

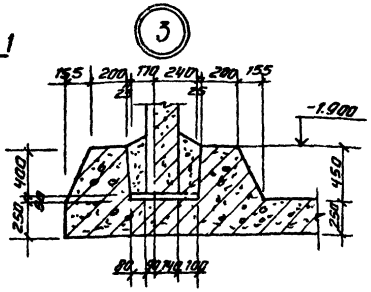

Бетон М300 на мелком заполнителе

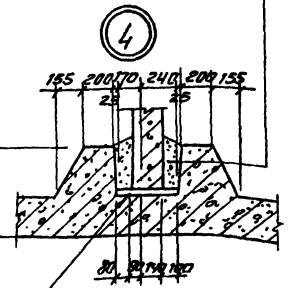

Выравнивающий слой цементного раствора

Вид 1-1

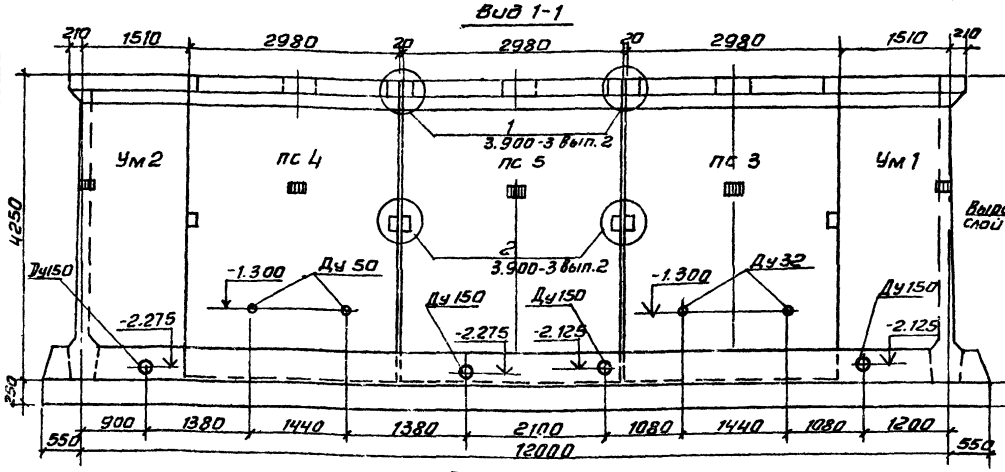

Разрез 2-2

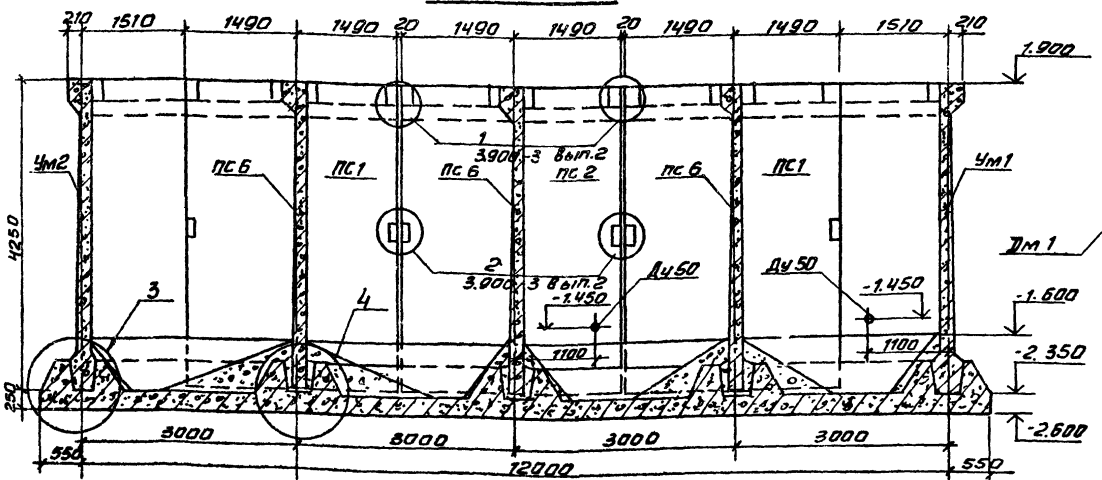

Разрез 3-3

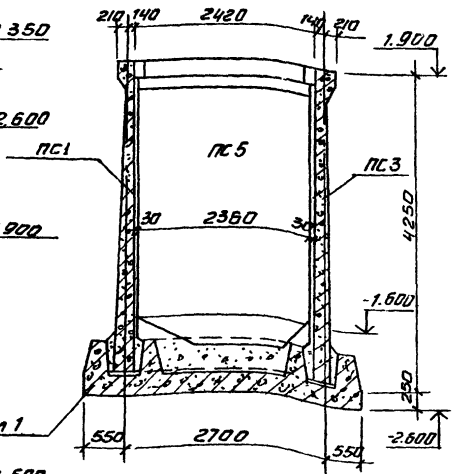

Спецификация стеновых панелей и монолитных участков

Марка, поз.	Обозначение	Наименование	Кол.	Масса ед. т	Примечание
		Сборные жел. бет. конструкции			
ПС1	ТП 901-8-10.83КЖИ-ПС1	Панель ПС1	2	6.33	
ПС2	-01	ПС2	1	6.33	
ПС3	-02	ПС3	1	6.33	
ПС4	-03	ПС4	1	6.33	
ПС5	-04	ПС5	1	6.33	
ПС6	-05	ПС6	3	5.43	
		Монолитные участки			
Ум1	лист 23	Ум1	1		
Ум2	лист 23	Ум2	1		
Ум3	лист 23	Ум3	6		
		Монолитное днище			
Дм1	листы 24, 25	Дм1	1		

1. Указания по монтажу стеновых панелей и заделке монолитных участков и стыков см. серию 3.900-3 вып. 1,2.
2. Устройство антикоррозионной защиты см. лист 21
3. Набетонку выполнять из бетона М50.

Согласовано

Инв. № подл. | Подпись и дата | Взам. инв. №

Н. контр.	Левина		
Провер.	Письман		
Инж.	Лазарева		
Рук. гр.	Письман		
ГИП	Левина		
Гл. конст.	Промин		
Нач. отд.	Красавин		

Привязан

Инв. №

ТП 901-8-10.83 КЖ

Блок основных сооружений для станции обесфторивания воды производительностью 3,2 тыс. м³/сут

Растворно-хранилищные баки коагулянта и соды (РБ1). Схема расположения стеновых панелей и монолитных участков. Разрезы 1-1 ÷ 3-3. Узлы 3, 4.

Стадия	Лист	Листов
Р	22	

ЦНИИЭП инженерного оборудования г. Москва

Копировал Антипова Формат 22.

Типовой проект 901-8-10.83 Альбом I

Схема расположения монолитных участков и закладных деталей

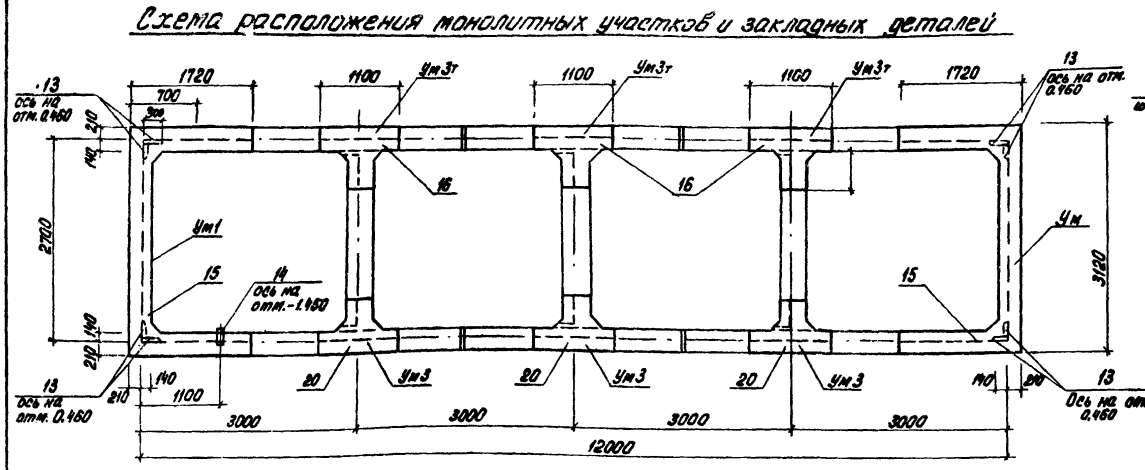

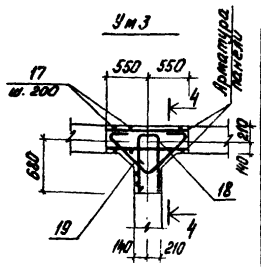

Разрез 4-4

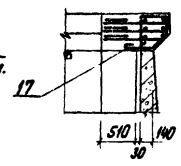

Ум1 ; Ум2 (Армирование обвязки)

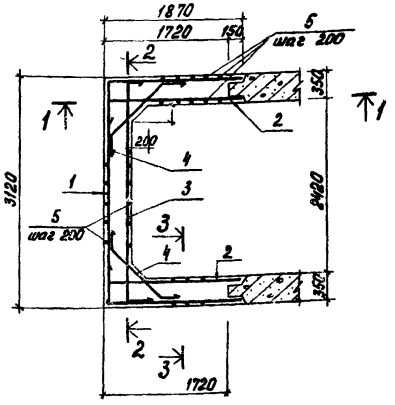

Ум1 ; Ум2 (Армирование стен)

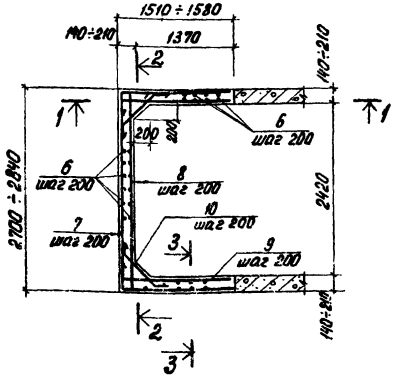

Сечение 3-3

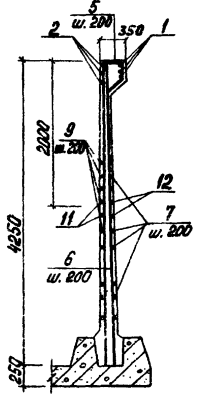

Ведомость деталей

Поз.	Эскиз
1	1670 | 3065 | 1670
2	1830 | 100
3	100 | 3065 | 100
4	150 | 1120 | 150
5	215 | 284 | 213 | 400
6	4240
7	1480÷1550 | 2650÷2750 | 1480÷1550
8	150 | 2650÷2730 | 150
9	1480÷1550 | 150
10	250 | 580÷700 | 250
11	1600÷1640 | 150
12	1600÷1640 | 2650÷2730 | 1600÷1640
17	215 | 284 | 213 | 450 | 250
18	250 | 800
19	160 | 200 | 250 | 160 | 450 | 450

Спецификация монолитных участков Ум-1 ÷ Ум-3

Формат	Зона	Поз.	Обозначение	Наименование	Кол.	Примечание
				Ум 1		
				Детали		
БЧ		1		ф14 AIII ГОСТ 5.1459-72*; ℓ=6405	3	7,74 кг
БЧ		2		ф14 AIII ГОСТ 5.1459-72*; ℓ=1930	6	2,33 кг
БЧ		3		ф14 AIII ГОСТ 5.1459-72*; ℓ=3265	3	3,95 кг
БЧ		4		ф14 AIII ГОСТ 5.1459-72*; ℓ=1420	6	1,72 кг
БЧ		5		ф6 AI ГОСТ 5781-75; ℓ=1240	32	0,28 кг
БЧ		6		ф10 AIII ГОСТ 5.1459-72; ℓ=4240	66	2,62 кг
БЧ		7		ф12 AIII ГОСТ 5.1459-72*; ℓср.=5750	21	4,53 кг
БЧ		8		ф12 AIII ГОСТ 5.1459-72*; ℓср.=2005	21	1,78 кг
БЧ		9		ф12 AIII ГОСТ 5.1459-72*; ℓср.=1665	33	1,48 кг
БЧ		10		ф10 AIII ГОСТ 5.1459-72*; ℓср.=1140	33	0,70 кг
БЧ		11		ф12 AIII ГОСТ 5.1459-72*; ℓср.=1770	4	1,57 кг
БЧ		12		ф12 AIII ГОСТ 5.1459-72*; ℓср.=5930	4	5,27 кг
				Сборочные единицы		
БЧ		13	Серия 1.400-15 вып. 1	Изделие закладное МН119-6	4	2,9 кг
БЧ		14	Серия МРТУ 6-05-918-67	Патрубок dy=50; ℓ=200	1	0,2 кг
БЧ		15		*Материалы*		
				Бетон М200, МРЗ 50		
				Ум 2		
				Детали		
БЧ		1÷12	Данный лист	см. Ум 1		
				Сборочные единицы		
БЧ		13	Серия 1.400-15 вып. 1	Изделие закладное МН119-6	4	2,9 кг
БЧ		15	Данный лист	см. Ум 1		
				Ум 3т(м)		
				Детали		
БЧ		17		ф6 AI ГОСТ 5781-75; ℓ=1540	9	0,34 кг
БЧ		18		ф14 AIII ГОСТ 5.1459-72*; ℓ=1850	3	2,24 кг
БЧ		19		ф14 AIII ГОСТ 5.1459-72*; ℓ=2020	3	2,44 кг
БЧ		16		*Материал*		
				Бетон М200, МРЗ50	0,3	м³

Сечение 1-1

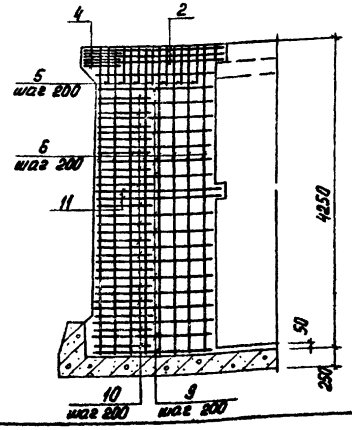

Сечение 2-2

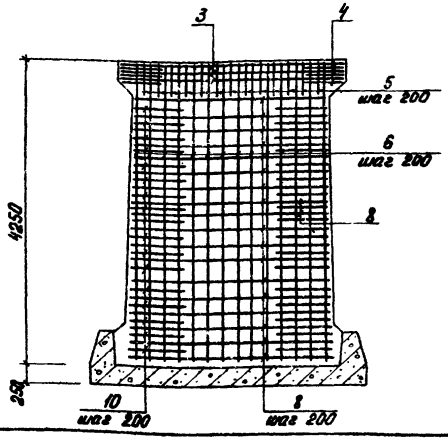

1. Перед установкой в опалубку полиэтиленовые патрубки необходимо обмотать проволокой ф3 мм.
2. Ведомость расхода стали на монолитные участки см. лист 25.

Н. контр.	Левина		ТП 901-8-10.83 КЖ
Провер.	Письман		
Ст. инж.	Шевченко		Блок основных сооружений для станции обеспечивания воды производительностью 3,2 тыс. м³/сутки
Рук. гр.	Письман		Схема расположения монолитных участков и закладных деталей. Армирование Ум1; Ум2; Ум3 в емкости РЕ1
ГИП	Левина		
Гл. кон.	Пронин		
Нач. отд.	Красавин		

Стадия	Лист	Листов
Р	23	

ЦНИИЭП инженерного оборудования г. Москва

Привязан

Инв. №:

Инв. № подл. | Подп. и дата | Взам. инв. №

18727-01

Альбом I

Типовой проект 901-8-10.83

Схема расположения верхних сеток

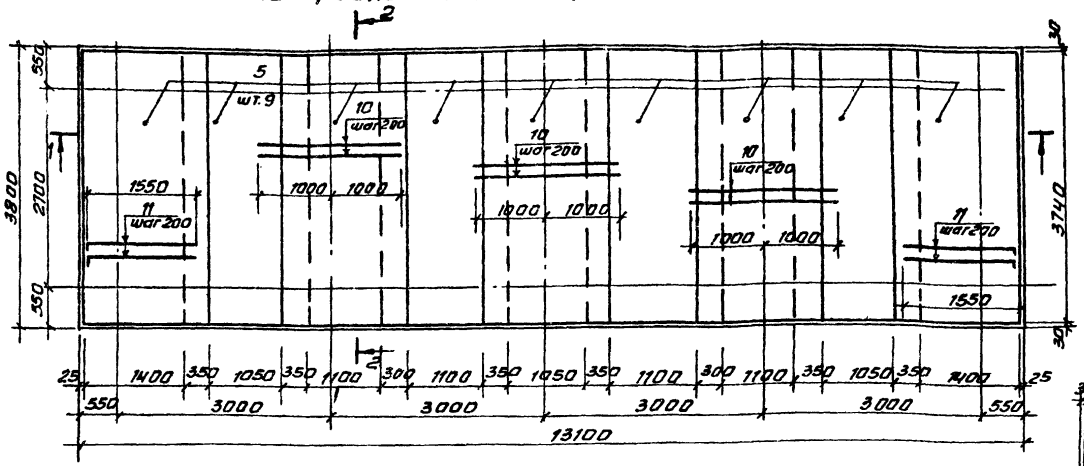

Схема расположения нижних сеток

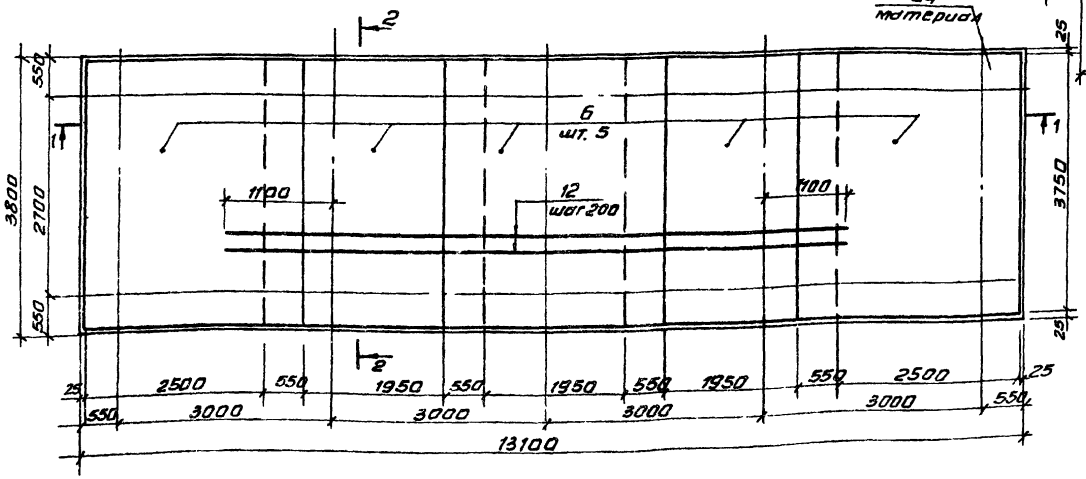

Разрез 1-1

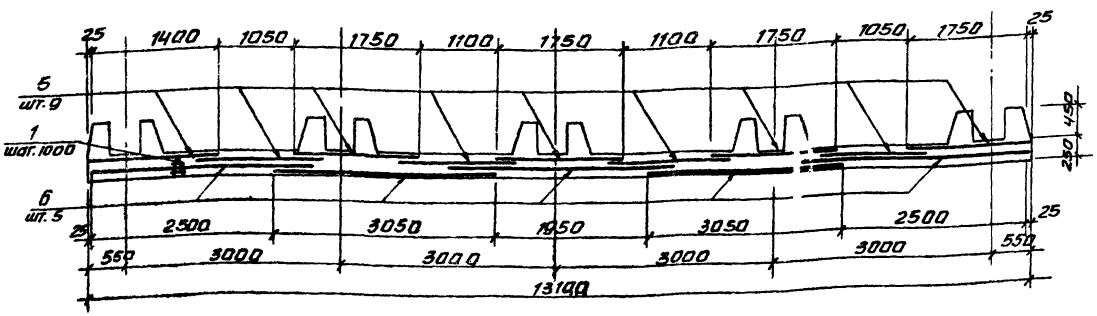

Разрез 2-2

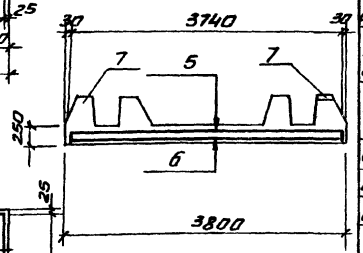

Спецификация к монолитному ж-б днищу

Форма	Зона	Поз.	Обозначение	Наименование	Кол.	Примечание
				Днище		
				Сборочные единицы		
11		1	ТП 901-8-10.83 КЖН-КП1	Каркас пространственный КП1	12	4.2 кг
11		2	ТП 901-8-10.83 КЖН-КП2	Каркас пространственный КП2	10	36.0 кг
11		3	ТП 901-8-10.83 КЖН-КП3	Каркас пространственный КП3	6	15.4 кг
11		4	ТП 901-8-10.83 КЖН-КП4	Каркас пространственный КП4	10	10.64 кг
12		5	ТП 901-8-10.83 КЖН-С15	Сетка С15	9	137.9 кг
64		6	ГОСТ 23279-78	Сетка $\frac{10АII-200}{12АII-200}$ 3050×3750 $\frac{15}{75}$	4	88.1 кг
64		7	серия 1.400-6/76	Изделие закладное М1-12	10	6.0 кг
64		8	серия 3.901-5	Сальник Ду=150; ℓ=800	4	37.0 кг
64		9	серия МРТУ6-05-918-67	патрубок Ду=150; ℓ=1200	2	9.5 кг
				Детали		
64		10		Ф16АII ГОСТ 5781-75; ℓ=2000	57	3.16 кг
64		11*		Ф14АII ГОСТ 5781-75; ℓ=1760	38	2.13 кг
64		12		Ф12АII ГОСТ 5781-75; ℓ=8200	19	7.28 кг
		13*		Ф10АII ГОСТ 5781-75; ℓ=1680	32	1.04 кг
64		14		Ф8АI ГОСТ 5781-75; ℓ=1280	96	0.47 кг
64		15		Ф8АI ГОСТ 5781-75; ℓ=780	96	0.31 кг
64		16*		Ф10АII ГОСТ 5781-75; ℓ=1750	16	1.08 кг
64		17		Ф8АI ГОСТ 5781-75; ℓ=360	74	0.14 кг
64		18		Ф8АI ГОСТ 5781-75; ℓ=240	32	0.09 кг
64		19*		Ф10АII ГОСТ 5781-75; ℓ=1670	4	1.03 кг
64		20		Ф8АI ГОСТ 5781-75; ℓ=870	12	0.34 кг
64		21		Ф8АI ГОСТ 5781-75; ℓ=720	12	0.28 кг
64		22*		Ф10АII ГОСТ 5781-75; ℓ=1740	4	1.07 кг
64		23*		Ф8АI ГОСТ 5781-75; ℓ=1590	12	0.62 кг
64		24		материал		
				бетон М200; МРз 50;	24,7	м³
				В6		

1. Позиции, отмеченные *, см. ведомость деталей на листе 25.

2. Защитный слой бетона для верхней арматуры -20 мм, нижней арматуры -35 мм.

ПРИВЯЗАН	Н. контр.	Левина	ТП 901-8-10.83	КЖ
	Провер.	Письман	Блок основных сооружений для станции обесфторивания воды производительностью 3,2 тыс. м³/сут.	Стадия: Р; Лист: 24; Листов:
	Ст. техн.	Митрофанова		
	Рук. гр.	Письман	Армирование монолитного ж.б. днища емкости РЕ1	ЦНИИЭП инженерного оборудован. г. Москва
	ГИП	Левина		
	Гл. конст.	Пронин		
Инв. №	Нач. отд.	Красавин		

Копировал Антипова

Формат 22

Инв. № подл. | Подпись и дата | Взам. инв. №

Типовой проект 901-8-10.83 Альбом I

Схема расположения каркасов в зубе днища

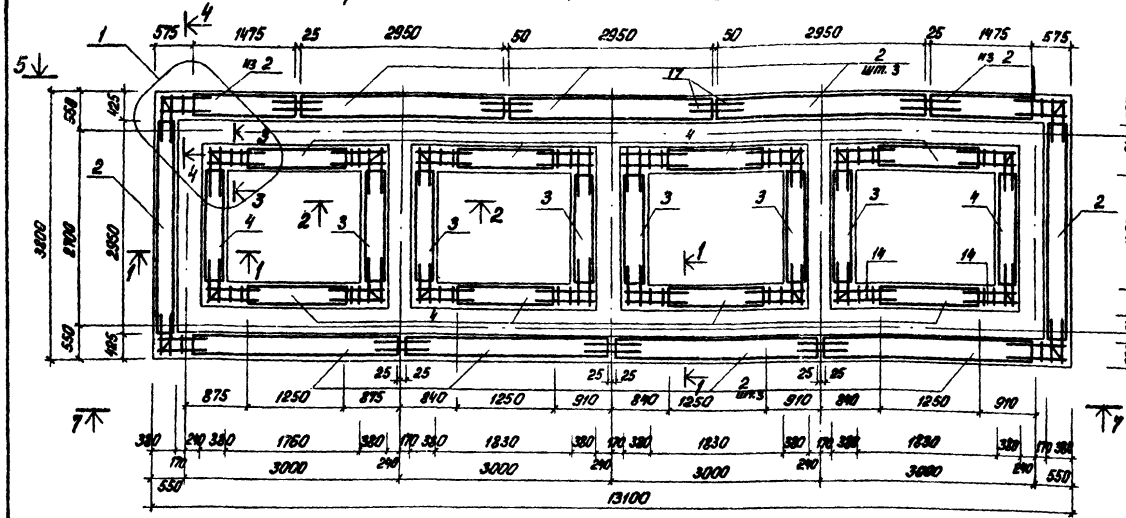

Разрез 1-1

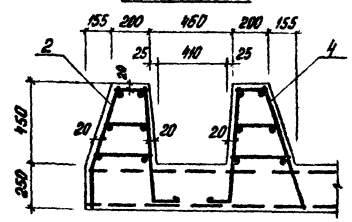

Разрез 2-2

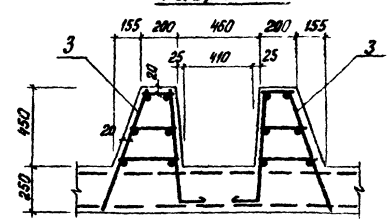

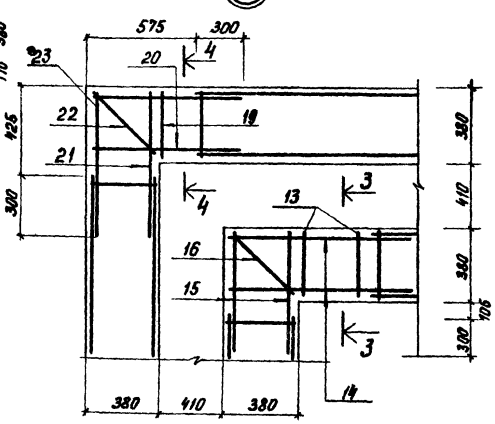

Ведомость деталей

Поз.	Эскиз
11	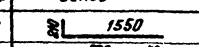
13	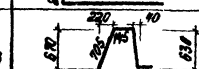
16	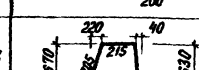
19	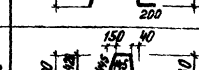
22	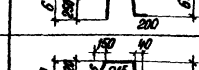
23	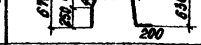

Вид 5-5 (7-7)

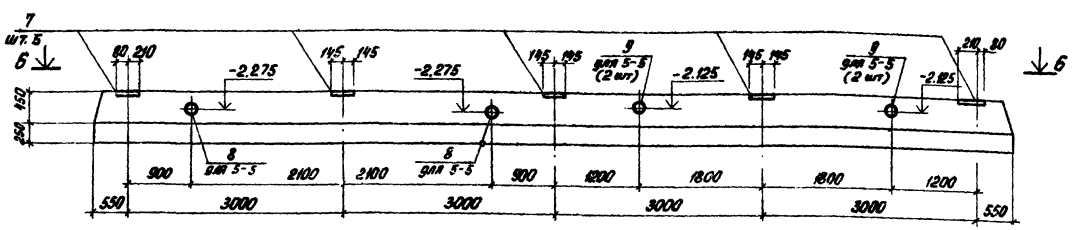

Вид 6-6

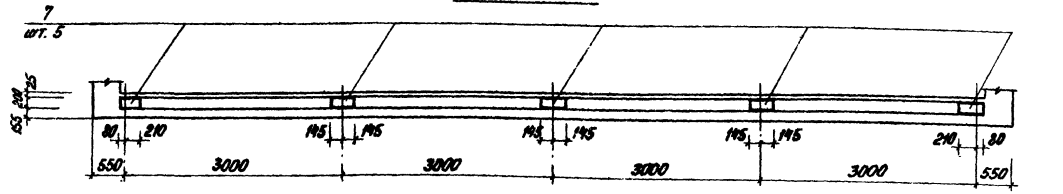

Сечение 3-3

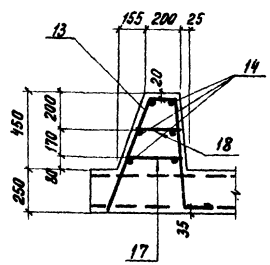

Сечение 4-4

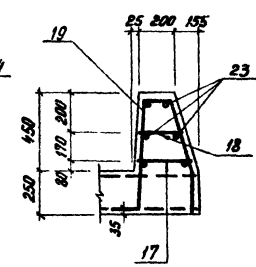

Ведомость расхода стали на элемент, кг

Марка элемента	Изделия арматурные												Всего	Изделия закладные							Всего	Общий расход
	арматура класса													арматура класса			прокат марки					
	A-I			A-II					A-III					A-III			Вст.3кп2					
	ГОСТ 5781-75								ГОСТ 5.1459-72*					ГОСТ 5781-75	ГОСТ 5.1459-72*		ГОСТ 103-76					
	ф6	ф8	Итого	ф10	ф12	ф14	ф16	Итого	ф10	ф12	ф14	Итого		ф8	ф12	Итого	-250×8 l=200мм	80×80×8	-200×10	Итого		
Ум1	8.96		8.96						192.5	216.11	59.37	471.98	483.94	0.48		0.48	9.6	1.6		11.2	11.68	495.62
Ум2	8.96		8.96						192.5	216.11	59.37	471.98	483.94	0.48		0.48	9.6	1.6		11.2	11.68	495.62
Ум3	3.06		3.06								14.04	14.04	17.1									17.1
Днище		479.6	479.6	328.3	652.7	80.9	1263.1	2405					2885		14	14			46.0	46.0	60.0	2395.0

Привязан

Инв. №

Т.П. 901-8-10.83		КЖ
Н. контр.	Левина	
Провер.	Письман	
Инжен.	Азарева	
Рук. гр.	Письман	
ГИП	Левина	
Гл. конст.	Пронин	
Нач. отд.	Красавин	

Блок основных сооружений для станции обеззараживания воды производительностью 3,2 тыс. м³/сутки

Схема расположения каркасов в зубе днища емкости.

Стадия	Лист	Листов
Р	25	

ЦНИИЭП инженерного оборудования г. Москва

Инв. №подл. | Подпись и дата | Взам. инв. №

Альбом I

Типовой проект 901-8-10.83

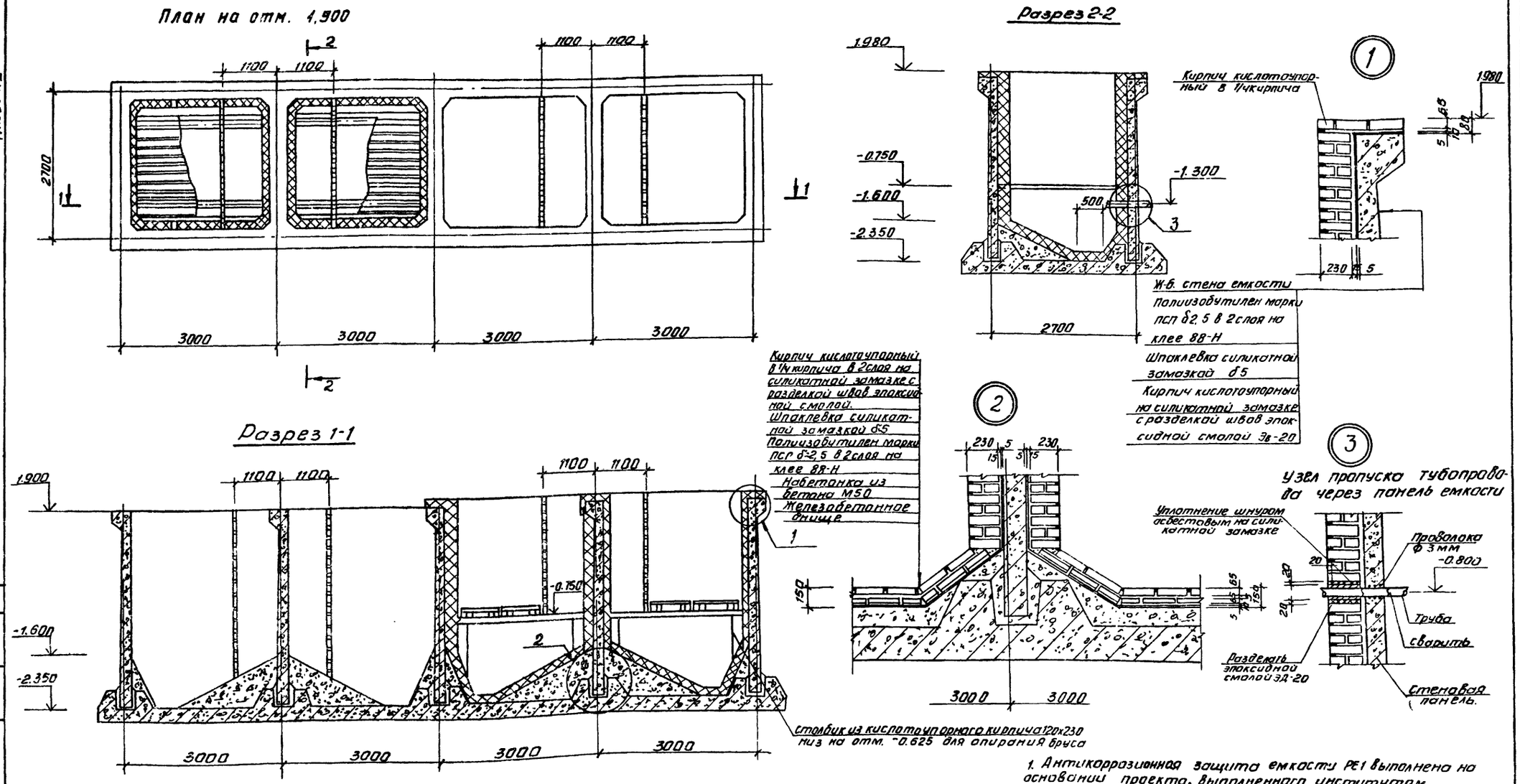

1. Антикоррозионная защита емкости РЕ1 выполнена на основании проекта, выполненного институтом „Проектхимзащита", г. Днепропетровск, заказ N 1044.
2. Брусья изготовить из неклееной древесины хвойных пород влажностью до 25%, пропитанной формальдегидной смолой, объём древесины -4,5 м³

Н. контр	Левина		ТП 901-8-10.83 КЖ
Провер.	Письман		
Инженер	Лазарева		Блок основных сооружений для станции обесфторивания воды производительностью 3,2 тыс. м³/сут.
Рук. гр.	Письман		Стадия Р, Лист 26, Листов
ГИП	Левина		Антикоррозионная защита и схема деревянной обрешетки в емкости РЕ1
Гл. констр	Пронин		ЦНИИЭП инженерного оборудования г. Москва
Нач. отд.	Красавин		

Привязан

Инв. №

Копировал Антипова

Формат 22

Согласовано

Отд. ВГ

Гриль

Инв. № подл. | Подпись и дата | Взам. инв. №

Типовой проект 901-8-10.83 Альбом I

Схема расположения стеновых панелей и монолитных участков.

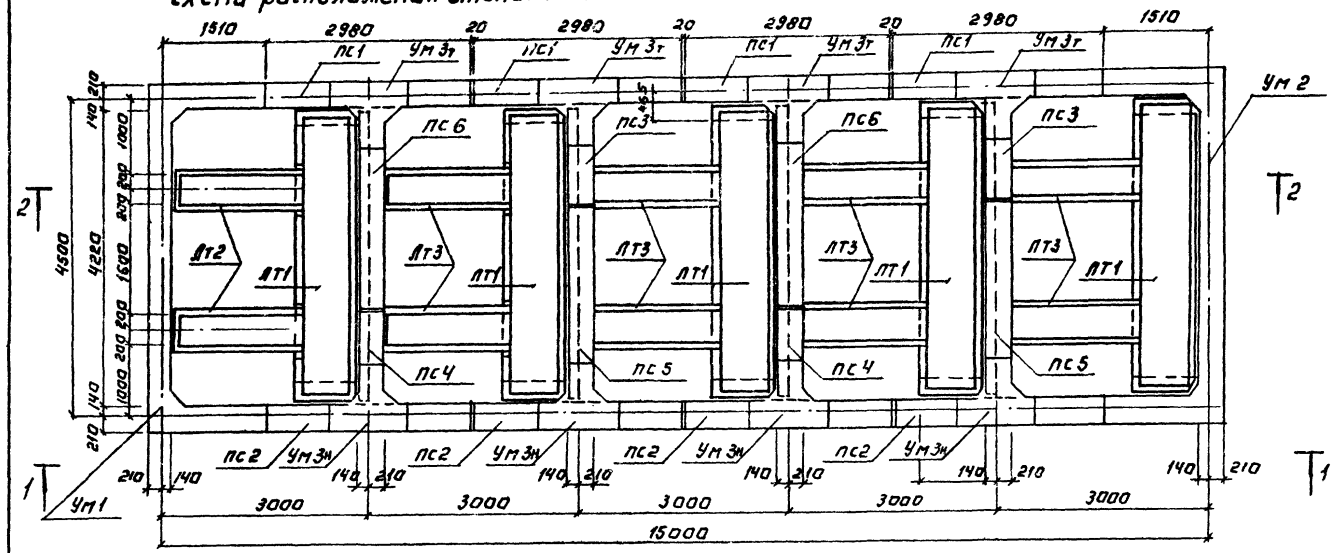

Вид 1-1

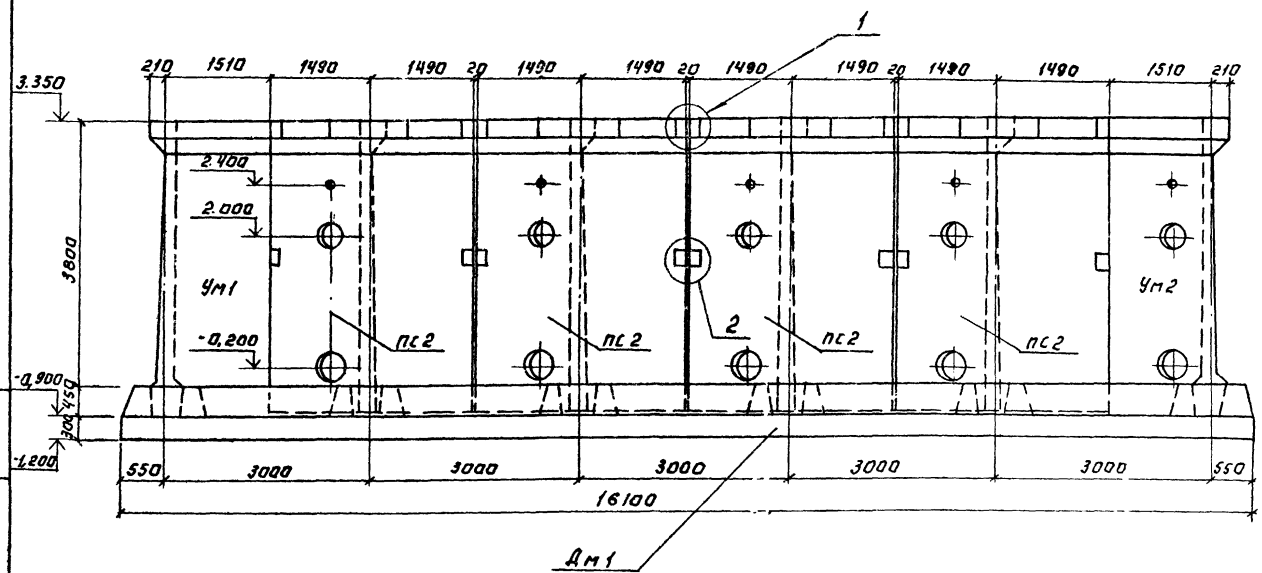

Спецификация к схеме расположения стеновых панелей и монолитных участков.

Марка, поз	Обозначение	Наименование	Кол.	Масса ед	Примечание
		Сборные жел. бет.			
		Конструкции			
ПС1	ТП 901-8-10.83 КЖИ-ПС2	ПС1	4	6,33т	
ПС2	ПС2	ПС2	4	6,33т	
ПС3	ПС2	ПС3	2	2,80т	
ПС4	ПС2	ПС4	2	2,80т	
ПС5	ПС2	ПС5	2	5,99т	
ПС6	ПС2	ПС6	2	5,99т	
ЛТ1	ТП 901-8-10.83 КЖИ-ЛТ1	ЛТ1	5	2,84	
ЛТ2	ТП 901-8-10.83 КЖИ-ЛТ2	ЛТ2	2	0,53т	
ЛТ3	ЛТ2	ЛТ3	8	0,50т	
		Монолитные участки			
УМ1	Лист -30	УМ1	1		
УМ2	Лист -30	УМ2	1		
УМ3т	Лист -30	УМ3т	4		
УМ3н	Лист -30	УМ3н	4		
		Монолитное днище			
ДМ1	КЖ-31, 32	ДМ1	1		
		Металлические конструкции			
МС4		Б-8×200 ГОСТ 82-70 / 18ПС ГОСТ 23570-79 ℓ=400	8	5,0кг	
МС5		Б-75×5 ГОСТ 8509-72 / 18ПС ГОСТ 23570-79 ℓ=80	4	0,5кг	
МС6		Б-75×5 ГОСТ 8509-72 / 18ПС ГОСТ 23570-79 ℓ=720	2	4,2кг	
МС7		Б-100×63×6 ГОСТ 8510-72 / 18ПС ГОСТ 23570-79 ℓ=100	80	0,8кг	
МН1	3.400-6/76	Изделие закладное МН-1-24	40	2,3кг	

Н. контр.	Левина		ТП 901-8-10.83	КЖ
Провер	Письман			
Инжен	Лазарева		Блок основных сооружений для станции обесфторивания воды производительностью 3,2 тыс. м³/сутки	Стадия: Р; Лист: 27; Листов:
Рук. гр	Письман			
Гип	Левина		Контактные осветлители (РЕ 2)	
Гл. констр	Пронин		Схема расположения стеновых панелей и монолитных участков. Разрез 1-1.	ЦНИИЭП инженерного оборудования г. Москва
Нач. отд.	Красавин			

Привязан:

Инв. №

Инв. № подл. | Подпись и дата | Взам. инв. №

Копировал: Логинова

Разрез 2-2

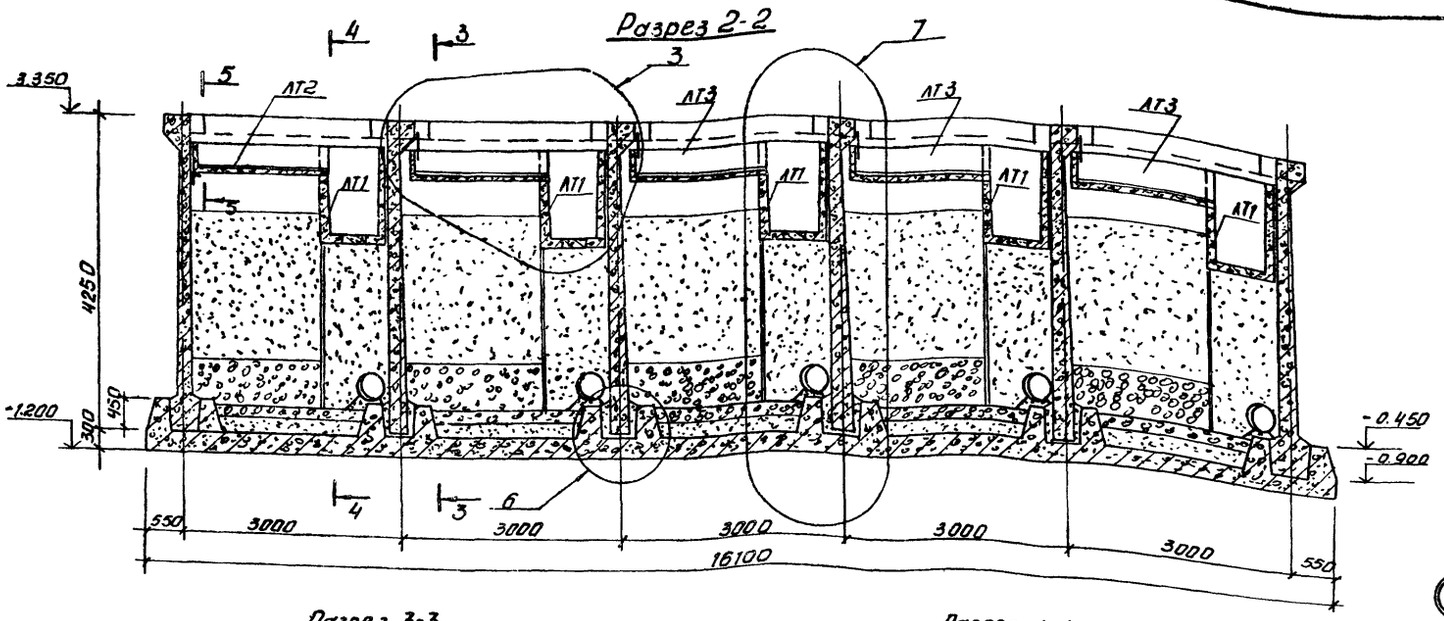

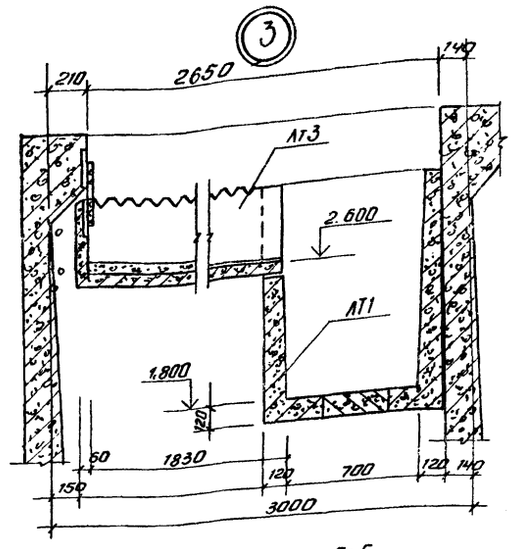

Разрез 3-3

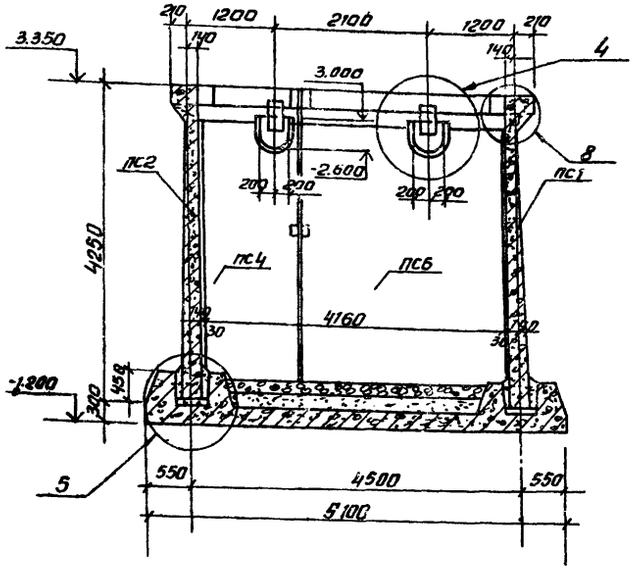

Разрез 4-4

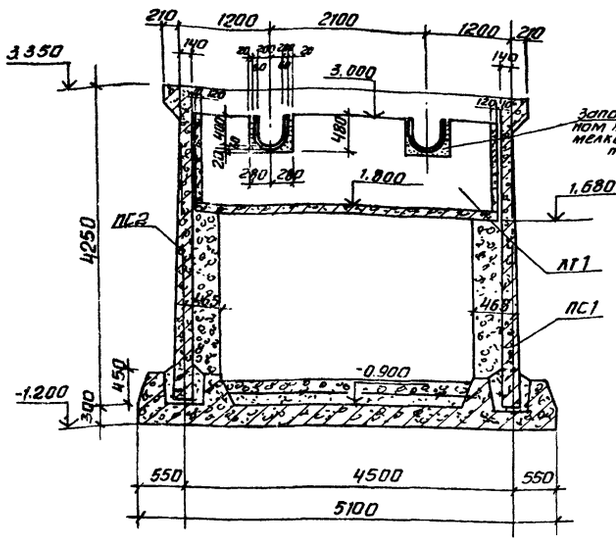

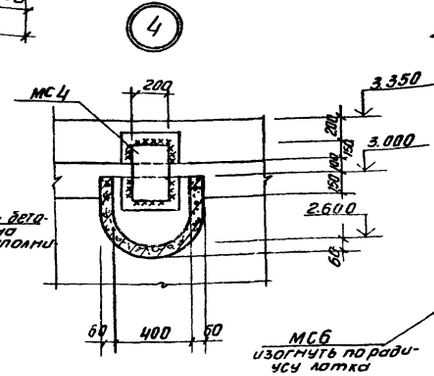

Разрез 5-5

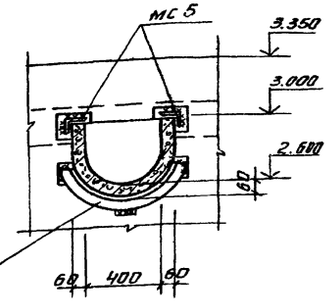

1. Монолитные участки стен изнутри торкретируются на толщину 25мм с последующей затиркой цементным раствором, снаружи монолитные участки затираются цементным раствором, весь осветлитель снаружи окрашивается поливинилацетатной краской ВА-27. Торкретирование производится цементно-песчаным раствором состава 1:2 за 2 раза.

2. Установку стеновых панелей производить с тщательной выверкой горизонтальных и вертикальных осей.

3. Т-образные стыки стен-гибкие в виде шпонки, заполняемые тиоколовым герметиком „гидром 2" по узлу 25 и в соответствии с „рекомендациями по проектированию железобетонных емкостных сооружений с полносборными стенами с применением тиоколовых герметиков" серии 3.900-3 в.2.

				ТП 901-8-10.83		КЖ
Н.контр.	Левина			Блок основных сооружений для станции обесфторивания воды производительностью 32 тыс.м³/сут.	Стадия	Лист	Листов
Провер.	Письман				Р	28	
Инженер	Лазарева						
Рук.гр.	Письман			Контактные осветлители (РЕ2) Разрезы 2-2 ÷ 5-5 Узлы 3,4	ЦНИИЭП инженерного оборудования г. Москва		
ГИП	Левина						
Гл.констр.	Пронин						
Нач.отд.	Красавин						

Привязан

Инв. №

Копировал Антипова

Формат 22

Согласовано
Инв. № подл. | Подпись и дата | Взам. инв. №

Типовой проект 901-8-10.83 Альбом I

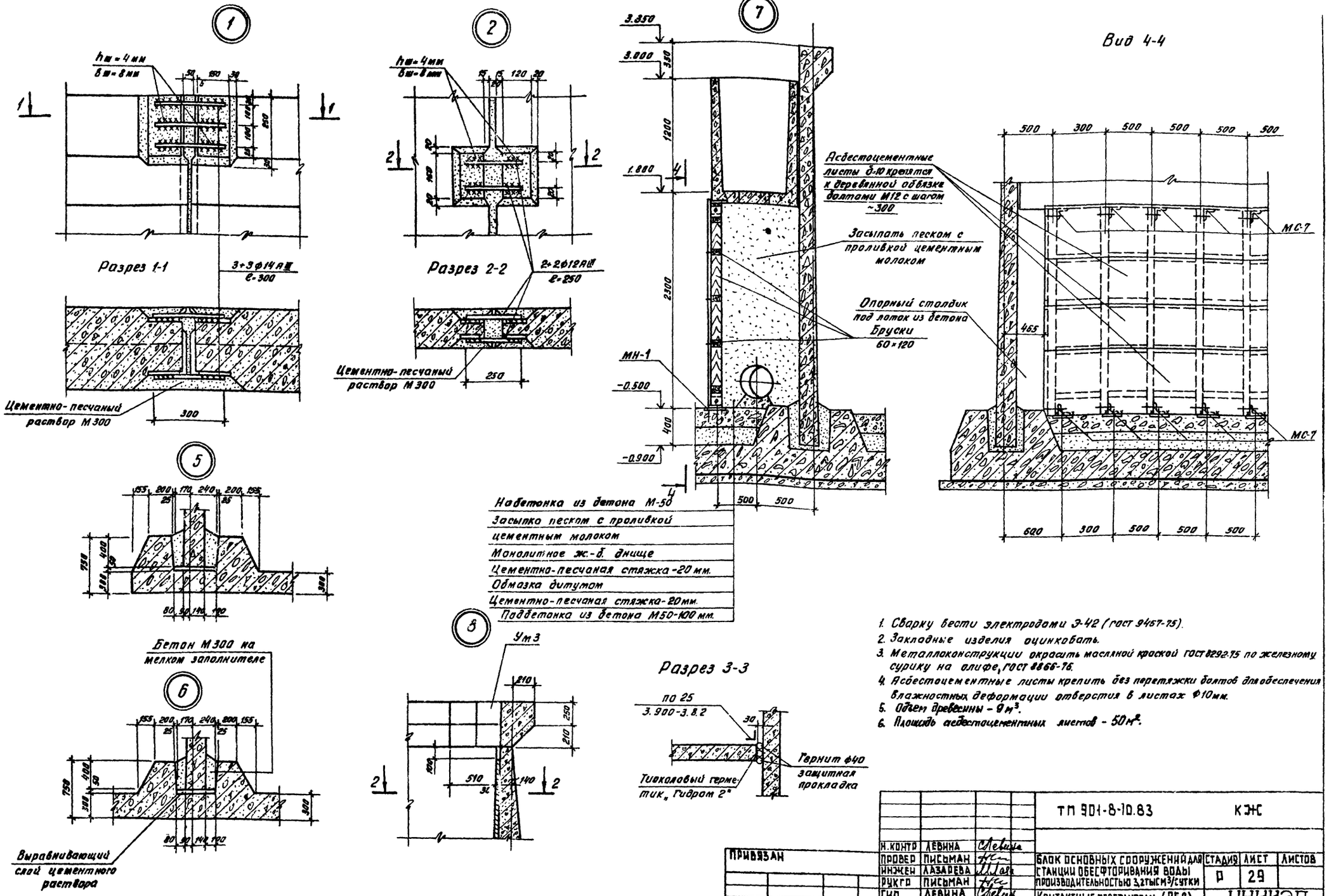

1. Сварку вести электродами Э-42 (ГОСТ 9467-75).
2. Закладные изделия оцинковать.
3. Металлоконструкции окрасить масляной краской ГОСТ 8292-75 по железному сурику на олифе, ГОСТ 8866-76.
4. Асбестоцементные листы крепить без перетяжки болтов для обеспечения влажностных деформации отверстия в листах Ф10мм.
5. Объем древесины - 9 м³.
6. Площадь асбестоцементных листов - 50 м².

ПРИВЯЗАН	Н.КОНТР	ЛЕВИНА		ТП 901-8-10.83 КЖС			
	ПРОВЕР	ПИСЬМАН		БЛОК ОСНОВНЫХ СООРУЖЕНИЙ ДЛЯ СТАНЦИИ ОБЕСФТОРИВАНИЯ ВОДЫ ПРОИЗВОДИТЕЛЬНОСТЬЮ 3,2 ТЫС М³/СУТКИ	СТАДИЯ	ЛИСТ	ЛИСТОВ
	ИНЖЕН	ЛАЗАРЕВА			Р	29	
	РУКГР	ПИСЬМАН					
	ГИП	ЛЕВИНА		КОНТАКТНЫЕ ОСВЕТЛИТЕЛИ (РЕ2) УЗЛЫ 1,2, 5÷8	ЦНИИЭП ИНЖЕНЕРНОГО ОБОРУДОВАНИЯ Г. МОСКВА		
	ГЛ.КОНСТ	ПРОНИН					
ИНВ.№	НАЧ.ОТД	КРАСАВИН					

Копировал Хим- Формат 22

ИНВ.№ ПОДЛ. | ПОДПИСЬ И ДАТА | ВЗАМ. ИНВ.№

Типовой проект 901-8-10.83 Альбом I

Схема расположения закладных изделий в монолитных участках

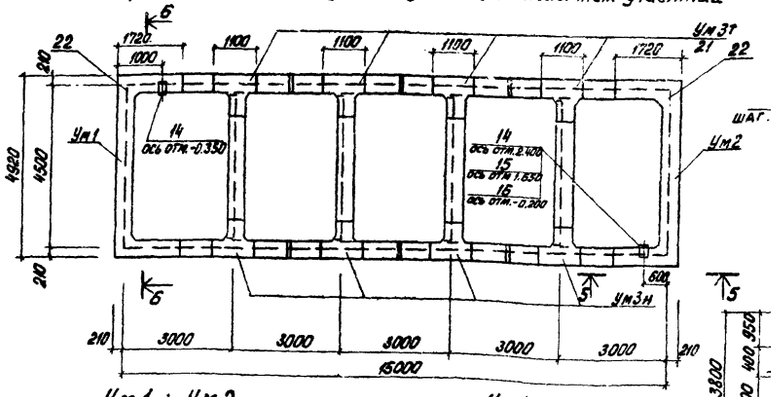

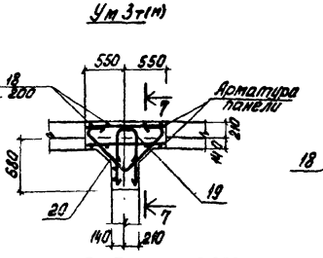

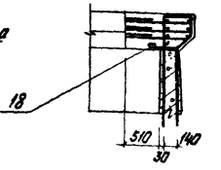

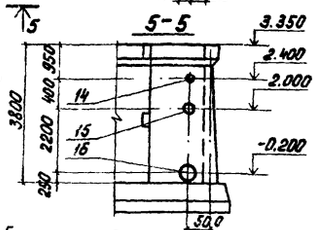

Ум1 ; Ум2 (Армирование стен)

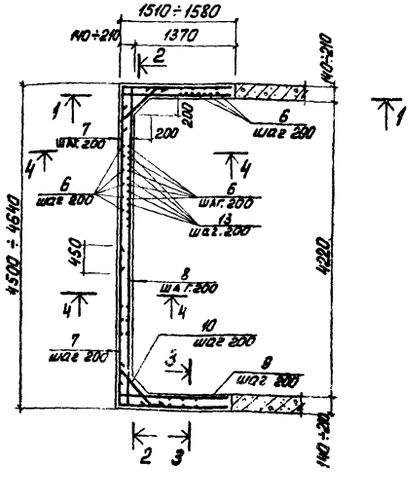

Ум1 ; Ум2 (Армирование обвязки)

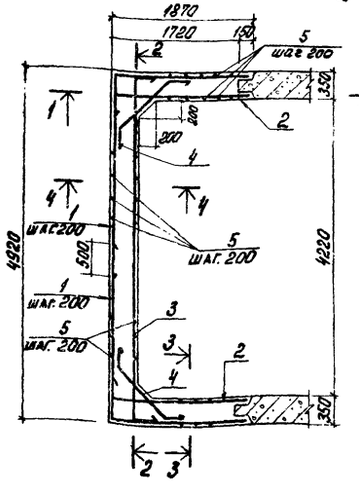

Сечение 4-4

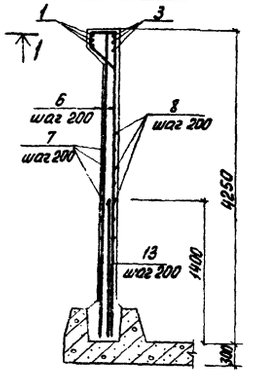

Ведомость деталей

Поз.	Эскиз
1	1670 | 2930
2	1830 | 100
3	100 | 4860 | 100
4	150 | 1120 | 150
5	284; 215; 213; 100
6	4240
7	2610÷2740
8	150 | 4440÷4580 | 150
9	1480÷1550 | 150
10	250 | 580÷700 | 250
11	1640 | 150
12	1640 | 2700
13	1400
18	284; 215; 213; 158; 250
19	250 | 800
20	160 | 200 200 | 160; 650; 650

Сечение 1-1

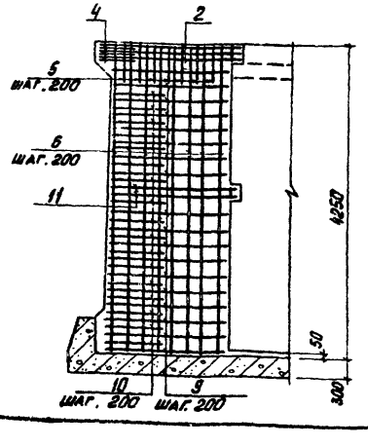

Сечение 2-2

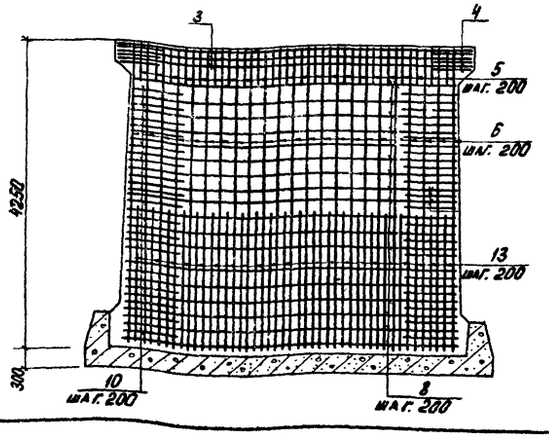

Сечение 3-3

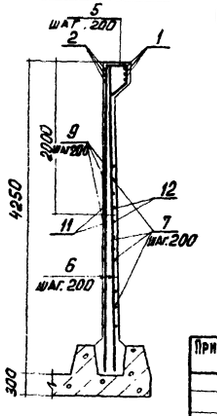

Б-Б

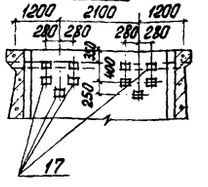

Спецификация монолитных участков Ум1 ÷ Ум3

Формат	Зона	Поз.	Обозначение	Наименование	Кол	Примечание
				Ум1		
				Детали		
		1		ф14 А-III ГОСТ 5.1459-72*; ℓ=4600	6	5,56 кг
		2		ф14 А-III ГОСТ 5.1459-72*; ℓ=1930	6	2,33 кг
		3		ф14 А-III ГОСТ 5.1459-72*; ℓ=5060	3	6,11 кг
		4		ф14 А-III ГОСТ 5.1459-72*; ℓ=1420	6	1,72 кг
		5		ф8 А-I ГОСТ 5781-75; ℓ=1240	42	0,49 кг
		6		ф10 А-III ГОСТ 5.1459-72*; ℓ=4240	84	2,62 кг
		7		ф10 А-III ГОСТ 6.1459-72*; ℓсв=4220	42	2,60 кг
		8		ф14 А-III ГОСТ 5.1459-72*; ℓср=4810	21	5,81 кг
		9		ф14 А-III ГОСТ 5.1459-72*; ℓср=1660	38	2,01 кг
		10		ф14 А-III ГОСТ 5.1459-72*; ℓср=1140	42	1,38 кг
		11		ф14 А-III ГОСТ 5.1459-72*; ℓ=1790	4	2,16 кг
		12		ф12 А-III ГОСТ 5.1459-72*; ℓ=4340	4	3,85 кг
		13		ф12 А-III ГОСТ 5.1459-72*; ℓ=1400	42	1,24 кг
				Сборочные единицы		
		14	3.901-5	Сальник Ду 100; ℓ=200	1	6,2 кг
		17	1.400-15 вып. 1	Изделие закладное МН 111-6	10	1,6 кг
				Материал		
		22		Бетон М200 МР350, В4	6,33	м³
				Ум2		
				Детали		
	1÷9		Данный лист	см Ум1		
				Сборочные единицы		
		14	3.901-5	Сальник Ду 100; ℓ=200	1	6,2 кг
		15	3.901-5	Сальник Ду 300; ℓ=200	1	23,2 кг
		16	3.901-5	Сальник Ду 350; ℓ=200	1	28,7 кг
		22		Материал		
				Бетон М200 МР350, В4	6,33	м³
				Ум3т(м)		
				Детали		
		18		ф8 А-I ГОСТ 5781-75; ℓ=1540	9	0,61 кг
		19		ф14 А-III ГОСТ 5.1459-72*; ℓ=1850	3	2,24 кг
		20		ф14 А-III ГОСТ 5.1459-72*; ℓ=2020	3	2,45 кг
		21		Материал		
				Бетон М200, МР350, В4	0,3	м³

Привязан

Инв. №:

Инв. № подл. | Подпись и дата | Взам. инв. №

Н. контр.	Левина		
Пров.	Письман		
Инжен.	Лазарева		
Рук. гр.	Письман		
ГИП	Левина		
Гл. конст.	Пронин		
Нач. отд.	Красавин		

ТП 901-8-10.83 КЖ

Блок основных сооружений для станции обесфторивания воды производительностью 3,2 тыс. м³/сутки

Стадия	Лист	Листов
Р	30	

Контактные осветлители (РЕ2). Схема расположения закладных изделий в монолитных участках. Армирование монолитных участков Ум1 ÷ Ум3

ЦНИИЭП инженерного оборудования г. Москва

Формат А2

Типовой проект 901-8-10.83 Альбом I

Раскладка верхних сеток днища

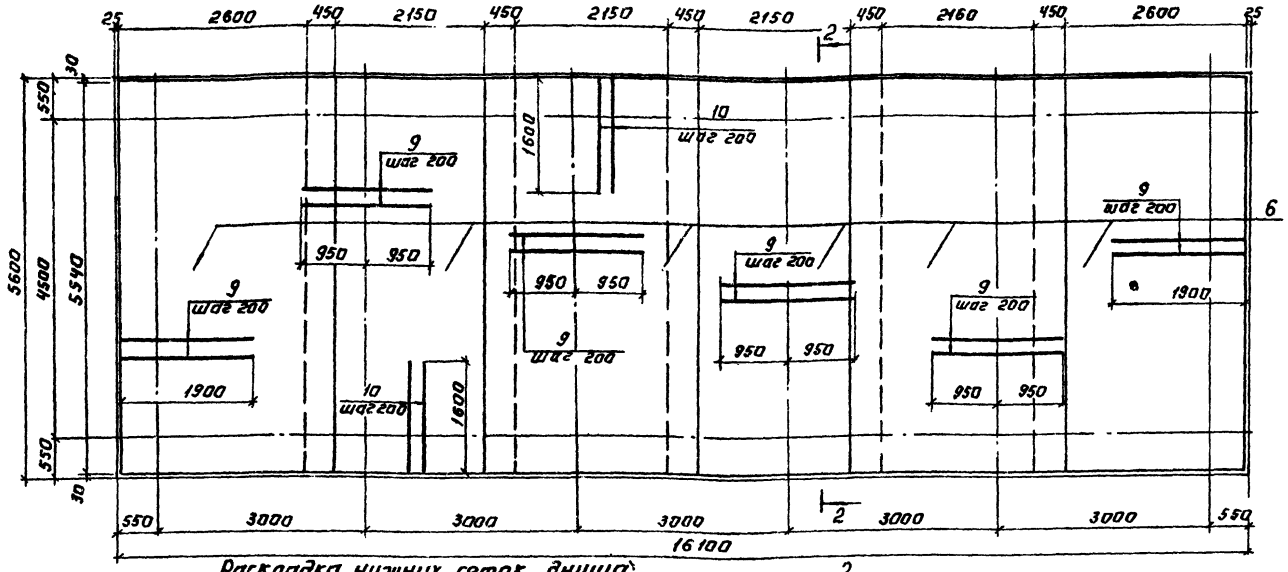

Раскладка нижних сеток днища

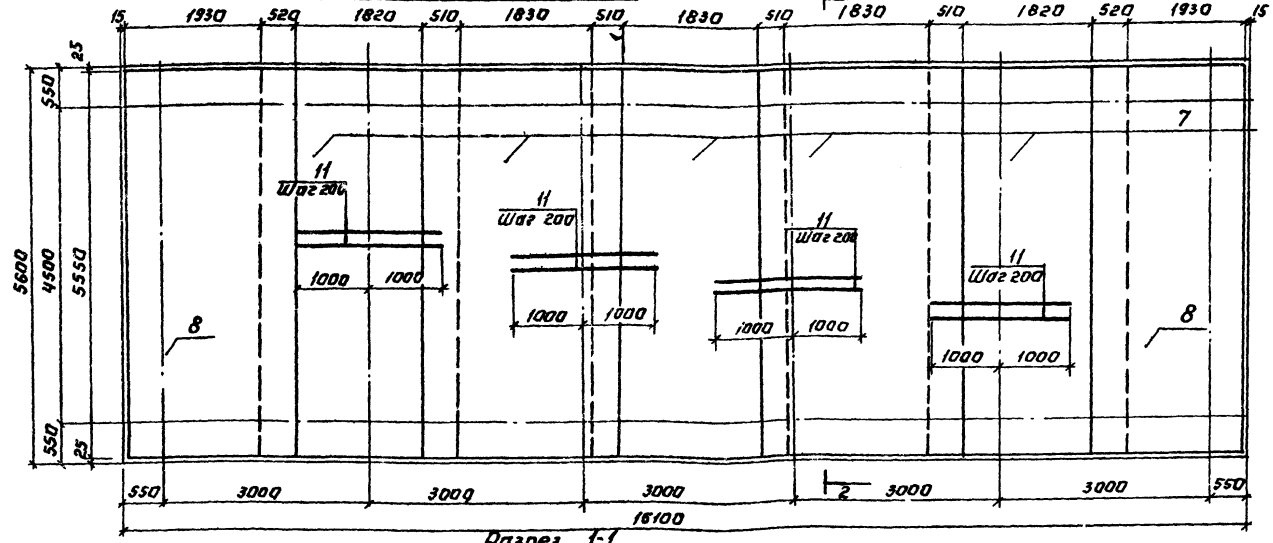

Разрез 1-1

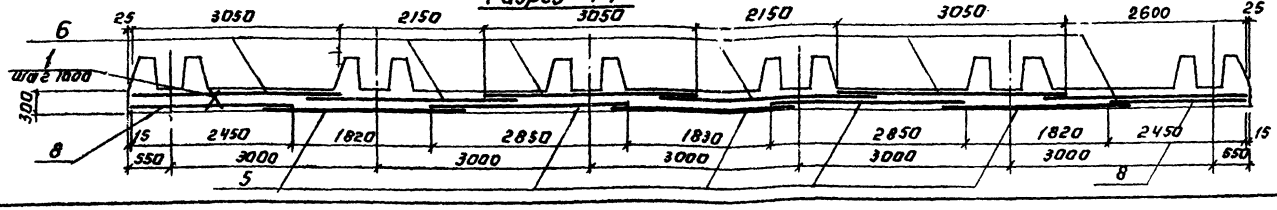

Спецификация к монолитному ж.-б. днищу

Формат	Зона	Поз.	Обозначение	Наименование	Кол.	Примечание
				Днище		
				Сборочные единицы.		
		1	КЖИ-КП5	Каркас пространственный КП5	32	10,4 кг
		2	КЖИ-КП6	Каркас пространственный КП6	12	65,4 кг
		3	КЖИ-КП7	Каркас пространственный КП7	8	71,4 кг
		4	КЖИ-КП8	Каркас пространственный КП8	2	41,4 кг
		5	КЖИ-КП9	Каркас пространственный КП9	10	14,9 кг
		6	КЖИ-С18	Сетка арматурная С 18	6	437,0 кг
		7		Сетка С $\frac{12АII-200}{14АII-200}$ 2850×5550 $\frac{75}{75}$	5	130,3 кг
				ГОСТ 23279-78		
		8		Сетка С $\frac{12АII-200}{12АII-200}$ 2450×5550 $\frac{75}{75}$	2	120,0 кг
				ГОСТ 23279-78		
				Детали.		
		9		ф16АII ГОСТ 5781-75; ℓ=1900	174	3,00 кг
		10		ф18АII ГОСТ 5781-75; ℓ=1850	162	3,69 кг
		11		ф14АII ГОСТ 5781-75; ℓ=2000	116	2,42 кг
		12		ф8АI ГОСТ 5781-75; ℓ=650	48	0,26 кг
		13		ф14АII ГОСТ 5781-75; ℓ=1840	60	2,22 кг
		14		ф8АI ГОСТ 5781-75; ℓ=1200	80	0,48 кг
		15		ф8АI ГОСТ 5781-75; ℓ=830	92	0,33 кг
		16		ф14АII ГОСТ 5781-75; ℓ=1910	20	2,31 кг
		17		ф8АI ГОСТ 5781-75; ℓ=360	100	0,14 кг
		18		ф8АI ГОСТ 5781-75; ℓ=240	100	0,10 кг
		19		ф16АII ГОСТ 5781-75; ℓ=1820	40	2,87 кг
		20		ф16АII ГОСТ 5781-75; ℓ=1890	4	2,98 кг
		21		ф8АI ГОСТ 5781-75; ℓ=1610	12	0,64 кг
		22		ф8АI ГОСТ 5781-75; ℓ=2440	12	1,01 кг
				Материал:		
				Бетон М200; МРз 50; В4.	42	м³

Привязан:

Инв. №

Н. контр.	Левина		
Провер.	Письман		
Инжен.	Лазарева		
Рук. гр.	Письман		
ГИП	Левина		
Гл. констр.	Пронин		
Нач. отд.	Красавин		

ТП 901-8-10.83 КЖ

Блок основных сооружений для станции обесфторивания воды производительностью 3,2 тыс. м³/сутки

Контактные осветлители (РЕ-2) Армирования днища

Стадия	Лист	Листов
Р	31	

ЦНИИЭП инженерного оборудования г. Москва

Копировал: Логинова

Формат: 22

Инв. № подл. | Подпись и дата | Взам. инв. №

Типовой проект 901-8-10.83 Альбом

Схема расположения каркасов в зубе днища

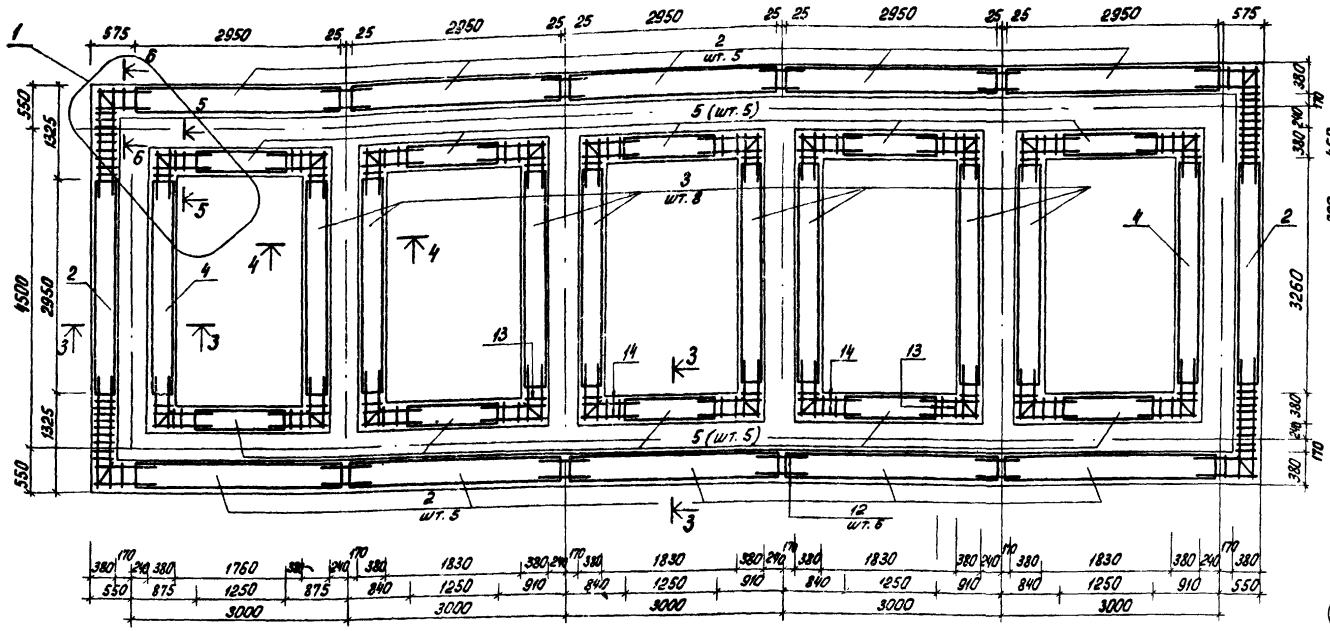

Разрез 3-3

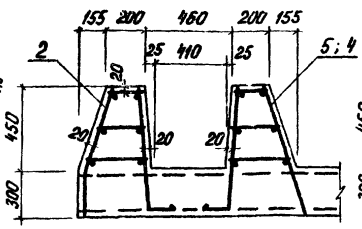

Разрез 4-4

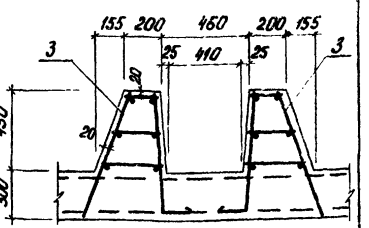

Сечение 5-5

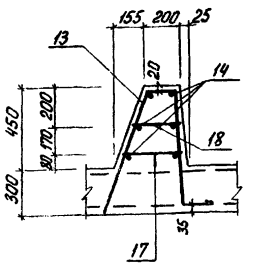

Сечение 6-6

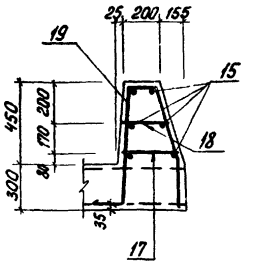

Разрез 2-2

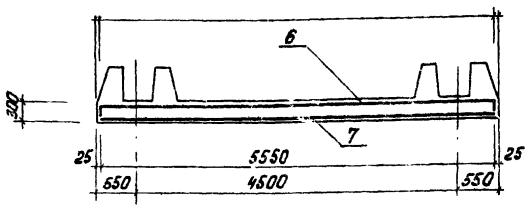

1

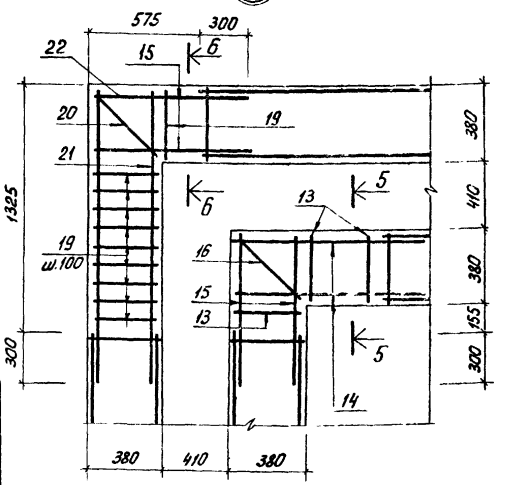

Ведомость деталей

Поз.	Эскиз
11	1550
13	720
16	720
19	720
20	720
22	1600

Ведомость расхода стали на элемент, кг

Марка элемента	Изделия арматурные											Изделия закладные						Общий расход
	Арматура класса										Всего	арматура класса		Прокат марки			Всего	
	A-I	A-II						A-III				A-III		Вст3 кп2				
	ГОСТ 5781-75							ГОСТ 51459-72*				5781-75		ГОСТ 103-76				
	⌀8	Итого	⌀12	⌀14	⌀16	⌀18	Итого	⌀10	⌀12	⌀14	Итого	⌀8	Итого	-150×150×6	40×40×8	Итого		
УМ1	20.58	20.58						329.3	67.5	340.97	737.8	758.4	0.3	0.3	11	1.0	12.0	12.3	770.3
УМ2	20.58	20.58						329.3	67.5	340.97	737.8	758.4	0.3	0.3	11	1.0	12.0	12.3	770.3
УМ3	5.49	5.49								14.07	14.07	19.56							19.56
Днище	934.1	934.1	619.6	1670.1	1517.5	2607.8	6415.6					7349.7							7349.7

Привязан

Инв. №

Н. контр.	Левина	
Провер.	Письман	
Инжен.	Лазарева	
Рук. гр	Письман	
ГИП	Левина	
Гл. конс.	Пронин	
Нач. отд.	Красавин	

ТП 901-8-10.83 КЖ

Блок основных сооружений для станции обеспторивания воды производительностью 3,2 тыс. м³/сутки

Стадия Р | Лист 32 | Листов

Контактные осветители (РЕ-2) Схема расположения каркасов в зубе днища емкости

ЦНИИЭП инженерного оборудования г. Москва

Инв. №: подл. | Подпись и дата | Взам. инв. №:

Типовой проект 901-8-10.83 Альбом I

Разрез 1-1

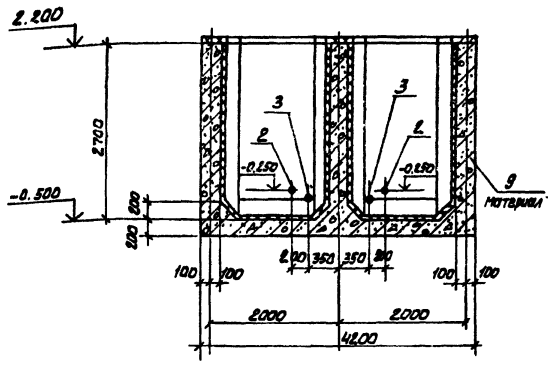

Разрез 2-2

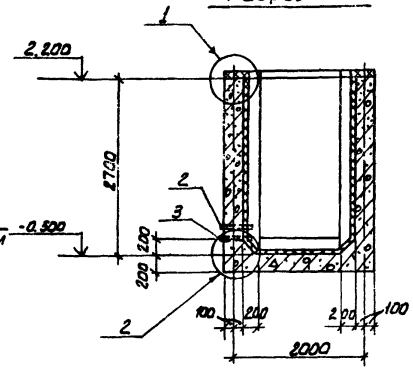

План

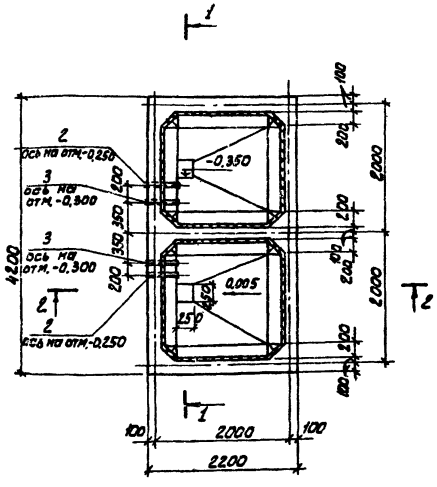

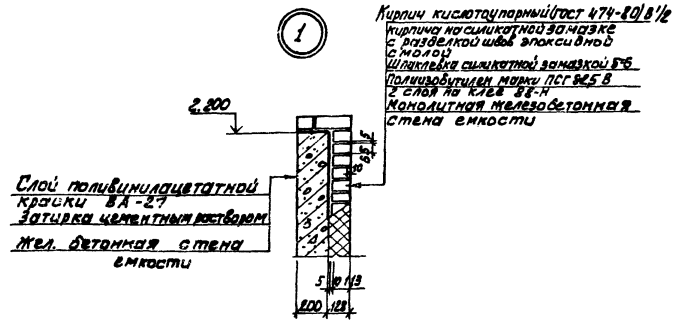

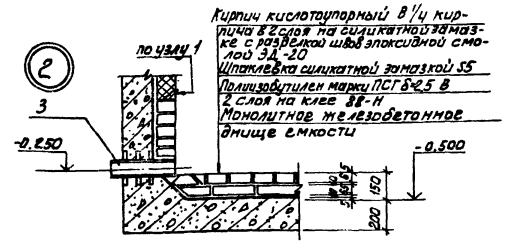

Спецификация расходных баков коагулянта (Р-3)

Формат	Зона	Поз.	Обозначение	Наименование	Кол.	Примечание
				Сборочные единицы		
		1	тп КЖИ-КП10	Каркас пространствен. КП10	6	4,66 кг
		2		ПЭ Ду20; ГОСТ 18599-73* ℓ=400	2	
		3		ПЭ Ду100; ГОСТ 18599-73* ℓ=400	2	
				Детали		
		4		Ф8АIII ГОСТ 5781-75; ℓ=4360	60	1,73 кг
		5		Ф8АIII ГОСТ 5781-75; ℓ=2960	148	1,17 кг
		6		Ф8АIII ГОСТ 5781-75; ℓ=2360	90	0,93 кг
		7		Ф8АIII ГОСТ 5781-75; ℓ=1040	200	0,4 кг
		8		Ф6АI ГОСТ 5781-75; ℓ=280	320	0,1 кг
				Материал:		
		9		Бетон М200; МРЗ-50,86	–	10,2 м³

Ведомость расхода стали на один элемент, кг

Марка элемента	Изделия арматурные				
	Арматура класса				
	А-I		А-III		Всего
	ГОСТ 5781-75				
	Ф6	Итого	Ф8	Итого	
РЕ-3	57,2	57,2	441,0	441,0	498,2

Н. контр.	Левина		
Провер.	Письман		
Ст. инж.	Шевченко		
Вед. инж.	Смыслова		
Рук. гр.	Письман		
Гип.	Левина		
Гл. конст.	Пронин		
Нач. отд.	Красавин		

ТП 901-8-10.83 КЖ

Блок основных сооружений для станции обесфторивания воды производительностью 3,2 тыс. м³/сутки

Расходные баки коагулянта (РЕ-3)

Опалубочные чертежи.

Стадия	Лист	Листов
Р	33	

ЦНИИЭП инженерного оборудования г. Москва

Привязан:

Инв. №

Согласовано

Инв. № подл. | Подпись и дата | Взам. инв. №

Утв. в | Прилаг.

18727-01.

Типовой проект 901-8-10.83 Альбом I

Разрез 1-1

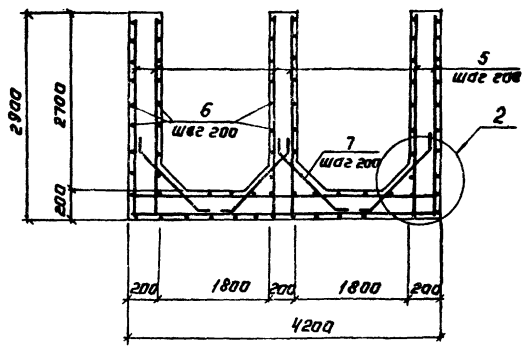

Разрез 2-2

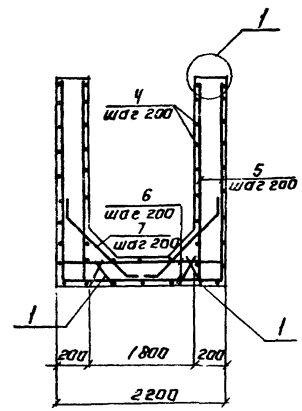

Арматурный план.

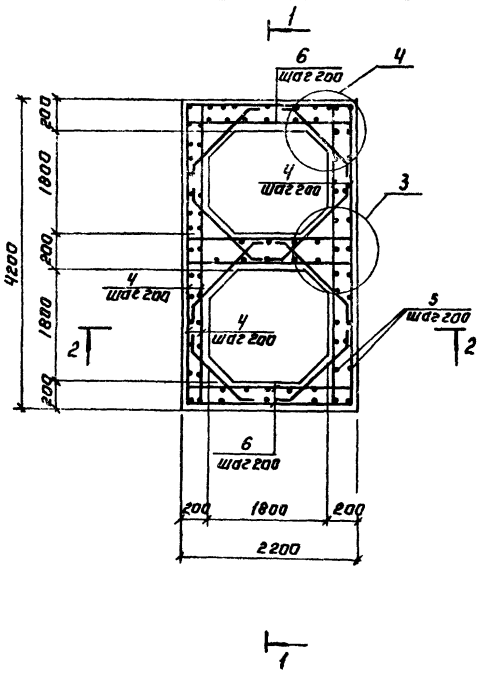

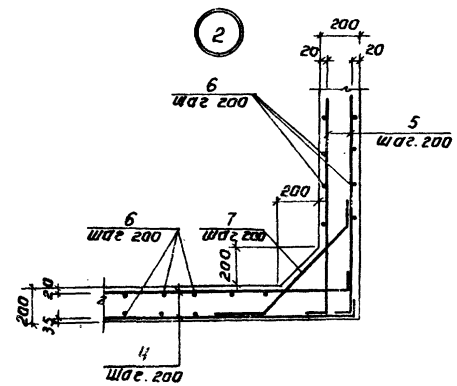

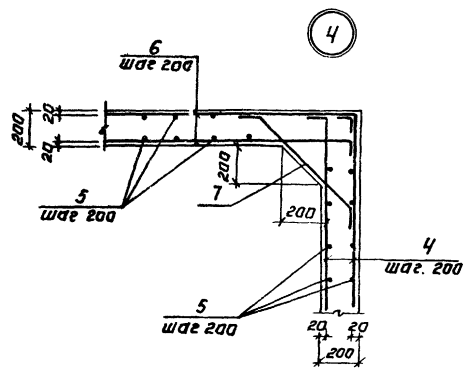

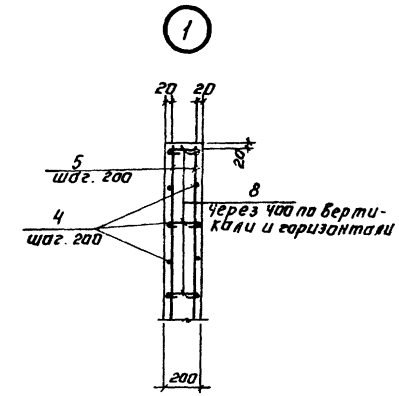

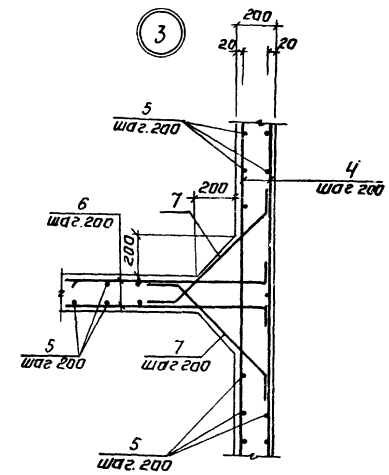

Ведомость деталей

Поз.	Эскиз
4	100 — 4160 — 100
5	2860 — 100
6	100 — 2160 — 100
7	150, 310, 740, 150
8	170

Защитный слой бетона: для верхней арматуры днища - 20 мм.; для нижней - 35 мм; для стен - 15 мм

				ТП 901-8-10.83 КЖ	
Н.контр	Левина				
Провер	Письман				
Гл.инж	Овсеченко			Блок основных сооружений для станции обеззараживания воды производительностью 3,2 тыс.м³/сутки	Стадия Р; Лист 34; Листов
Нач.отд	Смыслова				
Рук.гр.	Письман				
Гип	Левина			Расходные баки коагулянта (РБ-3) Армирование.	ЦНИИЭП инженерного оборудования г. Москва
Гл.констр	Пронин				
Нач.отд	Красавин				

Привязан:

Инв. №

Инв.№ подл. | Подпись и дата | Взам. инв.№

Альбом I

Типовой проект 901-8-10.83

Схема расположения стеновых панелей по оси „А"

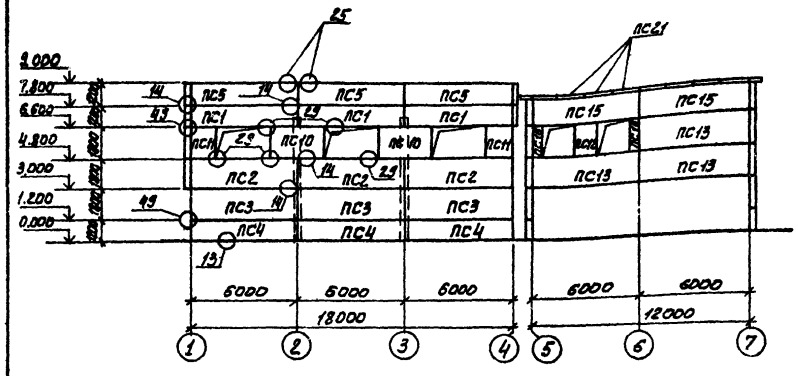

Схема расположения стеновых панелей по оси „7".

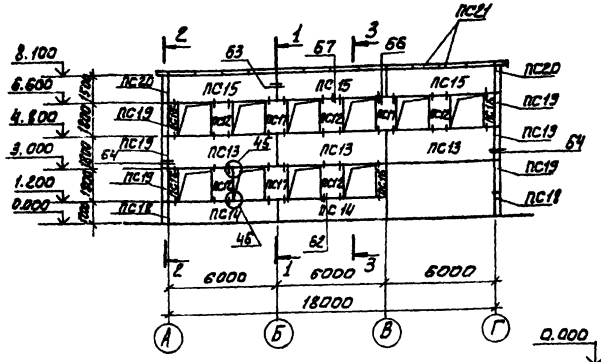

Сечение 1-1

Сечение 2-2

Сечение 3-3

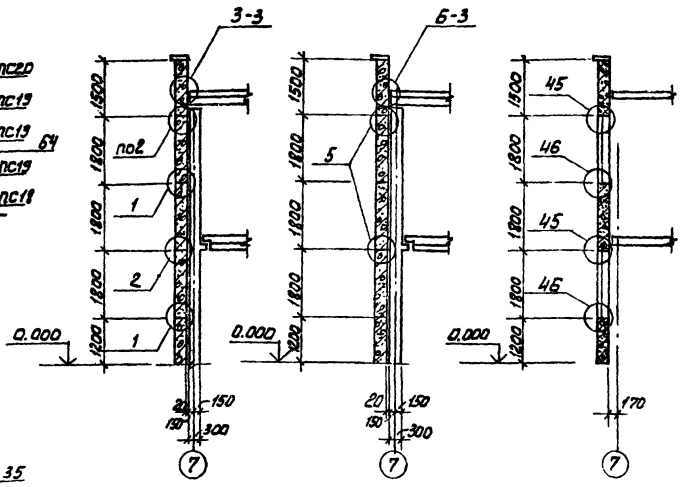

Схема расположения стеновых панелей по оси „Г".

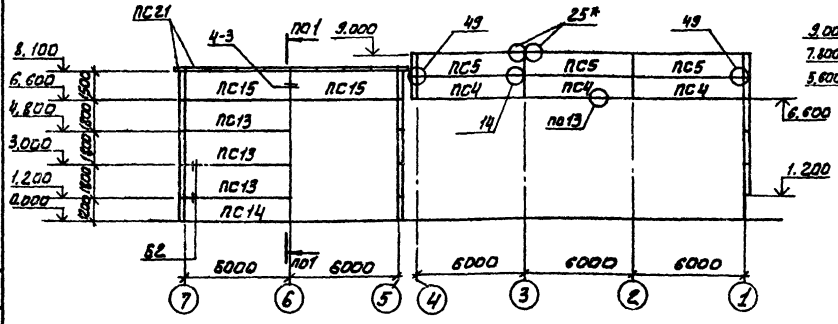

Схема расположения стеновых панелей по оси „4".

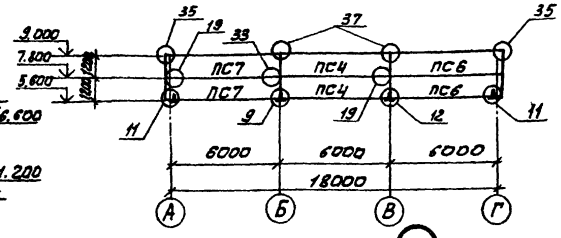

Схема расположения стеновых панелей по оси „1".

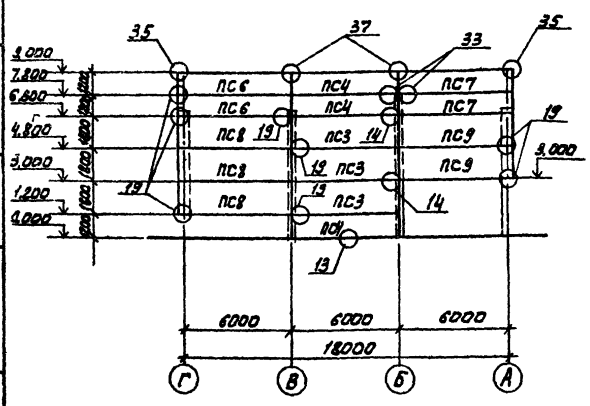

Схема расположения стеновых панелей по оси „5".

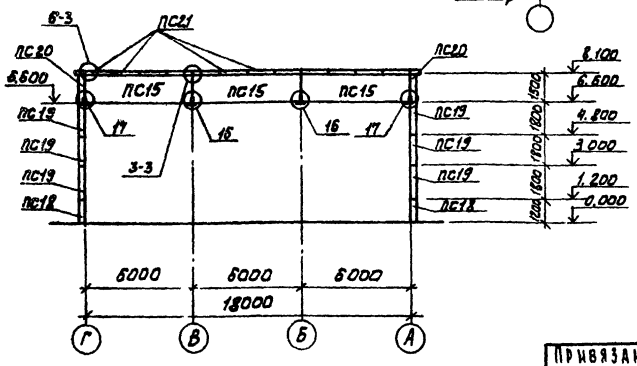

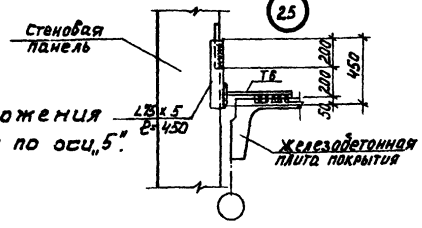

1. Масса стеновых панелей дана при значении плотности легкого бетона на пористых заполнителях в сухом состоянии $\gamma = 900$ кг/м^3.
2. Узел 25* выполнить по данному чертежу.
3. Узлы крепления стеновых панелей серии 1.432-14/80 вып.1 приняты по серии 2.432-1 Вып. 1.
4. Узлы крепления стеновых панелей серии 1.020-1 приняты по серии 1.020-1 Вып. 10-2.
5. Заполнение швов см. детали на листе 18 серии 1.432-14/80 Вып. 0.
6. Монтажную сварку элементов крепления производить электродами Э-42 по ГОСТ 9467-75.
7. Установка панелей и фризового камня в рабочее положение осуществляется по слою цементного раствора толщиной 20 мм. После монтажа карнизных панелей петли срезать и место среза затереть цементным раствором. После установки фризовых камней их следует связать между собой за монтажные петли вязальной проволокой. Место стыка заделать цементным раствором. Лицевые поверхности фризового камня зажелезнить.

Привязан:

Инв. №

Н.контр.	Левина		ТП 901-8-10.83 КЖ		
Пробер.	Письман		Блок основных сооружений для станции обеззараживания воды производительностью 3,2 тыс м³/сутки	Стадия	Лист	Листов
Ст.техн.	Митрофанова			Р	35	
Рук.гр.	Письман		Схемы расположения стеновых панелей по осям „А", „Г", „4", „5", „7"	ЦНИИЭП инженерного оборудования г. Москва		
Гип	Левина					
Гл.констр.	Пронин					
Нач.отд.	Красавин					

Согласовано:

Инв. № подл. | Подпись и дата | Взам. инв. №

Альбом I

Типовой проект 901-8-10.83

Спецификация стеновых панелей (начало)

Марка, поз.	Обозначение	Наименование	Кол.	Масса ед., т	Примечание
		Панели стеновые			
		для $t_н$ = -20°С			
ПС1	1.432-14/80 Вып.1	ПС 600.12.20-П-3	3	1.7	
ПС2	1.432-14/80 Вып.1	ПС 600.18.20-П-3	3	2,5	
ПС3	1.432-14/80 Вып.1	ПС 600.18.20-П-1	6	2,5	
ПС4	1.432-14/80 Вып.1	ПС 600.12.20-П-1	11	1.7	
ПС5	1.432-14/80 Вып.1	ПС 600.12.20-П-7	6	1.7	
ПС6	1.432-14/80 Вып.1	ПС 625.12.20-П-11	4	1.7	
ПС7	1.432-14/80 Вып.1	ПС 625.12.20-П-12	4	1,7	
ПС8	1.432-14/80 Вып.1	ПС625.18.20-П-11	3	2,7	
ПС9	1.432-14/80 Вып.1	ПС 625.18.20-П-12	2	2.7	
ПС10	1.432-14/80 Вып.1	ПС 295.18.20-П	2	1.3	
ПС11	1.432-14/80 Вып.1	ПС 145.18.20-П	2	0.6	
ПС12	1.020-1 Вып. 5-4	4 ПСН12.18.25-П	6	0,6	
ПС13	1.020-1 Вып. 5-2	1 ПС 60.18.25-П	9	2.9	
ПС14	1.020-1 Вып. 5-2	1ПС 60.12.25-П	3	1.9	
ПС15	1.020-1 Вып. 5-2	1 ПС 60.15.25-П-1	10	2.4	
ПС16	1.020-1 Вып. 5-2	4 ПС 6.18.25-П	6	0.3	
ПС17	1.020-1 Вып. 5-2	4 ПС 12.18.25-П	3	0.6	
ПС18	1.020-1 Вып. 5-2	5 ПС 41.120.25-П	4	0.2	
ПС19	1.020-1 Вып. 5-2	5 ПС 41.180.25-П	12	0.3	
ПС20	1.020-1 Вып. 5-2	5 ПС 41.150.25-П	4	0.2	
		Панели стеновые			
		для $t_н$ = -30 °С			
ПС1	1.432-14/80 Вып.1	ПС 600.12.20-П-3	3	1.7	
ПС2	1.432-14/80 Вып.1	ПС 600.18.20-П-3	3	2.5	
ПС3	1.432-14/80 Вып.1	ПС 600.18.20-П-1	6	2.5	
ПС4	1.432-14/80 Вып.1	ПС 600.12.20-П-1	11	1.7	
ПС5	1.432-14/80 Вып.1	ПС 600.12.20-П-7	6	1.7	
ПС6	1.432-14/80 Вып.1	ПС 625.12.20-П-11	4	1.7	
ПС7	1.432-14/80 Вып.1	ПС 625.12.20-П-12	4	1.7	
ПС8	1.432-14/80 Вып.1	ПС625.18.20-П-11	3	2.7	
ПС9	1.432-14/80 Вып.1	ПС 625.18.20-П-12	2	2.7	
ПС10	1.432-14/80 Вып.1	ПС 295.18.20-П	2	1.3	
ПС11	1.432-14/80 Вып.1	ПС 145.18.20-П	2	0.6	

Спецификация стеновых панелей (окончание)

Марка, поз.	Обозначение	Наименование	Кол.	Масса ед, т.	Примечание
ПС12	1.020-1 Вып. 5-4	4ПСН12-18.30-П	6	0.7	
ПС13	1.020-1 Вып.5-2	1ПС 60.18.30-П	9	3.4	
ПС14	1.020-1 Вып.5-2	1ПС 60.12.30-П	3	2.3	
ПС15	1.020-1 Вып.5-2	1ПС 60.15.30-П-1	10	2.8	
ПС16	1.020-1 Вып.5-2	4 ПС6.18.30-П	6	0.3	
ПС17	1.020-1 Вып.5-2	4 ПС12.18.30-П	3	0.7	
ПС18	1.020-1 Вып.5-2	5 ПС 46.120.30-П	4	0.2	
ПС19	1.020-1 Вып.5-2	5 ПС 46.180.30-П	12	0.4	
ПС20	1.020-1 Вып.5-2	5 ПС 46.150.30-П	4	0.3	
		Панели стеновые			
		Для $t_н$ = -40°С			
ПС1	1.432-14/80 Вып.1	ПС 600.12.25-П-3	3	2.0	
ПС2	1.432-14/80 Вып.1	ПС 600.18.25-П-3	3	3.1	
ПС3	1.432-14/80 Вып.1	ПС 600.18.25-П-1	6	3.1	
ПС4	1.432-14/80 Вып.1	ПС 600.12.25-П-1	11	2.0	
ПС5	1.432-14/80 Вып.1	ПС 600.12.25-П-7	6	2.0	
ПС6	1.432-14/80 Вып 1	ПС 630.12.25-П-11	4	2.1	
ПС7	1.432-14/80 Вып.1	ПС 630.12.25-П-12	4	2.1	
ПС8	1.432-14/80 Вып.1	ПС 630.18.25-П-11	3	3.2	
ПС9	1.432-14/80 Вып.1	ПС 630.18.25-П-12	2	3.2	
ПС10	1.432-14/80 Вып.1	ПС 295.18.25-П	2	1.4	
ПС11	1.432-14/80 Вып.1	ПС 145.18.25-П	2	0.7	
ПС12	1.020-1. Вып. 5-4	4ПСН12.18.35-П	6	0.8	
ПС13	1.020-1. Вып. 5-2	1 ПС 60.18.35-П	9	3.9	
ПС14	1.020-1 Вып. 5-2	1 ПС 60.12.35-П	3	2.6	
ПС15	1.020-1 Вып. 5-2	1 ПС 60.15.35-П-1	10	3.2	
ПС16	1.020-1 Вып. 5-2	4 ПС 6.18.35-П	6	0.4	
ПС17	1.020-1 Вып. 5-2	4 ПС12.18.35-П	3	0.8	
ПС18	1.020-1 Вып. 5-2	5 ПС 51.120.35-П	4	0.3	
ПС19	1.020-1 Вып. 5-2	5 ПС 51.120.35-П	12	0.4	
ПС20	1.020-1 Вып. 5-2	5 ПС 51.150.35-П	4	0.4	
		Фризовый камень			
		для $t_н$=-20°С; $t_н$=-30°С; $t_н$=-40°С			
ПС21	1.020-1 Вып. 5-8	КФ 15.4	40	0.10	

Спецификация стальных элементов крепления каркасов.

Марка, поз	Обозначение	Наименование	Кол.	Масса ед., кг	Примечание
		Стальные элементы			
		крепления каркаса			
		для $t_н$=-20°С			
РК2	1.439-2 л.5	Опорная консоль РК2	1	14.7	
ТК2	1.439-2 л.7	Опорная консоль ТК2	2	17.5	
ФК2	1.439-2 л.5	Опорная консоль ФК2	1	17.1	
		для $t_н$ = -30°С			
РК1	1.439-2 л.5	Опорная консоль РК1	1	19,5	
ТК1	1.439-2 л.7	Опорная консоль ТК1	2	22.1	
ФК1	1.439-2 л.5	Опорная консоль ФК1	1	22.6	
		Для $t_н$=-40°С			
РК1	1.439-2 л.5	Опорная консоль РК1	1	19,5	
ТК1	1.439-2 л.7	Опорная консоль ТК1	2	22.1	
ФК1	1.439-2 л.5	Опорная консоль ФК1	1	22.6	
		Для $t_н$=-20°С; $t_н$=-30°С; $t_н$=-40°С			
Т1	1.439-2 л.10	Элемент крепления Т1	46	0,5	
Т7	1.439-2	Элемент крепления Т7	4	0,8	
Т8	1.439-2	Элемент крепления Т8	20	0.5	
Т13	1.439-2 л.13	Элемент крепления Т13	24	2,0	
Т21	1.439-2 л.11	Элемент крепления Т21	8	0,4	
Т22	1.439-2	Элемент крепления Т22	8	0,6	
Т23	1.439-2	Элемент крепления Т23	8	0,8	
Т27	1.439-2	Элемент крепления Т27	10	0,4	
МС60	1.020-1 Вып. 9-1	Изделие соединительное МС60	52	0,38	
МС 61	1.020-1 Вып. 9-1	Изделие соединительное МС 61	12	0,49	
МС 63	1 020-1 Вып. 9-1	-60×8 С38/23 ГОСТ 103-76 ℓ=200	8	0.75	
МС 65	1.020-1 Вып. 9-1	Изделие соединительное МС65	32	0,11	
МС 66	1.020-1 Вып.9-1	Изделие соединительное МС 56	8	0,21	
МС 91	1.020-1 Вып.9-1	арматурная сталь ф14 АII ГОСТ 5781-75 ℓ=200	48	0,24	
МС 96	1.020-1 Вып. 9-1	Изделие соединительное МС 96	2	1,15	
L75×5		Уголок Б-75×75×5 ГОСТ 8509-72; ℓ=450 Вст3сп-2-1 ГОСТ 535-79	8	3,33	
Болт М12	ГОСТ 7798-70*	Болт М12; ℓ=40	12	0,1	
МС 58	1.020-1 Вып. 9-1	Изделие соединительное МС 58	2	1.16	
МС 59	1.020-1 Вып. 9-1	Изделие соединительное МС 59	2	5.15	

ТП 901-8-10.83 КЖ

Н.контр.	Левина		
Провер.	Письман		
Ст.техн.	Митрофанов		
Рук.гр.	Письман		
ГИП	Левина		
Гл.констр.	Пронин		
Начотд.	Красавин		

Блок основных сооружений для станции обеззараживания воды производительностью 5,2 тыс.м³/сутки

Стадия Р; Лист 36; Листов

Спецификации стеновых панелей и стальных элементов крепления каркасов

ЦНИИЭП инженерного оборудования г. Москва

Привязан:

Инв.№

Инв.№ подл. | Подпись и дата | Взам.инв.№

Альбом I

Типовой проект 901-8-10.83

Схема расположения плит покрытия

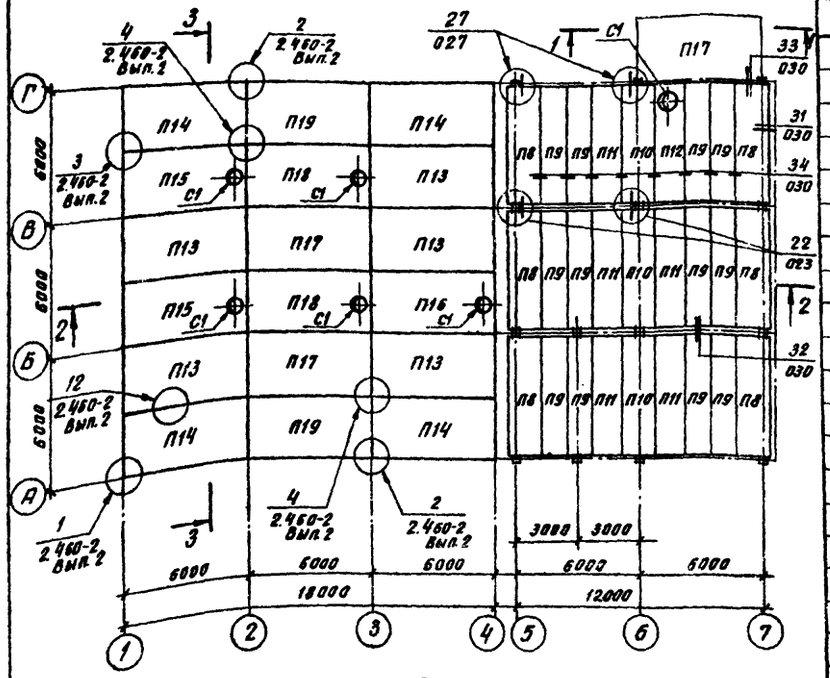

Схема расположения плит перекрытия на отм. 3.600

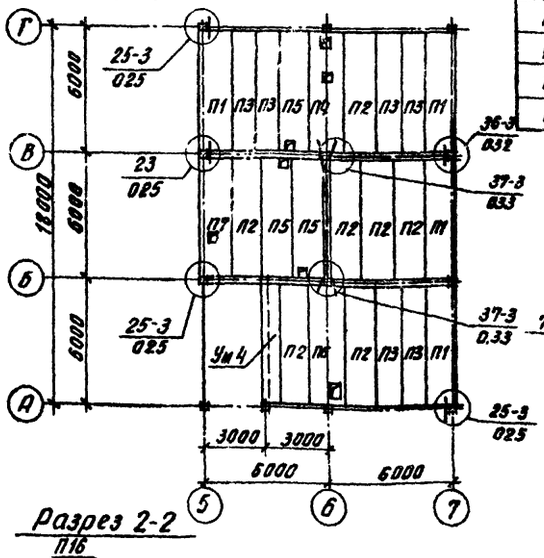

Разрез 1-1

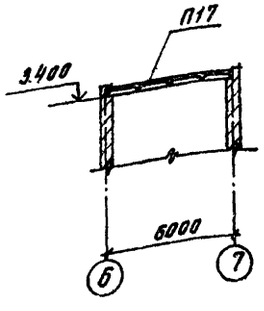

Разрез 2-2

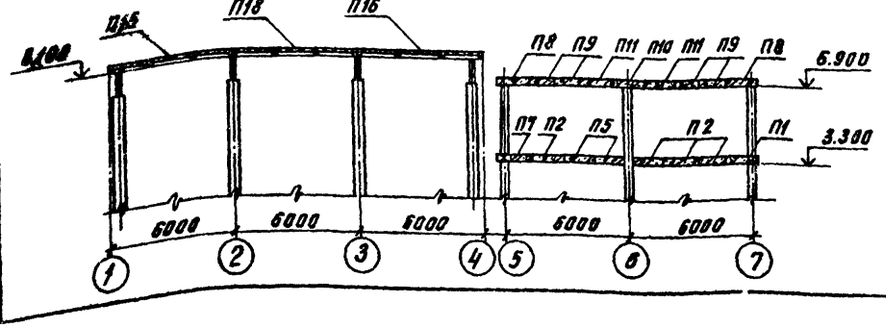

Разрез 3-3

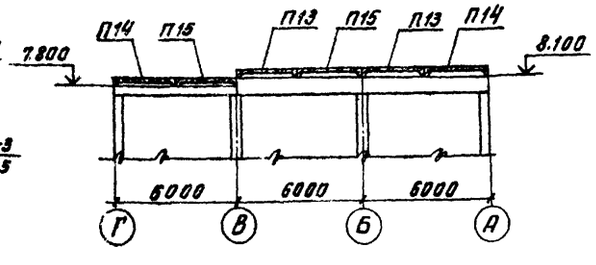

Спецификация плит покрытия и перекрытия стаканов под дефлекторы и стальных элементов крепления

(начало)

Марка, поз.	Обозначение	Наименование	Кол.	Масса, ед. т.	Примечание
		для $t_н$=-20°С; $t_н$=-30°С; $t_н$=-40°С			
		Плиты перекрытия			
П1	1.041-1 Вып.1	ПК 56.15-6Ат V̄Т-1	4	2.60	
П2	1.041-1 Вып.1	ПК 56.15-6Ат V̄Т	7	2.60	
П3	1.041-1 Вып.1	ПК 56.12-6Ат V̄Т	6	2.00	
П4	КЖИ-ПГ1	П4	1	2.50	
П5	КЖИ-ПГ2	П5	3	2.50	
П6	КЖИ-ПГ3	П6	1	2.50	
П7	КЖИ-ПГ4	П7	1	2.50	
		Плиты покрытия			
П8	1.041-1 Вып.1	ПК 56.15-4Ат V̄Т-1	6	2.60	
П9	1.041-1 Вып.1	ПК 56.12-5Ат V̄Т	12	2.00	
П10	1.041-1 Вып.1	ПК 56.15-4Ат V̄Т-3	3	2.60	
П11	1.041-1 Вып.1	ПК 56.15-4Ат V̄Т	5	2.60	
П12	КЖИ-ПГ5	П12	1	2.60	
		для $t_н$=-20°С; $t_н$=-30°С			
		Плиты покрытия			
П13	КЖИ-ПГ6	П13	5	2.65	
П14	КЖИ-ПГ6	П14	4	2.65	
П15	КЖИ-ПГ7	П15	2	3.20	
П16	КЖИ-ПГ7	П16	1	3.20	
П17	22701.1-77	ПГ-4Ат V̄Т	3	2.65	
П18	22701.1-77	ПВ-2Ат V̄Т	2	3.20	
П19	КЖИ-ПГ6	П19	2	2.65	

(окончание)

Марка, поз.	Обозначение	Наименование	Кол.	Масса, ед. т.	Примечание
		для $t_н$=-40°С			
		Плиты покрытия			
П13	КЖИ-ПГ8	П13	5	2.65	
П14	КЖИ-ПГ8	П14	4	2.65	
П15	КЖИ-ПГ9	П15	2	3.20	
П16	КЖИ-ПГ9	П16	1	3.20	
П17	22701.1-77	ПГ-5Ат V̄Т	3	2.65	
П18	22701.1-77	ПВ-3Ат V̄Т	2	3.20	
П19	КЖИ-ПГ8	П19	2	2.65	
		для $t_н$=-20°С; $t_н$=-30°С; $t_н$=-40°С			
		Стаканы под дефлекторы			
С1	1.494-24 Вып.1	СБ7А-1	6	0.29	
		Монолитные участки			
Ум4	лист 42	Ум4	1	—	1.0 м³
		Стальные элементы крепления плит перекрытий покрытий и диафрагм жесткости			
МС5	1.020-1 Вып. 9-1		1	1.99 кг	
МС8	1.020-1 Вып. 9-1		18	2.23 кг	
МС10		-100×12; С38/23; ℓ=200; ГОСТ 103-76	12	1.88 кг	
МС11	1.020-1 Вып. 9-1		18	0.13 кг	
МС14	1.020-1 Вып. 9-1		6	1.24 кг	
МС15	1.020-1 Вып. 9-1		3	1.99 кг	
МС16		ф14А III; ℓ=640; ГОСТ 5.1459-72*	8	0.772 кг	
МС17		ф20А III; ℓ=680; ГОСТ 5.1459-72*	1	1.68 кг	
МС18		ф12А III; ℓ=330; ГОСТ 5.1459-72*	20	0.292 кг	
МС19	1.020-1 Вып. 9-1		4	1.90 кг	
МС21	1.020-1 Вып. 9-1		20	3.09 кг	
МС25		ф14А III; ℓ=400; ГОСТ 5.1459-72	16	0.484 кг	
	1.041-1 Вып.4	металлическая балочная клетка	1		
—		L 75×8; ГОСТ 8509-72	—	4.0 кг	
—		[10; ГОСТ 8240-72	—	3.20 кг	
—		δ=10; ГОСТ 103-76	—	14.0 кг	

1. Узлы, замаркированные на листе, см. серию 1.020-1 вып. 10-1, кроме оговоренных.
2. Установку металлической балочной клетки на плиту П12 производить по серии 1.041-1 вып. 4 лист 11.

ТП 901-8-10.83 КЖ

Н.контр.	Левина	
Провер.	Письман	
Ст.техн.	Митрофанов	
Рук.гр.	Письман	
Гип	Левина	
Гл.конст.	Пронин	
Нач.отд.	Красавин	

Привязан

Инв. №

Блок основных сооружений для станции обесфторивания воды производительностью 3,2 тыс м³/сутки

Схемы расположения плит покрытия и перекрытия. Разрезы 1-1 ÷ 3-3

Стадия	Лист	Листов
Р	37	

ЦНИИЭП Инженерного оборудования г. Москва

Согласовано

Инв. № подл. | Подпись и дата | Взам. инв. №

Отд. ВС | Нарциссова

Альбом I

Типовой проект 901-8-10.83

Инв.№ подл. | Подпись и дата | Взам.инв.№

Схема расположения колонн, балок, ригелей на отм. 3.600

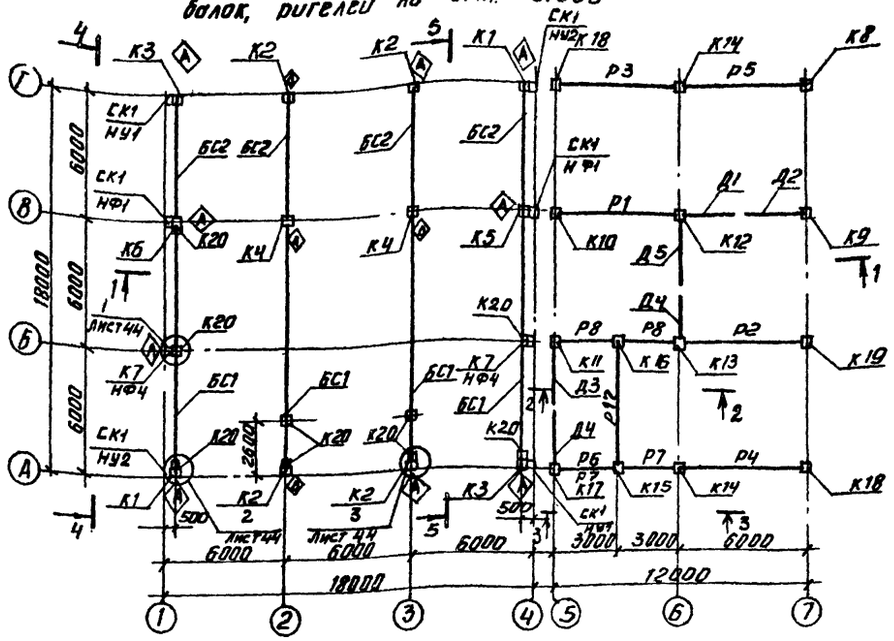

Схема расположения колонн, ригелей на отм. 7.200

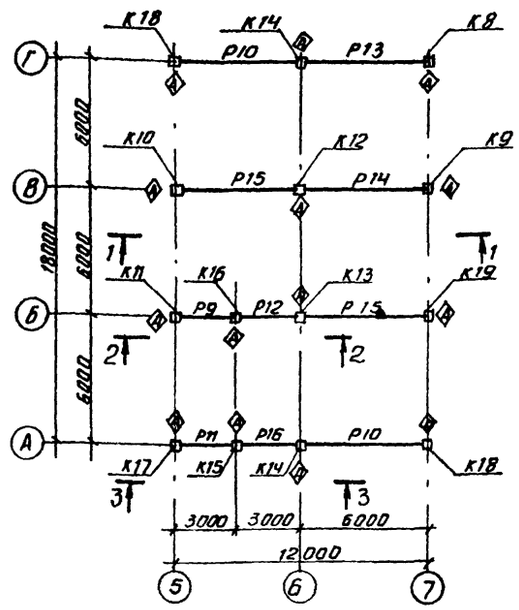

Спецификация сборных железобетонных и стальных колонн и соединительных элементов

Марка поз.	Обозначение	Наименование	Кол.	Масса ед. т	Примечание
		Колонны			
К1	КЖИ-К1	К1	2	3.3	
К2	КЖИ-К2	К2	4	3.3	
К3	КЖИ-К1	К3	2	3.3	
К4	КЖИ-К4	К4	2	3.3	
К5	КЖИ-К5	К5	1	3.3	
К6	КЖИ-К5	К6	1	3.3	
К7	КЖИ-К7	К7	2	2.15	
К8	КЖИ-К18	К8	1	1.76	
К9	КЖИ-К9	К9	1	1.743	
К10	КЖИ-К10	К10	1	1.760	
К11	КЖИ-К11	К11	1	1.760	
К12	КЖИ-К12	К12	1	1.760	
К13	КЖИ-К13	К13	1	1.778	
К14	КЖИ-К14	К14	2	1.778	
К15	КЖИ-К15	К15	1	1.778	
К16	КЖИ-К15	К16	1	1.778	
К17	КЖИ-К17	К17	1	1.760	
К18	КЖИ-К18	К18	2	1.760	
К19	КЖИ-К10	К19	1	1.760	
К20	КЖИ-К20	К20	9	0.720	
		Металлические колонны и насадки		Масса ед.кг	
СК1	1.439-2	СФ-7	2	416.2	
НФ1	1.439-2	НФ1	2	29.8	
НФ4	1.439-2	НФ4	2	35.2	
НУ1	1.439-2	НУ1	2	25.2	
МС1	КЖИ-МС1	МС1	11	28.7	
МС2	КЖИ-МС2	МС2	2	3.93	
МС3	КЖИ-МС3	МС3	2	11.6	
НУ2	1.439-2	НУ2	2	25.2	
Т13	1.439-2	Т13	24	2.0	

Разрез 1-1

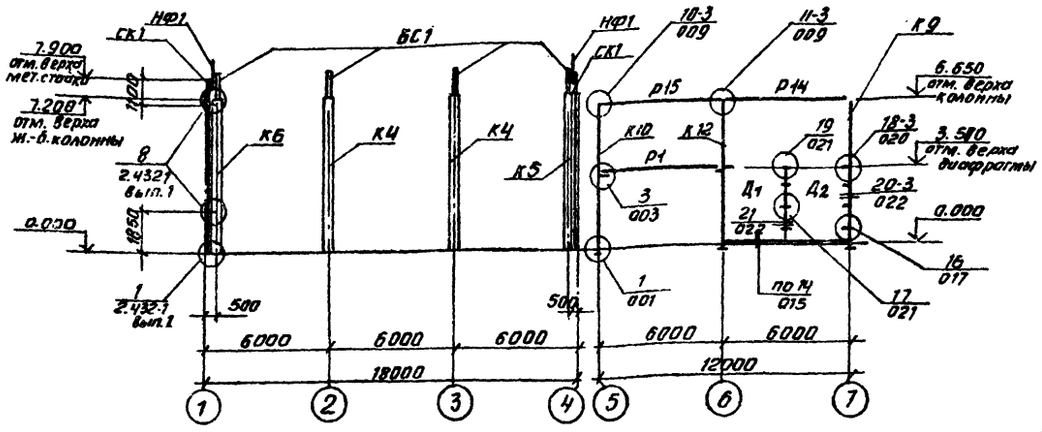

Разрез 2-2

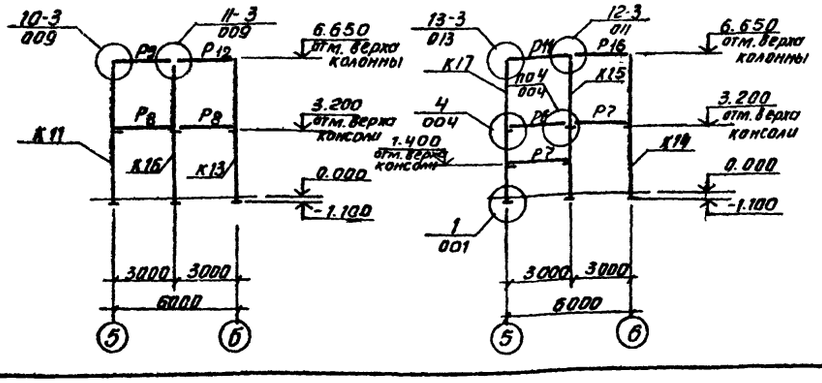

Вид 3-3

1. При монтаже колонн со знаком Ⓐ ориентировать знак Ⓐ согласно данного чертежа.
2. Материал металлических стоек, насадок, соединительных элементов для $t_н$=-20°С и $t_н$=-30°С - сталь марки Вст3кп2 по ГОСТ 380-71*; для $t_н$=-40°С – Вст3пс6 по ГОСТ 380-71*.
3. Монтажные узлы, замаркированные на данном листе, кроме оговоренных, см. серию 1.020-1 вып. 10-1.
4. Нарушенное после монтажа антикоррозионное покрытие закладных и соединительных деталей восстановить методом напыления толщиной 0.12-0,15мм.
5. Соединительные элементы крепления диафрагм жесткости к колоннам см. на листе 37.

				ТП 901-8-10.83	КЖ
Н.контр.	Левина				
Провер.	Письман				
Ст.техн.	Митрофанова			Блок основных сооружений для станции обесфторивания воды производительностью 3,2 тыс.м³/сут	Стадия: Р; Лист: 38; Листов:
Ст.инж.	Шевченко				
Рук.гр.	Письман			Схемы расположения колонн, балок, ригелей. Разрезы 1-1; 2-2. Вид 3-3	ЦНИИЭП инженерного оборудования г. Москва
ГИП	Левина				
Гл.констр	Пронин				
Нач.отд.	Красавин				

Привязан:

Инв.№

Копировал Антипова

Формат А3

Вид 4-4

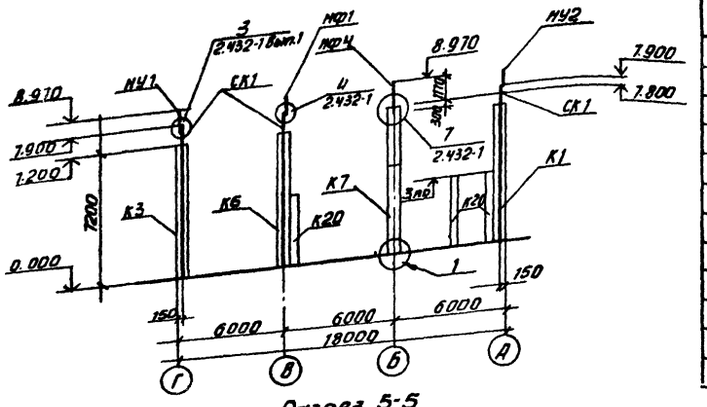

Разрез 5-5

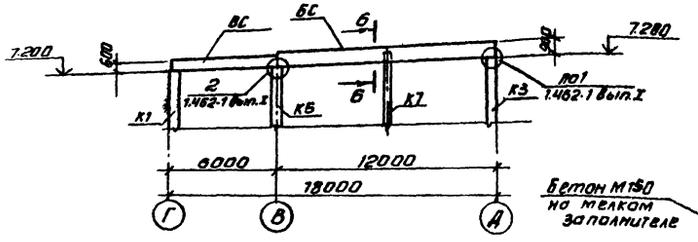

Разрез 6-6

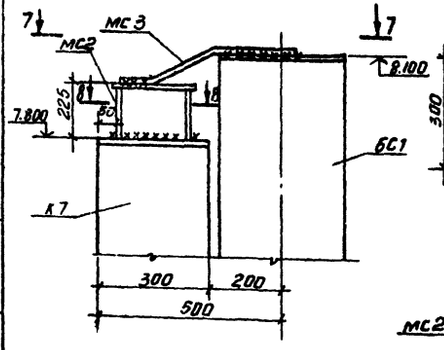

Вид 7-7

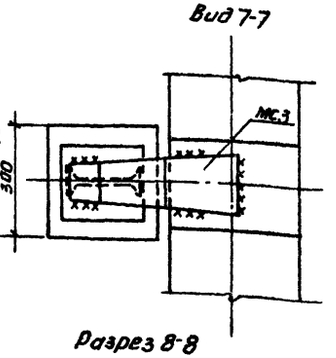

Разрез 8-8

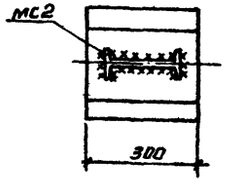

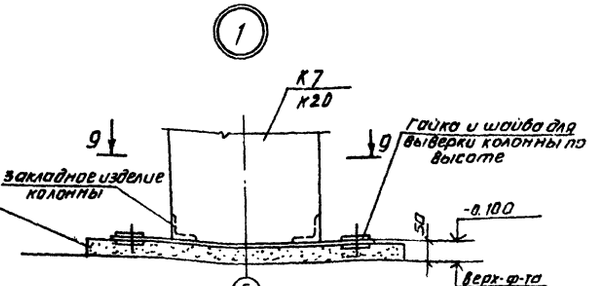

Сечение 9-9

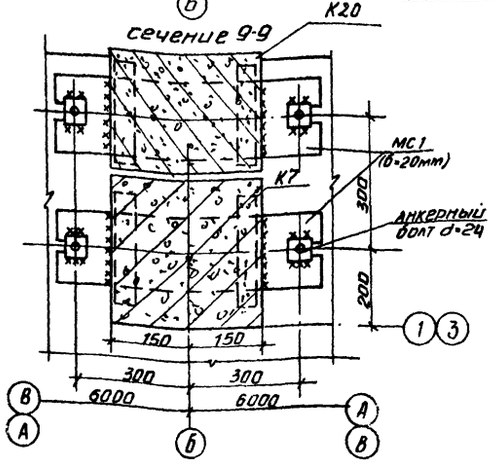

Альбом I

Типовой проект 901-8-10.83

Инв. № подл. | Подпись и дата | Взам. инв. №

Спецификация железобетонных стропильных балок, диафрагм жесткости и ригелей (окончание)

Марка, поз.	Обозначение	Наименование	Кол.	Масса ед. т	Примечание
Р9	1.020-1 Вып. 3-5	2РДЧ. 32-51	1	1.430	
Р10	1.020-1 Вып. 3-5	2РОЧ.62-30АТV-2А	2	2.0	
Р11	1.020-1 Вып. 3-5	2РОЧ. 32-35П	1	1.075	
Р12	1.020-1 Вып. 3-5	2РДЧ. 30-51	1	1.370	
Р13	КЖН-Р3	Р13	1	2.000	
Р14	КЖН-Р4	Р14	1	2.800	
Р15	1.020-1 Вып. 3-5	2РДЧ.62-30АТV	2	2.800	
Р16	1.020-1 Вып. 3-5	2РОЧ. 30-35	1	1.030	
Р17	1.020-1 Вып 3-1	1РОП 4.57-35АтV	1	1.900	

Спецификация железобетонных стропильных балок, диафрагм жесткости и ригелей (начало)

Марка, поз.	Обозначение	Наименование	Кол.	Масса ед. т	Примечание
		Ж.-б. стропильные балки			
		Для tн = -20°С			
БС1	КЖН-Б1	БС1	4	4,5	
БС2	КЖН-Б2	БС2	4	1.15	
		Для tн = -30°С			
БС1	КЖН-Б3	БС1	4	4,5	
БС2	КЖН-Б2	БС2	4	1,15	
		Для tн = -40°С			
БС1	КЖН-Б5	БС1	4	5.0	
БС2	КЖН-Б4	БС2	4	1,15	
		Ж.-б. диафрагмы жесткости			
Д1	КЖН-Д1	Д1	1	3,34	
Д2	КЖН-Д2	Д2	1	3,716	
Д3	1.020-1, Вып.6-2	1Д 30.36	1	4,219	
Д4	1.020-1, Вып.6-2	1Д 26 36	2	3,625	
Д5	1.020-1 Вып.6-2	1Д 30 36П	1	4.219	
		Ж.-б. ригели			
Р1	КЖН-Р1	Р1	1	2.525	
Р2	КЖН-Р1	Р2	1	2.525	
Р3	КЖН-Р2	Р3	1	1.900	
Р4	КЖН-Р2	Р4	1	1.900	
Р5	КЖН-Р2	Р5	1	1.900	
Р6	1.020-1 Вып. 3-1	Р3.27	1	0.240	
Р7	1.020-1 Вып. 3-1	1РОПЧ.27-35	2	0.850	
Р8	1.020-1 Вып. 3-1	1РДПЧ.27-69	2	1.145	

Привязан

Инв. №

Н. контр.	Левина	
Проверил	Письман	
Гл. техн.	Митрофанова	
Ст. инж.	Шевченко	
Рук. гр.	Письман	
ГИП	Левина	
Гл. констр.	Промин	
Нач. отд.	Красавин	

ТП 901-8-10.83 КЖ

Блок основных сооружений для станции обесфторивания воды производительностью 3,2 тыс. м³/сутки

Стадия	Лист	Листов
Р	39	

Схемы расположения колонн, балок, ригелей. Разрезы 5-5; 6-6, 8-8, 9-9; Виды 4-4; 7-7

ЦНИИЭП инженерного оборудования г. Москва

Типовой проект 901-8-10.83 Альбом I

Инв. № подл. | Подпись и дата | Взам. инв. №

Схема расположения лестничных маршей в плане

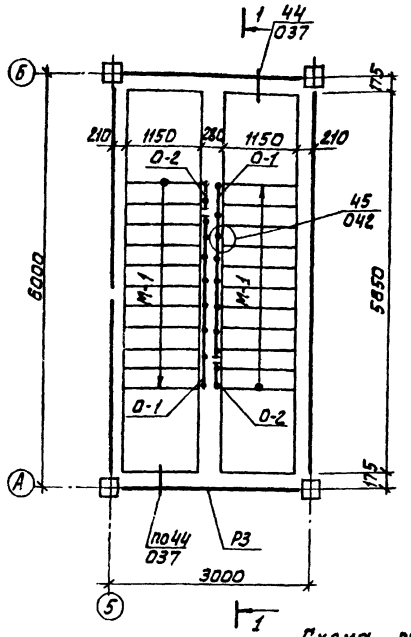

Схема расположения проступей на лестничных маршах

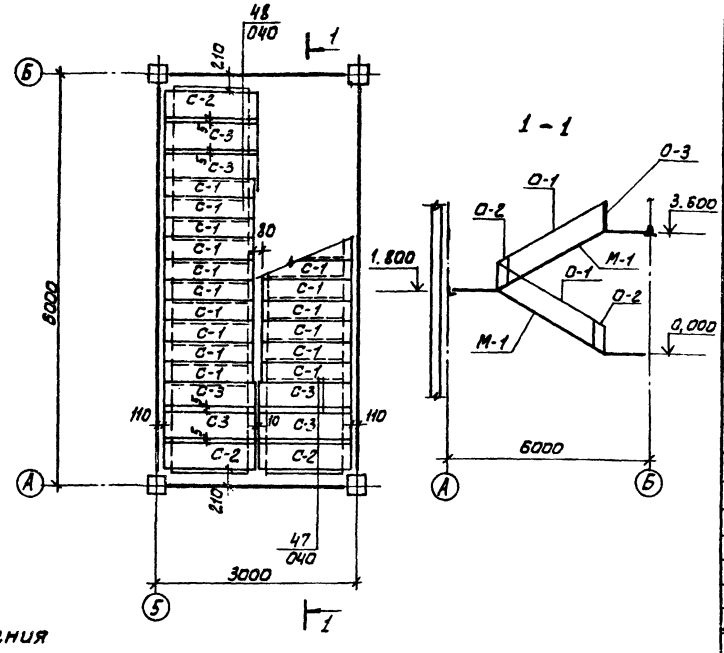

Спецификация лестничных маршей, площадок, проступей, ограждений, соединительных деталей.

Марка поз.	Обозначение	Наименование	Кол.	Масса ед, кг	Приме-чание
		Лестничные марши			
М-1	1.020-1 Вып. 7-1	ЛМ 57.14.18	2	2340	
		Лестничные площадки			
ЛП15 12		ЛП 15 12	1	490	
		Проступи			
С-1	1.020-1 Вып. 7-1	1ЛН 13.3	20	49.0	
С-2	1.020-1 Вып. 7-1	2ЛН 14.5	5	66.0	
С-3		2ЛН 14.3	10	46.0	
		Ограждение лестниц			
О-1	1.020-1. Вып. 8-1	ОЛ-36-3	2	55.05	
О-2	1.020-1. Вып. 8-1	ОВ-2.3-2	2	2.65	
		Ограждение площадок			
О-3	1.020-1 Вып. 8-1	ОВП-30Д-3	1	37.38	
		Соединительные детали узлов			
Узел 43	1.020-1 Вып. 10-1	МС-27	1	1.55	
Узел 45	1.020-1 Вып. 10-1	МС-31	16	0.495	
Узел 46	1.020-1 Вып. 10-1	МС-32	3	0.113	

Схема расположения в плане верхней лестничной площадки

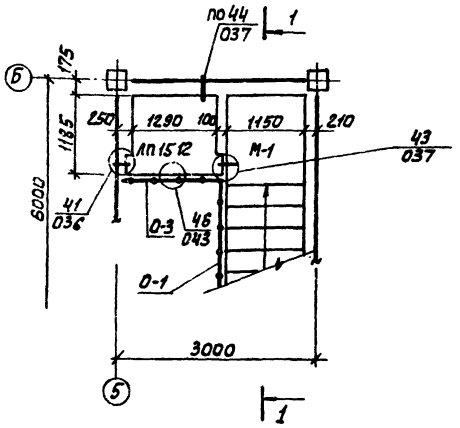

Схема расположения проступей на верхней лестничной площадке на отм. 3.600

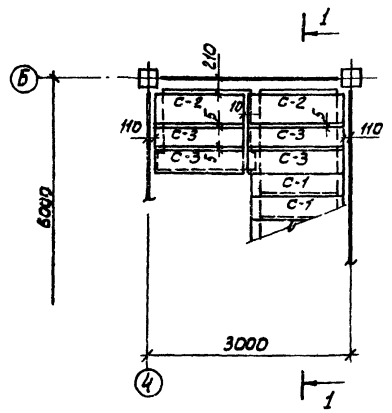

1. Данный лист см. совместно с листом 39.
2. Монтажные узлы, замаркированные на данном листе, см. серию 1.020-1 Вып. 10-1
3. В узле 43 монтажную деталь МС-27 приварить к лестничной площадке до монтажа.
4. Накладные проступи укладываются по слою цементно-песчаного раствора марки 100.

Привязан:

Инв. №

Н. контр.	Лебина		
Провер.	Письмак		
Ст. инж.	Шевченко		
Рук. гр.	Письмак		
ГИП	Лебина		
Гл. конст.	Пронин		
Нач. отд.	Красавин		

ТП 901-8-10.83 КЖ

Блок основных сооружений для станции обезжелезивания воды производительностью 3.2 тыс м³/сутки

Стадия Р | Лист 40 | Листов

Схемы расположения лестничных маршей, проступей и верхней лестничной площадки

ЦНИИЭП инженерного оборудования г. Москва

Альбом I

Типовой проект 901-8-10.83

Инв. № подл. | Подпись и дата | Взам. инв. №

Согласовано

Схема расположения перекрытия на отм. 1.100

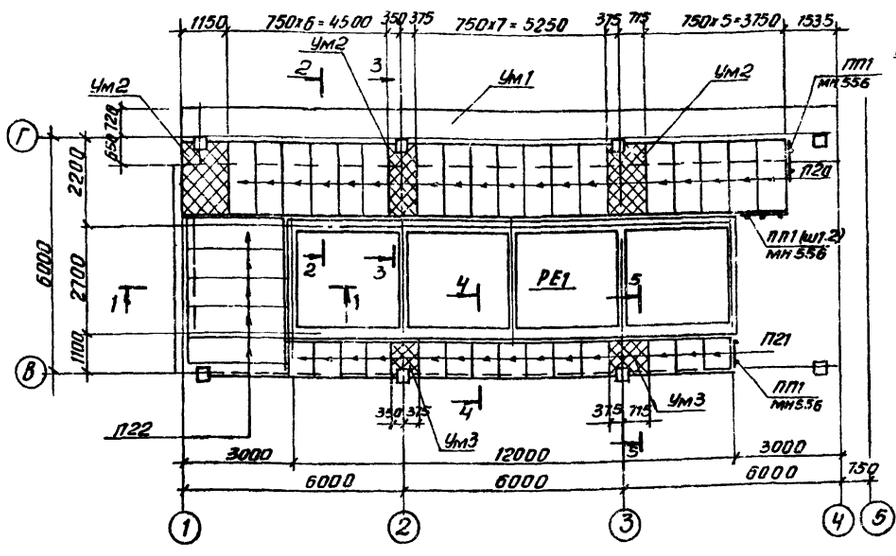

Разрез 1-1

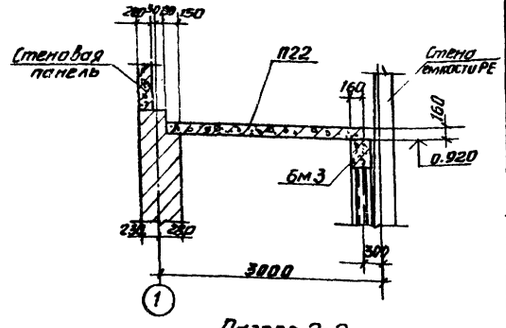

Разрез 2-2

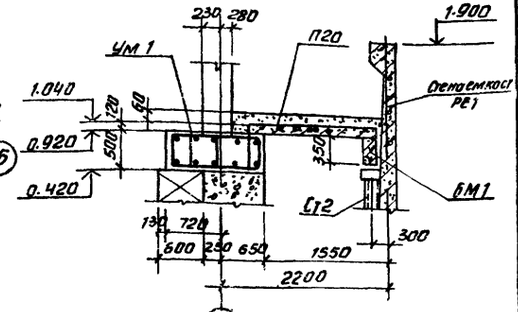

Схема расположения ж.-б. монолитных балок и стоек

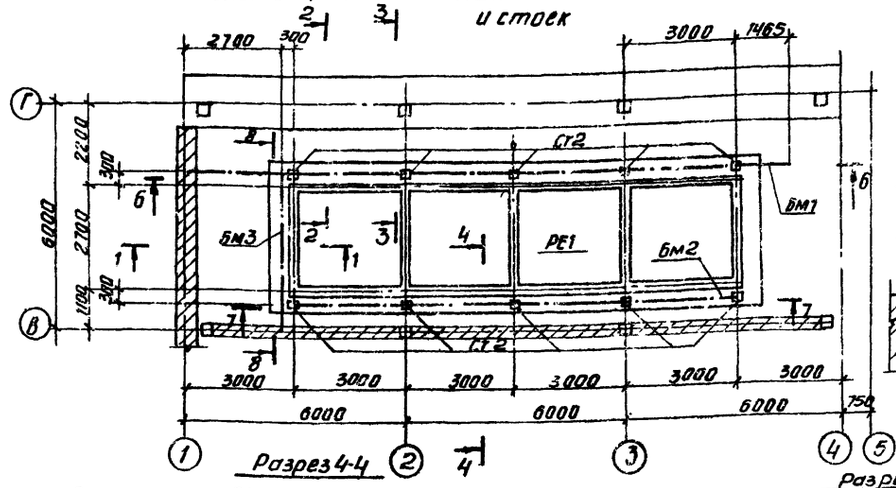

Разрез 3-3
Ум 2

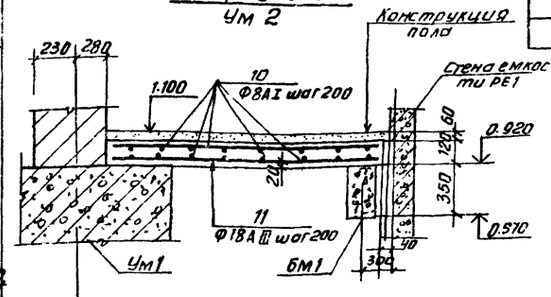

Разрез 4-4

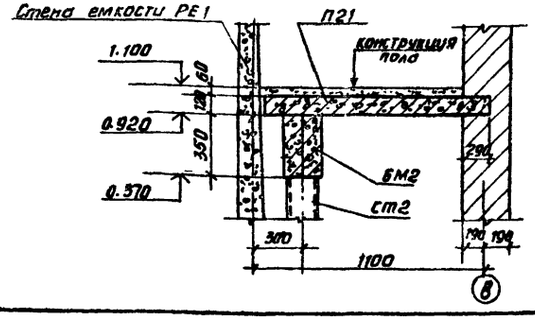

Разрез 5-5

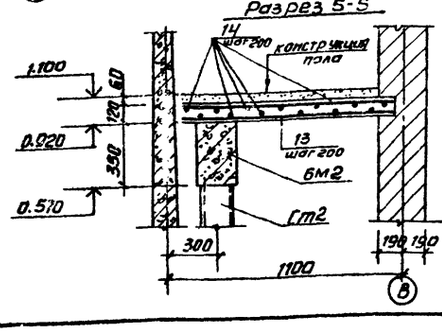

Спецификация ж.-б. сборных, монолитных и металлических конструкций.

Марка, поз.	Обозначение	Наименование	Кол.	Масса ед., т	Примечание
		Сборные ж.-б. элементы			
П20	3.006-2 вып. II-2	плита П 15д - 8б	18	0.41	
П21	3.006-2, вып. II-2	плита П 9д - 15б	14	0.26	
П22	3.006-2, вып. II-2	плита П 23д - 3б	5	0.82	
		Монолитные ж.-б. элементы			
БМ1	лист 42	балка БМ1	1		
БМ2	лист 42	балка БМ2	1		
БМ3	лист 42	балка БМ3	1		
Ум1	лист 43	монолитный участок Ум1	1		
Ум2	лист 43	монолитные участки Ум2	3		
Ум3	лист 43	монолитные участки Ум3	2		
		Металлические элементы			
ПП1	1.450-2, вып.2	Ограждение ПП1	6	8 кг	
МН556	1.400-15, вып. 1	закладной элемент МН556 (общ.-50 шт.)		5,4 кг	

Закладной элемент МН556 заложить в конструкцию пола для приварки к нему элементов ограждения.

Привязан			
Инв. №			
Н. контр.	Левина		
Провер.	Письман		
Ст. инж.	Шевченко		
Рук. гр.	Письман		
ГИП	Левина		
Гл. конст.	Промин		
Нач. отд.	Красавин		

ТП 901-8-10.83 КЖ-

Блок основных сооружений для станции обесфторивания воды производительностью 3,2 тыс. м³/сут

Перекрытие на отм. 1.100
Разрезы 1-1÷5-5

Стадия	Лист	Листов
Р	41	

ЦНИИЭП инженерного оборудования г. Москва

Копировал

Типовой проект 901-8-10.83 Альбом I

Монолитный участок МУ-1

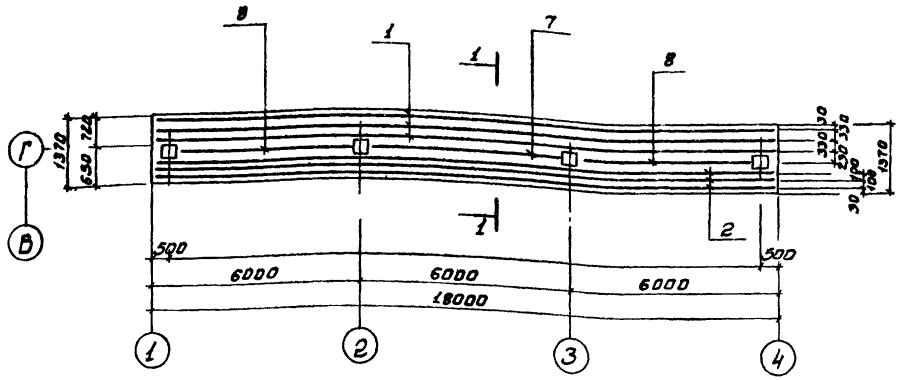

Разрез 1-1

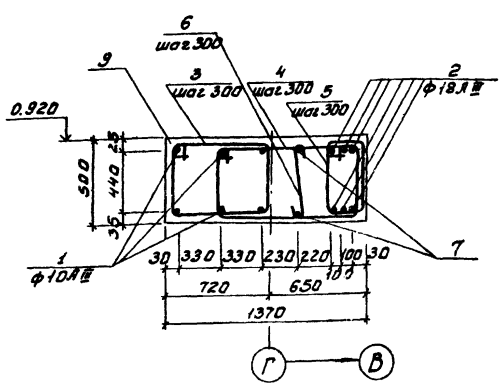

Разрез по монолитному участку УМ-4

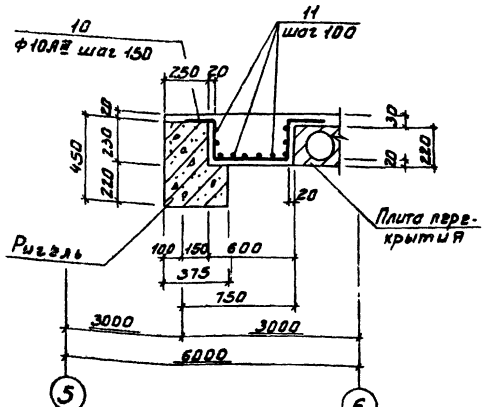

Формат	Зона	Поз.	Обозначение	Наименование	Кол.	Примечание
				Монолитный участок		
				УМ4		
				Детали		
		16		ф10 AIII ГОСТ 5.1459-72*, L=1380	38	
		17		ф6 AI ГОСТ 5781-75 L=3630	9	
				Материалы:		
		18		Бетон М200 В4		1.0 м³

Ведомость расхода стали на элемент, кг

Марка элемента	Изделия арматурные								Всего	Общий расход
	Арматура класса									
	A-III ГОСТ 5.1459-72*				A-I ГОСТ 5781-75					
	ф10	ф18		Итого	ф6	ф8		Итого		
УМ1	86.8	215.8		302.6		174.2		174.2	476.8	476.8
УМ2		64.0		64.0		38.7		38.7	102.7	102.7
УМ3		20.0		20.0		13.5		13.5	33.5	33.5
УМ4	32.4			32.4	11.3			11.3	43.7	43.7

Ведомость деталей

Поз.	Эскиз
3	135, 540, 680, 465
4	1035, 540, 980, 465
5	295, 540, 220, 465
6	20, 465, 20

Ведомость деталей

Поз.	Эскиз
16	200, 210, 560, 210, 200

Спецификация на монолитные участки УМ1, УМ2, УМ3

Формат	Зона	Поз.	Обозначение	Наименование	Кол.	Примечание
				Монолитный участок.		
				УМ1		
				Детали		
		1		ф10 AIII ГОСТ 5.1459-72* L=18000	6	11,1 кг
		2		ф18 AIII ГОСТ 5.1459-72* L=18000	6	35,9 кг
		3		ф8 AI ГОСТ 5781-75; L=2440	61	0,96 кг
		4		ф8 AI ГОСТ 5781-75 L=3040	61	1,2 кг
		5		ф8 AI ГОСТ 5781-75 L=1520	61	0,6 кг
		6		ф8 AI ГОСТ 5781-75 L=615	61	0,24 кг
		7		ф10 AIII ГОСТ 5.1459-72* L=5600	2	3,5 кг
		8		ф10 AIII ГОСТ 5.1459-72* L=5100	4	3,15 кг
				Материалы:		Объем (м³)
		9		Бетон М200, В4.		16.5
				Монолитные участки		
				УМ2		
				Детали		Общий расход
		11		ф18 AIII ГОСТ 5.1459-72* $P_{общ}$=32000	—	63,9 кг
		10		ф8 AI ГОСТ 5781-75 $P_{общ}$=98000	—	38,1 кг
				Материалы		Общий объем (м³)
		12		Бетон М200, В4		3.0 м³
				Монолитные участки		
				УМ3		
				Детали		Общий расход.
		13		ф18 AIII ГОСТ 5.1459-72* $P_{общ}$=10000		19,98 кг
		14		ф8 AI ГОСТ 5781-75; $P_{общ}$=34000		13,43 кг
				Материалы:		Общий объем (м³)
		15		Бетон М200, В4		0.40

ТП 901-8-10.83 КЖ

Н. контр.	Левина	
Провер.	Лисьман	
Ст. инж.	Шевченко	
Рук. гр.	Лисьман	
ГИП	Левина	
Гл. конст.	Пронин	
Нач. отд.	Красавин	

Блок основных сооружений для станции обезфторивания воды производительностью 3,2 тыс м³/сутки

Перекрытие на отм. -1.100. Армирование монолитных участков УМ1 ÷ УМ4

Стадия	Лист	Листов
Р	42	

ЦНИИЭП инженерного оборудования г. Москва

Привязан

Инв. №

Согласовано

Инв. № подл. | Подпись и дата | Взам. инв. №

Альбом I

Типовой проект 901-8-10.83

Инв.№ подл. | Подпись и дата | Взам. инв.№

Разрез 6-6 (балка БМ1)

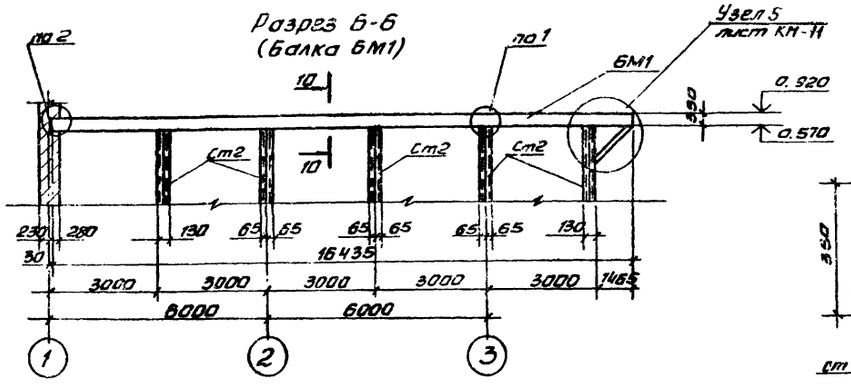

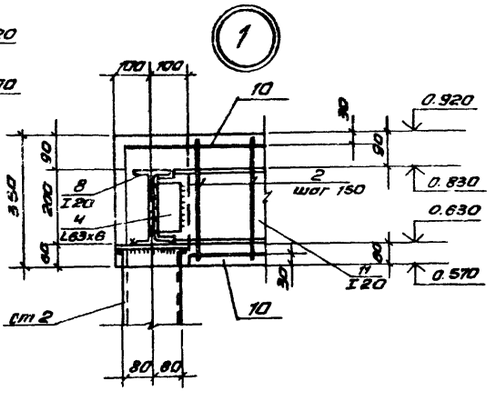

Разрез 7-7 (балка БМ2)

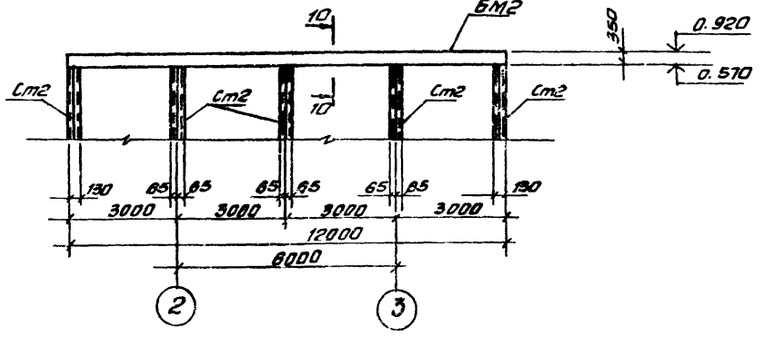

Сечение 10-10

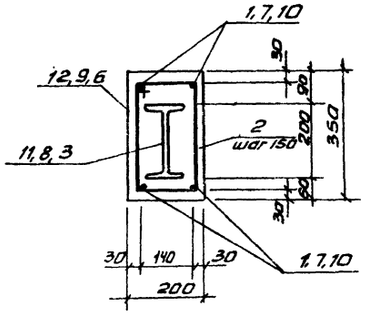

Разрез 8-8 (балка БМ3)

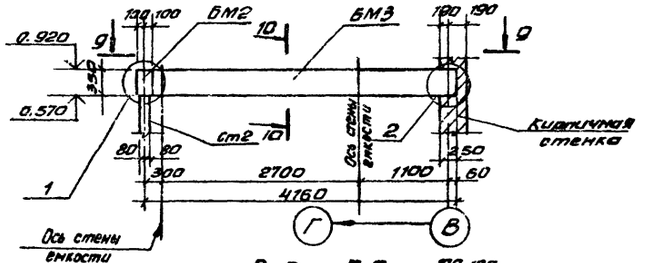

Вид по 9-9

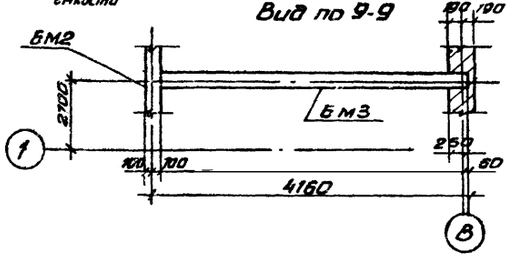

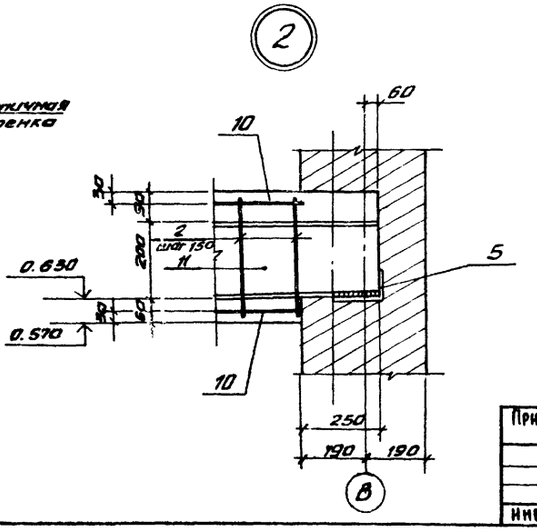

Спецификация к монолитным ж.-б. балкам БМ1 ÷ БМ3

Формат	Зона	Поз	Обозначение	Наименование	Кол	Примечание
						Объем (м³)
				Монолитная балка		
				БМ1		
		1		Ф10 AIII ГОСТ 5.1459-72* ℓ=16435	4	
		2		Ф6 AI ГОСТ 5781-75 ℓ= 1130	110	
		3		Двутавр 20 ГОСТ 8239-72 / В Ст3пс2-1 ГОСТ 535-79		
				ℓ=16435	1	
		6		Бетон марки 200		1,15 м³
				Монолитная балка		
				БМ2		
		7		Ф10 AIII ГОСТ 5.1459-72* ℓ=12000	4	
		2		Ф6 AI ГОСТ 5781-75 ℓ= 1130	81	
		8		Двутавр 20 ГОСТ 8239-72 / В Ст3пс2-1 ГОСТ 535-79		
				ℓ=12000	1	
		9		Бетон марки 200		0,84 м³
				Монолитная балка		
				БМ3		
		10		Ф10 AIII ГОСТ 5.1459-72* ℓ=4160	4	
		2		Ф6 AI ГОСТ 5781-75 ℓ= 1130	29	
		11		Двутавр 20 ГОСТ 8239-72 / В Ст3пс2-1 ГОСТ 535-79		
				ℓ=4160	1	
		4		Уголок 6-70х70х6 ГОСТ 8509-72 / В Ст3пс2-1 ГОСТ 535-79 ℓ=350	2	
		5		Уголок 6-125х80х8 ГОСТ 8510-72 / В Ст3пс2-1 ГОСТ 535-79 ℓ=400	1	
		12		Бетон марки 200		0,3 м³

Ведомость расхода стали на элемент, кг

Марка элемента	Изделия арматурные							Изделия закладные						Общий расход
	Арматура класса						Всего	Прокат марки					Всего	
	A-III ГОСТ 5.1459-72*			A-I ГОСТ 5781-75				ГОСТ 8509-72 8510-72			ГОСТ 8239-72			
	Ф10		Итого	Ф8		Итого		L70х6	L125х80х8	Итого	I20		Итого	
БМ1	40.80		40.80	27.60		27.60	68.2				302.5		302.5	302,5	370,7
БМ2	29.6		29.6	20.3		20.3	49.6				220.8		220,8	220,8	270,4
БМ3	10.5		10.5	7.3		7.3	17.8	1.92	10.0	11.92	78.2		78,2	90,12	107,92

Привязан	К. контр.	Левина	
	Проверил	Письман	
	Гл. инж.	Шевченко	
	Рук. гр.	Письман	
	ГИП	Левина	
	Гл. конст.	Пронин	
Инв. №	Нач. отд.	Красавин	

тп 901-8-10.83 КЖ

Блок основных сооружений для станции обесфторивания воды производительностью 3,2 тыс. м³/сут.	Стадия	Лист	Листов
	Р	43	
Перекрытие на отм. 1.100 Балки БМ1 ÷ БМ3 Разрезы 6-6 ÷ 8-8. Узлы 1,2	ЦНИИЭП инженерного оборудования г. Москва		

Копировал Антипова Формат А2

Типовой проект 901-8-10.83 Альбом I

Инв.№ подл. | Подпись и дата | Взам.инв.№

Схема расположения приточной венткамеры на отм. 3.600

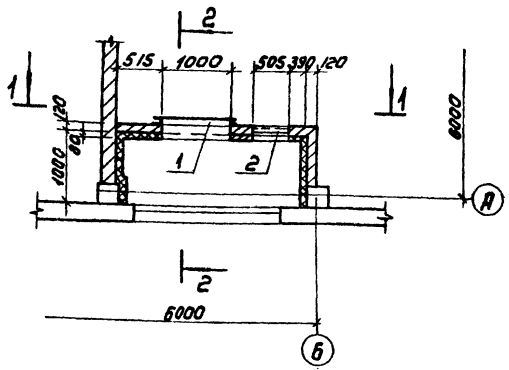

Деталь крепления утеплителя к стене

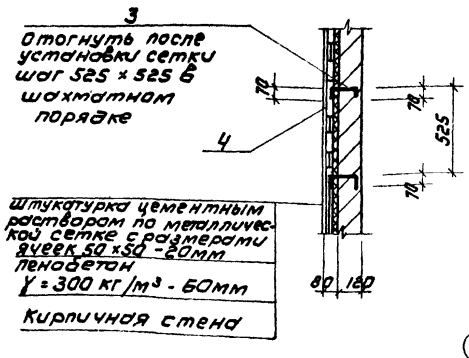

Спецификация элементов приточной венткамеры

Марка, поз	Обозначение	Наименование	Кол	Масса ед., кг	Примечание
		Изделие закладное			
1	КЖИ-Рм1	Рама Рм1	1	24.2	
2	КЖИ-Рм2	Рама Рм2	1	15.14	
		Изделие соединительное			
3		ФБАТ ГОСТ 5781-75 ℓ=280	60	0.06	
4		Сетка 50-3,0 ГОСТ 5336-80	16м²		
		Узлы 1, 2, 3			
5		Уголок 5-75х50х5 ГОСТ 8510-72 Ст3 сп-2-2 ГОСТ 535-79	22	1.4	ℓ=200
6		Уголок 5-100х100х7 ГОСТ 8509-72 Ст3 сп-2-2 ГОСТ 535-79	4	1.4	ℓ=200
7		Полоса 5-5-200х200 ГОСТ 103-76 Универс. Ст3 кп2-1 ГОСТ 14637-79	4	1.0	

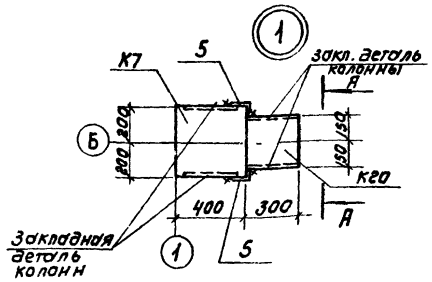

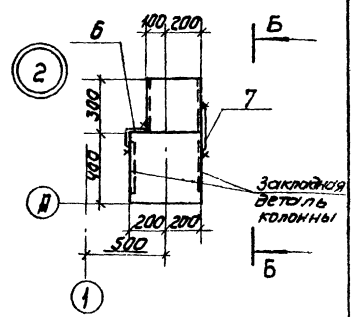

Вид 1-1

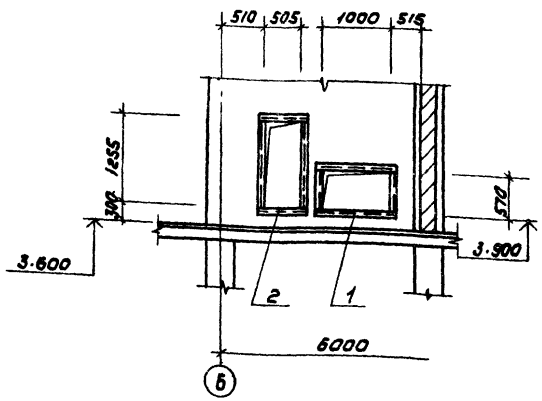

Разрез 2-2

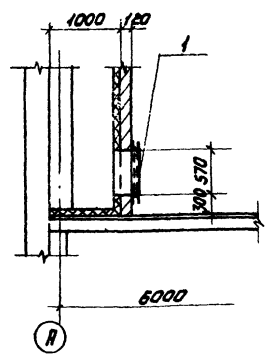

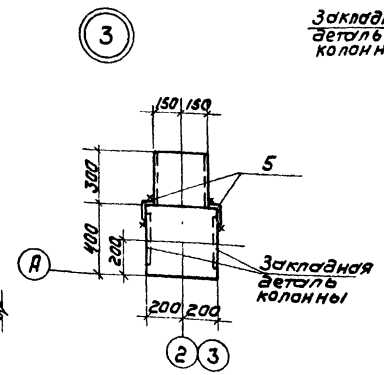

Вид А-А

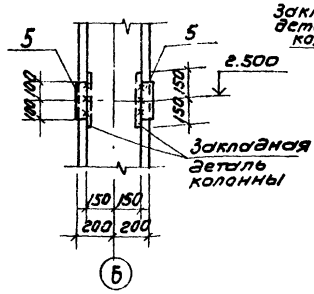

Вид Б-Б

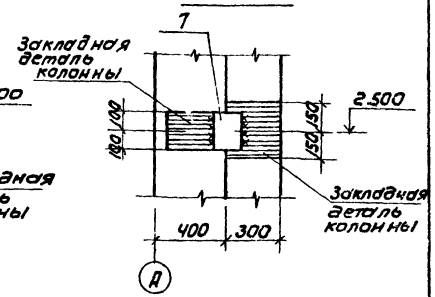

Привязан		ТП 901-8-10.83	КЖ
Н.контр.	Левина		
Провер.	Письман	Блок основных сооружений для станции обесфторивания воды производительностью 3,2 тыс м³/сутки	Стадия: Р; Лист: 44; Листов:
Инженер	Саранча		
Рук. гр.	Письман		
ГИП	Левина	Схема расположения приточной венткамеры на отм. 3.600	ЦНИИЭП инженерного оборудования г. Москва
Гл. констр.	Пронин		
Нач. отд.	Красавин		
Инв.№:			

Типовой проект 901-8-10.83 Альбом I

Схема расположения перекрытия на отм. 3.600

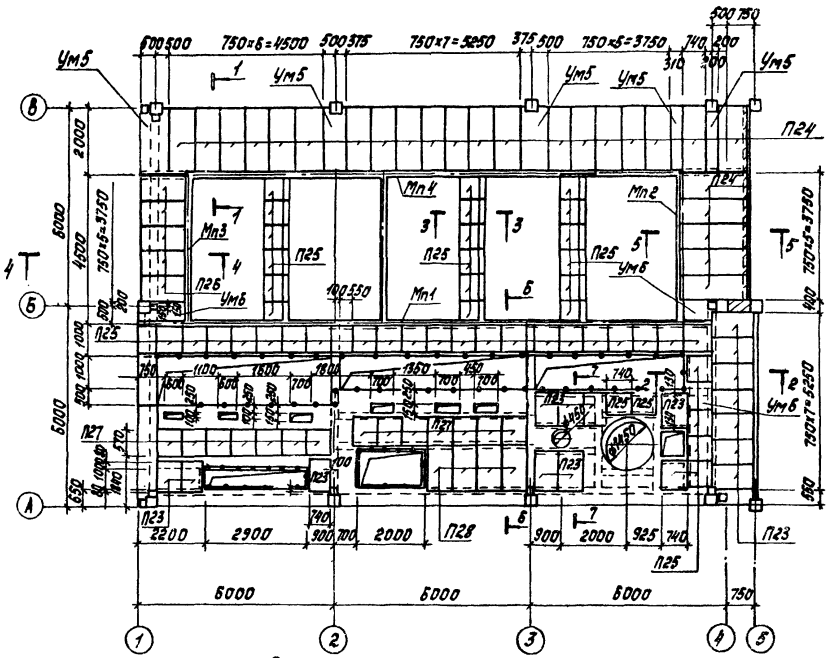

Разрез 1-1

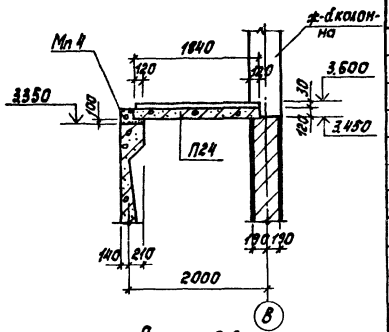

Разрез 2-2

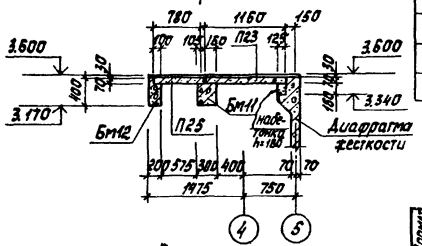

Разрез 3-3

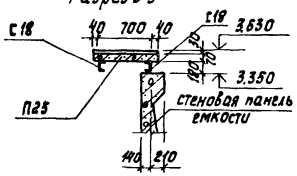

Разрез 4-4

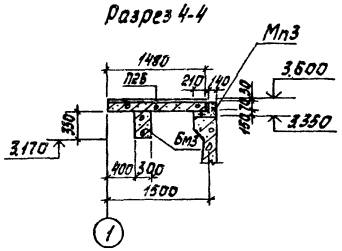

Разрез 6-6

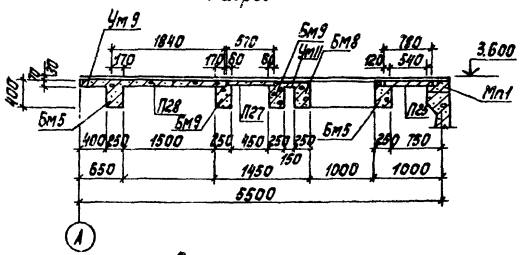

Разрез 7-7

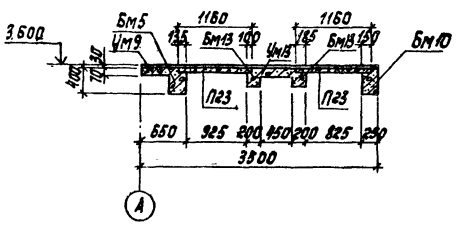

Разрез 5-5

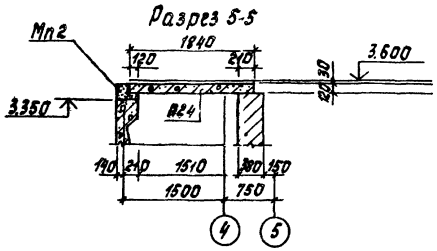

Ум5; Ум6

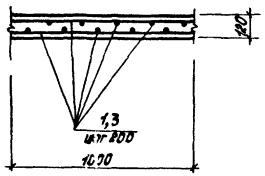

Спецификация сборных ж-б монолитных элементов

Марка, поз.	Обозначение	Наименование	Кол.	Масса ед.,т	Примечание
		Сборные плиты перекрытия			
П23	3.006-2 Вып. II-2	П7д-6 б	18	0,15	
П24	3.006-2 Вып. II-2	П15д-8 б	25	0,41	
П25	3.006-2 Вып. II-2	П15д-8 б	46	0,10	
П26	3.006-2 Вып. II-2	П10д-5 б	5	0,19	
П27	3.006-2 Вып. II-2	П3-15 б	14	0,05	
П28	3.006-2 Вып. II-2	П14д-3 б	4	0,31	
		Монолитные ж-б участки и пояса			
Ум5	лист 45	Ум5	33пм		
Ум6	лист 45	Ум6	26пм		
Мп1	лист 48	Мп1	1	1,15м³	
Мп2	лист 48	Мп2	1	0,26м³	
Мп3	лист 48	Мп3	1	0,27м³	
Мп4	лист 48	Мп4	1	1,1м³	

Спецификация к монолитным ж-б участкам Ум5; Ум6

Формат	Зона	Поз.	Обозначение	Наименование	Кол.	Примечание
				Монолитные участки		
				Ум-5		
		1		ф6АIII ГОСТ 5.1459-72*	70,5м'	15,7кг
		2		Бетон М200	0,80м³	
				Ум 6		
		3		ф6АIII ГОСТ 5.1459-72*	48,7м'	10,8кг
		4		Бетон М200	0,30м³	

1. Монолитные участки плиты перекрытия, монолитные ж-б балки и пояса армировать одновременно.
2. Расположение монолитных ж-б балок см. лист 46.
3. Плиты укладывать на цем.-песчаном растворе М100.

				ТП 901-8-10.83		КЖ	
Н.контр.	Левина			Блок основных сооружений для станции обесфторивания воды производительностью 3,2 тыс. м³/сут	Стадия	Лист	Листов
Пров.	Письман				Р	45	
Гл. инж.	Шевченко						
Рук. гр.	Письман			Перекрытие на отм. 3.600. Схема расположения перекрытия. Разрезы 1-1÷7-7. Монолитные участки Ум5÷Ум6.	ЦНИИЭП инженерного оборудования г. Москва		
ГИП	Левина						
Гл. конст.	Пронин						
Нач. отд.	Красавин						

Привязан

Инв. №

Согласовано:

Инв. № подл. | Подпись и дата | Взам. инв. №

Копировал Корецкая

Формат А2

Типовой проект 901-8-10.83 Альбом I

Схема расположения монолитных ж.-б. балок и монолитных участков перекрытия на отм. 2.500.

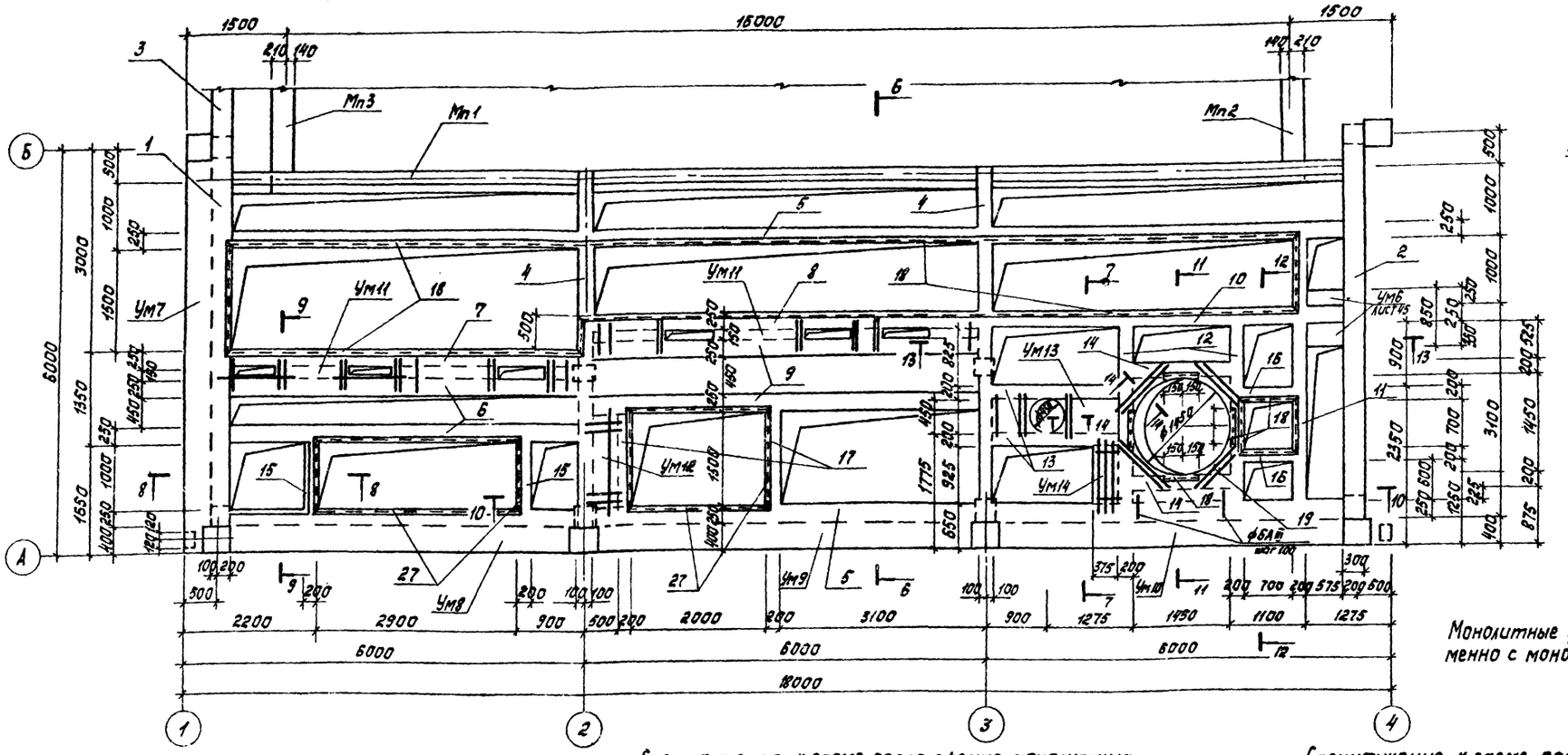

Разрез 14-14

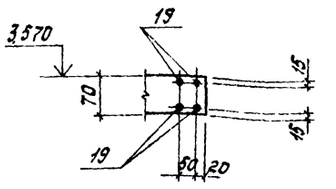

Монолитные участки бетонировать одновременно с монолитными ж.-б. балками.

Спецификация к схеме расположения монолитных ж.-б. балок (начало)

Марка, поз.	Обозначение	Наименование	Кол.	Масса ед. кг	Примечание
		монолитные ж.-б. балки			объем м³
1	лист 49	Бм 1	1		0,70
2	лист 49	Бм 2	1		0,57
3	лист 49	Бм 3	1		0,57
4	лист 50	Бм 4	2		0,90
5	лист 50	Бм 5	2		2,57
6	лист 49	Бм 6	2		0,88
7	лист 49	Бм 7	1		0,44
8	лист 49	Бм 8	1		0,48
9	лист 49	Бм 9	2		0,96
10	лист 49	Бм 10	1		0,44
11	лист 49	Бм 11	1		0,25
12	лист 49	Бм 12	2		0,50
13	лист 51	Бм 13	2		0,16
14	лист 51	Бм 14	2		0,12
15	лист 51	Бм 15	2		0,08

Спецификация к схеме расположения монолитных ж.-б. балок (продолжение)

Марка, поз.	Обозначение	Наименование	Кол.	Масса ед. кг	Примечание
16	лист 51	Бм 16	2		0,06
17	лист 51	Бм 17	2		0,11
		монолитные ж.-б. участки			
Ум 7	лист 47	Ум 7	1		0,16
Ум 8	лист 47	Ум 8	1		0,24
Ум 9	лист 47	Ум 9	1		0,26
Ум 10	лист 47	Ум 10	1		0,26
Ум 11	лист 47	Ум 11	12м²		0,41
Ум 12	листы 50,51	Ум 12	1		0,09
Ум 13	листы 50,51	Ум 13	1		0,12
Ум 14	листы 50,51	Ум 14	1		0,06

Спецификация к схеме расположения монолитных ж.-б. балок (окончание)

Марка, поз.	Обозначение	Наименование	Кол.	Масса ед. кг	Примечание
		Элементы обрамления отверстий			
18	1.400-15 Вып. 1	МН 556	554кг	5,4	
19		ф 6 AIII ГОСТ 5.1459-72; ℓ=1100	16	0,25	

Привязан

Инв. №

Н. контр.	Левина		
Пров.	Письман		
Ст. инж.	Шевченко		
Рук. гр.	Письман		
ГИП	Левина		
Гл. конст.	Пронин		
Нач. отд.	Красавин		

ТП 901-8-10.83 КЖ

Блок основных сооружений для станции обесфторивания воды производительностью 3,2 тыс м³/сут

Стадия	Лист	Листов
Р	46	

Перекрытие на отм. 3.600. Схема расположения монолитных ж.-б. балок и монолитных участков.

ЦНИИЭП инженерного оборудования г. Москва

Копировал Корецкая

Формат А2

Типовой проект 901-8-10.83 Альбом I

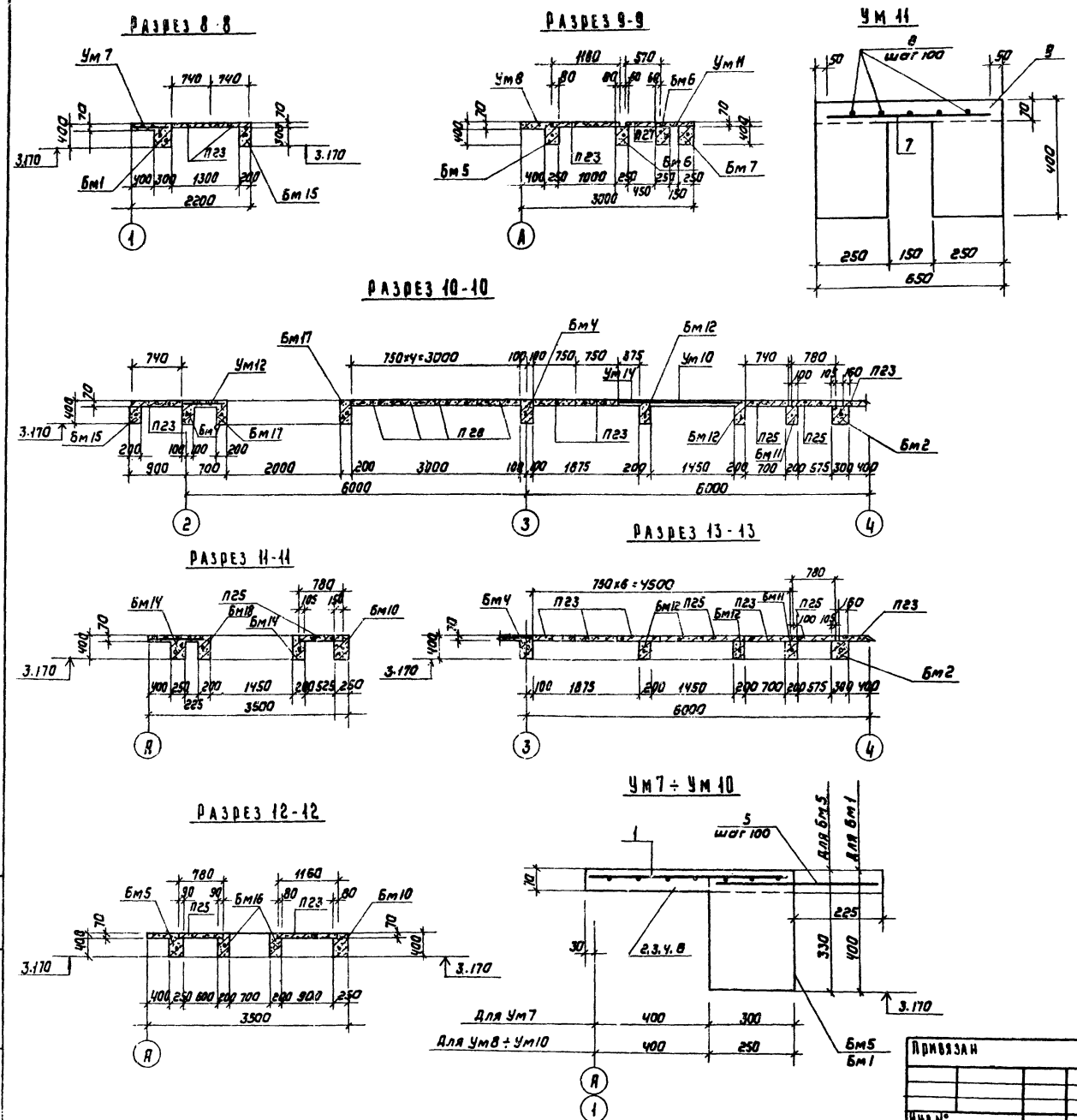

Спецификация к монолитным ж-бетонным участкам Ум7-Ум11

Формат	Зона	Поз.	Обозначение	Наименование	Кол	Примечание
				монолитные участки		
				Ум7		
		1	ГОСТ 23279-78	С $\frac{БА III-100}{БА III-100}$ 650×5150 $\frac{25}{25}$	1	18,51кг
		2		Бетон М200		0.16м³
				Ум8		
		1	ГОСТ 23279-78	С $\frac{БА III-100}{БА III-100}$ 650×6150 $\frac{25}{25}$	1	18.51кг
		3		Бетон М200		0.24м³
				Ум9		
		1	ГОСТ 23279-78	С $\frac{БА III-100}{БА III-100}$ 650×6150 $\frac{25}{25}$	1	18.51кг
		4		Бетон М200		0.26м³
				Ум10		
		1	ГОСТ 23279-78	С $\frac{БА III-100}{БА III-100}$ 650×6150 $\frac{25}{25}$	1	18,51кг
		5		ф6А III ГОСТ 5.1459-72* ℓ=450	15	0.1 кг
		6		Бетон М200		0.26м³
				Ум11		
		7		ф6А III ГОСТ 5.1459-72* ℓ=630	110	0,14кг
		8		ф6А III ГОСТ 5.1459-72* $ℓ_{общ}$=57000	—	12,70кг
		9		Бетон М200		0.41м³

Привязан

Инв.№

Н.контр.	Левина	
Провер.	Письман	
Ст. инж.	Шевченко	
Рук. гр.	Письман	
ГИП	Левина	
Гл. конст.	Пронин	
Нач. отд.	Красавин	

ТП 901-8-10.83 КЖ

Блок основных сооружений для станции обесфторивания воды производительностью 3,2 тыс м³/сутки

Перекрытие на отм. 3.600
Разрезы 8-8 ÷ 13-13
Монолитные участки Ум7 ÷ Ум11

Стадия	Лист	Листов
Р	47	

ЦНИИЭП инженерного оборудования г. Москва

18777-01

Альбом I

Типовой проект 901-8-10.83

Схема армирования монолитных ж.-б. поясов Мп1÷Мп4

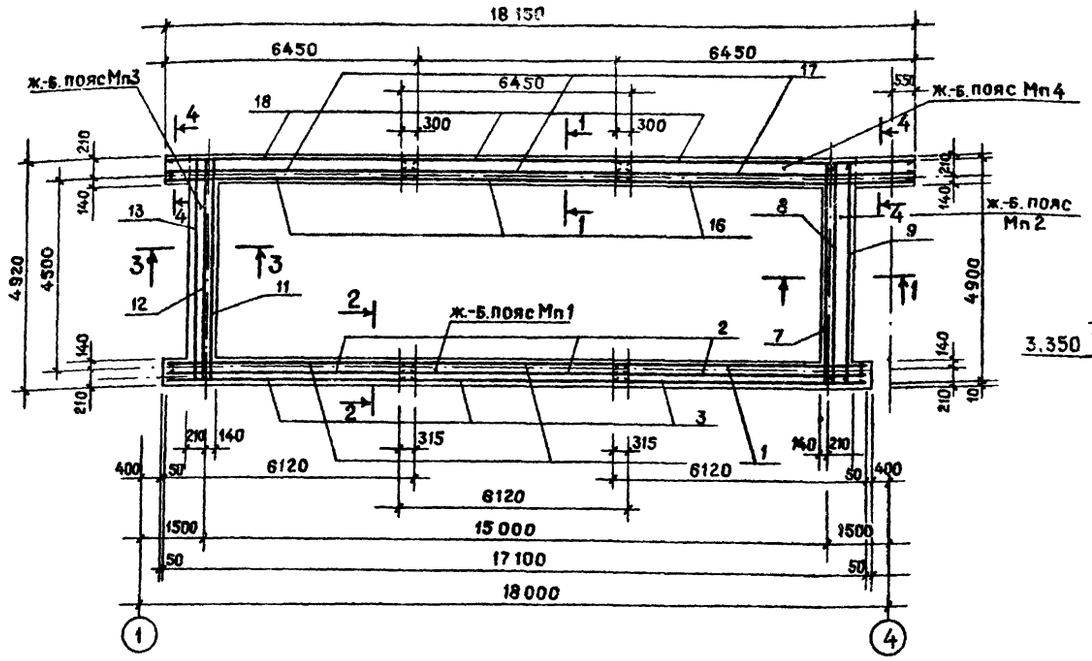

Сечение 3-3
(ж.-б. пояс Мп3)

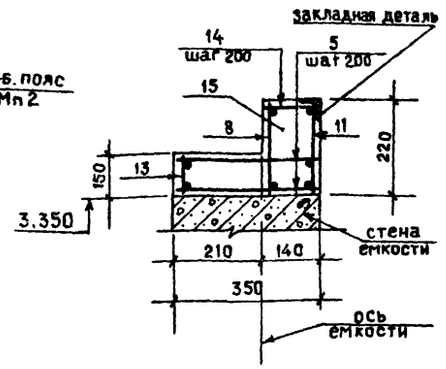

Сечение 1-1
(ж-б.пояс Мп4, Мп2)

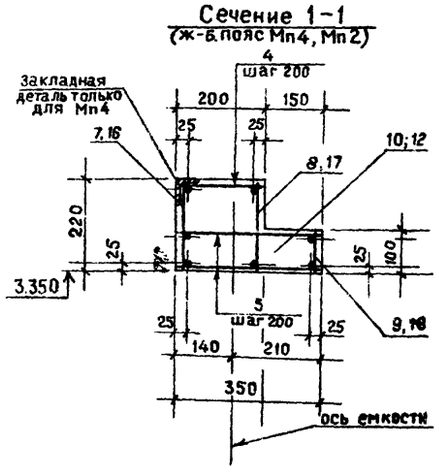

Сечение 2-2
(ж.-б. пояс Мп1)

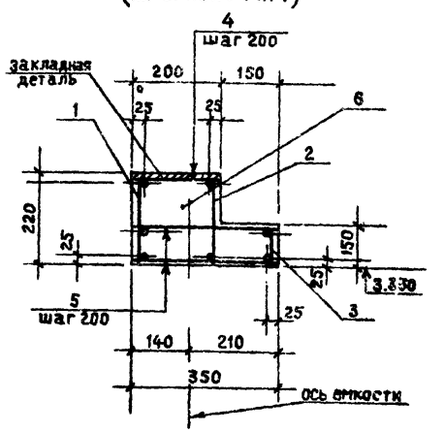

Сечение 4-4

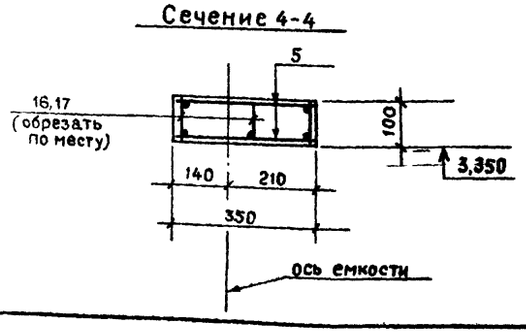

Ведомость расхода стали на элемент, кг

Марка элемента	Изделия арматурные								Всего
	Арматура класса								
	A I ГОСТ 5781-75				A III ГОСТ 5.1459-72*				
	ø6			Итого	ø10			Итого	
Мп1	29,02			29,02	79,62			79,62	108,64
Мп2	7,5			7,5	21,21			21,21	28,71
Мп3	5,90			5,90	22,0			22,0	27,90
Мп4	28,26			28,26	84,0			84,0	112,26

1. *Марки и привязки закладных деталей см. лист 52.*
2. *В графе «примечание» дана масса одного элемента в кг или объем бетона в м³.*

Спецификация к монолитным ж.-б. поясам Мп1÷Мп4

Формат	Зона	Поз.	Обозначение	Наименование	Кол.	Примечание
				Монолитные пояса		
				Мп 1		
		1	КЖИ-Кр1	Каркас Кр3	3	12,90
		2	КЖИ-Кр2	Каркас Кр20	3	9,15
		3	КЖИ-Кр2	Каркас Кр21	3	8,55
		4		ø6AI ГОСТ 5781-75; ℓ=170	93	0,04
		5		ø6AI ГОСТ 5781-75; ℓ=320	186	0,07
				Материал		
		6		Бетон М 200		1,15 м³
				Мп 2		
		7	КЖИ-Кр1	Каркас Кр4	1	10,35
		8	КЖИ-Кр2	Каркас Кр22	1	7,30
		9	КЖИ-Кр2	Каркас Кр23	1	6,10
		4		ø6AI ГОСТ 5781-75; ℓ=170	25	0,04
		5		ø6AI ГОСТ 5781-75; ℓ=320	50	0,07
				Материал		
		10		Бетон М 200		0,26 м³
				Мп 3		
		11	КЖИ-Кр1	Каркас Кр5	1	10,35
		8	КЖИ-Кр2	Каркас Кр22	1	7,30
		13	КЖИ-Кр2	Каркас Кр24	1	6,80
		5		ø6AI ГОСТ 5781-75; ℓ=170	50	0,04
		14		ø6AI ГОСТ 5781-75; ℓ=110	25	0,025
		15		Материал бетон М 200		0,27 м³
				Мп 4		
		16	КЖИ-Кр1	Каркас Кр6	3	13,60
		17	КЖИ-Кр2	Каркас Кр25	3	9,55
		18	КЖИ-Кр2	Каркас Кр28	3	8,65
		4		ø6AI ГОСТ 5781-75; ℓ=170	93	0,04
		5		ø6AI ГОСТ 5781-75; ℓ=320	186	0,07
		12		Материал бетон М 200		1,1 м³

Привязан

Инв.№

Н.контр.	Левина	
Проверил	Письман	
Ст. инж.	Шевченко	
Рук. гр.	Письман	
ГИП	Левина	
Гл.констр	Пронин	
Нач.отд.	Красавин	

ТП 901-8-10.83 КЖ

Блок основных сооружений для станции обесфторивания воды производительностью 3,2 тыс.м³/сутки

Стадия	Лист	Листов
Р	48	

Перекрытие на отм. 3.600. Схема армирования монолитных ж.-б. поясов Мп1÷Мп4. Сечения 1-1 ÷ 4-4

ЦНИИЭП инженерного оборудования г. Москва

Альбом I

Типовой проект 901-8-10.83

Сечение балок Бм6÷Бм10

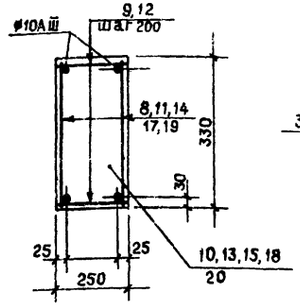

Сечение балок Бм1; Бм2

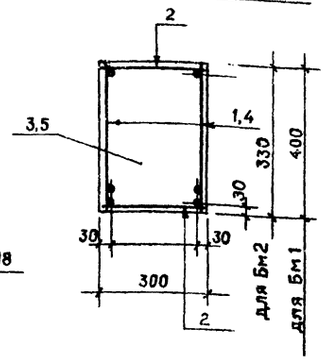

Сечение балок Бм11, Бм12

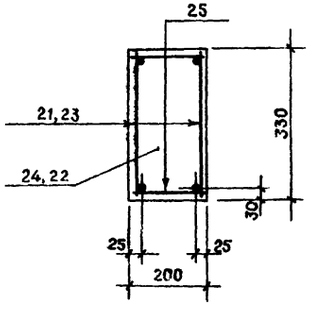

Сечение балки Бм3

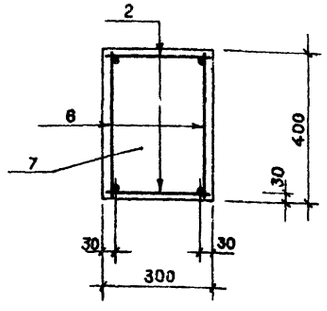

Спецификация к монолитным ж.-б. балкам Бм11-Бм12

Формат	Зона	Поз.	Обозначение	Наименование	Кол.	Примечание
				Бм 11		
		21	КЖИ-Кр2	Кр12	2	8,42кг
				Детали		
		25		ϕ6AI ГОСТ 5781-75; ℓ=170	52	0,04
		45	Лист 51	ϕ10AIII ГОСТ 5.1459-72*, ℓ=1300	4	0,8
				Материалы		
		22		Бетон М 200		0,25
				Бм 12		
		23	КЖИ-Кр2	Кр13	2	5,9кг
				Детали		
		25		ϕ6AI ГОСТ 5781-75; ℓ=170	36	0,04
		45	Лист 51	ϕ10AIII ГОСТ 5.1459-72*, ℓ=1300	4	0,8
				Материалы		
		24		Бетон М 200		0,50

Спецификация к монолитным ж.-б. балкам Бм6÷Бм10

Формат	Зона	Поз.	Обозначение	Наименование	Кол.	Примечание
				Бм 6		
		8	КЖИ-Кр2	Кр7	2	19,12кг
				Детали		
		9		ϕ8AI ГОСТ 5781-75; ℓ=220	72	0,09
		45	Лист 51	ϕ10AIII ГОСТ 5.1459-72*, ℓ=1300	4	0,8
				Материалы		объем (м3)
		10		Бетон М 200		0,88
				Бм 7		
		11	КЖИ-Кр2	Кр8	2	11,05кг
				Детали		
		12		ϕ6AI ГОСТ 5781-75; ℓ=220	72	0,05
		45	Лист 51	ϕ10AIII ГОСТ 5.1459-72*, ℓ=1300	4	0,8
				Материалы		объем (м3)
		13		Бетон М 200		0,44
				Бм 8		
		14	КЖИ-Кр2	Кр10	2	12,06кг
				Детали		
		12		ϕ6AI ГОСТ 5781-75; ℓ=220	78	0,05
		45	Лист 51	ϕ10AIII ГОСТ 5.1459-72*, ℓ=1300	4	0,8
				Материалы		объем (м3)
		15		Бетон М 200		0,48
				Бм 9		
		17	КЖИ-Кр2	Кр11	2	26,85кг
				Детали		
		9		8AI ГОСТ 5781-75; ℓ=220	78	0,09
		45	Лист 51	ϕ10AIII ГОСТ 5.1459-72*, ℓ=1300	4	0,8
				Материалы		
		18		Бетон М 200		0,96
				Бм 10		
		19	КЖИ-Кр2	Кр9	2	24,70кг
				Детали		
		9		8AI ГОСТ 5781-75; ℓ=220	72	0,09
		45	Лист 51	ϕ10AIII ГОСТ 5.1459-72*, ℓ=1300	4	0,8
				Материалы		
		20		Бетон М 200		0,44

Спецификация к монолитным ж.-б. балкам Бм1÷Бм3

Формат	Зона	Поз.	Обозначение	Наименование	Кол.	Примечание
				Бм 1		
		1	КЖИ-Кр1	Кр2	2	36,3кг
				Детали		
		2		ϕ10AI ГОСТ 5781-75; ℓ=270	78	0,11
				Материалы		
		3		Бетон М 200		0,70
						объем (м3)
				Бм 2		
		4	КЖИ-Кр1	Кр1	2	36,60кг
				Детали		
		2		ϕ8AI ГОСТ 5781-75; ℓ=270	78	0,11
				Материалы		объем (м3)
		5		Бетон М 200		0,57
				Бм 3		
		6	КЖИ-Кр2	Кр19	2	20,90кг
				Детали		
		2		ϕ8AI ГОСТ 5781-75; ℓ=270	78	0,11
				Материалы		объем (м3)
		7		Бетон М 200		0,57

1. *Плоские каркасы сваривать в пространственные при помощи контактной точечной сварки согласно с требованиями СН 393-78.*
2. *Схему расположения монолитных ж.-б. балок см. лист 46.*
3. *В графе «примечания» дана масса элемента в кг или объем бетона в м³.*
4. *Защитный слой бетона в балках - 20мм.*

Привязан

Инв №

Н. контр.	Левина	
Проверил	Письман	
Ст. инж.	Шевченко	
Рук. гр.	Письман	
ГИП	Левина	
Гл. констр.	Пронин	
Нач. отд.	Красавин	

ТП 901-8-10.83 КЖ

Блок основных сооружений для станции обесфторивания воды производительностью 3,2 тыс. м³/сутки

Стадия	Лист	Листов
Р	49	

Перекрытие на отм. 3,600. Балки Бм1÷Бм3; Бм6÷Бм12

ЦНИИЭП инженерного оборудования г. Москва

Типовой проект 901-8-10.83 Альбом I

Ум 12 - Ум 14

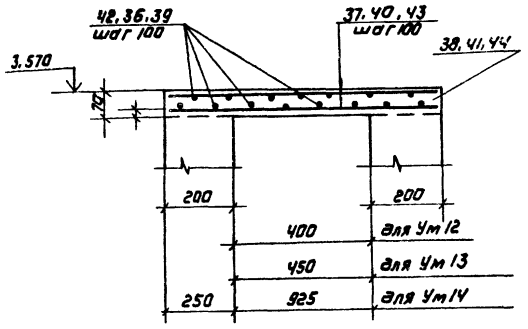

Бм 4

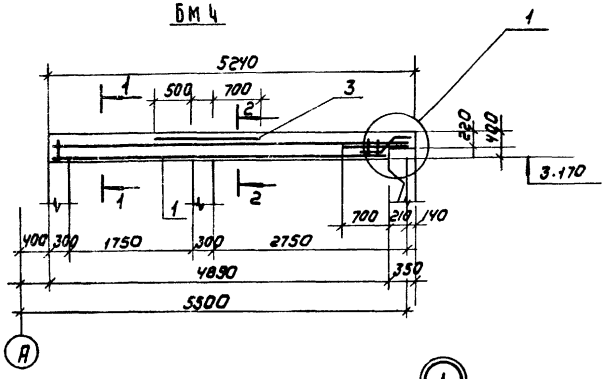

Балка Бм 5

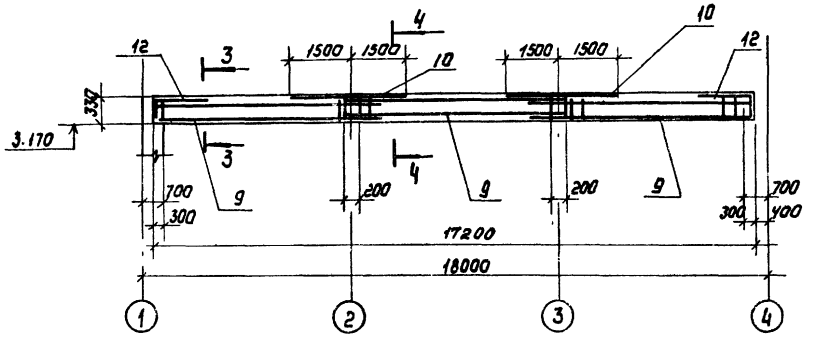

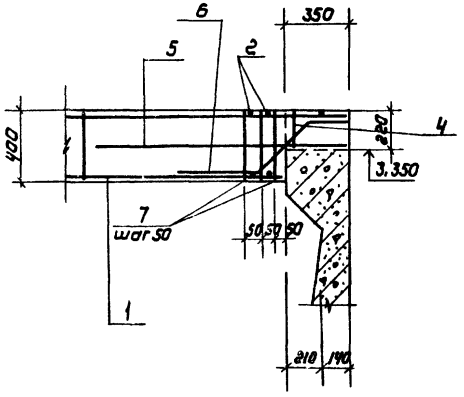

Спецификация к монолитным ж-б. балкам Бм4 ÷ Бм5

Формат	Зона	Поз.	Обозначение	Наименование	Кол	Примечание
				Монолитные ж-б балки		
				Бм 4		
		1	КЖИ-КР3	Кр 3	2	17.75
		2		ф8АI ГОСТ 5781-75 ℓ=170	52	0.07
		3		ф18А III ГОСТ 5.1459-72* ℓ=1500	2	3.0
		4			2	
		5		ф18А III ГОСТ 5.1459-72* ℓ=1000	2	2.0
		6		ф18А III ГОСТ 5.1459-72* ℓ=2110	2	4.22
		7		ф8АI ГОСТ 5781-75; ℓ=370	6	0.15
				Материалы		
		8		Бетон М200		0.90
				Балка Бм5		
		9	КЖИ-КР2	Кр 27	6	24.10
		10		ф22А III ГОСТ 5.1459-72*; ℓ=3000	4	8.95
		11		ф8АI ГОСТ 5781-75; ℓ=220	246	0.09
		12		ф10А III ГОСТ 5.1459-72*; ℓ=1300	4	0.80
				Материалы		
		13		Бетон М200		2.57

Сечения 1-1 ÷ 2-2 (балка Бм4)

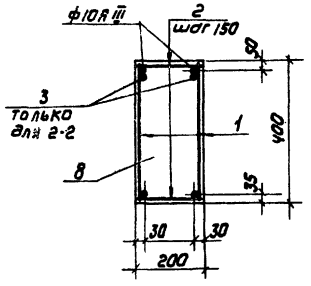

Сечения 3-3 ÷ 4-4 (балка Бм5)

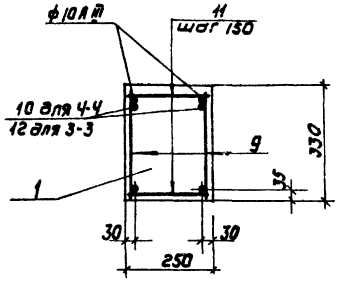

Ведомость деталей

Поз	Эскиз
6	600 520 250 370 370
12	1000 300

1. Плоские каркасы сваривать в пространственные при помощи контактной точечной сварки, согласно с требованиями СН 393-78.
2. В графе „Примечания" дана масса элемента в кг или объем бетона в м³.
3. Спецификацию к монолитным участкам Ум12÷Ум14 см. лист 51
4. Защитный слой бетона в плитах -10мм, в балках 20мм

Н. контр.	Левина			
Провер.	Письман			
Ст. инж.	Шевченко			
Рук. гр.	Письман			
ГИП	Левина			
Гл. констр.	Пронин			
Нач. отд.	Красавин			

Привязан

Инв. №

ТП 901-8-10.83 КЖ

Блок основных сооружений для станции обесфторивания воды производительностью 3,2 тыс м³/сутки

Перекрытие на отм. 3.600
Балки Бм 4, Бм 5
Монолитные участки Ум12÷Ум14

Стадия	Лист	Листов
Р	50	

ЦНИИЭП инженерного оборудования г. Москва

18727-01

Альбом I

Типовой проект 901-8-10.83

Согласовано

Инв. № подл. | Подпись и дата | Взам. инв. №

Сечение балок Бм 13 ÷ Бм 17

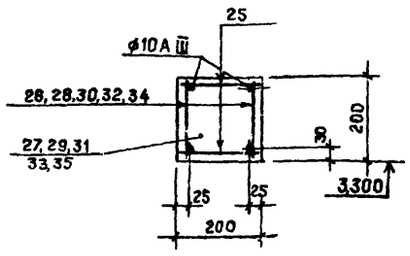

Ведомость деталей

Поз.	Эскиз
45	1000; 300
46	400; 170

Ведомость расхода стали на элемент, кг

Марка элемента	Изделия арматурные											Всего
	Арматура класса											
	A-I				A-III							
	ГОСТ 5781-75				ГОСТ 5.1459-72*; 5781-75							
	ф6	8		Итого	ф6	ф10	12	18	20	22	Итого	
Бм 1		20,38		20,38		7,1			56,72		63,82	84,2
Бм 2		17,98		17,98		7,1			56,72		63,82	81,8
Бм 3		20,3		20,3		7,1		23,0			30,1	50,4
Бм 4		13,46		13,46		6,44		38,90			45,34	58,8
Бм 5		51,66		51,66		26,2				127,6	153,8	205,46
Бм 6		19,34		19,34		10,2		22,6			32,8	47,94
Бм 7	8,64			8,64		10,2	10,04				20,24	28,88
Бм 8	9,36			9,36		10,8	11,0				21,8	31,16
Бм 9		16,44		16,44		10,8	36,7				47,4	63,84
Бм 10		15,14		15,14		10,2				33,72	43,92	59,06
Бм 11	5,72			5,72		8,6	7,64				16,24	21,96
Бм 12	4,04			4,04		5,4	5,42				10,82	14,86
Бм 13	3,38			3,38		7,36					7,36	10,74
Бм 14	2,44			2,44		6,04					6,04	8,48
Бм 15	1,76			1,76		5,2					5,2	6,36
Бм 16	1,12			1,12		4,2					4,2	5,32
Бм 17	2,56			2,56		6,44					6,44	9,00
Ум 5					15,7						15,7	15,7
Ум 6					10,8						10,8	10,8
Ум 7					18,51						18,51	18,51
Ум 8					18,51						18,51	18,51
Ум 9					18,51						18,51	18,51
Ум 10					20,01						20,01	20,01
Ум 11					28,1						28,1	28,1
Ум 12					15,7						15,70	15,70
Ум 13					18,8						18,8	18,8
Ум 14					7,2						7,2	7,2

Спецификация монолитных ж.-б. балок Бм 13 ÷ Бм 17 и монолитных ж.-б. участков Ум 12 ÷ Ум 14 (начало)

Обозначение	Наименование	Кол.	Примечание
	Бм 13		
КЖИ-Кр2	Кр 14	2	3,70 кг
	детали		
	ф6 A I ГОСТ 5781-75; ℓ=170	42	0,04 кг
	ф10 A III ГОСТ 5.1459-72*; ℓ=570	4	0,40 кг
	материалы		
	Бетон М 200		0,16 м³
	Бм 14		
КЖИ-Кр2	Кр 15	2	2,85 кг
	детали		
	ф6 A I ГОСТ 5781-75; ℓ=170	30	0,04 кг
	ф10 A III ГОСТ 5.1459-72*; ℓ=570	4	0,40 кг
	материалы		
	Бетон М 200		0,12 м³
	Бм 15		
КЖИ-Кр2	Кр 16	2	2,30
	детали		
	ф6 A I ГОСТ 5781-75; ℓ=170	22	0,04 кг
	ф10 A III ГОСТ 5.1459-72*; ℓ=570	4	0,40 кг
	материалы		
	Бетон М 200		0,08 м³
	Бм 16		
КЖИ-Кр2	Кр 17	2	1,62 кг
	детали		
	ф6 A I ГОСТ 5781-75; ℓ=170	14	0,04 кг
	ф10 A III ГОСТ 5.1459-72*; ℓ=570	4	0,40 кг
	материалы		
	Бетон М 200		0,06 м³

Спецификация монолитных ж.-б. балок Бм 13 ÷ Бм 17 и монолитных ж.-б. участков Ум 12 ÷ Ум 14 (окончание)

Обозначение	Наименование	Кол.	Примечание
	Бм 17		
КЖИ-Кр2	Кр 18	2	3,04 кг
	детали		
	ф6 A I ГОСТ 5781-75; ℓ=170	34	0,04 кг
	ф10 A III ГОСТ 5.1459-72*; ℓ=570	4	0,4 кг
	материалы		
	Бетон М 200		0,11 м³
	Монолитные участки		
Лист 50	**Ум 12**		
	детали		
	ф6 A III ГОСТ 5.1459-72*; ℓ=2000	18	0,45 кг
	ф6 A III ГОСТ 5.1459-72*; ℓ=800	42	0,18 кг
	материалы		
	Бетон М 200		0,09 м³
Лист 50	**Ум 13**		
	детали		
	ф6 A III ГОСТ 5.1459-72*; ℓ=2270	18	0,51 кг
	ф6 A III ГОСТ 5.1459-72*; ℓ=850	50	0,19 кг
	материалы		
	Бетон М 200		0,12 м³
Лист 50	**Ум 14**		
	детали		
	ф6 A III ГОСТ 5.1459-72*; ℓ=570	28	0,13 кг
	ф6 A III ГОСТ 5.1459-72*; ℓ=1350	12	0,30 кг
	материалы		
	Бетон М 200		0,06 м³

Схема дополнительного армирования примыкания второстепенных балок к главным

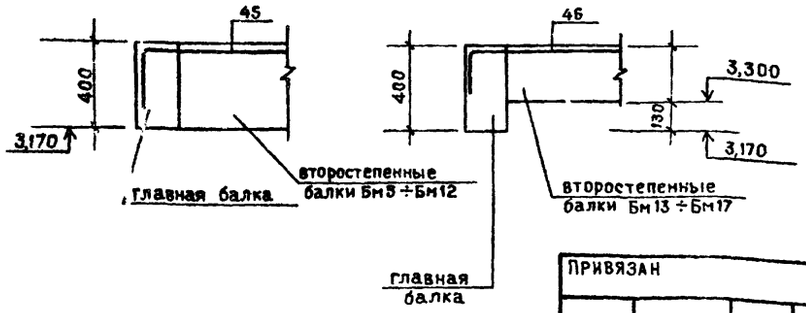

1. В графе «примечание» дана масса одного элемента в кг или объем бетона в м³.
2. Монолитные участки Ум 12 ÷ Ум 14 см. лист 50.

Привязан

Инв. №

Н. контр.	Левина		
Проверил	Письмен		
Ст. инж	Шевченко		
Рук. гр.	Письман		
ГИП	Левина		
Гл. констр.	Пронин		
Нач. отд.	Красавин		

ТП 901-8-10.83 КЖ

Блок основных сооружений для станции обесфторивания воды производительностью 3,2 тыс. м³/сутки

Перекрытие на отм. 3,600. Балки Бм 13 ÷ Бм 15.

Стадия	Лист	Листов
Р	51	

ЦНИИЭП инженерного оборудования г. Москва

Альбом I

Типовой проект 901-8-10.83

Схема расположения закладных деталей на отм. 3.600

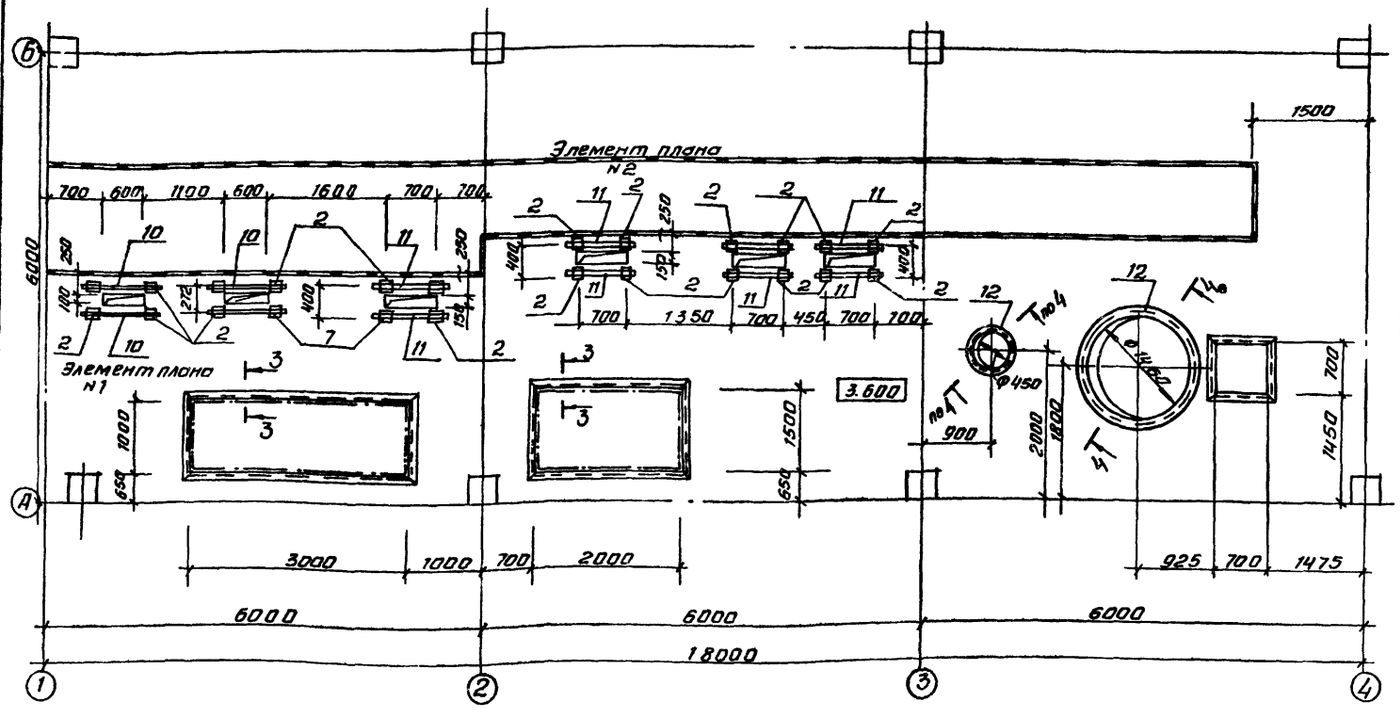

Спецификация к схеме расположения закладных деталей

Марка, поз.	Обозначения	Наименование	Кол.	Масса ед, кг	Примеч.
2	3.400-6/76	Изделие закладное МН 1-21	28	1.2	
10		Швеллер 20 ГОСТ 8240-72 / 8Ст3кп2-1 ГОСТ 535-79			
		ℓ = 950	4	11.5	
11		Швеллер 20 ГОСТ 8240-72 / 8Ст3кп2-1 ГОСТ 535-79			
		ℓ = 1600	8	29.4	
			под-ть		
12	3.400-6/76	Изделие закладное МН4-46	5,97	4.4	

4-4

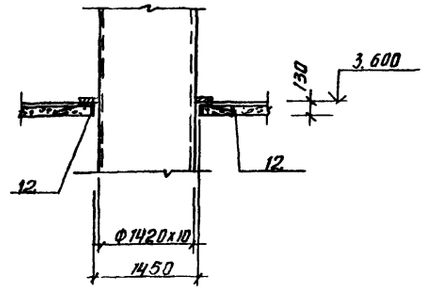

Все металлоконструкции после монтажа окрасить масляной краской (ГОСТ 695-77) за 2 раза по огрунтовке суриком на олифе „оксоль."

Схема расположения закладных деталей на отм 3.600

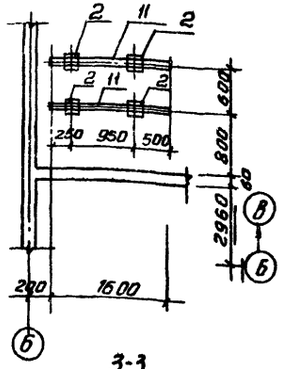

Элемент плана №1

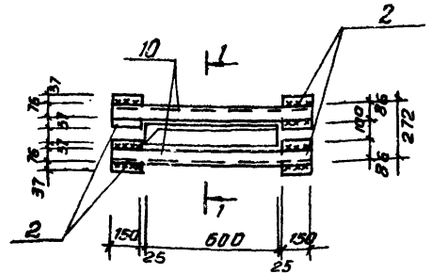

1-1

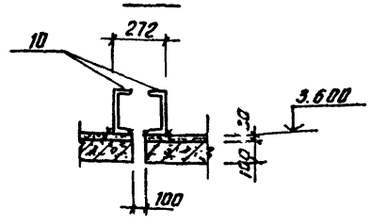

Элемент плана №2

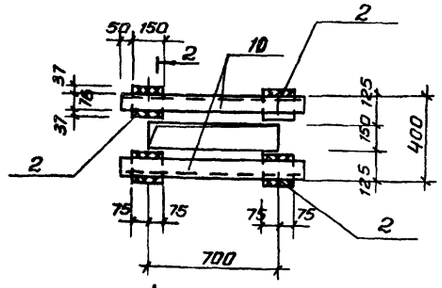

2-2

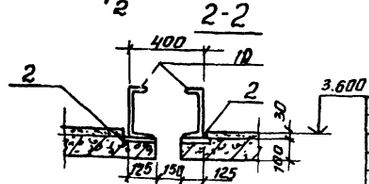

Привязан

Инв. №

Н. контр.	Левина		
Дровер.	Письман		
Инжен.	Гаранча		
Рук. гр.	Письман		
ГИП	Левина		
Гл. конст	Пронин		
Нач. отд.	Красавин		

ТП 901-8-10.83 КЖ

Блок основных сооружений для станции обесфторивания воды производительностью 3,2 тыс. м³/сут.

Стадия	Лист	Листов
Р	52	

Схема расположения закладных деталей на отм. 3.600

ЦНИИЭП инженерного оборудования г. Москва

Копировал Антипова

Формат 22

Схема расположения закладных деталей в полу на отм. -2.400; -0.500; -0.000.

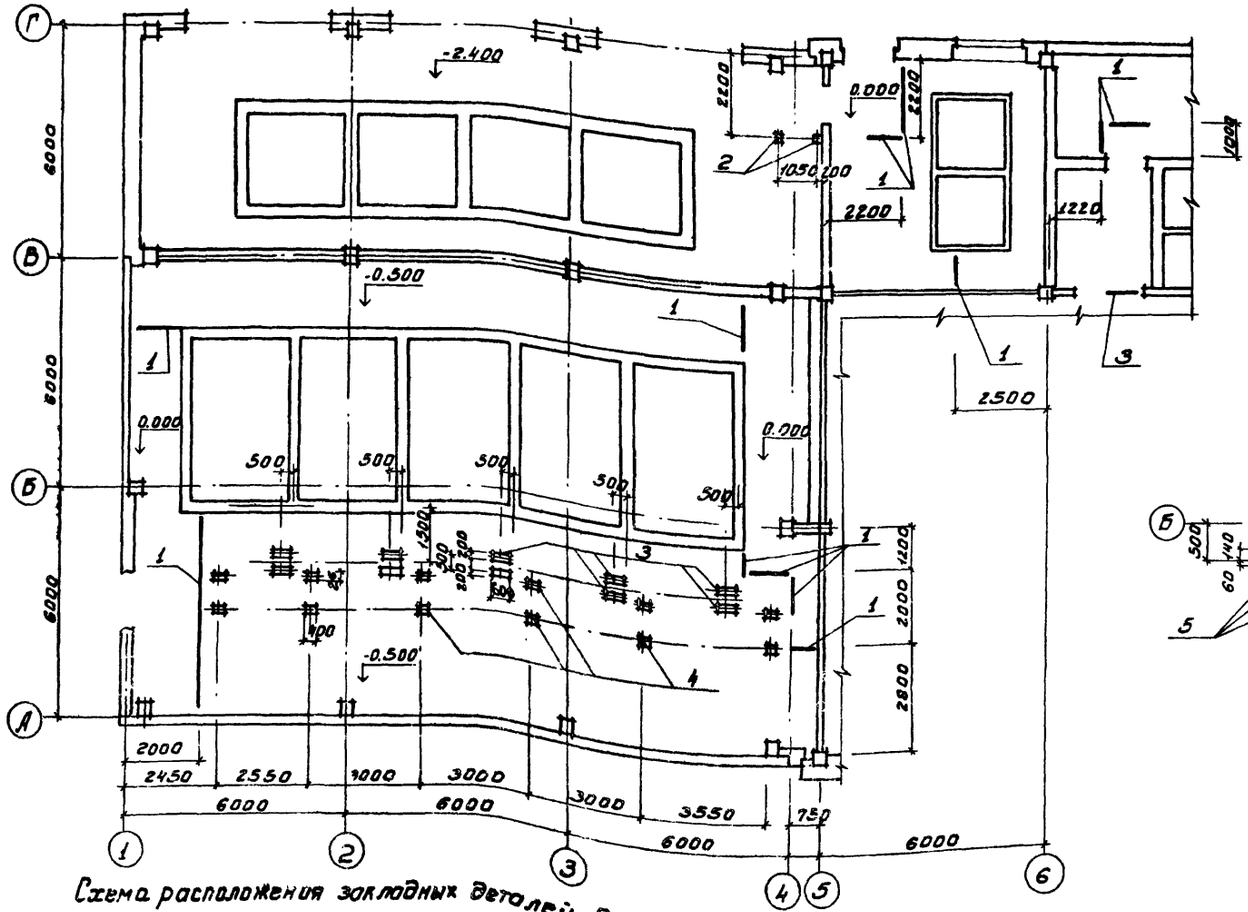

Спецификация к схеме расположения закладных деталей.

Марка, поз.	Обозначение	Наименование	Кол.	Масса ед. кг	Примечание
		Изделия закладные			
1	1.400-15 Вып. 1	МН 556 $l_{общ.}$=285а	—	5.4	п.м.
2	1.400-15 Вып. 1	МН 137-6	2	5.9	
3	1.400-15 Вып. 1	МН 417-2 l = 600	12	10.4	п.м.
4	1.400-15 Вып. 1	МН 413-2	12	5.4	
5	1.400-15 Вып. 1	МН 409-2	22	2.9	стержни отогнуть
6	3.400-6/76	МН 4-21 $l_{общ}$=22500		9,2 п.м	

Фрагмент 1

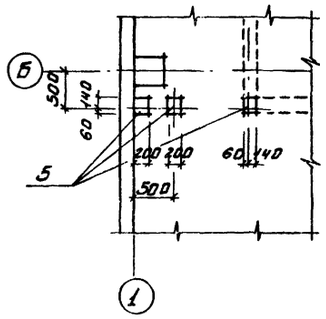

Фрагмент 2

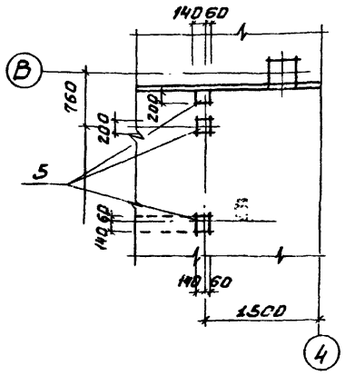

Схема расположения закладных деталей в Мп1, Мп2 на отм. 3.570

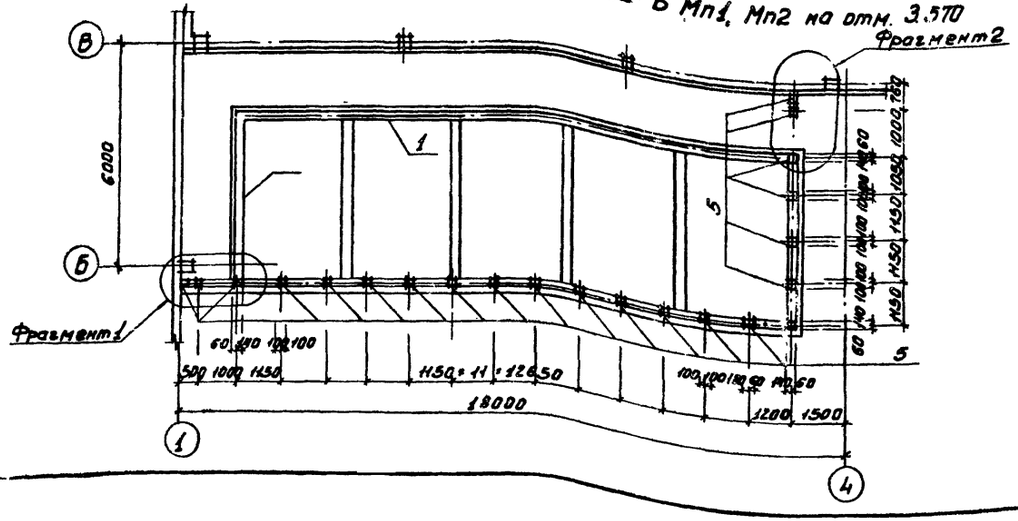

1. Закладные детали в осях 3-4 В-Г после монтажа металлоконструкций окрасить 2 слоями эмали ХВ-785, либо лаком ХВ-784 ГОСТ 7313-75* по двум слоям грунтовки ХС-068 или ХС-010.
2. Все остальные закладные детали после монтажа металлоконструкций окрасить масляной краской (ГОСТ 695-77) за 2 раза по огрунтовке суриком на олифе „оксоль.

Н. контр.	Левина		ТП 901-8-10.83	КЖ
Провер.	Левина		Блок основных сооружений для станции обесфторивания воды производительностью 3,2 тыс. м³/сутки	Стадия: Р; Лист: 53; Листов:
Вед. инж.	Смыслова			
Рук. гр.	Письман			
ГИП	Левина		Схемы расположения закладных деталей в полу.	ЦНИИЭП инженерного оборудования г. Москва
Гл. констр.	Пронин			
Нач. отд.	Красавин			

Привязан:

Инв. №

Инв. № подл. | Подпись и дата | Взам. инв. №

Типовой проект 901-8-10.83 Альбом I

Альбом I

Типовой проект 901-8-10.83

Ведомость рабочих чертежей основного комплекта ТП 902- КМ

Лист	Наименование	Примечан.
1	Общие данные. Техническая спецификация металла	
2	Техническая спецификация металла	
3	Техническая спецификация стали на типовые конструкции	
4	Выборка стали по видам профилей	
5	Схема расположения вертикальных связей.	
6	Схема расположения подкрановых путей	
7	Узлы монорельсов 1÷3	
8	Схемы расположения металлических площадок	
9	Лестницы металлические	
10	Узлы 1÷4	
11	Узлы 5÷7	
12	Схема расположения ограждений	
13	Схема расположения элементов ограждения контактного осветителя.	

Ведомость ссылочных и прилагаемых документов

Обозначение	Наименование	Примечан.
	Ссылочные документы	
Серия 1.426-1 Вып.3	Узлы крепления монорельсов	
Серия 1.459-2 Вып. 1,2.	Стальные лестницы площадки и ограждения	

Ведомость спецификаций

Лист	Наименование	Примечан.
8	спецификация элементов лестниц	
12	спецификация ограждения площадок	
13	спецификация элементов ограждения контактного осветителя	

Техническая спецификация металла (Начало)

Вид профиля и ГОСТ, ТУ	Марка металла и ГОСТ	Обозначение и размеры профиля мм	N п.п.	Код: Марка металла	Код: Вида профиля	Код: Размера профиля	Количество, шт	Длина, мм	Марка металла по элементам конструкции, т: Монорельс пути и балки для подвесн. монорельс. (Код элемента конструкции 526235)	Площадки и лестницы (526242)	Связи (526161)	Общая масса, т	Масса потребности в металле по кварталам (заполняется изготовителем), т: I	II	III	IV	Заполняется ВЦ
1	2	3	4	5	6	7	8	9									
Балки двутавровые для подвесных путей ГОСТ 19425-74	Вст3 пс6 ГОСТ 380-71*	I 24м	1	12300	53939		2	18000	1.4			1.4					
	Итого:											1.4					
Балки двутавровые ГОСТ 8239-72	Вст3 пс6 ГОСТ 380-71*	I 24	2	12300	24228		—	66000	1.8			1.8					
		I 18	3	12300	24155		2	9000	0.44			0.44					
	Итого											2.24					
Швеллеры ГОСТ 8240-72	Вст3. кп2 ГОСТ 380-71*	С10	4	11240	24112		4	2400		0.08		0.08					
		С12	5	11240	24120		—	40100		0.42		0.42					
		С14	6	11240	24139		—	13500		0.17		0.17					
		С16	7	11240	24147		—	59400		0.85		0.85					
		С18	8	11240	24155		—	51300		1.86		1.86					
	Итого											3.38					
Швеллеры ГОСТ 8278-75*	Вст3 пс6 ГОСТ 380-71*	С 60×40×3	9	12300	73007		—	21000	0.06			0.06					
	Итого											0.06					

1. Материал конструкций - сталь класса С 38/23.
2. Сварку производить электродами типа Э-42 по ГОСТ 9467-75 $h_{шв}$ = 6мм.
3. Работы по изготовлению и монтажу стальных конструкций выполнять согласно требований СНиП Ш-18-75
4. Все металлические конструкции, кроме оговоренных, окрасить масляной краской (ГОСТ 625-77) за 2 раза по огрунтовке сериком на олифе „Оксоль".

Типовой проект разработан в соответствии с действующими нормами и правилами и предусматривает в части металлических конструкций мероприятия, обеспечивающие взрывную, взрывопожарную и пожарную безопасность при эксплуатации здания

Главный инженер проекта Левина Г. Левина Г.

Привязан:

Инв.№

Н. контр.	Левина		
Провер.	Левина		
Вед. инж.	Смыслова		
Рук. гр.	Письман		
ГИП	Левина		
Гл. конст.	Пронин		
Нач. отд.	Красавин		

ТП 901-8-10.83 КМ

Базис основных сооружений для станции обезжелезивания воды производительностью 3,2 тыс.м³/сутки

Общие данные. Техническая спецификация металла.

Стадия	Лист	Листов
Р	1	13

ЦНИИЭП инженерного оборудования г. Москва

Типовой проект 901-8-10.83 Альбом I

Инв. № подл. | Подпись и дата | Взам. инв. №

Техническая спецификация металла (Продолжение)

Вид профиля и ГОСТ, ТУ	Марка металла и ГОСТ	Обозначение и размеры профиля, мм	N п.п	Код: Марка металла	Код: Вид профиля	Код: Размеры профиля	Количество, шт	Длина, мм	Марка металла по элементам конструкции, т: Монорельс, пути и балки для подвесн. монор.	Площадки и лестницы	Связи	Общая масса, т	Масса потребности в металле по кварталам (заполняется изготовителем), т: I	II	III	IV	Заполняется ВЦ
									Код элемента конструкции								
1	2	3	4	5	6	7	8	9	526233	526242	526161						
Сталь угловая равнополочная ГОСТ 8509-72*	Вст3 кп2 ГОСТ 380-71*	L 50×5	10	11240	21113		—	6000	0.02			0.02					
		L 63×5	11	11240	21113		—	37400	0.16	0.92		1.08					
		L 75×6	12	11240	21113		—	14000		0.1		0.1					
		L 90×7	13	11240	21113		—	120000			1.2	1.2					
		L 100×7	14	11240	21113		—	2100	0.02			0.02					
		L 63×6							0.2			0.2					
	Итого											2.62					
Сталь рифленая ГОСТ 8568-77*	Вст3 кп2 ГОСТ 380-71*	δ 5	15	11240	71331		22м²			0.93		0.93					
	Итого											0.93					
Сталь прокатная полосовая ГОСТ 103-76	Вст3 кп2 ГОСТ 380-71*	+4	16	13110			—			0.08		0.08					
		+6	17	13110			—			0.04		0.04					
		+8	18	13110			—		0.04	0.14		0.18					
		+10	19	13110			—		0.15	0.12		0.27					
		+12	20	13110			—			0.05		0.05					
		+20	21	13110			—			0.1		0.1					
	Итого											0.72					
Сталь прокатная полосовая универсальная ГОСТ 82-70*	Вст3 кп2 ГОСТ 380-71*	+8	22		71200						0.1	0.1					
	Итого											0.1					
Площадка	лист																
Лестницы	лист									1.32		1.32					
Перила	лист									1.17		1.17					
Всего масса металла									4.29	8.35	1.3	13.94					
В том числе по маркам	Вст3 кп2																
	Вст3 пс6																
Масса поставки элементов по кварталам, т (заполняется заказчиком)	I																
	II																
	III																
	IV																

Привязан:

Инв. №

Н. контр.	Левина		
Провер.	Левина		
Вед. инж.	Емысалова		
Рук. гр.	Письман		
ГИП	Левина		
Гл. конст.	Пронин		
Нач. отд.	Красавин		

ТП 901-8-10.83 КМ

Блок основных сооружений для станции обесфторивания воды производительностью 3,2 тыс. м³/сутки

Техническая спецификация ТТААН.

Стадия	Лист	Листов
Р	2	

ЦНИИЭП инженерного оборудования г. Москва

Альбом I

Типовой проект 901-8-10.83

Вид профиля и ГОСТ, ТУ	Марка металла и ГОСТ	Обозначение и размер профиля мм	N п.п.	Код: Марка металла	Код: Вида профиля	Код: Размера профиля	Количества, шт	Длина, мм	Масса металла по элементам конструкции, т: Лестничн. марши	Перила огражден.	Площадки		Общая масса, т	Масса потребности в металле по кварталам (заполняется изготовителем), т: I	II	III	IV	Заполняется Вц
									Код элемента									
1	2	3	4	5	6	7	8	9	566242	526243	266242		1.3					
Сталь холоднотянутая швеллеры ГОСТ 8278-75	Вст3кп2 ГОСТ 380-71*	С180×50×4	1	11240	73007				0.48				0.48					
	Итого												0.48					
Сталь холоднотянутая ГОСТ 19771-74*	Вст31сп2 ГОСТ 380-71*	L80×5	2	11240	75116				0.15				0.15					
	Итого												0.15					
Сталь холоднотянутая ГОСТ 8281-80*	Вст3кп2 ГОСТ 380-71*	L50×40×12×25	3	11240	74002					0.62			0.62					
	Итого												0.62					
Сталь холоднотянутая ЧМТУ 2-130-70	Вст3кп2 ГОСТ 380-71*	⊂90×30×25×3	4	11240						0.4			0.4					
	Итого												0.4					
Сталь прокатная угловая равнополо. ГОСТ 8509-72*	Вст3кп2 ГОСТ 380-71*	L25×3	5	11240	21113					0.15			0.15					
		L75×6	6	11240	21113				0.1				0.1					
	Итого												0.25					
Сталь полосовая ГОСТ 103-76	Вст3кп2 ГОСТ 380-71*	+4	7	11240	13110				0.05				0.05					
		+6	8	11240	13110				0.02				0.02					
	Итого												0.07					
Сталь листовая рифленая ГОСТ 8568-77*	Вст3кп2	δ4	9	11240					0.5				0.5					
	Итого												0.5					
Сталь круглая ГОСТ 2590-71	Вст3кп2 ГОСТ 380-71*	18	10	11240	11118				0.02				0.02					
	Итого												0.02					
Всего масса металла									1.32	1.17			2.49					
Масса поставки элементов по кварталам заполняет. заказчиком	I																	
	II																	
	III																	
	IV																	

Инв. № подл. | Подпись и дата | Взам. инв. №

Привязан:

Инв. №

Н. контр	Левина	
Провер	Левина	
Вед. инж	Смыслова	
Рук. гр	Письман	
Гип	Левина	
Гл. констр	Пронин	
Нач. отд	Красавин	

ТП КМ

Блок основных сооружений для станции обесфторивания воды производительностью 3,2 тыс. м³/сутки

Техническая спецификация стали на типовые конструкции.

Стадия	Лист	Листов
Р	3	

ЦНИИЭП инженерного оборудования г. Москва

Копировал: Формат 12

Альбом

Типовой проект 902

Наименование конструкции по номенклатуре прейскуранта N01-09	Позиции прейскуранта N 01-09	N п.п.	Код конструкций	Масса конструкций т: Всего стали по вышеуказанной и высокой прочности	по видам профилей стали: Балки и швеллеры	Крупнозаготовка сталь	Среднесортная сталь	Мелкосортная сталь	Толстолистовая сталь	Универсальная сталь	Тонколистовая сталь	Гнутые и гнуто сварные	Трубы	Прочие	Всего	Количество шт	Серия типовых конструкций
1	2	3	4	5	6	7	8	9	10	11	12	13	14	15	16	17	18
Связи	123		526161			1.2				0.1					1.3		
Стойки рабочих площадок	696		526291		1.71	0.41			0.64						2.76		
Балки рабочих площадок	689		526153		1.73	0.1			0.08						1.91		
Подкрановые пути: Прямые звенья	18		526235		2.65	0.16									2.81		
Подкрановые пути: Криволинейные звенья	19		526235		0.17										0.17		
Балки для поддержания монорельсов	24		526235		0.82										0.82		
Лестницы	698		566242			0.25	0.02		0.57			0.48			1.32		
Площадки			566243						0.93						0.93		
Ограждения	705		526244			0.75		0.15				1.02			1.92		
Итого					7.08	2.87	0.02	0.15	2.22	0.1		1.5			13.94		
Итого:																	
Контрольная сумма																	

Инв. № подл. | Подпись и дата | Взам. инв. №

Привязан:

Инв. №

Н. контр	Левина	
Провер.	Левина	
Вед. инж	Смыслова	
Рук. гр.	Письман	
Гип	Левина	
Гл. констр	Пронин	
Нач. отд	Красавин	

ТП 901-8-10.83 КМ

Блок основных сооружений для станции обесфторивания воды производительностью 3,2 тыс. м³/сутки

Выборка стали по видам профилей

Стадия	Лист	Листов
Р	4	

ЦНИИЭП инженерного оборудования г. Москва

Копировал: Формат 12

Типовой проект 901-8-10.83 Альбом I

Схема расположения вертикальных связей

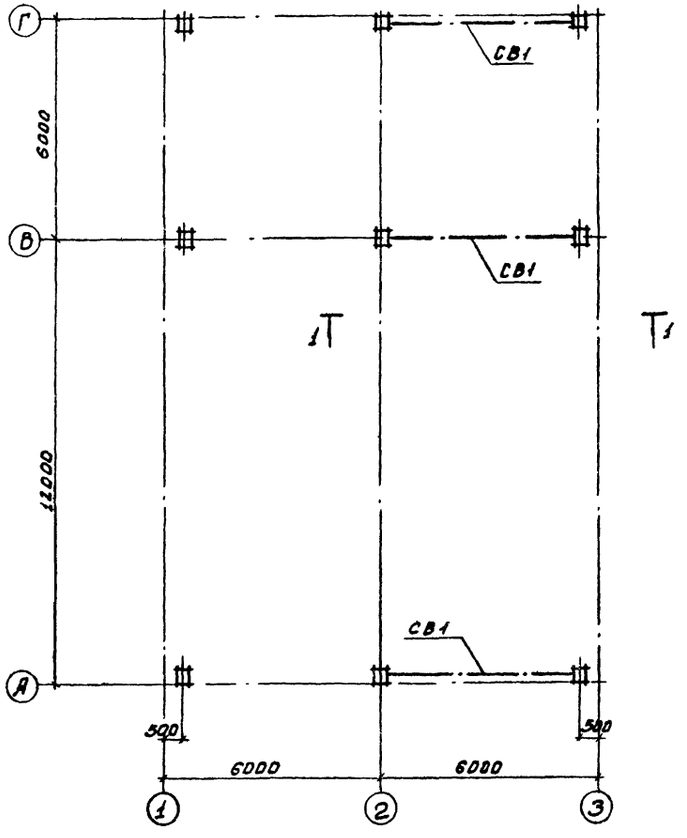

1-1

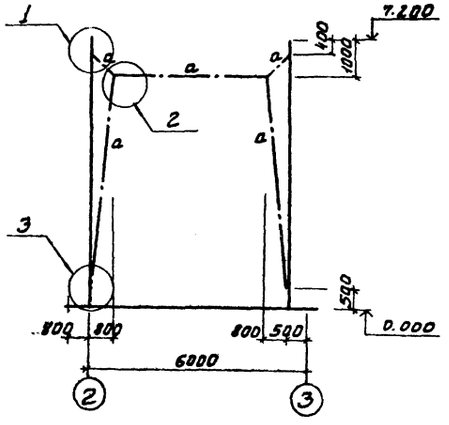

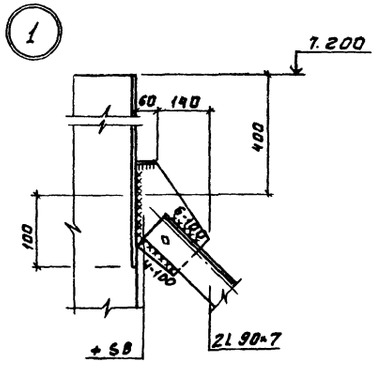

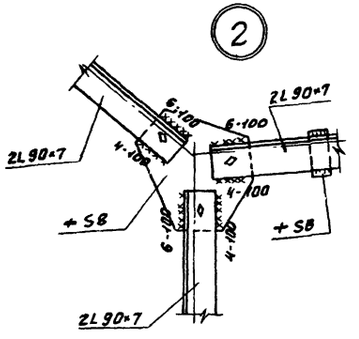

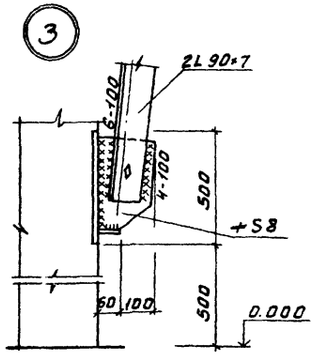

Ведомость элементов

Марка	Сечение			Опорные усилия			Группа констр.	Марка металла	Примечание
	Эскиз	Поз.	Состав	M кнм	N кн	Q кн			
а	L		2L 90×7	Конструктивно			VI	Вст3кп2	

1. Сварку производить электродами типа Э-42 по ГОСТ 9467-75.
2. Все катеты сварных швов равны h=6мм. Швы варить по всей длине, кроме оговоренных.
3. Все отверстия d=19мм под болты нормальной точности М16.
4. Все обрезы 40мм.

Согласовано: ОТА. АСП ГЛЕБОВ

Инв.№ подл. | Подпись и дата | Взам. инв.№

Привязан			
Инв.№			
Н.контр	Левина		
Провер	Письман		
Ст.инж.	Мишин		
Рук.гр.	Письман		
ГИП	Левина		
Гл.конст.	Подкин		
Нач.отд.	Красавин		

ТП 901-8-10.83 КМ

Блок основных сооружений для станции обесфторивания воды производительностью 3,2 тыс м³/сутки

Схема расположения вертикальных связей.

Стадия	Лист	Листов
Р	5	

ЦНИИЭП инженерного оборудования г. Москва

Типовой проект 901-8-10.83 Альбом I

Схема расположения подкрановых путей и монорельсов

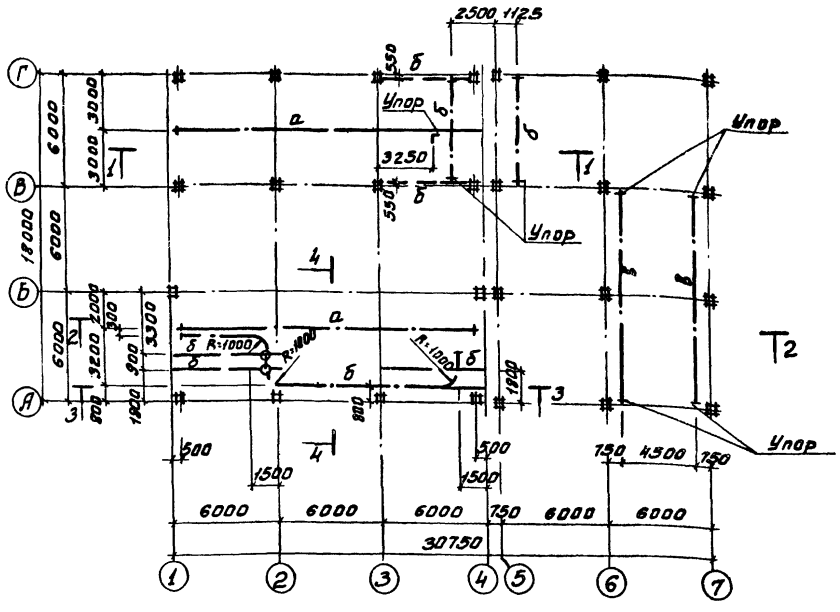

2-2

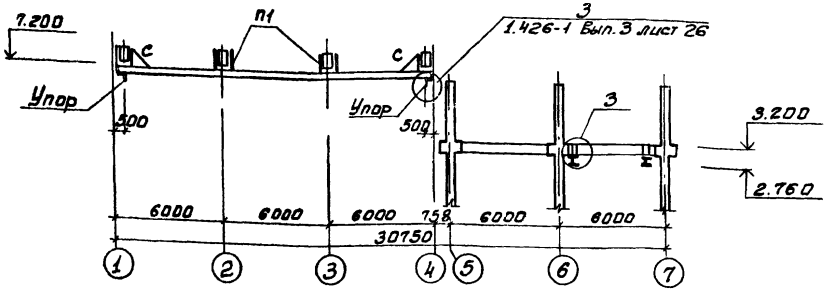

3-3

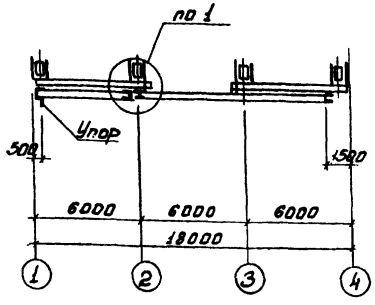

4-4

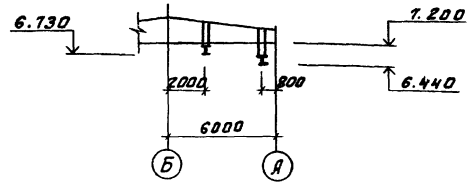

1-1

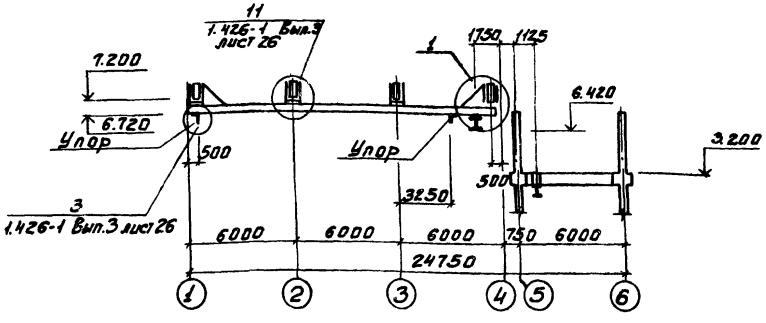

Ведомость элементов

Марка	Сечение: Эскиз	Поз.	Состав	Опорные усилия: M, кНм	N, кН	Q, кН	Группа конструкций	Марка металла	Примечание
а	Балка I		I 24М	См. серию 1.426-1 Вып.3			II	Вст3пс6	
б	То же I		I 24	то же			II	Вст3пс6	
в	„ I		I 18		„		II	Вст3пс6	
п	подвеска		Тн. профиль 260×40×3				II	Вст3кп2	
у	Упор		∟100×7	См. серию 1.426-1 Вып.3			II	Вст3кп2	

1. Материал для балок подвесных путей - сталь марки Вст3пс6 по ГОСТ 380-71*, для связей и вспомогательных элементов - сталь марки Вст3кп2 по ГОСТ 380-71*.
2. Рихтовка подкрановых путей по вертикали производится путем установки набора прокладок.
3. Все стальные конструкции после монтажа окрасить двумя слоями лака БТ-577 по ГОСТ 5631-79.
4. Сварку производить электродами Э-42 по ГОСТ 9467-75 $h_{шв.}$ = 6мм.

Н.контр.	Левина		
Провер.	Левина		
Нач.эж.	Саранча		
Вед.инж.	Смыслова		
Рук.гр.	Письман		
ГИП	Левина		
Гл.констр.	Пронин		
Нач.отд.	Красавин		

ТП 901-8-10.83 КМ

Блок основных сооружений для станции обезжелезивания воды производительностью 3,2 тыс. м³/сутки

Схема расположения подкрановых путей и монорельсов

Стадия	Лист	Листов
Р	6	

ЦНИИЭП инженерного оборудования г. Москва

Привязан:

Инв.№

Инв.№ подл. | Подпись и дата | Взам.инв.№

Согласовано:

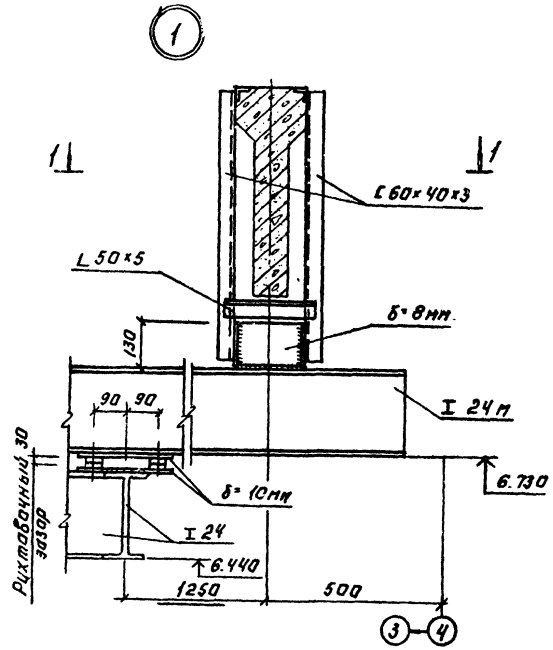

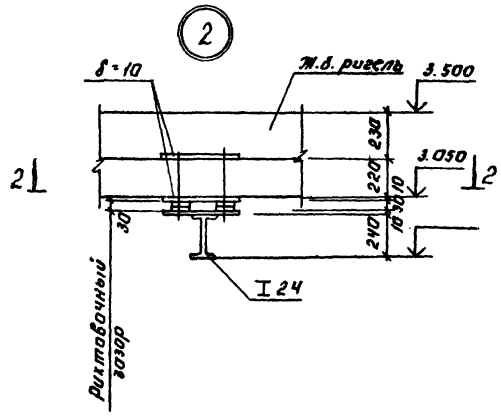

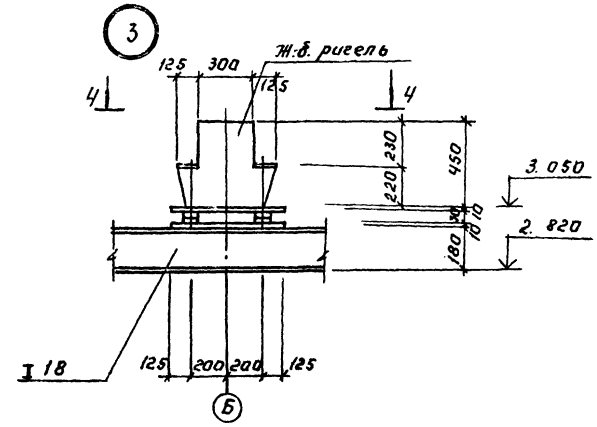

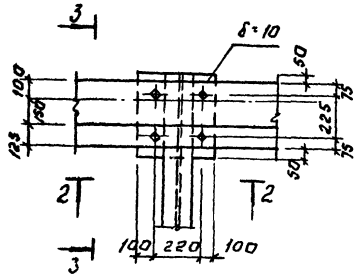

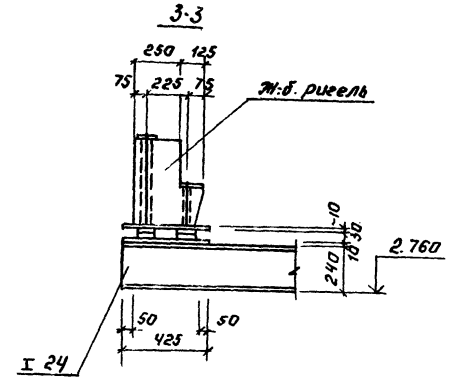

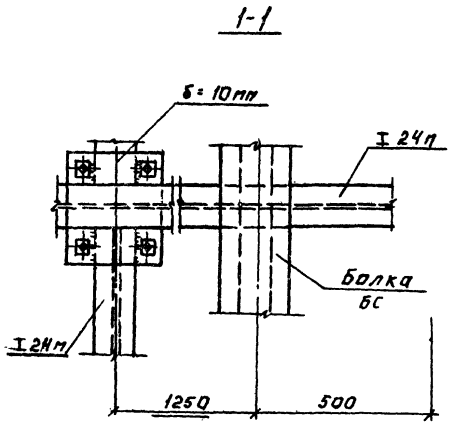

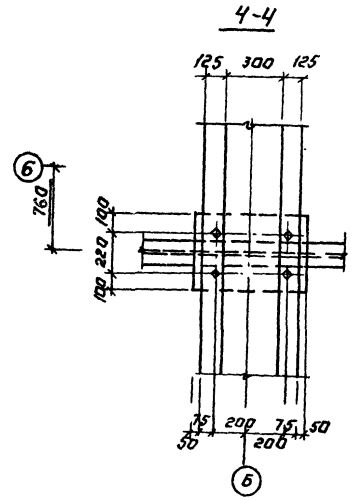

Н.контр	Левина		
Провер	Левина		
Инженер	Саранча		
Вед.инж.	Смысалов		
Рук.гр.	Письман		
ГИП	Левина		
Гл.констр.	Пронин		
Нач.отд.	Красавин		

Привязан:

Инв.№

ТП 901-8-10.83 КМ

Блок основных сооружений для станции обесфторивания воды производительностью 3,2 тыс. м³/сутки

Узлы монорельсов 1÷3

Стадия	Лист	Листов
Р	7	

ЦНИИЭП инженерного оборудования г. Москва

Копировал: Арсинина

Инв.№ подл. | Подпись и дата | Взам.инв.№

Типовой проект 901-8-10.83 Альбом I

Схема расположения площадок на отм. -0.500; 0.000; 1,100 в осях „В-Г"

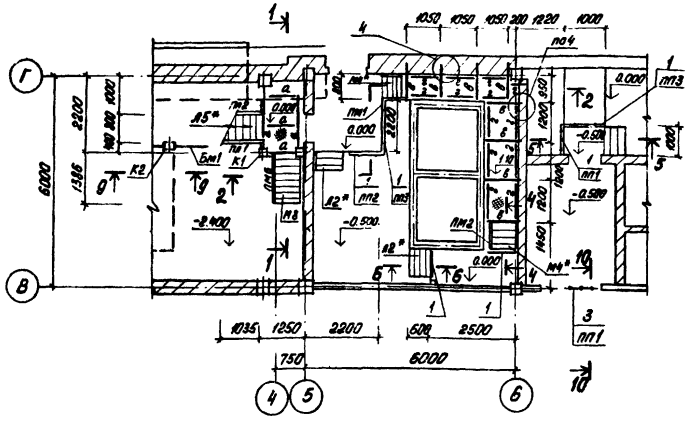

Схема расположения площадки на отм. -0.500 в осях „А-Б"

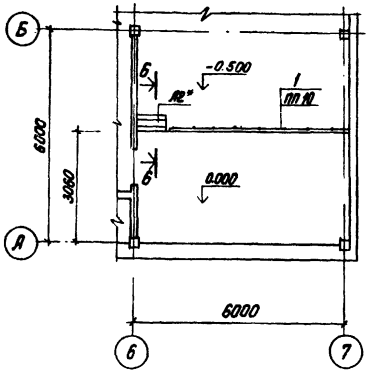

Схема расположения площадок на отм. 0.000; 1150 и металлических балок на отм. 3.350

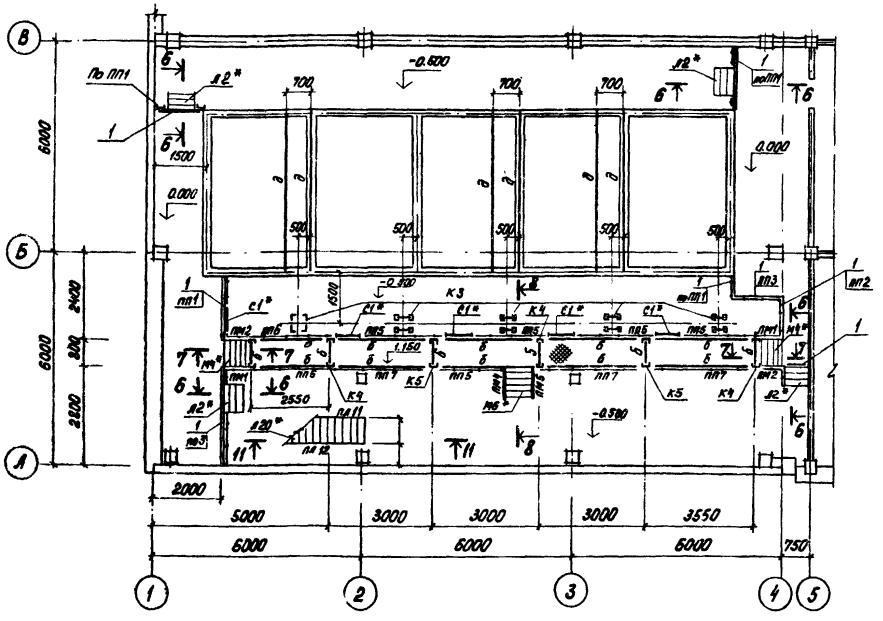

Схема расположения площадки на отм. 3.580

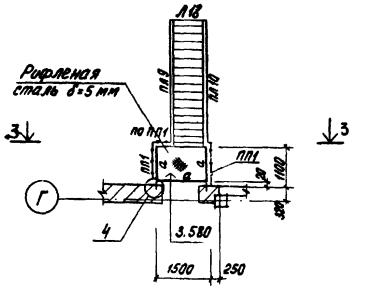

1. Общие указания даны на листе 1.
2. Все металлоконструкции, в осях 1÷6 - В-Г, окрасить 2 слоями эмали ХВ-785, либо лаком ХВ-784 ГОСТ 7313-75* по двум слоям грунтовки ХС-068 или ХС-010.
3. Все остальные металлоконструкции окрасить масляной краской (ГОСТ 695-77) за два раза по грунтовке суриком на олифе „оксоль".
4. Спецификация на ограждения площадок дана на листе.

Ведомость элементов

Марка	Сечение: Эскиз	Поз.	Состав	Опорные усилия: M кнм	N кн	Q кн	Группа констр.	Марка металла	Примечание
а	Балка ⊏		⊏ 14				VI	В Ст.3 кл.2 ГОСТ 380-71	
б	То же ⊏		⊏ 12				VI	То же	
в	" ⊏		⊏ 16				VI	"	
г	" L		L 75×6				VI	"	
д	" ⊏		⊏ 18				VI	"	
к1	Стойка Ст.1 □		2 [ ] 10	Конструктивно				"	
к2	То же Ст.2 □		2 [ ] 16					"	
к3	Опора (500)		4 L 63×5 планки из L 63×5 через 500	Конструктивно			VI	"	
							VI	"	
к4	Стойка ⊏		⊏ 18				VI	"	
к5	Этажерка [—]		⊏ 18				VI	"	
			L 63×5						

Спецификация элементов лестниц

Марка поз.	Обозначение		Наименование	Кол.	Масса ед. кг	Примечание
			Лестницы			
Л2*	1.459-2	вып. 2	Л2*	7	34.0	
Л5*	1.459-2	вып. 2	Л5*	1	67.0	
Л18	1.459-2	вып. 2	Л18	1	229.0	
Л20*	1.459-2	вып. 2	Л20	1	231.0	
М4*	1.459-2	вып. 2	М4*	4	50.0	
М6*	1.459-2	вып. 2	М6*	1	74.0	
М8	1.459-2	вып. 2	М8	1	98.0	
С1*	1.459-2	вып. 2	С1*	5	36.0	
			Перила			
пл1	1.459-2	вып. 2	пл1	1	8.0	
пл2	1.459-2	вып. 2	пл2	2	8.0	
пл9	1.459-2	вып. 2	пл9	1	25.0	
пл10	1.459-2	вып. 2	пл10	1	25.0	
пл11	1.459-2	вып. 2	пл11	1	29.0	
пл12	1.459-2	вып. 2	пл12	1	29.0	
ПМ1	1.459-2	вып. 2	ПМ1	3	7.0	
ПМ2	1.459-2	вып. 2	ПМ2	3	7.0	
ПМ3	1.459-2	вып. 2	ПМ3	1	9.0	
ПМ4	1.459-2	вып. 2	ПМ4	1	9.0	
ПМ6	1.459-2	вып. 2	ПМ6	1	12.0	

Н. контр.	Левина		
Провер.	Письман		
Вед. инж.	Смыслова		
Рук. гр.	Письман		
ГИП	Левина		
Гл. конст.	Пронин		
Нач. отд.	Красавин		

Привязан

Инв. №

Тп. 901-8-10.83 КМ

Блок основных сооружений для станции обесфторивания воды производительностью 3.2 тыс. м³/сутки

Стадия	Лист	Листов
Р	8	

Схемы расположения металлических площадок

ЦНИИЭП инженерного оборудования г. Москва

18727-01

Инв. № подл. | Подпись и дата | Взам. инв. №

Согласовано: Отд. Вт. | Тираль

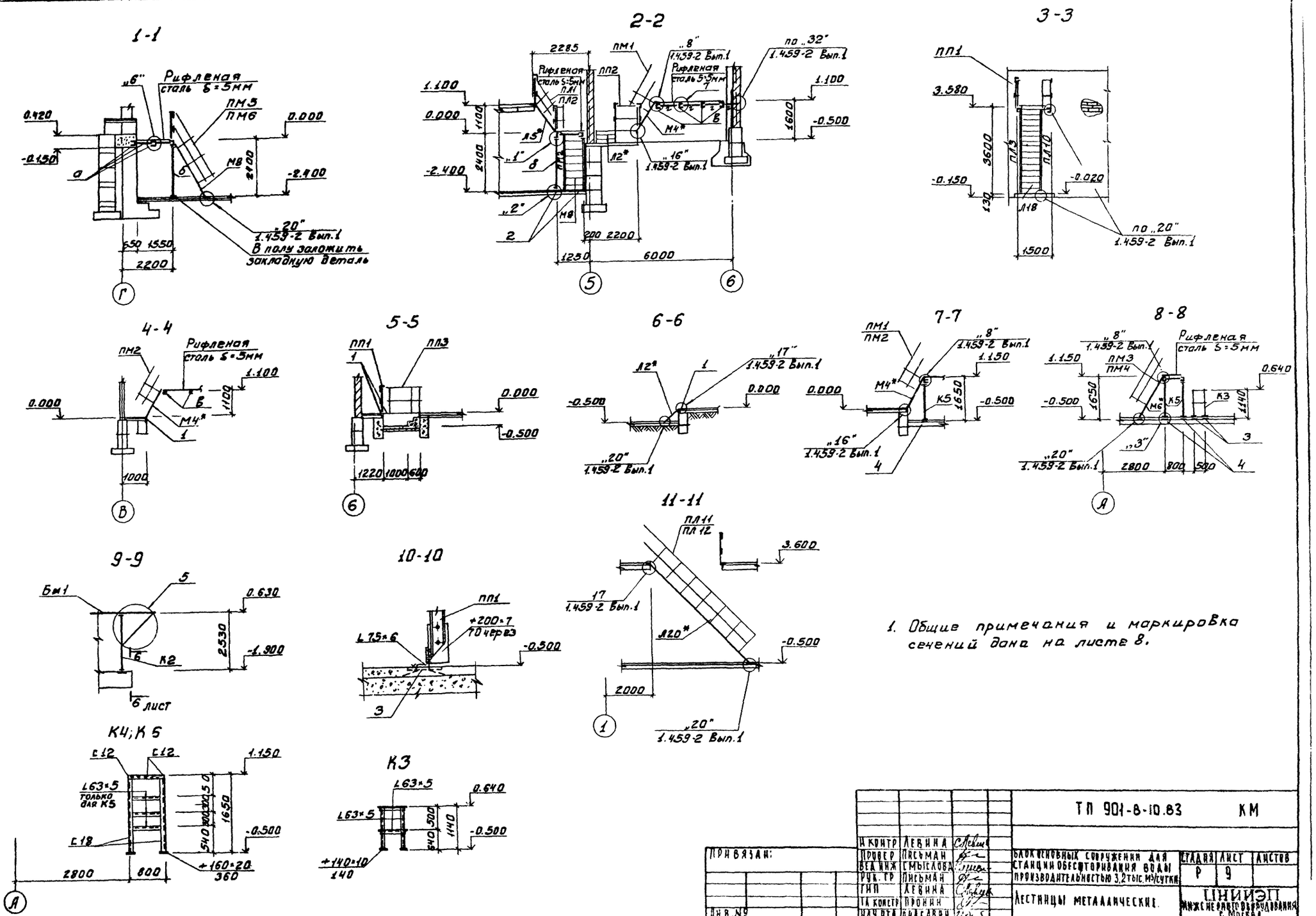

1. Общие примечания и маркировка сечений дана на листе 8.

Н. контр.	Левина		ТП 901-8-10.83 КМ		
Провер.	Письман		Блок основных сооружений для станции обесторивания воды производительностью 3,2 тыс. м³/сутки	Стадия	Лист	Листов
Вед. инж.	Смыслова			Р	9	
Рук. гр.	Письман		Лестницы металлические	ЦНИИЭП инженерного оборудования г. Москва		
ГИП	Левина					
Гл. констр.	Пронин					
Нач. отд.	Красавин					

Привязан:

Инв. №

Инв. № подл. | Подпись и дата | Взам. инв. №

Типовой проект 901-8-10.83 Альбом I

18777-01

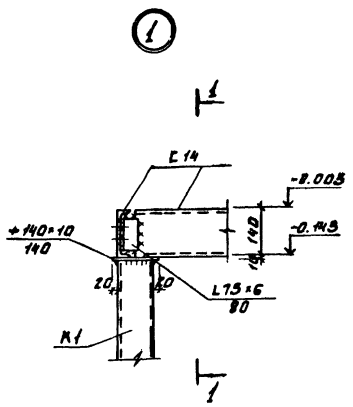

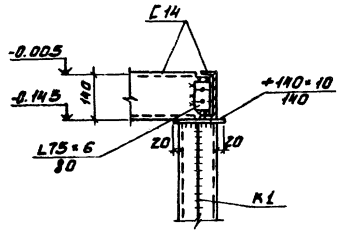

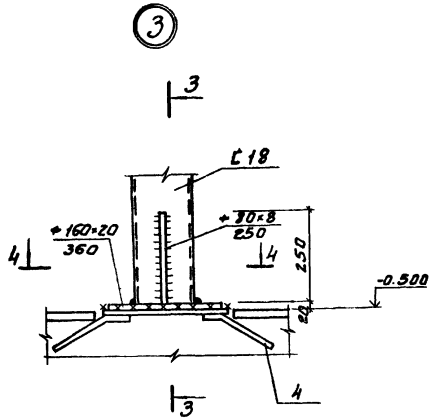

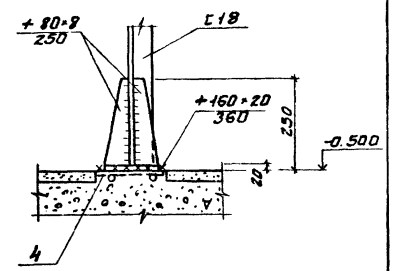

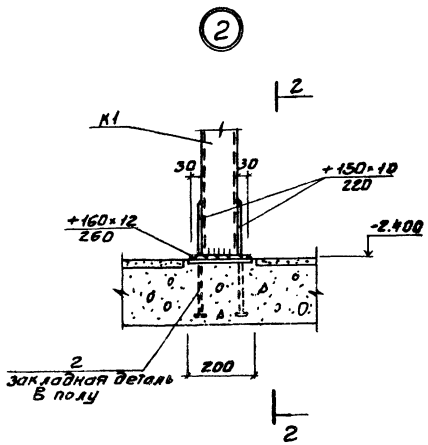

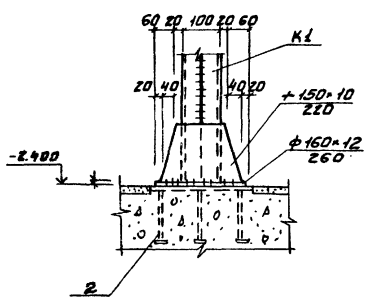

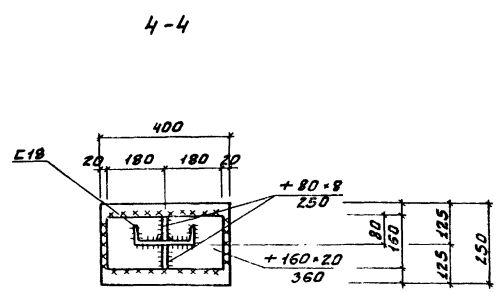

Данный лист см. совместно с листом 9.

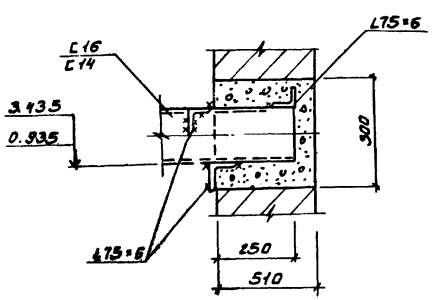

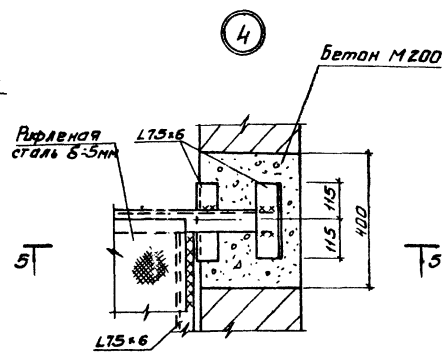

Привязан:

Инв.№

Н.контр.	Левина	
Провер.	Письман	
Вед.инж.	Смыслова	
Рук.гр.	Письман	
ГИП	Левина	
Гл.констр.	Пронин	
Нач.отд.	Краевин	

ТП 901-8-10.83 КМ

Блок основных сооружений для станции обеззараживания воды производительностью 3,2 тыс. м³/сутки

Стадия Р | Лист 10 | Листов

Узлы 1÷4

ЦНИИЭП инженерного оборудования г. Москва

Инв.№ подл. | Подпись и дата | Взам.инв.№

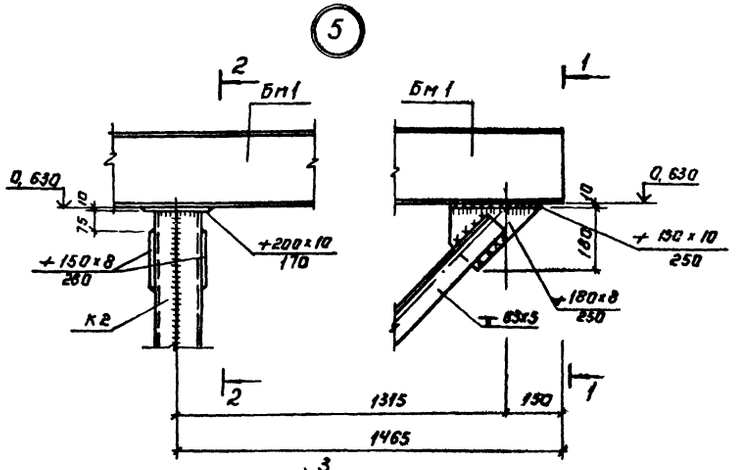

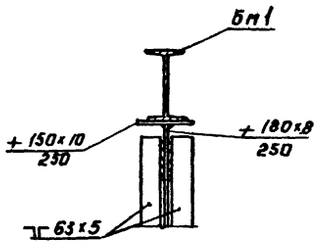

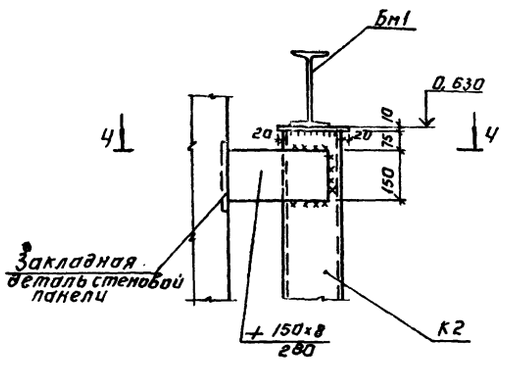

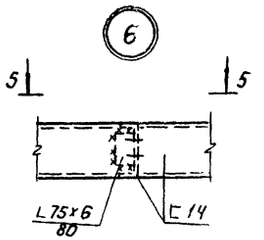

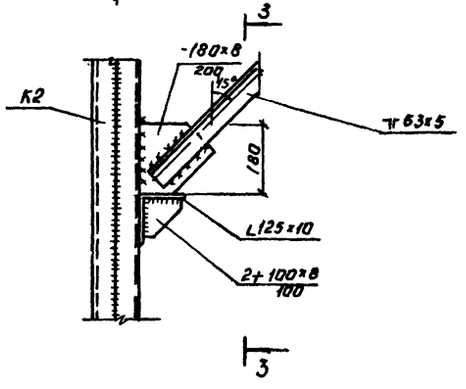

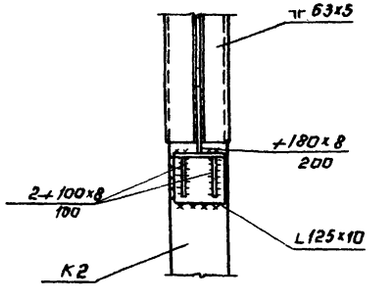

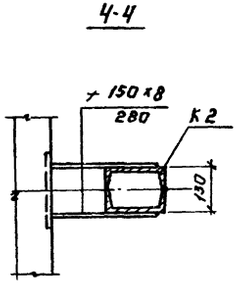

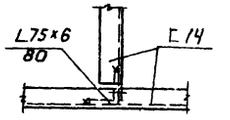

Данный лист см. совместно с листом 9.

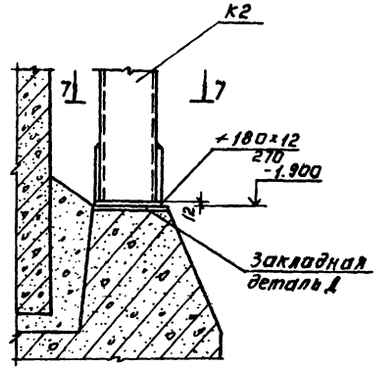

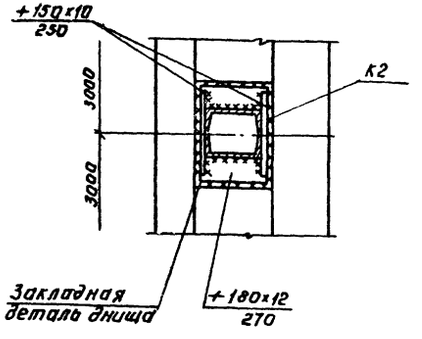

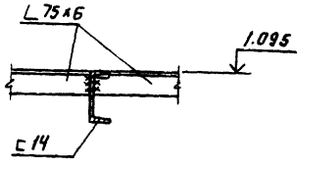

Н.контр	Левина		
Провер	Письман		
Вед.инж	Емыслова		
Рук.груп	Письман		
ГИП	Левина		
Гл.констр	Прожан		
Нач.отд	Красавин		

Привязан

Инв.№

ТП 901-8-10.83 КМ

Узлы 5-7

Стадия	Лист	Листов
Р	11	

Блок основных сооружений для станции обеззараживания воды производительностью 3,2 м³/сутки

ЦНИИЭП инженерного оборудования г. Москва

Копировал: Арсенова

Инв.№ подл. | Подпись и дата | Взам.инв.№

Альбом I

Типовой проект 901-8-10.83

Схема расположения ограждений

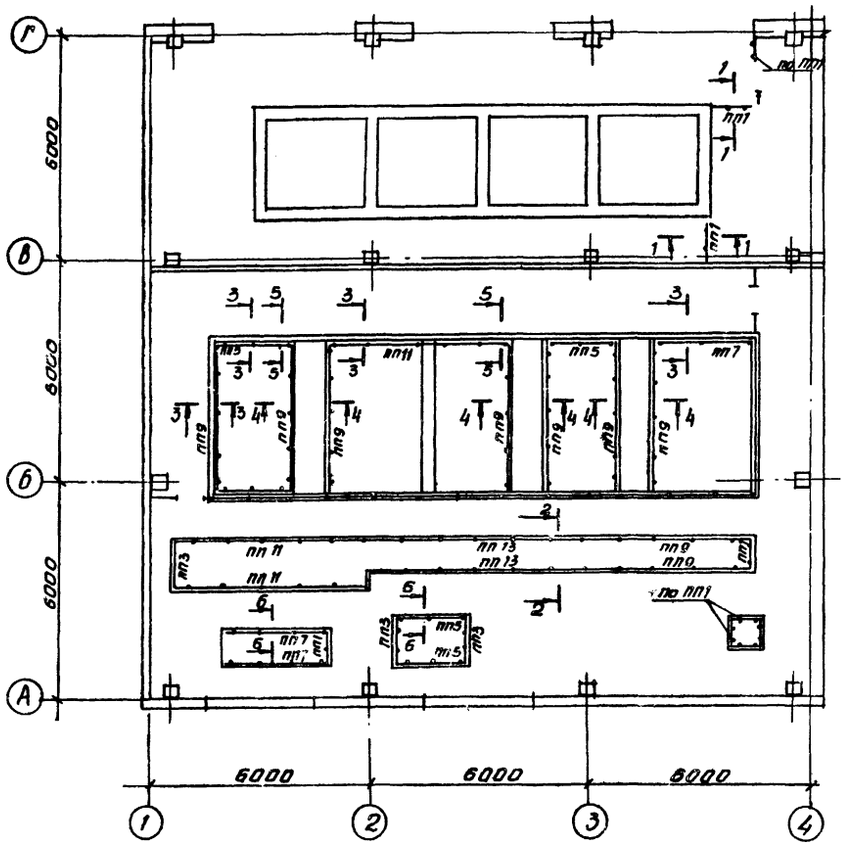

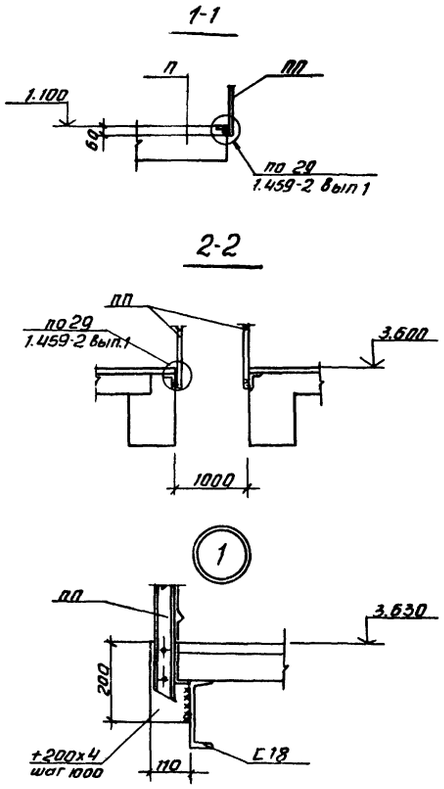

Спецификация ограждения площадок

Марка, поз.	Обозначение	Наименование	Кол.	Масса ед, кг	Примечание
		Ограждения площадок			
ПП1	1.459-2 вып.2	ПП1	14	5.0	
ПП2	1.459-2 вып.2	ПП2	2	13.0	
ПП3	1.459-2 вып.2	ПП3	7	16.0	
ПП5	1.459-2 вып.2	ПП5	9	21.0	
ПП6	1.459-2 вып.2	ПП6	2	23.0	
ПП7	1.459-2 вып.2	ПП7	6	30.0	
ПП9	1.459-2 вып.2	ПП9	9	40.0	
ПП10	1.459-2 вып.2	ПП10	1	45.0	
ПП11	1.459-2 вып.2	ПП11	3	50.0	
ПП13	1.459-2 вып.2	ПП13	2	54.0	

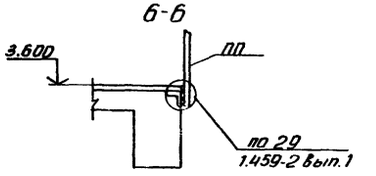

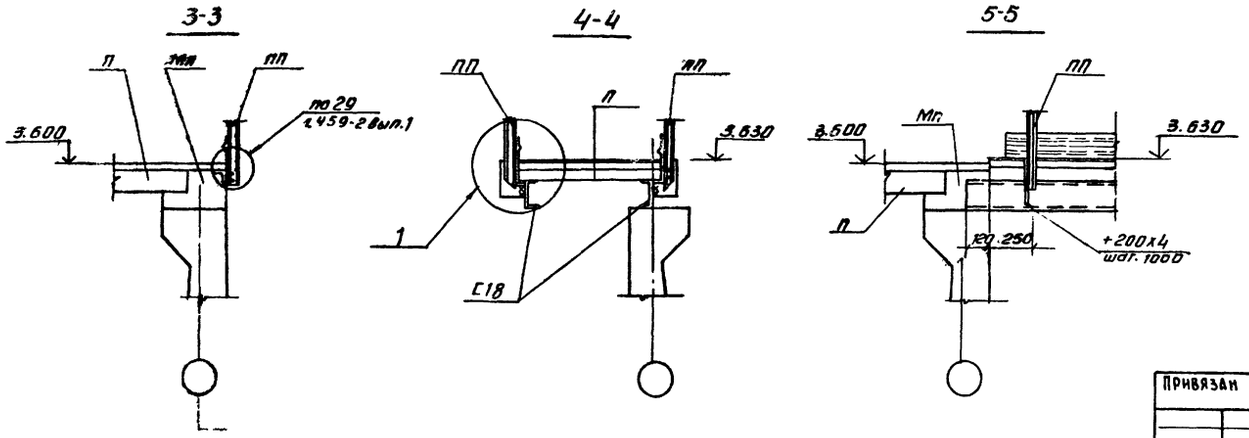

1. Общие указания даны на листе 1
2. Данный лист см. совместно с листом 13.

Н. контр.	Левина		
Проверил	Письман		
Вед. инж.	Смыслова		
Рук. гр.	Письман		
ГИП	Левина		
Гл. конст.	Пронин		
Нач. отд.	Красавин		

ТП 901-8-10.83 КМ

Блок основных сооружений для станции обесфторивания воды производительностью 3,2 тыс м³/сутки

Схема расположения ограждений.

Стадия	Лист	Листов
Р	12	

ЦНИИЭП инженерного оборудования г. Москва

Привязан

Инв №

Инв. № подл. | Подпись и дата | Взам. инв №

Альбом I

Типовой проект 901-8-10.83

Схема расположения элементов ограждения контактного осветлителя

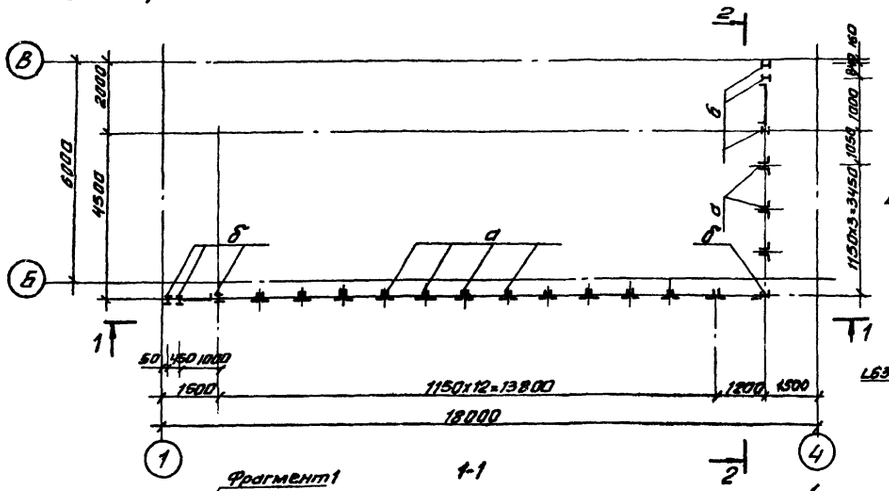

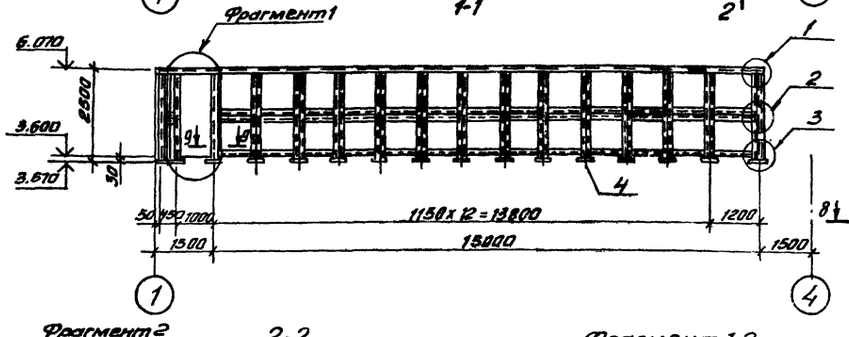

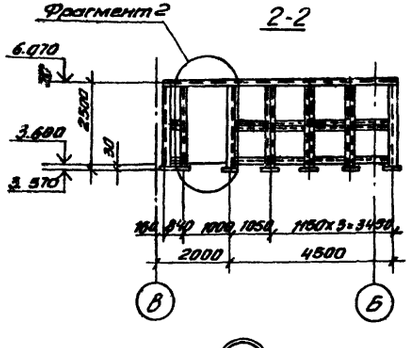

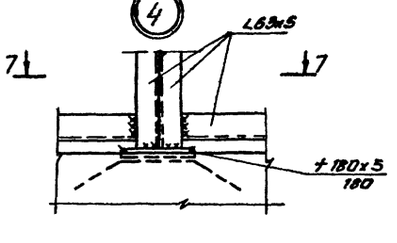

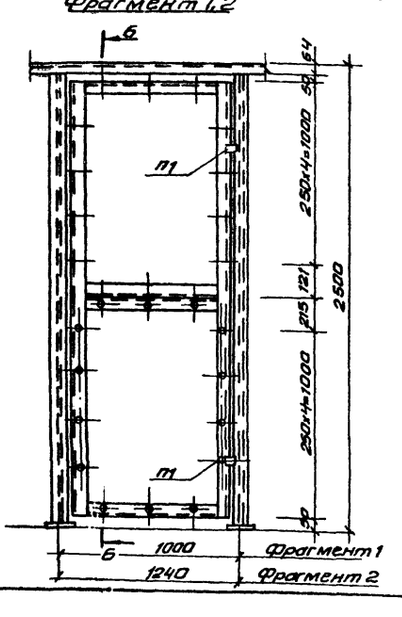

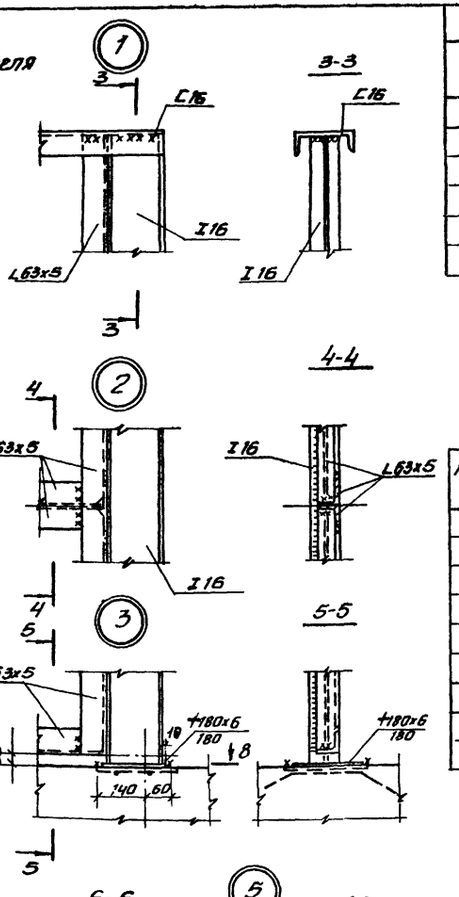

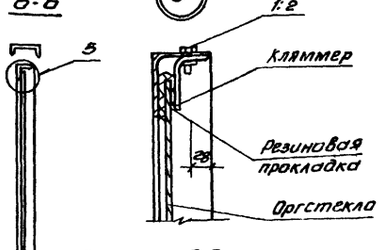

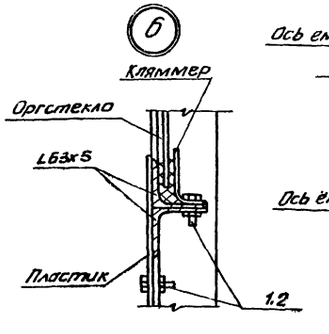

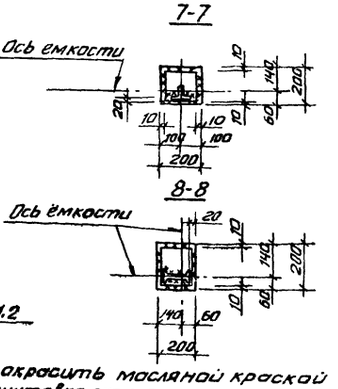

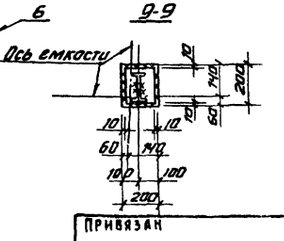

Ведомость элементов

Марка	Сечение: Эскиз	Сечение: Паз.	Сечение: Состав	Опорные усилия: M кН м	Опорные усилия: N1 кН	Опорные усилия: Q кН	Группа констр.	Марка металла	Примечания
а	⊥L		2 L 63x5	конструктивно			VI		
б	I		I 16	конструктивно			VI		
в	[		[16	конструктивно			VI		
г	L		L 63x5	конструктивно			VI		

Спецификация элементов ограждения контактного осветлителя.

Марка, поз.	Обозначение	Наименование	Кол.	Масса ед, кг	Примечание
П1		Металлические петли „П1"	4		
		Стеклянное ограждение			
		Сол 5x1100x1200 ГОСТ 15809-70*	20	7.3	
		Пластиковое ограждение	28.7	м²	
1		Болт М5x30 ГОСТ 7798-70*	994		
2		Гайка М5 ГОСТ 5915-70*	994	0.15	

1. Все металлоконструкции окрасить масляной краской (ГОСТ 695-77) за 2 раза по огрунтовке суриком на олифе „Оксоль."
2. Сварку производить электродами Э42 ГОСТ 9467-75.
3. Высота шва h = 5 мм.

Н. контр.	Левина		
Провер.	Письман		
Вед. инж.	Смыслова		
Рук. гр.	Письман		
ГИП	Левина		
Гл. конст.	Пронин		
Нач. отд.	Красавин		

Привязан

Инв. №

ТП 901-8-10.83 КМ

Блок основных сооружений для станции обесфторивания воды производительностью 3,2 тыс. м³/сут.

Схема расположения элементов ограждения контактного осветлителя

Стадия	Лист	Листов
Р	13	

ЦНИИЭП инженерного оборудования

Согласовано

Отд. вг. Гриль

Инв. № подл. | Подпись и дата | Взам. инв. №

Копировал Антипова

Формат А2

Госстрой СССР
ЦЕНТРАЛЬНЫЙ ИНСТИТУТ ТИПОВОГО ПРОЕКТИРОВАНИЯ
Свердловский филиал
620062, г.Свердловск-62, ул.Чебышева, 4
Заказ № 4439 Инв.№ 18727-01 тираж 450
Сдано в печать 13.10 1983г цена 6-00

gost.e-ecolog.ru