ТИПОВОЙ ПРОЕКТ

901-8-8

БЛОК ОСНОВНЫХ СООРУЖЕНИЙ ДЛЯ СТАНЦИИ ОБЕСФТОРИВАНИЯ ВОДЫ ПОДЗЕМНЫХ ИСТОЧНИКОВ

С СОДЕРЖАНИЕМ ФТОРА ДО 5 МГ/Л

ПРОИЗВОДИТЕЛЬНОСТЬЮ 1,6 ТЫС.М³/СУТКИ

СОСТАВ ПРОЕКТА:

Альбом I – Архитектурно-строительная часть
Альбом II – Технологическая, санитарно-техническая части и нестандартизированное оборудование
Альбом III – Электротехническая часть. Связь и сигнализация
Альбом IV – Задания заводам-изготовителям на низковольтные комплектные устройства и щит автоматизации
Альбом V – Строительные изделия
Альбом VI – Ведомости потребности в материалах
Альбом VII – Заказные спецификации
Альбом VIII – Сметы

АЛЬБОМ I

Утвержден Госгражданстроем
приказ №219 от 22 июля 1981г.
Введен в действие
ЦНИИЭП инженерного оборудования
приказ №94 от 24 сентября 1982г.

ТВ-2727

РАЗРАБОТАН
ЦНИИЭП инженерного оборудования городов, жилых и общественных зданий
Главный инженер института А. Кетаов
Главный инженер проекта М. Кротков

12563-01

				Привязан	
Инв.№					

gost.e-ecolog.ru

СОДЕРЖАНИЕ АЛЬБОМА

Лист	Наименование	Стр.
	Листы марки АР	
1	Общие данные (начало)	4
2	Общие данные (окончание)	5
3	Планы на отм. 0.000 и 3.600; экспликация помещений; фрагменты 1 и 2.	6
4	Разрезы 1-1, 2-2, 3-3; планы и спецификация сборных перегородок.	7
5	Схема расположения перегородок в осях 1-3	8
6	Фасады 1-6, 6-1, А-Г, Г-А.	9
7	Ведомость проемов ворот и дверей, ведомость и спецификация перемычек.	10
8	Планы полов и кровли, экспликация полов. Фрагмент 3.	11
9	Детали 1÷6.	12
	Листы марки КЖ	
1	Общие данные (начало)	13
2	Общие данные (окончание)	14
3	Схема расположения фундаментов, фундаментных балок и подпорных стен сечение 1-1. Виды 10-10÷15-15.	15
4	Схема расположения фундаментов, фундаментных балок и подпорных стен. Виды 2-2÷5-5.	16
5	Схема расположения фундаментов, фундаментных балок и подпорных стен. Разрезы 6-6÷9-9.	17
6	Фундаменты ФМ1, ФМ2, ФМ3. Ополубочные чертежи. Армирование.	18
7	Фундаменты ФМ4, ФМ5, ФМ6, Ополубочные чертежи. Армирование.	19
8	Фундаменты ФМ7, ФМ8, ФМ9, ФМ10. Ополубочные чертежи.	20
9	Фундаменты ФМ7, ФМ8, ФМ9. Армирование.	21
10	Фундамент ФМ10. Армирование. Фундамент ФМ13 Ополубочный чертеж. Армирование.	22
11	Фундаменты ФМ11, ФМ12. Ополубочные чертежи. Армирование.	23
12	Фундаменты ФМ14, ФМ15, ФМ16. Ополубочные чертежи. Армирование.	24
13	Фундамент ФМ17. Ополубочный чертеж. Армирование.	25
14	Схема расположения емкостей, фундаментов под оборудование, каналов и приямков.	26
15	Схема расположения емкостей, фундаментов под оборудование, каналов и приямков. Разрезы 1-1÷8-8.	27
16	Схема расположения труб и закладных деталей в полу и стенах.	28
17	Схема расположения каналов и приямков в осях 5-6, В-Г. Разрезы 7-7÷13-13.	29
18	Фундаменты под оборудование Фо1÷Фо13	30
19	Антикоррозионная защита каналов и фундаментов под оборудование.	31
20	Ростверные баки коагулянта и извести (РЕ1). Схема расположения стеновых панелей и монолитных участков. Разрезы 1-1÷3-3. Узлы 3,4.	32
21	Схема расположения закладных изделий в монолитных участках. Армирование Ум1, Ум2, Ум3 в емкости РЕ1.	33
22	Антикоррозионная защита и схема деревянной обрешетки в емкости РЕ1.	34
23	Армирование монолитного ж.б. днища в емкости РЕ1.	35
24	Схема расположения каркасов в зубе днища емкости РЕ1.	36
25	Расходные баки коагулянта и полиакриламида (РЕ2). Ополубочные чертежи.	37
26	Расходные баки коагулянта и полиакриламида (РЕ2). Армирование.	38
27	Схемы расположения стеновых панелей по осям „А", „Г", „1", „3", „4", „6" Спецификация.	39
28	Схемы расположения стеновых панелей по осям „А", „Г", „1", „3", „4", „6". Сечения 1-1÷3-3. Спецификации.	40
29	Схемы расположения колонн, балок, ригелей.	41
30	Схемы расположения колонн, балок, ригелей. Разрезы 4-4, 5-5. Узел 1. Спецификации.	42
31	Схема расположения вертикальных связей.	43
32	Схемы расположения подкрановых путей и монорельсов. Разрезы 1-1÷3-3.	44
33	Схемы расположения подкрановых путей и монорельсов. Узлы 1÷5.	45
34	Схемы расположения плит покрытия и перекрытия	46
35	Схемы расположения лестничных маршей, проступей и верхней лестничной площадки	47
36	Перекрытие на отм. 1.100. Сечения 1-1÷5-5.	48
37	Перекрытие на отм. 1.100. Сечения 6-6, 7-7. Балки Бм1÷Бм3.	49
38	Армирование монолитных участков Ум1, Ум2, Ум3.	50
39	Схемы расположения площадок на отм. -0.300, 0.000, 3.380.	51
40	Узлы 5,6. Сечения 11-11÷17-17.	52
41	Схема расположения закладных деталей в полу. Узлы 1÷4.	53
42	Схема расположения ~~приточных~~ вентокамеры на отм. 3.600.	54

Альбом I

Типовой проект 901-8-9

Инв. № подл. | Подпись и дата | Взам. инв. №

18568-с

Типовой проект 901-8-8 Альбом I

Ведомость рабочих чертежей основного комплекта

Лист	Наименование	Примечание
1	Общие данные (начало).	
2	Общие данные (окончание).	
3	Планы на отм. 0.000 и 3.600; экспликация помещений. фрагменты 1 и 2.	
4	Разрезы 1-1, 2-2, 3-3; планы и спецификация сборных перегородок.	
5	Схема расположения перегородок в осях 1-3.	
6	Фасады 1-Е, Е-1, А-Г, Г-А.	
7	Ведомость проемов ворот и дверей, ведомость и спецификация перемычек.	
8	Планы полов и кровли, экспликация полов. Фрагмент 3.	
9	Детали 1÷6	

Ведомость основных комплектов рабочих чертежей

Обозначение		Наименование комплекта	Примечание
901-3	АР	Архитектурные решения	Альбом I
901-3	КЖ	Конструкции железобетонные	Альбом I
901-3	ТХ	Технологические решения	Альбом II
901-3	ВК	Внутренний водопровод и канализация	Альбом II
901-3	ОВ	Отопление и вентиляция	Альбом II
901-3	ЭМ	Силовое электрооборудование	Альбом II
901-3	АТХ	Автоматизация технологического процесса	Альбом III
901-3	СС	Связь и сигнализация	Альбом III

Таблица зависимости толщин кирпичных стен, стеновых панелей, кровельного утеплителя от расчетных температур, мм.

t°н C	Панель по серии 1.432-14 Вып.1	Панель по серии 1-020-1	Кирпичная стена	Кирпичная стена	Утеплитель пенобетон $\gamma = 300 \frac{кг}{м^3}$
	а	б	в	г	д
-20°	200	250	380	380	80
-30°	200	300	510	510	80
-40°	250	350	510	640	100

Типовой проект разработан в соответствии с действующими нормами и правилами и предусматривает в части архитектурно-строительных решений мероприятия, обеспечивающие взрывную, взрывопожарную и пожарную безопасность при эксплуатации здания.

Главный архитектор проекта [подпись] Г. Глебов

Ведомость ссылочных и прилагаемых документов

Обозначение	Наименование комплекта	Примечание
ГОСТ 12506-67	Ссылочные документы. Окна деревянные для зданий промышленных предприятий.	
ГОСТ 14624-69	Двери деревянные для зданий промышленных предприятий	
ГОСТ 11214-78	Окна и балконные двери деревянные с двойным остеклением для жилых и общественных зданий.	
ГОСТ 22415-77	Шкафы деревянные для хранения одежды в санитарно-бытовых помещениях промышленных предприятий.	
1.236-6 Вып.1	Окна и балконные двери общественных зданий.	
1.136-10	Двери деревянные внутренние для жилых и общественных зданий.	
1.138-10 Вып.	Перемычки железобетонные для зданий с кирпичными стенами.	
1.431-20 Вып.1,6	Перегородки одноэтажных производственных зданий	
1.431-15 Вып.1,2,4	Перегородки многоэтажных зданий с каркасом по серии ИИ-04	
2.460-5 Вып.1	Архитектурные детали утепленных покрытий одноэтажных промышленных зданий	
2.430-3 Вып.3	Типовые архитектурно-строительные детали промышленных зданий с кирпичными стенами.	
Шифр 41-74 Вып.1,2	Ворота распашные В3.6×3.6; В3.6×3.6; В3.6×4.2 В4.9×5.4 с ручными приборами открывания	
т.п 407-3-48/75÷407-3-187/75 Альбом III	Трансформаторные подстанции с кабельными и воздушными вводами 6-10кв на один и два трансформатора мощностью до 2×630 кв·А.	

Основные строительные показатели

Наименование	Ед. измер	Количество
Площадь застройки	м²	496.7
Строительный объем	м³	4106.92
В том числе подземной части	м³	299.02
Общая площадь	м²	716.27

Ведомость спецификаций

Лист	Наименование	Примечание
АР-2	Спецификация элементов заполнения проемов	
АР-2	Спецификация гардеробного оборудования	
АР-4	Спецификация сборных перегородок	
АР-5	Спецификация соединительных элементов перегородок.	
АР-7	Спецификация перемычек.	

Общие указания:

1. Относительная отметка 0.000 соответствует абсолютной отметке
2. Ограждающие конструкции здания - керамзитобетонные панели $\gamma = 900 кг/м^3$
3. Кирпичные вставки стены и перегородки выполняются из обыкновенного сплошного глиняного кирпича пластического прессования ГОСТ 530-80 Мр315 марки 100 на цементно-песчаном растворе марки 25.
4. Наружные поверхности панелей окрашиваются цементно-перхлорвиниловыми красками.
5. Наружные поверхности кирпичных вставок штукатурятся цементно-песчаным раствором марки 50 с разделкой швами и окраской под панели.
6. Горизонтальная гидроизоляция стен от капиллярной влаги осуществляется слоем цементно-песчаного раствора состава 1:2 толщиной 20мм на отм. -0.03.
7. Вокруг здания устраивается отмостка с асфальтовым покрытием шириной 1.0м.
8. Оконные и дверные откосы в кирпичных стенах оштукатуриваются цементно-песчаным раствором марки 50 и окрашиваются цементно-перхлорвиниловыми красками.
9. Столярные изделия окрашиваются масляной краской за 2 раза.
10. Графическое изображение чертежей и основные строительные показатели даны для расчетной температуры -30°С.
11. Здание II степени огнестойкости.

Инв. №

Н.контр	Глебов	[подпись]
Провер	Двойнина	[подпись]
Ст. арх	Шилова	[подпись]
Рук. гр.	Двойнина	[подпись]
Гап	Глебов	[подпись]
Тип	Левина	[подпись]
Гл. конст	Пронин	[подпись]
Нач. отд	Красавин	[подпись]
Гл. инжен.	Кетаев	[подпись]

Привязан:

ТП 901-8-8 АР

Блок основных сооружений для станции обесфторивания воды производительностью 1,6 тыс м³/сутки

Стадия	Лист	Листов
Р	1	9

Общие данные (начало)

ЦНИИЭП инж. спец. и ремонт. оборудования г. Москва

Ведомость отделки помещений

Наименование или номер помещения	Потолок		Стены или перегородки		Отделка низа стен или перегородок (панель)			Колонны		Примечание
	Площадь	Вид отделки	Площадь	Вид отделки	Площадь	Вид отделки	Высота мм	Площадь	Вид отделки	
1, 2, 3, 4	368.31	Затирка швов окраска-поливинилацетатная ВА-27А	711.04	Штукатурка кирпичных стен сложным раствором. Затирка панельных стен. Окраска поливинилацетатная ВА-27А	283.9	Глазурованная плитка	1800	86.6	Окраска поливинилацетатная ВА-27А	В помещении 2 помещ. начинается с отметки 1.100 Швы между плитками 3 мм.
5, 6, 7, 11	56.55	Клеевая побелка	133.2	Штукатурка цементно-песчаным раствором. Окраска клеевыми красками светлых тонов.	111.0	Масляная краска	1500	6.9	Клеевая побелка Масляная краска на высоту 1500	
8, 9, 10	47.61	Известковая побелка	214.3	Затирка швов панельных стен Штукатурка кирпичных стен Известковая побелка				4.0	Известковая побелка.	
12, 16	55.4	Известковая побелка	140.44	Затирка швов Известковая побелка				10.0	Известковая побелка.	
13, 14	36.85	Затирка швов Окраска поливинилацетатная ВА-27А	55.0	Штукатурка сложным раствором кирпичных стен Затирка швов панельных стен Окраска поливинилацетатная ВА-27А	59.9	Глазурованная плитка	1800	5.0	Окраска поливинилацетатная ВА-27А Глазурованная плитка на высоту 1800	Швы между плитками 3 мм
15, 20	47.40	Затирка швов Окраска-поливинилацетатная ВА-27А	125.13	Штукатурка кирпичных стен Затирка швов панельных стен. Окраска поливинилацетатная ВА-27А				5.0	Окраска поливинилацетатная ВА-27А	
19	4.3	Затирка швов. Окраска-масляной краской за 2 раза	19.7	Штукатурка кирпичных стен Окраска масляной краской за 2 раза	23.6	Глазурованная плитка	1800			
17, 18, 21	26.0	Затирка швов цементным раствором. Окраска-поливинилацетатная ВА-27А	51.84	Штукатурка сложным раствором кирпичных стен Затирка швов панельных стен. Окраска-поливинилацетатная ВА-27А	90.7	Глазурованная плитка	1500	2.0	Окраска-поливинилацетатная ВА-27А Глазурованная плитка на высоту 1500	Швы между плитками 3 мм

Спецификация элементов заполнения проемов

Марка поз.	Обозначение	Наименование	Количество на этаже 1	2	Всего	Масса	Примечание
1	41-74 вып. 1	Ворота ВЗ.6×4.2	2	—	2	836	
2	ТП 407-3-48/75 + 407-3-181/79 Альбом II	Ворота В-1м	3	—	3		
3	ГОСТ 14624-69	Д53П	1	—	1		
4	ГОСТ 14624-69	Д52	2	—	2		
5	ГОСТ 14624-69	Д59	2	—	2		
6	ГОСТ 14624-69	Д42П	3	2.6	11		
7	ГОСТ 14624-69	Д42Л	1		1		
8	Серия 1.136-10	ДГ21-9ПВ	—	1	1		
9	Серия 1.136-10	ДГ21-9ППВ	—	1	1		
10	Серия 1.136-10	ДГ-21-8ПВ	—	2	2		
11	Серия 1.136-10	ДГ21-7	—	4	4		
12	ГОСТ 11214-78	БС-22-9	—	1	1		
13	ТП 407-3-41/75 + 407-3-181/79 Ал.II	ВЖ-3	2	—	2	51	
ОК-1	ГОСТ 12506-67	НС4-94	2	—	2		
ОК-2	Серия 1.236-6 Вып.1	ОС18-18В	5	8	13		
ОК-3	ГОСТ 12506-67	НС2-94	1	—	1		

Спецификация гардеробного оборудования

Марка поз.	Обозначение	Наименование	Кол.	Масса ед. кг	Примечание
1	ГОСТ 22415-77	Шкаф деревянный АА-33.2	5		
2	ГОСТ 22415-77	Шкаф деревянный АА-23.4	2		
3	ГОСТ 22415-77	Шкаф деревянный АА-25.2	1		

Привязан:

Инв. №

Н. контр.	Гаевов		
Провер.	Авинина		
Гл. арх.	Власова		
Рук. гр.	Авинина		
ГИП	Авинина		
ГАП	Гаевов		
Гл. констр.	Пронин		
Нач. отд.	Красавин		

ТП 901-8-8 АР

Базы основных сооружений для станции обезжелезивания воды производительностью 1.6 тыс. м³/сут

Стадия	Лист	Листов
Р	2	

Общие данные (окончание)

ЦНИИЭП инженерного оборудования г. Москва

Типовой проект 901-8-8 Альбом I

План на отм. 3.600

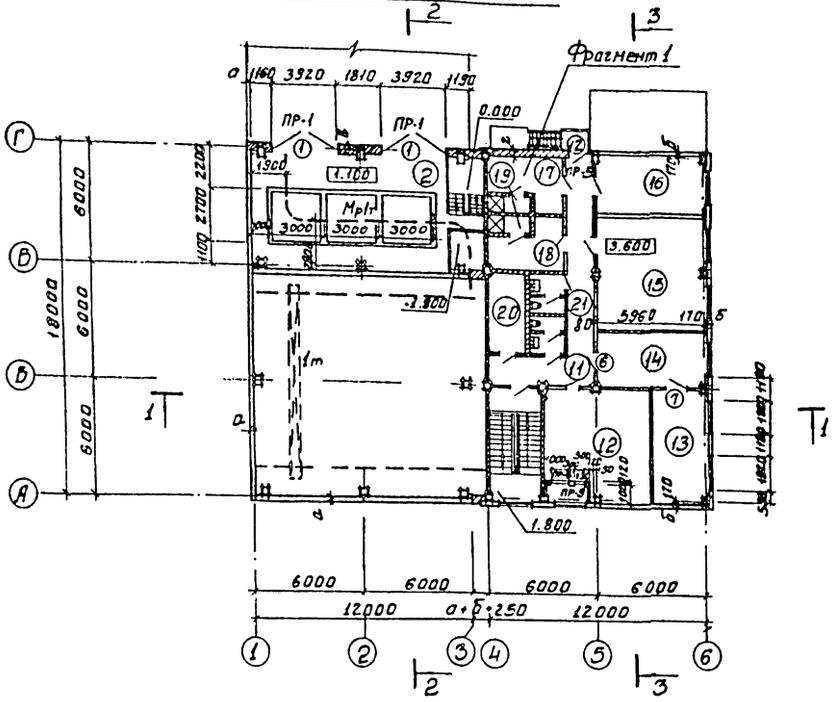

Фрагмент 1

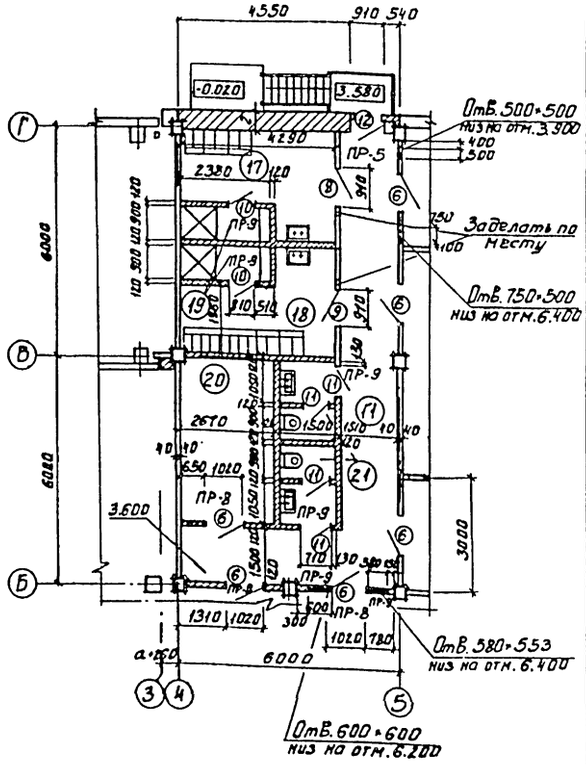

Экспликация помещений

№	Наименование	Площадь	Категория производств по взрыву и пож. опасност.
1	Помещение „Струи"	148.61	Д
2	Помещение растворно-хранилищных баков коагулянта и соды.	19.63 / 46.8	Д
3	Помещение расходных баков коагулянта и полиакриламида	68.96	Д
4	Насосная станция и воздуходувная	72.53 / 19.0	Д
5	Тамбур	3.80	—
6	Вестибюль	12.24	—
7	Лестничная клетка	16.93	—
8	Помещение щита ЩО-70	23.31	Г
9	РУ-6-10 кВ	8.85	Г
10	Камеры силовых трансформаторов	15.95	В
11	Коридор	24.58	—
12	Приточная Венткамера	36.11	—
13	Химическая лаборатория	19.2	Д
14	Мойка	17.9	—
15	Операторская	36.11	Г
16	Вытяжная Венткамера	19.00	—
17	Мужской гардероб уличной домашней и специальной одежды.	9.89	—
18	Женский гардероб уличной домашней и специальной одежды	9.85	—
19	Душевые	4.3	—
20	Помещение для хранения посуды и реактивов	11.29	Д
21	Санузлы	6.21	—

План на отм. 0,000

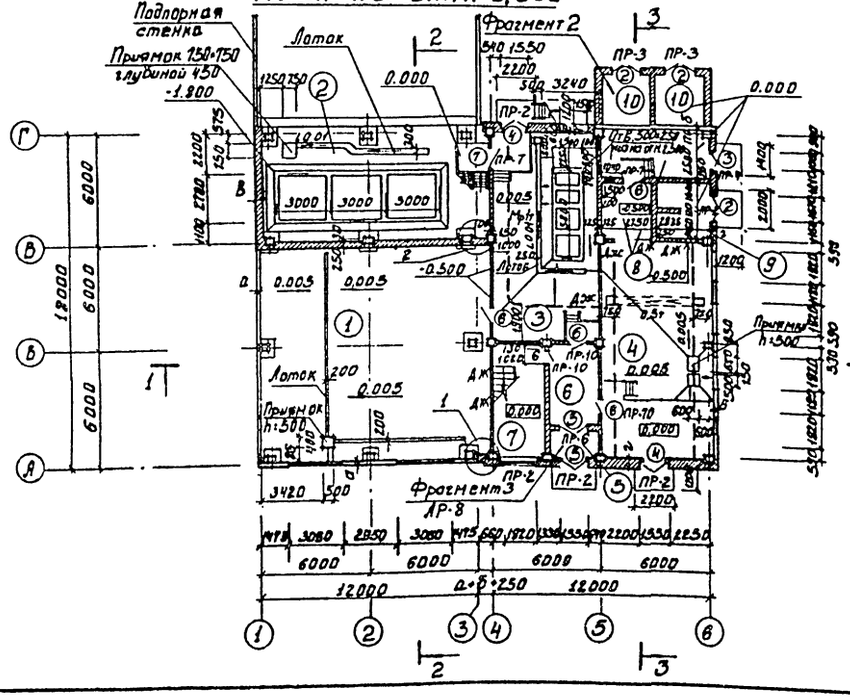

Фрагмент 2

сечение по проемам ворот

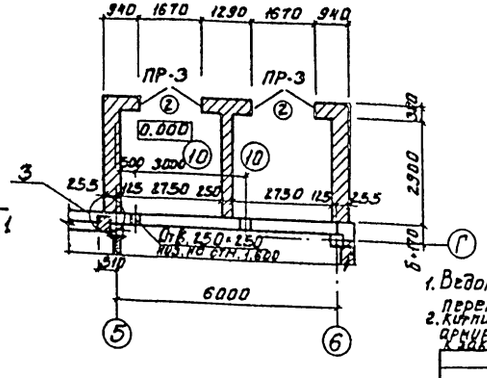

Сечение по проемам жалюзийных решеток

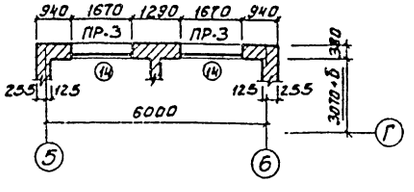

1. Ведомости проёмов дверей и ворот, перемычек и спецификацию перемычек см. на листе АР-6
2. Кирпичную стенку по оси 5 между осями В-Г на первом этаже армировать 3Ф6 АТ через 10 рядов кладки. Арматуру приварить к закладным деталям в колоннах.

Н.контр.	Глебов	
Провер.	Двойнина	
Ст.арх.	Шилова	
Рук.гр.	Двойнина	
Гип	Левина	
Гап	Глебов	
Гл.конст	Пронин	
Нач.отд.	Красавин	
Нач.инж.	Летаев	

ТП 901-8-8 АР

Блок основных сооружений для станции обесфторивания воды производительностью 1,5 тыс. м³/сутки

Стадия	Лист	Листов
Р	3	

Планы на отм. 0.000; 3.600. Фрагменты 1; 2. Экспликация помещений.

ЦНИИЭП инженерного оборудования г. Москва

Привязан:

Инв. №

18563-01

Слой гравия (гостовое-71 (пр 93-100) на битумной мастике
мбк-г-55 (мбк-г-65г) гост 2889-80 - 10 мм
Услся рубероида марки РМ-350 (тгвд-27-30-72) на битумной мастике мбк-г-55 (мбк-г-65г) гост 2889-80
Огрунтовка ролтвсрм битумо пятой марки в керосине или соляровом масле
Цементно-песчаная стяжка М50 - 15мм
Утеплитель-пенобетон γ 300 кг/м³ — „ 2"
Пергизоляция-сросткс горячим битумом за 1 раз
Сборные железобетонные плиты

РАЗРЕЗ 1-1

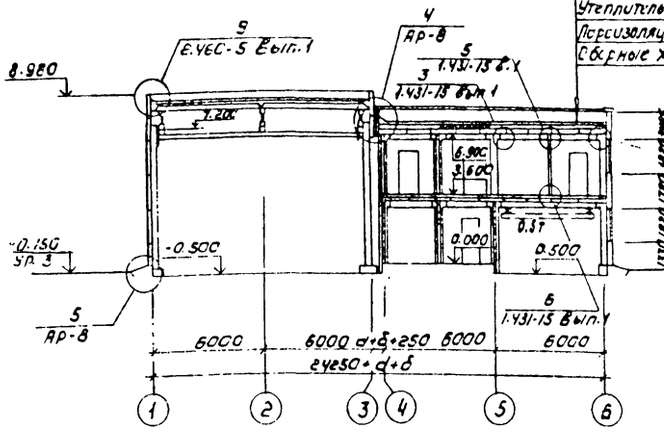

РАЗРЕЗ 2-2

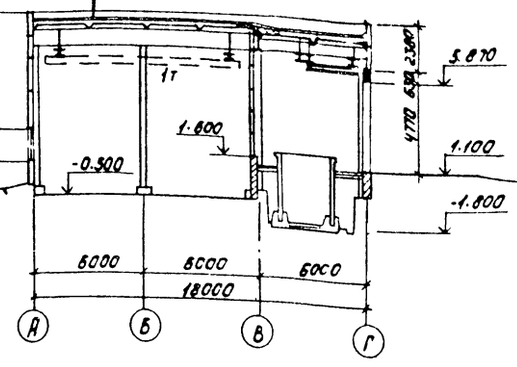

РАЗРЕЗ 3-3

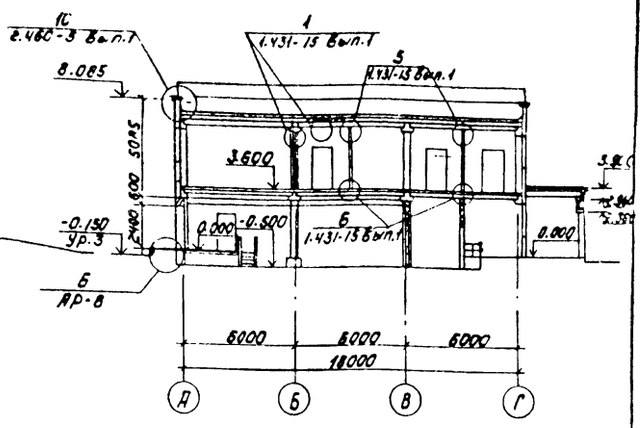

ПЛАН ПЕРЕГОРОДОК НА ОТМ 0.000

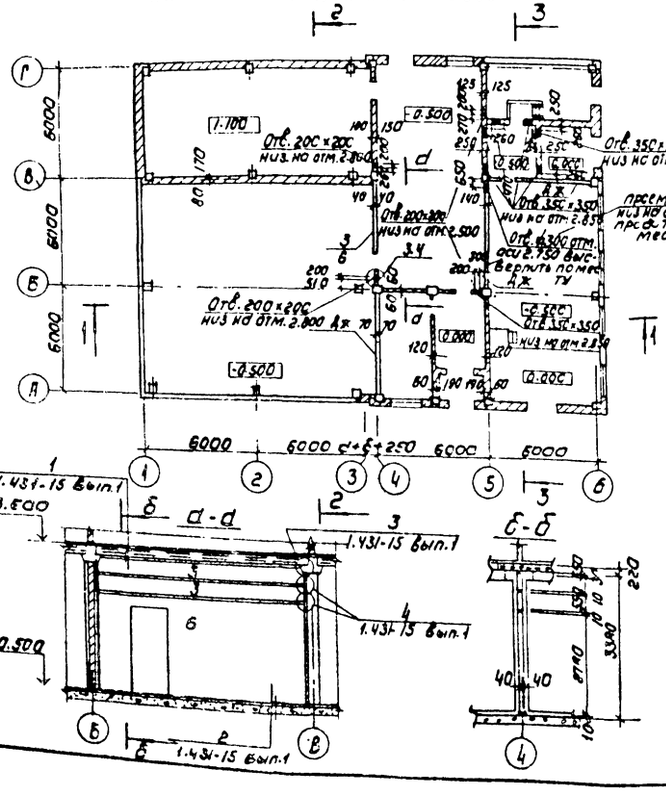

ПЛАН ПЕРЕГОРОДОК НА ОТМ. 3.600

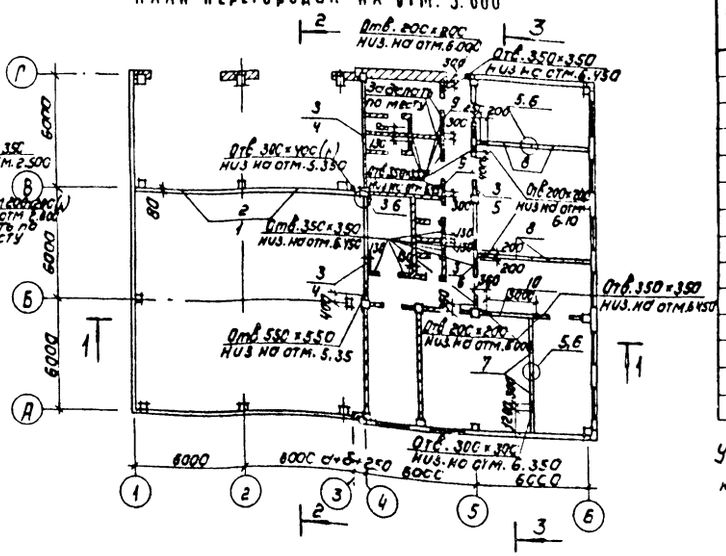

1.431-15 Вып.1

СПЕЦИФИКАЦИЯ СБОРНЫХ ПЕРЕГОРОДОК

Марка поз.	Обозначение	Наименование	Кол	Масса ед. кг	Примечание
1	1.431-20 Вып.1	ППЛ-4 5.98×1.185	8	580	Объемный вес 100 кг/м³
2	1.431-20 Вып.1	ППЛ-3Г 5.6У×2.78	2	810	—
3	1.431-15 Вып.2	ППЛ-7 5.6У×0.55	5	250	—
4	1.431-15 Вып.2	ППЛ-3 5.6У×2.78	2	1260	—
5	1.431-15 Вып.2	ППЛ-3-6Д 5.6У×2.78	1	870	—
6	1.431-15 Вып.2	ППЛ-3-Д1 5.6У×2.78	2	1070	Объемный вес 1000 кг/м³
7	1.431-15 Вып.2	ППЛ-Д1-В 2.98×3.37	2	1000	—
8	1.431-15 Вып.2	ППЛ-Д1 2.98×3.37	4	1000	—
9	1.431-15 Вып.2	ППЛ-Д1-6-А 2.98×3.37	2	710	—
10	1.431-15 Вып.2	ППЛ-1-Д1 5.84×3.07	1	1140	—

Указания по монтажу и креплению панелей перегородок и монтажные узлы см. 1.431-15 Вып.1

Н.контр.	Слебов		
Провер.	Двоинина		
Ст.арх.	Шилова		
Рук.гр.	Двоинина		
ГИП	Левина		
ГАП	Слебов		
Гл.констр.	Пронин		
Нач.отд.	Карякин		
Гл.инж.пр.	Кетаов		

ТП 901-8-8 АР

Блок основных сооружений для станции обезжелезивания воды производительностью 6 тыс м³/сут

Стадия Р | Лист 4 | Листов

Разрезы 1-1; 2-2; 3-3
Планы и спецификация сборных перегородок

ЦНИИЭП инженерного оборудования г. Москва

Привязан:

Инв. №

СОГЛАСОВАНО:
Отдел ВС Кротов
Отдел ВС Марчисова
Отдел ЭМА Шифрин

Инв. № подл. | Подпись и дата | Взам. инв. №

Типовой проект 901-8-8 Альбом I

Схема расположения перегородок в осях 1-3

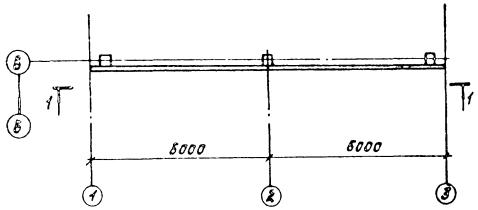

Вид 1-1

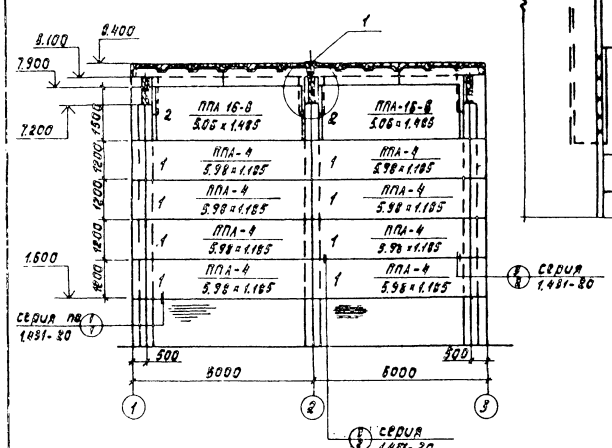
8.100
8.400
7.900
7.200
1.600
2200
2200
1900
1900
1900

Фасад 1-6

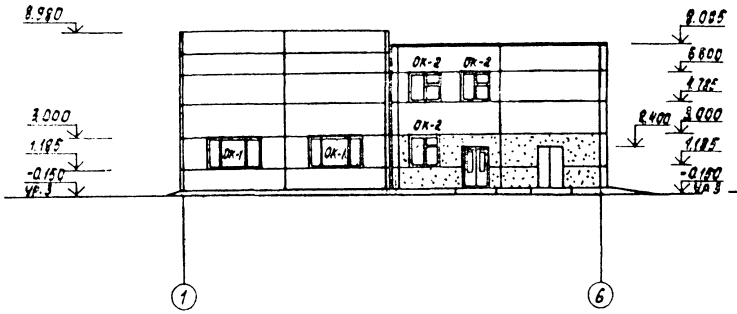

Фасад Г-А

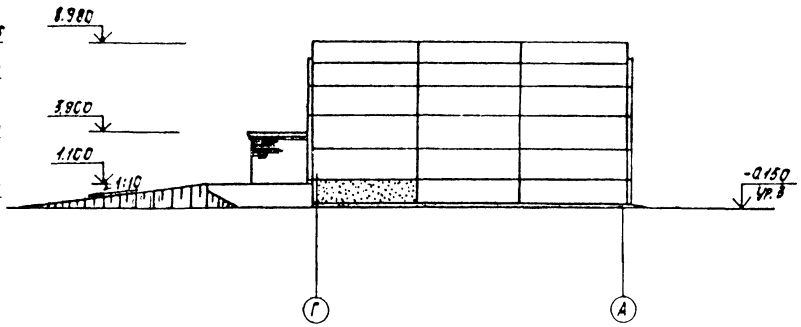

Фасад 6-1

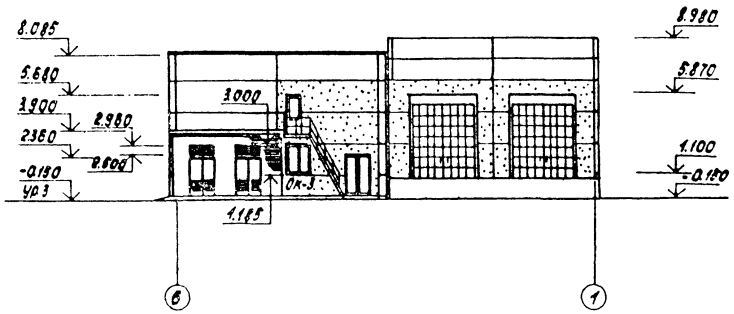

Фасад А-Г

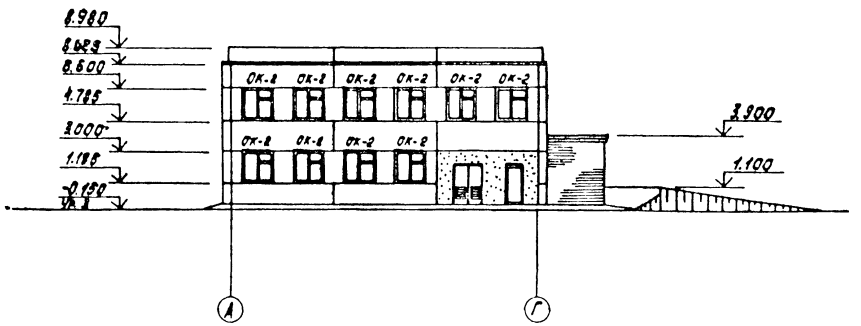

Профиль кирпичной кладки карниза

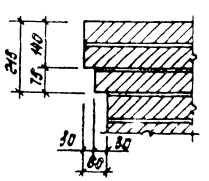

				ТП 901-8-8	АР
	Н.контр.	Глебов			
	Пров.	Авойнина			
Привязан	Ст.арх.	Жилова		Блок основных сооружений для станции обесфторивания воды производительностью (6 тыс. м³/сут)	Стадия: РП; Лист: 6; Листов:
	Рук.гр.	Авойнина			
	ГИП	Левина			
	ГАП	Глебов		Фасады 1-6; 6-1; А-Г; Г-А.	ЦНИИЭП
	Гл.кон.ст.	Пронин			
Инв.№	Нач.о.а.	Красавин			

Копировал Коврикова

Формат 22

Типовой проект 901-8-8 Альбом I

Ведомость проемов ворот и дверей

Марка, поз.	Размер проема в кладке
1	3920 × 4770
2	1870 × 2360
3	1060 × 2400
4	1550 × 2400
5	1550 × 2400
6	1020 × 2400
7	1020 × 2400
8	910 × 2070
9	910 × 2070
10	810 × 2070
11	710 × 2070
12	910 × 2210

Ведомость перемычек

Марка, поз.	Схема сечения
Для $t^0_н$ = -20°; -30°; -40°.	
ПР-3	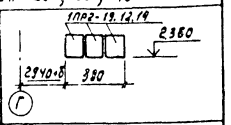
ПР-6	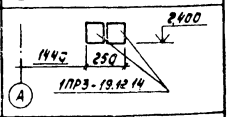
ПР-7	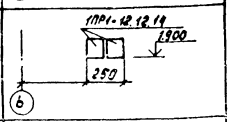
ПР-8	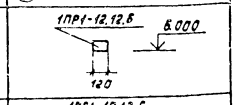
ПР-9	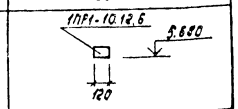
ПР-10	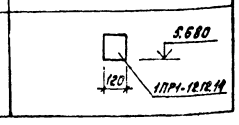

Ведомость перемычек

Марка поз.	Схема сечения
Для t^0 = -20°	
ПР-1	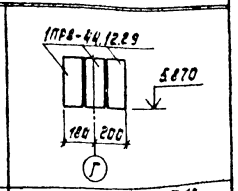
ПР-2	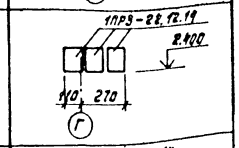
ПР-4	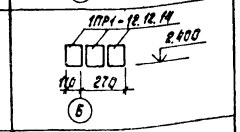
ПР-5	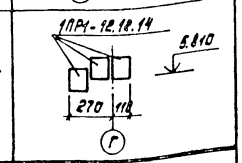
Для t^0 = -30°	
ПР-1	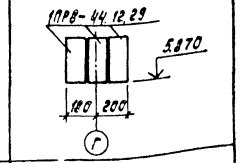
ПР-2	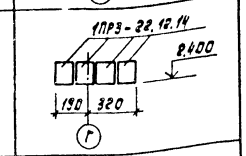
ПР-4	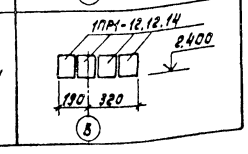

Марка поз.	Схема сечения
ПР-5	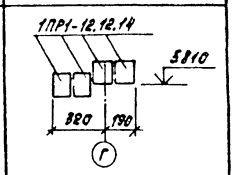
Для t^0 = -40°	
ПР-1	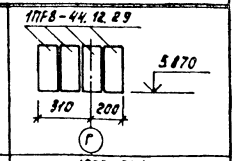
ПР-2	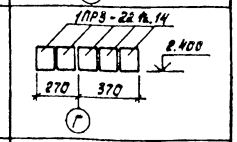
ПР-4	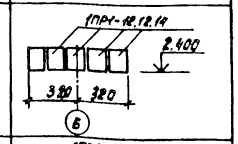
ПР-5	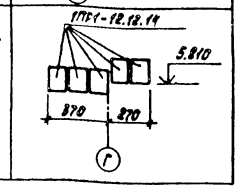

Спецификация перемычек

Марка поз.	Обозначение	Наименование	Кол.	Масса ед.кг	Примечание
ПР-1	Серия 1.138-10 Вып.1	1ПР8-44.12.29	6	385	для t^0=-20°; -30°
ПР-1	Серия 1.138-10 Вып.1	1ПР8-44.12.29	8	385	для t^0=-40°
ПР-2	Серия 1.138-10 Вып.1	1ПР3-22.12.14	15	100	для t^0=-20°
ПР-2	Серия 1.138-10 Вып.1	1ПР3-22.12.14	20	100	для t^0=-30°
ПР-2	Серия 1.138-10 Вып.1	1ПР3-22.12.14	25	100	для t^0=-40°
ПР-3	Серия 1.138-10 Вып.1	1ПР2-19.12.14	12	75	
ПР-4	Серия 1.138-10 Вып.1	1ПР1-12.12.14	3	50	для t^0=-20°
ПР-4	"	1ПР1-12.12.14	4	50	для t^0=-30°
ПР-4	"	1ПР1-12.12.14	5	50	для t^0=-40°
ПР-5	"	1ПР1-12.12.14	3	50	для t^0=-20°
ПР-5	"	1ПР1-12.12.14	4	50	для t^0=-30°
ПР-5	"	1ПР1-12.12.14	5	50	для t^0=-40°
ПР-6	"	1ПР3-19.12.14	2	75	
ПР-7	"	1ПР1-12.12.14	4	50	
ПР-8	"	1ПР1-12.12.6	3	25	
ПР-9	"	1ПР1-10.12.6	8	25	
ПР-10	"	1ПР1-12.12.14	3	50	

Привязан

Инв. №

Н. контр.	Глебов	
Пров.	Двойнина	
Ст. арх.	Шилова	
Рук. гр.	Двойнина	
Гип	Левина	
Гап	Глебов	
Гл. конст.	Яронин	
Нач. отд.	Красавин	

Копировал Корецкая

ТП 901-8-8 АР

Блок основных сооружений для станции обесфторивания воды производительностью 16 тыс м³/сут

Ведомость проемов ворот и дверей. Ведомость и спецификация перемычек.

Стадия	Лист	Листов
Р	7	

ЦНИИЭП инженерного оборудования г. Москва

Формат 22

Типовой проект 901-8-8 Альбом I

План кровли

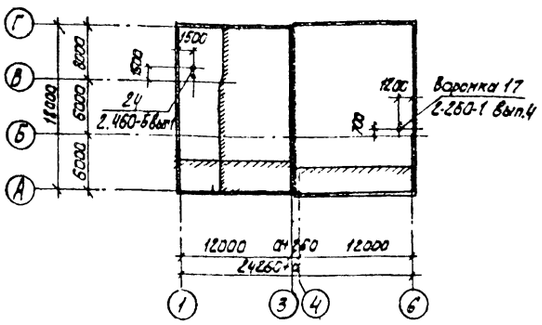

План полов на отм. 1.100; 3.600.

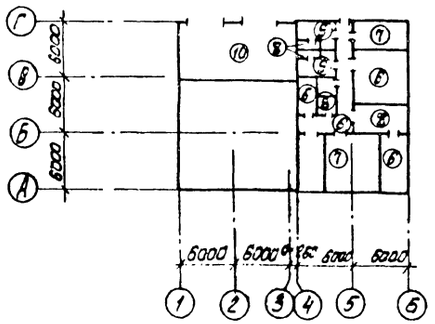

План полов на отм. -1.800; -0.600; 0.000

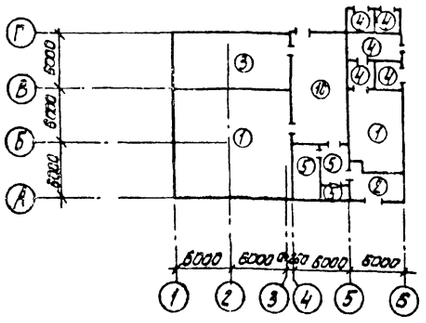

Экспликация полов

Наименование или номер помещения по проекту	Тип пола по проекту	Схема пола или номер узла по серии	Элементы пола и их толщина	Площадь пола, м²
1, 4	1		Покрытие - плитка керамическая по ГОСТ 6787-80 - 13 мм Заполнение швов - цементно-песчаный раствор М150 Прослойка цементно-песчаный раствор М150 - 15 мм Подстилающий слой бетон М100 - 100 мм Гидроизоляция - 2 слоя гидроизола на битумной мастике Стяжка - бетон М150 - 60 мм Основание уплотненный грунт втрамбованным в него слоем щебня или гравия крупностью 40-60 мм - 100 мм	212.14
4	2		Покрытие - бетонное из бетона марки 200 - 20 мм Основание - плита перекрытия	19.0
2	3	4 230 4	Покрытие - плитка кислотоупорная керамическая марки КШ ГОСТ 361-79 S 20 на силикатной замазке - 24 мм, прослойка - шпаклевка силикатной замазкой - 5 мм Гидроизоляция - битумно-рулонная* - 10 мм Стяжка - цементно-песчаный раствор М150 - 20 мм Подстилающий слой - бетон марки 100 - 100 мм Основание - уплотненный грунт втрамбованным в него слоем щебня или гравия крупностью 40-60 мм	69.0
8, 9, 10	4		Покрытие - цементно-песчаный раствор М200 с железнением - 20 мм Подстилающий слой - бетон М100 - 100 мм Основание - уплотненный грунт втрамбованным в него слоем щебня или гравия крупностью 40-60 мм - 100 мм	48.11
5, 6, 7	5		Покрытие - плитка керамическая по ГОСТ 6787-80 - 13 мм Заполнение швов - цементно-песчаный раствор М150 Прослойка - цементно-песчаный раствор М150 - 15 мм Подстилающий слой - бетон М100 - 100 мм Основание - уплотненный грунт втрамбованным в него слоем щебня или гравия крупностью 40-60 мм толщиной - 100 мм	32.97

Наименование или номер помещения по проекту	Тип пола по проекту	Схема пола или номер узла по серии	Элементы пола и их толщина	Площадь пола, м²
11, 13, 15, 20	6		Покрытие - линолеум ГОСТ 7251-77 - 2-5 мм Прослойка - холодная мастика на водостойких вяжущих стяжка - легкий бетон марки 50 - 55 мм γ = 1100 - 1200 кг/м³ Утеплитель - минераловатные маты - 20 мм Основание - сборная железобетонная плита	91,18
12, 16	7		Покрытие - цементно-песчаный раствор марки 200 - 20 мм стяжка - цементно-песчаный раствор М150 - 40 мм Утеплитель - минераловатные маты - 20 мм Основание - сборная ж.б. плита.	55.11
14, 19, 21.	8		Покрытие - плитка керамическая на ГОСТ 6787-80 - 13 мм Заполнение швов - цементно-песчаный раствор М150 Прослойка - цементно-песчаный раствор М50 - 17 мм Гидроизоляция - 4 слоя гидроизола на битумной мастике Стяжка - цементно-песчаный раствор М150 - 20 мм Основание - сборная железобетонная плита	28.41.
17, 18	9		Покрытие - плитка керамическая по ГОСТ 6787-80 - 13 мм Заполнение швов - цементно-песчаный раствор М150 - 17 мм Стяжка - легкий бетон γ = 1100 - 1200 кг/м³ - 30 мм Утеплитель - минераловатные маты - 20 мм Основание - сборная железобетонная плита	19.74
2, 3	10	4 230 4	Покрытие - плитка кислотоупорная керамическая марки КШ ГОСТ 361-79 S 20 на силикатной замазке - 24 мм Прослойка - шпаклевка силикатной замазкой 85 - 5 мм Гидроизоляция - битумно-рулонная* - 10 мм Стяжка - цементно-песчаный раствор марки 150 - 20 мм. Основание - плита перекрытия	148,6

Фрагмент 3

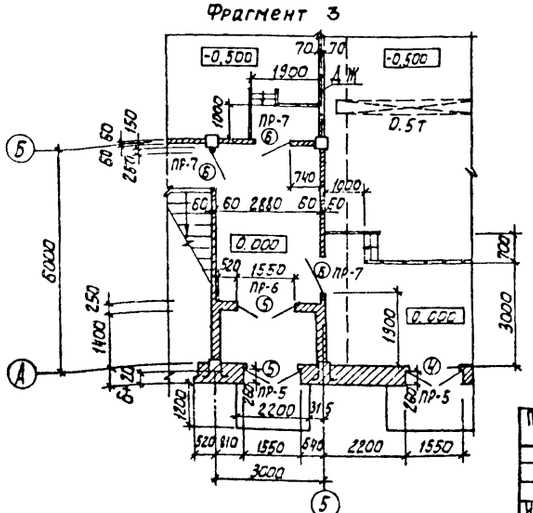

*1. Состав битумно-рулонной изоляции толщиной 10 мм.
- грунтовочный слой раствором битума в бензине за 2 раза.
- Два слоя рубероида РПМ-300А на битуме БН 70/30,
- шпаклевка мастикой битуминоль марки М-2 толщиной 5 мм

2. Конструкцию покрытия полов 3; 9 и изоляцию пола завести на вертикальную поверхность стены на 300 мм.

3. В помещениях полтактных осветлителей, расходных баков коагулянта, насосной станции и воздуходувной (помещения №1, 3, 4) предусмотреть уклоны в полах в соответствии с листом АР-3 (план на отм. 0.000). Привязка и размеры лотков приямков и фундаментов под оборудование даны на листах марки КМ.

Привязан

Инв. №

Т.п. 901-8-8 АР					
Н. контр.	Глебов				
Проверил	Двойнина		Блок основных сооружений для станции обесфторивания воды производительностью 1,6 тыс м³/сут	Стадия	Лист	Листов
Ст. арх.	Шилова			Р	8	
Рук. гр.	Двойнина					
ГИП	Левина		Планы полов и кровли, экспликация полов фрагмент 3.	ЦНИИЭП инженерного оборудования г. Москва		
ГАП	Глебов					
Гл. конст	Пронин					
Нач. отд.	Красавин					

Согласовано: Отдел ВГ Кротков

Инв. № подл. | Подпись и дата | Взам. инв. №

18563-01

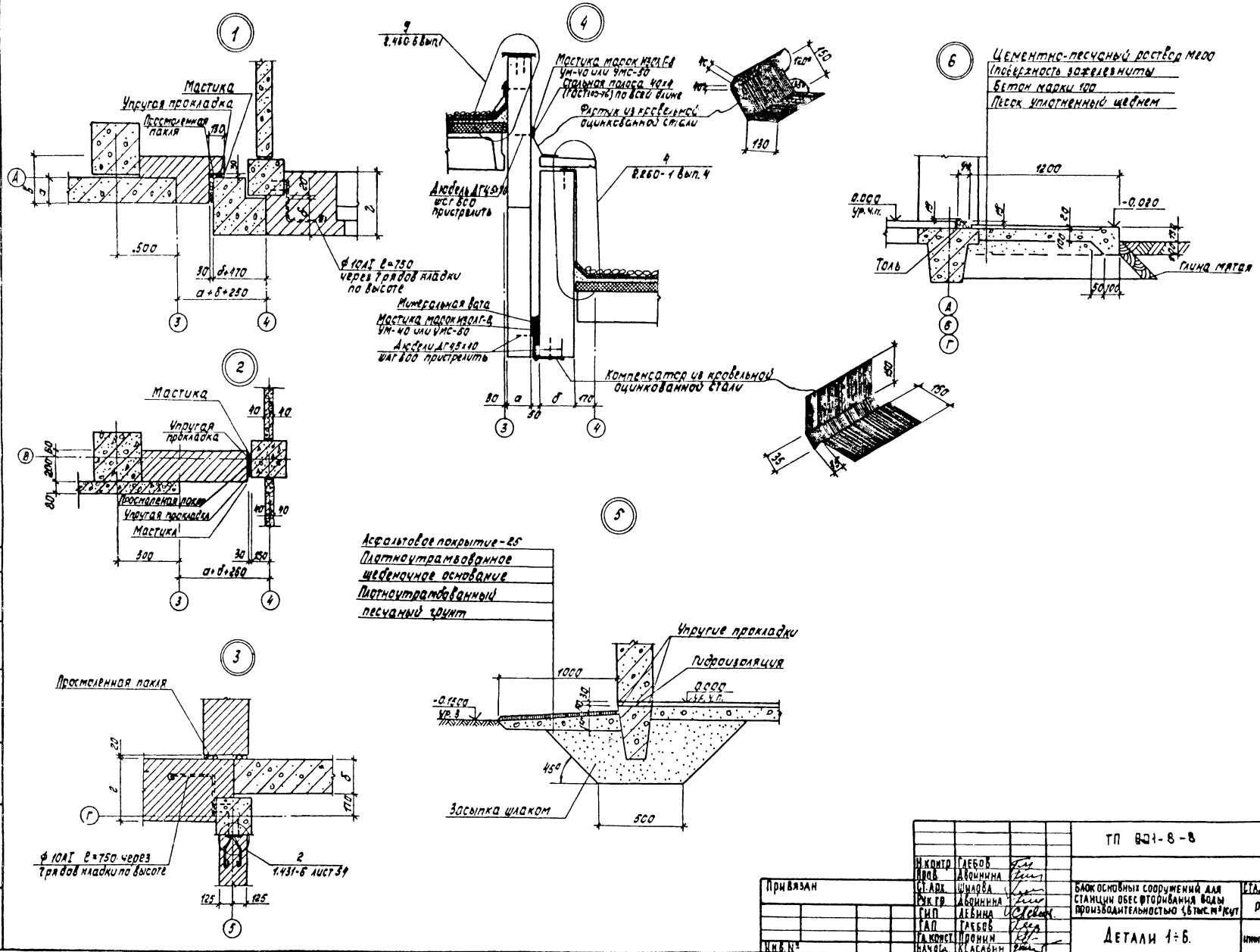

				ТП 901-8-8	АР
Н.контр	Глебов				
Пров	Двойнина				
Ст.арх.	Шилова			Блок основных сооружений для станции обесфторивания воды производительностью 1,6 тыс. м³/сут	Стадия: Р; Лист: 9; Листов:
Рук.гр.	Двойнина				
ГИП	Левина			Детали 1÷6.	ЦНИИЭП инженерного оборудования г. Москва
ГАП	Глебов				
Гл.конст.	Пронин				
Начальн.	Касавин				

Привязан

Инв. №

Копировал Корецкая

Формат 22

Альбом I

Типовой проект 901-8-8

Согласовано

Типовой проект 901-3-8 Альбом

Ведомость рабочих чертежей основного комплекта.

Лист	Наименование	Примечание
1	Общие данные (начало).	
2	Общие данные (окончание).	
3	Схема расположения фундаментов, фундаментных балок и подпорных стен. Сечение 1-1. Виды 10-10 ÷ 15-15.	
4	Схема расположения фундаментов, фундаментных балок и подпорных стен. Виды 2-2 ÷ 5-5.	
5	Схема расположения фундаментов, фундаментных балок и подпорных стен Разрезы 6-6 ÷ 9-9.	
6	Фундаменты Фм1; Фм2; Фм3. Опалубочные чертежи. Армирование.	
7	Фундаменты Фм4; Фм5; Фм6. Опалубочные чертежи. Армирование.	
8	Фундаменты Фм7; Фм8; Фм9; Фм10. Опалубочные чертежи.	
9	Фундаменты Фм7; Фм8; Фм9. Армирование.	
10	Фундамент Фм10. Армирование. Фундамент Фм13. Опалубочный чертеж. Армирование.	
11	Фундаменты Фм11; Фм12. Опалубочные чертежи. Армирование	
12	Фундаменты Фм14; Фм15; Фм16. Опалубочные чертежи. Армирование.	
13	Фундамент Фм17. Опалубочный чертеж. Армирование.	
14	Схема расположения емкостей, фундаментов под оборудование, каналов и приямков.	
15	Схема расположения емкостей, фундаментов под оборудование, каналов и приямков. Разрезы 1-1 ÷ 8-8.	
16	Схема расположения труб и закладных деталей в полу и стенах.	
17	Схема расположения каналов и приямков в осях 5-6, 8-Г Разрезы 7-7 ÷ 13-13.	
18	Фундаменты под оборудование Фо-1 ÷ Фо-13.	
19	Антикоррозионная защита каналов и фундаментов под оборудование.	
20	Растворные баки коагулянта и извести (РЕ-1). Схема расположения стеновых панелей и монолитных участков. Разрезы 1-1 ÷ 3-3. Узлы 3, 4.	
21	Схема расположения закладных изделий в монолитных участках. Армирование Ум1; Ум2; Ум3 в емкости РЕ-1.	
22	Антикоррозионная защита и схема деревянной обрешетки в емкости РЕ-1.	
23	Армирование монолитного ж.б. днища емкости РЕ-1	
24	Схема расположения каркасов в зубе днища емкости РЕ-1	
25	Расходные баки коагулянта и полиакриламида (РЕ-2). Опалубочные чертежи.	
26	Расходные баки коагулянта и полиакриламида (РЕ-2). Армирование.	
27	Схемы расположения стеновых панелей по осям „А", „Г", „1", „3", „4", „6". Спецификация.	
28	Схемы расположения стеновых панелей по осям „А", „Г"; „1"; „3", „4"; „6" Сечения 1-1 ÷ 3-3. Спецификации.	
29	Схемы расположения колонн, балок, ригелей.	
30	Схемы расположения колонн, балок, ригелей. Разрезы 4-4, 5-5. Узел 1. Спецификация.	
31	Схема расположения вертикальных связей.	
32	Схемы расположения подкрановых путей и монорельсов. Разрезы 1-1 ÷ 3-3.	
33	Схемы расположения подкрановых путей и монорельсов. Узлы 1 ÷ 5.	
34	Схемы расположения плит покрытия и перекрытия. Спецификация.	
35	Схемы расположения лестничных маршей, проступей и верхней лестничной площадки.	
36	Перекрытие на отм. 1.100. Сечения 1-1 ÷ 5-5.	
37	Перекрытие на отм. 1.100. Сечения 6-6, 7-7. Балки Бм1 ÷ Бм3.	
38	Армирование монолитных участков Ум1; Ум2, Ум3	
39	Схемы расположения площадок на отм. -0.500; 0.000; 3.580	
40	Узлы 5; 6. Сечения 11-11 ÷ 17-17.	
41	Схема расположения закладных деталей в полу. Узлы 1 ÷ 4.	
42	Схема расположения приточной в. мткамеры на отм. 3.600.	

Типовой проект разработан в соответствии с действующими нормами и правилами и предусматривает в части железобетонных конструкций мероприятия, обеспечивающие взрывную, взрывопожарную и пожарную безопасность при эксплуатации здания.

Главный инженер проекта: Левина (Левина С.Е)

Ведомость ссылочных и прилагаемых документов (начало).

Обозначение	Наименование	Примечание
	Ссылочные документы	
1.020-1 Вып. 1-1; 3-1; 3-5; 5-1; 5-2; 5-4; 5-8; 6-1; 6-2; 7-1; 9-1; 10-1.	Конструкции каркаса межвидового применения для многоэтажных общественных зданий (на основе серии ИИ-04).	
ГОСТ 13579-78	Блоки бетонные для стен подвалов.	
1.112-5 Вып. 2	Плиты железобетонные для ленточных фундаментов.	
1.423-3 Вып. 1; 2	Железобетонные колонны прямоугольного сечения для одноэтажных производственных зданий без мостовых кранов высотой до 9.6 м.	
1.423-5 Вып. 0; 2	Железобетонные колонны прямоугольного сечения для одноэтажных производственных зданий без мостовых кранов высотой 10.8; 12.0; 13.2 и 14.4 м.	
Шифр 460-75 Вып. 1-1	Железобетонные фахверковые колонны прямоугольного сечения для одноэтажных производственных зданий. Колонны торцевого фахверка	
1.462-1 Вып. I; II дополнение к Вып. I ÷ IV	Железобетонные предварительно напряженные балки с параллельными поясами пролетом 12 м для покрытий зданий с плоской и скатной кровлей.	
1.462-10 Вып. 1; 2	Железобетонные балки пролетами 6 и 9 м для покрытий зданий, с плоской кровлей.	
1.415-1 Вып. 1	Железобетонные фундаментные балки для стен производственных зданий.	
КЭ-01-58 Вып. I	Сборные железобетонные обвязочные балки и перемычки для промышленных зданий.	
1.432-14/80 Вып. 1	Стеновые панели отапливаемых производственных зданий с шагом колонн 6 м.	
2.432-1 Вып. 0	Монтажные узлы панельных стен отапливаемых одноэтажных производственных зданий с железобетонным каркасом.	

Инв. № подл. | Подпись и дата | Взам. инв. №

Привязан:

ТП 901-8-8 КЖ

Н. контр.	Левина	Левина
Провер.	Письман	
Ст. техн.	Митрофанова	
Рук. гр.	Письман	
Гип.	Левина	
Гл. конст.	Пронин	
Нач. отд.	Красавин	

Блок основных сооружений для станции обесфторивания воды производительностью 1,6 тыс. м³/сутки

Стадия	Лист	Листов
Р	1	42

Общие данные

ЦНИИЭП инженерного оборудования г. Москва

12563-01

Типовой проект 901-8-8 Альбом I

Ведомость ссылочных и прилагаемых документов (продолжение).

Обозначение	Наименование	Примечание
1.439-2	Стальные изделия креплений канальных стен одноэтажных производственных зданий с железобетонным каркасом.	
3.400-3 Вып.1	Сборные железобетонные подпорные стенки межотраслевого применения.	
3.900-3 Вып.1;3;4	Сборные железобетонные конструкции емкостных сооружений для водоснабжения и канализации.	
1.041-1 Вып.1;4	Сборные железобетонные многопустотные панели перекрытий многоэтажных общественных и производственных зданий.	
ГОСТ 22701.0-77; 22701.1-77; 22701.5-77	Плиты железобетонные ребристые предварительно напряженные размерами 6×3 м для покрытий производственных зданий.	
2.460-2 Вып.0	Монтажные детали сборных железобетонных конструкций покрытий одноэтажных промышленных зданий.	
1.494-24 Вып.1	Стаканы для крепления крышных вентиляторов, дефлекторов и зонтов.	
3.006-2 Вып.II-2	Сборные железобетонные каналы и тоннели из лотковых элементов. Рабочие, чертежи железобетонных изделий.	
1.459-2 Вып.2	Стальные лестницы, переходные площадки и ограждения. Чертежи КМД.	
1.410-2 Вып.1	Унифицированные арматурные изделия для монолитных железобетонных конструкций.	
1.412-1/77 Вып.1÷3	Монолитные железобетонные фундаменты под типовые колонны прямоугольного сечения одноэтажных промышленных зданий.	
1.412.1-4	Монолитные железобетонные фундаменты на естественном основании под железобетонные стойки фахверка.	
3.400-6/76	Унифицированные закладные детали сборных железобетонных конструкций инженерных сооружений промышленных предприятий.	
1.400-15 Вып.1	Унифицированные закладные изделия железобетонных конструкций для крепления технологических коммуникаций и устройств.	
ГОСТ 23279-78	Сетки сварные из стержневой арматуры диаметром до 40 мм. Общие технические условия.	
1.400-6/76	Унифицированные закладные детали сборных железобетонных конструкций зданий промышленных пред-	

Ведомость ссылочных и прилагаемых документов (окончание).

Обозначение	Наименование	Примечание
	приятий: закладные детали конструкций одноэтажных зданий.	
МРТУ 6-05-918-67	Трубы полиэтиленовые низкой плотности.	
3.901-6	Патрубки ребристые dy=50÷1400мм для пропуска труб через стены.	
ГОСТ 10704-76	Трубы стальные.	
	Прилагаемые документы	
ТП 901-8-8 КЖИ	Строительные изделия	
ТП 901-8-8 КЖ ВМ	Ведомость потребности в материалах.	

Ведомость спецификаций (начало)

Лист	Наименование	Примечание
3	Спецификация сборных и монолитных железобетонных фундаментов	
4	Спецификация сборных железобетонных фундаментных балок, цокальных панелей, блоков стен подвала.	
5	Спецификация сборных железобетонных фундаментных плит обвязочных балок подпорных стен.	
6	Спецификация монолитных фундаментов (Фм1; Фм2; Фм3).	
7	Спецификация монолитных фундаментов (Фм4; Фм5; Фм6).	
9	Спецификация монолитных фундаментов (Фм7; Фм8; Фм9).	
10	Спецификация монолитных фундаментов (Фм10; Фм13).	
11	Спецификация монолитных фундаментов (Фм11; Фм12).	
12	Спецификация монолитных фундаментов (Фм14; Фм15; Фм16).	
13	Спецификация монолитных фундаментов (Фм17).	
14	Спецификация фундаментов под оборудование, канальных плит, элементов каналов и приямков.	
16	Спецификация закладных изделий в полу и стенах на отм. -0.500; -1.800; 0.000; 3.600.	
20	Спецификация стеновых панелей и монолитных участков растворных баков коагулянта и извести (РЕ-1).	
21	Спецификация монолитных участков Ум1÷Ум3.	
23	Спецификация сеток и каркасов монолитного днища растворных баков коагулянта и извести (РЕ-1).	
25	Спецификация расходных баков полиакриламида (РЕ-2).	
27	Спецификация стеновых панелей.	
28	Спецификации стеновых панелей и стальных элементов крепле-	

Ведомость спецификаций (окончание).

Лист	Наименование	Примечание
	ния перекрытий, покрытий и диафрагм жесткости.	
29	Спецификация сборных железобетонных и стальных колонн и соединительных элементов.	
30	Спецификация железобетонных стропильных балок, диафрагм, жесткости и ригелей.	
34	Спецификация плит покрытия и перекрытия.	
35	Спецификация лестничных маршей, площадок и проступей.	
36	Спецификация элементов перекрытия на отм. 1.100 (плиты, балки, монолитные участки, металлические элементы).	
37	Спецификация монолитных балок (Бм1; Бм2; Бм3).	
38	Спецификация монолитных участков (Ум1; Ум2; Ум3).	
40	Спецификация элементов площадок и лестниц.	
42	Спецификация элементов приточной венткамеры.	
31;32	Техническая спецификация стали.	

Ведомость объемов сборных бетонных и железобетонных конструкций.

N строки	Наименование группы элементов конструкций	Код	Кол-во м³	Примечание
1	Блоки фундаментов	5811000000	59.17	
2	Плиты фундаментов	5813000000	18.64	
3	Обвязочные балки	5824000000	6.45	
4	Подпорные стенки	5811000000	10.28	
5	Фундаменты	5812000000	8.5	
6	Колонны	5821000000	23.39	
7	Балки	5822000000	6.75	
7	Перемычки	5828000000	2.33	
9	Стеновые панели	5831000000	129.86	
10	Фризовый камень	5894000000	1.60	
11	Плиты покрытия и перекрытия	5841000000 5842000000	77.11	
12	Ригели	5825000000	13.52	
13	Диафрагмы жесткости	5832000000	3.91	
14	Стаканы	5896000000	0.46	
15	Лестничные марши накладные проступи.	5891000000	2.79	

ПРИВЯЗАН:

ИНВ. №

Н.КОНТР	ЛЕВИНА	
ПРОВЕР	ПИСЬМАН	
СТ.ТЕХН.	МИТРОФАНОВ	
РУК.ГР.	ПИСЬМАН	
ГИП	ЛЕВИНА	
ГА.КОНСТР	ПРОНИН	
НАЧ.ОТД.	КРАСАВИН	

ТП 901-8-8 КЖ

БЛОК ОСНОВНЫХ СООРУЖЕНИЙ ДЛЯ СТАНЦИИ ОБЕСФТОРИВАНИЯ ВОДЫ ПРОИЗВОДИТЕЛЬНОСТЬЮ 1,6 тыс. м³/сутки

СТАДИЯ	ЛИСТ	ЛИСТОВ
Р	2	

ОБЩИЕ ДАННЫЕ.

ЦНИИЭП ИНЖЕНЕРНОГО ОБОРУДОВАНИЯ г. МОСКВА

18563-01

Схема расположения фундаментов фундаментных балок и подпорных стен

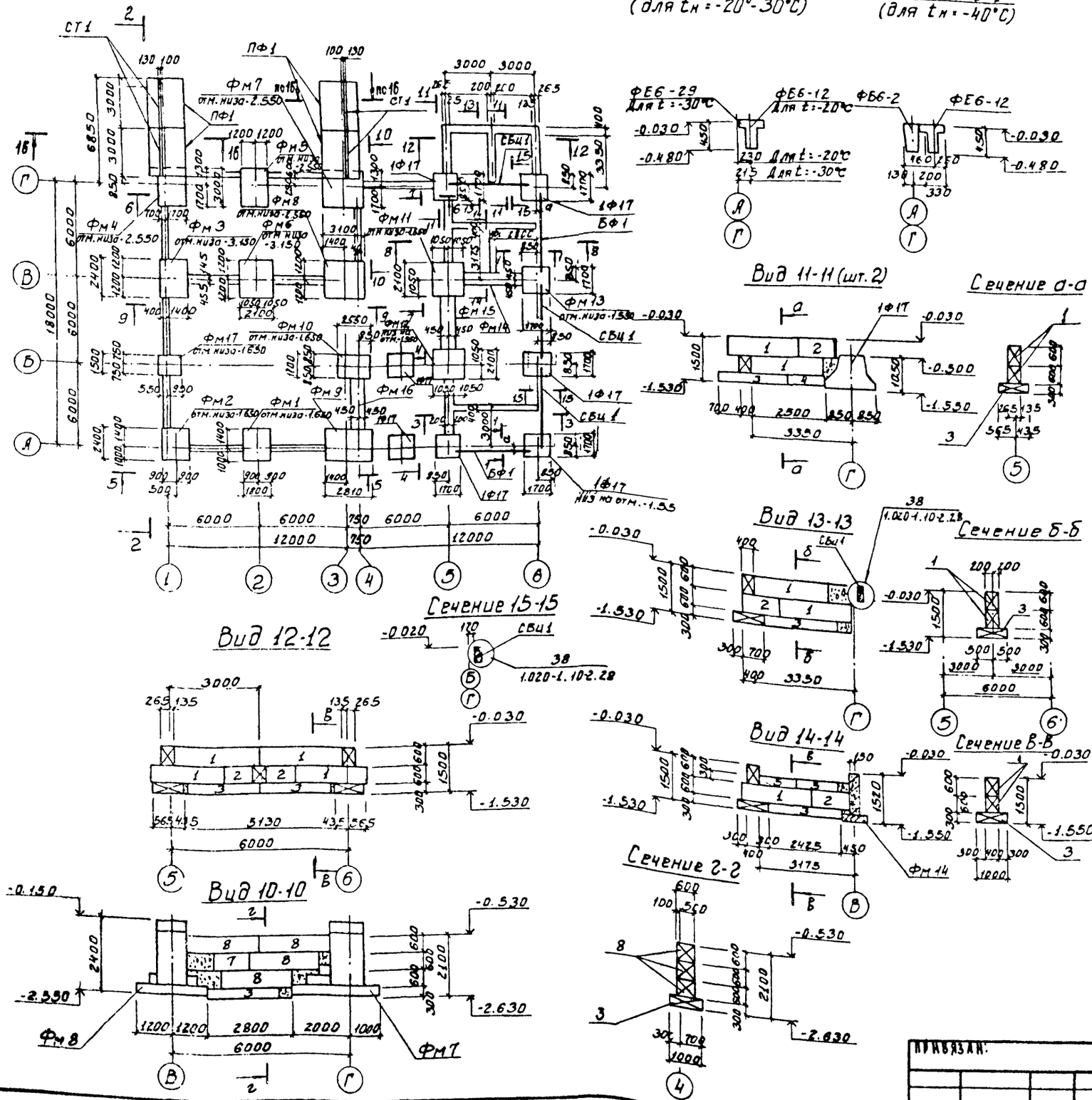
Сечение 1-1 (для tн = -20°-30°С)
Сечение 1-1 (для tн = -40°С)
Вид 11-11 (шт. 2)
Сечение а-а
Вид 13-13
Сечение б-б
Вид 12-12
Сечение 15-15
Вид 14-14
Сечение в-в
Вид 10-10
Сечение г-г
ФЕ6-29 Для t = -30°С
ФЕ6-12 Для t = -20°С
ФБ6-2
ФЕ6-12
ФМ1
ФМ2
ФМ3
ФМ4
ФМ5
ФМ6
ФМ7
ФМ8
ФМ9
ФМ10
ФМ11
ФМ12
ФМ13
ФМ14
ФМ15
ФМ16
ФМ17
ПФ1
СТ1
СВЦ1
БФ1
1Ф17
-0.030
-0.480
-0.500
-1.530
-0.020
-0.150
-0.530
-2.630
-1.550
-2.550
-1.350
-1.650
-1.550
-1.355
-0.030
-1.530
-0.030
-1.530
-0.030
-1.550
-0.030
-2.630
-0.530
-2.630
-0.030
-1.530
-0.030
-1.530
-0.030
-1.550
-0.030
-1.550
-0.030
-1.530
-0.030
-1.530
-0.030
-1.530

Типовой проект 901-8-8 Альбом I

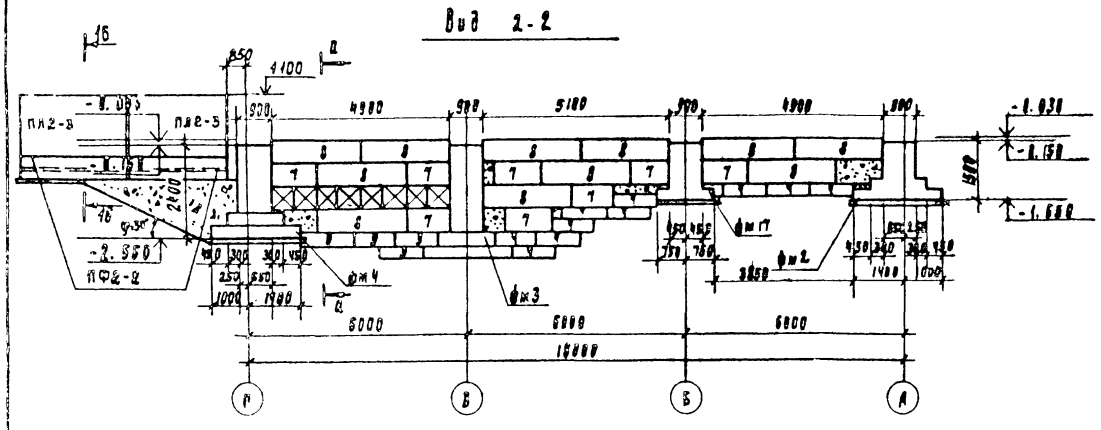
Вид 2-2

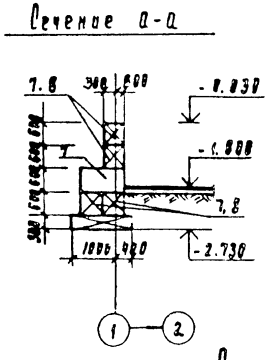
Сечение а-а

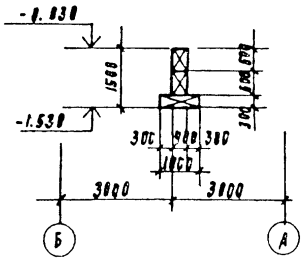
Сечение б-б

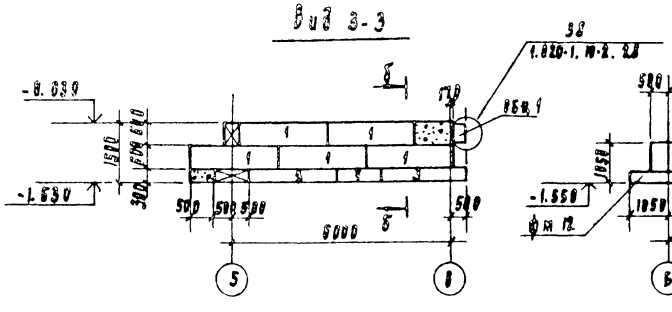
Вид 3-3

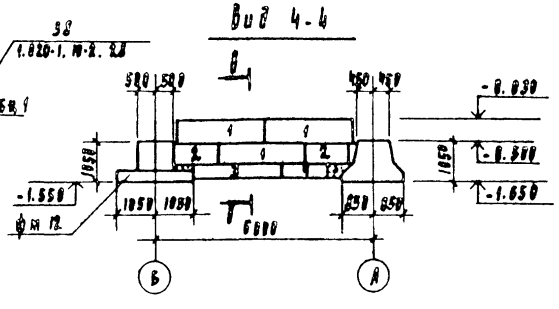
Вид 4-4

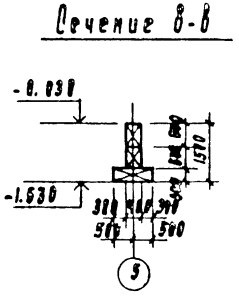
Сечение в-в

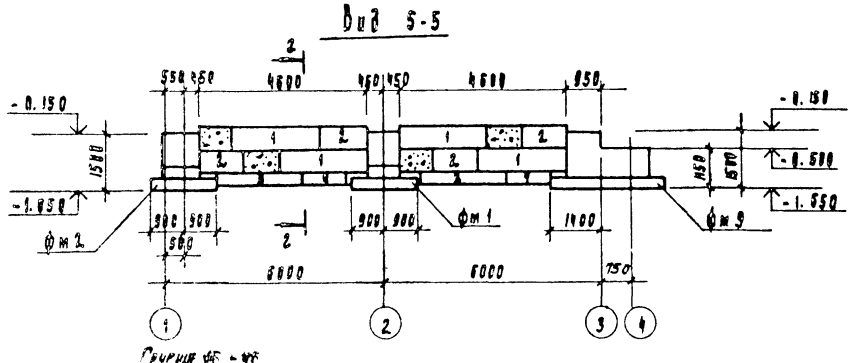
Вид 5-5

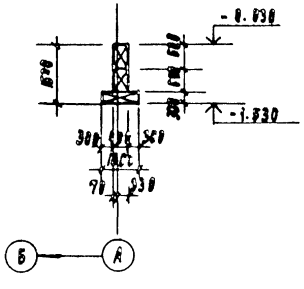
Сечение 2-2

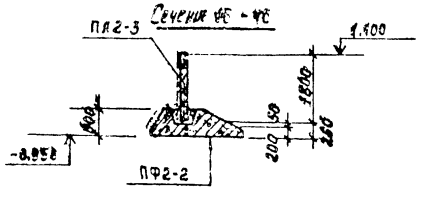
Сечение ф6-ф6

На разрезах и сечениях изображенных на листах 3,4,5 буквенный индекс фундаментных блоков и плит условно опущен.

Спецификация сборных ж.б. фундаментных балок, цокольных панелей, блоков стен подвала

Марка, поз	Обозначение	Наименование	Кол	Масса ед, т	Примечание
		Фундаментные балки			
		для $t^{\circ}_{н}=-20^{\circ}C$			
БФ1	1.415-1. в.1	ФБ6-12	2	1.5	
		для $t^{\circ}_{н}=-30^{\circ}C$			
БФ1	1.415-1 в.1	ФБ6-29	2	1.9	
		для $t^{\circ}_{н}=-40^{\circ}C$			
БФ1	1.415-1 в.1	ФБ6-2	2	1.3	
	1.415-1 в.1	ФБ6-12	2	1.5	
		Цокольные панели			
		для $t^{\circ}_{н}=-20^{\circ}C$			
СБЦ1	1.020-1 в.5-1	БЦ60.5.25п	3	0.9	
		для $t^{\circ}_{н}=-30^{\circ}C,-40^{\circ}C$			
СБЦ1	1.020-1 в.5-1	БЦ60.5.35п	3	1.3	
		Фундаментные блоки			
		для $t^{\circ}_{н}=-30^{\circ}C$			
ФБ1	ГОСТ 13579-78	ФБС 24.4.6-Т	25	1.3	
ФБ2	ГОСТ 13579-78	ФБС 12.4.6-Т	15	0.64	
ФБ5	ГОСТ 13579-78	ФБС 12.4.3-Т	4	0.31	
ФБ6	ГОСТ 13579-78	ФБС 12.6.3-Т	14	0.46	
ФБ7	ГОСТ 13579-78	ФБС 12.6.6-Т	29	0.96	
ФБ8	ГОСТ 13579-78	ФБС 24.6.6-Т	33	1.96	

Н. контр.	Левина		ТП 901-8-8 КЖ
Провер.	Письман		
Инж.	Овчинников		Блок основных сооружений для станции обесфторивания воды производительностью 1.6 тыс. м³/сутки
Ст. инж.	Шевченко		Стадия: Р; Лист: 4; Листов:
Рук. пр.	Письман		
ГИП	Левина		Схема расположения фундаментов, фундаментных балок и подпорных стен. Виды 2-2 – 5-5
Гл. конст.	Пронин		ЦНИИЭП инженерного оборудования г. Москва
Нач. отд.	Красавин		

Привязан

Инв. №

Копировал Подлевская Формат 22

Разрез 6-6

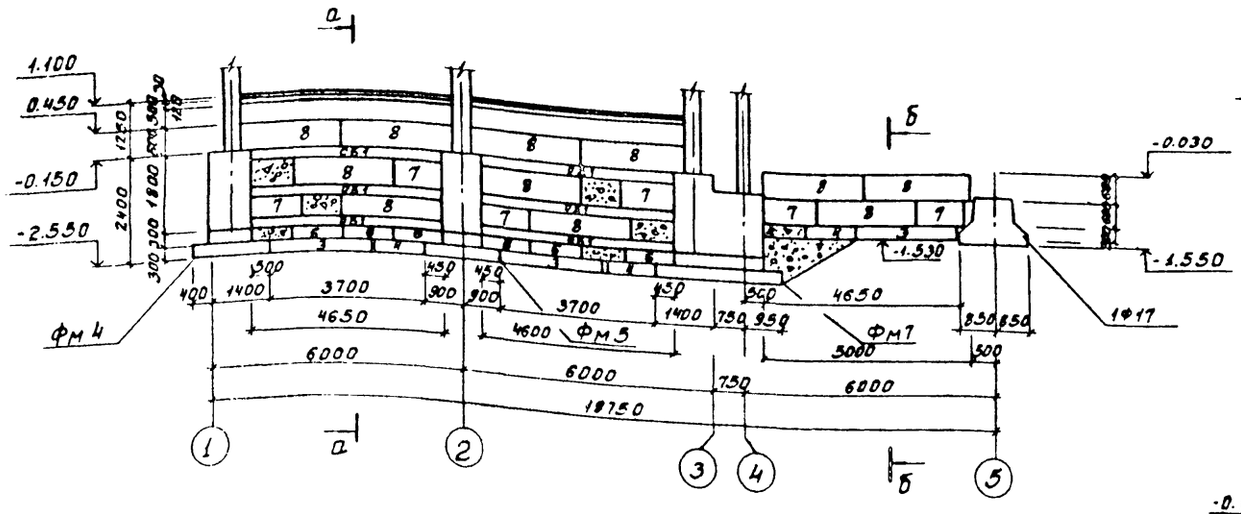

Сечение а-а

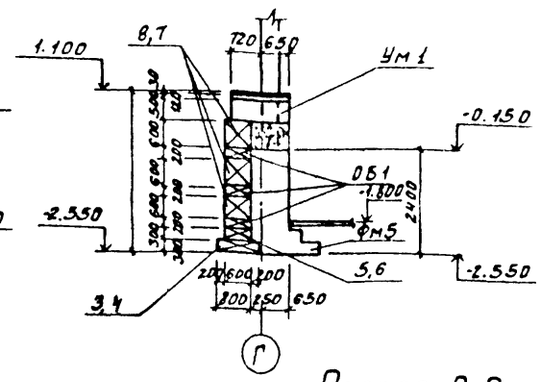

Сечение б-б

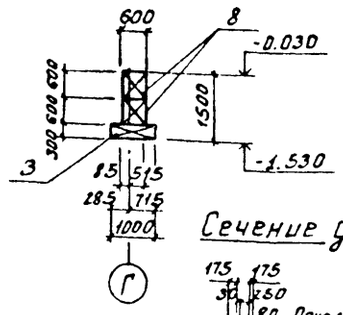

Разрез 7-7

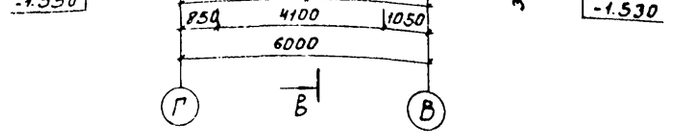

Сечение В-В

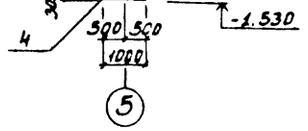

Разрез 9-9

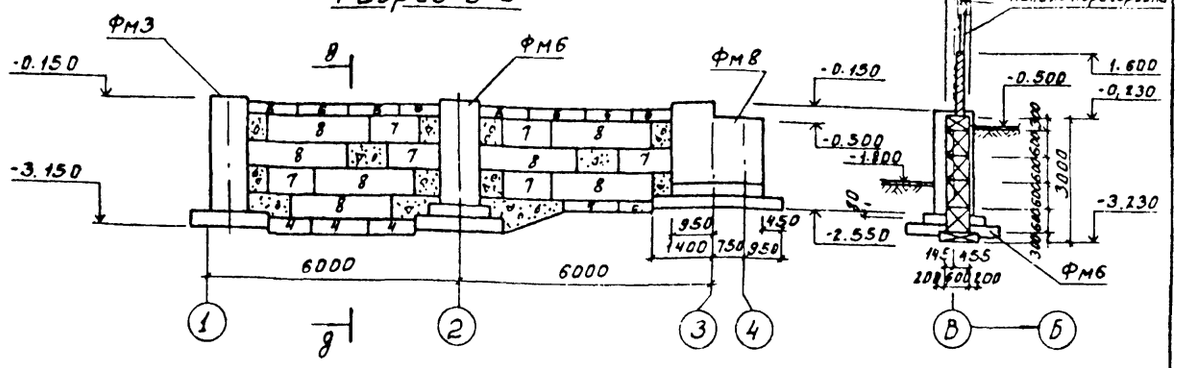

Разрез 8-8

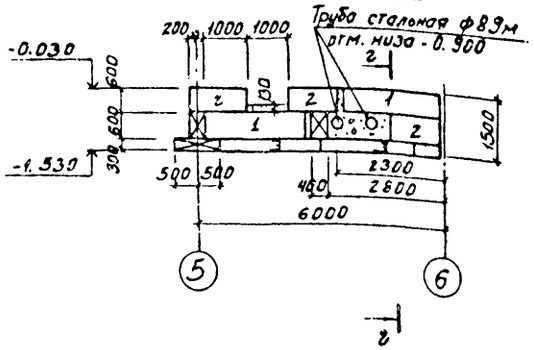

Сечение г-г

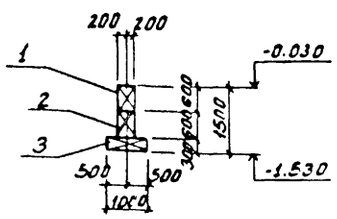

Деталь утепления стен подвала

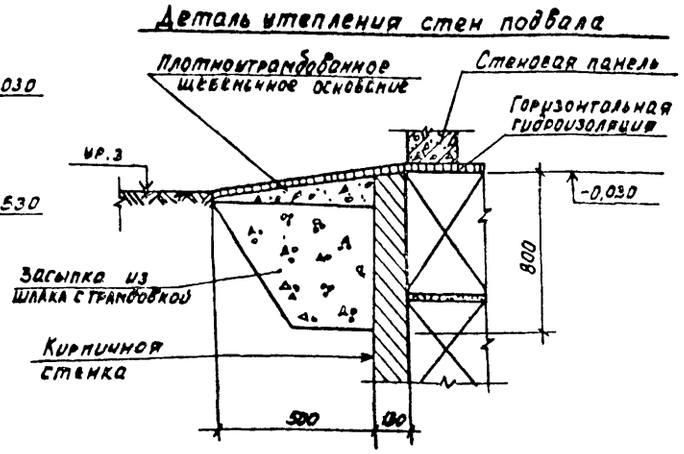

Спецификация сборных ж.б. фундаментных плит, обвязочных балок, подпорных стен.

Марка, поз.	Обозначение	Наименование	Кол.	Масса ед. т	Примечание
		Фундаментные плиты			
ФБ3	1.112-5 Вып.2	ФЛ 10.24-2	16	1.52	
ФБ4	1.112-5 Вып.2	ФЛ 10.12-2	24	0.75	
ФБ9	1.112-5 Вып.2	ФЛ 14.12-2	4	1.04	
		Обвязочные балки			
ОБ1	КЭ-01-58 Вып.I	БОС I-2	6	1.75	
		Подпорные стенки			
СТ1	3.400-3 Вып.1	ПЛ2-3	4	1.8	
ПФ1	3.400-3 Вып.1	ПФ2-2	4	4.6	

Привязан

Инв. №

Н. контр.	Левина		ТП 901-8-8 КЖС
Проверил.	Письман		
Гл. инж.	Шевченко		
Рук. гр.	Письман		
ГИП.	Левина		Блок основных сооружений для станции обеспечивания воды производительностью 1,6 тыс/м³ сутки. Схема расположения фундаментов, фундаментных балок и подпорных стен. Разрезы 6-6 ÷ 9-9
Гл. конст.	Просин		Стадия Р; Лист 5; Листов
Нач. отд.	Красавин		ЦНИИЭП инженерного оборудования г. Москва

18563-01

Инв. № подл. | Подпись и дата | Взам. инв. №

Фм 1

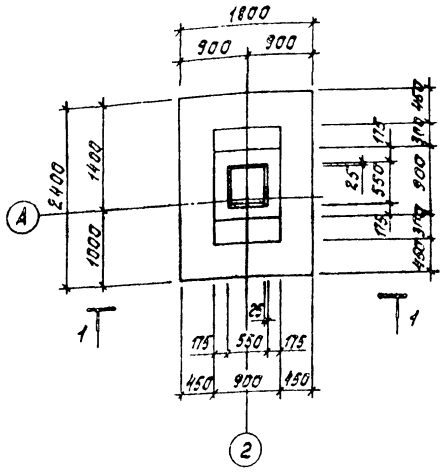

Фм 2

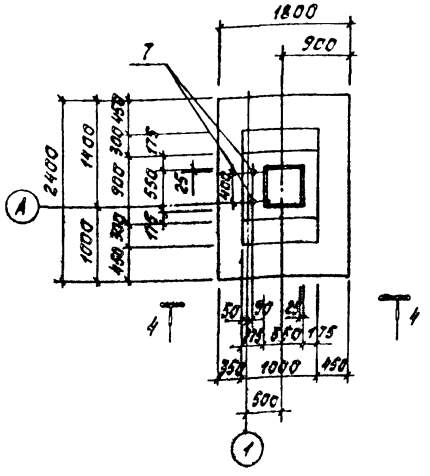

Фм 3

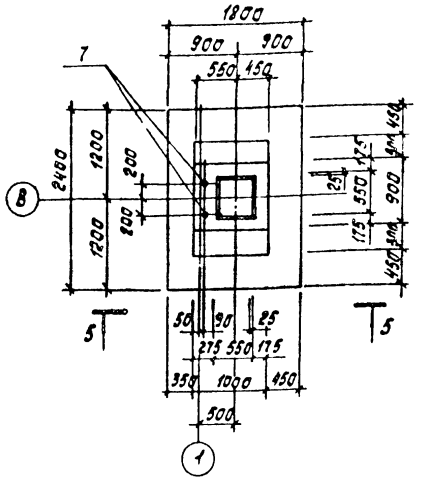

1-1

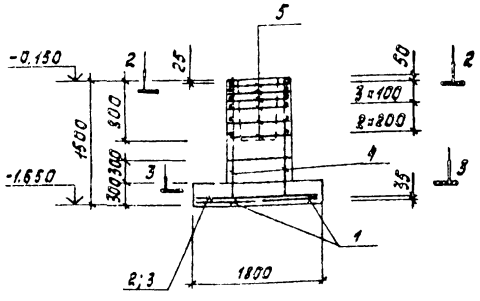

4-4

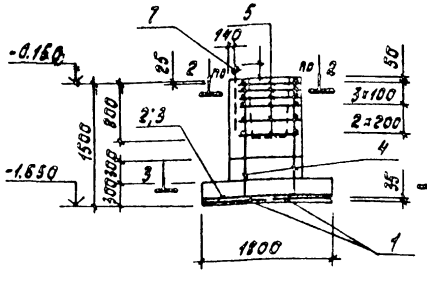

5-5

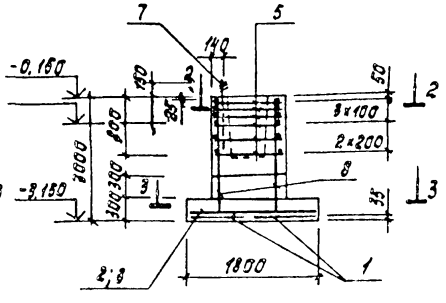

2-2

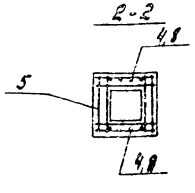

Схема нагрузок для Фм1

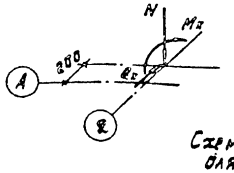

Схема нагрузок для Фм2

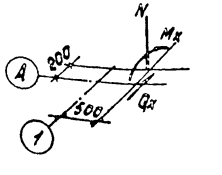

Схема нагрузок для Фм3

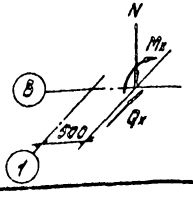

Схема раскладки сеток подошвы по 3-3

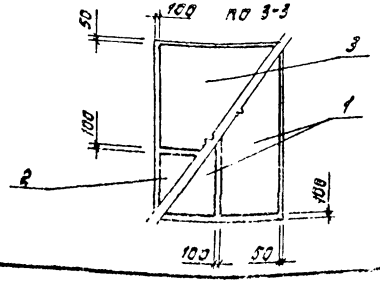

Спецификация монолитных фундаментов (Фм 1; Фм 2; Фм 3)

Формат	Зона	Поз.	Обозначение	Наименование	Кол.	Примечание
						масса (кг)
				Фм1		
				Сборочные единицы		
				Сетки арматурные		
		1	1.410-2, вып.1	Сетка С12АII-8×24	2	11,77
		2	1.410-2, вып.1	Сетка С12АII-8×18	1	8,76
		3	1.410-2, вып.1	Сетка С12АII-14×18	1	14,15
		4	1.410-2, вып.1	Сетка 1С12АII-8×15	2	7,12
		5	1.412-1/77 вып.3	Сетка СА-10АII	6	4,2
				Материалы:		объем (м³)
Б4		6		Бетон М200		2,21
				Фм2		
			позиции 1÷6 см	Фм1		
Б4		7		Болт 1.1 М24×800		масса кг
				ГОСТ 24379-1-80	2	2,34
				Фм3		
				Сборочные единицы		
				Сетки арматурные		
			Позиции 1,2,3,5,7	см. Фм1, Фм2		
		8	1.410-2, вып.1	Сетка 1С12АII-8×30	2	14,46
				Материалы:		объем
		9		Бетон М200		3,7

Таблица нагрузок для Фм1

Наимен. усилий	Усилия кН; кНм
N	511,5
Mx	120
Qx	24

Таблица нагрузок для Фм2

Наимен. усилий	Усилия кН; кНм
N	255,25
Mx	60
Qx	12

Таблица нагрузок для Фм3

Наимен. усилий	Усилия кН; кНм
N	300
Mx	65
Qx	6

Ведомость расхода стали на элемент, кг

Марка элемента	Изделия арматурные														Общий расход
	Арматура класса								Всего	Арматура класса				Всего	
	AI				AII					Сталь круглая					
	ГОСТ 5781-75				ГОСТ 5781-75					ГОСТ 2590-71*					
	ф8			Итого	ф10	ф12		Итого		ф24			Итого		
Фм1	6,77			6,77	25,2	53,94		79,14	85,91				-		85,91
Фм2	6,77			6,77	25,2	53,94		79,14	85,91	6,84			6,84	6,84	92,75
Фм3	8,73			8,73	25,2	67,19		92,39	100,52	6,84			6,84	6,84	107,96

Т.П. 901-8-8 КЖ

Н.контр.	Левина		
Пров.	Письман		
Ст.инж.	Шевченко		
Рук.гр.	Письман		
Гип	Левина		
Гл.конст.	Пронин		
Нач.отд.	Красавин		

Привязан

Инв. №

Блок основных сооружений для станции обесфторивания воды производительностью 1,6 тыс. м³/сут

Фундаменты Фм1, Фм2, Фм3. Опалубочные чертежи. Армирование.

Стадия	Лист	Листов
Р	6	

ЦНИИЭП инженерного оборудования г. Москва

Копировал Корецкая

Формат 1853-01

Альбом

Типовой проект 901-8-8

Согласовано

Инв. № подл. | Подпись и дата | Взам. инв. №

Альбом 1

Типовой проект 901-8-8

Фм 4

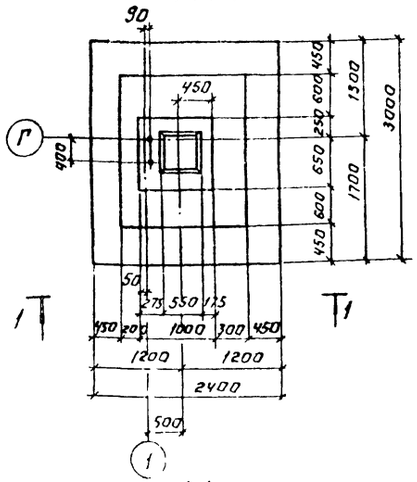

Фм 5

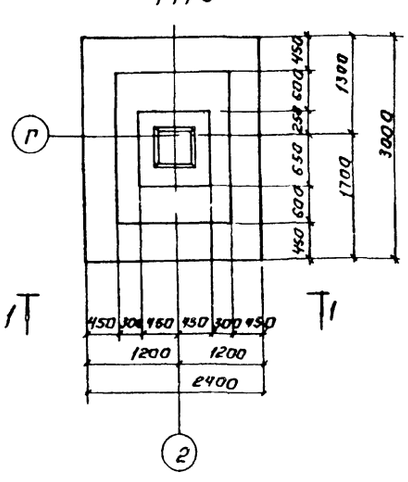

Фм 6

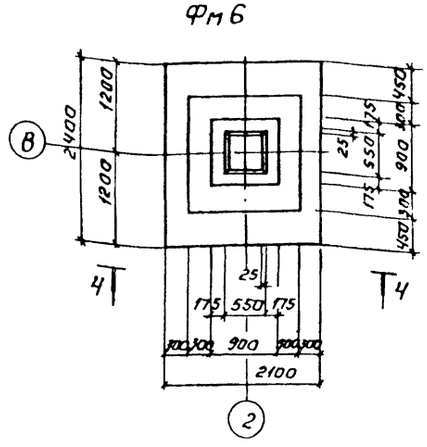

1-1

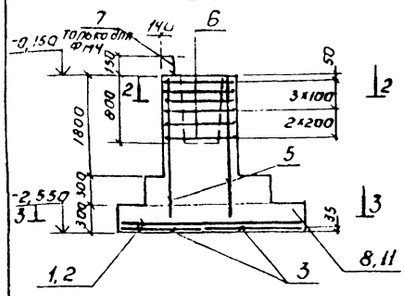

2-2

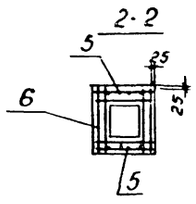

4-4

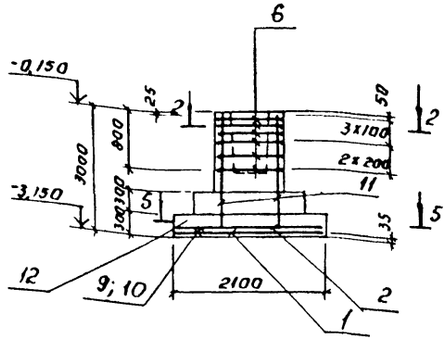

Схема раскладки сеток подошвы по 3-3.

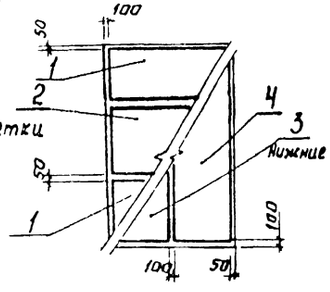

Схема нагрузок для Фм 4

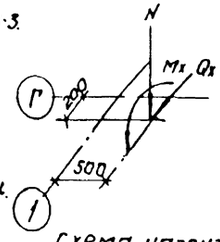

Таблица нагрузок для Фм 4

Наименование усилия	Усилия кН, кНм
N	200
Mx	120
Qx	18

Схема нагрузок для Фм 5

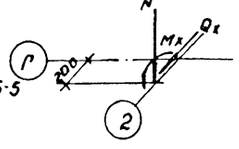

Таблица нагрузок для Фм 5

Наименование усилия	Усилия кН кНм
N	400
Mx	239,6
Qx	36

Схема раскладки сеток подошвы по 5-5

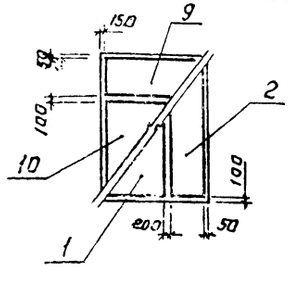

Схема нагрузок для Фм 6

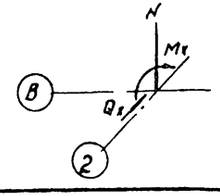

Таблица нагрузок для Фм 6

Наименование усилия	Усилия кН; кН.м
N	601,5
Mx	130
Qx	12

Спецификация монолитных фундаментов (Фм 4 ; Фм 5 ; Фм 6)

Формат	Зона	Поз.	Обозначение	Наименование	Кол.	Примечание
				Фм 4		Масса 1.
				Сборочные единицы		
		1	1.410-2, Вып. 1	Сетка С 12А II - 10х24	2	14,18
		2	1.410-2, Вып. 1	Сетка С 12А II - 8х24	1	11,77
		3	1.410-2, Вып. 1	Сетка С 12А II - 12х30	1	20,81
		4	1.410-2, Вып. 1	Сетка С 12А II - 10х30	1	17,79
		5	1.412-1/77, Вып. 3	Сетка 1С 12А II - 8х24	2	11,42
		6	1.412-1/77 Вып. 3	Сетка СА-10 А II	6	4,2
		7		Болт 1.1 М24х800 Вст3кп2 ГОСТ 24379.1-80	2	3,42
				Материалы:		
		8		Бетон М200		объем на Фм 4,6
				Фм 5		
				Сборочные единицы		
			позиции 1÷6,8	см. Фм 4		
				Фм 6		
				Сборочные единицы		
			позиции 1,2,6	см. Фм 4		
		9	1.410-2, Вып. 1	Сетка С 12А II - 8х21	1	10,44
		10	1.410-2, Вып. 1	Сетка С 12А II - 14х21	1	16,85
		11	1.412-1/77, Вып. 3	Сетка 1С 12А II - 8х30	2	11,42
		12		Материалы:		
				Бетон М200		объем на Фм 4,1

Ведомость расхода стали на элемент, кг

Марка элемента	Изделия арматурные									Общий расход
	Арматура класса							Всего	Арматура класса				Всего	
	A I				A II				Сталь круглая					
	ГОСТ 5781-75				ГОСТ 5781-75				ГОСТ 2590-71*					
	Ф 8			Итого	Ф10	Ф12		Итого	Ф24			Итого		
Фм4	11,18			11,18	25,2	90,39		115,59	126,77	6,84			6,84	6,84	133,61
Фм5	11,18			11,18	25,2	90,39		115,59	126,77						126,77
Фм6	8,61			8,61	25,2	67,47		92,67	101,28						101,28

Инв. № подл. | Подпись и дата | Взам. инв. №

Привязан:

Инв. №

Н. контр.	Левина		
Провер.	Письман		
Гл. инж.	Шевченко		
Рук. гр.	Письман		
ГИП	Левина		
Гл. констр.	Пронин		
Нач. отд.	Красавин		

ТП 901-8-8 КЖ

Блок основных сооружений для станции обезфторивания воды производительностью 1 тыс. м³/сутки

Фундаменты Фм 4, Фм 5, Фм 6. Опалубочные чертежи. Армирование

Стадия	Лист	Листов
Р	7	

ЦНИИЭП инженерного оборудования Госгражданстроя г. Москва

Копировал: Логинова

Формат А2

Фм 7

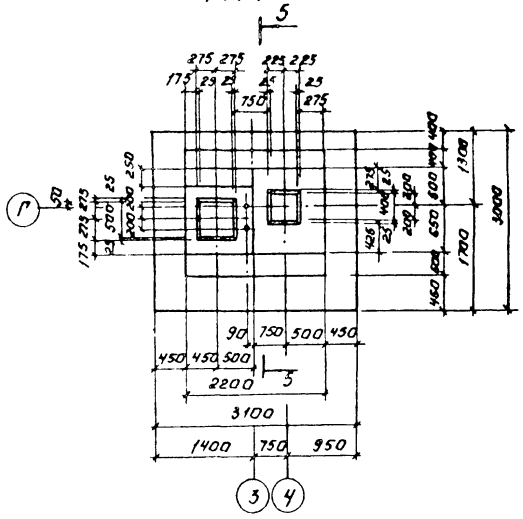

Фм 9

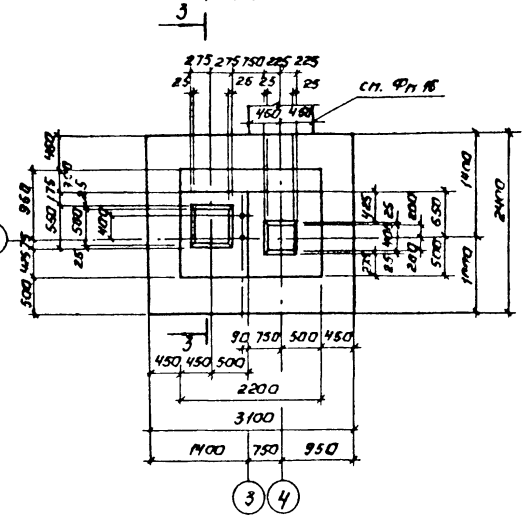

Сечение 3-3

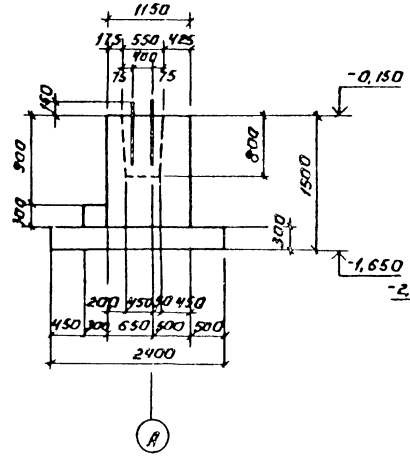

Сечение 4-4

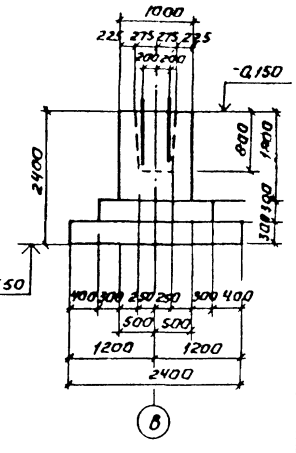

Фм 8

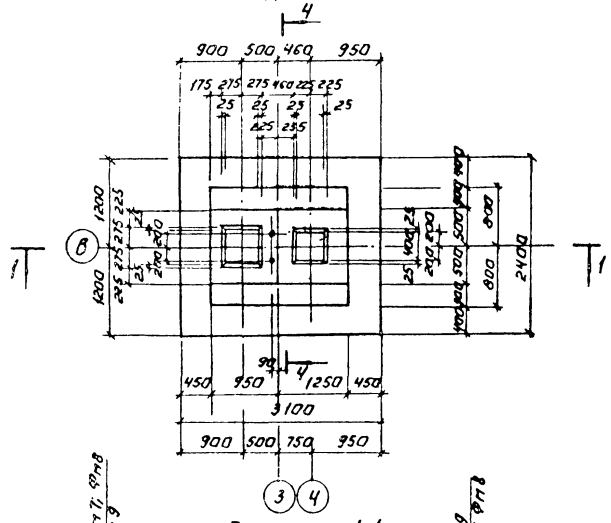

Фм 10

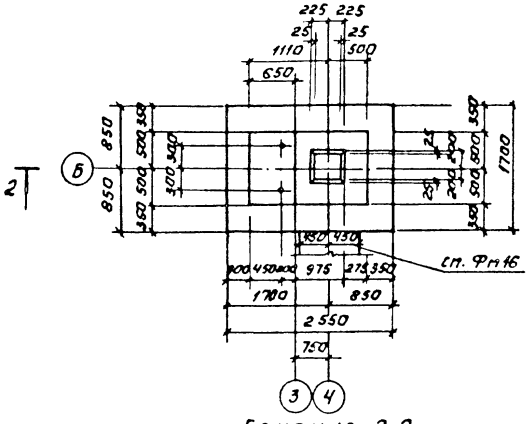

Сечение 5-5

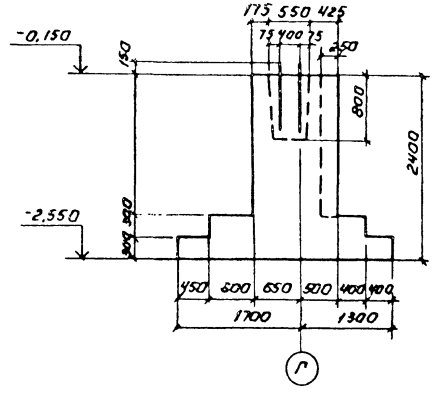

Сечение 1-1

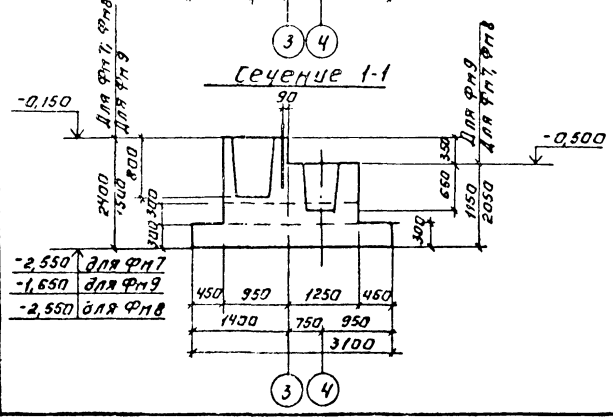

Сечение 2-2

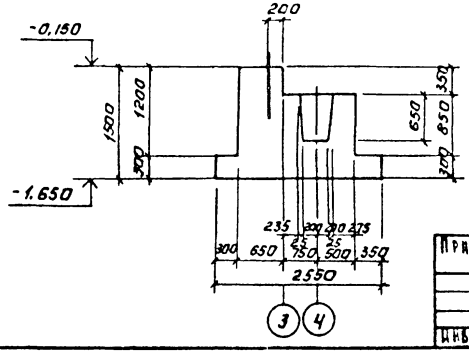

1. Армирование фундаментов Фм7, Фм8, Фм9 смотреть на листе 9.
2. Армирование фундамента Фм 10 смотреть на листе 10.

			ТП 901-8-8		КЖ
Н.контр.	Левина		Блок основных сооружений для станции обесфторивания воды производительностью 1,6 тыс. м³/сутки	Стадия	Лист	Листов
Провер.	Письман			Р	8	
Гл.инж.	Шевченко		Фундаменты Фм7, Фм8, Фм9, Фм10. Опалубочные чертежи.	ЦНИИЭП инженерного оборудования г. Москва		
Рук.гр.	Письман					
ГИП	Левина					
Н.комнс.	Пронин					
Инж.ст.	Красавин					

Привязан:

Инв. №

Копировал: Логинова

Формат: 2А

Типовой проект 901-8-8

Инв. № подл. | Подпись и дата | Взам. инв. №

Типовой проект 901-8-3 Альбом I

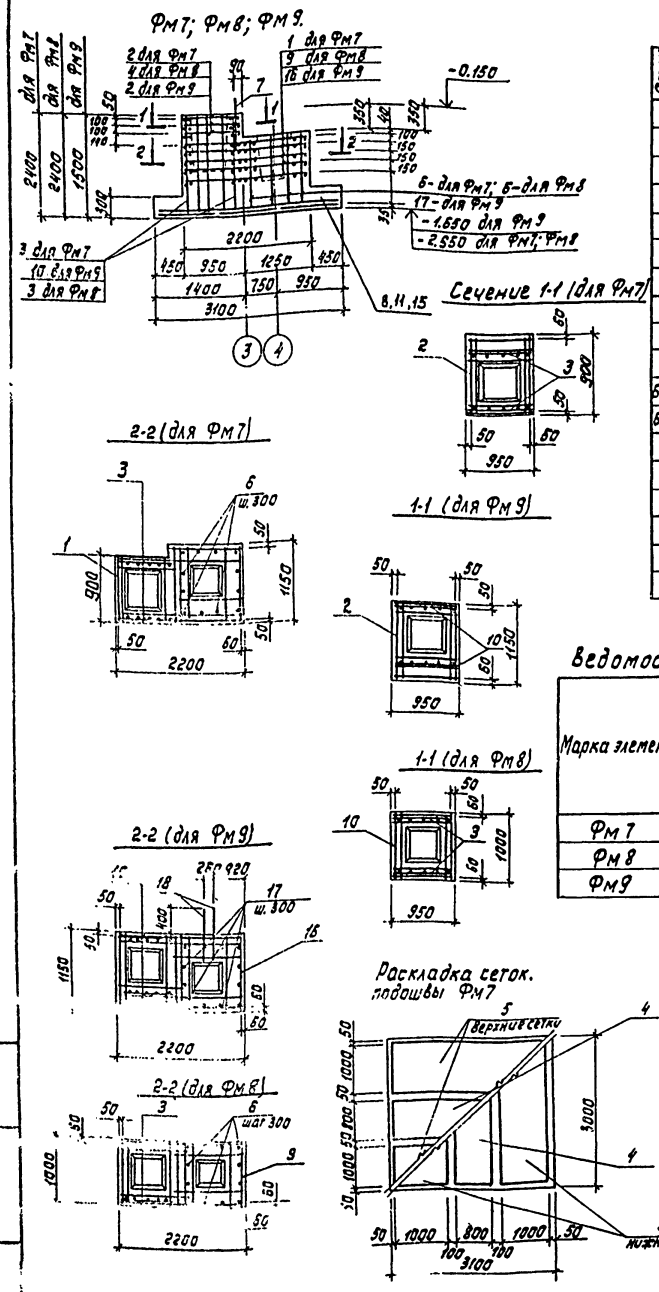

Спецификация монолитных фундаментов

Формат	Зона	Поз.	Обозначение	Наименование	Кол.	Примечание
				Фм 9		масса кг
				Сборочные единицы		
		2	КЖИ-С3	Сетка С3	3	5,73
		10	1.410-2 Вып.1	Сетка 1С10АII-8×15	2	5,04
		12	1.410-2 Вып.1	Сетка С12АII-10×30	2	17.9
		13	1.410-2 Вып.1	Сетка С12АII-10×24	2	14,18
		14	1.410-2 Вып.1	Сетка С12АII-8×24	1	11,77
		16	КЖИ-С8	Сетка С8	5	12
				Детали		
БУ		17		ф10АII ГОСТ 5781-75 ℓ=1110	12	0,1
БУ		7		Болт 1.1 М24×800 Вст3кп2		
				ГОСТ 24379 1-80	2	3,42
		18		Отд. стержень ГОСТ 5781-75		
				ф10АII ℓ=900	12	0,56
				Материалы		
		11		Бетон М200		4,62

Спецификация монолитных фундаментов

Формат	Зона	Поз.	Обозначение	Наименование	Кол.	Примечание
				Фм 7		масса (кг)
				Сборочные единицы		
		1	ТП 901-8-8 КЖИ-С1	Сетка С1	5	11,2
		2	ТП 901-8-8 КЖИ-С3	Сетка С3	3	5,7
		3	1.410-2; Вып.1	Сетка 1С10АII-8×24	2	7,82
		4	1.410-2; Вып.1	Сетка С12АII-8×30	2	14,78
		5	1.410-2; Вып.1	Сетка С12АII-10×30	4	17,79
				Детали		
БУ		6		ф10АII ГОСТ 5781-75 ℓ=2010	12	1,24
БУ		7		Болт 1.1 М24×800 Ст3кп2		
				ГОСТ 24379. 1-80	2	3,42
		8		Материалы		объем м3
				Бетон М200		7,5
				Фм 8		масса (кг)
				Сборочные единицы		
		9	ТП 901-8-8 КЖИ-С2	Сетка С2	5	10,2
		10	ТП 901-8-8 КЖИ-С4	Сетка С4	3	5.0
		3	1.410-2, Вып.1	Сетка 1С10АII-8×24	2	7.82
		12	1.410-2, Вып.1	Сетка С12АII-10×30	1	17,79
		13	1.410-2, Вып.1	Сетка С12АII-10×24	2	14,18
		14	1.410-2, Вып.1	Сетка С12АII-8×24	1	11,77
				Детали		
БУ		6		ф10АII ГОСТ 5781-75 ℓ=2010	12	1,24
БУ		7		Болт 1.1 М24×800 Вст3кп2		
				ГОСТ 24379. 1-80	2	3,42
				Материалы		объем м3
		15		Бетон М200		6,47

Поз. 18 приварить к горизонтальной арматуре сеток Фм 9.

Ведомость расхода стали на элемент, кг

Марка элемента	Изделия арматурные								Изделие закладное				Общий расход
	Арматура класса							Всего	Арматура класса			Всего	
	АI				АII				Сталь				
	ГОСТ 5781-75				ГОСТ 5781-75				ГОСТ 2590-71				
	ф6	ф8		Итого	ф10	ф12		Итого	ф24		Итого		
Фм 7	1,14	11,64		12,78	100,58	89,08		189,66	202,44	6,84	6,84	6,84	209,28
Фм 8	1,14	9,2		10,34	80,5	69,53		150,03	160,37	6,84	6,84	6,84	167,37
Фм 9	1,14	8,43		9,57	86,04	66,35		152,39	161,96	6,84	6,84	6,84	168,96

Инв. № подл.	Подпись и дата	Взам. инв. №

Н. контр.	Левина		ТП 901-8-8	КЖ
Пров.	Письман		Блок основных сооружений для станции обесфторивания воды производительностью 1,6 тыс м³/сут	Стадия: Р; Лист: 9; Листов:
Ст. инж.	Шевченко			
Рук. гр.	Письман		Фундаменты Фм7, Фм8, Фм9. Армирование.	ЦНИИЭП инженерного оборудования г. Москва
ГИП	Левина			
Гл. конст.	Пронин			
Нач. отд.	Красавин			

Привязан

Инв. №

Копировал Корецкая

Формат 22

Типовой проект

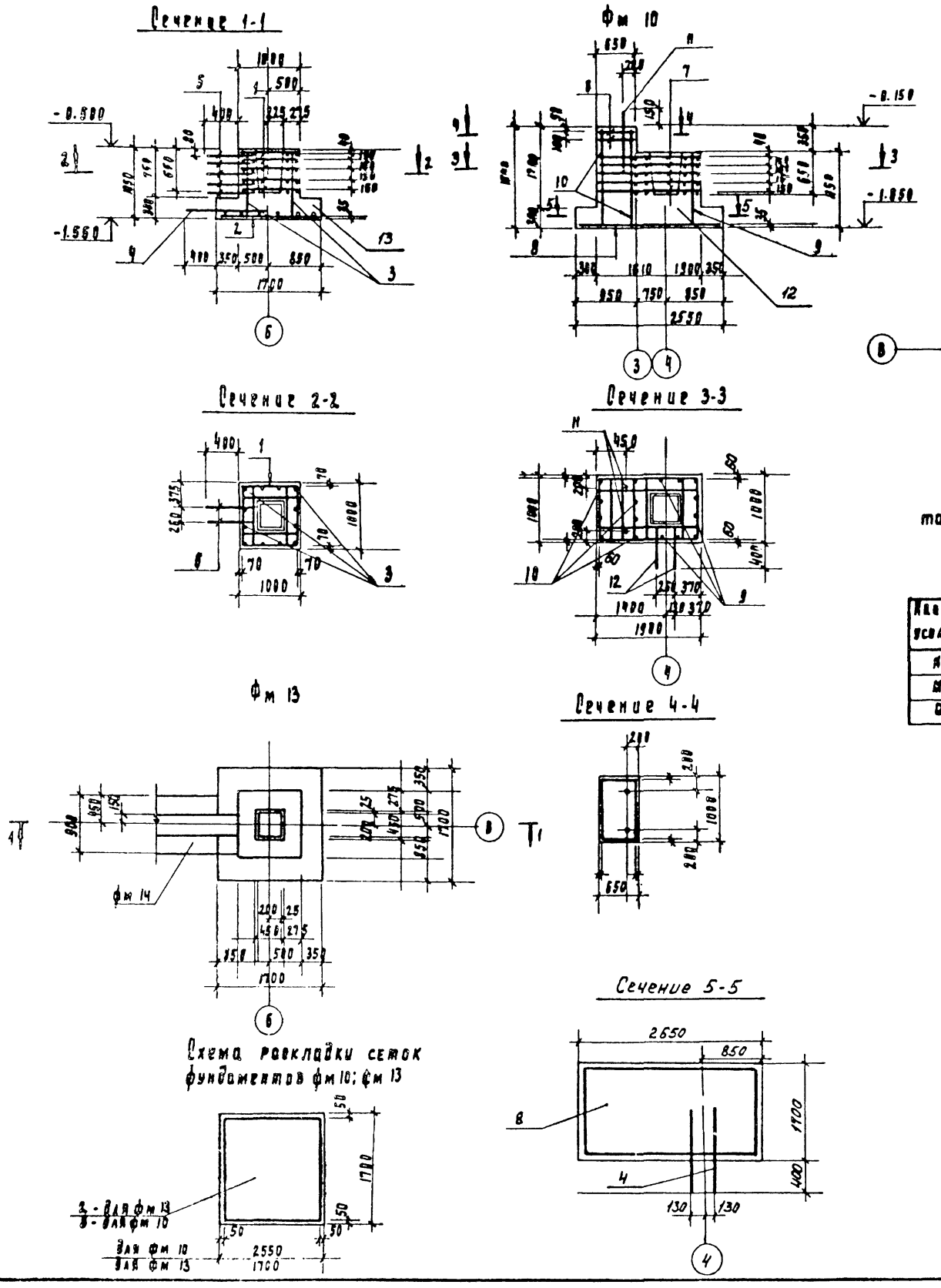

Схема нагрузок для фм 13

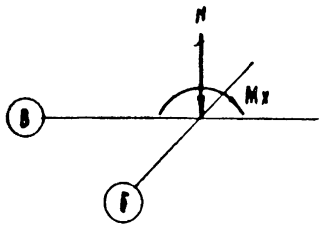

таблица нагрузок для фм 13

Наимен. усилий	Усилия кН кНм
N	266
Mx	10.2
Qx	-

Спецификация монолитных фундаментов (Фм 10, Фм 13)

Формат	Зона	Поз.	Обозначение	Наименование	Кол	Примечание
				фм 13		масса кг
				Сборочные единицы		
		1	1.020-1 1-1 8.0.10-07	сетка С-8	5	1.53
		2	1.020-1 1-1 8.0.10-01	сетка С-2	1	18.80
				детали		
Б4		3		ф6А III ГОСТ 5781-75 ℓ=1010	12	0.22
Б4		4		ф10А II ГОСТ 5781-75 ℓ=1450	2	0.9
Б4		5		ф10А II ГОСТ 5781-75 ℓ=650	10	0.4
				материалы		об'ем м³
		13		бетон марки 200		1.64
				фм 10		
				сборные единицы		
		6	ТП 901-8-8 КЖИ-С6	сетка С6	2	4.8
		7	ТП 901-8-8 КЖИ-С5	сетка С5	5	10.0
		8	ТП 901-8-8 КЖИ-С7	сетка С7	1	25.6
				детали		
		5		ф10А II ГОСТ 5781-75 ℓ=650	10	0,4
Б4		9		ф6А III ГОСТ 5781-75 ℓ=1110	8	0.23
Б4		10		ф6А III ГОСТ 5781-75 ℓ=1450	8	0.32
		11		Болт 1.1 М24×800 Вст3кп2 ГОСТ 24379.1-80	2	3.42
		4		ф10А II ГОСТ 5781-75 ℓ=1450	2	0,9
				Материалы		об'ем м³
		12		бетон марки 200		3.10

Ведомость расхода стали на элемент, кг

Марка элемента	Изделия арматурные									Изделия закладные					Общий расход
	Арматура класса								Всего	Арматура класса				Всего	
	А II				А III					сталь круглая					
	ГОСТ 5781-75				ГОСТ 5781-75		ГОСТ 5.1459-72			ГОСТ 2590-71*					
	ф 10			Итого	ф 6		ф 10	Итого		ф 24			Итого		
фм 10	81			91	4.4		-	4.4	95.4	6.84			6.84	6.84	102.24
фм 13	5.8			5.8	10.29		18.8	29.09	34.89						34,85

№ 8

Н. контр.	Левина		
Проверил	Пильман		
Инж.	Овчинников		
Рт инж.	Шевченко		
Рук. гр.	Пильман		
ГИП	Левина		
Гл. конст.	Пронин		
Нач. отд.	[illegible]		

Привязан

Инв. №

ТП 901-8-8 КЖ

Блок основных сооружений для станции обесфторования воды производительностью 1 Гдт/с м³/сутки

Фундамент фм 10. Армирование фундамент ф13 Опалубочный чертеж. Армирование.

Стадия	Лист	Листов
Р	10	

ЦНИИЭП инженерного оборудования г. Москва

Копировал Подлевская Формат 22

Альбом I

Типовой проект 901-8-8

Фм 11

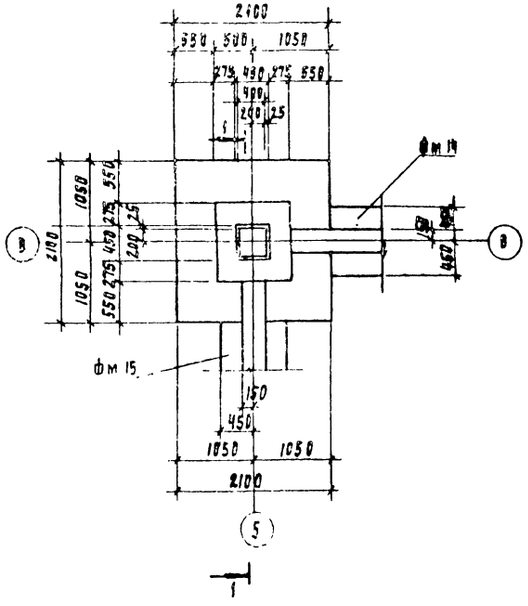

Сечение 1-1

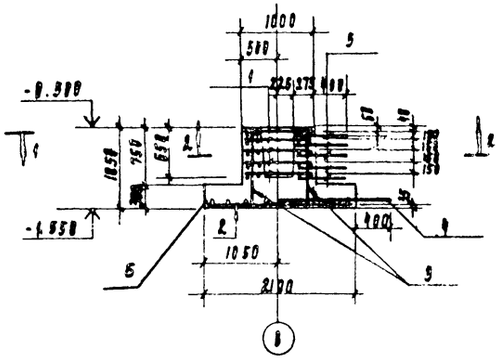

Сечение 2-2

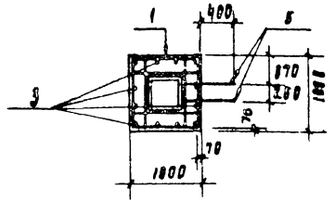

Фм 12

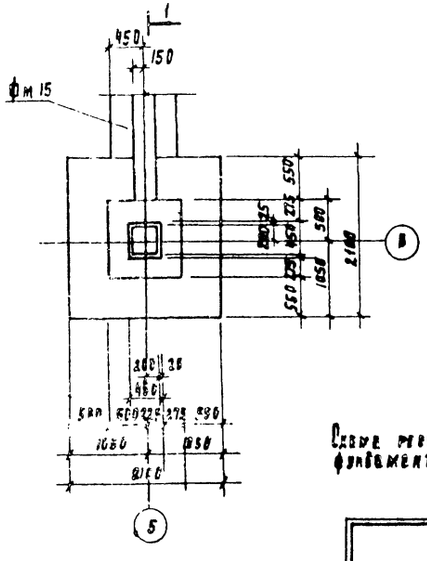

Схема нагрузок на Фм 11; Фм 12

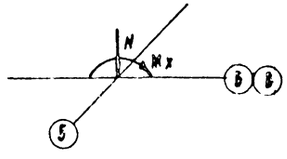

Схема раскладки сеток фундаментов Фм 11, Фм 12

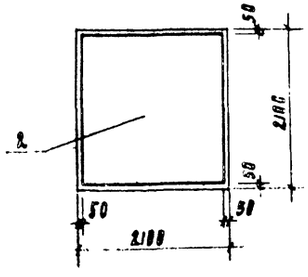

Таблица нагрузок для Фм 11, Фм 12

Наимен. усилий	Усилия мн; кНм
N	532
Mx	16.2
Q	–

Спецификация монолитных фундаментов (Фм 11; Фм 12)

Формат	Зона	Поз.	Обозначение	Наименование	Кол	Примечание
				фм 11.		
				Сборочные единицы		масса к
		1	1.020-1. 1-1 0.0.10-07	сетка с-8	5	1.53
		2	1.020-1. 1-1 0.0.10-02	сетка с-3	1	28.38
				Детали		
		3		ф 6А III ГОСТ 5781-75 l=1010	12	0.22
		4		ф 10А III ГОСТ 5.1459-72* l=1450	4	0.9
		5		ф 10А III ГОСТ 5.1459-72* l=650	20	0.4
		6		Материалы:		объем м³
				бетон м 200		1.95
				фм 12		
				сборные единицы		
		1	1.020-1 1-1 0.010-06	сетка с-8	5	1.53
		2	1.020-1 1-1 0.0.10-02	сетка с-3	1	28.38
				детали		
		3		ф 6А III ГОСТ 5781-75 l=1010	12	0.22
		4		ф 10А III ГОСТ 5.1459-72* l=1450	2	0.9
		5		ф 10А III ГОСТ 5.1459-72* l=650	10	0.4
		6		материалы:		объем м³
				бетон м 200		1,95

Ведомость расхода стали на элемент, кг.

Марка элемента	Изделия арматурные									Общий расход
	Арматура класса								Расход	
	А III ГОСТ 5781-75				А III ГОСТ 5.1459-72		А III ГОСТ 5.1459-72			
	ф 6			Итого			ф 10	Итого		
фм 11	10.29			10.29			39.58	39.58	49.87	49.87
фм 12	10.29			10.29			33.98	33.98	44.27	44.27

ТП 901-8-8 КЖ

Н. контр.	Левина		
Проверил	Пирман		
Гл. инж.	Шевченко		
Рук. пр.	Пирман		
Инж.	Левина		
Гл. конст.	Прохин		
Нач. отд.	Красавин		

Привязан

Инв. №

Блок основных сооружений для станции обесфторивания воды производительностью 1.6 тыс м³ / сутки

Фундаменты Фм 11; Фм 12
Опалубочные чертежи.
Армирование.

Стадия	Лист	Листов
Р	11	

ЦНИИЭП инженерного оборудования г. Москва

Копировал Гудлевская Формат 22

Фм 14; Фм 15

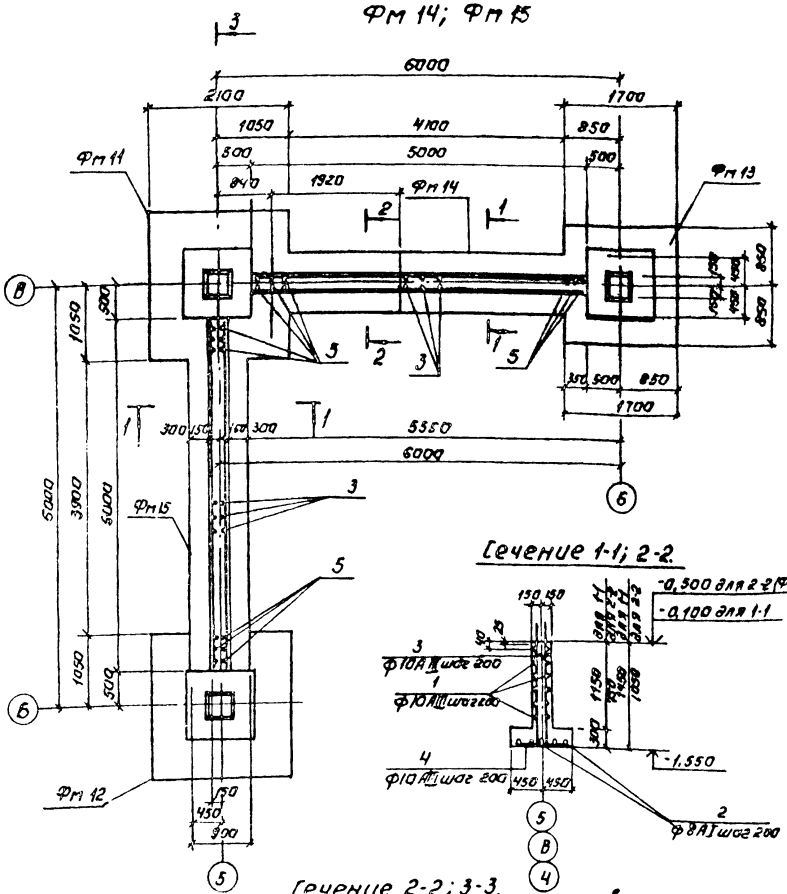

Сечение 1-1; 2-2.

Фм 16

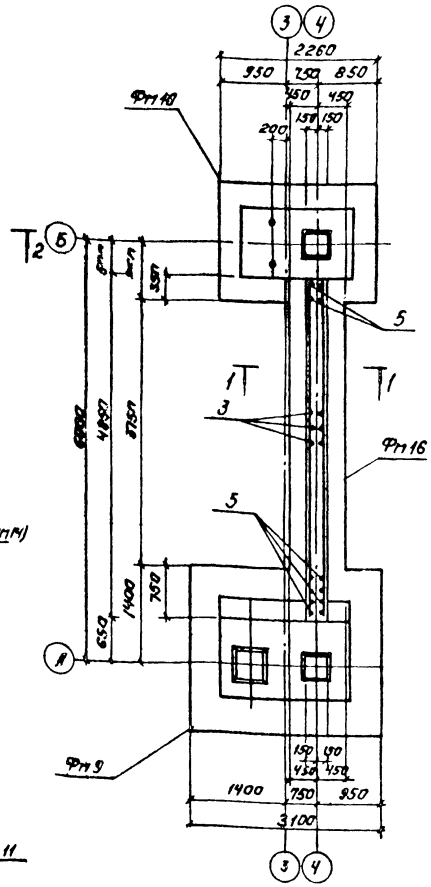

Сечение 2-2; 3-3.

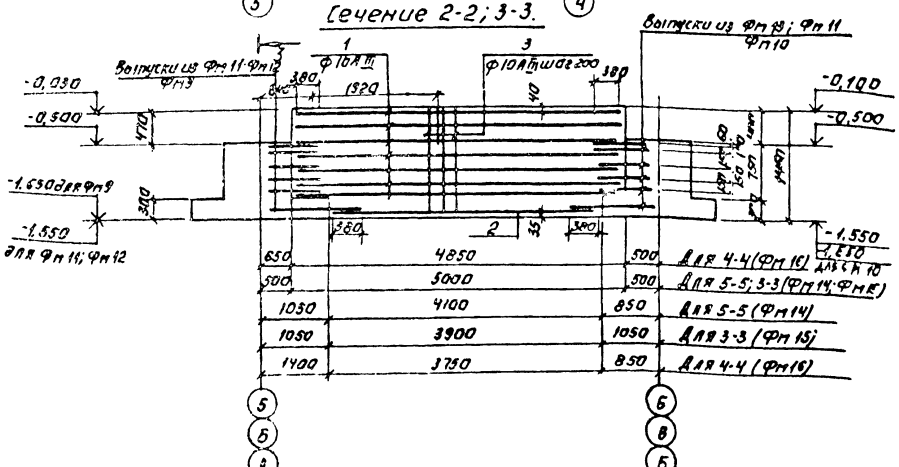

Ведомость расхода стали на элемент, кг

Марка элемента	Изделия арматурные			
	Арматура класса			
	AIII			
	ГОСТ 5.1451-72*			
	Ф10			Итого
Фм 14	111,8			111,8
Фм 15	110,4			110,4
Фм 16	108,2			108,2

Формат	Зона	Поз.	Обозначение	Наименование	Кол.	Примечание
				Фм 14		
				Детали.		
						Масса (кг)
Б4		1		Ф10 AIII ГОСТ 5.1459-72* l=4960	14	3,1
Б4		2		Ф10 AIII ГОСТ 5.1459-72* l=4060	5	2,5
Б4		3		Ф10 AIII ГОСТ 5.1459-72* l=1390	42	0,9
Б4		4		Ф10 AIII ГОСТ 5.1459-72* l=860	21	0,53
Б4		5		Ф10 AIII ГОСТ 5.1459-72* l=1130	10	0,70
		6				-
				Материалы		Объем, м³
		8		Бетон М200		2,83
				Фм 15		
				Детали.		
Б4		1		Ф10 AIII ГОСТ 5.1459-72* l=4960	14	3,1
Б4		2		Ф10 AIII ГОСТ 5.1459-72* l=3860	5	2,4
Б4		3		Ф10 AIII ГОСТ 5.1459-72* l=1390	40	0,9
Б4		4		Ф10 AIII ГОСТ 5.1459-72* l=860	20	0,53
Б4		5		Ф10 AIII ГОСТ 5.1459-72* l=1130	12	0,70
				Материалы		объём
		7		Бетон ГОСТ 7473-76 марки 200 МРЗ 50		2,78 м³
				Фм 16		
				Детали		
Б4		1		Ф10 AIII ГОСТ 5.1459-72* l=4840	14	3,0
Б4		2		Ф10 AIII ГОСТ 5.1459-72* l=3710	5	2,4
Б4		3		Ф10 AIII ГОСТ 5.1459-72* l=1390	38	0,9
Б4		4		Ф10 AIII ГОСТ 5.1459-72* l=860	19	0,53
Б4		5		Ф10 AIII ГОСТ 5.1459-72* l=1130	12	0,70
				Материалы		объём
		6		Бетон М200		2,83 м³

Типовой проект 901-8-8 Альб

Привязан:

Инв. №

Н. контр.	Левина		
Пр. сверг.	Письман		
Гл. инж.	Шевченко		
Рук. гр.	Письман		
Гип	Левина		
Гл. констр.	Пресин		
Нач. отд.	Красавин		

ТП 901-8-8 КЖ

Фундаменты Фм 14; Фм 15; Фм 16. Плакировочные чертежи. Армирование.

Стадия	Лист	Листов
Р	12	

ЦНИИЭП инженерного оборудования г. Москва

Копировал: Логинова

Формат: А2

Альбом I

Типовой проект 901-8-8

Фм 17

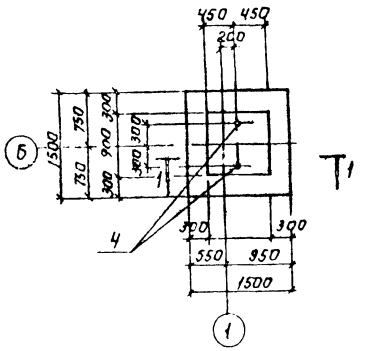

Сечение 1-1

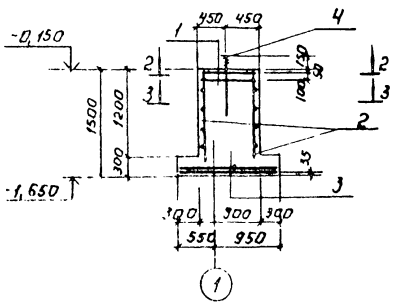

Сечение 2-2

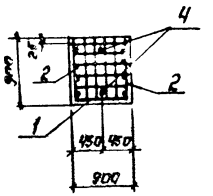

Сечение 3-3

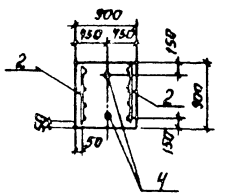

Таблица нагрузок для Фм 17

Наименование усилия	Усилия	
N (кН)	7.4,0	
Q (кН)	6,0	

Схема нагрузок Фм 17

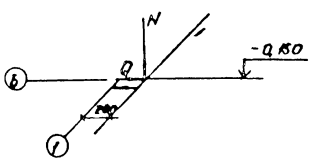

Схема раскладки сеток подошвы Фм 17

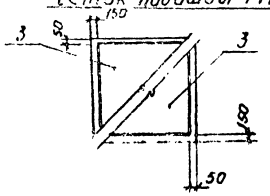

Спецификация элементов монолитной конструкции (Фм 17)

Формат	Зона	Поз.	Обозначение	Наименование	Кол.	Прим.
				Фм 17		
				Сборочные единицы		
БЧ		1	1.412.1-4	Сетка СН-6А I	2	3.
БЧ		2	1.410-2 Вып.1	Сетка С12АII-8х15	2	7.
БЧ		3	1.410-2 Вып.1	Сетка С10АII-14х15	2	8.
				Детали		
БЧ		4		Болт 1.1 М24х1 800 ВСт3кп2 ГОСТ 24379.1-80.	2	3,42
				Материалы.		
				Бетон		объем м3
				Марки 200		1,85

Ведомость расхода стали на элемент, кг

Марка элемента	Изделия арматурные									Изделия закладные				Общий расход
	Арматура класса								Всего	Арматура класса			Всего	
	A-I ГОСТ 5781-75				A-II ГОСТ 5781-75					ГОСТ 2590-71*				
	Ф6	Ф8		Итого	Ф10	Ф12		Итого		Ф24		Итого		
Фм 17	8,98	202		11,0	14,32	12,88		27,20	38,2	6,84		6,84	6,84	45,04

				ТП 901-8-8	КЖ
Н. контр.	Левина				
Провер.	Письман		Блок основных конструкций для районов повышенной сейсмичности 6,7,8,9 баллов	Стадия	Лист	Листов
Ст. инж.	Шевченко			Р	13	
Рук. гр.	Письман					
ГИП	Левина		Фундамент Фм 17. Опалубочный чертеж. Армирование.	ЦНИИЭП инженерного оборудования г. Москва		
Гл. конст.	Пронин					
Нач. отд.	Красавин					

Привязан:

Инв. №

Копировал: Логинова

Формат:

Схема расположения емкостей, фундаментов под оборудование, каналов и приямков.

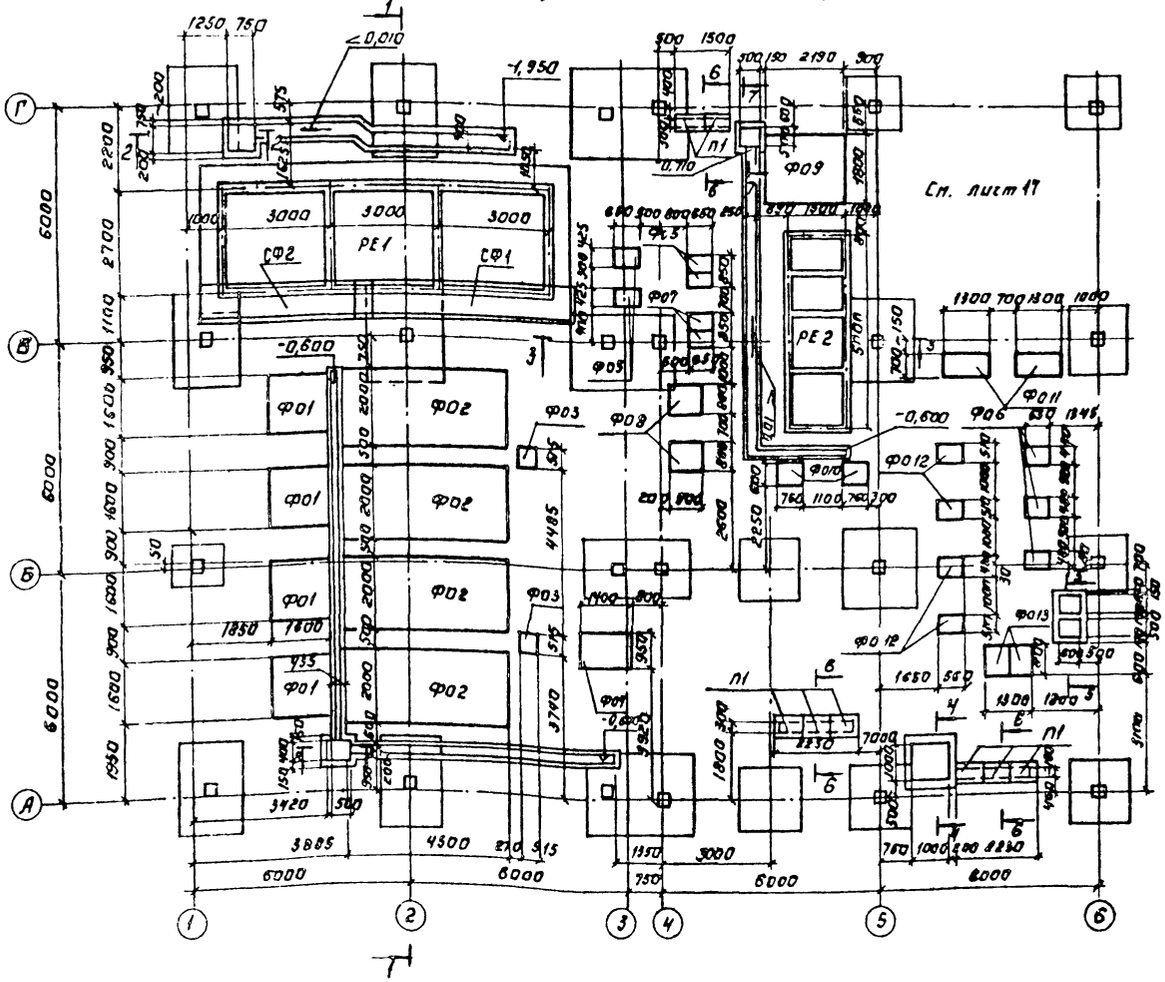

Разрез 5-5

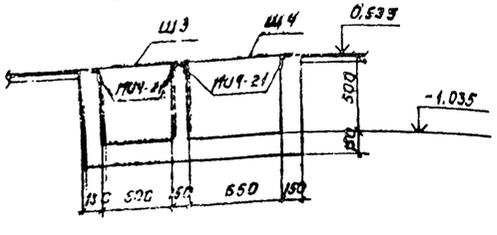

Разрез 6-6

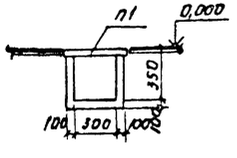

Спецификация фундаментов под оборудование, канальных плит, элементов каналов и приямков.

Марка, поз.	Обозначение	Наименование	Кол.	Масса ед. кг	Примечание объём
Ф01	Лист 18	Фундамент под оборудование Ф01	4	—	1,8 м³
Ф02	Лист 18	То же Ф02	4	—	6,3 м³
Ф03	Лист 18	То же Ф03	2	—	0,2 м³
Ф04	Лист 18	То же Ф04	1	—	1,4 м³
Ф05	Лист 18	То же Ф05	4	—	0,3 м³
Ф06	Лист 18	То же Ф06	3	—	0,3 м³
Ф07	Лист 18	То же Ф07	2	—	0,3 м³
Ф08	Лист 18	То же Ф08	2	—	0,6 м³
Ф09	Лист 18	То же Ф09	1	—	3,3 м³
Ф010	Лист 18	То же Ф010	2	—	0,4 м³
Ф011	Лист 18	То же Ф011	2	—	0,8 м³
Ф012	Лист 18	То же Ф012	4	—	0,3 м³
Ф013	Лист 18	То же Ф013	2	—	0,5 м³
РЕ1	Листы 20,21,22,23,24	Емкость РЕ1	1		
РЕ2	Листы 25,26	То же РЕ2	1		
		Плиты канальные			
П1	3.006-2, вып. II-2	Плита П1-8	8	40	
		Щиты металлические			
Щ1	ТП. 901-8-8 КЖИ-Щ1	Щит Щ1	1	66,4	
Щ2	-01	Щит Щ2	6	64,1	
Щ3	-02	Щит Щ3	1	27,8	
Щ4	-03	Щит Щ4	1	36,6	
Щ5	-04	Щит Щ5	1	24,7	
Щ6	-05	Щит Щ6	1	43,6	
Щ7	-06	Щит Щ7	1	21,6	
		Изделия закладные			
МИЧ-21	3.400-6/76	Изделие закладное МИЧ-21	пог. м 3,8,5	9,2 кг	пог. м
СФ1		Сетка С $\frac{10АII-100}{10АII-100}$ 750×5950	2		
		ГОСТ 23279-78			
СФ2		Сетка С $\frac{10АII-100}{10АII-100}$ 750×4550			
		ГОСТ 23279-78	2		

1. Разрезы 1-1 ÷ 4-4 смотрите на листе 15.
2. Фундаменты под оборудование Ф0-1 ÷ Ф0-13 разработаны на листе 18, их изображение дано в рабочем положении.

ТП 901-8-8 КЖ

Н. контр.	Левина		Блок основных сооружений станции обесфторивания воды производительностью 1,6 тыс. м³/сут.	Стадия	Лист	Листов
Провер.	Письман			Р	14	
Ст. инж.	Шевченко					
Рук. гр.	Письман		Схема расположения емкостей, фундаментов под оборудование, каналов и приямков.	ЦНИИЭП инженерного оборудования г. Москва		
ГИП	Левина					
Гл. констр.	Пронин					
Нач. отд.	Красавин					

Привязан:

Инв. №

Копировал: Логинова

Формат: 22

Типовой проект 901-8-8

Типовой проект 901-8-8 Альбом I

Разрез 1-1

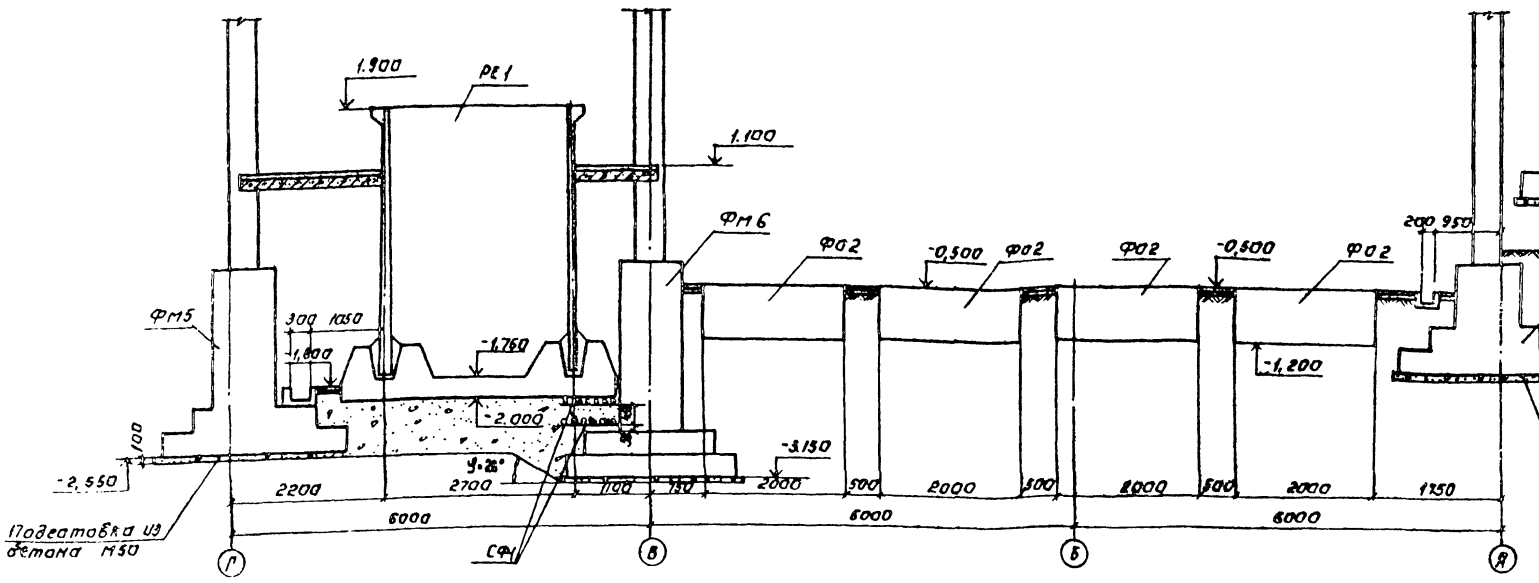

Разрез 2-2

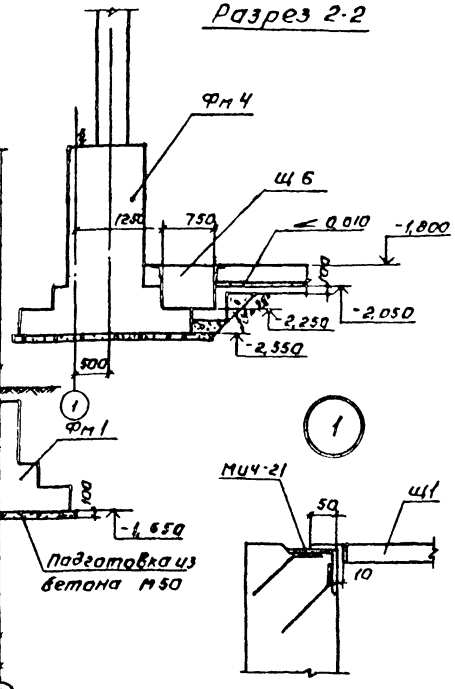

Разрез 3-3

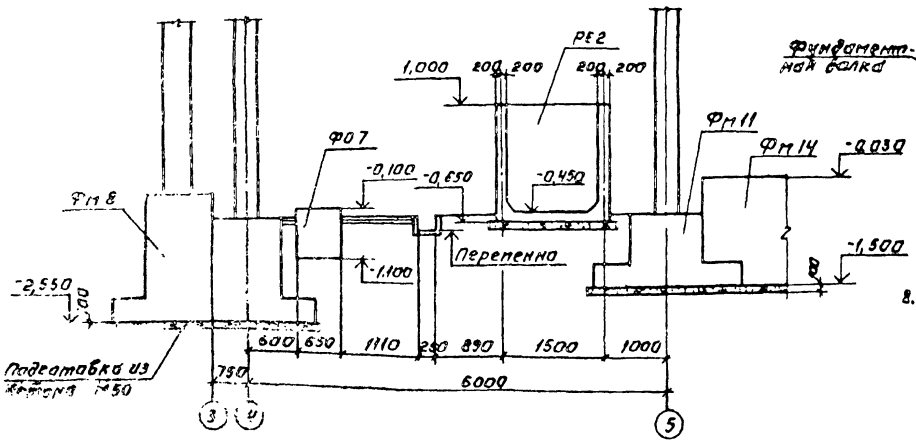

Разрез 4-4

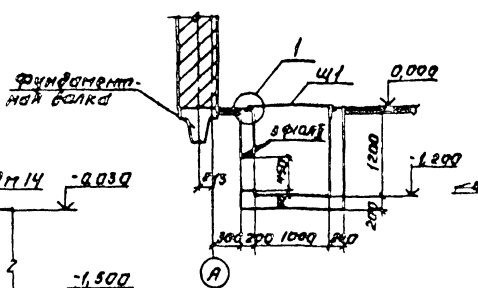

Разрез 7-7

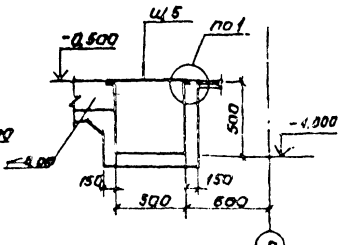

Разрез 8-8

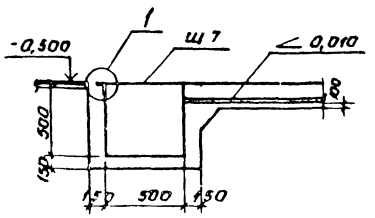

1. Стенки и днища каналов и приямков выполнять из бетона марки 150

2. Грунт в основании емкости РЕ2 и фундаментов под оборудования уплотнить до $\gamma_{ск} \geq 1{,}6$ т/м³; $E = 14{,}71$ мпа; $\gamma = 28°$

				ТП 901-8-8		КЖ	
Н. контр.	Левина						
Проверил	Письман						
Инженер	Овчинников						
Ст. инж.	Шевченко						
Рук. гр.	Письман						
Гип	Левина						
Гл. инженер	Провин						
Гл. отд.	Красавин						

Привязан:

Инв. №

Блок основных сооружений для станции обеспечивания воды производительностью 1,6 тыс. м³/сутки

Схема расположения емкостей, фундаментов под оборудование каналов и приямков. Разрезы 1-1 ÷ 8-8.

Стадия	Лист	Листов
Р	15	

ЦНИИЭП Инженерного оборудования г. Москва

Копировал: Логинова

Формат: 22

Схема расположения закладных деталей и труб на отм. -0,500; -1,800; 0,000; 3,600.

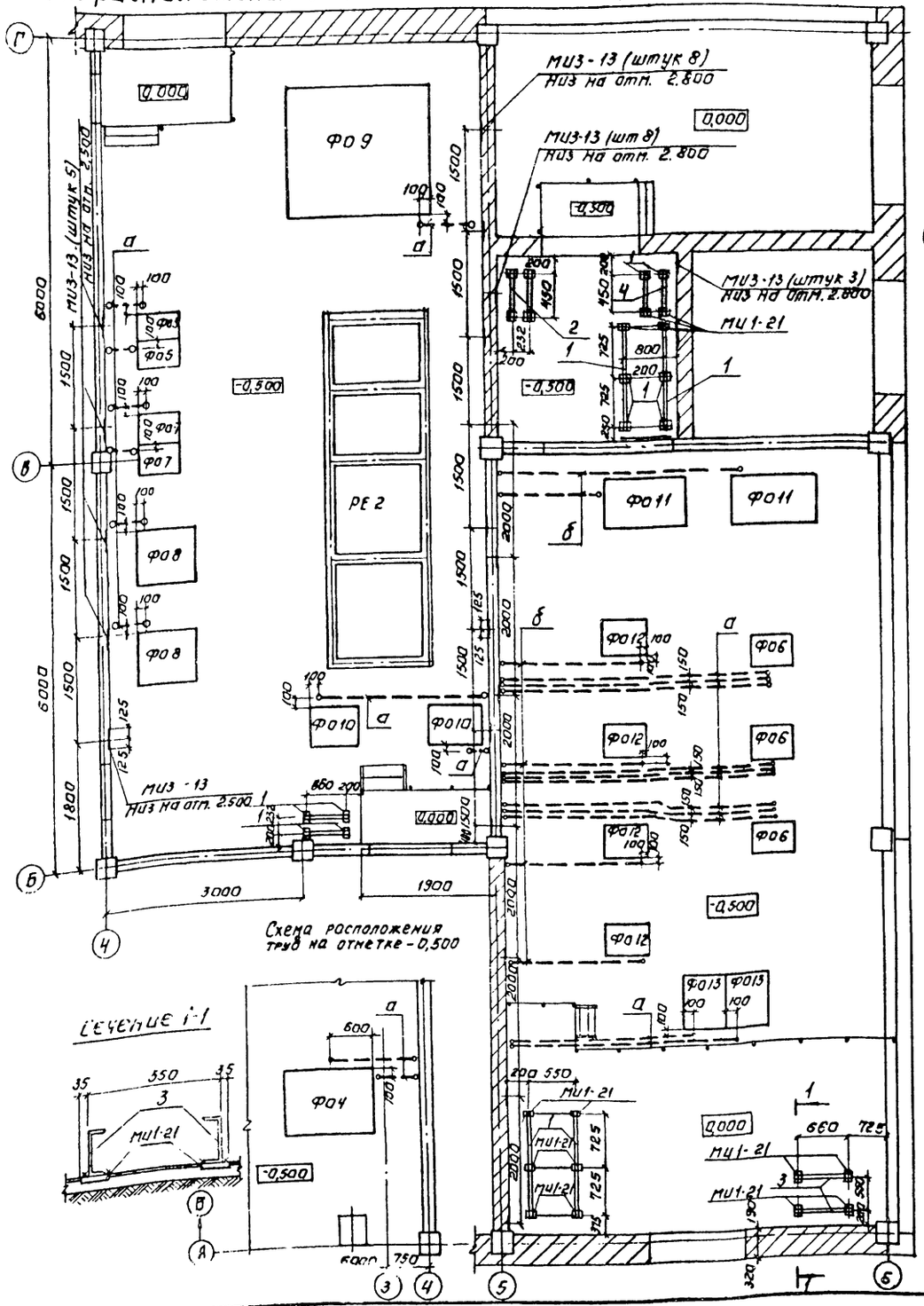

Схема расположения труб на отм. -1.800

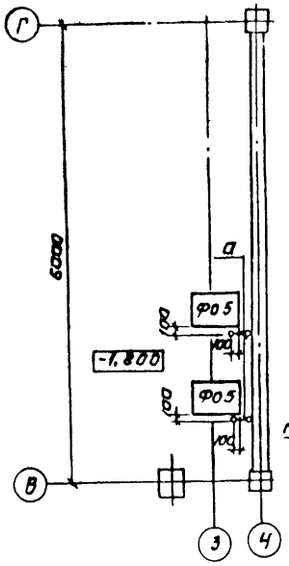

Спецификация закладных изделий в полу и стенах на отм. -0,500; -1,800; 0,000; 3,600.

Марка, поз.	Обозначение	Наименование	Кол	Масса ед, кг	Примечание
МИ1-21	3.400-6/76	Изделие закладное МИ1-21	46	1,2	
МИ3-13	3.400-6/76	Изделие закладное МИ3-13	29	4,0	
МИ1-9	3.400-6/76	Изделие закладное МИ1-9	пог.м 10,4	5,7	кг/п.м.
1		Швеллер 20 ГОСТ 8240-72 / Вст3кп2-I ГОСТ 535-79			
		l=1600	6	31,8	
2		Швеллер 20 ГОСТ 8240-72 / Вст3кп2-I ГОСТ 535-79			
		l=600	4	11,9	
3		Швеллер 20 ГОСТ 8240-72 / Вст3кп2-I ГОСТ 535-79			
		l=800	2	15,9	
4		Швеллер 20 ГОСТ 8240-72 / Вст3кп2-I ГОСТ 535-79			
		l=1500	2	29,7	
5		Круг В-20 ГОСТ 2590-71* / Вст3кп2-I ГОСТ 535-79			
		l=2500	4		
6		ф10 А II ГОСТ 5781-75 l=4400	4	2,7	
7		ф6 А I ГОСТ 5781-75 l=900	18	0,2	

Схема расположения закладных деталей на отм. 3,600

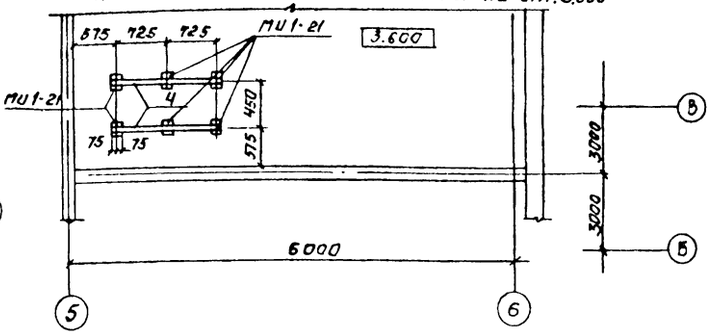

1. На схемах индексом „а" обозначены трубы винипластовые ф 32×1,8, индексом „б" - трубы винипластовые ф 63×3.
Трубы заложить в бетонной подготовке пола, возвышение труб над чистым полом равно 200 мм, выходы труб из пола защитить отрезками из тонкостенных стальных труб соответствующего диаметра
2. Приварку швеллеров к закладным деталям производить электродами Э 42, ГОСТ 9467-75, h шва = 6 мм.

Привязан:	Н. контр.	Левина	ТП 901-8-8	КЖ
	Провер.	Письман	Блок основных сооружений для станции обесфторивания воды производительностью 10 тыс. м³/сутки	Стадия: Р; Лист: 16; Листов:
	Ст. инж.	Шевченко		
	Рук. гр.	Письман		
	Гип.	Левина	Схема расположения труб и закладных деталей в полу и стенах.	ЦНИИЭП инженерного оборудования г. Москва
	Гл. констр.	Пронин		
	Нач. отд.	Красавин		

Инв. № подл. | Подпись и дата | Взам. инв. №

Копировал: Лосинова

Формат: 22

18563-01

Типовой проект 901-8-8

Схема расположения каналов и приямков в осях 5-6; В-Г.

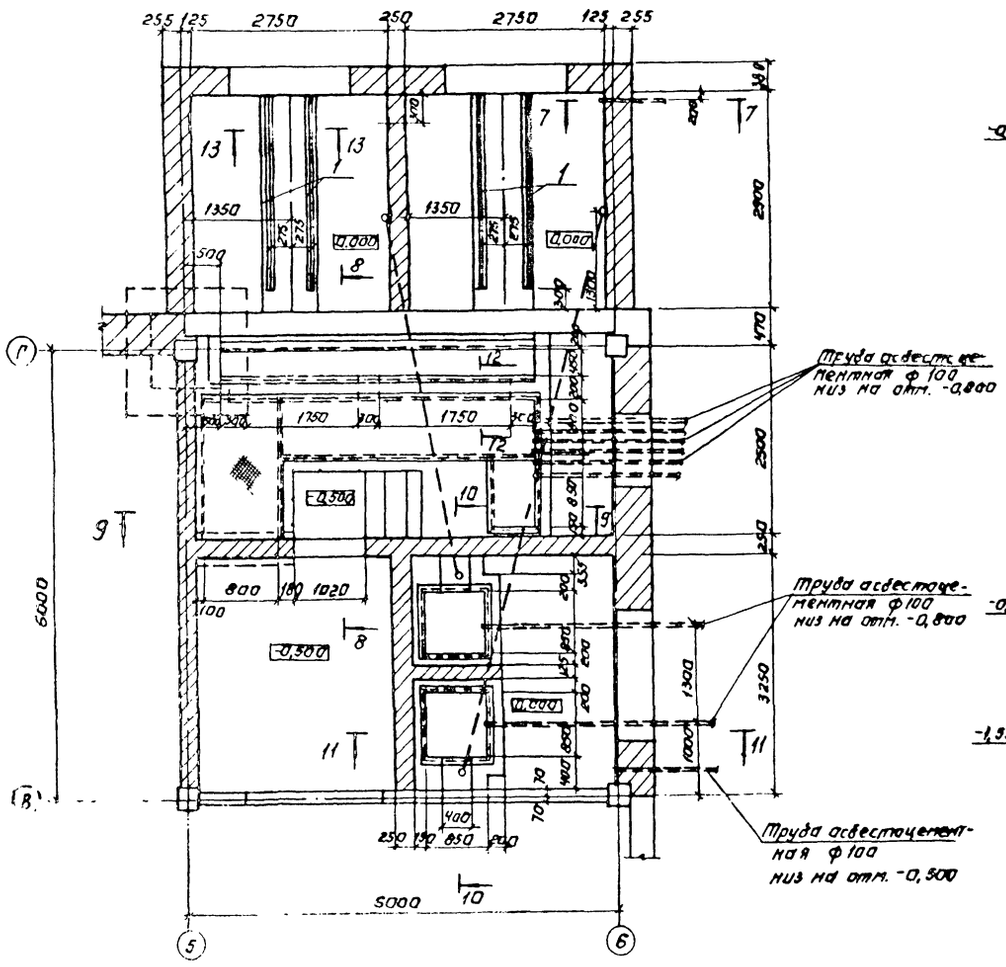

Разрез 8-8

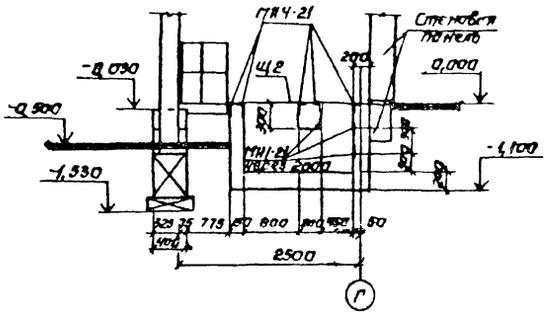

Разрез 7-7

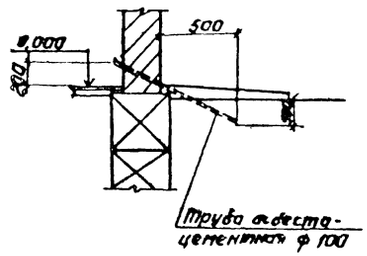

Разрез 9-9

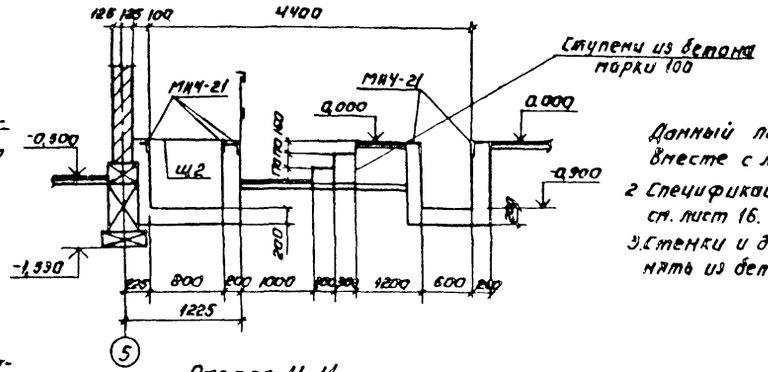

Данный лист рассматривать вместе с листом 16.

2 Спецификацию арматуры поз. 6,7 см. лист 16.

3. Стенки и днище каналов выполнять из бетона марки 200.

Разрез 11-11

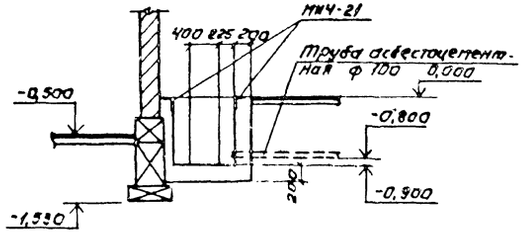

Разрез 13-13

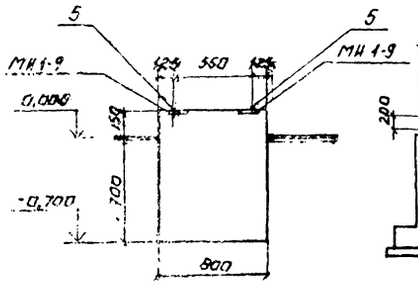

Разрез 10-10

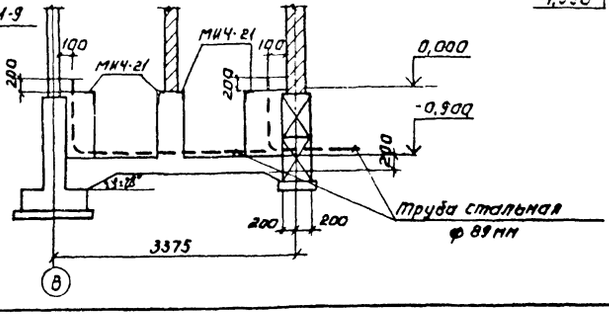

12-12

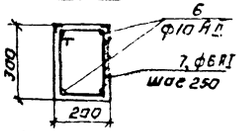

Н. контр.	Левина		
Провер.	Письман		
Ст. инж.	Шевченко		
Рук. гр.	Письман		
Тип	Левина		
Гл. конст.	Пронин		
Нач. отд.	Красавин		

Привязан:

Инв. №

ТП 5-6

Блок основных сооружений для: станции обесфторирования воды. Производительность 10 тыс. м³/сутки

Схема расположения каналов и приямков в осях 5-6; В-Г. Разрезы 7-7 ÷ 13-13

Стадия | Лист | Листов: Р | 17

ЦНИИЭП инженерного оборудования г. Москва

Копировал: Логинова

Формат: 22

Типовой проект 901-8-8

Ф01 (под фильтр)

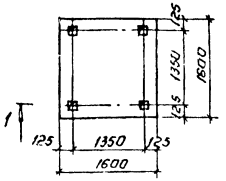

Разрез 1-1

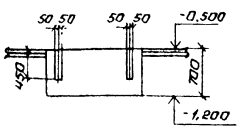

Ф02 (под отстойник)

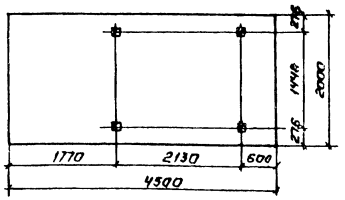

Разрез 2-2

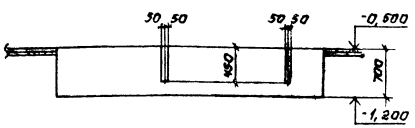

Ф03 (под фильтр сетчатый)

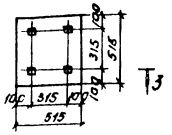

Разрез 3-3

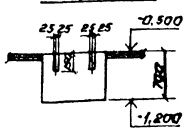

Ф04 (под насос ЦК-90/20)

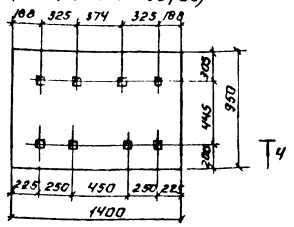

Разрез 4-4

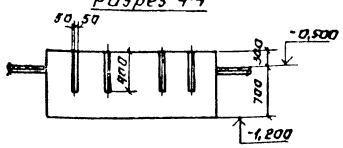

Ф05 (под насос НД 25/250)

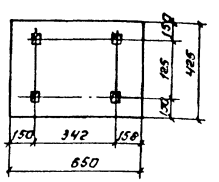

Разрез 5-5

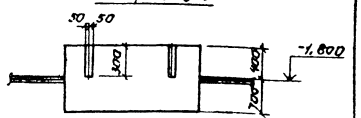

Ф06 (под бактерицидную установку)

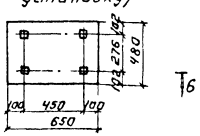

Разрез 6-6

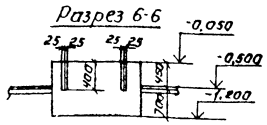

Ф07 (под насос НД 400/18)

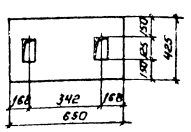

Разрез 7-7

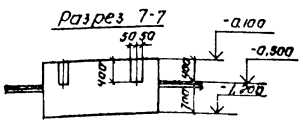

Ф08 (под насос Х 8/18-К-С)

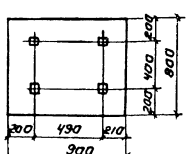

Разрез 8-8

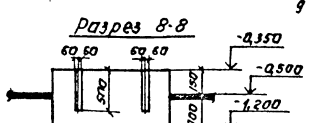

Ф09 (под мешалку УрП-2м)

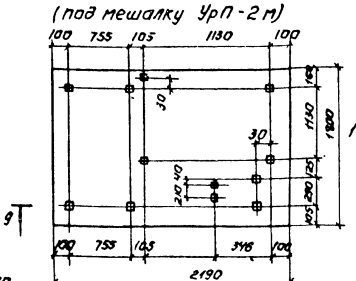

Разрез 9-9

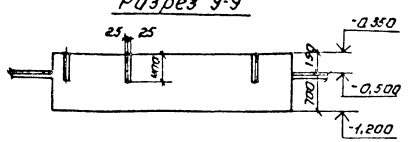

Ф010 (под вакуум-установку) ВВН-0,75

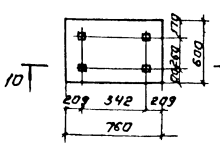

Разрез 10-10

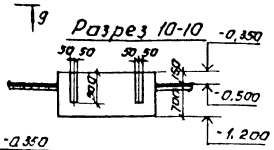

Ф011 (под воздухородку) ВК-3,1

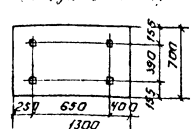

Разрез 11-11

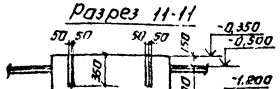

Ф012 (под насос КМ 45/55)

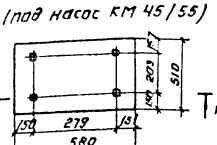

Разрез 12-12

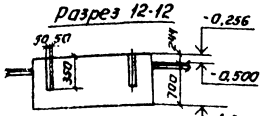

Ф013 (под насос ВКС 1(16)

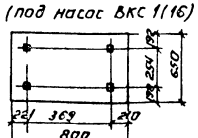

Разрез 13-13

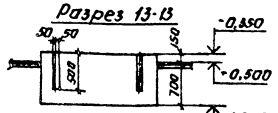

Раздивку колодцев под болты производить после получения оборудования

Н.контр.	Аствацатурова		
Проверил	Письман		
Гл.инж.	Шевченко		
Рук.гр.	Письман		
ГИП	Аствацатурова		
Ка.конс.	Пронин		
Нач.ОТД	Красавин		

Привязан:

Инв.№

ТП 901-8-8 КЖ

Блок приемных сооружений для сточных вод с решетками производительностью 0,3 тыс. м³/сут

Фундаменты под оборудование ФО-1 ÷ ФО-13

Стадия	Лист	Листов
Р	18	

ЦНИИЭП инженерного оборудования г. Москва

Копировал: Аствацатурова

Формат А2

Схема расположения емкостей, фундаментов под оборудование и каналов.

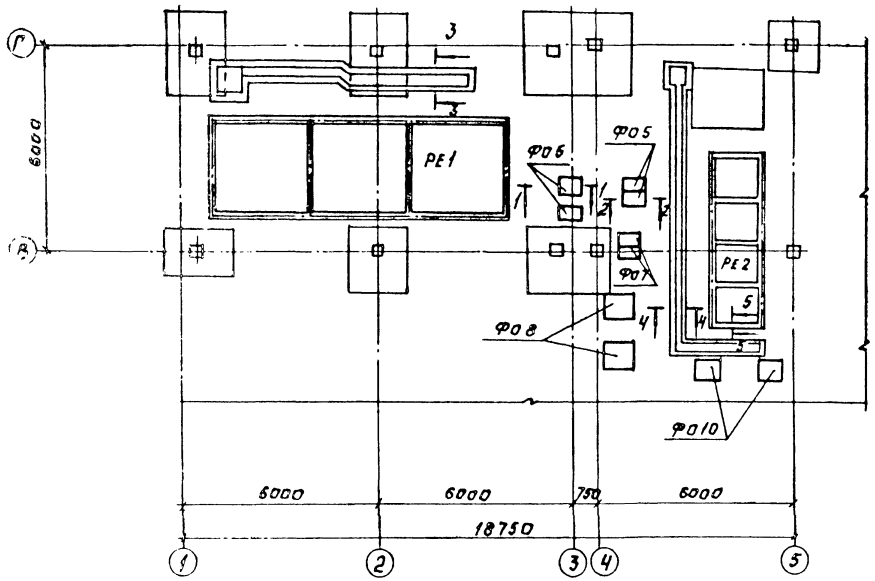

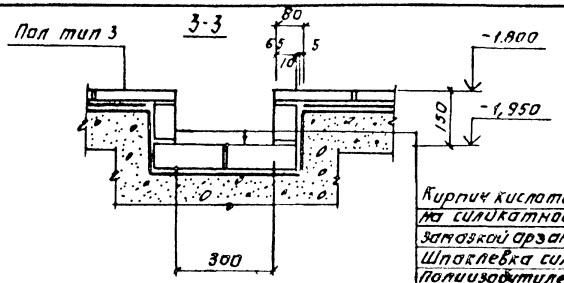

Кирпич кислотоупорный В. 1/4 кирпич А на силикатной замазке с разделкой швов замазкой арзамит-5 на глубину 15 мм.
Шпаклевка силикатной замазкой δ=5мм.
Полиизобутилен марки ПСГ δ=2,5 в 2 слоя на клее ВВ-Н

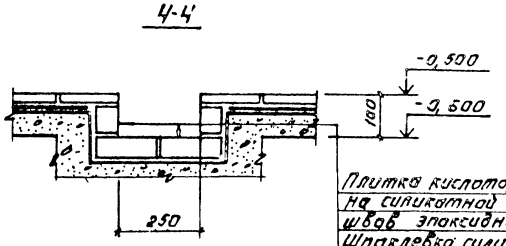

Плитка кислотоупорная керамическая δ=20 на силикатной замазке с разделкой швов эпоксидной смолой ЭВ-20
Шпаклевка силикатной замазкой δ=4мм.
Полиизобутилен марки ПСГ δ=2,5 в 2 слоя на клее ВВ-Н

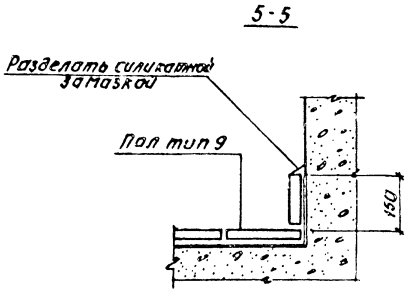

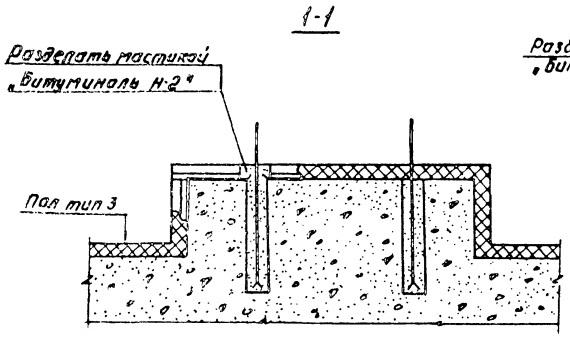

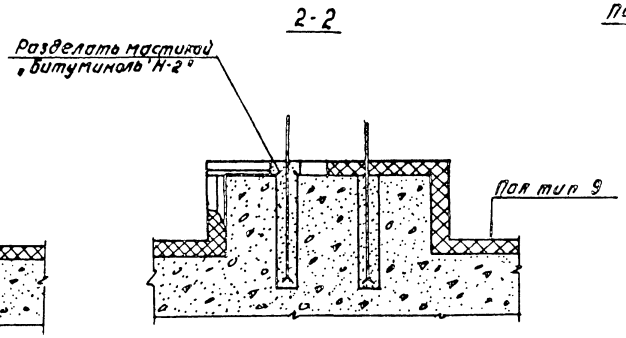

1. Схему расположения каналов фундаментов под оборудование. см. лист 14.
2. Типы полов см. лист АР-8.

			ТП 901-8-8	КЖ
Н.контр.	Левина			
Провер.	Письман			
Инжен.	Саранча			
Рук.гр.	Письман			
Тип	Левина			
Гл.конст.	Пронин			
Нач.отд.	Красавин			

Привязан:

Инв. №

Блок основных сооружений для станции обесфторивания воды производительностью 1,6 тыс. м³/сутки

Антикоррозионная защита каналов и фундаментов под оборудование.

Стадия	Лист	Листов
Р	19	

ЦНИИЭП инженерного оборудования г. Москва

Копировал Логинова

Формат 12

Типовой проект 901-8-8 Альбом

Схема расположения стеновых панелей и монолитных участков

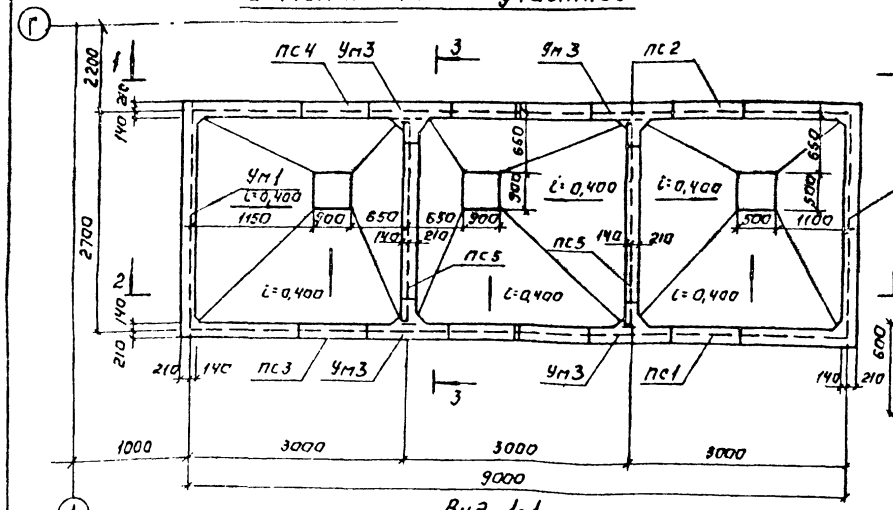

Вид 1-1

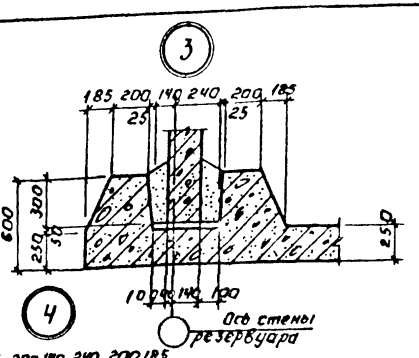

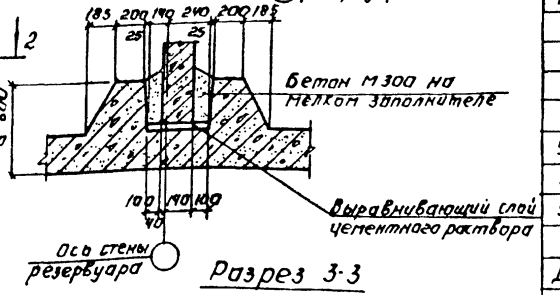

Разрез 3-3

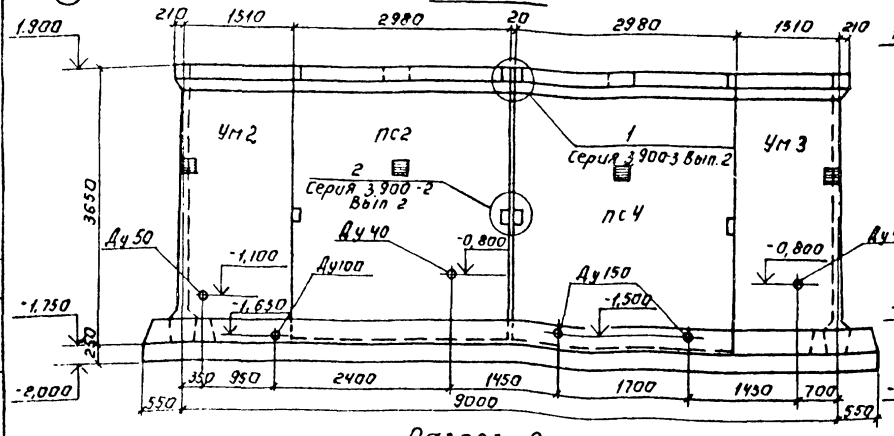

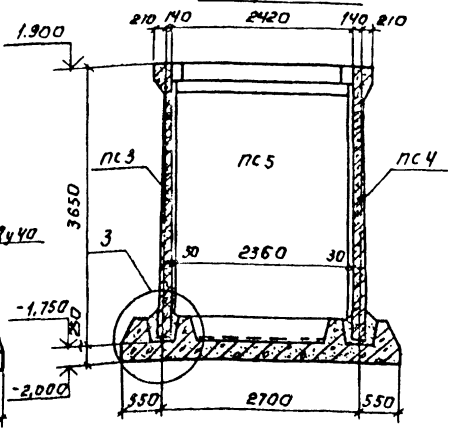

Разрез 2-2

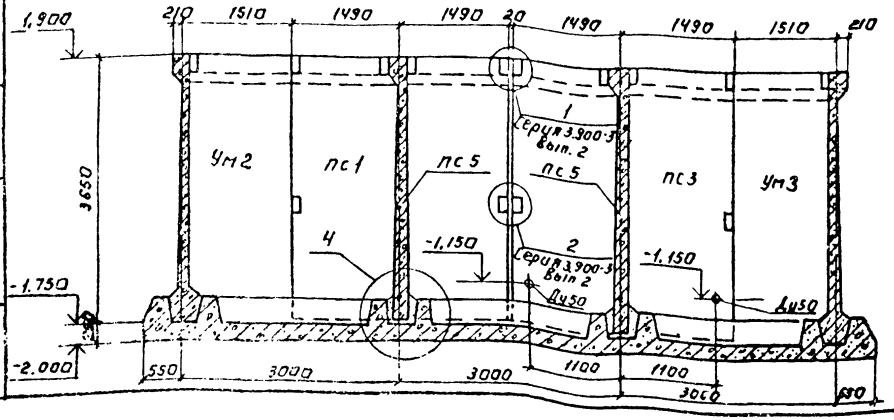

Спецификация стеновых панелей и монолитных участков растворных баков коагулянта и извести (РЕ-1)

Марка, поз.	Обозначение	Наименование	Кол.	Масса ед. т	Примечание
		Сборные жел. бет.			
		конструкции.			
пс1	т.п. 901-8-8 кжи-пс1	Панель пс1	1	4,83	
пс2	-01	пс2	1	4,83	
пс3	-02	пс3	1	4,83	
пс4	-03	пс4	1	4,83	
пс5	-04	пс5	2	3,7	
		Монолитные участки			
Ум1	лист 21	Ум1	1		
Ум2	лист 21	Ум2	1		
Ум3	лист 21	Ум3	4		
		Монолитное днище			
ДМ1	листы 23.24	ДМ1	1		

1. Указания по монтажу стеновых панелей и заделки монолитных участков и стыков см. серию 3.900-3 вып. 1, 2
2. По набетонке днища емкости устраивается изоляция по листу 22.
3. Т-образные стыки примыкания стеновых панелей необходимо выполнить в соответствии с узлом 24 серии 3.900-3 вып. 2.
4. Герметик для заполнения Т-образного стыка принят „Гидром 2."

Типовой проект 901-8-8

Согласовано:

Инв. № подл. | Подпись и дата | Взам. инв. №

Н. контр.	Левина		
Провер.	Письман		
Ст. инж.	Шевченко		
Рук. гр.	Письман		
Гип.	Левина		
Гл. констр.	Пронин		
Нач. отд.	Красавин		

ТП 901-8-8 КЖ

Блок основных сооружений для станции обесфторивания воды производительностью 1,6 тыс. м³/сутки

Растворные баки коагулянта и извести (РЕ-1) Схема расположения стеновых панелей и монолитных участков. Разрезы 1-1 + 3-3. Узлы 3, 4.

Стадия	Лист	Листов
Р	20	

ЦНИИЭП инженерного оборудования г. Москва

Привязан:

Инв. №

Копировал: Логинова

Формат: 22

12563-07

Схема расположения закладных изделий в монолитных участках

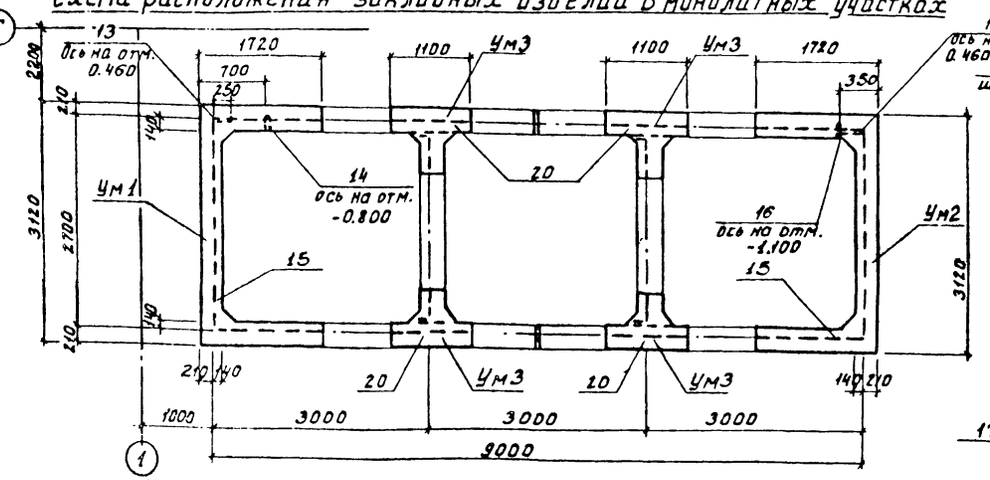

Ум3

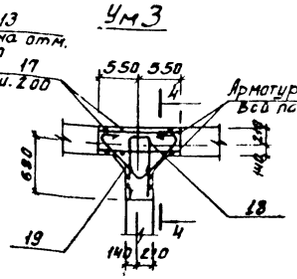

Разрез 4-4

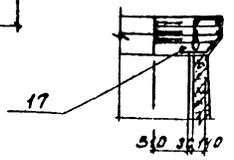

Ум1; Ум2

1. Армирование обвязки

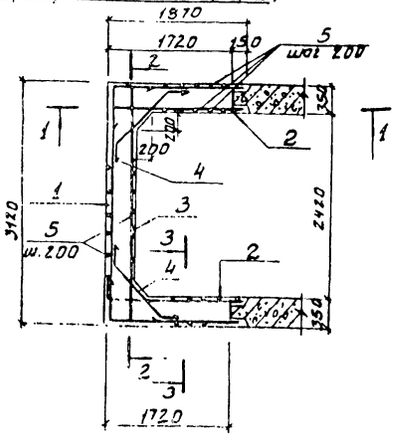

Сечение 1-1

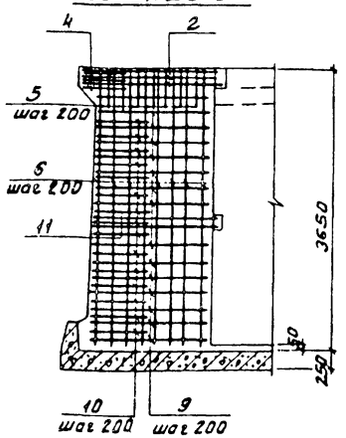

Сечение 3-3

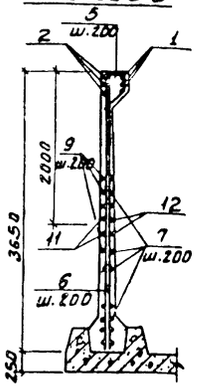

Ум1; Ум2

1. Армирование стен

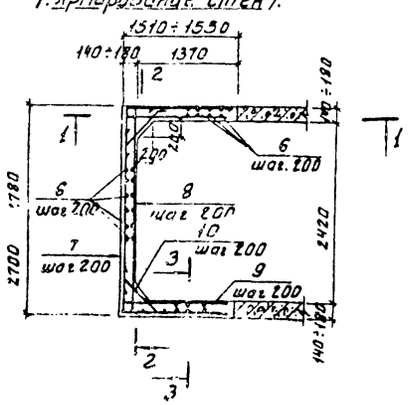

Сечение 2-2

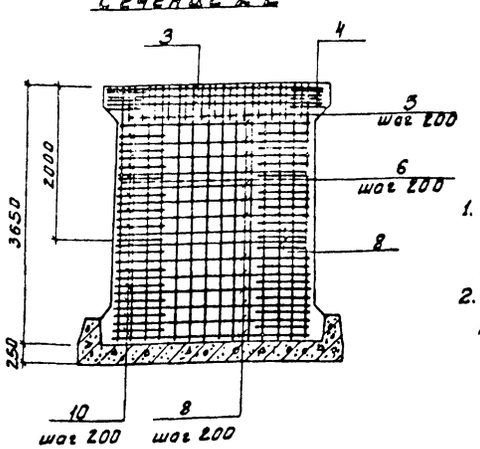

Ведомость деталей

Поз	Эскиз
1	1670 | 3065 | 1670
2	1830 | 100
3	100 | 3065 | 100
4	150 | 1120 | 150
5	215 | 284 | 213
6	3650
7	2650÷2730 | 1480÷1520
8	100 | 2650÷2730 | 100
9	1480÷1520 | 100
10	250 | 580÷700 | 250
11	1600÷1640 | 100
12	2650÷2730 | 1600÷1640
17	215 | 284 | 213
18	250 | 200
19	160 | 200 | 200 | 160

1. Перед установкой в опалубку полиэтиленовые патрубки необходимо обмотать проволокой ф3мм.
2. Ведомость расхода стали на монолитные участки см. лист 24

Спецификация монолитных участков Ум-1÷Ум-3

Формат	Зона	Поз.	Обозначение	Наименование	Кол.	Примечание
				Ум-1		
				Детали		
Б4		1		ф14 AIII ГОСТ 5.1459-72*; ℓ=6405	3	7.74 кг
Б4		2		ф14 AIII ГОСТ 5.1459-72*; ℓ=1930	6	2.33 кг
Б4		3		ф14 AIII ГОСТ 5.1459-72; ℓ=3265	3	3.95 кг
Б4		4		ф14 AIII ГОСТ 5.1459-72*; ℓ=1420	6	1.72 кг
Б4		5		ф6 AI ГОСТ 5781-75; ℓ=1240	32	0.28 кг
Б4		6		ф10 AIII ГОСТ 5.1459-72* ℓ=3650	66	2,26 кг
Б4		7		ф10 AIII ГОСТ 5.1459-72* ℓср=5690	18	3.51 кг
Б4		8		ф10 AIII ГОСТ 5.1459-72* ℓср=2890	18	1.79 кг
Б4		9		ф10 AIII ГОСТ 5.1459-72* ℓср=1600	32	0.99 кг
Б4		10		ф10 AIII ГОСТ 5.1459-72* ℓср=1149	32	0.71 кг
Б4		11		ф10 AIII ГОСТ 5.1459-72* ℓср=1720	4	1.06 кг
Б4		12		ф10 AIII ГОСТ 5.1459-72* ℓср=5800	4	3.66 кг
				Сборочные единицы		
Б4		13	Серия 1.400-15	Изделие закладное МН119-6	1	2.9 кг
Б4		14	Серия МРТУ 6-05-918-67	Патрубок dy=40; ℓ=200	1	0.2 кг
Б4		15		**Материалы**		
				при $t_н$ = -20°С; $t_н$ = -30°С		
				Бетон М200; Мрз50	3,8	м³
				при $t_н$ = -40°С		
				Бетон М200; Мрз 75	3,8	м³
				Ум2		
				Детали		
Б4		1÷12	Данный лист	см. Ум1		
				Сборочные единицы		
Б4		13	Серия 1.400-15	Изделие закладное МН119-6	1	2.9 кг
Б4		15	Серия 3.501-5	Сальник dy=50; ℓ=200	1	3,8 кг
Б4		15	Данный лист	см. Ум1		
				Ум3		
				Детали		
Б4		17		ф6 AI ГОСТ 5.781-75; ℓ=1540	9	0.34 кг
Б4		18		ф14 AIII ГОСТ 5.1459-72*; ℓ=1850	3	2.24 кг
Б4		19		ф14 AIII ГОСТ 5.1459-72; ℓ=2020	3	2.45 кг
Б4		20		Материал см. Ум1	0.3	м³ на 19

ТП 901-8-8 КЖ

Н.контр.	Левина	
Провер.	Письман	
Гл.инж.	Шевченко	
Рук.гр.	Письман	
ГИП	Левина	
Нач.конст.	Дронин	
Нач.отд.	Красавин	

Блок основных сооружений для станции обесфторивания воды производительностью 1,0 тыс м³/сут

Схема расположения закладных изделий в монолитных участках. Армирование Ум1; Ум2; Ум3. Емкость РЕ-1

Стадия	Лист	Листов
Р	21	

ЦНИИЭП инженерного оборудования г. Москва

Привязан:

Инв. №

Типовой проект 901-8-8 Альбом I

Согласовано

Инв. № подл. | Подпись и дата | Взам. инв. №

18563-07

Типовой проект 901-8-8

План на отм. 1.900.

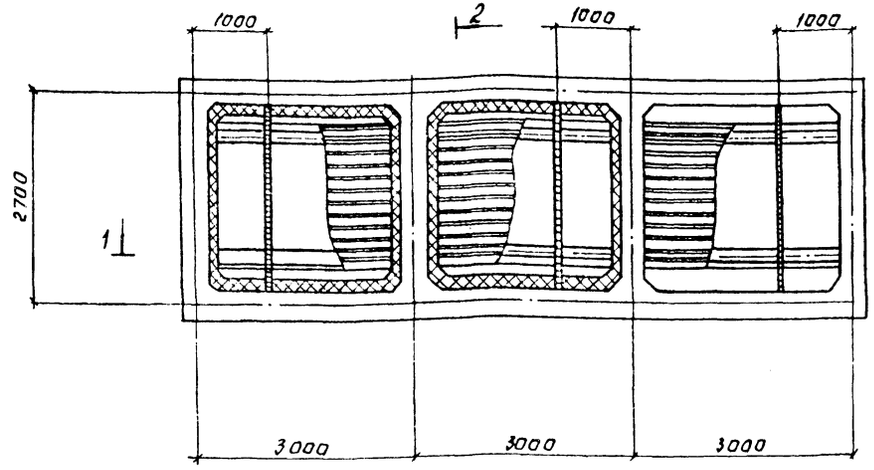

Разрез 2-2

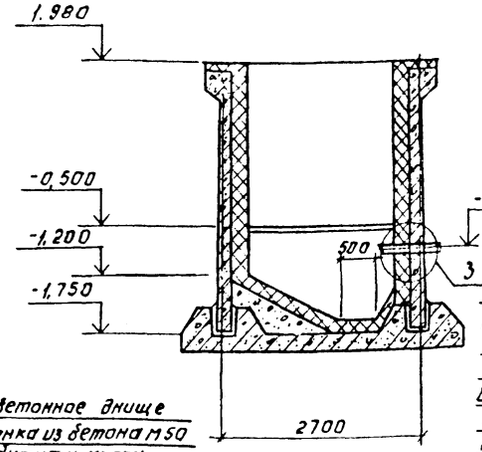

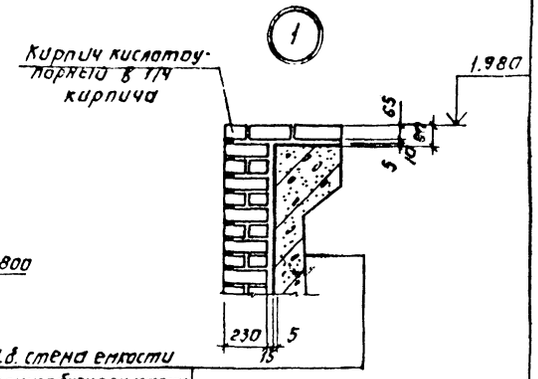

Ж.б. стена емкости
Полиизобутилен марки ПСП Б 2,5 в 2 слоя на клее 88-Н
Шпаклевка силикатной замазкой Б 5
Кирпич кислотоупорный на силикатной замазке с разделкой швов эпоксидной смолой ЭД-20

Разрез 1-1

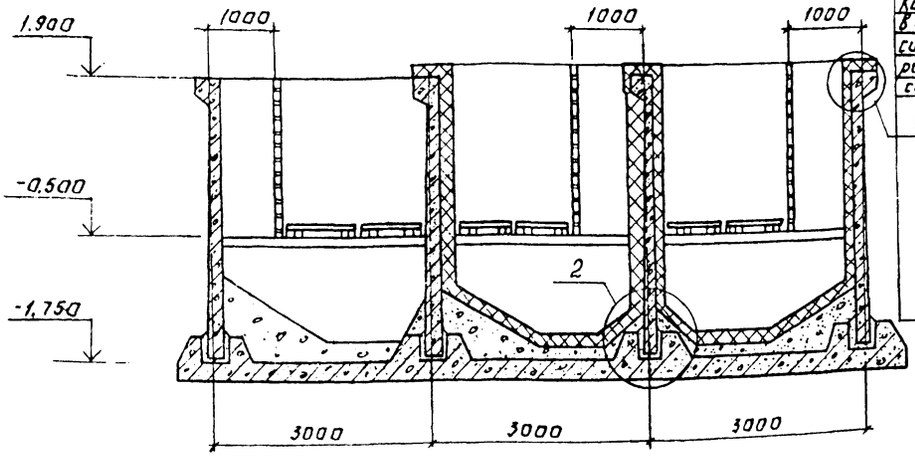

Железобетонное днище
Набетонка из бетона М50
Полиизобутилен марки ПСП Б 2,5 в 2 слоя на клее 88-Н
Шпаклевка силикатной замазкой Б 5
Кирпич кислотоупорный в 1/4 кирпича в 2 слоя на силикатной замазке с разделкой швов эпоксидной смолой

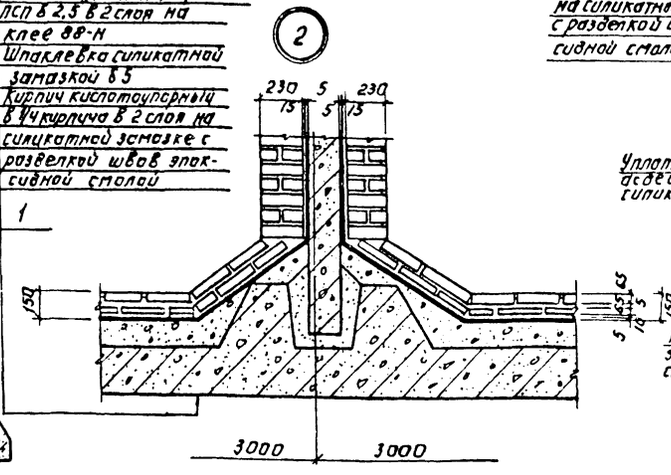

Узел пропуска трубопровода через панель емкости.

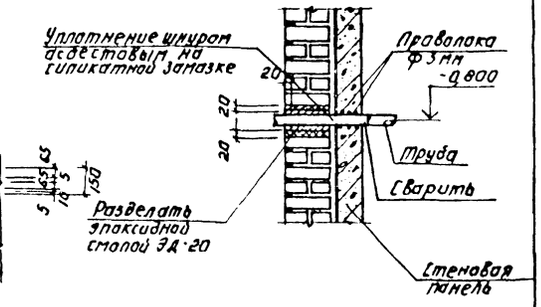

1. Брусья изготовить из неклееной древесины хвойных пород влажностью до 25%, пропитанной формальдегидной смолой - 3,4 м³

План верхних решеток

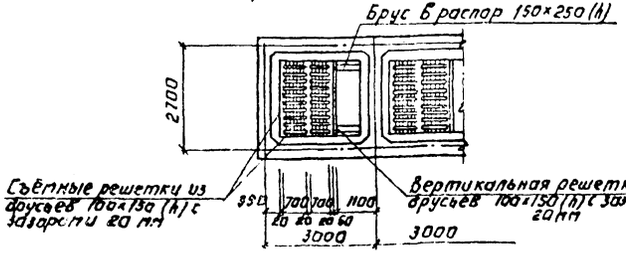

План нижних брусьев

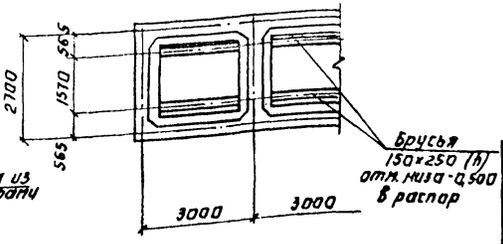

Н. контр.	Левина		ТП 901-8-8		КЖ
Провер.	Письман				
Инжен.	Саранча		Блок основных сооружений для станции обесфторивания воды производительностью 1,0 тыс м³/сутки	Стадия	Лист	Листов
Рук. гр.	Письман			Р	22	
ГИП	Левина		Антикоррозионная защита и схема деревянной обрешетки в емкости РЕ 1.	ЦНИИЭП инженерногрозоругования г. Москва		
Гл. констр.	Пронин					
Нач. отд.	Красавин					

Привязан:

Инв. №

Копировал: Логинова

Формат: 2А

Согласовано

Инв. № подл. | Подпись и дата | Взам. инв. №

Типовой проект 901-8-8 Альбом I

Схема расположения верхних сеток

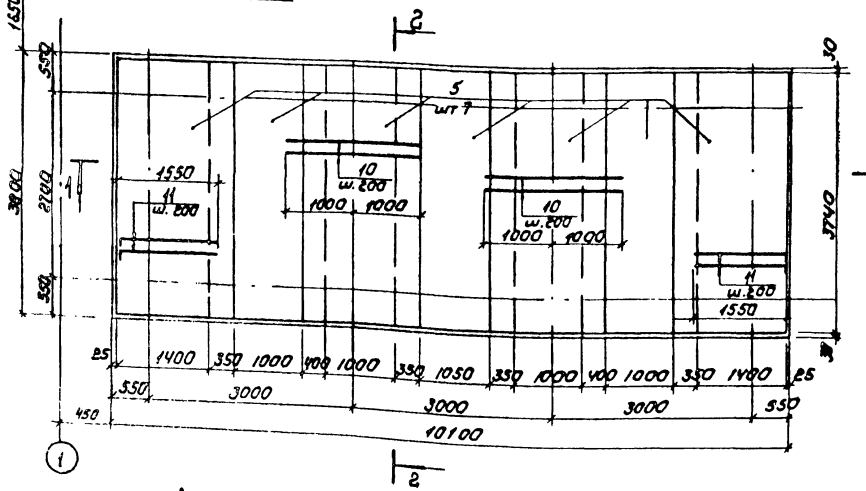

Разрез 2-2

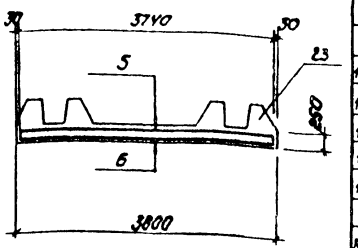

Схема расположения нижних сеток

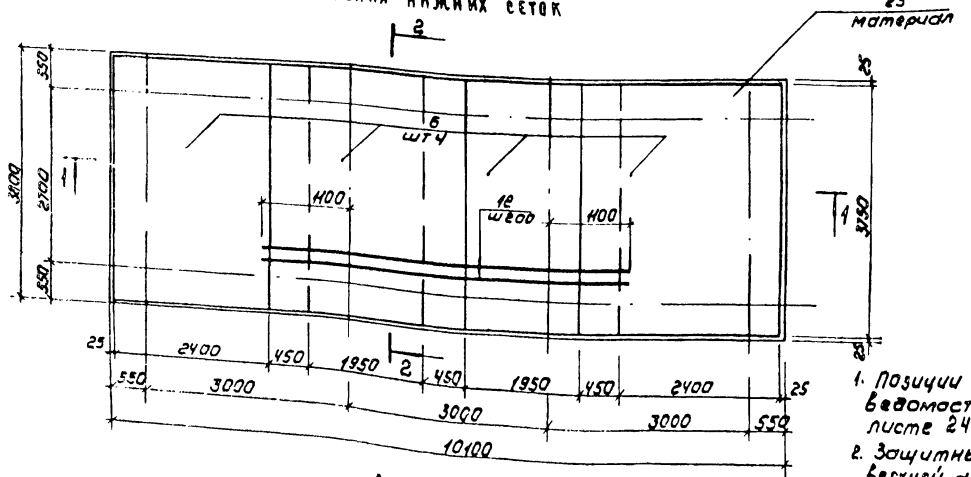

Разрез 1-1

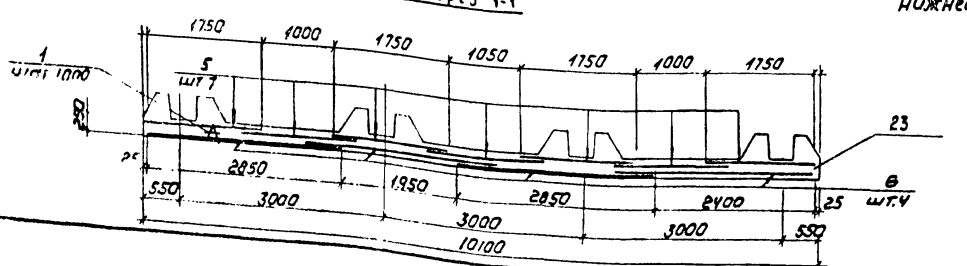

1. Позиции отмеченные * см. ведомость деталей на листе 24
2. Защитный слой бетона для верхней арматуры - 20 мм, нижней арматуры - 35 мм.

Спецификация к схемам расположения сеток и каркасов монолитного днища

Формат	Зона	Поз.	Обозначение	Наименование	Кол	Примечание
				Днище		
				Сборочные единицы		
11		1	ТП 901-8-8 КЖИ-КП1	Каркас пространственный КП1	9	4.0кг
11		2	ТП 901-8-8 КЖИ-КП2	Каркас пространственный КП2	8	23.9кг
11		3	ТП 901-8-8 КЖИ-КП3	Каркас пространственный КП3	4	13.9кг
11		4	ТП 901-8-8 КЖИ-КП4	Каркас пространственный КП4	8	9,7кг
12		5	ТП 901-8-8 КЖИ-С 15	Сетка $\frac{16АII-100}{10АII-200}$ 1750×4150 $\frac{275}{275}$		
				ГОСТ 23279-78	7	гнутая
Б4		6		Сетка $\frac{10АII-200}{12АII-200}$ 2850×3750 $\frac{75}{75}$		
				ГОСТ 23279-78	4	
Б4		7	Серия 1.400-6/76	Изделие закладное М1-12	4	6.0кг
Б4		8	Серия 3.901-5	Сальник dy=100; l=800	2	18.3кг
Б4		9	Серия МРТУ6-05-918-67	Патрубок dy=150; l=1200	2	9.5кг
				Детали		
Б4		10		ф16АII ГОСТ 5781-75; l=2000	38	76.0кг
Б4		11*		ф14АII ГОСТ 5781-75; l=1760	38	66.9кг
Б4		12		ф12АII ГОСТ 5781-75; l=5200	19	98.8кг
Б4		13*		ф10АII ГОСТ 5781-75; l=1490	24	35.8кг
Б4		14		ф8АI ГОСТ 5781-75; l=1200	72	86.4кг
Б4		15		ф8АI ГОСТ 5781-75; l=780	72	56.2кг
Б4		16*		ф10АII ГОСТ 5781-75; l=1560	12	18.7кг
Б4		17		ф8АI ГОСТ 5781-75; l=390	28	10.9кг
Б4		18		ф8АI ГОСТ 5781-75; l=270	28	7.6кг
Б4		19*		ф10АII ГОСТ 5781-75; l=1460	4	5.84кг
Б4		20		ф8АI ГОСТ 5781-75; l=910	24	21.8кг
Б4		21		ф8АI ГОСТ 5781-75; l=710	24	17.0кг
Б4		22*		ф10АII ГОСТ 5781-75; l=1530	4	6.12кг
Б4		23		Материал		
				при tн=-20°С; tн=-30°С		
				Бетон М200; Мрз 50	16,5	м³
				при tн=-40°С		
				Бетон М200; Мрз 75	16,5	м³

Согласовано:

Инв.№ подл. | Подпись и дата | Взам. инв.№

Привязан

Инв.№

Н.контр.	Левина	
Провер.	Письман	
Ст.техн.	Митрофанова	
Рук.гр.	Письман	
ГИП	Левина	
Гл.контр.	Пронин	
Нач.отд.	Красавин	

ТП 901-8-8 КЖ

Блок основных сооружений для станции обесфторивания воды производительностью 1.6 тысяч м³/сут

Армирование монолитного железобетонного днища емкости РЕ1

Стадия	Лист	Листов
Р	23	

ЦНИИЭП инженерного оборудования г. Москва

Схема расположения каркасов в зубе днища Дм1

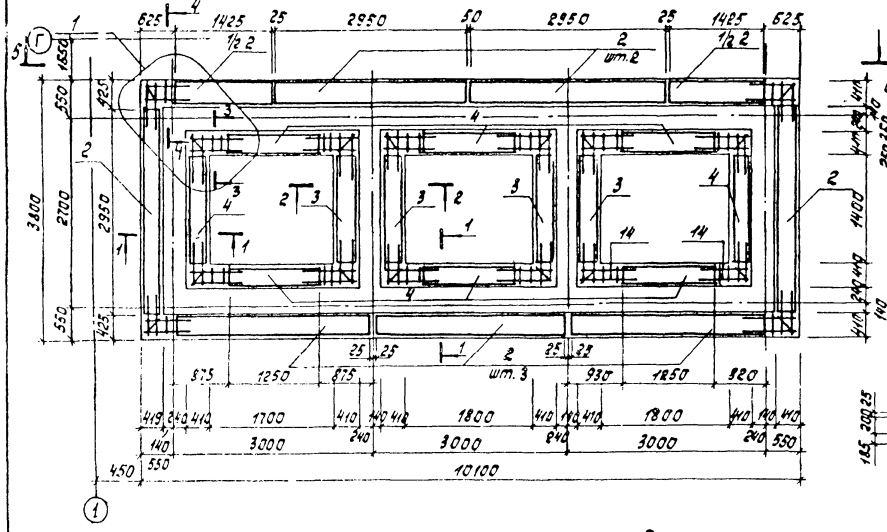

Вид 5-5

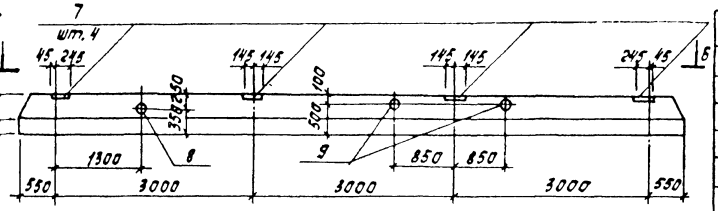

Вид 6-6

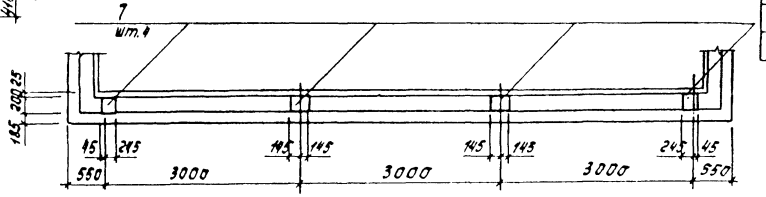

Ведомость деталей

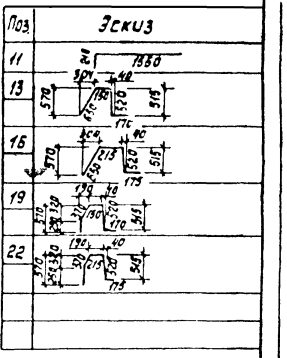

Разрез 1-1

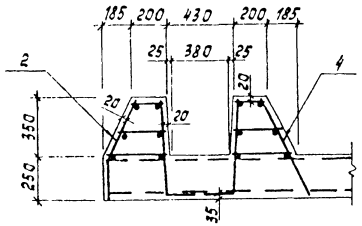

Разрез 2-2

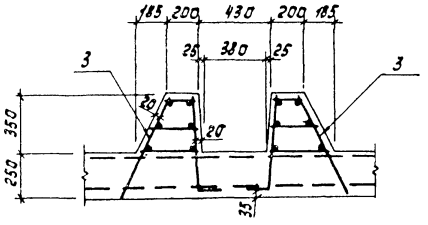

3-3

4-4

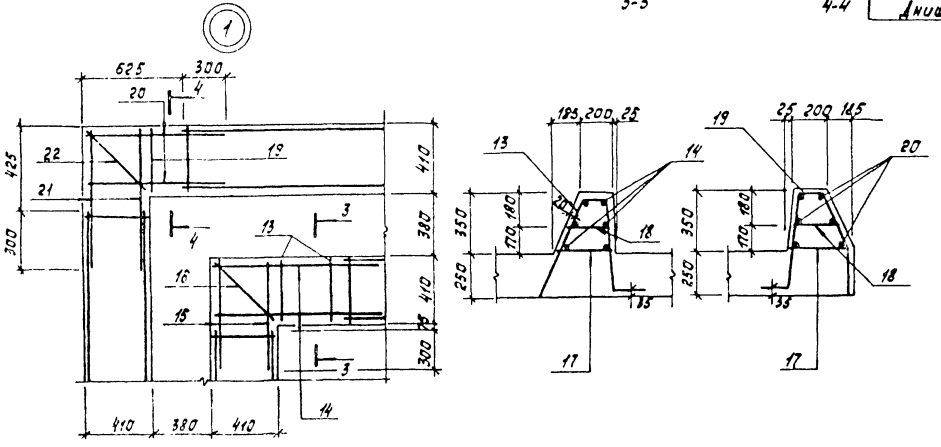

Ведомость расхода стали на элемент, кг

Марка элемента	Изделия арматурные												Изделия закладные								Общий расход
	Арматура класса											Всего	Арматура класса			Прокат марки				Всего	
	А-I			А-II					А-III				А-III			ВСт3 кп2					
	ГОСТ 5781-75								ГОСТ 5.1459-72*				ГОСТ 5781-75; 5.1459-72*			ГОСТ 103-76					
	ф6	ф8	ИтоГо	ф10	ф12	ф14	ф16	ИтоГо	ф10	ф14	ИтоГо		ф8	ф12	ИтоГо	-6×200	-8×48	-10×200	ИтоГо		
Ум1	9.0		9.0						317.8	59.4	377.2	386.2	0.18		0.18	2.5	0.26		2.8	3.0	389.2
Ум2	9.0		9.0						317.8	59.4	377.2	386.2	0.18		0.18	2.5	0.26		2.8	3.0	389.2
Ум3	3.1		3.1							14.1	14.1	17.2									17.2
Днище		359.1	359.1	429.0	229.4	80.8	945.0	1684.2				2043.3		5.6	5.6			18.4	18.4	24.0	2067.3

Монолитные участки Ум1÷Ум3 разработаны на листе 21.

Альбом I

Типовой проект 901-8-8

Согласовано

Инв. № подл. | Подпись и дата | Взам. инв. №

Н.контр.	Левина		
Пров.	Письман		
Ст.инж.	Шевченко		
Рук.гр.	Письман		
ГИП	Левина		
Гл.конст.	Пронин		
Нач.отд.	Красавин		

Привязан

Инв. №

ТП 901-8-8 КЖ

Блок основных сооружений для станции обесфторивания воды производительностью 1,6тыс.м³/сут

Схема расположения каркасов в зубе днища емкости РЕ1.

Стадия	Лист	Листов
Р	24	

ЦНИИЭП Инженерного оборудования г.Москва

Копировал Корецкая

Формат 22

Альбом I

Типовой проект 901-6-8

Инв. № подл. | Подпись и дата | Взам. инв. №

Спецификация расходных баков полиакриламида

Позиция	Зона	Поз.	Обозначение	Наименование	Кол.	Приме-чание
				Сборочные единицы.		
АЧ		1	ТП [illegible] КЖИ-КП1	Каркас пространственный	4	4,0 кг
		2	3.901-6	Патрубок Ду 80; ℓ=500	2	3,9 кг
		3	3.901-6	Ду 50; ℓ=500	2	2,4 кг
		4		ПЭ Ду 100; ГОСТ 18599-73; ℓ=400	2	3,17 п.м
		5		ПЭ Ду 20, ГОСТ 18599-73; ℓ=400	2	0,17 п.м.
				Детали.		
БЧ		6		ф8 AIII ГОСТ 5781-75; ℓ=5160	50	2,1 кг
БЧ		7		ф8 AIII ГОСТ 5781-75; ℓ=1600	194	0,6 кг
БЧ		8		ф8 AIII ГОСТ 5781-75; ℓ=2050	132	0,86 кг
БЧ		9		ф8 AIII ГОСТ 5781-75; ℓ=1040	192	0,42 кг
БЧ		10		ф6 AI ГОСТ 5781-75; ℓ=280	204	0,06 кг

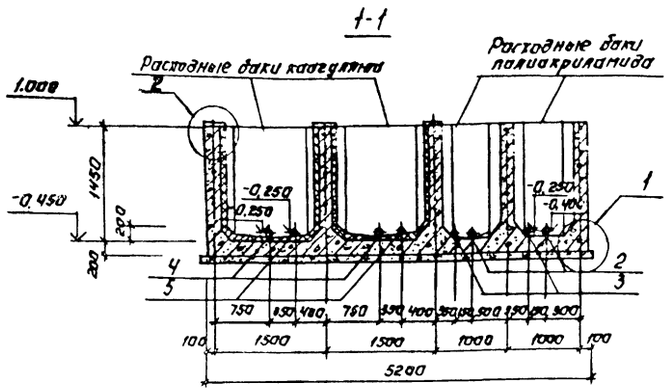

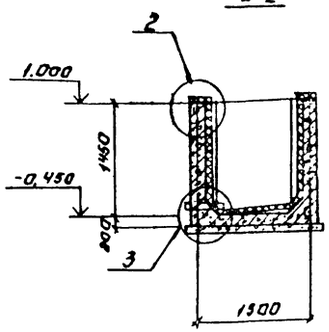

План.

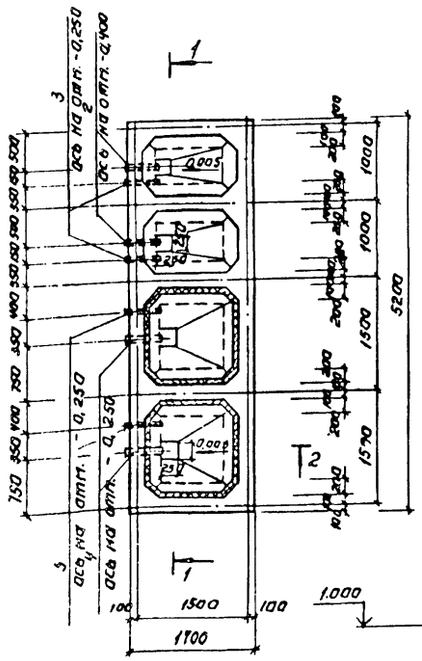

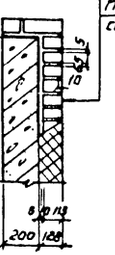

(1)

Штукатурка толщиной 20 мм с затиркой поверхности цементно-песчаным раствором состава 1:2
Железобетонное днище
Цементно-песчаная стяжка М 50 - 20 мм
Обмазка двумя слоями битума
Цементно-песчаная стяжка М 50 - 20 мм
Подготовка из песчано-гравийной смеси, пролитой цементным молоком h=100 мм.

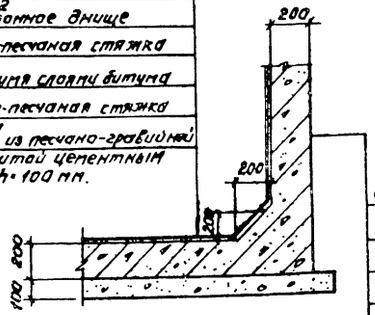

Слой поливинилацетатной краски ВА-27 затирка цементным раствором
Жел. бетонная стенка
Штукатурка с затиркой поверхности цементно-песчаным раствором состава 1:2

(2)

Кирпич кислоупорный В 1/2
Кирпича на силикатной затирке с разделкой швов эпоксидной смолой
Шпаклевка силикатной затиркой 56
Полиизобутилен марки ПСГ 5,85 В
2 слоя на клее 88-Н
Пенолитная железобетонная стена емкости

(3)

Кирпич кислотоупорный В 1/4 кирпича в 2 слоя на силикатной затирке с разделкой швов эпоксидной смолой ЭД-20
Шпаклевка силикатной затиркой 55
Полиизобутилен марки ПСГ 32,5 В
2 слоя на клее 88-Н
Монолитная железобетонная стена емкости

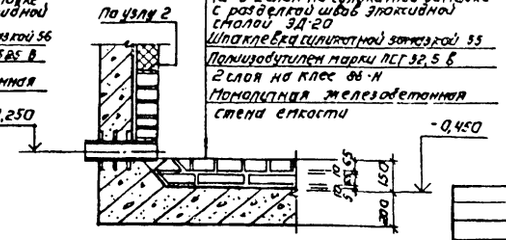

Ведомость расхода стали на один элемент, кг

Марка элемента	Изделия арматурные					Изделия закладные			Общий расход
	Арматура класса					Прокат марки			
	AI		AI			ВСт3 кл2			
	ГОСТ 3781-75				Всего	ГОСТ 10704-76			
	ф6	Итого	ф8	Итого		Ду 50	Ду 80	Итого	
Расходные баки коагулянта и полиакриламида	416,5	416,5	12,2	12,2	428,7	4,8	7,6	12,6	440,3

В местах пропуска сальников арматуру вырезать по месту и приварить к корпусу сальника

Н. контр.	Левина		
Провер.	Пицьман		
Гл. инж.	Шевченко		
Вед. инж.	Смыслова		
Рук. гр.	Пицьман		
ГИП	Левина		
Гл. конс.	Прохин		
Нач. отд.	Красавин		

Привязан:

Инв. №

ТП 901-6-8 КЖ

Блок основных сооружений для станции обезжелезивания воды производительностью 1,6 тыс м³/сут.

Стадия	Лист	Листов
Р	2.5	

Расходные баки коагулянта и полиакриламида (Р-2). Плановые чертежи.

ЦНИИЭП инженерного оборудования г. Москва

Копировал: Логинова

Формат 22

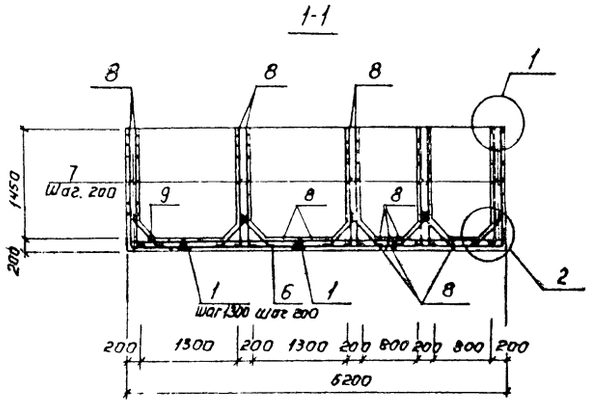

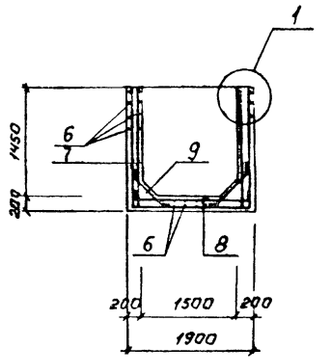

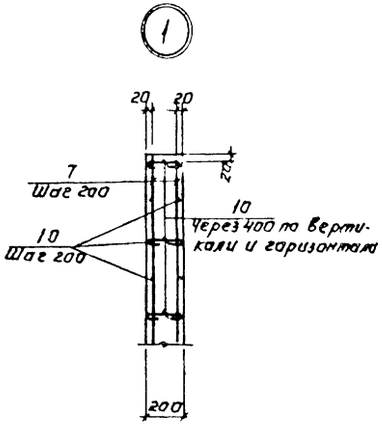

Ведомость деталей

Поз.	Эскиз
7	1800 100
8	100 1860 100
9	150 510 510 740 150
10	170

Арматурный план

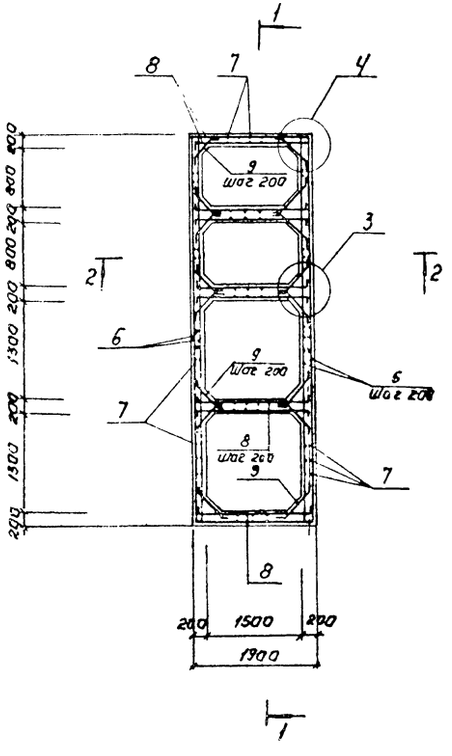

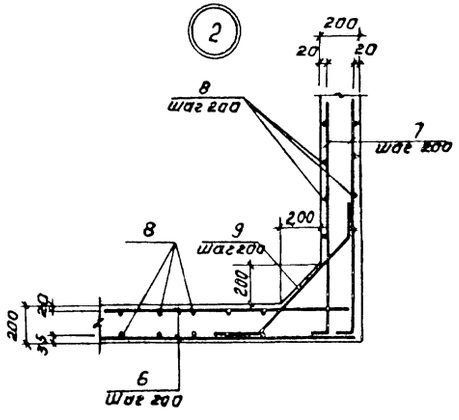

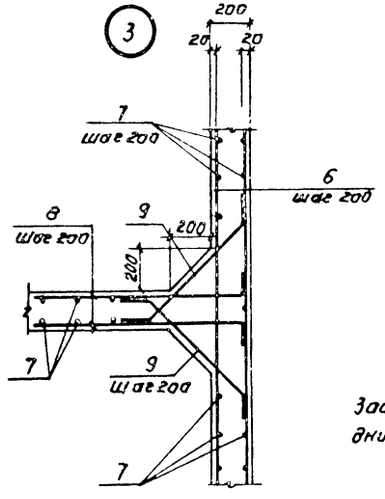

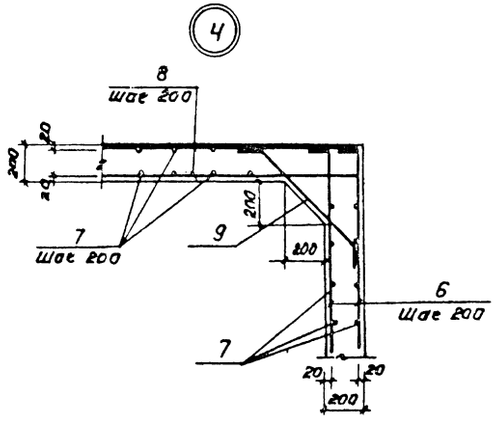

Защитный слой бетона для верхней арматуры днища - 20мм, для нижней - 35мм, для стен - 15мм.

				ТП 901-8-8		КЖ
Н. контр.	Левина					
Провер.	Письман					
Ст. инж.	Шевченко			Блок основных сооружений для станции обесфторивания (ОДО) производительностью 60 тыс. м³/сутки	Стадия	Лист	Листов
Вед. инж.	Смыслова				Р	26	
Рук. гр.	Письман						
ГИП	Левина			Расходные баки коагулянта (РЕ-2) Армирование.	ЦНИИЭП инженерного оборудования г. Москва		
Гл. конст.	Пронин						
Нач. отд.	Красавин						

Привязан:

Инв. №

Копировал: Логинова

Формат: 22

Типовой проект 901-8-8

Альбом 1

Инв. № подл. | Подпись и дата | Взам. инв. №

Альбом I

Типовой проект 901-8-8

Схема расположения стеновых панелей по оси „А"

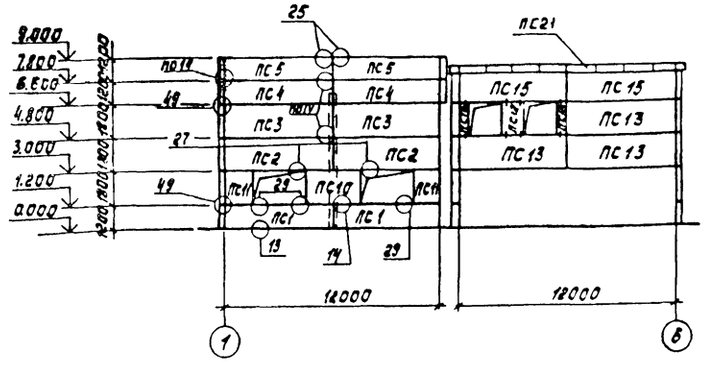

Схема расположения стеновых панелей по оси „Б"

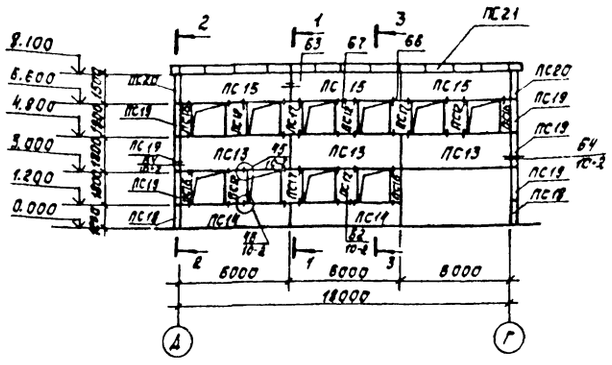

Схема расположения стеновых панелей по оси „Г"

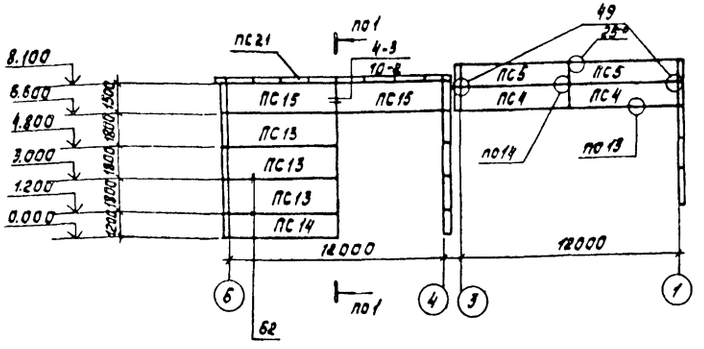

Схема расположения стеновых панелей по оси „3"

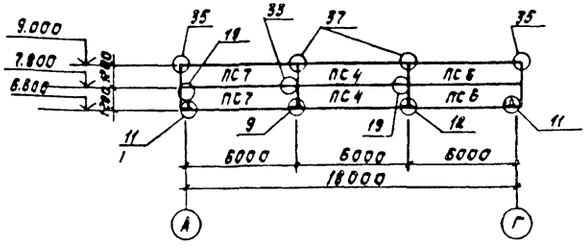

Схема расположения стеновых панелей по оси „4"

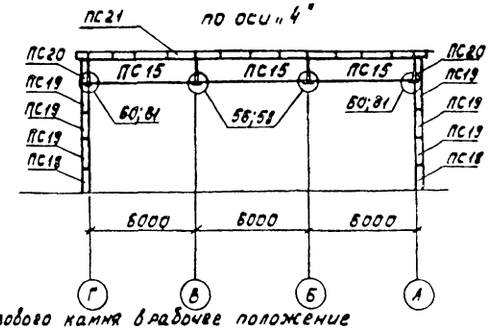

Схема расположения стеновых панелей по оси „1"

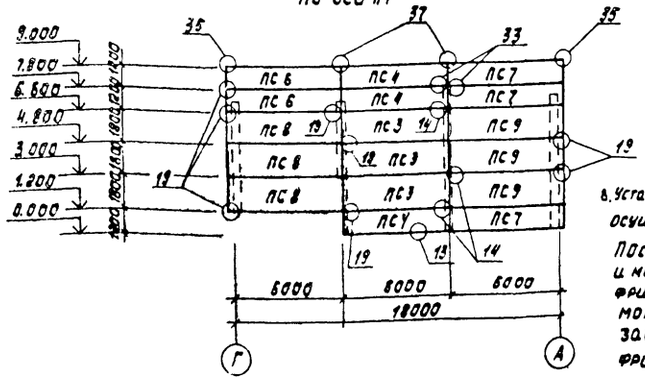

8. Установка панелей и фризового камня в рабочее положение осуществляется по слою цементного раствора толщиной 20мм. После монтажа карнизных панелей петли срезать и место среза затереть цементным раствором. После установки фризовых камней их следует связать между собой за монтажные петли вязальной проволокой. Место стыка заделать цементным раствором. Лицевые поверхности фризового камня зажелезнить.

Спецификация стеновых панелей

Марка, поз.	Обозначение	Наименование	Кол.	Масса ед. т	Примечание
		Панели стеновые			
		для $t_н$=-20°С; -30°С			
ПС1	1.432-14/80 Вып.1	ПС 600.12.20-П-3	2	1.7	
ПС2	1.432-14/80 Вып.1	ПС 600.18.20-П-3	2	2.5	
ПС3	1.432-14/80 Вып.1	ПС 600.18.20-П-1	5	2.5	
ПС4	1.432-14/80-Вып.1	ПС 600.12.20-П-1	7	1.7	
ПС5	1.432-14/80 Вып.1	ПС.600.12.20-П-7	6	1.7	
ПС6	1.432-14/80 Вып.1	ПС 625.12.20-П-11	4	1.7	
ПС7	1.432-14/80 Вып.1	ПС 625.12.20-П-12	5	1.7	
ПС8	1.432-14/80 Вып.1	ПС 625.18.20-П-11	3	2.7	
ПС9	1.432-14/80 Вып.1	ПС 625.18.20-П-12	3	2.7	
ПС10	1.432-14/80 Вып.1	ПС 295.18.20-П	1	1.3	
ПС11	1.432-14/80 Вып.1	ПС 145.18.20-П	2	0.6	
		Панели стеновые			
		для $t_н$=-40°С			
ПС1	1.432-14/80 Вып.1	ПС 600.12.25-П-3	2	2.0	
ПС2	1.432-14/80 Вып.1	ПС 600.18.25-П-3	2	3.1	
ПС3	1.432-14/80 Вып.1	ПС 600.18.25-П-1	5	3.1	
ПС4	1.432-14/80 Вып.1	ПС.600.12.25-П-1	7	2.0	
ПС5	1.432-14/80 Вып.1	ПС 600.12.25-П-7	6	2.0	
ПС6	1.432-14/80 Вып.1	ПС 630.12.25-П-11	4	2.1	
ПС7	1.432-14/80 Вып.1	ПС 630.12.25-П-12	5	2.1	
ПС8	1.432-14/80 Вып.1	ПС 630.18.25-П-11	3	3.2	
ПС9	1.432-14/80 Вып.1	ПС 630.18.25-П-12	3	3.2	
ПС10	1.432-14/80 Вып.1	ПС 295.18.25-П	1	1.4	
ПС11	1.432-14/80 Вып.1	ПС 145.18.25-П	2	0.7	

1. Масса стеновых панелей дана при значении объемной массы легкого бетона на пористых заполнителях в сухом состоянии γ=900 кгс/м³.
2. В узле 25а соединительный элемент Т7 вместо Т6 по узлу 25.
3. Узлы крепления стеновых панелей серии 1.432-14/80 Вып.1 приняты по серии 2.432-1 Вып.1.
4. Узлы крепления стеновых панелей серии 1.020-1 приняты по серии 1-020-1. Вып.10-2.
5. Заполнение швов см. детали на листе 18 серии 1.432-14/80 Вып.0.
6. Строповку панелей см. на стр. 5 серии 1.432-14/80 Вып.1.
7. Монтажную сварку элементов крепления производить электродами Э-42 по ГОСТ 9467-75.

				ТП 901-8-8		КЖ	
Н.контр	Левина						
Пров	Письман			Блок основных сооружений для станции обесфторивания воды производительностью 4 тыс.м³/сут	Стадия	Лист	Листов
Ст.инж	Шевченко				Р	27	
Рукгр	Письман			Схемы расположения стеновых панелей по осям А;Г;1;3;4;Б. Спецификация.	ЦНИИЭП инженерного оборудования г.Москва		
ГИП	Левина						
Гл.спец	Пронин						
Нач.отд	Красавин						

Привязан

Инв.№

Согласовано

Инв.№ подл. | Подпись и дата | Взам.инв.№

Копировал Корецкая

Формат А2

Альбом I

Типовой проект 901-8-8

Спецификация стальных элементов крепления плит перекрытия покрытий и диафрагм жесткости

Марка, поз.	Обозначение	Наименование	Кол.	Масса ед., кг	Примечание
		Стальные элементы			
		крепления плит перекр. покрытий и диафрагм. жесткости			
		для $t_н$ = -20°С; -30°С; -40°С			
МС-5	1020-1. 9-1		1	1.99	
МС-8	1.020-1 9-1		18	2.23	
МС-10		-100×12; С38/23; ℓ=200; ГОСТ 103-76	12	1.88	
МС-11	1.020-1 9-1		18	0.13	
МС-14	1.020-1. 9-1		6	1.24	
МС-15	1.020-1 9-1		3	1.99	
МС-16		ф14А III; ℓ=640; ГОСТ 5.1459-72*	8	0.772	
МС-17		ф20А III; ℓ=680; ГОСТ 5.1459-72*	1	1.68	
МС-18		ф12А III; ℓ=330; ГОСТ 5.1459-72*	20	0.292	
МС-19	1020-1 9-1 020		4	1.90	
МС-21	1.020-1 9-1		20	3.09	
МС-25		ф14А III; ℓ=400; ГОСТ 5.1459-72*	16	0.484	
МС-23	1.020-1 9-1 060	МС-23	10	0,97	

Спецификация стеновых панелей и стальных элементов

Марка, поз.	Обозначение	Наименование	Кол.	Масса ед. кг	Примечание
		Фризовый камень			
		$t_н$ = -20°С, -30°С, -40°С			
ПС21	1.020-1.5-8.6.0.0.0	КФ 15.4	40	100	
		Стальные элементы крепления каркаса			
РК1	1.439-2 л.5	Опорный столик РК1	1	19.5	t=-30.40
РК2	1.439-2 л.5	" РК2	1	14.7	t=-20°С
ТК1	1.439-2 л.7	" ТК1	2	22.1	t=-30°-40°С
ТК2	1.439-2 л.7	" ТК2	2	17.5	t=-20°С
ФК1	1.439-2 л.5	" ФК1	1	22.6	t=-30°40
ФК2	1.439-2 л.5	" ФК2	1	17.1	t=-20°С
Т1	1.439-2 л.10	Т1	46	0.5	
Т7	1.439-2 л.10	Т7	4	0.8	
Т8	1.439-2 л.10	Т8	20	0.5	
Т13	1.439-2 л.13	Т13	24	2.0	
Т21	1.439-2 л.11	Т21	8	0.4	
Т22	1.439-2 л.11	Т22	8	0.6	
Т23	1.439-2 л.11	Т23	8	0.8	t=-20°С
Т27	1.439-2 л.11	Т27	10	0.4	-30°-40°С
Болт	ГОСТ 7798-70*	Болт М12; ℓ=40	12	0.1	
МС60	1.020-1. В.9-1	МС60	52	0.38	
МС61	1020-1. В.9-1	МС61	12	0.49	
МС63		-60×8 С38/23 ГОСТ 103-76 ℓ=200	8	0.75	
МС65	1.020-1 В.9-1	МС65	32	0.11	
МС66	1.020-1 В.9-1	МС66	8	0.21	
МС91		Армат. стальф14А ГОСТ 5781-75 ℓ=200	48	0.24	
МС96	1.020-1. В.9-1	МС96	2	1.15	
МС103	1.020-1. В.9-1	МС103	2	1.15	
МС57	1.020-1 В.9-1	Опорный столик МС57	4	7.20	t=-20°-30°С
МС58	1.020-1 В.9-1	Опорный столик МС58	2	7.16	t=-40°С
МС59	1.020-1 В.9-1	Опорный столик МС59	2	5.15	t=-40°С

Спецификация стеновых панелей

Марка, поз.	Обозначение	Наименование	Кол.	Масса ед. т	Примечание
		Панели стеновые			
		$t_н$ = -20°С			
ПС12	1.020-1.5-4.2.0.0.0	4ПСН12. 18.2.5-П	6	0.6	
ПС13	1.020-1.5-2.1.0.0.0	1ПС60. 18.2.5-П	9	2.9	
ПС14	1.020-1.5-2.1.0.0.0	1ПС60. 12.2.5-П	3	1.9	
ПС15	1.020-1.5-2.1.0.0.0	1ПС60. 15.2.5-П-1	10	2.4	
ПС16	1.020-1.5-2.1.0.0.0	4ПС6. 18.2.5-П	6	0.3	
ПС17	1.020-1.5-2.1.0.0.0	4ПС12. 18.2.5-П	3	0.6	
ПС18	1.020-1.5-2.1.0.0.0	5ПС41. 120.25-П	4	0.2	
ПС19	1.020-1.5-2.1.0.0.0	5ПС41. 180.25-П	12	0.3	
ПС20	1.020-1.5-2.1.0.0.0	5ПС41. 150.25-П	4	0.2	
		Панели стеновые			
		$t_н$ = -30°С			
ПС12	1.020-1.5-4.2.0.0.0	4ПСН 12.18.3.0-П	6	0.7	
ПС13	1.020-1.5-2.1.0.0.0	1ПС60. 18.3.0-П	9	3.4	
ПС14	1.020-1.5-2.1.0.0.0	1ПС60. 12.3.0-П	3	2.3	
ПС15	1.020-1.5-2.1.0.0.0	1ПС60. 15.3.0-П-1	10	2.8	
ПС16	1.020-1.5-2.1.0.0.0	4ПС6. 18.3.0-П	6	0.3	
ПС17	1.020-1.5-2.1.0.0.0	4ПС12. 18.3.0-П	3	0.7	
ПС18	1.020-1.5-2.1.0.0.0	5ПС46. 120.30-П	4	0.2	
ПС19	1.020-1.5-2.1.0.0.0	5ПС46. 180.30-П	12	0.4	
ПС20	1.020-1.5-2.1.0.0.0	5ПС46. 150.30-П	4	0.3	
		Панели стеновые			
		$t_н$ = -40°С			
ПС12	1.020-1.5-4.2.0.0.0.	4ПСН. 12.18.3.5-П	6	0.8	
ПС13	1.020-1.5-2.1.0.0.0.	1ПС60. 18.3.5-П	9	3.9	
ПС14	1.020-1.5-2.1.0.0.0.	1ПС60. 12.3.5-П	3	2.6	
ПС15	1.020-1.5-2.1.0.0.0	1ПС60. 15.3.5-П-1	10	3.2	
ПС16	1.020-1.5-2.1.0.0.0.	4ПС6. 18.3.5-П	6	0.4	
ПС17	1.020-1.5-2.1.0.0.0.	4ПС12. 18.3.5-П	3	0.8	
ПС18	1.020-1.5-2.1.0.0.0	5ПС51. 120.35-П	4	0.3	
ПС19	1.020-1.5-2.1.0.0.0	5ПС51. 120.35-П	12	0.4	
ПС20	1.020-1.5-2.1.0.0.0	5ПС51. 150.35-П	4	0.4	

Сечение 1-1

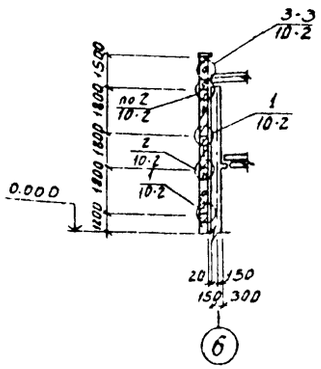

Сечение 2-2

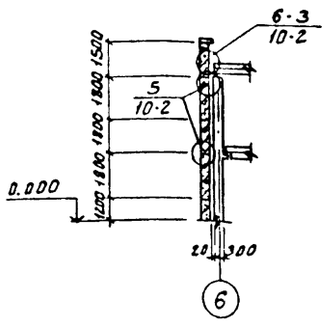

Сечение 3-3

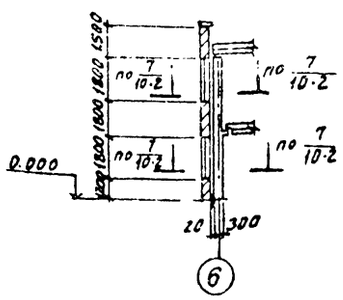

Инв. № подлинника и дата				
Привязан:				
Инв. №				

Н контр	Левина		
Провер.	Письман		
Ст инж.	Шевченко		
Рук гр	Письман		
ГАП	Левина		
Гл спец	Пронин		
Нач. отд	Красавин		

ТП 901-8-8 КЖ

Блок основных сооружений для станции обесфторивания воды производительностью 1,5 тыс. м³/сутки

Схемы расположения стеновых панелей по осям "А", "Г", "1", "3", "6". Сечения 1-1÷3-3. Спецификации.

Стадия	Лист	Листов
Р	28	

ЦНИИЭП инженерного оборудования г. Москва

Схема расположения колонн, балок, ригелей на отм. 3.660 и 1.650

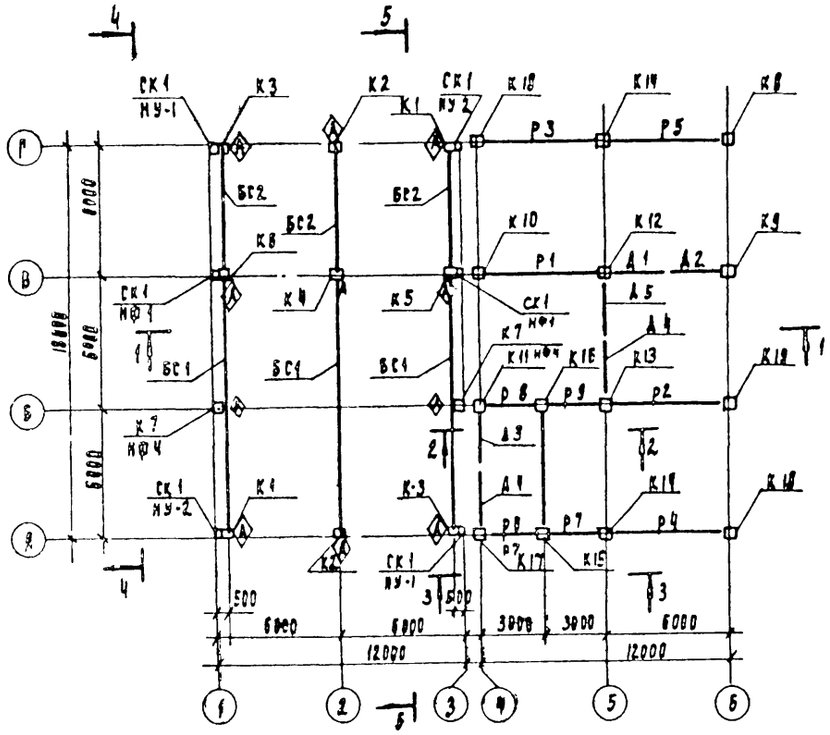

Схема расположения колонн, ригелей на отм. 7.200

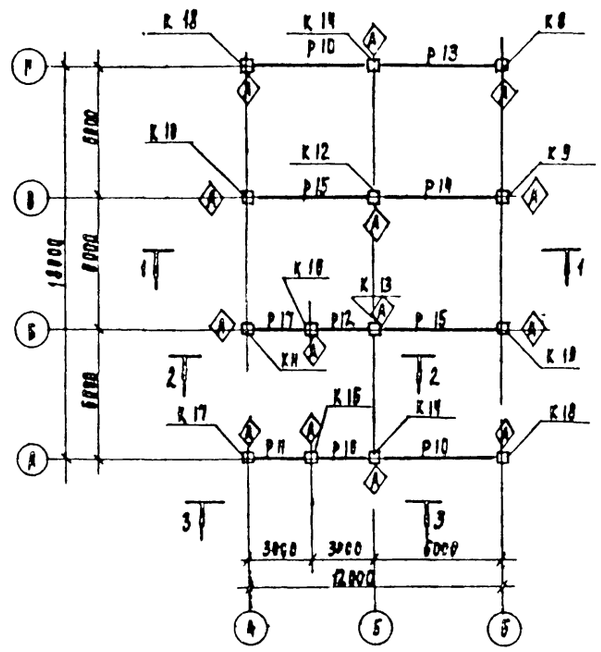

Разрез 1-1

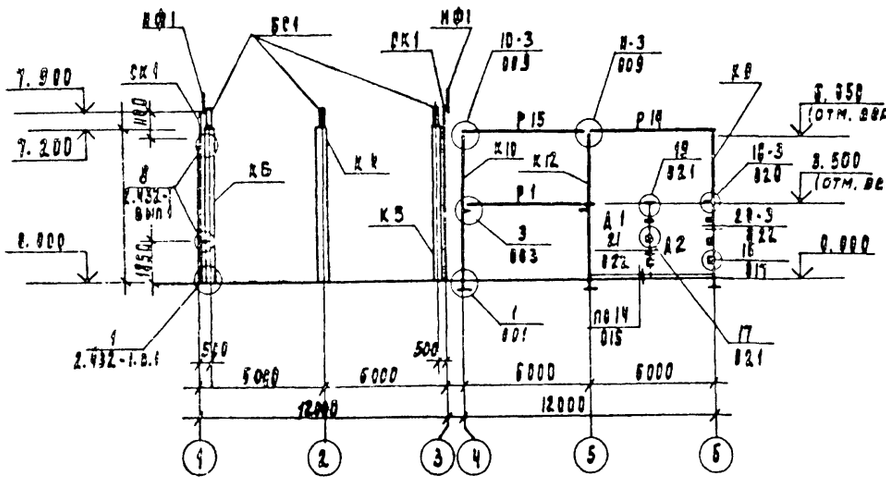

Разрез 2-2

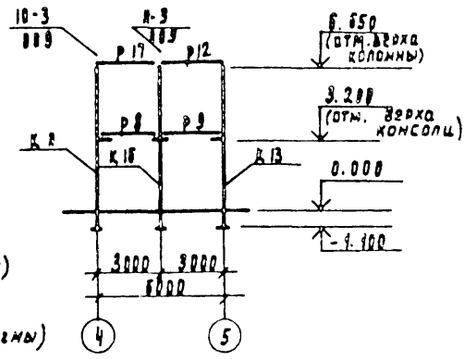

Разрез 3-3

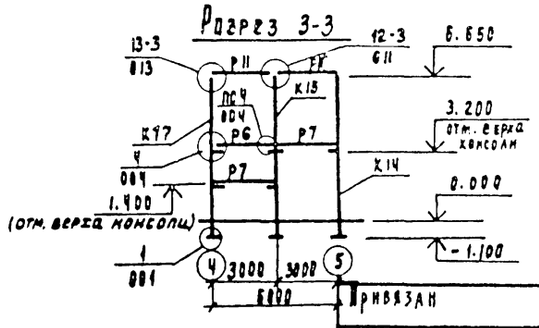

Спецификация сборных ж.б. и стальных колонн и соединительных элементов

Марка поз	Обозначение	Наименование	Кол	Масса ед. т	Примечание
		Колонны			
		Для $t_н$=-20°С, -30°С, -40°С			
К1	КЖИ-К1	К1	2	3.3	
К2	КЖИ-К2	К2	2	3.3	
К3	КЖИ-К1	К3	2	3.3	
К4	КЖИ-К4	К4	1	3.3	
К5	КЖИ-К5	К5	1	3.3	
К6	КЖИ-К5	К6	1	3.3	
К7	КЖИ-К7	К7	2	2.15	
К8	КЖИ-К18	К8	1	1.760	
К9	КЖИ-К9	К9	1	1.743	
К10	КЖИ-К10	К10	1	1.760	
К11	КЖИ-К11	К11	1	1.760	
К12	КЖИ-К12	К12	1	1.760	
К13	КЖИ-К13	К13	1	1.778	
К14	КЖИ-К14	К14	2	1.778	
К15	КЖИ-К15	К15	1	1.778	
К16	КЖИ-К15	К16	1	1.778	
К17	КЖИ-К17	К17	1	1.760	
К18	КЖИ-К18	К18	2	1.760	
К19	КЖИ-К10	К19	1	1.760	
		Металлические колонны, насадки		Масса кг	
		Для $t_н$=-20°С, -30°С, -40°С			
СК1	1.439-2	ГФ-7	6	416.2	
НФ1	1.439-2	НФ1	2	29.8	
НФ4	1.439-2	НФ4	2	35.2	
НУ1, НУ2	1.439-2	НУ1, НУ2	2·2	25.2	
МС1	КЖИ-МС1	МС1	2	28.7	
МС2	КЖИ-МС2	МС2	2	3.93	
МС3	КЖИ-МС3	МС3	2	11.6	

1. При монтаже колонн со знаком Ⓐ, ориентировать знак Ⓐ согласно данного чертежа.
2. Материал металлических стоек, насадок, соединительных элементов для $t_н$=-20°С и $t_н$=-30°С сталь марки Вст 3кп 2 по ГОСТ 380-71*, для $t_н$=-40° — Вст 3 пс6 по ГОСТ 380-71*
3. Монтажные узлы, замаркированные на данном листе, кроме оговоренных см. серию 1.020-1 вып. 10-1
4. Нарушенное после монтажа антикоррозийное покрытие закладных и соединительных деталей восстановить методом напыления, толщиной 0.12-0.15 мм (п. 3.20 СНиП II-28-73)

Привязан

Инв. №

Н. контр.	Левина		
Провер.	Лисгман		
Инж.	Шевченко		
Гл. инж.	Шевченко		
Рук. гр.	Лисгман		
РИП	Левина		
Гл. конст	Пронин		
Нач. ОТА	Красавин		

ТП 901-8-8 КЖ

Блок основных сооружений для станции обесфторивания воды производительностью 6 тыс. м³/сутки

Схемы расположения колонн, балок, ригелей

Стадия	Лист	Листов
Р	29	

ЦНИИЭП инженерного оборудования г. Москва

Копировал Подлевская Формат А2

Альбом I

Типовой проект 901-8-8

Разрез 4-4

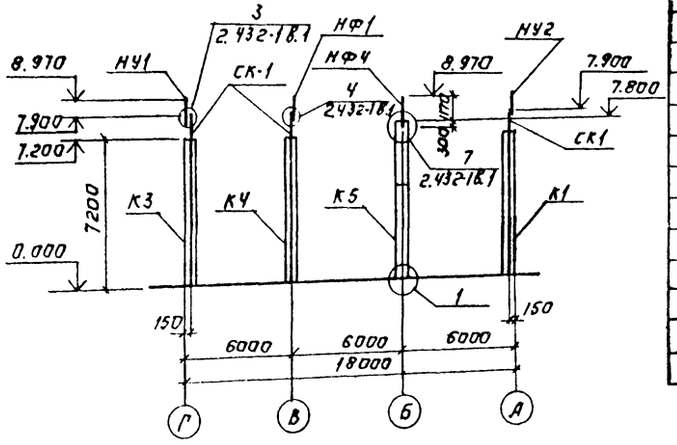

Разрез 5-5.

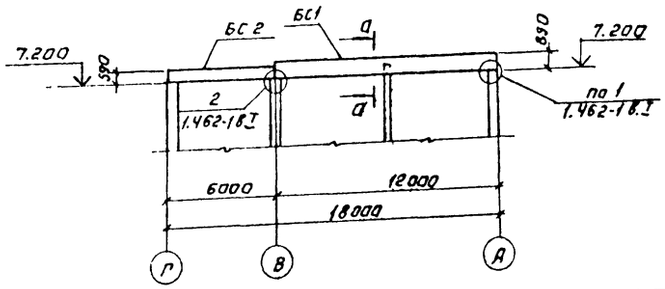

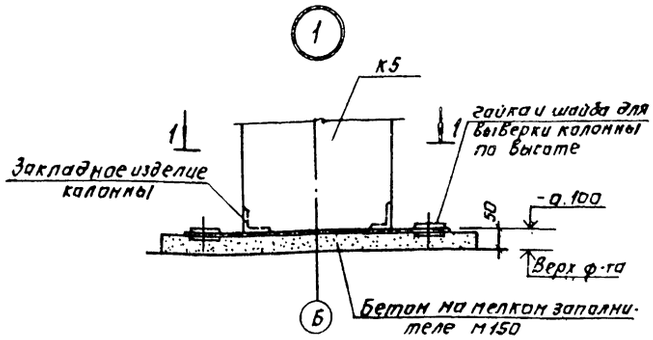

Сечение 1-1

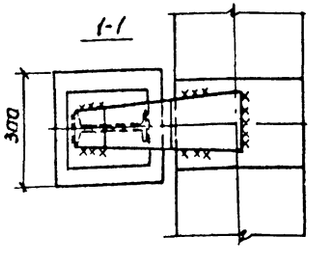

А-А

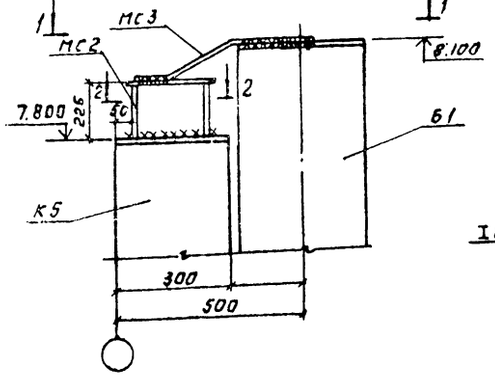

2-2

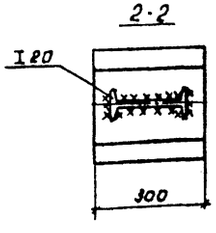

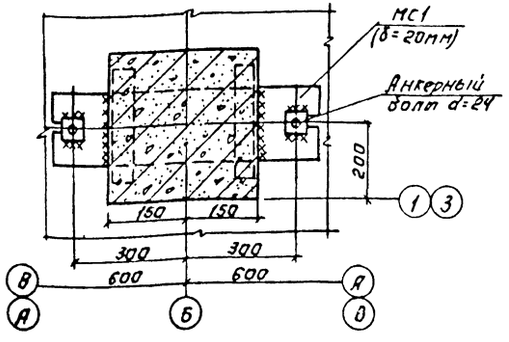

Спецификация ж.б. стропильных балок, диафрагм жесткости и ригелей (окончание)

Марка, поз.	Обозначение	Наименование	Кол	Масса ед. т	Примечание
		Железобетонные ригели			
		Для $t_н$=-20°С;-30°С;-40°С			
Р10	1.020-1 Вып. 3-5	2РО4.62-30АтУ-2Л	2	2.0	
Р11	1.020-1 Вып. 3-5	2РО4.32-35-п	1	1.075	
Р12	1.020-1 Вып. 3-5	2РД4.30-40	1	1.370	
Р13	КЖИ-Р4	Р13	1	2.000	
Р14	КЖИ-Р5	Р14	1	2.800	
Р15	1.020-1 Вып. 3-5	2РД4.62-40АтУ	2	2.800	
Р16	1.020-1 Вып. 3-5	2РО4.30-35	1	1.030	
Р17	1.020-1 Вып. 3-5	2РД4.32-40	1	1.430	

Спецификация ж.б. стропильных балок, диафрагм жесткости и ригелей (начало)

Марка, поз.	Обозначение	Наименование	Кол	Масса ед. т	Примечание
		Железобетонные стропильные балки			
		Для $t_н$=-20°С			
БС1	КЖИ-61	БС1	3	4,5т	
БС2	КЖИ-62	БС2	3	1,15т	
		Для $t_н$=-30°С			
БС1	КЖИ-63	БС1	3	4,5т	
БС2	КЖИ-62	БС2	3	1,15	
		Для $t_н$=-40°С			
БС1	КЖИ-65	БС1	3	5.0т	
БС2	КЖИ-64	БС2	3	1.15	
		Железобетонные диафрагмы жесткости			
		Для $t_н$=-20°С;-30°С-40°С			
Д1	КЖИ-Д1	Д1	1	3.34	
Д2	КЖИ-Д2	Д2	1	3.766	
Д3	1.020-1 Вып. 6-2	1Д 30.36	1	4.219	
Д4	1.020-1 Вып. 6-2	1Д 26.36	2	3.625	
Д5	1.020-1 Вып. 6-2	1Д 30.36П	1	4.213	
		Железобетонные ригели			
		Для $t_н$=-20°С;-30°С;-40°С			
Р1	КЖИ-Р1	Р1	1	2.525	
Р2	КЖИ-Р1	Р2	1	2.525	
Р3	КЖИ-Р2	Р3	1	1.900	
Р4	КЖИ-Р2	Р4	1	1.900	
Р5	КЖИ-Р2	Р5	1	1.900	
Р6	1.020-1 Вып. 3-1	Р3.27	1	0,240	
Р7	1.020-1 Вып. 3.1	1Рп4.27-35	2	0,850	
Р8	КЖИ-Р3	Р8	1	1,145	
Р9	КЖИ-Р3	Р9	1	1.145	

Привязан:

Инв. №

Н.контр.	Левина		
Провер.	Письман		
Ст.инж.	Шевченко		
Рук.гр.	Письман		
ГИП	Левина		
Гл.констр.	Пронин		
Нач.отд.	Красавин		

ТП 901-8-8 КЖ

Блок основных сооружений для станции обесфторивания воды производительностью 1,6 тыс.м³/сутки

Схемы расположения колонн, балок, ригелей, разрезы 4-4; 5-5; узел 1. Спецификация

Стадия	Лист	Листов
Р	10	

ЦНИИЭП инженерного оборудования г. Москва

Копировал: Логинова

Формат А2

Альбом I

Типовой проект 901-8-8

Схема расположения вертикальных связей

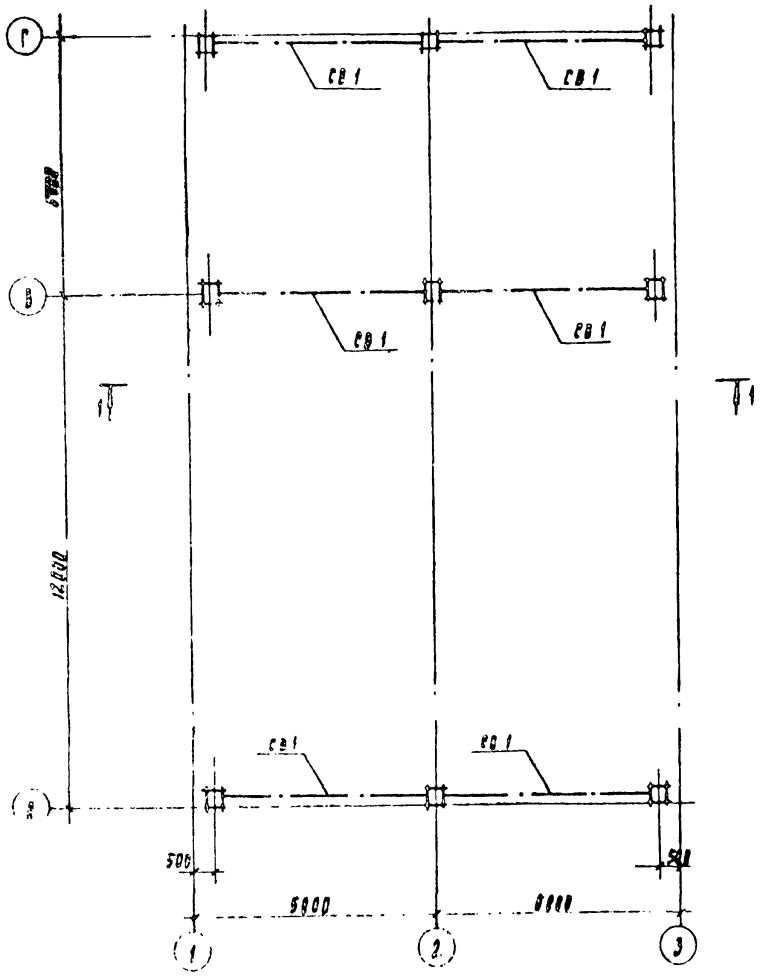

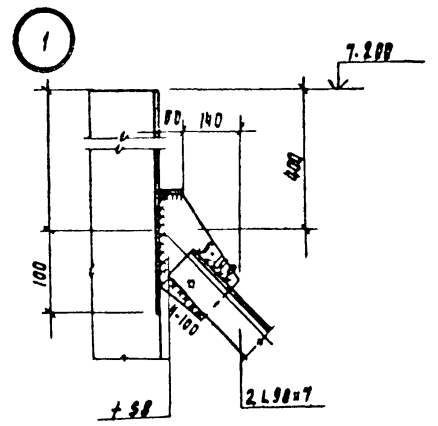

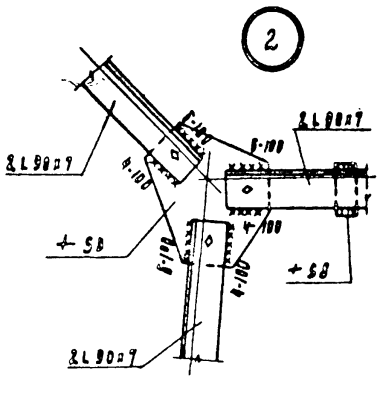

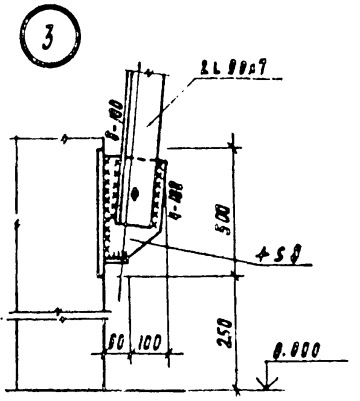

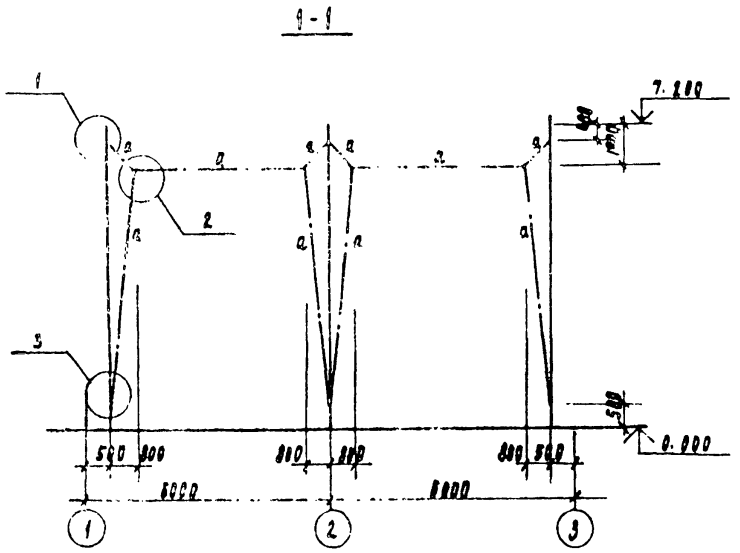

Ведомость элементов

Марка	Сечение			Опорные усилия			Группа констр.	Марка металла	Примечание
	Эскиз	Поз	Состав	M тс м	N тс	Q тс			
a	L		2L90×7	Конструктивно			V1	Вст3кп2	

Техническая спецификация стали

Профиль	Длина м	Кол шт	Масса т	Примечания
Сталь угловая равнобокая ГОСТ 8509-72				
L90×7	214.6	–	2.07	
Сталь ГОСТ 82-70				
∓5×8	–	–	0.160	

1. Сварку производить электродами типа Э42 по ГОСТ 9467-75
2. Все катеты сварных швов равны 4×6мм. Швы варить по всей длине кроме оговоренных.
3. Все отверстия ∅=19мм под болты нормальной точности м 16
4. Все [illegible] 40 мм

Привязан		Н. контр.	Левина		ТП-901-8-8		КЖ
		Проверил	Письман		Блок основных сооружений для станции обесфторивания воды производительностью 1.6 тыс. м³/сутки	Стадия	Лист	Листов
		Ст. инж.	Мишин			Р	31	
		Рук. пр.	Письман		Схема расположения вертикальных связей	ЦНИИЭП инженерного оборудования г. Москва		
		СНП	Левина					
		Гл. констр.	Пронин					
Инв. №		Нач. отд.	Красавин					

Копировал Подлевская Формат 22

Схема расположения подкрановых путей и монорельсов

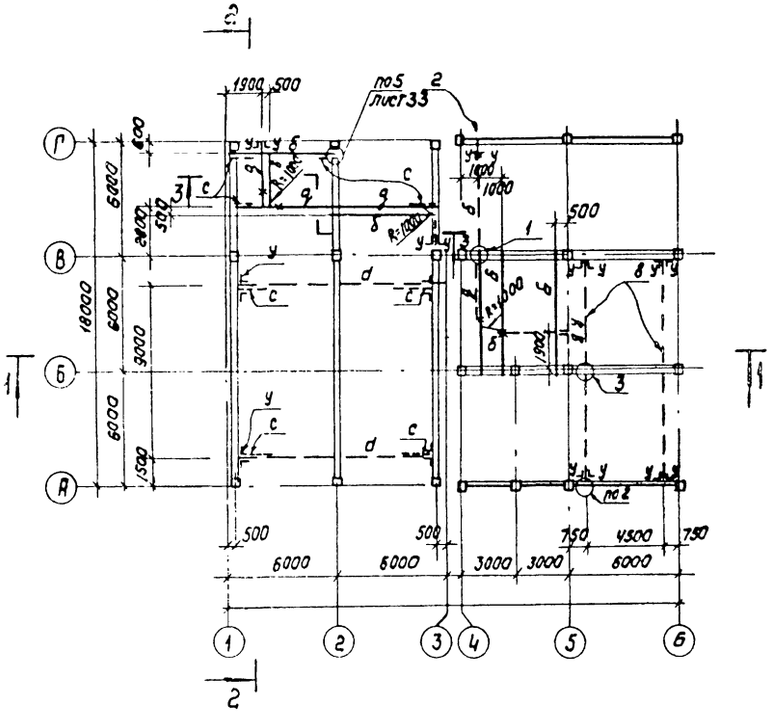
2
1900
500
по 5 лист 33
2
1000
500
1
3
3
3

Типовой проект 01-8-8 Альбом I

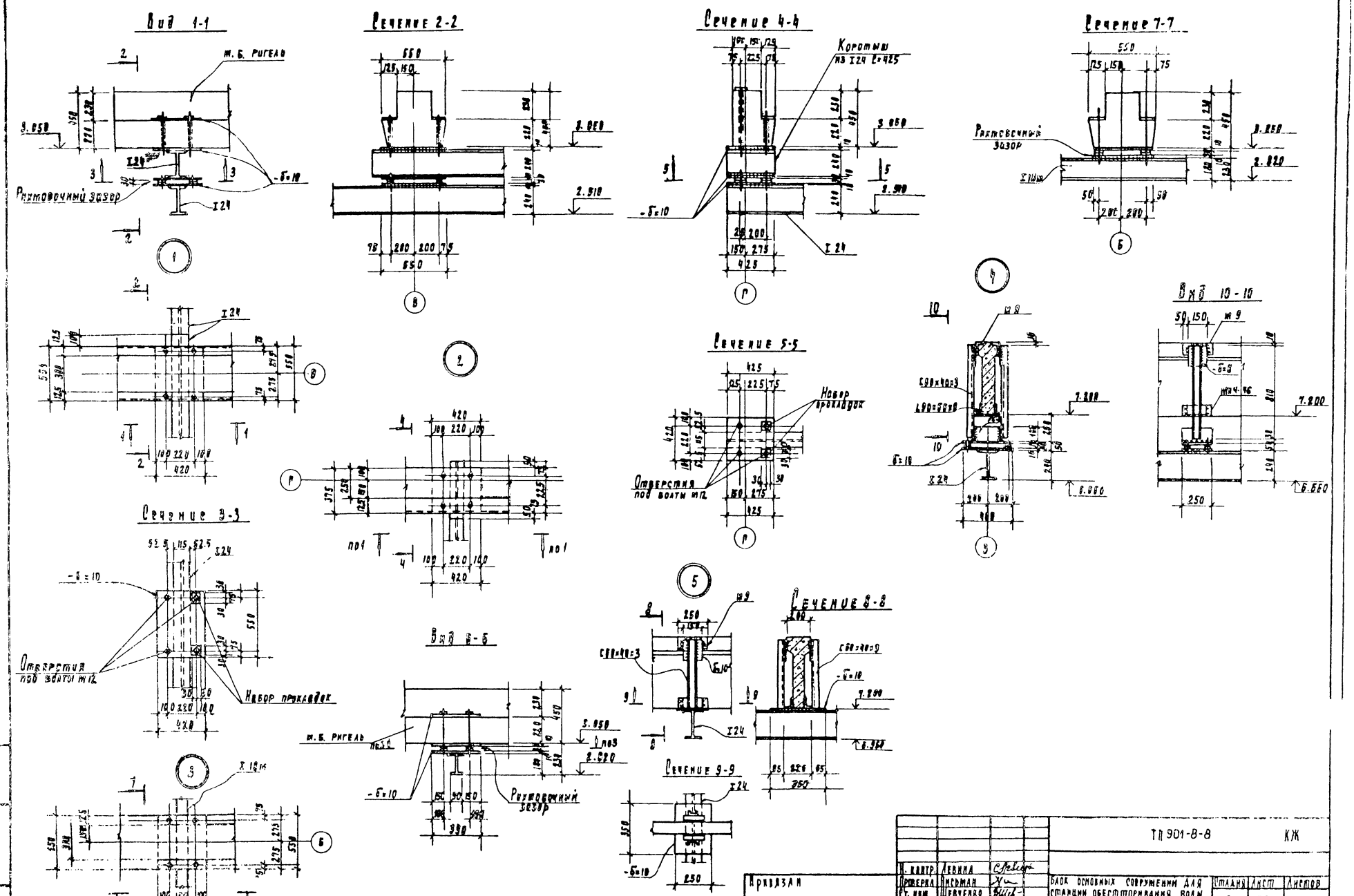

Н. контр.	Левина		ТП 901-8-8		КЖ
Проверил	Лисьман				
Ст. инж.	Шевченко		Блок основных сооружений для станции обесфторивания воды производительностью 1.6 тыс. м³/сутки	Стадия	Лист	Листов
Рук. пр.	Лисьман			Р	33	
ГИП	Левина		Схемы расположения подкрановых путей монорельсов. Узлы 1 ÷ 5	ЦНИИЭП инженерного оборудования г. Москва		
Гл. конст.	Пролин					
Нач. отд.	Красавин					

Привязан

Инв. №

Копировал Родлевская

Формат 22

Типовой проект 901-8-8 Альбом I

Схема расположения плит покрытия.

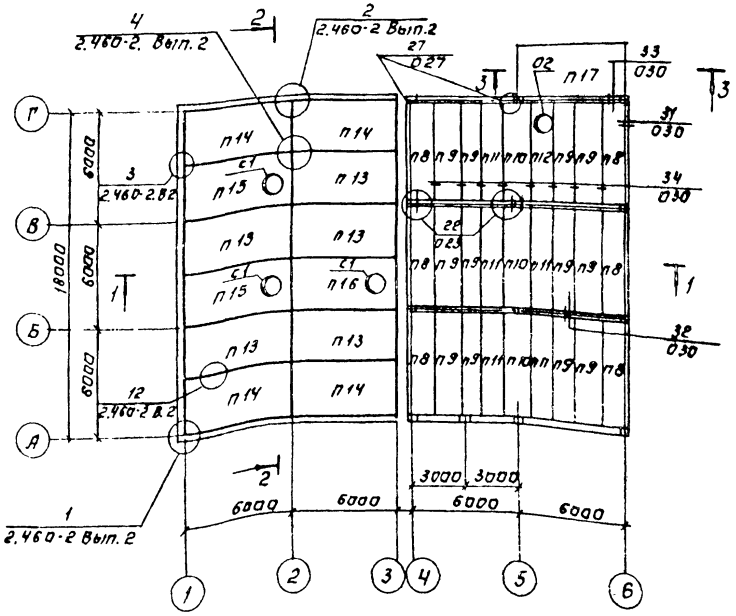

Схема расположения плит перекрытия на отм. 3.600.

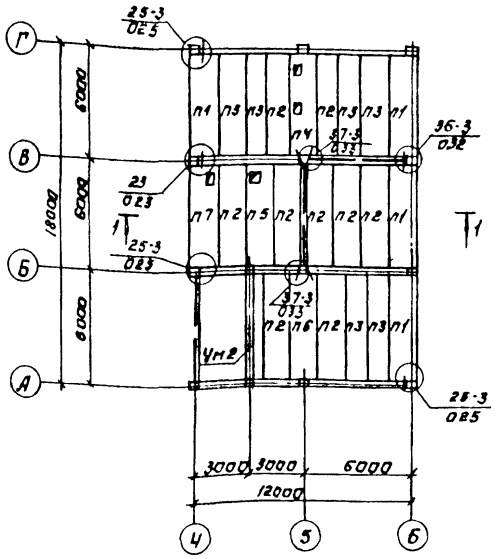

Разрез 1-1

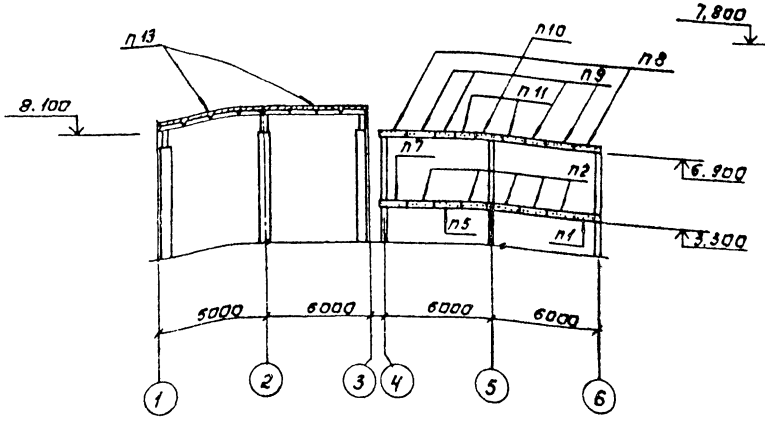

Разрез 2-2

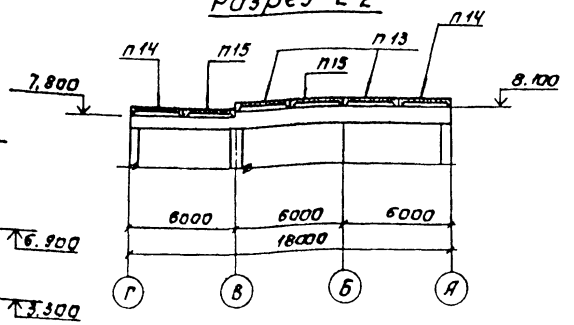

Сечение 3-3

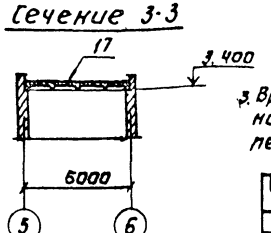

Спецификация плит покрытия и перекрытия

Марка поз.	Обозначение	Наименование	Кол.	Масса ед. т	Примечание
		Плиты перекрытия			
п1	1.041-1 Вып. 1	пк 56.15-6Ат Vт-1	4	2,60	
п2	1.041-1 Вып. 1	пк 56.15-6Ат Vт	9	2.60	
п3	1.041-1 Вып. 1	пк 56.12-6Ат Vт	6	2,0	
п4	кжи-пг-1	п4	1	2,50	
п5	кжи-пг2,пг3	п5	1	2,50	
п6	кжи-пг2,пг3	п6	1	2,50	
п7	кжи-пг4	п7	1	2,50	
		Плиты покрытия			
		для II, III и IV снегового района			
п8	1.041-1 Вып. 1	пк 56.15-4Ат Vт-1	6	2,60	
п9	1.041-1 Вып. 1	пк 56.12-5Ат Vт	12	2.00	
п10	1.041-1 Вып. 1	пк 56.15-4Ат Vт-3	3	2,60	
п11	1.041-1 Вып. 1	пк 56.15-4Ат Vт	5	2,60	
п12	кжи-пг5	п12	1	2,50	
		для II и III снегового района			
п13	кжи-пг6	п13	5	2,65	
п14	кжи-пг6-01	п14	4	2,65	
п15	кжи-пг7	п15	2	3,20	
п16	кжи-пг-7-01	п16	1	3,20	
п17	ГОСТ 22701.1-77	пг-4Ат Vт	1	2,65	
		для IV снегового района			
п13	кжи-пг8	п13	5	2,65	
п14	кжи-пг8-01	п14	4	2,65	
п15	кжи-пг-9	п15	2	3.20	
п16	кжи-пг9-01	п16	1	3.20	
п17	ГОСТ 22701.1-77	пг-5 Ат Vт	1	2.65	
		Стаканы под дефлекторы			
С1	1.494-24 Вып. 1	СБ 7А-1	3	0,29	
С2	1.494-24 Вып. 1	СБ 10А-1	1	0,25	
		Монолитные участки			
Ум2	Лист 38	Ум2	1		

1. Узлы, замаркированные на листе, см. серию 1.020-1 Вып. 10-1, кроме оговоренных.
2. В плите перекрытия п4 отв. 100×300 просверлить по месту, не нарушая ребер.
3. Временная нормативная нагрузка на плиты перекрытия 600 кгс/м²

Н. контр.	Левина		ТП 901-8-8 КЖ
Провер.	Письман		
Ст. инж.	Шевченко		Блок основных сооружений для станции обесфторивания воды производительностью 1,6 тыс м³/сутки
Рук. гр.	Письман		Стадия: Р; Лист: 34; Листов:
Гип.	Левина		Схемы расположения плит покрытия и перекрытия. Спецификация.
Гл. констр.	Пронин		ЦНИИЭП инженерного оборудования г. Москва
Нач. отд.	Красавин		

Привязан:

Инв. №

Копировал: Логинова

Формат 99

Согласовано: Нарцисова

Схема расположения лестничных маршей в плане.

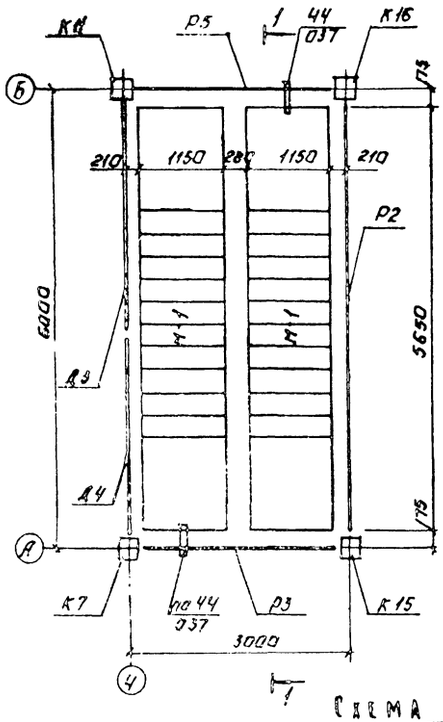

Схема расположения проступей на лестничных маршах.

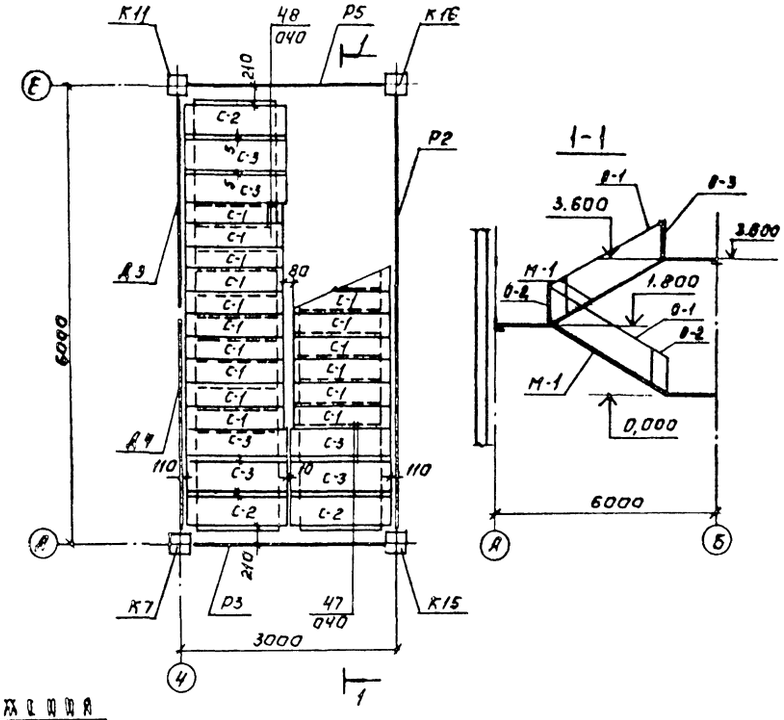

Схема расположения

в плане верхней лестничной площадки

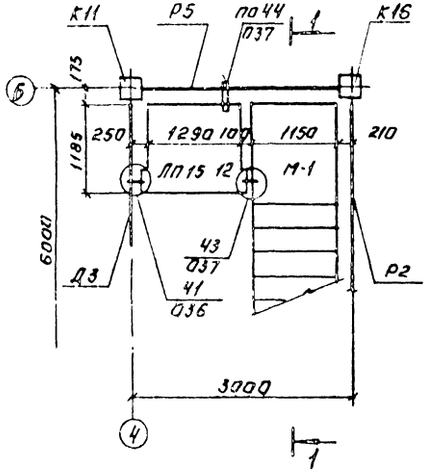

проступей на верхней лестничной площадке

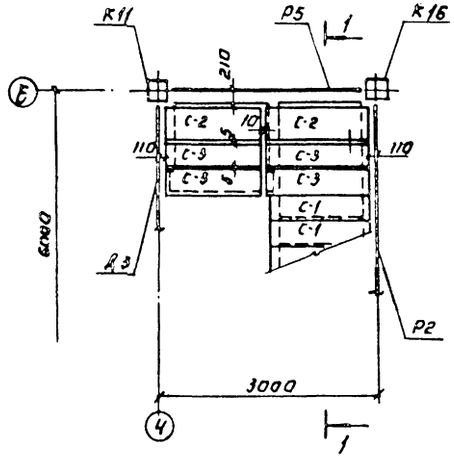

Спецификация лестничных маршей, площадок и проступей.

Марка, поз.	Обозначение	Наименование	Кол	Масса ед. т	Примечание
		Лестничные марши			
М-1	Серия 1.020-1 Вып. 7-1	ЛМ 57.14.18	2	2,34	
		Лестничные площадки.			
ЛП 15 12		ЛП 15 12	1	0,49	
		Проступи.			
С-1	Серия 1.020-1 Вып. 7-1	1ЛН 13-3	20	0,049	
С-2		2ЛН 14.5	5	0,066	
С-3		2ЛН 14.3	10	0,046	
		Ограждение лестниц		Масса кг	
О-1	1.020-1 Вып. 8-1	ОЛ-36-3	2	55,05	
О-2	1.020-1 Вып. 8-1	ОВ-2,3-2	2	2,65	
		Ограждение площадки			
О-3	1.020-1 Вып. 8-1	ОВП-30Д-3	1	37,88	
		Соединительные детали узлов			
Узел 43	1.020-1 Вып. 10-1	МС-27	1	1,55	
Узел 45	1,020-1 Вып. 10-1	МС-31	15	0,495	
Узел 46	1,020-1 Вып. 10-1	МС-32	3	0,113	

1. Данный лист см. совместно с листом-29.
2. Монтажные узлы, замаркированные на данном листе см. серию 1.020-1 Вып. 10-1.
3. В узле 43, монтажную деталь МС-27 приварить к лестничной площадке до монтажа
4. Накладные проступи укладываются по слою цементного раствора марки 100.

Н. контр.	Левина		ТП 901-8-8	КЖ	
Провер.	Письман				
Ст. инж.	Воронцова		Блок основных сооружений для станции обесфторивания воды производительностью 60 тыс. м³/сутки	Стадия	Лист	Листов
Рук. гр.	Письман			Р	35	
ГИП	Левина		Схемы расположения лестничных маршей, проступей и верхней лестничной площадки.	ЦНИИЭП инженерного оборудования г. Москва		
Гл. конст.	Пронин					
Нач. отд.	Красавин					

Привязан:

Инв. №

Копировал: Логинова

Формат: А2

Типовой проект 901-8-8 Альбом I

Инв. № подлинника и дата взам. инв. №

Схема перекрытия на отм. 1.100.

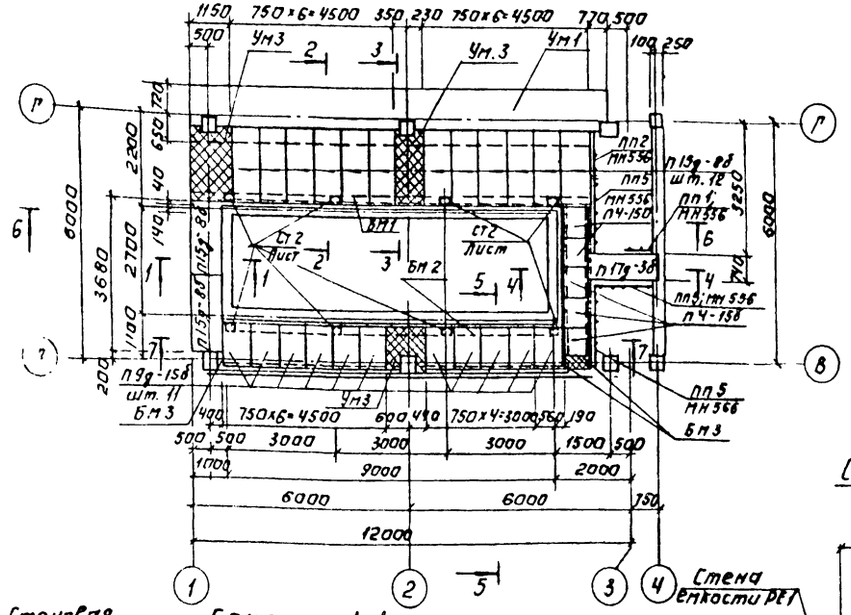

Сечение 4-4

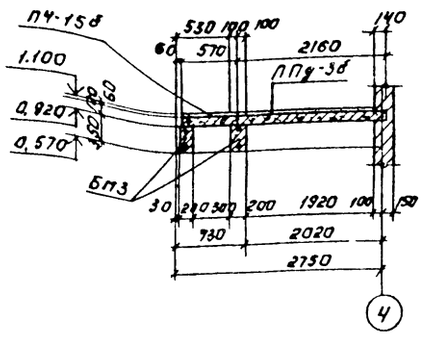

Сечение 5-5

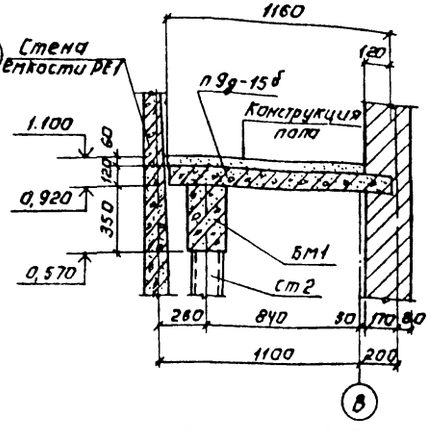

Сечение 1-1

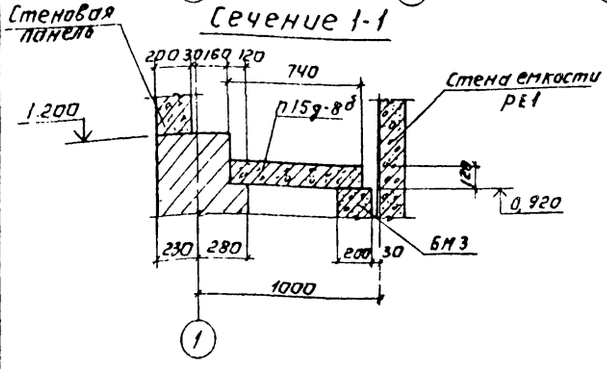

Сечение 3-3

Ум 3.

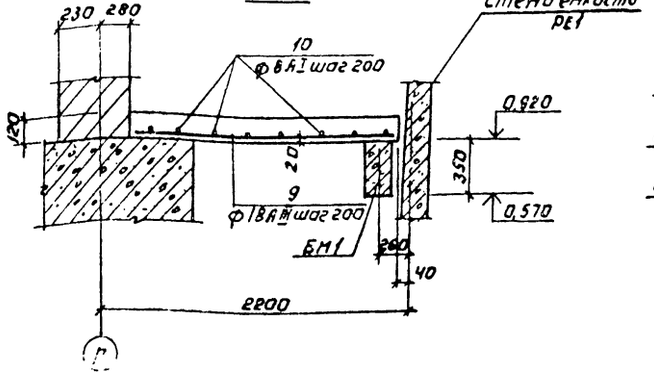

Сечение 2-2

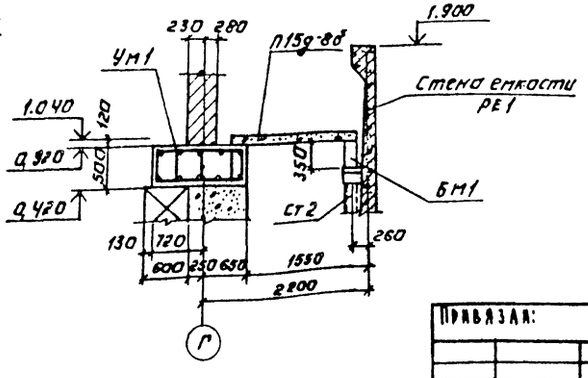

Спецификация

Марка, поз.	Обозначение	Наименование	Кол.	Масса ед. кг	Примечание
		Сборные жел. бет.			
		элементы.			
П15g-8б	3.006-2 Вып. II-2	П15g-8б	14	410	
П9g-15б	3.006-2 Вып. II-2	П9g-15б	11	260	
П4-15б	3.006-2 Вып. II-2	П4-15б	5	110	
П17g-3б	3.006-2 Вып. II-2		1		
		Монолитные железобетонные элементы			
Бм1	Лист 37	Бм1	1		0,8 м³
Бм2	Лист 37	Бм2	1		0,63 м³
Бм3	Лист 37	Бм3	3		0,3 м³
Ум1	Лист 38	Ум1			8,6 м³
Ум2	Лист 38	Ум2			1,0 м³
Ум3	Лист 38	Ум3			0,8 м³
		Металлические элементы.			
ПП2	1.459-2 Вып. 2	Ограждение ПП2	2	13,0	
ПП5	1.459-2 Вып. 2	Ограждение ПП5	3	21,0	
МН556	1.400-15 Вып. 1	МН556; Lобщ. = 9500		5,4	

1. Расход и выборка арматуры на монолитные участки Ум-1 ÷ Ум3 дан на листе 38.
2. Монолитные балки разработаны на листе 37.
3. Закладной элемент МН556 заделывается в полу для крепления ограждения.

Н. контр.	Левина		ТП 901-8-8		КЖ
Провер.	Письман				
Ст. инж.	Шевченко		Блок основных сооружений для станции обесфторивания воды производительностью 1,6 тыс м³/сутки	Стадия	Лист	Листов
Рук. гр.	Письман			Р	36	
ГИП	Левина		Перекрытие на отм. 1.100. Сечения 1-1 ÷ 5-5	ЦНИИЭП инженерного оборудования г. Москва		
Гл. констр.	Пронин					
Нач. отд.	Красавин					

Привязан:

Инв. №

Копировал: Логинова

Формат: 22

18563-01

Типовой проект 901-8-8

Типовой проект 901-8-8 Альбом I

Сечение 6-6

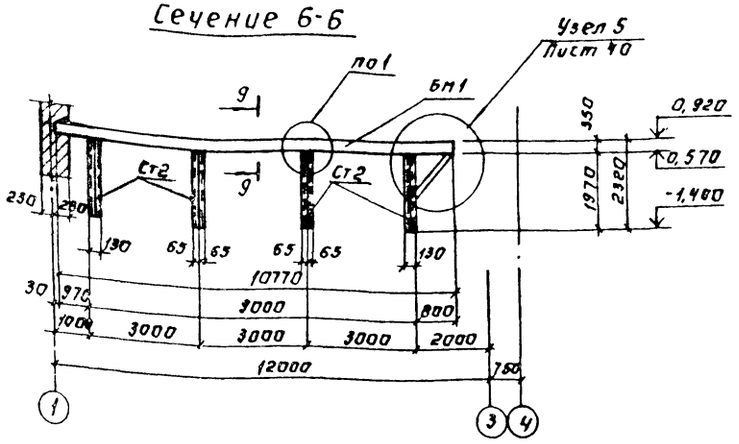

Сечение 9-9

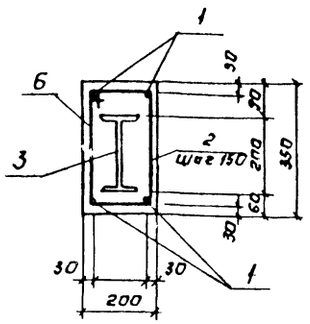

Сечение 7-7

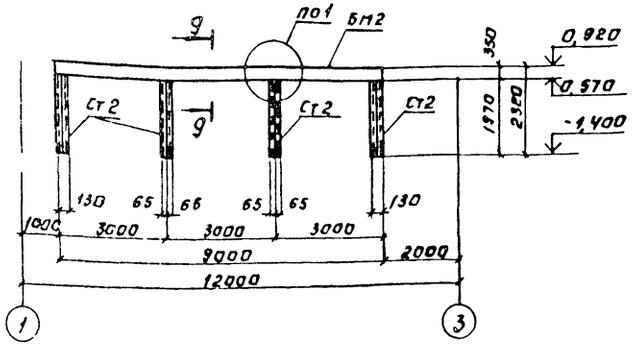

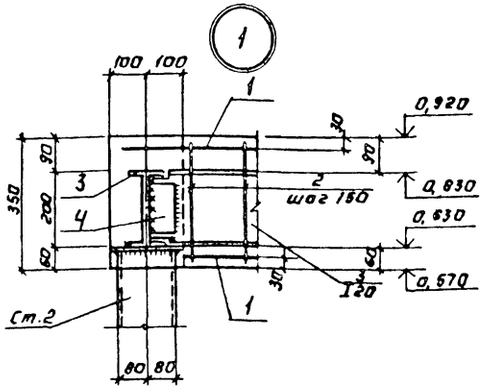

Разрез 8-8

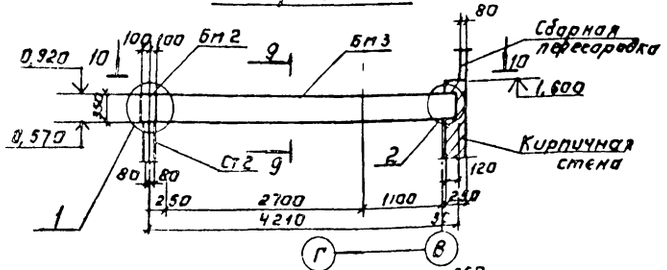

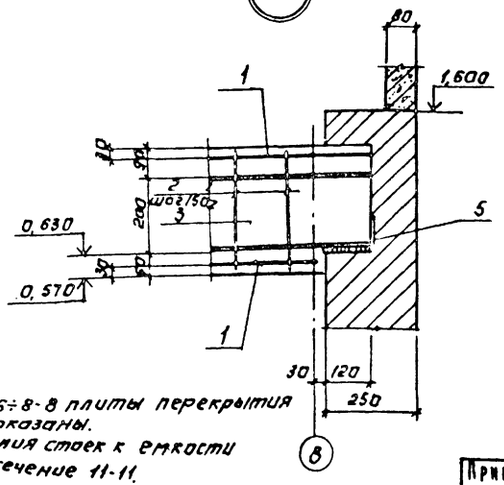

Вид по 10-10

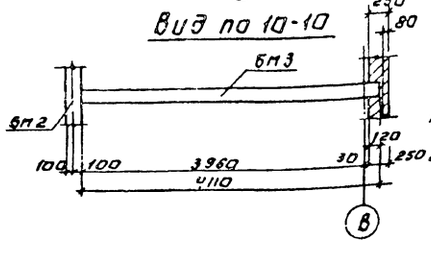

1. В сечениях 6-6÷8-8 плиты перекрытия условно не показаны.
2. Узлы крепления стоек к емкости см. лист 40, сечение 11-11.

Спецификация монолитных балок Бм 1÷ Бм 3.

Формат	Зона	Поз.	Обозначение	Наименование	Кол.	Примечание
				Монолитная балка Бм1		
		1		ф10АIII ГОСТ 5.1459-72* ℓ=10770	4	
		2		ф6АI ГОСТ 5 781-75 ℓ=1130	73	
		3		Двутавр 20 ГОСТ 8239-72 / В Ст3 сп 2-1 ГОСТ 535-79 ℓ=10770	1	
		6		Бетон марки 200		0,8 м³
				Монолитная балка Бм2		
		1		ф10АIII ГОСТ 5.1469-72* ℓ=9000	4	
		2		ф6АI ГОСТ 5 781-75 ℓ=1130	61	
		3		Двутавр 20 ГОСТ 8239-72 / В Ст3 сп2-1 ГОСТ 535-79 ℓ=9000	1	
		6		Бетон марки 200		0,63 м³
				Монолитная балка Бм3		
		1		ф10АIII ГОСТ 5.1459-72* ℓ=4200	4	
		2		ф6АI ГОСТ 5 781-75 ℓ=1130	29	
		3		Двутавр 20 ГОСТ 8239-72 / В Ст3 сп2-1 ГОСТ 535-79 ℓ=4210	1	
		4		Уголок Б-70×70×6 ГОСТ 8509-72 / В Ст3 сп2-1 ГОСТ 535-79 ℓ=150	2	
		5		Уголок Б-125×80×8 ГОСТ 8509-72 / В Ст3 сп2-1 ГОСТ 535-79 ℓ=400	1	
		6		Бетон марки 200		0,3

Ведомость расхода стали на элемент, кГ.

Марка элемента	Изделия арматурные: Арматура класса АIII ГОСТ 5.1459-72* ф10		Итого	АI ГОСТ 5781-75 ф6		Итого	Всего	Изделия закладные: Прокат марки ГОСТ 8509-72 8510-72 ∠70×6	∠75×80		Итого	ГОСТ 8239-72 I20		Итого	Всего	Общий расход
Бм1	33,82		33,82	18,32		18,32	52,14					226,2		226,2	226,7	278,34
Бм2	28,3		28,3	15,3		15,3	43,6					189		189,0	189,0	232,6
Бм3	13,2		13,2	7,3		7,3	20,5	1,92	10,0		11,92	88,41		88,41	100,33	120,83

Н. контр.	Левина		
Провер.	Письман		
Ст. инж.	Шевченко		
Рук. гр.	Письман		
ГИП	Левина		
Гл. конст.	Пронин		
Нач. отд.	Красавин		

Привязан:

Инв. №

ТП 901-8-8 КЖ

Блок основных сооружений для станции обесфторивания воды производительностью 1,6 тыс. м³/сутки

Перекрытие на отм. 1.100. Сечения 6-6, 7-7. Балки Бм1÷Бм3.

Стадия	Лист	Листов
Р	37	

ЦНИИЭП инженерного оборудования г. Москва

Копировал: Логинова

Формат: 22

Альбом I

Типовой проект 901-8-8

Ум 1

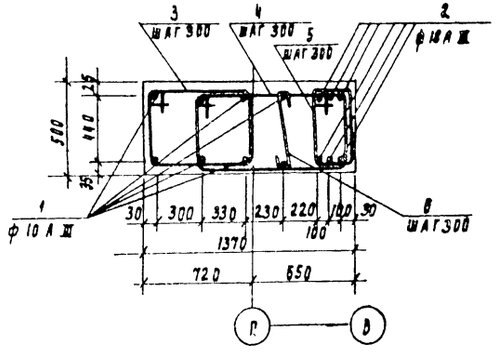

Ум 2

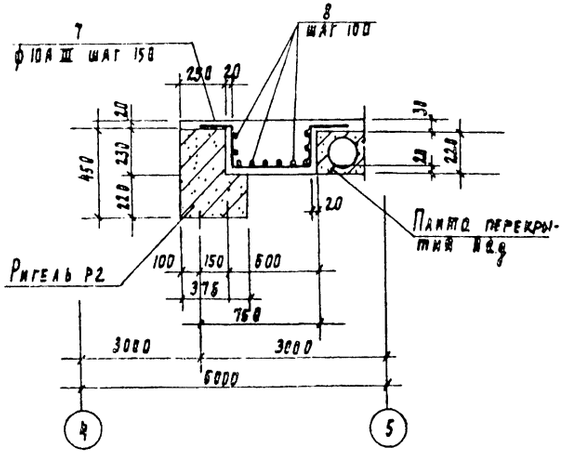

Ведомость деталей

Поз	Эскиз
3	755; 540; 465; 680
4	1055; 540; 465; 980
5	295; 540; 465; 220
6	20; 465; 20
7	200; 210; 560; 200; 210

Спецификация на монолитные участки УМ1, УМ2, УМ3

Зона	Поз.	Обозначение	Наименование	Кол	Примечание
			Монолитный участок		
			Ум 1		
			Детали		
	1		ф10 А III ГОСТ 5.1459-72*; l=12500	8	
	2		ф18 А III ГОСТ 5.1459-72* l=12500	6	
	3		ф8 А I ГОСТ 5781-75; l=2440	43	
	4		ф8 А I ГОСТ 5781-75 l=3040	43	
	5		ф8 А I ГОСТ 5781-75 l=1520	43	
	6		ф8 А I ГОСТ 5781-75 l=615	43	
			Материалы		
			Бетон М200 В4		8.6 м³
			Монолитный участок		
			Ум 2		
			Детали		
	7		ф10 А III ГОСТ 5.1459-72*; l=1380	38	
	8		ф6 А I ГОСТ 5781-75 l=5650	9	
			Материалы		
			Бетон М200 В4		1.0 м³
			Монолитный участок		
			Ум 3		
			Детали		
	9		ф18 А III ГОСТ 5.1459-72* l=37400 общая	–	
	10		ф8 А I ГОСТ 5781-75 l=33600 общая	–	
			Материалы		
			Бетон М200 В4		0.8 м³

Ведомость расхода стали на элемент, кг

Марка элемента	Изделия арматурные								Всего	Общий расход
	Арматура класса									
	А III				А I					
	ГОСТ 5.1459-72*				ГОСТ 5781-75					
	ф 18	ф 10		Итого	ф 6	ф 8		Итого		
Ум 1	150.0	61.7		211.7		129.4		129.4	341.1	341.1
Ум 2		32.4		32.4	11.3			11.3	43.7	43.7
Ум 3	75.0			75.0		13.3		13.3	88.3	88.3

Н. контр.	Левина		
Провер.	Письман		
Ст. инж.	Шевченко		
Рук. пр.	Письман		
ГИП	Левина		
Гл. конст.	Пронина		
Нач. отд.	Красавин		

Привязан

Инв. №

ТП 901-8-8 КЖ

Блок основных сооружений для станции обесфторивания воды производительностью 1.6 тыс. м³/сутки

Стадия	Лист	Листов
Р	38	

Армирование монолитных участков Ум 1, Ум 2, Ум 3.

ЦНИИЭП инженерного оборудования г. Москва

Копировал Родлевская Формат 22

18563-01

Типовой проект 901-8-8

Схема расположения площадки на отм. 0.000

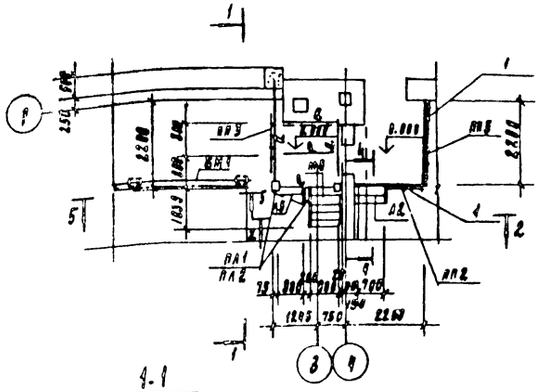

Схема расположения площадки на отм. 3.580

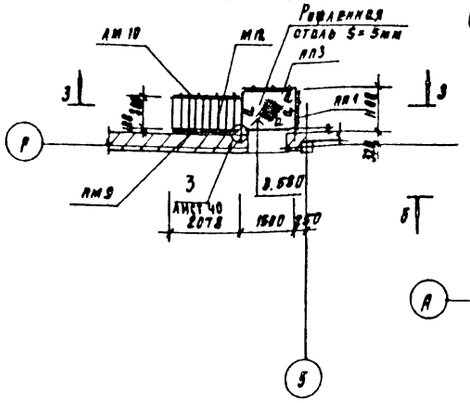

Схема расположения опор под трубопроводы

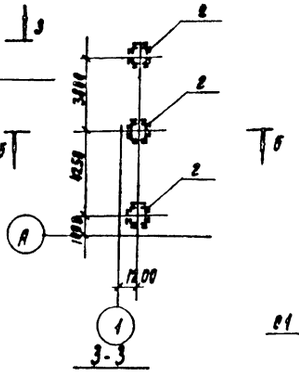

Ведомость элементов

Марка	Сечение: Эскиз	Поз.	Состав	Опорные усилия: М, тс.м	Н, тс	Q тс	Группа констр.	Марка металла	Примечания
а	балка [		[14					В Ст 3 кп 2 гост 380-71*	
б	Стойка Ст1		2 [] 10	конструктивно					
в	Стойка Ст2		2 [] 16		"				
г	Опора в1		4 L63×5 планки L63×5 через 500	конструктивно					

Техническая спецификация стали

Профиль	Длина п. м.	Кол-во	Масса т	Примечание
Сталь горячекатанная. Швеллеры гост 8240-72				
[10	7.2	4	0.062	
[14	14.4	-	0.177	
[16	32.5	8	461.5	
Сталь прокатная угловая равнополочная гост 8509-72				
L63×5	57.3	–	275.6	
L125×10	0.14	–	2.7	
Сталь листовая рифленая гост 8568-77				
-б5	–	–	0.135	
Сталь полосовая гост 103-76				
-б8	–	–	0.045	
-б10	–	–	0.088	
-б12	–	–	0.038	

1-1

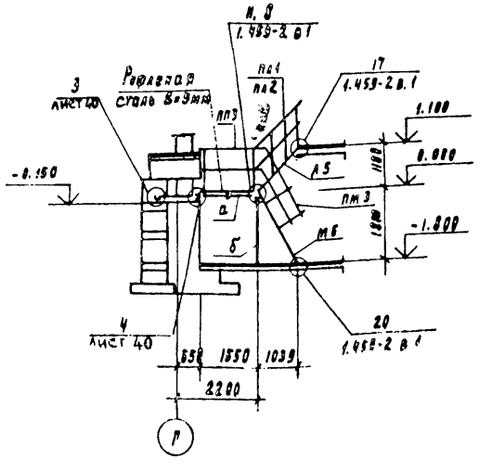

2-2

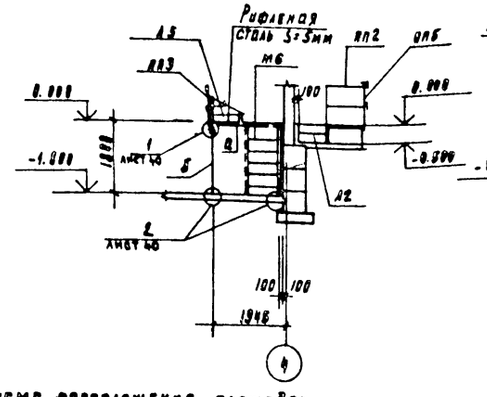

3-3

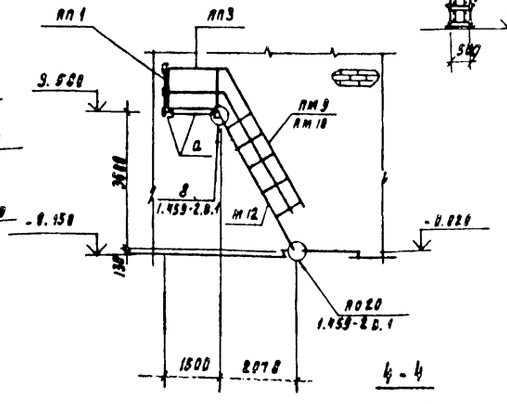

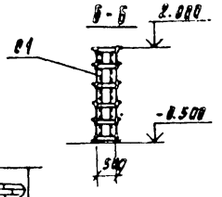

4-4

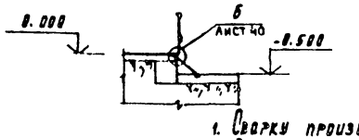

Схема расположения площадки на отм. -0.500

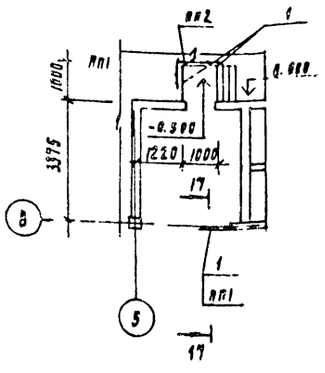

Схема расположения площадок на отм. 0.000

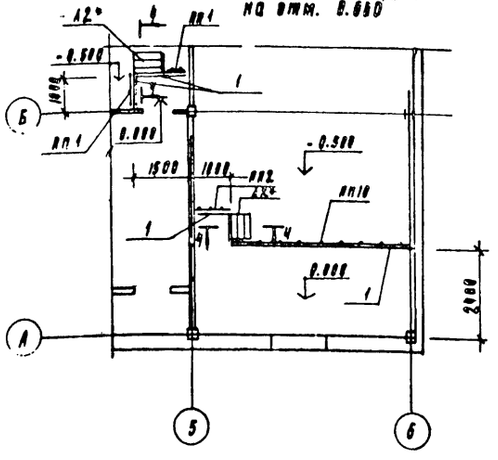

5-5

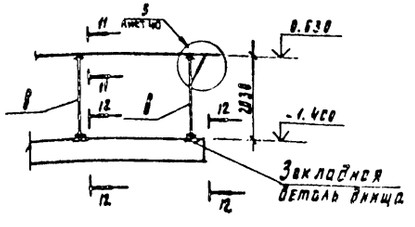

1. Сварку производить электродами Э42 по гост 9467-75
2. Все металлоконструкции в осях 1÷5 окрасить 2 слоями эмали ХВ-785, либо лаком ХВ-784 гост 7313-75* по двум слоям грунтовки ХС-069
3. Металлические изделия в осях 5-6 окрасить масляной краской за 2 раза по грунтовке гост 695-77.
4. Спецификацию элементов к схемам расположения площадок и лестниц см. лист 40

Н. контр.	Левина		ТП901-8-8		КЖ
Провер.	Письман				
Вед. инж.	Смыслова		Блок основных сооружений для станций обесфторивания воды производительностью 1.6 тыс м³/сутки	Стадия	Лист	Листов
Рук. пр.	Письман			Р	39	
СИП	Левина		Схемы расположения площадок на отм. -0.500; 0.000; 3.580	ЦНИИЭП инженерного оборудования г. Москва		
Гл. кон.	Пронин					
Нач. отд.	Красавин					

Привязан

Инв. №

Копировал Родлевская Формат 22

Альбом I

Типовой проект 901-8-8

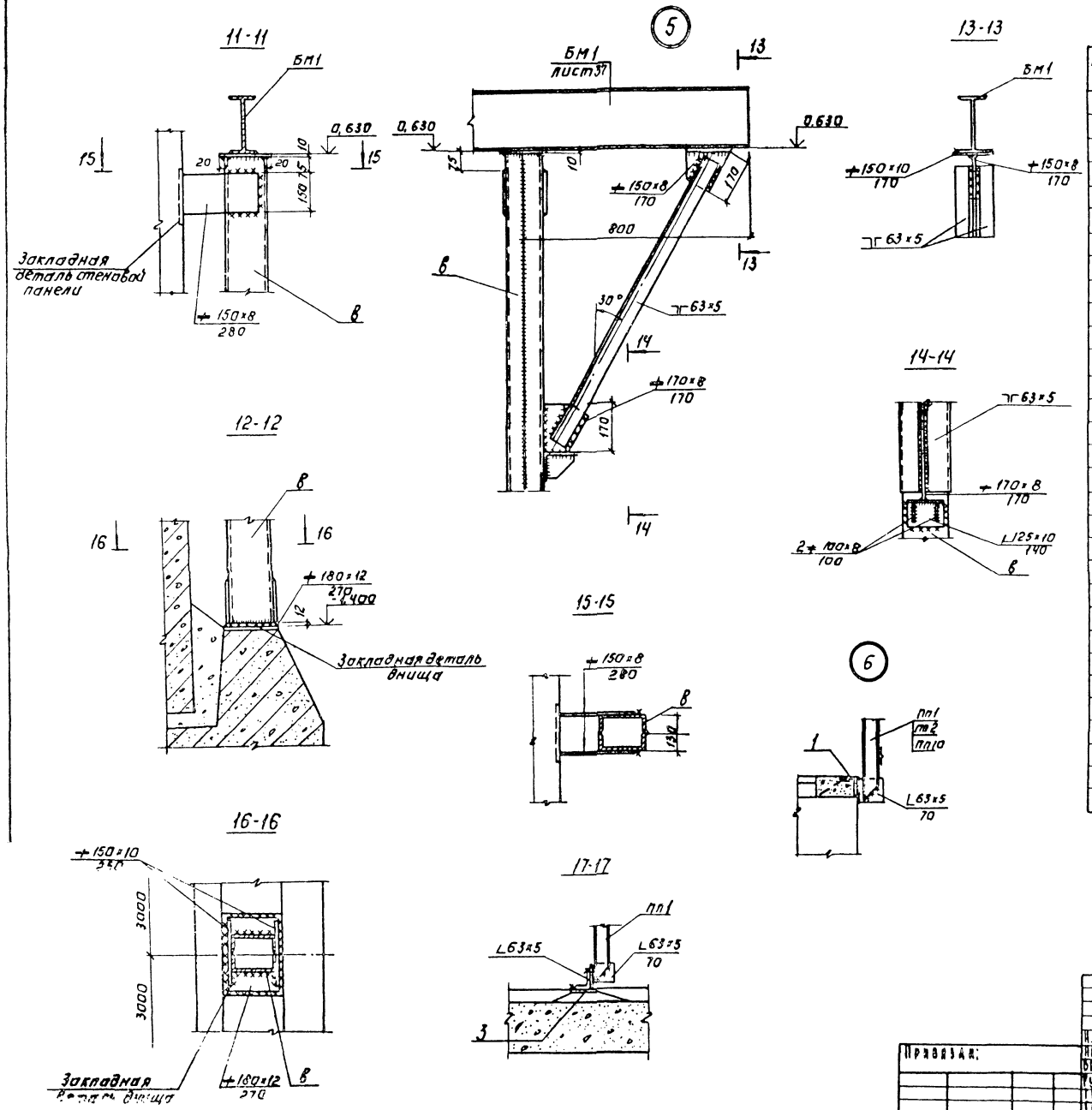

Спецификация элементов к схемам расположения площадок и лестниц.

Марка, поз.	Обозначение		Наименование	Кол.	Масса ед. кг	Примечание
			Лестницы			
Л2*	1.459-2	Вып.2	Л2		34,0	Пом
Л5	1.459-2	Вып.2	Л5		67,0	
М6	1.459-2	Вып.2	М6		74,0	
М12	1.459-2	Вып.2	М12		146,0	
			Перила			
пл1	1.459-2	Вып.2	пл1		8.0	
пл2	1.459-2	Вып.2	пл2		8.0	
пл3	1.459-2	Вып.2	пл3		12.0	
пм3	1.459-2	Вып.2	пм3		9.0	
пм9	1.459-2	Вып.2	пм9		18.0	
пм10	1.459-2	Вып.2	пм10		18.0	
			Ограждения.			
пп1	1.459-2	Вып.2	пп1		12.0	
пп2	1.459-2	Вып.2	пп2		13.0	
пп3	1.459-2	Вып.2	пп3		16.0	
пп5	1.459-2	Вып.2	пп5		21,0	
пп10	1.459-2	Вып.2	пп10		45,0	
			Изделия закладные			
1	1.400-15	Вып.1	МН556; $l_{общ}$=16000	—	5,4	п.м.
2	1.400-15	Вып.1	МН 137-6	2	5,9	
3	1.400-15	Вып.1	МН415-2; l=1000	1	5,6	п.м.

				ТП901-8-8		КЖ	
Н. контр.	Левина						
Провер.	Письман			Блок основных сооружений для станции обесфторивания воды производительностью 1,6 тыс. м³/сутки	Стадия	Лист	Листов
Вед. инж.	Смыслова				Р	40	
Рук. гр.	Письман			Узлы 5-5. Сечения 11-11 ÷ 17-17.	ЦНИИЭП инженерного оборудования г. Москва		
Гип	Левина						
Гл. конс.	Пронин						
Нач. отд.	Красавин						

Привязан:

Инв. №

Копировал: Логинова

Формат 99

Типовой проект 901-8-8

Схема расположения закладных деталей в полу на отм. -1.800; -0.500; 0.000

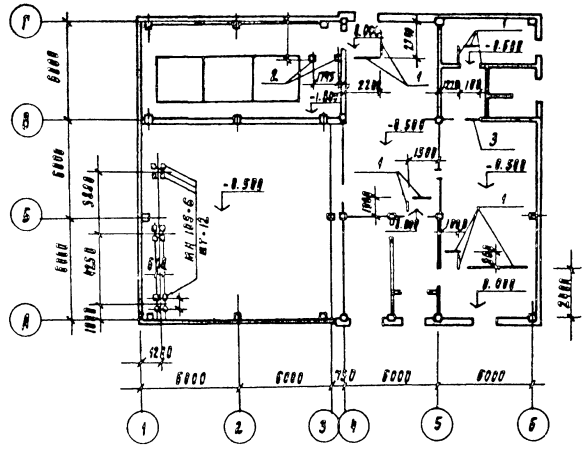
Г
В
Б
А
6000
6000
6000
6000
6000
1250
1
2
3
4
5
6
-0.500
-0.500
-0.500
-0.500
-0.050
-1.800
-0.500
-0.500
-0.050
-1.800
1500
1200
1200
1200

Типовой проект 901-8-8 Альбом I

Согласовано
Гл. инженер

Схема расположения приточной венткамеры на 3.600

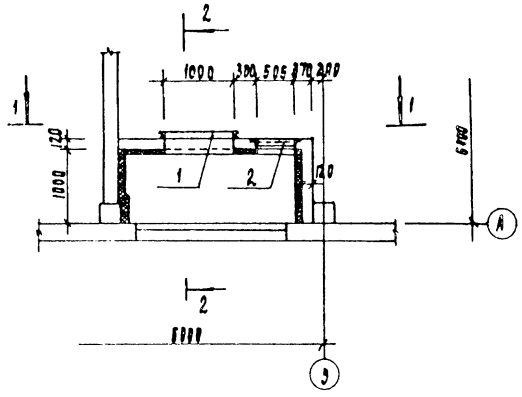

Деталь крепления утеплителя в стене

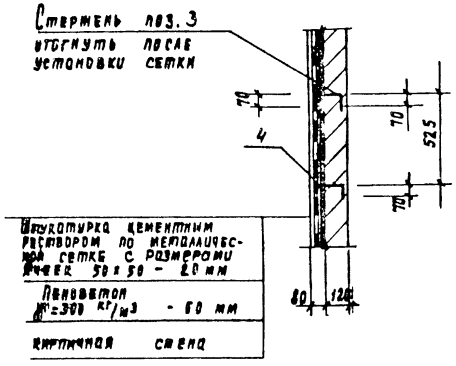

Спецификация к схеме расположения приточной венткамеры

Марка	Обозначение	Наименование	Кол. шт	Масса прим. ед.кг	Примечание
		Изделие закладное			
1	КЖИ Рм 1	РАМА Рм 1	1	24.2	
2	КЖИ Рм 2	РАМА Рм 2	1	15.14	
		Изделие соединительное			
3		Ø6 А I ГОСТ 5781-75 ℓ=280	60	0.06	
4		Сетка 50-30 ГОСТ 5336-80	16 м²		

1 - 1

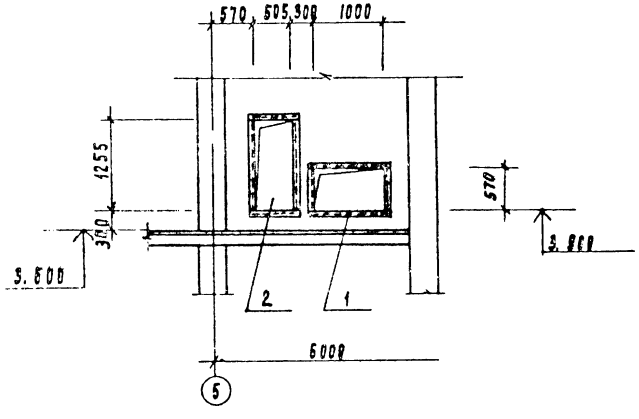

2 - 2

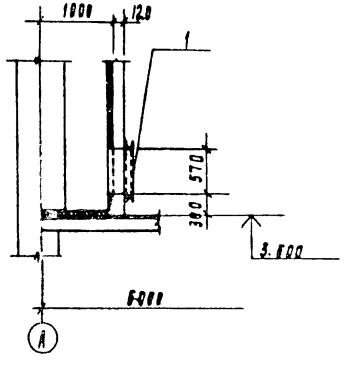

				ТП 901-8-8		КЖ	
Н. контр.	Левина						
Проверил	Пигман			База основных сооружений для станции обезжелезивания воды производительностью 1,6 тыс м³/сутки	Стадия	Лист	Листов
Гл. инж.	Боровкова				Р	02	
Гл. гр.	Лесман						
Рук.	Левина			Схема расположения приточной венткамеры на отм. 3.600	ЦНИИЭП инженерного оборудования г. Москва		
Гл. констр.	Ерлина						
Нач. отд.	Жижавин						
Инв. №							

Копировал Формат А3

gost.e-ecolog.ru